Extra Ordinary Part – IV-C / 2003

Extra No.	Date	Department
Extra No.1	01-01-2003	Other
Extra No.2	01-01-2003	Other
Extra No.3	01-01-2003	Other
Extra No.4	06-01-2003	Other
Extra No.5	06-01-2003	Other
Extra No.6	06-01-2003	Other
Extra No.7	06-01-2003	Other
Extra No.8	06-01-2003	Other
Extra No.9	10-01-2003	Other
Extra No.10	10-01-2003	Food, Civil Supplies & Consumer Affairs Department
Extra No.11	13-01-2003	General Administration Department
Extra No.12	13-01-2003	Other
Extra No.13	13-01-2003	Other
Extra No.14	15-01-2003	Other
Extra No.15	15-01-2003	Other
Extra No.16	15-01-2003	Other
Extra No.17	15-01-2003	Other
Extra No.18	15-01-2003	Other
Extra No.19	15-01-2003	Other
Extra No.20	15-01-2003	Other
Extra No.21	15-01-2003	Other
Extra No.22	15-01-2003	Other
Extra No.23	15-01-2003	Other
Extra No.24	15-01-2003	Other
Extra No.25	15-01-2003	Other
Extra No.26	15-01-2003	Other

Extra No.	Date	Department
Extra No.27	15-01-2003	Other
Extra No.28	15-01-2003	Other
Extra No.29	15-01-2003	Other
Extra No.30	15-01-2003	Other
Extra No.31	15-01-2003	Other
Extra No.32	15-01-2003	Other
Extra No.33	15-01-2003	Other
Extra No.34	15-01-2003	Other
Extra No.35	15-01-2003	Other
Extra No.36	15-01-2003	Other
Extra No.37	15-01-2003	Other
Extra No.38	15-01-2003	Other
Extra No.39	15-01-2003	Other
Extra No.41	20-01-2003	Other
Extra No.42	20-01-2003	Other
Extra No.43	20-01-2003	Other
Extra No.44	20-01-2003	Other
Extra No.45	20-01-2003	Other
Extra No.46	20-01-2003	Other
Extra No.47	20-01-2003	Other
Extra No.48	20-01-2003	Other
Extra No.49	20-01-2003	Other
Extra No.50	20-01-2003	Other
Extra No.51	20-01-2003	Other
Extra No.52	20-01-2003	Other
Extra No.53	20-01-2003	Other
Extra No.54	20-01-2003	Other

Extra No.	Date	Department
Extra No.55	20-01-2003	Other
Extra No.56	20-01-2003	Other
Extra No.57	20-01-2003	Other
Extra No.58	20-01-2003	Other
Extra No.59	20-01-2003	Other
Extra No.60	20-01-2003	Other
Extra No.61	20-01-2003	Other
Extra No.62	20-01-2003	Other
Extra No.63	20-01-2003	Other
Extra No.64	20-01-2003	Other
Extra No.65	20-01-2003	Other
Extra No.66	20-01-2003	Other
Extra No.67	20-01-2003	Other
Extra No.68	20-01-2003	Other
Extra No.69	20-01-2003	Other
Extra No.70	20-01-2003	Other
Extra No.71	20-01-2003	Other
Extra No.72	20-01-2003	Other
Extra No.73	20-01-2003	Other
Extra No.74	21-01-2003	Other
Extra No.75	21-01-2003	Other
Extra No.77	22-01-2003	Other
Extra No.78	22-01-2003	Other
Extra No.79	28-01-2003	Other
Extra No.80	28-01-2003	Other
Extra No.81	28-01-2003	Other
Extra No.82	31-01-2003	Other

Extra No.	Date	Department
Extra No.83	01-02-2003	Other
Extra No.84	01-02-2003	Other
Extra No.85	03-02-2003	Gujarat Legislature Secretariat
Extra No.86	04-02-2003	Other
Extra No.87	04-02-2003	Other
Extra No.88	04-02-2003	Other
Extra No.89	04-02-2003	Other
Extra No.90	04-02-2003	Other
Extra No.91	04-02-2003	Other
Extra No.92	04-02-2003	Other
Extra No.93	04-02-2003	Other
Extra No.94	04-02-2003	Other
Extra No.95	04-02-2003	Other
Extra No.96	04-02-2003	Other
Extra No.97	04-02-2003	Other
Extra No.98	04-02-2003	Other
Extra No.99	04-02-2003	Other
Extra No.100	04-02-2003	Other
Extra No.101	04-02-2003	Other
Extra No.102	04-02-2003	Other
Extra No.103	04-02-2003	Other
Extra No.104	04-02-2003	Other
Extra No.105	04-02-2003	Other
Extra No.106	04-02-2003	Other
Extra No.107	04-02-2003	Other
Extra No.108	04-02-2003	Other
Extra No.109	04-02-2003	Other

Extra No.	Date	Department
Extra No.110	04-02-2003	Other
Extra No.111	04-02-2003	Other
Extra No.112	04-02-2003	Other
Extra No.113	04-02-2003	Other
Extra No.114	04-02-2003	Other
Extra No.115	04-02-2003	Other
Extra No.116	04-02-2003	Other
Extra No.117	04-02-2003	Other
Extra No.118	04-02-2003	Other
Extra No.119	04-02-2003	Other
Extra No.120	04-02-2003	Other
Extra No.121	04-02-2003	Other
Extra No.122	04-02-2003	Other
Extra No.123	05-02-2003	Forest & Environment Department
Extra No.124	06-02-2003	Other
Extra No.125	06-02-2003	Other
Extra No.126	06-02-2003	Other
Extra No.127	08-02-2003	Other
Extra No.128	08-02-2003	Other
Extra No.129	08-02-2003	Other
Extra No.130	14-02-2003	Other
Extra No.131	14-02-2003	Other
Extra No.132	15-02-2003	Other
Extra No.133	14-02-2003	Other
Extra No.134	16-02-2003	Other
Extra No.135	20-02-2003	Other

Extra No.	Date	Department
Extra No.136	20-02-2003	Forest & Environment Department
Extra No.137	21-02-2003	Other
Extra No.138	26-02-2003	Other
Extra No.139	26-02-2003	Other
Extra No.140	26-02-2003	Other
Extra No.141	26-02-2003	Other
Extra No.142	26-02-2003	Other
Extra No.143	26-02-2003	Other
Extra No.144	26-02-2003	Other
Extra No.145	26-02-2003	Other
Extra No.146	26-02-2003	Other
Extra No.147	26-02-2003	Other
Extra No.148	26-02-2003	Other
Extra No.149	26-02-2003	Other
Extra No.150	26-02-2003	Other
Extra No.151	26-02-2003	Other
Extra No.152	26-02-2003	Other
Extra No.153	26-02-2003	Other
Extra No.154	26-02-2003	Other
Extra No.155	26-02-2003	Other
Extra No.156	26-02-2003	Other
Extra No.157	26-02-2003	Other
Extra No.158	26-02-2003	Other
Extra No.159	26-02-2003	Other
Extra No.160	26-02-2003	Other
Extra No.161	26-02-2003	Other

Extra No.	Date	Department
Extra No.162	26-02-2003	Other
Extra No.163	26-02-2003	Other
Extra No.164	26-02-2003	Other
Extra No.165	26-02-2003	Other
Extra No.166	26-02-2003	Other
Extra No.167	26-02-2003	Other
Extra No.168	26-02-2003	Other
Extra No.169	26-02-2003	Other
Extra No.170	26-02-2003	Other
Extra No.171	26-02-2003	Other
Extra No.172	26-02-2003	Other
Extra No.173	26-02-2003	Other
Extra No.174	26-02-2003	Other
Extra No.175	26-02-2003	Other
Extra No.176	26-02-2003	Other
Extra No.177	26-02-2003	Other
Extra No.178	26-02-2003	Other
Extra No.179	26-02-2003	Other
Extra No.180	26-02-2003	Other
Extra No.181	20-03-2003	Other
Extra No.182	20-03-2003	Other
Extra No.183	21-03-2003	Other
Extra No.184	20-03-2003	Other
Extra No.185	20-03-2003	Other
Extra No.186	20-03-2003	Other
Extra No.187	20-03-2003	Other

Extra No.	Date	Department
Extra No.188	20-03-2003	Other
Extra No.189	20-03-2003	Other
Extra No.190	20-03-2003	Other
Extra No.191	20-03-2003	Other
Extra No.192	20-03-2003	Other
Extra No.193	20-03-2003	Other
Extra No.194	20-03-2003	Other
Extra No.195	21-03-2003	Other
Extra No.196	24-03-2003	Other
Extra No.197	24-03-2003	Other
Extra No.198	25-03-2003	Other
Extra No.199	27-03-2003	Other
Extra No.200	28-03-2003	Forest & Environment Department
Extra No.201	29-03-2003	Other
Extra No.202	29-03-2003	Other
Extra No.203	29-03-2003	Other
Extra No.204	29-03-2003	Other
Extra No.205	29-03-2003	Other
Extra No.206	29-03-2003	Other
Extra No.207	29-03-2003	Other
Extra No.208	29-03-2003	Other
Extra No.209	29-03-2003	Other
Extra No.210	29-03-2003	Other
Extra No.211	29-03-2003	Other
Extra No.212	29-03-2003	Other
Extra No.213	01-04-2003	Other

Extra No.	Date	Department
Extra No.214	01-04-2003	Other
Extra No.215	01-04-2003	Other
Extra No.216	01-04-2003	Other
Extra No.217	01-04-2003	Other
Extra No.218	01-04-2003	Other
Extra No.219	01-04-2003	Other
Extra No.220	01-04-2003	Other
Extra No.221	01-04-2003	Other
Extra No.222	01-04-2003	Other
Extra No.223	01-04-2003	Other
Extra No.224	01-04-2003	Other
Extra No.225	01-04-2003	Other
Extra No.226	01-04-2003	Other
Extra No.227	01-04-2003	Other
Extra No.228	01-04-2003	Other
Extra No.229	01-04-2003	Other
Extra No.230	01-04-2003	Other
Extra No.231	01-04-2003	Other
Extra No.232	01-04-2003	Other
Extra No.233	01-04-2003	Other
Extra No.234	01-04-2003	Other
Extra No.235	01-04-2003	Other
Extra No.236	01-04-2003	Other
Extra No.237	01-04-2003	Other
Extra No.238	01-04-2003	Other
Extra No.239	01-04-2003	Other

Extra No.	Date	Department
Extra No.239-A	01-04-2003	Other
Extra No.240	01-04-2003	Other
Extra No.240-A	01-04-2003	Other
Extra No.241	01-04-2003	Other
Extra No.242	01-04-2003	Other
Extra No.243	01-04-2003	Other
Extra No.244	01-04-2003	Other
Extra No.245	01-04-2003	Other
Extra No.246	10-04-2003	Other
Extra No.247	16-04-2003	Other
Extra No.248	16-04-2003	Other
Extra No.249	16-04-2003	Other
Extra No.250	16-04-2003	Other
Extra No.251	16-04-2003	Other
Extra No.252	16-04-2003	Other
Extra No.253	16-04-2003	Other
Extra No.254	16-04-2003	Other
Extra No.255	21-04-2003	Other
Extra No.256	24-04-2003	Other
Extra No.257	25-04-2003	Other
Extra No.258	25-04-2003	Other
Extra No.259	29-04-2003	Other
Extra No.260	01-05-2003	Other
Extra No.261	01-05-2003	Other
Extra No.262	01-05-2003	Other
Extra No.263	01-05-2003	Other

Extra No.	Date	Department
Extra No.264	01-05-2003	Other
Extra No.265	01-05-2003	Other
Extra No.266	01-05-2003	Other
Extra No.267	06-05-2003	Other
Extra No.268	06-05-2003	Other
Extra No.269	06-05-2003	Other
Extra No.270	09-05-2003	Other
Extra No.271	09-05-2003	Other
Extra No.272	13-05-2003	Other
Extra No.273	26-05-2003	General Administration Department
Extra No.274	02-06-2003	Other
Extra No.275	02-06-2003	Other
Extra No.276	13-06-2003	Other
Extra No.277	21-06-2003	Other
Extra No.278	27-06-2003	Food, Civil Supplies & Consumer Affairs Department
Extra No.279	01-07-2003	Other
Extra No.280	04-07-2003	Other
Extra No.281	07-07-2003	Other
Extra No.282	09-07-2003	Other
Extra No.283	09-07-2003	Other
Extra No.284	11-07-2003	Other
Extra No.285	14-07-2003	Food, Civil Supplies & Consumer Affairs Department
Extra No.286	16-07-2003	Other
Extra No.287	18-07-2003	Other
Extra No.288	21-07-2003	Other
Extra No.289	21-07-2003	Other

Extra No.	Date	Department
Extra No.290	21-07-2003	Other
Extra No.291	22-07-2003	Forest & Environment Department
Extra No.292	22-07-2003	Other
Extra No.293	23-07-2003	Gujarat Legislature Secretariat
Extra No.294	24-07-2003	Forest & Environment Department
Extra No.295	24-07-2003	Other
Extra No.296	25-07-2003	Other
Extra No.297	05-08-2003	Other
Extra No.298	05-08-2003	Other
Extra No.299	05-08-2003	Other
Extra No.300	06-08-2003	Other
Extra No.301	06-08-2003	Other
Extra No.302	08-08-2003	Other
Extra No.303	13-08-2003	Other
Extra No.304	13-08-2003	Other
Extra No.305	13-08-2003	Other
Extra No.306	18-08-2003	Other
Extra No.307	18-08-2003	Other
Extra No.308	18-08-2003	Other
Extra No.309	18-08-2003	Other
Extra No.310	18-08-2003	Other
Extra No.311	18-08-2003	Other
Extra No.312	18-08-2003	Other
Extra No.313	18-08-2003	Other
Extra No.314	18-08-2003	Other
Extra No.315	18-08-2003	Other

Extra No.	Date	Department
Extra No.316	18-08-2003	Other
Extra No.317	18-08-2003	Other
Extra No.318	18-08-2003	Other
Extra No.319	18-08-2003	Other
Extra No.320	18-08-2003	Other
Extra No.321	18-08-2003	Other
Extra No.322	18-08-2003	Other
Extra No.323	18-08-2003	Other
Extra No.324	18-08-2003	Other
Extra No.325	18-08-2003	Other
Extra No.326	18-08-2003	Other
Extra No.327	18-08-2003	Other
Extra No.328	18-08-2003	Other
Extra No.329	18-08-2003	Other
Extra No.330	18-08-2003	Other
Extra No.331	18-08-2003	Other
Extra No.332	18-08-2003	Other
Extra No.333	18-08-2003	Other
Extra No.334	18-08-2003	Other
Extra No.335	18-08-2003	Other
Extra No.336	18-08-2003	Other
Extra No.337	18-08-2003	Other
Extra No.338	18-08-2003	Other
Extra No.339	18-08-2003	Other
Extra No.340	18-08-2003	Other
Extra No.341	18-08-2003	Other

Extra No.	Date	Department
Extra No.342	29-08-2003	Other
Extra No.343	30-08-2003	Other
Extra No.344	30-08-2003	Other
Extra No.345	30-08-2003	Other
Extra No.346	30-08-2003	Other
Extra No.347	30-08-2003	Other
Extra No.348	30-08-2003	Other
Extra No.349	06-09-2003	Other
Extra No.350	08-09-2003	Other
Extra No.351	20-09-2003	Other
Extra No.352	20-09-2003	Other
Extra No.353	20-09-2003	Other
Extra No.354	20-09-2003	Other
Extra No.355	20-09-2003	Other
Extra No.356	20-09-2003	Other
Extra No.357	20-09-2003	Other
Extra No.358	22-09-2003	Other
Extra No.359	26-09-2003	Other
Extra No.360	26-09-2003	Other
Extra No.361	03-10-2003	Other
Extra No.362	03-10-2003	Forest & Environment Department
Extra No.363	07-10-2003	Gujarat Legislature Secretariat
Extra No.364	09-10-2003	Other
Extra No.365	09-10-2003	Other
Extra No.366	22-10-2003	Other
Extra No.367	24-10-2003	Other

Extra No.	Date	Department
Extra No.368	28-10-2003	Other
Extra No.369	04-11-2003	Other
Extra No.370	04-11-2003	Other
Extra No.371	04-11-2003	Other
Extra No.372	04-11-2003	Other
Extra No.373	05-11-2003	Other
Extra No.374	07-11-2003	Other
Extra No.375	07-11-2003	Other
Extra No.376	07-11-2003	Other
Extra No.377	18-11-2003	Other
Extra No.378	18-11-2003	Other
Extra No.379	20-11-2003	Other
Extra No.380	27-11-2003	Other
Extra No.381	04-12-2003	General Administration Department
Extra No.382	11-12-2003	Other
Extra No.383	11-12-2003	Other
Extra No.384	18-12-2003	Other
Extra No.385	24-12-2003	Other
Extra No.386	29-12-2003	Other
Extra No.387	29-12-2003	Other
Extra No.388	29-12-2003	Other

Extra No. 1 REGISTERED NO. G/GNR/2

©

सत्यमेव जयते

The Gujarat Government Gazette

EXTRAORDINARY

PUBLISHED BY AUTHORITY

Vol. XLIV] WEDNESDAY, JANUARY 1, 2003/PAUSA 11, 1924

Separate paging is given to this Part in order that it may be filed as a Separate Compilation.

PART IV—C

Statutory Rules and Orders (other than those published in Parts I, I-A and I-L) made by Statutory Authorities other than the Government of Gujarat including those made by the Government of India, the High Court, the Director of Municipalities, the Commissioner of Police, the Director of Prohibition and excise, the District Magistrates and the Election Commission, Election Tribunals, Returning Officers and other authorities, under the Election Commission.

રાજ્ય ચૂંટણી પંચનું કાર્યાલય,
બ્લોક નંબર.૯,૬ઠ્ઠો માળ,
સરદાર પટેલ ભવન,
ગાંધીનગર
તારીખ: ૧–૧–૨૦૦૩

આદેશ ક્રમાંક:રાચપ–ચટણ–પચત–ચઅન–બનાસકાંઠા–૨૦૦૩

વંચાણે લીધું : ૧)અત્રેના આદેશ ક્રમાંક–રાચપ–ચટણ–પચત–ચઅન–બનાસકાંઠા–૨૦૦૧–તા.૨૯–૯–૨૦૦૧
૨) કલેકટરશ્રી બનાસકાંઠાના પત્રનંબર–નગરપાલિકા–ચુંટણી–૨૦૦૨ તા.૧૯–૧૨–૦૨
૩)અત્રેના આદેશ ક્રમાંક–ચટણ–નપલ–ચઅન–૮–૧૨૦૦૩–ક તા.૧–૧–૨૦૦૩

સુધારા આદેશ:–

ગુજરાત પંચાયત ચૂંટણી નિયમો ૧૯૯૪ના નિયમ–૫ (૧)(૨) હેઠળની સત્તાની રૂઈએ બનાસકાંઠા જિલ્લાની જિલ્લા/તાલુકા પંચાયતોની સામાન્ય ચૂંટણીઓ માટે અત્રેથી વંચાણ (૧)ના આદેશથી ચંટણી અધિકારી/મદદનીશ ચૂંટણી અધિકારીશ્રીઓની નિયુકિત કરેલ હતી.

વંચાણ-(૨)થી જિલ્લા ચૂંટણી અધિકારી અને કલેકટરશ્રી બનાસકાંઠાએ જણાવ્યાઅનુસાર વહીવટદારશ્રી અંબાજી મંદિરને ધાનેરા નગરપંચાયતના ચૂંટણી અધિકારી તરીકે નિયુકિત થયેલ છે.પરંતુ અંબાજી અને ધાનેરા વચ્ચે ૧૨૦ કિલોમીટર જેટલું અંતર હોય જતા આવતા ૨૪૦ કિલોમીટર અંતર થાય જે વહીવટી કારણોસર પ્રવાસમાં વધુ સમય વ્યતિત થાય તેથી તેઓને નજીકના વડગામ તાલુકાના જિલ્લા પંચાયતના મતદાર મંડળોના ચૂંટણી અધિકારી તરીકે નિયુકત કરવામાં આવે તો ચૂંટણી સંચાલનમાં વધુ સરળતા રહે તદ્ઞાનુસાર સંદર્ભ-૩ના અત્રેના આદેશથી ધાનેરા નગરપંચાયતના ચૂંટણી અધિકારી તરીકે ફરજોમાંથી મુકત કરી તેઓના સ્થાને વડગામ જિલ્લા પંચાયતના ચૂંટણી અધિકારી નાયબ પ્રોજેકટ એડમીનીસ્ટ્રેટર ટ્રાયબલ સબ પ્લાન,પાલનપુરની નિયુકિત કરવામાં આવેલ છે.આથી વડગામ તાલુકાના જિલ્લા પંચાયતના મતદાર મંડળોના ચૂંટણી અધિકારીની ફરજો બેવડાતી હોય તેઓને જિલ્લા પંચાયતમાંથી મુકત કરી તેમના સ્થાને મુકત થયેલ વહીવટદાર અંબાજી મંદીરને નિયુકત કરવાના થાય છે.

આથી ઉપરોકત વિગતો અને સંજોગો ધ્યાને લેતાં ચૂંટણી સંચાલનની કામગીરી સરળ અને સુવ્યવસ્થિત થાય તે હેતુસર રાજય ચૂંટણી પંચ,ગાંધીનગર સંદર્ભ (૧)ના અત્રેના આદેશથી અનુસુચિ-૧ના અ.નં.૧૦ પરના વડગામ તાલુકાના ૩-બસુ, ૩૮-તેનીવાડા,૨૪-કોદરામ અને ૪૪-વડગામ જિલ્લા પંચાયતના મતદાર વિભાગોના નિયુકત થયેલ ચૂંટણી અધિકારી તરીકે નાયબ પ્રોજેકટ એડમીનીટ્રેટર ટ્રાયબલ સબ પ્લાન,પાલનપુરને મુકત કરી તેઓના સ્થાને વહીવટદારશ્રી અંબાજી માતા મંદીર,અંબાજીને નિયુકત કરવા આથી આદેશ કરે છે.

આદેશથી,

યુ.સી.રાણે.
સચિવ,
રાજય ચૂંટણી પંચ,
ગાંધીનગર

સરકારી મધ્યસ્થ મુદ્રણાલય, ગાંધીનગર.

INDEX

Extra No. 2

REGISTERED NO. G/GNR/2

©

सत्यमेव जयते

The Gujarat Government Gazette

EXTRAORDINARY

PUBLISHED BY AUTHORITY

Vol. XLIV] WEDNESDAY, JANUARY 1, 2003/PAUSA 11, 1924

Separate paging is given to this Part in order that it may be filed as a Separate Compilation.

PART IV—C

Statutory Rules and Orders (other than those published in Parts I, I-A and I-L) made by Statutory Authorities other than the Government of Gujarat including those made by the Government of India, the High Court, the Director of Municipalities, the Commissioner of Police, the Director of Prohibition and excise, the District Magistrates and the Election Commission, Election Tribunals, Returning Officers and other authorities, under the Election Commission.

રાજય ચૂંટણી પંચનું કાર્યાલય
બ્લોક નંબર : ૯, ૬ ઠ્ઠો માળ
સરદાર પટેલ ભવન,
નવા સચિવાલય, ગાંધીનગર.
તારીખ : ૧–૧–૨૦૦૩

ક્રમાંક : ચટણ–નપલ–ચઅન–૮–૧૨૦૦૩–ક

વંચાણે લીધું :–

(૧) રાજય ચૂંટણી પંચનો તા. ૧૬–૯–૨૦૦૦ નો આદેશ ક્રમાંક: રાચપ–ચટણ–નપા–નપં–ચઅન–૨૦૦૦

(૨) રાજય ચૂંટણી પંચનો તા. ૧૦–૧૦–૨૦૦૦ નો આદેશ ક્રમાંકરાચપ–ચટણ–નપા.ન.પં.–ચઅન–૨૦૦૦

(૩) રાજય ચૂંટણી પંચનો તા. ૧૭–૧૦–૨૦૦૦ નો આદેશ ક્રમાંકરાચપ–ચટણ–નપા.ન.પં.–ચઅન–૨૦૦૦

(૪) રાજય ચૂંટણી પંચનો તા. ૧–૧૧–૨૦૦૦ નો આદેશ ક્રમાંકરાચપ–ચટણ–નપા.ન.પં.–ચઅન–૨૦૦૦

(૫) રાજય ચૂંટણી પંચનો તા. ૧૬–૬–૨૦૦૧ નો આદેશ ક્રમાંકરાચપ–ચટણ–ન.પા.ન.પં.–ચઅન–૨૦૦૧

(૬) રાજય ચૂંટણી પંચનો તા. ૩૦–૭–૨૦૦૧ નો આદેશ ક્રમાંકરાચપ–ચટણ–નપલ–ચઅન–૮–૨૦૦૧–ક

(૭) રાજય ચૂંટણી પંચનો તા. ૩૦–૮–૨૦૦૧ નો આદેશ ક્રમાંકરાચપ–ચટણ–નપલ–ચઅન–૮–૨૦૦૧–ક

(૮) રાજય ચૂંટણી પંચનો તા. ૮–૧૧–૨૦૦૧ નો આદેશ ક્રમાંક: ચટણ–નપલ–ચઅન–૮–૨૦૦૧–ક

(૯) રાજય ચૂંટણી પંચનો તા. ૯–૧૧–૨૦૦૧ નો આદેશ ક્રમાંક: ચટણ–નપલ–ચઅન–૮–૨૦૦૧–ક

(૧૦) રાજય ચૂંટણી પંચનો તા. ૪–૧૨–૨૦૦૧ નો આદેશ ક્રમાંક: ચટણ–નપલ–ચઅન–૮–૨૦૦૧–ક

(૧૧) રાજય ચૂંટણી પંચનો તા. ૨૮-૧-૨૦૦૨ નો આદેશ ક્રમાંકઃ ચટણ-નપલ-ચઅન-૮-૨૦૦૧-ક

(૧૨) રાજય ચૂંટણી પંચનો તા. ૧૨-૨-૨૦૦૨ નો આદેશ ક્રમાંકઃ ચટણ-નપલ-ચઅન-૮-૨૨૦૦૧-ક

(૧૩) રાજય ચૂંટણી પંચનો તા. ૨૨-૨-૨૦૦૨ નો આદેશ ક્રમાંકરાચપ-ચટણ-નપલ-ચઅન-૮-૨૨૦૦૨-ક

(૧૪) રાજય ચૂંટણી પંચનો તા. ૧૮-૩-૨૦૦૨ નો આદેશ ક્રમાંકરાચપ-ચટણ-નપલ-ચઅન-૮-૩૨૦૦૨-ક

આદેશ

રાજય ચૂંટણી પંચે ઉપર આમુખ ૧ થી ૧૪ માં દર્શાવેલ આદેશથી નગરપાલિકા / નગરપંચાયતોની આગામી સામાન્ય ચૂંટણી માટે ચૂંટણી અધિકારી તથા મદદનીશ ચૂંટણી અધિકારીઓની નિયુકિત કરેલ છે.

ઉકત નિયુકિત આદેશોમાં જયાં જરૂરી છે ત્યાં આંશિક ફેરફાર તથા કેટલીક નગરપાલિકા / નગરપંચાયતો માટે નવી નિયુકિત કરીને નગરપાલિકા/નગરપંચાયતના ચૂંટણી અધિકારી તથા મદદનીશ ચૂંટણી અધિકારી તરીકે હવે નીચે અનુસૂચિમાં જણાવેલ વિગતે નવેસરથી આથી નિયુકિત કરવામાં આવે છે.

અનુસૂચિ

અ. નં.	જિલ્લાનું નામ	નગરપાલિકા/ નગરપંચાયતનું નામ	વોર્ડ નંબર	નિયુકત કરેલ ચૂંટણી અધિકારીનો હોદ્દો	નિયુકત કરેલ મદદનીશ ચૂંટણી અધિકારીનો હોદ્દો
૧	૨	૩	૪	૫	૬
૧	રાજકોટ	જશદણ	૧ થી ૯	પ્રાંત અધિકારી, રાજકોટ	મામલતદાર, જશદણ
		ભાયાવદર	૧ થી ૭	નાયબ કલેકટર, સ્ટેમ્પ ડયુટી મૂલ્યાંકન તંત્ર (શહેર), રાજકોટ	સીટી સર્વે સુપ્રિ (રાજકોટ-૨), રાજકોટ.
૨.	જામનગર	દ્વારકા	૧ થી ૯	નાયબ કલેકટર, સ્ટેમ્પ ડયુટી મૂલ્યાંકન તંત્ર, જામનગર	મામલતદાર, દ્વારકા
૩.	વલસાડ	ધરમપુર	૧ થી ૭	નાયબ કલેકટર, મ. ભો. યો. ધરમપુર	મામલતદાર, ધરમપુર
૪.	જુનાગઢ	માંગરોળ	૧ થી ૯	નાયબ જિલ્લા વિકાસ અધિકારી (મહેસુલ), જીલ્લા પંચાયત, જુનાગઢ	મામલતદાર, માંગરોળ
૫.	બનાસકાંઠા	ધાનેરા	૧ થી ૭	નાયબ પ્રોજેકટ એડમિનિસ્ટ્રેટર, ટ્રાયબલ સબ પ્લાન, પાલનપુર	સીટી સર્વે સુપ્રિટેન્ડેન્ટ, પાલનપુર
૬.	સાબરકાંઠા	તલોદ	૧ થી ૭	નાયબ કલેકટર સ્ટેમ્પ ડયુટી મુલ્યાંકન તંત્ર, હિંમતનગર	મામલતદાર, તલોદ
૭.	ખેડા	નડીયાદ	૧ થી ૭	પ્રાંત અધિકારી, નડીયાદ, પ્રાંત નડીયાદ	મામલતદાર(શહેર), નડીયાદ
		નડીયાદ	૮ થી ૧૪	મદદનીશ કમિશ્નર, સરદાર સરોવર પુનઃ વસવાટ એજન્સી, નડીયાદ	મામલતદાર ડીઝાસ્ટર, સેલ, કલેકટર કચેરી, નડીયાદ
		બાલાસિનોર	૧ થી ૯	જિલ્લા આયોજન અધિકારી, આયોજન ભવન, નડીયાદ	મામલતદાર નાની બચત, કલેકટર કચેરી, નડીયાદ
		ડાકોર	૧ થી ૭	ખાસ જમીન સંપાદન અધિકારી, નર્મદા યુનીટ-૯, સરદાર પટેલ ભવન, નડીયાદ	મામલતદાર અને કૃષિસ નડીયાદ
		મહેમદાવાદ	૧ થી ૯	જિલ્લા રજીસ્ટ્રારશ્રી, સહકારી મંડળીઓ, નડીયાદ	મામલતદાર મનોરંજનકર, નડીયાદ
		ખેડા	૧ થી ૭	આંકડા અધિકારી, ખેડા જિલ્લા પંચાયત, નડીયાદ	ડીસ્ટ્રીકટ ઈન્સ્પેકટર લેન્ડ રેકર્ડ, ખેડા
૮.	પંચમહાલ	સંતરામપુર	૧ થી ૭	નાયબ કલેકટર, જમીન સંપાદન અને પુનઃ વસવાટ કડાણા અને અન્ય યોજનાઓ ગોધરા,	મામલતદાર, સંતરામપુર
		હાલોલ	૧ થી ૯	અધિક ખાસ જમીન સંપાદન અધિકારી, પંચમહાલ ગોધરા	મામલતદાર, હાલોલ
		કાલોલ	૧ થી ૭	નાયબ કલેકટર, મ. ભો. યો. પંચમહાલ ગોધરા.	મામલતદાર, કાલોલ
૯	અમદાવાદ	મેમનગર	૧ થી ૭	નાયબ જિલ્લા વિકાસ અધિકારી(મહેસુલ) જીલ્લા પંચાયત, અમદાવાદ	કચેરી અધિક્ષક અમદાવાદ શહેરી વિકાસ સત્તા મંડળ અમદાવાદ

INDEX

		ચાંદલોડીયા	૧ થી ૯	ખાસ જમીન સંપાદન અધિકારી, સરદાર સરોવર નર્મદા યોજના યુનીટ–૧૦, અમદાવાદ	મામલતદાર મનોરંજનકર, અમદાવાદ.
૧૦	ભાવનગર	ગઢડા	૧ થી ૭	નાયબ જીલ્લા વિકાસ અધિકારી (મહેસુલ), જીલ્લા પંચાયત, ભાવનગર	મામલતદાર, ગઢડા.
૧૧	આણંદ	આંકલાવ	૧ થી ૭	નાયબ જીલ્લા વિકાસ અધિકારી (મહેસુલ), જીલ્લા પંચાયત, આણંદ	મામલતદાર, આંકલાવ

આ આદેશ ઉપર અનુસૂચિના આસન નં. ૩ માં દર્શાવેલ નગરપાલિકાની આગામી સામાન્ય ચૂંટણી પુરતો જ અમલમાં રહેશે.

ઉક્ત હુકમોનો અમલ તાત્કાલિક અસરથી કરવાનો રહેશે.

રાજ્ય ચૂંટણી પંચના હુકમથી,

યુ. સી. રાણે,
સચિવ,
રાજય ચૂંટણી પંચ,
ગાંધીનગર.

સરકારી મધ્યસ્થ મુદ્રણાલય, ગાંધીનગર.

INDEX

Extra No. 3

REGISTERED NO. G/GNR/2

©

सत्यमेव जयते

The Gujarat Government Gazette

EXTRAORDINARY

PUBLISHED BY AUTHORITY

Vol. XLIV] WEDNESDAY, JANUARY 1, 2003/PAUSA 11, 1924

Separate paging is given to this Part in order that it may be filed as a Separate Compilation.

PART IV—C

Statutory Rules and Orders (other than those published in Parts I, I-A and I-L) made by Statutory Authorities other than the Government of Gujarat including those made by the Government of India, the High Court, the Director of Municipalities, the Commissioner of Police, the Director of Prohibition and excise, the District Magistrates and the Election Commission, Election Tribunals, Returning Officers and other authorities, under the Election Commission.

રાજ્ય ચૂંટણી પંચનું કાર્યાલય
બ્લોક નંબર : ૯, ૬ ઠ્ઠો માળ
સરદાર પટેલ ભવન,
નવા સચિવાલય,ગાંધીનગર.
તારીખ : ૧–૧–૨૦૦૩

ક્રમાંક : ચટણ–નપલ–ચઅન–૮–૧૨૦૦૩–ક

વંચાણે લીધું:
1. રાજ્ય ચૂંટણી પંચનો તા. ૨૮–૫–૨૦૦૧ નો આદેશ ક્રમાંક:રાચપ–ચટણ–નપા–નપં–ચઅન–૨૦૦૧
2. રાજ્ય ચૂંટણી પંચનો તા.૧૨–૨–૨૦૦૨ નો આદેશ ક્રમાંક: ચટણ–નપલ–ચઅન–૮–૨૨૦૦૨–ક
3. રાજ્ય ચૂંટણી પંચનો તા.૨૨–૨–૨૦૦૨ નો આદેશ ક્રમાંક: ચટણ–નપલ–પે.ચૂ.નમક(૫)–ચઅન–૮–૨૨૦૦૨–ક
4. રાજ્ય ચૂંટણી પંચનો તા. ૩૦–૧૦–૨૦૦૨ નો આદેશ ક્રમાંક: ચટણ–નપલ–ચઅન–૮–૨૨૦૦૨–ક
5. રાજ્ય ચૂંટણી પંચનો તા.૨૬–૧૨–૨૦૦૨ નો આદેશ ક્રમાંક: ચટણ–નપલ–ચઅન–૮–૧૨૦૦૨–ક

આદેશ

રાજ્ય ચૂંટણી પંચે ઉપર આમુખ ૧ થી ૫ માં દર્શાવેલ આદેશથી નગરપાલિકા / નગરપંચાયતોની આગામી સામાન્ય ચૂંટણી માટે ચૂંટણી અધિકારી તથા મદદનીશ ચૂંટણી અધિકારીઓની નિયુક્તિ કરેલ છે.

ઉક્ત નિયુક્તિ આદેશોમાં જ્યાં જરૂરી છે ત્યાં આંશિક ફેરફાર તથા કેટલીક નગરપાલિકાઓમાં નવી નિયુક્તિ કરીને નગરપાલિકા/નગરપંચાયતના ચૂંટણી અધિકારી તથા મદદનીશ ચૂંટણી અધિકારી તરીકે હવે નીચે અનુસૂચિમાં જણાવેલ વિગતે નવેસરથી આથી નિયુક્તિ કરવામાં આવે છે.

અનુસૂચિ

અ.નં.	જિલ્લાનું નામ	નગરપાલિકા/ નગરપંચાયતનું નામ	વોર્ડ નંબર	નિયુકત કરેલ અધિકારી	
				ચુંટણી અધિકારીનો હોદ્દો	મદદનીશ ચુંટણી અધિકારીનો હોદ્દો
૧	૨	૩	૪	૫	૬
૧.	પંચમહાલ	ગોધરા	૫, ૬, ૭	નાયબ કલેકટર, ગોધરા, પ્રાંત ગોધરા	મામલતદાર, ગોધરા
૨.	વલસાડ	વાપી	૧ તથા ૬	પ્રાંત અધિકારી, વલસાડ પ્રાંત વલસાડ	મામલતદાર અને કૃષિપંચ, ઉમરગામ
૩.	સુરેન્દ્રનગર	વઢવાણ	૪	નાયબ જિલ્લા વિકાસ અધિકારી (પંચાયત), જિલ્લા પંચાયત, સુરેન્દ્રનગર	મામલતદાર, ડીઝાસ્ટર સેલ કલેકટર કચેરી, સુરેન્દ્રનગર
		લીંબડી	૧	નાયબ જિલ્લા વિકાસ અધિકારી (મહેસુલ), જિલ્લા પંચાયત, સુરેન્દ્રનગર	મામલતદાર, લીંબડી
		ધ્રાંગધ્રા	૫	ખાસ જમીન સંપાદન અધિકારી, નર્મદા એકમ, સુરેન્દ્રનગર	મામલતદાર, ધ્રાંગધ્રા
૪.	આણંદ	આણંદ	૮	પ્રાંત અધિકારી, આણંદ પ્રાંત, આણંદ	મામલતદાર ડીઝાસ્ટર સેલ, કલેકટર કચેરી, આણંદ
૫.	ભરૂચ	ભરૂચ	૧	નાયબ કલેકટર, ભરૂચ, પ્રાંત ભરૂચ	મામલતદાર, ભરૂચ
૬.	ગાંધીનગર	દહેગામ	૯	નિયામક, જિલ્લા ગ્રામ વિકાસ એજન્સી, ગાંધીનગર	મામલતદાર, દહેગામ
		કલોલ	૧૧	ખાસ જમીન સંપાદન અધિકારી, કલેકટર કચેરી,ગાંધીનગર	મામલતદાર, કલોલ
૭.	અમદાવાદ	વિરમગામ	૨	નાયબ કલેકટર, જમીન સુધારણા અને અપીલ, અમદાવાદ	મામલતદાર, વિરમગામ

આ આદેશ ઉપર અનુસૂચિના આસન નં.૩ માં દર્શાવેલ નગરપાલિકા/નગરપંચાયતોની આગામી પેટા ચૂંટણી પુરતો જ અમલમાં રહેશે.

ઉકત હુકમોને અમલ તાત્કાલિક અસરથી કરવાનો રહેશે.

રાજય ચૂંટણી પંચના હુકમથી,

યુ. સી. રાણે,
સચિવ,
રાજય ચૂંટણી પંચ,
ગાંધીનગર

સરકારી મધ્યસ્થ મુદ્રણાલય, ગાંધીનગર.

INDEX

Extra No. 4

REGISTERED NO. G/GN

सत्यमेव जयते

The Gujarat Government Gazette

EXTRAORDINARY

PUBLISHED BY AUTHORITY

Vol. XLIV] MONDAY, JANUARY 6, 2003/PAUSA 16, 1924

Separate paging is given to this Part in order that it may be filed as a Separate Compilation.

PART IV—C

Statutory Rules and Orders (other than those published in Parts I, I-A and I-L) made by Statutory Authorities other than the Government of Gujarat including those made by the Government of India, the High Court, the Director of Municipalities, the Commissioner of Police, the Director of Prohibition and excise, the District Magistrates and the Election Commission, Election Tribunals, Returning Officers and other authorities, under the Election Commission.

રાજ્ય ચૂંટણી પંચનું કાર્યાલય
બ્લોક નં. ૯/૬ઠ્ઠો માળ,
સરદાર પટેલ ભવન,
સચિવાલય, ગાંધીનગર.
તા. ૩-૧-૨૦૦૩

ક્રમાંક : ચટણ—મનપ—ચઅન—૯—૧૨૦૦૩—ક

વંચાણે લીધું :—૧.રાજ્ય ચૂંટણી પંચનો તા. ૧૧—૩—૯૭નો આદેશ ક્રમાંકઃરાચપ—ચટણ—મનપા—ચઅન—૯૭
૨.રાજ્ય ચૂંટણી પંચનો તા. ૨૫—૧૦—૨૦૦૨ નો આદેશ ક્રમાંકઃચટણ—મનપ—ચઅન—૮—૧૦૨૦૦૨—ક

આ દે શ :

રાજ્ય ચૂંટણી પંચના ઉપર આમુખ (૧) માં દર્શાવેલ આદેશથી મહાનગરપાલિકાની પેટા ચૂંટણીઓ માટે ચૂંટણી અધિકારીઓ તથા મદદનીશ ચૂંટણી અધિકારીઓની સ્થાયી ધોરણે નિયુક્તિ કરવામાં આવેલ હતી અને ત્યાર બાદ ઉપર આમુખ (૨) માં દર્શાવેલ આદેશથી ભાવનગર, સુરત, અને વડોદરા મહાનગરપાલિકાની પેટા ચૂંટણી માટે ચૂંટણી અધિકારી તથા મદદનીશ ચૂંટણી અધિકારીની નવેસરથી નિયુક્તિ કરવામાં આવેલ છે.

સુરત મહાનગરપાલિકાના વોર્ડ નં. ૧૪ માટે ઉપર આમુખ (૨) માં દર્શાવેલ તા. ૨૫—૧૦—૨૦૦૨ ના આદેશથી નિયુક્ત કરવામાં આવેલ ચૂંટણી અધિકારી તથા મદદનીશ ચૂંટણી અધિકારી જ સુરત મહાનગરપાલિકાના વોર્ડ નં. ૨ ની પેટા ચૂંટણી માટેના ચૂંટણી અધિકારી તથા મદદનીશ ચૂંટણી અધિકારી રહેશે. વિશેષ વિગત નીચે અનુસૂચિમાં દર્શાવેલ છે.

આ ઉપરાંત જામનગર મહાનગરપાલિકાના વોર્ડ નં. ૧૪ માટે પણ નીચે અનુસૂચિમાં દર્શાવ્યા પ્રમાણે ચુંટણી અધિકારી તથા મદદનીશ ચૂંટણી અધિકારીની નવી નિયુક્તિ કરવામાં આવે છે.

INDEX

અનુસૂચિ

અ.નં.	મહાનગરપાલિકાનું નામ	વોર્ડ નંબર	બેઠકનો પ્રકાર	ચૂંટણી અધિકારીનો હોદ્દો	મદદનીશ ચૂંટણી અધિકારીનો હોદ્દો
૧	૨	૩	૪	૫	૬
૧	સુરત	૨	સામાન્ય	નાયબ કલેક્ટર, ચોર્યાસી પ્રાંત, સુરત	મામલતદાર (શહેર) સુરત
		૧૪	સામાન્ય		
૨	જામનગર	૧૪	સામાન્ય	નિવાસી નાયબ કલેક્ટર, કલેક્ટર કચેરી, જામનગર	મામલતદાર (શહેર) જામનગર.

આ આદેશ ઉપર અનુસૂચિના આસન નં. ૨માં દર્શાવેલ મહાનગરપાલિકાની પેટા ચૂંટણી પુરતો જ અમલમાં રહેશે. ઉક્ત હુકમોનો અમલ તાત્કાલિક અસરથી કરવાનો રહેશે.

રાજ્ય ચૂંટણી પંચના હુકમથી,

યુ. સી. રાણે,
સચિવ,
રાજ્ય ચૂંટણી પંચ,
ગાંધીનગર

સરકારી મધ્યસ્થ મુદ્રણાલય, ગાંધીનગર.

INDEX

Extra No. 5

REGISTERED NO. G/GNR/2

©

सत्यमेव जयते

The Gujarat Government Gazette

EXTRAORDINARY

PUBLISHED BY AUTHORITY

Vol. XLIV] MONDAY, JANUARY 6, 2003/PAUSA 16, 1924

Separate paging is given to this Part in order that it may be filed as a Separate Compilation.

PART IV—C

Statutory Rules and Orders (other than those published in Parts I, I-A and I-L) made by Statutory Authorities other than the Government of Gujarat including those made by the Government of India, the High Court, the Director of Municipalities, the Commissioner of Police, the Director of Prohibition and excise, the District Magistrates and the Election Commission, Election Tribunals, Returning Officers and other authorities, under the Election Commission.

રાજય ચૂંટણી પંચનું કાર્યાલય
બ્લોક નંબર : ૯, ૬ ઠ્ઠો માળ
સરદાર પટેલ ભવન,
નવા સચિવાલય, ગાંધીનગર.
તારીખ : ૩-૧-૨૦૦૩

ક્રમાંક : ચટણ—તજપ—ચઅન—૧—૦૩—ક

વંચાણે લીધું :— (૧) રાજય ચૂંટણી પંચનો તા. ૨—૪—૧૯૯૭ નો આદેશ નં. રાચપ— ચટણ—પચત —ચઅન—૯૭

(૨) રાજય ચૂંટણી પંચનો તા. ૧૮—૯—૨૦૦૧ નો આદેશ ક્રમાંક: ચટણ—તજપ— ચઅન— ૧— ૦૧—ક તા. ૧૮—૯—૨૦૦૧ .

આદેશ

ગુજરાત પંચાયત ચૂંટણી નિયમો ૧૯૯૪ ના નિયમ—૫ હેઠળ મળેલ સત્તાની રૂઈએ રાજય ચૂંટણી પંચે રાજયની જિલ્લા/ તાલુકા પંચાયતોના મતદાર મંડળોની બેઠકોની પેટા ચૂંટણી માટે વંચાણે લીધેલ તા. ૨—૪—૯૭ ના આદેશથી ચૂંટણી અધિકારી / મદદનીશ ચૂંટણી અધિકારીઓની નિયુકિત કરેલ છે.

૨. ઉપર વંચાણે લીધેલ ક્રમ (૨) ના આદેશના અનુસંધાને જુનાગઢ જિલ્લાના વિસાવદર તાલુકાની તાલુકા પંચાયતના ૧૨—નાની મોણપરી તથા ૬—કલસારી મતદાર મંડળોની બીન અનામત / સામાન્ય બેઠકની પેટા ચૂંટણી માટે મામલતદાર વિસાવદરને બદલે ચૂંટણી અધિકારી તરીકે તાલુકા વિકાસ અધિકારી, વિસાવદરની આથી નિમણૂંક કરવામાં આવે છે.

INDEX

૩. ઉપરોક્ત બેઠકના મદદનીશ ચૂંટણી અધિકારી તરીકે પંચના તા. ૨-૪-૯૭ ના આદેશ પ્રમાણે નાયબ મામલતદાર (મહેસુલ) મામલતદાર કચેરી, વિસાવદર રહેશે.

આ આદેશ તાલુકા પંચાયત વિસાવદરની ઉપરોક્ત મતદાર મંડળોની બેઠકોની આગામી પેટા ચૂંટણી પુરતો અમલમાં રહેશે.

હુકમથી,

યુ. સી. રાણે,
સચિવ,
રાજ્ય ચૂંટણી પંચ,
ગાંધીનગર

સરકારી મધ્યસ્થ મુદ્રણાલય, ગાંધીનગર.

Extra No. 6 REGISTERED NO. G/GNR/2

©

सत्यमेव जयते

The Gujarat Government Gazette

EXTRAORDINARY

PUBLISHED BY AUTHORITY

Vol. XLIV] MONDAY, JANUARY 6, 2003/PAUSA 16, 1924

Separate paging is given to this Part in order that it may be filed as a Separate Compilation.

PART IV—C

Statutory Rules and Orders (other than those published in Parts I, I-A and I-L) made by Statutory Authorities other than the Government of Gujarat including those made by the Government of India, the High Court, the Director of Municipalities, the Commissioner of Police, the Director of Prohibition and excise, the District Magistrates and the Election Commission, Election Tribunals, Returning Officers and other authorities, under the Election Commission.

રાજય ચૂંટણી પંચનું કાર્યાલય
બ્લોક નંબર : ૯, ૬ ઠ્ઠો માળ
સરદાર પટેલ ભવન,
નવા સચિવાલય, ગાંધીનગર.
તારીખ : ૩–૧–૨૦૦૩

ક્રમાંક : રાચપ–તજપ–ચઅન–૧–૦૩–૬

વંચાણે લીધું :– રાજય ચૂંટણી પંચનો તા. ૨–૪–૧૯૯૭ નો આદેશ નં.રાચપ–ચટણ–પચત–ચઅન–૯૭

આ દે શ

ગુજરાત પંચાયત ચૂંટણી નિયમો ૧૯૯૪ ના નિયમ–૫ હેઠળ મળેલ સત્તાની રૂઈએ રાજય ચૂંટણી પંચે રાજયની જિલ્લા/તાલુકા પંચાયતોના મતદાર મંડળોની બેઠકોની પેટા ચૂંટણી માટે વંચાણે લીધેલ તા. ૨–૪–૯૭ ના આદેશથી ચૂંટણી અધિકારી / મદદનીશ ચૂંટણી અધિકારીઓની સ્થાયી ધોરણે નિયુકિત કરેલ છે.

નીચેના જિલ્લાની તેની સામે જણાવેલ જિલ્લા પંચાયતના મતદાર મંડળોની બેઠકોની પેટા ચૂંટણી માટે જે તે પ્રાંત અધિકારીને બદલે ચૂંટણી અધિકારી તરીકે તેની સામે કોલમ –૬ માં જણાવેલ અધિકારીઓને આથી નિમણૂંક કરવામાં આવે છે.

INDEX

અ.નં	જિલ્લો	જિલ્લા પંચાયતનું નામ	બેઠકનો ક્રમાંક/નામ	બેઠકનો પ્રકાર	નિયુકત થતા ચૂંટણી અધિકારીનો હોદ્દો
૧	૨	૩	૪	૫	૬
૧	રાજકોટ	જિ.પં.રાજકોટ	૩-ભાડલા	સા.શૈ.પછાતવર્ગ	નાયબ જિલ્લા વિકાસ અધિકારી(મહેસુલ) જી.પં. રાજકોટ
૨	જૂનાગઢ	જિ.પં. જૂનાગઢ	૨૯-પાજોદ	બિન અનામત/ સામાન્ય	ખાસ જમીન સંપાદન અધિકારી, જુનાગઢ
૩	મહેસાણા	જિ.પં. મહેસાણા	૨૭-સતલાસણા	બિન અનામત/ સામાન્ય	જિલ્લા આયોજન અધિકારી, મહેસાણા
૪	પંચમહાલ	જિ.પં. પંચમહાલ	૯-દેલોલ	સામાન્ય સ્ત્રી	નિવાસી નાયબ કલેકટર, કલેકટર કચેરી, પંચમહાલ-ગોધરા
૫	સુરત	જિ.પં. સુરત	૧૫-કમાલછોડ	અનુ.આદિજાતિ	આયોજન સહ તાલુકા વિકાસ અધિકારી, સોનગઢ
૬	વલસાડ	જિ.પં. વલસાડ	૨૪-પરીઆ	અનુ.આદિજાતિ	નિવાસી નાયબ કલેકટર, કલેકટર કચેરી, વલસાડ

ઉપરોકત બેઠકોના મદદનીશ ચૂંટણી અધિકારી તરીકે પંચના તા. ૨-૪-૯૭ ના આદેશ પ્રમાણે જે તે તાલુકા મામલતદાર રહેશે.

આ આદેશ ઉપરોકત જિલ્લા પંચાયતોની ઉપરોકત મતદાર મંડળોની બેઠકોની આગામી પેટા ચૂંટણી પુરતો અમલમાં રહેશે.

પંચમહાલ જિલ્લાની ૯-દેલોલ મતદાર મંડળની પેટા ચૂંટણી સંબંધે અગાઉનો આદેશ ક્રમાંકઃરાચપ-તજપ-ચઅન-૧-૦૧-ક તા. ૧૨-૧૧-૨૦૦૧ રદ કરવામાં આવે છે.

હુકમથી,

યુ. સી. રાણે,
સચિવ,
રાજય ચૂંટણી પંચ,
ગાંધીનગર

સરકારી મધ્યસ્થ મુદ્રણાલય, ગાંધીનગર.

INDEX

Extra No. 7

REGISTERED NO. G/GNR/2

©

सत्यमेव जयते

The Gujarat Government Gazette

EXTRAORDINARY

PUBLISHED BY AUTHORITY

Vol. XLIV] MONDAY, JANUARY 6, 2003/PAUSA 16, 1924

Separate paging is given to this Part in order that it may be filed as a Separate Compilation.

PART IV—C

Statutory Rules and Orders (other than those published in Parts I, I-A and I-L) made by Statutory Authorities other than the Government of Gujarat including those made by the Government of India, the High Court, the Director of Municipalities, the Commissioner of Police, the Director of Prohibition and excise, the District Magistrates and the Election Commission, Election Tribunals, Returning Officers and other authorities, under the Election Commission.

રાજ્ય ચૂંટણી પંચનું કાર્યાલય,
બ્લોક નંબર.૯,૬ઠ્ઠો માળ,
સરદાર પટેલ ભવન,
ગાંધીનગર
તારીખઃ૪-૧-૨૦૦૩

ક્રમાંક—રાચપ—ચટણ—પચત—ચઅન—ખેડા—૨૦૦૩

વંચાણે લીધુઃ—૧)રાજ્ય ચૂંટણી પંચનો તા.૪—૧૦—૨૦૦૧ના આદેશ
ક્રમાંક—રાચપ—ચટણ—પચત—ચઅન—ખેડા—૨૦૦૧
૨) કલેકટરશ્રી ખેડાનો પત્ર ક્રમાંક—ચટણ—તાજીપં—આરઓ—વશી—
તા.૨૬—૧૨—૨૦૦૨

<u>સુધારા આદેશઃ—</u>

વંચાણ—૧ના આદેશથી ખેડા જિલ્લા પંચાયત તથા કપડવંજ અને કઠલાલ તાલુકા પંચાયતના મતદાર મંડળોની સામાન્ય ચૂંટણી માટે ચૂંટણી અધિકારી અને મદદનીશ ચૂંટણી અધિકારીની નિયુકિત કરવામાં આવેલ છે.કલેકટરશ્રી ખેડા તરફથી ચૂંટણી અધિકારીઓની સુધારા દરખાસ્ત વંચાણે—૨ના પત્રથી રજુ કરી છે દરખાસ્તમાં દર્શાવ્યા અનુસાર ખેડા જિલ્લા પંચાયતના મતદાર મંડળોની સામાન્ય ચૂંટણી માટે વંચાણ—૧ના આદેશની અનુસૂચિ—૧ની જગ્યાએ આ સાથેની સુધારા અનુસૂચિ—૧માં જણાવેલ જિલ્લા પંચાયતની તેની સામે આસન નં.૪માં જણાવેલ મતદાર વિભાગો માટે આસન નં.૬માં જણાવેલ અધિકારીઓને ચૂંટણી અધિકારી તરીકે અને આસન નં.૭માં જણાવેલ અધિકારીઓને મદદનીશ ચૂંટણી અધિકારી તરીકે નિયુક્તિ કરતા સુધારા આદેશ કરવામાં આવે છે.

વંચાણ—૧ના આદેશથી કપડવંજ અને કઠલાલ તાલુકા પંચાયતના મતદાર મંડળોની સામાન્ય ચૂંટણી માટે ચૂંટણી અધિકારી/મદદનીશ ચૂંટણી અધિકારીઓની નિમણુંકના આદેશ કરવામાં આવેલ છે તે યથાવત રહે છે.

યુ. સી. રાણે,
સચિવ,
રાજ્ય ચૂંટણી પંચ,
ગાંધીનગર

INDEX

અનુસૂચિ-૧

ખેડા જિલ્લા પંચાયત મતદાર વિભાગો માટે નિમણૂક કરવાના ચુંટણી અધિકારી /મદદનીશ ચુંટણી અધિકારીઓની વિગત દર્શાવતું પત્રક

અ.નં.	જિલ્લા નું નામ	તાલુકા પંચાયતનું નામ	મતદાર મંડળની વિગત			નિયુક્ત થયેલ	
			સામાન્ય ક્રમાંક	મતદાર મંડળનું નામ	બેઠકનો પ્રકાર	ચૂંટણી અધિકારી	મદદ.ચૂંટણી અધિકારી
૧	૨	૩	૪		૫	૬	૭
૧	ખેડા જી.પં.	બાલાશિનોર	૨૩	પાંડવા	બિન અનામત (સામાન્ય)	નાયબ જિલ્લા વિકાસ અધિકારી	(૧) મામોતદાર, બાલાશિનોર
			૩૪	વડદલા	બિન અનામત (સામાન્ય)	(વિકાસ) જીલ્લા પંચાયત કચેરી, નડીયાદ	(૨)તા.વિ. અધિ. બાલાસિનોર
		વિરપુર	૧૦	ડેભારી	સામાન્ય સ્ત્રી	_"_	(૧) મામલતદારશ્રી, વીરપુર
			૩૯	વિરપુર	બિન અનામત (સામાન્ય)	_"_	(૨) તા. વિ. અધિ. વીરપુર
૨		કપડવંજ	૨	અલવા	સામાજીક અને શૈક્ષણિક રીતે પછાતવર્ગ	નાયબ જિલ્લા વિકાસ અધિકારી	(૧) મામલતદાર, કપડવંજ
			૪	અંતીસર	સામાજીક અને શૈક્ષણિક રીતે પછાતવર્ગ	(પંચાયત) જીલ્લા પંચાયત કચેરી, નડીયાદ	_"_
			૬	બેટાવાડા	સામાન્ય સ્ત્રી	_"_	_"_
			૩૨	તોરણા	બિન અનામત (સામાન્ય)	_"_	(૨) તા. વિ. અધિ., કપડવંજ
			૩૬	વડોલ	બિન અનામત (સામાન્ય)	_"_	
૩		ઠાસરા	૩	અંઘાડી	અનુસુચિત જાતિ	નાયબ કલેકટર (જમીન સુધારણા)	(૧) મામલતદાર, ઠાસરા
			૧૧	ઢુણાદરા	સામાન્ય સ્ત્રી	કલેકટર કચેરી, નડીયાદ	
			૧૨	કાલસર	સામાન્ય સ્ત્રી	_"_	
			૧૫	કુણી	સામાન્ય સ્ત્રી	_"_	
			૨૨	પાલી	બિન અનામત (સામાન્ય)	_"_	(૨) તા.વિ.અધિ. ઠાસરા
			૨૫	પિપલવાડા	બિન અનામત (સામાન્ય)	_"_	
			૩૧	ઠાસરા	બિન અનામત (સામાન્ય)	_"_	
૪		કઠલાલ	૭	છીપડી	સામાન્ય સ્ત્રી	જિલ્લા પુરવઠા અધિકારી,	(૧) મામલતદાર, કઠલાલ
			૮	છીપીયાલ	સામાન્ય સ્ત્રી	કલેકટર કચેરી, નડીયાદ	
			૧૪	કઠલાલ	સામાન્ય સ્ત્રી	_"_	(૨) તા.વિ.અધિ. કઠલાલ
			૧૬	લસુન્દ્રા	સામાન્ય સ્ત્રી	_"_	
		મહુધા	૧	અલીણા	સામાજીક અને શૈક્ષણિક રીતે પછાતવર્ગ સ્ત્રી	_"_	(૧) મામલતદાર, મહુધા
			૩૫	વડથલ	બિન અનામત (સામાન્ય)	_"_	(૨) તા.વિ. અધિ. મહુધા

અ.નં.	જિલ્લા નું નામ	તાલુકા પંચાયતનું નામ	મતદાર મંડળની વિગત			નિયુકત થયેલ	
			સામાન્ય ક્રમાંક	મતદાર મંડળનું નામ	બેઠકનો પ્રકાર	ચૂંટણી અધિકારી	મદદ.ચૂંટણી અધિકારી
૧	૨	૩	૪		૫	૬	૭
૫		મહેમદાવાદ	૫	બારમુવાડા	સામાજીક અને શૈક્ષણિક રીતે પછાતવર્ગ	ના. કલે. સ્ટેમ્પ ડયુટી, મુલ્યાંકન તંત્ર, નડીયાદ.	(૧) મામલતદાર, મહેમદાવાદ
			૨૦	મોદજ	બિન અનામત (સામાન્ય)		
			૨૧	નેનપુર	બિન અનામત (સામાન્ય)	—"—	
			૨૭	રૂદણ	બિન અનામત (સામાન્ય)	—"—	(૨) તા. વિ. અધિ. મહેમદાવાદ
			૩૭	વાંઠવાળી	બિન અનામત (સામાન્ય)	—"—	
૬		નડીયાદ	૯	ડભાણ	સામાન્ય સ્ત્રી	નાયબ કલેકટર,(મ.ભો.યો.) કલેકટર કચેરી, નડીયાદ	(૧) મામલતદાર, નડીયાદ (ગ્રામ્ય)
			૧૩	કંજરી	સામાન્ય સ્ત્રી		
			૨૪	પીજ	બિન અનામત (સામાન્ય)	—"—	
			૩૦	સોડપુર	બિન અનામત (સામાન્ય)	—"—	(૨) તા. વિ. અધિ. નડીયાદ
			૩૩	ઉતરસંડા	બિન અનામત (સામાન્ય)	—"—	
			૩૮	વસો	બિન અનામત (સામાન્ય)	—"—	
૭		માતર	૧૭	લીબાસી	બિન અનામત (સામાન્ય)	નાયબ કલે. ખેડા પ્રાંત, ખેડા	(૧) મામલતદાર, માતર
			૧૯	માતર	બિન અનામત (સામાન્ય)	—	
			૨૮	સંધાણા	બિન અનામત (સામાન્ય)	—"—	(૨) તા. વિ. અધિ. માતર
			૨૯	સીજીવાડા	બિન અનામત (સામાન્ય)	—"—	—"—
		ખેડા	૧૮	મહીજ	અનુસુચિત આદિજાતિ	નાયબ કલેકટર, ખેડા પ્રાંત, ખેડા	(૧) મામલતદાર, ખેડા
			૨૬	રઢુ	અનુસુચિત જાતિ સ્ત્રી	—"—	(૨) તા. વિ. અધિ. ખેડા

પુ.સી.રાણે,
સચિવ,
રાજય ચુંટણી પંચ,
ગાંધીનગર

સરકારી મધ્યસ્થ મુદ્રણાલય, ગાંધીનગર.

INDEX

Extra No. 8 REGISTERED NO. G/GNR/2

©

सत्यमेव जयते

The Gujarat Government Gazette

EXTRAORDINARY

PUBLISHED BY AUTHORITY

Vol. XLIV] MONDAY, JANUARY 6, 2003/PAUSA 16, 1924

Separate paging is given to this Part in order that it may be filed as a Separate Compilation.

PART IV—C

Statutory Rules and Orders (other than those published in Parts I, I-A and I-L) made by Statutory Authorities other than the Government of Gujarat including those made by the Government of India, the High Court, the Director of Municipalities, the Commissioner of Police, the Director of Prohibition and excise, the District Magistrates and the Election Commission, Election Tribunals, Returning Officers and other authorities, under the Election Commission.

રાજ્ય ચૂંટણી પંચનું કાર્યાલય
બ્લોક નંબર : ૯, ૬ ઠ્ઠો માળ
સરદાર પટેલ ભવન,
નવા સચિવાલય, ગાંધીનગર.
તારીખ : ૪–૧–૨૦૦૩

ક્રમાંક : ચટણ–મનપ–મતય(૧)–૧૧૨૦૦૨–ક

વંચાણે લીધું :– (૧) રાજ્ય ચૂંટણી પંચનો પરિપત્ર ક્રમાંક : રાચપ–ચટણ–મનપા–પીડીઈ–૨૦૦૨–નપ–મતય–૧–ક, તા. ૨૪–૫–૨૦૦૨.

(૨) રાજ્ય ચૂંટણી પંચના પરિપત્ર ક્રમાંક : રાચપ–ચટણ–મનપા–પીડીઈ–૨૦૦૨–નપ–મતય–૧–ક, તા. ૩–૧૦–૨૦૦૨.

(૩) રાજ્ય ચૂંટણી પંચનો તા. ૨૫–૧૦–૨૦૦૨નો આદેશ ક્રમાંક:રાચપ–ચટણ–મનપા–પીડીઈ–૨૦૦૨–નપ–મતય–૧–ક

(૪) રાજ્ય ચૂંટણી પંચનો આદેશ ક્રમાંક:ચટણ–મનપ–મતય(૧)–૧૧૨૦૦૨–ક, તા. ૨૮–૧૧–૨૦૦૨

(૫) રાજ્ય ચૂંટણી પંચનો આદેશ ક્રમાંક:રાચપ–ચટણ–મનપા–મતય–૬–૨૦૦૨–ક, તા. ૨૧–૧૨–૨૦૦૨

આ દે શ

રાજ્ય ચૂંટણી પંચે આમુખ (૩) ના આદેશથી ૧-૧-૨૦૦૨ ની લાયકાતની તારીખના સંદર્ભમાં રાજ્યની અમદાવાદ મહાનગરપાલિકાની મતદારયાદી પ્રસિદ્ધ કરવા માટેનો કાર્યક્રમ જાહેર કરેલ હતો. મતદારયાદીનો આ કાર્યક્રમ જારી કર્યા બાદ મહાનગરપાલિકાના મતદાર નોંધણી અધિકારીશ્રીએ મતદાર યાદી તૈયાર કરવા માટે વધુ સમય આપવા રાજ્ય ચૂંટણી પંચને રજૂઆત કરતાં રાજ્ય ચૂંટણી પંચે વંચાણે લીધેલ ક્રમ-૪ ના આદેશથી અમદાવાદ મહાનગરપાલિકાની તા. ૧-૧-૨૦૦૨ની સ્થિતિની મતદારયાદી પ્રસિદ્ધ કરવા સુધારેલ કાર્યક્રમ આપેલ છે. રાજ્ય વિધાનસભા મતદાર વિભાગોની તા. ૧-૧-૨૦૦૨ની સ્થિતિની મતદારયાદીમાં સમાવેશ નહી થયેલ મતદારો જેઓના નામો મહાનગરપાલિકાની તા. ૧-૧-૨૦૦૧ ની સ્થિતિની આખરી પ્રસિદ્ધ થયેલ મતદારયાદીમાં હતા અને હાલ મહાનગરપાલિકાની હદમાં રહે છે, તેવા મતદારોના નામ તા. ૧-૧-૨૦૦૨ની આખરી પ્રસિદ્ધ થનાર મતદાર યાદીમાં પુરવણી નં.૨ માં સમાવેશ કરવા રાજ્ય ચૂંટણી પંચે વંચાણે લીધેલ ક્રમ-૫ થી આદેશ કરેલ છે. રાજ્ય ચૂંટણી પંચે અમદાવાવદ મહાનગરપાલિકાની તા. ૧-૧-૨૦૦૨ ની સ્થિતિએ તૈયાર કરી આખરી પ્રસિદ્ધ કરવાની મતદારયાદીની થયેલ કામગીરીની સમીક્ષા કરી છે. રાજ્ય ચૂંટણી પંચ, રાજ્યની અમદાવાદ મહાનગરપાલિકાના વોર્ડ નં. ૨૪ ની તા. ૧-૧-૨૦૦૨ની સ્થિતિની મતદારયાદી પ્રસિદ્ધ કરવાના વંચાણે લીધેલ ક્રમ (૪) તથા (૫) ના અનુક્રમે તા.૨૮-૧૧-૨૦૦૨ તથા તા. ૨૧-૧૨-૨૦૦૨ ના આદેશ મુજબના જાહેર કરેલ કાર્યક્રમમાં ફેરફાર કરીને હવે પછીના તબક્કામાં નીચે મુજબ કાર્યક્રમ જારી કરે છે.

અ.નં.	વિગત	કાર્યક્રમ
૧.	નિયમ-૬ અન્વયે દાવા અરજીઓની ચકાસણી તથા દાવા પરત્વે આખરી નિર્ણય કરવા માટેની છેલ્લી તારીખ.	૧૧-૦૧-૨૦૦૩
૨.	હસ્તલિખિત / કોમ્પ્યુટરાઈઝડ વોર્ડવાર / વિભાગવાર ૨૦૦૨ની પુરવણી મતદારયાદી નં. ૨ તૈયાર કરવાની તારીખ	૧૩-૦૧-૨૦૦૩
૩.	નિયમ-૭(૧) અન્વયે હસ્તલિખિત / કોમ્પ્યુટરાઈઝડ વોર્ડવાર વિભાગવાર મતદારયાદીઓની આખરી પ્રસિદ્ધિની તારીખ	૧૬-૦૧-૨૦૦૩

મહાનગરપાલિકા અમદાવાદના વોર્ડ નં. ૧ થી ૨૩ તથા ૨૫ થી ૪૩ ની તા. ૧-૧-૨૦૦૨ની સ્થિતિની મતદારયાદી તૈયાર કરી પ્રસિદ્ધ કરવા માટે વંચાણે લીધેલ ક્રમ (૪) તથા (૫) ના અનુક્રમે તા. ૨૮-૧૧-૨૦૦૨ તથા ૨૧-૧૨-૨૦૦૨ ના આદેશ પ્રમાણે જ કાર્યક્રમ રહેશે. મતદાર નોંધણી અધિકારીએ વોર્ડ નં. ૨૪ની મતદાર યાદી સંબંધે તા. ૧૬-૧-૨૦૦૩ ના રોજ અને બાકીના વોર્ડોની મતદારયાદી માટે તા. ૨૪-૧-૨૦૦૩ ના રોજ નમુના નં. ૬ ની નોટિસ બે દૈનિક વર્તમાનપત્રોમાં પ્રસિદ્ધ કરવાની રહેશે.

શહેર ચૂંટણી અધિકારી અને કલેકટરશ્રીએ આ આદેશ અનુસાર મહાનગરપાલિકાના મતદાર નોંધણી અધિકારી અને મ્યુનિસિપલ કમિશ્નરશ્રીને કાર્યવાહી કરવા જણાવવાનું રહેશે અને તેઓને આ આદેશની નકલ પણ મોકલવાની રહેશે.

આદેશથી,

યુ.સી.રાણે,
સચિવ,
રાજ્ય ચૂંટણી પંચ,
ગાંધીનગર

સરકારી મધ્યસ્થ મુદ્રણાલય, ગાંધીનગર.

INDEX

Extra No. 9

REGISTERED NO. G/GNR/...

©

सत्यमेव जयते

The Gujarat Government Gazette

EXTRAORDINARY

PUBLISHED BY AUTHORITY

Vol. XLIV] FRIDAY, JANUARY 10, 2003/PAUSA 20, 1924

Separate paging is given to this Part in order that it may be filed as a Separate Compilation.

PART IV—C

Statutory Rules and Orders (other than those published in Parts I, I-A and I-L) made by Statutory Authorities other than the Government of Gujarat including those made by the Government of India, the High Court, the Director of Municipalities, the Commissioner of Police, the Director of Prohibition and excise, the District Magistrates and the Election Commission, Election Tribunals, Returning Officers and other authorities, under the Election Commission.

રાજ્ય ચૂંટણી પંચનું કાર્યાલય
બ્લોક નંબર : ૯, ૬ ઠ્ઠો માળ
સરદાર પટેલ ભવન,
નવા સચિવાલય, ગાંધીનગર.
તારીખ : ૧૦–૧–૨૦૦૩

ક્રમાંક : ચટણ–નપલ–ચઅન–(સુધારા નં.૨૧)–૮–૧૨૦૦૩–ક

વંચાણે લીધા :–
૧. રાજ્ય ચૂંટણી પંચનો તા. ૧૬–૯–૨૦૦૦ આદેશ ક્રમાંક:રાચપ–ચટણ–નપં.–ચઅન–૨૦૦૦
૨. રાજ્ય ચૂંટણી પંચનો તા. ૧૦–૧૦–૨૦૦૦ આદેશ ક્રમાંક:રાચપ–ચટણ–નપા.ન.પં.–ચઅન–૨૦૦૦
૩. રાજ્ય ચૂંટણી પંચનો તા. ૧૬–૬–૨૦૦૧ આદેશ ક્રમાંક:રાચપ–ચટણ–નપા.–ચઅન–૨૦૦૧
૪. રાજ્ય ચૂંટણી પંચનો તા. ૩૦–૭–૨૦૦૧ આદેશ ક્રમાંક:રાચપ–ચટણ–નપલ–ચઅન–૮–૨૦૦૧–ક
૫. રાજ્ય ચૂંટણી પંચનો તા. ૨૨–૨–૨૦૦૨ આદેશ ક્રમાંક:રાચપ–ચટણ–નપલ–સા.ચૂ.–૮–૨૨૦૦૨–ક
૬. રાજ્ય ચૂંટણી પંચનો તા. ૮–૧૧–૨૦૦૨ આદેશ ક્રમાંક: ચટણ–નપલ–ચઅન–૮–૨૦૦૧–ક
૭. રાજ્ય ચૂંટણી પંચનો તા. ૨૭–૧૧–૨૦૦૨ આદેશ ક્રમાંક:રાચપ–ચટણ–નપલ–ચઅન–૮–૨૨૦૦૨–ક
૮. રાજ્ય ચૂંટણી પંચનો તા. ૧–૧–૨૦૦૩ આદેશ ક્રમાંક:રાચપ–ચટણ–નપલ–ચઅન–૮–૧૨૦૦૩–ક

આદેશ

રાજ્ય ચૂંટણી પંચના ઉપર આમુખ–૧ થી ૮ માં દર્શાવેલ આદેશોથી નગરપાલિકા / નગરપંચાયતોની આગામી સામાન્ય ચૂંટણી માટે ચૂંટણી અધિકારી / મદદનીશ ચૂંટણી અધિકારીઓની નિયુક્તિ કરવામાં આવેલ છે.

ઉક્ત નિયુક્તિ આદેશોમાં નીચે અનુસૂચિમાં દર્શાવેલ નગરપાલિકા/નગરપંચાયતોના ચૂંટણી અધિકારી/મદદનીશ ચૂંટણી અધિકારીઓમાં ફેરફાર કરીને નગરપાલિકા / નગરપંચાયતના ચૂંટણી અધિકારી તથા મદદનીશ ચૂંટણી અધિકારી તરીકે હવે નીચે અનુસૂચિમાં જણાવેલ વિગતે આથી નિયુક્તિ કરવામાં આવે છે.

અનુસૂચિ

અ.નં	જિલ્લાનું નામ	નગરપાલિકા/ નગરપંચાયતનું નામ	વોર્ડ નંબર	નિયુક્ત કરેલ અધિકારી	
				ચુંટણી અધિકારીનો હોદ્દો	મદદનીશ ચુંટણી અધિકારીનો હોદ્દો
૧	૨	૩	૪	૫	૬
૧	રાજકોટ	જેતપુર–નવાગઢ	૭ થી ૧૨	સુપ્રિન્ટેન્ડેન્ટ લેન્ડ રેકર્ડ, રાજકોટ	મામલતદાર, જામકંડોરણા
૨	પોરબંદર	છાયા	૧ થી ૯	નિવાસી નાયબ કલેક્ટર, પોરબંદર	મામલતદાર, પોરબંદર
૩	ખેડા	મહુધા	૧ થી ૭	કાર્યપાલક ઈજનેર, નડીયાદ સિંચાઈ વિભાગ, નડીયાદ	મામલતદાર, સિંચાઈ દર વસુલાત, નડીયાદ
		ચકલાસી	૧ થી ૯	ખાસ જમીન સંપાદન અધિકારી, ખેડા	જનસંપર્ક અધિકારી, કલેક્ટર કચેરી, નડીયાદ
૪	ભાવનગર	ગઢડા	૧ થી ૭	નિવાસી નાયબ કલેક્ટર, કલેક્ટર કચેરી, ભાવનગર	મામલતદાર, ગઢડા
૫	અમદાવાદ	સરખેજ–ઓકાફ	૧ થી ૭	નાયબ જિલ્લા વિકાસ અધિકારી (પંચાયત) અમદાવાદ	તાલુકા વિકાસ અધિકારી સીટી, અમદાવાદ
		જોધપુર	૧ થી ૯	નાયબ કલેક્ટર, સ્ટેમ્પ ડ્યુટી મુલ્યાંકનતંત્ર વિભાગ–૧, અમદાવાદ	મામલતદાર અને કૃષિપંચ સીટી અને દસક્રોઈ, અમદાવાદ
		વેજલપુર	૭ થી ૧૨	નાયબ જિલ્લા વિકાસ અધિકારી (વિકાસ/મહેકમ), જીલ્લા પંચાય, અમદાવાદ	વધારાના સીટી સર્વે સુપ્રિન્ટેન્ડેન્ટ, અમદાવાદ

આ આદેશ ઉપર અનુસૂચિના આસન નં.૩ માં દર્શાવેલ નગરપાલિકા/નગરપંચાયતોની આગામી સામાન્ય ચૂંટણી પુરતો જ અમલમાં રહેશે.

ઉક્ત હુકમોના અમલ તાત્કાલિક અસરથી કરવાનો રહેશે.

રાજ્ય ચૂંટણી પંચના હુકમથી,

યુ. સી. રાણે,
સચિવ.
રાજ્ય ચૂંટણી પંચ,
ગાંધીનગર

Extra No. 10

REGISTERED NO. G/GN

©

सत्यमेव जयते

The Gujarat Government Gazette

EXTRAORDINARY

PUBLISHED BY AUTHORITY

Vol. XLIV] FRIDAY, JANUARY 10, 2003/PAUSA 20, 1924

Separate paging is given to this Part in order that it may be filed as a Separate Compilation.

PART IV—C

Statutory Rules and Orders (other than those published in Parts I, I-A and I-L) made by Statutory Authorities other than the Government of Gujarat including those made by the Government of India, the High Court, the Director of Municipalities, the Commissioner of Police, the Director of Prohibition and excise, the District Magistrates and the Election Commission, Election Tribunals, Returning Officers and other authorities, under the Election Commission.

અન્ન અને નાગરિક પુરવઠા અને ગ્રાહક બાબતોનો વિભાગ

હુકમ

સચિવાલય, ગાંધીનગર, ૧૨મી ઓકટોબર, ૨૦૦૨

ક્રમાંક. સીએચટીએચ/૨૦૦૧/૨૫/એલપીજી/૧૦-૨૦૦૧/૨૩૫૩/બી :- ખનીજતેલ અને કુદરતી વાયુ મંત્રાલય, નવી દિલ્હી, ભારત સરકારે બહાર પાડેલ નીચેનો હુકમ લોકોની સામાન્ય જાણ સારુ પ્રસિધ્ધ કરવામાં આવે છે.

ખનીજતેલ અને કુદરતી વાયુ મંત્રાલય,
નવી દિલ્હી,
તા. ૧લી ઓગસ્ટ, ૨૦૦૧

હુકમ

જી.એસ.આર.૫૬૯ (ઈ) :- (૧) આવશ્યક ચીજવસ્તુ અધિનિયમ, ૧૯૫૫ (સન ૧૯૫૫ના ૧૦મા) ની કલમ ૩થી મળેલી સત્તાની રૂએ, કેન્દ્ર સરકાર, આથી, નીચેના હુકમો કરે છે :-

૧. **ટૂંકી સંજ્ઞા અને આરંભ :-** આ હુકમ પ્રવાહી પેટ્રોલિયમ ગેસ (મોટરવાહનોમાં ઉપયોગનું નિયમન કરવા બાબત) હુકમ, ૨૦૦૧ કહેવાશે.

(૨) તે સમગ્ર ભારતને લાગુ પડે છે.
(૩) તે રાજપત્રમાં તેની પ્રસિધ્ધિની તારીખે અમલમાં આવશે.

૨. **વ્યાખ્યા.-** આ હુકમમાં સંદર્ભથી અન્યથા અપેક્ષિત ન હોય તો,-

(ક) સ્ફોટક દ્રવ્યોના મુખ્ય નિયંત્રકનો અર્થ, સ્ફોટક દ્રવ્ય અધિનિયમ, ૧૮૮૪ (સન ૧૮૮૪ના ૪થા)માં તેનો જે અર્થ કરવામાં આવ્યો છે તે જ થશે.

(ખ) " ગ્રાહક" એટલે ભારત સરકારના ભૂતલ પરિવહન મંત્રાલયે જાહેર કર્યા પ્રમાણે રજિસ્ટર થયેલ મોટરવાહનના માલિક અથવા ઓટો પ્રવાહી પેટ્રોલિયમ ગેસ ટેંક અને કનવર્ઝન કીટ સાથે બેસાડેલ મોટર વાહન અથવા વાહનનો કબજો ધરાવતી અને આવા મોટર વાહન અથવા વાહનને, તેને લગતા બળતણ તરીકે એકલો ઓટો પ્રવાહી પેટ્રોલિયમ ગેસ અથવા અન્ય પેટ્રોલિયમ બળતણ વાપરીને ચલાવતી વ્યક્તિ;

(ગ) "ઓટો પ્રવાહી પેટ્રોલિયમ ગેસ ટેંક" (ઓટો એલપીજી ટેંક) એટલે વખતોવખત સુધાર્યા પ્રમાણેના ભારતીય માનક વિગત વર્ણન નંબર આઇ.એસ. ૧૪૮૯૯ ને અનુરૂપ, વખતોવખત સુધાર્યા પ્રમાણેના ગેસ સિલિન્ડર નિયમો, ૧૯૮૧ હેઠળ સ્ફોટક દ્રવ્યોના મુખ્ય નિયંત્રકે, માન્ય કર્યા પ્રમાણેનું ૫૦૦ મિલિલિટરથીવધુ પણ ૧૦૦૦ લિટરથી ઓછું હોય તેટલું પરિમાણ ધરાવતું, મોટરવાહનને લગતા બળતણ માટે તેની બળતણ ટેન્ક તરીકે, મોટર વાહન અથવા વાહનમાં કાયમી રીતે બેસાડેલ, મોટરવાહનને લગતાં પ્રવાહી પેટ્રોલિયમ ગેસ (ઓટો એલપીજી) ના સંગ્રહ અને વહન કરવા માટે અને તે સ્થિતિમાં ભરેલ સ્ટીલનું સાધન;

(ઘ) " સરકારી ઓઇલ કંપની" એટલે કંપની અધિનિયમ, ૧૯૫૬ (સન ૧૯૫૬ના ૧લા) ની કલમ ૬૧૭માં વ્યાખ્યા કર્યા પ્રમાણે સરકારી ઓઇલ કંપની હોય તેવી ઓઇલ રિફાઇનિંગ કંપની અથવા ઓઇલ માર્કેટિંગ કંપની જેવી કે-

(૧) ભારત પેટ્રોલિયમ કોર્પોરેશન લિમિટેડ;
(૨) બોન્ગાઇગોન રિફાઇનરી પેટ્રોકેમિકલ્સ લિમિટેડ;
(૩) ચેન્નાઇ પેટ્રોલિયમ કોર્પોરેશન લિમિટેડ;
(૪) ગેસ ઓથોરિટી ઓફ ઇન્ડિયા લિમિટેડ;
(૫) હિન્દુસ્તાન પેટ્રોલિયમ કોર્પોરેશન લિમિટેડ;
(૬) ઇન્ડિયન ઓઇલ કોર્પોરેશન લિમિટેડ;
(૭) આઇબીપી કંપની લિમિટેડ:
(૮) કોચીન રિફાઇનરીઝ લિમિટેડ;
(૯) નુમાલીગઢ રિફાઇનરી લિમિટેડ;
(૧૦) ઓઇલ ઇન્ડિયા લિમિટેડ;
(૧૧) ઓઇલ એન્ડ નેચરલ ગેસ કોર્પોરેશન લિમિટેડ ; અથવા
(૧૨) આ હુકમના હેતુ માટે કેન્દ્ર સરકારે, રાજપત્રમાં જાહેરનામાથી " સરકારી કંપની તરીકે " એવી રીતે જાહેર કરેલ કોઇ બીજી સરકારી કંપની અથવા કાનૂની મંડળ અથવા કંપની અથવા પેઢી;

(ચ) " ભારતીય માનક " નો અર્થ ભારતીય માનક બ્યુરો અધિનિયમ, ૧૯૮૬ (સન ૧૯૮૬ના ૬૩મા) ની કલમ ૨ના ખંડ (જ) માં તેનો જે અર્થ આપ્યો છે તે જ થશે.

(છ) "ઓટો પ્રવાહી પેટ્રોલિયમ ગેસ (ઓટો એલપીજી)" એટલે, જે સામાન્ય પારિસરિક તાપમાને અને વાતાવરણના દબાણે વાયુ સ્વરૂપે હોય પણ પ્રમાણસરના દબાણના ઉપયોગથી સામાન્ય પારિસરિક તાપમાને સંકોચનથી પ્રવાહી સ્વરૂપમાં ગણી શકાય તેવા અને વખતોવખત સુધાર્યા પ્રમાણેના ભારતીય માનક વિગત વર્ણન નંબર આઇએસ ૧૪૮૬૧ ને અનુરૂપ તેવા પેટ્રોલિયમમાંથી મેળવેલ અમુક હળવા હાઇડ્રોકાર્બનનું મિશ્રણ;

INDEX

(જ) "ઓટો પ્રવાહી પેટ્રોલિયમ ગેસ (ઓટો એલપીજી) માટેના સમાન માર્કેટિયર" :- એટલે સમાન માર્કેટિંગ પધ્ધતિ હેઠળના મોટર વાહનને લગતા હેતુ માટે ઓટો પ્રવાહી પેટ્રોલિયમ ગેસ (ઓટો એલપીજી આયાત વિકલ્પ સહિત) ની આયાત, સંગ્રહ, માર્કેટિંગ, વિતરણ અને વેચાણ કરવાના તમામ અથવા તે પૈકીનું કોઈપણ કામકાજ કરતી સરકારી ઓઈલ કંપની સિવાયની અને અનુસૂચિમાં નિર્દિષ્ટ કર્યા પ્રમાણેનું રેટિંગ પ્રમાણપત્ર ધરાવતી કોઈપણ વ્યક્તિ, પેઢી કંપની, સંસ્થા, વ્યક્તિઓનું એસોસિએશન, સહકારી મંડળી અથવા સંગઠન;

(ઝ) "સરકારી ઓઈલ કંપની પધ્ધતિ" એટલે એવી પધ્ધતિ જે હેઠળ વિતરણ મથક મારફત મોટરવાહનને લગતા હેતુ માટે ઓટો પ્રવાહી પેટ્રોલિયમ ગેસ (ઓટો એલપીજી આયાત વિકલ્પ સહિત) ની આયાત સંગ્રહ, માર્કેટિંગ વિતરણ અને વેચાણ કરવાના તમામ અથવા તે પૈકીનું કોઈપણ કામકાજ સરકારી ઓઈલ કંપની કરતી હોય;

(ટ) "ઓટો પ્રવાહી પેટ્રોલિયમ ગેસ (ઓટો એલપીજી) માટે સમાન માર્કેટિંગ પધ્ધતિ" :- એટલે ઓટો એલપીજીના માર્કેટિંગમાં સરકારી ઓઈલ કંપની જે પધ્ધતિ અનુસરતી હોય તે સિવાયની પધ્ધતિ, જે હેઠળ સમાન માર્કેટિયર, પોતાની વ્યવસ્થા હેઠળના વિતરણ મથક મારફત ઓટો પ્રવાહી પેટ્રોલિયમ ગેસ (ઓટો એલપીજી આયાત વિકલ્પ સહિત) ની આયાત, સંગ્રહ, વિતરણ અથવા વેચાણ કરવાના તમામ અથવા તે પૈકીનું કોઈપણ કામકાજ કરતા હોય;

(ઠ) " ઓટો એલ. પી. જી. આયાત વિકલ્પ" એટલે -

(૧) કેન્દ્ર સરકારે વખતોવખત અધિકૃત કર્યા પ્રમાણે વિશિષ્ટ રિફાઈનરીઓ/ફ્રેકશનેટર્સમાંથી સ્વદેશી એલપીજી ઉત્પાદન.

(૨) કેન્દ્ર સરકારે વખતોવખત અધિકૃત કર્યા પ્રમાણે પેટ્રોકેમિકલ યુનિટમાંથી એલપીજી, ને બદલે સરકારી ઓઈલ કંપની/સમાન માર્કેટીયર દ્વારા વખતોવખત સુધાર્યા પ્રમાણેના ભારતીય માનક વિગત વર્ણન નંબર આઈએસ ૧૪૮૬૧ ને અનુરૂપ, ઓટો પ્રવાહી પેટ્રોલિયમ ગેસની આયાત.

(ડ) "ઓટો એલ. પી. જી.નું વિતરણ મથક" એટલે મોટરવાહનને લગતા હેતુ માટે મોટરવાહનના ઓટો એલ. પી. જી. નો સંગ્રહ કરવા માટે અને વિતરણ કરવા માટે ઉપયોગ કરેલ જગા.

(ઢ) "ઓટો પ્રવાહી પેટ્રોલિયમ ગેસ (ઓટો એલપીજી) ના વિતરણ મથકનો વેપારી" એટલે સરકારી ઓઈલ કંપનીએ અથવા સમાન માર્કેટીયરે નીમેલ અને ઓટો એલપીજીની ખરીદી, સંગ્રહ અને વેચાણના કામકાજમાં રોકાયેલ અને વખતોવખત સુધાર્યા પ્રમાણેના સ્ટેટિક એન્ડ મોબાઈલ પ્રેસર વેસલ્સ (અનફાયર્ડ) રૂલ્સ, ૧૯૮૧ હેઠળ સ્ફોટક દ્રવ્યોના મુખ્ય નિયંત્રકે લાઈસન્સ આપેલ વ્યક્તિ, પેઢી, વ્યક્તિઓનું મંડળ, કંપની, સંસ્થા, સંગઠન અથવા સહકારી મંડળી;

(ત) " કનવર્ઝન કીટ / ઓરિજીનલ ઇકવીપમેન્ટ મેન્યુફેકચરર (OEM) ફિટિંગ્સ" એટલે કેન્દ્રિય મોટર વાહન નિયમો, ૨૦૦૧માં જણાવેલ અને બાઈ-ફ્યુઅલ મોડમાં માર્ગ પરિવહન અને ધોરી માર્ગ મંત્રાલયે મંજૂર કરેલ પરિક્ષણ એજન્સીઓમાંથી કોઈ એકે યોગ્ય રીતે પરિક્ષણ કરેલ કમ્પલીટ સિસ્ટમ એસેમ્બલી.

(થ) " મોટર વાહન" અથવા વાહન" નો અર્થ વખતોવખત સુધાર્યા પ્રમાણેના મોટર વાહન અધિનિયમ, ૧૯૮૮ (સન ૧૯૮૮ના ૫૯મા) ની કલમ ૨ની પેટા-કલમ (૨૮)માં તેનો જે અર્થ આપ્યો છે તે જ થશે.

(દ) " અનુસૂચિ" એટલે આ હુકમ સાથે જોડેલ અનુસૂચિ.

૩. <u>ઓટો પ્રવાહી પેટ્રોલિયમ ગેસની અનધિકૃત પ્રાપ્તિ અથવા વેચાણ ઉપર પ્રતિબંધ :-</u>

(૧) કોઈ વ્યક્તિ, આ હુકમમાં જણાવેલ જોગવાઈઓ અનુસાર હોય તે સિવાય, ગ્રાહકને વેચાણ કરવા, પુરવઠો પૂરો પાડવા અથવા ભરવા માટે અથવા વિતરણ માટે ઓટો એલ.પી.જી. પ્રાપ્ત કરી શકશે નહિ, વેચી શકશે નહિ અથવા તેનો સંગ્રહ કરી શકશે નહિ.

(૨) કોઈપણ વ્યક્તિ, તે, ઓટો એલપીજી વિતરણ મથકનો વેપારી હોય તે સિવાય, ઓટો એલ.પી.જી. નો સંગ્રહ કરી શકશે નહિ, પૂરો પાડી શકશે નહિ, વેચી શકશે નહિ અથવા તેનું વિતરણ કરી શકશે નહિ.

(૩) કોઈપણ વ્યક્તિ, કેન્દ્રિય મોટર વાહન નિયમો, ૨૦૦૧માં, જાહેર કર્યા પ્રમાણેના સત્તાધિકારીઓ/પરિક્ષણ એજન્સીઓએ માન્ય કર્યા પ્રમાણેના મોટર વાહનમાં કાયમી રીતે ઓટો એલપીજી ટેંક અને કન્વર્ઝન કીટ બેસાડેલ હોય તે સિવાય, મોટર વાહન અથવા વાહનમાં ઓટો એલ.પી.જી ખરીદી શકશે નહિ અથવા તેનો ઉપયોગ કરી શકશે નહિ.

(૪) ઓટો એલ.પી.જી વિતરણ મથકના કોઈપણ વેપારી અથવા તેના વતી કામ કરતી કોઈપણ બીજી વ્યક્તિ મોટર વાહનમાં કાયમી રીતે બેસાડેલ ઓટો પ્રવાહી પેટ્રોલિયમ ગેસ ટેંક (ઓટો એલ.પી.જી. ટેંક) તેની કુલ કદ ક્ષમતાની એંશી ટકાથી વધુ નહિ તેટલી ભરી શકશે નહિ.

(૫) ઓટો પ્રવાહી પેટ્રોલિયમ ગેસ મથકના કોઈપણ વેપારી, પેટા-પરિચ્છેદ ૩ પ્રમાણે માન્ય કરેલ ન હોય તેવા મોટર વાહન સાથે કાયમી રીતે ઓટો એલ.પી.જી. ટેંક અને કન્વર્ઝન/OEM ડયુઅલ ફયુઅલ કીટ સાથે બેસાડેલ મોટર વાહન અને કન્વર્ઝન/ઓઈએમ બમણી બળતણ કીટ વાપરતા કોઈ ગ્રાહકને ઓટો પેટ્રોલિયમ ગેસ(ઓટો એલ.પી.જી.) નું વિતરણ કરી શકશે નહિ.

(૬) ઓટો પ્રવાહી પેટ્રોલિયમ ગેસ વિતરણ મથકના કોઈપણ વેપારી, સરકારી ઓઈલ કંપની/સમાન માર્કેટિયર્સ પાસેથી મેળવેલ હોય તે સિવાય અને ઓટો પ્રવાહી પેટ્રોલિયમ ગેસના વિગત વર્ણન એટલે કે વખતોવખત સુધાર્યા પ્રમાણેના ભારતીય માનક વિગત વર્ણન નંબર આઇ. એસ. ૧૪૮૬૧ને અનુરૂપ હોય તે સિવાય ઓટો પ્રવાહી પેટ્રોલિયમ ગેસ (ઓટો એલ.પી. જી.) નું વિતરણ કરી શકશે નહિ.

૪. <u>ઓટો પ્રવાહી પેટ્રોલિયમ ગેસનો જથ્થો અને કિંમત દર્શાવવા બાબત :-</u> દરેક ઓટો પ્રવાહી પેટ્રોલિયમ ગેસ વિતરણ મથકના વેપારીએ ઓટો પ્રવાહી પેટ્રોલિયમ ગેસ વિતરણ મથકે સહેલાઈથી દેખાઈ આવે તેવી જગ્યાએ ઓટો પ્રવાહી પેટ્રોલિયમ ગેસનો જથ્થો અને વેચાણ કિંમત સ્પષ્ટ રીતે દર્શાવવા જોઈશે.

૫. <u>ઓટો પ્રવાહી પેટ્રોલિયમ ગેસના વિતરણ મથકના વેપારીએ ઓટો પ્રવાહી પેટ્રોલિયમ ગેસ પ્રાપ્ત કરવા, સંગ્રહ કરવા અને વેચાણ કરવા બાબત :-</u> (૧)દરેક ઓટો પ્રવાહી પેટ્રોલિયમ ગેસના વિતરણ મથકના વેપારીએ, સરકારી ઓઈલ કંપની અથવા સમાન માર્કેટીયર પાસેથી ઓટો પ્રવાહી પેટ્રોલિયમ ગેસ પ્રાપ્ત કરવો જોઈશે અથવા ખરીદવો જોઈશે.

(૨) દરેક ઓટો પ્રવાહી પેટ્રોલિયમ ગેસના વિતરણ મથકના વેપારીએ, સહેલાઈથી દેખાઈ આવે તેવા સ્થળે ઓટો પ્રવાહી પેટ્રોલિયમ ગેસ વિતરણ મથકના સ્થળે સ્પષ્ટ રીતે કામકાજના સમય દર્શાવવા જોઈશે.

(૩) સંગ્રહના કેન્દ્ર સહિત ઓટો પ્રવાહી પેટ્રોલિયમ ગેસના વિતરણ મથકે ઓટો પ્રવાહી પેટ્રોલિયમ ગેસનો જથ્થો ધરાવતો ઓટો પ્રવાહી પેટ્રોલિયમ ગેસનો વેપારી, સરકારી ઓઈલ કંપનીએ અથવા

INDEX

સમાન માર્કેટીયરે અન્યથા આદેશ આપેલ હોય તે સિવાય, ગ્રાહકને કામકાજના કોઈપણ દિવસે કામકાજના કલાકો દરમિયાન ઓટો પ્રવાહી પેટ્રોલિયમ ગેસ વેચવાની ના પાડી શકશે નહિ.

(૪) ઓટો પ્રવાહી પેટ્રોલિયમ ગેસનો વેપારી સરકારી ઓઈલ કંપની અથવા સમાન માર્કેટીયરની લેખિત પૂર્વ-પરવાનગી સિવાય, કામકાજના કોઈપણ દિવસે, કામકાજના કલાકો દરમિયાન સંગ્રહના કેન્દ્ર સહિતની ઓટો પ્રવાહી પેટ્રોલિયમ ગેસ વિતરણ મથકની જગ્યા બંધ રાખી શકશે નહિ.

સ્પષ્ટીકરણ :- પેટા-પરિચ્છેદો (૨), (૩) અને (૪) ના હેતુ માટે, '' કામકાજના કલાકો'' એ શબ્દપ્રયોગ એટલે સંબંધિત રાજયો અથવા યથાપ્રસંગ, સંઘ રાજય ક્ષેત્રમાં અમલમાં હોય તેવા દુકાન અને સંસ્થા અધિનિયમો, અને તે હેઠળ કરેલા નિયમોની જોગવાઈઓ અનુસાર સંબંધિત સરકારી ઓઈલ કંપની અથવા સમાન માર્કેટીયરે નકકી કરેલા કામકાજના કલાકો.

(૫) ઓટો એલ. પી.જી. વિતરણ મથકના દરેક વેપારીએ, તમામ સમયે ઓટો એલ. પી.જી. ના વિતરણ મથકે ઓટો પ્રવાહી પેટ્રોલિયમ ગેસનો પૂરતા જથ્થાની ઉપલબ્ધતા સુનિશ્ચિત કરવા પગલાં લેવા જોઈશે.
(૬) ઓટો એલ. પી.જી. વિતરણ મથકના કોઈપણ વેપારીએ, સરકારી ઓઈલ કંપની અથવા યથાપ્રસંગ સમાન માર્કેટીયરે નકકી કરી હોય તેનાંથી વધુ કિંમતે ઓટો પ્રવાહી પેટ્રોલિયમ ગેસનું વેચાણ કરવું જોઈશે નહિ.

૬. <u>સમાન માર્કેટીયરની આકારણી અને રેટીંગ પ્રમાણપત્ર</u> :-
(૧)(ક) કોઈપણ સમાન માર્કેટીયર, તેના મૂલ્યાંકન અને રેટીંગના આધારે તેની ક્ષમતા, માળખાકીય તંત્ર અને વ્યાવસાયિક કામકાજ હાથ ધરવાની અને વચન મુજબ માલ અને સેવા પૂરી પાડવાની તૈયારી અને અનુસૂચિ-૧માં નિર્દિષ્ટ કરેલ એજન્સી પાસેથી ઓછામાં ઓછું જોખમનું રેટીંગ પ્રમાણપત્ર મેળવ્યા સિવાય ઓટો એલ. પી. જી. નો મોટર વાહનને લગતા બળતણ તરીકે ઉપયોગ કરવાના કામકાજના સંબંધમાં કોઈપણ પ્રવૃત્તિ જેવી કે આયાત કરવાની, (ઓટો એલ.પી.જી. આયાત વિકલ્પ સહિત) હેરફેર કરવાની, માર્કેટીંગ, વિતરણ કરવાની, વેચાણ કરવાની અથવા તેને આનુષંગિક કોઈપણ પ્રવૃત્તિનો આરંભ કરી શકશે નહિ:

પરંતુ જેણે ઓછામાં ઓછા જોખમનું રેટીંગ પ્રમાણપત્ર મેળવેલ હોય તેવા બીજા સમાન માર્કેટીયરના એજન્ટ તરીકે ઓટો પ્રવાહી પેટ્રોલિયમ ગેસની મોટરવાહનને લગતા બળતણ માટે હેરફેર, માર્કેટીંગ, વિતરણ અથવા વેચાણનું કામકાજ કરતાં સમાન માર્કેટીયર માટે રેટીંગ પ્રમાણપત્ર મેળવવાનું જરૂરી રહેશે નહિ.

<u>સ્પષ્ટીકરણ</u> :- આ પેટા-પરિચ્છેદના હેતુ માટે, એક સમાન માર્કેટીયરને બીજા સમાન માર્કેટીયરના એજન્ટ ઉપરના હેતુઓ માટે કાનૂની ખતથી એજન્ટ તરીકે નીમ્યો હોય તો અગાઉના સમાન માર્કેટીયરના તેની પછીનાનો એજન્ટ ગણાશે.

(ખ) રેટીંગ પ્રમાણપત્ર અનુસૂચિ-૨માં નિર્દિષ્ટ કરેલ નમૂના મુજબ અને અનુસૂચિ-૪ માં આપેલ રવાનગી પત્ર મુજબ કાઢી આપવામાં આવશે.

(૨) રેટીંગ પ્રમાણપત્ર-
(૧) તેને કાઢી આપ્યાની તારીખથી 'સારૂ' અને ' સંતોષકારક' રેટીંગના કિસ્સામાં બે વર્ષની અને

અન્ય રેટીંગના કિસ્સામાં એક વર્ષની મુદત માટે માન્ય ગણાશે; અને

(૨) રેટીંગ એજન્સી દ્વારા ફરી તાજુ કરવું જરૂરી ગણાશે.

(૩) વર્તમાનપત્રમાં, હસ્ત પત્રિકામાં, ચોપાનિયામાં, પત્રિકા અથવા સંદેશાવ્યવહારના બીજા કોઇપણ સાધન દ્વારા અથવા જાહેરાત દ્વારા પોતાની પ્રવૃત્તિની વિગતો જાહેર કરતાં અથવા મોટર વાહનને લગતાં બળતણ માટે ઓટો પ્રવાહી પેટ્રોલિયમ ગેસના આયાત (ઓટો એલ. પી.જી. આયાત વિકલ્પ સહિત), હેરફેર, માર્કેટીંગ, વિતરણ અથવા વેચાણના ક્ષેત્રમાં કોઇપણ જાતની દરખાસ્ત મંગાવતા દરેક સમાન માર્કેટીયરે તેને શબ્દોમાં અપાયેલ રેટીંગ એટલે કે સારૂ, સંતોષકારક , ઓછું-જોખમ, ભારે જોખમ, જે લાગુ પડતું હોય તે દર્શાવવું જોઇશે અને રેટીંગ એજન્સીએ આપ્યા પ્રમાણેનું રેટીંગ પ્રમાણપત્ર નજરે પડે તેવી રીતે પ્રસિધ્ધ કરવું જોઇશે.

(૪) રેટીંગ એજન્સીને કરેલી દરેક અરજીના સંબંધમાં-

(૧) સમાન માર્કેટીયરને આપેલ રેટીંગ પ્રમાણપત્ર માટે, ઓછામાં ઓછા પચાસ હજાર રૂપિયા અને વધુમાં વધુ દસ લાખ રૂપિયાને અધીન રહીને, પ્રોજેકટ ખર્ચના ૦.૦૫ % ટકાના દરે ફી ચૂકવવી જોઇશે; અને

(૨) સમાન માર્કેટીયર દ્વારા રેટીંગ પ્રમાણપત્ર તાજુ કરવા માટે, એવા પ્રમાણપત્ર માટે ચૂકવવાની ફીની એક દશાંશ જેટલી ફી ચૂકવવી જોઇશે:

(૩) સમાન માર્કેટીયરે નીચેના સમયાંતરે રેટીંગ પ્રમાણપત્ર તાજુ કરાવવું જોઇશે:-

(ક) અગાઉના વર્ષમાં 'સારૂ' અને 'સંતોષકારક' રેટીંગ પ્રમાણપત્ર ધરાવતા હોય તેમના માટે બે વર્ષે એકવાર.

(ખ) અગાઉના વર્ષમાં 'સારૂ' અને 'સંતોષકારક' સિવાયનું રેટીંગ પ્રમાણપત્ર ધરાવતા હોય તેમના માટે વર્ષમાં એકવાર.

(૫) મૂલ્યાંકનના હેતુ માટે, અનુસૂચિ-૨માં આપેલ એજન્સીઓએ, સમાન માર્કેટીયરે ફીની ચૂકવણી કર્યે, તેને જેનો કેસ તેને મોકલેલ હોય અથવા જેણે તેનો સંપર્ક કર્યો હોય તે સમાન માર્કેટીયરનું અનુસૂચિ-૩માં નિર્દિષ્ટ કર્યા પ્રમાણેના નમૂનામાં દર્શાવેલ ધોરણો અને એવા સમાન માર્કેટીયરે પૂરી પાડેલ માહિતી અથવા રેટીંગ એજન્સી ફરમાવે તેવી બીજી માહિતીના આધારે મૂલ્યાંકન કરવું જોઇશે.

(૬) દરેક સમાન માર્કેટીયરે રેટીંગ પ્રમાણપત્રની પ્રમાણિત ખરી નકલ ખનીજતેલ અને કુદરતી વાયુ મંત્રાલય, તેલ સંકલન સમિતિ, કેન્દ્ર અને રાજય સરકારના અન્ન અને નાગરિક પુરવઠા મંત્રાલય અને જે જિલ્લામાં તે, પ્રવાહી પેટ્રોલિયમ ગેસની આયાત (ઓટો એલ. પી. જી. આયાત વિકલ્પ સહિત) કરતો હોય, હેરફેર કરતો હોય, માર્કેટીંગ, વિતરણ અથવા વેચાણ કરતો હોય તે જિલ્લાના કલેકટર પાસે ફાઇલ કરવી જોઇશે.

(૭) સમાન માર્કેટીયરના તમામ લેટરહેડ અથવા પત્ર વ્યવહારમાં રેટીંગનું નીચેનું વર્ણન હોવું જોઇશે :-

(૧) રેટીંગ એજન્સીનું નામ;

(૨) તેને અપાયેલ રેટીંગ; અને

(૩) કાઢી આપ્યાની તારીખ.

(૮) કોઇપણ સમાન માર્કેટીયરે વર્તમાનપત્રમાં, હસ્તપત્રિકામાં, ચોપાનીયામાં પત્રિકામાં અથવા જાહેરાતમાં અધુરી, ખોટી, ગેરમાર્ગે દોરતી, અસ્પષ્ટ માહિતી આપવી જોઇશે નહિ અથવા એવી માહિતી રેટીંગ એજન્સી સમક્ષ રજૂ કરી શકશે નહિ.

INDEX

૭. <u>વેપારીએ રજિસ્ટરો, હિસાબોના ચોપડા જાળવવા અને પત્રક રજૂ કરવા બાબત :-</u> ઓટો પ્રવાહી પેટ્રોલિયમ ગેસના વિતરણ મથકના દરેક વેપારીએ ઓટો પ્રવાહી પેટ્રોલિયમ ગેસ વિતરણ મથકે અને / અથવા સંગ્રહના કેન્દ્રની જગ્યાએ મોટરવાહનને લગતા બળતણ તરીકે ઓટો પ્રવાહી પેટ્રોલિયમ ગેસનો ઉઘડતો અને બંધ જથ્થો અને સરકારી ઓઇલ કંપનીએ અથવા સમાન માર્કેટીયરે લેખિતમાં, હુકમથી નિર્દિષ્ટ કરે તેવી બીજી સંબંધિત વિગતો દર્શાવતા ઓટો પ્રવાહી પેટ્રોલિયમ ગેસની દૈનિક ખરીદી, વેચાણ અને સંગ્રહના હિસાબો જાળવવા જોઇશે;

૮. સમાન માર્કેટીયરે રેકર્ડ જાળવવા અને માહિતી <u>પૂરી પાડવા બાબત</u> :-

(૧) મોટર વાહનને લગતા બળતણ તરીકે ઓટો પ્રવાહી પેટ્રોલિયમ ગેસ (ઓટો એલપીજી આયાત વિકલ્પ સહિત)ની આયાત, હેરફેર, માર્કેટીંગ, વિતરણ અથવા વેચાણ શરૂ કરતાં પહેલાં દરેક સમાન માર્કેટીયરે તે હાથ ધરવા માંગતો હોય તેવી ઉપરની તમામ અથવા તે પૈકીની કોઇ પ્રવૃત્તિઓની જાણ, તે કરવાની તેની ક્ષમતા અને બીજી કોઇપણ સંબંધિત વિગતો તેમાં નિર્દિષ્ટ કરીને ખનીજતેલ અને કુદરતી વાયુ મંત્રાલયને કરવી જોઇશે.

(૨) દરેક સમાન માર્કેટીયરે, પછીના મહિનાની ૧૫મી તારીખ પહેલાં, બંદર દીઠ (ઓટો એલ.પી.જી. આયાત વિકલ્પ સહિત. પ્રમાણ દીઠ) આયાત થયેલ ઓટો પ્રવાહી પેટ્રોલિયમ ગેસની વિગતો આપતું માસિક પત્રક ખનીજતેલ અને કુદરતી વાયુ મંત્રાલયને સાદર કરવું જોઇશે.

(૩) દરેક સમાન માર્કેટીયરે, ખનીજતેલ અને કુદરતી વાયુ મંત્રાલય અથવા કેન્દ્ર સરકાર નિર્દિષ્ટ કરે તેવા સત્તામંડળને જરૂરી હોય તેવી માહિતી પૂરી પાડવી જોઇશે.

૯. <u>દાખલ થવાની, ઝડતી અને કબજે લેવાની સત્તા</u> :-

(૧) કેન્દ્ર સરકારે અથવા યથાપ્રસંગ, રાજ્ય સરકારે સામાન્ય અથવા ખાસ હુકમથી યોગ્ય રીતે અધિકૃત કરેલ ઇન્સ્પેક્ટરથી ઉતરતા દરજ્જાનો ન હોય તેવો કેન્દ્ર અથવા રાજય સરકારનો કોઇપણ અધિકારી અથવા કેન્દ્ર સરકારે અધિકૃત કરેલ સરકારી ઓઇલ કંપનીનો સેલ્સ ઓફિસરથી ઉતરતા દરજ્જાનો ન હોય તેવો કોઇપણ અધિકારી, આ હુકમની જોગવાઇઓનું યોગ્ય પાલન સુનિશ્ચિત કરવાને ધ્યાનમાં લઇને અથવા આ હુકમ અથવા તે હેઠળ કરેલ બીજા કોઇપણ હુકમના પાલનની ખાતરી કરવાના હેતુ માટે-

(ક) વેપારી, સમાન માર્કેટીયર, હેરફેર કરનાર, વપરાશકાર અથવા આવા વેપારી અથવા હેરફેર કરનાર અથવા વપરાશકાર અથવા સમાન માર્કેટીયરની કર્મચારી અથવા એજન્ટ હોય એવી બીજી કોઇપણ વ્યકિત દ્વારા ઉપયોગમાં લેવાની અથવા ઉપયોગમાં લેવાવાની શંકા હોય તેવા કોઇપણ સ્થળ અથવા જગા કે જેના સંબંધમાં પોતાને એવુ માનવાને કારણ હોય કે આ હુકમની જોગવાઇઓનું ઉલ્લંઘન કરવામાં આવ્યું છે, ઉલ્લંઘન થઇ રહયું છે અથવા ઉલ્લંઘન થવાની તૈયારીમાં છે તે સ્થળ અથવા જગામાં દાખલ થઇ શકશે અને ઝડતી લઇ શકશે.

(ખ) ઓટો એલપીજીના હેરફેર અથવા સંગ્રહ માટે ઉપયોગમાં લીધેલ અથવા ઉપયોગમાં લેવા ધારેલ કોઇપણ વાસણ અથવા વાહન અથવા પાત્ર અટકાવી શકશે અને તેની ઝડતી લઇ શકશે.

(ગ) વેપારી, સમાન માર્કેટીયર, હેરફેર કરનાર, વપરાશકાર અથવા વેપારી હેરફેર કરનાર, સમાન માર્કેટીયર અથવા વપરાશકારના કર્મચારી અથવા એજન્ટ હોવાની શંકા હોય તેવી બીજી કોઇ વ્યકિતના ધંધામાં

INDEX

ઉપયોગમાં લીધેલ અથવા ઉપયોગમાં લેવાવાની શંકા હોય તેવા કોઇ હિસાબના ચોપડા અથવા બીજા દસ્તાવેજો અથવા પ્રોડકટનો કોઇપણ સ્ટોક તપાસી શકશે.

(ઘ) તેને એમ માનવાને કારણ હોય કે આ હુકમની જોગવાઇઓનું ઉલ્લંઘન કરીને, ઉપયોગમાં લેવાયો હોય અથવા ઉપયોગમાં લેવાઇ રહયો હોય અથવા ઉપયોગમાં લેવાવાની તૈયારીમાં હોય તેવો પ્રોડકટનો કોઇપણ સ્ટોક જપ્ત કરી શકશે અને ત્યારપછી એવી રીતે જપ્ત કરેલ સ્ટોક અથવા ચીજને આવશ્યક ચીજવસ્તુ અધિનિયમ, ૧૯૫૫ (સન ૧૯૫૫ના ૧૦મા) ની જોગવાઇ હેઠળ હકૂમત ધરાવતા કલેકટર સમક્ષ રજૂ કરવા માટે અને આવા ઉત્પન્નના નિકાલ બાકી દરમિયાન તેની સલામત કસ્ટડી માટે તમામ જરૂરી પગલાં લઇ શકશે અથવા પગલાં લેવા અધિકાર આપી શકશે.

(ચ) પેટા-પરિચ્છેદ (૧) ની બાબત (ઘ) હેઠળ જપ્તીની સત્તા વાપરતી વખતે, અધિકૃત અધિકારીએ તેમ કરવાના કારણોની લેખિતમાં નોંધ કરવી જોઇશે અને તેની એક નકલ વેપારી, સમાન માર્કેટીયર, હેરફેર કરનાર, વપરાશકાર અથવા બીજી કોઇ સંબંધિત વ્યકિતને આપવી જોઇશે.

(૨) સરકારી ઓઇલ કંપનીના સેલ્સ ઓફિસર, સરકારી ઓઇલ કંપનીઓ દ્વારા નીમાયેલા ઓટો એલપીજી વિતરક વેપારીઓ દ્વારા આ હુકમના પાલનની ખાતરી કરવા અધિકૃત રહેશે.

(૩) ઝડતી અને જપ્તીને લગતી ફોજદારી કાર્યરીતિ અધિનિયમ, ૧૯૭૩ (સન ૧૯૭૪ના ૨જા) ની કલમ ૧૦૦ની જોગવાઇઓ શકય હોય તેટલે સુધી આ હુકમ હેઠળની ઝડતી અને જપ્તીને લાગુ પડશે.

૧૦. <u>હુકમની ઉપરવટ અસર</u> :- આ હુકમની જોગવાઇઓની, રાજય સરકારે અથવા સંઘ રાજયક્ષેત્રના વહીવટી તંત્રે કરેલા કોઇપણ હુકમમાં ગમે તે મજકૂર હોય તે છતાં, ઉપરવટ અસર રહેશે.

૧૧. <u>મુકિત આપવાની સત્તા</u> :- કેન્દ્ર સરકાર, કોઇપણ હાડમારી દૂર કરવા માટે અથવા જાહેર હિતને ધ્યાનમાં લઇને પોતે જરૂરી ગણે, તો રાજપત્રમાં જાહેરનામાથી, કોઇપણ વ્યકિતને અથવા વ્યકિતઓના વર્ગને, જાહેરનામામાં નિર્દિષ્ટ કરવામાં આવે તેવી શરતોને અધીન રહીને, સામાન્ય અથવા કોઇપણ નિર્દિષ્ટ હેતુ માટે આ હુકમની તમામ અથવા કોઇપણ જોગવાઇઓમાંથી મુકિત આપી શકશે.

૧૨. <u>રદ કરવા બાબત અને અપવાદ</u> :- પ્રવાહી પેટ્રોલિયમ ગેસ (પુરવઠા અને વિતરણ નિયમન) હુકમ, ૧૯૭૪ આથી રદ કરવામાં આવે છે :

પરંતુ એવી રીતે રદ થવાથી,-

(ક) સદરહુ હુકમના અગાઉના અમલને અથવા તેમાં યોગ્ય રીતે કરેલ અથવા થયેલ કોઇપણ કૃત્યને; અથવા

(ખ) સદરહુ હુકમ હેઠળ પ્રાપ્ત કરેલ, વ્હોરેલ અથવા ઉભા થયેલ કોઇપણ હક, વિશેષાધિકાર, ફરજ અથવા જવાબદારીને; અથવા

(ગ) સદરહુ હુકમ વિરૂધ્ધ કરેલ કોઇ ગુનાના સંબંધમાં થયેલા કોઇ દંડને, સરકાર દાખલ થયેલને અથવા શિક્ષાને; અથવા

(ઘ) ઉપર્યુકત મુજબના એવા કોઇ હક, વિશેષાધિકાર, ફરજ, જવાબદારી, દંડ, સરકાર દાખલ થયાના અથવા શિક્ષાના સંબંધમાંની કોઇપણ તપાસ, કાનૂની કાર્યવાહી અથવા ઉપાયને,

બાધ આવશે નહિ અને જાણે કે સદરહુ હુકમ રદ થયો જ ન હોય તેમ એવી કોઇપણ તપાસ, કાનૂની કાર્યવાહી અથવા ઉપાય શરૂ કરી શકશે, ચાલુ રાખી શકશે અથવા તેનો અમલ કરી શકાશે અને એવા કોઇ દંડ, સરકાર દાખલ અથવા શિક્ષા નાંખી શકાશે.

INDEX

અનુસૂચિ - ૧

[જુઓ પરિચ્છેદ ૬ (૧) (ક) અને ૬ (૫)]

સમાન માર્કેટીયરના મૂલ્યાંકન / રેટીંગ માટેની એજન્સીઓના નામ અને સરનામા.

	નામ	સરનામું
૧.	ક્રિસીલ (CRISIL) (ધી ક્રેડિટ રેટીંગ ઈન્ફોર્મેશન સર્વિસીસ ઓફ ઈન્ડીયા લિ.)	નિર્લોન હાઉસ, બીજો માળ, એની બેસન્ટ રોડ, વરલી, મુંબઇ -૪૦૦ ૦૨૫.
૨.	કેર (CARE) (ક્રેડિટ એનાલીસીસ એન્ડ લિ.)	આરબીસી, મહિન્દ્રા, ટાવર્સ, ૫મો રિસર્ચ માળ, રોડ નં. ૧૩, વરલી મુંબઇ-૪૦૦ ૦૧૮.
૩.	એમડીઆરએ (MDRA) (માર્કેટીંગ એન્ડ ડેવલપમેન્ટ રીસર્ચ એસોસિયેટ્સ)	સેક્યુલર હાઉસ, ૯/૧, ઈન્સ્ટીટ્યુશનલ એરીયા, JNU ની સામે, નવી દિલ્હી-૬૭.
૪.	આઈસીઆરએ (ICRA) (ઈન્વેસ્ટમેન્ટ ઈન્ફોર્મેશન ક્રેડિટ રેટીંગ એજન્સી ઓફ ઈન્ડીયા લિ.)	કૈલાશ બિલ્ડીંગ, ૪થો માળ, ૨૬, કસ્તુરબા ગાંધી માર્ગ, નવી દિલ્હી-૧.

IV-C-Ex. 10-3

INDEX

અનુસૂચિ-૨

(જુઓ પરિચ્છેદ ૬(૧)(ખ))

સમાન માર્કેટીયર માટે રેટીંગ પ્રમાણપત્ર.

કાઢી આપ્યા તારીખ :________.

પેઢી/કંપનીનું નામ :

રજિસ્ટર્ડ કચેરીનું સરનામું :

પ્રમોટર/ચેરમેન/ મેનેજીંગ ડિરેક્ટરનું નામ :

પ્રવૃત્તિઓ :

બેંકર્સની વિગતો :

એકંદર રેટીંગ________.

રેટીંગનું ધોરણ.

સારૂ

સંતોષકારક

ઓછું જોખમી

ભારે જોખમી.

રેટીંગ એજન્સીની સહી અને સિક્કો.

અનુસૂચિ-૩
[(જુઓ પરિચ્છેદ ૬ (૫)]

રેટીંગ એજન્સી દ્વારા મૂલ્યાંકન/રેટીંગ માટે સમાન માર્કેટીયરે સાદર કરવાની માહિતીનો પ્રોફોર્મા.

પેરામીટર્સ	વિગતો

૧. કંપનીની બજારમાં સ્થિતિ :

ક. પેઢીની રચના

ખ. રજિસ્ટર્ડ કચેરી

ગ. વિદ્યમાન ધંધાનું સ્થળ અને સરનામું.

ઘ. પ્રમોટર્સ/ડાયરેકટર/ભાગીદારોના નામ.

ચ. પ્રમોટર્સ/ડાયરેકટર/ભાગીદારોનો ઈતિહાસ અને સંપૂર્ણ એન્ટીસીડેન્ટ્સ

છ. પ્રમોટર્સ/ડાયરેકટર/ભાગીદારોની ચોખ્ખી સંપત્તિ.

જ. હાલની પ્રવૃત્તિ.

ઝ. સમાન માર્કેટીયર અને/ અથવા તેની કંપનીઓના જૂથની વિદ્યમાન કામગીરીની વિગતો.

ટ. પ્રમોટર્સની રચનાની વિગતો સાથે પ્રમોટર પેઢી અને સંબંધિત જૂથના ત્રણ વર્ષના ઓડિટ થયેલા હિસાબો.

ઠ. સૂચિત યોજનાની માહિતી સાથે સમાન માર્કેટીંગને લગતા નવા ધંધા માટે જરૂરી ચાલુ મૂડી.

ડ. ખર્ચ, સમય, પ્રોજેકટના પ્રકાર અને સંકળાયેલ ટેકનોલોજીના સ્વરૂપે તે જ પ્રકારના અગાઉ હાથ ધરેલ તેવા જ પ્રોજેકટના અમલનો રેકર્ડ.

ઢ. ધંધાકીય યોજનાઓ અને અપેક્ષિત નાણાનો પ્રવાહ.

ત. વિદ્યમાન અને સૂચિત ધંધા માટે ફંડના સ્ત્રોત.

થ. આવકવેરા કલીયરન્સ પ્રમાણપત્ર સહિત તેની બીજી જૂથની કંપનીઓમાં સમાન માર્કેટીયરનો છેલ્લા ત્રણ વર્ષનો હિસાબ.

૨. ઓટો એલપીજી માટે માર્કેટીંગ પ્લાન :

૨.૧ ઓટો એલપીજીનો સ્ત્રોત ઉભો કરવા/હાથ ધરવા માટેનું માળખું :

ક. જાણીતું આયાત સ્થળ.

ખ. આયાત પાર્સલોનું સૂચિત માપ.

ગ. મંજૂરીની સ્થિતિ (બંદરો/વૈધાનિક/ રાજય સરકાર/ મુખ્ય સ્ફોટક પદાર્થ/ પર્યાવરણ નિયંત્રક/ ચોતરફી તંત્ર-સ્થાનિક સત્તામંડળો પાસેથી મેળવેલ ગુણાંકો)

ઘ. પ્રગતિની સ્થિતિ.

ચ. ટેકનોલોજીકલ જોડાણ હોય તો તેની વિગતો.

છ. ધંધાકીય દરખાસ્તો/ પ્રોજેકટની અનુકૂળતા અંગેનો રિપોર્ટ, નાણાકીય વિગતો અને નાણાકીય જોખમોનું પૃથકકરણ.

૨.૨ (પોતાની સુવિધાઓ માટે આયોજન કરેલ ન હોય તો)

INDEX

વાણિજિયક વ્યવસ્થા અને/અથવા એલપીજી/ઓટો એલપીજી માટેનું સહકારી સંગઠન.

ક. આયાતકાર સાથે આખરી કરેલ જોડાણ સંબંધી વ્યવસ્થા.

ખ. એવા જોડાણ માટેના સમર્થનવાળા કબૂલાતો/દસ્તાવેજો.

ગ. લઘુતમ જામીનગીરી સાથે આયાત કરવાની પ્રોડકટની માત્રા.

ઘ. આયાત સ્થળ/જોડાણ કબૂલાત વખતે પ્રોડકટના સંગ્રહ અને હાથ ધરવાની વિગતો.

ચ. જોડાણ કબૂલાતનો અમલ ન થાય તે કિસ્સામાં અછતને પહોંચી વળવા માટેની પછીની વ્યવસ્થા.

૩. **આયોજિત ઓટો એલપીજી માટે સંગ્રહ અને વિતરણ વ્યવસ્થા :**

ક. પોતાની ક્ષમતા સહિત ઓટો એલપીજી સંગ્રહ માટેની સુવિધાની વિગતો.

ખ. ઉપર જણાવેલ બાબતોની પ્રગતિની સ્થિતિ.

ગ. પ્લાન્ટ અને સાધનો/ ટેકનોલોજિકલ વિગતો.

ઘ. માનવશકિત અને પ્રોડકટ હાથ ધરવાની વ્યવસ્થાની વિગતો.

ચ. આ સુવિધાઓના બાંધકામ કરવા અને તેના સંચાલન માટેની ડિઝાઇન અને અનુસરવાના ધોરણોની વિગતો.

છ. સુવિધાઓ માટેની મંજૂરીની સ્થિતિ.

૪. **વપરાશ કેન્દ્રો/ બજાર સુધી પ્રોડકટ પહોંચાડવા માટે આયોજિત વ્યવસ્થા :**

ક. યોજેલ/અગાઉથી નકકી કરેલ વિતરકતંત્રની વિગતો.

ખ. વેપારીઓની નિમણૂક માટેના ધોરણની વિગતો.

ગ. મંજૂરીની સ્થિતિ સહિત આયોજિત અને /અથવા વિદ્યમાન સંગ્રહ અને વિતરણ ,શો રૂમ/સેલ્સ રૂમ/ઓફિસની વિગતો.

૫. **પ્રોડકટની જાણકારી, તાલીમ અને સલામતી માટેની જોગવાઈ :**

ક. પ્રોડકટ (પ્રવાહી પેટ્રોલિયમ ગેસ)ના સંચાલનનું જ્ઞાન અને તેની હેરફેર.

ખ. પ્રવાહી પેટ્રોલિયમ ગેસની સલામતી અંગેની જરૂરિયાતોને પહોંચી વળવા માટેની ક્ષમતા અને તૈયારી, તેની હેરફેર અને હેરફેર દરમિયાન અકસ્માત રાહત.

ગ. સાધનો/પ્રોડકટની સલામત હેરફેર અંગે સ્ટાફ અને ગ્રાહકોને તાલીમ આપવા માટેની યોજના.

ઘ. સ્ટાફ (કર્મચારીગણ)ની ભરતી માટેની નીતિ અને ધોરણો.

ચ. ગેસ નિયંત્રણ હુકમો, સ્ફોટક દ્રવ્ય નિયમો અને લાગુ પડતા સ્થાનિક અધિનિયમોની જાણકારી.

છ. કટોકટીને પહોંચી વળવાની વ્યવસ્થાની વિગતો.

જ. ગ્રાહક ફરિયાદ હાથ ધરવા/ નિવારવા માટેની પધ્ધતિ.

૬. **અપનાવવા ધારેલી માર્કેટીંગના સિધ્ધાંતો અને માર્ગદર્શિકા :-**

ક. ઓટો એલપીજી પર દેખરેખ અને નિયમન કરવાની પધ્ધતિ.

INDEX

૭. **<u>ઓટો એલપીજીના સમાન માર્કેટીંગના બદલે સૂચિત જગા /સંગઠન :-</u>**

ક. સંગઠનના માળખાની વિગતો.

ખ. પ્રમોટરના વહીવટી સંડોવણી (મેનેજરીયલ ઇન્વોલ્વમેન્ટ) નું સ્તર.

ગ. માળખા સહિત ઓટો એલપીજીના સમાંતર માર્કેટીંગ માટે ધિરાણનું સ્ત્રોત.

૮. નાણાકીય જવાબદારી :-

તારીખ : ....

સહી ---------------------

મેસર્સ ---------------------

(સમાન માર્કેટીયર)

સરનામું : ---------------------

IV-C - Ex. 10 - 4

INDEX

અનુસૂચિ-૪

[જુઓ ખંડ ૬ (૧)(ખ)]

રેટીંગ પ્રમાણપત્ર માટેનો રવાનગી પત્ર

ધી લાગતા વળગતા જોગ

આથી પ્રમાણિત કરવામાં આવે છે કે અમે, મેસર્સ .... નું પ્રવાહી પેટ્રોલિયમ ગેસ (મોટર વાહનોમાં ઉપયોગનું નિયમન કરવા બાબત) હુકમ, ૨૦૦૧ની જોગવાઈઓ અનુસાર તેમને પ્રમાણપત્ર અને રેટીંગ આપવાના હેતુ માટે મૂલ્યાંકન કરેલ છે.

અમે, આ પ્રમાણપત્ર આપવાના હેતુ માટે અમારી ઉત્તમ જાણ અને માન્યતા પ્રમાણે જરૂરી હતી તે તમામ માહિતી અને ખુલાસા મેળવેલ છે. અમે કાઢી આપેલ પ્રમાણપત્ર-દસ્તાવેજો, રેકર્ડની તપાસ, અમે મેળવેલ માહિતીની ચકાસણી અને સમાન માર્કેટીયરની ક્ષમતા માળખાકીય તંત્રનું મૂલ્યાંકન અને વ્યાવસાયિક કામકાજ હાથ ધરવાની તૈયારી અને તેને આપેલ વચન મુજબ માલ અને સેવા પૂરી પાડવાના પરિણામે છે. અમને એવી ખાતરી થઇ છે કે અમને મળેલ અને એકઠી કરેલી માહિતી અને વિગતો અમારા માટે મેસર્સ ____**____ ને ઠરાવ્યા પ્રમાણે રેટીંગ આપવાનું મૂલ્યાંકન કરવા માટે પૂરતા છે.મેસર્સ ....** .... ને .... રેટીંગ આપવામાં આવે છે.

મેસર્સ ....** .... વિષેની મુખ્ય હકીકતો નીચે પ્રમાણે છે.

૧. આયોજન કરેલ કુલ મૂડી રોકાણ.
૨. આજ દિન સુધી કરેલ કુલ મૂડી રોકાણ.
૩. પ્રમોટરની મૂડી.
૪. શરૂ થવાની સૂચિત/સંભવિત તારીખ.
** અહીં સમાન માર્કેટીયરનું નામ લખવું.

(રેટીંગ એજન્સીનું નામ અને સિક્કો)

[એફ નંબર. પી-૧૭૦૧૧/૬૯/૯૩-એચકેટી]
એસ. વિજયરાઘવન, સં. સચિવ.
ગુજરાતના રાજ્યપાલના હુકમથી અને તેમના નામે,

અખ્તર સૈયદ,
સેકશન અધિકારી.

સરકારી મધ્યસ્થ મુદ્રણાલય, ગાંધીનગર.

INDEX

Extra No. 11

REGISTERED NO. G/GNR/2

©

सत्यमेव जयते

The Gujarat Government Gazette

EXTRAORDINARY

PUBLISHED BY AUTHORITY

VOL. XLIV] MONDAY, JANUARY 13, 2003/PAUSA 23, 1924

Separate paging is given to this Part in order that it may be filed as a Separate Compilation.

PART IV—C

Statutory Rules and Orders (other than those published in Parts I, I-A and I-L) made by Statutory Authorities other than the Government of Gujarat including those made by the Government of India, the High Court, the Director of Municipalities, the Commissioner of Police, the Director of Prohibition and excise, the District Magistrates and the Election Commission, Election Tribunals, Returning Officers and other authorities, under the Election Commission.

GENERAL ADMINISTRATION DEPARTMENT

NOTIFICATION

SACHIVALAYA, GANDHINAGAR

11th January, 2003.

No. GS-2003-2 -ELC-5002-8827-CHH, :- In pursuance of the provisions of Section-67 of the Representation of the People Act, 1951 (43 of 1951), the following declaration containing the name of candidate elected in constituency referred to therein is published for general information :-

FORM 21 C

(See rule 64)

(For use in General Election when seat is constested)

Declaration of the result of Election under section 66 of the Representation of the People Act,1951.

Election to the Legislative Assembly of GUJARAT State from 171- Surat City West Assembly constituency.

In pursuance of the provisions contained in section 66 of the Representation of the People Act,1951, read with rule 64 of the Conduct of Election Rules,1961, I declare that-

SMT. CHAPATWALA BHAVNABEN HEMANTBHAI

AT. 1/1401, MAJURAGATE KSHETRAPAL MANDIR ROAD, KAILASH NAGAR IN FRONT OF JAIN DERASAR, NEAR SORATHIAWADI, NANPURA, SURAT.

sponsored by BHARTIYA JANATA PARTY

(name of the recognized political party) has been duly elected to fill the seat in that House from the above constituency.

J. M. PANDYA,
Returning Officer,
171—Surat City West Assembly Constituency &
Deputy Collector, Stamp Duty Valuation
Organisation div. 1,
SURAT.

Place : Surat
Date :11-1-2003.

By order and in the name of the Governor of Gujarat,

J. P. JADEJA
Deputy Secretary to Government.

સામાન્ય વહીવટ વિભાગ,

જાહેરનામું

સચિવાલય,ગાંધીનગર.
૧૧મી જાન્યુઆરી,૨૦૦૩.

નં.જીએસ–૨૦૦૩– ૨ –ઈએલસી–૫૦૦૨–૮૮૨૭–છ;- લોકપ્રતિનિધિત્વ અધિનિયમ, ૧૯૫૧ (૧૯૫૧ નો ૪૩ મો) ની કલમ ૬૭ ની જોગવાઈઓ અન્વયે નીચે જણાવેલ ચૂંટણી ામની જાહેરાતમાં દર્શાવેલ મતદાર વિભાગમાંથી ચૂંટાયેલા ઉમેદવારનું નામ સામાન્ય

નમૂનો– ૨૧ ક

(સામાન્ય ચૂંટણીમાં બેઠક માટે હરીફાઈ હોય ત્યારે ઉપયોગમાં લેવા માટે)

(જુઓ ૧૯૬૧ ના ચૂંટણી સંચાલન અંગેના નિયમોના નિયમ–૬૪)

લોક પ્રતિનિધિત્વ અધિનિયમ, ૧૯૫૧ ની કલમ ૬૬ અન્વયે ચૂંટણીના પરિણામની જાહેરાત

૧૭૧– સુરત શહેર પશ્ચિમ વિધાનસભા મતદાર વિભાગમાંથી ગુજરાત રાજ્ય વિધાનસભા માટેની ચૂંટણી

૧૯૬૧ના ચૂંટણી સંચાલન નિયમોના નિયમ ૬૪ સાથે વાંચતા લોક પ્રતિનિધિત્વ અધિનિયમ, ૧૯૫૧ની કલમ ૬૬ ની જોગવાઈઓ અનુસાર, હું જાહેર કરૂ છું કે :

ભારતીય જનતા પાર્ટી (માન્ય રાજકીય પક્ષ) એ પુરસ્કૃત કરેલ,

શ્રીમતી ચપટવાલા ભાવનાબેન હેમંતભાઈ

રહે. ૧/૧૪૦૧, મજુરાગેટ, ક્ષેત્રપાળ મંદિર રોડ, કૈલાસનગર, જૈન દેરાસરની સામે, સોરઠીયાવાડીની બાજુમાં, નાનપુરા, સુરત.

ઉપરના મતદાર વિભાગમાંથી એ ગૃહની બેઠક ઉપર યોગ્ય રીતે ચૂંટાઈ આવ્યા છે.

સ્થળ : સુરત.
તા. ૧૧-૦૧-૨૦૦૩.

જે. એમ. પંડ્યા,
ચૂંટણી અધિકારી,
સુરત શહેર પશ્ચિમ વિધાનસભા મતદાર વિભાગ
અને નાયબ કલેકટર, સ્ટેમ્પ ડ્યુટી મુલ્યાંકન તંત્ર વિભાગ-૧,
સુરત.

ગુજરાતનાં રાજયપાલશ્રીના હુકમથી અને તેમના નામે,

જે. પી. જાડેજા
સરકારના નાયબ સચિવ

સરકારી મધ્યસ્થ મુદ્રણાલય, ગાંધીનગર.

INDEX

Extra No. 12

REGISTERED NO. G/GNR/2

©

सत्यमेव जयते

The Gujarat Government Gazette

EXTRAORDINARY

PUBLISHED BY AUTHORITY

Vol. XLIV] MONDAY, JANUARY 13, 2003/PAUSA 23, 1924

Separate paging is given to this Part in order that it may be filed as a Separate Compilation.

PART IV—C

Statutory Rules and Orders (other than those published in Parts I, I-A and I-L) made by Statutory Authorities other than the Government of Gujarat including those made by the Government of India, the High Court, the Director of Municipalities, the Commissioner of Police, the Director of Prohibition and excise, the District Magistrates and the Election Commission, Election Tribunals, Returning Officers and other authorities, under the Election Commission.

રાજ્ય ચૂંટણી પંચનું કાર્યાલય
બ્લોક નં. ૯/૬ઠ્ઠો માળ,
સરદાર પટેલ ભવન,
સચિવાલય, ગાંધીનગર.
તારીખઃ ૧૧-૧-૨૦૦૩

ક્રમાંક--રાચપ--તજપ--ચઅન--૧--૦૩--ક

વંચાણે લીધુઃ રાજ્ય ચૂંટણી પંચનો તા.૨--૪--૯૭નો આદેશનંબર.--રાચપ--ચટણ--પંચાવર્ત--ચઅન--૯૭

<u>આદેશ:--</u>

ગુજરાત પંચાયત ચૂંટણી નિયમો--૧૯૯૪ના નિયમ--૫ હેઠળ મળેલ સત્તાની રૂઈએ રાજ્ય ચૂંટણી પંચે રાજ્યની જિલ્લા/તાલુકા પંચાયતોના મતદાર મંડળોની બેઠકોની પેટા ચૂંટણી માટે વંચાણે લીધેલ તા.૨--૪--૯૭ ના આદેશથી ચૂંટણી અધિકારી/ મદદનીશ ચૂંટણી અધિકારીઓની સ્થાયી ધોરણે નિયુકિત કરેલ છે.સદર નિયુકિત આદેશમાં અંશતઃ ફેરફાર કરી નીચેની અનુસુચિમાં દર્શાવેલ અધિકારીઓને આથી ચૂંટણી અધિકારી તથા મદદનીશ ચૂંટણી અધિકારી તરીકે નિયુક્ત કરવામાં આવે છે.

અનુસૂચિ

અ. નં.	જિલ્લાનું નામ	તાલુકા પંચાયતની બેઠકનું નામ	બેઠકનો ક્રમાંક/ નામ	નિયુકિત ચૂંટણી અધિકારીનો હોદ્દો	મદદનીશ ચૂંટણી અધિકારીનો હોદ્દો
૧	અમદાવાદ	દસક્રોઈ તાલુકા પંચાયત	૧૪–કાસીન્દ્રા	જનસંપર્ક અધિકારી, કલેકટર કચેરી, અમદાવાદ	નાયબ મામલતદાર (મહેસુલ) મામલતદાર કચેરી, દસક્રોઈ
૨	વલસાડ	વલસાડ તાલુકા પંચાયત	(૧)૧૫–કકવાડી દાંતી (૨)૨૫–નવેરા	તાલુકા વિકાસઅધિકારી, વલસાડ	મદદનીશ તાલુકા વિકાસ અધિકારી વલસાડ

આ આદેશ દસક્રોઈ તાલુકા પંચાયત અને વલસાડ તાલુકા પંચાયતની ઉપરોકત મતદાર મંડળોની બેઠકોની આગામી પેટા ચૂંટણી પુરતો અમલમાં રહેશે.

હુકમથી,

યુ.સી.રાણે
સચિવ,
રાજય ચૂંટણી પંચ,
ગાંધીનગર

સરકારી મધ્યસ્થ મુદ્રણાલય, ગાંધીનગર.

INDEX

Extra No. 13

REGISTERED NO. G/GNR/2

©

सत्यमेव जयते

The Gujarat Government Gazette

EXTRAORDINARY

PUBLISHED BY AUTHORITY

Vol. XLIV] MONDAY, JANUARY 13, 2003/PAUSA 23, 1924

Separate paging is given to this Part in order that it may be filed as a Separate Compilation.

PART IV—C

Statutory Rules and Orders (other than those published in Parts I, I-A and I-L) made by Statutory Authorities other than the Government of Gujarat including those made by the Government of India, the High Court, the Director of Municipalities, the Commissioner of Police, the Director of Prohibition and excise, the District Magistrates and the Election Commission, Election Tribunals, Returning Officers and other authorities, under the Election Commission.

રાજય ચૂંટણી પંચનું કાર્યાલય,
બ્લોક નંબર.૯, છઠ્ઠો માળ,
સરદાર પટેલ ભવન,
ગાંધીનગર
તારીખ: ૧૧-૧-૨૦૦૩

ક્રમાંક–રાચપ–ચટણ–પચત–ચઅન–ખેડા–૨૦૦૩

વંચાણે લીધું :–(૧)રાજય ચૂંટણી પંચનો તા.૪–૧–૨૦૦૩ના આદેશ
ક્રમાંક–રાચપ–ચટણ–પચત–ચઅન–ખેડા–૨૦૦૩

<u>સુધારા આદેશ:–</u>

વંચાણ–૧ના આદેશથી ખેડા જિલ્લા પંચાયત મતદાર વિભાગો માટે ચૂંટણી અધિકારી / મદદનીશ ચૂંટણી અધિકારીઓની નિમણૂંક કરતા આદેશ જારી કરવામાં આવેલ છે.આદેશના અનુક્રમ નં.૪ ખેડા જિલ્લા પંચાયત મતદાર મંડળ ૭,૮,૧૪,૧૬ (કઠલાલ તાલુકા)ની બેઠક માટે અ.નં.૭માં જણાવેલ મદદનીશ ચૂંટણી અધિકારી તરીકે અનુક્રમે મામલતદારશ્રી કઠલાલ તથા તાલુકા વિકાસ અધિકારી–કઠલાલની નિમણૂંક કરવામાં આવેલ છે.પરંતુ સદરહું બંન્ને અધિકારી તાલુકા પંચાયતના મતદાર મંડળ માટે ચુંટણી અધિકારી તરીકે નિમણૂંક આપવામાં આવેલ છે.જિલ્લા પંચાયતના મતદાર મંડળમાં સમાવિષ્ટ તાલુકા પંચાયતના મતદાર મંડળ માટે મદદનીશ ચુંટણી અધિકારી અને તાલુકા પંચાયત મતદાર મંડળ માટે ચુંટણી અધિકારી તરીકેનું કાર્યક્ષેત્ર એક રહે તે ધ્યાને લેતા નીચે મુજબ સુધારા આદેશ કરવામાં આવે છે. અને કઠલાલ તાલુકા પંચાયતના જિલ્લા પંચાયત મતદાર મંડળ માટેના ચુંટણી અધિકારી યથાવત રહે છે.

અ.નં	જિલ્લા પંચાયતનું નામ	તાલુકા પંચાયતનું નામ	ક્રમાંક મતદાર મંડળનું નામ	બેઠકનો પ્રકાર	નિમણુંક કરેલ મદદનીશ ચુંટણી અધિકારી	સુધારા મુજબના મદદનીશ ચુંટણી અધિકારી
૪	ખેડા જિ.પં	કઠલાલ	૭–છીપડી	સામાન્ય સ્ત્રી	મામલતદાર, કઠલાલ	તાલુકા વિકાસ અધિકારી, કઠલાલ
			૮–છીપીયાલ	સામાન્ય સ્ત્રી	–સદર–	–સદર
			૧૪–કઠલાલ	સામાન્ય સ્ત્રી	તાલુકા વિકાસ અધિકારી, કઠલાલ	મામલતદાર, કઠલાલ
			૧૬–લસુન્દ્રા	સામાન્ય સ્ત્રી	–સદર–	

યુ. સી. રાણે,
સચિવ
રાજ્ય ચૂંટણી પંચ,
ગાંધીનગર.

સરકારી મધ્યસ્થ મુદ્રણાલય, ગાંધીનગર.

INDEX

Extra No. 14 REGISTERED NO. G/GNR/2

©

सत्यमेव जयते

The Gujarat Government Gazette

EXTRAORDINARY

PUBLISHED BY AUTHORITY

Vol. XLIV] WEDNESDAY, JANUARY 15, 2003/PAUSA 25, 1924

Separate paging is given to this Part in order that it may be filed as a Separate Compilation.

PART IV—C

Statutory Rules and Orders (other than those published in Parts I, I-A and I-L) made by Statutory Authorities other than the Government of Gujarat including those made by the Government of India, the High Court, the Director of Municipalities, the Commissioner of Police, the Director of Prohibition and excise, the District Magistrates and the Election Commission, Election Tribunals, Returning Officers and other authorities, under the Election Commission.

ગુજરાત પંચાયત અધિનિયમ-૧૯૯૩ની કલમ-૧૫ ની પેટા કલમ-(૧)
અન્વયે
ચૂંટણીનું જાહેરનામું

જિલ્લા કલેકટર કચેરી,
ચૂંટણી શાખા,
સાબરકાંઠા જિલ્લો,હિંમતનગર.
તારીખ: ૧૫-૧-૨૦૦૩.

ક્રમાંક : ચટણ/ગપચ/સાબરકાંઠા/હિંમતનગર/૧/૨૦૦૩

જાહેર નામું

સાબરકાંઠા જિલ્લાની **હિંમતનગર** તાલુકાની ગ્રામ પંચાયતોના નીચે અનુસુચિમાં દર્શાવેલ વોર્ડની બેઠકોની /સરપંચની બેઠકોની ચૂટણી.

(૧) ગુજરાત પંચાયત અધિનિયમ-૧૯૯૩ ની કલમ-૧૬ની પેટા કલમ-(૧) મુજબ સાબરકાંઠા જિલ્લાની હિંમતનગર તાલુકાની ગ્રામ પંચાયતોના વોર્ડની રચના તથા બેઠકોની ફાળવણી રાજ્ય ચૂંટણી પંચના અધિકારી તરીકે કરેલ છે.

(૨) ગુજરાત પુચાયત અધિનિયમ-૧૯૯૩ ની કલમ-૧૫ની પેટા કલમ-(૧)થી પ્રાપ્ત થયેલ સત્તાની રૂઈએ રાજ્ય ચુંટણી પંચના અધિકારી તરીકે કલેકટર સાબરકાંઠા જિલ્લાની નીચેની અનુસૂચિના કોલમ નંબર : ૨ માં જણાવેલ તાલુકાની સામે કોલમ નંબર : ૩ માં જણાવેલ ગ્રામ પંચાયતોના કોલમ નં.૪,૫ માં જણાવેલ વોર્ડની બેઠકોની તથા કોલમ નંબર : ૬માં જણાવેલ સરપંચોની બેઠકોની સામાન્ય/ પેટા ચુંટણી તારીખ : ૯-૨-૨૦૦૩ના રોજ યોજવાનું જાહેર કરેલ છે.

અનુસૂચિ

હિંમતનગર તાલુકાની ગ્રામ પંચાયતોની ચુંટણી યોજવાની છે. તેની યાદી.

અ. નં.	તાલુકાનું નામ	ગ્રામપંચાયતનું નામ	વોર્ડ નંબર ક્રમાંક	વોર્ડની બેઠકોનો પ્રકાર	સરપંચની બેઠકનો પ્રકાર	ચૂંટણીનો પ્રકાર (સામાન્ય/પેટા ચુંટણી જે હોય તે દર્શાવવું)
૧	૨	૩	૪	૫	૬	૭
૧	હિંમતનગર	અદાપુર	૧	સામાન્ય સ્ત્રી	સામાન્ય સ્ત્રી	સામાન્ય
			૨	સા.શૈ.પ.સામાન્ય		
			૩	સામાન્ય બિન અનામત		
			૪	સામાન્ય સ્ત્રી		
			૫	સામાન્ય બિન અનામત		
			૬	સામાન્ય બિન અનામત		
			૭	સામાન્ય બિન અનામત		
૨	હિંમતનગર	રાજપુર (નવા)	૧	અ.જા.સામાન્ય	સામાન્ય બિન અનામત	સામાન્ય
			૨	સામાન્ય બિન અનામત		
			૩	સા શૈ. પ. સ્ત્રી		
			૪	સામાન્ય સ્ત્રી		
			૫	સામાન્ય બિન અનામત		
			૬	સામાન્ય બિન અનામત		
			૭	સામાન્ય બિન અનામત		
૩	હિંમતનગર	વકતાપુર	૧	સામાન્ય સ્ત્રી	અ.જા. સામાન્ય	સામાન્ય
			૨	સામાન્ય બિન અનામત		
			૩	અ.જા.સામાન્ય		
			૪	સા.શૈ.પ. સામાન્ય		
			૫	સામાન્ય સ્ત્રી		
			૬	સામાન્ય બિન અનામત		
			૭	અ.જા. સ્ત્રી		
			૮	સામાન્ય બિન અનામત		
			૯	સામાન્ય બિન અનામત		
૪	હિંમતનગર	પરબડા	૧	અ.જા સામાન્ય	સામાન્ય બિન અનામત	સામાન્ય
			૨	સામાન્ય સ્ત્રી		
			૩	સામાન્ય બિન અનામત		
			૪	સા.શૈ.પ. સ્ત્રી		
			૫	અ.જા.સામાન્ય		
			૬	સામાન્ય બિન અનામત		
			૭	સામાન્ય બિન અનામત		
			૮	અ.જ.જા સામાન્ય		
			૯	અ.જા સ્ત્રી		

INDEX

૧	૨	૩	૪	૫	૬	૭
૫	હિંમતનગર	દેરોલ	૧	સામાન્ય બિન અનામત	સા.શૈ.૫. સામાન્ય	સામાન્ય
			૨	અ.જા.સામાન્ય		
			૩	સા.શૈ.૫ સ્ત્રી		
			૪	સામાન્ય સ્ત્રી		
			૫	સામાન્ય બિન અનામત		
			૬	સામાન્ય બિન અનામત		
			૭	સામાન્ય બિન અનામત		
૬	હિંમતનગર	ચાંદરણી	૧	સામાન્ય બિન અનામત	સા.શૈ.૫.સ્ત્રી	સામાન્ય
			૨	સામાન્ય બિન અનામત		
			૩	સામાન્ય બિન અનામત		
			૪	સામાન્ય સ્ત્રી		
			૫	અ.જા. સામાન્ય		
			૬	સા.શૈ.૫ સ્ત્રી		
			૭	સામાન્ય સ્ત્રી		
			૮	સામાન્ય બિન અનામત		
			૯	સામાન્ય બિન અનામત		
૭	હિંમતનગર	બોરીયાખુરદ	૧	સામાન્ય બિન અનામત	સા.શૈ.૫.સ્ત્રી	સામાન્ય
			૨	સામાન્ય સ્ત્રી		
			૩	સામાન્ય બિન અનામત		
			૪	સા.શૈ.૫.સામાન્ય		
			૫	સામાન્ય સ્ત્રી		
			૬	સામાન્ય બિન અનામત		
			૭	સામાન્ય બિન અનામત		
૮	હિંમતનગર	હાથરોલ	૧	સામાન્ય બિન અનામત	સામાન્ય બિન અનામત	સામાન્ય
			૨	સામાન્ય બિન અનામત		
			૩	અ.જા.સામાન્ય		
			૪	સા.શૈ.૫.સ્ત્રી		
			૫	સામાન્ય સ્ત્રી		
			૬	સામાન્ય બિન અનામત		
			૭	સામાન્ય બિન અનામત		
૯	હિંમતનગર	રૂપાલ	૧	સામાન્ય બિન અનામત	સામાન્ય બિન અનામત	સામાન્ય
			૨	સામાન્ય સ્ત્રી		
			૩	અ.જા.સામાન્ય		
			૪	સા.શૈ.૫.સ્ત્રી		
			૫	સામાન્ય બિન અનામત		
			૬	સામાન્ય બિન અનામત		
			૭	સામાન્ય બિન અનામત		

INDEX

૧	૨	૩	૪	૫	૬	૭
૧૦	હિંમતનગર	નવાનગર	૧	સામાન્ય સ્ત્રી	સામાન્ય બિન અનામત	સામાન્ય
			૨	સામાન્ય બિન અનામત		
			૩	સામાન્ય બિન અનામત		
			૪	સામાન્ય સ્ત્રી		
			૫	સામાન્ય બિન અનામત		
			૬	સામાન્ય બિન અનામત		
			૭	સા.શૈ.પ સામાન્ય		
૧૧	હિંમતનગર	નિકોડા	૧	સામાન્ય બિન અનામત	સામાન્ય બિન અનામત	સામાન્ય
			૨	સામાન્ય બિન અનામત		
			૩	અ.જા.સામાન્ય		
			૪	સા.શૈ.પ.સ્ત્રી		
			૫	સામાન્ય સ્ત્રી		
			૬	સામાન્ય બિન અનામત		
			૭	સામાન્ય બિન અનામત		
૧૨	હિંમતનગર	નાદરી પંથાપુર	૧	સામાન્ય સ્ત્રી	સામાન્ય બિન અનામત	સામાન્ય
			૨	સા.શૈ.પ સામાન્ય		
			૩	સામાન્ય બિન અનામત		
			૪	સામાન્ય સ્ત્રી		
			૫	સામાન્ય બિન અનામત		
			૬	સામાન્ય બિન અનામત		
			૭	સામાન્ય બિન અનામત		
૧૩	હિંમતનગર	ખેડ	૧	સામાન્ય સ્ત્રી	સામાન્ય સ્ત્રી	સામાન્ય
			૨	સા.શૈ.પ.સામાન્ય		
			૩	સામાન્ય બિન અનામત		
			૪	સામાન્ય સ્ત્રી		
			૫	સામાન્ય બિન અનામત		
			૬	સામાન્ય બિન અનામત		
			૭	સામાન્ય બિન અનામત		
૧૪	હિંમતનગર	કાનડા	૧	સામાન્ય બિન અનામત	સામાન્ય સ્ત્રી	સામાન્ય
			૨	સામાન્ય બિન અનામત		
			૩	સા.શૈ.પ સ્ત્રી		
			૪	સામાન્ય સ્ત્રી		
			૫	સામાન્ય બિન અનામત		
			૬	અ.જા.સામાન્ય		
			૭	સામાન્ય બિન અનામત		
૧૫	હિંમતનગર	ઢોલી	૧	અ.જા.સામાન્ય	સામાન્ય બિન અનામત	સામાન્ય
			૨	સામાન્ય બિન અનામત		
			૩	સા.શૈ.પ.સ્ત્રી		
			૪	સામાન્ય સ્ત્રી		
			૫	સામાન્ય બિન અનામત		
			૬	સામાન્ય બિન અનામત		
			૭	સામાન્ય બિન અનામત		

INDEX

૧	૨	૩	૪	૫	૬	૭
૧૬	હિંમતનગર	જાંબુડી	૧	સામાન્ય સ્ત્રી	સામાન્યબિન અનામત	સામાન્ય
			૨	સા.શૈ.પ.સામાન્ય		
			૩	અ.જા.સામાન્ય		
			૪	સામાન્ય સ્ત્રી		
			૫	સામાન્ય બિન અનામત		
			૬	સામાન્ય બિન અનામત		
			૭	સામાન્ય બિન અનામત		
૧૭	હિંમતનગર	ગઢા	૧	સામાન્ય બિન અનામત	સામાન્ય સ્ત્રી	સામાન્ય
			૨	સામાન્ય બિન અનામત		
			૩	સા.શૈ.પ સ્ત્રી		
			૪	અ.જા.સામાન્ય		
			૫	સામાન્ય સ્ત્રી		
			૬	સામાન્ય બિનઅનામત		
			૭	સામાન્ય બિન અનામત		
૧૮	હિંમતનગર	વીરાવાડા	૧	સામાન્ય બિનઅનામત	સામાન્ય બિન અનામત	સામાન્ય
			૨	સામાન્ય બિન અનામત		
			૩	સા.શૈ.પ.સ્ત્રી		
			૪	સામાન્ય સ્ત્રી		
			૫	અ.જા.સામાન્ય		
			૬	સામાન્ય બિન અનામત		
			૭	સામાન્ય બિન અનામત		
૧૯	હિંમતનગર	તાજપુરી	૧	સામાન્ય બિનઅનામત	સામાન્ય બિન અનામત	સામાન્ય
			૨	સામાન્ય બિન અનામત		
			૩	સા.શૈ.પ.સ્ત્રી		
			૪	સામાન્ય સ્ત્રી		
			૫	અ.જા.સામાન્ય		
			૬	સામાન્ય બિન અનામત		
			૭	સામાન્ય બિન અનામત		
૨૦	હિંમતનગર	બેરણા	--		અ.જા સામાન્ય	પેટા ચૂંટણી
૨૧	હિંમતનગર	મહેરપુરા	૪	અ.જ.જા સામાન્ય	અ.જ.જા સામાન્ય	પેટા ચૂંટણી
			૫	અ.જ.જા સ્ત્રી		

(૩) આ જાહેરનામાની ગુજરાત પંચાયત ચૂંટણી નિયમો-૧૯૯૪ના નિયમ-૯(૧) અન્વયે સરકારી રાજયપત્રમાં પ્રસિધ્ધ કરવામાં આવે છે.

(સહી) અવાચ્ય,
કલેકટર, સાબરકાંઠા જિલ્લો અને
રાજ્ય ચૂંટણીપંચના અધિકારી.

INDEX

ગુજરાત પંચાયત ચૂંટણી નિયમો-૧૯૯૪ના નિયમ -૯(૨) અન્વયે ચૂંટણીનું જાહેરનામુ

જિલ્લા કલેકટર કચેરી,

ચૂંટણી શાખા,

સાબરકાંઠા જિલ્લો, હિંમતનગર

તારીખ: ૧૫/૧/૨૦૦૩

ક્રમાંક: ચટણ/ ગપચ/ સાબરકાંઠા/ કાર્યક્રમ /૧/૨૦૦૩

જા હે ર ના મુ

સાબરકાંઠા જિલ્લાની હિંમતનગર તાલુકાની ગ્રામ પંચાયતોના નીચે અનુસુચિમાં દર્શાવેલ વોર્ડની બેઠકોની સરપંચની બેઠકોની ચૂંટણી.

(૧) ગુજરાત પંચાયત અધિનિયમ-૧૯૯૩ નીકલમ-૧૬ ની પેટાકલમ (૧) મુજબ **સાબરકાંઠા** જિલ્લાની **હિંમતનગર.** તાલુકાની ગ્રામ પંચાયતોના વોર્ડની રચના તથા બેઠકોની ફાળવણી રાજ્ય ચૂંટણી પંચે અધિકારી તરીકે કરેલ છે.

(૨) ગુજરાત પંચાયતચૂંટણી નિયમો-૧૯૯૪ના નિયમ-૯ના પેટાનિયમ-(૨) તથાનિયમ-૭૦થી પ્રાપ્ત થયેલ સત્તાનીરૂઈએ રાજ્ય ચુંટણી પંચનાઅધિકારીતરીકે કલેકટર સાબરકાંઠાજિલ્લાની નીચેની અનુસુચિના કોલમ નંબરઃ ૨માં જણાવેલ તાલુકાની સામે કોલમ નંબરઃ ૩માં જણાવેલ ગ્રામ પંચાયતોના કોલમ નં ૪માં જણાવેલ વોર્ડની કોલમ નં:૫માં જણાવેલ બેઠકો ભરવા માટે સભ્યોનીતથા કોલમ નં:૬માં જણાવેલ પ્રકારવાળી સરપંચની બેઠકો ભરવા માટે સરપંચની ચૂંટણી યોજવાનો તબકકાવાર કાર્યક્રમ નીચે જણાવ્યા મુજબ નકકી કરેલ છે.

અ.ન	વિગત	તારીખ	સમય	સ્થળ
(ક)	ઉમેદવારી પત્ર રજુ કરવાની કરવાની છેલ્લી તારીખ	૨૨/૧/૨૦૦૩	૧૧-૦૦ કલાકથી ૧૫-૦૦ કલાક સુધી	ચૂંટણી અધિકારી મદદનીશ ચૂંટણી અધિકારીની કચેરી ખાતે
(ખ)	ઉમેદવારી પત્રોની ચકાસણીની તારીખ	૨૩/૧/૨૦૦૩	૧૧-૦૦ કલાકથી ચકાસણી પુરી થાય ત્યાં સુધી	ચૂંટણી અધિકારીની કચેરી ખાતે
(ગ)	ઉમેદવારી પત્રો પાછા ખેંચી લેવાની છેલ્લી તારીખ	૨૫/૧/૨૦૦૩	૧૫-૦૦ કલાક સુધી	ચૂંટણી અધિકારી તથા મદદનીશ ચૂંટણી અધિકારીની કચેરી ખાતે
(ઘ)	આવશ્યક હોયતો મતદાનની તારીખ	૯-૨-૨૦૦૩	--	--
(ચ)	મતદાનનો સમય	-	સવારના ૮-૦૦થી સાંજના ૧૭-૦૦ સુધી	--
(છ)	મતદાન સ્થળ	--	--	જિલ્લા ચૂંટણી અધિકારીએ જાહેર કરેલ મતદાન મથક ઉપર
(જ)	મતગણતરી માટેની તારીખ અને સમય	૧૧-૨-૨૦૦૩ તથા ૧૨-૨-૨૦૦૩	સવારના ૯-૦૦ કલાકથી ગણતરી પુરી થાય ત્યાંસુધી	ચૂંટણી અધિકારી જાહેર કરે તે સ્થળે
(ઝ)	ચૂંટણી પ્રક્રિયા પુરી થવા અંગેની તારીખ	૧૭-૨-૨૦૦૩	--	--

INDEX

અનુસૂચિ

હિંમતનગર તાલુકાની ગ્રામ પંચાયતોની ચુંટણી યોજવાની છે. તેની યાદી.

અ. નં.	તાલુકાનું નામ	ગ્રામપંચાયતનું નામ	વોર્ડ નંબર/ ક્રમાંક	વોર્ડની બેઠકોનો પ્રકાર	સરપંચની બેઠકનો પ્રકાર	ચૂંટણીનો પ્રકાર (સામાન્ય/પેટા ચુંટણી જે હોય તે દર્શાવવું)
૧	૨	૩	૪	૫	૬	૭
૧	હિંમતનગર	અડાપુર	૧	સામાન્ય સ્ત્રી	સામાન્ય સ્ત્રી	સામાન્ય
			૨	સા.શૈ.પ.સામાન્ય		
			૩	સામાન્ય બિન અનામત		
			૪	સામાન્ય સ્ત્રી		
			૫	સામાન્ય બિન અનામત		
			૬	સામાન્ય બિન અનામત		
			૭	સામાન્ય બિન અનામત		
૨	હિંમતનગર	રાજપુર (નવા)	૧	અ.જા.સામાન્ય	સામાન્ય બિન અનામત	સામાન્ય
			૨	સામાન્ય બિન અનામત		
			૩	સા શૈ. પ. સ્ત્રી		
			૪	સામાન્ય સ્ત્રી		
			૫	સામાન્ય બિન અનામત		
			૬	સામાન્ય બિન અનામત		
			૭	સામાન્ય બિન અનામત		
૩	હિંમતનગર	વકતાપુર	૧	સામાન્ય સ્ત્રી	અ.જા. સામાન્ય	સામાન્ય
			૨	સામાન્ય બિન અનામત		
			૩	અ.જા.સામાન્ય		
			૪	સા.શૈ.પ. સામાન્ય		
			૫	સામાન્ય સ્ત્રી		
			૬	સામાન્ય બિન અનામત		
			૭	અ.જા. સ્ત્રી		
			૮	સામાન્ય બિન અનામત		
			૯	સામાન્ય બિન અનામત		
૪	હિંમતનગર	પરબડા	૧	અ.જા સામાન્ય	સામાન્ય બિન અનામત	સામાન્ય
			૨	સામાન્ય સ્ત્રી		
			૩	સામાન્ય બિન અનામત		
			૪	સા.શૈ.પ. સ્ત્રી		
			૫	અ.જા.સામાન્ય		
			૬	સામાન્ય બિન અનામત		
			૭	સામાન્ય બિન અનામત		
			૮	અ.જ.જા સામાન્ય		
			૯	અ.જા સ્ત્રી		

INDEX

૧	૨	૩	૪	૫	૬	૭
૫	હિંમતનગર	દેરોલ	૧	સામાન્ય બિન અનામત	સા.શૈ.પ. સામાન્ય	સામાન્ય
			૨	અ.જા.સામાન્ય		
			૩	સા.શૈ.પ સ્ત્રી		
			૪	સામાન્ય સ્ત્રી		
			૫	સામાન્ય બિન અનામત		
			૬	સામાન્ય બિન અનામત		
			૭	સામાન્ય બિન અનામત		
૬	હિંમતનગર	ચાંદરણી	૧	સામાન્ય બિન અનામત	સા.શૈ.પ.સ્ત્રી	સામાન્ય
			૨	સામાન્ય બિન અનામત		
			૩	સામાન્ય બિન અનામત		
			૪	સામાન્ય સ્ત્રી		
			૫	અ.જા. સામાન્ય		
			૬	સા.શૈ.પ સ્ત્રી		
			૭	સામાન્ય સ્ત્રી		
			૮	સમાન્ય બિન અનામત		
			૯	સામાન્ય બિન અનામત		
૭	હિંમતનગર	બોરીયાખુર્દ	૧	સામાન્ય બિન અનામત	સા.શૈ.પ.સ્ત્રી	સામાન્ય
			૨	સામાન્ય સ્ત્રી		
			૩	સામાન્ય બિન અનામત		
			૪	સા.શૈ.પ.સામાન્ય		
			૫	સામાન્ય સ્ત્રી		
			૬	સામાન્ય બિન અનામત		
			૭	સામાન્ય બિન અનામત		
૮	હિંમતનગર	હાથરોલ	૧	સામાન્ય બિન અનામત	સામાન્ય બિન અનામત	સામાન્ય
			૨	સામાન્ય બિન અનામત		
			૩	અ.જા.સામાન્ય		
			૪	સા.શૈ.પ.સ્ત્રી		
			૫	સામાન્ય સ્ત્રી		
			૬	સામાન્ય બિન અનામત		
			૭	સામાન્ય બિન અનામત		
૯	હિંમતનગર	રૂપાલ	૧	સામાન્ય બિન અનામત	સામાન્ય બિન અનામત	સામાન્ય
			૨	સામાન્ય સ્ત્રી		
			૩	અ.જા.સામાન્ય		
			૪	સા.શૈ.પ.સ્ત્રી		
			૫	સામાન્ય બિન અનામત		
			૬	સામાન્ય બિન અનામત		
			૭	સામાન્ય બિન અનામત		

INDEX

૧	૨	૩	૪	૫	૬	૭
૧૦	હિંમતનગર	નવાનગર	૧	સામાન્ય સ્ત્રી	સામાન્ય બિન અનામત	સામાન્ય
			૨	સામાન્ય બિન અનામત		
			૩	સામાન્ય બિન અનામત		
			૪	સામાન્ય સ્ત્રી		
			૫	સામાન્ય બિન અનામત		
			૬	સામાન્ય બિન અનામત		
			૭	સા.શૈ.પ સામાન્ય		
૧૧	હિંમતનગર	નિકોડા	૧	સામાન્ય બિન અનામત	સામાન્ય બિન અનામત	સામાન્ય
			૨	સામાન્ય બિન અનામત		
			૩	અ.જા.સામાન્ય		
			૪	સા.શૈ.પ.સ્ત્રી		
			૫	સામાન્ય સ્ત્રી		
			૬	સામાન્ય બિન અનામત		
			૭	સામાન્ય બિન અનામત		
૧૨	હિંમતનગર	નાદરી પેથાપુર	૧	સામાન્ય સ્ત્રી	સામાન્ય બિન અનામત	સામાન્ય
			૨	સા.શૈ.પ સામાન્ય		
			૩	સામાન્ય બિન અનામત		
			૪	સામાન્ય સ્ત્રી		
			૫	સામાન્ય બિન અનામત		
			૬	સામાન્ય બિન અનામત		
			૭	સામાન્ય બિન અનામત		
૧૩	હિંમતનગર	ખેડ	૧	સામાન્ય સ્ત્રી	સામાન્ય સ્ત્રી	સામાન્ય
			૨	સા.શૈ.પ.સામાન્ય		
			૩	સામાન્ય બિન અનામત		
			૪	સામાન્ય સ્ત્રી		
			૫	સામાન્ય બિન અનામત		
			૬	સામાન્ય બિન અનામત		
			૭	સામાન્ય બિન અનામત		
૧૪	હિંમતનગર	કાનડા	૧	સામાન્ય બિન અનામત	સામાન્ય સ્ત્રી	સામાન્ય
			૨	સામાન્ય બિન અનામત		
			૩	સા.શૈ.પ સ્ત્રી		
			૪	સામાન્ય સ્ત્રી		
			૫	સામાન્ય બિન અનામત		
			૬	અ.જા.સામાન્ય		
			૭	સામાન્ય બિન અનામત		
૧૫	હિંમતનગર	કડોલી	૧	અ.જા.સામાન્ય	સામાન્ય બિન અનામત	સામાન્ય
			૨	સામાન્ય બિન અનામત		
			૩	સા.શૈ.પ.સ્ત્રી		
			૪	સામાન્ય સ્ત્રી		
			૫	સામાન્ય બિન અનામત		
			૬	સામાન્ય બિન અનામત		
			૭	સામાન્ય બિન અનામત		

૧	૨	૩	૪	૫	૬	૭
૧૬	હિંમતનગર	જાંબુડી	૧	સામાન્ય સ્ત્રી	સામાન્યબિન અનામત	સામાન્ય
			૨	સા.શૈ.પ.સામાન્ય		
			૩	અ.જા.સામાન્ય		
			૪	સામાન્ય સ્ત્રી		
			૫	સામાન્ય બિન અનામત		
			૬	સામાન્ય બિન અનામત		
			૭	સામાન્ય બિન અનામત		
૧૭	હિંમતનગર	ગઢા	૧	સામાન્ય બિન અનામત	સામાન્ય સ્ત્રી	સામાન્ય
			૨	સામાન્ય બિન અનામત		
			૩	સા.શૈ.પ સ્ત્રી		
			૪	અ.જા.સામાન્ય		
			૫	સામાન્ય સ્ત્રી		
			૬	સામાન્ય બિનઅનામત		
			૭	સામાન્ય બિન અનામત		
૧૮	હિંમતનગર	વીરાવાડા	૧	સામાન્ય બિનઅનામત	સામાન્ય બિન અનામત	સામાન્ય
			૨	સામાન્ય બિન અનામત		
			૩	સા.શૈ.પ.સ્ત્રી		
			૪	સામાન્ય સ્ત્રી		
			૫	અ.જા.સામાન્ય		
			૬	સામાન્ય બિન અનામત		
			૭	સામાન્ય બિન અનામત		
૧૯	હિંમતનગર	તાજપુરી	૧	સામાન્ય બિનઅનામત	સામાન્ય બિન અનામત	સામાન્ય
			૨	સામાન્ય બિન અનામત		
			૩	સા.શૈ.પ.સ્ત્રી		
			૪	સામાન્ય સ્ત્રી		
			૫	અ.જા.સામાન્ય		
			૬	સામાન્ય બિન અનામત		
			૭	સામાન્ય બિન અનામત		
૨૦	હિંમતનગર	બેરણા	--		અ.જા સામાન્ય	પેટા ચુંટણી
૨૧	હિંમતનગર	મહેરપુરા	૪	અ.જ.જા સામાન્ય	અ.જ.જા સામાન્ય	પેટા ચૂંટણી
			૫	અ.જ.જા સ્ત્રી		

(૩) આ જાહેરનામાની ગુજરાત પંચાયત ચુંટણી નિયમો-૧૯૯૪ના નિયમ-૯(૧) અન્વયે સરકારી રાજ્યપત્રમાં પ્રસિદ્ધ કરવામાં આવે છે.

(સહી) અવાચ્ય,
કલેક્ટર, સાબરકાંઠા જિલ્લો અને
રાજ્ય ચૂંટણીપંચના અધિકારી.

INDEX

ગુજરાત પંચાયત અધિનિયમ-૧૯૯૩ની કલમ-૧૫ ની પેટા કલમ-(૧)
અન્વયે
ચૂંટણીનું જાહેરનામું

જિલ્લા કલેક્ટર કચેરી,
ચૂંટણી શાખા,
સાબરકાંઠા જિલ્લો,હિંમતનગર.
તારીખ: ૧૫-૧-૨૦૦૩.

ક્રમાંક : ચટણ/ગપચ/સાબરકાંઠા/ઈડર/૧/૨૦૦૩

જાહેર નામું

સાબરકાંઠા જિલ્લાની **ઈડર** તાલુકાની ગ્રામ પંચાયતોના નીચે અનુસુચિમાં દર્શાવેલ વોર્ડની બેઠકોની સરપંચની બેઠકોની ચૂટણી.

(૧) ગુજરાત પંચાયત અધિનિયમ-૧૯૯૩ ની કલમ-૧૬ની પેટા કલમ (૧) મુજબ સાબરકાંઠા જિલ્લાની ઈડર તાલુકાની ગ્રામ પંચાયતોના વોર્ડની રચના તથા બેઠકોની ફાળવણી રાજ્ય ચૂંટણી પંચના અધિકારી તરીકે કરેલ છે.

(૨) ગુજરાત પંચાયત અધિનિયમ-૧૯૯૩ ની કલમ-૧૫ની પેટા કલમ-(૧)થી પ્રાપ્ત થયેલ સત્તાની રૂઈએ રાજ્ય ચુંટણી પંચના અધિકારી તરીકે કલેકટર સાબરકાંઠા જિલ્લાની નીચેના અનુસૂચિના કોલમ નંબર : ૨ માં જણાવેલ તાલુકાની સામે કોલમ નંબર : ૩ માં જણાવેલ ગ્રામ પંચાયતોના કોલમ નં.૪,૫ માં જણાવેલ વોર્ડની બેઠકોની તથા કોલમ નંબર : ૬માં જણાવેલ સરપંચોની બેઠકોની સામાન્ય/ પેટા ચુંટણી તારીખ : ૯-૨-૨૦૦૩ના રોજ યોજવાનું જાહેર કરેલ છે.

/૨/

INDEX

અનુસૂચિ

ઈડર તાલુકાની ગ્રામ પંચાયતોની ચુંટણી યોજવાની છે. તેની યાદી.

અ. નં.	તાલુકાનું નામ	ગ્રામપંચાયતનું નામ	વોર્ડ નંબર ક્રમાંક	વોર્ડની બેઠકોનો પ્રકાર	સરપંચની બેઠકનો પ્રકાર	ચૂંટણીનો પ્રકાર (સામાન્ય/પેટા ચૂંટણી જે હોય તે દર્શાવવું)
૧	૨	૩	૪	૫	૬	૭
૧	ઈડર	હરિપરા ([illegible])	૧	સા.શૈ.પ. સ્ત્રી	સામાન્ય બિન અનામત	સામાન્ય
			૨	સામાન્ય બિન અનામત		
			૩	સામાન્ય બિન અનામત		
			૪	સામાન્ય સ્ત્રી		
			૫	સામાન્ય બિન અનામત		
			૬	સામાન્ય બિન અનામત		
			૭	અ.જા.સામાન્ય		
૨	ઈડર	કલાસણ	૧	અ.જા સામાન્ય	સામાન્ય બિન અનામત	સામાન્ય
			૨	સામાન્ય બિન અનામત		
			૩	સા.શૈ.પ સ્ત્રી		
			૪	સામાન્ય સ્ત્રી		
			૫	સામાન્ય બિન અનામત		
			૬	સામાન્ય બિન અનામત		
			૭	સામાન્ય બિન અનામત		
૩	ઈડર	કાવા	૧	સા.શૈ.પ સ્ત્રી	અ.જા. સામાન્ય	સામાન્ય
			૨	અ.જા.સામાન્ય		
			૩	સામાન્ય બિન અનામત		
			૪	સામાન્ય સ્ત્રી		
			૫	સામાન્ય બિન અનામત		
			૬	સામાન્ય બિન અનામત		
			૭	સામાન્ય બિન અનામત		
૪	ઈડર	માથાસુર	૧	સામાન્ય સ્ત્રી	સામાન્ય બિન અનામત	સામાન્ય
			૨	સા.શૈ.પ સામાન્ય		
			૩	સામાન્ય બિન અનામત		
			૪	અ.જા.સામાન્ય		
			૫	અ.જા.સ્ત્રી		
			૬	અ.જા.સામાન્ય		
			૭	સામાન્ય બિન અનામત		

INDEX

૧	૨	૩	૪	૫	૬	૭
૫	ઈડર	મણીયોર	૧	સામાન્ય બિન અનામત	અ.જા. સામાન્ય	સામાન્ય
			૨	સામાન્ય બિન અનામત		
			૩	અ.જા.સામાન્ય		
			૪	સામાન્ય સ્ત્રી		
			૫	સા.શૈ.પ સ્ત્રી		
			૬	સામાન્ય બિન અનામત		
			૭	સામાન્ય બિન અનામત		
૬	ઈડર	માનપુરા	૧	સામાન્ય સ્ત્રી	સામાન્ય બિન અનામત	સામાન્ય
			૨	સામાન્ય બિન અનામત		
			૩	સામાન્ય બિન અનામત		
			૪	સા.શૈ.પ સામાન્ય		
			૫	સામાન્ય સ્ત્રી		
			૬	સામાન્ય બિન અનામત		
			૭	સામાન્ય બિન અનામત		
૭	ઈડર	ચાંડપ	૧	સામાન્ય સ્ત્રી	સા.શૈ.પ સામાન્ય	સામાન્ય
			૨	સા.શૈ.પ.સામાન્ય		
			૩	સામાન્ય બિન અનામત		
			૪	સામાન્ય સ્ત્રી		
			૫	સામાન્ય બિન અનામત		
			૬	સામાન્ય બિન અનામત		
			૭	સામાન્ય બિન અનામત		
૮	ઈડર	અરોડા	૧	સા.શૈ.પ સ્ત્રી	સામાન્ય સ્ત્રી	સામાન્ય
			૨	અ.જા સામાન્ય		
			૩	સામાન્ય બિન અનામત		
			૪	સામાન્ય સ્ત્રી		
			૫	સામાન્ય બિન અનામત		
			૬	સામાન્ય બિન અનામત		
			૭	સામાન્ય બિન અનામત		
૯	ઈડર	જાલીયા	૧	સામાન્ય સ્ત્રી	સામાન્ય સ્ત્રી	સામાન્ય
			૨	સા.શૈ.પ સામાન્ય		
			૩	સામાન્ય બિન અનામત		
			૪	સામાન્ય સ્ત્રી		
			૫	સામાન્ય બિન અનામત		
			૬	સામાન્ય બિન અનામત		
			૭	સામાન્ય બિન અનામત		

૧	૨	૩	૪	૫	૬	૭
૧૦	ઈડર	સાબલવાડ	૧	સામાન્ય સ્ત્રી	અ.જા.સ્ત્રી	સામાન્ય
			૨	સા.શૈ.પ સામાન્ય		
			૩	સામાન્ય બિન અનામત		
			૪	અ.જા.સ્ત્રી		
			૫	સામાન્ય બિન અનામત		
			૬	અ.જા.સામાન્ય		
			૭	સામાન્ય બિન અનામત		
૧૧	ઈડર	સાંતોલ	૧	સામાન્ય બિન અનામત	સામાન્ય બિન અનામત	સામાન્ય
			૨	સામાન્ય બિન અનામત		
			૩	સા.શૈ.પ સ્ત્રી		
			૪	સામાન્ય સ્ત્રી		
			૫	અ.જા.સામાન્ય		
			૬	સામાન્ય બિન અનામત		
			૭	સામાન્ય બિન અનામત		
૧૨	ઈડર	રતનપુર	૧	સામાન્ય સ્ત્રી	સામાન્ય બિન અનામત	સામાન્ય
			૨	સા.શૈ.પ સામાન્ય		
			૩	અ.જા. સ્ત્રી		
			૪	અ.જા.સામાન્ય		
			૫	સામાન્ય બિન અનામત		
			૬	સામાન્ય બિન અનામત		
			૭	સામાન્ય બિન અનામત		
૧૩	ઈડર	રાવોલ	૫	સામાન્ય સ્ત્રી		પેટા ચૂંટણી
૧૪	ઈડર	નેત્રામલી	૫	સામાન્ય બિન અનામત		પેટા ચૂંટણી
૧૫	ઈડર	વસાઈ	૬	સામાન્ય બિન અનામત		પેટા ચૂંટણી
૧૬	ઈડર	ઉમેદગઢ	૨	અ.જા.સ્ત્રી		પેટાચૂંટણી

(૩) આ જાહેરનામાની ગુજરાત પંચાયત ચુંટણી નિયમો-૧૯૯૪ના નિયમ-૯(૧) અન્વયે સરકારી રાજ્યપત્રમાં પ્રસિધ્ધ કરવામાં આવે છે.

(સહી) અવાચ્ય,

કલેકટર સાબરકાંઠા જિલ્લો અને
રાજ્ય ચૂંટણીપંચના અધિકારી

INDEX

ગુજરાત પંચાયત ચૂંટણી નિયમો-૧૯૯૪ના નિયમ -૯(૨) અન્વયે ચૂંટણીનું જાહેરનામુ

જિલ્લા કલેકટર કચેરી,

ચૂંટણી શાખા,

સાબરકાંઠા જિલ્લો, હિંમતનગર

તારીખ: ૧૫/૧/૨૦૦૩

ક્રમાંક: ચૂંટણી ગપચ/ સાબરકાંઠા/ કાર્યક્રમ /૧/૨૦૦૩

જા હે ર ના મુ

સાબરકાંઠા જિલ્લાની **ઈડર** તાલુકાની ગ્રામ પંચાયતોના નીચે અનુસુચિમાં દર્શાવેલ વોર્ડની બેઠકોની સરપંચની બેઠકોની ચૂંટણી.

(૧) ગુજરાત પંચાયત અધિનિયમ-૧૯૯૩ નીકલમ-૧૬ ની પેટાકલમ (૧) મુજબ **સાબરકાંઠા** જિલ્લાના **ઈડર** તાલુકાની ગ્રામ પંચાયતોના વોર્ડની રચના તથા બેઠકોની ફાળવણી રાજ્ય ચૂંટણી પંચના અધિકાર તરીકે કરેલ છે.

(૨) ગુજરાત પંચાયતચૂંટણી નિયમો-૧૯૯૪ના નિયમ-૯ના પેટાનિયમ-(૨) તથાનિયમ-૭૦થી પ્રાપ્ત થયેલ સત્તાનીરૂઈએ રાજ્ય ચૂંટણી પંચનાઅધિકારીતરીકે કલેકટર સાબરકાંઠાજિલ્લાની નીચેની અનુસુચિના કોલમ નંબર: ૨માં જણાવેલ તાલુકાની સામે કોલમ નંબર: ૩માં જણાવેલ ગ્રામ પંચાયતોના કોલમ નં:૪માં જણાવેલ વોર્ડની કોલમ નં:૫માં જણાવેલ બેઠકો ભરવા માટે સભ્યોનીતથા કોલમ નં:૬માં જણાવેલ પ્રકારવાળી સરપંચની બેઠકો ભરવા માટે સરપંચની ચૂંટણી યોજવાનો તબક્કાવાર કાર્યક્રમ નીચે જણાવ્યા મુજબ નક્કી કરેલ છે.

અ.નં	વિગત	તારીખ	સમય	સ્થળ
૩)	ઉમેદવારી પત્ર રજૂ કરવાની કરવાની છેલ્લી તારીખ	૨૨/૧/૨૦૦૩	૧૧-૦૦ કલાકથી ૧૫-૦૦ કલાક સુધી	ચૂંટણી અધિકારી મદદનીશ ચૂંટણી અધિકારીની કચેરી ખાતે
૪)	ઉમેદવારી પત્રોની ચકાસણીની તારીખ	૨૩/૧/૨૦૦૩	૧૧-૦૦ કલાકથી ચકાસણી પૂરી થાય ત્યાં સુધી	ચૂંટણી અધિકારીની કચેરી ખાતે
૫)	ઉમેદવારી પત્રો પાછા ખેંચી લેવાની છેલ્લી તારીખ	૨૫/૧/૨૦૦૩	૧૫-૦૦ કલાક સુધી	ચૂંટણી અધિકારી તથા મદદનીશ ચૂંટણી અધિકારીની કચેરી ખાતે
૬)	આવશ્યક હોયતો મતદાનની તારીખ	૯-૨-૨૦૦૩	--	--
૭)	મતદાનનો સમય	-	સવારના ૮-૦૦થી સાંજના ૧૭-૦૦ સુધી	--
૮)	મતદાન સ્થળ	--	--	જિલ્લા ચૂંટણી અધિકારીએ જાહેર કરેલ મતદાન મથક ઉપર
૯)	મતગણતરી માટેની તારીખ અને સમય	૧૧-૨-૨૦૦૩ તથા ૧૨-૨-૨૦૦૩	સવારના ૯-૦૦ કલાકથી ગણતરી પૂરી થાય ત્યાંસુધી	ચૂંટણી અધિકારી જાહેર કરે તે સ્થળે

INDEX

અનુસૂચિ

ઈડર તાલુકાની ગ્રામ પંચાયતોની ચુંટણી યોજવાની છે. તેની યાદી.

અ. નં.	તાલુકાનું નામ	ગ્રામપંચાયતનું નામ	વોર્ડ નંબર ક્રમાંક	વોર્ડની બેઠકોનો પ્રકાર	સરપંચની બેઠકનો પ્રકાર	ચુંટણીનો પ્રકાર (સામાન્ય/પેટા ચુંટણી જે હોય તે દર્શાવવું)
૧	૨	૩	૪	૫	૬	૭
૧	ઈડર	હરિપુરા (અરાલ)	૧	સા.શૈ.પ. સ્ત્રી	સામાન્ય બિન અનામત	સામાન્ય
			૨	સામાન્ય બિન અનામત		
			૩	સામાન્ય બિન અનામત		
			૪	સામાન્ય સ્ત્રી		
			૫	સામાન્ય બિન અનામત		
			૬	સામાન્ય બિન અનામત		
			૭	અ.જા.સામાન્ય		
૨	ઈડર	ફલાસણ	૧	અ.જા સામાન્ય	સામાન્ય બિન અનામત	સામાન્ય
			૨	સામાન્ય બિન અનામત		
			૩	સા.શૈ.પ સ્ત્રી		
			૪	સામાન્ય સ્ત્રી		
			૫	સામાન્ય બિન અનામત		
			૬	સામાન્ય બિન અનામત		
			૭	સામાન્ય બિન અનામત		
૩	ઈડર	કાવા	૧	સા.શૈ.પ સ્ત્રી	અ.જા. સામાન્ય	સામાન્ય
			૨	અ.જા.સામાન્ય		
			૩	સામાન્ય બિન અનામત		
			૪	સામાન્ય સ્ત્રી		
			૫	સામાન્ય બિન અનામત		
			૬	સામાન્ય બિન અનામત		
			૭	સામાન્ય બિન અનામત		
૪	ઈડર	માથાસુર	૧	સામાન્ય સ્ત્રી	સામાન્ય બિન અનામત	સામાન્ય
			૨	સા.શૈ.પ સામાન્ય		
			૩	સામાન્ય બિન અનામત		
			૪	અ.જા.સામાન્ય		
			૫	અ.જા.સ્ત્રી		
			૬	અ.જા.સામાન્ય		
			૭	સામાન્ય બિન અનામત		

INDEX

૧	૨	૩	૪	૫	૬	૭
૫	ઈડર	મનાંચાર	૧	સામાન્ય બિન અનામત	અ.જા. સામાન્ય	સામાન્ય
			૨	સામાન્ય બિન અનામત		
			૩	અ.જા.સામાન્ય		
			૪	સામાન્ય સ્ત્રી		
			૫	સા.શૈ.પ સ્ત્રી		
			૬	સામાન્ય બિન અનામત		
			૭	સામાન્ય બિન અનામત		
૬	ઈડર	માનપુરા	૧	સામાન્ય સ્ત્રી	સામાન્ય બિન અનામત	સામાન્ય
			૨	સામાન્ય બિન અનામત		
			૩	સામાન્ય બિન અનામત		
			૪	સા.શૈ.પ સામાન્ય		
			૫	સામાન્ય સ્ત્રી		
			૬	સામાન્ય બિન અનામત		
			૭	સામાન્ય બિન અનામત		
૭	ઈડર	ચાંડપ	૧	સામાન્ય સ્ત્રી	સા.શૈ.પ સામાન્ય	સામાન્ય
			૨	સા.શૈ.પ.સામાન્ય		
			૩	સામાન્ય બિન અનામત		
			૪	સામાન્ય સ્ત્રી		
			૫	સામાન્ય બિન અનામત		
			૬	સામાન્ય બિન અનામત		
			૭	સામાન્ય બિન અનામત		
૮	ઈડર	અરોડા	૧	સા.શૈ.પ સ્ત્રી	સામાન્ય સ્ત્રી	સામાન્ય
			૨	અ.જા સામાન્ય		
			૩	સામાન્ય બિન અનામત		
			૪	સામાન્ય સ્ત્રી		
			૫	સામાન્ય બિન અનામત		
			૬	સામાન્ય બિન અનામત		
			૭	સામાન્ય બિન અનામત		
૯	ઈડર	જાલીયા	૧	સામાન્ય સ્ત્રી	સામાન્ય સ્ત્રી	સામાન્ય
			૨	સા.શૈ.પ સામાન્ય		
			૩	સામાન્ય બિન અનામત		
			૪	સામાન્ય સ્ત્રી		
			૫	સામાન્ય બિન અનામત		
			૬	સામાન્ય બિન અનામત		
			૭	સામાન્ય બિન અનામત		

INDEX

૧	૨	૩	૪	૫	૬	૭
૧[illegible]	ઈડર	સાબલવાડ	૧	સામાન્ય સ્ત્રી	અ.જા.સ્ત્રી	સામાન્ય
			૨	સા.શે.પ સામાન્ય		
			૩	સામાન્ય બિન અનામત		
			૪	અ.જા.સ્ત્રી		
			૫	સામાન્ય બિન અનામત		
			૬	અ.જા.સામાન્ય		
			૭	સામાન્ય બિન અનામત		
૧૫	ઈડર	સાંતોલ	૧	સામાન્ય બિન અનામત	સામાન્ય બિન અનામત	સામાન્ય
			૨	સામાન્ય બિન અનામત		
			૩	સા.શે.પ સ્ત્રી		
			૪	સામાન્ય સ્ત્રી		
			૫	અ.જા.સામાન્ય		
			૬	સામાન્ય બિન અનામત		
			૭	સામાન્ય બિન અનામત		
૧[illegible]	ઈડર	રતનપુર	૧	સામાન્ય સ્ત્રી	સામાન્ય બિન અનામત	સામાન્ય
			૨	સા.શે.પ સામાન્ય		
			૩	અ.જા. સ્ત્રી		
			૪	અ.જા.સામાન્ય		
			૫	સામાન્ય બિન અનામત		
			૬	સામાન્ય બિન અનામત		
			૭	સામાન્ય બિન અનામત		
૧[illegible]	ઈડર	[illegible]વાલ	૫	સામાન્ય સ્ત્રી		પેટા ચૂંટણી
૧૪	ઈડર	નવામલી	૫	સામાન્ય બિન અનામત		પેટા ચૂંટણી
૧૫	ઈડર	વસાઈ	૬	સામાન્ય બિન અનામત		પેટા ચૂંટણી
૧૮	ઈડર	ઉમેદગઢ	૨	અ.જા.સ્ત્રી		પેટાચૂંટણી

(૩) આ જાહેરનામાની ગુજરાત પંચાયત ચૂંટણી નિયમો-૧૯૯૪ના નિયમ-૯(૧) [illegible] સરકારી રાજ પત્રમાં પ્રસિદ્ધ કરવામાં આવે છે.

(સહી) અવાચ્ય,
કલેક્ટર, સાબરકાંઠા જિલ્લો અને
રાજ્ય ચૂંટણીપંચના અધિકારી.

INDEX

ગુજરાત પંચાયત અધિનિયમ-૧૯૯૩ની કલમ-૧૫ ની પેટા કલમ-(૧)
અન્વયે
ચૂંટણીનું જાહેરનામું

જિલ્લા કલેકટર કચેરી,
ચૂંટણી શાખા,
સાબરકાંઠા જિલ્લો,હિંમતનગર.
તારીખઃ ૧૫-૧-૨૦૦૩.

ક્રમાંક : ચટણ/ગપચ/સાબરકાંઠા/વડાલી/૧/૨૦૦૩

જાહેર નામું

સાબરકાંઠા જિલ્લાની **વડાલી** તાલુકાની ગ્રામ પંચાયતોના નીચે અનુસુચિમાં દર્શાવેલ વોર્ડની બેઠકોની સરપંચની બેઠકોની ચુટણી.

(૧ ગુજરાત પંચાયત અધિનિયમ-૧૯૯૩ ની કલમ-૧૬ની પેટા કલમ-(૧) મુજબ સાબરકાંઠા જિલ્લાની વડાલી તાલુકાની ગ્રામ પંચાયતોના વોર્ડની રચના તથા બેઠકોની ફાળવણી રાજ્ય ચૂંટણી પંચના અધિકારી તરીકે કરેલ છે.

(૨ ગુજરાત પંચાયત અધિનિયમ-૧૯૯૩ ની કલમ-૧૫ની પેટા કલમ-(૧)થી પ્રાપ્ત થયેલ સત્તાની રૂઈએ રાજ્ય ચુંટણી પંચના અધિકારી તરીકે કલેકટર સાબરકાંઠા જિલ્લાની નીચેની અનુસૂચિના કોલમ નંબર : ૨ માં જણાવેલ તાલુકાની સામે કોલમ નંબર : ૩ માં જણાવેલ ગ્રામ પંચાયતોના કોલમ નં.૪,૫ માં જણાવેલ વોર્ડની બેઠકોની તથા કોલમ નંબર : ૬માં જણાવેલ સરપંચોની બેઠકોની સામાન્ય/ પેટા ચુંટણી તારીખ : ૯-૨-૨૦૦૩ના રોજ યોજવાનું જાહેર કરેલ છે.

//૨//

INDEX

અનુસૂચિ

વડાલી તાલુકાની ગ્રામ પંચાયતોની ચૂંટણી યોજવાની છે. તેની યાદી.

અ. નં.	તાલુકાનું નામ	ગ્રામપંચાયતનું નામ	વોર્ડ નંબર ક્રમાંક	વોર્ડની બેઠકોનો પ્રકાર	સરપંચની બેઠકનો પ્રકાર	ચૂંટણીનો પ્રકાર (સામાન્ય/પેટા ચૂંટણી જે હોય તે દર્શાવવું)
૧	૨	૩	૪	૫	૬	૭
૧	વડાલી	જેતપુર	૧	સામાન્ય બિન અનામત	અ.જ.જા સામાન્ય	સામાન્ય
			૨	સામાન્ય સ્ત્રી		
			૩	સામાન્ય બિન અનામત		
			૪	અ.જ.જા સામાન્ય		
			૫	સામાન્ય બિન અનામત		
			૬	સા.શૈ.પ સ્ત્રી		
			૭	સામાન્ય બિન અનામત		
૨	વડાલી	ચોરીવાડ	૧	સામાન્ય બિન અનામત	સામાન્ય સ્ત્રી	સામાન્ય
			૨	સામાન્ય બિન અનામત		
			૩	સામાન્ય બિન અનામત		
			૪	સા.શૈ.પ સામાન્ય		
			૫	અ.જ.જા સ્ત્રી		
			૬	અ.જ.જા સામાન્ય		
			૭	અ.જ.જા સામાન્ય		
			૮	સામાન્ય સ્ત્રી		
			૯	સામાન્ય સત્રી		
			૧૦	સામાન્ય બિનઅનામત		
			૧૧	અ.જા. સ્ત્રી		
૩	વડાલી	થુરાવાસ	૫	સા.શૈ.પ સામાન્ય		પેટાચૂંટણી
૪	વડાલી	રામપુર(ફુ)	૭	અ. જા સ્ત્રી		પેટાચૂંટણી
૫	વડાલી	વડગામડા	૭	સામાન્ય બિન અનામત		પેટાચૂંટણી
૬	વડાલી	નાદરી	૬	સામાન્ય બિન અનામત		પેટાચૂંટણી

(૨) આ જાહેરનામાની ગુજરાત પંચાયત ચૂંટણી નિયમો-૧૯૯૪ના નિયમ-૯(૧) અન્વયે સરકારી રાજ્યપત્રમાં પ્રસિદ્ધ કરવામાં આવે છે.

(સહી) અવાચ્ય,
કલેક્ટર, સાબરકાંઠા જિલ્લો અને
રાજ્ય ચૂંટણીપંચના અધિકારી.

ગુજરાત પંચાયત ચૂંટણી નિયમો-૧૯૯૪ના નિયમ -૯(૨) અન્વયે ચૂંટણીનું

જાહેરનામુ

જિલ્લા કલેક્ટર કચેરી,

ચૂંટણી શાખા,

સાબરકાંઠા જિલ્લો, હિંમતનગર

તારીખ: ૧૫/૧/૨૦૦૩

ક્રમાંક: ચટણ/ ગપચ/ સાબરકાંઠા/ કાર્યક્રમ /૧/૨૦૦૩

જા હે ર ના મુ

સાબરકાંઠા જિલ્લાની **વડાલી** તાલુકાની ગ્રામ પંચાયતોના નીચે અનુસુચિમાં દર્શાવેલ વોર્ડની બેઠકોની [illegible]ની બેઠકોની ચૂંટણી.

(૧) ગુજરાત પંચાયત અધિનિયમ-૧૯૯૩ નીકલમ-૧૬ ની પેટાકલમ (૧) મુજબ **સાબરકાંઠા** જિલ્લાના **વડાલી** તાલુકાની ગ્રામ પંચાયતોના વોર્ડની રચના તથા બેઠકોની ફાળવણી રાજ્ય ચૂંટણી પંચના અધિકાર[illegible] તરીકે કરેલ છે.

(૨) [illegible]જરાત પંચાયતચૂંટણી નિયમો-૧૯૯૪ના નિયમ-૯ના પેટાનિયમ-(૨) તથાનિયમ-૭૦થી પ્રાપ્ત થયેલ [illegible]તાનીરૂઈએ રાજ્ય ચૂંટણી પંચનાઅધિકારીતરીકે કલેકટર સાબરકાંઠાજિલ્લાની નીચેની અનુસુચિ[illegible] કોલમ નંબર: ૨માં જણાવેલ તાલુકાની સામે કોલમ નંબર: ૩માં જણાવેલ ગ્રામ પંચાયતોના કોલમ [illegible]માં જણાવેલ વોર્ડની કોલમ નં:૫માં જણાવેલ બેઠકો ભરવા માટે સભ્યોનીતથા કોલમ નં:૬માં જણાવેલ [illegible]કારવાળી સરપંચની બેઠકો ભરવા માટે સરપંચની ચૂંટણી યોજવાનો તબક્કાવાર કાર્યક્રમ નીચે જણાવ્યા [illegible]જબ નક્કી કરેલ છે.

અ.ન	વિગત	તારીખ	સમય	સ્થળ
(ક)	ઉમેદવારી પત્ર રજૂ કરવાની [illegible]રવાની છેલ્લી તારીખ	૨૨/૧/૨૦૦૩	૧૧-૦૦ કલાકથી ૧૫-૦૦ કલાક સુધી	ચૂટણી અધિકારી મદદનીશ ચૂંટણી અધિકારીની કચેરી ખાતે
(ખ)	ઉમેદવારી પત્રોની [illegible]કાસણીની તારીખ	૨૩/૧/૨૦૦૩	૧૧-૦૦ કલાકથી ચકાસણી પુરી થાય ત્યાં સુધી	ચૂંટણી અધિકારીની કચેરી ખાતે
(ગ)	ઉમેદવારી પત્રો પાછા ખેંચી [illegible]વાની છેલ્લી તારીખ	૨૫/૧/૨૦૦૩	૧૫-૦૦ કલાક સુધી	ચૂંટણી અધિકારી તથા મદદનીશ ચૂંટણી અધિકારીની કચેરી ખાતે
(ઘ)	[illegible]વશ્યક હોયતો મતદાનની [illegible]રીખ	૯-૨-૨૦૦૩	--	--
(ચ)	[illegible]દાનનો સમય	-	સવારના ૮-૦૦થી સાંજના ૧૭-૦૦ સુધી	--
(છ)	[illegible]દાન સ્થળ	--	--	જિલ્લા ચૂંટણી અધિકારીએ જાહેર કરેલ મતદાન મથક ઉપર
(જ)	[illegible]ગણતરી માટેની તારીખ [illegible]ને સમય	૧૧-૨-૨૦૦૩ તથા ૧૨-૨-૨૦૦૩	સવારના ૯-૦૦ કલાકથી ગણતરી પુરી થાય ત્યાંસુધી	ચૂંટણી અધિકારી જાહેર કરે તે સ્થળે
(ઝ)	[illegible]ણી પ્રક્રિયા પુરી થવા [illegible]ટેની તારીખ	૧૭-૨-૨૦૦૩	--	--

અનુસૂચિ

વડાલી તાલુકાની ગ્રામ પંચાયતોની ચુંટણી યોજવાની છે. તેની યાદી.

અ. નં.	તાલુકાનું નામ	ગ્રામપંચાયતનું નામ	વોર્ડ નંબર ક્રમાંક	વોર્ડની બેઠકોનો પ્રકાર	સરપંચની બેઠકનો પ્રકાર	ચુંટણીનો પ્રકાર (સામાન્ય/પેટા ચુંટણી જે હોય તે દર્શાવવું)
૧	૨	૩	૪	૫	૬	૭
૧	વડાલી	જેતપુર	૧	સામાન્ય બિન અનામત	અ.જ.જા સામાન્ય	સામાન્ય
			૨	સામાન્ય સ્ત્રી		
			૩	સામાન્ય બિન અનામત		
			૪	અ.જ.જા સામાન્ય		
			૫	સામાન્ય બિન અનામત		
			૬	સા.શૈ.પ સ્ત્રી		
			૭	સામાન્ય બિન અનામત		
૨	વડાલી	ચોરીવાડ	૧	સામાન્ય બિન અનામત	સામાન્ય સ્ત્રી	સામાન્ય
			૨	સામાન્ય બિન અનામત		
			૩	સામાન્ય બિન અનામત		
			૪	સા.શૈ.પ સામાન્ય		
			૫	અ.જ.જા સ્ત્રી		
			૬	અ.જ.જા સામાન્ય		
			૭	અ.જ.જા સામાન્ય		
			૮	સામાન્ય સ્ત્રી		
			૯	સામાન્ય સત્રી		
			૧૦	સામાન્ય બિનઅનામત		
			૧૧	અ.જા. સ્ત્રી		
૩	વડાલી	થુરાવાસ	૫	સા.શૈ.પ સામાન્ય		પેટાચુંટણી
૪	વડાલી	રામપુર(કુ)	૭	અ. જા સ્ત્રી		પેટાચુંટણી
૫	વડાલી	વડગામડા	૭	સામાન્ય બિન અનામત		પેટાચુંટણી
૬	વડાલી	નાદરી	૬	સામાન્ય બિન અનામત		પેટાચુંટણી

(૨) આ જાહેરનામાની ગુજરાત પંચાયત ચુંટણી નિયમો-૧૯૯૪ના નિયમ-૯(૧) અન્વયે સરકારી રાજપત્રમાં પ્રસિધ્ધ કરવામાં આવે છે.

(સહી) અવાચ્ય,
કલેક્ટર, સાબરકાંઠા જિલ્લો અને
રાજ્ય ચૂંટણીપંચના અધિકારી.

INDEX

ગુજરાત પંચાયત અધિનિયમ-૧૯૯૩ની કલમ-૧૫ ની પેટા કલમ-(૧)
અન્વયે
ચૂંટણીનું જાહેરનામું

જિલ્લા કલેકટર કચેરી,
ચૂંટણી શાખા,
સાબરકાંઠા જિલ્લો,હિંમતનગર.
તારીખ: ૧૫-૧-૨૦૦૩.

ક્રમાંક : ચટણ/ગપચ/સાબરકાંઠા/ખેડબ્રહમા/૧/૨૦૦૩

જાહેર નામું

સાબરકાંઠા જિલ્લાની **ખેડબ્રહમા** તાલુકાની ગ્રામ પંચાયતોના નીચે અનુસુચિમાં દર્શાવેલ વોર્ડની બેઠકોની/સરપંચની બેઠકોની ચૂંટણી.

(૧) ગુજરાત પંચાયત અધિનિયમ-૧૯૯૩ ની કલમ-૧૬ની પેટા કલમ-(૧) મુજબ સાબરકાંઠા જિલ્લાની ખેડબ્રહમા તાલુકાની ગ્રામ પંચાયતોના વોર્ડની રચના તથા બેઠકોની ફાળવણી રાજય ચૂંટણી પંચના અધિકારી તરીકે કરેલ છે.

(૨) ગુજરાત પંચાયત અધિનિયમ-૧૯૯૩ ની કલમ-૧૫ની પેટા કલમ-(૧)થી પ્રાપ્ત થયેલ સત્તાની રૂઇએ રાજય ચૂંટણી પંચના અધિકારી તરીકે કલેકટર સાબરકાંઠા જિલ્લાની નીચેની અનુસૂચિના કોલમ નંબર : ૨ માં જણાવેલ તાલુકાની સામે કોલમ નંબર : ૩ માં જણાવેલ ગ્રામ પંચાયતોના કોલમ નં.૪,૫ માં જણાવેલ વોર્ડની બેઠકોની તથા કોલમ નંબર : ૬માં જણાવેલ સરપંચોની બેઠકોની સામાન્ય/ પેટા ચૂંટણી તારીખ : ૯-૨-૨૦૦૩ના રોજ યોજવાનું જાહેર કરેલ છે.

//૨//

INDEX

અનુસૂચિ

ખેડબ્રહમા તાલુકાની ગ્રામ પંચાયતોની ચુંટણી યોજવાની છે. તેની યાદી.

અ. નં.	તાલુકાનું નામ	ગ્રામપંચાયતનું નામ	વોર્ડ નંબર/ ક્રમાંક	વોર્ડની બેઠકોનો પ્રકાર	સરપંચની બેઠકનો પ્રકાર	ચુંટણીનો પ્રકાર (સામાન્ય પેટા ચુંટણી જે હોય તે દર્શાવવું)
૧	૨	૩	૪	૫	૬	૭
૧	ખેડબ્રહમા	હીંગટીયા (જાગીરી)	૧	અ.જ.જા સામાન્ય	અ.જ.જા સામાન્ય	સામાન્ય
			૨	અ.જ.જા સામાન્ય		
			૩	અ.જ.જા સામાન્ય		
			૪	અ.જ.જા સામાન્ય		
			૫	અ.જ.જા સામાન્ય		
			૬	અ.જ.જા સામાન્ય.		
			૭	અ.જ.જા સ્ત્રી		
			૮	અ.જ.જા સામાન્ય		
			૯	અ.જ.જા સ્ત્રી		
			૧૦	અ.જ.જા સ્ત્રી		
			૧૧	અ.જ.જા સ્ત્રી		
૨		મટોડા	૧	અ.જા સામાન્ય	અ.જા સામાન્ય	સામાન્ય
			૨	સા.શૈ.પ સ્ત્રી		
			૩	સામાન્ય બિન અનામત		
			૪	સામાન્ય બિન અનામત		
			૫	સામાન્ય સ્ત્રી		
			૬	સામાન્ય બિન અનામત		
			૭	સામાન્ય બિન અનામત		
૩	ખેડબ્રહમા	પાદરડી	૧	સામાન્ય સ્ત્રી	સામાન્ય બિન અનામત	સામાન્ય
			૨	સા.શૈ.પ સ્ત્રી		
			૩	અ. જા સામાન્ય		
			૪	સામાન્ય બિન અનામત		
			૫	સામાન્ય બિન અનામત		
			૬	સામાન્ય બિન અનામત		
			૭	સામાન્ય બિન અનામત		
૪	ખેડબ્રહમા	ઉંદ્રમાણા	૧	અ.જા સામાન્ય	સામાન્ય બીન અનામત	સામાન્ય
			૨	સામાન્ય સ્ત્રી		
			૩	સા.શૈ.પ સ્ત્રી		
			૪	સામાન્ય બિન અનામત		
			૫	સામાન્ય બિન અનામત		
			૬	સામાન્ય બિન અનામત		
			૭	અ.જા.સામાન્ય		

૧	૨	૩	૪	૫	૬	૭
[illegible]	ખેડબ્રહમા	દેલવાડા (ચાં)			અ.જ.જા સામાન્ય	પેટા ચુટણી

(૩) આ જાહેરનામાની ગુજરાત પંચાયત ચુંટણી નિયમો-૧૯૯૪ના નિયમ-૯(૧) અન્વયે સરકારી રાજપત્રમાં પ્રસિધ્ધ કરવામાં આવે છે.

(સહી) અવાચ્ય,
કલેક્ટર, સાબરકાંઠા જિલ્લો અને
રાજ્ય ચૂંટણીપંચના અધિકારી.

INDEX

ગુજરાત પંચાયત ચૂંટણી નિયમો-૧૯૯૪ના નિયમ -૯(૨) અન્વયે ચૂંટણીનું

જાહેરનામુ

જિલ્લા કલેકટર કચેરી,

ચૂંટણી શાખા,

સાબરકાંઠા જિલ્લો, હિંમતનગર

તારીખ: ૧૫/૧/૨૦૦૩

ક્રમાંક: ચટણ/ ગપચ/ સાબરકાંઠા/ કાર્યક્રમ /૧/૨૦૦૩

જા હે ર ના મુ

સાબરકાંઠા જિલ્લાની **ખેડબ્રહમા** તાલુકાની ગ્રામ પંચાયતોના નીચે અનુસુચિમાં દર્શાવેલ વોર્ડની બેઠકોની સરપંચની બેઠકોની ચૂંટણી.

(૧) ગુજરાત પંચાયત અધિનિયમ-૧૯૯૩ નીકલમ-૧૬ ની પેટાકલમ (૧) મુજબ **સાબરકાંઠા** જિલ્લાના **ખેડબ્રહમા.** તાલુકાની ગ્રામ પંચાયતોના વોર્ડની રચના તથા બેઠકોની ફાળવણી રાજ્ય ચૂંટણી પંચના અધિકારી તરીકે કરેલ છે.

(૨) ગુજરાત પંચાયતચૂંટણી નિયમો-૧૯૯૪ના નિયમ-૯ના પેટાનિયમ-(૨) તથાનિયમ-૭૦થી પ્રાપ્ત થયેલ સત્તાનીરૂઈએ રાજ્ય ચુંટણી પંચનાઅધિકારીતરીકે કલેકટર સાબરકાંઠાજિલ્લાની નીચેની અનુસુચિના કોલમ નંબર: ૨માં જણાવેલ તાલુકાની સામે કોલમ નંબર: ૩માં જણાવેલ ગ્રામ પંચાયતોના કોલમ નંબર: ૪માં જણાવેલ વોર્ડની કોલમ નં:૫માં જણાવેલ બેઠકો ભરવા માટે સભ્યોનીતથા કોલમ નં:૬માં જણાવેલ પ્રકારવાળી સરપંચની બેઠકો ભરવા માટે સરપંચની ચૂંટણી યોજવાનો તબકકાવાર કાર્યક્રમ નીચે જણાવ્યા મુજબ નકકી કરેલ છે.

અ.નં.	વિગત	તારીખ	સમય	સ્થળ
ક)	ઉમેદવારી પત્ર રજૂ કરવાની કરવાની છેલ્લી તારીખ	૨૨/૧/૨૦૦૩	૧૧-૦૦ કલાકથી ૧૫-૦૦ કલાક સુધી	ચૂટણી અધિકારી મદદનીશ ચૂંટણી અધિકારીની કચેરી ખાતે
ખ)	ઉમેદવારી પત્રોની ચકાસણીની તારીખ	૨૩/૧/૨૦૦૩	૧૧-૦૦ કલાકથી ચકાસણી પુરી થાય ત્યાં સુધી	ચૂંટણી અધિકારીની કચેરી ખાતે
ગ)	ઉમેદવારી પત્રો પાછા ખેંચી લેવાની છેલ્લી તારીખ	૨૫/૧/૨૦૦૩	૧૫-૦૦ કલાક સુધી	ચૂંટણી અધિકારી તથા મદદનીશ ચૂંટણી અધિકારીની કચેરી ખાતે
ઘ)	આવશ્યક હોયતો મતદાનની તારીખ	૯-૨-૨૦૦૩	--	--
ચ)	મતદાનનો સમય	-	સવારના ૮-૦૦થી સાંજના ૧૭-૦૦ સુધી	--
છ)	મતદાન સ્થળ	--	--	જિલ્લા [illegible] અધિકારીએ જાહેર કરેલ મતદાન મથક ઉપર
જ)	મતગણતરી માટેની તારીખ અને સમય	૧૧-૨-૨૦૦૩ તથા ૧૨-૨-૨૦૦૩	સવારના ૯-૦૦ કલાકથી ગણતરી પુરી થાય ત્યાંસુધી	ચૂંટણી અધિકારી જાહેર કરે તે સ્થળે
ઝ)	ચૂંટણી પ્રક્રિયા પુરી થવા	૧૭-૨-૨૦૦૩	--	--

INDEX

અનુસૂચિ

ખેડબ્રહમા તાલુકાની ગ્રામ પંચાયતોની ચુંટણી યોજવાની છે. તેની યાદી.

અ. નં.	તાલુકાનું નામ	ગ્રામપંચાયતનું નામ	વોર્ડ નંબર/ક્રમાંક	વોર્ડની બેઠકોનો પ્રકાર	સરપંચની બેઠકનો પ્રકાર	ચૂંટણીનો પ્રકાર (સામાન્ય/પેટા ચૂંટણી જે હોય તે દર્શાવવું)
૧	૨	૩	૪	૫	૬	૭
૧	ખેડબ્રહમા	હીંગટીયા (જાગીરી)	૧	અ.જ.જા સામાન્ય	અ.જ.જા સામાન્ય	સામાન્ય
			૨	અ.જ.જા સામાન્ય		
			૩	અ.જ.જા સામાન્ય		
			૪	અ.જ.જા સામાન્ય		
			૫	અ.જ.જા સામાન્ય		
			૬	અ.જ.જા સામાન્ય		
			૭	અ.જ.જા સ્ત્રી		
			૮	અ.જ.જા સામાન્ય		
			૯	અ.જ.જા સ્ત્રી		
			૧૦	અ.જ.જા સ્ત્રી		
			૧૧	અ.જ.જા સ્ત્રી		
૨	ખેડબ્રહમા	મટોડા	૧	અ.જા સામાન્ય	અ.જા સામાન્ય	સામાન્ય
			૨	સા.શૈ.પ સ્ત્રી		
			૩	સામાન્ય બિન અનામત		
			૪	સામાન્ય બિન અનામત		
			૫	સામાન્ય સ્ત્રી		
			૬	સામાન્ય બિન અનામત		
			૭	સામાન્ય બિન અનામત		
૩	ખેડબ્રહમા	પાદરડી	૧	સામાન્ય સ્ત્રી	સામાન્ય બિન અનામત	સામાન્ય
			૨	સા.શૈ.પ સ્ત્રી		
			૩	અ. જા સામાન્ય		
			૪	સામાન્ય બિન અનામત		
			૫	સામાન્ય બિન અનામત		
			૬	સામાન્ય બિન અનામત		
			૭	સામાન્ય બિન અનામત		
૪	ખેડબહમા	રૂદ્રમાળા	૧	અ.જા સામાન્ય	સામાન્ય બીન અનામત	સામાન્ય
			૨	સામાન્ય સ્ત્રી		
			૩	સા.શૈ.પ સ્ત્રી		
			૪	સામાન્ય બિન અનામત		
			૫	સામાન્ય બિન અનામત		
			૬	સામાન્ય બિન અનામત		
			૭	અ.જા.સામાન્ય		

INDEX

૧	૨	૩	૪	૫	૬	૭
૫	ખેડબ્રહ્મા	દેલવાડા (ચાં)			અ.જ.જા સામાન્ય	પેટા ચૂંટણી

(૩) આ જાહેરનામાની ગુજરાત પંચાયત ચુંટણી નિયમો-૧૯૯૪ના નિયમ-૯(૧) અન્વયે સરકારી રાજ પત્રમાં પ્રસિધ્ધ કરવામાં આવે છે.

(સહી) અવાચ્ય,
કલેક્ટર, સાબરકાંઠા જિલ્લો અને
રાજ્ય ચૂંટણીપંચના અધિકારી.

ગુજરાત પંચાયત અધિનિયમ-૧૯૯૩ની કલમ-૧૫ ની પેટા કલમ-(૧) અન્વયે ચૂંટણીનું જાહેરનામું

જિલ્લા કલેકટર કચેરી,
ચૂંટણી શાખા,
સાબરકાંઠા જિલ્લો,હિંમતનગર.
તારીખ: ૧૫-૧-૨૦૦૩.

ક્રમાંક : ચટણ/ગપચ/સાબરકાંઠા/ભિલોડા/૧/૨૦૦૩

જાહેર નામું

સાબરકાંઠા જિલ્લાની **ભિલોડા** તાલુકાની ગ્રામ પંચાયતોના નીચે અનુસુચિમાં દર્શાવેલ વોર્ડની બેઠકો/સરપંચની બેઠકોની ચૂંટણી.

(૧ ગુજરાત પંચાયત અધિનિયમ-૧૯૯૩ ની કલમ-૧૬ની પેટા કલમ-(૧) મુજબ સાબરકાંઠા જિલ્લાની ભિલોડા તાલુકાની ગ્રામ પંચાયતોના વોર્ડની રચના તથા બેઠકોની ફાળવણી રાજ્ય ચૂંટણી પંચના અધિકારી તરીકે કરેલ છે.

(૨) ગુજરાત પંચાયત અધિનિયમ-૧૯૯૩ ની કલમ-૧૫ની પેટા કલમ-(૧)થી પ્રાપ્ત થયેલ સત્તાની રૂઈએ રાજ્ય ચુંટણી પંચના અધિકારી તરીકે કલેકટર સાબરકાંઠા જિલ્લાની નીચેની અનુસૂચિના કોલમ નંબર : ૨ માં જણાવેલ તાલુકાની સામે કોલમ નંબર : ૩ માં જણાવેલ ગ્રામ પંચાયતોના કોલમ નં.૪,૫ માં જણાવેલ વોર્ડની બેઠકોની તથા કોલમ નંબર : ૬માં જણાવેલ સરપંચોની બેઠકોની સામાન્ય/ પેટા ચુંટણી તારીખ : ૯-૨-૨૦૦૩ના રોજ યોજવાનું જાહેર કરેલ છે.

INDEX

અનુસૂચિ

ભિલોડા તાલુકાની ગ્રામ પંચાયતોની ચુંટણી યોજવાની છે. તેની યાદી.

અ. નં.	તાલુકાનું નામ	ગ્રામપંચાયતનું નામ	વોર્ડ નંબર/ ક્રમાંક	વોર્ડની બેઠકોનો પ્રકાર	સરપંચની બેઠકનો પ્રકાર	ચૂંટણીનો પ્રકાર (સામાન્ય/પેટા ચુંટણી જે હોય તે દર્શાવવું)
૧	૨	૩	૪	૫	૬	૭
૧	ભીલોડા	જાયલા	૧	અ.જ.જા સામાન્ય	અ.જ.જા સામાન્ય	સામાન્ય
			૨	અ.જ.જા સામાન્ય		
			૩	અ.જ.જા સામાન્ય		
			૪	અ.જ.જા સ્ત્રી		
			૫	અ.જ.જા સ્ત્રી		
			૬	અ.જ.જા સ્ત્રી		
			૭	અ.જ.જા સામાન્ય		
			૮	અ.જ.જા સામાન્ય		
			૯	અ.જ.જા સામાન્ય		
૨	ભિલોડા	ભુતાવડ	૧	અ.જ.જા સ્ત્રી	અ.જ.જા સ્ત્રી	સામાન્ય
			૨	અ.જ.જા સામાન્ય		
			૩	અ.જ.જા સામાન્ય		
			૪	અ.જ.જા સામાન્ય		
			૫	સા.શૈ.પ સામાન્ય		
			૬	સામાન્ય બિન અનામત		
			૭	અ.જ.જા સ્ત્રી		
૩	ભિલોડા	રીંટોડા	૧	અ.જ.જા સામાન્ય	અ.જ.જા સામાન્ય	સામાન્ય
			૨	અ.જ.જા સામાન્ય		
			૩	સામાન્ય બિન અનામત		
			૪	સા.શૈ.પ સામાન્ય		
			૫	સામાન્ય બિન અનામત		
			૬	અ.જ.જા સ્ત્રી		
			૭	અ.જ.જા સ્ત્રી		
૪	ભિલોડા	ખીલોડા	૧	સામાન્ય બિન અનામત	અ.જ.જા સામાન્ય	સામાન્ય
			૨	સા.શૈ.પ.સ્ત્રી		
			૩	અ.જ.જા સ્ત્રી		
			૪	અ.જ.જા સામાન્ય		
			૫	અ.જ.જા સામાન્ય		
			૬	અ.જ.જા સામાન્ય		
			૭	સામાન્ય બિન અનામત		

INDEX

૧	૨	૩	૪	૫	૬	૭
૫	ભિલોડા	ચોરીમાલા	૧	અ.જ.જા સામાન્ય	અ.જ.જા સામાન્ય	સામાન્ય
			૨	અ.જ.જા સામાન્ય		
			૩	અ.જ.જા સામાન્ય		
			૪	અ.જ.જા સ્ત્રી		
			૫	અ.જ.જા સામાન્ય		
			૬	અ.જ.જા સામાન્ય		
			૭	અ.જ.જા. સ્ત્રી		
૬	ભિલોડા	ખેરંચા	૧	સામાન્ય બિન અનામત	અ.જ.જા સામાન્ય	સામાન્ય
			૨	સા.શૈ.પ. સામાન્ય		
			૩	સામાન્ય બિન અનામત		
			૪	અ.જ.જા સામાન્ય		
			૫	અ.જ.જા સામાન્ય		
			૬	અ.જ.જા સ્ત્રી		
			૭	અ.જ.જા સ્ત્રી		
૭	ભિલોડા	ખોડંબા	૧	સા.શૈ.પ સામાન્ય	અ.જ.જા સામાન્ય	સામાન્ય
			૨	સામાન્ય બિન અનામત		
			૩	સામાન્ય સ્ત્રી		
			૪	અ.જ.જા સામાન્ય		
			૫	અ.જ.જા સ્ત્રી		
			૬	અ.જ.જા સામાન્ય		
			૭	અ.જ.જા સામાન્ય		
૮	ભિલોડા	જુમસર	૭	અ.જ.જા સામાન્ય		પેટાચૂંટણી

(૩) આ જાહેરનામાની ગુજરાત પંચાયત ચૂંટણી નિયમો-૧૯૯૪ના નિયમ-૯(ક્ર) અન્વયે સરકારી રાજ્યપત્રમાં પ્રસિધ્ધ કરવામાં આવે છે.

(સહી) અવાચ્ય,
કલેક્ટર, સાબરકાંઠા જિલ્લો અને
રાજ્ય ચૂંટણીપંચના અધિકારી.

INDEX

ગુજરાત પંચાયત ચૂંટણી નિયમો-૧૯૯૪ના નિયમ -૯(૨) અન્વયે ચૂંટણીનું
જાહેરનામુ

જિલ્લા કલેકટર કચેરી,
ચૂંટણી શાખા,
સાબરકાંઠા જિલ્લો, હિંમતનગર
તારીખ: ૧૫/૧/૨૦૦૩
ક્રમાંક: ચટણ/ ગપચ/ સાબરકાંઠા/ કાર્યક્રમ /૧/૨૦૦૩

જા હે ર ના મુ

સાબરકાંઠા જિલ્લાની **ભિલોડા** તાલુકાની ગ્રામ પંચાયતોના નીચે અનુસુચિમાં દર્શાવેલ વોર્ડની બેઠકોની સરપંચની બેઠકોની ચૂંટણી.

(૧) ગુજરાત પંચાયત અધિનિયમ-૧૯૯૩ નીકલમ-૧૬ ની પેટાકલમ (૧) મુજબ **સાબરકાંઠા** જિલ્લાના **ભિલોડા** તાલુકાની ગ્રામ પંચાયતોના વોર્ડની રચના તથા બેઠકોની ફાળવણી રાજય ચૂંટણી પંચના પ્રકાશિતકરીકે કરેલ છે.

(૨) ગુજરાત પંચાયતચૂંટણી નિયમો-૧૯૯૪ના નિયમ-૯ના પેટાનિયમ-(૨) તથાનિયમ-૭૦થી પ્રાપ્ત થયેલ સત્તાની રૂઈએ રાજય ચૂંટણી પંચનાઅધિકારીતરીકે કલેકટર સાબરકાંઠાજિલ્લાની નીચેની અનુસુચિના કોલમ નંબર: ૨માં જણાવેલ તાલુકાની સામે કોલમ નંબર: ૩માં જણાવેલ ગ્રામ પંચાયતોના કોલમ નં ૪માં જણાવેલ વોર્ડની કોલમ નં:૫માં જણાવેલ બેઠકો ભરવા માટે સભ્યોનીતથા કોલમ નં:૬માં જણાવેલ પ્રકારવાળી સરપંચની બેઠકો ભરવા માટે સરપંચની ચૂંટણી યોજવાનો તબકકાવાર કાર્યક્રમ નીચે જણાવ્યા મુજબ નકકી કરેલ છે.

અ.ન	વિગત	તારીખ	સમય	સ્થળ
ક)	નદવારી પત્ર રજુ કરવાની ...વાની છેલ્લી તારીખ	૨૨/૧/૨૦૦૩	૧૧-૦૦ કલાકથી ૧૫-૦૦ કલાક સુધી	ચૂંટણી અધિકારી મદદનીશ ચૂંટણી અધિકારીની કચેરી ખાતે
ખ)	નદવારી પત્રોની ...કાસણીની તારીખ	૨૩/૧/૨૦૦૩	૧૧-૦૦ કલાકથી ચકાસણી પુરી થાય ત્યાં સુધી	ચૂંટણી અધિકારીની કચેરી ખાતે
ગ)	નદવારી પત્રો પાછા ખેંચી ...ાની છેલ્લી તારીખ	૨૫/૧/૨૦૦૩	૧૫-૦૦ કલાક સુધી	ચૂંટણી અધિકારી તથા મદદનીશ ચૂંટણી અધિકારીની કચેરી ખાતે
ઘ)	...વશ્યક હોયતો મતદાનની ...રીખ	૯-૨-૨૦૦૩	--	--
ચ)	...દાનનો સમય	-	સવારના ૮-૦૦થી સાંજના ૧૭-૦૦ સુધી	--
છ)	...દાન સ્થળ	--	--	જિલ્લા ચૂંટણી અધિકારીએ જાહેર કરેલા મતદાન મથક ઉપર
જ)	...ગણતરી માટની તારીખ ...ને સમય	૧૧-૨-૨૦૦૩ તથા ૧૨-૨-૨૦૦૩	સવારના ૯-૦૦ કલાકથી ગણતરી પુરી થાય ત્યાંસુધી	ચૂંટણી અધિકારી જાહેર કરે તે સ્થળ
ઝ)	...ણી પ્રક્રિયા પુરી થવા ...ની તારીખ	૧૭-૨-૨૦૦૩	--	--

INDEX

અનુસૂચિ

ભિલોડા તાલુકાની ગ્રામ પંચાયતોની ચુંટણી યોજવાની છે. તેની યાદી.

અ. નં.	તાલુકાનું નામ	ગ્રામ પંચાયતનું નામ	વોર્ડ નંબર/ ક્રમાંક	વોર્ડની બેઠકોનો પ્રકાર	સરપંચની બેઠકનો પ્રકાર	ચુંટણીનો પ્રકાર (સામાન્ય/પેટા ચુંટણી જે હોય તે દર્શાવવું)
૧	૨	૩	૪	૫	૬	૭
૧	ભીલોડા	જાયલા	૧	અ.જ.જા સામાન્ય	અ.જ.જા સામાન્ય	સામાન્ય
			૨	અ.જ.જા સામાન્ય		
			૩	અ.જ.જા સામાન્ય		
			૪	અ.જ.જા સ્ત્રી		
			૫	અ.જ.જા સ્ત્રી		
			૬	અ.જ.જા સ્ત્રી		
			૭	અ.જ.જા સામાન્ય		
			૮	અ.જ.જા સામાન્ય		
			૯	અ.જ.જા સામાન્ય		
૨	ભિલોડા	ભુતાવડ	૧	અ.જ.જા સ્ત્રી	અ.જ.જા સ્ત્રી	સામાન્ય
			૨	અ.જ.જા સામાન્ય		
			૩	અ.જ.જા સામાન્ય		
			૪	અ.જ.જા સામાન્ય		
			૫	સા.શૈ.પ સામાન્ય		
			૬	સામાન્ય બિન અનામત		
			૭	અ.જ.જા સ્ત્રી		
૩	ભિલોડા	રીંટોડા	૧	અ.જ.જા સામાન્ય	અ.જ.જા સામાન્ય	સામાન્ય
			૨	અ.જ.જા સામાન્ય		
			૩	સામાન્ય બિન અનામત		
			૪	સા.શૈ.પ સામાન્ય		
			૫	સામાન્ય બિન અનામત		
			૬	અ.જ.જા સ્ત્રી		
			૭	અ.જ.જા સ્ત્રી		
૪	ભિલોડા	ખીલોડા	૧	સામાન્ય બિન અનામત	અ.જ.જા સામાન્ય	સામાન્ય
			૨	સા.શૈ.પ.સ્ત્રી		
			૩	અ.જ.જા સ્ત્રી		
			૪	અ.જ.જા સામાન્ય		
			૫	અ.જ.જા સામાન્ય		
			૬	અ.જ.જા સામાન્ય		
			૭	સામાન્ય બિન અનામત		

INDEX

૧	૨	૩	૪	૫	૬	૭
૫	ભિલોડા	ચોરીમાલા	૧	અ.જ.જા સામાન્ય	અ.જ.જા સામાન્ય	સામાન્ય
			૨	અ.જ.જા સામાન્ય		
			૩	અ.જ.જા સામાન્ય		
			૪	અ.જ.જા સ્ત્રી		
			૫	અ.જ.જા સામાન્ય		
			૬	અ.જ.જા સામાન્ય		
			૭	અ.જ.જા. સ્ત્રી		
૬	ભિલોડા	ખેરંચા	૧	સામાન્ય બિન અનામત	અ.જ.જા સામાન્ય	સામાન્ય
			૨	સા.શૈ.પ. સામાન્ય		
			૩	સામાન્ય બિન અનામત		
			૪	અ.જ.જા સામાન્ય		
			૫	અ.જ.જા સામાન્ય		
			૬	અ.જ.જા સ્ત્રી		
			૭	અ.જ.જા સ્ત્રી		
૭	ભિલોડા	ખોડંબા	૧	સા.શૈ.પ સામાન્ય	અ.જ.જા સામાન્ય	સામાન્ય
			૨	સામાન્ય બિન અનામત		
			૩	સામાન્ય સ્ત્રી		
			૪	અ.જ.જા સામાન્ય		
			૫	અ.જ.જા સ્ત્રી		
			૬	અ.જ.જા સામાન્ય		
			૭	અ.જ.જા સામાન્ય		
૮	ભિલોડા	જુમસર	૭	અ.જ.જા સામાન્ય		પેટાચૂંટણી

(૩) આ જાહેરનામાની ગુજરાત પંચાયત ચુંટણી નિયમો-૧૯૯૪ના નિયમ-૯(૧) અન્વયે સરકારી રાજપત્રમાં પ્રસિધ્ધ કરવામાં આવે છે.

(સહી) અવાચ્ય,
કલેક્ટર, સાબરકાંઠા જિલ્લો અને
રાજ્ય ચૂંટણીપંચના અધિકારી.

ગુજરાત પંચાયત અધિનિયમ-૧૯૯૩ની કલમ-૧૫ ની પેટા કલમ-(૧)
અન્વયે
ચૂંટણીનું જાહેરનામું

જિલ્લા કલેક્ટર કચેરી,
ચૂંટણી શાખા,
સાબરકાંઠા જિલ્લો,હિંમતનગર.
તારીખ: ૧૫-૧-૨૦૦૩.

ક્રમાંક : ચટણ/ગપચ/સાબરકાંઠા/વિજયનગર/૧/૨૦૦૩

જાહેર નામું

સાબરકાંઠા જિલ્લાની **વિજયનગર** તાલુકાની ગ્રામ પંચાયતોના નીચે અનુસૂચિમાં દર્શાવેલ વોર્ડની બેઠકોની/સરપંચની બેઠકોની ચૂંટણી.

(૧ ગુજરાત પંચાયત અધિનિયમ-૧૯૯૩ ની કલમ-૧૬ની પેટા કલમ-(૧) મુજબ સાબરકાંઠા જિલ્લાની વિજયનગર તાલુકાની ગ્રામ પંચાયતોના વોર્ડની રચના તથા બેઠકોની ફાળવણી રાજ્ય ચૂંટણી પંચના અધિકારી તરીકે કરેલ છે.

(૨ ગુજરાત પંચાયત અધિનિયમ-૧૯૯૩ ની કલમ-૧૫ની પેટા કલમ-(૧)થી પ્રાપ્ત થયેલ સત્તાની રૂઈએ રાજ્ય ચુંટણી પંચના અધિકારી તરીકે કલેકટર સાબરકાંઠા જિલ્લાની નીચેની અનુસૂચિના કોલમ નંબર : ૨ માં જણાવેલ તાલુકાની સામે કોલમ નંબર : ૩ માં જણાવેલ ગ્રામ પંચાયતોના કોલમ નં.૪,૫ માં જણાવેલ વોર્ડની બેઠકોની તથા કોલમ નંબર : ૬માં જણાવેલ સરપંચોની બેઠકોની સામાન્ય/ પેટા ચુંટણી તારીખ : ૯-૨-૨૦૦૩ના રોજ યોજવાનું જાહેર કરેલ છે.

//૨//

અનુસૂચિ

વિજયનગર તાલુકાની ગ્રામ પંચાયતોની ચુંટણી યોજવાની છે. તેની યાદી.

અ. નં.	તાલુકાનું નામ	ગ્રામપંચાયતનું નામ	વોર્ડ નંબર/ ક્રમાંક	વોર્ડની બેઠકોનો પ્રકાર	સરપંચની બેઠકનો પ્રકાર	ચૂંટણીનો પ્રકાર (સામાન્ય/પેટા ચુંટણી જે હોય તે દર્શાવવું)
૧	૨	૩	૪	૫	૬	૭
૧	વિજયનગર	સરસવ	૨	અ.જ.જા સામાન્ય		પેટાચુંટણી

(૩) આ જાહેરનામાની ગુજરાત પંચાયત ચુંટણી નિયમો-૧૯૯૪ના નિયમ-૯(૧) અન્વયે સરકારી રાજ્યપત્રમાં પ્રસિધ્ધ કરવામાં આવે છે.

(સહી) અવાચ્ય,

કલેક્ટર સાબરકાઠા જિલ્લો અને
રાજય ચૂંટણીપંચના અધિકારી

INDEX

ગુજરાત પંચાયત ચૂંટણી નિયમો-૧૯૯૪ના નિયમ -૯(૨) અન્વયે ચૂંટણીનું
જાહેરનામુ

જિલ્લા કલેક્ટર કચેરી,
ચૂંટણી શાખા,
સાબરકાંઠા જિલ્લો, હિંમતનગર
તારીખ: ૧૫/૧/૨૦૦૩
ક્રમાંક: ચટણ ગપચ/ સાબરકાંઠા/ કાર્યક્રમ /૧/૨૦૦૩

જા હે ર ના મુ

સાબરકાંઠા જિલ્લાની **વિજયનગર** તાલુકાની ગ્રામ પંચાયતોના નીચે અનુસુચિમાં દર્શાવેલ વોર્ડની બેઠકોની સરપંચની બેઠકોની ચૂંટણી.

(૧) ગુજરાત પંચાયત અધિનિયમ-૧૯૯૩ નીકલમ-૧૬ ની પેટાકલમ (૧) મુજબ **સાબરકાંઠા** જિલ્લાના **વિજયનગર** તાલુકાની ગ્રામ પંચાયતોના વોર્ડની રચના તથા બેઠકોની ફાળવણી રાજય ચૂંટણી પંચના ... તરીકે કરેલ છે.

(૨) ગુજરાત પંચાયતચૂંટણી નિયમો-૧૯૯૪ના નિયમ-૯ના પેટાનિયમ-(૨) તથાનિયમ-૭૦થી પ્રાપ્ત થયેલ સત્તાની રૂઈએ રાજય ચૂંટણી પંચનાઅધિકારીતરીકે કલેકટર સાબરકાંઠાજિલ્લાની નીચેની અનુસૂચિના કોલમ નંબર: ૨માં જણાવેલ તાલુકાની સામે કોલમ નંબર: ૩માં જણાવેલ ગ્રામ પંચાયતોના કોલમ નં:૪માં જણાવેલ વોર્ડની કોલમ નં:૫માં જણાવેલ બેઠકો ભરવા માટે સભ્યોનીતથા કોલમ નં:૬માં જણાવેલ પ્રકારવાળી સરપંચની બેઠકો ભરવા માટે સરપંચની ચૂંટણી યોજવાનો તબક્કાવાર કાર્યક્રમ નીચે જણાવ્યા મુજબ નકકી કરેલ છે.

અ.નં	વિગત	તારીખ	સમય	સ્થળ
ક)	ઉમેદવારી પત્ર રજૂ કરવાની કરવાની છેલ્લી તારીખ	૨૨/૧/૨૦૦૩	૧૧-૦૦ કલાકથી ૧૫-૦૦ કલાક સુધી	ચૂંટણી અધિકારી મદદનીશ ચૂંટણી અધિકારીની કચેરી ખાતે
ખ)	ઉમેદવારી પત્રોની ચકાસણીની તારીખ	૨૩/૧/૨૦૦૩	૧૧-૦૦ કલાકથી ચકાસણી પુરી થાય ત્યાં સુધી	ચૂંટણી અધિકારીની કચેરી ખાતે
ગ)	ઉમેદવારી પત્રો પાછા ખેંચી લેવાની છેલ્લી તારીખ	૨૫/૧/૨૦૦૩	૧૫-૦૦ કલાક સુધી	ચૂંટણી અધિકારી તથા મદદનીશ ચૂંટણી અધિકારીની કચેરી ખાતે
ઘ)	આવશ્યક હોયતો મતદાનની તારીખ	૯-૨-૨૦૦૩	--	--
ચ)	મતદાનના સમય	-	સવારના ૮-૦૦થી સાંજના ૧૭-૦૦ સુધી	--
છ)	મતદાન સ્થળ	--	--	જિલ્લા ચૂંટણી અધિકારીએ જાહેર કરેલ મતદાન મથક ઉપર
જ)	મતગણતરી માટેની તારીખ અને સમય	૧૧-૨-૨૦૦૩ તથા ૧૨-૨-૨૦૦૩	સવારના ૯-૦૦ કલાકથી ગણતરી પુરી થાય ત્યાંસુધી	ચૂંટણી અધિકારી જાહેર કરે તે સ્થળે
ઝ)	ચૂંટણી પ્રક્રિયા પુરી થવા તેની તારીખ	૧૭-૨-૨૦૦૩	--	--

INDEX

અનુસૂચિ

વિજયનગર તાલુકાની ગ્રામ પંચાયતોની ચુંટણી યોજવાની છે. તેની યાદી.

અ. નં.	તાલુકાનું નામ	ગ્રામપંચાયતનું નામ	વોર્ડ નંબર ક્રમાંક	વોર્ડની બેઠકોનો પ્રકાર	સરપંચની બેઠકનો પ્રકાર	ચૂંટણીનો પ્રકાર (સામાન્ય/પેટા ચુંટણી જે હોય તે દર્શાવવું)
૧	૨	૩	૪	૫	૬	૭
૧	વિજયનગર	સરસવ	૨	અ.જ.જા સામાન્ય		પેટાચૂંટણી

(૩) આ જાહેરનામાંની ગુજરાત પંચાયત ચુંટણી નિયમો-૧૯૯૪ના નિયમ-૯(૧) અન્વયે સરકારી રાજ્ પત્રમાં પ્રસિધ્ધ કરવામાં આવે છે.

(સહી) અવાચ્ય,
કલેક્ટર, સાબરકાંઠા જિલ્લો અને
રાજ્ય ચૂંટણીપંચના અધિકારી.

INDEX

ગુજરાત પંચાયત અધિનિયમ-૧૯૯૩ની કલમ-૧૫ ની પેટા કલમ-(૧)
અન્વયે
ચૂંટણીનું જાહેરનામું

જિલ્લા કલેકટર કચેરી,
ચૂંટણી શાખા,
સાબરકાંઠા જિલ્લો,હિંમતનગર.
તારીખ: ૧૫-૧-૨૦૦૩.

ક્રમાંક : ચટણ/ગપચ/સાબરકાંઠા/મોડાસા/૧/૨૦૦૩

જાહેર નામું

સાબરકાંઠા જિલ્લાની મોડાસા તાલુકાની ગ્રામ પંચાયતોના નીચે અનુસુચિમાં દર્શાવેલ વોર્ડની બેઠકોની સરપંચની બેઠકોની ચૂંટણી.

(૧) ગુજરાત પંચાયત અધિનિયમ-૧૯૯૩ ની કલમ-૧૬ની પેટા કલમ-(૧) મુજબ સાબરકાંઠા જિલ્લાની મોડાસા તાલુકાની ગ્રામ પંચાયતોના વોર્ડની રચના તથા બેઠકોની ફાળવણી રાજ્ય ચૂંટણી પંચના અધિકારી તરીકે કરેલ છે.

(૨) ગુજરાત પંચાયત અધિનિયમ-૧૯૯૩ ની કલમ-૧૫ની પેટા કલમ-(૧)થી પ્રાપ્ત થયેલ સત્તાની રૂઈએ રાજય ચુંટણી પંચના અધિકારી તરીકે કલેકટર સાબરકાંઠા જિલ્લાની નીચેની અનુસૂચિના કોલમ નંબર : ૨ માં જણાવેલ તાલુકાની સામે કોલમ નંબર : ૩ માં જણાવેલ ગ્રામ પંચાયતોના કોલમ નં.૪,૫ માં જણાવેલ વોર્ડની બેઠકોની તથા કોલમ નંબર : ૬માં જણાવેલ સરપંચોની બેઠકોની સામાન્ય/ પેટા ચુંટણી તારીખ : ૯-૨-૨૦૦૩ના રોજ યોજવાનું જાહેર કરેલ છે.

//૨//

અનુસૂચિ

મોડાસા તાલુકાની ગ્રામ પંચાયતોની ચુંટણી યોજવાની છે. તેની યાદી.

અ. નં.	તાલુકાનુ નામ	ગ્રામપંચાયતનુ નામ	વોર્ડ નંબર/ ક્રમાંક	વોર્ડની બેઠકોનો પ્રકાર	સરપંચની બેઠકનો પ્રકાર	ચૂંટણીનો પ્રકાર (સામાન્ય/પેટા ચુંટણી જે હોય તે દર્શાવવું)
૧	૨	૩	૪	૫	૬	૭
૧	મોડાસા	મોટી ઈસરોલ	૧	સામાન્ય સ્ત્રી	સામાન્ય સ્ત્રી	સામાન્ય
			૨	સા.શૈ.પ.સ્ત્રી		
			૩	સામાન્ય બિન અનામત		
			૪	સામાન્ય બિન અનામત		
			૫	સામાન્ય બિન અનામત		
			૬	સામાન્ય બિન અનામત		
			૭	સામાન્ય બિન અનામત		
૨	મોડાસા	સાયરા	૧	સામાન્ય સ્ત્રી	સામાન્ય બિન અનામત	સામાન્ય
			૨	સા શૈ. પ. સ્ત્રી		
			૩	સામાન્ય સ્ત્રી		
			૪	સામાન્ય બિન અનામત		
			૫	સામાન્ય બિન અનામત		
			૬	સામાન્ય સ્ત્રી		
			૭	સામાન્ય બિન અનામત		
			૮	સામાન્ય બિન અનામત		
			૯	સામાન્ય બિન અનામત		
			૧૦	સામાન્ય બિન અનામત		
			૧૧	અ.જા.સામાન્ય		
૩	મોડાસા	સાકરીયા	૧	સામાન્ય સ્ત્રી	સામાન્ય બીન અનામત	સામાન્ય
			૨	સા.શૈ.પ સ્ત્રી		
			૩	અ.જા.સામાન્ય		
			૪	સામાન્ય બિન અનામત		
			૫	સામાન્ય બિન અનામત		
			૬	સામાન્ય બિન અનામત		
			૭	સામાન્ય બિન અનામત		
૪	મોડાસા	વરથું	૧	સામાન્ય સ્ત્રી	સામાન્ય બિન અનામત	સામાન્ય
			૨	સા.શૈ.પ. સ્ત્રી		
			૩	સામાન્ય બિન અનામત		
			૪	અ.જા સામાન્ય		
			૫	સામાન્ય બિન અનામત		
			૬	સામાન્ય બિન અનામત		
			૭	સામાન્ય બિન અનામત		

INDEX

૧	૨	૩	૪	૫	૬	૭
૫	મોડાસા	રાજલી	૧	સામાન્ય સ્ત્રી	સામાન્ય બિન અનામત	સામાન્ય
			૨	સા.શૈ.પ સ્ત્રી		
			૩	સામાન્ય બિન અનામત		
			૪	સામાન્ય બિન અનામત		
			૫	સામાન્ય બિન અનામત		
			૬	સામાન્ય બિન અનામત		
			૭	સામાન્ય બિન અનામત		
૬	મોડાસા	ઢાંખરોલ	૧	સામાન્ય સ્ત્રી	અ.જા.સ્ત્રી	સામાન્ય
			૨	સા.શૈ.પ સ્ત્રી		
			૩	સામાન્ય બિન અનામત		
			૪	સામાન્ય બિન અનામત		
			૫	સામાન્ય બિન અનામત		
			૬	અ.જા સામાન્ય		
			૭	સામાન્ય બિન અનામત		
૭	મોડાસા	મેઢાસણ	૧	સામાન્ય સ્ત્રી	સામાન્ય બિન અનામત	સામાન્ય
			૨	સા.શૈ.પ સ્ત્રી		
			૩	અ.જા.સામાન્ય		
			૪	સામાન્ય બિન અનામત		
			૫	સામાન્ય સ્ત્રી		
			૬	સામાન્ય બિન અનામત		
			૭	સામાન્ય બિન અનામત		
			૮	સામાન્ય બિન અનામત		
			૯	સામાન્ય બિન અનામત		
૮	મોડાસા	ઢાવલી	૧	અ.જ.જા.સામાન્ય	અ.જ.જા. સામાન્ય	સામાન્ય
			૨	અ.જ.જા.સામાન્ય		
			૩	અ.જ.જા.સ્ત્રી		
			૪	અ.જા.સ્ત્રી		
			૫	અ.જ.જા.સામાન્ય		
			૬	સા.શૈ.પ.સામાન્ય		
			૭	સામાન્ય બિન અનામત		
			૮	સામાન્ય સ્ત્રી		
			૯	અ.જા.સામાન્ય		
૯	મોડાસા	ઉંટાડી	૧	સામાન્ય સ્ત્રી	સામાન્ય બિન અનામત	સામાન્ય
			૨	સા.શૈ.પ.સ્ત્રી		
			૩	સામાન્ય બિન અનામત		
			૪	સામાન્ય બિન અનામત		
			૫	અ.જા.સામાન્ય		
			૬	સામાન્ય બિન અનામત		
			૭	સામાન્ય બિન અનામત		

INDEX

૧	૨	૩	૪	૫	૬	૭
૧૦	મોડાસા	સબલપુર	૧	સામાન્ય સ્ત્રી	સામાન્ય બિન અનામત	સામાન્ય
			૨	સા.શૈ.પ. સ્ત્રી		
			૩	સામાન્ય બિન અનામત		
			૪	સામાન્ય બિન અનામત		
			૫	સામાન્ય સ્ત્રી		
			૬	સામાન્ય સ્ત્રી		
			૭	સામાન્ય બિન અનામત		
			૮	સામાન્ય બિન અનામત		
			૯	સામાન્ય બિન અનામત		
			૧૦	સામાન્ય બિન અનામત		
			૧૧	સામાન્ય બિન અનામત		
			૧૨	અ.જા.સામાન્ય		
			૧૩	સામાન્ય બિન અનામત		
૧૧	મોડાસા	મુલોજ	૧	સામાન્ય સ્ત્રી	સામાન્ય બિન અનામત	સામાન્ય
			૨	સા.શૈ.પ.સ્ત્રી		
			૩	સામાન્ય બિન અનામત		
			૪	સામાન્ય સ્ત્રી		
			૫	સામાન્ય બિન અનામત		
			૬	સામાન્ય બિન અનામત		
			૭	સામાન્ય બિન અનામત		
			૮	સામાન્ય બિન અનામત		
			૯	અ.જ.જા.સામાન્ય		
૧૨	મોડાસા	ગાજણ	૧	સામાન્ય સ્ત્રી	સામાન્ય બિન અનામત	સામાન્ય
			૨	સા.શૈ.પ સામાન્ય		
			૩	સામાન્ય બિન અનામત		
			૪	સામાન્ય સ્ત્રી		
			૫	સામાન્ય બિન અનામત		
			૬	સામાન્ય બિન અનામત		
			૭	સામાન્ય બિન અનામત		
૧૩	મોડાસા	બાયલ	૧	સામાન્ય સ્ત્રી	સામાન્ય સ્ત્રી	સામાન્ય
			૨	સા.શૈ.પ.સામાન્ય		
			૩	સામાન્ય બિન અનામત		
			૪	સામાન્ય સ્ત્રી		
			૫	સામાન્ય બિન અનામત		
			૬	સામાન્ય બિન અનામત		
			૭	સામાન્ય બિન અનામત		

INDEX

૧	૨	૩	૪	૫	૬	૭
૧૪	મોડાસા	બાંડી	૧	સામાન્ય સ્ત્રી	સા.શૈ.પ. સામાન્ય	સામાન્ય
			૨	સા.શૈ.પ.સામાન્ય		
			૩	સામાન્ય બિન અનામત		
			૪	સામાન્ય સ્ત્રી		
			૫	સામાન્ય બિન અનામત		
			૬	સામાન્ય બિન અનામત		
			૭	સામાન્ય બિન અનામત		
૧૫	મોડાસા	ટીંટોઇ	૧	સામાન્ય સ્ત્રી	અ.જા. સામાન્ય	સામાન્ય
			૨	સામાન્ય સ્ત્રી		
			૩	સા.શૈ.પ.સ્ત્રી		
			૪	સા.શૈ.પ સામાન્ય		
			૫	સામાન્ય બિન અનામત		
			૬	સામાન્ય સ્ત્રી		
			૭	સામાન્ય બિન અનામત		
			૮	સામાન્ય બિન અનામત		
			૯	સામાન્ય બિન અનામત		
			૧૦	સામાન્ય બિન અનામત		
			૧૧	સામાન્ય બિન અનામત		
			૧૨	સામાન્ય બિન અનામત		
			૧૩	અ.જા સામાન્ય		
			૧૪	અ.જા.સ્ત્રી		
			૧૫	અ.જા.સામાન્ય		
૧૬	મોડાસા	કઉ	૧	સામાન્ય સ્ત્રી	સામાન્યબિન અનામત	સામાન્ય
			૨	સા.શૈ.પ.સામાન્ય		
			૩	સામાન્ય બિન અનામત		
			૪	સામાન્ય સ્ત્રી		
			૫	સામાન્ય બિન અનામત		
			૬	સામાન્ય બિન અનામત		
			૭	સામાન્ય બિન અનામત		
૧૭	મોડાસા	જીતપુર	૧	સામાન્ય સ્ત્રી	સામાન્ય બિન અનામત	સામાન્ય
			૨	સા.શૈ.પ સ્ત્રી		
			૩	સામાન્ય બિન અનામત		
			૪	સામાન્ય બિન અનામત		
			૫	સામાન્ય બિન અનામત		
			૬	અ.જા.સામાન્ય		
			૭	સામાન્ય બિન અનામત		

INDEX

૧	૨	૩	૪	૫	૬	૭
૧૮	મોડાસા	કુડોલ	૧	અ.જા.સામાન્ય	સામાન્ય સ્ત્રી	સામાન્ય
			૨	સા.શૈ.પ સ્ત્રી		
			૩	સામાન્ય સ્ત્રી		
			૪	સામાન્ય બિન અનામત		
			૫	અ.જ.જા.સામાન્ય		
			૬	સામાન્ય સ્ત્રી		
			૭	સામાન્ય બિન અનામત		
			૮	સામાન્ય બિન અનામત		
			૯	સામાન્ય બિન અનામત		
૧૯	મોડાસા	દધાલીયા	૧	સામાન્ય સ્ત્રી	અ.જ.જા. સામાન્ય	સામાન્ય
			૨	અ.જા.સ્ત્રી		
			૩	અ.જા.સામાન્ય		
			૪	સા.શૈ.પ સામાન્ય		
			૫	સામાન્ય બિન અનામત		
			૬	સામાન્ય બિન અનામત		
			૭	અ.જ.જા.સામાન્ય		
૨૦	મોડાસા	ડુગરવાડા	૧	સા.શૈ.પ. સ્ત્રી	અ.જા. સામાન્ય	સામાન્ય
			૨	સામાન્ય સ્ત્રી		
			૩	સામાન્ય બિન અનામત		
			૪	અ.જા.સામાન્ય		
			૫	સામાન્ય સ્ત્રી		
			૬	સામાન્ય બિન અનામત		
			૭	સામાન્ય બિન અનામત		
૨૧	મોડાસા	જંબુસર	૧	સામાન્ય સ્ત્રી	સામાન્ય બિન અનામત	સામાન્ય
			૨	સા.શૈ.પ.સામાન્ય		
			૩	સામાન્ય સ્ત્રી		
			૪	સામાન્ય બિનઅનામત		
			૫	સામાન્ય બિન અનામત		
			૬	સામાન્ય બિન અનામત		
			૭	સામાન્ય બિન અનામત		
૨૨	મોડાસા	નાંદીસણ	૫	અ.જા. સામાન્ય		પેટા ચુંટણી
૨૩	મોડાસા	વણીયાદ	૨	સા.શૈ.પ.સ્ત્રી		પેટા ચુંટણી
૨૪	મોડાસા	મહાદપુર	૬	અ.જ.જા સામાન્ય		પેટા ચુંટણી

(૩) આ જાહેરનામાની ગુજરાત પંચાયત ચુંટણી નિયમો-૧૯૯૪ના નિયમ-૯(૧) અન્વયે સરકારી રાજ્યપત્રમાં પ્રસિધ્ધ કરવામાં આવે છે.

(સહી) અવાચ્ય,
કલેક્ટર, સાબરકાંઠા જિલ્લો અને
રાજ્ય ચૂંટણીપંચના અધિકારી.

INDEX

ગુજરાત પંચાયત ચૂંટણી નિયમો-૧૯૯૪ના નિયમ -૯(૨) અન્વયે ચૂંટણીનું જાહેરનામુ

જિલ્લા કલેકટર કચેરી,

ચૂંટણી શાખા,

સાબરકાંઠા જિલ્લો, હિંમતનગર

તારીખ: ૧૫/૧/૨૦૦૩

ક્રમાંક: ચટણ/ ગપચ/ સાબરકાંઠા/ કાર્યક્રમ /૧/૨૦૦૩

જા હે ર ના મુ

સાબરકાંઠા જિલ્લાની **મોડાસા** તાલુકાની ગ્રામ પંચાયતોના નીચે અનુસુચિમાં દર્શાવેલ વોર્ડની બેઠકોની સરપંચની બેઠકોની ચૂંટણી.

(૧) ગુજરાત પંચાયત અધિનિયમ-૧૯૯૩ નીકલમ-૧૬ ની પેટાકલમ (૧) મુજબ **સાબરકાંઠા** જિલ્લાની **મોડાસા** તાલુકાની ગ્રામ પંચાયતોના વોર્ડની રચના તથા બેઠકોની ફાળવણી રાજય ચૂંટણી પંચના અધિકારી તરીકે કરેલ છે.

(૨) ગુજરાત પંચાયતચૂંટણી નિયમો-૧૯૯૪ના નિયમ-૯ના પેટાનિયમ-(૨) તથાનિયમ-૭૦થી પ્રાપ્ત થયેલ સત્તાની રૂઇએ રાજય ચૂંટણી પંચનાઅધિકારીતરીકે કલેકટર સાબરકાંઠાજિલ્લાની નીચેની અનુસુચિના કોલમ નંબર: ૨માં જણાવેલ તાલુકાની સામે કોલમ નંબર: ૩માં જણાવેલ ગ્રામ પંચાયતોના કોલમ નં ૪માં જણાવેલ વોર્ડની કોલમ નં:૫માં જણાવેલ બેઠકો ભરવા માટે સભ્યોનીતથા કોલમ નં:૬માં જણાવેલ પ્રકારવાળી સરપંચની બેઠકો ભરવા માટે સરપંચની ચૂંટણી યોજવાનો તબકકાવાર કાર્યક્રમ નીચે જણાવ્યા મુજબ નકકી કરેલ છે.

અ.ન	વિગત	તારીખ	સમય	સ્થળ
ક)	ઉમેદવારી પત્ર રજુ કરવાની કરવાની છેલ્લી તારીખ	૨૨/૧/૨૦૦૩	૧૧-૦૦ કલાકથી ૧૫-૦૦ કલાક સુધી	ચૂંટણી અધિકારી મદદનીશ ચૂંટણી અધિકારીની કચેરી ખાતે
ખ)	ઉમેદવારી પત્રોની ચકાસણીની તારીખ	૨૩/૧/૨૦૦૩	૧૧-૦૦ કલાકથી ચકાસણી પુરી થાય ત્યાં સુધી	ચૂંટણી અધિકારીની કચેરી ખાતે
ગ)	ઉમેદવારી પત્રો પાછા ખેંચી લેવાની છેલ્લી તારીખ	૨૫/૧/૨૦૦૩	૧૫-૦૦ કલાક સુધી	ચૂંટણી અધિકારી તથા મદદનીશ ચૂંટણી અધિકારીની કચેરી ખાતે
ઘ)	આવશ્યક હોયતો મતદાનની તારીખ	૯-૨-૨૦૦૩	--	--
ચ)	મતદાનના સમય	-	સવારના ૮-૦૦થી સાંજના ૧૭-૦૦ સુધી	--
છ)	મતદાન સ્થળ	--	--	જિલ્લા ચૂંટણી અધિકારીએ જાહેર કરેલ મતદાન મથક ઉપર
જ)	મતગણતરી માટેની તારીખ અને સમય	૧૧-૨-૨૦૦૩ તથા ૧૨-૨-૨૦૦૩	સવારના ૯-૦૦ કલાકથી ગણતરી પૂરી થાય ત્યાંસુધી	ચૂંટણી અધિકારી જાહેર કરે તે સ્થળે
ઝ)	ચૂંટણી પ્રક્રિયા પૂરી થવા અંગેની તારીખ	૧૭-૨-૨૦૦૩	--	--

INDEX

અનુસૂચિ

મોડાસા તાલુકાની ગ્રામ પંચાયતોની ચુંટણી યોજવાની છે. તેની યાદી.

અ. નં.	તાલુકાનુ નામ	ગ્રામપંચાયતનું નામ	વોર્ડ નંબર/ ક્રમાંક	વોર્ડની બેઠકોનો પ્રકાર	સરપંચની બેઠકનો પ્રકાર	ચૂંટણીનો પ્રકાર (સામાન્ય/પેટા ચુંટણી જે હોય તે દર્શાવવું)
૧	૨	૩	૪	૫	૬	૭
૧	મોડાસા	મોટી ઈસરોલ	૧	સામાન્ય સ્ત્રી	સામાન્ય સ્ત્રી	સામાન્ય
			૨	સા.શૈ.પ.સ્ત્રી		
			૩	સામાન્ય બિન અનામત		
			૪	સામાન્ય બિન અનામત		
			૫	સામાન્ય બિન અનામત		
			૬	સામાન્ય બિન અનામત		
			૭	સામાન્ય બિન અનામત		
૨	મોડાસા	સાયરા	૧	સામાન્ય સ્ત્રી	સામાન્ય બિન અનામત	સામાન્ય
			૨	સા શૈ. પ. સ્ત્રી		
			૩	સામાન્ય સ્ત્રી		
			૪	સામાન્ય બિન અનામત		
			૫	સામાન્ય બિન અનામત		
			૬	સામાન્ય સ્ત્રી		
			૭	સામાન્ય બિન અનામત		
			૮	સામાન્ય બિન અનામત		
			૯	સામાન્ય બિન અનામત		
			૧૦	સામાન્ય બિન અનામત		
			૧૧	અ.જા.સામાન્ય		
૩	મોડાસા	સાકરીયા	૧	સામાન્ય સ્ત્રી	સામાન્ય બિન અનામત	સામાન્ય
			૨	સા.શૈ.પ સ્ત્રી		
			૩	અ.જા.સામાન્ય		
			૪	સામાન્ય બિન અનામત		
			૫	સામાન્ય બિન અનામત		
			૬	સામાન્ય બિન અનામત		
			૭	સામાન્ય બિન અનામત		
૪	મોડાસા	વરથુ	૧	સામાન્ય સ્ત્રી	સામાન્ય બિન અનામત	સામાન્ય
			૨	સા.શૈ.પ. સ્ત્રી		
			૩	સામાન્ય બિન અનામત		
			૪	અ.જા સામાન્ય		
			૫	સામાન્ય બિન અનામત		
			૬	સામાન્ય બિન અનામત		
			૭	સામાન્ય બિન અનામત		

INDEX

૧	૨	૩	૪	૫	૬	૭
૫	મોડાસા	રાજલી	૧	સામાન્ય સ્ત્રી	સામાન્ય બિન અનામત	સામાન્ય
			૨	સા.શૈ.પ સ્ત્રી		
			૩	સામાન્ય બિન અનામત		
			૪	સામાન્ય બિન અનામત		
			૫	સામાન્ય બિન અનામત		
			૬	સામાન્ય બિન અનામત		
			૭	સામાન્ય બિન અનામત		
૬	મોડાસા	દાંખરોલ	૧	સામાન્ય સ્ત્રી	અ.જા.સ્ત્રી	સામાન્ય
			૨	સા.શૈ.પ સ્ત્રી		
			૩	સામાન્ય બિન અનામત		
			૪	સામાન્ય બિન અનામત		
			૫	સામાન્ય બિન અનામત		
			૬	અ.જા સામાન્ય		
			૭	સામાન્ય બિન અનામત		
૭	મોડાસા	મેઢાસણ	૧	સામાન્ય સ્ત્રી	સામાન્ય બિન અનામત	સામાન્ય
			૨	સા.શૈ.પ સ્ત્રી		
			૩	અ.જા.સામાન્ય		
			૪	સામાન્ય બિન અનામત		
			૫	સામાન્ય સ્ત્રી		
			૬	સામાન્ય બિન અનામત		
			૭	સામાન્ય બિન અનામત		
			૮	સામાન્ય બિન અનામત		
			૯	સામાન્ય બિન અનામત		
૮	મોડાસા	દાવલી	૧	અ.જ.જા.સામાન્ય	અ.જ.જા. સામાન્ય	સામાન્ય
			૨	અ.જ.જા.સામાન્ય		
			૩	અ.જ.જા.સ્ત્રી		
			૪	અ.જા.સ્ત્રી		
			૫	અ.જ.જા.સામાન્ય		
			૬	સા.શૈ.પ.સામાન્ય		
			૭	સામાન્ય બિન અનામત		
			૮	સામાન્ય સ્ત્રી		
			૯	અ.જા.સામાન્ય		
૯	મોડાસા	ઈટાડી	૧	સામાન્ય સ્ત્રી	સામાન્ય બિન અનામત	સામાન્ય
			૨	સા.શૈ.પ.સ્ત્રી		
			૩	સામાન્ય બિન અનામત		
			૪	સામાન્ય બિન અનામત		
			૫	અ.જા.સામાન્ય		
			૬	સામાન્ય બિન અનામત		
			૭	સામાન્ય બિન અનામત		

INDEX

૧	૨	૩	૪	૫	૬	૭
૧૮	મોડાસા	સબલપુર	૧	સામાન્ય સ્ત્રી	સામાન્ય બિન અનામત	સામાન્ય
			૨	સા.શૈ.પ. સ્ત્રી		
			૩	સામાન્ય બિન અનામત		
			૪	સામાન્ય બિન અનામત		
			૫	સામાન્ય સ્ત્રી		
			૬	સામાન્ય સ્ત્રી		
			૭	સામાન્ય બિન અનામત		
			૮	સામાન્ય બિન અનામત		
			૯	સામાન્ય બિન અનામત		
			૧૦	સામાન્ય બિન અનામત		
			૧૧	સામાન્ય બિન અનામત		
			૧૨	અ.જા.સામાન્ય		
			૧૩	સામાન્ય બિન અનામત		
૧૯	મોડાસા	મૂલોજ	૧	સામાન્ય સ્ત્રી	સામાન્ય બિન અનામત	સામાન્ય
			૨	સા.શૈ.પ.સ્ત્રી		
			૩	સામાન્ય બિન અનામત		
			૪	સામાન્ય સ્ત્રી		
			૫	સામાન્ય બિન અનામત		
			૬	સામાન્ય બિન અનામત		
			૭	સામાન્ય બિન અનામત		
			૮	સામાન્ય બિન અનામત		
			૯	અ.જ.જા.સામાન્ય		
૧૨	મોડાસા	ગાજણ	૧	સામાન્ય સ્ત્રી	સામાન્ય બિન અનામત	સામાન્ય
			૨	સા.શૈ.પ સામાન્ય		
			૩	સામાન્ય બિન અનામત		
			૪	સામાન્ય સ્ત્રી		
			૫	સામાન્ય બિન અનામત		
			૬	સામાન્ય બિન અનામત		
			૭	સામાન્ય બિન અનામત		
૧[illegible]	મોડાસા	બાયલ	૧	સામાન્ય સ્ત્રી	સામાન્ય સ્ત્રી	સામાન્ય
			૨	સા.શૈ.પ.સામાન્ય		
			૩	સામાન્ય બિન અનામત		
			૪	સામાન્ય સ્ત્રી		
			૫	સામાન્ય બિન અનામત		
			૬	સામાન્ય બિન અનામત		
			૭	સામાન્ય બિન અનામત		

INDEX

૧	૨	૩	૪	૫	૬	૭
૧૪	મોડાસા	બાંઠી	૧	સામાન્ય સ્ત્રી	સા.શૈ.પ. સામાન્ય	સામાન્ય
			૨	સા.શૈ.પ.સામાન્ય		
			૩	સામાન્ય બિન અનામત		
			૪	સામાન્ય સ્ત્રી		
			૫	સામાન્ય બિન અનામત		
			૬	સામાન્ય બિન અનામત		
			૭	સામાન્ય બિન અનામત		
૧૫	મોડાસા	ટીંટોઈ	૧	સામાન્ય સ્ત્રી	અ.જા. સામાન્ય	સામાન્ય
			૨	સામાન્ય સ્ત્રી		
			૩	સા.શૈ.પ.સ્ત્રી		
			૪	સા.શૈ.પ સામાન્ય		
			૫	સામાન્ય બિન અનામત		
			૬	સામાન્ય સ્ત્રી		
			૭	સામાન્ય બિન અનામત		
			૮	સામાન્ય બિન અનામત		
			૯	સામાન્ય બિન અનામત		
			૧૦	સામાન્ય બિન અનામત		
			૧૧	સામાન્ય બિન અનામત		
			૧૨	સામાન્ય બિન અનામત		
			૧૩	અ.જા સામાન્ય		
			૧૪	અ.જા.સ્ત્રી		
			૧૫	અ.જા.સામાન્ય		
૧૬	મોડાસા	[illegible]	૧	સામાન્ય સ્ત્રી	સામાન્યબિન અનામત	સામાન્ય
			૨	સા.શૈ.પ.સામાન્ય		
			૩	સામાન્ય બિન અનામત		
			૪	સામાન્ય સ્ત્રી		
			૫	સામાન્ય બિન અનામત		
			૬	સામાન્ય બિન અનામત		
			૭	સામાન્ય બિન અનામત		
૧૭	મોડાસા	જીતપુર	૧	સામાન્ય સ્ત્રી	સામાન્ય બિન અનામત	સામાન્ય
			૨	સા.શૈ.પ સ્ત્રી		
			૩	સામાન્ય બિન અનામત		
			૪	સામાન્ય બિન અનામત		
			૫	સામાન્ય બિન અનામત		
			૬	અ.જા.સામાન્ય		
			૭	સામાન્ય બિન અનામત		

૧	૨	૩	૪	૫	૬	૭
૧૮	મોડાસા	ફુદાલ	૧	અ.જા.સામાન્ય	સામાન્ય સ્ત્રી	સામાન્ય
			૨	સા.શૈ.પ સ્ત્રી		
			૩	સામાન્ય સ્ત્રી		
			૪	સામાન્ય બિન અનામત		
			૫	અ.જ.જા.સામાન્ય		
			૬	સામાન્ય સ્ત્રી		
			૭	સામાન્ય બિન અનામત		
			૮	સામાન્ય બિન અનામત		
			૯	સામાન્ય બિન અનામત		
૧૯	મોડાસા	દધાલીયા	૧	સામાન્ય સ્ત્રી	અ.જ.જા. સામાન્ય	સામાન્ય
			૨	અ.જા.સ્ત્રી		
			૩	અ.જા.સામાન્ય		
			૪	સા.શૈ.પ સામાન્ય		
			૫	સામાન્ય બિન અનામત		
			૬	સામાન્ય બિન અનામત		
			૭	અ.જ.જા.સામાન્ય		
૨૦	મોડાસા	ડુંગરવાડા	૧	સા.શૈ.પ. સ્ત્રી	અ.જા. સામાન્ય	સામાન્ય
			૨	સામાન્ય સ્ત્રી		
			૩	સામાન્ય બિન અનામત		
			૪	અ.જા.સામાન્ય		
			૫	સામાન્ય સ્ત્રી		
			૬	સામાન્ય બિન અનામત		
			૭	સામાન્ય બિન અનામત		
૨૧	મોડાસા	જંબુસર	૧	સામાન્ય સ્ત્રી	સામાન્ય બિન અનામત	સામાન્ય
			૨	સા.શૈ.પ.સામાન્ય		
			૩	સામાન્ય સ્ત્રી		
			૪	સામાન્ય બિનઅનામત		
			૫	સામાન્ય બિન અનામત		
			૬	સામાન્ય બિન અનામત		
			૭	સામાન્ય બિન અનામત		
૨૨	મોડાસા	નાંદીસણ	૫	અ.જા. સામાન્ય		પેટા ચુંટણી
૨૩	મોડાસા	વણીયાદ	૨	સા.શૈ.પ.સ્ત્રી		પેટા ચુંટણી
૨૪	મોડાસા	પહાડપુર	૬	અ.જ.જા સામાન્ય		પેટા ચુંટણી

(૩) આ જાહેરનામાની ગુજરાત પંચાયત ચુંટણી નિયમો-૧૯૯૪ના નિયમ-૯(૧) અન્વયે સરકારી રાજ પત્રમાં પ્રસિદ્ધ કરવામાં આવે છે.

(સહી) અવાચ્ય,
કલેક્ટર, સાબરકાંઠા જિલ્લો અને
રાજ્ય ચૂંટણીપંચના અધિકારી.

INDEX

ગુજરાત પંચાયત અધિનિયમ-૧૯૯૩ની કલમ-૧૫ ની પેટા કલમ-(૧)
અન્વયે
ચૂંટણીનું જાહેરનામું

જિલ્લા કલેકટર કચેરી,
ચૂંટણી શાખા,
સાબરકાંઠા જિલ્લો,હિંમતનગર.
તારીખ: ૧૫-૧-૨૦૦૩.

ક્રમાંક : ચટણ/ગપચ/સાબરકાંઠા/માલપુર/૧/૨૦૦૩

જાહેર નામું

સાબરકાંઠા જિલ્લાની **માલપુર** તાલુકાની ગ્રામ પંચાયતોના નીચે અનુસુચિમાં દર્શાવેલ વોર્ડની બેઠકોની સરપંચની બેઠકોની ચુટણી.

(૧ ગુજરાત પંચાયત અધિનિયમ-૧૯૯૩ ની કલમ-૧૬ની પેટા કલમ-(૧) મુજબ સાબરકાંઠા જિલ્લાની માલપુર તાલુકાની ગ્રામ પંચાયતોના વોર્ડની રચના તથા બેઠકોની ફાળવણી રાજ્ય ચૂંટણી પંચના અધિકારી તરીકે કરેલ છે.

(૨ ગુજરાત પંચાયત અધિનિયમ-૧૯૯૩ ની કલમ-૧૫ની પેટા કલમ-(૧)થી પ્રાપ્ત થયેલ સત્તાની રૂઈએ રાજ્ય ચુંટણી પંચના અધિકારી તરીકે કલેકટર સાબરકાંઠા જિલ્લાની નીચેની અનુસૂચિના કોલમ નંબર : ૨ માં જણાવેલ તાલુકાની સામે કોલમ નંબર : ૩ માં જણાવેલ ગ્રામ પંચાયતોના કોલમ નં.૪,૫ માં જણાવેલ વોર્ડની બેઠકોની તથા કોલમ નંબર : ૬માં જણાવેલ સરપંચોની બેઠકોની સામાન્ય/ પેટા ચુંટણી તારીખ : ૯-૨-૨૦૦૩ના રોજ યોજવાનું જાહેર કરેલ છે.

//૨//

INDEX

અનુસૂચિ

માલપુર તાલુકાની ગ્રામ પંચાયતોની ચુંટણી યોજવાની છે. તેની યાદી.

અ નં	તાલુકાનું નામ	ગ્રામપંચાયતનું નામ	વોર્ડ નંબર ક્રમાંક	વોર્ડની બેઠકોનો પ્રકાર	સરપંચની બેઠકનો પ્રકાર	ચુંટણીનો પ્રકાર (સામાન્ય/પેટા ચુંટણી જે હોય તે દર્શાવવું)
૧	૨	૩	૪	૫	૬	૭
૧	માલપુર	ઉભરાણ	૧	સામાન્ય બિન અનામત	સામાન્ય બિન અનામત	સામાન્ય
			૨	સામાન્ય બિન અનામત		
			૩	સા.શૈ.પ સ્ત્રી		
			૪	સામાન્ય સ્ત્રી		
			૫	અ.જા.સામાન્ય		
			૬	સામાન્ય બિન અનામત		
			૭	સામાન્ય બિન અનામત		
૨	માલપુર	ટીમ્કી	૧	સામાન્ય સ્ત્રી	સામાન્ય બિન અનામત	સામાન્ય
			૨	સા શૈ. પ સામાન્ય		
			૩	સામાન્ય બિન અનામત		
			૪	સામાન્ય સ્ત્રી		
			૫	સામાન્ય બિન અનામત		
			૬	સામાન્ય બિન અનામત		
			૭	સામાન્ય બિન અનામત		
૩	માલપુર	પીપરાણા	૧	સામાન્ય બિન અનામત	સામાન્ય બિન અનામત	સામાન્ય
			૨	અ.જા.સામાન્ય		
			૩	સામાન્ય બિન અનામત		
			૪	સા.શૈ.પ સ્ત્રી		
			૫	સામાન્ય સ્ત્રી		
			૬	સામાન્ય બિન અનામત		
			૭	સામાન્ય બિન અનામત		
૪	માલપુર	હેલોદર	૧	સામાન્ય બિન અનામત	સા.શૈ.પ સામાન્ય	સામાન્ય
			૨	સામાન્ય બિન અનામત		
			૩	સામાન્ય બિન અનામત		
			૪	સા.શૈ.પ સ્ત્રી		
			૫	સામાન્ય સ્ત્રી		
			૬	સામાન્ય સ્ત્રી		
			૭	સામાન્ય બિન અનામત		
			૮	અ.જા સામાન્ય		
			૯	સામાન્ય બિન અનામત		

૧	૨	૩	૪	૫	૬	૭
	માલપુર	મસાદરા	૧	સામાન્ય સ્ત્રી	સામાન્ય બિન અનામત	સામાન્ય
			૨	સામાન્ય બિન અનામત		
			૩	સામાન્ય બિન અનામત		
			૪	સા.શૈ. પ સામાન્ય		
			૫	સામાન્ય સ્ત્રી		
			૬	સામાન્ય બિન અનામત		
			૭	સામાન્ય બિન અનામત		
૬	માલપુર	અણીયાર	૧	અ.જા.સામાન્ય	સામાન્ય સ્ત્રી	સામાન્ય
			૨	સામાન્ય બિન અનામત		
			૩	સા.શૈ.પ સ્ત્રી		
			૪	સામાન્ય સ્ત્રી		
			૫	સામાન્ય બિન અનામત		
			૬	સામાન્ય બિન અનામત		
			૭	સામાન્ય બિન અનામત		
૭	માલપુર	નાનાવાડા	૧	સામાન્ય બિન અનામત	સામાન્ય બિન અનામત	સામાન્ય
			૨	સામાન્ય સ્ત્રી		
			૩	સામાન્ય બિન અનામત		
			૪	સા.શૈ.પ સ્ત્રી		
			૫	અ.જા સામાન્ય		
			૬	સામાન્ય બિન અનામત		
			૭	સામાન્ય બિન અનામત		
૮	માલપુર	નવા	૧	સામાન્ય બીન અનામત	સામાન્ય બીન અનામત	સામાન્ય
			૨	સામાન્ય બીન અનામત		
			૩	અ.જા સામાન્ય		
			૪	સા.શૈ પ સ્ત્રી		
			૫	સામાન્ય સ્ત્રી		
			૬	સામાન્ય બિન અનામત		
			૭	સામાન્ય બિન અનામત		
૯	માલપુર	પરસાડા	૧	સામાન્ય સ્ત્રી	સામાન્ય બીન અનામત	સામાન્ય
			૨	સા.શૈ.પ સામાન્ય		
			૩	સામાન્ય બિન અનામત		
			૪	સામાન્ય બિન અનામત		
			૫	સામાન્ય સ્ત્રી		
			૬	સામાન્ય સ્ત્રી		
			૭	સામાન્ય બિન અનામત		
			૮	સામાન્ય બિન અનામત		
			૯	સામાન્ય બિન અનામત		

INDEX

૧	૨	૩	૪	૫	૬	૭
૧	માલપુર	માંઝ્ડી	૧	સામાન્ય સ્ત્રી	સામાન્ય સ્ત્રી	સામાન્ય
			૨	સા.શૈ.પ સામાન્ય		
			૩	સામાન્ય બિન અનામત		
			૪	સામાન્ય સ્ત્રી		
			૫	સામાન્ય બિન અનામત		
			૬	સામાન્ય બિન અનામત		
			૭	સામાન્ય બિન અનામત		
૧૧	માલપુર	સખવાણીયા			સામાન્ય બીન અનામત	પેટા ચૂંટણી
			૨	સામાન્ય સ્ત્રી		પેટા ચૂંટણી
૧૨	માલપુર	કાંસવાડા	૧	સામાન્ય બિન અનામત		પેટા ચૂંટણી
૧૩	માલપુર	જીતપુર	૭	સામાન્ય બિન અનામત		પેટાચૂંટણી
૧૪	માલપુર	રૂગનાથપુર	૬	અ.જા સામાન્ય		પેટા ચૂંટણી

(૩) આ જાહેરનામાની ગુજરાત પંચાયત ચુંટણી નિયમો-૧૯૯૪ના નિયમ-૯(૧) અન્વયે સરકારી રાજ્યપત્રમાં પ્રસિધ્ધ કરવામાં આવે છે.

(સહી) અવાચ્ય,
કલેક્ટર, સાબરકાંઠા જિલ્લો અને
રાજ્ય ચૂંટણીપંચના અધિકારી.

INDEX

ગુજરા ત પંચાયત ચૂંટણી નિયમો-૧૯૯૪ના નિયમ -૯(૨) અન્વયે ચૂંટણીનું
જાહેરનામુ

જિલ્લા કલેક્ટર કચેરી,

ચૂંટણી શાખા,

સાબરકાંઠા જિલ્લો, હિંમતનગર

તારીખ: ૧૫/૧/૨૦૦૩

ક્રમાંક: ચૂંટણી ગપચ/ સાબરકાંઠા/ કાર્યક્રમ /૧/૨૦૦૩

જા હે ર ના મુ

સાબરકાંઠા જિલ્લાનાં **માલપુર** તાલુકાની ગ્રામ પંચાયતોના નીચે અનુસુચિમાં દર્શાવેલ વોર્ડની નક્કોનાં સરપંચની બેઠકોની ચૂંટણી.

(૧) ગુજરાત પંચાયત અધિનિયમ-૧૯૯૩ નીકલમ-૧૬ ની પેટાકલમ (૧) મુજબ **સાબરકાંઠા** જિલ્લાના **માલપુર** તાલુકાની ગ્રામ પંચાયતોના વોર્ડની રચના તથા બેઠકોની ફાળવણી રાજય ચૂંટણી પંચના અધિકારી તરીકે કરેલ છે.

(૨) ગુજરાત પંચાયતચૂંટણી નિયમો-૧૯૯૪ના નિયમ-૯ના પેટાનિયમ-(૨) તથાનિયમ-૭૦થી પ્રાપ્ત થયેલ સત્તાનીરૂઇએ રાજય ચૂંટણી પંચનાઅધિકારીતરીકે કલેકટર સાબરકાંઠાજિલ્લાની નીચેની અનુસુચિ ના કોલમ નંબરઃ ૨માં જણાવેલ તાલુકાની સામે કોલમ નંબરઃ ૩માં જણાવેલ ગ્રામ પંચાયતોના કોલમ નં ૪માં જણાવેલ વોર્ડની કોલમ નંઃ૫માં જણાવેલ બેઠકો ભરવા માટે સભ્યોનીતથા કોલમ નંઃ૬માં જણાવેલ પ્રકારવાળી સરપંચની બેઠકો ભરવા માટે સરપંચની ચૂંટણી યોજવાનો તબકકાવાર કાર્યક્રમ નીચે જણાવ્યા મુજબ નક્કી કરેલ છે.

અ.નં	વિગત	તારીખ	સમય	સ્થળ
ક)	ઉમેદવારી પત્ર રજુ કરવાની કરવાની છેલ્લી તારીખ	૨૨/૧/૨૦૦૩	૧૧-૦૦ કલાકથી ૧૫-૦૦ કલાક સુધી	ચૂંટણી અધિકારી મદદનીશ ચૂંટણી અધિકારીની કચેરી ખાતે
ખ)	ઉમેદવારી પત્રોની ચકાસણીની તારીખ	૨૩/૧/૨૦૦૩	૧૧-૦૦ કલાકથી ચકાસણી પુરી થાય ત્યાં સુધી	ચૂંટણી અધિકારીની કચેરી ખાતે
ગ)	ઉમેદવારી પત્રો પાછા ખેંચી લેવાની છેલ્લી તારીખ	૨૫/૧/૨૦૦૩	૧૫-૦૦ કલાક સુધી	ચૂંટણી અધિકારી તથા મદદનીશ ચૂંટણી અધિકારીની કચેરી ખાતે
ઘ)	આવશ્યક હોયતો મતદાનની તારીખ	૯-૨-૨૦૦૩	--	--
ચ)	મતદાનનો સમય	-	સવારના ૮-૦૦થી સાંજના ૧૭-૦૦ સુધી	--
છ)	મતદાન સ્થળ	--	--	જિલ્લા ચૂંટણી અધિકારીએ જાહેર કરેલ મતદાન મથક ઉપર
જ)	મતગણતરી આદની તારીખ ને સમય	૧૧-૨-૨૦૦૩ તથા ૧૨-૨-૨૦૦૩	સવારના ૯-૦૦ કલાકથી ગણતરી પુરી થાય ત્યાંસુધી	ચૂંટણી અધિકારી જાહેર કરે તે સ્થળે
ઝ)	ચૂંટણી પ્રક્રિયા પુરી થવા અંગેની તારીખ	૧૭-૨-૨૦૦૩	--	--

INDEX

અનુસૂચિ

માલપુર તાલુકાની ગ્રામ પંચાયતોની ચુંટણી યોજવાની છે. તેની યાદી.

અ. નં.	તાલુકાનું નામ	ગ્રામપંચાયતનું નામ	વોર્ડ નંબર ક્રમાંક	વોર્ડની બેઠકોનો પ્રકાર	સરપંચની બેઠકનો પ્રકાર	ચૂંટણીનો પ્રકાર (સામાન્ય/પેટા ચુંટણી જે હોય તે દર્શાવવું)
૧	૨	૩	૪	૫	૬	૭
૧	માલપુર	ઉભરાણ	૧	સામાન્ય બિન અનામત	સામાન્ય બિન અનામત	સામાન્ય
			૨	સામાન્ય બિન અનામત		
			૩	સા.શૈ.પ સ્ત્રી		
			૪	સામાન્ય સ્ત્રી		
			૫	અ.જા.સામાન્ય		
			૬	સામાન્ય બિન અનામત		
			૭	સામાન્ય બિન અનામત		
૨	માલપુર	ટીસ્કી	૧	સામાન્ય સ્ત્રી	સામાન્ય બિન અનામત	સામાન્ય
			૨	સા શૈ. પ સામાન્ય		
			૩	સામાન્ય બિન અનામત		
			૪	સામાન્ય સ્ત્રી		
			૫	સામાન્ય બિન અનામત		
			૬	સામાન્ય બિન અનામત		
			૭	સામાન્ય બિન અનામત		
૩	માલપુર	ગીપરાણા	૧	સામાન્ય બિન અનામત	સામાન્ય બિન અનામત	સામાન્ય
			૨	અ.જા.સામાન્ય		
			૩	સામાન્ય બિન અનામત		
			૪	સા.શૈ.પ સ્ત્રી		
			૫	સામાન્ય સ્ત્રી		
			૬	સામાન્ય બિન અનામત		
			૭	સામાન્ય બિન અનામત		
૪	માલપુર	હેલોદર	૧	સામાન્ય બિન અનામત	સા.શૈ.પ સામાન્ય	સામાન્ય
			૨	સામાન્ય બિન અનામત		
			૩	સામાન્ય બિન અનામત		
			૪	સા.શૈ.પ સ્ત્રી		
			૫	સામાન્ય સ્ત્રી		
			૬	સામાન્ય સ્ત્રી		
			૭	સામાન્ય બિન અનામત		
			૮	અ.જા સામાન્ય		
			૯	સામાન્ય બિન અનામત		

INDEX

૧	૨	૩	૪	૫	૬	૭
[illegible]	માલપુર	મસાદરા	૧	સામાન્ય સ્ત્રી	સામાન્ય બિન અનામત	સામાન્ય
			૨	સામાન્ય બિન અનામત		
			૩	સામાન્ય બિન અનામત		
			૪	સા.શૈ. પ સામાન્ય		
			૫	સામાન્ય સ્ત્રી		
			૬	સામાન્ય બિન અનામત		
			૭	સામાન્ય બિન અનામત		
૬	માલપુર	અાંબીયોર	૧	અ.જા.સામાન્ય	સામાન્ય સ્ત્રી	સામાન્ય
			૨	સામાન્ય બિન અનામત		
			૩	સા.શૈ.પ સ્ત્રી		
			૪	સામાન્ય સ્ત્રી		
			૫	સામાન્ય બિન અનામત		
			૬	સામાન્ય બિન અનામત		
			૭	સામાન્ય બિન અનામત		
૭	માલપુર	નાનાવાડા	૧	સામાન્ય બિન અનામત	સામાન્ય બિન અનામત	સામાન્ય
			૨	સામાન્ય સ્ત્રી		
			૩	સામાન્ય બિન અનામત		
			૪	સા.શૈ.પ સ્ત્રી		
			૫	અ.જા સામાન્ય		
			૬	સામાન્ય બિન અનામત		
			૭	સામાન્ય બિન અનામત		
૮	માલપુર	ગઢા	૧	સામાન્ય બીન અનામત	સામાન્ય બીન અનામત	સામાન્ય
			૨	સામાન્ય બીન અનામત		
			૩	અ.જા સામાન્ય		
			૪	સા.શૈ પ સ્ત્રી		
			૫	સામાન્ય સ્ત્રી		
			૬	સામાન્ય બિન અનામત		
			૭	સામાન્ય બિન અનામત		
૯	માલપુર	પરસોડા	૧	સામાન્ય સ્ત્રી	સામાન્ય બીન અનામત	સામાન્ય
			૨	સા.શૈ.પ સામાન્ય		
			૩	સામાન્ય બિન અનામત		
			૪	સામાન્ય બિન અનામત		
			૫	સામાન્ય સ્ત્રી		
			૬	સામાન્ય સ્ત્રી		
			૭	સામાન્ય બિન અનામત		
			૮	સામાન્ય બિન અનામત		
			૯	સામાન્ય બિન અનામત		

૧	૨	૩	૪	૫	૬	૭
૧[illegible]	માલપુર	માલ્લી	૧	સામાન્ય સ્ત્રી	સામાન્ય સ્ત્રી	સામાન્ય
			૨	સા.શૈ.૫ સામાન્ય		
			૩	સામાન્ય બિન અનામત		
			૪	સામાન્ય સ્ત્રી		
			૫	સામાન્ય બિન અનામત		
			૬	સામાન્ય બિન અનામત		
			૭	સામાન્ય બિન અનામત		
૧૧	માલપુર	સખ[illegible]ીયા			સામાન્ય બીન અનામત	પેટા ચૂંટણી
			૨	સામાન્ય સ્ત્રી		પેટા ચૂંટણી
૧૨	માલપુર	કાંસવાડા	૧	સામાન્ય બિન અનામત		પેટા ચૂંટણી
૧[illegible]	માલપુર	જીતપુર	૭	સામાન્ય બિન અનામત		પેટાચૂંટણી
૧૪	માલપુર	રૂગનાથપુર	૬	અ.જા સામાન્ય		પેટા ચૂંટણી

(૩ આ જાહેરનામાની ગુજરાત પંચાયત ચુંટણી નિયમો-૧૯૯૪ના નિયમ-૯(૧) અન્વયે સરકારી રા[illegible] પત્રમાં પ્રસિધ્ધ કરવામાં આવે છે.

(સહી) અવાચ્ય,
કલેક્ટર, સાબરકાંઠા જિલ્લો અને
રાજ્ય ચૂંટણીપંચના અધિકારી.

INDEX

ગુજરાત પંચાયત **અધિનિયમ-૧૯૯૩ની કલમ-૧૫ ની પેટા કલમ-(૧)**
અન્વયે
ચૂંટણીનું જાહેરનામું

જિલ્લા કલેક્ટર કચેરી,
ચૂંટણી શાખા,
સાબરકાંઠા જિલ્લો,હિંમતનગર.
તારીખઃ ૧૫-૧-૨૦૦૩.

ક્રમાંક : ચટણ/ગપચ/સાબરકાંઠા/મેઘરજ/૧/૨૦૦૩

જાહેર નામું

સાબરકાંઠા જિલ્લાની **મેઘરજ** તાલુકાની ગ્રામ પંચાયતોના નીચે અનુસુચિમાં દર્શાવેલ વોર્ડની બેઠકો/સરપંચની બેઠકોની ચૂટણી.

(૧) ગુજરાત પંચાયત અધિનિયમ-૧૯૯૩ ની કલમ-૧૬ની પેટા કલમ-(૧) મુજબ સાબરકાંઠા જિલ્લાની મેઘરજ તાલુકાની ગ્રામ પંચાયતોના વોર્ડની રચના તથા બેઠકોની ફાળવણી રાજ્ય ચૂંટણી પંચના અધિકારી તરીકે કરેલ છે.

(૨) ગુજરાત પંચાયત અધિનિયમ-૧૯૯૩ ની કલમ-૧૫ની પેટા કલમ-(૧)થી પ્રાપ્ત થયેલ સત્તાની રૂઈએ રાજ્ય ચુંટણી પંચના અધિકારી તરીકે કલેક્ટર સાબરકાંઠા જિલ્લાની નીચેની અનુસૂચિના કોલમ નંબર : ૨ માં જણાવેલ તાલુકાની સામે કોલમ નંબર : ૩ માં જણાવેલ ગ્રામ પંચાયતોના કોલમ નં.૪,૫ માં જણાવેલ વોર્ડના બેઠકોની તથા કોલમ નંબર : ૬માં જણાવેલ સરપંચોની બેઠકોની સામાન્ય પેટા ચુંટણી તારીખ : ૯-૨-૨૦૦૩ના રોજ યોજવાનું જાહેર કરેલ છે.

//૨//

અનુસૂચિ

મેઘરજ તાલુકાની ગ્રામ પંચાયતોની ચુંટણી યોજવાની છે. તેની યાદી.

અ. નં.	તાલુકાનુ નામ	ગ્રામપંચાયતનું નામ	વોર્ડ નંબર ક્રમાંક	વોર્ડની બેઠકોનો પ્રકાર	સરપંચની બેઠકનો પ્રકાર	ચૂંટણીનો પ્રકાર (સામાન્ય/પેટા ચુંટણી જે હોય તે દર્શાવવું)
૧	૨	૩	૪	૫	૬	૭
૧	મેઘરજ	ઝરડાં	૧	અ.જ.જા સામાન્ય	અ.જ.જા. સામાન્ય	સામાન્ય
			૨	અ.જ.જા સામાન્ય		
			૩	અ.જ.જા સામાન્ય		
			૪	અ.જ.જા સામાન્ય		
			૫	અ.જ.જા સામાન્ય		
			૬	અ.જ.જા સ્ત્રી		
			૭	અ.જ.જા સ્ત્રી		
			૮	અ.જ.જા સ્ત્રી		
			૯	અ.જ.જા સામાન્ય		
૨	મેઘરજ	પંચાલ	૧	અ.જ.જા સામાન્ય	અ.જ.જા સામાન્ય	સામાન્ય
			૨	અ.જ.જા સામાન્ય		
			૩	અ.જ.જા સામાન્ય		
			૪	અ.જ.જા સામાન્ય		
			૫	અ.જ.જા સામાન્ય		
			૬	અ.જ.જા સ્ત્રી		
			૭	અ.જ.જા સ્ત્રી		
			૮	અ.જ.જા સ્ત્રી		
			૯	અ.જ.જા સ્ત્રી		
			૧૦	અ.જ.જા સામાન્ય		
			૧૧	અ.જ.જા સામન્ય		
૩	મેઘરજ	મોટી પંડુલી	૧	અ.જ.જા સામાન્ય	અ.જ.જા સામાન્ય	સામાન્ય
			૨	અ.જ.જા સામાન્ય		
			૩	અ.જ.જા સામાન્ય		
			૪	અ.જ.જા સામાન્ય		
			૫	અ.જ.જા સામાન્ય		
			૬	અ.જ.જા સ્ત્રી		
			૭	અ.જ.જા સ્ત્રી		
			૮	અ.જ.જા સ્ત્રી		
			૯	અ.જ.જા સ્ત્રી		
			૧૦	અ.જ.જા સામાન્ય		
			૧૧	અ.જ.જા સામાન્ય		

INDEX

૧	૨	૩	૪	૫	૬	૭
૪	મેધરજ	વાઘપુર	૧	અ.જ.જા સ્ત્રી	અ.જ.જા સ્ત્રી	સામાન્ય
			૨	અ.જ.જા સ્ત્રી		
			૩	અ.જ.જા સામાન્ય		
			૪	અ.જ.જા સામાન્ય		
			૫	અ.જ.જા સામાન્ય		
			૬	સા.શૈ.પ સામાન્ય		
			૭	અ.જ.જા સ્ત્રી		
			૮	અ.જ.જા સામાન્ય		
			૯	અ.જ.જા સ્ત્રી		
			૧૦	અ.જ.જા સામાન્ય		
			૧૧	અ.જ.જા સામાન્ય		
			૧૨	સામન્ય બિન અનામત		
			૧૩	અ.જ.જા સામાન્ય		
૫	મેધરજ	ખોખરીયા	૩	અ.જ.જા સ્ત્રી	અ.જ.જા સ્ત્રી	પેટાચૂંટણી
			૫	અ.જ.જા સામાન્ય		
			૬	અ.જ.જા સામાન્ય		
			૭	અ.જ.જા સામાન્ય		
૬	મેધરજ	રામગઢી	૩	અ.જ.જા સ્ત્રી		પેટાચૂંટણી
			૫	અ.જ.જા સામાન્ય		
			૭	અ.જ.જા સામાન્ય		
			૮	અ.જ.જા સામાન્ય		
			૯	અ.જ.જા સામાન્ય		
૭	મેધરજ	બાંઠીવાડા	૧	સા.શૈ.પ સામાન્ય	અ.જ.જા સામાન્ય	પેટાચૂંટણી
			૩	સામાન્ય સ્ત્રી		
			૪	અ.જ.જા સ્ત્રી		
			૫	અ.જ.જા સ્ત્રી		
			૬	સામન્ય બિન અનામત		
			૭	સામાન્ય બિન અનામત		
			૮	સામાન્ય બિન અનામત		
			૯	અ.જ.જા સામાન્ય		
			૧૦	અ.જ.જા સામાન્ય		
			૧૧	અ.જ.જા સામાન્ય		
			૧૨	અ.જ.જા સામાન્ય		
			૧૩	અ.જ.જા સામાન્ય		
૮	મેધરજ	મુડસી	૩	અ.જ.જા સ્ત્રી		પેટાચૂંટણી
			૪	અ.જ.જા સ્ત્રી		
			૭	અ.જ.જા સામાન્ય		
			૮	અ.જ.જા સામાન્ય		
			૯	અ.જ.જા સામાન્ય		

INDEX

૧	૨	૩	૪	૫	૬	૭
૧૩	મેઘરજ	સામાકરા (અ)	૩	અ.જ.જા સ્ત્રી	અ.જ.જા સામાન્ય	પેટાચૂંટણી
			૫	અ.જ.જા સામાન્ય		
			૬	અ.જ.જા સામાન્ય		
			૭	અ.જ.જા સામાન્ય		
૧૪	મેઘરજ	[illegible]	૩	અ.જ.જા સ્ત્રી		પેટાચૂંટણી
			૬	અ.જ.જા સામાન્ય		
			૭	અ.જ.જા સામાન્ય		
			૮	અ.જ.જા સ્ત્રી		
			૯	અ.જ.જા સામાન્ય		
૧૫	મેઘરજ	ભેમાપુર	૫	અ.જ.જા સ્ત્રી		પેટાચૂંટણી
			૮	અ.જ.જા સામાન્ય		
			૯	અ.જ.જા સામાન્ય		
			૧૦	અ.જ.જા સામાન્ય		
			૧૧	અ.જ.જા સામાન્ય		
૧૬	મેઘરજ	ઝાંબોદ્રા	૨	અ.જ.જા સ્ત્રી		પેટાચૂંટણી
			૫	અ.જ.જા સામાન્ય		
			૬	અ.જ.જા સામાન્ય		
૧૭	મેઘરજ	આસોદીયા	૫	અ.જ.જા સામાન્ય		પેટાચૂંટણી
			૬	અ.જ.જા સામાન્ય		
			૭	અ.જ.જા સામાન્ય		
૧૮	મેઘરજ	ભુવાલ	૪	અ.જ.જા સામાન્ય		પેટાચૂંટણી

(૩) આ જાહેરનામાની ગુજરાત પંચાયત ચૂંટણી નિયમો-૧૯૯૪ના નિયમ-૯(૧) અન્વયે સરકારી રાજપત્રમાં પ્રસિધ્ધ કરવામાં આવે છે.

(સહી) અવાચ્ય,
કલેક્ટર, સાબરકાંઠા જિલ્લો અને
રાજ્ય ચૂંટણીપંચના અધિકારી.

ગુજરાત પંચાયત ચૂંટણી નિયમો-૧૯૯૪ના નિયમ -૯(૨) અન્વયે ચૂંટણીનું જાહેરનામુ

જિલ્લા કલેક્ટર કચેરી,

ચૂંટણી શાખા,

સાબરકાંઠા જિલ્લો, હિંમતનગર

તારીખ: ૧૫/૧/૨૦૦૩

ક્રમાંક: ચૂંટણ/ ગપચ/ સાબરકાંઠા/ કાર્યક્રમ /૧/૨૦૦૩

જા હે ર ના મુ

સાબરકાંઠા જિલ્લાની **મેઘરજ** તાલુકાની ગ્રામ પંચાયતોના નીચે અનુસુચિમાં દર્શાવેલ વોર્ડની સભ્યો/સરપંચની બેઠકોની ચૂંટણી.

(૧) ગુજરાત પંચાયત અધિનિયમ-૧૯૯૩ નીકલમ-૧૬ ની પેટાકલમ (૧) મુજબ **સાબરકાંઠા** જિલ્લાના **મેઘરજ** તાલુકાની ગ્રામ પંચાયતોના વોર્ડની રચના તથા બેઠકોની ફાળવણી રાજ્ય ચૂંટણી પંચના અધિકારી તરીકે કરેલ છે.

(૨) ગુજરાત પંચાયતચૂંટણી નિયમો-૧૯૯૪ના નિયમ-૯ના પેટાનિયમ-(૨) તથાનિયમ-૭૦થી પ્રાપ્ત થયેલ સત્તાનીરૂઈએ રાજ્ય ચૂંટણી પંચનાઅધિકારીતરીકે કલેકટર સાબરકાંઠાજિલ્લાની નીચેની અનુસુચિના કોલમ નંબર: ૨માં જણાવેલ તાલુકાની સામે કોલમ નંબર: ૩માં જણાવેલ ગ્રામ પંચાયતોના કોલમ નં:૪માં જણાવેલ વોર્ડની કોલમ નં:૫માં જણાવેલ બેઠકો ભરવા માટે સભ્યોનીતથા કોલમ નં:૬માં જણાવેલ પ્રકારવાળી સરપંચની બેઠકો ભરવા માટે સરપંચની ચૂંટણી યોજવાનો તબક્કાવાર કાર્યક્રમ નીચે જણાવ્યા મુજબ નક્કી કરેલ છે.

અ.નં	વિગત	તારીખ	સમય	સ્થળ
(ક)	ઉમેદવારી પત્ર રજુ કરવાની ભરવાની છેલ્લી તારીખ	૨૨/૧/૨૦૦૩	૧૧-૦૦ કલાકથી ૧૫-૦૦ કલાક સુધી	ચૂંટણી અધિકારી મદદનીશ ચૂંટણી અધિકારીની કચેરી ખાતે
(ખ)	ઉમેદવારી પત્રોની ચકાસણીની તારીખ	૨૩/૧/૨૦૦૩	૧૧-૦૦ કલાકથી ચકાસણી પુરી થાય ત્યાં સુધી	ચૂંટણી અધિકારીની કચેરી ખાતે
(ગ)	ઉમેદવારી પત્રો પાછા ખેંચવાની છેલ્લી તારીખ	૨૫/૧/૨૦૦૩	૧૫-૦૦ કલાક સુધી	ચૂંટણી અધિકારી તથા મદદનીશ ચૂંટણી અધિકારીની કચેરી ખાતે
(ઘ)	આવશ્યક હોયતો મતદાનની તારીખ	૯-૨-૨૦૦૩	--	--
(ચ)	મતદાનના સમય	--	સવારના ૮-૦૦થી સાંજના ૧૭-૦૦ સુધી	--
(છ)	મતદાન સ્થળ	--	--	જિલ્લા ચૂંટણી અધિકારીએ જાહેર કરેલ મતદાન મથક ઉપર
(જ)	મતગણતરી માટેની તારીખ અને સમય	૧૧-૨-૨૦૦૩ તથા ૧૨-૨-૨૦૦૩	સવારના ૯-૦૦ કલાકથી ગણતરી પૂરી થાય ત્યાંસુધી	ચૂંટણી અધિકારી જાહેર કરે તે સ્થળે
(ઝ)	ચૂંટણી પ્રક્રિયા પૂરી થવા માટેની તારીખ	૧૭-૨-૨૦૦૩	--	--

INDEX

અનુસૂચિ

મેધરજ તાલુકાની ગ્રામ પંચાયતોની ચુંટણી યોજવાની છે. તેની યાદી.

અ. નં.	તાલુકાનું નામ	ગ્રામપંચાયતનું નામ	વોર્ડ નંબર/ ક્રમાંક	વોર્ડની બેઠકોનો પ્રકાર	સરપંચની બેઠકનો પ્રકાર	ચૂંટણીનો પ્રકાર (સામાન્ય/પેટા ચુંટણી જે હોય તે દર્શાવવું)
૧	૨	૩	૪	૫	૬	૭
૧	મેધરજ	ઝરડાં	૧	અ.જ.જા સામાન્ય	અ.જ.જા. સામાન્ય	સામાન્ય
			૨	અ.જ.જા સામાન્ય		
			૩	અ.જ.જા સામાન્ય		
			૪	અ.જ.જા સામાન્ય		
			૫	અ.જ.જા સામાન્ય		
			૬	અ.જ.જા સ્ત્રી		
			૭	અ.જ.જા સ્ત્રી		
			૮	અ.જ.જા સ્ત્રી		
			૯	અ.જ.જા સામાન્ય		
૨	મેધરજ	પંચાલ	૧	અ.જ.જા સામાન્ય	અ.જ.જા સામાન્ય	સામાન્ય
			૨	અ.જ.જા સામાન્ય		
			૩	અ.જ.જા સામાન્ય		
			૪	અ.જ.જા સામાન્ય		
			૫	અ.જ.જા સામાન્ય		
			૬	અ.જ.જા સ્ત્રી		
			૭	અ.જ.જા સ્ત્રી		
			૮	અ.જ.જા સ્ત્રી		
			૯	અ.જ.જા સ્ત્રી		
			૧૦	અ.જ.જા સામાન્ય		
			૧૧	અ.જ.જા સામન્ય		
૩	મેધરજ	મોટી પંડુલી	૧	અ.જ.જા સામાન્ય	અ.જ.જા સામાન્ય	સામાન્ય
			૨	અ.જ.જા સામાન્ય		
			૩	અ.જ.જા સામાન્ય		
			૪	અ.જ.જા સામાન્ય		
			૫	અ.જ.જા સામાન્ય		
			૬	અ.જ.જા સ્ત્રી		
			૭	અ.જ.જા સ્ત્રી		
			૮	અ.જ.જા સ્ત્રી		
			૯	અ.જ.જા સ્ત્રી		
			૧૦	અ.જ.જા સામાન્ય		
			૧૧	અ.જ.જા સામાન્ય		

INDEX

૧	૨	૩	૪	૫	૬	૭
૪	મેઘરજ	વાઘપુર	૧	અ.જ.જા સ્ત્રી	અ.જ.જા સ્ત્રી	સામાન્ય
			૨	અ.જ.જા સ્ત્રી		
			૩	અ.જ.જા સામાન્ય		
			૪	અ.જ.જા સામાન્ય		
			૫	અ.જ.જા સામાન્ય		
			૬	સા.શૈ.પ સામાન્ય		
			૭	અ.જ.જા સ્ત્રી		
			૮	અ.જ.જા સામાન્ય		
			૯	અ.જ.જા સ્ત્રી		
			૧૦	અ.જ.જા સામાન્ય		
			૧૧	અ.જ.જા સામાન્ય		
			૧૨	સામન્ય બિન અનામત		
			૧૩	અ.જ.જા સામાન્ય		
૫	મેઘરજ	ખોખરીયા	૩	અ.જ.જા સ્ત્રી	અ.જ.જા સ્ત્રી	પેટાચૂંટણી
			૫	અ.જ.જા સામાન્ય		
			૬	અ.જ.જા સામાન્ય		
			૭	અ.જ.જા સામાન્ય		
૬	મેઘરજ	રામગઢી	૩	અ.જ.જા સ્ત્રી		પેટાચૂંટણી
			૫	અ.જ.જા સામાન્ય		
			૭	અ.જ.જા સામાન્ય		
			૮	અ.જ.જા સામાન્ય		
			૯	અ.જ.જા સામાન્ય		
૭	મેઘરજ	બાંઠીવાડા	૧	સા.શૈ.પ સામાન્ય	અ.જ.જા સામાન્ય	પેટાચૂંટણી
			૩	સામાન્ય સ્ત્રી		
			૪	અ.જ.જા સ્ત્રી		
			૫	અ.જ.જા સ્ત્રી		
			૬	સામન્ય બિન અનામત		
			૭	સામાન્ય બિન અનામત		
			૮	સામાન્ય બિન અનામત		
			૯	અ.જ.જા સામાન્ય		
			૧૦	અ.જ.જા સામાન્ય		
			૧૧	અ.જ.જા સામાન્ય		
			૧૨	અ.જ.જા સામાન્ય		
			૧૩	અ.જ.જા સામાન્ય		
૮	મેઘરજ	મુડસી	૩	અ.જ.જા સ્ત્રી		પેટાચૂંટણી
			૪	અ.જ.જા સ્ત્રી		
			૭	અ.જ.જા સામાન્ય		
			૮	અ.જ.જા સામાન્ય		
			૯	અ.જ.જા સામાન્ય		

INDEX

૧	૨	૩	૪	૫	૬	૭
	મેધરજ	સાંસાદરા (અ)	૩	અ.જ.જા સ્ત્રી	અ.જ.જા સામાન્ય	પેટાચૂંટણી
			૫	અ.જ.જા સામાન્ય		
			૬	અ.જ.જા સામાન્ય		
			૭	અ.જ.જા સામાન્ય		
૧૮	મેધરજ	પટેલકુંડા	૩	અ.જ.જા સ્ત્રી		પેટાચૂંટણી
			૬	અ.જ.જા સામાન્ય		
			૭	અ.જ.જા સામાન્ય		
			૮	અ.જ.જા સ્ત્રી		
			૯	અ.જ.જા સામાન્ય		
૧૯	મેધરજ	ભેમાપુર	૫	અ.જ.જા સ્ત્રી		પેટાચૂંટણી
			૮	અ.જ.જા સામાન્ય		
			૯	અ.જ.જા સામાન્ય		
			૧૦	અ.જ.જા સામાન્ય		
			૧૧	અ.જ.જા સામાન્ય		
૧[illegible]	મેધરજ	લીંબોદ્રા	૨	અ.જ.જા સ્ત્રી		પેટાચૂંટણી
			૫	અ.જ.જા સામાન્ય		
			૬	અ.જ.જા સામાન્ય		
૧[illegible]	મેધરજ	સાલોદીયા	૫	અ.જ.જા સામાન્ય		પેટાચૂંટણી
			૬	અ.જ.જા સામાન્ય		
			૭	અ.જ.જા સામાન્ય		
૧[illegible]	મેધરજ	ભૂવાલ	૪	અ.જ.જા સામાન્ય		પેટાચૂંટણી

(૩) આ જાહેરનામાની ગુજરાત પંચાયત ચુંટણી નિયમો-૧૯૯૪ના નિયમ-૯(૧) અન્વયે સરકારી રાજપત્રમાં પ્રસિધ્ધ કરવામાં આવે છે.

(સહી) અવાચ્ય,
કલેક્ટર, સાબરકાંઠા જિલ્લો અને
રાજ્ય ચૂંટણીપંચના અધિકારી.

ગુજરાત પંચાયત અધિનિયમ-૧૯૯૩ની કલમ-૧૫ ની પેટા કલમ-(૧)
અન્વયે
ચૂંટણીનું જાહેરનામું

જિલ્લા કલેકટર કચેરી,
ચૂંટણી શાખા,
સાબરકાંઠા જિલ્લો,હિંમતનગર.
તારીખ: ૧૫-૧-૨૦૦૩.

ક્રમાંક : ચટણ/ગપચ/સાબરકાંઠા/બાયડ/૧/૨૦૦૩

જાહેર નામું

સાબરકાંઠા જિલ્લાની **બાયડ** તાલુકાની ગ્રામ પંચાયતોના નીચે અનુસુચિમાં દર્શાવેલ વોર્ડની બેઠકોની/સરપંચની બેઠકોની ચૂટણી.

(૧) ગુજરાત પંચાયત અધિનિયમ-૧૯૯૩ ની કલમ-૧૬ની પેટા કલમ-(૧) મુજબ સાબરકાંઠા જિલ્લાની બાયડ તાલુકાની ગ્રામ પંચાયતોના વોર્ડની રચના તથા બેઠકોની ફાળવણી રાજય ચૂંટણી પંચના અધિકારી તરીકે કરેલ છે.

(૨) ગુજરાત પુચાયત અધિનિયમ-૧૯૯૩ ની કલમ-૧૫ની પેટા કલમ-(૧)થી પ્રાપ્ત થયેલ સત્તાની રૂઈએ રાજય ચુંટણી પંચના અધિકારી તરીકે કલેકટર સાબરકાંઠા જિલ્લાની નીચેની અનુસૂચિના કોલમ નંબર : ૨ માં જણાવેલ તાલુકાની સામે કોલમ નંબર : ૩ માં જણાવેલ ગ્રામ પંચાયતોના કોલમ નં.૪,૫ માં જણાવેલ વોર્ડની બેઠકોની તથા કોલમ નંબર : ૬માં જણાવેલ સરપંચોની બેઠકોની સામાન્ય/ પેટા ચુંટણી તારીખ : ૯-૨-૨૦૦૩ના રોજ યોજવાનું જાહેર કરેલ છે.

//૨//

INDEX

અનુસૂચિ

બાયડ તાલુકાની ગ્રામ પંચાયતોની ચુંટણી યોજવાની છે. તેની યાદી.

અ. નં.	તાલુકાનું નામ	ગ્રામપંચાયતનું નામ	વોર્ડ નંબર/ ક્રમાંક	વોર્ડની બેઠકોનો પ્રકાર	સરપંચની બેઠકનો પ્રકાર	ચૂંટણીનો પ્રકાર (સામાન્ય/પેટા ચુંટણી જે હોય તે દર્શાવવું)
૧	૨	૩	૪	૫	૬	૭
૧	બાયડ	વાંટડા બાયડ	૧	સામાન્ય સ્ત્રી	સામાન્ય બિન અનામત	સામાન્ય
			૨	સા.શૈ.પ.સામાન્ય		
			૩	સામાન્ય બિન અનામત		
			૪	સામાન્ય બિન અનામત		
			૫	સામાન્ય સ્ત્રી		
			૬	સામાન્ય સ્ત્રી		
			૭	સામાન્ય બિન અનામત		
			૮	સામાન્ય બિન અનામત		
			૯	સામાન્ય બિન અનામત		
૨	બાયડ	ડભા	૧	સામાન્ય સ્ત્રી	સામાન્ય બિન અનામત	સામાન્ય
			૨	સા.શૈ.પ સામાન્ય		
			૩	સામાન્ય બિન અનામત		
			૪	સામાન્ય સ્ત્રી		
			૫	સામાન્ય બિન અનામત		
			૬	સામાન્ય બિન અનામત		
			૭	સામાન્ય બિન અનામત		
૩	બાયડ	આંબલીયારા	૧	સામાન્ય સ્ત્રી	અ.જા. સામાન્ય	સામાન્ય
			૨	સા.શૈ.પ. સ્ત્રી		
			૩	સામાન્ય બિન અનામત		
			૪	સામાન્ય સ્ત્રી		
			૫	સામાન્ય બિન અનામત		
			૬	સામાન્ય બિન અનામત		
			૭	સામાન્ય બિન અનામત		
			૮	અ.જા.સામાન્ય		
			૯	સામાન્ય બિન અનામત		
૪	બાયડ	ગાંડાપુરા	૧	સામાન્ય સ્ત્રી	સામાન્ય બિન અનામત	સામાન્ય
			૨	સા.શૈ.પ સામાન્ય		
			૩	સામાન્ય બિન અનામત		
			૪	સામાન્ય સ્ત્રી		
			૫	સામાન્ય બિન અનામત		
			૬	સામાન્ય બિન અનામત		
			૭	સામાન્ય બિન અનામત		

INDEX

૧	૨	૩	૪	૫	૬	૭
૫	બાયડ	[illegible] ટીંબા	૧	સામાન્ય સ્ત્રી	સામાન્ય બિન અનામત	સામાન્ય
			૨	સા.શૈ.પ સામાન્ય		
			૩	સામાન્ય બિન અનામત		
			૪	સામાન્ય સ્ત્રી		
			૫	સામાન્ય બિન અનામત		
			૬	સામાન્ય બિન અનામત		
			૭	સામાન્ય બિન અનામત		
૬	બાયડ	ગાબટ	૧	સામાન્ય સ્ત્રી	અ.જા.સ્ત્રી	સામાન્ય
			૨	સામાન્ય સ્ત્રી		
			૩	અ.જા.સામાન્ય		
			૪	અ.જા.સામાન્ય		
			૫	સા.શૈ.પ સ્ત્રી		
			૬	સા.શૈ.પ. સામાન્ય		
			૭	સામાન્ય બિન અનામત		
			૮	સામાન્ય સ્ત્રી		
			૯	સામાન્ય સ્ત્રી		
			૧૦	સામાન્ય બિન અનામત		
			૧૧	સામાન્ય બિન અનામત		
			૧૨	સામાન્ય બિન અનામત		
			૧૩	સામાન્ય બિન અનામત		
			૧૪	સામાન્ય બિન અનામત		
			૧૫	સામાન્ય બિન અનામત		
૭	બાયડ	તાલોદ	૧	સામાન્ય સ્ત્રી	સામાન્ય બિન અનામત	સામાન્ય
			૨	સા.શૈ.પ.સ્ત્રી		
			૩	સામાન્ય બિન અનામત		
			૪	સામાન્ય સ્ત્રી		
			૫	સામાન્ય બિન અનામત		
			૬	અ.જા.સામાન્ય		
			૭	સામાન્ય બિન અનામત		
			૮	સામાન્ય બિન અનામત		
			૯	સામાન્ય બિન અનામત		
૮	બાયડ	જૂનાવાડા	૧	સામાન્ય સ્ત્રી	સામાન્ય સ્ત્રી	સામાન્ય
			૨	સા.શૈ.પ સામાન્ય		
			૩	સામાન્ય બિન અનામત		
			૪	સામાન્ય સ્ત્રી		
			૫	સામાન્ય બિન અનામત		
			૬	સામાન્ય બિન અનામત		
			૭	સામાન્ય બિન અનામત		

૧	૨	૩	૪	૫	૬	૭
૯	બાયડ	વાસણીરેલ	૧	સામાન્ય સ્ત્રી	સામાન્ય બિન અનામત	સામાન્ય
			૨	સા.શૈ.પ સામાન્ય		
			૩	સામાન્ય બિન અનામત		
			૪	સામાન્ય સ્ત્રી		
			૫	સામાન્ય બિન અનામત		
			૬	સામાન્ય બિન અનામત		
			૭	સામાન્ય બિન અનામત		
૧૦	બાયડ	વાસણામોટા	૧	સામાન્ય સ્ત્રી	સામાન્ય બિન અનામત	સામાન્ય
			૨	સા.શૈ.પ સામાન્ય		
			૩	સામાન્ય બિન અનામત		
			૪	સામાન્ય સ્ત્રી		
			૫	સામાન્ય બિન અનામત		
			૬	સામાન્ય બિન અનામત		
			૭	સામાન્ય બિન અનામત		
૧૧	બાયડ	ભૂંડાસણ	૧	સામાન્ય સ્ત્રી	સા.શૈ.પ સામાન્ય	સામાન્ય
			૨	સા.શૈ.પ સ્ત્રી		
			૩	સામાન્ય બિન અનામત		
			૪	અ.જા.સામાન્ય		
			૫	સામાન્ય બિન અનામત		
			૬	સામાન્ય બિન અનામત		
			૭	સામાન્ય બિન અનામત		
૧૨	બાયડ	સરસોલી	૧	સામાન્ય સ્ત્રી	સામાન્ય બિન અનામત	સામાન્ય
			૨	અ.જા.સામાન્ય		
			૩	સા.શૈ.પ સ્ત્રી		
			૪	સામાન્ય બિન અનામત		
			૫	સામાન્ય બિન અનામત		
			૬	સામાન્ય બિન અનામત		
			૭	સામાન્ય બિન અનામત		
૧૩	બાયડ	વજેપુર	૧	સામાન્ય સ્ત્રી	સામાન્ય બિન અનામત	સામાન્ય
			૨	સા.શૈ.પ.સામાન્ય		
			૩	સામાન્ય બિન અનામત		
			૪	સામાન્ય સ્ત્રી		
			૫	સામાન્ય બિન અનામત		
			૬	સામાન્ય બિન અનામત		
			૭	સામાન્ય બિન અનામત		

૧	૨	૩	૪	૫	૬	૭
૧૪	બાયડ	સાઠંબા	૧	સા.શૈ.પ સ્ત્રી	સામાન્ય બિન અનામત	સામાન્ય
			૨	અ.જ.જા સામાન્ય		
			૩	સામાન્ય સ્ત્રી		
			૪	સા.શૈ.પ સામાન્ય		
			૫	સામાન્ય બિન અનામત		
			૬	સામાન્ય બિન અનામત		
			૭	અ.જા સ્ત્રી		
			૮	સામાન્ય સ્ત્રી		
			૯	સામાન્ય સ્ત્રી		
			૧૦	સામાન્ય બિન અનામત		
			૧૧	અ.જા.સામાન્ય		
			૧૨	સામાન્ય બિન અનામત		
			૧૩	સામાન્ય બિન અનામત		
			૧૪	સામાન્ય બિન અનામત		
			૧૫	સામાન્ય બિન અનામત		
૧૫	બાયડ	તેનપુર			સામાન્ય બિનઅનામત	પેટા ચૂંટણી
૧૬	બાયડ	માતીપુરા	૪	અ.જ.જા સામાન્ય		પેટા ચૂંટણી
૧૭	બાયડ	દેસાઈપુરા	૧	અ.જ.જા સ્ત્રી		પેટા ચૂંટણી
			૬	અ.જ.જા સામાન્ય		પેટા ચૂંટણી

(૩) આ જાહેરનામાની ગુજરાત પંચાયત ચુંટણી નિયમો-૧૯૯૪ના નિયમ-૯(૧) અન્વયે સરકારી રાજ્યપત્રમાં પ્રસિધ્ધ કરવામાં આવે છે.

(સહી) અવાચ્ય,
કલેક્ટર, સાબરકાંઠા જિલ્લો અને
રાજ્ય ચૂંટણીપંચના અધિકારી.

INDEX

ગુજરાત પંચાયત ચૂંટણી નિયમો-૧૯૯૪ના નિયમ -૯(૨) અન્વયે ચૂંટણીનું જાહેરનામુ

જિલ્લા કલેક્ટર કચેરી,

ચૂંટણી શાખા,

સાબરકાંઠા જિલ્લો, હિંમતનગર

તારીખ: ૧૫/૧/૨૦૦૩

ક્રમાંક: ચટણ ગપચ/ સાબરકાંઠા/ કાર્યક્રમ /૧/૨૦૦૩

જા હે ર ના મુ

સાબરકાંઠા જિલ્લાની **બાયડ** તાલુકાની ગ્રામ પંચાયતોના નીચે અનુસુચિમાં દર્શાવેલ વોર્ડની બેઠકોની સરપંચની બેઠકોની ચૂંટણી.

૧) ગુજરાત પંચાયત અધિનિયમ-૧૯૯૩ નીકલમ-૧૬ ની પેટાકલમ (૧) મુજબ **સાબરકાંઠા** જિલ્લાનં **બાયડ** તાલુકાની ગ્રામ પંચાયતોના વોર્ડની રચના તથા બેઠકોની ફાળવણી રાજ્ય ચૂંટણી પંચના અધિકારી તરીકે કરેલ છે.

૨) ગુજરાત પંચાયતચૂંટણી નિયમો-૧૯૯૪ના નિયમ-૯ના પેટાનિયમ-(૨) તથાનિયમ-૭૦થી પ્રાપ્ત થયેલ સત્તાનીરૂઈએ રાજ્ય ચૂંટણી પંચનાઅધિકારીતરીકે કલેકટર સાબરકાંઠાજિલ્લાની નીચેની અનુસુચિના કોલમ નંબર: ૨માં જણાવેલ તાલુકાની સામે કોલમ નંબર: ૩માં જણાવેલ ગ્રામ પંચાયતોના કોલમ નં ૪માં જણાવેલ વોર્ડની કોલમ નં:૫માં જણાવેલ બેઠકો ભરવા માટે સભ્યોનીતથા કોલમ નં:૬માં જણાવેલ પ્રકારવાળી સરપંચની બેઠકો ભરવા માટે સરપંચની ચૂંટણી યોજવાનો તબકકાવાર કાર્યક્રમ નીચે જણાવ્યા મુજબ નકકી કરેલ છે.

અ.નં	વિગત	તારીખ	સમય	સ્થળ
ક)	ઉમેદવારી પત્ર રજૂ કરવાની કરવાની છેલ્લી તારીખ	૨૨/૧/૨૦૦૩	૧૧-૦૦ કલાકથી ૧૫-૦૦ કલાક સુધી	ચૂંટણી અધિકારી મદદનીશ ચૂંટણી અધિકારીની કચેરી ખાતે
ખ)	ઉમેદવારી પત્રોની ચકાસણીની તારીખ	૨૩/૧/૨૦૦૩	૧૧-૦૦ કલાકથી ચકાસણી પુરી થાય ત્યાં સુધી	ચૂંટણી અધિકારીની કચેરી ખાતે
ગ)	ઉમેદવારી પત્રો પાછા ખેંચી લેવાની છેલ્લી તારીખ	૨૫/૧/૨૦૦૩	૧૫-૦૦ કલાક સુધી	ચૂંટણી અધિકારી તથા મદદનીશ ચૂંટણી અધિકારીની કચેરી ખાતે
ઘ)	આવશ્યક હોયતો મતદાનની તારીખ	૯-૨-૨૦૦૩	--	--
ચ)	મતદાનનો સમય	-	સવારના ૮-૦૦થી સાંજના ૧૭-૦૦ સુધી	--
	મતદાન સ્થળ	--	--	જિલ્લા ચૂંટણી અધિકારીએ જાહેર કરેલ મતદાન મથક ઉપર
છ)	મતગણતરી માટની તારીખ અને સમય	૧૧-૨-૨૦૦૩ તથા ૧૨-૨-૨૦૦૩	સવારના ૯-૦૦ કલાકથી ગણતરી પૂરી થાય ત્યાંસુધી	ચૂંટણી અધિકારી જાહેર કરે તે સ્થળે
જ)	ચૂંટણી પ્રક્રિયા પૂરી થવાની તારીખ	૧૭-૨-૨૦૦૩	--	--

INDEX

અનુસૂચિ

બાયડ તાલુકાની ગ્રામ પંચાયતોની ચુંટણી યોજવાની છે. તેની યાદી.

અ. નં.	તાલુકાનું નામ	ગ્રામપંચાયતનું નામ	વોર્ડ નંબર ક્રમાંક	વોર્ડની બેઠકોનો પ્રકાર	સરપંચની બેઠકનો પ્રકાર	ચૂંટણીનો પ્રકાર (સામાન્ય પેટા ચૂંટણી જે હોય તે જણાવવું)
૧	૨	૩	૪	૫	૬	૭
૧	બાયડ	વાંટડા બાયડ	૧	સામાન્ય સ્ત્રી	સામાન્ય બિન અનામત	સામાન્ય
			૨	સા.શૈ.પ.સામાન્ય		
			૩	સામાન્ય બિન અનામત		
			૪	સામાન્ય બિન અનામત		
			૫	સામાન્ય સ્ત્રી		
			૬	સામાન્ય સ્ત્રી		
			૭	સામાન્ય બિન અનામત		
			૮	સામાન્ય બિન અનામત		
			૯	સામાન્ય બિન અનામત		
૨	બાયડ	ડાભા	૧	સામાન્ય સ્ત્રી	સામાન્ય બિન અનામત	સામાન્ય
			૨	સા.શૈ.પ સામાન્ય		
			૩	સામાન્ય બિન અનામત		
			૪	સામાન્ય સ્ત્રી		
			૫	સામાન્ય બિન અનામત		
			૬	સામાન્ય બિન અનામત		
			૭	સામાન્ય બિન અનામત		
૩	બાયડ	આંબલીયારા	૧	સામાન્ય સ્ત્રી	અ.જા. સામાન્ય	સામાન્ય
			૨	સા.શૈ.પ. સ્ત્રી		
			૩	સામાન્ય બિન અનામત		
			૪	સામાન્ય સ્ત્રી		
			૫	સામાન્ય બિન અનામત		
			૬	સામાન્ય બિન અનામત		
			૭	સામાન્ય બિન અનામત		
			૮	અ.જા.સામાન્ય		
			૯	સામાન્ય બિન અનામત		
૪	[illegible]	ગણેશપુરા	૧	સામાન્ય સ્ત્રી	સામાન્ય બિન અનામત	સામાન્ય
			૨	સા.શૈ.પ સામાન્ય		
			૩	સામાન્ય બિન અનામત		
			૪	સામાન્ય સ્ત્રી		
			૫	સામાન્ય બિન અનામત		
			૬	સામાન્ય બિન અનામત		
			૭	સામાન્ય બિન અનામત		

INDEX

૧	૨	૩	૪	૫	૬	૭
૫	બાયડ	વારેણાબોર ટીંબા	૧	સામાન્ય સ્ત્રી	સામાન્ય બિન અનામત	સામાન્ય
			૨	સા.શૈ.પ સામાન્ય		
			૩	સામાન્ય બિન અનામત		
			૪	સામાન્ય સ્ત્રી		
			૫	સામાન્ય બિન અનામત		
			૬	સામાન્ય બિન અનામત		
			૭	સામાન્ય બિન અનામત		
૬	બાયડ	ગાબટ	૧	સામાન્ય સ્ત્રી	અ.જા.સ્ત્રી	સામાન્ય
			૨	સામાન્ય સ્ત્રી		
			૩	અ.જા.સામાન્ય		
			૪	અ.જા.સામાન્ય		
			૫	સા.શૈ.પ સ્ત્રી		
			૬	સા.શૈ.પ. સામાન્ય		
			૭	સામાન્ય બિન અનામત		
			૮	સામાન્ય સ્ત્રી		
			૯	સામાન્ય સ્ત્રી		
			૧૦	સામાન્ય બિન અનામત		
			૧૧	સામાન્ય બિન અનામત		
			૧૨	સામાન્ય બિન અનામત		
			૧૩	સામાન્ય બિન અનામત		
			૧૪	સામાન્ય બિન અનામત		
			૧૫	સામાન્ય બિન અનામત		
૭	બાયડ	તાલોદ	૧	સામાન્ય સ્ત્રી	સામાન્ય બિન અનામત	સામાન્ય
			૨	સા.શૈ.પ.સ્ત્રી		
			૩	સામાન્ય બિન અનામત		
			૪	સામાન્ય સ્ત્રી		
			૫	સામાન્ય બિન અનામત		
			૬	અ.જા.સામાન્ય		
			૭	સામાન્ય બિન અનામત		
			૮	સામાન્ય બિન અનામત		
			૯	સામાન્ય બિન અનામત		
૮	બાયડ	જુનવાડા	૧	સામાન્ય સ્ત્રી	સામાન્ય સ્ત્રી	સામાન્ય
			૨	સા.શૈ.પ સામાન્ય		
			૩	સામાન્ય બિન અનામત		
			૪	સામાન્ય સ્ત્રી		
			૫	સામાન્ય બિન અનામત		
			૬	સામાન્ય બિન અનામત		
			૭	સામાન્ય બિન અનામત		

INDEX

૧	૨	૩	૪	૫	૬	૭
૯	બાયડ	વાસણીરેલ	૧	સામાન્ય સ્ત્રી	સામાન્ય બિન અનામત	સામાન્ય
			૨	સા.શૈ.પ સામાન્ય		
			૩	સામાન્ય બિન અનામત		
			૪	સામાન્ય સ્ત્રી		
			૫	સામાન્ય બિન અનામત		
			૬	સામાન્ય બિન અનામત		
			૭	સામાન્ય બિન અનામત		
૧૦	બાયડ	વાસણામોટા	૧	સામાન્ય સ્ત્રી	સામાન્ય બિન અનામત	સામાન્ય
			૨	સા.શૈ.પ સામાન્ય		
			૩	સામાન્ય બિન અનામત		
			૪	સામાન્ય સ્ત્રી		
			૫	સામાન્ય બિન અનામત		
			૬	સામાન્ય બિન અનામત		
			૭	સામાન્ય બિન અનામત		
૧૧	બાયડ	મુંડાસણ	૧	સામાન્ય સ્ત્રી	સા.શૈ.પ સામાન્ય	સામાન્ય
			૨	સા.શૈ.પ સ્ત્રી		
			૩	સામાન્ય બિન અનામત		
			૪	અ.જા.સામાન્ય		
			૫	સામાન્ય બિન અનામત		
			૬	સામાન્ય બિન અનામત		
			૭	સામાન્ય બિન અનામત		
૧૨	બાયડ	સરસોલી	૧	સામાન્ય સ્ત્રી	સામાન્ય બિન અનામત	સામાન્ય
			૨	અ.જા.સામાન્ય		
			૩	સા.શૈ.પ સ્ત્રી		
			૪	સામાન્ય બિન અનામત		
			૫	સામાન્ય બિન અનામત		
			૬	સામાન્ય બિન અનામત		
			૭	સામાન્ય બિન અનામત		
૧૩	બાયડ	વજેપુર કંપા	૧	સામાન્ય સ્ત્રી	સામાન્ય બિન અનામત	સામાન્ય
			૨	સા.શૈ.પ.સામાન્ય		
			૩	સામાન્ય બિન અનામત		
			૪	સામાન્ય સ્ત્રી		
			૫	સામાન્ય બિન અનામત		
			૬	સામાન્ય બિન અનામત		
			૭	સામાન્ય બિન અનામત		

INDEX

૧	૨	૩	૪	૫	૬	૭
૧૪	બાયડ	સાઠંબા	૧	સા.શૈ.પ સ્ત્રી	સામાન્ય બિન અનામત	સામાન્ય
			૨	અ.જ.જા સામાન્ય		
			૩	સામાન્ય સ્ત્રી		
			૪	સા.શૈ.પ સામાન્ય		
			૫	સામાન્ય બિન અનામત		
			૬	સામાન્ય બિન અનામત		
			૭	અ.જા સ્ત્રી		
			૮	સામાન્ય સ્ત્રી		
			૯	સામાન્ય સ્ત્રી		
			૧૦	સામાન્ય બિન અનામત		
			૧૧	અ.જાં.સામાન્ય		
			૧૨	સામાન્ય બિન અનામત		
			૧૩	સામાન્ય બિન અનામત		
			૧૪	સામાન્ય બિન અનામત		
			૧૫	સામાન્ય બિન અનામત		
૧૫	બાયડ	તેનપુર			સામાન્ય બિનઅનામત	પેટા ચુંટણી
૧૬	બાયડ	મોતીપુરા	૪	અ.જ.જા સામાન્ય		પેટા ચુંટણી
૧૭	બાયડ	દેસાઈપુરા	૧	અ.જ.જા સ્ત્રી		પેટા ચુંટણી
			૬	અ.જ.જા સામાન્ય		પેટા ચુંટણી

(૩) આ જાહેરનામાની ગુજરાત પંચાયત ચુંટણી નિયમો-૧૯૯૪ના નિયમ-૯(૧) અન્વયે સરકારી રાજ્યપત્રમાં પ્રસિધ્ધ કરવામાં આવ્યું છે.

(સહી) અવાચ્ય,
કલેકટર, સાબરકાંઠા જિલ્લો અને
રાજ્ય ચૂંટણીપંચના અધિકારી.

INDEX

ગુજરાત પંચાયત અધિનિયમ-૧૯૯૩ની કલમ-૧૫ ની પેટા કલમ-(૧) અન્વયે ચૂંટણીનું જાહેરનામું

જિલ્લા કલેકટર કચેરી,
ચૂંટણી શાખા,
સાબરકાંઠા જિલ્લો,હિંમતનગર.
તારીખ: ૧૫-૧-૨૦૦૩.

ક્રમાંક : ચટણ/ગપચ/સાબરકાંઠા/ધનસુરા/૧/૨૦૦૩

જાહેર નામું

સાબરકાંઠા જિલ્લાની **ધનસુરા** તાલુકાની ગ્રામ પંચાયતોના નીચે અનુસુચિમાં દર્શાવેલ વોર્ડોની બેઠકોની સરપંચની બેઠકોની ચુટણી.

૧ ગુજરાત પંચાયત અધિનિયમ-૧૯૯૩ ની કલમ-૧૬ની પેટા કલમ-(૧) મુજબ સાબરકાંઠા જિલ્લાની ધનસુરા તાલુકાની ગ્રામ પંચાયતોના વોર્ડની રચના તથા બેઠકોની ફાળવણી રાજ્ય ચૂંટણી પંચના અધિકારી તરીકે કરેલ છે.

(૨) ગુજરાત પંચાયત અધિનિયમ-૧૯૯૩ ની કલમ-૧૫ની પેટા કલમ-(૧)થી પ્રાપ્ત થયેલ સત્તાની રૂઈએ રાજ્ય ચુંટણી પંચના અધિકારી તરીકે કલેકટર સાબરકાંઠા જિલ્લાની નીચેની અનુસૂચિના કોલમ નંબર : ૨ માં જણાવેલ તાલુકાની સામે કોલમ નંબર : ૩ માં જણાવેલ ગ્રામ પંચાયતોના કોલમ નં.૪,૫ માં જણાવેલ વોર્ડની બેઠકોની તથા કોલમ નંબર : ૬માં જણાવેલ સરપંચોની બેઠકોની સામાન્ય/ પેટા ચુંટણી તારીખ : ૯-૨-૨૦૦૩ના રોજ યોજવાનું જાહેર કરેલ છે.

અનુસૂચિ

ધનસુરા તાલુકાની ગ્રામ પંચાયતોની ચૂંટણી યોજવાની છે. તેની યાદી.

અ.નં	તાલુકાનું નામ	ગ્રામપંચાયતનું નામ	વોર્ડ નંબર ક્રમાંક	વોર્ડની બેઠકોનો પ્રકાર	સરપંચની બેઠકનો પ્રકાર	ચૂંટણીનો પ્રકાર (સામાન્ય/પેટા ચૂંટણી જે હોય તે દર્શાવવું)
૧	૨	૩	૪	૫	૬	૭
૧	ધનસુરા	આકરુન્દ	૧	અ.જ.જા સ્ત્રી	સામાન્ય સ્ત્રી	સામાન્ય
			૨	સા.શૈ.૫ સ્ત્રી		
			૩	અ.જ.જા સામાન્ય		
			૪	સા.શૈ.૫ સામાન્ય		
			૫	સામાન્ય બિન અનામત		
			૬	સામાન્ય બિન અનામત		
			૭	સામાન્ય સ્ત્રી		
			૮	સામાન્ય સ્ત્રી		
			૯	સામાન્ય સ્ત્રી		
			૧૦	અ.જા. સામાન્ય		
			૧૧	સામાન્ય બિન અનામત		
			૧૨	સામાન્ય બિન અનામત		
			૧૩	સામાન્ય બિન અનામત		
			૧૪	સામાન્ય બિન અનામત		
			૧૫	સામાન્ય બિન અનામત		
૨	ધનસુરા	વડાગામ	૧	સામાન્ય સ્ત્રી	સામાન્ય બિન અનામત	સામાન્ય
			૨	સા શૈ. ૫ સ્ત્રી		
			૩	સામાન્ય સ્ત્રી		
			૪	સામાન્ય બિન અનામત		
			૫	સામાન્ય બિન અનામત		
			૬	અ.જા સામાન્ય		
			૭	સામાન્ય સ્ત્રી		
			૮	સામન્ય બિન અનામત		
			૯	સામન્ય બિન અનામત		
			૧૦	સામન્ય બિન અનામત		
			૧૧	સામન્ય બિન અનામત		
			૧૨	સામન્ય બિન અનામત		
			૧૩	સામન્ય બિન અનામત		

INDEX

૧	૨	૩	૪	૫	૬	૭
૩	ધનસુરા	ધામણીયા	૧	સામાન્ય સ્ત્રી	સા.શૈ. ૫ સામાન્ય	સામાન્ય
			૨	સા.શૈ.૫ સામાન્ય		
			૩	સામાન્ય બિન અનામત		
			૪	સામાન્ય સ્ત્રી		
			૫	સામન્ય બિન અનામતી		
			૬	સામાન્ય બિન અનામત		
			૭	સામાન્ય બિન અનામત		
૪	ધનસુરા	બીલવાણીયા	૧	સા.શૈ.૫ સ્ત્રી	સા.શ.૫ સ્ત્રી	સામાન્ય
			૨	અ.જા.સામાન્ય		
			૩	સામાન્ય બિન અનામત		
			૪	સામાન્ય બિન અનામત		
			૫	સામાન્ય સ્ત્રી		
			૬	સામાન્ય સ્ત્રી		
			૭	સામાન્ય બિન અનામત		
			૮	સામન્ય બિન અનામત		
			૯	સામાન્ય બિન અનામત		
૫	ધનસુરા	જશવંતપુરા	૧	અ.જા સામાન્ય	સામાન્ય સ્ત્રી	સામાન્ય
			૨	સા.શૈ.૫ સ્ત્રી		
			૩	સામાન્ય બિન અનામત		
			૪	સામાન્ય સ્ત્રી		
			૫	સામન્ય બિન અનામત		
			૬	સામાન્ય બિન અનામત		
			૭	અ.જ.જા.સામાન્ય		
૬	ધનસુરા	લાલીનોમઠ	૧	સામાન્ય સ્ત્રી	સામાન્ય બિન અનામત	સામાન્ય
			૨	અ.જા.સામાન્ય		
			૩	સા.શૈ.૫ સ્ત્રી		
			૪	સામાન્ય બિન અનામત		
			૫	સામાન્ય બિન અનામત		
			૬	સામાન્ય બિન અનામત		
			૭	સામાન્ય બિન અનામત		
૭	ધનસુરા	રહીયોલ	૧	સામાન્ય સ્ત્રી	સામાન્ય બિન અનામત	સામાન્ય
			૨	સા.શૈ.૫ સામાન્ય		
			૩	સામાન્ય બિન અનામત		
			૪	સામાન્ય સ્ત્રી		
			૫	સામન્ય બિન અનામત		
			૬	સામાન્ય બિન અનામત		
			૭	સામાન્ય બિન અનામત		

INDEX

૧	૨	૩	૪	૫	૬	૭
૮	ધનસુરા	રમાણા	૧	સામાન્ય સ્ત્રી	સામાન્ય બીન અનામત	સામાન્ય
			૨	સા.શૈ.પ સામાન્ય		
			૩	સામન્ય બિન અનામત		
			૪	સામન્ય બિન અનામત		
			૫	સામાન્ય સ્ત્રી		
			૬	સામાન્ય સ્ત્રી		
			૭	સામાન્ય બિન અનામત		
			૮	સામાન્યબિન અનામત		
			૯	સામાન્ય બિન અનામત		
૯	ધનસુરા	કરોલી	૧	સામાન્ય સ્ત્રી	સામાન્ય સ્ત્રી	સામાન્ય
			૨	સા.શૈ.પ સામાન્ય		
			૩	સામાન્ય બિન અનામત		
			૪	સામાન્ય સ્ત્રી		
			૫	સામાન્ય બિન અનામત		
			૬	સામાન્ય બિન અનામત		
			૭	સામાન્ય બિન અનામત		
૧૦	ધનસુરા	ભેંસાવાડા	૧	સામાન્ય સ્ત્રી	સામાન્ય સ્ત્રી	સામાન્ય
			૨	સા.શૈ.પ સામાન્ય		
			૩	સામાન્ય બિન અનામત		
			૪	સામાન્ય સ્ત્રી		
			૫	સામાન્ય બિન અનામત		
			૬	સામાન્ય બિન અનામત		
			૭	સામાન્ય બિન અનામત		
૧૧	ધનસુરા	ખડોલ	૧	સામાન્ય સ્ત્રી	સામાન્ય સ્ત્રી	સામાન્ય
			૨	સા.શૈ.પ સ્ત્રી		
			૩	સામન્ય બિન અનામત		
			૪	અ.જા. સામન્ય		
			૫	સામાન્ય બિન અનામત		
			૬	સામાન્ય બિન અનામત		
			૭	સામાન્ય બિન અનામત		
૧૨	ધનસુરા	જામઠા	૧	સામાન્ય સ્ત્રી	સામાન્ય બિન અનામત	સામાન્ય
			૨	સા.શૈ.પ સામાન્ય		
			૩	સામાન્ય બિન અનામત		
			૪	સામાન્ય સ્ત્રી		
			૫	સામાન્ય બિન અનામત		
			૬	સામાન્ય બિન અનામત		
			૭	સામાન્ય બિન અનામત		

INDEX

૧	૨	૩	૪	૫	૬	૭
૧	ધનસુરા	બારનોલી	૧	સામાન્ય સ્ત્રી	સામાન્ય સ્ત્રી	સામાન્ય
			૨	સા.શૈ.પ સામાન્ય		
			૩	સામાન્ય બિન અનામત		
			૪	સામાન્ય સ્ત્રી		
			૫	સામાન્ય બિન અનામત		
			૬	સામાન્ય બિન અનામત		
			૭	સામાન્ય બિન અનામત		
૧૪	ધનસુરા	[illegible] હીરાપુર કંપા			અ.જ.જા સામાન્ય	પેટા ચુંટણી
			૧	અ.જ.જા સ્ત્રી		પેટા ચુંટણી
			૫	અ.જ.જા સામાન્ય		પેટા ચુંટણી
૧૫	ધનસુરા	હીરાપુર	૨	સા.શૈ.પ સામાન્ય		પેટા ચટણી

(૩ આ જાહેરનામાની ગુજરાત પંચાયત ચુંટણી નિયમો-૧૯૯૪ના નિયમ-૯(૨) અન્વયે સરકારી રા પત્રમાં પ્રસિધ્ધ કરવામાં આવે છે.

(સહી) અવાચ્ય,
કલેક્ટર, સાબરકાંઠા જિલ્લો અને
રાજ્ય ચૂંટણીપંચના અધિકારી.

INDEX

ગુજરાત પંચાયત ચૂંટણી નિયમો-૧૯૯૪ના નિયમ -૯(૨) અન્વયે ચૂંટણીનું જાહેરનામુ

જિલ્લા કલેક્ટર કચેરી,

ચૂંટણી શાખા,

સાબરકાંઠા જિલ્લો, હિંમતનગર

તારીખ: ૧૫/૧/૨૦૦૩

ક્રમાંક: ચૂટણ ગપચ/ સાબરકાંઠા/ કાર્યક્રમ /૧/૨૦૦૩

જા હે ર ના મુ

સાબરકાંઠા જિલ્લાની **ધનસુરા** તાલુકાની ગ્રામ પંચાયતોના નીચે અનુસૂચિમાં દર્શાવેલ વોર્ડની [illegible] બેઠકોના સરપંચના બેઠકોની ચૂંટણી.

[illegible] ગુજરાત પંચાયત અધિનિયમ-૧૯૯૩ નીકલમ-૧૬ ની પેટાકલમ (૧) [illegible] **સાબરકાંઠા** જિલ્લાના **ધનસુરા** તાલુકાની ગ્રામ પંચાયતોના વોર્ડની રચના તથા બેઠકોની ફાળવણી રાજ્ય ચૂંટણી **કમિશનર** પ્રસિદ્ધ તરીકે કરેલ છે.

[illegible] ગુજરાત પંચાયતચૂંટણી નિયમો-૧૯૯૪ના નિયમ-૯ના પેટાનિયમ-(૨) તથાનિયમ-૭૦થી પ્રાપ્ત [illegible] તાનીરૂઈએ રાજ્ય ચૂંટણી પંચનાઅધિકારીતરીકે કલેકટરે સાબરકાંઠાજિલ્લાની નીચેની અનુસૂચિ [illegible] કોલમ નંબર: ૨માં જણાવેલ તાલુકાની સામે કોલમ નંબર: ૩માં જણાવેલ ગ્રામ પંચાયતોના કોલમ નં: ૪માં જણાવેલ વોર્ડની કોલમ નં:૫માં જણાવેલ બેઠકો ભરવા માટે સભ્યોનીતથા કોલમ નં:૬માં જણાવેલ [illegible] પ્રકારવાળી સરપંચની બેઠકો ભરવા માટે સરપંચની ચૂંટણી યોજવાનો તબકકાવાર કાર્યક્રમ નીચે જણાવ્યા મુજબ નકકી કરેલ છે.

અ.નં	વિગત	તારીખ	સમય	સ્થળ
૧)	ઉમેદવારી પત્ર રજૂ કરવાની [illegible] કરવાની છેલ્લી તારીખ	૨૨/૧/૨૦૦૩	૧૧-૦૦ કલાકથી ૧૫-૦૦ કલાક સુધી	ચૂંટણી અધિકારી મદદનીશ ચૂંટણી અધિકારીની કચેરી ખાતે
૨)	ઉમેદવારી પત્રોની ચકાસણીની તારીખ	૨૩/૧/૨૦૦૩	૧૧-૦૦ કલાકથી ચકાસણી પુરી થાય ત્યાં સુધી	ચૂંટણી અધિકારીની કચેરી ખાતે
૩)	ઉમેદવારી પત્રો પાછા ખેંચી લેવાની છેલ્લી તારીખ	૨૫/૧/૨૦૦૩	૧૫-૦૦ કલાક સુધી	ચૂંટણી અધિકારી તથા મદદનીશ ચૂંટણી અધિકારીની કચેરી ખાતે
[illegible]	આવશ્યક હોયતો મતદાનની તારીખ	૯-૨-૨૦૦૩	--	--
[illegible]	મતદાનના સમય	--	સવારના ૮-૦૦થી સાંજના ૧૭-૦૦ સુધી	--
	મતદાન સ્થળ	--	--	જિલ્લા ચૂંટણી અધિકારીએ જાહેર કરેલ મતદાન મથક ઉપર
[illegible]	મતગણતરી માટેની તારીખ અને સમય	૧૧-૨-૨૦૦૩ તથા ૧૨-૨-૨૦૦૩	સવારના ૯-૦૦ કલાકથી ગણતરી પુરી થાય ત્યાંસુધી	ચૂંટણી અધિકારી જાહેર કરે તે સ્થળે
	ચૂંટણી પ્રક્રિયા પુરી થવા [illegible]ની તારીખ	૧૭-૨-૨૦૦૩	--	--

INDEX

અનુસૂચિ

ધનસુરા તાલુકાની ગ્રામ પંચાયતોની ચુંટણી યોજવાની છે. તેની યાદી.

અ.ન	તાલુકાનું નામ	ગ્રામપંચાયતનું નામ	વોર્ડ નંબર/ ક્રમાંક	વોર્ડની બેઠકોનો પ્રકાર	સરપંચની બેઠકનો પ્રકાર	ચૂંટણીનો પ્રકાર (સામાન્ય/પેટા ચુંટણી જે હોય તે દર્શાવવું)
૧	૨	૩	૪	૫	૬	૭
૧	ધનસુરા	આકરુન્દ	૧	અ.જ.જા સ્ત્રી	સામાન્ય સ્ત્રી	સામાન્ય
			૨	સા.શૈ.પ સ્ત્રી		
			૩	અ.જ.જા સામાન્ય		
			૪	સા.શૈ.પ સામાન્ય		
			૫	સામાન્ય બિન અનામત		
			૬	સામાન્ય બિન અનામત		
			૭	સામાન્ય સ્ત્રી		
			૮	સામાન્ય સ્ત્રી		
			૯	સામાન્ય સ્ત્રી		
			૧૦	અ.જા. સામાન્ય		
			૧૧	સામાન્ય બિન અનામત		
			૧૨	સામાન્ય બિન અનામત		
			૧૩	સામાન્ય બિન અનામત		
			૧૪	સામાન્ય બિન અનામત		
			૧૫	સામાન્ય બિન અનામત		
૨	ધનસુરા	વડાગામ	૧	સામાન્ય સ્ત્રી	સામાન્ય બિન અનામત	સામાન્ય
			૨	સા શૈ. પ સ્ત્રી		
			૩	સામાન્ય સ્ત્રી		
			૪	સામાન્ય બિન અનામત		
			૫	સામાન્ય બિન અનામત		
			૬	અ.જા સામાન્ય		
			૭	સામાન્ય સ્ત્રી		
			૮	સામન્ય બિન અનામત		
			૯	સામન્ય બિન અનામત		
			૧૦	સામન્ય બિન અનામત		
			૧૧	સામન્ય બિન અનામત		
			૧૨	સામન્ય બિન અનામત		
			૧૩	સામન્ય બિન અનામત		

૧	૨	૩	૪	૫	૬	૭
૩	ધનસુરા	ધામણીયા	૧	સામાન્ય સ્ત્રી	સા.શૈ. ૫ સામાન્ય	સામાન્ય
			૨	સા.શૈ.૫ સામાન્ય		
			૩	સામાન્ય બિન અનામત		
			૪	સામાન્ય સ્ત્રી		
			૫	સામન્ય બિન અનામતી		
			૬	સામાન્ય બિન અનામત		
			૭	સામાન્ય બિન અનામત		
૪	ધનસુરા	બીલવાણીયા	૧	સા.શૈ.૫ સ્ત્રી	સા.શ.૫ સ્ત્રી	સામાન્ય
			૨	અ.જા.સામાન્ય		
			૩	સામાન્ય બિન અનામત		
			૪	સામાન્ય બિન અનામત		
			૫	સામાન્ય સ્ત્રી		
			૬	સામાન્ય સ્ત્રી		
			૭	સામાન્ય બિન અનામત		
			૮	સામન્ય બિન અનામત		
			૯	સામાન્ય બિન અનામત		
૫	ધનસુરા	જશવંતપુરા	૧	અ.જા સામાન્ય	સામાન્ય સ્ત્રી	સામાન્ય
			૨	સા.શૈ.૫ સ્ત્રી		
			૩	સામાન્ય બિન અનામત		
			૪	સામાન્ય સ્ત્રી		
			૫	સામન્ય બિન અનામત		
			૬	સામાન્ય બિન અનામત		
			૭	અ.જ.જા.સામાન્ય		
૬	ધનસુરા	લાલીનોમઠ	૧	સામાન્ય સ્ત્રી	સામાન્ય બિન અનામત	સામાન્ય
			૨	અ.જા.સામાન્ય		
			૩	સા.શૈ.૫ સ્ત્રી		
			૪	સામાન્ય બિન અનામત		
			૫	સામાન્ય બિન અનામત		
			૬	સામાન્ય બિન અનામત		
			૭	સામાન્ય બિન અનામત		
૭	ધનસુરા	રહીયોલ	૧	સામાન્ય સ્ત્રી	સામાન્ય બિન અનામત	સામાન્ય
			૨	સા.શૈ.૫ સામાન્ય		
			૩	સામાન્ય બિન અનામત		
			૪	સામાન્ય સ્ત્રી		
			૫	સામન્ય બિન અનામત		
			૬	સામાન્ય બિન અનામત		
			૭	સામાન્ય બિન અનામત		

INDEX

૧	૨	૩	૪	૫	૬	૭
૮	ધનસુરા	રમાણા	૧	સામાન્ય સ્ત્રી	સામાન્ય બીન અનામત	સામાન્ય
			૨	સા.શૈ.પ સામાન્ય		
			૩	સામન્ય બિન અનામત		
			૪	સામન્ય બિન અનામત		
			૫	સામાન્ય સ્ત્રી		
			૬	સામાન્ય સ્ત્રી		
			૭	સામાન્ય બિન અનામત		
			૮	સામાન્યબિન અનામત		
			૯	સામાન્ય બિન અનામત		
૯	ધનસુરા	કરોલી	૧	સામાન્ય સ્ત્રી	સામાન્ય સ્ત્રી	સામાન્ય
			૨	સા.શૈ.પ સામાન્ય		
			૩	સામાન્ય બિન અનામત		
			૪	સામાન્ય સ્ત્રી		
			૫	સામાન્ય બિન અનામત		
			૬	સામાન્ય બિન અનામત		
			૭	સામાન્ય બિન અનામત		
૧૦	ધનસુરા	ભેંસાવાડા	૧	સામાન્ય સ્ત્રી	સામાન્ય સ્ત્રી	સામાન્ય
			૨	સા.શૈ.પ સામાન્ય		
			૩	સામાન્ય બિન અનામત		
			૪	સામાન્ય સ્ત્રી		
			૫	સામાન્ય બિન અનામત		
			૬	સામાન્ય બિન અનામત		
			૭	સામાન્ય બિન અનામત		
૧૧	ધનસુરા	ખડોલ	૧	સામાન્ય સ્ત્રી	સામાન્ય સ્ત્રી	સામાન્ય
			૨	સા.શૈ.પ સ્ત્રી		
			૩	સામન્ય બિન અનામત		
			૪	અ.જા. સામન્ય		
			૫	સામાન્ય બિન અનામત		
			૬	સામાન્ય બિન અનામત		
			૭	સામાન્ય બિન અનામત		
૧૨	ધનસુરા	જામઠા	૧	સામાન્ય સ્ત્રી	સામાન્ય બિન અનામત	સામાન્ય
			૨	સા.શૈ.પ સામાન્ય		
			૩	સામાન્ય બિન અનામત		
			૪	સામાન્ય સ્ત્રી		
			૫	સામાન્ય બિન અનામત		
			૬	સામાન્ય બિન અનામત		
			૭	સામાન્ય બિન અનામત		

INDEX

૧	૨	૩	૪	૫	૬	૭
૧	ધનસુરા	બારનોલી	૧	સામાન્ય સ્ત્રી	સામાન્ય સ્ત્રી	સામાન્ય
			૨	સા.શૈ.પ સામાન્ય		
			૩	સામાન્ય બિન અનામત		
			૪	સામાન્ય સ્ત્રી		
			૫	સામાન્ય બિન અનામત		
			૬	સામાન્ય બિન અનામત		
			૭	સામાન્ય બિન અનામત		
૧૪	ધનસુરા	હીરાપુર કંપા			અ.જ.જા સામાન્ય	પેટા ચુંટણી
			૧	અ.જ.જા સ્ત્રી		પેટા ચુંટણી
			૫	અ.જ.જા સામાન્ય		પેટા ચુંટણી
૧૫	ધનસુરા	હીરાપુર	૨	સા.શૈ.પ સામાન્ય		પેટા ચટણી

(૩) આ જાહેરનામાની ગુજરાત પંચાયત ચુંટણી નિયમો-૧૯૯૪ના નિયમ-૯(૧) અન્વયે સરકારી રાજ પત્રમાં પ્રસિધ્ધ કરવામાં આવે છે.

(સહી) અવાચ્ય,
કલેક્ટર, સાબરકાંઠા જિલ્લો અને
રાજ્ય ચૂંટણીપંચના અધિકારી.

ગુજરાત પંચાયત અધિનિયમ-૧૯૯૩ની કલમ-૧૫ ની પેટા કલમ-(૧)
અન્વયે
ચૂંટણીનું જાહેરનામું

જિલ્લા કલેકટર કચેરી,
ચૂંટણી શાખા,
સાબરકાંઠા જિલ્લો,હિંમતનગર.
તારીખઃ ૧૫-૧-૨૦૦૩.

ક્રમાંક : ચટણ/ગપચ/સાબરકાંઠા/પ્રાંતિજ/૧/૨૦૦૩

જાહેર નામું

સાબરકાંઠા જિલ્લાની પ્રાંતિજ તાલુકાની ગ્રામ પંચાયતોના નીચે અનુસુચિમાં દર્શાવેલ વોર્ડની બેઠકોની/સરપંચની બેઠકોની ચૂટણી.

(૧ ગુજરાત પંચાયત અધિનિયમ-૧૯૯૩ ની કલમ-૧૬ની પેટા કલમ-(૧) મુજબ સાબરકાંઠા જિલ્લાની પ્રાંતિજ તાલુકાની ગ્રામ પંચાયતોના વોર્ડની રચના તથા બેઠકોની ફાળવણી રાજય ચૂંટણી પંચના અધિકારી તરીકે કરેલ છે.

(૨ ગુજરાત પંચાયત અધિનિયમ-૧૯૯૩ ની કલમ-૧૫ની પેટા કલમ-(૧)થી પ્રાપ્ત થયેલ સત્તાની રૂઈએ રાજય ચુંટણી પંચના અધિકારી તરીકે કલેકટર સાબરકાંઠા જિલ્લાની નીચેની અનુસૂચિના કોલમ નંબર : ૨ માં જણાવેલ તાલુકાની સામે કોલમ નંબર : ૩ માં જણાવેલ ગ્રામ પંચાયતોના કોલમ નં.૪,૫ માં જણાવેલ વોર્ડની બેઠકોની તથા કોલમ નંબર : ૬માં જણાવેલ સરપંચોની બેઠકોની સામાન્ય/ પેટા ચૂંટણી તારીખ : ૯-૨-૨૦૦૩ના રોજ યોજવાનું જાહેર કરેલ છે.

INDEX

અનુસૂચિ

પ્રાંતિજ તાલુકાની ગ્રામ પંચાયતોની ચુંટણી યોજવાની છે. તેની યાદી.

અ. નં.	તાલુકાનુ નામ	ગ્રામપંચાયતનું નામ	વોર્ડ નંબર/ ક્રમાંક	વોર્ડની બેઠકોનો પ્રકાર	સરપંચની બેઠકનો પ્રકાર	ચુંટણીનો પ્રકાર (સામાન્ય/પેટા ચુંટણી જે હોય તે દર્શાવવું)
૧	૨	૩	૪	૫	૬	૭
૧	પ્રાંતિજ	વડવાસા	૧	સામાન્ય બિન અનામત	સામાન્ય બિન અનામત	સામાન્ય
			૨	સામાન્ય બિન અનામત		
			૩	સામાન્ય સ્ત્રી		
			૪	સા.શૈ.પ સ્ત્રી		
			૫	અ.જા.સામાન્ય		
			૬	સામાન્ય બિન અનામત		
			૭	સામાન્ય બિન અનામત		
૨	પ્રાંતિજ	વદરાડ	૧	સામાન્ય બિન અનામત	સામાન્ય બિન અનામત	સામાન્ય
			૨	સામાન્ય બિન અનામત		
			૩	સા.શૈ.પ સ્ત્રી		
			૪	સામાન્ય સ્ત્રી		
			૫	અ.જા.સામાન્ય		
			૬	સામાન્ય બિન અનામત		
			૭	સામાન્ય બિન અનામત		
૩	પ્રાંતિજ	જેનપુર	૧	સામાન્ય સ્ત્રી	અ.જા.સ્ત્રી	સામાન્ય
			૨	સા.શૈ.પ. સામાન્ય		
			૩	સામાન્ય બિન અનામત		
			૪	સામાન્ય બિન અનામત		
			૫	અ.જા સામાન્ય		
			૬	સામાન્ય બિન અનામત		
			૭	અ.જા સ્ત્રી		
૪	પ્રાંતિજ	વાઘરોટા	૧	સામાન્ય બિન અનામત	સામાન્ય બિન અનામત	સામાન્ય
			૨	સામાન્ય બિન અનામત		
			૩	સા.શૈ.પ. સ્ત્રી		
			૪	અ.જા.સામાન્ય		
			૫	સામાન્ય સ્ત્રી		
			૬	સામાન્ય બિન અનામત		
			૭	સામાન્ય બિન અનામત		

INDEX

૧	૨	૩	૪	૫	૬	૭
૫	પ્રાંતિજ	નનાનપુર	૧	સામાન્ય સ્ત્રી	સામાન્ય સ્ત્રી	સામાન્ય
			૨	સા.શૈ.પ સામાન્ય		
			૩	સામાન્ય સ્ત્રી		
			૪	સામાન્ય બિન અનામત		
			૫	સામાન્ય બિન અનામત		
			૬	સામાન્ય બિન અનામત		
			૭	અ.જા.સામાન્ય		
૬	પ્રાંતિજ	દલપુર	૧	સામાન્ય સ્ત્રી	સામાન્ય બિન અનામત	સામાન્ય
			૨	સા.શૈ.પ સામાન્ય		
			૩	સામાન્ય બિન અનામત		
			૪	સામાન્ય સ્ત્રી		
			૫	સામાન્ય બિન અનામત		
			૬	સામાન્ય બિન અનામત		
			૭	સામાન્ય બિન અનામત		
૭	પ્રાંતિજ	બાલીસણા	૧	સામાન્ય સ્ત્રી	સા.શૈ.પ.સ્ત્રી	સામાન્ય
			૨	સા.શૈ.પ.સામાન્ય		
			૩	સામાન્ય બિન અનામત		
			૪	સામાન્ય બિન અનામત		
			૫	સામાન્ય સ્ત્રી		
			૬	સામાન્ય સ્ત્રી		
			૭	સામાન્ય બિન અનામત		
			૮	સામાન્ય બિન અનામત		
			૯	સામાન્ય બિન અનામત		
૮	પ્રાંતિજ	કમાલપુર	૧	સામાન્ય બિન અનામત	સામાન્ય બિન અનામત	સામાન્ય
			૨	સામાન્ય સ્ત્રી		
			૩	સા.શૈ.પ સ્ત્રી		
			૪	અ.જા.સામાન્ય		
			૫	સામાન્ય બિન અનામત		
			૬	સામાન્ય બિન અનામત		
			૭	સામાન્ય બિન અનામત		
૯	પ્રાંતિજ	સલાલ	૧	સામાન્ય બિન અનામત	સામાન્ય બિન અનામત	સામાન્ય
			૨	સામાન્ય બિન અનામત		
			૩	સામાન્ય બિન અનામત		
			૪	સામાન્ય બિન અનામત		
			૫	સામાન્ય સ્ત્રી		
			૬	સામાન્ય સ્ત્રી		
			૭	સામાન્ય સ્ત્રી		
			૮	અ.જા.સામાન્ય		
			૯	સામાન્ય બિન અનામત		
			૧૦	સા.શૈ.પ સ્ત્રી		
			૧૧	સામાન્ય બિન અનામત		

INDEX

૧	૨	૩	૪	૫	૬	૭
૧૦	પ્રાંતિજ	તાજપુર (ઓ)	૧	સામાન્ય બિન અનામત	સામાન્ય બિન અનામત	સામાન્ય
			૨	સામાન્ય બિન અનામત		
			૩	સા.શૈ.પ સ્ત્રી		
			૪	સામાન્ય બિન અનામત		
			૫	સામાન્ય સ્ત્રી		
			૬	સામાન્ય સ્ત્રી		
			૭	સામાન્ય બિન અનામત		
			૮	સામાન્ય બિન અનામત		
			૯	અ.જા.સામાન્ય		
૧૧	પ્રાંતિજ	લીમલા	૧	સામાન્ય સ્ત્રી	સામાન્ય સ્ત્રી	સામાન્ય
			૨	સા.શૈ.પ સામાન્ય		
			૩	સામાન્ય બિન અનામત		
			૪	સામાન્ય સ્ત્રી		
			૫	સામાન્ય બિન અનામત		
			૬	સામાન્ય બિન અનામત		
			૭	સામાન્ય બિન અનામત		
૧૨	પ્રાંતિજ	કરોલ	૧	સામાન્ય સ્ત્રી	સામાન્ય બિન અનામત	સામાન્ય
			૨	સા.શૈ.પ.સામાન્ય		
			૩	સામાન્ય બિન અનામત		
			૪	સામાન્ય સ્ત્રી		
			૫	સામાન્ય બિન અનામત		
			૬	સામાન્ય બિન અનામત		
			૭	સામાન્ય બિન અનામત		
૧૩	પ્રાંતિજ	ગલેસરા	૧	સામાન્ય સ્ત્રી	સામાન્ય બિન અનામત	સામાન્ય
			૨	સા.શૈ.પ.સામાન્ય		
			૩	સામાન્ય બિન અનામત		
			૪	સામાન્ય સ્ત્રી		
			૫	સામાન્ય બિન અનામત		
			૬	સામાન્ય બિન અનામત		
			૭	સામાન્ય બિન અનામત		
૧૪	પ્રાંતિજ	રસુલપુર	૧	અ.જા.સામાન્ય	સામાન્ય બિન અનામત	સામાન્ય
			૨	સામાન્ય બિન અનામત		
			૩	સામાન્ય સ્ત્રી		
			૪	સામાન્ય બિન અનામત		
			૫	સામાન્ય બિન અનામત		
			૬	સા.શૈ.પ સ્ત્રી		
			૭	સામાન્ય બિન અનામત		

૧	૨	૩	૪	૫	૬	૭
૧૫	પ્રાંતિજ	બોભા	૧	સામાન્ય બિન અનામત	સા.શૈ.પ. સામાન્ય	સામાન્ય
			૨	અ.જા.સામાન્ય		
			૩	સામાન્ય બિન અનામત		
			૪	સા.શૈ.પ. સ્ત્રી		
			૫	સામાન્ય સ્ત્રી		
			૬	સામાન્ય સ્ત્રી		
			૭	સામાન્ય બિન અનામત		
			૮	સામાન્ય બિન અનામત		
			૯	સામાન્ય બિન અનામત		
૧૬	પ્રાંતિજ	મહાદેવપુરા	૧	સામાન્ય બિન અનામત	સામાન્ય સ્ત્રી	સામાન્ય
			૨	સામાન્ય બિન અનામત		
			૩	સા.શૈ.પ.સ્ત્રી		
			૪	સામાન્ય સ્ત્રી		
			૫	સામાન્ય બિન અનામત		
			૬	સામાન્ય બિન અનામત		
			૭	અ.જા.સામાન્ય		
૧૭	પ્રાંતિજ	અંબાવાડા	૧	સામાન્ય બિન અનામત	સામાન્ય સ્ત્રી	સામાન્ય
			૨	સામાન્ય બિન અનામત		
			૩	સા.શૈ.પ સ્ત્રી		
			૪	સામાન્ય સ્ત્રી		
			૫	સામાન્ય બિન અનામત		
			૬	સામાન્ય બિન અનામત		
			૭	અ.જા.સામાન્ય		
૧૮	પ્રાંતિજ	ઝીંઝવા	૧	સામાન્ય સ્ત્રી	સામાન્ય બિન અનામત	સામાન્ય
			૨	સા.શૈ.પ. સામાન્ય		
			૩	સામાન્ય બિન અનામત		
			૪	અ.જા. સ્ત્રી		
			૫	સામાન્ય બિન અનામત		
			૬	સામાન્ય બિન અનામત		
			૭	સામાન્ય બિન અનામત		
૧૯	પ્રાંતિજ	મમદપુર	૧	સામાન્ય બિન અનામત	સામાન્ય સ્ત્રી	સામાન્ય
			૨	સામાન્ય બિન અનામત		
			૩	સા.શૈ.પ સ્ત્રી		
			૪	સામાન્ય સ્ત્રી		
			૫	સામાન્ય બિન અનામત		
			૬	સામાન્ય બિન અનામત		
			૭	સામાન્ય બિન અનામત		

INDEX

૧	૨	૩	૪	૫	૬	૭
૨૦	પ્રાંતિજ	સદાની મુવાડી	૧	સામાન્ય સ્ત્રી	સામાન્ય બિન અનામત	સામાન્ય
			૨	સા.શૈ.પ.સામાન્ય		
			૩	સામાન્ય બિન અનામત		
			૪	સામાન્ય બિનઅનામત		
			૫	સામાન્ય સ્ત્રી		
			૬	સામાન્ય સ્ત્રી		
			૭	સામાન્ય બિન અનામત		
			૮	સામાન્ય બિન અનામત		
			૯	સામાન્ય બિન અનામત		
૨૧	પ્રાંતિજ	તાખતગઢ	૧	સામાન્ય બિન અનામત	સામાન્ય બિન અનામત	સામાન્ય
			૨	સામાન્ય બિન અનામત		
			૩	સામાન્ય સ્ત્રી		
			૪	સામાન્ય સ્ત્રી		
			૫	સા.શૈ.પ.સામાન્ય		
			૬	સામાન્ય બિન અનામત		
			૭	અ.જ.જા.સામાન્ય		
૨૨	પ્રાંતિજ	છાદરડા	૪	સામાન્ય સ્ત્રી		પેટા ચુંટણી
			૬	સામાન્ય બિન અનામત		પેટા ચુંટણી

(૩) આ જાહેરનામાની ગુજરાત પંચાયત ચુંટણી નિયમો-૧૯૯૪ના નિયમ-૯(૧) અન્વયે સરકારી રાજ્ય પત્રમાં પ્રસિધ્ધ કરવામાં આવે છે.

(સહી) અવાચ્ય,
કલેક્ટર, સાબરકાંઠા જિલ્લો અને
રાજ્ય ચૂંટણીપંચના અધિકારી.

INDEX

ગુજરાત પંચાયત ચૂંટણી નિયમો-૧૯૯૪ના નિયમ -૯(૨) અન્વયે ચૂંટણીનું જાહેરનામુ

જિલ્લા કલેકટર કચેરી,

ચૂંટણી શાખા,

સાબરકાંઠા જિલ્લો, હિંમતનગર

તારીખ: ૧૫/૧/૨૦૦૩

ક્રમાંક: ચટણ/ ગપચ/ સાબરકાંઠા/ કાર્યક્રમ /૧/૨૦૦૩

જા હે ર ના મુ

સાબરકાંઠા જિલ્લાની **પ્રાંતિજ** તાલુકાની ગ્રામ પંચાયતોના નીચે અનુસુચિમાં દર્શાવેલ વોર્ડની બેઠકાની/સરપંચની બેઠકની ચૂંટણી.

(૧) ગુજરાત પંચાયત અધિનિયમ-૧૯૯૩ નીકલમ-૧૬ ની પેટાકલમ (૧) મુજબ **સાબરકાંઠા** જિલ્લાના **પ્રાંતિજ** તાલુકાની ગ્રામ પંચાયતોના વોર્ડની રચના તથા બેઠકોની ફાળવણી રાજય ચૂંટણી પંચના અધિકારી તરીકે કરેલ છે.

(૨) ગુજરાત પંચાયત ચૂંટણી નિયમો-૧૯૯૪ના નિયમ-૯ના પેટાનિયમ-(૨) તથાનિયમ-૭૦થી પ્રાપ્ત થયેલ સત્તાની રૂએ રાજય ચૂંટણી પંચનાઅધિકારીતરીકે કલેકટર સાબરકાંઠાજિલ્લાની નીચેની અનુસુચિના કોલમ નબર: ૨માં જણાવેલ તાલુકાની સામે કોલમ નંબર: ૩માં જણાવેલ ગ્રામ પંચાયતોના કોલમ નં:૪માં જણાવેલ વોર્ડની કોલમ નં:૫માં જણાવેલ બેઠકો ભરવા માટે સભ્યોનીતથા કોલમ નં:૬માં જણાવેલ પ્રકારવાળી સરપંચની બેઠકો ભરવા માટે સરપંચની ચૂંટણી યોજવાનો તબકકાવાર કાર્યક્રમ નીચે જણાવ્યા મુજબ નકકી કરેલ છે.

અ.ન	વિગત	તારીખ	સમય	સ્થળ
ક)	ઉમેદવારી પત્ર રજુ કરવાની કરવાની છેલ્લી તારીખ	૨૨/૧/૨૦૦૩	૧૧-૦૦ કલાકથી ૧૫-૦૦ કલાક સુધી	ચૂંટણી અધિકારી મદદનીશ ચૂંટણી અધિકારીની કચેરી ખાતે
ખ)	ઉમેદવારી પત્રોની ચકાસણીની તારીખ	૨૩/૧/૨૦૦૩	૧૧-૦૦ કલાકથી ચકાસણી પુરી થાય ત્યા સુધી	ચૂંટણી અધિકારીની કચેરી ખાતે
ગ)	ઉમેદવારી પત્રો પાછા ખેંચી લેવાની છેલ્લી તારીખ	૨૫/૧/૨૦૦૩	૧૫-૦૦ કલાક સુધી	ચૂંટણી અધિકારી તથા મદદનીશ ચૂંટણી અધિકારીની કચેરી ખાતે
ઘ)	આવશ્યક હોયતો મતદાનની તારીખ	૯-૨-૨૦૦૩	--	--
ચ)	મતદાનનો સમય	-	સવારના ૮-૦૦થી સાંજના ૧૭-૦૦ સુધી	--
છ)	મતદાન સ્થળ	--	--	જિલ્લા ચૂંટણી અધિકારીએ જાહેર કરેલ મતદાન મથક ઉપર
જ)	મતગણતરી માટેની તારીખ અને સમય	૧૧-૨-૨૦૦૩ તથા ૧૨-૨-૨૦૦૩	સવારના ૯-૦૦ કલાકથી ગણતરી પુરી થાય ત્યાંસુધી	ચૂંટણી અધિકારી જાહેર કરે તે સ્થળે
ઝ)	ચૂંટણી પ્રક્રિયા પુરી થવા અંગેની તારીખ	૧૭-૨-૨૦૦૩	--	--

INDEX

અનુસૂચિ

પ્રાંતિજ તાલુકાની ગ્રામ પંચાયતોની ચુંટણી યોજવાની છે. તેની યાદી.

અ. નં.	તાલુકાનું નામ	ગ્રામપંચાયતનું નામ	વોર્ડ નંબર/ ક્રમાંક	વોર્ડની બેઠકોનો પ્રકાર	સરપંચની બેઠકનો પ્રકાર	ચુંટણીનો પ્રકાર (સામાન્ય/પેટા ચુંટણી જે હોય તે દર્શાવવું)
૧	૨	૩	૪	૫	૬	૭
૧	પ્રાંતિજ	વડવાસા	૧	સામાન્ય બિન અનામત	સામાન્ય બિન અનામત	સામાન્ય
			૨	સામાન્ય બિન અનામત		
			૩	સામાન્ય સ્ત્રી		
			૪	સા.શૈ.પ સ્ત્રી		
			૫	અ.જા.સામાન્ય		
			૬	સામાન્ય બિન અનામત		
			૭	સામાન્ય બિન અનામત		
૨	પ્રાંતિજ	વદરાડ	૧	સામાન્ય બિન અનામત	સામાન્ય બિન અનામત	સામાન્ય
			૨	સામાન્ય બિન અનામત		
			૩	સા.શૈ.પ સ્ત્રી		
			૪	સામાન્ય સ્ત્રી		
			૫	અ.જા.સામાન્ય		
			૬	સામાન્ય બિન અનામત		
			૭	સામાન્ય બિન અનામત		
૩	પ્રાંતિજ	જેનપુર	૧	સામાન્ય સ્ત્રી	અ.જા.સ્ત્રી	સામાન્ય
			૨	સા.શૈ.પ. સામાન્ય		
			૩	સામાન્ય બિન અનામત		
			૪	સામાન્ય બિન અનામત		
			૫	અ.જા સામાન્ય		
			૬	સામાન્ય બિન અનામત		
			૭	અ.જા સ્ત્રી		
૪	પ્રાંતિજ	વાઘરોટા	૧	સામાન્ય બિન અનામત	સામાન્ય બિન અનામત	સામાન્ય
			૨	સામાન્ય બિન અનામત		
			૩	સા.શૈ.પ. સ્ત્રી		
			૪	અ.જા.સામાન્ય		
			૫	સામાન્ય સ્ત્રી		
			૬	સામાન્ય બિન અનામત		
			૭	સામાન્ય બિન અનામત		

૧	૨	૩	૪	૫	૬	૭
૫	પ્રાંતિજ	નનાનપુર	૧	સામાન્ય સ્ત્રી	સામાન્ય સ્ત્રી	સામાન્ય
			૨	સા.શૈ.પ સામાન્ય		
			૩	સામાન્ય સ્ત્રી		
			૪	સામાન્ય બિન અનામત		
			૫	સામાન્ય બિન અનામત		
			૬	સામાન્ય બિન અનામત		
			૭	અ.જા.સામાન્ય		
૬	પ્રાંતિજ	દલપુર	૧	સામાન્ય સ્ત્રી	સામાન્ય બિન અનામત	સામાન્ય
			૨	સા.શૈ.પ સામાન્ય		
			૩	સામાન્ય બિન અનામત		
			૪	સામાન્ય સ્ત્રી		
			૫	સામાન્ય બિન અનામત		
			૬	સામાન્ય બિન અનામત		
			૭	સામાન્ય બિન અનામત		
૭	પ્રાંતિજ	બાલીસણા	૧	સામાન્ય સ્ત્રી	સા.શૈ.પ.સ્ત્રી	સામાન્ય
			૨	સા.શૈ.પ.સામાન્ય		
			૩	સામાન્ય બિન અનામત		
			૪	સામાન્ય બિન અનામત		
			૫	સામાન્ય સ્ત્રી		
			૬	સામાન્ય સ્ત્રી		
			૭	સામાન્ય બિન અનામત		
			૮	સામાન્ય બિન અનામત		
			૯	સામાન્ય બિન અનામત		
૮	પ્રાંતિજ	કમાલપુર	૧	સામાન્ય બિન અનામત	સામાન્ય બિન અનામત	સામાન્ય
			૨	સામાન્ય સ્ત્રી		
			૩	સા.શૈ.પ સ્ત્રી		
			૪	અ.જા.સામાન્ય		
			૫	સામાન્ય બિન અનામત		
			૬	સામાન્ય બિન અનામત		
			૭	સામાન્ય બિન અનામત		
૯	પ્રાંતિજ	સલાલ	૧	સામાન્ય બિન અનામત	સામાન્ય બિન અનામત	સામાન્ય
			૨	સામાન્ય બિન અનામત		
			૩	સામાન્ય બિન અનામત		
			૪	સામાન્ય બિન અનામત		
			૫	સામાન્ય સ્ત્રી		
			૬	સામાન્ય સ્ત્રી		
			૭	સામાન્ય સ્ત્રી		
			૮	અ.જા.સામાન્ય		
			૯	સામાન્ય બિન અનામત		
			૧૦	સા.શૈ.પ સ્ત્રી		
			૧૧	સામાન્ય બિન અનામત		

INDEX

૧	૨	૩	૪	૫	૬	૭
૧૦	પ્રાંતિજ	તાજપુર (ઓ)	૧	સામાન્ય બિન અનામત	સામાન્ય બિન અનામત	સામાન્ય
			૨	સામાન્ય બિન અનામત		
			૩	સા.શૈ.પ સ્ત્રી		
			૪	સામાન્ય બિન અનામત		
			૫	સામાન્ય સ્ત્રી		
			૬	સામાન્ય સ્ત્રી		
			૭	સામાન્ય બિન અનામત		
			૮	સામાન્ય બિન અનામત		
			૯	અ.જા.સામાન્ય		
૧૧	પ્રાંતિજ	લીંમલા	૧	સામાન્ય સ્ત્રી	સામાન્ય સ્ત્રી	સામાન્ય
			૨	સા.શૈ.પ સામાન્ય		
			૩	સામાન્ય બિન અનામત		
			૪	સામાન્ય સ્ત્રી		
			૫	સામાન્ય બિન અનામત		
			૬	સામાન્ય બિન અનામત		
			૭	સામાન્ય બિન અનામત		
૧૨	પ્રાંતિજ	કરોલ	૧	સામાન્ય સ્ત્રી	સામાન્ય બિન અનામત	સામાન્ય
			૨	સા.શૈ.પ.સામાન્ય		
			૩	સામાન્ય બિન અનામત		
			૪	સામાન્ય સ્ત્રી		
			૫	સામાન્ય બિન અનામત		
			૬	સામાન્ય બિન અનામત		
			૭	સામાન્ય બિન અનામત		
૧૩	પ્રાંતિજ	ગલેસરા	૧	સામાન્ય સ્ત્રી	સામાન્ય બિન અનામત	સામાન્ય
			૨	સા.શૈ.પ.સામાન્ય		
			૩	સામાન્ય બિન અનામત		
			૪	સામાન્ય સ્ત્રી		
			૫	સામાન્ય બિન અનામત		
			૬	સામાન્ય બિન અનામત		
			૭	સામાન્ય બિન અનામત		
૧૪	પ્રાંતિજ	રસુલપુર	૧	અ.જા.સામાન્ય	સામાન્ય બિન અનામત	સામાન્ય
			૨	સામાન્ય બિન અનામત		
			૩	સામાન્ય સ્ત્રી		
			૪	સામાન્ય બિન અનામત		
			૫	સામાન્ય બિન અનામત		
			૬	સા.શૈ.પ સ્ત્રી		
			૭	સામાન્ય બિન અનામત		

૧	૨	૩	૪	૫	૬	૭
૧૫	પ્રાંતિજ	બોભા	૧	સામાન્ય બિન અનામત	સા.શૈ.પ. સામાન્ય	સામાન્ય
			૨	અ.જા.સામાન્ય		
			૩	સામાન્ય બિન અનામત		
			૪	સા.શૈ.પ. સ્ત્રી		
			૫	સામાન્ય સ્ત્રી		
			૬	સામાન્ય સ્ત્રી		
			૭	સામાન્ય બિન અનામત		
			૮	સામાન્ય બિન અનામત		
			૯	સામાન્ય બિન અનામત		
૧૬	પ્રાંતિજ	મહાદેવપુરા	૧	સામાન્ય બિન અનામત	સામાન્ય સ્ત્રી	સામાન્ય
			૨	સામાન્ય બિન અનામત		
			૩	સા.શૈ.પ.સ્ત્રી		
			૪	સામાન્ય સ્ત્રી		
			૫	સામાન્ય બિન અનામત		
			૬	સામાન્ય બિન અનામત		
			૭	અ.જા.સામાન્ય		
૧૭	પ્રાંતિજ	અંબાવાડા	૧	સામાન્ય બિન અનામત	સામાન્ય સ્ત્રી	સામાન્ય
			૨	સામાન્ય બિન અનામત		
			૩	સા.શૈ.પ સ્ત્રી		
			૪	સામાન્ય સ્ત્રી		
			૫	સામાન્ય બિન અનામત		
			૬	સામાન્ય બિન અનામત		
			૭	અ.જા.સામાન્ય		
૧૮	પ્રાંતિજ	ઝીંઝવા	૧	સામાન્ય સ્ત્રી	સામાન્ય બિન અનામત	સામાન્ય
			૨	સા.શૈ.પ. સામાન્ય		
			૩	સામાન્ય બિન અનામત		
			૪	અ.જા. સ્ત્રી		
			૫	સામાન્ય બિન અનામત		
			૬	સામાન્ય બિન અનામત		
			૭	સામાન્ય બિન અનામત		
૧૯	પ્રાંતિજ	મમદપુર	૧	સામાન્ય બિન અનામત	સામાન્ય સ્ત્રી	સામાન્ય
			૨	સામાન્ય બિન અનામત		
			૩	સા.શૈ.પ સ્ત્રી		
			૪	સામાન્ય સ્ત્રી		
			૫	સામાન્ય બિન અનામત		
			૬	સામાન્ય બિન અનામત		
			૭	સામાન્ય બિન અનામત		

INDEX

૧	૨	૩	૪	૫	૬	૭
૨૦	પ્રાંતિજ	સદાની મુવાડી	૧	સામાન્ય સ્ત્રી	સામાન્ય બિન અનામત	સામાન્ય
			૨	સા.શૈ.પ.સામાન્ય		
			૩	સામાન્ય બિન અનામત		
			૪	સામાન્ય બિનઅનામત		
			૫	સામાન્ય સ્ત્રી		
			૬	સામાન્ય સ્ત્રી		
			૭	સામાન્ય બિન અનામત		
			૮	સામાન્ય બિન અનામત		
			૯	સામાન્ય બિન અનામત		
૨૧	પ્રાંતિજ	તાખતગઢ	૧	સામાન્ય બિન અનામત	સામાન્ય બિન અનામત	સામાન્ય
			૨	સામાન્ય બિન અનામત		
			૩	સામાન્ય સ્ત્રી		
			૪	સામાન્ય સ્ત્રી		
			૫	સા.શૈ.પ.સામાન્ય		
			૬	સામાન્ય બિન અનામત		
			૭	અ.જ.જા.સામાન્ય		
૨૨	પ્રાંતિજ	છાદરડા	૪	સામાન્ય સ્ત્રી		પેટા ચુંટણી
			૬	સામાન્ય બિન અનામત		પેટા ચુંટણી

(૩) આ જાહેરનામાની ગુજરાત પંચાયત ચુંટણી નિયમો-૧૯૯૪ના નિયમ-૯(૧) અન્વયે સરકારી રાજ્યપત્રમાં પ્રસિદ્ધ કરવામાં આવે છે.

(સહી) અવાચ્ય,
કલેક્ટર, સાબરકાંઠા જિલ્લો અને
રાજ્ય ચૂંટણીપંચના અધિકારી.

INDEX

ગુજરાત પંચાયત અધિનિયમ-૧૯૯૩ની કલમ-૧૫ ની પેટા કલમ-(૧)
અન્વયે
ચૂંટણીનું જાહેરનામું

જિલ્લા કલેકટર કચેરી,
ચૂંટણી શાખા,
સાબરકાંઠા જિલ્લો,હિંમતનગર.
તારીખ: ૧૫-૧-૨૦૦૩.

ક્રમાંક : ચટણ/ગપચ/સાબરકાંઠા/તલોદ/૧/૨૦૦૩

જાહેર નામું

સાબરકાંઠા જિલ્લાની **તલોદ** તાલુકાની ગ્રામ પંચાયતોના નીચે અનુસુચિમાં દર્શાવેલ વોર્ડની બેઠકોની/સરપંચની બેઠકોની ચૂટણી.

૧ ગુજરાત પંચાયત અધિનિયમ-૧૯૯૩ ની કલમ-૧૬ની પેટા કલમ-(૧) મુજબ સાબરકાંઠા જિલ્લાની તલોદ તાલુકાની ગ્રામ પંચાયતોના વોર્ડની રચના તથા બેઠકોની ફાળવણી રાજય ચૂંટણી પંચના અધિકારી તરીકે કરેલ છે.

(૨) ગુજરાત પંચાયત અધિનિયમ-૧૯૯૩ ની કલમ-૧૫ની પેટા કલમ-(૧)થી પ્રાપ્ત થયેલ સત્તાની રૂઈએ રાજય ચુંટણી પંચના અધિકારી તરીકે કલેકટર સાબરકાંઠા જિલ્લાની નીચેની અનુસૂચિના કોલમ નંબર : ૨ માં જણાવેલ તાલુકાની સામે કોલમ નંબર : ૩ માં જણાવેલ ગ્રામ પંચાયતોના કોલમ નં.૪,૫ માં જણાવેલ વોર્ડની બેઠકોની તથા કોલમ નંબર : ૬માં જણાવેલ સરપંચોની બેઠકોની સામાન્ય/ પેટા ચુંટણી તારીખ : ૯-૨-૨૦૦૩ના રોજ યોજવાનું જાહેર કરેલ છે.

અનુસૂચિ

તલોદ તાલુકાની ગ્રામ પંચાયતોની ચુંટણી યોજવાની છે. તેની યાદી.

અ. નં.	તાલુકાનુ નામ	ગ્રામપંચાયતનું નામ	વોર્ડ નંબર/ ક્રમાંક	વોર્ડની બેઠકોનો પ્રકાર	સરપંચની બેઠકનો પ્રકાર	ચુંટણીનો પ્રકાર (સામાન્ય પેટા ચુંટણી જે હોય તે દર્શાવવું)
૧	૨	૩	૪	૫	૬	૭
૧	તલોદ	મોહનપુર	૧	સામાન્ય બિન અનામત	સામાન્ય બિન અનામત	સામાન્ય
			૨	સામાન્ય બિન અનામત		
			૩	સા.શૈ.પ સ્ત્રી		
			૪	સામાન્ય સ્ત્રી		
			૫	અ.જા.સામાન્ય		
			૬	સામાન્ય બિન અનામત		
			૭	સામાન્ય બિન અનામત		
૨	તલોદ	મોદુંકા	૧	સામાન્ય બિન અનામત	સામાન્ય બિન અનામત	સામાન્ય
			૨	સા શૈ. પ સ્ત્રી		
			૩	અ.જા સામાન્ય		
			૪	સામાન્ય સ્ત્રી		
			૫	સામાન્ય બિન અનામત		
			૬	સામાન્ય બિન અનામત		
			૭	સામાન્ય બિન અનામત		
૩	તલોદ	ઓરાંચબલા	૧	સામાન્ય સ્ત્રી	સા.શૈ.પ સામાન્ય	સામાન્ય
			૨	સામાન્ય બિન અનામત		
			૩	સામાન્ય બિન અનામત		
			૪	સામાન્ય બિન અનામત		
			૫	અ.જા સામન્ય		
			૬	સા.શૈ.પ સ્ત્રી		
			૭	સામાન્ય બિન અનામત		
૪	તલોદ	રોઝડ	૧	સામાન્ય સ્ત્રી	સામાન્ય બિન અનામત	સામાન્ય
			૨	સા.શૈ.પ.સામાન્ય		
			૩	સામાન્ય બિન અનામત		
			૪	સામાન્ય બિન અનામત		
			૫	સામાન્ય સ્ત્રી		
			૬	સામાન્ય સ્ત્રી		
			૭	સામાન્ય બિન અનામત		
			૮	સામન્ય બિન અનામત		
			૯	સામાન્ય બિન અનામત		

INDEX

૧	૨	૩	૪	૫	૬	૭
૫	તલોદ	નાનાચેખલા	૧	સામાન્ય બિન અનામત	સા.શૈ.૫ સામાન્ય	સામાન્ય
			૨	સામાન્ય બિન અનામત		
			૩	સા.શૈ.૫ સ્ત્રી		
			૪	સામાન્ય સ્ત્રી		
			૫	સામન્ય બિન અનામત		
			૬	સામાન્ય બિન અનામત		
			૭	અ.જા.સામાન્ય		
૬	તલોદ	રણાસણ	૧	સામાન્ય બિન અનામત	અ.જા. સામાન્ય	સામાન્ય
			૨	સામાન્ય બિન અનામત		
			૩	અ.જા.સામાન્ય		
			૪	સા.શૈ.૫ સ્ત્રી		
			૫	સામાન્ય સ્ત્રી		
			૬	સામાન્ય બિન અનામત		
			૭	સામાન્ય બિન અનામત		
૭	તલોદ	દોલતાબાદ	૧	સા.શૈ.૫ સામાન્ય	સામાન્ય બિન અનામત	સામાન્ય
			૨	સામાન્ય સ્ત્રી		
			૩	સામાન્ય બિન અનામત		
			૪	સામાન્ય બિન અનામત		
			૫	સામન્ય સ્ત્રી		
			૬	સામાન્ય સ્ત્રી		
			૭	સામાન્ય બિન અનામત		
			૮	સામાન્ય બિન અનામત		
			૯	સામાન્ય બિન અનામત		
૮	તલોદ	બોરીયા બેચરાજી	૧	સામાન્ય સ્ત્રી	સા.શૈ.૫ સામાન્ય	સામાન્ય
			૨	સા.શૈ.૫ સામાન્ય		
			૩	સામાન્ય બિન અનામત		
			૪	સામાન્ય સ્ત્રી		
			૫	સામાન્ય બિન અનામત		
			૬	સામાન્ય બિન અનામત		
			૭	સામાન્ય બિન અનામત		
૯	તલોદ	બાલીસણા	૧	સામાન્ય સ્ત્રી	સામાન્ય સ્ત્રી	સામાન્ય
			૨	સા.શૈ.૫ સામાન્ય		
			૩	સામાન્ય બિન અનામત		
			૪	સામાન્ય સ્ત્રી		
			૫	સામાન્ય બિન અનામત		
			૬	સામાન્ય બિન અનામત		
			૭	સામાન્ય બિન અનામત		

૧	૨	૩	૪	૫	૬	૭
૧૦	તલોદ	કાબોદરી	૧	સામાન્ય બિન અનામત	સામાન્ય બિન અનામત	સામાન્ય
			૨	સામાન્ય સ્ત્રી		
			૩	સામાન્ય બિન અનામત		
			૪	અ.જા.સામાન્ય		
			૫	સા.શૈ.પ સ્ત્રી		
			૬	સામાન્ય બિન અનામત		
			૭	સામાન્ય બિન અનામત		
૧૧	તલોદ	સલાટપુર	૧	સામાન્ય બિન અનામત	સામાન્ય બિન અનામત	સામાન્ય
			૨	અ.જા.સામાન્ય		
			૩	સામાન્ય બિન અનામત		
			૪	સામાન્ય સ્ત્રી		
			૫	સા.શૈ.પ સ્ત્રી		
			૬	સામાન્ય બિન અનામત		
			૭	સામાન્ય બિન અનામત		

(૩) આ જાહેરનામાની ગુજરાત પંચાયત ચુંટણી નિયમો-૧૯૯૪ના નિયમ-૯(૧) અન્વયે સરકારી રાજ્યપત્રમાં પ્રસિધ્ધ કરવામાં આવે છે.

(સહી) અવાચ્ય,
કલેક્ટર, સાબરકાંઠા જિલ્લો અને
રાજ્ય ચૂંટણીપંચના અધિકારી.

INDEX

ગુજરાત પંચાયત ચૂંટણી નિયમો-૧૯૯૪ના નિયમ -૯(૨) અન્વયે ચૂંટણીનું જાહેરનામુ

જિલ્લા કલેકટર કચેરી,

ચૂંટણી શાખા,

સાબરકાંઠા જિલ્લો, હિંમતનગર

તારીખ: ૧૫/૧/૨૦૦૩

ક્રમાંક: ચટણ/ ગપચ/ સાબરકાંઠા/ કાર્યક્રમ /૧/૨૦૦૩

જા હે ર ના મુ

સાબરકાંઠા જિલ્લાની **તલોદ** તાલુકાની ગ્રામ પંચાયતોના નીચે અનુસુચિમાં દર્શાવેલ વોર્ડની બેઠકોના સરપંચની બેઠકોની ચૂંટણી.

(૧) ગુજરાત પંચાયત અધિનિયમ-૧૯૯૩ નીકલમ-૧૬ ની પેટાકલમ (૧) મુજબ **સાબરકાંઠા** જિલ્લાના **તલોદ** તાલુકાની ગ્રામ પંચાયતોના વોર્ડની રચના તથા બેઠકોની ફાળવણી રાજ્ય ચૂંટણી પંચના અધિકારી તરીકે કરેલ છે.

(૨) ગુજરાત પંચાયતચૂંટણી નિયમો-૧૯૯૪ના નિયમ-૯ના પેટાનિયમ-(૨) તથાનિયમ-૭૦થી પ્રાપ્ત થયેલ સત્તાનીરૂઈએ રાજ્ય ચૂંટણી પંચનાઅધિકારીતરીકે કલેકટર સાબરકાંઠાજિલ્લાની નીચેની અનુસુચિના કોલમ નંબર: ૨માં જણાવેલ તાલુકાની સામે કોલમ નંબર: ૩માં જણાવેલ ગ્રામ પંચાયતોના કોલમ નં ૪માં જણાવેલ વોર્ડની કોલમ નં:૫માં જણાવેલ બેઠકો ભરવા માટે સભ્યોનીતથા કોલમ નં:૬માં જણાવેલ પ્રકારવાળી સરપંચની બેઠકો ભરવા માટે સરપંચની ચૂંટણી યોજવાનો તબકકાવાર કાર્યક્રમ નીચે જણાવ્યા મુજબ નકકી કરેલ છે.

અ.ન	વિગત	તારીખ	સમય	સ્થળ
(ક)	ઉમેદવારી પત્ર રજુ કરવાની ભરવાની છેલ્લી તારીખ	૨૨/૧/૨૦૦૩	૧૧-૦૦ કલાકથી ૧૫-૦૦ કલાક સુધી	ચૂંટણી અધિકારી મદદનીશ ચૂંટણી અધિકારીની કચેરી ખાતે
(ખ)	ઉમેદવારી પત્રોની ચકાસણીની તારીખ	૨૩/૧/૨૦૦૩	૧૧-૦૦ કલાકથી ચકાસણી પુરી થાય ત્યાં સુધી	ચૂંટણી અધિકારીની કચેરી ખાતે
(ગ)	ઉમેદવારી પત્રો પાછા ખેંચી લેવાની છેલ્લી તારીખ	૨૫/૧/૨૦૦૩	૧૫-૦૦ કલાક સુધી	ચૂંટણી અધિકારી તથા મદદનીશ ચૂંટણી અધિકારીની કચેરી ખાતે
(ઘ)	આવશ્યક હોયતો મતદાનની તારીખ	૯-૨-૨૦૦૩	--	--
(ચ)	મતદાનનો સમય	-	સવારના ૮-૦૦થી સાંજના ૧૭-૦૦ સુધી	--
(છ)	મતદાન સ્થળ	--	--	જિલ્લા ચૂંટણી અધિકારીએ જાહેર કરેલ મતદાન મથક ઉપર
(જ)	મતગણતરી માટેની તારીખ અને સમય	૧૧-૨-૨૦૦૩ તથા ૧૨-૨-૨૦૦૩	સવારના ૯-૦૦ કલાકથી ગણતરી પુરી થાય ત્યાંસુધી	ચૂંટણી અધિકારી જાહેર કરે તે સ્થળે
(ઝ)	ચૂંટણી પ્રક્રિયા પુરી થવા માટેની તારીખ	૧૭-૨-૨૦૦૩	--	--

INDEX

અનુસૂચિ

તલોદ તાલુકાની ગ્રામ પંચાયતોની ચુંટણી યોજવાની છે. તેની યાદી.

અ. નં	તાલુકાનું નામ	ગ્રામપંચાયતનું નામ	વોર્ડ નંબર/ ક્રમાંક	વોર્ડની બેઠકોનો પ્રકાર	સરપંચની બેઠકનો પ્રકાર	ચૂંટણીનો પ્રકાર (સામાન્ય/પેટા ચુંટણી જે હોય તે દર્શાવવું)
૧	૨	૩	૪	૫	૬	૭
૧	તલોદ	મોહનપુર	૧	સામાન્ય બિન અનામત	સામાન્ય બિન અનામત	સામાન્ય
			૨	સામાન્ય બિન અનામત		
			૩	સા.શૈ.પ સ્ત્રી		
			૪	સામાન્ય સ્ત્રી		
			૫	અ.જા.સામાન્ય		
			૬	સામાન્ય બિન અનામત		
			૭	સામાન્ય બિન અનામત		
૨	તલોદ	મોહુંકા	૧	સામાન્ય બિન અનામત	સામાન્ય બિન અનામત	સામાન્ય
			૨	સા શૈ. પ સ્ત્રી		
			૩	અ.જા સામાન્ય		
			૪	સામાન્ય સ્ત્રી		
			૫	સામાન્ય બિન અનામત		
			૬	સામાન્ય બિન અનામત		
			૭	સામાન્ય બિન અનામત		
૩	તલોદ	ઓરાચંખલા	૧	સામાન્ય સ્ત્રી	સા.શૈ.પ સામાન્ય	સામાન્ય
			૨	સામાન્ય બિન અનામત		
			૩	સામાન્ય બિન અનામત		
			૪	સામાન્ય બિન અનામત		
			૫	અ.જા સામન્ય		
			૬	સા.શૈ.પ સ્ત્રી		
			૭	સામાન્ય બિન અનામત		
૪	તલોદ	રોઝડ	૧	સામાન્ય સ્ત્રી	સામાન્ય બિન અનામત	સામાન્ય
			૨	સા.શૈ.પ.સામાન્ય		
			૩	સામાન્ય બિન અનામત		
			૪	સામાન્ય બિન અનામત		
			૫	સામાન્ય સ્ત્રી		
			૬	સામાન્ય સ્ત્રી		
			૭	સામાન્ય બિન અનામત		
			૮	સામન્ય બિન અનામત		
			૯	સામાન્ય બિન અનામત		

INDEX

૧	૨	૩	૪	૫	૬	૭
૫	તલોદ	નાનાચેખલા	૧	સામાન્ય બિન અનામત	સા.શૈ.પ સામાન્ય	સામાન્ય
			૨	સામાન્ય બિન અનામત		
			૩	સા.શૈ.પ સ્ત્રી		
			૪	સામાન્ય સ્ત્રી		
			૫	સામન્ય બિન અનામત		
			૬	સામાન્ય બિન અનામત		
			૭	અ.જા.સામાન્ય		
૬	તલોદ	રણાસણ	૧	સામાન્ય બિન અનામત	અ.જા. સામાન્ય	સામાન્ય
			૨	સામાન્ય બિન અનામત		
			૩	અ.જા.સામાન્ય		
			૪	સા.શૈ.પ સ્ત્રી		
			૫	સામાન્ય સ્ત્રી		
			૬	સામાન્ય બિન અનામત		
			૭	સામાન્ય બિન અનામત		
૭	તલોદ	દોલતાબાદ	૧	સા.શૈ.પ સામાન્ય	સામાન્ય બિન અનામત	સામાન્ય
			૨	સામાન્ય સ્ત્રી		
			૩	સામાન્ય બિન અનામત		
			૪	સામાન્ય બિન અનામત		
			૫	સામન્ય સ્ત્રી		
			૬	સામાન્ય સ્ત્રી		
			૭	સામાન્ય બિન અનામત		
			૮	સામાન્ય બિન અનામત		
			૯	સામાન્ય બિન અનામત		
૮	તલોદ	બોરીયા બેચરાજી	૧	સામાન્ય સ્ત્રી	સા.શૈ.પ સામાન્ય	સામાન્ય
			૨	સા.શૈ.પ સામાન્ય		
			૩	સામાન્ય બિન અનામત		
			૪	સામાન્ય સ્ત્રી		
			૫	સામાન્ય બિન અનામત		
			૬	સામાન્ય બિન અનામત		
			૭	સામાન્ય બિન અનામત		
૯	તલોદ	બાલીસણા	૧	સામાન્ય સ્ત્રી	સામાન્ય સ્ત્રી	સામાન્ય
			૨	સા.શૈ.પ સામાન્ય		
			૩	સામાન્ય બિન અનામત		
			૪	સામાન્ય સ્ત્રી		
			૫	સામાન્ય બિન અનામત		
			૬	સામાન્ય બિન અનામત		
			૭	સામાન્ય બિન અનામત		

INDEX

૧	૨	૩	૪	૫	૬	૭
૧૦	તલોદ	કાબોદરી	૧	સામાન્ય બિન અનામત	સામાન્ય બિન અનામત	સામાન્ય
			૨	સામાન્ય સ્ત્રી		
			૩	સામાન્ય બિન અનામત		
			૪	અ.જા.સામાન્ય		
			૫	સા.શૈ.પ સ્ત્રી		
			૬	સામાન્ય બિન અનામત		
			૭	સામાન્ય બિન અનામત		
૧૧	તલોદ	સલાટપૂર	૧	સામાન્ય બિન અનામત	સામાન્ય બિન અનામત	સામાન્ય
			૨	અ.જા.સામાન્ય		
			૩	સામાન્ય બિન અનામત		
			૪	સામાન્ય સ્ત્રી		
			૫	સા.શૈ.પ સ્ત્રી		
			૬	સામાન્ય બિન અનામત		
			૭	સામાન્ય બિન અનામત		

(૩) આ જાહેરનામાની ગુજરાત પંચાયત ચૂંટણી નિયમો-૧૯૯૪ના નિયમ-૯(૧) અન્વયે સરકારી રાજ્યપત્રમાં પ્રસિદ્ધ કરવામાં આવે છે.

કલેકટર-સાબરકાંઠા જિલ્લો અને
રાજ્ય ચૂંટણીપંચના અધિકારી

સરકારી મધ્યસ્થ પ્રેસ, ગાંધીનગર.

INDEX

Extra No. 15

REGISTERED NO. G/GNR/2

©

सत्यमेव जयते

The Gujarat Government Gazette

EXTRAORDINARY

PUBLISHED BY AUTHORITY

Vol. XLIV] WEDNESDAY, JANUARY 15, 2003/PAUSA 25, 1924

Separate paging is given to this Part in order that it may be filed as a Separate Compilation.

PART IV—C

Statutory Rules and Orders (other than those published in Parts I, I-A and I-L) made by Statutory Authorities other than the Government of Gujarat including those made by the Government of India, the High Court, the Director of Municipalities, the Commissioner of Police, the Director of Prohibition and excise, the District Magistrates and the Election Commission, Election Tribunals, Returning Officers and other authorities, under the Election Commission.

ગુજરાત પંચાયત ચૂંટણી નિયમો ૧૯૯૩ની કલમ ૧૫ની પેટા કલમ–૧ અન્વયે ચૂંટણીનું જાહેરનામું
જિલ્લા કલેકટર કચેરી, ચૂંટણી શાખા
પોરબંદર જિલ્લો, પોરબંદર
તા.૧૫–૧–૨૦૦૩

નં.ચટણ–ગ્રા.પં. ૨૦૦૩

::: જાહેરનામું :::

<u>પોરબંદર જિલ્લાનાં પોરબંદર તાલુકાની ગ્રામ પંચાયતોના વોર્ડોની બેઠકોની/સરપંચની બેઠકોની ચૂંટણી</u>

(૧) ગુજરાત પંચાયત અધિનિયમ ૧૯૯૩ની કલમ–૧૬ની પેટા કલમ–(૧) મુજબ પોરબંદર જિલ્લાની પોરબંદર તાલુકાની ગ્રામ પંચાયતોના વોર્ડની રચના તથા બેઠકોની ફાળવણી રાજ્ય ચૂંટણી પંચના અધિકારી તરીકે કરેલ છે.

(૨) ગુજરાત પંચાયત ચૂંટણી નિયમો ૧૯૯૩ની કલમ–૧૫ની પેટા કલમ (૧)થી પ્રાપ્ત થયેલ સતાની રૂઈએ રાજ્ય ચૂંટણી પંચનાં અધિકારી તરીકે કલેકટર પોરબંદર જિલ્લાની નિચેની અનુસુચીનાં કોલમ નં.૨માં જણાવેલ તાલુકાની સામે કોલમ–૩માં જણાવેલ ગ્રામ પંચાયતોનાં કોલમ નં.૪,૫ માં જણાવેલ વોર્ડની બેઠકોની તથા કોલમ નં. ૬માં જણાવેલ સરપંચની બેઠકોની સામાન્ય ચૂંટણી તા.૯–૨–૨૦૦૩ના રોજ યોજવાનું જાહેર કરેલ છે.

–:: અનુસચિ ::–

પોરબંદર તાલુકાની ગ્રામ પંચાયતોની ચૂંટણી યોજવાની છે, તેની યાદી

ક્રમ	તાલુકાનું નામ	ગ્રામ પંચાયતનું નામ	વોર્ડ નં.	વોર્ડની બેઠકનો પ્રકાર	સરપંચની બેઠકનો પ્રકાર	ચૂંટણીનો પ્રકાર
૧	૨	૩	૪	૫	૬	૭
૧	પોરબંદર	બોખીરા	૧	સામાન્ય સ્ત્રી	સા.અને શૈ. રીતે પછાત વર્ગ	સામાન્ય
			૨	સામાન્ય સ્ત્રી		
			૩	સામાન્ય સ્ત્રી		
			૪	સા.શૈ.પછાત વર્ગ મહીલા		
			૫	સા.શૈ.પછાત વર્ગ		
			૬	સા.શૈ.પછાત વર્ગ		
			૭	સામાન્ય		
			૮	સામાન્ય		
			૯	સામાન્ય		
			૧૦	સામાન્ય		
			૧૧	સામાન્ય		
			૧૨	સામાન્ય સ્ત્રી		
			૧૩	સામાન્ય સ્ત્રી		
			૧૪	સામાન્ય સ્ત્રી		
			૧૫	સામાન્ય સ્ત્રી		
			૧૬	સામાન્ય સ્ત્રી		
			૧૭	સામાન્ય		
			૧૮	સામાન્ય		
			૧૯	અનુ. જાતિ		
			૨૦	સામાન્ય		
			૨૧	સામાન્ય		
			૨૨	સામાન્ય		
			૨૩	સામાન્ય		
			૨૪	સામાન્ય		
			૨૫	સામાન્ય		
			૨૬	સામાન્ય		
			૨૭	સામાન્ય		
૨	પોરબંદર	સોઢાણા	૧	સામાન્ય સ્ત્રી	બીન અનામત	સામાન્ય
			૨	સા.શૈ.પછાત વર્ગ		
			૩	અનુ. જાતિ		
			૪	સામાન્ય		
			૫	સામાન્ય સ્ત્રી		
			૬	સામાન્ય		
			૭	સામાન્ય		
			૮	અનુ. જાતિ મહિલા		
			૯	સામાન્ય		
૩	પોરબંદર	અડવાણા	૧	સામાન્ય સ્ત્રી	સામાન્ય સ્ત્રી	સામાન્ય
			૨	સા.શૈ.પછાત વર્ગ		
			૩	સામાન્ય		
			૪	સામાન્ય		
			૫	સામાન્ય		
			૬	સામાન્ય સ્ત્રી		
			૭	સામાન્ય સ્ત્રી		
			૮	સામાન્ય સ્ત્રી		
			૯	સામાન્ય		
			૧૦	સામાન્ય		
			૧૧	સામાન્ય		

INDEX

૪	પોરબંદર	શીશલી	૧	સામાન્ય સ્ત્રી	બીન અનામત	સામાન્ય
			૨	સા.શૈ.પછાત વર્ગ		
			૩	સામાન્ય		
			૪	સામાન્ય સ્ત્રી		
			૫	સામાન્ય		
			૬	સામાન્ય		
			૭	સામાન્ય		
૫	પોરબંદર	પારાવાડા	૧	સામાન્ય સ્ત્રી	બીન અનામત	મધ્યસત્ર
			૨	સા.શૈ.પછાત વર્ગ મહિલા		
			૩	સામાન્ય		
			૪	અનુ. જાતિ		
			૫	સામાન્ય		
			૬	સામાન્ય		
			૭	સામાન્ય		
૬	પોરબંદર	વાછોડા	૬	સામાન્ય	-----	પેટા
			૭	સામાન્ય		
૭	પોરબંદર	વિસાવાડા	૬	અનુ. જાતિ	-----	પેટા
૮	પોરબંદર	બખરલા	-	-----	સામાન્ય સ્ત્રી	પેટા
૯	પોરબંદર	શીંગડા	૨	સા.શૈ.પછાત વર્ગ મહિલા	-----	પેટા
૧૦	પોરબંદર	ઈશ્વરીયા	૬	સામાન્ય	-----	પેટા
			૭	સામાન્ય		
૧૧	પોરબંદર	વિઝંરાણા	૭	અનુ. જાતિ મહિલા	-----	પેટા

(સહી) અવાચ્ય,
કલેક્ટર, પોરબંદર જિલ્લો અને
રાજ્ય ચૂંટણીપંચના અધિકારી.

INDEX

ગુજરાત પંચાયત ચૂંટણી નિયમો ૧૯૯૪ના નિયમ-૯ (૨) અન્વયે ચૂંટણીનું જાહેરનામું
જિલ્લા કલેકટર કચેરી, ચૂંટણી શાખા
પોરબંદર જિલ્લો, પોરબંદર
તા.૧૫-૧-૨૦૦૩

નં.ચટણ-ગ્રા.પં. ૨૦૦૩

જાહેરનામું

પોરબંદર જિલ્લાનાં પોરબંદર તાલુકાની ગ્રામ પંચાયતોના વોર્ડોની બેઠકોની/સરપંચની બેઠકોની ચૂંટણી

(૧) ગુજરાત પંચાયત અધિનિયમ ૧૯૯૩ની કલમ-૧૬ની પેટા કલમ-(૧) મુજબ પોરબંદર જિલ્લાની પોરબંદર તાલુકાની ગ્રામ પંચાયતોના વોર્ડની રચના તથા બેઠકોની ફાળવણી રાજય ચૂંટણી પંચના અધિકારી તરીકે કરેલ છે.

(૨) ગુજરાત પંચાયત ચૂંટણી નિયમો ૧૯૯૪નાં નિયમ-૯ ના પેટા નિયમ (૨)થી પ્રાપ્ત થયેલ સતાની રૂઈએ રાજય ચૂંટણી પંચનાં અધિકારી તરીકે કલેકટર પોરબંદર જિલ્લાની નિચેની અનુસૂચીનાં કોલમ નં.૨માં જણાવેલ તાલુકાની સામે કોલમ-૩માં જણાવેલ ગ્રામ પંચાયતોનાં કોલમ નં.૪માં જણાવેલ વોર્ડની કોલમ નં. ૫માં જણાવેલ બેઠકો ભરવા માટે સભ્યોની તથા કોલમ નં. ૬માં જણાવેલ પ્રકાર વાળી સરપંચની બેઠકો ભરવા માટે સરપંચની ચૂંટણી યોજવાનું તબકકાવાર કાયક્રમ નીચે મુજબ નકકી કરેલ છે.

ક્રમ	તબકકાની વિગત	તારીખ	સમય	સ્થળ
૧	ઉમેદવારી પત્ર રજુ કરવાની/ભરવાની છેલ્લી તારીખ	૨૨-૧-૨૦૦૩	૧૧:૦૦ કલાકથી ૧૫:૦૦ કલાક સુધી	ચૂંટણી અધિકારી/મદદનીશ ચૂંટણી અધિકારીની કચેરી ખાતે
૨	ઉમેદવારી પત્રોની ચકાસણી તારીખ	૨૩-૧-૨૦૦૩	૧૧:૦૦ કલાકથી ચકાસણી પુરી થાય ત્યા સુધી	ચૂંટણી અધિકારીની કચેરી ખાતે
૩	ઉમેદવારી પત્રો પાછા ખેંચી લેવાની છેલ્લી તારીખ	૨૫-૧-૨૦૦૩	૧૧:૦૦ કલાકથી ૧૫:૦૦ કલાક સુધી	ચૂંટણી અધિકારી/મદદનીશ ચૂંટણી અધિકારીની કચેરી ખાતે
૪	આવશ્યક હોયતો મતદાનની તારીખ	૯-૨-૨૦૦૩	------	------
૫	મતદાનનો સમય	------	સવારના ૮:૦૦ થી સાંજનાં ૫:૦૦ સુધી	------
૬	મતદાનનાં સ્થળ	------	------	જિલ્લા ચૂંટણી અધિકારીએ આખરી જાહેર/પ્રસિધ્ધ કરેલ મતદાન મથકો ઉપર
૭	મતગણતરી માટેની તારીખ અને સમય	૧૧-૨-૨૦૦૩	સવારનાં ૯:૦૦ કલાકથી ગણતરી પુરી થાય ત્યા સુધી	ચૂંટણી અધિકારી જાહેર કરે તે સ્થળે તાલુકા મથકે
૮	ચૂંટણી પુરી થવા માટેની તારીખ	મતગણતરી પુરી થયા તારીખથી સાત મો દિવસ અગર તારીખ ૧૭-૨-૨૦૦૩		

-:: અનુસચિ ::-

પોરબંદર તાલુકાની ગ્રામ પંચાયતોની ચૂંટણી યોજવાની છે, તેની યાદી

ક્રમ	તાલુકાનું નામ	ગ્રામ પંચાયતનું નામ	વોર્ડ નં.	વોર્ડની બેઠકનો પ્રકાર	સરપંચની બેઠકનો પ્રકાર	ચૂંટણીનો પ્રકાર
૧	૨	૩	૪	૫	૬	૭
૧	પોરબંદર	બોખીરા	૧	સામાન્ય સ્ત્રી	સા.અને સૈ. રીતે પછાત વર્ગ	સામાન્ય
			૨	સામાન્ય સ્ત્રી		
			૩	સામાન્ય સ્ત્રી		
			૪	સા.શૈ.પછાત વર્ગ મહીલા		
			૫	સા.શૈ.પછાત વર્ગ		
			૬	સા.શૈ.પછાત વર્ગ		
			૭	સામાન્ય		

INDEX

			૮	સામાન્ય		
			૯	સામાન્ય		
			૧૦	સામાન્ય		
			૧૧	સામાન્ય		
			૧૨	સામાન્ય સ્ત્રી		
			૧૩	સામાન્ય સ્ત્રી		
			૧૪	સામાન્ય સ્ત્રી		
			૧૫	સામાન્ય સ્ત્રી		
			૧૬	સામાન્ય સ્ત્રી		
			૧૭	સામાન્ય		
			૧૮	સામાન્ય		
			૧૯	અનુ. જાતિ		
			૨૦	સામાન્ય		
			૨૧	સામાન્ય		
			૨૨	સામાન્ય		
			૨૩	સામાન્ય		
			૨૪	સામાન્ય		
			૨૫	સામાન્ય		
			૨૬	સામાન્ય		
			૨૭	સામાન્ય		
૨	પોરબંદર	સોઢાણા	૧	સામાન્ય સ્ત્રી	બિન અનામત	સામાન્ય
			૨	સા.શૈ.પછાત વર્ગ		
			૩	અનુ. જાતિ		
			૪	સામાન્ય		
			૫	સામાન્ય સ્ત્રી		
			૬	સામાન્ય		
			૭	સામાન્ય		
			૮	અનુ. જાતિ મહિલા		
			૯	સામાન્ય		
૩	પોરબંદર	અડવાણા	૧	સામાન્ય સ્ત્રી	સામાન્ય સ્ત્રી	સામાન્ય
			૨	સા.શૈ.પછાત વર્ગ		
			૩	સામાન્ય		
			૪	સામાન્ય		
			૫	સામાન્ય		
			૬	સામાન્ય સ્ત્રી		
			૭	સામાન્ય સ્ત્રી		
			૮	સામાન્ય સ્ત્રી		
			૯	સામાન્ય		
			૧૦	સામાન્ય		
			૧૧	સામાન્ય		
૪	પોરબંદર	શીશલી	૧	સામાન્ય સ્ત્રી	બીન અનામત	સામાન્ય
			૨	સા.શૈ.પછાત વર્ગ		
			૩	સામાન્ય		
			૪	સામાન્ય સ્ત્રી		
			૫	સામાન્ય		
			૬	સામાન્ય		
			૭	સામાન્ય		
૫	પોરબંદર	પારાવાડા	૧	સામાન્ય સ્ત્રી	બીન અનામત	મધ્યસત્ર
			૨	સા.શૈ.પછાત વર્ગ મહિલા		
			૩	સામાન્ય		
			૪	અનુ. જાતિ		
			૫	સામાન્ય		
			૬	સામાન્ય		
			૭	સામાન્ય		

INDEX

૬	પોરબંદર	વાછોડા	૬	સામાન્ય	-----	પેટા
			૭	સામાન્ય		
૭	પોરબંદર	વિસાવાડા	૬	અનુ. જાતિ	-----	પેટા
૮	પોરબંદર	બખરલા	--	-----	સામાન્ય સ્ત્રી	પેટા
૯	પોરબંદર	શીંગડા	૨	સા.શૈ.પછાત વર્ગ મહિલા	-----	પેટા
૧૦	પોરબંદર	ઈશ્વરીયા	૬	સામાન્ય	-----	પેટા
			૭	સામાન્ય		
૧૧	પોરબંદર	વિઝંરાણા	૭	અનુ. જાતિ મહિલા	-----	પેટા

(સહી) અવાચ્ય,
કલેક્ટર, પોરબંદર જિલ્લો અને
રાજ્ય ચૂંટણીપંચના અધિકારી.

INDEX

ગુજરાત પંચાયત ચૂંટણી નિયમો ૧૯૯૩ની કલમ ૧૫ની પેટા કલમ–૧ અન્વયે ચૂંટણીનું જાહેરનામું
જિલ્લા કલેકટર કચેરી, ચૂંટણી શાખા
પોરબંદર જિલ્લો, પોરબંદર
તા.૧૫–૧–૨૦૦૩

નં.ચટણ–ગ્રા.પં. ૨૦૦૩

::: જાહેરનામું :::

પોરબંદર જિલ્લાનાં રાણાવાવ તાલુકાની ગ્રામ પંચાયતોના વોર્ડોની બેઠકોની પેટા ચૂંટણી

(૧) ગુજરાત પંચાયત અધિનિયમ ૧૯૯૩ની કલમ–૧૬ની પેટા કલમ–(૧) મુજબ પોરબંદર જિલ્લાની કુતિયાણા તાલુકાની ગ્રામ પંચાયતોના વોર્ડની રચના તથા બેઠકોની ફાળવણી રાજય ચૂંટણી પંચના અધિકારી તરીકે કરેલ છે.

(૨) ગુજરાત પંચાયત ચૂંટણી નિયમો ૧૯૯૩ની કલમ–૧૫ની પેટા કલમ (૧)થી પ્રાપ્ત થયેલ સતાની રૂઈએ રાજય ચૂંટણી પંચનાં અધિકારી તરીકે કલેકટર પોરબંદર જિલ્લાની નિચેની અનુસુચીનાં કોલમ નં.૨માં જણાવેલ તાલુકાની સામે કોલમ–૩માં જણાવેલ ગ્રામ પંચાયતોનાં કોલમ નં.૪,૫ માં જણાવેલ વોર્ડની બેઠકોની તથા કોલમ નં. ૬માં જણાવેલ સરપંચની બેઠકોની સામાન્ય ચૂંટણી તા.૯–૨–૨૦૦૩ના રોજ યોજવાનું જાહેર કરેલ છે.

–:: અનુસચિ ::–

રાણાવાવ તાલુકાની ગ્રામ પંચાયતોના વોર્ડની પેટા ચૂંટણી યોજવાની છે, તેની યાદી

ક્રમ	તાલુકાનું નામ	ગ્રામ પંચાયતનું નામ	વોર્ડ નં.	વોર્ડની બેઠકનો પ્રકાર	સરપંચની બેઠકનો પ્રકાર	ચૂંટણીનો પ્રકાર
૧	૨	૩	૪	૫	૬	૭
૧	રાણાવાવ	આદિત્યાણા	૩	સા. શૈ. પછાત વર્ગ	----	પેટા

(સહી) અવાચ્ય,
કલેકટર, પોરબંદર જિલ્લો અને
રાજય ચૂંટણીપંચના અધિકારી.

INDEX

ગુજરાત પંચાયત ચૂંટણી નિયમો ૧૯૯૪ના નિયમ-૯ (૨) અન્વયે ચૂંટણીનું જાહેરનામું
જિલ્લા કલેકટર કચેરી, ચૂંટણી શાખા
પોરબંદર જિલ્લો, પોરબંદર
તા.૧૫-૧-૨૦૦૩

નં.ચટણ-ગ્રા.પં. ૨૦૦૩

જાહેરનામું

પોરબંદર જિલ્લાનાં રાણાવાવ તાલુકાની ગ્રામ પંચાયતોના વોર્ડોની બેઠકોની પેટા ચૂંટણી

(૧) ગુજરાત પંચાયત અધિનિયમ ૧૯૯૩ની કલમ-૧૬ની પેટા કલમ-(૧) મુજબ પોરબંદર જિલ્લાની રાણાવાવ તાલુકાની ગ્રામ પંચાયતોના વોર્ડની રચના તથા બેઠકોની ફાળવણી રાજય ચૂંટણી પંચના અધિકારી તરીકે કરેલ છે.

(૨) ગુજરાત પંચાયત ચૂંટણી નિયમો ૧૯૯૪નાં નિયમ-૯ ના પેટા નિયમ (૨)થી પ્રાપ્ત થયેલ સતાની રૂઈએ રાજય ચૂંટણી પંચનાં અધિકારી તરીકે કલેકટર પોરબંદર જિલ્લાની નિચેની અનુસુચીનાં કોલમ નં.૨માં જણાવેલ તાલુકાની સામે કોલમ-૩માં જણાવેલ ગ્રામ પંચાયતોનાં કોલમ નં.૪માં જણાવેલ વોર્ડની કોલમ નં. ૫માં જણાવેલ બેઠકો ભરવા માટે સભ્યોની તથા કોલમ નં. ૬માં જણાવેલ પ્રકાર વાળી સરપંચની બેઠકો ભરવા માટે સરપંચની ચૂંટણી યોજવાનું તબકકાવાર કાર્યક્રમ નીચે મુજબ નકકી કરેલ છે.

ક્રમ	તબકકાની વિગત	તારીખ	સમય	સ્થળ
૧	ઉમેદવારી પત્ર રજુ કરવાની/ભરવાની છેલ્લી તારીખ	૨૨-૧-૨૦૦૩	૧૧:૦૦ કલાકથી ૧૫:૦૦ કલાક સુધી	ચૂંટણી અધિકારી/મદદનીશ ચૂંટણી અધિકારીની કચેરી ખાતે
૨	ઉમેદવારી પત્રોની ચકાસણી તારીખ	૨૩-૧-૨૦૦૩	૧૧:૦૦ કલાકથી ચકાસણી પુરી થાય ત્યા સુધી	ચૂંટણી અધિકારીની કચેરી ખાતે
૩	ઉમેદવારી પત્રો પાછા ખેંચી લેવાની છેલ્લી તારીખ	૨૫-૧-૨૦૦૩	૧૧:૦૦ કલાકથી ૧૫:૦૦ કલાક સુધી	ચૂંટણી અધિકારી/મદદનીશ ચૂંટણી અધિકારીની કચેરી ખાતે
૪	આવશ્યક હોયતો મતદાનની તારીખ	૯-૨-૨૦૦૩	------	------
૫	મતદાનનો સમય	-----	સવારના ૮:૦૦ થી સાંજનાં ૫:૦૦ સુધી	------
૬	મતદાનનાં સ્થળ	-----	------	જિલ્લા ચૂંટણી અધિકારીએ આખરી જાહેર/પ્રસિધ્ધ કરેલ મતદાન મથકો ઉપર
૭	મતગણતરી માટેની તારીખ અને સમય	૧૧-૨-૨૦૦૩	સવારનાં ૯:૦૦ કલાકથી ગણતરી પુરી થાય ત્યા સુધી	ચૂંટણી અધિકારી જાહેર કરે તે સ્થળે તાલુકા મથકે
૮	ચૂંટણી પુરી થવા માટેની તારીખ	મતગણતરી પુરી થયા તારીખથી સાત મો દિવસ અગર તારીખ ૧૭-૨-૨૦૦૩		

-:: અનુસચિ ::-

રાણાવાવ તાલકાની ગ્રામ પંચાયતોના વોર્ડની પેટા ચૂંટણી યોજવાની છે, તેની યાદી

ક્રમ	તાલુકાનું નામ	ગ્રામ પંચાયતનું નામ	વોર્ડ નં.	વોર્ડની બેઠકનો પ્રકાર	સરપંચની બેઠકનો પ્રકાર	ચૂંટણીનો પ્રકાર
૧	૨	૩	૪	૫	૬	૭
૧	રાણાવાવ	આદિત્યાણા	૩	સા. શૈ. પછાત વર્ગ	------	પેટા

(સહી) અવાચ્ય,
કલેકટર, પોરબંદર જિલ્લો અને
રાજય ચૂટણીપંચના અધિકારી.

INDEX

ગુજરાત પંચાયત ચૂંટણી નિયમો ૧૯૯૩ની કલમ ૧૫ની પેટા કલમ-૧ અન્વયે ચૂંટણીનું જાહેરનામું
જિલ્લા કલેકટર કચેરી, ચૂંટણી શાખા
પોરબંદર જિલ્લો, પોરબંદર
તા.૧૫-૧-૨૦૦૩

નં.ચટણ-ગ્રા.પં. ૨૦૦૩

::: જાહેરનામું :::

પોરબંદર જિલ્લાનાં કુતિયાણા તાલુકાની ગ્રામ પંચાયતોના વોર્ડોની બેઠકોની/સરપંચની બેઠકોની ચૂંટણી

(૧) ગુજરાત પંચાયત અધિનિયમ ૧૯૯૩ની કલમ-૧૬ની પેટા કલમ-(૧) મુજબ પોરબંદર જિલ્લાની કુતિયાણા તાલુકાની ગ્રામ પંચાયતોના વોર્ડની રચના તથા બેઠકોની ફાળવણી રાજ્ય ચૂંટણી પંચના અધિકારી તરીકે કરેલ છે.

(૨) ગુજરાત પંચાયત ચૂંટણી નિયમો ૧૯૯૩ની કલમ-૧૫ની પેટા કલમ (૧)થી પ્રાપ્ત થયેલ સતાની રૂઈએ રાજ્ય ચૂંટણી પંચનાં અધિકારી તરીકે કલેકટર પોરબંદર જિલ્લાની નિચેની અનુસુચીનાં કોલમ નં.૨માં જણાવેલ તાલુકાની સામે કોલમ-૩માં જણાવેલ ગ્રામ પંચાયતોનાં કોલમ નં.૪,૫ માં જણાવેલ વોર્ડની બેઠકોની તથા કોલમ નં. ૬માં જણાવેલ સરપંચની બેઠકોની સામાન્ય ચૂંટણી તા.૯-૨-૨૦૦૩ના રોજ યોજવાનું જાહેર કરેલ છે.

-:: અનુસચિ ::-

કુતિયાણા તાલુકાની ગ્રામ પંચાયતોની ચૂંટણી યોજવાની છે, તેની યાદી

ક્રમ	તાલુકાનું નામ	ગ્રામ પંચાયતનું નામ	વોર્ડ નં.	વોર્ડની બેઠકનો પ્રકાર	સરપંચની બેઠકનો પ્રકાર	ચૂંટણીનો પ્રકાર
૧	૨	૩	૪	૫	૬	૭
૧	કુતિયાણા	દેવડા	૧	સામાન્ય સ્ત્રી	સા. અને શૈ.પછાત	સામાન્ય
			૨	સા.શૈ.પછાત વર્ગ મહિલા		
			૩	સામાન્ય		
			૪	સામાન્ય સ્ત્રી		
			૫	સામાન્ય		
			૬	સામાન્ય		
			૭	અનુ. જાતિ		
			૮	સામાન્ય		
			૯	સામાન્ય		
૨	કુતિયાણા	અમર	૧	સા.શૈ.પછાત વર્ગ મહિલા	સામાન્ય સ્ત્રી	સામાન્ય
			૨	સામાન્ય સ્ત્રી		
			૩	સામાન્ય		
			૪	અનુ. જાતિ		
			૫	સામાન્ય		
			૬	સામાન્ય		
			૭	સામાન્ય		
૩	કુતિયાણા	ભડુલા	૧	સામાન્ય સ્ત્રી	સામાન્ય સ્ત્રી	સામાન્ય
			૨	અનુ. જાતિ		
			૩	સા.શૈ.પછાત વર્ગ મહિલા		
			૪	સામાન્ય		
			૫	સામાન્ય		
			૬	સામાન્ય		
			૭	સામાન્ય		

INDEX

૪	કુતિયાણા	કવલકા	૧	સામાન્ય સ્ત્રી	બિન અનામત	સામાન્ય
			૨	સા. શૈ. પછાત વર્ગ મહિલા		
			૩	સામાન્ય		
			૪	સામાન્ય		
			૫	અનુ. જાતિ		
			૬	સામાન્ય		
			૭	સામાન્ય		
૫	કુતિયાણા	માલ	૧	સામાન્ય સ્ત્રી	બિન અનામત	સામાન્ય
			૨	સા. શૈ. પછાત વર્ગ		
			૩	સામાન્ય		
			૪	સામાન્ય સ્ત્રી		
			૫	સામાન્ય		
			૬	સામાન્ય		
			૭	સામાન્ય		
૬	કુતિયાણા	અમીપુર	૧	સામાન્ય સ્ત્રી	સામાન્ય સ્ત્રી	સામાન્ય
			૨	અનુ. જાતિ		
			૩	સા.શૈ. પછાત વર્ગ મહિલા		
			૪	સામાન્ય		
			૫	સામાન્ય		
			૬	સામાન્ય		
			૭	સામાન્ય		
૭	કુતિયાણા	જમરા	૧	સા. શૈ. પછાત વર્ગ મહિલા	સામાન્ય સ્ત્રી	સામાન્ય
			૨	સામાન્ય સ્ત્રી		
			૩	સામાન્ય		
			૪	સામાન્ય		
			૫	અનુ. જાતિ		
			૬	સામાન્ય		
			૭	સામાન્ય		
૮	કુતિયાણા	ચૌટા	૩	સામાન્ય	———	પેટા

(સહી) અવાચ્ય,
કલેક્ટર, પોરબંદર જિલ્લો અને
રાજ્ય ચૂંટણીપંચના અધિકારી.

INDEX

ગુજરાત પંચાયત ચૂંટણી નિયમો ૧૯૯૪ના નિયમ-૯ (૨) અન્વયે ચૂંટણીનું જાહેરનામું
જિલ્લા કલેકટર કચેરી, ચૂંટણી શાખા
પોરબંદર જિલ્લો, પોરબંદર
તા.૧૫-૧-૨૦૦૩

નં.ચટણ-ગ્રા.પં. ૨૦૦૩

જાહેરનામું

પોરબંદર જિલ્લાનાં કુતિયાણા તાલુકાની ગ્રામ પંચાયતોના વોર્ડોની બેઠકોની/સરપંચની બેઠકોની ચૂંટણી

(૧) ગુજરાત પંચાયત અધિનિયમ ૧૯૯૩ની કલમ-૧૬ની પેટા કલમ-(૧) મુજબ પોરબંદર જિલ્લાની કુતિયાણા તાલુકાની ગ્રામ પંચાયતોના વોર્ડની રચના તથા બેઠકોની ફાળવણી રાજય ચૂંટણી પંચના અધિકારી તરીકે કરેલ છે.

(૨) ગુજરાત પંચાયત ચૂંટણી નિયમો ૧૯૯૪નાં નિયમ-૯ ના પેટા નિયમ (૨)થી પ્રાપ્ત થયેલ સતાની રૂઈએ રાજય ચૂંટણી પંચનાં અધિકારી તરીકે કલેકટર પોરબંદર જિલ્લાની નિચેની અનુસુચીનાં કોલમ નં.૨માં જણાવેલ તાલુકાની સામે કોલમ-૩માં જણાવેલ ગ્રામ પંચાયતોનાં કોલમ નં.૪માં જણાવેલ વોર્ડની કોલમ નં. ૫માં જણાવેલ બેઠકો ભરવા માટે સભ્યોની તથા કોલમ નં. ૬માં જણાવેલ પ્રકાર વાળી સરપંચની બેઠકો ભરવા માટે સરપંચની ચૂંટણી યોજવાનું તબકકાવાર કાર્યક્રમ નીચે મુજબ નકકી કરેલ છે.

ક્રમ	તબકકાની વિગત	તારીખ	સમય	સ્થળ
૧	ઉમેદવારી પત્ર રજુ કરવાની/ભરવાની છેલ્લી તારીખ	૨૨-૧-૨૦૦૩	૧૧:૦૦ કલાકથી ૧૫:૦૦ કલાક સુધી	ચૂંટણી અધિકારી/મદદનીશ ચૂંટણી અધિકારીની કચેરી ખાતે
૨	ઉમેદવારી પત્રોની ચકાસણી તારીખ	૨૩-૧-૨૦૦૩	૧૧:૦૦ કલાકથી ચકાસણી પુરી થાય ત્યા સુધી	ચૂંટણી અધિકારીની કચેરી ખાતે
૩	ઉમેદવારી પત્રો પાછા ખેંચી લેવાની છેલ્લી તારીખ	૨૫-૧-૨૦૦૩	૧૧:૦૦ કલાકથી ૧૫:૦૦ કલાક સુધી	ચૂંટણી અધિકારી/મદદનીશ ચૂંટણી અધિકારીની કચેરી ખાતે
૪	આવશ્યક હોયતો મતદાનની તારીખ	૯-૨-૨૦૦૩	------	------
૫	મતદાનનો સમય	-----	સવારના ૮:૦૦ થી સાંજનાં ૫:૦૦ સુધી	------
૬	મતદાનનાં સ્થળ	-----	------	જિલ્લા ચૂંટણી અધિકારીએ આખરી જાહેર/પ્રસિધ્ધ કરેલ મતદાન મથકો ઉપર
૭	મતગણતરી માટેની તારીખ અને સમય	૧૧-૨ ૨૦૦૩	સવારનાં ૮:૦૦ કલાકથી ગણતરી પુરી થાય ત્યા સુધી	ચૂંટણી અધિકારી જાહેર કરે તે સ્થળે તાલુકા મથકે
૮	ચૂંટણી પુરી થવા માટેની તારીખ	મતગણતરી પુરી થયા તારીખથી સાત મો દિવસ અગર તારીખ ૧૭-૨-૨૦૦૩		

-:: અનુસચિ ::-

કુતિયાણા તાલુકાની ગ્રામ પંચાયતોની ચૂંટણી યોજવાની છે, તેની યાદી

ક્રમ	તાલુકાનું નામ	ગ્રામ પંચાયતનું નામ	વોર્ડ નં.	વોર્ડની બેઠકનો પ્રકાર	સરપંચની બેઠકનો પ્રકાર	ચૂંટણીનો પ્રકાર
૧	૨	૩	૪	૫	૬	૭
૧	કુતિયાણા	દેવડા	૧	સામાન્ય સ્ત્રી	સા. અને શૈ.પછાત	સામાન્ય
			૨	સા.શૈ.પછાત વર્ગ મહિલા		
			૩	સામાન્ય		
			૪	સામાન્ય સ્ત્રી		
			૫	સામાન્ય		
			૬	સામાન્ય		
			૭	અનુ. જાતિ		
			૮	સામાન્ય		
			૯	સામાન્ય		

INDEX

૨	કુતિયાણા	અમર	૧	સા.શૈ.પછાત વર્ગ મહિલા	સામાન્ય સ્ત્રી	સામાન્ય
			૨	સામાન્ય સ્ત્રી		
			૩	સામાન્ય		
			૪	અનુ. જાતિ		
			૫	સામાન્ય		
			૬	સામાન્ય		
			૭	સામાન્ય		
૩	કુતિયાણા	ભડુલા	૧	સામાન્ય સ્ત્રી	સામાન્ય સ્ત્રી	સામાન્ય
			૨	અનુ. જાતિ		
			૩	સા.શૈ.પછાત વર્ગ મહિલા		
			૪	સામાન્ય		
			૫	સામાન્ય		
			૬	સામાન્ય		
			૭	સામાન્ય		
૪	કુતિયાણા	કવલકા	૧	સામાન્ય સ્ત્રી	બિન અનામત	સામાન્ય
			૨	સા. શૈ. પછાત વર્ગ મહિલા		
			૩	સામાન્ય		
			૪	સામાન્ય		
			૫	અનુ. જાતિ		
			૬	સામાન્ય		
			૭	સામાન્ય		
૫	કુતિયાણા	માલ	૧	સામાન્ય સ્ત્રી	બિન અનામત	સામાન્ય
			૨	સા. શૈ. પછાત વર્ગ		
			૩	સામાન્ય		
			૪	સામાન્ય સ્ત્રી		
			૫	સામાન્ય		
			૬	સામાન્ય		
			૭	સામાન્ય		
૬	કુતિયાણા	અમીપુર	૧	સામાન્ય સ્ત્રી	સામાન્ય સ્ત્રી	સામાન્ય
			૨	અનુ. જાતિ		
			૩	સા.શૈ. પછાત વર્ગ મહિલા		
			૪	સામાન્ય		
			૫	સામાન્ય		
			૬	સામાન્ય		
			૭	સામાન્ય		
૭	કુતિયાણા	જમરા	૧	સા. શૈ. પછાત વર્ગ મહિલા	સામાન્ય સ્ત્રી	સામાન્ય
			૨	સામાન્ય સ્ત્રી		
			૩	સામાન્ય		
			૪	સામાન્ય		
			૫	અનુ. જાતિ		
			૬	સામાન્ય		
			૭	સામાન્ય		
૮	કુતિયાણા	ચૌટા	૩	સામાન્ય	———	પેટા

(સહી) અવાચ્ય,
કલેક્ટર, પોરબંદર જિલ્લો અને
રાજ્ય ચૂંટણીપંચના અધિકારી.

INDEX

Extra No. 16

REGISTERED NO. G/GNR/2

©

सत्यमेव जयते

The Gujarat Government Gazette

EXTRAORDINARY

PUBLISHED BY AUTHORITY

Vol. XLIV] WEDNESDAY, JANUARY 15, 2003/PAUSA 25, 1924

Separate paging is given to this Part in order that it may be filed as a Separate Compilation.

PART IV—C

Statutory Rules and Orders (other than those published in Parts I, I-A and I-L) made by Statutory Authorities other than the Government of Gujarat including those made by the Government of India, the High Court, the Director of Municipalities, the Commissioner of Police, the Director of Prohibition and excise, the District Magistrates and the Election Commission, Election Tribunals, Returning Officers and other authorities, under the Election Commission.

ગુજરાત પંચાયત અધિનિયમ--૧૯૯૩ની કલમ –૧૫ની પેટા કલમ (૧) અન્વયે
ચૂંટણીનું જાહેરનામું
જીલ્લા કલેકટર કચેરી,ચૂંટણી શાખા,ભાવનગર જીલ્લો

ક્રમાંક:–ઈ.એલ.સી/ગ્રા.પંચા/ચૂંટણી જાહેરનામું (૧) ભાવનગર –૨૦૦૩ તા–૧૫–૧–૨૦૦૩

--: જાહેરનામું :--

ભાવનગર જીલ્લાના **ભાવનગર** તાલુકાની ગ્રામ પંચાયતોના વોર્ડ ની બેઠકોની / સરપંચની બેઠકોની ચૂંટણી

(૧) ગુજરાત પંચાયત અધિનિયમ – ૧૯૯૩ ની કલમ – ૧૬ ની પેટા કલમ (૧) મુજબ ભાવનગર જીલ્લાની **ભાવનગર** તાલુકાની ગ્રામ પંચાયતોના વોર્ડ ની રચના તથા બેઠકોની ફાળવણી રાજ્ય ચૂંટણી પંચના અધિકારી તરીકે કરેલ છે.

(૨) ગુજરાત પંચાયત અધિનિયમ – ૧૯૯૩ ની કલમ – ૧૫ ની પેટા કલમ (૧) થી પ્રાપ્ત થયેલ સત્તાની રુઈએ રાજ્ય ચૂંટણી પંચના અધિકારી તરીકે કલેકટર, ભાવનગર જીલ્લાની નીચેની અનુસૂચિનાં કોલમ નં. ૨ માં જણાવેલ તાલુકા ની સામે કોલમ નં. ૩ માં જણાવેલ ગ્રામ પંચાયતો ના કોલમ નં.૪, ૫ માં જણાવેલ વોર્ડ ની બેઠકોની તથા કોલમ નં.૬ માં જણાવેલ સરપંચ ની બેઠકો ની સામાન્ય / પેટા ચૂંટણી તા–૯–૨–૨૦૦૩ નાં રોજ યોજવાનું જાહેર કરે છે.

INDEX

–:: અનુસુચિ ::–

ભાવનગર જિલ્લાની **ભાવનગર** તાલુકાની ગ્રામપંચાયતોની ચૂંટણી યોજવાની છે તેની યાદી

અ.નં.	તાલુકાનુ નામ	ગ્રામ પંચાયતનું નામ	વોર્ડ નં.	બેઠક નો પ્રકાર	સરપંચની બેઠકનો પ્રકાર	ચુંટણીનો પ્રકાર સામાન્ય/પેટા ચૂંટણી જે હોય તે દર્શાવવું
૧	૨	૩	૪	૫	૬	૭
૧	ભાવનગર	વરતેજ	૧	અનુ.જાતી.સામાન્ય	બીન અનામત	સામાન્ય
			૨	સા.શૈ.પ.સ્ત્રી		
			૩	સા.શૈ.પ.સામાન્ય		
			૪	સામાન્ય સ્ત્રી		
			૫	સામાન્ય સ્ત્રી		
			૬	સામાન્ય સ્ત્રી		
			૭	સામાન્ય સ્ત્રી		
			૮	બીન અનામત		
			૯	બીન અનામત		
			૧૦	બીન અનામત		
			૧૧	બીન અનામત		
			૧૨	બીન અનામત		
			૧૩	બીન અનામત		
			૧૪	બીન અનામત		
			૧૫	બીન અનામત		
૨	ભાવનગર	તરસમીયા	૧	અનુ.જાતી.સામાન્ય	બીન અનામત	સામાન્ય
			૨	સા.શૈ.પ.સ્ત્રી		
			૩	સામાન્ય સ્ત્રી		
			૪	બીન અનામાત		
			૫	બીન અનામત		
			૬	બીન અનામત		
			૭	બીન અનામત		
૩	ભાવનગર	કાના તળાવ	૧	સામાન્ય સ્ત્રી	બીન અનામત	સામાન્ય
			૨	સા.શૈ.પ.સામાન્ય		
			૩	બીન અનામત		
			૪	સામાન્ય સ્ત્રી		
			૫	બીન અનામત		
			૬	બીન અનામત		
			૭	બીન અનામત		
૪	ભાવનગર	દેવળીયા	૧	સામાન્ય સ્ત્રી	બીન અનામત	સામાન્ય
			૨	સા.શૈ.પ.સામાન્ય		
			૩	બીન અનામત		
			૪	સામાન્ય સ્ત્રી		
			૫	બીન અનામત		
			૬	બીન અનામત		
			૭	બીન અનામત		

INDEX

—:: અનુસુચિ ::—

ભાવનગર જિલ્લાની ભાવનગર તાલુકાની ગ્રામપંચાયતોની ચૂંટણી યોજવાની છે તેની યાદી

૫	ભાવનગર	ગુંદી	૧	સામાન્ય સ્ત્રી	બીન અનામત	સામાન્ય
			૨	સા.શૈ.પ.સામાન્ય		
			૩	બીન અનામત		
			૪	સામાન્ય સ્ત્રી		
			૫	બીન અનામત		
			૬	બીન અનામત		
			૭	બીન અનામત		
૬	ભાવનગર	સનેસ	૧	સામાન્ય સ્ત્રી	બીન અનામત	સામાન્ય
			૨	સા.શૈ.પ.સામાન્ય		
			૩	બીન અનામત		
			૪	સામાન્ય સ્ત્રી		
			૫	બીન અનામત		
			૬	બીન અનામત		
			૭	બીન અનામત		
૭	ભાવનગર	ગણેશગઢ	૧	સામાન્ય સ્ત્રી	બીન અનામત	સામાન્ય
			૨	સા.શૈ.પ.સામાન્ય		
			૩	બીન અનામત		
			૪	સામાન્ય સ્ત્રી		
			૫	બીન અનામત		
			૬	બીન અનામત		
			૭	બીન અનામત		
૮	ભાવનગર	કોળીયાક	૧	સામાન્ય સ્ત્રી	સામાન્ય સ્ત્રી	સામાન્ય
			૨	સા.શૈ.પ.સામાન્ય		
			૩	બીન અનામત		
			૪	બીન અનામત		
			૫	સામાન્ય સ્ત્રી		
			૬	સામાન્ય સ્ત્રી		
			૭	બીન અનામત		
			૮	બીન અનામત		
			૯	બીન અનામત		
૯	ભાવનગર	કોબડી	૧	સામાન્ય સ્ત્રી	સામાન્ય સ્ત્રી	સામાન્ય
			૨	સા.શૈ.પ.સામાન્ય		
			૩	બીન અનામત		
			૪	સામાન્ય સ્ત્રી		
			૫	બીન અનામત		
			૬	બીન અનામત		
			૭	બીન અનામત		

—:: અનુસુચિ ::—

ભાવનગર જિલ્લાની **ભાવનગર** તાલુકાની ગ્રામપંચાયતોની ચૂંટણી યોજવાની છે

તેની યાદી

૧૦	ભાવનગર	જસવંતપુર	૧	સામાન્ય સ્ત્રી	બીન અનામત	સામાન્ય
			૨	સા.શૈ.પ.સામાન્ય		
			૩	બીન અનામત		
			૪	સામાન્ય સ્ત્રી		
			૫	બીન અનામત		
			૬	બીન અનામત		
			૭	બીન અનામત		
૧૧	ભાવનગર	વેળાવદર	૧	સામાન્ય સ્ત્રી	બીન અનામત	સામાન્ય
			૨	સા.શૈ.પ.સામાન્ય		
			૩	બીન અનામત		
			૪	સામાન્ય સ્ત્રી		
			૫	બીન અનામત		
			૬	બીન અનામત		
			૭	બીન અનામત		
૧૨	ભાવનગર	સીદસર	૧	સામાન્ય સ્ત્રી	બીન અનામત	સામાન્ય
			૨	સા.શૈ.પ.સામાન્ય		
			૩	બીન અનામત		
			૪	બીન અનામત		
			૫	સામાન્ય સ્ત્રી		
			૬	સામાન્ય સ્ત્રી		
			૭	બીન અનામત		
			૮	બીન અનામત		
			૯	બીન અનામત		
૧૩	ભાવનગર	કાળાતળાવ	૧	સામાન્ય સ્ત્રી	બીન અનામત	સામાન્ય
			૨	સા.શૈ.પ.સામાન્ય		
			૩	બીન અનામત		
			૪	સામાન્ય સ્ત્રી		
			૫	બીન અનામત		
			૬	બીન અનામત		
			૭	બીન અનામત		
૧૪	ભાવનગર	રુવા	૧	સામાન્ય સ્ત્રી	બીન અનામત	સામાન્ય
			૨	સા.શૈ.પ.સ્ત્રી		
			૩	બીન અનામત		
			૪	સામાન્ય સ્ત્રી		
			૫	અનુ.આદી.જાતી. સામાન્ય		
			૬	સામાન્ય સ્ત્રી		
			૭	બીન અનામત		
			૮	બીન અનામત		
			૯	બીન અનામત		
			૧૦	બીન અનામત		
			૧૧	બીન અનામત		

INDEX

—:: અનુસુચિ ::—

ભાવનગર જિલ્લાની ભાવનગર તાલુકાની ગ્રામપંચાયતોની ચૂંટણી યોજવાની છે તેની યાદી

૧૫	ભાવનગર	નવા રતનપર	૧	સામાન્ય સ્ત્રી	બીન અનામત	સામાન્ય
			૨	સા.શૈ.પ.સામાન્ય		
			૩	બીન અનામત		
			૪	સામાન્ય સ્ત્રી		
			૫	બીન અનામત		
			૬	બીન અનામત		
			૭	બીન અનામત		
૧૬	ભાવનગર	ફરીયાદકા	૧	સા.શૈ.પ.સ્ત્રી	બીન અનામત	સામાન્ય
			૨	સામાન્ય સ્ત્રી		
			૩	બીન અનામત		
			૪	અનુ.જાતી.સામાન્ય		
			૫	બીન અનામત		
			૬	બીન અનામત		
			૭	બીન અનામત		
૧૭	ભાવનગર	માલણકા	૧	સામાન્ય સ્ત્રી	સામાન્ય સ્ત્રી	સામાન્ય
			૨	સા.શૈ.પ.સામાન્ય		
			૩	બીન અનામત		
			૪	બીન અનામત		
			૫	સામાન્ય સ્ત્રી		
			૬	સામાન્ય સ્ત્રી		
			૭	બીન અનામત		
			૮	બીન અનામત		
			૯	બીન અનામત		
૧૮	ભાવનગર	કમળેજ	૪	બીન અનામત	—	પેટા
			૭	બીન અનામત		
૧૯	ભાવનગર	વાવડી	૧	સામાન્ય સ્ત્રી	—	પેટા
			૬	બીન અનામત		
૨૦	ભાવનગર	અધેલાઈ	૫	બીન અનામત	—	પેટા
૨૧	ભાવનગર	બુધેલ	૯	સામાન્ય સ્ત્રી	—	પેટા

(૩) આ જાહેરનામુ ગુજરાત પંચાયત ચૂંટણી નિયમો ૧૯૯૪ ના નિયમ-૭(૧) અન્વયે સરકારી રાજય પત્રમાં પ્રસિધ્ધ કરવામાં આવે છે.

(સહી) અવાચ્ય,
કલેકટર ભાવનગર જીલ્લો
અને
રાજય ચૂંટણી પંચ ના અધિકારી

INDEX

ગુજરાત પંચાયત ચૂંટણી નિયમો ૧૯૯૪ના નિયમ-૯ (૨) અન્વયે ચૂંટણીનું જાહેરનામું

જીલ્લા કલેકટર કચેરી, ચૂંટણી શાખા ભાવનગર જીલ્લો

ક્રમાંક-ઈઅેલસી-ગ્રા.પંચા-ચૂંટણી-કાર્યક્રમ-૧-ભાવનગર -૨૦૦૩ તા-૧૫-૧-૨૦૦૩

-: જાહેરનામું :-

ભાવનગર જીલ્લાના ભાવનગર તાલુકાની ગ્રામ પંચાયતોના વોર્ડની બેઠકોની /સરપંચની બેઠકોની ચૂંટણી.

(૧) ગુજરાત પંચાયત અધિનિયમ - ૧૯૯૩ ની કલમ - ૧૬ની પેટા કલમ (૧) મુજબ ભાવનગર જીલ્લાની ભાવનગર તાલુકા ની ગ્રામ પંચાયતો ના વોર્ડ ની રચના તથા બેઠકોની ફાળવણી રાજય ચૂંટણી પંચના અધિકારી તરીકે કરેલ છે.

(૨) ગુજરાત પંચાયત ચૂંટણી નિયમો-૧૯૯૪ ના નિયમ-૯ના પેટા નિયમ-૨થી પ્રાપ્ત થયેલ સતાની રૂઈએ રાજય ચૂંટણી પંચના અધિકારી તરીકે કલેકટર ભાવનગર જીલ્લાની નીચેની અનુસુચીના કોલમ નં.૨ માં જણાવેલ તાલુકા ની સામે કોલમનં-૩ માં જણાવેલ ગ્રામ પંચાયતોના કોલમનં-૪ માં જણાવેલ વોર્ડની કોલમ નં-૫ માં જણાવેલ બેઠકો ભરવા માટે સભ્યોની તથા કોલમ નં-૬માં જણાવેલ પ્રકાર વાળા સરપંચની બેઠકો ભરવા માટે સરપંચની ચૂંટણી યોજવાનો તબકકા વાર કાર્યક્રમ નીચે જણાવ્યા મુજબ નકકી કરે છે.

ક્રમ	વિગત	તારીખ	સમય	સ્થળ
ક	ઉમેદવારીપત્રો રજુ કરવાની/ ભરવાની છેલ્લી તારીખ	૨૨-૧-૨૦૦૩	૧૧-૦૦ કલાક થી ૧૫-૦૦ કલાક સુધી	ચૂંટણી અધિકારી/ મદદનીશ ચૂંટણી અધિકારીની કચેરી
ખ	ઉમેદવારીપત્રોની ચકાસણી તારીખ	૨૩-૧-૨૦૦૩	૧૧-૦૦ કલાક થી ચકાસણી પુરી થાય ત્યા સુધી	ચૂંટણી અધિકારીની કચેરી ખાતે
ગ	ઉમેદવારી પાછી ખેંચી લેવાની છેલ્લી તારીખ	૨૫-૧-૨૦૦૩	૧૫-૦૦ કલાક સુધી	ચૂંટણી અધિકારી/ મદદનીશ ચૂંટણી અધિકારીની કચેરી
ઘ	આવશ્યક હોયતો મતદાનની તારીખ	૯-૨-૨૦૦૩	-----	----
ચ	મતદાનનો સમય	----	સવારના ૮-૦૦ થી સાંજના ૫-૦૦ વાગ્યા સુધી	----
છ	મતદાનનું સ્થળ	----	----	જીલ્લા ચૂંટણી અધિકારીએ ગ્રામ પંચાયત માટે વોર્ડવાર આખરી કરેલ જાહેર કરેલ /પ્રસિધ્ધ કરેલ મતદાન મથકો ઉપર
જ	મતગણતરી માટેની તારીખ અને સમય	૧૧-૨-૨૦૦૩	સવારના ૯-૦૦ કલાકથી ગણતરી પુરી થાય ત્યા સુધી	ચૂંટણી અધિકારી જાહેર કરે તે સ્થળ
ઝ	ચૂંટણી પ્રક્રિયા પુરી થવા માટેની તારીખ	૧૭-૨-૨૦૦૩	----	----

INDEX

-:: અનુસુચિ ::-

ભાવનગર જિલ્લાની ભાવનગર તાલુકાની ગ્રામપંચાયતોની ચૂંટણી યોજવાની છે તેની યાદી

અ.નં.	તાલુકાનુ નામ	ગ્રામ પંચાયતનુ નામ	વોર્ડ નં.	બેઠક નો પ્રકાર	સરપંચની બેઠકનો પ્રકાર	ચુંટણીનો પ્રકાર સામાન્ય/પેટા ચૂંટણી જે હોય તે દર્શાવવું
૧	૨	૩	૪	૫	૬	૭
૧	ભાવનગર	વરતેજ	૧	અનુ.જાતી.સામાન્ય	બીન અનામત	સામાન્ય
			૨	સા.શૈ.પ.સ્ત્રી		
			૩	સા.શૈ.પ.સામાન્ય		
			૪	સામાન્ય સ્ત્રી		
			૫	સામાન્ય સ્ત્રી		
			૬	સામાન્ય સ્ત્રી		
			૭	સામાન્ય સ્ત્રી		
			૮	બીન અનામત		
			૯	બીન અનામત		
			૧૦	બીન અનામત		
			૧૧	બીન અનામત		
			૧૨	બીન અનામત		
			૧૩	બીન અનામત		
			૧૪	બીન અનામત		
			૧૫	બીન અનામત		
૨	ભાવનગર	તરસમીયા	૧	અનુ.જાતી.સામાન્ય	બીન અનામત	સામાન્ય
			૨	સા.શૈ.પ.સ્ત્રી		
			૩	સામાન્ય સ્ત્રી		
			૪	બીન અનામાત		
			૫	બીન અનામત		
			૬	બીન અનામત		
			૭	બીન અનામત		
૩	ભાવનગર	કાના તળાવ	૧	સામાન્ય સ્ત્રી	બીન અનામત	સામાન્ય
			૨	સા.શૈ.પ.સામાન્ય		
			૩	બીન અનામત		
			૪	સામાન્ય સ્ત્રી		
			૫	બીન અનામત		
			૬	બીન અનામત		
			૭	બીન અનામત		
૪	ભાવનગર	દેવળીયા	૧	સામાન્ય સ્ત્રી	બીન અનામત	સામાન્ય
			૨	સા.શૈ.પ.સામાન્ય		
			૩	બીન અનામત		
			૪	સામાન્ય સ્ત્રી		
			૫	બીન અનામત		
			૬	બીન અનામત		
			૭	બીન અનામત		

INDEX

-:: અનુસુચિ ::-

ભાવનગર જિલ્લાની **ભાવનગર** તાલુકાની ગ્રામપંચાયતોની ચૂંટણી યોજવાની છે તેની યાદી

૫	ભાવનગર	ગુંદી	૧	સામાન્ય સ્ત્રી	બીન અનામત	સામાન્ય
			૨	સા.શૈ.પ.સામાન્ય		
			૩	બીન અનામત		
			૪	સામાન્ય સ્ત્રી		
			૫	બીન અનામત		
			૬	બીન અનામત		
			૭	બીન અનામત		
૬	ભાવનગર	સનેસ	૧	સામાન્ય સ્ત્રી	બીન અનામત	સામાન્ય
			૨	સા.શૈ.પ.સામાન્ય		
			૩	બીન અનામત		
			૪	સામાન્ય સ્ત્રી		
			૫	બીન અનામત		
			૬	બીન અનામત		
			૭	બીન અનામત		
૭	ભાવનગર	ગ્રણેશગઢ	૧	સામાન્ય સ્ત્રી	બીન અનામત	સામાન્ય
			૨	સા.શૈ.પ.સામાન્ય		
			૩	બીન અનામત		
			૪	સામાન્ય સ્ત્રી		
			૫	બીન અનામત		
			૬	બીન અનામત		
			૭	બીન અનામત		
૮	ભાવનગર	કોળીયાક	૧	સામાન્ય સ્ત્રી	સામાન્ય સ્ત્રી	સામાન્ય
			૨	સા.શૈ.પ.સામાન્ય		
			૩	બીન અનામત		
			૪	બીન અનામત		
			૫	સામાન્ય સ્ત્રી		
			૬	સામાન્ય સ્ત્રી		
			૭	બીન અનામત		
			૮	બીન અનામત		
			૯	બીન અનામત		
૯	ભાવનગર	કોબડી	૧	સામાન્ય સ્ત્રી	સામાન્ય સ્ત્રી	સામાન્ય
			૨	સા.શૈ.પ.સામાન્ય		
			૩	બીન અનામત		
			૪	સામાન્ય સ્ત્રી		
			૫	બીન અનામત		
			૬	બીન અનામત		
			૭	બીન અનામત		

INDEX

—:: અનુસુચિ ::—

ભાવનગર જિલ્લાની **ભાવનગર** તાલુકાની ગ્રામપંચાયતોની ચૂંટણી યોજવાની છે તેની યાદી

૧૦	ભાવનગર	જસવંતપુર	૧	સામાન્ય સ્ત્રી	બીન અનામત	સામાન્ય
			૨	સા.શૈ.પ.સામાન્ય		
			૩	બીન અનામત		
			૪	સામાન્ય સ્ત્રી		
			૫	બીન અનામત		
			૬	બીન અનામત		
			૭	બીન અનામત		
૧૧	ભાવનગર	વેળાવદર	૧	સામાન્ય સ્ત્રી	બીન અનામત	સામાન્ય
			૨	સા.શૈ.પ.સામાન્ય		
			૩	બીન અનામત		
			૪	સામાન્ય સ્ત્રી		
			૫	બીન અનામત		
			૬	બીન અનામત		
			૭	બીન અનામત		
૧૨	ભાવનગર	સીદસર	૧	સામાન્ય સ્ત્રી	બીન અનામત	સામાન્ય
			૨	સા.શૈ.પ.સામાન્ય		
			૩	બીન અનામત		
			૪	બીન અનામત		
			૫	સામાન્ય સ્ત્રી		
			૬	સામાન્ય સ્ત્રી		
			૭	બીન અનામત		
			૮	બીન અનામત		
			૯	બીન અનામત		
૧૩	ભાવનગર	કાળાતળાવ	૧	સામાન્ય સ્ત્રી	બીન અનામત	સામાન્ય
			૨	સા.શૈ.પ.સામાન્ય		
			૩	બીન અનામત		
			૪	સામાન્ય સ્ત્રી		
			૫	બીન અનામત		
			૬	બીન અનામત		
			૭	બીન અનામત		
૧૪	ભાવનગર	રુવા	૧	સામાન્ય સ્ત્રી	બીન અનામત	સામાન્ય
			૨	સા.શૈ.પ.સ્ત્રી		
			૩	બીન અનામત		
			૪	સામાન્ય સ્ત્રી		
			૫	અનુ.આદી.જાતી. સામાન્ય		
			૬	સામાન્ય સ્ત્રી		
			૭	બીન અનામત		
			૮	બીન અનામત		
			૯	બીન અનામત		
			૧૦	બીન અનામત		
			૧૧	બીન અનામત		

INDEX

—:: અનુસુચિ ::—

ભાવનગર જિલ્લાની **ભાવનગર** તાલુકાની ગ્રામપંચાયતોની ચૂંટણી યોજવાની છે તેની યાદી

૧૫	ભાવનગર	નવા રતનપર	૧	સામાન્ય સ્ત્રી	બીન અનામત	સામાન્ય
			૨	સા.શૈ.પ.સામાન્ય		
			૩	બીન અનામત		
			૪	સામાન્ય સ્ત્રી		
			૫	બીન અનામત		
			૬	બીન અનામત		
			૭	બીન અનામત		
૧૬	ભાવનગર	ફરીયાદકા	૧	સા.શૈ.પ.સ્ત્રી	બીન અનામત	સામાન્ય
			૨	સામાન્ય સ્ત્રી		
			૩	બીન અનામત		
			૪	અનુ.જાતી.સામાન્ય		
			૫	બીન અનામત		
			૬	બીન અનામત		
			૭	બીન અનામત		
૧૭	ભાવનગર	માલણકા	૧	સામાન્ય સ્ત્રી	સામાન્ય સ્ત્રી	સામાન્ય
			૨	સા.શૈ.પ.સામાન્ય		
			૩	બીન અનામત		
			૪	બીન અનામત		
			૫	સામાન્ય સ્ત્રી		
			૬	સામાન્ય સ્ત્રી		
			૭	બીન અનામત		
			૮	બીન અનામત		
			૯	બીન અનામત		
૧૮	ભાવનગર	કમળેજ	૪	બીન અનામત	—	પેટા
			૭	બીન અનામત		
૧૯	ભાવનગર	વાવડી	૧	સામાન્ય સ્ત્રી	—	પેટા
			૬	બીન અનામત		
૨૦	ભાવનગર	અધેલાઈ	૫	બીન અનામત	—	પેટા
૨૧	ભાવનગર	બુધેલ	૯	સામાન્ય સ્ત્રી	—	પેટા

(સહી) અવાચ્ય,

કલેક્ટર ભાવનગર જીલ્લો
અને
રાજ્ય ચૂંટણી પંચ ના અધિકારી

INDEX

ગુજરાત પંચાયત અધિનિયમ–૧૯૯૩ની કલમ –૧૫ની પેટા કલમ (૧) અન્વયે
ચૂંટણીનું જાહેરનામું
જીલ્લા કલેકટર કચેરી, ચૂંટણી શાખા, ભાવનગર જીલ્લો

ક્રમાંકઃ–ઈ.એલ.સી/ગ્રા.પંચા/ચૂંટણી જાહેરનામું (૧) બોટાદ –૨૦૦૩ તા–૧૫–૧–૨૦૦૩

–: જાહેરનામું :–

ભાવનગર જીલ્લાના **બોટાદ** તાલુકાની ગ્રામ પંચાયતોના વોર્ડ ની બેઠકોની / સરપંચની બેઠકોની ચૂંટણી

(૧) ગુજરાત પંચાયત અધિનિયમ – ૧૯૯૩ ની કલમ – ૧૬ ની પેટા કલમ (૧) મુજબ ભાવનગર જીલ્લાની **બોટાદ** તાલુકાની ગ્રામ પંચાયતોના વોર્ડ ની રચના તથા બેઠકોની ફાળવણી રાજય ચૂંટણી પંચના અધિકારી તરીકે કરેલ છે.

(૨) ગુજરાત પંચાયત અધિનિયમ – ૧૯૯૩ ની કલમ – ૧૫ ની પેટા કલમ (૧) થી પ્રાપ્ત થયેલ સત્તાની રુઈએ રાજય ચૂંટણી પંચના અધિકારી તરીકે કલેકટર, ભાવનગર જીલ્લાની નીચેની અનુસૂચિનાં કોલમ નં. ૨ માં જણાવેલ તાલુકા ની સામે કોલમ નં. ૩ માં જણાવેલ ગ્રામ પંચાયતો ના કોલમ નં.૪, ૫ માં જણાવેલ વોર્ડ ની બેઠકોની તથા કોલમ નં.૬ માં જણાવેલ સરપંચ ની બેઠકો ની સામાન્ય / પેટા ચૂંટણી તા–૯–૨–૨૦૦૩ નાં રોજ યોજવાનું જાહેર કરે છે.

INDEX

—:: અનુસુચિ ::—

ભાવનગર જિલ્લાની **બોટાદ** તાલુકાની ગ્રામપંચાયતોની ચૂંટણી યોજવાની છે તેની યાદી

અ.નં.	તાલુકાનુ નામ	ગ્રામ પંચાયતનુ નામ	વોર્ડ નં.	બેઠક ના પ્રકાર	સરપંચની બેઠકનો પ્રકાર	ચુંટણીનો પ્રકાર સામાન્ય/પેટા ચૂંટણી જે હોય તે દર્શાવવુ
૧	૨	૩	૪	૫	૬	૭
૧	બોટાદ	સાલૈયા	૧	સામાન્ય સ્ત્રી	બીન અનામત	સામાન્ય
			૨	સા.શૈ.પ.સામાન્ય		
			૩	બીન અનામત		
			૪	સામાન્ય સ્ત્રી		
			૫	બીન અનામત		
			૬	બીન અનામત		
			૭	બીન અનામત		
૨	બોટાદ	પીપળીયા	૧	અનુ.જાતી.સામાન્ય	સામાન્ય સ્ત્રી	સામાન્ય
			૨	સા.શૈ.પ.સ્ત્રી		
			૩	સામાન્ય સ્ત્રી		
			૪	બીન અનામત		
			૫	બીન અનામત		
			૬	બીન અનામત		
			૭	બીન અનામત		
૩	બોટાદ	રંગપર	૧	સામાન્ય સ્ત્રી	સામાન્ય સ્ત્રી	સામાન્ય
			૨	સા.શૈ.પ.સ્ત્રી		
			૩	બીન અનામત		
			૪	બીન અનામત		
			૫	બીન અનામત		
			૬	અનુ.જાતી.સામાન્ય		
			૭	બીન અનામત		
૪	બોટાદ	સરવઈ	૧	સામાન્ય સ્ત્રી	બીન અનામત	સામાન્ય
			૨	સા.શૈ.પ.સામાન્ય		
			૩	બીન અનામત		
			૪	બીન અનામત		
			૫	અનુ.જાતી.સ્ત્રી		
			૬	બીન અનામત		
			૭	અનુ.જાતી.સામાન્ય		
૫	બોટાદ	નાની વીરવા	૧	સામાન્ય સ્ત્રી	અનુ.જાતી.સ્ત્રી	સામાન્ય
			૨	સા.શૈ.પ.સ્ત્રી		
			૩	બીન અનામત		
			૪	બીન અનામત		
			૫	બીન અનામત		
			૬	અનુ.જાતી.સામાન્ય		
			૭	બીન અનામત		

INDEX

—:: અનુસુચિ ::—

ભાવનગર જિલ્લાની **બોટાદ** તાલુકાની ગ્રામપંચાયતોની ચૂંટણી યોજવાની છે તેની
યાદી

૬	બોટાદ	સાંગાવદર	૧	સામાન્ય સ્ત્રી	બીન અનામત	સામાન્ય
			૨	સા.શૈ.પ.સામાન્ય		
			૩	બીન અનામત		
			૪	સામાન્ય સ્ત્રી		
			૫	બીન અનામત		
			૬	બીન અનામત		
			૭	બીન અનામત		
૭	બોટાદ	કેરીયા—૨	૧	સામાન્ય સ્ત્રી	બીન અનામત	સામાન્ય
			૨	સા.શૈ.પ.સામાન્ય		
			૩	બીન અનામત		
			૪	સામાન્ય સ્ત્રી		
			૫	બીન અનામત		
			૬	બીન અનામત		
			૭	બીન અનામત		
૮	બોટાદ	લાખેણી	૧	સા.શૈ.પ.સ્ત્રી	બીન અનામત	સામાન્ય
			૨	અનુ.જાતી.સામાન્ય		
			૩	બીન અનામત		
			૪	બીન અનામત		
			૫	સામાન્ય સ્ત્રી		
			૬	સામાન્ય સ્ત્રી		
			૭	બીન અનામત		
			૮	બીન અનામત		
			૯	બીન અનામત		
૯	બોટાદ	પીપરડી	૧	સામાન્ય સ્ત્રી	સામાન્ય સ્ત્રી	સામાન્ય
			૨	સા.શૈ.પ.સ્ત્રી		
			૩	બીન અનામત		
			૪	બીન અનામત		
			૫	બીન અનામત		
			૬	બીન અનામત		
			૭	અનુ.જાતી.સામાન્ય		
૧૦	બોટાદ	ભાંભણ	૧	સામાન્ય સ્ત્રી	સામાન્ય સ્ત્રી	સામાન્ય
			૨	અનુ.જાતી.સામાન્ય		
			૩	સા.શૈ.પ.સ્ત્રી		
			૪	બીન અનામત		
			૫	સામાન્ય સ્ત્રી		
			૬	બીન અનામત		
			૭	બીન અનામત		
			૮	બીન અનામત		
			૯	બીન અનામત		

INDEX

—:: અનુસુચિ ::—

ભાવનગર જિલ્લાની **બોટાદ** તાલુકાની ગ્રામપંચાયતોની ચૂંટણી યોજવાની છે તેની યાદી

૧૧	બોટાદ	શેરથળી	૧	સામાન્ય સ્ત્રી	બીન અનામત	સામાન્ય
			૨	સા.શૈ.પ.સામાન્ય		
			૩	બીન અનામત		
			૪	સામાન્ય સ્ત્રી		
			૫	બીન અનામત		
			૬	બીન અનામત		
			૭	બીન અનામત		
૧૨	બોટાદ	હડદડ	૧	સામાન્ય સ્ત્રી	સા.શૈ.પ.સામાન્ય	સામાન્ય
			૨	અનુ.જાતી.સામાન્ય		
			૩	સા.શૈ.પ.સ્ત્રી		
			૪	સામાન્ય સ્ત્રી		
			૫	બીન અનામત		
			૬	બીન અનામત		
			૭	બીન અનામત		
			૮	બીન અનામત		
			૯	બીન અનામત		
૧૩	બોટાદ	સમઢીયાળા—૧	૧	અનુ.જાતી.સામાન્ય	બીન અનામત	સામાન્ય
			૨	સા.શૈ.પ.સ્ત્રી		
			૩	બીન અનામત		
			૪	સામાન્ય સ્ત્રી		
			૫	સામાન્ય સ્ત્રી		
			૬	બીન અનામત		
			૭	બીન અનામત		
			૮	બીન અનામત		
			૯	બીન અનામત		
૧૪	બોટાદ	સમઢીયાળા—૨	૧	સામાન્ય સ્ત્રી	અનુ.જાતી.સામાન્ય	સામાન્ય
			૨	સા.શૈ.પ.સ્ત્રી		
			૩	બીન અનામત		
			૪	બીન અનામત		
			૫	બીન અનામત		
			૬	અનુ.જાતી.સામાન્ય		
			૭	બીન અનામત		

–:: અનુસુચિ ::–

ભાવનગર જિલ્લાની **બોટાદ** તાલુકાની ગ્રામપંચાયતોની ચૂંટણી યોજવાની છે તેની યાદી

૧૫	બોટાદ	લાઠીદડ	૧	સામાન્ય સ્ત્રી	બીન અનામત	સામાન્ય
			૨	સામાન્ય સ્ત્રી		
			૩	સા.શૈ.પ.સ્ત્રી		
			૪	સા.શૈ.પ.સામાન્ય		
			૫	બીન અનામત		
			૬	બીન અનામત		
			૭	બીન અનામત		
			૮	સામાન્ય સ્ત્રી		
			૯	સામાન્ય સ્ત્રી		
			૧૦	સામાન્ય સ્ત્રી		
			૧૧	અનુ.જાતી.સામાન્ય		
			૧૨	બીન અનામત		
			૧૩	બીન અનામત		
			૧૪	બીન અનામત		
			૧૫	બીન અનામત		
			૧૬	બીન અનામત		
			૧૭	બીન અનામત		
૧૬	બોટાદ	ચકમપર	૧	સામાન્ય સ્ત્રી	સામાન્ય સ્ત્રી	સામાન્ય
			૨	સા.શૈ.પ.સામાન્ય		
			૩	બીન અનામત		
			૪	સામાન્ય સ્ત્રી		
			૫	બીન અનામત		
			૬	બીન અનામત		
			૭	બીન અનામત		
૧૭	બોટાદ	પાળીયાદ	૧	સામાન્ય સ્ત્રી	અનુ.જાતી.સામાન્ય	સામાન્ય
			૨	સામાન્ય સ્ત્રી		
			૩	સા.શૈ.પ.સ્ત્રી		
			૪	સા.શૈ.પ.સામાન્ય		
			૫	બીન અનામત		
			૬	બીન અનામત		
			૭	અનુ.જાતી.સામાન્ય		
			૮	સામાન્ય સ્ત્રી		
			૯	સામાન્ય સ્ત્રી		
			૧૦	અનુ.જાતી.સ્ત્રી		
			૧૧	બીન અનામત		
			૧૨	બીન અનામત		
			૧૩	બીન અનામત		
			૧૪	બીન અનામત		
			૧૫	બીન અનામત		
			૧૬	બીન અનામત		
			૧૭	બીન અનામત		
			૧૮	બીન અનામત		
			૧૯	બીન અનામત		

-:: અનુસુચિ ::-

ભાવનગર જિલ્લાની **બોટાદ** તાલુકાની ગ્રામપંચાયતોની ચૂંટણી યોજવાની છે તેની યાદી

૧૮	બોટાદ	નાનામોટાછેડા	૧	સા.શૈ.પ.સ્ત્રી	સામાન્ય સ્ત્રી	સામાન્ય
			૨	અનુ.જાતી.સામાન્ય		
			૩	બીન અનામત		
			૪	સામાન્ય સ્ત્રી		
			૫	બીન અનામત		
			૬	બીન અનામત		
			૭	બીન અનામત		
૧૯	બોટાદ	ભદ્રાવડી	૮	બીન અનામત	–	પેટા
૨૦	બોટાદ	ગઢડીયા	–	–	સા.શૈ.પ.સામાન્ય	પેટા

(૩) આ જાહેરનામુ ગુજરાત પંચાયત ચૂંટણી નિયમો ૧૯૯૪ ના નિયમ–૯(૧) અન્વયે સરકારી રાજ્ય પત્રમાં પ્રસિધ્ધ કરવામાં આવે છે.

(સહી) અવાચ્ય,

કલેકટર ભાવનગર જીલ્લો
અને
રાજ્ય ચૂંટણી પંચ ના અધિકારી

INDEX

ગુ રાત પંચાયત ચૂંટણી નિયમો ૧૯૯૪ના નિયમ—૯ (૨) અન્વયે
ચૂંટણીનું જાહેરનામું
જીલ્લા કલેકટર કચેરી, ચૂંટણી શાખા ભાવનગર જીલ્લો

ક્રમાંક—ઈએલસી—ગ્રા.પંચા—ચૂંટણી—કાર્યક્રમ—૧—બોટાદ —૨૦૦૩ તા—૧૫—૧—૨૦૦૩

—: જાહેરનામું :—

ભાવનગર જીલ્લાના બોટાદ તાલુકાની ગ્રામ પંચાયતોના વોર્ડની બેઠકોની /સરપંચની બેઠકોની ચૂંટણી.

(૧) ગુજરાત પંચાયત અધિનિયમ — ૧૯૯૩ ની કલમ — ૧૬ની પેટા કલમ (૧) મુજબ ભાવનગર જીલ્લાની બોટાદ તાલુકા ની ગ્રામ પંચાયતો ના વોર્ડ ની રચના તથા બેઠકોની ફાળવણી રાજ્ય ચૂંટણી પંચના અધિકારી તરીકે કરેલ છે.

(૨) ગુજરાત પંચાયત ચૂંટણી નિયમો—૧૯૯૪ ના નિયમ—૯ના પેટા નિયમ—૨થી પ્રાપ્ત થયેલ સતાની રૂઈએ રાજ્ય ચૂંટણી પંચના અધિકારી તરીકે કલેકટર ભાવનગર જીલ્લાની નીચેની અનુસુચીના કોલમ નં.૨ માં જણાવેલ તાલુકા ની સામે કોલમનં—૩ માં જણાવેલ ગ્રામ પંચાયતોના કોલમનં—૪ માં જણાવેલ વોર્ડની કોલમ નં—૫ માં જણાવેલ બેઠકો ભરવા માટે સભ્યોની તથા કોલમ નં—૬માં જણાવેલ પ્રકાર વાળા સરપંચની બેઠકો ભરવા માટે સરપંચની ચૂંટણી યોજવાનો તબકકા વાર કાર્યક્રમ નીચે જણાવ્યા મુજબ નકકી કરે છે.

ક્રમ	વિગત	તારીખ	સમય	સ્થળ
ક	ઉમેદવારીપત્રો રજુ કરવાની/ ભરવાની છેલ્લી તારીખ	૨૨—૧—૨૦૦૩	૧૧—૦૦ કલાક થી ૧૫—૦૦ કલાક સુધી	ચૂંટણી અધિકારી/ મદદનીશ ચૂંટણી અધિકારીની કચેરી
ખ	ઉમેદવારીપત્રોની ચકાસણી તારીખ	૨૩—૧—૨૦૦૩	૧૧—૦૦ કલાક થી ચકાસણી પુરી થાય ત્યા સુધી	ચૂંટણી અધિકારીની કચેરી ખાતે
ગ	ઉમેદવારી પાછી ખેંચી લેવાની છેલ્લી તારીખ	૨૫—૧—૨૦૦૩	૧૫—૦૦ કલાક સુધી	ચૂંટણી અધિકારી/ મદદનીશ ચૂંટણી અધિકારીની કચેરી
ઘ	આવશ્યક હોયતો મતદાનની તારીખ	૯—૨—૨૦૦૩	———	———
ચ	મતદાનનો સમય	———	સવારના ૮—૦૦ થી સાંજના ૫—૦૦ વાગ્યા સુધી	———
છ	મતદાનનું સ્થળ	———	———	જીલ્લા ચૂંટણી અધિકારીએ ગ્રામ પંચાયત માટે વોર્ડવાર આખરી કરેલ જાહેર કરેલ /પ્રસિધ્ધ કરેલ મતદાન મથકો ઉપર
જ	મતગણતરી માટેની તારીખ અને સમય	૧૧—૨—૨૦૦૩	સવારના ૯—૦૦ કલાકથી ગણતરી પુરી થાય ત્યા સુધી	ચૂંટણી અધિકારી જાહેર કરે તે સ્થળ
ઝ	ચૂંટણી પ્રક્રિયા પુરી થવા માટેની તારીખ	૧૭—૨—૨૦૦૩	———	———

—:: અનુસુચિ ::—

ભાવનગર જિલ્લાની બોટાદ તાલુકાની ગ્રામપંચાયતોની ચૂંટણી યોજવાની છે તેની યાદી

અ.નં.	તાલુકાનું નામ	ગ્રામ પંચાયતનું નામ	વોર્ડ નં.	બેઠક નો પ્રકાર	સરપંચની બેઠકનો પ્રકાર	ચુંટણીનો પ્રકાર સામાન્ય/પેટા ચૂંટણી જે હોય તે દર્શાવવું
૧	૨	૩	૪	૫	૬	૭
૧	બોટાદ	સાલેયા	૧	સામાન્ય સ્ત્રી	બીન અનામત	સામાન્ય
			૨	સા.શૈ.પ.સામાન્ય		
			૩	બીન અનામત		
			૪	સામાન્ય સ્ત્રી		
			૫	બીન અનામત		
			૬	બીન અનામત		
			૭	બીન અનામત		
૨	બોટાદ	પીપળીયા	૧	અનુ.જાતી.સામાન્ય	સામાન્ય સ્ત્રી	સામાન્ય
			૨	સા.શૈ.પ.સ્ત્રી		
			૩	સામાન્ય સ્ત્રી		
			૪	બીન અનામત		
			૫	બીન અનામત		
			૬	બીન અનામત		
			૭	બીન અનામત		
૩	બોટાદ	રંગપર	૧	સામાન્ય સ્ત્રી	સામાન્ય સ્ત્રી	સામાન્ય
			૨	સા.શૈ.પ.સ્ત્રી		
			૩	બીન અનામત		
			૪	બીન અનામત		
			૫	બીન અનામત		
			૬	અનુ.જાતી.સામાન્ય		
			૭	બીન અનામત		
૪	બોટાદ	સરવઈ	૧	સામાન્ય સ્ત્રી	બીન અનામત	સામાન્ય
			૨	સા.શૈ.પ.સામાન્ય		
			૩	બીન અનામત		
			૪	બીન અનામત		
			૫	અનુ.જાતી.સ્ત્રી		
			૬	બીન અનામત		
			૭	અનુ.જાતી.સામાન્ય		
૫	બોટાદ	નાની વીરવા	૧	સામાન્ય સ્ત્રી	અનુ.જાતી.સ્ત્રી	સામાન્ય
			૨	સા.શૈ.પ.સ્ત્રી		
			૩	બીન અનામત		
			૪	બીન અનામત		
			૫	બીન અનામત		
			૬	અનુ.જાતી.સામાન્ય		
			૭	બીન અનામત		

INDEX

—:: અનુસુચિ ::—

ભાવનગર જિલ્લાની બોટાદ તાલુકાની ગ્રામપંચાયતોની ચૂંટણી યોજવાની છે તેની

યાદી

૬	બોટાદ	સાંગાવદર	૧	સામાન્ય સ્ત્રી	બીન અનામત	સામાન્ય
			૨	સા.શૈ.પ.સામાન્ય		
			૩	બીન અનામત		
			૪	સામાન્ય સ્ત્રી		
			૫	બીન અનામત		
			૬	બીન અનામત		
			૭	બીન અનામત		
૭	બોટાદ	કેરીયા—૨	૧	સામાન્ય સ્ત્રી	બીન અનામત	સામાન્ય
			૨	સા.શૈ.પ.સામાન્ય		
			૩	બીન અનામત		
			૪	સામાન્ય સ્ત્રી		
			૫	બીન અનામત		
			૬	બીન અનામત		
			૭	બીન અનામત		
૮	બોટાદ	લાખેણી	૧	સા.શૈ.પ.સ્ત્રી	બીન અનામત	સામાન્ય
			૨	અનુ.જાતી.સામાન્ય		
			૩	બીન અનામત		
			૪	બીન અનામત		
			૫	સામાન્ય સ્ત્રી		
			૬	સામાન્ય સ્ત્રી		
			૭	બીન અનામત		
			૮	બીન અનામત		
			૯	બીન અનામત		
૯	બોટાદ	પીપરડી	૧	સામાન્ય સ્ત્રી	સામાન્ય સ્ત્રી	સામાન્ય
			૨	સા.શૈ.પ.સ્ત્રી		
			૩	બીન અનામત		
			૪	બીન અનામત		
			૫	બીન અનામત		
			૬	બીન અનામત		
			૭	અનુ.જાતી.સામાન્ય		
૧૦	બોટાદ	ભાંભણ	૧	સામાન્ય સ્ત્રી	સામાન્ય સ્ત્રી	સામાન્ય
			૨	અનુ.જાતી.સામાન્ય		
			૩	સા.શૈ.પ.સ્ત્રી		
			૪	બીન અનામત		
			૫	સામાન્ય સ્ત્રી		
			૬	બીન અનામત		
			૭	બીન અનામત		
			૮	બીન અનામત		
			૯	બીન અનામત		

INDEX

–:: અનુસુચિ ::–

ભાવનગર જિલ્લાની **બોટાદ** તાલુકાની ગ્રામપંચાયતોની ચૂંટણી યોજવાની છે તેની યાદી

૧૧	બોટાદ	શેરથળી	૧	સામાન્ય સ્ત્રી	બીન અનામત	સામાન્ય
			૨	સા.શૈ.પ.સામાન્ય		
			૩	બીન અનામત		
			૪	સામાન્ય સ્ત્રી		
			૫	બીન અનામત		
			૬	બીન અનામત		
			૭	બીન અનામત		
૧૨	બોટાદ	હડદડ	૧	સામાન્ય સ્ત્રી	સા.શૈ.પ.સામાન્ય	સામાન્ય
			૨	અનુ.જાતી.સામાન્ય		
			૩	સા.શૈ.પ.સ્ત્રી		
			૪	સામાન્ય સ્ત્રી		
			૫	બીન અનામત		
			૬	બીન અનામત		
			૭	બીન અનામત		
			૮	બીન અનામત		
			૯	બીન અનામત		
૧૩	બોટાદ	સમઢીયાળા–૧	૧	અનુ.જાતી.સામાન્ય	બીન અનામત	સામાન્ય
			૨	સા.શૈ.પ.સ્ત્રી		
			૩	બીન અનામત		
			૪	સામાન્ય સ્ત્રી		
			૫	સામાન્ય સ્ત્રી		
			૬	બીન અનામત		
			૭	બીન અનામત		
			૮	બીન અનામત		
			૯	બીન અનામત		
૧૪	બોટાદ	સમઢીયાળા–૨	૧	સામાન્ય સ્ત્રી	અનુ.જાતી.સામાન્ય	સામાન્ય
			૨	સા.શૈ.પ.સ્ત્રી		
			૩	બીન અનામત		
			૪	બીન અનામત		
			૫	બીન અનામત		
			૬	અનુ.જાતી.સામાન્ય		
			૭	બીન અનામત		

INDEX

—:: અનુસુચિ ::—

ભાવનગર જિલ્લાની બોટાદ તાલુકાની ગ્રામપંચાયતોની ચૂંટણી યોજવાની છે તેની યાદી

					બીન અનામત	સામાન્ય
૧૫	બોટાદ	લાઠીદડ	૧	સામાન્ય સ્ત્રી		
			૨	સામાન્ય સ્ત્રી		
			૩	સા.શૈ.પ.સ્ત્રી		
			૪	સા.શૈ.પ.સામાન્ય		
			૫	બીન અનામત		
			૬	બીન અનામત		
			૭	બીન અનામત		
			૮	સામાન્ય સ્ત્રી		
			૯	સામાન્ય સ્ત્રી		
			૧૦	સામાન્ય સ્ત્રી		
			૧૧	અનુ.જાતી.સામાન્ય		
			૧૨	બીન અનામત		
			૧૩	બીન અનામત		
			૧૪	બીન અનામત		
			૧૫	બીન અનામત		
			૧૬	બીન અનામત		
			૧૭	બીન અનામત		
૧૬	બોટાદ	ચકમપર	૧	સામાન્ય સ્ત્રી	સામાન્ય સ્ત્રી	સામાન્ય
			૨	સા.શૈ.પ.સામાન્ય		
			૩	બીન અનામત		
			૪	સામાન્ય સ્ત્રી		
			૫	બીન અનામત		
			૬	બીન અનામત		
			૭	બીન અનામત		
૧૭	બોટાદ	પાળીયાદ	૧	સામાન્ય સ્ત્રી	અનુ.જાતી.સામાન્ય	સામાન્ય
			૨	સામાન્ય સ્ત્રી		
			૩	સા.શૈ.પ.સ્ત્રી		
			૪	સા.શૈ.પ.સામાન્ય		
			૫	બીન અનામત		
			૬	બીન અનામત		
			૭	અનુ.જાતી.સામાન્ય		
			૮	સામાન્ય સ્ત્રી		
			૯	સામાન્ય સ્ત્રી		
			૧૦	અનુ.જાતી.સ્ત્રી		
			૧૧	બીન અનામત		
			૧૨	બીન અનામત		
			૧૩	બીન અનામત		
			૧૪	બીન અનામત		
			૧૫	બીન અનામત		
			૧૬	બીન અનામત		
			૧૭	બીન અનામત		
			૧૮	બીન અનામત		
			૧૯	બીન અનામત		

INDEX

—:: અનુસુચિ ::—

ભાવનગર જિલ્લાની બોટાદ તાલુકાની ગ્રામપંચાયતોની ચૂંટણી યોજવાની છે તેની યાદી

૧૮	બોટાદ	નાનામોટાછેંડા	૧	સા.શૈ.પ.સ્ત્રી	સામાન્ય સ્ત્રી	સામાન્ય
			૨	અનુ.જાતી.સામાન્ય		
			૩	બીન અનામત		
			૪	સામાન્ય સ્ત્રી		
			૫	બીન અનામત		
			૬	બીન અનામત		
			૭	બીન અનામત		
૧૯	બોટાદ	ભદ્રાવડી	૮	બીન અનામત	—	પેટા
૨૦	બોટાદ	ગઢડીયા	—	—	સા.શૈ.પ.સામાન્ય	પેટા

(સહી) અવાચ્ય,
કલેક્ટર, ભાવનગર જિલ્લો અને
રાજ્ય ચૂંટણીપંચના અધિકારી.

INDEX

ગુજરાત પંચાયત અધિનિયમ–૧૯૯૩ની કલમ –૧૫ની પેટા કલમ (૧) અન્વયે ચૂંટણીનું જાહેરનામું જીલ્લા કલેકટર કચેરી,ચૂંટણી શાખા,ભાવનગર જીલ્લો

ક્રમાંકઃ–ઈ.એલ.સી/ગ્રા.પંચા/ચૂંટણી જાહેરનામું (૧) ગઢડા –૨૦૦૩ તા–૧૫–૧–૨૦૦૩

–: જાહેરનામું :–

ભાવનગર જીલ્લાના **ગઢડા** તાલુકાની ગ્રામ પંચાયતોના વોર્ડ ની બેઠકોની / સરપંચની બેઠકોની ચૂંટણી

(૧) ગુજરાત પંચાયત અધિનિયમ – ૧૯૯૩ ની કલમ – ૧૬ ની પેટા કલમ (૧) મુજબ ભાવનગર જીલ્લાની **ગઢડા** તાલુકાની ગ્રામ પંચાયતોના વોર્ડ ની રચના તથા બેઠકોની ફાળવણી રાજય ચૂંટણી પંચના અધિકારી તરીકે કરેલ છે.

(૨) ગુજરાત પંચાયત અધિનિયમ – ૧૯૯૩ ની કલમ – ૧૫ ની પેટા કલમ (૧) થી પ્રાપ્ત થયેલ સત્તાની રુઈએ રાજય ચૂંટણી પંચના અધિકારી તરીકે કલેકટર,ભાવનગર જીલ્લાની નીચેની અનુસૂચિનાં કોલમ નં. ૨ માં જણાવેલ તાલુકા ની સામે કોલમ નં. ૩ માં જણાવેલ ગ્રામ પંચાયતો ના કોલમ નં.૪, ૫ માં જણાવેલ વોર્ડ ની બેઠકોની તથા કોલમ નં.૬ માં જણાવેલ સરપંચ ની બેઠકો ની સામાન્ય / પેટા ચૂંટણી તા–૯–૨–૨૦૦૩ નાં રોજ યોજવાનું જાહેર કરે છે.

INDEX

—:: અનુસુચિ ::—

ભાવનગર જિલ્લાની ગઢડા તાલુકાની ગ્રામપંચાયતોની ચૂંટણી યોજવાની છે તેની યાદી

અ.નં.	તાલુકાનુ નામ	ગ્રામ પંચાયતનુ નામ	વોર્ડ નં.	બેઠક નો પ્રકાર	સરપંચની બેઠકનો પ્રકાર	ચુંટણીનો પ્રકાર સામાન્ય/પેટા ચૂંટણી જે હોય તે દર્શાવવુ
૧	ગઢડા	ટાટમ	૧	સામાન્ય સ્ત્રી	બિન અનામત	સામાન્ય
			૨	સા.શૈ.પ.સામાન્ય		
			૩	બિન અનામત		
			૪	બિન અનામત		
			૫	સામાન્ય સ્ત્રી		
			૬	સામાન્ય સ્ત્રી		
			૭	બિન અનામત		
			૮	બિન અનામત		
			૯	બિન અનામત		
૨	ગઢડા	લીબાળી	૧	સામાન્ય સ્ત્રી	સામાન્ય સ્ત્રી	સામાન્ય
			૨	સા.શૈ.પ. સામાન્ય		
			૩	બિન અનામત		
			૪	સામાન્ય સ્ત્રી		
			૫	બિન અનામત		
			૬	બિન અનામત		
			૭	બિન અનામત		
૩	ગઢડા	પીપળ–તતાણા	૧	સામાન્ય સ્ત્રી	બિન અનામત	સામાન્ય
			૨	સા.શૈ.પ. સામાન્ય		
			૩	બિન અનામત		
			૪	સામાન્ય સ્ત્રી		
			૫	બિન અનામત		
			૬	બિન અનામત		
			૭	બિન અનામત		
૪	ગઢડા	મોટા ઉમરડા	૧	સામાન્ય સ્ત્રી	સામાન્ય સ્ત્રી	સામાન્ય
			૨	સા.શૈ.પ. સામાન્ય		
			૩	બિન અનામત		
			૪	સામાન્ય સ્ત્રી		
			૫	બિન અનામત		
			૬	બિન અનામત		
			૭	બિન અનામત		
૫	ગઢડા	ઝીઝાવદર	૧	સામાન્ય સ્ત્રી	બિન અનામત	સામાન્ય
			૨	સા.શૈ.પ. સામાન્ય		
			૩	બિન અનામત		
			૪	સામાન્ય સ્ત્રી		
			૫	બિન અનામત		
			૬	બિન અનામત		
			૭	બિન અનામત		

INDEX

–:: અનુસુચિ ::–

ભાવનગર જિલ્લાની ગઢડા તાલુકાની ગ્રામપંચાયતોની ચૂંટણી યોજવાની છે તેની યાદી

૬	ગઢડા	હોળાયા	૧	સામાન્ય સ્ત્રી	બિન અનામત	સામાન્ય
			૨	સા.શૈ.પ. સ્ત્રી		
			૩	બિન અનામત		
			૪	બીન અનામત		
			૫	બિન અનામત		
			૬	અનુ.જાતી.સામાન્ય		
			૭	બિન અનામત		
૭	ગઢડા	રસનાળ	૧	સામાન્ય સ્ત્રી	બીન અનામત	સામાન્ય
			૨	સા.શૈ.પ. સામાન્ય		
			૩	બિન અનામત		
			૪	સામાન્ય સ્ત્રી		
			૫	બિન અનામત		
			૬	બિન અનામત		
			૭	બિન અનામત		
૮	ગઢડા	લાખણકા	૧	સામાન્ય સ્ત્રી	સામાન્ય સ્ત્રી	સામાન્ય
			૨	સા.શૈ.પ. સામાન્ય		
			૩	બિન અનામત		
			૪	બીન અનામત		
			૫	સામાન્ય સ્ત્રી		
			૬	સામાન્ય સ્ત્રી		
			૭	બિન અનામત		
			૮	બીન અનામત		
			૯	બીન અનામત		
૯	ગઢડા	ભીમડાદ	૧	અનુ.જાતી.સામાન્ય	સામાન્ય સ્ત્રી	સામાન્ય
			૨	સા.શૈ.પ.વર્ગ સ્ત્રી		
			૩	બિન અનામત		
			૪	બિન અનામત		
			૫	બિન અનામત		
			૬	સામાન્ય સ્ત્રી		
			૭	સામાન્ય સ્ત્રી		
			૮	સામાન્ય સ્ત્રી		
			૯	બિન અનામત		
			૧૦	બિન અનામત		
			૧૧	બિન અનામત		

INDEX

—:: અનુસુચિ ::—

ભાવનગર જિલ્લાની **ગઢડા** તાલુકાની ગ્રામપંચાયતોની ચૂંટણી યોજવાની છે તેની યાદી

૧૦	ગઢડા	રામપરા	૧	સામાન્ય સ્ત્રી	બીન અનામત	સામાન્ય
			૨	સા.શૈ.પ. સામાન્ય		
			૩	બિન અનામત		
			૪	સામાન્ય સ્ત્રી		
			૫	બિન અનામત		
			૬	બિન અનામત		
			૭	બિન અનામત		
૧૧	ગઢડા	વાવડી	૧	સામાન્ય સ્ત્રી	બિન અનામત	સામાન્ય
			૨	સા.શૈ.પ. સામાન્ય		
			૩	બિન અનામત		
			૪	સામાન્ય સ્ત્રી		
			૫	બિન અનામત		
			૬	બિન અનામત		
			૭	બિન અનામત		
૧૨	ગઢડા	ઈતરીયા	૧	સામાન્ય સ્ત્રી	બીન અનામત	સામાન્ય
			૨	સા.શૈ.પ. સામાન્ય		
			૩	બિન અનામત		
			૪	સામાન્ય સ્ત્રી		
			૫	બિન અનામત		
			૬	બિન અનામત		
			૭	બિન અનામત		
૧૩	ગઢડા	ઈંગોરાળા (ગી)	૧	સામાન્ય સ્ત્રી	બીન અનામત	સામાન્ય
			૨	સા.શૈ.પ. સામાન્ય		
			૩	બિન અનામત		
			૪	સામાન્ય સ્ત્રી		
			૫	બિન અનામત		
			૬	બિન અનામત		
			૭	બિન અનામત		
૧૪	ગઢડા	ગઢાળી	૧	સામાન્ય સ્ત્રી	સા.શૈ.પ.સામાન્ય	સામાન્ય
			૨	સા.શૈ.પ.વર્ગ સ્ત્રી		
			૩	બિન અનામત		
			૪	બિન અનામત		
			૫	બિન અનામત		
			૬	બિન અનામત		
			૭	અનુ.જાતી.સામાન્ય		

INDEX

—:: અનુસુચિ ::—

ભાવનગર જિલ્લાની **ગઢડા** તાલુકાની ગ્રામપંચાયતોની ચૂંટણી યોજવાની છે તેની યાદી

૧૫	ગઢડા	સુરકા	૧	સામાન્ય સ્ત્રી	બિન અનામત	સામાન્ય
			૨	સા.શૈ.પ. સામાન્ય		
			૩	બિન અનામત		
			૪	સામાન્ય સ્ત્રી		
			૫	બિન અનામત		
			૬	બિન અનામત		
			૭	બિન અનામત		
૧૬	ગઢડા	દેરાળા	૫	બીન અનામત	—	પેટા
૧૭	ગઢડા	રોજમાળ	૬	અનુ.આદી.જાતી. સામાન્ય	—	પેટા

(૩) આ જાહેરનામુ ગુજરાત પંચાયત ચૂંટણી નિયમો ૧૯૯૪ ના નિયમ–૯(૧) અન્વયે સરકારી રાજય પત્રમાં પ્રસિધ્ધ કરવામાં આવે છે.

(સહી) અવાચ્ય,

કલેકટર ભાવનગર જીલ્લો
અને
રાજય ચૂંટણી પંચ ના અધિકારી

INDEX

ગુજરાત પંચાયત ચૂંટણી નિયમો ૧૯૯૪ના નિયમ–૯ (૨) અન્વયે
ચૂંટણીનું જાહેરનામું
જીલ્લા કલેકટર કચેરી, ચૂંટણી શાખા ભાવનગર જીલ્લો

ક્રમાંક–જીચુશા–ગ્રા.પંચા–ચૂંટણી–કાર્યક્રમ–૧–ગઢડા–૨૦૦૩ તા–૧૫–૧–૨૦૦૩

–: જાહેરનામું :–

ભાવનગર જીલ્લાના ગઢડા તાલુકાની ગ્રામ પંચાયતોના વોર્ડની બેઠકોની /સરપંચની બેઠકોની ચૂંટણી.

(૧) ગુજરાત પંચાયત અધિનિયમ – ૧૯૯૩ ની કલમ – ૧૬ની પેટા કલમ (૧) મુજબ ભાવનગર જીલ્લાની ગઢડા તાલુકા ની ગ્રામ પંચાયતો ના વોર્ડ ની રચના તથા બેઠકોની ફાળવણી રાજ્ય ચૂંટણી પંચના અધિકારી તરીકે કરેલ છે.

(૨) ગુજરાત પંચાયત ચૂંટણી નિયમો–૧૯૯૪ ના નિયમ–૯ના પેટા નિયમ–૨થી પ્રાપ્ત થયેલ સતાની રૂઈએ રાજ્ય ચૂંટણી પંચના અધિકારી તરીકે કલેકટર ભાવનગર જીલ્લાની નીચેની અનુસુચીના કોલમ નં. ૨ માં જણાવેલ તાલુકા ની સામે કોલમનં–૩ માં જણાવેલ ગ્રામ પંચાયતોના કોલમનં–૪ માં જણાવેલ વોર્ડની કોલમ નં–૫ માં જણાવેલ બેઠકો ભરવા માટે સભ્યોની તથા કોલમ નં–૬માં જણાવેલ પ્રકાર વાળા સરપંચની બેઠકો ભરવા માટે સરપંચની ચૂંટણી યોજવાનો તબકકા વાર કાર્યક્રમ નીચે જણાવ્યા મુજબ નકકી કરે છે.

ક્રમ	વિગત	તારીખ	સમય	સ્થળ
ક	ઉમેદવારીપત્રો રજુ કરવાની/ ભરવાની છેલ્લી તારીખ	૨૨–૧–૨૦૦૩	૧૧–૦૦ કલાક થી ૧૫–૦૦ કલાક સુધી	ચૂંટણી અધિકારી/ મદદનીશ ચૂંટણી અધિકારીની કચેરી
ખ	ઉમેદવારીપત્રોની ચકાસણી તારીખ	૨૩–૧–૨૦૦૩	૧૧–૦૦ કલાક થી ચકાસણી પુરી થાય ત્યા સુધી	ચૂંટણી અધિકારીની કચેરી ખાતે
ગ	ઉમેદવારી પાછી ખેંચી લેવાની છેલ્લી તારીખ	૨૫–૧–૨૦૦૩	૧૫–૦૦ કલાક સુધી	ચૂંટણી અધિકારી/ મદદનીશ ચૂંટણી અધિકારીની કચેરી
ઘ	આવશ્યક હોયતો મતદાનની તારીખ	૯–૨–૨૦૦૩	–––––	–––
ચ	મતદાનનો સમય	–––	સવારના ૮–૦૦ થી સાંજના ૫–૦૦ વાગ્યા સુધી	–––
છ	મતદાનનું સ્થળ	–––	–––	જિલ્લા ચૂંટણી અધિકારીએ ગ્રામ પંચાયત માટે વોર્ડવાર આખરી કરેલ જાહેર કરેલ /પ્રસિધ્ધ કરેલ મતદાન મથકો ઉપર
જ	મતગણતરી માટેની તારીખ અને સમય	૧૧–૨–૨૦૦૩	સવારના ૯–૦૦ કલાકથી ગણતરી પુરી થાય ત્યા સુધી	ચૂંટણી અધિકારી જાહેર કરે તે સ્થળ
ઝ	ચૂંટણી પ્રક્રિયા પુરી થવા માટેની તારીખ	૧૭–૨–૨૦૦૩	–––	–––

INDEX

-:: અનુસુચિ ::-

ભાવનગર જિલ્લાની ગઢડા તાલુકાની ગ્રામપંચાયતોની ચૂંટણી યોજવાની છે તેની યાદી

અ.નં.	તાલુકાનું નામ	ગ્રામ પંચાયતનું નામ	વોર્ડ નં.	બેઠકનો પ્રકાર	સરપંચની બેઠકનો પ્રકાર	ચૂંટણીનો પ્રકાર સામાન્ય/પેટા ચૂંટણી જે હોય તે દર્શાવવું
૧	ગઢડા	ટાટમ	૧	સામાન્ય સ્ત્રી	બિન અનામત	સામાન્ય
			૨	સા.શૈ.પ.સામાન્ય		
			૩	બિન અનામત		
			૪	બિન અનામત		
			૫	સામાન્ય સ્ત્રી		
			૬	સામાન્ય સ્ત્રી		
			૭	બિન અનામત		
			૮	બિન અનામત		
			૯	બિન અનામત		
૨	ગઢડા	લીંબાળી	૧	સામાન્ય સ્ત્રી	સામાન્ય સ્ત્રી	સામાન્ય
			૨	સા.શૈ.પ. સામાન્ય		
			૩	બિન અનામત		
			૪	સામાન્ય સ્ત્રી		
			૫	બિન અનામત		
			૬	બિન અનામત		
			૭	બિન અનામત		
૩	ગઢડા	પીપળ-તતાણા	૧	સામાન્ય સ્ત્રી	બિન અનામત	સામાન્ય
			૨	સા.શૈ.પ. સામાન્ય		
			૩	બિન અનામત		
			૪	સામાન્ય સ્ત્રી		
			૫	બિન અનામત		
			૬	બિન અનામત		
			૭	બિન અનામત		
૪	ગઢડા	મોટા ઉમરડા	૧	સામાન્ય સ્ત્રી	સામાન્ય સ્ત્રી	સામાન્ય
			૨	સા.શૈ.પ. સામાન્ય		
			૩	બિન અનામત		
			૪	સામાન્ય સ્ત્રી		
			૫	બિન અનામત		
			૬	બિન અનામત		
			૭	બિન અનામત		
૫	ગઢડા	ઝીઝાવદર	૧	સામાન્ય સ્ત્રી	બિન અનામત	સામાન્ય
			૨	સા.શૈ.પ. સામાન્ય		
			૩	બિન અનામત		
			૪	સામાન્ય સ્ત્રી		
			૫	બિન અનામત		
			૬	બિન અનામત		
			૭	બિન અનામત		

INDEX

–:: અનુસુચિ ::–

ભાવનગર જિલ્લાની **ગઢડા** તાલુકાની ગ્રામપંચાયતોની ચૂંટણી યોજવાની છે તેની યાદી

૬	ગઢડા	હોળાયા	૧	સામાન્ય સ્ત્રી	બિન અનામત	સામાન્ય
			૨	સા.શૈ.પ. સ્ત્રી		
			૩	બિન અનામત		
			૪	બીન અનામત		
			૫	બિન અનામત		
			૬	અનુ.જાતી.સામાન્ય		
			૭	બિન અનામત		
૭	ગઢડા	રસનાળ	૧	સામાન્ય સ્ત્રી	બીન અનામત	સામાન્ય
			૨	સા.શૈ.પ. સામાન્ય		
			૩	બિન અનામત		
			૪	સામાન્ય સ્ત્રી		
			૫	બિન અનામત		
			૬	બિન અનામત		
			૭	બિન અનામત		
૮	ગઢડા	લાખણકા	૧	સામાન્ય સ્ત્રી	સામાન્ય સ્ત્રી	સામાન્ય
			૨	સા.શૈ.પ. સામાન્ય		
			૩	બિન અનામત		
			૪	બીન અનામત		
			૫	સામાન્ય સ્ત્રી		
			૬	સામાન્ય સ્ત્રી		
			૭	બિન અનામત		
			૮	બીન અનામત		
			૯	બીન અનામત		
૯	ગઢડા	ભીમડાદ	૧	અનુ.જાતી.સામાન્ય	સામાન્ય સ્ત્રી	સામાન્ય
			૨	સા.શૈ.પ.વર્ગ સ્ત્રી		
			૩	બિન અનામત		
			૪	બિન અનામત		
			૫	બિન અનામત		
			૬	સામાન્ય સ્ત્રી		
			૭	સામાન્ય સ્ત્રી		
			૮	સામાન્ય સ્ત્રી		
			૯	બિન અનામત		
			૧૦	બિન અનામત		
			૧૧	બિન અનામત		

INDEX

–:: અનુસુચિ ::–

ભાવનગર જિલ્લાની ગઢડા તાલુકાની ગ્રામપંચાયતોની ચૂંટણી યોજવાની છે તેની યાદી

૧૦	ગઢડા	રામપરા	૧	સામાન્ય સ્ત્રી	બીન અનામત	સામાન્ય
			૨	સા.શૈ.પ. સામાન્ય		
			૩	બિન અનામત		
			૪	સામાન્ય સ્ત્રી		
			૫	બિન અનામત		
			૬	બિન અનામત		
			૭	બિન અનામત		
૧૧	ગઢડા	વાવડી	૧	સામાન્ય સ્ત્રી	બિન અનામત	સામાન્ય
			૨	સા.શૈ.પ. સામાન્ય		
			૩	બિન અનામત		
			૪	સામાન્ય સ્ત્રી		
			૫	બિન અનામત		
			૬	બિન અનામત		
			૭	બિન અનામત		
૧૨	ગઢડા	ઈતરીયા	૧	સામાન્ય સ્ત્રી	બીન અનામત	સામાન્ય
			૨	સા.શૈ.પ. સામાન્ય		
			૩	બિન અનામત		
			૪	સામાન્ય સ્ત્રી		
			૫	બિન અનામત		
			૬	બિન અનામત		
			૭	બિન અનામત		
૧૩	ગઢડા	ઈંગોરાળા (ગી)	૧	સામાન્ય સ્ત્રી	બીન અનામત	સામાન્ય
			૨	સા.શૈ.પ. સામાન્ય		
			૩	બિન અનામત		
			૪	સામાન્ય સ્ત્રી		
			૫	બિન અનામત		
			૬	બિન અનામત		
			૭	બિન અનામત		
૧૪	ગઢડા	ગઢાળી	૧	સામાન્ય સ્ત્રી	સા.શૈ.પ.સામાન્ય	સામાન્ય
			૨	સા.શૈ.પ.વર્ગ સ્ત્રી		
			૩	બિન અનામત		
			૪	બિન અનામત		
			૫	બિન અનામત		
			૬	બિન અનામત		
			૭	અનુ.જાતી.સામાન્ય		

INDEX

—:: અનુસુચિ ::—

ભાવનગર જિલ્લાની **ગઢડા** તાલુકાની ગ્રામપંચાયતોની ચૂંટણી યોજવાની છે તેની યાદી

૧૫	ગઢડા	સુરકા	૧	સામાન્ય સ્ત્રી	બિન અનામત	સામાન્ય
			૨	સા.શૈ.પ. સામાન્ય		
			૩	બિન અનામત		
			૪	સામાન્ય સ્ત્રી		
			૫	બિન અનામત		
			૬	બિન અનામત		
			૭	બિન અનામત		
૧૬	ગઢડા	દેરાળા	૫	બીન અનામત	—	પેટા
૧૭	ગઢડા	રોજમાળ	૬	અનુ.આદી.જાતી. સામાન્ય	—	પેટા

(સહી) અવાચ્ય,
કલેક્ટર, ભાવનગર જિલ્લો અને
રાજ્ય ચૂંટણીપંચના અધિકારી.

INDEX

ગુજરાત પંચાયત અધિનિયમ-૧૯૯૩ની કલમ -૧૫ની પેટા કલમ (૧) અન્વયે
ચૂંટણીનું જાહેરનામું
જીલ્લા કલેકટર કચેરી,ચૂંટણી શાખા,ભાવનગર જીલ્લો

ક્રમાંકઃ-ઈ.એલ.સી ગ્રા.પંચા/ચૂંટણી જાહેરનામું (૧) ગારીયાધાર -૨૦૦૩ તા-૧૫-૧-૨૦૦૩

-: જાહેરનામું :-

ભાવનગર જીલ્લાના **ગારીયાધાર** તાલુકાની ગ્રામ પંચાયતોના વોર્ડ ની બેઠકોની / સરપંચની બેઠકોની ચૂંટણી

(૧) ગુજરાત પંચાયત અધિનિયમ - ૧૯૯૩ ની કલ -૧૬ ની પેટા કલમ (૧) મુજબ ભાવનગર જીલ્લાની **ગારીયાધાર** તાલુકાની ગ્રામ પંચાયતોના વોર્ડ ની રચના તથા બેઠકોની ફાળવણી રાજ્ય ચૂંટણી પંચના અધિકારી તરીકે કરેલ છે.

(૨) ગુજરાત પંચાયત અધિનિયમ - ૧૯૯૩ ની કલમ - ૧૫ ની પેટા કલમ (૧) થી પ્રાપ્ત થયેલ સત્તાની રુઈએ રાજ્ય ચૂંટણી પંચના અધિકારી તરીકે કલેકટર,ભાવનગર જીલ્લાની નીચેની અનુસૂચિનાં કોલમ નં. ૨ માં જણાવેલ તાલુકા ની સામે કોલમ નં. ૩ માં જણાવેલ ગ્રામ પંચાયતો ના કોલમ નં.૪, ૫ માં જણાવેલ વોર્ડ ની બેઠકોની તથા કોલમ નં.૬ માં જણાવેલ સરપંચ ની બેઠકો ની સામાન્ય / પેટા ચૂંટણી તા-૯-૨-૨૦૦૩ નાં રોજ યોજવાનું જાહેર કરે છે.

INDEX

–:: અનુસુચિ ::–

ભાવનગર જિલ્લાની **ગારીયાધાર** તાલુકાની ગ્રામપંચાયતોની ચૂંટણી યોજવાની છે તેની યાદી

અ.નં.	તાલુકાનુ નામ	ગ્રામ પંચાયતનુ નામ	વોર્ડ નં.	બેઠક નો પ્રકાર	સરપંચની બેઠકનો પ્રકાર	ચુંટણીનો પ્રકાર સામાન્ય/પેટા ચૂંટણી જે હોય તે દર્શાવવું
૧	૨	૩	૪	૫	૬	૭
૧	ગારીયાધાર	જાળીયા	૧	સામાન્ય સ્ત્રી	અનુ.જાતી.સામાન્ય	સામાન્ય
			૨	સા.શૈ.પ.સ્ત્રી		
			૩	બીન અનામત		
			૪	બીન અનામત		
			૫	બીન અનામત		
			૬	બીન અનામત		
			૭	અનુ.જાતી.સામાન્ય		
૨	ગારીયાધાર	ખારડી	૧	સામાન્ય સ્ત્રી	સા.શૈ.પ.સામાન્ય	સામાન્ય
			૨	સા.શૈ.પ.સ્ત્રી		
			૩	બીન અનામત		
			૪	બીન અનામત		
			૫	અનુ.જાતી.સામાન્ય		
			૬	બીન અનામત		
			૭	બીન અનામત		
૩	ારીયાધાર	માનવિલાસ	૧	સામાન્ય સ્ત્રી	બીન અનામત	સામાન્ય
			૨	સા.શૈ.પ.સામાન્ય		
			૩	બીન અનામત		
			૪	સામાન્ય સ્ત્રી		
			૫	બીન અનામત		
			૬	બીન અનામત		
			૭	બીન અનામત		
૪	ગારીયાધાર	સાંઢખાખરા	૧	સામાન્ય સ્ત્રી	બીન અનામત	સામાન્ય
			૨	અનુ.જાતી.સામાન્ય		
			૩	સા.શૈ.પ.સ્ત્રી		
			૪	બીન અનામત		
			૫	બીન અનામત		
			૬	બીન અનામત		
			૭	બીન અનામત		
૫	ગારીયાધાર	પાલડી	૧	સામાન્ય સ્ત્રી	સામાન્ય સ્ત્રી	સામાન્ય
			૨	સા.શૈ.પ.સામાન્ય		
			૩	બીન અનામત		
			૪	સામાન્ય સ્ત્રી		
			૫	બીન અનામત		
			૬	બીન અનામત		
			૭	બીન અનામત		

INDEX

–:: અનુસુચિ ::–

ભાવનગર જિલ્લાની **ગારીયાધાર** તાલુકાની ગ્રામપંચાયતોની ચૂંટણી યોજવાની છે તેની યાદી

૬	ગારીયાધાર	પીપળવા આંણદપુર	૧	બીન અનામત	બીન અનામત	સામાન્ય
			૨	બીન અનામત		
			૩	સામાન્ય સ્ત્રી		
			૪	સામાન્ય સ્ત્રી		
			૫	બીન અનામત		
			૬	અનુ.જાતી.સામાન્ય		
			૭	બીન અનામત		
૭	ગારીયાધાર	ચોમલ	૧	બીન અનામત	સા.શૈ.પ.સ્ત્રી	સામાન્ય
			૨	સા.શૈ.પ.સામાન્ય		
			૩	બીન અનામત		
			૪	અનુ.જાતી.સ્ત્રી		
			૫	અનુ.જાતી.સ્ત્રી		
			૬	અનુ.જાતી.સામાન્ય		
			૭	અનુ.જાતી.સામાન્ય		
૮	ગારીયાધાર	નાની વાવડી	૨	સા.શૈ.પ.સ્ત્રી	—	પેટા
૯	ગારીયાધાર	સાતપડા	૧	અનુ.જાતી.સામાન્ય	—	પેટા

(૩) આ જાહેરનામુ ગુજરાત પંચાયત ચૂંટણી નિયમો ૧૯૯૪ ના નિયમ–૯(૧) અન્વયે સરકારી રાજ્ય પત્રમાં પ્રસિધ્ધ કરવામાં આવે છે.

(સહી) અવાચ્ય,
કલેક્ટર, ભાવનગર જિલ્લો અને
રાજ્ય ચૂંટણીપંચના અધિકારી.

ગુજરાત પંચાયત ચૂંટણી નિયમો ૧૯૯૪ના નિયમ–૯ (૨) અન્વયે ચૂંટણીનું જાહેરનામું

જીલ્લા કલેકટર કચેરી, ચૂંટણી શાખા ભાવનગર જીલ્લો

ક્રમાંક–ઈએલસી–ગ્રા.પંચા–ચૂંટણી–કાર્યક્રમ–૧–ગારીયાધાર –૨૦૦૩ તા–૧૫–૧–૨૦૦૩

–: જાહેરનામું :–

ભાવનગર જીલ્લાના ગારીયાધાર તાલુકાની ગ્રામ પંચાયતોના વોર્ડની બેઠકોની /સરપંચની બેઠકોની ચૂંટણી.

(૧) ગુજરાત પંચાયત અધિનિયમ – ૧૯૯૩ ની કલમ – ૧૬ની પેટા કલમ (૧) મુજબ ભાવનગર જીલ્લાની ગારીયાધાર તાલુકા ની ગ્રામ પંચાયતો ના વોર્ડ ની રચના તથા બેઠકોની ફાળવણી રાજય ચૂંટણી પંચના અધિકારી તરીકે કરેલ છે.

(૨) ગુજરાત પંચાયત ચૂંટણી નિયમો–૧૯૯૪ ના નિયમ–૯ના પેટા નિયમ–૨થી પ્રાપ્ત થયેલ સતાની રૂઈએ રાજય ચૂંટણી પંચના અધિકારી તરીકે કલેકટર ભાવનગર જીલ્લાની નીચેની અનુસુચીના કોલમ નં.૨ માં જણાવેલ તાલુકા ની સામે કોલમનં–૩ માં જણાવેલ ગ્રામ પંચાયતોના કોલમનં–૪ માં જણાવેલ વોર્ડની કોલમ નં–૫ માં જણાવેલ બેઠકો ભરવા માટે સભ્યોની તથા કોલમ નં–૬માં જણાવેલ પ્રકાર વાળા સરપંચની બેઠકો ભરવા માટે સરપંચની ચૂંટણી યોજવાનો તબકકા વાર કાર્યક્રમ નીચે જણાવ્યા મુજબ નકકી કરે છે.

ક્રમ	વિગત	તારીખ	સમય	સ્થળ
ક	ઉમેદવારીપત્રો રજુ કરવાની/ ભરવાની છેલ્લી તારીખ	૨૨–૧–૨૦૦૩	૧૧–૦૦ કલાક થી ૧૫–૦૦ કલાક સુધી	ચૂંટણી અધિકારી/ મદદનીશ ચૂંટણી અધિકારીની કચેરી
ખ	ઉમેદવારીપત્રોની ચકાસણી તારીખ	૨૩–૧–૨૦૦૩	૧૧–૦૦ કલાક થી ચકાસણી પુરી થાય ત્યા સુધી	ચૂંટણી અધિકારીની કચેરી ખાતે
ગ	ઉમેદવારી પાછી ખેંચી લેવાની છેલ્લી તારીખ	૨૫–૧–૨૦૦૩	૧૫–૦૦ કલાક સુધી	ચૂંટણી અધિકારી/ મદદનીશ ચૂંટણી અધિકારીની કચેરી
ઘ	આવશ્યક હોયતો મતદાનની તારીખ	૯–૨–૨૦૦૩	–––	–––
ચ	મતદાનનો સમય	–––	સવારના ૮–૦૦ થી સાંજના ૫–૦૦ વાગ્યા સુધી	–––
છ	મતદાનનું સ્થળ	–––	–––	જિલ્લા ચૂંટણી અધિકારીએ ગ્રામ પંચાયત માટે વોર્ડવાર આખરી કરેલ જાહેર કરેલ /પ્રસિધ્ધ કરેલ મતદાન મથકો ઉપર
જ	મતગણતરી માટેની તારીખ અને સમય	૧૧–૨–૨૦૦૩	સવારના ૯–૦૦ કલાકથી ગણતરી પુરી થાય ત્યા સુધી	ચૂંટણી અધિકારી જાહેર કરે તે સ્થળ
ઝ	ચૂંટણી પ્રક્રિયા પુરી થવા માટેની તારીખ	૧૭–૨–૨૦૦૩	–––	–––

INDEX

—:: અનુસુચિ ::—

ભાવનગર જિલ્લાની ગારીયાધાર તાલુકાની ગ્રામપંચાયતોની ચૂંટણી યોજવાની છે તેની યાદી

અ.નં.	તાલુકાનું નામ	ગ્રામ પંચાયતનું નામ	વોર્ડ નં.	બેઠક નો પ્રકાર	સરપંચની બેઠકનો પ્રકાર	ચુંટણીનો પ્રકાર સામાન્ય/પેટા ચૂંટણી જે હોય તે દર્શાવવું
૧	૨	૩	૪	૫	૬	૭
૧	ગારીયાધાર	જાળીયા	૧	સામાન્ય સ્ત્રી	અનુ.જાતી.સામાન્ય	સામાન્ય
			૨	સા.શૈ.પ.સ્ત્રી		
			૩	બીન અનામત		
			૪	બીન અનામત		
			૫	બીન અનામત		
			૬	બીન અનામત		
			૭	અનુ.જાતી.સામાન્ય		
૨	ગારીયાધાર	ખારડી	૧	સામાન્ય સ્ત્રી	સા.શૈ.પ.સામાન્ય	સામાન્ય
			૨	સા.શૈ.પ.સ્ત્રી		
			૩	બીન અનામત		
			૪	બીન અનામત		
			૫	અનુ.જાતી.સામાન્ય		
			૬	બીન અનામત		
			૭	બીન અનામત		
૩	ગારીયાધાર	માનવિલાસ	૧	સામાન્ય સ્ત્રી	બીન અનામત	સામાન્ય
			૨	સા.શૈ.પ.સામાન્ય		
			૩	બીન અનામત		
			૪	સામાન્ય સ્ત્રી		
			૫	બીન અનામત		
			૬	બીન અનામત		
			૭	બીન અનામત		
૪	ગારીયાધાર	સાંઢખાખરા	૧	સામાન્ય સ્ત્રી	બીન અનામત	સામાન્ય
			૨	અનુ.જાતી.સામાન્ય		
			૩	સા.શૈ.પ.સ્ત્રી		
			૪	બીન અનામત		
			૫	બીન અનામત		
			૬	બીન અનામત		
			૭	બીન અનામત		
૫	ગારીયાધાર	પાલડી	૧	સામાન્ય સ્ત્રી	સામાન્ય સ્ત્રી	સામાન્ય
			૨	સા.શૈ.પ.સામાન્ય		
			૩	બીન અનામત		
			૪	સામાન્ય સ્ત્રી		
			૫	બીન અનામત		
			૬	બીન અનામત		
			૭	બીન અનામત		

INDEX

—:: અનુસુચિ ::—

ભાવનગર જિલ્લાની **ગારીયાધાર** તાલુકાની ગ્રામપંચાયતોની ચૂંટણી યોજવાની છે
તેની યાદી

૬	ગારીયાધાર	પીપળવા આંણદપુર	૧	બીન અનામત	બીન અનામત	સામાન્ય
			૨	બીન અનામત		
			૩	સામાન્ય સ્ત્રી		
			૪	સામાન્ય સ્ત્રી		
			૫	બીન અનામત		
			૬	અનુ.જાતી.સામાન્ય		
			૭	બીન અનામત		
૭	ગારીયાધાર	ચોમલ	૧	બીન અનામત	સા.શૈ.પ.સ્ત્રી	સામાન્ય
			૨	સા.શૈ.પ.સામાન્ય		
			૩	બીન અનામત		
			૪	અનુ.જાતી.સ્ત્રી		
			૫	અનુ.જાતી.સ્ત્રી		
			૬	અનુ.જાતી.સામાન્ય		
			૭	અનુ.જાતી.સામાન્ય		
૮	ગારીયાધાર	નાની વાવડી	૨	સા.શૈ.પ.સ્ત્રી	—	પેટા
૯	ગારીયાધાર	સાતપડા	૧	અનુ.જાતી.સામાન્ય	—	પેટા

(સહી) અવાચ્ય,

કલેક્ટર ભાવનગર જીલ્લો
અને
રાજ્ય ચૂંટણી પંચના અધિકારી

INDEX

ગુજરાત પંચાયત અધિનિયમ-૧૯૯૩ની કલમ -૧૫ની પેટા કલમ (૧) અન્વયે ચૂંટણીનું જાહેરનામું

જીલ્લા કલેકટર કચેરી, ચૂંટણી શાખા, ભાવનગર જીલ્લો

ક્રમાંક:-ઈ.એલ.સી.ગ્રા.પંચા/ચૂંટણી જાહેરનામું (૧) ઘોઘા -૨૦૦૩ તા-૧૫-૧-૨૦૦૩

-: જાહેરનામું :-

ભાવનગર જીલ્લાના **ઘોઘા** તાલુકાની ગ્રામ પંચાયતોના વોર્ડ ની બેઠકોની / સરપંચની બેઠકોની ચૂંટણી

(૧) ગુજરાત પંચાયત અધિનિયમ - ૧૯૯૩ ની કલમ - ૧૬ ની પેટા કલમ (૧) મુજબ ભાવનગર જીલ્લાની **ઘોઘા** તાલુકાની ગ્રામ પંચાયતોના વોર્ડ ની રચના તથા બેઠકોની ફાળવણી રાજ્ય ચૂંટણી પંચના અધિકારી તરીકે કરેલ છે.

(૨) ગુજરાત પંચાયત અધિનિયમ - ૧૯૯૩ ની કલમ - ૧૫ ની પેટા કલમ (૧) થી પ્રાપ્ત થયેલ સત્તાની રુઈએ રાજ્ય ચૂંટણી પંચના અધિકારી તરીકે કલેકટર, ભાવનગર જીલ્લાની નીચેની અનુસૂચિનાં કોલમ નં. ૨ માં જણાવેલ તાલુકા ની સામે કોલમ નં. ૩ માં જણાવેલ ગ્રામ પંચાયતો ના કોલમ નં.૪, ૫ માં જણાવેલ વોર્ડ ની બેઠકોની તથા કોલમ નં.૬ માં જણાવેલ સરપંચ ની બેઠકો ની સામાન્ય / પેટા ચૂંટણી તા-૯-૨-૨૦૦૩ નાં રોજ યોજવાનું જાહેર કરે છે.

INDEX

—:: અનુસુચિ ::—

ભાવનગર જિલ્લાની **ઘોઘા** તાલુકાની ગ્રામપંચાયતોની ચૂંટણી યોજવાની છે તેની યાદી

અ.નં.	તાલુકાનું નામ	ગ્રામ પંચાયતનું નામ	વોર્ડ નં.	બેઠક નો પ્રકાર	સરપંચની બેઠકનો પ્રકાર	ચુંટણીનો પ્રકાર સામાન્ય/પેટા ચૂંટણી જે હોય તે દર્શાવવું
૧	૨	૩	૪	૫	૬	૭
૧	ઘોઘા	મોટા ખોખરા	૧	સામાન્ય સ્ત્રી	સામાન્ય સ્ત્રી	સામાન્ય
			૨	સા.શૈ.પ.સામાન્ય		
			૩	બીન અનામત		
			૪	સામાન્ય સ્ત્રી		
			૫	બીન અનામત		
			૬	બીન અનામત		
			૭	બીન અનામત		
૨	ઘોઘા	નાના ખોખરા	૧	સા.શૈ.પ.સ્ત્રી	અનુ.જાતી.સામાન્ય	સામાન્ય
			૨	સામાન્ય સ્ત્રી		
			૩	બીન અનામત		
			૪	બીન અનામત		
			૫	બીન અનામત		
			૬	બીન અનામત		
			૭	અનુ.જાતી.સામાન્ય		
૩	ઘોઘા	પીપરલા પાણીયાળા બાંભણીયા જુથ	૧	સામાન્ય સ્ત્રી	બીન અનામત	સામાન્ય
			૨	સા.શૈ.પ.સામાન્ય		
			૩	બીન અનામત		
			૪	સામાન્ય સ્ત્રી		
			૫	બીન અનામત		
			૬	બીન અનામત		
			૭	બીન અનામત		
૪	ઘોઘા	છાયા ભવાનીપુરા જુથ	૧	સામાન્ય સ્ત્રી	સા.શૈ.પ.સ્ત્રી	સામાન્ય
			૨	સા.શૈ.પ.સામાન્ય		
			૩	બીન અનામત		
			૪	સામાન્ય સ્ત્રી		
			૫	બીન અનામત		
			૬	બીન અનામત		
			૭	બીન અનામત		
૫	ઘોઘા	ભીકડા ભંડાર સમઢીયાળા જુથ	૧	સામાન્ય સ્ત્રી	સામાન્ય સ્ત્રી	સામાન્ય
			૨	સા.શૈ.પ.સામાન્ય		
			૩	બીન અનામત		
			૪	સામાન્ય સ્ત્રી		
			૫	બીન અનામત		
			૬	બીન અનામત		
			૭	બીન અનામત		

INDEX

—:: અનુસુચિ ::—

ભાવનગર જિલ્લાની **ઘોઘા** તાલુકાની ગ્રામપંચાયતોની ચૂંટણી યોજવાની છે તેની યાદી

૬	ઘોઘા	તગડી	૧	સામાન્ય સ્ત્રી	બીન અનામત	સામાન્ય
			૨	સા.શૈ.પ.સામાન્ય		
			૩	બીન અનામત		
			૪	સામાન્ય સ્ત્રી		
			૫	બીન અનામત		
			૬	બીન અનામત		
			૭	બીન અનામત		
૭	ઘોઘા	માલપર મામસા જુથ	૧	સામાન્ય સ્ત્રી	સામાન્ય સ્ત્રી	સામાન્ય
			૨	સા.શૈ.પ.સામાન્ય		
			૩	બીન અનામત		
			૪	સામાન્ય સ્ત્રી		
			૫	બીન અનામત		
			૬	બીન અનામત		
			૭	બીન અનામત		
૮	ઘોઘા	નવાગામ નાના	૧	સામાન્ય સ્ત્રી	બીન અનામત	સામાન્ય
			૨	સા.શૈ.પ.સામાન્ય		
			૩	બીન અનામત		
			૪	સામાન્ય સ્ત્રી		
			૫	બીન અનામત		
			૬	બીન અનામત		
			૭	બીન અનામત		
૯	ઘોઘા	ભાખલ ગરીબપુરા જુથ	૧	સામાન્ય સ્ત્રી	સામાન્ય સ્ત્રી	સામાન્ય
			૨	સા.શૈ.પ.સામાન્ય		
			૩	બીન અનામત		
			૪	સામાન્ય સ્ત્રી		
			૫	બીન અનામત		
			૬	બીન અનામત		
			૭	બીન અનામત		
૧૦	ઘોઘા	કરેડા	૧	અનુ.જાતી.સામાન્ય	બીન અનામત	સામાન્ય
			૨	સામાન્ય સ્ત્રી		
			૩	સા.શૈ.પ.સ્ત્રી		
			૪	બીન અનામત		
			૫	બીન અનામત		
			૬	બીન અનામત		
			૭	બીન અનામત		

INDEX

—:: અનુસુચિ ::—

ભાવનગર જિલ્લાની ઘોઘા તાલુકાની ગ્રામપંચાયતોની ચૂંટણી યોજવાની છે તેની યાદી

૧૧	ઘોઘા	નથુગઢ	૧	બીન અનામત	બીન અનામત	સામાન્ય
			૨	બીન અનામત		
			૩	સામાન્ય સ્ત્રી		
			૪	સામાન્ય સ્ત્રી		
			૫	બીન અનામત		
			૬	બીન અનામત		
			૭	બીન અનામત		
૧૨	ઘોઘા	કુકડ	૧	સામાન્ય સ્ત્રી	સામાન્ય સ્ત્રી	સામાન્ય
			૨	સા.શૈ.પ.સામાન્ય		
			૩	બીન અનામત		
			૪	સામાન્ય સ્ત્રી		
			૫	બીન અનામત		
			૬	બીન અનામત		
			૭	બીન અનામત		
૧૩	ઘોઘા	વાવડી	૧	સામાન્ય સ્ત્રી	બીન અનામત	સામાન્ય
			૨	સા.શૈ.પ.સામાન્ય		
			૩	બીન અનામત		
			૪	સામાન્ય સ્ત્રી		
			૫	બીન અનામત		
			૬	બીન અનામત		
			૭	બીન અનામત		
૧૪	ઘોઘા	ત્રાંબક	૫	બીન અનામત	—	પેટા
૧૫	ઘોઘા	ત્રાણસા	૭	બીન અનામત	—	પેટા

(૩) આ જાહેરનામુ ગુજરાત પંચાયત ચૂંટણી નિયમો ૧૯૯૪ ના નિયમ-૯(૧) અન્વયે સરકારી રાજ્ય પત્રમાં પ્રસિધ્ધ કરવામાં આવે છે.

(સહી) અવાચ્ય,

કલેકટર ભાવનગર જીલ્લો
અને
રાજ્ય ચૂંટણી પંચના અધિકારી

INDEX

ગુજરાત પંચાયત ચૂંટણી નિયમો ૧૯૯૪ના નિયમ-૯ (૨) અન્વયે ચૂંટણીનું જાહેરનામું

જીલ્લા કલેકટર કચેરી, ચૂંટણી શાખા ભાવનગર જીલ્લો

ક્રમાંક-ઈએલસી-ગ્રા.પંચા-ચૂંટણી-કાર્યક્રમ-૧-ઘોઘા -૨૦૦૩ તા-૧૫-૧-૨૦૦૩

-: જાહેરનામું :-

ભાવનગર જીલ્લાના ઘોઘા તાલુકાની ગ્રામ પંચાયતોના વોર્ડની બેઠકોની /સરપંચની બેઠકોની ચૂંટણી.

(૧) ગુજરાત પંચાયત અધિનિયમ - ૧૯૯૩ ની કલમ - ૧૬ની પેટા કલમ (૧) મુજબ ભાવનગર જીલ્લાની ઘોઘા તાલુકા ની ગ્રામ પંચાયતો ના વોર્ડ ની રચના તથા બેઠકોની ફાળવણી રાજય ચૂંટણી પંચના અધિકારી તરીકે કરેલ છે.

(૨) ગુજરાત પંચાયત ચૂંટણી નિયમો-૧૯૯૪ ના નિયમ-૯ના પેટા નિયમ-૨થી પ્રાપ્ત થયેલ સતાની રૂઈએ રાજય ચૂંટણી પંચના અધિકારી તરીકે કલેકટર ભાવનગર જીલ્લાની નીચેની અનુસુચીના કોલમ નં.૨ માં જણાવેલ તાલુકા ની સામે કોલમનં-૩ માં જણાવેલ ગ્રામ પંચાયતોના કોલમનં-૪ માં જણાવેલ વોર્ડની કોલમ નં-૫ માં જણાવેલ બેઠકો ભરવા માટે સભ્યોની તથા કોલમ નં-૬માં જણાવેલ પ્રકાર વાળા સરપંચની બેઠકો ભરવા માટે સરપંચની ચૂંટણી યોજવાનો તબકકા વાર કાર્યક્રમ નીચે જણાવ્યા મુજબ નકકી કરે છે.

ક્રમ	વિગત	તારીખ	સમય	સ્થળ
ક	ઉમેદવારીપત્રો રજુ કરવાની/ ભરવાની છેલ્લી તારીખ	૨૨-૧-૨૦૦૩	૧૧-૦૦ કલાક થી ૧૫-૦૦ કલાક સુધી	ચૂંટણી અધિકારી/ મદદનીશ ચૂંટણી અધિકારીની કચેરી
ખ	ઉમેદવારીપત્રોની ચકાસણી તારીખ	૨૩-૧-૨૦૦૩	૧૧-૦૦ કલાક થી ચકાસણી પુરી થાય ત્યા સુધી	ચૂંટણી અધિકારીની કચેરી ખાતે
ગ	ઉમેદવારી પાછી ખેંચી લેવાની છેલ્લી તારીખ	૨૫-૧-૨૦૦૩	૧૫-૦૦ કલાક સુધી	ચૂંટણી અધિકારી/ મદદનીશ ચૂંટણી અધિકારીની કચેરી
ઘ	આવશ્યક હોયતો મતદાનની તારીખ	૯-૨-૨૦૦૩	-----	----
ચ	મતદાનનો સમય	----	સવારના ૮-૦૦ થી સાંજના ૫-૦૦ વાગ્યા સુધી	----
છ	મતદાનનું સ્થળ	----	----	જિલ્લા ચૂંટણી અધિકારીએ ગ્રામ પંચાયત માટે વોર્ડવાર આખરી કરેલ જાહેર કરેલ /પ્રસિધ્ધ કરેલ મતદાન મથકો ઉપર
જ	મતગણતરી માટેની તારીખ અને સમય	૧૧-૨-૨૦૦૩	સવારના ૯-૦૦ કલાકથી ગણતરી પુરી થાય ત્યા સુધી	ચૂંટણી અધિકારી જાહેર કરે તે સ્થળ
ઝ	ચૂં [illegible]ી પ્રક્રિયા પુરી થવા મ[illegible] ની તારીખ	૧૭-૨-૨૦૦૩	----	----

INDEX

—:: અનુસુચિ ::—

ભાવનગર જિલ્લાની **ઘોઘા** તાલુકાની ગ્રામપંચાયતોની ચૂંટણી યોજવાની છે તેની યાદી

અ.નં.	તાલુકાનું નામ	ગ્રામ પંચાયતનું નામ	વોર્ડ નં.	બેઠક નો પ્રકાર	સરપંચની બેઠકનો પ્રકાર	ચુંટણીનો પ્રકાર સામાન્ય/પેટા ચૂંટણી જે હોય તે દર્શાવવું
૧	૨	૩	૪	૫	૬	૭
૧	ઘોઘા	મોટા ખોખરા	૧	સામાન્ય સ્ત્રી	સામાન્ય સ્ત્રી	સામાન્ય
			૨	સા.શૈ.પ.સામાન્ય		
			૩	બીન અનામત		
			૪	સામાન્ય સ્ત્રી		
			૫	બીન અનામત		
			૬	બીન અનામત		
			૭	બીન અનામત		
૨	ઘોઘા	નાના ખોખરા	૧	સા.શૈ.પ.સ્ત્રી	અનુ.જાતી.સામાન્ય	સામાન્ય
			૨	સામાન્ય સ્ત્રી		
			૩	બીન અનામત		
			૪	બીન અનામત		
			૫	બીન અનામત		
			૬	બીન અનામત		
			૭	અનુ.જાતી.સામાન્ય		
૩	ઘોઘા	પીપરલા પાણીયાળા બાંભણીયા જુથ	૧	સામાન્ય સ્ત્રી	બીન અનામત	સામાન્ય
			૨	સા.શૈ.પ.સામાન્ય		
			૩	બીન અનામત		
			૪	સામાન્ય સ્ત્રી		
			૫	બીન અનામત		
			૬	બીન અનામત		
			૭	બીન અનામત		
૪	ઘોઘા	છાયા ભવાનીપુરા જુથ	૧	સામાન્ય સ્ત્રી	સા.શૈ.પ.સ્ત્રી	સામાન્ય
			૨	સા.શૈ.પ.સામાન્ય		
			૩	બીન અનામત		
			૪	સામાન્ય સ્ત્રી		
			૫	બીન અનામત		
			૬	બીન અનામત		
			૭	બીન અનામત		
૫	ઘોઘા	ભીકડા ભંડાર સમઢીયાળા જુથ	૧	સામાન્ય સ્ત્રી	સામાન્ય સ્ત્રી	સામાન્ય
			૨	સા.શૈ.પ.સામાન્ય		
			૩	બીન અનામત		
			૪	સામાન્ય સ્ત્રી		
			૫	બીન અનામત		
			૬	બીન અનામત		
			૭	બીન અનામત		

INDEX

-:: અનુસુચિ ::-

ભાવનગર જિલ્લાની **ઘોઘા** તાલુકાની ગ્રામપંચાયતોની ચૂંટણી યોજવાની છે તેની યાદી

૬	ઘોઘા	તગડી	૧	સામાન્ય સ્ત્રી	બીન અનામત	સામાન્ય
			૨	સા.શૈ.પ.સામાન્ય		
			૩	બીન અનામત		
			૪	સામાન્ય સ્ત્રી		
			૫	બીન અનામત		
			૬	બીન અનામત		
			૭	બીન અનામત		
૭	ઘોઘા	માલપર મામસા જુથ	૧	સામાન્ય સ્ત્રી	સામાન્ય સ્ત્રી	સામાન્ય
			૨	સા.શૈ.પ.સામાન્ય		
			૩	બીન અનામત		
			૪	સામાન્ય સ્ત્રી		
			૫	બીન અનામત		
			૬	બીન અનામત		
			૭	બીન અનામત		
૮	ઘોઘા	નવાગામ નાના	૧	સામાન્ય સ્ત્રી	બીન અનામત	સામાન્ય
			૨	સા.શૈ.પ.સામાન્ય		
			૩	બીન અનામત		
			૪	સામાન્ય સ્ત્રી		
			૫	બીન અનામત		
			૬	બીન અનામત		
			૭	બીન અનામત		
૯	ઘોઘા	ભાખલ ગરીબપુરા જુથ	૧	સામાન્ય સ્ત્રી	સામાન્ય સ્ત્રી	સામાન્ય
			૨	સા.શૈ.પ.સામાન્ય		
			૩	બીન અનામત		
			૪	સામાન્ય સ્ત્રી		
			૫	બીન અનામત		
			૬	બીન અનામત		
			૭	બીન અનામત		
૧૦	ઘોઘા	કરેડા	૧	અનુ.જાતી.સામાન્ય	બીન અનામત	સામાન્ય
			૨	સામાન્ય સ્ત્રી		
			૩	સા.શૈ.પ.સ્ત્રી		
			૪	બીન અનામત		
			૫	બીન અનામત		
			૬	બીન અનામત		
			૭	બીન અનામત		

INDEX

—:: અનુસુચિ ::—

ભાવનગર જિલ્લાની **ઘોઘા** તાલુકાની ગ્રામપંચાયતોની ચૂંટણી યોજવાની છે તેની

યાદી

૧૧	ઘોઘા	નથુગઢ	૧	બીન અનામત	બીન અનામત	સામાન્ય
			૨	બીન અનામત		
			૩	સામાન્ય સ્ત્રી		
			૪	સામાન્ય સ્ત્રી		
			૫	બીન અનામત		
			૬	બીન અનામત		
			૭	બીન અનામત		
૧૨	ઘોઘા	કુકડ	૧	સામાન્ય સ્ત્રી	સામાન્ય સ્ત્રી	સામાન્ય
			૨	સા.શૈ.પ.સામાન્ય		
			૩	બીન અનામત		
			૪	સામાન્ય સ્ત્રી		
			૫	બીન અનામત		
			૬	બીન અનામત		
			૭	બીન અનામત		
૧૩	ઘોઘા	વાવડી	૧	સામાન્ય સ્ત્રી	બીન અનામત	સામાન્ય
			૨	સા.શૈ.પ.સામાન્ય		
			૩	બીન અનામત		
			૪	સામાન્ય સ્ત્રી		
			૫	બીન અનામત		
			૬	બીન અનામત		
			૭	બીન અનામત		
૧૪	ઘોઘા	ત્રાંબક	૫	બીન અનામત	–	પેટા
૧૫	ઘોઘા	ત્રાપસા	૭	બીન અનામત	–	પેટા

(સહી) અવાચ્ય,

કલેકટર ભાવનગર જીલ્લો
અને
રાજ્ય ચૂંટણી પંચના અધિકારી

INDEX

ગુજરાત પંચાયત અધિનિયમ–૧૯૯૩ની કલમ –૧૫ની પેટા કલમ (૧) અન્વયે ચૂંટણીનું જાહેરનામું

જીલ્લા કલેકટર કચેરી, ચૂંટણી શાખા, ભાવનગર જીલ્લો

ક્રમાંકઃ–ઈ.એલ.સી/ગ્રા.પંચા/ચૂંટણી જાહેરનામું (૧) મહુવા –૨૦૦૩ તા–૧૫–૧–૨૦૦૩

–: જાહેરનામું :–

ભાવનગર જીલ્લાના **મહુવા** તાલુકાની ગ્રામ પંચાયતોના વોર્ડ ની બેઠકોની / સરપંચની બેઠકોની ચૂંટણી

(૧) ગુજરાત પંચાયત અધિનિયમ – ૧૯૯૩ ની કલમ – ૧૬ ની પેટા કલમ (૧) મુજબ ભાવનગર જીલ્લાની **મહુવા** તાલુકાની ગ્રામ પંચાયતોના વોર્ડ ની રચના તથા બેઠકોની ફાળવણી રાજય ચૂંટણી પંચના અધિકારી તરીકે કરેલ છે.

(૨) ગુજરાત પંચાયત અધિનિયમ – ૧૯૯૩ ની કલમ – ૧૫ ની પેટા કલમ (૧) થી પ્રાપ્ત થયેલ સત્તાની રુઈએ રાજય ચૂંટણી પંચના અધિકારી તરીકે કલેકટર, ભાવનગર જીલ્લાની નીચેની અનુસૂચિનાં કોલમ નં. ૨ માં જણાવેલ તાલુકા ની સામે કોલમ નં. ૩ માં જણાવેલ ગ્રામ પંચાયતો ના કોલમ નં.૪, ૫ માં જણાવેલ વોર્ડ ની બેઠકોની તથા કોલમ નં.૬ માં જણાવેલ સરપંચ ની બેઠકો ની સામાન્ય / પેટા ચૂંટણી તા–૯–૨–૨૦૦૩ નાં રોજ યોજવાનું જાહેર કરે છે.

INDEX

–:: અનુસુચિ ::–

ભાવનગર જિલ્લાની **મહુવા** તાલુકાની ગ્રામપંચાયતોની ચૂંટણી યોજવાની છે તેની યાદી

અ.નં.	તાલુકાનું નામ	ગ્રામ પંચાયતનુ નામ	વોર્ડ નં.	બેઠક નો પ્રકાર	સરપંચની બેઠકનો પ્રકાર	ચુંટણીનો પ્રકાર સામાન્ય/પેટા ચૂંટણી જે હોય તે દર્શાવવું
૧	૨	૩	૪	૫	૬	૭
૧.	મહુવા	નાગનગર	૧૦	બીન અનામત	–	પેટા
૨	મહુવા	છાપરીયાળી	–	–	સા.શૈ.પ.સામાન્ય	–॥–
૩	મહુવા	મોટા આસરણા	૫	બીન અનામત	–	–॥–
૪	મહુવા	દુધાળા નં–૨	૨	સા.શૈ.પ.સામાન્ય	–	–॥–
–	–॥–	–॥–	૫	બીન અનામત	–	–॥–
–	–॥–	–॥–	૬	બીન અનામત	–	–॥–
૫	મહુવા	કતપર	૫	બીન અનામત	–	–॥–
૬	મહુવા	તાવેડા	૧	સામાન્ય સ્ત્રી	–	–॥–
–	–॥–	–॥–	૪	સામાન્ય સ્ત્રી	–	–॥–
–	–॥–	–॥–	૭	બીન અનામત	–	–॥–
૭	મહુવા	કાંકીડી	૫	અનુ.જાતી.સામાન્ય	–	–॥–

(૩) આ જાહેરનામુ ગુજરાત પંચાયત ચૂંટણી નિયમો ૧૯૯૪ ના નિયમ–૯(૧) અન્વયે સરકારી રાજય પત્રમાં પ્રસિધ્ધ કરવામાં આવે છે.

(સહી) અવાચ્ય,
કલેક્ટર, ભાવનગર જિલ્લો અને
રાજ્ય ચૂંટણીપંચના અધિકારી.

INDEX

ગુજરાત પંચાયત ચૂંટણી નિયમો ૧૯૯૪ના નિયમ–૯ (૨) અન્વયે ચૂંટણીનું જાહેરનામું
જીલ્લા કલેક્ટર કચેરી, ચૂંટણી શાખા ભાવનગર જીલ્લો

ક્રમાંક–ઈએલસી–ગ્રા.પંચા–ચૂંટણી–કાર્યક્રમ–૧–મહુવા –૨૦૦૩ તા–૧૫–૧–૨૦૦૩

–: જાહેરનામું :–

ભાવનગર જીલ્લાના મહુવા તાલુકાની ગ્રામ પંચાયતોના વોર્ડની બેઠકોની /સરપંચની બેઠકોની ચૂંટણી.

(૧) ગુજરાત પંચાયત અધિનિયમ – ૧૯૯૩ ની કલમ – ૧૬ની પેટા કલમ (૧) મુજબ ભાવનગર જીલ્લાની મહુવા તાલુકા ની ગ્રામ પંચાયતો ના વોર્ડ ની રચના તથા બેઠકોની ફાળવણી રાજય ચૂંટણી પંચના અધિકારી તરીકે કરેલ છે.

(૨) ગુજરાત પંચાયત ચૂંટણી નિયમો–૧૯૯૪ ના નિયમ–૯ના પેટા નિયમ–૨થી પ્રાપ્ત થયેલ સતાની રૂઈએ રાજય ચૂંટણી પંચના અધિકારી તરીકે કલેકટર ભાવનગર જીલ્લાની નીચેની અનુસુચીના કોલમ નં. ૨ માં જણાવેલ તાલુકા ની સામે કોલમનં–૩ માં જણાવેલ ગ્રામ પંચાયતોના કોલમનં–૪ માં જણાવેલ વોર્ડની કોલમ નં–૫ માં જણાવેલ બેઠકો ભરવા માટે સભ્યોની તથા કોલમ નં–૬માં જણાવેલ પ્રકાર વાળા સરપંચની બેઠકો ભરવા માટે સરપંચની ચૂંટણી યોજવાનો તબકકા વાર કાર્યક્રમ નીચે જણાવ્યા મુજબ નકકી કરે છે.

ક્રમ	વિગત	તારીખ	સમય	સ્થળ
ક	ઉમેદવારીપત્રો રજુ કરવાની/ ભરવાની છેલ્લી તારીખ	૨૨–૧–૨૦૦૩	૧૧–૦૦ કલાક થી ૧૫–૦૦ કલાક સુધી	ચૂંટણી અધિકારી/ મદદનીશ ચૂંટણી અધિકારીની કચેરી
ખ	ઉમેદવારીપત્રોની ચકાસણી તારીખ	૨૩–૧–૨૦૦૩	૧૧–૦૦ કલાક થી ચકાસણી પુરી થાય ત્યા સુધી	ચૂંટણી અધિકારીની કચેરી ખાતે
ગ	ઉમેદવારી પાછી ખેંચી લેવાની છેલ્લી તારીખ	૨૫–૧–૨૦૦૩	૧૫–૦૦ કલાક સુધી	ચૂંટણી અધિકારી/ મદદનીશ ચૂંટણી અધિકારીની કચેરી
ઘ	આવશ્યક હોયતો મતદાનની તારીખ	૯–૨–૨૦૦૩	–––––	––––
ચ	મતદાનનો સમય	––––	સવારના ૮–૦૦ થી સાંજના ૫–૦૦ વાગ્યા સુધી	––––
છ	મતદાનનું સ્થળ	––––	––––	જિલ્લા ચૂંટણી અધિકારીએ ગ્રામ પંચાયત માટે વોર્ડવાર આખરી કરેલ જાહેર કરેલ/પ્રસિધ્ધ કરેલ મતદાન મથકો ઉપર
જ	મતગણતરી માટેની તારીખ અને સમય	૧૧–૨–૨૦૦૩	સવારના ૯–૦૦ કલાકથી ગણતરી પુરી થાય ત્યા સુધી	ચૂંટણી અધિકારી જાહેર કરે તે સ્થળ
ઝ	ચૂંટણી પ્રક્રિયા પુરી થવા માટેની તારીખ	૧૭–૨–૨૦૦૩	––––	––––

INDEX

–:: અનુસુચિ ::–

ભાવનગર જિલ્લાની **મહુવા** તાલુકાની ગ્રામપંચાયતોની ચૂંટણી યોજવાની છે તેની યાદી

અ.નં.	તાલુકાનું નામ	ગ્રામ પંચાયતનું નામ	વોર્ડ નં.	બેઠક નો પ્રકાર	સરપંચની બેઠકનો પ્રકાર	ચુંટણીનો પ્રકાર સામાન્ય/પેટા ચૂંટણી જે હોય તે દર્શાવવું
૧	૨	૩	૪	૫	૬	૭
૧	મહુવા	વાઘનગર	૧૦	બીન અનામત	–	પેટા
૨	મહુવા	છાપરીયાળી	–	–	સા.શૈ.પ.સામાન્ય	–ll–
૩	મહુ ા	મોટા આસરણા	૫	બીન અનામત	–	–ll–
૪	મહુવા	દુધાળા નં–૨	૨	સા.શૈ.પ.સામાન્ય	–	–ll–
–	–ll–	–ll–	૫	બીન અનામત	–	–ll–
–	–ll–	–ll–	૬	બીન અનામત	–	–ll–
૫	મહુવા	કતપર	૫	બીન અનામત	–	–ll–
૬	મહુવા	તાવેડા	૧	સામાન્ય સ્ત્રી	–	–ll–
–	–ll–	–ll–	૪	સામાન્ય સ્ત્રી	–	–ll–
–	–ll–	–ll–	૭	બીન અનામત	–	–ll–
૭	મહુવા	કાંકીડી	૫	અનુ.જાતી.સામાન્ય	–	–ll–

(સહી) અવાચ્ય,
કલેક્ટર, ભાવનગર જિલ્લો અને
રાજ્ય ચૂંટણીપંચના અધિકારી.

INDEX

ગુજરાત પંચાયત અધિનિયમ–૧૯૯૩ની કલમ –૧૫ની પેટા કલમ (૧) અન્વયે ચૂંટણીનું જાહેરનામું
જીલ્લા કલેકટર કચેરી,ચૂંટણી શાખા,ભાવનગર જીલ્લો

ક્રમાંકઃ–ઈ.એલ.સી.ગ્રા.પંચા/ચૂંટણી જાહેરનામું (૧) પાલીતાણા –૨૦૦૩ તા–૧૫–૧–૨૦૦૩

–: જાહેરનામું :–

ભાવનગર જીલ્લાના **પાલીતાણા** તાલુકાની ગ્રામ પંચાયતોના વોર્ડ ની બેઠકોની / સરપંચની બેઠકોની ચૂંટણી

(૧) ગુજરાત પંચાયત અધિનિયમ – ૧૯૯૩ ની કલમ – ૧૬ ની પેટા કલમ (૧) મુજબ ભાવનગર જીલ્લાની **પાલીતાણા** તાલુકાની ગ્રામ પંચાયતોના વોર્ડ ની રચના તથા બેઠકોની ફાળવણી રાજય ચૂંટણી પંચના અધિકારી તરીકે કરેલ છે.

(૨) ગુજરાત પંચાયત અધિનિયમ – ૧૯૯૩ ની કલમ – ૧૫ ની પેટા કલમ (૧) થી પ્રાપ્ત થયેલ સત્તાની રુઈએ રાજય ચૂંટણી પંચના અધિકારી તરીકે કલેકટર,ભાવનગર જીલ્લાની નીચેની અનુસૂચિનાં કોલમ નં. ૨ માં જણાવેલ તાલુકા ની સામે કોલમ નં. ૩ માં જણાવેલ ગ્રામ પંચાયતો ના કોલમ નં.૪, ૫ માં જણાવેલ વોર્ડ ની બેઠકોની તથા કોલમ નં.૬ માં જણાવેલ સરપંચ ની બેઠકો ની સામાન્ય / પેટા ચૂંટણી તા–૯–૨–૨૦૦૩ નાં રોજ યોજવાનું જાહેર કરે છે.

INDEX

–:: અનુસુચિ ::–

ભાવનગર જિલ્લાની પાલીતાણા તાલુકાની ગ્રામપંચાયતોની ચૂંટણી યોજવાની છે તેની યાદી

અ.નં.	તાલુકાનું નામ	ગ્રામ પંચાયતનુ નામ	વોર્ડ નં.	બેઠક નો પ્રકાર	સરપંચની બેઠકનો પ્રકાર	ચુંટણીનો પ્રકાર સામાન્ય/પેટા ચૂંટણી જે હોય તે દર્શાવવું
૧	પાલીતાણા	પીથલપુર	૧	અનુ.જાતી.સામાન્ય	બીન અનામત	સામાન્ય
			૨	અનુ.જાતી.સ્ત્રી		
			૩	સા.શૈ.પ.સામાન્ય		
			૪	સામાન્ય સ્ત્રી		
			૫	બીન અનામત		
			૬	બીન અનામત		
			૭	બીન અનામત		
૨	પાલીતાણા	વીરપુર(પાલી)	૧	સામાન્ય સ્ત્રી	બીન અનામત	સામાન્ય
			૨	સા.શૈ.પ.સામાન્ય		
			૩	બીન અનામત		
			૪	સામાન્ય સ્ત્રી		
			૫	બીન અનામત		
			૬	બીન અનામત		
			૭	બીન અનામત		
૩	પાલીતાણા	સોનપરી	૧	સામાન્ય સ્ત્રી	બીન અનામત	સામાન્ય
			૨	સા.શૈ.પ.સામાન્ય		
			૩	બીન અનામત		
			૪	સામાન્ય સ્ત્રી		
			૫	બીન અનામત		
			૬	બીન અનામત		
			૭	બીન અનામત		
૪	પાલીતાણા	થોરાળી	૧	સામાન્ય સ્ત્રી	બીન અનામત	સામાન્ય
			૨	સા.શૈ.પ.સામાન્ય		
			૩	બીન અનામત		
			૪	સામાન્ય સ્ત્રી		
			૫	બીન અનામત		
			૬	બીન અનામત		
			૭	બીન અનામત		
૫	પાલીતાણા	વીજાનાનેસ	૧	સામાન્ય સ્ત્રી	બીન અનામત	સામાન્ય
			૨	સા.શૈ.પ.સામાન્ય		
			૩	બીન અનામત		
			૪	સામાન્ય સ્ત્રી		
			૫	બીન અનામત		
			૬	બીન અનામત		
			૭	બીન અનામત		

INDEX

—:: અનુસુચિ ::—

ભાવનગર જિલ્લાની **પાલીતાણા** તાલુકાની ગ્રામપંચાયતોની ચૂંટણી યોજવાની છે તેની યાદી

૬	પાલીતાણ	શેવડીવદર	૧	સામાન્ય સ્ત્રી	બીન અનામત	સામાન્ય
			૨	સા.શૈ.પ.સામાન્ય		
			૩	બીન અનામત		
			૪	સામાન્ય સ્ત્રી		
			૫	બીન અનામત		
			૬	બીન અનામત		
			૭	બીન અનામત		
૭	પાલીતાણા	ઝાંજણાસર	૧	સામાન્ય સ્ત્રી	બીન અનામત	સામાન્ય
			૨	સા.શૈ.પ.સામાન્ય		
			૩	બીન અનામત		
			૪	સામાન્ય સ્ત્રી		
			૫	બીન અનામત		
			૬	બીન અનામત		
			૭	બીન અનામત		
૮	પાલીતાણા	સનાળા	૧	સામાન્ય સ્ત્રી	બીન અનામત	સામાન્ય
			૨	સા.શૈ.પ.સ્ત્રી		
			૩	બીન અનામત		
			૪	બીન અનામત		
			૫	અનુ.જાતી.સામાન્ય		
			૬	બીન અનામત		
			૭	બીન અનામત		
૯	પાલીતાણ	રોહીશાળા	૧	સામાન્ય સ્ત્રી	બીન અનામત	સામાન્ય
			૨	સા.શૈ.પ.સામાન્ય		
			૩	બીન અનામત		
			૪	સામાન્ય સ્ત્રી		
			૫	બીન અનામત		
			૬	બીન અનામત		
			૭	બીન અનામત		
૧૦	પાલીતાણા	રાણપરડા ચોક	૧	સામાન્ય સ્ત્રી	બીન અનામત	સામાન્ય
			૨	સા.શૈ.પ.સ્ત્રી		
			૩	બીન અનામત		
			૪	બીન અનામત		
			૫	બીન અનામત		
			૬	બીન અનામત		
			૭	અનુ.જાતી.સામાન્ય		

—:: અનુસુચિ ::—

ભાવનગર જિલ્લાની પાલીતાણા તાલુકાની ગ્રામપંચાયતોની ચૂંટણી યોજવાની છે તેની યાદી

૧૧	પાલીતાણા	રાજપરા ચોક	૧	સામાન્ય સ્ત્રી	બીન અનામત	સામાન્ય
			૨	સા.શૈ.પ.સામાન્ય		
			૩	બીન અનામત		
			૪	સામાન્ય સ્ત્રી		
			૫	બીન અનામત		
			૬	બીન અનામત		
			૭	બીન અનામત		
૧૨	પાલીતાણા	નવા સરોડ	૧	સામાન્ય સ્ત્રી	બીન અનામત	સામાન્ય
			૨	અનુ.જાતી.સામાન્ય		
			૩	સા.શૈ.પ.સ્ત્રી		
			૪	બીન અનામત		
			૫	બીન અનામત		
			૬	બીન અનામત		
			૭	બીન અનામત		
૧૩	પાલીતાણા	નાની રાજસ્થળી	૧	સા.શૈ.પ.સ્ત્રી	બીન અનામત	સામાન્ય
			૨	સામાન્ય સ્ત્રી		
			૩	બીન અનામત		
			૪	બીન અનામત		
			૫	સામાન્ય સ્ત્રી		
			૬	બીન અનામત		
			૭	બીન અનામત		
			૮	બીન અનામત		
			૯	અનુ.જાતી.સામાન્ય		
૧૪	પાલીતાણા	નાની પાણીયાળી	૧	સામાન્ય સ્ત્રી	બીન અનામત	સામાન્ય
			૨	સા.શૈ.પ.સામાન્ય		
			૩	બીન અનામત		
			૪	સામાન્ય સ્ત્રી		
			૫	બીન અનામત		
			૬	બીન અનામત		
			૭	બીન અનામત		
૧૫	પાલીતાણા	મોટી પાણીયાળી	૧	સામાન્ય સ્ત્રી	સામાન્ય સ્ત્રી	સામાન્ય
			૨	સા.શૈ.પ.સામાન્ય		
			૩	બીન અનામત		
			૪	સામાન્ય સ્ત્રી		
			૫	બીન અનામત		
			૬	બીન અનામત		
			૭	બીન અનામત		

INDEX

—:: અનુસુચિ ::—

ભાવનગર જિલ્લાની પાલીતાણા તાલુકાની ગ્રામપંચાયતોની ચૂંટણી યોજવાની છે તેની યાદી

૧૬	પાલીતાણા	માંડવડા	૧	સામાન્ય સ્ત્રી	સામાન્ય સ્ત્રી	સામાન્ય
			૨	સા.શૈ.પ.સામાન્ય		
			૩	બીન અનામત		
			૪	સામાન્ય સ્ત્રી		
			૫	બીન અનામત		
			૬	બીન અનામત		
			૭	બીન અનામત		
૧૭	પાલીતાણા	માળીયા(ખારા)	૧	બીન અનામત	સામાન્ય સ્ત્રી	સામાન્ય
			૨	બીન અનામત		
			૩	સામાન્ય સ્ત્રી		
			૪	સામાન્ય સ્ત્રી		
			૫	બીન અનામત		
			૬	બીન અનામત		
			૭	બીન અનામત		
૧૮	પાલીતાણા	લુવારવાવ	૧	સામાન્ય સ્ત્રી	સામાન્ય સ્ત્રી	સામાન્ય
			૨	સા.શૈ.પ.સામાન્ય		
			૩	બીન અનામત		
			૪	સામાન્ય સ્ત્રી		
			૫	બીન અનામત		
			૬	બીન અનામત		
			૭	બીન અનામત		
૧૯	પાલીતાણા	જુના સરોડ	૧	અનુ.જાતી.સામાન્ય	અનુ.જાતી.સ્ત્રી	સામાન્ય
			૨	સા.શૈ.પ.સ્ત્રી		
			૩	સામાન્ય સ્ત્રી		
			૪	બીન અનામત		
			૫	બીન અનામત		
			૬	બીન અનામત		
			૭	બીન અનામત		
૨૦	પાલીતાણા	જાળીયા (માનાજી)	૧	સામાન્ય સ્ત્રી	બીન અનામત	સામાન્ય
			૨	સા.શૈ.પ.સામાન્ય		
			૩	બીન અનામત		
			૪	સામાન્ય સ્ત્રી		
			૫	બીન અનામત		
			૬	બીન અનામત		
			૭	બીન અનામત		

INDEX

—:: અનુસુચિ ::—

ભાવનગર જિલ્લાની **પાલીતાણા** તાલુકાની ગ્રામપંચાયતોની ચૂંટણી યોજવાની છે તેની યાદી

૨૧	પાલીતાણા	હાથસણી	૧	સામાન્ય સ્ત્રી	બીન અનામત	સામાન્ય
			૨	સા.શૈ.પ.સામાન્ય		
			૩	બીન અનામત		
			૪	સામાન્ય સ્ત્રી		
			૫	બીન અનામત		
			૬	બીન અનામત		
			૭	બીન અનામત		
૨૨	પાલીતાણા	હણોલ	૧	સામાન્ય સ્ત્રી	બીન અનામત	સામાન્ય
			૨	સા.શૈ.પ.સામાન્ય		
			૩	બીન અનામત		
			૪	સામાન્ય સ્ત્રી		
			૫	બીન અનામત		
			૬	બીન અનામત		
			૭	બીન અનામત		
૨૩	પાલીતાણા	ગણધોળ	૧	સામાન્ય સ્ત્રી	બીન અનામત	સામાન્ય
			૨	સા.શૈ.પ.સામાન્ય		
			૩	બીન અનામત		
			૪	સામાન્ય સ્ત્રી		
			૫	બીન અનામત		
			૬	બીન અનામત		
			૭	બીન અનામત		
૨૪	પાલીતાણા	દેદરડા	૧	સામાન્ય સ્ત્રી	સા.શૈ.પ.સામાન્ય	સામાન્ય
			૨	સા.શૈ.પ.સામાન્ય		
			૩	બીન અનામત		
			૪	સામાન્ય સ્ત્રી		
			૫	બીન અનામત		
			૬	બીન અનામત		
			૭	બીન અનામત		
૨૫	પાલીતાણા	ચોકચોકીયાપાટી	૧	સામાન્ય સ્ત્રી	સા.શૈ.પ.સામાન્ય	સામાન્ય
			૨	સા.શૈ.પ.સામાન્ય		
			૩	બીન અનામત		
			૪	સામાન્ય સ્ત્રી		
			૫	બીન અનામત		
			૬	બીન અનામત		
			૭	બીન અનામત		

INDEX

—:: અનુસુચિ ::—

ભાવનગર જિલ્લાની પાલીતાણા તાલુકાની ગ્રામપંચાયતોની ચૂંટણી યોજવાની છે
તેની યાદી

૨૬	પાલીતાણા	ચીરોડા	૧	સામાન્ય સ્ત્રી	સા.શૈ.પ.સામાન્ય	સામાન્ય
			૨	સા.શૈ.પ.સામાન્ય		
			૩	બીન અનામત		
			૪	સામાન્ય સ્ત્રી		
			૫	બીન અનામત		
			૬	બીન અનામત		
			૭	બીન અનામત		
૨૭	પાલીતાણા	બહાદુરગઢ	૧	સામાન્ય સ્ત્રી	સામાન્ય સ્ત્રી	સામાન્ય
			૨	સા.શૈ.પ.સામાન્ય		
			૩	બીન અનામત		
			૪	સામાન્ય સ્ત્રી		
			૫	બીન અનામત		
			૬	બીન અનામત		
			૭	બીન અનામત		
૨૮	પાલીતાણા	અયાવેજ	૧	સામાન્ય સ્ત્રી	સામાન્ય સ્ત્રી	સામાન્ય
			૨	સા.શૈ.પ.સ્ત્રી		
			૩	બીન અનામત		
			૪	અનુ.જાતી.સામાન્ય		
			૫	બીન અનામત		
			૬	બીન અનામત		
			૭	બીન અનામત		
૨૯	પાલીતાણા	ભુંડરખા	૧	સામાન્ય સ્ત્રી	સા.શૈ.પ.સ્ત્રી	સામાન્ય
			૨	સા.શૈ.પ.સામાન્ય		
			૩	બીન અનામત		
			૪	સામાન્ય સ્ત્રી		
			૫	બીન અનામત		
			૬	બીન અનામત		
			૭	બીન અનામત		
૩૦	પાલીતાણા	માલપરા	૧	સામાન્ય સ્ત્રી	સામાન્ય સ્ત્રી	સામાન્ય
			૨	સા.શૈ.પ.સામાન્ય		
			૩	બીન અનામત		
			૪	સામાન્ય સ્ત્રી		
			૫	બીન અનામત		
			૬	બીન અનામત		
			૭	બીન અનામત		

INDEX

—:: અનુસુચિ ::—

ભાવનગર જિલ્લાની પાલીતાણા તાલુકાની ગ્રામપંચાયતોની ચૂંટણી યોજવાની છે તેની યાદી

૩૧	પાલીતાણા	ખીજડીયા(મો)	૧	સામાન્ય સ્ત્રી	બીન અનામત	સામાન્ય
			૨	સા.શૈ.પ.સામાન્ય		
			૩	બીન અનામત		
			૪	સામાન્ય સ્ત્રી		
			૫	બીન અનામત		
			૬	બીન અનામત		
			૭	બીન અનામત		
૩૨	પાલીતાણા	જાળીયા અમરાજી	૧	સામાન્ય સ્ત્રી	બીન અનામત	સામાન્ય
			૨	સા.શૈ.પ.સામાન્ય		
			૩	બીન અનામત		
			૪	સામાન્ય સ્ત્રી		
			૫	બીન અનામત		
			૬	બીન અનામત		
			૭	બીન અનામત		
૩૩	પાલીતાણા	નવાગામ	૫	બીન અનામત	—	પેટા
૩૪	પાલીતાણા	નોંઘણવદર	૧	સામાન્ય સ્ત્રી	—	—॥—

(૩) આ જાહેરનામુ ગુજરાત પંચાયત ચૂંટણી નિયમો ૧૯૯૪ ના નિયમ—૯(૧) અન્વયે સરકારી રાજ્ય પત્રમાં પ્રસિધ્ધ કરવામાં આવે છે.

(સહી) અવાચ્ય,
કલેકટર, ભાવનગર જિલ્લો અને
રાજ્ય ચૂંટણીપંચના અધિકારી.

INDEX

ગુજરાત પંચાયત ચૂંટણી નિયમો ૧૯૯૪ના નિયમ-૯ (૨) અન્વયે ચૂંટણીનું જાહેરનામું

જીલ્લા કલેકટર કચેરી, ચૂંટણી શાખા ભાવનગર જીલ્લો

ક્રમાંક-ઈએલસી-ગ્રા.પંચા-ચૂંટણી-કાર્યક્રમ-૧-પાલીતાણા-૨૦૦૩ તા-૧૫-૧-૨૦૦૩

-: જાહેરનામું :-

ભાવનગર જીલ્લાના પાલીતાણા તાલુકાની ગ્રામ પંચાયતોના વોર્ડની બેઠકોની /સરપંચની બેઠકોની ચૂંટણી.

(૧) ગુજરાત પંચાયત અધિનિયમ - ૧૯૯૩ ની કલમ - ૧૬ની પેટા કલમ (૧) મુજબ ભાવનગર જીલ્લાની પાલીતાણા તાલુકા ની ગ્રામ પંચાયતો ના વોર્ડ ની રચના તથા બેઠકોની ફાળવણી રાજય ચૂંટણી પંચના અધિકારી તરીકે કરેલ છે.

(૨) ગુજરાત પંચાયત ચૂંટણી નિયમો--૧૯૯૪ ના નિયમ--૯ના પેટા નિયમ--૨થી પ્રાપ્ત થયેલ સતાની રૂઈએ રાજય ચૂંટણી પંચના અધિકારી તરીકે કલેકટર ભાવનગર જીલ્લાની નીચેની અનુસુચીના કોલમ નં.૨ માં જણાવેલ તાલુકા ની સામે કોલમનં--૩ માં જણાવેલ ગ્રામ પંચાયતોના કોલમનં-૪ માં જણાવેલ વોર્ડની કોલમ નં-૫ માં જણાવેલ બેઠકો ભરવા માટે સભ્યોની તથા કોલમ નં-૬માં જણાવેલ પ્રકાર વાળા સરપંચની બેઠકો ભરવા માટે સરપંચની ચૂંટણી યોજવાનો તબકકા વાર કાર્યક્રમ નીચે જણાવ્યા મુજબ નકકી કરે છે.

ક્રમ	વિગત	તારીખ	સમય	સ્થળ
ક	ઉમેદવારીપત્રો રજુ કરવાની/ ભરવાની છેલ્લી તારીખ	૨૨-૧-૨૦૦૩	૧૧-૦૦ કલાક થી ૧૫-૦૦ કલાક સુધી	ચૂંટણી અધિકારી/ મદદનીશ ચૂંટણી અધિકારીની કચેરી
ખ	ઉમેદવારીપત્રોની ચકાસણી તારીખ	૨૩-૧-૨૦૦૩	૧૧-૦૦ કલાક થી ચકાસણી પુરી થાય ત્યા સુધી	ચૂંટણી અધિકારીની કચેરી ખાતે
ગ	ઉમેદવારી પાછી ખેંચી લેવાની છેલ્લી તારીખ	૨૫-૧-૨૦૦૩	૧૫-૦૦ કલાક સુધી	ચૂંટણી અધિકારી/ મદદનીશ ચૂંટણી અધિકારીની કચેરી
ઘ	આવશ્યક હોયતો મતદાનની તારીખ	૯-૨-૨૦૦૩	----	----
ચ	મતદાનનો સમય	----	સવારના ૮-૦૦ થી સાંજના ૫-૦૦ વાગ્યા સુધી	----
છ	મતદાનનું સ્થળ	----	----	જિલ્લા ચૂંટણી અધિકારીએ ગ્રામ પંચાયત માટે વોર્ડવાર આખરી કરેલ જાહેર કરેલ /પ્રસિધ્ધ કરેલ મતદાન મથકો ઉપર
જ	મતગણતરી માટેની તારીખ અને સમય	૧૧-૨-૨૦૦૩	સવારના ૯-૦૦ કલાકથી ગણતરી પુરી થાય ત્યા સુધી	ચૂંટણી અધિકારી જાહેર કરે તે સ્થળ
ઝ	ચૂંટણી પ્રક્રિયા પુરી થવા માટેની તારીખ	૧૭-૨-૨૦૦૩	----	----

INDEX

—:: અનુસુચિ ::—

ભાવનગર જિલ્લાની **પાલીતાણા** તાલુકાની ગ્રામપંચાયતોની ચૂંટણી યોજવાની છે તેની યાદી

અ.નં.	તાલુકાનું નામ	ગ્રામ પંચાયતનું નામ	વોર્ડ નં.	બેઠક નો પ્રકાર	સરપંચની બેઠકનો પ્રકાર	ચુંટણીનો પ્રકાર સામાન્ય/પેટા ચૂંટણી જે હોય તે દર્શાવવું
૧	પાલીતાણા	પીથલપુર	૧	અનુ.જાતી.સામાન્ય	બીન અનામત	સામાન્ય
			૨	અનુ.જાતી.સ્ત્રી		
			૩	સા.શૈ.પ.સામાન્ય		
			૪	સામાન્ય સ્ત્રી		
			૫	બીન અનામત		
			૬	બીન અનામત		
			૭	બીન અનામત		
૨	પાલીતાણા	વીરપુર(પાલી)	૧	સામાન્ય સ્ત્રી	બીન અનામત	સામાન્ય
			૨	સા.શૈ.પ.સામાન્ય		
			૩	બીન અનામત		
			૪	સામાન્ય સ્ત્રી		
			૫	બીન અનામત		
			૬	બીન અનામત		
			૭	બીન અનામત		
૩	પાલીતાણા	સોનપરી	૧	સામાન્ય સ્ત્રી	બીન અનામત	સામાન્ય
			૨	સા.શૈ.પ.સામાન્ય		
			૩	બીન અનામત		
			૪	સામાન્ય સ્ત્રી		
			૫	બીન અનામત		
			૬	બીન અનામત		
			૭	બીન અનામત		
૪	પાલીતાણા	થોરાળી	૧	સામાન્ય સ્ત્રી	બીન અનામત	સામાન્ય
			૨	સા.શૈ.પ.સામાન્ય		
			૩	બીન અનામત		
			૪	સામાન્ય સ્ત્રી		
			૫	બીન અનામત		
			૬	બીન અનામત		
			૭	બીન અનામત		
૫	પાલીતાણા	વીજાનાનેસ	૧	સામાન્ય સ્ત્રી	બીન અનામત	સામાન્ય
			૨	સા.શૈ.પ.સામાન્ય		
			૩	બીન અનામત		
			૪	સામાન્ય સ્ત્રી		
			૫	બીન અનામત		
			૬	બીન અનામત		
			૭	બીન અનામત		

INDEX

—:: અનુસુચિ ::—

ભાવનગર જિલ્લાની **પાલીતાણા** તાલુકાની ગ્રામપંચાયતોની ચૂંટણી યોજવાની છે તેની યાદી

[illegible]	પાલીતાણા	શેવડીવદર	૧	સામાન્ય સ્ત્રી	બીન અનામત	સામાન્ય
			૨	સા.શૈ.પ.સામાન્ય		
			૩	બીન અનામત		
			૪	સામાન્ય સ્ત્રી		
			૫	બીન અનામત		
			૬	બીન અનામત		
			૭	બીન અનામત		
૭	પાલીતાણા	[illegible]ંજણાસર	૧	સામાન્ય સ્ત્રી	બીન અનામત	સામાન્ય
			૨	સા.શૈ.પ.સામાન્ય		
			૩	બીન અનામત		
			૪	સામાન્ય સ્ત્રી		
			૫	બીન અનામત		
			૬	બીન અનામત		
			૭	બીન અનામત		
૮	પાલીતાણા	સનાળા	૧	સામાન્ય સ્ત્રી	બીન અનામત	સામાન્ય
			૨	સા.શૈ.પ.સ્ત્રી		
			૩	બીન અનામત		
			૪	બીન અનામત		
			૫	અનુ.જાતી.સામાન્ય		
			૬	બીન અનામત		
			૭	બીન અનામત		
૯	પાલીતાણ	રોહીશાળા	૧	સામાન્ય સ્ત્રી	બીન અનામત	સામાન્ય
			૨	સા.શૈ.પ.સામાન્ય		
			૩	બીન અનામત		
			૪	સામાન્ય સ્ત્રી		
			૫	બીન અનામત		
			૬	બીન અનામત		
			૭	બીન અનામત		
૧૦	પાલીતાણા	રાણપરડા ચોક	૧	સામાન્ય સ્ત્રી	બીન અનામત	સામાન્ય
			૨	સા.શૈ.પ.સ્ત્રી		
			૩	બીન અનામત		
			૪	બીન અનામત		
			૫	બીન અનામત		
			૬	બીન અનામત		
			૭	અનુ.જાતી.સામાન્ય		

INDEX

–:: અનુસુચિ ::–

ભાવનગર જિલ્લાની પાલીતાણા તાલુકાની ગ્રામપંચાયતોની ચૂંટણી યોજવાની છે તેની યાદી

૧૧	પાલીતાણા	રાજપરા ચોક	૧	સામાન્ય સ્ત્રી	બીન અનામત	સામાન્ય
			૨	સા.શૈ.પ.સામાન્ય		
			૩	બીન અનામત		
			૪	સામાન્ય સ્ત્રી		
			૫	બીન અનામત		
			૬	બીન અનામત		
			૭	બીન અનામત		
૧૨	પાલીતાણા	નવા સરોડ	૧	સામાન્ય સ્ત્રી	બીન અનામત	સામાન્ય
			૨	અનુ.જાતી.સામાન્ય		
			૩	સા.શૈ.પ.સ્ત્રી		
			૪	બીન અનામત		
			૫	બીન અનામત		
			૬	બીન અનામત		
			૭	બીન અનામત		
૧૩	પાલીતાણા	નાની રાજસ્થળી	૧	સા.શૈ.પ.સ્ત્રી	બીન અનામત	સામાન્ય
			૨	સામાન્ય સ્ત્રી		
			૩	બીન અનામત		
			૪	બીન અનામત		
			૫	સામાન્ય સ્ત્રી		
			૬	બીન અનામત		
			૭	બીન અનામત		
			૮	બીન અનામત		
			૯	અનુ.જાતી.સામાન્ય		
૧૪	પાલીતાણા	નાની પાણીયાળી	૧	સામાન્ય સ્ત્રી	બીન અનામત	સામાન્ય
			૨	સા.શૈ.પ.સામાન્ય		
			૩	બીન અનામત		
			૪	સામાન્ય સ્ત્રી		
			૫	બીન અનામત		
			૬	બીન અનામત		
			૭	બીન અનામત		
૧૫	પાલીતાણા	મોટી પાણીયાળી	૧	સામાન્ય સ્ત્રી	સામાન્ય સ્ત્રી	સામાન્ય
			૨	સા.શૈ.પ.સામાન્ય		
			૩	બીન અનામત		
			૪	સામાન્ય સ્ત્રી		
			૫	બીન અનામત		
			૬	બીન અનામત		
			૭	બીન અનામત		

—:: અનુસુચિ ::—

ભાવનગર જિલ્લાની **પાલીતાણા** તાલુકાની ગ્રામપંચાયતોની ચૂંટણી યોજવાની છે
તેની યાદી

૧૬	પાલીતાણા	માંડવડા	૧	સામાન્ય સ્ત્રી	સામાન્ય સ્ત્રી	સામાન્ય
			૨	સા.શૈ.પ.સામાન્ય		
			૩	બીન અનામત		
			૪	સામાન્ય સ્ત્રી		
			૫	બીન અનામત		
			૬	બીન અનામત		
			૭	બીન અનામત		
૧૭	પાલીતાણા	માળીયા(ખારા)	૧	બીન અનામત	સામાન્ય સ્ત્રી	સામાન્ય
			૨	બીન અનામત		
			૩	સામાન્ય સ્ત્રી		
			૪	સામાન્ય સ્ત્રી		
			૫	બીન અનામત		
			૬	બીન અનામત		
			૭	બીન અનામત		
૧૮	પાલીતાણા	લુવારવાવ	૧	સામાન્ય સ્ત્રી	સામાન્ય સ્ત્રી	સામાન્ય
			૨	સા.શૈ.પ.સામાન્ય		
			૩	બીન અનામત		
			૪	સામાન્ય સ્ત્રી		
			૫	બીન અનામત		
			૬	બીન અનામત		
			૭	બીન અનામત		
૧૯	પાલીતાણા	જુના સરોડ	૧	અનુ.જાતી.સામાન્ય	અનુ.જાતી.સ્ત્રી	સામાન્ય
			૨	સા.શૈ.પ.સ્ત્રી		
			૩	સામાન્ય સ્ત્રી		
			૪	બીન અનામત		
			૫	બીન અનામત		
			૬	બીન અનામત		
			૭	બીન અનામત		
૨૦	પાલીતાણા	જાળીયા (માનાજી)	૧	સામાન્ય સ્ત્રી	બીન અનામત	સામાન્ય
			૨	સા.શૈ.પ.સામાન્ય		
			૩	બીન અનામત		
			૪	સામાન્ય સ્ત્રી		
			૫	બીન અનામત		
			૬	બીન અનામત		
			૭	બીન અનામત		

INDEX

–:: અનુસુચિ ::–

ભાવનગર જિલ્લાની પાલીતાણા તાલુકાની ગ્રામપંચાયતોની ચૂંટણી યોજવાની છે
તેની યાદી

૧	પાલીતાણા	ધસણી	૧	સામાન્ય સ્ત્રી	બીન અનામત	સામાન્ય
			૨	સા.શૈ.પ.સામાન્ય		
			૩	બીન અનામત		
			૪	સામાન્ય સ્ત્રી		
			૫	બીન અનામત		
			૬	બીન અનામત		
			૭	બીન અનામત		
૨૨	પાલીતાણ	ોલ	૧	સામાન્ય સ્ત્રી	બીન અનામત	સામાન્ય
			૨	સા.શૈ.પ.સામાન્ય		
			૩	બીન અનામત		
			૪	સામાન્ય સ્ત્રી		
			૫	બીન અનામત		
			૬	બીન અનામત		
			૭	બીન અનામત		
૨૩	પાલીતાણે	ાણધોળ	૧	સામાન્ય સ્ત્રી	બીન અનામત	સામાન્ય
			૨	સા.શૈ.પ.સામાન્ય		
			૩	બીન અનામત		
			૪	સામાન્ય સ્ત્રી		
			૫	બીન અનામત		
			૬	બીન અનામત		
			૭	બીન અનામત		
૨૪	પાલીતાણા	ેદરડા	૧	સામાન્ય સ્ત્રી	સા.શૈ.પ.સામાન્ય	સામાન્ય
			૨	સા.શૈ.પ.સામાન્ય		
			૩	બીન અનામત		
			૪	સામાન્ય સ્ત્રી		
			૫	બીન અનામત		
			૬	બીન અનામત		
			૭	બીન અનામત		
૨૫	પાલીતાણા	ચોક ોકીયાપાટી	૧	સામાન્ય સ્ત્રી	સા.શૈ.પ.સામાન્ય	સામાન્ય
			૨	સા.શૈ.પ.સામાન્ય		
			૩	બીન અનામત		
			૪	સામાન્ય સ્ત્રી		
			૫	બીન અનામત		
			૬	બીન અનામત		
			૭	બીન અનામત		

INDEX

—:: અનુસુચિ ::—

ભાવનગર જિલ્લાની પાલીતાણા તાલુકાની ગ્રામપંચાયતોની ચૂંટણી યોજવાની છે તેની યાદી

૨૬	પાલીતાણા	ચીરોડા	૧	સામાન્ય સ્ત્રી	સા.શૈ.પ.સામાન્ય	સામાન્ય
			૨	સા.શૈ.પ.સામાન્ય		
			૩	બીન અનામત		
			૪	સામાન્ય સ્ત્રી		
			૫	બીન અનામત		
			૬	બીન અનામત		
			૭	બીન અનામત		
૨૭	પાલીતાણા	બહાદુરગઢ	૧	સામાન્ય સ્ત્રી	સામાન્ય સ્ત્રી	સામાન્ય
			૨	સા.શૈ.પ.સામાન્ય		
			૩	બીન અનામત		
			૪	સામાન્ય સ્ત્રી		
			૫	બીન અનામત		
			૬	બીન અનામત		
			૭	બીન અનામત		
૨૮	પાલીતાણા	અયાવેજ	૧	સામાન્ય સ્ત્રી	સામાન્ય સ્ત્રી	સામાન્ય
			૨	સા.શૈ.પ.સ્ત્રી		
			૩	બીન અનામત		
			૪	અનુ.જાતી.સામાન્ય		
			૫	બીન અનામત		
			૬	બીન અનામત		
			૭	બીન અનામત		
૨૯	પાલીતાણા	ભુંડરખા	૧	સામાન્ય સ્ત્રી	સા.શૈ.પ.સ્ત્રી	સામાન્ય
			૨	સા.શૈ.પ.સામાન્ય		
			૩	બીન અનામત		
			૪	સામાન્ય સ્ત્રી		
			૫	બીન અનામત		
			૬	બીન અનામત		
			૭	બીન અનામત		
૩૦	પાલીતાણા	માલપરા	૧	સામાન્ય સ્ત્રી	સામાન્ય સ્ત્રી	સામાન્ય
			૨	સા.શૈ.પ.સામાન્ય		
			૩	બીન અનામત		
			૪	સામાન્ય સ્ત્રી		
			૫	બીન અનામત		
			૬	બીન અનામત		
			૭	બીન અનામત		

INDEX

—:: અનુસુચિ ::—

ભાવનગર જિલ્લાની પાલીતાણા તાલુકાની ગ્રામપંચાયતોની ચૂંટણી યોજવાની છે તેની યાદી

૩૧	પાલીતાણા	ખીજડીયા(મો)	૧	સામાન્ય સ્ત્રી	બીન અનામત	સામાન્ય
			૨	સા.શૈ.પ.સામાન્ય		
			૩	બીન અનામત		
			૪	સામાન્ય સ્ત્રી		
			૫	બીન અનામત		
			૬	બીન અનામત		
			૭	બીન અનામત		
૩૨	પાલીતાણા	જાળીયા અમરાજી	૧	સામાન્ય સ્ત્રી	બીન અનામત	સામાન્ય
			૨	સા.શૈ.પ.સામાન્ય		
			૩	બીન અનામત		
			૪	સામાન્ય સ્ત્રી		
			૫	બીન અનામત		
			૬	બીન અનામત		
			૭	બીન અનામત		
૩૩	પાલીતાણા	નવાગામ	૫	બીન અનામત	—	પેટા
૩૪	પાલીતાણા	નોંઘણવદર	૧	સામાન્ય સ્ત્રી	—	—॥—

(સહી) અવાચ્ય,
કલેક્ટર, ભાવનગર જિલ્લો અને
રાજ્ય ચૂંટણીપંચના અધિકારી.

INDEX

ગુજરાત પંચાયત અધિનિયમ–૧૯૯૩ની કલમ –૧૫ની પેટા કલમ (૧) અન્વયે ચૂંટણીનું જાહેરનામું

જીલ્લા કલેકટર કચેરી, ચૂંટણી શાખા, ભાવનગર જીલ્લો

ક્રમાંક: ડી.એલ.સી. મા.પંચા/ચૂંટણી જાહેરનામું (૧) શિહોર ૨૦૦૩ તા. ૧૫-૧-૨૦૦૩

–: જાહેરનામું :–

ભાવનગર જીલ્લાના <u>શિહોર</u> તાલુકાની ગ્રામ પંચાયતોના વોર્ડ ની બેઠકોની / સરપંચની બેઠકોની ચૂંટણી

(૧) ગુજરાત પંચાયત અધિનિયમ – ૧૯૯૩ ની કલમ – ૧૬ ની પેટા કલમ (૧) મુજબ ભાવનગર જીલ્લાની <u>શિહોર</u> તાલુકાની ગ્રામ પંચાયતોના વોર્ડ ની રચના તથા બેઠકોની ફાળવણી રાજ્ય ચૂંટણી પંચના અધિકારી તરીકે કરેલ છે.

(૨) ગુજરાત પંચાયત અધિનિયમ – ૧૯૯૩ ની કલમ – ૧૫ ની પેટા કલમ (૧) થી પ્રાપ્ત થયેલ સત્તાની રુઈએ રાજ્ય ચૂંટણી પંચના અધિકારી તરીકે કલેકટર, ભાવનગર જીલ્લાની નીચેની અનુસૂચિનાં કોલમ નં. ૨ માં જણાવેલ તાલુકા ની સામે કોલમ નં. ૩ માં જણાવેલ ગ્રામ પંચાયતો ના કોલમ નં.૪, ૫ માં જણાવેલ વોર્ડ ની બેઠકોની તથા કોલમ નં.૬ માં જણાવેલ સરપંચ ની બેઠકો ની સામાન્ય / પેટા ચૂંટણી તા–૯–૨–૨૦૦૩ નાં રોજ યોજવાનું જાહેર કરે છે.

INDEX

—:: અનુસુચિ ::—

ભાવનગર જિલ્લાની **શિહોર** તાલુકાની ગ્રામપંચાયતોની ચૂંટણી યોજવાની છે તેની યાદી

અ.નં.	તાલુકાનું નામ	ગ્રામ પંચાયતનું નામ	વોર્ડ નં.	બેઠક નો પ્રકાર	સરપંચની બેઠકનો પ્રકાર	ચૂંટણીનો પ્રકાર સામાન્ય/પેટા ચૂંટણી જે હોય તે દર્શાવવું
૧	૨	૩	૪	૫	૬	૭
૧	શિહોર	ચોરવડલા	૧	અનુ.જાતી.સામાન્ય	સા.શૈ.પ.સામાન્ય	સામાન્ય
			૨	સામાન્ય સ્ત્રી		
			૩	સા.શૈ.પ.સ્ત્રી		
			૪	બીન અનામત		
			૫	બીન અનામત		
			૬	બીન અનામત		
			૭	બીન અનામત		
૨	સિહોર	નવાગામ મોટા	૧	સામાન્ય સ્ત્રી	સામાન્ય સ્ત્રી	સામાન્ય
			૨	સા.શૈ.પ.સામાન્ય		
			૩	બીન અનામત		
			૪	સામાન્ય સ્ત્રી		
			૫	બીન અનામત		
			૬	બીન અનામત		
			૭	બીન અનામત		
૩	સિહોર	મગલાણા	૧	સામાન્ય સ્ત્રી	સામાન્ય સ્ત્રી	સામાન્ય
			૨	સા.શૈ.પ.સામાન્ય		
			૩	બીન અનામત		
			૪	સામાન્ય સ્ત્રી		
			૫	બીન અનામત		
			૬	બીન અનામત		
			૭	બીન અનામત		
૪	સિહોર	રાજપરા(ખો)	૧	સામાન્ય સ્ત્રી	બીન અનામત	સામાન્ય
			૨	અનુ.જાતી.સ્ત્રી		
			૩	અનુ.જાતી.સામાન્ય		
			૪	સા.શૈ.પ.સામાન્ય		
			૫	બીન અનામત		
			૬	બીન અનામત		
			૭	બીન અનામત		
૫	સિહોર	ભડલી	૧	સામાન્ય સ્ત્રી	સામાન્ય સ્ત્રી	સામાન્ય
			૨	સા.શૈ.પ.સામાન્ય		
			૩	બીન અનામત		
			૪	સામાન્ય સ્ત્રી		
			૫	બીન અનામત		
			૬	બીન અનામત		
			૭	બીન અનામત		

INDEX

—:: અનુસુચિ ::—

ભાવનગર જિલ્લાની **શિહોર** તાલુકાની ગ્રામપંચાયતોની ચૂંટણી યોજવાની છે તેની યાદી

૬	સિહોર	ખાખરીયા	૧	સામાન્ય સ્ત્રી	બીન અનામત	સામાન્ય
			૨	સા.શૈ.પ.સામાન્ય		
			૩	બીન અનામત		
			૪	સામાન્ય સ્ત્રી		
			૫	બીન અનામત		
			૬	બીન અનામત		
			૭	બીન અનામત		
૭	સિહોર	વડીયા	૧	સામાન્ય સ્ત્રી	અનુ.જાતી.સામાન્ય	સામાન્ય
			૨	સા.શૈ.પ.વર્ગ.સ્ત્રી		
			૩	બીન અનામત		
			૪	બીન અનામત		
			૫	અનુ.જાતી.સામાન્ય		
			૬	બીન અનામત		
			૭	બીન અનામત		
૮	સિહોર	મેઘવદર	૧	સામાન્ય સ્ત્રી	સામાન્ય સ્ત્રી	સામાન્ય
			૨	સા.શૈ.પ.સામાન્ય		
			૩	બીન અનામત		
			૪	સામાન્ય સ્ત્રી		
			૫	બીન અનામત		
			૬	બીન અનામત		
			૭	બીન અનામત		
૯	સિહોર	બેકડી	૧	સામાન્ય સ્ત્રી	સામાન્ય સ્ત્રી	સામાન્ય
			૨	સા.શૈ.પ.સામાન્ય		
			૩	બીન અનામત		
			૪	સામાન્ય સ્ત્રી		
			૫	બીન અનામત		
			૬	બીન અનામત		
			૭	બીન અનામત		
૧૦	સિહોર	રાજપરા(ટાણા)	૧	સામાન્ય સ્ત્રી	બિન અનામત	સામાન્ય
			૨	સા.શૈ.પ.સામાન્ય		
			૩	બીન અનામત		
			૪	સામાન્ય સ્ત્રી		
			૫	બીન અનામત		
			૬	બીન અનામત		
			૭	બીન અનામત		

INDEX

—:: અનુસુચિ ::—

ભાવનગર જિલ્લાની **શિહોર** તાલુકાની ગ્રામપંચાયતોની ચૂંટણી યોજવાની છે તેની યાદી

૧૧	સિહોર	લીબડધાર	૧	સા.શૈ.પ.સામાન્ય	સામાન્ય સ્ત્રી	સામાન્ય
			૨	બીન અનામત		
			૩	સામાન્ય સ્ત્રી		
			૪	સામાન્ય સ્ત્રી		
			૫	બીન અનામત		
			૬	બીન અનામત		
			૭	બીન અનામત		
૧૨	સિહોર	માલવણ	૧	સામાન્ય સ્ત્રી	સામાન્ય સ્ત્રી	સામાન્ય
			૨	બીન અનામત		
			૩	બીન અનામત		
			૪	સામાન્ય સ્ત્રી		
			૫	બીન અનામત		
			૬	બીન અનામત		
			૭	બીન અનામત		
૧૩	સિહોર	લવરડા	૧	સામાન્ય સ્ત્રી	સામાન્ય સ્ત્રી	સામાન્ય
			૨	સા.શૈ.પ.સામાન્ય		
			૩	બીન અનામત		
			૪	સામાન્ય સ્ત્રી		
			૫	બીન અનામત		
			૬	બીન અનામત		
			૭	બીન અનામત		
૧૪	સિહોર	જાંમ્બાળા	૧	સામાન્ય સ્ત્રી	બીન અનામત	સામાન્ય
			૨	સા.શૈ.પ.સામાન્ય		
			૩	બીન અનામત		
			૪	સામાન્ય સ્ત્રી		
			૫	બીન અનામત		
			૬	બીન અનામત		
			૭	બીન અનામત		

INDEX

—:: અનુસુચિ ::—

ભાવનગર જિલ્લાની શિહોર તાલુકાની ગ્રામપંચાયતોની ચૂંટણી યોજવાની છે તેની યાદી

૧૫	સિહોર	ટાણા	૧	સામાન્ય સ્ત્રી	બીન અનામત	સામાન્ય
			૨	સામાન્ય સ્ત્રી		
			૩	સા.શૈ.પ.સ્ત્રી		
			૪	સા.શૈ.પ.સામાન્ય		
			૫	બીન અનામત		
			૬	બીન અનામત		
			૭	બીન અનામત		
			૮	સામાન્ય સ્ત્રી		
			૯	સામાન્ય સ્ત્રી		
			૧૦	સામાન્ય સ્ત્રી		
			૧૧	બીન અનામત		
			૧૨	બીન અનામત		
			૧૩	બીન અનામત		
			૧૪	બીન અનામત		
			૧૫	બીન અનામત		
			૧૬	અનુ.જાતી.સામાન્ય		
			૧૭	બીન અનામત		
			૧૮	બીન અનામત		
			૧૯	બીન અનામત		
૧૬	સિહોર	સાંઢીડા	૧	સામાન્ય સ્ત્રી	બીન અનામત	સામાન્ય
			૨	સા.શૈ.પ.સામાન્ય		
			૩	બીન અનામત		
			૪	સામાન્ય સ્ત્રી		
			૫	બીન અનામત		
			૬	બીન અનામત		
			૭	બીન અનામત		
૧૭	સિહોર	ઢાંકણકુંડા	૧	સામાન્ય સ્ત્રી	સા.શૈ.પ.સામાન્ય	સામાન્ય
			૨	સા.શૈ.પ.સામાન્ય		
			૩	બીન અનામત		
			૪	સામાન્ય સ્ત્રી		
			૫	બીન અનામત		
			૬	બીન અનામત		
			૭	બીન અનામત		

INDEX

—:: અનુસુચિ ::—

ભાવનગર જિલ્લાની **શિહોર** તાલુકાની ગ્રામપંચાયતોની ચૂંટણી યોજવાની છે તેની યાદી

૧૮	સિહોર	વરલ	૧	અનુ.જાતી.સામાન્ય	બીન અનામત	સામાન્ય
			૨	સા.શૈ.પ.સ્ત્રી		
			૩	બીન અનામત		
			૪	બીન અનામત		
			૫	સામાન્ય સ્ત્રી		
			૬	સામાન્ય સ્ત્રી		
			૭	સામાન્ય સ્ત્રી		
			૮	બીન અનામત		
			૯	બીન અનામત		
			૧૦	બીન અનામત		
			૧૧	બીન અનામત		
			૧૨	બીન અનામત		
			૧૩	બીન અનામત		
૧૯	સિહોર	અગીયાળી	૧	સામાન્ય સ્ત્રી	સામાન્ય સ્ત્રી	સામાન્ય
			૨	સા.શૈ.પ.સામાન્ય		
			૩	બીન અનામત		
			૪	સામાન્ય સ્ત્રી		
			૫	બીન અનામત		
			૬	બીન અનામત		
			૭	બીન અનામત		
૨૦	સિહોર	વાવડી(વાછાણી)	૧	સામાન્ય સ્ત્રી	બીન અનામત	સામાન્ય
			૨	સા.શૈ.પ.સામાન્ય		
			૩	બીન અનામત		
			૪	સામાન્ય સ્ત્રી		
			૫	બીન અનામત		
			૬	બીન અનામત		
			૭	બીન અનામત		

(૩) આ જાહેરનામુ ગુજરાત પંચાયત ચૂંટણી નિયમો ૧૯૯૪ ના નિયમ-૯(૧) અન્વયે સરકારી રાજય પત્રમાં પ્રસિધ્ધ કરવામાં આવે છે.

(સહી) અવાચ્ય,
કલેકટર, ભાવનગર જિલ્લો અને
રાજય ચૂંટણીપંચના અધિકારી.

INDEX

ગુજરાત પંચાયત ચૂંટણી નિયમો ૧૯૯૪ના નિયમ-૯ (૨) અન્વયે
ચૂંટણીનું જાહેરનામું
જીલ્લા કલેકટર કચેરી, ચૂંટણી શાખા ભાવનગર જીલ્લો

ક્રમાંક-ઈએલસી-ગ્રા.પંચા-ચૂંટણી-કાર્યક્રમ-૧-શિહોર -૨૦૦૩ તા-૧૫-૧-૨૦૦૩

-: જાહેરનામું :-

ભાવનગર જીલ્લાના શિહોર તાલુકાની ગ્રામ પંચાયતોના વોર્ડની બેઠકોની /સરપંચની બેઠકોની ચૂંટણી.

(૧) ગુજરાત પંચાયત અધિનિયમ - ૧૯૯૩ ની કલમ - ૧૬ની પેટા કલમ (૧) મુજબ ભાવનગર જીલ્લાની શિહોર તાલુકા ની ગ્રામ પંચાયતો ના વોર્ડ ની રચના તથા બેઠકોની ફાળવણી રાજ્ય ચૂંટણી પંચના અધિકારી તરીકે કરેલ છે.

(૨) ગુજરાત પંચાયત ચૂંટણી નિયમો-૧૯૯૪ ના નિયમ-૯ના પેટા નિયમ-૨થી પ્રાપ્ત થયેલ સતાની રૂઈએ રાજ્ય ચૂંટણી પંચના અધિકારી તરીકે કલેકટર ભાવનગર જીલ્લાની નીચેની અનુસુચીના કોલમ નં.૨ માં જણાવેલ તાલુકા ની સામે કોલમનં-૩ માં જણાવેલ ગ્રામ પંચાયતોના કોલમનં-૪ માં જણાવેલ વોર્ડની કોલમ નં-૫ માં જણાવેલ બેઠકો ભરવા માટે સભ્યોની તથા કોલમ નં-૬માં જણાવેલ પ્રકાર વાળા સરપંચની બેઠકો ભરવા માટે સરપંચની ચૂંટણી યોજવાનો તબકકા વાર કાર્યક્રમ નીચે જણાવ્યા મુજબ નકકી કરે છે.

ક્રમ	વિગત	તારીખ	સમય	સ્થળ
ક	ઉમેદવારીપત્રો રજુ કરવાની/ ભરવાની છેલ્લી તારીખ	૨૨-૧-૨૦૦૩	૧૧-૦૦ કલાક થી ૧૫-૦૦ કલાક સુધી	ચૂંટણી અધિકારી/ મદદનીશ ચૂંટણી અધિકારીની કચેરી
ખ	ઉમેદવારીપત્રોની ચકાસણી તારીખ	૨૩-૧-૨૦૦૩	૧૧-૦૦ કલાક થી ચકાસણી પુરી થાય ત્યા સુધી	ચૂંટણી અધિકારીની કચેરી ખાતે
ગ	ઉમેદવારી પાછી ખેંચી લેવાની છેલ્લી તારીખ	૨૫-૧-૨૦૦૩	૧૫-૦૦ કલાક સુધી	ચૂંટણી અધિકારી/ મદદનીશ ચૂંટણી અધિકારીની કચેરી
ઘ	આવશ્યક હોયતો મતદાનની તારીખ	૯-૨-૨૦૦૩	----	---
ચ	મતદાનનો સમય	---	સવારના ૮-૦૦ થી સાંજના ૫-૦૦ વાગ્યા સુધી	---
છ	મતદાનનું સ્થળ	---	---	જિલ્લા ચૂંટણી અધિકારીએ ગ્રામ પંચાયત માટે વોર્ડવાર આખરી કરેલ જાહેર કરેલ /પ્રસિધ્ધ કરેલ મતદાન મથકો ઉપર
જ	મતગણતરી માટેની તારીખ અને સમય	૧૧-૨-૨૦૦૩	સવારના ૯-૦૦ કલાકથી ગણતરી પુરી થાય ત્યા સુધી	ચૂંટણી અધિકારી જાહેર કરે તે સ્થળ
ઝ	ચૂંટણી પ્રક્રિયા પુરી થવા માટેની તારીખ	૧૭-૨-૨૦૦૩	---	---

-:: અનુસુચિ ::-

ભાવનગર જિલ્લાની **શિહોર** તાલુકાની ગ્રામપંચાયતોની ચૂંટણી યોજવાની છે તેની યાદી

અ.નં.	તાલુકાનુ નામ	ગ્રામ પંચાયતનું નામ	વોર્ડ નં.	બેઠક નો પ્રકાર	સરપંચની બેઠકનો પ્રકાર	ચૂંટણીનો પ્રકાર સામાન્ય/પેટા ચૂંટણી જે હોય તે દર્શાવવુ
૧	૨	૩	૪	૫	૬	૭
૧	શિહોર	ચોરવડલા	૧	અનુ.જાતી.સામાન્ય	સા.શૈ.પ.સામાન્ય	સામાન્ય
			૨	સામાન્ય સ્ત્રી		
			૩	સા.શૈ.પ.સ્ત્રી		
			૪	બીન અનામત		
			૫	બીન અનામત		
			૬	બીન અનામત		
			૭	બીન અનામત		
૨	સિહોર	નવાગામ મોટા	૧	સામાન્ય સ્ત્રી	સામાન્ય સ્ત્રી	સામાન્ય
			૨	સા.શૈ.પ.સામાન્ય		
			૩	બીન અનામત		
			૪	સામાન્ય સ્ત્રી		
			૫	બીન અનામત		
			૬	બીન અનામત		
			૭	બીન અનામત		
૩	સિહોર	મગલાણા	૧	સામાન્ય સ્ત્રી	સામાન્ય સ્ત્રી	સામાન્ય
			૨	સા.શૈ.પ.સામાન્ય		
			૩	બીન અનામત		
			૪	સામાન્ય સ્ત્રી		
			૫	બીન અનામત		
			૬	બીન અનામત		
			૭	બીન અનામત		
૪	સિહોર	રાજપરા(ખો)	૧	સામાન્ય સ્ત્રી	બીન અનામત	સામાન્ય
			૨	અનુ.જાતી.સ્ત્રી		
			૩	અનુ.જાતી.સામાન્ય		
			૪	સા.શૈ.પ.સામાન્ય		
			૫	બીન અનામત		
			૬	બીન અનામત		
			૭	બીન અનામત		
૫	સિહોર	ભડલી	૧	સામાન્ય સ્ત્રી	સામાન્ય સ્ત્રી	સામાન્ય
			૨	સા.શૈ.પ.સામાન્ય		
			૩	બીન અનામત		
			૪	સામાન્ય સ્ત્રી		
			૫	બીન અનામત		
			૬	બીન અનામત		
			૭	બીન અનામત		

INDEX

–:: અનુસુચિ ::–

ભાવનગર જિલ્લાની **શિહોર** તાલુકાની ગ્રામપંચાયતોની ચૂંટણી યોજવાની છે તેની

યાદી

૬	સિહોર	ખાખરીયા	૧	સામાન્ય સ્ત્રી	બીન અનામત	સામાન્ય
			૨	સા.શૈ.પ.સામાન્ય		
			૩	બીન અનામત		
			૪	સામાન્ય સ્ત્રી		
			૫	બીન અનામત		
			૬	બીન અનામત		
			૭	બીન અનામત		
૭	સિહોર	વડીયા	૧	સામાન્ય સ્ત્રી	અનુ.જાતી.સામાન્ય	સામાન્ય
			૨	સા.શૈ.પ.વર્ગ.સ્ત્રી		
			૩	બીન અનામત		
			૪	બીન અનામત		
			૫	અનુ.જાતી.સામાન્ય		
			૬	બીન અનામત		
			૭	બીન અનામત		
૮	સિહોર	મેઘવદર	૧	સામાન્ય સ્ત્રી	સામાન્ય સ્ત્રી	સામાન્ય
			૨	સા.શૈ.પ.સામાન્ય		
			૩	બીન અનામત		
			૪	સામાન્ય સ્ત્રી		
			૫	બીન અનામત		
			૬	બીન અનામત		
			૭	બીન અનામત		
૯	સિહોર	બેકડી	૧	સામાન્ય સ્ત્રી	સામાન્ય સ્ત્રી	સામાન્ય
			૨	સા.શૈ.પ.સામાન્ય		
			૩	બીન અનામત		
			૪	સામાન્ય સ્ત્રી		
			૫	બીન અનામત		
			૬	બીન અનામત		
			૭	બીન અનામત		
૧૦	સિહોર	રાજપરા(ટાણા)	૧	સામાન્ય સ્ત્રી	બિન અનામત	સામાન્ય
			૨	સા.શૈ.પ.સામાન્ય		
			૩	બીન અનામત		
			૪	સામાન્ય સ્ત્રી		
			૫	બીન અનામત		
			૬	બીન અનામત		
			૭	બીન અનામત		

INDEX

—:: અનુસુચિ ::—

ભાવનગર જિલ્લાની **શિહોર** તાલુકાની ગ્રામપંચાયતોની ચૂંટણી યોજવાની છે તેની યાદી

૧૧	સિહોર	લીબડધાર	૧	સા.શૈ.પ.સામાન્ય	સામાન્ય સ્ત્રી	સામાન્ય
			૨	બીન અનામત		
			૩	સામાન્ય સ્ત્રી		
			૪	સામાન્ય સ્ત્રી		
			૫	બીન અનામત		
			૬	બીન અનામત		
			૭	બીન અનામત		
૧૨	સિહોર	માલવણ	૧	સામાન્ય સ્ત્રી	સામાન્ય સ્ત્રી	સામાન્ય
			૨	બીન અનામત		
			૩	બીન અનામત		
			૪	સામાન્ય સ્ત્રી		
			૫	બીન અનામત		
			૬	બીન અનામત		
			૭	બીન અનામત		
૧૩	સિહોર	લવરડા	૧	સામાન્ય સ્ત્રી	સામાન્ય સ્ત્રી	સામાન્ય
			૨	સા.શૈ.પ.સામાન્ય		
			૩	બીન અનામત		
			૪	સામાન્ય સ્ત્રી		
			૫	બીન અનામત		
			૬	બીન અનામત		
			૭	બીન અનામત		
૧૪	સિહોર	જાંબાળા	૧	સામાન્ય સ્ત્રી	બીન અનામત	સામાન્ય
			૨	સા.શૈ.પ.સામાન્ય		
			૩	બીન અનામત		
			૪	સામાન્ય સ્ત્રી		
			૫	બીન અનામત		
			૬	બીન અનામત		
			૭	બીન અનામત		

INDEX

–:: અનુસુચિ ::–

ભાવનગર જિલ્લાની **શિહોર** તાલુકાની ગ્રામપંચાયતોની ચૂંટણી યોજવાની છે. તેની યાદી

૧૫	સિહોર	ટાણા	૧	સામાન્ય સ્ત્રી	બીન અનામત	સામાન્ય
			૨	સામાન્ય સ્ત્રી		
			૩	સા.શૈ.પ.સ્ત્રી		
			૪	સા.શૈ.પ.સામાન્ય		
			૫	બીન અનામત		
			૬	બીન અનામત		
			૭	બીન અનામત		
			૮	સામાન્ય સ્ત્રી		
			૯	સામાન્ય સ્ત્રી		
			૧૦	સામાન્ય સ્ત્રી		
			૧૧	બીન અનામત		
			૧૨	બીન અનામત		
			૧૩	બીન અનામત		
			૧૪	બીન અનામત		
			૧૫	બીન અનામત		
			૧૬	અનુ.જાતી.સામાન્ય		
			૧૭	બીન અનામત		
			૧૮	બીન અનામત		
			૧૯	બીન અનામત		
૧૬	સિહોર	સાંઢીડા	૧	સામાન્ય સ્ત્રી	બીન અનામત	સામાન્ય
			૨	સા.શૈ.પ.સામાન્ય		
			૩	બીન અનામત		
			૪	સામાન્ય સ્ત્રી		
			૫	બીન અનામત		
			૬	બીન અનામત		
			૭	બીન અનામત		
૧૭	સિહોર	ઢાંકણકુંડા	૧	સામાન્ય સ્ત્રી	સા.શૈ.પ.સામાન્ય	સામાન્ય
			૨	સા.શૈ.પ.સામાન્ય		
			૩	બીન અનામત		
			૪	સામાન્ય સ્ત્રી		
			૫	બીન અનામત		
			૬	બીન અનામત		
			૭	બીન અનામત		

INDEX

—:: અનુસુચિ ::—

ભાવનગર જિલ્લાની **શિહોર** તાલુકાની ગ્રામપંચાયતોની ચૂંટણી યોજવાની છે તેની યાદી

૧૮	સિહોર	વરલ	૧	અનુ.જાતી.સામાન્ય	બીન અનામત	સામાન્ય
			૨	સા.શૈ.પ.સ્ત્રી		
			૩	બીન અનામત		
			૪	બીન અનામત		
			૫	સામાન્ય સ્ત્રી		
			૬	સામાન્ય સ્ત્રી		
			૭	સામાન્ય સ્ત્રી		
			૮	બીન અનામત		
			૯	બીન અનામત		
			૧૦	બીન અનામત		
			૧૧	બીન અનામત		
			૧૨	બીન અનામત		
			૧૩	બીન અનામત		
૧૯	સિહોર	અગીયાળી	૧	સામાન્ય સ્ત્રી	સામાન્ય.સ્ત્રી	સામાન્ય
			૨	સા.શૈ.પ.સામાન્ય		
			૩	બીન અનામત		
			૪	સામાન્ય સ્ત્રી		
			૫	બીન અનામત		
			૬	બીન અનામત		
			૭	બીન અનામત		
૨૦	સિહોર	વાવડી(વાછાણી)	૧	સામાન્ય સ્ત્રી	બીન અનામત	સામાન્ય
			૨	સા.શૈ.પ.સામાન્ય		
			૩	બીન અનામત		
			૪	સામાન્ય સ્ત્રી		
			૫	બીન અનામત		
			૬	બીન અનામત		
			૭	બીન અનામત		

(સહી) અવાચ્ય,
કલેક્ટર, ભાવનગર જિલ્લો અને
રાજ્ય ચૂંટણીપંચના અધિકારી.

INDEX

ગુજરાત પંચાયત અધિનિયમ–૧૯૯૩ની કલમ –૧૫ની પેટા કલમ (૧) અન્વયે ચૂંટણીનું જાહેરનામું જીલ્લા કલેકટર કચેરી,ચૂંટણી શાખા,ભાવનગર જીલ્લો

ક્રમાંકઃ–ઈ.એલ.સી/ગ્રા.પંચા/ચૂંટણી જાહેરનામું (૧) તળાજા –૨૦૦૩ તા–૧૫–૧–૨૦૦૩

–: જાહેરનામું :–

ભાવનગર જીલ્લાના **તળાજા** તાલુકાની ગ્રામ પંચાયતોના વોર્ડ ની બેઠકોની / સરપંચની બેઠકોની ચૂંટણી

(૧) ગુજરાત પંચાયત અધિનિયમ – ૧૯૯૩ ની કલમ – ૧૬ ની પેટા કલમ (૧) મુજબ ભાવનગર જીલ્લાની **તળાજા** તાલુકાની ગ્રામ પંચાયતોના વોર્ડ ની રચના તથા બેઠકોની ફાળવણી રાજય ચૂંટણી પંચના અધિકારી તરીકે કરેલ છે.

(૨) ગુજરાત પંચાયત અધિનિયમ – ૧૯૯૩ ની કલમ – ૧૫ ની પેટા કલમ (૧) થી પ્રાપ્ત થયેલ સત્તાની રુઈએ રાજય ચૂંટણી પંચના અધિકારી તરીકે કલેકટર,ભાવનગર જીલ્લાની નીચેની અનુસૂચિનાં કોલમ નં. ૨ માં જણાવેલ તાલુકા ની સામે કોલમ નં. ૩ માં જણાવેલ ગ્રામ પંચાયતો ના કોલમ નં.૪, ૫ માં જણાવેલ વોર્ડ ની બેઠકોની તથા કોલમ નં.૬ માં જણાવેલ સરપંચ ની બેઠકો ની સામાન્ય / પેટા ચૂંટણી તા–૯–૨–૨૦૦૩ નાં રોજ યોજવાનું જાહેર કરે છે.

INDEX

—:: અનુસુચિ ::—

ભાવનગર જિલ્લાની **તળાજા** તાલુકાની ગ્રામપંચાયતોની ચૂંટણી યોજવાની છે તેની યાદી

અ.નં.	તાલુકાનું નામ	ગ્રામ પંચાયતનુ નામ	વોર્ડ નં.	બેઠક નો પ્રકાર	સરપંચની બેઠકનો પ્રકાર	ચૂંટણીનો પ્રકાર સામાન્ય/પેટા ચૂંટણી જે હોય તે દર્શાવવું
૧	૨	૩	૪	૫	૬	૭
૧	તળાજા	બાંભોર	૧	સામાન્ય સ્ત્રી	સામાન્ય સ્ત્રી	સામાન્ય
			૨	સા.શૈ.પ.સામાન્ય		
			૩	બીન અનામત		
			૪	સામાન્ય સ્ત્રી		
			૫	બીન અનામત		
			૬	બીન અનામત		
			૭	બીન અનામત		
૨	તળાજા	નેશીયા	૧	સામાન્ય સ્ત્રી	બીન અનામત	સામાન્ય
			૨	સા.શૈ.પ.સામાન્ય		
			૩	બીન અનામત		
			૪	સામાન્ય સ્ત્રી		
			૫	બીન અનામત		
			૬	બીન અનામત		
			૭	બીન અનામત		
૩	તળાજા	બેલડા	૧	સામાન્ય સ્ત્રી	સામાન્ય સ્ત્રી	સામાન્ય
			૨	સા.શૈ.પ.સામાન્ય		
			૩	બીન અનામત		
			૪	સામાન્ય સ્ત્રી		
			૫	બીન અનામત		
			૬	બીન અનામત		
			૭	બીન અનામત		
૪	તળાજા	નાની માંડવાળી	૧	સામાન્ય સ્ત્રી	સામાન્ય સ્ત્રી	સામાન્ય
			૨	સા.શૈ.પ.સામાન્ય		
			૩	બીન અનામત		
			૪	સામાન્ય સ્ત્રી		
			૫	બીન અનામત		
			૬	બીન અનામત		
			૭	બીન અનામત		

INDEX

-:: અનુસુચિ ::-

ભાવનગર જિલ્લાની **તળાજા** તાલુકાની ગ્રામપંચાયતોની ચૂંટણી યોજવાની છે તેની યાદી

૫	તળાજા	દાઠા	૪	બીન અનામત	—	પેટા
૬	તળાજા	પાવઠી	૬	સામાન્ય સ્ત્રી	—	પેટા
૭	તળાજા	ટાઢાવડ	૫	બીન અનામત	—	પેટા
૮	તળાજા	વેળાવદર	—	—	બીન અનામત	પેટા
૯	તળાજા	ચુડી	—	—	સા.શૈ.પ.સામાન્ય	પેટા
૧૦	તળાજા	મોટી માંડવાળી	૧	સામાન્ય સ્ત્રી	—	પેટા
૧૧	તળાજા	દાત્રડ	૬	બીન અનામત	—	પેટા
૧૨	તળાજા	અલંગ	૯	બીન અનામત	—	પેટા
૧૩	તળાજા	સોસીયા	૫	બીન અનામત	—	પેટા
૧૪	તળાજા	પાણીયાળી	૭	બીન અનામત	—	પેટા

(૩) આ જાહેરનામુ ગુજરાત પંચાયત ચૂંટણી નિયમો ૧૯૯૪ ના નિયમ-૯(૧) અન્વયે સરકારી રાજ્ય પત્રમાં પ્રસિધ્ધ કરવામાં આવે છે.

કલેકટર ભાવનગર જીલ્લો
અને
રાજ્ય ચૂંટણી પંચના અધિકારી

INDEX

ગુજરાત પંચાયત ચૂંટણી નિયમો ૧૯૯૪ના નિયમ-૯ (૨) અન્વયે ચૂંટણીનું જાહેરનામું

જીલ્લા કલેકટર કચેરી, ચૂંટણી શાખા ભાવનગર જીલ્લો

ક્રમાંક-ઈએલસી-ગ્રા.પંચા-ચૂંટણી-કાર્યક્રમ-૧-તળાજા-૨૦૦૩ તા-૧૫-૧-૨૦૦૩

-: જાહેરનામું :-

ભાવનગર જીલ્લાના તળાજા તાલુકાની ગ્રામ પંચાયતોના વોર્ડની બેઠકોની /સરપંચની બેઠકોની ચૂંટણી.

(૧) ગુજરાત પંચાયત અધિનિયમ -૧૯૯૩ ની કલમ-૧૬ની પેટા કલમ (૧) મુજબ ભાવનગર જીલ્લાની તળાજા તાલુકા ની ગ્રામ પંચાયતો ના વોર્ડ ની રચના તથા બેઠકોની ફાળવણી રાજય ચૂંટણી પંચના અધિકારી તરીકે કરેલ છે.

(૨) ગુજરાત પંચાયત ચૂંટણી નિયમો-૧૯૯૪ ના નિયમ-૯ના પેટા નિયમ-૨થી પ્રાપ્ત થયેલ સતાની રૂઈએ રાજય ચૂંટણી પંચના અધિકારી તરીકે કલેકટર ભાવનગર જીલ્લાની નીચેની અનુસુચીના કોલમ નં.૨ માં જણાવેલ તાલુકા ની સામે કોલમનં-૩ માં જણાવેલ ગ્રામ પંચાયતોના કોલમનં-૪ માં જણાવેલ વોર્ડની કોલમ નં-૫ માં જણાવેલ બેઠકો ભરવા માટે સભ્યોની તથા કોલમ નં-૬માં જણાવેલ પ્રકાર વાળા સરપંચની બેઠકો ભરવા માટે સરપંચની ચૂંટણી યોજવાનો તબકકા વાર કાર્યક્રમ નીચે જણાવ્યા મુજબ નકકી કરે છે.

ક્રમ	વિગત	તારીખ	સમય	સ્થળ
ક	ઉમેદવારીપત્રો રજુ કરવાની/ ભરવાની છેલ્લી તારીખ	૨૨-૧-૨૦૦૩	૧૧-૦૦ કલાક થી ૧૫-૦૦ કલાક સુધી	ચૂંટણી અધિકારી/ મદદનીશ ચૂંટણી અધિકારીની કચેરી
ખ	ઉમેદવારીપત્રોની ચકાસણી તારીખ	૨૩-૧-૨૦૦૩	૧૧-૦૦ કલાક થી ચકાસણી પુરી થાય ત્યા સુધી	ચૂંટણી અધિકારીની કચેરી ખાતે
ગ	ઉમેદવારી પાછી ખેંચી લેવાની છેલ્લી તારીખ	૨૫-૧-૨૦૦૩	૧૫-૦૦ કલાક સુધી	ચૂંટણી અધિકારી/ મદદનીશ ચૂંટણી અધિકારીની કચેરી
ઘ	આવશ્યક હોયતો મતદાનની તારીખ	૯-૨-૨૦૦૩	----	----
ચ	મતદાનનો સમય	----	સવારના ૮-૦૦ થી સાંજના ૫-૦૦ વાગ્યા સુધી	----
છ	મતદાનનું સ્થળ	----	----	જિલ્લા ચૂંટણી અધિકારીએ ગ્રામ પંચાયત માટે વોર્ડવાર આખરી કરેલ જાહેર કરેલ /પ્રસિધ્ધ કરેલ મતદાન મથકો ઉપર
જ	મતગણતરી માટેની તારીખ અને સમય	૧૧-૨-૨૦૦૩	સવારના ૯-૦૦ કલાકથી ગણતરી પુરી થાય ત્યા સુધી	ચૂંટણી અધિકારી જાહેર કરે તે સ્થળ
ઝ	ચૂંટણી પ્રક્રિયા પુરી થવા માટેની તારીખ	૧૭-૨-૨૦૦૩	----	----

INDEX

–:: અનુસુચિ ::–

ભાવનગર જિલ્લાની તળાજા તાલુકાની ગ્રામપંચાયતોની ચૂંટણી યોજવાની છે તેની યાદી

અ.નં.	તાલુકાનું નામ	ગ્રામ પંચાયતનું નામ	વોર્ડ નં.	બેઠક નો પ્રકાર	સરપંચની બેઠકનો પ્રકાર	ચૂંટણીનો પ્રકાર સામાન્ય/પેટા ચૂંટણી જે હોય તે દર્શાવવું
૧	૨	૩	૪	૫	૬	૭
૧	તળાજા	બાંભોર	૧	સામાન્ય સ્ત્રી	સામાન્ય સ્ત્રી	સામાન્ય
			૨	સા.શૈ.પ.સામાન્ય		
			૩	બીન અનામત		
			૪	સામાન્ય સ્ત્રી		
			૫	બીન અનામત		
			૬	બીન અનામત		
			૭	બીન અનામત		
૨	તળાજા	નેશીયા	૧	સામાન્ય સ્ત્રી	બીન અનામત	સામાન્ય
			૨	સા.શૈ.પ.સામાન્ય		
			૩	બીન અનામત		
			૪	સામાન્ય સ્ત્રી		
			૫	બીન અનામત		
			૬	બીન અનામત		
			૭	બીન અનામત		
૩	તળાજા	બેલડા	૧	સામાન્ય સ્ત્રી	સામાન્ય સ્ત્રી	સામાન્ય
			૨	સા.શૈ.પ.સામાન્ય		
			૩	બીન અનામત		
			૪	સામાન્ય સ્ત્રી		
			૫	બીન અનામત		
			૬	બીન અનામત		
			૭	બીન અનામત		
૪	તળાજા	નાની માંડવાળી	૧	સામાન્ય સ્ત્રી	સામાન્ય સ્ત્રી	સામાન્ય
			૨	સા.શૈ.પ.સામાન્ય		
			૩	બીન અનામત		
			૪	સામાન્ય સ્ત્રી		
			૫	બીન અનામત		
			૬	બીન અનામત		
			૭	બીન અનામત		

INDEX

-:: અનુસુચિ ::-

ભાવનગર જિલ્લાની **તળાજા** તાલુકાની ગ્રામપંચાયતોની ચૂંટણી યોજવાની છે તેની યાદી

૫	તળાજા	દાઠા	૪	બીન અનામત	–	પેટા
૬	તળાજા	પાવઠી	૬	સામાન્ય સ્ત્રી	–	પેટા
૭	તળાજા	ટાઢાવડ	૫	બીન અનામત	–	પેટા
૮	તળાજા	વેળાવદર	–	–	બીન અનામત	પેટા
૯	તળાજા	ચુડી	–	–	સા.શૈ.પ.સામાન્ય	પેટા
૧૦	તળાજા	મોટી માંડવાળી	૧	સામાન્ય સ્ત્રી	–	પેટા
૧૧	તળાજા	દાત્રડ	૬	બીન અનામત	–	પેટા
૧૨	તળાજા	અલંગ	૯	બીન અનામત	–	પેટા
૧૩	તળાજા	સોસીયા	૫	બીન અનામત	–	પેટા
૧૪	તળાજા	પાણીયાળી	૭	બીન અનામત	–	પેટા

(સહી) અવાચ્ય,
કલેક્ટર, ભાવનગર જિલ્લો અને
રાજ્ય ચૂંટણીપંચના અધિકારી.

INDEX

ગુજરાત પંચાયત અધિનિયમ–૧૯૯૩ની કલમ –૧૫ની પેટા કલમ (૧) અન્વયે ચૂંટણીનું જાહેરનામું
જીલ્લા કલેકટર કચેરી, ચૂંટણી શાખા, ભાવનગર જીલ્લો

ક્રમાંક:–ઈ.એલ.સી/ગ્રા.પંચા/ચૂંટણી જાહેરનામું (૧) ઉમરાળા –૨૦૦૩ તા–૧૫–૧–૨૦૦૩

–: જાહેરનામું :–

ભાવનગર જીલ્લાના **ઉમરાળા** તાલુકાની ગ્રામ પંચાયતોના વોર્ડ ની બેઠકોની / સરપંચની બેઠકોની ચૂંટણી

(૧) ગુજરાત પંચાયત અધિનિયમ – ૧૯૯૩ ની કલમ – ૧૬ ની પેટા કલમ (૧) મુજબ ભાવનગર જીલ્લાની **ઉમરાળા** તાલુકાની ગ્રામ પંચાયતોના વોર્ડ ની રચના તથા બેઠકોની ફાળવણી રાજ્ય ચૂંટણી પંચના અધિકારી તરીકે કરેલ છે.

(૨) ગુજરાત પંચાયત અધિનિયમ – ૧૯૯૩ ની કલમ – ૧૫ ની પેટા કલમ (૧) થી પ્રાપ્ત થયેલ સત્તાની રુઈએ રાજ્ય ચૂંટણી પંચના અધિકારી તરીકે કલેકટર, ભાવનગર જીલ્લાની નીચેની અનુસૂચિનાં કોલમ નં. ૨ માં જણાવેલ તાલુકા ની સામે કોલમ નં. ૩ માં જણાવેલ ગ્રામ પંચાયતો ના કોલમ નં.૪, ૫ માં જણાવેલ વોર્ડ ની બેઠકોની તથા કોલમ નં.૬ માં જણાવેલ સરપંચ ની બેઠકો ની સામાન્ય / પેટા ચૂંટણી તા–૯–૨–૨૦૦૩ નાં રોજ યોજવાનું જાહેર કરે છે.

INDEX

—:: અનુસુચિ ::—

ભાવનગર જિલ્લાની **ઉમરાળા** તાલુકાની ગ્રામપંચાયતોની ચૂંટણી યોજવાની છે તેની

યાદી

અ.નં.	તાલુકાનું નામ	ગ્રામ પંચાયતનું નામ	વોર્ડ નં.	બેઠક નો પ્રકાર	સરપંચની બેઠકનો પ્રકાર	ચૂંટણીનો પ્રકાર સામાન્ય/પેટા ચૂંટણી જે હોય તે દર્શાવવું
૧	૨	૩	૪	૫	૬	૭
૧	ઉમરાળા	દેવળીયા	૧	સામાન્ય સ્ત્રી	બીન અનામત	સામાન્ય
			૨	સા.શૈ.પ.સ્ત્રી		
			૩	બીન અનામત		
			૪	બીન અનામત		
			૫	બીન અનામત		
			૬	અનુ.જાતી.સામાન્ય		
			૭	બીન અનામત		
૨	ઉમરાળા	ખીજડીયા	૧	અનુ.જાતી.સામાન્ય	સામાન્ય સ્ત્રી	સામાન્ય
			૨	સામાન્ય સ્ત્રી		
			૩	સા.શૈ.પ.સ્ત્રી		
			૪	બીન અનામત		
			૫	બીન અનામત		
			૬	બીન અનામત		
			૭	બીન અનામત		
૩	ઉમરાળા	લાખાવાડ	૧	સામાન્ય સ્ત્રી	બીન અનામત	સામાન્ય
			૨	સા.શૈ.પ.સામાન્ય		
			૩	બીન અનામત		
			૪	સામાન્ય સ્ત્રી		
			૫	બીન અનામત		
			૬	બીન અનામત		
			૭	બીન અનામત		
૪	ઉમરાળા	હડમતીયા	૧	સામાન્ય સ્ત્રી	સામાન્ય સ્ત્રી	સામાન્ય
			૨	સા.શૈ.પ.સ્ત્રી		
			૩	બીન અનામત		
			૪	બીન અનામત		
			૫	બીન અનામત		
			૬	બીન અનામત		
			૭	અનુ.જાતી.સામાન્ય		
૫	ઉમરાળા	ઠોંડા	૧	સામાન્ય સ્ત્રી	બીન અનામત	સામાન્ય
			૨	સા.શૈ.પ.સામાન્ય		
			૩	બીન અનામત		
			૪	સામાન્ય સ્ત્રી		
			૫	બીન અનામત		
			૬	બીન અનામત		
			૭	બીન અનામત		

INDEX

—:: અનુસુચિ ::—

ભાવનગર જિલ્લાની ઉમરાળા તાલુકાની ગ્રામપંચાયતોની ચૂંટણી યોજવાની છે તેની યાદી

૬	ઉમરાળા	ઈંગોરાળા	૧	સામાન્ય સ્ત્રી	સામાન્ય સ્ત્રી	સામાન્ય
			૨	સા.શૈ.પ.સ્ત્રી		
			૩	બીન અનામત		
			૪	બીન અનામત		
			૫	બીન અનામત		
			૬	બીન અનામત		
			૭	અનુ.જાતી.સામાન્ય		
૭	ઉમરાળા	લીમડા	૧	સામાન્ય સ્ત્રી	બીન અનામત	સામાન્ય
			૨	સા.શૈ.પ.સ્ત્રી		
			૩	બીન અનામત		
			૪	બીન અનામત		
			૫	સામાન્ય સ્ત્રી		
			૬	સામાન્ય સ્ત્રી		
			૭	બીન અનામત		
			૮	બીન અનામત		
			૯	અનુ.જાતી.સામાન્ય		
			૧૦	બીન અનામત		
			૧૧	બીન અનામત		
૮	ઉમરાળા	ધરવાળા	૧	સામાન્ય સ્ત્રી	બીન અનામત	સામાન્ય
			૨	સા.શૈ.પ.સ્ત્રી		
			૩	બીન અનામત		
			૪	બીન અનામત		
			૫	બીન અનામત		
			૬	બીન અનામત		
			૭	અનુ.જાતી.સામાન્ય		
૯	ઉમરાળા	જાળીયા	૧	અનુ.જાતી.સામાન્ય	સામાન્ય સ્ત્રી	સામાન્ય
			૨	સા.શૈ.પ.સ્ત્રી		
			૩	સામાન્ય સ્ત્રી		
			૪	બીન અનામત		
			૫	બીન અનામત		
			૬	બીન અનામત		
			૭	બીન અનામત		
૧૦	ઉમરાળા	ડેડકડી	૧	સા.શૈ.પ.સ્ત્રી	સા.શૈ.પ.સામાન્ય	સામાન્ય
			૨	અનુ.જાતી.સામાન્ય		
			૩	બીન અનામત		
			૪	સામાન્ય સ્ત્રી		
			૫	બીન અનામત		
			૬	બીન અનામત		
			૭	બીન અનામત		

INDEX

-:: અનુસુચિ ::-

ભાવનગર જિલ્લાની ઉમરાળા તાલુકાની ગ્રામપંચાયતોની ચૂંટણી યોજવાની છે તેની

યાદી

૧૧	ઉમરાળા	કેરીયા	૧	સામાન્ય સ્ત્રી	સામાન્ય સ્ત્રી	સામાન્ય
			૨	સા.શૈ.પ.સામાન્ય		
			૩	બીન અનામત		
			૪	સામાન્ય સ્ત્રી		
			૫	બીન અનામત		
			૬	બીન અનામત		
			૭	બીન અનામત		
૧૨	ઉમરાળા	ધામણકા	૧	સામાન્ય સ્ત્રી	બીન અનામત	સામાન્ય
			૨	સા.શૈ.પ.સામાન્ય		
			૩	બીન અનામત		
			૪	સામાન્ય સ્ત્રી		
			૫	બીન અનામત		
			૬	બીન અનામત		
			૭	બીન અનામત		
૧૩	ઉમરાળા	પરવાળા	૧	સામાન્ય સ્ત્રી	બીન અનામત	સામાન્ય
			૨	સા.શૈ.પ.સામાન્ય		
			૩	બીન અનામત		
			૪	બીન અનામત		
			૫	બીન અનામત		
			૬	સામાન્ય સ્ત્રી		
			૭	સામાન્ય સ્ત્રી		
			૮	સામાન્ય સ્ત્રી		
			૯	બીન અનામત		
			૧૦	બીન અનામત		
			૧૧	બીન અનામત		
૧૪	ઉમરાળા	સમઢીયાળા	૧	સામાન્ય સ્ત્રી	બીન અનામત	સામાન્ય
			૨	સા.શૈ.પ.સ્ત્રી		
			૩	બીન અનામત		
			૪	બીન અનામત		
			૫	અનુ.જાતી.સામાન્ય		
			૬	બીન અનામત		
			૭	બીન અનામત		
૧૫	ઉમરાળા	પીપરાળી	૧	અનુ.જાતી.સામાન્ય	બીન અનામત	સામાન્ય
			૨	સામાન્ય સ્ત્રી		
			૩	સા.શૈ.પ.સ્ત્રી		
			૪	બીન અનામત		
			૫	બીન અનામત		
			૬	બીન અનામત		
			૭	બીન અનામત		

INDEX

—:: અનુસુચિ ::—

ભાવનગર જિલ્લાની ઉમરાળા તાલુકાની ગ્રામપંચાયતોની ચૂંટણી યોજવાની છે તેની યાદી

૧૬	ઉમરાળા	વાંગધ્રા	૧	અનુ.જાતી.સામાન્ય	બીન અનામત	સામાન્ય
			૨	સા.શૈ.પ.સ્ત્રી		
			૩	સામાન્ય સ્ત્રી		
			૪	બીન અનામત		
			૫	બીન અનામત		
			૬	બીન અનામત		
			૭	બીન અનામત		
૧૭	ઉમરાળા	વડોદ	૧	સામાન્ય સ્ત્રી	બીન અનામત	સામાન્ય
			૨	સા.શૈ.પ.સ્ત્રી		
			૩	અનુ.જાતી.સામાન્ય		
			૪	બીન અનામત		
			૫	બીન અનામત		
			૬	બીન અનામત		
			૭	બીન અનામત		
૧૮	ઉમરાળા	ધોળા (ગો)	૧	અનુ.જાતી.સામાન્ય	બીન અનામત	સામાન્ય
			૨	સા.શૈ.પ.સ્ત્રી		
			૩	બીન અનામત		
			૪	સામાન્ય સ્ત્રી		
			૫	બીન અનામત		
			૬	બીન અનામત		
			૭	બીન અનામત		
૧૯	ઉમરાળા	ચીત્રાવાવ	૧	સામાન્ય સ્ત્રી	સા.શૈ.પ.સ્ત્રી	સામાન્ય
			૨	સા.શૈ.પ.સ્ત્રી		
			૩	બીન અનામત		
			૪	બીન અનામત		
			૫	બીન અનામત		
			૬	બીન અનામત		
			૭	અનુ.જાતી.સામાન્ય		
૨૦	ઉમરાળા	[illegible]	૧	સામાન્ય સ્ત્રી	સામાન્ય સ્ત્રી	સામાન્ય
			૨	સા.શૈ.પ.સામાન્ય		
			૩	બીન અનામત		
			૪	સામાન્ય સ્ત્રી		
			૫	બીન અનામત		
			૬	બીન અનામત		
			૭	બીન અનામત		

INDEX

—:: અનુસુચિ ::—

ભાવનગર જિલ્લાની ઉમરાળા તાલુકાની ગ્રામપંચાયતોની ચૂંટણી યોજવાની છે તેની યાદી

૨૧	ઉમરાળા	લંગાળા	૧	સામાન્ય સ્ત્રી	બીન અનામત	સામાન્ય
			૨	સા.શૈ.૫.સામાન્ય		
			૩	બીન અનામત		
			૪	બીન અનામત		
			૫	સામાન્ય સ્ત્રી		
			૬	સામાન્ય સ્ત્રી		
			૭	બીન અનામત		
			૮	બીન અનામત		
			૯	બીન અનામત		
૨૨	ઉમરાળા	ઉજળવાવ	૧	સામાન્ય સ્ત્રી	બીન અનામત	સામાન્ય
			૨	સા.શૈ.૫.સામાન્ય		
			૩	બીન અનામત		
			૪	સામાન્ય સ્ત્રી		
			૫	બીન અનામત		
			૬	બીન અનામત		
			૭	બીન અનામત		
૨૩	ઉમરાળા	રામણકા	૧	સામાન્ય સ્ત્રી	અનુ.જાતી.સ્ત્રી	સામાન્ય
			૨	સા.શૈ.૫.સ્ત્રી		
			૩	બીન અનામત		
			૪	બીન અનામત		
			૫	અનુ.જાતી.સામાન્ય		
			૬	બીન અનામત		
			૭	બીન અનામત		
૨૪	ઉમરાળા	અલમપર	૧	સામાન્ય સ્ત્રી	સામાન્ય સ્ત્રી	સામાન્ય
			૨	સા.શૈ.૫.સામાન્ય		
			૩	બીન અનામત		
			૪	સામાન્ય સ્ત્રી		
			૫	બીન અનામત		
			૬	બીન અનામત		
			૭	બીન અનામત		
૨૫	ઉમરાળા	ઇંગોરાળીયા	૧	સામાન્ય સ્ત્રી	સા.શૈ.૫.સામાન્ય	સામાન્ય
			૨	સા.શૈ.૫.સામાન્ય		
			૩	બીન અનામત		
			૪	સામાન્ય સ્ત્રી		
			૫	બીન અનામત		
			૬	બીન અનામત		
			૭	બીન અનામત		

—:: અનુસુચિ ::—

ભાવનગર જિલ્લાની ઉમરાળા તાલુકાની ગ્રામપંચાયતોની ચૂંટણી યોજવાની છે તેની યાદી

૨૬	ઉમરાળા	ઉમરાળા	૨	સામાન્ય સ્ત્રી	—	પેટા
—		ઉમરાળા	૯	સામાન્ય સ્ત્રી	—	
—		ઉમરાળા	૧૨	સામાન્ય સ્ત્રી	—	
૨૭	ઉમરાળા	બજુડ	૨	સા.શૈ.પ.સામાન્ય	—	પેટા
૨૮	ઉમરાળા	રેવા	૨	સા.શૈ.પ.સ્ત્રી		પેટા

(૩) આ જાહેરનામુ ગુજરાત પંચાયત ચૂંટણી નિયમો ૧૯૯૪ ના નિયમ-૯(૧) અન્વયે સરકારી રાજ્ય પત્રમાં પ્રસિધ્ધ કરવામાં આવે છે.

(સહી) અવાચ્ય,
કલેક્ટર, ભાવનગર જિલ્લો અને
રાજ્ય ચૂંટણીપંચના અધિકારી.

INDEX

ગુજરાત પંચાયત ચૂંટણી નિયમો ૧૯૯૪ના નિયમ-૯ (૨) અન્વયે ચૂંટણીનું જાહેરનામું

જીલ્લા કલેકટર કચેરી, ચૂંટણી શાખા ભાવનગર જીલ્લો

ક્રમાંક-ઈએલસી-ગ્રા.પંચા-ચૂંટણી-કાર્યક્રમ-૧-ઉમરાળા-૨૦૦૩ તા-૧૫-૧-૨૦૦૩

-: જાહેરનામું :-

ભાવનગર જીલ્લાના ઉમરાળા તાલુકાની ગ્રામ પંચાયતોના વોર્ડની બેઠકોની /સરપંચની બેઠકોની ચૂંટણી.

(૧) ગુજરાત પંચાયત અધિનિયમ - ૧૯૯૩ ની કલમ - ૧૬ની પેટા કલમ (૧) મુજબ ભાવનગર જીલ્લાની ઉમરાળા તાલુકા ની ગ્રામ પંચાયતો ના વોર્ડ ની રચના તથા બેઠકોની ફાળવણી રાજ્ય ચૂંટણી પંચના અધિકારી તરીકે કરેલ છે.

(૨) ગુજરાત પંચાયત ચૂંટણી નિયમો-૧૯૯૪ ના નિયમ-૯ના પેટા નિયમ-૨થી પ્રાપ્ત થયેલ સતાની રૂઈએ રાજ્ય ચૂંટણી પંચના અધિકારી તરીકે કલેકટર ભાવનગર જીલ્લાની નીચેની અનુસુચીના કોલમ નં. ૨ માં જણાવેલ તાલુકા ની સામે કોલમનં-૩ માં જણાવેલ ગ્રામ પંચાયતોના કોલમનં-૪ માં જણાવેલ વોર્ડની કોલમ નં-૫ માં જણાવેલ બેઠકો ભરવા માટે સભ્યોની તથા કોલમ નં-૬માં જણાવેલ પ્રકાર વાળા સરપંચની બેઠકો ભરવા માટે સરપંચની ચૂંટણી યોજવાનો તબકકા વાર કાર્યક્રમ નીચે જણાવ્યા મુજબ નકકી કરે છે.

ક્રમ	વિગત	તારીખ	સમય	સ્થળ
ક	ઉમેદવારીપત્રો રજુ કરવાની/ભરવાની છેલ્લી તારીખ	૨૨-૧-૨૦૦૩	૧૧-૦૦ કલાક થી ૧૫-૦૦ કલાક સુધી	ચૂંટણી અધિકારી/મદદનીશ ચૂંટણી અધિકારીની કચેરી
ખ	ઉમેદવારીપત્રોની ચકાસણી તારીખ	૨૩-૧-૨૦૦૩	૧૧-૦૦ કલાક થી ચકાસણી પુરી થાય ત્યા સુધી	ચૂંટણી અધિકારીની કચેરી ખાતે
ગ	ઉમેદવારી પાછી ખેંચી લેવાની છેલ્લી તારીખ	૨૫-૧-૨૦૦૩	૧૫-૦૦ કલાક સુધી	ચૂંટણી અધિકારી/મદદનીશ ચૂંટણી અધિકારીની કચેરી
ઘ	આવશ્યક હોયતો મતદાનની તારીખ	૯-૨-૨૦૦૩	----	----
ચ	મતદાનનો સમય	----	સવારના ૮-૦૦ થી સાંજના ૫-૦૦ વાગ્યા સુધી	----
છ	મતદાનનું સ્થળ	----	----	જિલ્લા ચૂંટણી અધિકારીએ ગ્રામ પંચાયત માટે વોર્ડવાર આખરી કરેલ જાહેર કરેલ /પ્રસિધ્ધ કરેલ મતદાન મથકો ઉપર
જ	મતગણતરી માટેની તારીખ અને સમય	૧૧-૨-૨૦૦૩	સવારના ૯-૦૦ કલાકથી ગણતરી પુરી થાય ત્યા સુધી	ચૂંટણી અધિકારી જાહેર કરે તે સ્થળ
ઝ	ચૂંટણી પ્રક્રિયા પુરી થવા માટેની તારીખ	૧૭-૨-૨૦૦૩	----	----

INDEX

—:: અનુસુચિ ::—

ભાવનગર જિલ્લાની ઉમરાળા તાલુકાની ગ્રામપંચાયતોની ચૂંટણી યોજવાની છે તેની યાદી

અ.નં.	તાલુકાનું નામ	ગ્રામ પંચાયતનું નામ	વોર્ડ નં.	બેઠક નો પ્રકાર	સરપંચની બેઠકનો પ્રકાર	ચૂંટણીનો પ્રકાર સામાન્ય/પેટા ચૂંટણી જે હોય તે દર્શાવવું
૧	૨	૩	૪	૫	૬	૭
૧	ઉમરાળા	દેવળીયા	૧	સામાન્ય સ્ત્રી	બીન અનામત	સામાન્ય
			૨	સા.શૈ.પ.સ્ત્રી		
			૩	બીન અનામત		
			૪	બીન અનામત		
			૫	બીન અનામત		
			૬	અનુ.જાતી.સામાન્ય		
			૭	બીન અનામત		
૨	ઉમરાળા	ખીજડીયા	૧	અનુ.જાતી.સામાન્ય	સામાન્ય સ્ત્રી	સામાન્ય
			૨	સામાન્ય સ્ત્રી		
			૩	સા.શૈ.પ.સ્ત્રી		
			૪	બીન અનામત		
			૫	બીન અનામત		
			૬	બીન અનામત		
			૭	બીન અનામત		
૩	ઉમરાળા	લાખાવાડ	૧	સામાન્ય સ્ત્રી	બીન અનામત	સામાન્ય
			૨	સા.શૈ.પ.સામાન્ય		
			૩	બીન અનામત		
			૪	સામાન્ય સ્ત્રી		
			૫	બીન અનામત		
			૬	બીન અનામત		
			૭	બીન અનામત		
૪	ઉમરાળા	હડમતીયા	૧	સામાન્ય સ્ત્રી	સામાન્ય સ્ત્રી	સામાન્ય
			૨	સા.શૈ.પ.સ્ત્રી		
			૩	બીન અનામત		
			૪	બીન અનામત		
			૫	બીન અનામત		
			૬	બીન અનામત		
			૭	અનુ.જાતી.સામાન્ય		
૫	ઉમરાળા	ઠોંડા	૧	સામાન્ય સ્ત્રી	બીન અનામત	સામાન્ય
			૨	સા.શૈ.પ.સામાન્ય		
			૩	બીન અનામત		
			૪	સામાન્ય સ્ત્રી		
			૫	બીન અનામત		
			૬	બીન અનામત		
			૭	બીન અનામત		

INDEX

—:: અનુસુચિ ::—

ભાવનગર જિલ્લાની ઉમરાળા તાલુકાની ગ્રામપંચાયતોની ચૂંટણી યોજવાની છે તેની યાદી

૬	ઉમરાળા	ઈંગોરાળા	૧	સામાન્ય સ્ત્રી	સામાન્ય સ્ત્રી	સામાન્ય
			૨	સા.શૈ.પ.સ્ત્રી		
			૩	બીન અનામત		
			૪	બીન અનામત		
			૫	બીન અનામત		
			૬	બીન અનામત		
			૭	અનુ.જાતી.સામાન્ય		
૭	ઉમરાળા	લીમડા	૧	સામાન્ય સ્ત્રી	બીન અનામત	સામાન્ય
			૨	સા.શૈ.પ.સ્ત્રી		
			૩	બીન અનામત		
			૪	બીન અનામત		
			૫	સામાન્ય સ્ત્રી		
			૬	સામાન્ય સ્ત્રી		
			૭	બીન અનામત		
			૮	બીન અનામત		
			૯	અનુ.જાતી.સામાન્ય		
			૧૦	બીન અનામત		
			૧૧	બીન અનામત		
૮	ઉમરાળા	ઘરવાળા	૧	સામાન્ય સ્ત્રી	બીન અનામત	સામાન્ય
			૨	સા.શૈ.પ.સ્ત્રી		
			૩	બીન અનામત		
			૪	બીન અનામત		
			૫	બીન અનામત		
			૬	બીન અનામત		
			૭	અનુ.જાતી.સામાન્ય		
૯	ઉમરાળા	જાળીયા	૧	અનુ.જાતી.સામાન્ય	સામાન્ય સ્ત્રી	સામાન્ય
			૨	સા.શૈ.પ.સ્ત્રી		
			૩	સામાન્ય સ્ત્રી		
			૪	બીન અનામત		
			૫	બીન અનામત		
			૬	બીન અનામત		
			૭	બીન અનામત		
૧૦	ઉમરાળા	ઢેઢકડી	૧	સા.શૈ.પ.સ્ત્રી	સા.શૈ.પ.સામાન્ય	સામાન્ય
			૨	અનુ.જાતી.સામાન્ય		
			૩	બીન અનામત		
			૪	સામાન્ય સ્ત્રી		
			૫	બીન અનામત		
			૬	બીન અનામત		
			૭	બીન અનામત		

INDEX

—:: અનુસુચિ ::—

ભાવનગર જિલ્લાની ઉમરાળા તાલુકાની ગ્રામપંચાયતોની ચૂંટણી યોજવાની છે તેની યાદી

૧૧	ઉમરાળા	કેરીયા	૧	સામાન્ય સ્ત્રી	સામાન્ય સ્ત્રી	સામાન્ય
			૨	સા.શૈ.પ.સામાન્ય		
			૩	બીન અનામત		
			૪	સામાન્ય સ્ત્રી		
			૫	બીન અનામત		
			૬	બીન અનામત		
			૭	બીન અનામત		
૧૨	ઉમરાળા	ધામણકા	૧	સામાન્ય સ્ત્રી	બીન અનામત	સામાન્ય
			૨	સા.શૈ.પ.સામાન્ય		
			૩	બીન અનામત		
			૪	સામાન્ય સ્ત્રી		
			૫	બીન અનામત		
			૬	બીન અનામત		
			૭	બીન અનામત		
૧૩	ઉમરાળા	પરવાળા	૧	સામાન્ય સ્ત્રી	બીન અનામત	સામાન્ય
			૨	સા.શૈ.પ.સામાન્ય		
			૩	બીન અનામત		
			૪	બીન અનામત		
			૫	બીન અનામત		
			૬	સામાન્ય સ્ત્રી		
			૭	સામાન્ય સ્ત્રી		
			૮	સામાન્ય સ્ત્રી		
			૯	બીન અનામત		
			૧૦	બીન અનામત		
			૧૧	બીન અનામત		
૧૪	ઉમરાળા	સમઢીયાળા	૧	સામાન્ય સ્ત્રી	બીન અનામત	સામાન્ય
			૨	સા.શૈ.પ.સ્ત્રી		
			૩	બીન અનામત		
			૪	બીન અનામત		
			૫	અનુ.જાતી.સામાન્ય		
			૬	બીન અનામત		
			૭	બીન અનામત		
૧૫	ઉમરાળા	પીપરાળી	૧	અનુ.જાતી.સામાન્ય	બીન અનામત	સામાન્ય
			૨	સામાન્ય સ્ત્રી		
			૩	સા.શૈ.પ.સ્ત્રી		
			૪	બીન અનામત		
			૫	બીન અનામત		
			૬	બીન અનામત		
			૭	બીન અનામત		

INDEX

—:: અનુસુચિ ::—

ભાવનગર જિલ્લાની ઉમરાળા તાલુકાની ગ્રામપંચાયતોની ચૂંટણી યોજવાની છે તેની યાદી

૧૬	ઉમરાળા	વાંગધ્રા	૧	અનુ.જાતી.સામાન્ય	બીન અનામત	સામાન્ય
			૨	સા.શૈ.પ.સ્ત્રી		
			૩	સામાન્ય સ્ત્રી		
			૪	બીન અનામત		
			૫	બીન અનામત		
			૬	બીન અનામત		
			૭	બીન અનામત		
૧૭	ઉમરાળા	વડોદ	૧	સામાન્ય સ્ત્રી	બીન અનામત	સામાન્ય
			૨	સા.શૈ.પ.સ્ત્રી		
			૩	અનુ.જાતી.સામાન્ય		
			૪	બીન અનામત		
			૫	બીન અનામત		
			૬	બીન અનામત		
			૭	બીન અનામત		
૧૮	ઉમરાળા	ધોળા (ગો)	૧	અનુ.જાતી.સામાન્ય	બીન અનામત	સામાન્ય
			૨	સા.શૈ.પ.સ્ત્રી		
			૩	બીન અનામત		
			૪	સામાન્ય સ્ત્રી		
			૫	બીન અનામત		
			૬	બીન અનામત		
			૭	બીન અનામત		
૧૯	ઉમરાળા	ચીત્રાવાવ	૧	સામાન્ય સ્ત્રી	સા.શૈ.પ.સ્ત્રી	સામાન્ય
			૨	સા.શૈ.પ.સ્ત્રી		
			૩	બીન અનામત		
			૪	બીન અનામત		
			૫	બીન અનામત		
			૬	બીન અનામત		
			૭	અનુ.જાતી.સામાન્ય		
૨૦	ઉમરાળા	ગોલરામા	૧	સામાન્ય સ્ત્રી	સામાન્ય સ્ત્રી	સામાન્ય
			૨	સા.શૈ.પ.સામાન્ય		
			૩	બીન અનામત		
			૪	સામાન્ય સ્ત્રી		
			૫	બીન અનામત		
			૬	બીન અનામત		
			૭	બીન અનામત		

—:: અનુસુચે ::—

ભાવનગર જિલ્લાની ઉમરાળા તાલુકાની ગ્રામપંચાયતોની ચૂંટણી યોજવાની છે તેની યાદી

૨૧	ઉમરાળા	લંગાળા	૧	સામાન્ય સ્ત્રી	બીન અનામત	સામાન્ય
			૨	સા.શૈ.પ.સામાન્ય		
			૩	બીન અનામત		
			૪	બીન અનામત		
			૫	સામાન્ય સ્ત્રી		
			૬	સામાન્ય સ્ત્રી		
			૭	બીન અનામત		
			૮	બીન અનામત		
			૯	બીન અનામત		
૨૨	ઉમરાળા	ઉજળવાવ	૧	સામાન્ય સ્ત્રી	બીન અનામત	સામાન્ય
			૨	સા.શૈ.પ.સામાન્ય		
			૩	બીન અનામત		
			૪	સામાન્ય સ્ત્રી		
			૫	બીન અનામત		
			૬	બીન અનામત		
			૭	બીન અનામત		
૨૩	ઉમરાળા	રામણકા	૧	સામાન્ય સ્ત્રી	અનુ.જાતી.સ્ત્રી	સામાન્ય
			૨	સા.શૈ.પ.સ્ત્રી		
			૩	બીન અનામત		
			૪	બીન અનામત		
			૫	અનુ.જાતી.સામાન્ય		
			૬	બીન અનામત		
			૭	બીન અનામત		
૨૪	ઉમરાળા	અલમપર	૧	સામાન્ય સ્ત્રી	સામાન્ય સ્ત્રી	સામાન્ય
			૨	સા.શૈ.પ.સામાન્ય		
			૩	બીન અનામત		
			૪	સામાન્ય સ્ત્રી		
			૫	બીન અનામત		
			૬	બીન અનામત		
			૭	બીન અનામત		
૨૫	ઉમરાળા	ડંભાળીયા	૧	સામાન્ય સ્ત્રી	સા.શૈ.પ.સામાન્ય	સામાન્ય
			૨	સા.શૈ.પ.સામાન્ય		
			૩	બીન અનામત		
			૪	સામાન્ય સ્ત્રી		
			૫	બીન અનામત		
			૬	બીન અનામત		
			૭	બીન અનામત		

INDEX

—:: અનુસુચિ ::—

ભાવનગર જિલ્લાની ઉમરાળા તાલુકાની ગ્રામપંચાયતોની ચૂંટણી યોજવાની છે તેની યાદી

૨૬	ઉમરાળા	ઉમરાળા	૨	સામાન્ય સ્ત્રી	—	પેટા
—		ઉમરાળા	૯	સામાન્ય સ્ત્રી	—	
—		ઉમરાળા	૧૨	સામાન્ય સ્ત્રી	—	
૨૭	ઉમરાળા	બજુડ	૨	સા.શૈ.પ.સામાન્ય	—	પેટા
૨૮	ઉમરાળા	રેવા	૨	સા.શૈ.પ.સ્ત્રી		પેટા

(સહી) અવાચ્ય,

કલેક્ટર ભાવનગર જીલ્લો
અને
રાજ્ય ચૂંટણી પંચના અધિકારી

INDEX

ગુજરાત પંચાયત અધિનિયમ-૧૯૯૩ની કલમ -૧૫ની પેટા કલમ (૧) અન્વયે ચૂંટણીનું જાહેરનામું જીલ્લા કલેકટર કચેરી, ચૂંટણી શાખા, ભાવનગર જીલ્લો

ક્રમાંક:-ઈ.એલ.સી/ગ્રા.પંચા/ચૂંટણી જાહેરનામું (૧) વલ્લભીપુર -૨૦૦૩ તા-૧૫-૧-૨૦૦૩

-: જાહેરનામું :-

ભાવનગર જીલ્લાના **વલ્લભીપુર** તાલુકાની ગ્રામ પંચાયતોના વોર્ડ ની બેઠકોની / સરપંચની બેઠકોની ચૂંટણી

(૧) ગુજરાત પંચાયત અધિનિયમ - ૧૯૯૩ ની કલમ - ૧૬ ની પેટા કલમ (૧) મુજબ ભાવનગર જીલ્લાની **વલ્લભીપુર** તાલુકાની ગ્રામ પંચાયતોના વોર્ડ ની રચના તથા બેઠકોની ફાળવણી રાજય ચૂંટણી પંચના અધિકારી તરીકે કરેલ છે.

(૨) ગુજરાત પંચાયત અધિનિયમ - ૧૯૯૩ ની કલમ - ૧૫ ની પેટા કલમ (૧) થી પ્રાપ્ત થયેલ સત્તાની રુઈએ રાજય ચૂંટણી પંચના અધિકારી તરીકે કલેકટર, ભાવનગર જીલ્લાની નીચેની અનુસૂચિનાં કોલમ નં. ૨ માં જણાવેલ તાલુકા ની સામે કોલમ નં. ૩ માં જણાવેલ ગ્રામ પંચાયતો ના કોલમ નં.૪, ૫ માં જણાવેલ વોર્ડ ની બેઠકોની તથા કોલમ નં.૬ માં જણાવેલ સરપંચ ની બેઠકો ની સામાન્ય / પેટા ચૂંટણી તા-૯-૨-૨૦૦૩ નાં રોજ યોજવાનું જાહેર કરે છે.

INDEX

—:: અનુસુચિ ::—

ભાવનગર જિલ્લાની **વલ્લભીપુર** તાલુકાની ગ્રામપંચાયતોની ચૂંટણી યોજવાની છે તેની યાદી

અ.નં.	તાલુકાનુ નામ	ગ્રામ પંચાયતનુ નામ	વોર્ડ નં.	બેઠક નો પ્રકાર	સરપંચની બેઠકનો પ્રકાર	ચૂંટણીનો પ્રકાર સામાન્ય/પેટા ચૂંટણી જે હોય તે દર્શાવવું
૧	૨	૩	૪	૫	૬	૭
૧	વલ્લભીપુર	મેલાણા	૧	સામાન્ય સ્ત્રી	સામાન્ય સ્ત્રી	સામાન્ય
			૨	સા.શૈ.પ.સ્ત્રી		
			૩	બીન અનામત		
			૪	અનુ.જાતી.સામાન્ય		
			૫	બીન અનામત		
			૬	બીન અનામત		
			૭	બીન અનામત		
૨	વલ્લભીપુર	દુદાધાર	૧	અનુ.જાતી.સામાન્ય	સા.શૈ.પ.સામાન્ય	સામાન્ય
			૨	સા.શૈ.પ.સ્ત્રી		
			૩	સામાન્ય સ્ત્રી		
			૪	બીન અનામત		
			૫	બીન અનામત		
			૬	બીન અનામત		
			૭	બીન અનામત		
૩	વલ્લભીપુર	હળીયાદ	૧	સામાન્ય સ્ત્રી	સા.શૈ.પ.સામાન્ય	સામાન્ય
			૨	સા.શૈ.પ.સામાન્ય		
			૩	બીન અનામત		
			૪	સામાન્ય સ્ત્રી		
			૫	બીન અનામત		
			૬	બીન અનામત		
			૭	બીન અનામત		
૪	વલ્લભીપુર	વાવડી	૧	સામાન્ય સ્ત્રી	બીન અનામત	સામાન્ય
			૨	સા.શૈ.પ.સામાન્ય		
			૩	બીન અનામત		
			૪	સામાન્ય સ્ત્રી		
			૫	બીન અનામત		
			૬	બીન અનામત		
			૭	બીન અનામત		
૫	વલ્લભીપુર	મુળધરાઈ	૧	સામાન્ય સ્ત્રી	સામાન્ય સ્ત્રી	સામાન્ય
			૨	સા.શૈ.પ.સ્ત્રી		
			૩	બીન અનામત		
			૪	બીન અનામત		
			૫	બીન અનામત		
			૬	અનુ.જાતી.સામાન્ય		
			૭	બીન અનામત		

INDEX

—:: અનુસુચિ ::—

ભાવનગર જિલ્લાની વલ્લભીપુર તાલુકાની ગ્રામપંચાયતોની ચૂંટણી યોજવાની છે તેની યાદી

૬	વલ્લભીપુર	નવી રાજસ્થળી	૧	સામાન્ય સ્ત્રી	બીન અનામત	સામાન્ય
			૨	સા.શૈ.પ.સામાન્ય		
			૩	બીન અનામત		
			૪	સામાન્ય સ્ત્રી		
			૫	બીન અનામત		
			૬	બીન અનામત		
			૭	બીન અનામત		
૭	વલ્લભીપુર	જુની રાજસ્થળી	૧	સામાન્ય સ્ત્રી	અનુ.જાતી.સ્ત્રી	સામાન્ય
			૨	અનુ.જાતી.સામાન્ય		
			૩	સા.શૈ.પ.સ્ત્રી		
			૪	બીન અનામત		
			૫	બીન અનામત		
			૬	બીન અનામત		
			૭	બીન અનામત		
૮	વલ્લભીપુર	દરેડ	૧	અનુ.જાતી.સામાન્ય	સામાન્ય સ્ત્રી	સામાન્ય
			૨	સામાન્ય સ્ત્રી		
			૩	સા.શૈ.પ.સ્ત્રી		
			૪	બીન અનામત		
			૫	બીન અનામત		
			૬	બીન અનામત		
			૭	બીન અનામત		
૯	વલ્લભીપુર	નવાગામ(લો)	૧	સામાન્ય સ્ત્રી	બીન અનામત	સામાન્ય
			૨	સા.શૈ.પ.સ્ત્રી		
			૩	બીન અનામત		
			૪	બીન અનામત		
			૫	બીન અનામત		
			૬	અનુ.જાતી.સામાન્ય		
			૭	બીન અનામત		
૧૦	વલ્લભીપુર	ચમારડી	૧	સામાન્ય સ્ત્રી	સામાન્ય સ્ત્રી	સામાન્ય
			૨	સા.શૈ.પ.સામાન્ય		
			૩	બીન અનામત		
			૪	બીન અનામત		
			૫	સામાન્ય સ્ત્રી		
			૬	સામાન્ય સ્ત્રી		
			૭	બીન અનામત		
			૮	બીન અનામત		
			૯	બીન અનામત		

INDEX

–:: અનુસુચિ ::–

ભાવનગર જિલ્લાની **વલ્લભીપુર** તાલુકાની ગ્રામપંચાયતોની ચૂંટણી યોજવાની છે તેની યાદી

૧૧	વલ્લભીપુર	નવા રામપર	૧	સામાન્ય સ્ત્રી	બીન અનામત	સામાન્ય
			૨	સા.શૈ.પ.સામાન્ય		
			૩	બીન અનામત		
			૪	સામાન્ય સ્ત્રી		
			૫	બીન અનામત		
			૬	બીન અનામત		
			૭	બીન અનામત		
૧૨	વલ્લભીપુર	જુના રામપર	૧	સામાન્ય સ્ત્રી	બીન અનામત	સામાન્ય
			૨	સા.શૈ.પ.સામાન્ય		
			૩	બીન અનામત		
			૪	સામાન્ય સ્ત્રી		
			૫	બીન અનામત		
			૬	બીન અનામત		
			૭	બીન અનામત		
૧૩	વલ્લભીપુર	પાટી	૧	અનુ.જાતિ.સામાન્ય	બીન અનામત	સામાન્ય
			૨	સામાન્ય સ્ત્રી		
			૩	સા.શૈ.પ.સ્ત્રી		
			૪	બીન અનામત		
			૫	બીન અનામત		
			૬	બીન અનામત		
			૭	બીન અનામત		
૧૪	વલ્લભીપુર	પાણવી	૧	સામાન્ય સ્ત્રી	બીન અનામત	સામાન્ય
			૨	સા.શૈ.પ.સામાન્ય		
			૩	બીન અનામત		
			૪	સામાન્ય સ્ત્રી		
			૫	બીન અનામત		
			૬	બીન અનામત		
			૭	બીન અનામત		
૧૫	વલ્લભીપુર	પાટણા	૧	સામાન્ય સ્ત્રી	બીન અનામત	સામાન્ય
			૨	સા.શૈ.પ.સામાન્ય		
			૩	બીન અનામત		
			૪	બીન અનામત		
			૫	સામાન્ય સ્ત્રી		
			૬	સામાન્ય સ્ત્રી		
			૭	સામાન્ય સ્ત્રી		
			૮	બીન અનામત		
			૯	બીન અનામત		
			૧૦	બીન અનામત		
			૧૧	બીન અનામત		

–:: અનુસુચિ ::–

ભાવનગર જિલ્લાની **વલ્લભીપુર** તાલુકાની ગ્રામપંચાયતોની ચૂંટણી યોજવાની છે
તેની યાદી

૧૬	વલ્લભીપુર	રંગપુર	૧	અનુ.જાતી.સામાન્ય	બીન અનામત	સામાન્ય
			૨	સા.શૈ.પ.સ્ત્રી		
			૩	બીન અનામત		
			૪	સામાન્ય સ્ત્રી		
			૫	બીન અનામત		
			૬	બીન અનામત		
			૭	બીન અનામત		
૧૭	વલ્લભીપુર	વેળાવદર	૧	સામાન્ય સ્ત્રી	બીન અનામત	સામાન્ય
			૨	સા.શૈ.પ.સામાન્ય		
			૩	બીન અનામત		
			૪	સામાન્ય સ્ત્રી		
			૫	બીન અનામત		
			૬	બીન અનામત		
			૭	બીન અનામત		
૧૮	વલ્લભીપુર	પચ્છેગામ	૧	સામાન્ય સ્ત્રી	બીન અનામત	સામાન્ય
			૨	સા.શૈ.પ.સામાન્ય		
			૩	બીન અનામત		
			૪	સામાન્ય સ્ત્રી		
			૫	બીન અનામત		
			૬	બીન અનામત		
			૭	બીન અનામત		
૧૯	વલ્લભીપુર	પીપળ	૧	સામાન્ય સ્ત્રી	બીન અનામત	સામાન્ય
			૨	સા.શૈ.પ.સામાન્ય		
			૩	બીન અનામત		
			૪	સામાન્ય સ્ત્રી		
			૫	બીન અનામત		
			૬	બીન અનામત		
			૭	બીન અનામત		
૨૦	વલ્લભીપુર	જાળીયા	૧	સામાન્ય સ્ત્રી	બીન અનામત	સામાન્ય
			૨	સા.શૈ.પ.સામાન્ય		
			૩	બીન અનામત		
			૪	સામાન્ય સ્ત્રી		
			૫	બીન અનામત		
			૬	બીન અનામત		
			૭	બીન અનામત		

INDEX

—:: અનુસુચિ ::—

ભાવનગર જિલ્લાની **વલ્લભીપુર** તાલુકાની ગ્રામપંચાયતોની ચૂંટણી યોજવાની છે તેની યાદી

૨૧	વલ્લભીપુર	ખેતાટીંબી	૧	સામાન્ય સ્ત્રી	બીન અનામત	સામાન્ય
			૨	સા.શૈ.પ.સામાન્ય		
			૩	બીન અનામત		
			૪	સામાન્ય સ્ત્રી		
			૫	બીન અનામત		
			૬	બીન અનામત		
			૭	બીન અનામત		
૨૨	વલ્લભીપુર	હડમતીયા	૨	સા.શૈ.પ.સ્ત્રી	—	પેટા
૨૩	વલ્લભીપુર	શાહપુર	૬	બીન અનામત	—	પેટા
૨૪	વલ્લભીપુર	મેવાસા	૧	સામાન્ય સ્ત્રી	—	પેટા
૨૫	વલ્લભીપુર	પીપરીયા	૨	સામાન્ય સ્ત્રી	—	પેટા

(૩) આ જાહેરનામુ ગુજરાત પંચાયત ચૂંટણી નિયમો ૧૯૯૪ ના નિયમ-૯(૧) અન્વયે સરકારી રાજ્ય પત્રમાં પ્રસિધ્ધ કરવામાં આવે છે.

(સહી) અવાચ્ય,
કલેક્ટર, ભાવનગર જિલ્લો અને
રાજ્ય ચૂંટણીપંચના અધિકારી.

INDEX

ગુજરાત પંચાયત ચૂંટણી નિયમો ૧૯૯૪ના નિયમ–૯ (૨) અન્વયે ચૂંટણીનું જાહેરનામું

જીલ્લા કલેકટર કચેરી, ચૂંટણી શાખા ભાવનગર જીલ્લો

ક્રમાંક–ઈએલસી–ગ્રા.પંચા–ચૂંટણી–કાર્યક્રમ–૧–વલ્લભીપુર –૨૦૦૩ તા–૧૫–૧–૨૦૦૩

–: જાહેરનામું :–

ભાવનગર જીલ્લાના વલ્લભીપુર તાલુકાની ગ્રામ પંચાયતોના વોર્ડની બેઠકોની /સરપંચની બેઠકોની ચૂંટણી.

(૧) ગુજરાત પંચાયત અધિનિયમ – ૧૯૯૩ ની કલમ – ૧૬ની પેટા કલમ (૧) મુજબ ભાવનગર જીલ્લાની વલ્લભીપુર તાલુકા ની ગ્રામ પંચાયતો ના વોર્ડ ની રચના તથા બેઠકોની ફાળવણી રાજય ચૂંટણી પંચના અધિકારી તરીકે કરેલ છે.

(૨) ગુજરાત પંચાયત ચૂંટણી નિયમો–૧૯૯૪ ના નિયમ–૯ના પેટા નિયમ–૨થી પ્રાપ્ત થયેલ સતાની રૂઈએ રાજય ચૂંટણી પંચના અધિકારી તરીકે કલેકટર ભાવનગર જીલ્લાની નીચેની અનુસુચીના કોલમ નં.૨ માં જણાવેલ તાલુકા ની સામે કોલમનં–૩ માં જણાવેલ ગ્રામ પંચાયતોના કોલમનં–૪ માં જણાવેલ વોર્ડની કોલમ નં–૫ માં જણાવેલ બેઠકો ભરવા માટે સભ્યોની તથા કોલમ નં–૬માં જણાવેલ પ્રકાર વાળા સરપંચની બેઠકો ભરવા માટે સરપંચની ચૂંટણી યોજવાનો તબકકા વાર કાર્યક્રમ નીચે જણાવ્યા મુજબ નકકી કરે છે.

ક્રમ	વિગત	તારીખ	સમય	સ્થળ
ક	ઉમેદવારીપત્રો રજુ કરવાની/ ભરવાની છેલ્લી તારીખ	૨૨–૧–૨૦૦૩	૧૧–૦૦ કલાક થી ૧૫–૦૦ કલાક સુધી	ચૂંટણી અધિકારી/ મદદનીશ ચૂંટણી અધિકારીની કચેરી
ખ	ઉમેદવારીપત્રોની ચકાસણી તારીખ	૨૩–૧–૨૦૦૩	૧૧–૦૦ કલાક થી ચકાસણી પુરી થાય ત્યા સુધી	ચૂંટણી અધિકારીની કચેરી ખાતે
ગ	ઉમેદવારી પાછી ખેંચી લેવાની છેલ્લી તારીખ	૨૫–૧–૨૦૦૩	૧૫–૦૦ કલાક સુધી	ચૂંટણી અધિકારી/ મદદનીશ ચૂંટણી અધિકારીની કચેરી
ઘ	આવશ્યક હોયતો મતદાનની તારીખ	૯–૨–૨૦૦૩	–––––	–––
ચ	મતદાનનો સમય	–––	સવારના ૮–૦૦ થી સાંજના ૫–૦૦ વાગ્યા સુધી	–––
છ	મતદાનનું સ્થળ	–––	–––	જિલ્લા ચૂંટણી અધિકારીએ ગ્રામ પંચાયત માટે વોર્ડવાર આખરી કરેલ જાહેર કરેલ /પ્રસિધ્ધ કરેલ મતદાન મથકો ઉપર
જ	મતગણતરી માટેની તારીખ અને સમય	૧૧–૨–૨૦૦૩	સવારના ૯–૦૦ કલાકથી ગણતરી પુરી થાય ત્યા સુધી	ચૂંટણી અધિકારી જાહેર કરે તે સ્થળ
ઝ	ચૂંટણી પ્રક્રિયા પુરી થવા માટેની તારીખ	૧૭–૨–૨૦૦૩	–––	–––

INDEX

—:: અનુસુચિ ::—

ભાવનગર જિલ્લાની વલ્લભીપુર તાલુકાની ગ્રામપંચાયતોની ચૂંટણી યોજવાની છે તેની યાદી

અ.નં.	તાલુકાનુ નામ	ગ્રામ પંચાયતનુ નામ	વોર્ડ નં.	બેઠક નો પ્રકાર	સરપંચની બેઠકનો પ્રકાર	ચૂંટણીનો પ્રકાર સામાન્ય/પેટા ચૂંટણી જે હોય તે દર્શાવવું
૧	૨	૩	૪	૫	૬	૭
૧	વલ્લભીપુર	મેલાણા	૧	સામાન્ય સ્ત્રી	સામાન્ય સ્ત્રી	સામાન્ય
			૨	સા.શૈ.પ.સ્ત્રી		
			૩	બીન અનામત		
			૪	અનુ.જાતી.સામાન્ય		
			૫	બીન અનામત		
			૬	બીન અનામત		
			૭	બીન અનામત		
૨	વલ્લભીપુર	દુદાધાર	૧	અનુ.જાતી.સામાન્ય	સા.શૈ.પ.સામાન્ય	સામાન્ય
			૨	સા.શૈ.પ.સ્ત્રી		
			૩	સામાન્ય સ્ત્રી		
			૪	બીન અનામત		
			૫	બીન અનામત		
			૬	બીન અનામત		
			૭	બીન અનામત		
૩	વલ્લભીપુર	હળીયાદ	૧	સામાન્ય સ્ત્રી	સા.શૈ.પ.સામાન્ય	સામાન્ય
			૨	સા.શૈ.પ.સામાન્ય		
			૩	બીન અનામત		
			૪	સામાન્ય સ્ત્રી		
			૫	બીન અનામત		
			૬	બીન અનામત		
			૭	બીન અનામત		
૪	વલ્લભીપુર	વાવડી	૧	સામાન્ય સ્ત્રી	બીન અનામત	સામાન્ય
			૨	સા.શૈ.પ.સામાન્ય		
			૩	બીન અનામત		
			૪	સામાન્ય સ્ત્રી		
			૫	બીન અનામત		
			૬	બીન અનામત		
			૭	બીન અનામત		
૫	વલ્લભીપુર	મુળધરાઈ	૧	સામાન્ય સ્ત્રી	સામાન્ય સ્ત્રી	સામાન્ય
			૨	સા.શૈ.પ.સ્ત્રી		
			૩	બીન અનામત		
			૪	બીન અનામત		
			૫	બીન અનામત		
			૬	અનુ.જાતી.સામાન્ય		
			૭	બીન અનામત		

INDEX

–:: અનુસુચિ ::–

ભાવનગર જિલ્લાની **વલ્લભીપુર** તાલુકાની ગ્રામપંચાયતોની ચૂંટણી યોજવાની છે તેની યાદી

૬	વલ્લભીપુર	નવી રાજસ્થળી	૧	સામાન્ય સ્ત્રી	બીન અનામત	સામાન્ય
			૨	સા.શૈ.પ.સામાન્ય		
			૩	બીન અનામત		
			૪	સામાન્ય સ્ત્રી		
			૫	બીન અનામત		
			૬	બીન અનામત		
			૭	બીન અનામત		
૭	વલ્લભીપુર	જુની રાજસ્થળી	૧	સામાન્ય સ્ત્રી	અનુ.જાતી.સ્ત્રી	સામાન્ય
			૨	અનુ.જાતી.સામાન્ય		
			૩	સા.શૈ.પ.સ્ત્રી		
			૪	બીન અનામત		
			૫	બીન અનામત		
			૬	બીન અનામત		
			૭	બીન અનામત		
૮	વલ્લભીપુર	દરેડ	૧	અનુ.જાતી.સામાન્ય	સામાન્ય સ્ત્રી	સામાન્ય
			૨	સામાન્ય સ્ત્રી		
			૩	સા.શૈ.પ.સ્ત્રી		
			૪	બીન અનામત		
			૫	બીન અનામત		
			૬	બીન અનામત		
			૭	બીન અનામત		
૯	વલ્લભીપુર	નવાગામ(લો)	૧	સામાન્ય સ્ત્રી	બીન અનામત	સામાન્ય
			૨	સા.શૈ.પ.સ્ત્રી		
			૩	બીન અનામત		
			૪	બીન અનામત		
			૫	બીન અનામત		
			૬	અનુ.જાતી.સામાન્ય		
			૭	બીન અનામત		
૧૦	વલ્લભીપુર	ચમારડી	૧	સામાન્ય સ્ત્રી	સામાન્ય સ્ત્રી	સામાન્ય
			૨	સા.શૈ.પ.સામાન્ય		
			૩	બીન અનામત		
			૪	બીન અનામત		
			૫	સામાન્ય સ્ત્રી		
			૬	સામાન્ય સ્ત્રી		
			૭	બીન અનામત		
			૮	બીન અનામત		
			૯	બીન અનામત		

INDEX

—:: અનુસુચિ ::—

ભાવનગર જિલ્લાની વલ્લભીપુર તાલુકાની ગ્રામપંચાયતોની ચૂંટણી યોજવાની છે તેની યાદી

૧૧	વલ્લભીપુર	નવા રામપર	૧	સામાન્ય સ્ત્રી	બીન અનામત	સામાન્ય
			૨	સા.શૈ.પ.સામાન્ય		
			૩	બીન અનામત		
			૪	સામાન્ય સ્ત્રી		
			૫	બીન અનામત		
			૬	બીન અનામત		
			૭	બીન અનામત		
૧૨	વલ્લભીપુર	જુના રામપર	૧	સામાન્ય સ્ત્રી	બીન અનામત	સામાન્ય
			૨	સા.શૈ.પ.સામાન્ય		
			૩	બીન અનામત		
			૪	સામાન્ય સ્ત્રી		
			૫	બીન અનામત		
			૬	બીન અનામત		
			૭	બીન અનામત		
૧૩	વલ્લભીપુર	પાટી	૧	અનુ.જાતિ.સામાન્ય	બીન અનામત	સામાન્ય
			૨	સામાન્ય સ્ત્રી		
			૩	સા.શૈ.પ.સ્ત્રી		
			૪	બીન અનામત		
			૫	બીન અનામત		
			૬	બીન અનામત		
			૭	બીન અનામત		
૧૪	વલ્લભીપુર	પાણવી	૧	સામાન્ય સ્ત્રી	બીન અનામત	સામાન્ય
			૨	સા.શૈ.પ.સામાન્ય		
			૩	બીન અનામત		
			૪	સામાન્ય સ્ત્રી		
			૫	બીન અનામત		
			૬	બીન અનામત		
			૭	બીન અનામત		
૧૫	વલ્લભીપુર	પાટણા	૧	સામાન્ય સ્ત્રી	બીન અનામત	સામાન્ય
			૨	સા.શૈ.પ.સામાન્ય		
			૩	બીન અનામત		
			૪	બીન અનામત		
			૫	સામાન્ય સ્ત્રી		
			૬	સામાન્ય સ્ત્રી		
			૭	સામાન્ય સ્ત્રી		
			૮	બીન અનામત		
			૯	બીન અનામત		
			૧૦	બીન અનામત		
			૧૧	બીન અનામત		

—:: અનુસુચિ ::—

ભાવનગર જિલ્લાની **વલ્લભીપુર** તાલુકાની ગ્રામપંચાયતોની ચૂંટણી યોજવાની છે તેની યાદી

૧૬	વલ્લભીપુર	રંગપુર	૧	અનુ.જાતી.સામાન્ય	બીન અનામત	સામાન્ય
			૨	સા.શૈ.પ.સ્ત્રી		
			૩	બીન અનામત		
			૪	સામાન્ય સ્ત્રી		
			૫	બીન અનામત		
			૬	બીન અનામત		
			૭	બીન અનામત		
૧૭	વલ્લભીપુર	વેળાવદર	૧	સામાન્ય સ્ત્રી	બીન અનામત	સામાન્ય
			૨	સા.શૈ.પ.સામાન્ય		
			૩	બીન અનામત		
			૪	સામાન્ય સ્ત્રી		
			૫	બીન અનામત		
			૬	બીન અનામત		
			૭	બીન અનામત		
૧૮	વલ્લભીપુર	પચ્છેગામ	૧	સામાન્ય સ્ત્રી	બીન અનામત	સામાન્ય
			૨	સા.શૈ.પ.સામાન્ય		
			૩	બીન અનામત		
			૪	સામાન્ય સ્ત્રી		
			૫	બીન અનામત		
			૬	બીન અનામત		
			૭	બીન અનામત		
૧૯	વલ્લભીપુર	પીપળ	૧	સામાન્ય સ્ત્રી	બીન અનામત	સામાન્ય
			૨	સા.શૈ.પ.સામાન્ય		
			૩	બીન અનામત		
			૪	સામાન્ય સ્ત્રી		
			૫	બીન અનામત		
			૬	બીન અનામત		
			૭	બીન અનામત		
૨૦	વલ્લભીપુર	જાળીયા	૧	સામાન્ય સ્ત્રી	બીન અનામત	સામાન્ય
			૨	સા.શૈ.પ.સામાન્ય		
			૩	બીન અનામત		
			૪	સામાન્ય સ્ત્રી		
			૫	બીન અનામત		
			૬	બીન અનામત		
			૭	બીન અનામત		

INDEX

—:: અનુસુચિ ::—

ભાવનગર જિલ્લાની **વલ્લભીપુર** તાલુકાની ગ્રામ્‌પંચાયતોની ચૂંટણી યોજવાની છે
તેની યાદી

૨૧	વલ્લભીપુર	ખેતાટીંબી	૧	સામાન્ય સ્ત્રી	બીન અનામત	સામાન્ય
			૨	સા.શૈ.પ.સામાન્ય		
			૩	બીન અનામત		
			૪	સામાન્ય સ્ત્રી		
			૫	બીન અનામત		
			૬	બીન અનામત		
			૭	બીન અનામત		
૨૨	વલ્લભીપુર	હડમતીયા	૨	સા.શૈ.પ.સ્ત્રી	—	પેટા
૨૩	વલ્લભીપુર	શાહપુર	૬	બીન અનામત	—	પેટા
૨૪	વલ્લભીપુર	મેવાસા	૧	સામાન્ય સ્ત્રી	—	પેટા
૨૫	વલ્લભીપુર	પીપરીયા	૨	સામાન્ય સ્ત્રી	—	પેટા

(સહી) અવાચ્ય,
કલેકટર ભાવનગર જીલ્લો
અને
રાજ્ય ચૂંટણી પંચના અધિકારી

સરકારી મધ્યસ્થ પ્રેસ, ગાંધીનગર.

INDEX

Extra No. 17

REGISTERED NO. G/GNR/2

©

सत्यमेव जयते

The Gujarat Government Gazette

EXTRAORDINARY

PUBLISHED BY AUTHORITY

Vol. XLIV] WEDNESDAY, JANUARY 15, 2003/PAUSA 25, 1924

Separate paging is given to this Part in order that it may be filed as a Separate Compilation.

PART IV—C

Statutory Rules and Orders (other than those published in Parts I, I-A and I-L) made by Statutory Authorities other than the Government of Gujarat including those made by the Government of India, the High Court, the Director of Municipalities, the Commissioner of Police, the Director of Prohibition and excise, the District Magistrates and the Election Commission, Election Tribunals, Returning Officers and other authorities, under the Election Commission.

ગુજરાત પંચાયત અધિનિયમ–૧૯૯૩ ની કલમ–૧૫ ની પેટા કલમ–(૧) અન્વયે ચુંટણીનું જાહેરનામું.

જિલ્લા કલેકટર કચેરી,
ચુંટણી શાખા,
જુનાગઢ જિલ્લો, જુનાગઢ.
તારીખ :– ૧૫/૧/૨૦૦૩

ક્રમાંક : ચટણ/ગ્રા.પં./૧

–:: જાહેરનામું ::–

જુનાગઢ જિલ્લાની **જુનાગઢ** તાલુકાની ગ્રામ પંચાયતોના વોર્ડની બેઠકોની/સરપંચની બેઠકોની ચુંટણી.

(૧). ગુજરાત પંચાયત અધિનિયમ–૧૯૯૩ ની કલમ–૧૬ ની પેટા કલમ–(૧) મુજબ જુનાગઢ જિલ્લાની **જુનાગઢ** તાલુકાની ગ્રામ પંચાયતોના વોર્ડની રચના તથા બેઠકોની ફાળવણી રાજ્ય ચુંટણી પંચના અધિકારી તરીકે કરેલ છે.

(૨). ગુજરાત પંચાયત અધિનિયમ–૧૯૯૩ ની કલમ–૧૫ ની પેટા કલમ–(૧) થી પ્રાપ્ત થયેલ સતાની રૂઈએ રાજ્ય ચુંટણી પંચના અધિકારી તરીકે કલેકટર જુનાગઢ, જુનાગઢ જિલ્લાની નીચેની અનુસુચિ ના કોલમ નંબર–૨ માં જણાવેલ તાલુકાની સામે કોલમ નંબર–૩ માં જણાવેલ ગ્રામ પંચાયતોના કોલમ નંબર–૪,૫ માં જણાવેલ વોર્ડની બેઠકોની તથા કોલમ નંબર–૬ માં જણાવેલ સરપંચની બેઠકોની સામાન્ય/પેટા ચુંટણી તારીખ:– ૯/૨/૨૦૦૩ ના રોજ યોજવાનું જાહેર કરે છે.

-:: અનુસુચિ ::-

જુનાગઢ તાલુકાની ગ્રામ પંચાયતોની ચુંટણી યોજવાની છે તેની યાદી.

ક્રમ નં.	તાલુકાનું નામ	ગ્રામ પંચાયતનું નામ	વોર્ડ નંબર/ ક્રમાંક	વોર્ડની બેઠકનો પ્રકાર	સરપંચની બેઠકનો પ્રકાર	ચુંટણીનો પ્રકાર (સામાન્ય/પેટા ચુંટણી જે હોય તે દર્શાવવું.)
(૧)	(૨)	(૩)	(૪)	(૫)	(૬)	(૭)
૧	જુનાગઢ	ચોબારી	૧	સામાન્ય સ્ત્રી	પછાત વર્ગ	સામાન્ય ચુંટણી
			૨	પછાત વર્ગ સ્ત્રી		
			૩	બીન અનામત		
			૪	બીન અનામત		
			૫	બીન અનામત		
			૬	અનુ.જાતી		
			૭	બીન અનામત		
૨	-"-	ખડીયા	૧	અનુ.જાતી	સામાન્ય સ્ત્રી	સામાન્ય ચુંટણી
			૨	પછાત વર્ગ સ્ત્રી		
			૩	બીન અનામત		
			૪	સામાન્ય સ્ત્રી		
			૫	સામાન્ય સ્ત્રી		
			૬	બીન અનામત		
			૭	બીન અનામત		
			૮	બીન અનામત		
			૯	બીન અનામત		
૩	-"-	વીજાપુર	-	-	બીન અનામત	ખાલી પડેલ બેઠકની પેટા ચુંટણી
૪	-"-	ખામધ્રોળ	૩	બીન અનામત	-	ખાલી પડેલ બેઠકની પેટા ચુંટણી
			૪	બીન અનામત		ખાલી પડેલ બેઠકની પેટા ચુંટણી
૫	જુનાગઢ	મંડલીકપુર	૧	સામાન્ય સ્ત્રી	-	ખાલી પડેલ બેઠકની પેટા ચુંટણી
૬	-"-	બલીયાવડ	૧	પછાત વર્ગ સ્ત્રી	-	ખાલી પડેલ બેઠકની પેટા ચુંટણી
૭	-"-	મેવાસા (કમરીબાઈ)	૫	બીન અનામત	-	ખાલી પડેલ બેઠકની પેટા ચુંટણી

(૩) આ જાહેરનામાની ગુજરાત પંચાયત ચુંટણી નિયમો-૧૯૯૪ ના નિયમ-૯ (૧) અન્વયે સરકારી રાજય પત્રમાં પ્રસિધ્ધી કરવામાં આવે છે.

આર.કે. પાઠક
કલેકટર
જુનાગઢ જિલ્લો/જુનાગઢ અને
રાજય ચુંટણી પંચનો અધિકારી.

INDEX

ગુજરાત પંચાયત ચુંટણી નિયમો-૧૯૯૪ ના નિયમ-૯ (૨) અન્વયે ચુંટણીનું જાહેરનામું.
જિલ્લા કલેક્ટર કચેરી,
ચુંટણી શાખા,
જુનાગઢ જિલ્લો, જુનાગઢ.
તારીખ :- ૧૫/૧/૨૦૦૩

ક્રમાંક : ચટણ/ગ્રા.પં./૨

-:: જાહેરનામું ::-

જુનાગઢ જિલ્લાના **જુનાગઢ** તાલુકાની ગ્રામ પંચાયતોના વોર્ડની બેઠકોની/સરપંચની બેઠકોની ચુંટણી.

(૧). ગુજરાત પંચાયત અધિનિયમ-૧૯૯૩ ની કલમ-૧૯ ની પેટા કલમ-(૧) મુજબ જુનાગઢ જિલ્લાની **જુનાગઢ** તાલુકાની ગ્રામ પંચાયતોના વોર્ડની રચના તથા બેઠકોની ફાળવણી રાજ્ય ચુંટણી પંચના અધિકારી તરીકે કરેલ છે.

(૨). ગુજરાત પંચાયત ચુંટણી નિયમો-૧૯૯૪ ના નિયમ-૯ ના પેટા નિયમ-૨ થી પ્રાપ્ત થયેલ સતાની રૂઈએ રાજ્ય ચુંટણી પંચના અધિકારી તરીકે કલેક્ટર જુનાગઢ, જુનાગઢ જિલ્લાની નીચેની અનુસુચિ ના કોલમ નંબર-૨ માં જણાવેલ તાલુકાની સામે કોલમ નંબર-૩ માં જણાવેલ ગ્રામ પંચાયતોના કોલમ નંબર-૪ માં જણાવેલ વોર્ડની કોલમ-૫ માં જણાવેલ બેઠકો ભરવા માટે સભ્યોની તથા કોલમ નંબર-૬ માં જણાવેલ પ્રકાર વાળી સરપંચની બેઠકો ભરવા માટે સરપંચની ચુંટણી યોજવાનો તબકકાવાર કાર્યક્રમ નીચે જણાવ્યા મુજબ નકકી કરે છે.

	તારીખ	સમય	સ્થળ
(ક). ઉમેદવારીપત્ર રજુ કરવાની/ભરવાની છેલ્લી તારીખ.	૨૨/૧/૨૦૦૩	૧૧-૦૦ કલાક થી ૧૫-૦૦ કલાક સુધી	ચુંટણી અધિકારી/મદદનીશ ચુંટણી અધિકારીની કચેરી ખાતે.
(ખ). ઉમેદવારીપત્રોની ચકાસણીની તારીખ.	૨૩/૧/૨૦૦૩	૧૧-૦૦ કલાક થી ચકાસણી પુરી થાય ત્યાં સુધી	ચુંટણી અધિકારીની કચેરી ખાતે.
(ગ). ઉમેદવારી પત્રો પાછા ખેંચી લેવાની છેલ્લી તારીખ.	૨૫/૧/૨૦૦૩	૧૫-૦૦ કલાક સુધી	ચુંટણી અધિકારી/મદદનીશ ચુંટણી અધિકારીની કચેરી ખાતે.
(ઘ). આવશ્યક હોય તો મતદાનની તારીખ	૯/૨/૨૦૦૩	-	-
(ચ). મતદાન નો સમય	-	સવારના ૮-૦૦ થી સાંજના ૫-૦૦ વાગ્યા સુધી.	-
(છ). મતદાનના સ્થળ	-	-	જિલ્લા ચુંટણી અધિકારીએ જાહેર કરેલ મતદાન મથક ઉપર.
(જ). મત ગણતરી માટેની તારીખ અને સમય.	૧૧/૨/૨૦૦૩	સવારના ૯-૦૦ કલાકથી ગણતરી પુરી થાય ત્યાં સુધી.	ચુંટણી અધિકારી જાહેર કરે તે સ્થળે.
(ઝ). ચુંટણી પ્રક્રિયા પુરી થવા માટે ની તારીખ.	મતગણતરી પુરી થયા તારીખ થી સાતમો દિવસ અગર મોડામાં મોડી તા. ૧૭/૨/૦૩	-	-

INDEX

–:: અનુસુચિ ::–

જુનાગઢ તાલુકાની ગ્રામ પંચાયતોની ચુંટણી યોજવાની છે તેની યાદી.

ક્રમ નં.	તાલુકાનું નામ	ગ્રામ પંચાયતનું નામ	વોર્ડ નંબર/ ક્રમાંક	વોર્ડની બેઠકનો પ્રકાર	સરપંચની બેઠકનો પ્રકાર	ચુંટણીના પ્રકાર (સામાન્ય/પેટા ચુંટણી જ હોય તે દર્શાવવું.)
(૧)	(૨)	(૩)	(૪)	(૫)	(૬)	(૭)
૧	જુનાગઢ	ચોબારી	૧	સામાન્ય સ્ત્રી	પછાત વર્ગ	સામાન્ય ચુંટણી
			૨	પછાત વર્ગ સ્ત્રી		
			૩	બીન અનામત		
			૪	બીન અનામત		
			૫	બીન અનામત		
			૬	અનુ.જાતી		
			૭	બીન અનામત		
૨	–"–	ખડીયા	૧	અનુ.જાતી	સામાન્ય સ્ત્રી	સામાન્ય ચુંટણી
			૨	પછાત વર્ગ સ્ત્રી		
			૩	બીન અનામત		
			૪	સામાન્ય સ્ત્રી		
			૫	સામાન્ય સ્ત્રી		
			૬	બીન અનામત		
			૭	બીન અનામત		
			૮	બીન અનામત		
			૯	બીન અનામત		
૩	–"–	વીજાપુર	–	–	બીન અનામત	ખાલી પડેલ બેઠકની પેટા ચુંટણી
૪	–"–	ખામધ્રોળ	૩	બીન અનામત	–	ખાલી પડેલ બેઠકની પેટા ચુંટણી
			૪	બીન અનામત		
૫	–"–	મંડલીકપુર	૧	સામાન્ય સ્ત્રી	–	ખાલી પડેલ બેઠકની પેટા ચુંટણી
૬	–"–	બલીયાવડ	૧	પછાત વર્ગ સ્ત્રી	–	ખાલી પડેલ બેઠકની પેટા ચુંટણી
૭	–"–	મેવાસા (કમરીબાઈ)	૫	બીન અનામત	–	ખાલી પડેલ બેઠકની પેટા ચુંટણી

આર.કે. પાઠક
કલેક્ટરશ્રી,
જુનાગઢ જિલ્લો, જુનાગઢ અને
રાજ્ય ચુંટણી પંચના અધિકારી.

INDEX

ગુજરાત પંચાયત અધિનિયમ-૧૯૯૩ ની કલમ-૧૫ ની પેટા કલમ-(૧) અન્વયે ચુંટણીનુ જાહેરનામું.

જિલ્લા કલેક્ટર કચેરી,
ચુંટણી શાખા,
જુનાગઢ જિલ્લો, જુનાગઢ.
તારીખ :- ૧૫/૧/૨૦૦૩

ક્રમાંક : ચટણ/ગ્રા.પં./૧

-:: જાહેરનામું ::-

જુનાગઢ જિલ્લાની **વિસાવદર** તાલુકાની ગ્રામ પંચાયતોના વોર્ડની બેઠકોની/સરપંચની બેઠકોની ચુંટણી.

(૧). ગુજરાત પંચાયત અધિનિયમ-૧૯૯૩ ની કલમ-૧૬ ની પેટા કલમ-(૧) મુજબ જુનાગઢ જિલ્લાની **વિસાવદર** તાલુકાની ગ્રામ પંચાયતોના વોર્ડની રચના તથા બેઠકોની ફાળવણી રાજ્ય ચુંટણી પંચના અધિકારી તરીકે કરેલ છે.

(૨). ગુજરાત પંચાયત અધિનિયમ-૧૯૯૩ ની કલમ-૧૫ ની પેટા કલમ-(૧) થી પ્રાપ્ત થયેલ સતાની રૂઈએ રાજ્ય ચુંટણી પંચના અધિકારી તરીકે કલેક્ટર જુનાગઢ, જુનાગઢ જિલ્લાની નીચેની અનુસુચિ ના કોલમ નંબર-૨ માં જણાવેલ તાલુકાની સામે કોલમ નંબર-૩ માં જણાવેલ ગ્રામ પંચાયતોના કોલમ નંબર-૪,૫ માં જણાવેલ વોર્ડની બેઠકોની તથા કોલમ નંબર-૬ માં જણાવેલ સરપંચની બેઠકોની સામાન્ય/પેટા ચુંટણી તારીખ:- ૯/૨/૨૦૦૩ ના રોજ યોજવાનું જાહેર કરે છે.

-:: અનુસુચિ ::-

વિસાવદર તાલુકાની ગ્રામ પંચાયતોની ચુંટણી યોજવાની છે તેની યાદી.

ક્રમ નં.	તાલુકાનું નામ	ગ્રામ પંચાયતનું નામ	વોર્ડ નંબર/ ક્રમાંક	વોર્ડની બેઠકનો પ્રકાર	સરપંચની બેઠકનો પ્રકાર	ચુંટણીનો પ્રકાર (સામાન્ય/પેટા ચુંટણી જે હોય તે દર્શાવવું.)
(૧)	(૨)	(૩)	(૪)	(૫)	(૬)	(૭)
૧	વિસાવદર	રાવણી-મુંડીયા	૧	સામાન્ય સ્ત્રી	બીન અનામત	સામાન્ય ચુંટણી
			૨	પછાત વર્ગ		
			૩	બીન અનામત		
			૪	સામાન્ય સ્ત્રી		
			૫	બીન અનામત		
			૬	બીન અનામત		
			૭	બીન અનામત		

INDEX

૨	–"–	લીલીયા	૧ ૨ ૩ ૪ ૫ ૬ ૭	અનુ.જાતી સામાન્ય સ્ત્રી પછાત વર્ગ સ્ત્રી બીન અનામત બીન અનામત બીન અનામત બીન અનામત	સામાન્ય સ્ત્રી	સામાન્ય ચુંટણી
૩	–"–	નવી ચાવંડ	–	–	બીન અનામત	ખાલી પડેલ બેઠકની પેટા ચુંટણી
૪	વિસાવદર	માણંદીયા	૭	બીન અનામત	–	ખાલી પડેલ બેઠકની પેટા ચુંટણી

(૩) આ જાહેરનામાની ગુજરાત પંચાયત ચુંટણી નિયમો–૧૯૯૪ ના નિયમ–૯ (૧) અન્વયે સરકારી રાજ્ય પત્રમાં પ્રસિધ્ધી કરવામાં આવે છે.

આર.કે. પાઠક
કલેક્ટર,
જુનાગઢ જિલ્લો, જુનાગઢ અને
રાજ્ય ચુંટણી પંચના અધિકારી.

INDEX

ગુજરાત પંચાયત ચુંટણી નિયમો-૧૯૯૪ ના નિયમ-૯ (૨) અન્વયે ચુંટણીનું જાહેરનામું.
જિલ્લા કલેકટર કચેરી,
ચુંટણી શાખા,
જુનાગઢ જિલ્લો, જુનાગઢ.
તારીખ :- ૧૫/૧/૨૦૦૩

ક્રમાંક : ચટણ/ગ્રા.પં./૨

-:: જાહેરનામું ::-

જુનાગઢ જિલ્લાના **વિસાવદર** તાલુકાની ગ્રામ પંચાયતોના વોર્ડની બેઠકોની/સરપંચની બેઠકોની ચુંટણી.

(૧). ગુજરાત પંચાયત અધિનિયમ-૧૯૯૩ ની કલમ-૧૬ ની પેટા કલમ-(૧) મુજબ જુનાગઢ જિલ્લાની **વિસાવદર** તાલુકાની ગ્રામ પંચાયતોના વોર્ડની રચના તથા બેઠકોની ફાળવણી રાજય ચુંટણી પંચના અધિકારી તરીકે કરેલ છે.

(૨). ગુજરાત પંચાયત ચુંટણી નિયમો-૧૯૯૪ ના નિયમ-૯ ના પેટા નિયમ-૨ થી પ્રાપ્ત થયેલ સતાની રૂઈએ રાજય ચુંટણી પંચના અધિકારી તરીકે કલેકટર જુનાગઢ, જુનાગઢ જિલ્લાની નીચેની અનુસુચિ ના કોલમ નંબર-૨ માં જણાવેલ તાલુકાની સામે કોલમ નંબર-૩ માં જણાવેલ ગ્રામ પંચાયતોના કોલમ નંબર-૪ માં જણાવેલ વોર્ડની કોલમ-૫ માં જણાવેલ બેઠકો ભરવા માટે સભ્યોની તથા કોલમ નંબર-૬ માં જણાવેલ પ્રકાર વાળી સરપંચની બેઠકો ભરવા માટે સરપંચની ચુંટણી યોજવાનો તબકકાવાર કાર્યક્રમ નીચે જણાવ્યા મુજબ નકકી કરે છે.

	તારીખ	સમય	સ્થળ
(ક). ઉમેદવારીપત્ર રજુ કરવાની/ભરવાની છેલ્લી તારીખ.	૨૨/૧/૨૦૦૩	૧૧-૦૦ કલાક થી ૧૫-૦૦ કલાક સુધી	ચુંટણી અધિકારી/મદદનીશ ચુંટણી અધિકારીની કચેરી ખાતે.
(ખ). ઉમેદવારીપત્રોની ચકાસણીની તારીખ.	૨૩/૧/૨૦૦૩	૧૧-૦૦ કલાક થી ચકાસણી પુરી થાય ત્યાં સુધી	ચુંટણી અધિકારીની કચેરી ખાતે.
(ગ). ઉમેદવારી પત્રો પાછા ખેંચી લેવાની છેલ્લી તારીખ.	૨૫/૧/૨૦૦૩	૧૫-૦૦ કલાક સુધી	ચુંટણી અધિકારી/મદદનીશ ચુંટણી અધિકારીની કચેરી ખાતે.
(ઘ). આવશ્યક હોય તો મતદાનની તારીખ	૯/૨/૨૦૦૩	-	-
(ચ). મતદાન નો સમય	-	સવારના ૮-૦૦ થી સાંજના ૫-૦૦ વાગ્યા સુધી.	-
(છ). મતદાનના સ્થળ	-	-	જિલ્લા ચુંટણી અધિકારીએ જાહેર કરેલ મતદાન મથક ઉપર.
(જ). મતગણતરી માટેની તારીખ અને સમય.	૧૧/૨/૨૦૦૩	સવારના ૯-૦૦ કલાકથી ગણતરી પુરી થાય ત્યાં સુધી.	ચુંટણી અધિકારી જાહેર કરે તે સ્થળે.
(ઝ). ચુંટણી પ્રક્રિયા પુરી થવા માટે ની તારીખ.	મતગણતરી પુરી થયા તારીખ થી સાતમો દિવસ અગર મોડામાં મોડી તા. ૧૭/૨/૦૩	-	-

INDEX

–:: અનુસુચિ ::–

વિસાવદર તાલુકાની ગ્રામ પંચાયતોની ચુંટણી યોજવાની છે તેની યાદી.

ક્રમ નં.	તાલુકાનું નામ	ગ્રામ પંચાયતનું નામ	વોર્ડ નંબર/ ક્રમાંક	વોર્ડની બેઠકનો પ્રકાર	સરપંચની બેઠકનો પ્રકાર	ચુંટણીનો પ્રકાર (સામાન્ય/પેટા ચુંટણી જે હોય તે દર્શાવવું.)
(૧)	(૨)	(૩)	(૪)	(૫)	(૬)	(૭)
૧	વિસાવદર	રાવણી–મુંડીયા	૧	સામાન્ય સ્ત્રી	બીન અનામત	સામાન્ય ચુંટણી
			૨	પછાત વર્ગ		
			૩	બીન અનામત		
			૪	સામાન્ય સ્ત્રી		
			૫	બીન અનામત		
			૬	બીન અનામત		
			૭	બીન અનામત		
૨	–"–	લીલીયા	૧	અનુ.જાતી	સામાન્ય સ્ત્રી	સામાન્ય ચુંટણી
			૨	સામાન્ય સ્ત્રી		
			૩	પછાત વર્ગ સ્ત્રી		
			૪	બીન અનામત		
			૫	બીન અનામત		
			૬	બીન અનામત		
			૭	બીન અનામત		
૩	–"–	નવી ચાવંડ	–	–	બીન અનામત	ખાલી પડેલ બેઠકની પેટા ચુંટણી
૪	–"–	માણંદીયા	૭	બીન અનામત	–	ખાલી પડેલ બેઠકની પેટા ચુંટણી

આર.કે. પાઠક
કલેક્ટર,
જુનાગઢ જિલ્લો, જુનાગઢ અને
રાજય ચુંટણી/પંચના અધિકારી.

ગુજરાત પંચાયત અધિનિયમ-૧૯૯૩ ની કલમ-૧૫ ની પેટા કલમ-(૧) અન્વયે ચુંટણીનું જાહેરનામું.
જિલ્લા કલેકટર કચેરી,
ચુંટણી શાખા,
જુનાગઢ જિલ્લો, જુનાગઢ.
તારીખ :- ૧૫/૧/૨૦૦૩

ક્રમાંક : ચટણ/ગ્રા.પં./૧

-:: જાહેરનામું ::-

જુનાગઢ જિલ્લાની **વંથલી** તાલુકાની ગ્રામ પંચાયતોના વોર્ડની બેઠકોની/સરપંચની બેઠકોની ચુંટણી.

(૧). ગુજરાત પંચાયત અધિનિયમ-૧૯૯૩ ની કલમ-૧૬ ની પેટા કલમ-(૧) મુજબ જુનાગઢ જિલ્લાની **વંથલી** તાલુકાની ગ્રામ પંચાયતોના વોર્ડની રચના તથા બેઠકોની ફાળવણી રાજ્ય ચુંટણી પંચના અધિકારી તરીકે કરેલ છે.

(૨). ગુજરાત પંચાયત અધિનિયમ-૧૯૯૩ ની કલમ-૧૫ ની પેટા કલમ-(૧) થી પ્રાપ્ત થયેલ સતાની રૂઈએ રાજ્ય ચુંટણી પંચના અધિકારી તરીકે કલેકટર જુનાગઢ, જુનાગઢ જિલ્લાની નીચેની અનુસુચિ ના કોલમ નંબર-૨ માં જણાવેલ તાલુકાની સામે કોલમ નંબર-૩ માં જણાવેલ ગ્રામ પંચાયતોના કોલમ નંબર-૪,૫ માં જણાવેલ વોર્ડની બેઠકોની તથા કોલમ નંબર-૬ માં જણાવેલ સરપંચની બેઠકોની સામાન્ય/પેટા ચુંટણી તારીખઃ-૯/૨/૨૦૦૩ ના રોજ યોજવાનું જાહેર કરે છે.

-:: અનુસુચિ ::-

વંથલી તાલુકાની ગ્રામ પંચાયતોની ચુંટણી યોજવાની છે તેની યાદી.

ક્રમ નં.	તાલુકાનું નામ	ગ્રામ પંચાયતનું નામ	વોર્ડ નંબર/ ક્રમાંક	વોર્ડની બેઠકનો પ્રકાર	સરપંચની બેઠકનો પ્રકાર	ચુંટણીનો પ્રકાર (સામાન્ય/પેટા ચુંટણી જે હોય તે દર્શાવવું.)
(૧)	(૨)	(૩)	(૪)	(૫)	(૬)	(૭)
૧	વંથલી	ધંધુસર	૧	સામાન્ય સ્ત્રી	પછાત વર્ગ	વિસર્જન થયેલ ગ્રામ પંચાયતની ખુટતી મુદત માટેની મધ્યસત્ર ચુંટણી
			૨	પછાત વર્ગ સ્ત્રી		
			૩	બીન અનામત		
			૪	બીન અનામત		
			૫	સામાન્ય સ્ત્રી		
			૬	સામાન્ય સ્ત્રી		
			૭	બીન અનામત		
			૮	બીન અનામત		
			૯	બીન અનામત		
			૧૦	બીન અનામત		
			૧૧	બીન અનામત		
			૧૨	અનુ.જાતી		
			૧૩	બીન અનામત		

૨	–"–	ખોરાસા	૧ ૨ ૩ ૪ ૫ ૬ ૭	સામાન્ય સ્ત્રી પછાત વર્ગ સ્ત્રી બીન અનામત બીન અનામત બીન અનામત અનુ.જાતી બીન અનામત	સામાન્ય સ્ત્રી	વિસર્જન થયેલ ગ્રામપંચાયત ની ખુટતી મુદત માટેની મધ્યસત્ર ચુંટણી
૩	વંથલી	શાપુર	૧૬	બીન અનામત	–	ખાલી પડેલ બેઠકની પેટા ચુંટણી
૪	–"–	વાડલા	૫	બીન અનામત	–	ખાલી પડેલ બેઠકની પેટા ચુંટણી

(૩) આ જાહેરનામાની ગુજરાત પંચાયત ચુંટણી નિયમો–૧૯૯૪ ના નિયમ–૯ (૧) અન્વયે સરકારી રાજય પત્રમાં પ્રસિધ્ધી કરવામાં આવે છે.

આર.કે. પાઠક
કલેકટર,
જુનાગઢ જિલ્લો, જુનાગઢ અને
રાજય ચુંટણી પંચના અધિકારી.

INDEX

ગુજરાત પંચાયત ચુંટણી નિયમો–૧૯૯૪ ના નિયમ–૯ (૨) અન્વયે ચુંટણીનું જાહેરનામું.

જિલ્લા કલેકટર કચેરી,
ચુંટણી શાખા,
જુનાગઢ જિલ્લો, જુનાગઢ.
તારીખ :– ૧૫/૧/૨૦૦૩

ક્રમાંક : ચટણ/ગ્રા.પં./૨

–:: જાહેરનામું ::–

જુનાગઢ જિલ્લાના **વંથલી** તાલુકાની ગ્રામ પંચાયતોના વોર્ડની બેઠકોની/સરપંચની બેઠકોની ચુંટણી.

(૧). ગુજરાત પંચાયત અધિનિયમ–૧૯૯૩ ની કલમ–૧૬ ની પેટા કલમ–(૧) મુજબ જુનાગઢ જિલ્લાની **વંથલી** તાલુકાની ગ્રામ પંચાયતોના વોર્ડની રચના તથા બેઠકોની ફાળવણી રાજય ચુંટણી પંચના અધિકારી તરીકે કરેલ છે.

(૨). ગુજરાત પંચાયત ચુંટણી નિયમો–૧૯૯૪ ના નિયમ–૯ ના પેટા નિયમ–૨ થી પ્રાપ્ત થયેલ સત્તાની રૂઈએ રાજય ચુંટણી પંચના અધિકારી તરીકે કલેકટર જુનાગઢ, જુનાગઢ જિલ્લાની નીચેની અનુસુચિ ના કોલમ નંબર–૨ માં જણાવેલ તાલુકાની સામે કોલમ નંબર–૩ માં જણાવેલ ગ્રામ પંચાયતોના કોલમ નંબર–૪ માં જણાવેલ વોર્ડની કોલમ–૫ માં જણાવેલ બેઠકો ભરવા માટે સભ્યોની તથા કોલમ નંબર–૬ માં જણાવેલ પ્રકાર વાળી સરપંચની બેઠકો ભરવા માટે સરપંચની ચુંટણી યોજવાનો તબકકાવાર કાર્યક્રમ નીચે જણાવ્યા મુજબ નકકી કરે છે.

	તારીખ	સમય	સ્થળ
(ક). ઉમેદવારીપત્ર રજુ કરવાની/ભરવાની છેલ્લી તારીખ.	૨૨/૧/૨૦૦૩	૧૧–૦૦ કલાક થી ૧૫–૦૦ કલાક સુધી	ચુંટણી અધિકારી/મદદનીશ ચુંટણી અધિકારીની કચેરી ખાતે.
(ખ). ઉમેદવારીપત્રોની ચકાસણીની તારીખ.	૨૩/૧/૨૦૦૩	૧૧–૦૦ કલાક થી ચકાસણી પુરી થાય ત્યાં સુધી	ચુંટણી અધિકારીની કચેરી ખાતે.
(ગ). ઉમેદવારી પત્રો પાછા ખેંચી લેવાની છેલ્લી તારીખ.	૨૫/૧/૨૦૦૩	૧૫–૦૦ કલાક સુધી	ચુંટણી અધિકારી/મદદનીશ ચુંટણી અધિકારીની કચેરી ખાતે.
(ઘ). આવશ્યક હોય તો મતદાનની તારીખ	૯/૨/૨૦૦૩	–	–
(ચ). મતદાન નો સમય	–	સવારના ૮–૦૦ થી સાંજના ૫–૦૦ વાગ્યા સુધી.	–
(છ). મતદાનના સ્થળ	–	–	જિલ્લા ચુંટણી અધિકારીએ જાહેર કરેલ મતદાન મથક ઉપર.
(જ). મત ગણતરી માટેની તારીખ અને સમય.	૧૧/૨/૨૦૦૩	સવારના ૯–૦૦ કલાકથી ગણતરી પુરી થાય ત્યાં સુધી.	ચુંટણી અધિકારી જાહેર કરે તે સ્થળે.
(ઝ). ચુંટણી પ્રક્રિયા પુરી થવા માટે ની તારીખ.	મતગણતરી પુરી થયા તારીખ થી સાતમો દિવસ અગર મોડામાં મોડી તા. ૧૭/૨/૦૩	–	–

INDEX

-:: અનુસુચિ ::-

વંથલી તાલુકાની ગ્રામ પંચાયતોની ચુંટણી યોજવાની છે તેની યાદી.

ક્રમ નં.	તાલુકાનું નામ	ગ્રામ પંચાયતનું નામ	વોર્ડ નંબર/ક્રમાંક	વોર્ડની બેઠકનો પ્રકાર	સરપંચની બેઠકનો પ્રકાર	ચુંટણીનો પ્રકાર (સામાન્ય/પેટા ચુંટણી જે હોય તે દર્શાવવું.)
(૧)	(૨)	(૩)	(૪)	(૫)	(૬)	(૭)
૧	વંથલી	ધંધુસર	૧	સામાન્ય સ્ત્રી	પછાત વર્ગ	વિસર્જન થયેલ ગ્રામ પંચાયતની ખુટતી મુદત માટેની મધ્યસત્ર ચુંટણી
			૨	પછાત વર્ગ સ્ત્રી		
			૩	બીન અનામત		
			૪	બીન અનામત		
			૫	સામાન્ય સ્ત્રી		
			૬	સામાન્ય સ્ત્રી		
			૭	બીન અનામત		
			૮	બીન અનામત		
			૯	બીન અનામત		
			૧૦	બીન અનામત		
			૧૧	બીન અનામત		
			૧૨	અનુ.જાતી		
			૧૩	બીન અનામત		
૨	-"-	ખોરાસા	૧	સામાન્ય સ્ત્રી	સામાન્ય સ્ત્રી	વિસર્જન થયેલ ગ્રામ પંચાયતની ખુટતી મુદત માટેની મધ્યસત્ર ચુંટણી
			૨	પછાત વર્ગ સ્ત્રી		
			૩	બીન અનામત		
			૪	બીન અનામત		
			૫	બીન અનામત		
			૬	અનુ.જાતી		
			૭	બીન અનામત		
૩	-"-	શાપુર	૧૬	બીન અનામત	-	ખાલી પડેલ બેઠકની પેટા ચુંટણી
૪	-"-	વાડલા	૫	બીન અનામત	-	ખાલી પડેલ બેઠકની પેટા ચુંટણી

આર.કે.પાઠક
કલેકટર,
જુનાગઢ જિલ્લો, જુનાગઢ અને
રાજ્ય ચુંટણી પંચના અધિકારી.

INDEX

ગુજરાત પંચાયત અધિનિયમ–૧૯૯૩ ની કલમ–૧૫ ની પેટા કલમ–(૧) અન્વયે ચુંટણીનું જાહેરનામું.
જિલ્લા કલેકટર કચેરી,
ચુંટણી શાખા,
જુનાગઢ જિલ્લો, જુનાગઢ.
તારીખ :– ૧૫/૧/૨૦૦૩

ક્રમાંક : ચટણ/ગ્રા.પં./૧

–:: જાહેરનામું ::–

જુનાગઢ જિલ્લાની **ભેંસાણ** તાલુકાની ગ્રામ પંચાયતોના વોર્ડની બેઠકોની/સરપંચની બેઠકોની ચુંટણી.

(૧). ગુજરાત પંચાયત અધિનિયમ–૧૯૯૩ ની કલમ–૧૬ ની પેટા કલમ–(૧) મુજબ જુનાગઢ જિલ્લાની **ભેંસાણ** તાલુકાની ગ્રામ પંચાયતોના વોર્ડની રચના તથા બેઠકોની ફાળવણી રાજય ચુંટણી પંચના અધિકારી તરીકે કરેલ છે.

(૨). ગુજરાત પંચાયંત અધિનિયમ–૧૯૯૩ ની કલમ–૧૫ ની પેટા કલમ–(૧) થી પ્રાપ્ત થયેલ સતાની રૂઈએ રાજય ચુંટણી પંચના અધિકારી તરીકે કલેકટર જુનાગઢ, જુનાગઢ જિલ્લાની નીચેની અનુસુચિ ના કોલમ નંબર–૨ માં જણાવેલ તાલુકાની સામે કોલમ નંબર–૩ માં જણાવેલ ગ્રામ પંચાયતોના કોલમ નંબર–૪,૫ માં જણાવેલ વોર્ડની બેઠકોની તથા કોલમ નંબર–૬ માં જણાવેલ સરપંચની બેઠકોની સામાન્ય/પેટા ચુંટણી તારીખ:– ૯/૨/૨૦૦૩ ના રોજ યોજવાનું જાહેર કરે છે.

–:: અનુસુચિ ::–

ભેંસાણ તાલુકાની ગ્રામ પંચાયતોની ચુંટણી યોજવાની છે તેની યાદી.

ક્રમ નં.	તાલુકાનું નામ	ગ્રામ પંચાયતનું નામ	વોર્ડ નંબર/ ક્રમાંક	વોર્ડની બેઠકનો પ્રકાર	સરપંચની બેઠકનો પ્રકાર	ચુંટણીનો પ્રકાર (સામાન્ય/પેટા ચુંટણી જે હોય તે દર્શાવવું.)
(૧)	(૨)	(૩)	(૪)	(૫)	(૬)	(૭)
૧	ભેંસાણ	માંડવા	૨	પછાત વર્ગ	–	ખાલી પડેલ બેઠકની પેટા ચુંટણી
૨	–"–	ગોરખપુર	૬	બીન અનામત	–	ખાલી પડેલ બેઠકની પેટા ચુંટણી

(૩) આ જાહેરનામાની ગુજરાત પંચાયત ચુંટણી નિયમો–૧૯૯૪ ના નિયમ–૯ (૧) અન્વયે સરકારી રાજય પત્રમાં પ્રસિધ્ધી કરવામાં આવે છે.

આર.કે. પાઠક
કલેક્ટર,
જુનાગઢ જિલ્લો, જુનાગઢ અને
રાજય ચુંટણી પંચના અધિકારી.

INDEX

ગુજરાત પંચાયત ચુંટણી નિયમો-૧૯૯૪ ના નિયમ-૯ (૨) અન્વયે ચુંટણીનું જાહેરનામું.
જિલ્લા કલેકટર કચેરી,
ચુંટણી શાખા,
જુનાગઢ જિલ્લો, જુનાગઢ.
તારીખ :- ૧૫/૧/૨૦૦૩

ક્રમાંક : ચટણ/ગ્રા.પં./૨

-:: જાહેરનામું ::-

જુનાગઢ જિલ્લાના **ભેંસાણ** તાલુકાની ગ્રામ પંચાયતોના વોર્ડની બેઠકોની/સરપંચની બેઠકોની ચુંટણી.

(૧). ગુજરાત પંચાયત અધિનિયમ-૧૯૯૩ ની કલમ-૧૬ ની પેટા કલમ-(૧) મુજબ જુનાગઢ જિલ્લાની **ભેંસાણ** તાલુકાની ગ્રામ પંચાયતોના વોર્ડની રચના તથા બેઠકોની ફાળવણી રાજય ચુંટણી પંચના અધિકારી તરીકે કરેલ છે.

(૨). ગુજરાત પંચાયત ચુંટણી નિયમો-૧૯૯૪ ના નિયમ-૯ ના પેટા નિયમ-૨ થી પ્રાપ્ત થયેલ સતાની રૂઈએ રાજય ચુંટણી પંચના અધિકારી તરીકે કલેકટર જુનાગઢ, જુનાગઢ જિલ્લાની નીચેની અનુસુચિ ના કોલમ નંબર-૨ માં જણાવેલ તાલુકાની સામે કોલમ નંબર-૩ માં જણાવેલ ગ્રામ પંચાયતોના કોલમ નંબર-૪ માં જણાવેલ વોર્ડની કોલમ-૫ માં જણાવેલ બેઠકો ભરવા માટે સભ્યોની તથા કોલમ નંબર-૬ માં જણાવેલ પ્રકાર વાળી સરપંચની બેઠકો ભરવા માટે સરપંચની ચુંટણી યોજવાનો તબકકાવાર કાર્યક્રમ નીચે જણાવ્યા મુજબ નકકી કરે છે.

		તારીખ	સમય	સ્થળ
(ક).	ઉમેદવારીપત્ર રજુ કરવાની/ભરવાની છેલ્લી તારીખ.	૨૨/૧/૨૦૦૩	૧૧-૦૦ કલાક થી ૧૫-૦૦ કલાક સુધી	ચુંટણી અધિકારી/મદદનીશ ચુંટણી અધિકારીની કચેરી ખાતે.
(ખ).	ઉમેદવારીપત્રોની ચકાસણીની તારીખ.	૨૩/૧/૨૦૦૩	૧૧-૦૦ કલાક થી ચકાસણી પુરી થાય ત્યાં સુધી	ચુંટણી અધિકારીની કચેરી ખાતે.
(ગ).	ઉમેદવારી પત્રો પાછા ખેંચી લેવાની છેલ્લી તારીખ.	૨૫/૧/૨૦૦૩	૧૫-૦૦ કલાક સુધી	ચુંટણી અધિકારી/મદદનીશ ચુંટણી અધિકારીની કચેરી ખાતે.
(ઘ).	આવશ્યક હોય તો મતદાનની તારીખ	૯/૨/૨૦૦૩	-	-

INDEX

(ચ). મતદાન નો સમય	—	સવારના ૮–૦૦ થી સાંજના ૫–૦૦ વાગ્યા સુધી.	—
(છ). મતદાનના સ્થળ	—	—	જિલ્લા ચુંટણી અધિકારીએ જાહેર કરેલ મતદાન મથક ઉપર.
(જ) મત ગણતરી માટેની તારીખ અને સમય.	૧૧/૨/૨૦૦૩	સવારના ૯–૦૦ કલાકથી ગણતરી પુરી થાય ત્યાં સુધી.	ચુંટણી અધિકારી જાહેર કરે તે સ્થળે.
(ઝ). ચુંટણી પ્રક્રિયા પુરી થવા માટે ની તારીખ.	મતગણતરી પુરી થયા તારીખ થી સાતમો દિવસ અગર મોડામાં મોડી તા. ૧૭/૨/૦૩	—	—

–:: અનુસુચિ ::–

ભેંસાણ તાલુકાની ગ્રામ પંચાયતોની ચુંટણી યોજવાની છે તેની યાદી.

ક્રમ નં.	તાલુકાનું નામ	ગ્રામ પંચાયતનું નામ	વોર્ડ નંબર/ક્રમાંક	વોર્ડની બેઠકનો પ્રકાર	સરપંચની બેઠકનો પ્રકાર	ચુંટણીનો પ્રકાર (સામાન્ય/પેટા ચુંટણી જે હોય તે દર્શાવવું.)
(૧)	(૨)	(૩)	(૪)	(૫)	(૬)	(૭)
૧	ભેંસાણ	માંડવા	૨	પછાત વર્ગ	—	ખાલી પડેલ બેઠકની પેટા ચુંટણી
૨	–"–	ગોરખપુર	૬	બીન અનામત	—	ખાલી પડેલ બેઠકની પેટા ચુંટણી

: આર.કે. પાઠક :
કલેકટર,
જુનાગઢ જિલ્લો, જુનાગઢ અને
રાજય ચુંટણી પંચના અધિકારી.

INDEX

ગુજરાત પંચાયત અધિનિયમ-૧૯૯૩ ની કલમ-૧૫ ની પેટા કલમ-(૧) અન્વયે ચુંટણીનું જાહેરનામું.
જિલ્લા કલેકટર કચેરી,
ચુંટણી શાખા,
જુનાગઢ જિલ્લો, જુનાગઢ.
તારીખ :- ૧૫/૧/૨૦૦૩

ક્રમાંક : ચટણ/ગ્રા.પં./૧

-:: જાહેરનામું ::-

જુનાગઢ જિલ્લાની **મેંદરડા** તાલુકાની ગ્રામ પંચાયતોના વોર્ડની બેઠકોની/સરપંચની બેઠકોની ચુંટણી.

(૧). ગુજરાત પંચાયત અધિનિયમ-૧૯૯૩ ની કલમ-૧૬ ની પેટા કલમ-(૧) મુજબ જુનાગઢ જિલ્લાની **મેંદરડા** તાલુકાની ગ્રામ પંચાયતોના વોર્ડની રચના તથા બેઠકોની ફાળવણી રાજય ચુંટણી પંચના અધિકારી તરીકે કરેલ છે.

(૨). ગુજરાત પંચાયત અધિનિયમ-૧૯૯૩ ની કલમ-૧૫ ની પેટા કલમ-(૧) થી પ્રાપ્ત થયેલ સતાની રૂઈએ રાજય ચુંટણી પંચના અધિકારી તરીકે કલેકટર જુનાગઢ, જુનાગઢ જિલ્લાની નીચેની અનુસુચિ ના કોલમ નંબર-૨ માં જણાવેલ તાલુકાની સામે કોલમ નંબર-૩ માં જણાવેલ ગ્રામ પંચાયતોના કોલમ નંબર-૪,૫ માં જણાવેલ વોર્ડની બેઠકોની તથા કોલમ નંબર-૬ માં જણાવેલ સરપંચની બેઠકોની સામાન્ય/પેટા ચુંટણી તારીખ:- ૯/૨/૨૦૦૩ ના રોજ યોજવાનું જાહેર કરે છે.

-:: અનુસુચિ ::-

મેંદરડા તાલુકાની ગ્રામ પંચાયતોની ચુંટણી યોજવાની છે તેની યાદી.

ક્રમ નં.	તાલુકાનું નામ	ગ્રામ પંચાયતનું નામ	વોર્ડ નંબર/ ક્રમાંક	વોર્ડની બેઠકનો પ્રકાર	સરપંચની બેઠકનો પ્રકાર	ચુંટણીનો પ્રકાર (સામાન્ય/પેટા ચુંટણી જે હોય તે દર્શાવવું.)
(૧)	(૨)	(૩)	(૪)	(૫)	(૬)	(૭)
૧	મેંદરડા	માલણકા	૪	બીન અનામત	-	ખાલી પડેલ બેઠકની પેટા ચુંટણી
૨	-"-	મોટી ખોડીયાર	૭	બીન અનામત	-	ખાલી પડેલ બેઠકની પેટા ચુંટણી
૩	-"-	રાજાવડ	-	-	બીન અનામત	ખાલી પડેલ બેઠકની પેટા ચુંટણી

(૩) આ જાહેરનામાની ગુજરાત પંચાયત ચુંટણી નિયમો-૧૯૯૪ ના નિયમ-૯ (૧) અન્વયે સરકારી રાજય પત્રમાં પ્રસિધ્ધી કરવામાં આવે છે.

આર.કે. પાઠક
કલેકટર,
જુનાગઢ જિલ્લો, જુનાગઢ અને
રાજય ચુંટણી પંચના અધિકારી.

INDEX

ગુજરાત પંચાયત ચુંટણી નિયમો–૧૯૯૪ ના નિયમ–૯ (૨) અન્વયે ચુંટણીનું જાહેરનામું.
જિલ્લા કલેકટર કચેરી,
ચુંટણી શાખા,
જુનાગઢ જિલ્લો, જુનાગઢ.
તારીખ :– ૧૫/૧/૨૦૦૩

ક્રમાંક : ચટણ/ગ્રા.પં./૨

–:: જાહેરનામું ::–

જુનાગઢ જિલ્લાના **મેંદરડા** તાલુકાની ગ્રામ પંચાયતોના વોર્ડની બેઠકોની/સરપંચની બેઠકોની ચુંટણી.

(૧). ગુજરાત પંચાયત અધિનિયમ–૧૯૯૩ ની કલમ–૧૬ ની પેટા કલમ–(૧) મુજબ જુનાગઢ જિલ્લાની **મેંદરડા** તાલુકાની ગ્રામ પંચાયતોના વોર્ડની રચના તથા બેઠકોની ફાળવણી રાજ્ય ચુંટણી પંચના અધિકારી તરીકે કરેલ છે.

(૨). ગુજરાત પંચાયત ચુંટણી નિયમો–૧૯૯૪ ના નિયમ–૯ ના પેટા નિયમ–૨ થી પ્રાપ્ત થયેલ સતાની રૂઈએ રાજ્ય ચુંટણી પંચના અધિકારી તરીકે કલેકટર જુનાગઢ, જુનાગઢ જિલ્લાની નીચેની અનુસુચિ ના કોલમ નંબર–૨ માં જણાવેલ તાલુકાની સામે કોલમ નંબર–૩ માં જણાવેલ ગ્રામ પંચાયતોના કોલમ નંબર–૪ માં જણાવેલ વોર્ડની કોલમ–૫ માં જણાવેલ બેઠકો ભરવા માટે સભ્યોની તથા કોલમ નંબર–૬ માં જણાવેલ પ્રકાર વાળી સરપંચની બેઠકો ભરવા માટે સરપંચની ચુંટણી યોજવાનો તબકકાવાર કાર્યક્રમ નીચે જણાવ્યા મુજબ નકકી કરે છે.

		તારીખ	સમય	સ્થળ
(ક).	ઉમેદવારીપત્ર રજુ કરવાની/ભરવાની છેલ્લી તારીખ.	૨૨/૧/૨૦૦૩	૧૧–૦૦ કલાક થી ૧૫–૦૦ કલાક સુધી	ચુંટણી અધિકારી/મદદનીશ ચુંટણી અધિકારીની કચેરી ખાતે.
(ખ).	ઉમેદવારીપત્રોની ચકાસણીની તારીખ.	૨૩/૧/૨૦૦૩	૧૧–૦૦ કલાક થી ચકાસણી પુરી થાય ત્યાં સુધી	ચુંટણી અધિકારીની કચેરી ખાતે.
(ગ).	ઉમેદવારી પત્રો પાછા ખેંચી લેવાની છેલ્લી તારીખ.	૨૫/૧/૨૦૦૩	૧૫–૦૦ કલાક સુધી	ચુંટણી અધિકારી/મદદનીશ ચુંટણી અધિકારીની કચેરી ખાતે.
(ઘ).	આવશ્યક હોય તો મતદાનની તારીખ	૯/૨/૨૦૦૩	–	–
(ચ).	મતદાન નો સમય	–	સવારના ૮–૦૦ થી સાંજના ૫–૦૦ વાગ્યા સુધી.	–
(છ).	મતદાનના સ્થળ	–	–	જિલ્લા ચુંટણી અધિકારીએ જાહેર કરેલ મતદાન મથક ઉપર.
(જ).	મત ગણતરી માટેની તારીખ અને સમય.	૧૧/૨/૨૦૦૩	સવારના ૯–૦૦ કલાકથી ગણતરી પુરી થાય ત્યાં સુધી.	ચુંટણી અધિકારી જાહેર કરે તે સ્થળે.
(ઝ).	ચુંટણી પ્રક્રિયા પુરી થવા માટે ની તારીખ.	મતગણતરી પુરી થયા તારીખ થી સાતમો દિવસ અગર મોડામાં મોડી તા. ૧૭/૨/૦૩	–	–

INDEX

—:: અનુસુચિ ::—

મેંદરડા તાલુકાની ગ્રામ પંચાયતોની ચુંટણી યોજવાની છે તેની યાદી.

ક્રમ નં.	તાલુકાનું નામ	ગ્રામ પંચાયતનું નામ	વોર્ડ નંબર/ ક્રમાંક	વોર્ડની બેઠકનો પ્રકાર	સરપંચની બેઠકનો પ્રકાર	ચુંટણીનો પ્રકાર (સામાન્ય/પેટા ચુંટણી જે હોય તે દર્શાવવું.)
(૧)	(૨)	(૩)	(૪)	(૫)	(૬)	(૭)
૧	મેંદરડા	માલણકા	૪	બીન અનામત	—	ખાલી પડેલ બેઠકની પેટા ચુંટણી
૨	—"—	મોટી ખોડીયાર	૭	બીન અનામત	—	ખાલી પડેલ બેઠકની પેટા ચુંટણી
૩	—"—	રાજાવડ	—	—	બીન અનામત	ખાલી પડેલ બેઠકની પેટા ચુંટણી

આર.કે. પાઠક
કલેક્ટર,
જુનાગઢ જિલ્લો, જુનાગઢ અને
રાજ્ય ચુંટણી પંચના અધિકારી.

INDEX

ગુજરાત પંચાયત અધિનિયમ-૧૯૯૩ ની કલમ-૧૫ ની પેટા કલમ-(૧) અન્વયે ચુંટણીનું જાહેરનામું.

જિલ્લા કલેકટર કચેરી,
ચુંટણી શાખા,
જુનાગઢ જિલ્લો, જુનાગઢ.
તારીખ :- ૧૫/૧/૨૦૦૩

ક્રમાંક : ચટણ/ગ્રા.પં./૧

-:: જાહેરનામું ::-

જુનાગઢ જિલ્લાની **મેંદરડા** તાલુકાની ગ્રામ પંચાયતોના વોર્ડની બેઠકોની/સરપંચની બેઠકોની ચુંટણી.

(૧). ગુજરાત પંચાયત અધિનિયમ-૧૯૯૩ ની કલમ-૧૬ ની પેટા કલમ-(૧) મુજબ જુનાગઢ જિલ્લાની **મેંદરડા** તાલુકાની ગ્રામ પંચાયતોના વોર્ડની રચના તથા બેઠકોની ફાળવણી રાજય ચુંટણી પંચના અધિકારી તરીકે કરેલ છે.

(૨). ગુજરાત પંચાયત અધિનિયમ-૧૯૯૩ ની કલમ-૧૫ ની પેટા કલમ-(૧) થી પ્રાપ્ત થયેલ સતાની રૂઈએ રાજય ચુંટણી પંચના અધિકારી તરીકે કલેકટર જુનાગઢ, જુનાગઢ જિલ્લાની નીચેની અનુસુચિ ના કોલમ નંબર-૨ માં જણાવેલ તાલુકાની સામે કોલમ નંબર-૩ માં જણાવેલ ગ્રામ પંચાયતોના કોલમ નંબર-૪,૫ માં જણાવેલ વોર્ડની બેઠકોની તથા કોલમ નંબર-૬ માં જણાવેલ સરપંચની બેઠકોની સામાન્ય/પેટા ચુંટણી તારીખ:- ૯/૨/૨૦૦૩ ના રોજ યોજવાનું જાહેર કરે છે.

-:: અનુસુચિ ::-

મેંદરડા તાલુકાની ગ્રામ પંચાયતોની ચુંટણી યોજવાની છે તેની યાદી.

ક્રમ નં.	તાલુકાનું નામ	ગ્રામ પંચાયતનું નામ	વોર્ડ નંબર/ક્રમાંક	વોર્ડની બેઠકનો પ્રકાર	સરપંચની બેઠકનો પ્રકાર	ચુંટણીનો પ્રકાર (સામાન્ય/પેટા ચુંટણી જે હોય તે દર્શાવવું.)
(૧)	(૨)	(૩)	(૪)	(૫)	(૬)	(૭)
૧	મેંદરડા	અમરાપુર	૧	સામાન્ય સ્ત્રી	પછાત વર્ગ સ્ત્રી	વિસર્જન થયેલ ગ્રામ પંચાયતની ખુટતી મુદત માટેની મધ્યસત્ર ચુંટણી
			૨	પછાત વર્ગ		
			૩	બીન અનામત		
			૪	સામાન્ય સ્ત્રી		
			૫	બીન અનામત		
			૬	બીન અનામત		
			૭	બીન અનામત		

(૩) આ જાહેરનામાની ગુજરાત પંચાયત ચુંટણી નિયમો-૧૯૯૪ ના નિયમ-૯ (૧) અન્વયે સરકારી રાજય પત્રમાં પ્રસિધ્ધી કરવામાં આવે છે.

આર.કે. પાઠક
કલેકટર,
જુનાગઢ જિલ્લો, જુનાગઢ અને
રાજય ચુંટણી પંચના અધિકારી.

INDEX

ગુજરાત પંચાયત ચુંટણી નિયમો-૧૯૯૪ ના નિયમ-૯ (૨) અન્વયે ચુંટણીનું જાહેરનામું.
જિલ્લા કલેકટર કચેરી,
ચુંટણી શાખા,
જુનાગઢ જિલ્લો, જુનાગઢ.
તારીખ :- ૧૫/૧/૨૦૦૩

ક્રમાંક : ચટણ/ગ્રા.પં./૨

-:: જાહેરનામું ::-

જુનાગઢ જિલ્લાના **મેંદરડા** તાલુકાની ગ્રામ પંચાયતોના વોર્ડની બેઠકોની/સરપંચની બેઠકોની ચુંટણી.

(૧). ગુજરાત પંચાયત અધિનિયમ-૧૯૯૩ ની કલમ-૧૬ ની પેટા કલમ-(૧) મુજબ જુનાગઢ જિલ્લાની **મેંદરડા** તાલુકાની ગ્રામ પંચાયતોના વોર્ડની રચના તથા બેઠકોની ફાળવણી રાજય ચુંટણી પંચના અધિકારી તરીકે કરેલ છે.

(૨). ગુજરાત પંચાયત ચુંટણી નિયમો-૧૯૯૪ ના નિયમ-૯ ના પેટા નિયમ-૨ થી પ્રાપ્ત થયેલ સતાની રૂઈએ રાજય ચુંટણી પંચના અધિકારી તરીકે કલેકટર જુનાગઢ, જુનાગઢ જિલ્લાની નીચેની અનુસુચિ ના કોલમ નંબર-૨ માં જણાવેલ તાલુકાની સામે કોલમ નંબર-૩ માં જણાવેલ ગ્રામ પંચાયતોના કોલમ નંબર-૪ માં જણાવેલ વોર્ડની કોલમ-૫ માં જણાવેલ બેઠકો ભરવા માટે સભ્યોની તથા કોલમ નંબર-૬ માં જણાવેલ પ્રકાર વાળી સરપંચની બેઠકો ભરવા માટે સરપંચની ચુંટણી યોજવાનો તબકકાવાર કાર્યક્રમ નીચે જણાવ્યા મુજબ નકકી કરે છે.

	તારીખ	સમય	સ્થળ
(ક). ઉમેદવારીપત્ર રજુ કરવાની/ભરવાની છેલ્લી તારીખ.	૨૨/૧/૨૦૦૩	૧૧-૦૦ કલાક થી ૧૫-૦૦ કલાક સુધી	ચુંટણી અધિકારી/મદદનીશ ચુંટણી અધિકારીની કચેરી ખાતે.
(ખ). ઉમેદવારીપત્રોની ચકાસણીની તારીખ.	૨૩/૧/૨૦૦૩	૧૧-૦૦ કલાક થી ચકાસણી પુરી થાય ત્યાં સુધી	ચુંટણી અધિકારીની કચેરી ખાતે.
(ગ). ઉમેદવારી પત્રો પાછા ખેંચી લેવાની છેલ્લી તારીખ.	૨૫/૧/૨૦૦૩	૧૫-૦૦ કલાક સુધી	ચુંટણી અધિકારી/મદદનીશ ચુંટણી અધિકારીની કચેરી ખાતે.
(ઘ). આવશ્યક હોય તો મતદાનની તારીખ	૯/૨/૨૦૦૩	-	-
(ચ). મતદાન નો સમય	-	સવારના ૮-૦૦ થી સાંજના ૫-૦૦ વાગ્યા સુધી.	-
(છ). મતદાનના સ્થળ	-	-	જિલ્લા ચુંટણી અધિકારીએ જાહેર કરેલ મતદાન મથક ઉપર.
(જ). ગણતરી માટેની તારીખ અને સમય.	૧૧/૨/૨૦૦૩	સવારના ૯-૦૦ કલાકથી ગણતરી પુરી થાય ત્યાં સુધી.	ચુંટણી અધિકારી જાહેર કરે તે સ્થળે.
(ઝ). ચુંટણી પ્રક્રિયા પુરી થવા માટે ની તારીખ.	મતગણતરી પુરી થયા તારીખ થી સાતમો દિવસ અગર મોડામાં મોડી તા. ૧૭/૨/૦૩	-	-

–:: અનુસુચિ ::–

મેંદરડા તાલુકાની ગ્રામ પંચાયતોની ચુંટણી યોજવાની છે તેની યાદી.

ક્રમ નં.	તાલુકાનું નામ	ગ્રામ પંચાયતનું નામ	વોર્ડ નંબર/ ક્રમાંક	વોર્ડની બેઠકનો પ્રકાર	સરપંચની બેઠકનો પ્રકાર	ચુંટણીનો પ્રકાર (સામાન્ય/પેટા ચુંટણી હોય તે દર્શાવવું.)
(૧)	(૨)	(૩)	(૪)	(૫)	(૬)	(૭)
૧	મેંદરડા	અમરાપુર	૧	સામાન્ય સ્ત્રી	પછાત વર્ગ સ્ત્રી	વિસર્જન થયેલ ગ્રામ પંચાયતની ખુટતી મુદત માટેની મધ્યસત્ર ચુંટણી
			૨	પછાત વર્ગ		
			૩	બીન અનામત		
			૪	સામાન્ય સ્ત્રી		
			૫	બીન અનામત		
			૬	બીન અનામત		
			૭	બીન અનામત		

આર.કે. પાઠક
કલેકટર,
જુનાગઢ જિલ્લો, જુનાગઢ અને
રાજય ચુંટણી પંચના અધિકારી.

INDEX

ગુજરાત પંચાયત અધિનિયમ-૧૯૯૩ ની કલમ-૧૫ ની પેટા કલમ-(૧) અન્વયે ચુંટણીનું જાહેરનામું.

જિલ્લા કલેકટર કચેરી,
ચુંટણી શાખા,
જુનાગઢ જિલ્લો, જુનાગઢ.
તારીખ :- ૧૫/૧/૨૦૦૩

ક્રમાંક : ચટણ/ગ્રા.પં./૧

-:: જાહેરનામું ::-

જુનાગઢ જિલ્લાની **માણાવદર** તાલુકાની ગ્રામ પંચાયતોના વોર્ડની બેઠકોની/સરપંચની બેઠકોની ચુંટણી.

(૧). ગુજરાત પંચાયત અધિનિયમ-૧૯૯૩ ની કલમ-૧૬ ની પેટા કલમ-(૧) મુજબ જુનાગઢ જિલ્લાની **માણાવદર** તાલુકાની ગ્રામ પંચાયતોના વોર્ડની રચના તથા બેઠકોની ફાળવણી રાજ્ય ચુંટણી પંચના અધિકારી તરીકે કરેલ છે.

(૨). ગુજરાત પંચાયત અધિનિયમ-૧૯૯૩ ની કલમ-૧૫ ની પેટા કલમ-(૧) થી પ્રાપ્ત થયેલ સતાની રૂઈએ રાજ્ય ચુંટણી પંચના અધિકારી તરીકે કલેકટર જુનાગઢ, જુનાગઢ જિલ્લાની નીચેની અનુસુચિ ના કોલમ નંબર-૨ માં જણાવેલ તાલુકાની સામે કોલમ નંબર-૩ માં જણાવેલ ગ્રામ પંચાયતોના કોલમ નંબર-૪,૫ માં જણાવેલ વોર્ડની બેઠકોની તથા કોલમ નંબર-૬ માં જણાવેલ સરપંચની બેઠકોની સામાન્ય/પેટા ચુંટણી તારીખ:- ૯/૨/૨૦૦૩ ના રોજ યોજવાનું જાહેર કરે છે.

-:: અનુસુચિ ::-

માણાવદર તાલુકાની ગ્રામ પંચાયતોની ચુંટણી યોજવાની છે તેની યાદી.

ક્રમ નં.	તાલુકાનું નામ	ગ્રામ પંચાયતનું નામ	વોર્ડ નંબર/ક્રમાંક	વોર્ડની બેઠકનો પ્રકાર	સરપંચની બેઠકનો પ્રકાર	ચુંટણીનો પ્રકાર (સામાન્ય/પેટા ચુંટણી જે હોય તે દર્શાવવું.)
(૧)	(૨)	(૩)	(૪)	(૫)	(૬)	(૭)
૧	માણાવદર	પાદરડી	૧	સામાન્ય સ્ત્રી	બીન અનામત	સામાન્ય ચુંટણી
			૨	પછાત વર્ગ સ્ત્રી		
			૩	બીન અનામત		
			૪	બીન અનામત		
			૫	બીન અનામત		
			૬	બીન અનામત		
			૭	અનુ.જાતી		

INDEX

૧	૨	૩	૪	૫	૬	૭
૨	–"–	થાનીયાણા	૧ ૨ ૩ ૪ ૫ ૬ ૭	સામાન્ય સ્ત્રી પછાત વર્ગ અનુ.જાતી સ્ત્રી બીન અનામત બીન અનામત બીન અનામત બીન અનામત	બીન અનામત	સામાન્ય ચુંટણી
૩	–"–	ઉટડી	–	–	બીન અનામત	ખાલી પડેલ બેઠકની પેટા ચુંટણી
૪	–"–	જીલાણા	૬	બીન અનામત	–	ખાલી પડેલ બેઠકની પેટા ચુંટણી
૫	–"–	સુલતાનાબાદ	૩	બીન અનામત	–	ખાલી પડેલ બેઠકની પેટા ચુંટણી
૬	–"–	વેકરી	૭	અનુ.જાતી	–	ખાલી પડેલ બેઠકની પેટા ચુંટણી
૭	માણાવદર	સમેગા	– ૨ ૪	– પછાત વર્ગ સ્ત્રી બીન અનામત	બીન અનામત – –	ખાલી પડેલ બેઠકની પેટા ચુંટણી
૮	–"–	એકલેરા	૧ ૫	સામાન્ય સ્ત્રી બીન અનામત	–	ખાલી પડેલ બેઠકની પેટા ચુંટણી

(૩) આ જાહેરનામાની ગુજરાત પંચાયત ચુંટણી નિયમો–૧૯૯૪ ના નિયમ–૯ (૧) અન્વયે સરકારી રાજય પત્રમાં પ્રસિધ્ધી કરવામાં આવે છે.

આર.કે.પાઠક
કલેકટર,
જુનાગઢ જિલ્લો, જુનાગઢ અને
રાજય ચુંટણી પંચના અધિકારી.

INDEX

ગુજરાત પંચાયત ચુંટણી નિયમો-૧૯૯૪ ના નિયમ-૯ (૨) અન્વયે ચુંટણીનું જાહેરનામું.

જિલ્લા કલેક્ટર કચેરી,
ચુંટણી શાખા,
જુનાગઢ જિલ્લો, જુનાગઢ.
તારીખ :- ૧૫/૧/૨૦૦૩

ક્રમાંક : ચટણ/ગ્રા.પં./૨

-:: જાહેરનામું ::-

જુનાગઢ જિલ્લાના **માણાવદર** તાલુકાની ગ્રામ પંચાયતોના વોર્ડની બેઠકોની/સરપંચની બેઠકોની ચુંટણી.

(૧). ગુજરાત પંચાયત અધિનિયમ-૧૯૯૩ ની કલમ-૧૬ ની પેટા કલમ-(૧) મુજબ જુનાગઢ જિલ્લાની **માણાવદર** તાલુકાની ગ્રામ પંચાયતોના વોર્ડની રચના તથા બેઠકોની ફાળવણી રાજય ચુંટણી પંચના અધિકારી તરીકે કરેલ છે.

(૨). ગુજરાત પંચાયત ચુંટણી નિયમો-૧૯૯૪ ના નિયમ-૯ ના પેટા નિયમ-૨ થી પ્રાપ્ત થયેલ સતાની રૂઈએ રાજય ચુંટણી પંચના અધિકારી તરીકે કલેકટર જુનાગઢ, જુનાગઢ જિલ્લાની નીચેની અનુસુચિ ના કોલમ નંબર-૨ માં જણાવેલ તાલુકાની સામે કોલમ નંબર-૩ માં જણાવેલ ગ્રામ પંચાયતોના કોલમ નંબર-૪ માં જણાવેલ વોર્ડની કોલમ-૫ માં જણાવેલ બેઠકો ભરવા માટે સભ્યોની તથા કોલમ નંબર-૬ માં જણાવેલ પ્રકાર વાળી સરપંચની બેઠકો ભરવા માટે સરપંચની ચુંટણી યોજવાનો તબકકાવાર કાર્યક્રમ નીચે જણાવ્યા મુજબ નકકી કરે છે.

	તારીખ	સમય	સ્થળ
(ક). ઉમેદવારીપત્ર રજુ કરવાની/ભરવાની છેલ્લી તારીખ.	૨૨/૧/૨૦૦૩	૧૧-૦૦ કલાક થી ૧૫-૦૦ કલાક સુધી	ચુંટણી અધિકારી/મદદનીશ ચુંટણી અધિકારીની કચેરી ખાતે.
(ખ). ઉમેદવારીપત્રોની ચકાસણીની તારીખ.	૨૩/૧/૨૦૦૩	૧૧-૦૦ કલાક થી ચકાસણી પુરી થાય ત્યાં સુધી	ચુંટણી અધિકારીની કચેરી ખાતે:
(ગ). ઉમેદવારી પત્રો પાછા ખેંચી લેવાની છેલ્લી તારીખ.	૨૫/૧/૨૦૦૩	૧૫-૦૦ કલાક સુધી	ચુંટણી અધિકારી/મદદનીશ ચુંટણી અધિકારીની કચેરી ખાતે.
(ઘ). આવશ્યક હોય તો મતદાનની તારીખ	૯/૨/૨૦૦૩	-	-
(ચ). મતદાન નો સમય	-	સવારના ૮-૦૦ થી સાંજના ૫-૦૦ વાગ્યા સુધી.	-
(છ). મતદાનના સ્થળ	-	-	જિલ્લા ચુંટણી અધિકારીએ જાહેર કરેલ મતદાન મથક ઉપર.
(જ).મત ગણતરી માટેની તારીખ અને સમય.	૧૧/૨/૨૦૦૩	સવારના ૯-૦૦ કલાકથી ગણતરી પુરી થાય ત્યાં સુધી.	ચુંટણી અધિકારી જાહેર કરે તે સ્થળે.
(ઝ). ચુંટણી પ્રક્રિયા પુરી થવા માટે ની તારીખ.	મતગણતરી પુરી થયા તારીખ થી સાતમો દિવસ અગર મોડામાં મોડી તા. ૧૭/૨/૦૩	-	-

INDEX

–:: અનુસુચિ ::–

માણાવદર તાલુકાની ગ્રામ પંચાયતોની ચુંટણી યોજવાની છે તેની યાદી.

ક્રમ નં.	તાલુકાનું નામ	ગ્રામ પંચાયતનું નામ	વોર્ડ નંબર/ ક્રમાંક	વોર્ડની બેઠકનો પ્રકાર	સરપંચની બેઠકનો પ્રકાર	ચુંટણીનો પ્રકાર (સામાન્ય/પેટા ચુંટણી જે હોય તે દર્શાવવું.)
(૧)	(૨)	(૩)	(૪)	(૫)	(૬)	(૭)
૧	માણાવદર	પાદરડી	૧ ૨ ૩ ૪ ૫ ૬ ૭	સામાન્ય સ્ત્રી પછાત વર્ગ સ્ત્રી બીન અનામત બીન અનામત બીન અનામત બીન અનામત અનુ.જાતી	બીન અનામત	સામાન્ય ચુંટણી
૨	–"–	થાનીયાણા	૧ ૨ ૩ ૪ ૫ ૬ ૭	સામાન્ય સ્ત્રી પછાત વર્ગ અનુ.જાતી સ્ત્રી બીન અનામત બીન અનામત બીન અનામત બીન અનામત	બીન અનામત	સામાન્ય ચુંટણી
૩	–"–	ઉટડી	–	–	બીન અનામત	ખાલી પડેલ બેઠકની પેટા ચુંટણી
૪	–"–	જીલાણા	૬	બીન અનામત	–	ખાલી પડેલ બેઠકની પેટા ચુંટણી
૫	–"–	સુલતાનાબાદ	૩	બીન અનામત	–	ખાલી પડેલ બેઠકની પેટા ચુંટણી
૬	–"–	વેકરી	૭	અનુ.જાતી	–	ખાલી પડેલ બેઠકની પેટા ચુંટણી
૭	–"–	સમેગા	– ૨ ૪	– પછાત વર્ગ સ્ત્રી બીન અનામત	બીન અનામત – –	ખાલી પડેલ બેઠકની પેટા ચુંટણી
૮	–"–	એકલેરા	૧ ૫	સામાન્ય સ્ત્રી બીન અનામત	–	ખાલી પડેલ બેઠકની પેટા ચુંટણી

આર.કે. પાઠક,
કલેકટર,
જુનાગઢ જિલ્લો, જુનાગઢ અને
રાજય ચુંટણી પંચના અધિકારી.

INDEX

ગુજરાત પંચાયત અધિનિયમ-૧૯૯૩ ની કલમ-૧૫ ની પેટા કલમ-(૧) અન્વયે ચુંટણીનું જાહેરનામું.
જિલ્લા કલેકટર કચેરી,
ચુંટણી શાખા,
જુનાગઢ જિલ્લો, જુનાગઢ.
તારીખ :- ૧૫/૧/૨૦૦૩

ક્રમાંક : ચટણ/ગ્રા.પં./૧

-:: જાહેરનામું ::-

જુનાગઢ જિલ્લાની **માંગરોળ** તાલુકાની ગ્રામ પંચાયતોના વોર્ડની બેઠકોની/સરપંચની બેઠકોની ચુંટણી.

(૧). ગુજરાત પંચાયત અધિનિયમ-૧૯૯૩ ની કલમ-૧૬ ની પેટા કલમ-(૧) મુજબ જુનાગઢ જિલ્લાની **માંગરોળ** તાલુકાની ગ્રામ પંચાયતોના વોર્ડની રચના તથા બેઠકોની ફાળવણી રાજ્ય ચુંટણી પંચના અધિકારી તરીકે કરેલ છે.

(૨). ગુજરાત પંચાયત અધિનિયમ-૧૯૯૩ ની કલમ-૧૫ ની પેટા કલમ-(૧) થી પ્રાપ્ત થયેલ સતાની રૂઈએ રાજ્ય ચુંટણી પંચના અધિકારી તરીકે કલેકટર જુનાગઢ, જુનાગઢ જિલ્લાની નીચેની અનુસુચિ ના કોલમ નંબર-૨ માં જણાવેલ તાલુકાની સામે કોલમ નંબર-૩ માં જણાવેલ ગ્રામ પંચાયતોના કોલમ નંબર-૪,૫ માં જણાવેલ વોર્ડની બેઠકોની તથા કોલમ નંબર-૬ માં જણાવેલ સરપંચની બેઠકોની સામાન્ય/પેટા ચુંટણી તારીખઃ- ૯/૨/૨૦૦૩ ના રોજ યોજવાનું જાહેર કરે છે.

-:: અનુસુચિ ::-

માંગરોળ તાલુકાની ગ્રામ પંચાયતોની ચુંટણી યોજવાની છે તેની યાદી.

ક્રમ નં.	તાલુકાનું નામ	ગ્રામ પંચાયતનું નામ	વોર્ડ નંબર/ ક્રમાંક	વોર્ડની બેઠકનો પ્રકાર	સરપંચની બેઠકનો પ્રકાર	ચુંટણીનો પ્રકાર (સામાન્ય/પેટા ચુંટણી જે હોય તે દર્શાવવું.)
(૧)	(૨)	(૩)	(૪)	(૫)	(૬)	(૭)
૧	માંગરોળ	તલોદ્રા	૧ ૨ ૩ ૪ ૫ ૬ ૭	સામાન્ય સ્ત્રી અનુ.જાતી પછાત વર્ગ સ્ત્રી બીન અનામત બીન અનામત બીન અનામત બીન અનામત	બીન અનામત	સામાન્ય ચુંટણી
૨	-"-	લંબોરા	૧ ૨ ૩ ૪ ૫ ૬ ૭	પછાત વર્ગ સ્ત્રી સામાન્ય સ્ત્રી બીન અનામત બીન અનામત બીન અનામત અનુ.જાતી બીન અનામત	સામાન્ય સ્ત્રી	સામાન્ય ચુંટણી
૩	-"-	ધોડાદર	૧ ૨ ૩ ૪ ૫ ૬ ૭	સામાન્ય સ્ત્રી પછાત વર્ગ સ્ત્રી બીન અનામત બીન અનામત બીન અનામત અનુ.જાતી બીન અનામત	બીન અનામત	સામાન્ય ચુંટણી

INDEX

(૧)	(૨)	(૩)	(૪)	(૫)	(૬)	(૭)
૪	માંગરોળ	આસા-ઘેડ	૧	સામાન્ય સ્ત્રી	બીન અનામત	સામાન્ય ચુંટણી
			૨	પછાત વર્ગ		
			૩	બીન અનામત		
			૪	સામાન્ય સ્ત્રી		
			૫	બીન અનામત		
			૬	બીન અનામત		
			૭	બીન અનામત		
૫	-"-	માનખેત્રા	૧	અનુ.જાતી સ્ત્રી	સામાન્ય સ્ત્રી	સામાન્ય ચુંટણી
			૨	પછાત વર્ગ		
			૩	બીન અનામત		
			૪	સામાન્ય સ્ત્રી		
			૫	બીન અનામત		
			૬	અનુ.જાતી		
			૭	બીન અનામત		
૬	-"-	બામણવાડા	૧	સામાન્ય સ્ત્રી	અનુ.જાતી	સામાન્ય ચુંટણી
			૨	પછાત વર્ગ સ્ત્રી		
			૩	બીન અનામત		
			૪	બીન અનામત		
			૫	અનુ.જાતી		
			૬	બીન અનામત		
			૭	બીન અનામત		
૭	-"-	નાંદરખી	૧	સામાન્ય સ્ત્રી	બીન અનામત	સામાન્ય ચુંટણી
			૨	પછાત વર્ગ સ્ત્રી		
			૩	અનુ.જાતી		
			૪	બીન અનામત		
			૫	બીન અનામત		
			૬	બીન અનામત		
			૭	બીન અનામત		
૮	-"-	જુથળ	૧	સામાન્ય સ્ત્રી	બીન અનામત	સામાન્ય ચુંટણી
			૨	પછાત વર્ગ		
			૩	બીન અનામત		
			૪	સામાન્ય સ્ત્રી		
			૫	બીન અનામત		
			૬	બીન અનામત		
			૭	સામાન્ય સ્ત્રી		
			૮	બીન અનામત		
			૯	બીન અનામત		
			૧૦	બીન અનામત		
			૧૧	બીન અનામત		
			૧૨	અનુ.જાતી		
			૧૩	અનુ.જાતી સ્ત્રી		
૯	-"-	ઝરીયાવાડા	૧	સામાન્ય સ્ત્રી	અનુ.જાતી	સામાન્ય ચુંટણી
			૨	પછાત વર્ગ સ્ત્રી		
			૩	બીન અનામત		
			૪	બીન અનામત		
			૫	બીન અનામત		
			૬	અનુ.જાતી		
			૭	બીન અનામત		
૧૦	-"-	શેખપુર	૧	સામાન્ય સ્ત્રી	બીન અનામત	સામાન્ય ચુંટણી
			૨	પછાત વર્ગ		
			૩	બીન અનામત		
			૪	સામાન્ય સ્ત્રી		
			૫	બીન અનામત		
			૬	બીન અનામત		
			૭	બીન અનામત		

INDEX

(૧)	(૨)	(૩)	(૪)	(૫)	(૬)	(૭)
૧૧	માંગરોળ	લોએજ	૧	પછાત વર્ગ સ્ત્રી	સામાન્ય સ્ત્રી	સામાન્ય ચુંટણી
			૨	સામાન્ય સ્ત્રી		
			૩	બીન અનામત		
			૪	બીન અનામત		
			૫	અનુ.જાતી		
			૬	સામાન્ય સ્ત્રી		
			૭	બીન અનામત		
			૮	બીન અનામત		
			૯	બીન અનામત		
૧૨	–"–	બગસરા–ઘેડ	૧	સામાન્ય સ્ત્રી	સામાન્ય સ્ત્રી	સામાન્ય ચુંટણી
			૨	પછાત વર્ગ સ્ત્રી		
			૩	બીન અનામત		
			૪	સામાન્ય સ્ત્રી		
			૫	બીન અનામત		
			૬	બીન અનામત		
			૭	અનુ.જાતી		
			૮	બીન અનામત		
			૯	બીન અનામત		
૧૩	–"–	આંત્રોલી	૧	સામાન્ય સ્ત્રી	સામાન્ય સ્ત્રી	સામાન્ય ચુંટણી
			૨	પછાત વર્ગ સ્ત્રી		
			૩	બીન અનામત		
			૪	સામાન્ય સ્ત્રી		
			૫	બીન અનામત		
			૬	બીન અનામત		
			૭	બીન અનામત		
			૮	બીન અનામત		
			૯	અનુ.જાતી		
૧૪	–"–	દીવાસા	૧	પછાત વર્ગ	સામાન્ય સ્ત્રી	સામાન્ય ચુંટણી
			૨	સામાન્ય સ્ત્રી		
			૩	અનુ.જાતી સ્ત્રી		
			૪	બીન અનામત		
			૫	બીન અનામત		
			૬	અનુ.જાતી		
			૭	સામાન્ય સ્ત્રી		
			૮	બીન અનામત		
			૯	બીન અનામત		
૧૫	–"–	શેરીયાજ	૧	સામાન્ય સ્ત્રી	બીન અનામત	સામાન્ય ચુંટણી
			૨	પછાત વર્ગ		
			૩	બીન અનામત		
			૪	બીન અનામત		
			૫	સામાન્ય સ્ત્રી		
			૬	સામાન્ય સ્ત્રી		
			૭	બીન અનામત		
			૮	બીન અનામત		
			૯	બીન અનામત		
૧૬	–"–	કરમદી–ચીંગરીયા	૧	સામાન્ય સ્ત્રી	પછાત વર્ગ	સામાન્ય ચુંટણી
			૨	પછાત વર્ગ સ્ત્રી		
			૩	બીન અનામત		
			૪	અનુ.જાતી		
			૫	બીન અનામત		
			૬	બીન અનામત		
			૭	બીન અનામત		

(૧)	(૨)	(૩)	(૪)	(૫)	(૬)	(૭)
૧૭	માંગરોળ	રહીજ	૧ ૨ ૩ ૪ ૫ ૬ ૭	સામાન્ય સ્ત્રી પછાત વર્ગ બીન અનામત સામાન્ય સ્ત્રી બીન અનામત બીન અનામત બીન અનામત	બીન અનામત	સામાન્ય ચુંટણી
૧૮	–"–	સકરાણા	૧ ૨ ૩ ૪ ૫ ૬ ૭	સામાન્ય સ્ત્રી પછાત વર્ગ સ્ત્રી અનુ.જાતી બીન અનામત બીન અનામત બીન અનામત બીન અનામત	બીન અનામત	સામાન્ય ચુંટણી
૧૯	–"–	શાપુર	૧ ૨ ૩ ૪ ૫ ૬ ૭ ૮ ૯	સામાન્ય સ્ત્રી અનુ.જાતી પછાત વર્ગ સ્ત્રી બીન અનામત સામાન્ય સ્ત્રી બીન અનામત બીન અનામત બીન અનામત બીન અનામત	બીન અનામત	વિસર્જન થયેલ ગ્રામ પંચાયતની ખુટતી મુદત માટેની મધ્યસત્ર ચુંટણી
૨૦	–"–	આરેણા	૧ ૭	સામાન્ય સ્ત્રી બીન અનામત	–	ખાલી પડેલ બેઠકની પેટા ચુંટણી

(૩) આ જાહેરનામાની ગુજરાત પંચાયત ચુંટણી નિયમો–૧૯૯૪ ના નિયમ–૯ (૧) અન્વયે સરકારી રાજ્ય પત્રમાં પ્રસિધ્ધી કરવામાં આવે છે.

આર.કે.પાઠક
કલેકટર,
જુનાગઢ જિલ્લા, જુનાગઢ અને
રાજ્ય ચુંટણી પંચના અધિકારી.

INDEX

ગુજરાત પંચાયત ચુંટણી નિયમો-૧૯૯૪ ના નિયમ-૯ (૨) અન્વયે ચુંટણીનું જાહેરનામું.

જિલ્લા કલેકટર કચેરી,
ચુંટણી શાખા,
જુનાગઢ જિલ્લો, જુનાગઢ.
તારીખ :- ૧૫/૧/૨૦૦૩

ક્રમાંક : ચટણ/ગ્રા.પં./૨

-:: જાહેરનામું ::-

જુનાગઢ જિલ્લાના **માંગરોળ** તાલુકાની ગ્રામ પંચાયતોના વોર્ડની બેઠકોની/સરપંચની બેઠકોની ચુંટણી.

(૧). ગુજરાત પંચાયત અધિનિયમ-૧૯૯૩ ની કલમ-૧૬ ની પેટા કલમ-(૧) મુજબ જુનાગઢ જિલ્લાની **માંગરોળ** તાલુકાની ગ્રામ પંચાયતોના વોર્ડની રચના તથા બેઠકોની ફાળવણી રાજ્ય ચુંટણી પંચના અધિકારી તરીકે કરેલ છે.

(૨). ગુજરાત પંચાયત ચુંટણી નિયમો-૧૯૯૪ ના નિયમ-૯ ના પેટા નિયમ-૨ થી પ્રાપ્ત થયેલ સતાની રૂઈએ રાજ્ય ચુંટણી પંચના અધિકારી તરીકે કલેકટર જુનાગઢ, જુનાગઢ જિલ્લાની નીચેની અનુસુચિ ના કોલમ નંબર-૨ માં જણાવેલ તાલુકાની સામે કોલમ નંબર-૮ માં જણાવેલ ગ્રામ પંચાયતોના કોલમ નંબર-૪ માં જણાવેલ વોર્ડની કોલમ-૫ માં જણાવેલ બેઠકો ભરવા માટે સભ્યોની તથા કોલમ નંબર-૬ માં જણાવેલ પ્રકાર વાળી સરપંચની બેઠકો ભરવા માટે સરપંચની ચુંટણી યોજવાનો તબકકાવાર કાર્યક્રમ નીચે જણાવ્યા મુજબ નકકી કરે છે.

		તારીખ	સમય	સ્થળ
(ક).	ઉમેદવારીપત્ર રજુ કરવાની/ભરવાની છેલ્લી તારીખ.	૨૨/૧/૨૦૦૩	૧૧-૦૦ કલાક થી ૧૫-૦૦ કલાક સુધી	ચુંટણી અધિકારી/મદદનીશ ચુંટણી અધિકારીની કચેરી ખાતે.
(ખ).	ઉમેદવારીપત્રોની ચકાસણીની તારીખ.	૨૩/૧/૨૦૦૩	૧૧-૦૦ કલાક થી ચકાસણી પુરી થાય ત્યાં સુધી	ચુંટણી અધિકારીની કચેરી ખાતે.
(ગ).	ઉમેદવારી પત્રો પાછા ખેંચી લેવાની છેલ્લી તારીખ.	૨૫/૧/૨૦૦૩	૧૫-૦૦ કલાક સુધી	ચુંટણી અધિકારી/મદદનીશ ચુંટણી અધિકારીની કચેરી ખાતે.
(ઘ).	આવશ્યક હોય તો મતદાનની તારીખ	૯/૨/૨૦૦૩	-	-
(ચ).	મતદાન નો સમય	-	સવારના ૮-૦૦ થી સાંજના ૫-૦૦ વાગ્યા સુધી.	-
(છ).	મતદાનના સ્થળ	-	-	જિલ્લા ચુંટણી અધિકારીએ જાહેર કરેલ મતદાન મથક ઉપર.
(જ).	મતગણતરી માટેની તારીખ અને સમય.	૧૧/૨/૨૦૦૩	સવારના ૯-૦૦ કલાકથી ગણતરી પુરી થાય ત્યાં સુધી.	ચુંટણી અધિકારી જાહેર કરે તે સ્થળે.
(ઝ).	ચુંટણી પ્રક્રિયા પુરી થવા માટે ની તારીખ.	મતગણતરી પુરી થયા તારીખ થી સાતમો દિવસ અગર મોડામાં મોડી તા. ૧૭/૨/૦૩	-	-

INDEX

-:: અનુસુચિ ::-

માંગરોળ તાલુકાની ગ્રામ પંચાયતોની ચુંટણી યોજવાની છે તેની યાદી.

ક્રમ નં.	તાલુકાનું નામ	ગ્રામ પંચાયતનું નામ	વોર્ડ નંબર/ ક્રમાંક	વોર્ડની બેઠકનો પ્રકાર	સરપંચની બેઠકનો પ્રકાર	ચુંટણીનો પ્રકાર (સામાન્ય/પેટા ચુંટણી જે હોય તે દર્શાવવું.)
(૧)	(૨)	(૩)	(૪)	(૫)	(૬)	(૭)
૧	માંગરોળ	તલોદ્રા	૧	સામાન્ય સ્ત્રી	બીન અનામત	સામાન્ય ચુંટણી
			૨	અનુ.જાતી		
			૩	પછાત વર્ગ સ્ત્રી		
			૪	બીન અનામત		
			૫	બીન અનામત		
			૬	બીન અનામત		
			૭	બીન અનામત		
૨	-"-	લંબોરા	૧	પછાત વર્ગ સ્ત્રી	સામાન્ય સ્ત્રી	સામાન્ય ચુંટણી
			૨	સામાન્ય સ્ત્રી		
			૩	બીન અનામત		
			૪	બીન અનામત		
			૫	બીન અનામત		
			૬	અનુ.જાતી		
			૭	બીન અનામત		
૩	-"-	ધોડાદર	૧	સામાન્ય સ્ત્રી	બીન અનામત	સામાન્ય ચુંટણી
			૨	પછાત વર્ગ સ્ત્રી		
			૩	બીન અનામત		
			૪	બીન અનામત		
			૫	બીન અનામત		
			૬	અનુ.જાતી		
			૭	બીન અનામત		
૪	-"-	ઓસા-ઘેડ	૧	સામાન્ય સ્ત્રી	બીન અનામત	સામાન્ય ચુંટણી
			૨	પછાત વર્ગ		
			૩	બીન અનામત		
			૪	સામાન્ય સ્ત્રી		
			૫	બીન અનામત		
			૬	બીન અનામત		
			૭	બીન અનામત		
૫	-"-	માનખેત્રા	૧	અનુ.જાતી સ્ત્રી	સામાન્ય સ્ત્રી	સામાન્ય ચુંટણી
			૨	પછાત વર્ગ		
			૩	બીન અનામત		
			૪	સામાન્ય સ્ત્રી		
			૫	બીન અનામત		
			૬	અનુ.જાતી		
			૭	બીન અનામત		
૬	-"-	બામણવાડા	૧	સામાન્ય સ્ત્રી	અનુ.જાતી	સામાન્ય ચુંટણી
			૨	પછાત વર્ગ સ્ત્રી		
			૩	બીન અનામત		
			૪	બીન અનામત		
			૫	અનુ.જાતી		
			૬	બીન અનામત		
			૭	બીન અનામત		

INDEX

(૧)	(૨)	(૩)	(૪)	(૫)	(૬)	(૭)
૭	માંગરોળ	નાંદરખી	૧	સામાન્ય સ્ત્રી	બીન અનામત	સામાન્ય ચુંટણી
			૨	પછાત વર્ગ સ્ત્રી		
			૩	અનુ.જાતી		
			૪	બીન અનામત		
			૫	બીન અનામત		
			૬	બીન અનામત		
			૭	બીન અનામત		
૮	–"–	જુથળ	૧	સામાન્ય સ્ત્રી	બીન અનામત	સામાન્ય ચુંટણી
			૨	પછાત વર્ગ		
			૩	બીન અનામત		
			૪	સામાન્ય સ્ત્રી		
			૫	બીન અનામત		
			૬	બીન અનામત		
			૭	સામાન્ય સ્ત્રી		
			૮	બીન અનામત		
			૯	બીન અનામત		
			૧૦	બીન અનામત		
			૧૧	બીન અનામત		
			૧૨	અનુ.જાતી		
			૧૩	અનુ.જાતી સ્ત્રી		
૯	–"–	ઝરીયાવાડા	૧	સામાન્ય સ્ત્રી	અનુ.જાતી	સામાન્ય ચુંટણી
			૨	પછાત વર્ગ સ્ત્રી		
			૩	બીન અનામત		
			૪	બીન અનામત		
			૫	બીન અનામત		
			૬	અનુ.જાતી		
			૭	બીન અનામત		
૧૦	–"–	શેખપુર	૧	સામાન્ય સ્ત્રી	બીન અનામત	સામાન્ય ચુંટણી
			૨	પછાત વર્ગ		
			૩	બીન અનામત		
			૪	સામાન્ય સ્ત્રી		
			૫	બીન અનામત		
			૬	બીન અનામત		
			૭	બીન અનામત		
૧૧	–"–	સોએજ	૧	પછાત વર્ગ સ્ત્રી	સામાન્ય સ્ત્રી	સામાન્ય ચુંટણી
			૨	સામાન્ય સ્ત્રી		
			૩	બીન અનામત		
			૪	બીન અનામત		
			૫	અનુ.જાતી		
			૬	સામાન્ય સ્ત્રી		
			૭	બીન અનામત		
			૮	બીન અનામત		
			૯	બીન અનામત		
૧૨	–"–	બગસરા–ઘેડ	૧	સામાન્ય સ્ત્રી	સામાન્ય સ્ત્રી	સામાન્ય ચુંટણી
			૨	પછાત વર્ગ સ્ત્રી		
			૩	બીન અનામત		
			૪	સામાન્ય સ્ત્રી		
			૫	બીન અનામત		
			૬	બીન અનામત		
			૭	અનુ.જાતી		
			૮	બીન અનામત		
			૯	બીન અનામત		

INDEX

(૧)	(૨)	(૩)	(૪)	(૫)	(૬)	(૭)
૧૩	માંગરોળ	આંત્રોલી	૧	સામાન્ય સ્ત્રી	સામાન્ય સ્ત્રી	સામાન્ય ચુંટણી
			૨	પછાત વર્ગ સ્ત્રી		
			૩	બીન અનામત		
			૪	સામાન્ય સ્ત્રી		
			૫	બીન અનામત		
			૬	બીન અનામત		
			૭	બીન અનામત		
			૮	બીન અનામત		
			૯	અનુ.જાતી		
૧૪	–"–	દીવાસા	૧	પછાત વર્ગ	સામાન્ય સ્ત્રી	સામાન્ય ચુંટણી
			૨	સામાન્ય સ્ત્રી		
			૩	અનુ.જાતી સ્ત્રી		
			૪	બીન અનામત		
			૫	બીન અનામત		
			૬	અનુ.જાતી		
			૭	સામાન્ય સ્ત્રી		
			૮	બીન અનામત		
			૯	બીન અનામત		
૧૫	–"–	શેરીયાજ	૧	સામાન્ય સ્ત્રી	બીન અનામત	સામાન્ય ચુંટણી
			૨	પછાત વર્ગ		
			૩	બીન અનામત		
			૪	બીન અનામત		
			૫	સામાન્ય સ્ત્રી		
			૬	સામાન્ય સ્ત્રી		
			૭	બીન અનામત		
			૮	બીન અનામત		
			૯	બીન અનામત		
૧૬	–"–	કરમદી–ચીંગરીયા	૧	સામાન્ય સ્ત્રી	પછાત વર્ગ	સામાન્ય ચુંટણી
			૨	પછાત વર્ગ સ્ત્રી		
			૩	બીન અનામત		
			૪	અનુ.જાતી		
			૫	બીન અનામત		
			૬	બીન અનામત		
			૭	બીન અનામત		
૧૭	–"–	રંઢીજ	૧	સામાન્ય સ્ત્રી	બીન અનામત	સામાન્ય ચુંટણી
			૨	પછાત વર્ગ		
			૩	બીન અનામત		
			૪	સામાન્ય સ્ત્રી		
			૫	બીન અનામત		
			૬	બીન અનામત		
			૭	બીન અનામત		
૧૮	–"–	સકરાણા	૧	સામાન્ય સ્ત્રી	બીન અનામત	સામાન્ય ચુંટણી
			૨	પછાત વર્ગ સ્ત્રી		
			૩	અનુ.જાતી		
			૪	બીન અનામત		
			૫	બીન અનામત		
			૬	બીન અનામત		
			૭	બીન અનામત		

INDEX

(૧)	(૨)	(૩)	(૪)	(૫)	(૬)	(૭)
૧૯	માંગરોળ	શાપુર	૧	સામાન્ય સ્ત્રી	બીન અનામત	વિસર્જન થયેલ ગ્રામ પંચાયતની ખુટતી મુદત માટેની મધ્યસત્ર ચુંટણી
			૨	અનુ.જાતી		
			૩	પછાત વર્ગ સ્ત્રી		
			૪	બીન અનામત		
			૫	સામાન્ય સ્ત્રી		
			૬	બીન અનામત		
			૭	બીન અનામત		
			૮	બીન અનામત		
			૯	બીન અનામત		
૨૦	-"-	આરેણા	૧	સામાન્ય સ્ત્રી	—	ખાલી પડેલ બેઠકની પેટા ચુંટણી
			૭	બીન અનામત		

આર.કે.પાઠક
કલેકટર,
જુનાગઢ જિલ્લો, જુનાગઢ અને
રાજય ચુંટણી પંચના અધિકારી.

INDEX

ગુજરાત પંચાયત અધિનિયમ-૧૯૯૩ ની કલમ-૧૫ ની પેટા કલમ-(૧) અન્વયે ચુંટણીનું જાહેરનામું.

જિલ્લા કલેકટર કચેરી,
ચુંટણી શાખા,
જુનાગઢ જિલ્લો, જુનાગઢ.
તારીખ :- ૧૫/૧/૨૦૦૩

ક્રમાંક : ચટણ/ગ્રા.પં./૧

-:: જાહેરનામું ::-

જુનાગઢ જિલ્લાની વેરાવળ તાલુકાની ગ્રામ પંચાયતોના વોર્ડની બેઠકોની/સરપંચની બેઠકોની ચુંટણી.

(૧). ગુજરાત પંચાયત અધિનિયમ-૧૯૯૩ ની કલમ-૧૬ ની પેટા કલમ-(૧) મુજબ જુનાગઢ જિલ્લાની વેરાવળ તાલુકાની ગ્રામ પંચાયતોના વોર્ડની રચના તથા બેઠકોની ફાળવણી રાજય ચુંટણી પંચના અધિકારી તરીકે કરેલ છે.

(૨). ગુજરાત પંચાયત અધિનિયમ-૧૯૯૩ ની કલમ-૧૫ ની પેટા કલમ-(૧) થી પ્રાપ્ત થયેલ સતાની રૂઈએ રાજય ચુંટણી પંચના અધિકારી તરીકે કલેકટર જુનાગઢ, જુનાગઢ જિલ્લાની નીચેની અનુસુચિ ના કોલમ નંબર-૨ માં જણાવેલ તાલુકાની સામે કોલમ નંબર-૩ માં જણાવેલ ગ્રામ પંચાયતોના કોલમ નંબર-૪,૫ માં જણાવેલ વોર્ડની બેઠકોની તથા કોલમ નંબર-૬ માં જણાવેલ સરપંચની બેઠકોની સામાન્ય/પેટા ચુંટણી તારીખ:- ૯/૨/૨૦૦૩ ના રોજ યોજવાનું જાહેર કરે છે.

-:: અનુસુચિ ::-

વેરાવળ તાલુકાની ગ્રામ પંચાયતોની ચુંટણી યોજવાની છે તેની યાદી.

ક્રમ નં.	તાલુકાનું નામ	ગ્રામ પંચાયતનું નામ	વોર્ડ નંબર/ક્રમાંક	વોર્ડની બેઠકનો પ્રકાર	સરપંચની બેઠકનો પ્રકાર	ચુંટણીનો પ્રકાર (સામાન્ય/પેટા ચુંટણી જે હોય તે દર્શાવવું.)
(૧)	(૨)	(૩)	(૪)	(૫)	(૬)	(૭)
૧	વેરાવળ	મીઠાપુર	૧	સામાન્ય સ્ત્રી	બીન અનામત	સામાન્ય ચુંટણી
			૨	પછાત વર્ગ		
			૩	બીન અનામત		
			૪	સામાન્ય સ્ત્રી		
			૫	બીન અનામત		
			૬	બીન અનામત		
			૭	બીન અનામત		

INDEX

૧	૨	૩	૪	૫	૬	૭
૨	–"–	આંબલીયાળા	૧ ૨ ૩ ૪ ૫ ૬ ૭	સામાન્ય સ્ત્રી અનુ.જાતી સ્ત્રી પછાત વર્ગ બીન અનામત અનુ.જાતી બીન અનામત બીન અનામત	અનુ.જાતી	સામાન્ય ચુંટણી
૩	–"–	નાખડા	૧ ૨ ૩ ૪ ૫ ૬ ૭	સામાન્ય સ્ત્રી પછાત વર્ગ બીન અનામત સામાન્ય સ્ત્રી બીન અનામત બીન અનામત બીન અનામત	બીન અનામત	સામાન્ય ચુંટણી
૪	વેરાવળ	મંડોર	૫	બીન અનામત	–	ખાલી પડેલ બેઠકની પેટા ચુંટણી
૫	–"–	સીમાર	૪ ૫	બીન અનામત બીન અનામત	–	ખાલી પડેલ બેઠકની પેટા ચુંટણી
૬	–"–	ઉમરાળા	૪	બીન અનામત	–	ખાલી પડેલ બેઠકની પેટા ચુંટણી

(૩) આ જાહેરનામાની ગુજરાત પંચાયત ચુંટણી નિયમો–૧૯૯૪ ના નિયમ–૯ (૧) અન્વયે સરકારી રાજય પત્રમાં પ્રસિધ્ધી કરવામાં આવે છે.

આર.કે.પાઠક
કલેકટર,
જુનાગઢ જિલ્લો, જુનાગઢ અને
રાજય ચુંટણી પંચના.અધિકારી.

INDEX

ગુજરાત પંચાયત ચુંટણી નિયમો–૧૯૯૪ ના નિયમ–૯ (૨) અન્વયે ચુંટણીનું જાહેરનામું.

જિલ્લા કલેકટર કચેરી,
ચુંટણી શાખા,
જુનાગઢ જિલ્લો, જુનાગઢ.
તારીખ :– ૧૫/૧/૨૦૦૩

ક્રમાંક : ચટણ/ગ્રા.પં./૨

–:: જાહેરનામું ::–

જુનાગઢ જિલ્લાના **વેરાવળ** તાલુકાની ગ્રામ પંચાયતોના વોર્ડની બેઠકોની/સરપંચની બેઠકોની ચુંટણી.

(૧). ગુજરાત પંચાયત અધિનિયમ–૧૯૯૩ ની કલમ–૧૬ ની પેટા કલમ–(૧) મુજબ જુનાગઢ જિલ્લાની **વેરાવળ** તાલુકાની ગ્રામ પંચાયતોના વોર્ડની રચના તથા બેઠકોની ફાળવણી રાજય ચુંટણી પંચના અધિકારી તરીકે કરેલ છે.

(૨). ગુજરાત પંચાયત ચુંટણી નિયમો–૧૯૯૪ ના નિયમ–૯ ના પેટા નિયમ–૨ થી પ્રાપ્ત થયેલ સતાની રૂઈએ રાજય ચુંટણી પંચના અધિકારી તરીકે કલેકટર જુનાગઢ, જુનાગઢ જિલ્લાની નીચેની અનુસુચિ ના કોલમ નંબર–૨ માં જણાવેલ તાલુકાની સામે કોલમ નંબર–૩ માં જણાવેલ ગ્રામ પંચાયતોના કોલમ નંબર–૪ માં જણાવેલ વોર્ડની કોલમ–૫ માં જણાવેલ બેઠકો ભરવા માટે સભ્યોની તથા કોલમ નંબર–૬ માં જણાવેલ પ્રકાર વાળી સરપંચની બેઠકો ભરવા માટે સરપંચની ચુંટણી યોજવાનો તબકકાવાર કાર્યક્રમ નીચે જણાવ્યા મુજબ નકકી કરે છે.

	તારીખ	સમય	સ્થળ
(ક). ઉમેદવારીપત્ર રજુ કરવાની/ભરવાની છેલ્લી તારીખ.	૨૨/૧/૨૦૦૩	૧૧–૦૦ કલાક થી ૧૫–૦૦ કલાક સુધી	ચુંટણી અધિકારી/મદદનીશ ચુંટણી અધિકારીની કચેરી ખાતે.
(ખ). ઉમેદવારીપત્રોની ચકાસણીની તારીખ.	૨૩/૧/૨૦૦૩	૧૧–૦૦ કલાક થી ચકાસણી પુરી થાય ત્યાં સુધી	ચુંટણી અધિકારીની કચેરી ખાતે.
(ગ). ઉમેદવારી પત્રો પાછા ખેંચી લેવાની છેલ્લી તારીખ.	૨૫/૧/૨૦૦૩	૧૫–૦૦ કલાક સુધી	ચુંટણી અધિકારી/મદદનીશ ચુંટણી અધિકારીની કચેરી ખાતે.
(ઘ). આવશ્યક હોય તો મતદાનની તારીખ	૯/૨/૨૦૦૩	–	–
(ચ). મતદાન નો સમય	–	સવારના ૮–૦૦ થી સાંજના ૫–૦૦ વાગ્યા સુધી.	–
(છ). મતદાનના સ્થળ	–	–	જિલ્લા ચુંટણી અધિકારીએ જાહેર કરેલ મતદાન મથક ઉપર.
(જ) મત ગણતરી માટેની તારીખ અને સમય.	૧૧/૨/૨૦૦૩	સવારના ૯–૦૦ કલાકથી ગણતરી પુરી થાય ત્યાં સુધી.	ચુંટણી અધિકારી જાહેર કરે તે સ્થળે.
(ઝ). ચુંટણી પ્રક્રિયા પુરી થવા માટે ની તારીખ.	મતગણતરી પુરી થયા તારીખ થી સાતમો દિવસ અગર મોડામાં મોડી તા. ૧૭/૨/૦૩	–	–

INDEX

–:: અનુસુચિ ::–

વેરાવળ તાલુકાની ગ્રામ પંચાયતોની ચુંટણી યોજવાની છે તેની યાદી.

ક્રમ નં.	તાલુકાનું નામ	ગ્રામ પંચાયતનું નામ	વોર્ડ નંબર/ ક્રમાંક	વોર્ડની બેઠકનો પ્રકાર	સરપંચની બેઠકનો પ્રકાર	ચુંટણીનો પ્રકાર (સામાન્ય/પેટા ચુંટણી જે હોય તે દર્શાવવું.)
(૧)	(૨)	(૩)	(૪)	(૫)	(૬)	(૭)
૧	વેરાવળ	મીઠાપુર	૧ ૨ ૩ ૪ ૫ ૬ ૭	સામાન્ય સ્ત્રી પછાત વર્ગ બીન અનામત સામાન્ય સ્ત્રી બીન અનામત બીન અનામત બીન અનામત	બીન અનામત	સામાન્ય ચુંટણી
૨	–"–	આંબલીયાળા	૧ ૨ ૩ ૪ ૫ ૬ ૭	સામાન્ય સ્ત્રી અનુ.જાતી સ્ત્રી પછાત વર્ગ બીન અનામત અનુ.જાતી બીન અનામત બીન અનામત	અનુ.જાતી	સામાન્ય ચુંટણી
૩	–"–	નાખડા	૧ ૨ ૩ ૪ ૫ ૬ ૭	સામાન્ય સ્ત્રી પછાત વર્ગ બીન અનામત સામાન્ય સ્ત્રી બીન અનામત બીન અનામત બીન અનામત	બીન અનામત	સામાન્ય ચુંટણી
૪	–"–	મંડોર	૫	બીન અનામત	–	ખાલી પડેલ બેઠકની પેટા ચુંટણી
૫	–"–	સીમાર	૪ ૫	બીન અનામત બીન અનામત	–	ખાલી પડેલ બેઠકની પેટા ચુંટણી
૬	–"–	ઉમરાળા	૪	બીન અનામત	–	ખાલી પડેલ બેઠકની પેટા ચુંટણી

આર.કે. પાઠક
કલેકટર,
જુનાગઢ જિલ્લો, જુનાગઢ અને
રાજય ચુંટણી પંચના અધિકારી.

INDEX

ગુજરાત પંચાયત અધિનિયમ-૧૯૯૩ ની કલમ-૧૫ ની પેટા કલમ-(૧) અન્વયે ચુંટણીનું જાહેરનામું.

જિલ્લા કલેક્ટર કચેરી,
ચુંટણી શાખા,
જુનાગઢ જિલ્લો, જુનાગઢ.
તારીખ :- ૧૫/૧/૨૦૦૩

ક્રમાંક : ચટણ/ગ્રા.પં./૧

-:: જાહેરનામું ::-

જુનાગઢ જિલ્લાની **ઉના** તાલુકાની ગ્રામ પંચાયતોના વોર્ડની બેઠકોની/સરપંચની બેઠકોની ચુંટણી.

(૧). ગુજરાત પંચાયત અધિનિયમ-૧૯૯૩ ની કલમ-૧૬ ની પેટા કલમ-(૧) મુજબ જુનાગઢ જિલ્લાની **ઉના** તાલુકાની ગ્રામ પંચાયતોના વોર્ડની રચના તથા બેઠકોની ફાળવણી રાજ્ય ચુંટણી પંચના અધિકારી તરીકે કરેલ છે.

(૨). ગુજરાત પંચાયત અધિનિયમ-૧૯૯૩ ની કલમ-૧૫ ની પેટા કલમ-(૧) થી પ્રાપ્ત થયેલ સતાની રૂઈએ રાજ્ય ચુંટણી પંચના અધિકારી તરીકે કલેકટર જુનાગઢ, જુનાગઢ જિલ્લાની નીચેની અનુસુચિ ના કોલમ નંબર-૨ માં જણાવેલ તાલુકાની સામે કોલમ નંબર-૩ માં જણાવેલ ગ્રામ પંચાયતોના કોલમ નંબર-૪,૫ માં જણાવેલ વોર્ડની બેઠકોની તથા કોલમ નંબર-૬ માં જણાવેલ સરપંચની બેઠકોની સામાન્ય/પેટા ચુંટણી તારીખ:- ૯/૨/૨૦૦૩ ના રોજ યોજવાનું જાહેર કરે છે.

-:: અનુસુચિ ::-

ઉના તાલુકાની ગ્રામ પંચાયતોની ચુંટણી યોજવાની છે તેની યાદી.

ક્રમ નં.	તાલુકાનું નામ	ગ્રામ પંચાયતનું નામ	વોર્ડ નંબર/ ક્રમાંક	વોર્ડની બેઠકનો પ્રકાર	સરપંચની બેઠકનો પ્રકાર	ચુંટણીનો પ્રકાર (સામાન્ય/પેટા ચુંટણી જે હોય તે દર્શાવવું.)
(૧)	(૨)	(૩)	(૪)	(૫)	(૬)	(૭)
૧	ઉના	આંબાવડ	૧	સામાન્ય સ્ત્રી	સામાન્ય સ્ત્રી	સામાન્ય ચુંટણી
			૨	પછાત વર્ગ		
			૩	બીન અનામત		
			૪	સામાન્ય સ્ત્રી		
			૫	બીન અનામત		
			૬	બીન અનામત		
			૭	બીન અનામત		

INDEX

૧	૨	૩	૪	૫	૬	૭
૨	—"—	કાણેકબરડા	૧ ૨ ૩ ૪ ૫ ૬ ૭	સામાન્ય સ્ત્રી પછાત વર્ગ સ્ત્રી બીન અનામત બીન અનામત બીન અનામત બીન અનામત અનુ.જાતી	બીન અનામત	વિસર્જન થયેલ ગ્રામ પંચાયતની ખુટતી મુદત માટેની મધ્યસત્ર ચુંટણી
૩	ઉના	અંજાર	૫	બીન અનામત	—	ખાલી પડેલ બેઠકની પેટા ચુંટણી
૪	—"—	નાઠેજ	૩	બીન અનામત	—	ખાલી પડેલ બેઠકની પેટા ચુંટણી

(૩) આ જાહેરનામાની ગુજરાત પંચાયત ચુંટણી નિયમો–૧૯૯૪ ના નિયમ–૯ (૧) અન્વયે સરકારી રાજય પત્રમાં પ્રસિધ્ધી કરવામાં આવે છે.

આર.કે. પાઠક
કલેક્ટર,
જુનાગઢ જિલ્લો, જુનાગઢ અને
રાજય ચુંટણી પંચના અધિકારી.

INDEX

ગુજરાત પંચાયત ચુંટણી નિયમો-૧૯૯૪ ના નિયમ-૯ (૨) અન્વયે ચુંટણીનું જાહેરનામું.
જિલ્લા કલેક્ટર કચેરી,
ચુંટણી શાખા,
જુનાગઢ જિલ્લો, જુનાગઢ.
તારીખ :- ૧૫/૧/૨૦૦૩

ક્રમાંક : ચટણ/ગ્રા.પં./૨

-:: જાહેરનામું ::-

જુનાગઢ જિલ્લાના ઉના તાલુકાની ગ્રામ પંચાયતોના વોર્ડની બેઠકોની/સરપંચની બેઠકોની ચુંટણી.

(૧). ગુજરાત પંચાયત અધિનિયમ-૧૯૯૩ ની કલમ-૧૬ ની પેટા કલમ-(૧) મુજબ જુનાગઢ જિલ્લાની ઉના તાલુકાની ગ્રામ પંચાયતોના વોર્ડની રચના તથા બેઠકોની ફાળવણી રાજય ચુંટણી પંચના અધિકારી તરીકે કરેલ છે.

(૨). ગુજરાત પંચાયત ચુંટણી નિયમો-૧૯૯૪ ના નિયમ-૯ ના પેટા નિયમ-૨ થી પ્રાપ્ત થયેલ સતાની રૂઈએ રાજય ચુંટણી પંચના અધિકારી તરીકે કલેક્ટર જુનાગઢ, જુનાગઢ જિલ્લાની નીચેની અનુસુચિ ના કોલમ નંબર-૨ માં જણાવેલ તાલુકાની સામે કોલમ નંબર-૩ માં જણાવેલ ગ્રામ પંચાયતોના કોલમ નંબર-૪ માં જણાવેલ વોર્ડની કોલમ-૫ માં જણાવેલ બેઠકો ભરવા માટે સભ્યોની તથા કોલમ નંબર-૬ માં જણાવેલ પ્રકાર વાળી સરપંચની બેઠકો ભરવા માટે સરપંચની ચુંટણી યોજવાનો તબકકાવાર કાર્યક્રમ નીચે જણાવ્યા મુજબ નકકી કરે છે.

	તારીખ	સમય	સ્થળ
(ક). ઉમેદવારીપત્ર રજુ કરવાની/ભરવાની છેલ્લી તારીખ.	૨૨/૧/૨૦૦૩	૧૧-૦૦ કલાક થી ૧૫-૦૦ કલાક સુધી	ચુંટણી અધિકારી/મદદનીશ ચુંટણી અધિકારીની કચેરી ખાતે.
(ખ). ઉમેદવારીપત્રોની ચકાસણીની તારીખ.	૨૩/૧/૨૦૦૩	૧૧-૦૦ કલાક થી ચકાસણી પુરી થાય ત્યાં સુધી	ચુંટણી અધિકારીની કચેરી ખાતે.
(ગ). ઉમેદવારી પત્રો પાછા ખેંચી લેવાની છેલ્લી તારીખ.	૨૫/૧/૨૦૦૩	૧૫-૦૦ કલાક સુધી	ચુંટણી અધિકારી/મદદનીશ ચુંટણી અધિકારીની કચેરી ખાતે.
(ઘ). આવશ્યક હોય તો મતદાનની તારીખ	૯/૨/૨૦૦૩	-	-
(ચ). મતદાન નો સમય	-	સવારના ૮-૦૦ થી સાંજના ૫-૦૦ વાગ્યા સુધી.	-
(છ). મતદાનના સ્થળ	-	-	જિલ્લા ચુંટણી અધિકારીએ જાહેર કરેલ મતદાન મથક ઉપર.
(જ). મત ગણતરી માટેની તારીખ અને સમય.	૧૧/૨/૨૦૦૩	સવારના ૯-૦૦ કલાકથી ગણતરી પુરી થાય ત્યાં સુધી.	ચુંટણી અધિકારી જાહેર કરે તે સ્થળે.
(ઝ). ચુંટણી પ્રક્રિયા પુરી થવા માટે ની તારીખ.	મતગણતરી પુરી થયા તારીખ થી સાતમો દિવસ અગર મોડામાં મોડી તા. ૧૭/૨/૦૩	-	-

INDEX

–:: અનુસુચિ ::–

ઉના તાલુકાની ગ્રામ પંચાયતોની ચુંટણી યોજવાની છે તેની યાદી.

ક્રમ નં.	તાલુકાનું નામ	ગ્રામ પંચાયતનું નામ	વોર્ડ નંબર/ ક્રમાંક	વોર્ડની બેઠકનો પ્રકાર	સરપંચની બેઠકનો પ્રકાર	ચુંટણીનો પ્રકાર (સામાન્ય/પેટા ચુંટણી જે હોય તે દર્શાવવું.)
(૧)	(૨)	(૩)	(૪)	(૫)	(૬)	(૭)
૧	ઉના	આંબાવડ	૧ ૨ ૩ ૪ ૫ ૬ ૭	સામાન્ય સ્ત્રી પછાત વર્ગ બીન અનામત સામાન્ય સ્ત્રી બીન અનામત બીન અનામત બીન અનામત	સામાન્ય સ્ત્રી	સામાન્ય ચુંટણી
૨	–"–	કાણેકબરડા	૧ ૨ ૩ ૪ ૫ ૬ ૭	સામાન્ય સ્ત્રી પછાત વર્ગ સ્ત્રી બીન અનામત બીન અનામત બીન અનામત બીન અનામત અનુ.જાતી	બીન અનામત	વિસર્જન થયેલ ગ્રામ પંચાયતની ખુટતી મુદત માટેની મધ્યસત્ર ચુંટણી
૩	–"–	અંજાર	૫	બીન અનામત	–	ખાલી પડેલ બેઠકની પેટા ચુંટણી
૪	–"–	નાઠેજ	૩	બીન અનામત	–	ખાલી પડેલ બેઠકની પેટા ચુંટણી

આર.કે.પાઠક
કલેક્ટર,
જુનાગઢ જિલ્લો, જુનાગઢ અને
રાજ્ય ચુંટણી પંચના અધિકારી.

INDEX

ગુજરાત પંચાયત અધિનિયમ–૧૯૯૩ ની કલમ–૧૫ ની પેટા કલમ–(૧) અન્વયે ચુંટણીનું જાહેરનામું.

જિલ્લા કલેકટર કચેરી,
ચુંટણી શાખા,
જુનાગઢ જિલ્લો, જુનાગઢ.
તારીખ :– ૧૫/૧/૨૦૦૩

ક્રમાંક : ચટણ/ગ્રા.પં./૧

–:: જાહેરનામું ::–

જુનાગઢ જિલ્લાની **તાલાલા** તાલુકાની ગ્રામ પંચાયતોના વોર્ડની બેઠકોની/સરપંચની બેઠકોની ચુંટણી.

(૧). ગુજરાત પંચાયત અધિનિયમ–૧૯૯૩ ની કલમ–૧૬ ની પેટા કલમ–(૧) મુજબ જુનાગઢ જિલ્લાની **તાલાલા** તાલુકાની ગ્રામ પંચાયતોના વોર્ડની રચના તથા બેઠકોની ફાળવણી રાજય ચુંટણી પંચના અધિકારી તરીકે કરેલ છે.

(૨). ગુજરાત પંચાયત અધિનિયમ–૧૯૯૩ ની કલમ–૧૫ ની પેટા કલમ–(૧) થી પ્રાપ્ત થયેલ સતાની રૂઈએ રાજય ચુંટણી પંચના અધિકારી તરીકે કલેકટર જુનાગઢ, જુનાગઢ જિલ્લાની નીચેની અનુસુચિ ના કોલમ નંબર–૨ માં જણાવેલ તાલુકાની સામે કોલમ નંબર–૩ માં જણાવેલ ગ્રામ પંચાયતોના કોલમ નંબર–૪,૫ માં જણાવેલ વોર્ડની બેઠકોની તથા કોલમ નંબર–૬ માં જણાવેલ સરપંચની બેઠકોની સામાન્ય/પેટા ચુંટણી તારીખઃ– ૯/૨/૨૦૦૩ ના રોજ યોજવાનું જાહેર કરે છે.

–:: અનુસુચિ ::–

તાલાલા તાલુકાની ગ્રામ પંચાયતોની ચુંટણી યોજવાની છે તેની યાદી.

ક્રમ નં.	તાલુકાનું નામ	ગ્રામ પંચાયતનું નામ	વોર્ડ નંબર/ ક્રમાંક	વોર્ડની બેઠકનો પ્રકાર	સરપંચની બેઠકનો પ્રકાર	ચુંટણીનો પ્રકાર (સામાન્ય/પેટા ચુંટણી જે હોય તે દર્શાવવું.)
(૧)	(૨)	(૩)	(૪)	(૫)	(૬)	(૭)
૧	તાલાલા	સાસણ	૫	બીન અનામત	–	ખાલી પડેલ બેઠકની પેટા ચુંટણી

(૩) આ જાહેરનામાની ગુજરાત પંચાયત ચુંટણી નિયમો–૧૯૯૪ ના નિયમ–૯ (૧) અન્વયે સરકારી રાજય પત્રમાં પ્રસિધ્ધી કરવામાં આવે છે.

આર.કે. પાઠક
કલેકટર,
જુનાગઢ જિલ્લો, જુનાગઢ અને
રાજય ચુંટણી પંચના અધિકારી.

INDEX

ગુજરાત પંચાયત ચુંટણી નિયમો-૧૯૯૪ ના નિયમ-૯ (૨) અન્વયે ચુંટણીનું જાહેરનામું.
જિલ્લા કલેકટર કચેરી,
ચુંટણી શાખા,
જુનાગઢ જિલ્લો, જુનાગઢ.
તારીખ :- ૧૫/૧/૨૦૦૩

ક્રમાંક : ચટણ/ગ્રા.પં./૨

-:: જાહેરનામું ::-

જુનાગઢ જિલ્લાના તાલાલા તાલુકાની ગ્રામ પંચાયતોના વોર્ડની બેઠકોની/સરપંચની બેઠકોની ચુંટણી.

(૧). ગુજરાત પંચાયત અધિનિયમ-૧૯૯૩ ની કલમ-૧૬ ની પેટા કલમ-(૧) મુજબ જુનાગઢ જિલ્લાની તાલાલા તાલુકાની ગ્રામ પંચાયતોના વોર્ડની રચના તથા બેઠકોની ફાળવણી રાજય ચુંટણી પંચના અધિકારી તરીકે કરેલ છે.

(૨). ગુજરાત પંચાયત ચુંટણી નિયમો-૧૯૯૪ ના નિયમ-૯ ના પેટા નિયમ-૨ થી પ્રાપ્ત થયેલ સતાની રૂઈએ રાજય ચુંટણી પંચના અધિકારી તરીકે કલેકટર જુનાગઢ, જુનાગઢ જિલ્લાની નીચેની અનુસુચિ ના કોલમ નંબર-૨ માં જણાવેલ તાલુકાની સામે કોલમ નંબર-૩ માં જણાવેલ ગ્રામ પંચાયતોના કોલમ નંબર-૪ માં જણાવેલ વોર્ડની કોલમ-૫ માં જણાવેલ બેઠકો ભરવા માટે સભ્યોની તથા કોલમ નંબર-૬ માં જણાવેલ પ્રકાર વાળી સરપંચની બેઠકો ભરવા માટે સરપંચની ચુંટણી યોજવાનો તબકકાવાર કાર્યક્રમ નીચે જણાવ્યા મુજબ નકકી કરે છે.

		તારીખ	સમય	સ્થળ
(ક).	ઉમેદવારીપત્ર રજુ કરવાની/ભરવાની છેલ્લી તારીખ.	૨૨/૧/૨૦૦૩	૧૧-૦૦ કલાક થી ૧૫-૦૦ કલાક સુધી	ચુંટણી અધિકારી/મદદનીશ ચુંટણી અધિકારીની કચેરી ખાતે.
(ખ).	ઉમેદવારીપત્રોની ચકાસણીની તારીખ.	૨૩/૧/૨૦૦૩	૧૧-૦૦ કલાક થી ચકાસણી પુરી થાય ત્યાં સુધી	ચુંટણી અધિકારીની કચેરી ખાતે.
(ગ).	ઉમેદવારી પત્રો પાછા ખેંચી લેવાની છેલ્લી તારીખ.	૨૫/૧/૨૦૦૩	૧૫-૦૦ કલાક સુધી	ચુંટણી અધિકારી/મદદનીશ ચુંટણી અધિકારીની કચેરી ખાતે.

INDEX

(ધ).	આવશ્યક હોય તો મતદાનની તારીખ	૯/૨/૨૦૦૩	—	—
(ચ).	મતદાન નો સમય	—	સવારના ૮–૦૦ થી સાંજના ૫–૦૦ વાગ્યા સુધી.	—
(છ).	મતદાનના સ્થળ	—	—	જિલ્લા ચુંટણી અધિકારીએ જાહેર કરેલ મતદાન મથક ઉપર.
(જ).	મતગણતરી માટેની તારીખ અને સમય.	૧૧/૨/૨૦૦૩	સવારના ૯–૦૦ કલાકથી ગણતરી પુરી થાય ત્યાં સુધી.	ચુંટણી અધિકારી જાહેર કરે તે સ્થળે.
(ઝ).	ચુંટણી પ્રક્રિયા પુરી થવા માટે ની તારીખ.	મતગણતરી પુરી થયા તારીખ થી સાતમો દિવસ અગર મોડામાં મોડી તા. ૧૭/૨/૦૩	—	—

–:: અનુસુચિ ::–

તાલાલા તાલુકાની ગ્રામ પંચાયતોની ચુંટણી યોજવાની છે તેની યાદી.

ક્રમ નં.	તાલુકાનું નામ	ગ્રામ પંચાયતનું નામ	વોર્ડ નંબર/ ક્રમાંક	વોર્ડની બેઠકનો પ્રકાર	સરપંચની બેઠકનો પ્રકાર	ચુંટણીનો પ્રકાર (સામાન્ય/પેટા ચુંટણી જે હોય તે દર્શાવવું.)
(૧)	(૨)	(૩)	(૪)	(૫)	(૬)	(૭)
૧	તાલાલા	સાસણ	૫	બીન અનામત	—	ખાલી પડેલ બેઠકની પેટા ચુંટણી

આર. કે. પાઠક
કલેક્ટર,
જુનાગઢ જિલ્લો, જુનાગઢ અને
રાજ્ય ચુંટણી પંચના અધિકારી.

INDEX

ગુજરાત પંચાયત અધિનિયમ-૧૯૯૩ ની કલમ-૧૫ ની પેટા કલમ-(૧) અન્વયે ચુંટણીનું જાહેરનામું.

જિલ્લા કલેકટર કચેરી,
ચુંટણી શાખા,
જુનાગઢ જિલ્લો, જુનાગઢ.
તારીખ :- ૧૫/૧/૨૦૦૩

ક્રમાંક : ચટણ/ગ્રા.પં./૧

-:: જાહેરનામું ::-

જુનાગઢ જિલ્લાની **માળીયા** તાલુકાની ગ્રામ પંચાયતોના વોર્ડની બેઠકોની/સરપંચની બેઠકોની ચુંટણી.

(૧). ગુજરાત પંચાયત અધિનિયમ-૧૯૯૩ ની કલમ-૧૬ ની પેટા કલમ-(૧) મુજબ જુનાગઢ જિલ્લાની **માળીયા** તાલુકાની ગ્રામ પંચાયતોના વોર્ડની રચના તથા બેઠકોની ફાળવણી રાજ્ય ચુંટણી પંચના અધિકારી તરીકે કરેલ છે.

(૨). ગુજરાત પંચાયત અધિનિયમ-૧૯૯૩ ની કલમ-૧૫ ની પેટા કલમ-(૧) થી પ્રાપ્ત થયેલ સતાની રૂઈએ રાજ્ય ચુંટણી પંચના અધિકારી તરીકે કલેકટર જુનાગઢ, જુનાગઢ જિલ્લાની નીચેની અનુસુચિ ના કોલમ નંબર-૨ માં જણાવેલ તાલુકાની સામે કોલમ નંબર-૩ માં જણાવેલ ગ્રામ પંચાયતોના કોલમ નંબર-૪,૫ માં જણાવેલ વોર્ડની બેઠકોની તથા કોલમ નંબર-૬ માં જણાવેલ સરપંચની બેઠકોની સામાન્ય/પેટા ચુંટણી તારીખ:- ૯/૨/૨૦૦૩ ના રોજ યોજવાનું જાહેર કરે છે.

-:: અનુસુચિ ::-

માળીયા તાલુકાની ગ્રામ પંચાયતોની ચુંટણી યોજવાની છે તેની યાદી.

ક્રમ નં.	તાલુકાનું નામ	ગ્રામ પંચાયતનું નામ	વોર્ડ નંબર/ ક્રમાંક	વોર્ડની બેઠકનો પ્રકાર	સરપંચની બેઠકનો પ્રકાર	ચુંટણીનો પ્રકાર (સામાન્ય/પેટા ચુંટણી જે હોય તે દર્શાવવું.)
(૧)	(૨)	(૩)	(૪)	(૫)	(૬)	(૭)
૧	માળીયા	જાનડી	૧	સામાન્ય સ્ત્રી	સામાન્ય સ્ત્રી	સામાન્ય ચુંટણી
			૨	પછાત વર્ગ		
			૩	બીન અનામત		
			૪	સામાન્ય સ્ત્રી		
			૫	બીન અનામત		
			૬	બીન અનામત		
			૭	બીન અનામત		
૨	-"-	લાછડી	૫	બીન અનામત	-	ખાલી પડેલ બેઠકની પેટા ચુંટણી
૩	-"-	માળીયા	૧૧	સામાન્ય સ્ત્રી	-	ખાલી પડેલ બેઠકની પેટા ચુંટણી
૪	-"-	ઝુંઝારપુર	૨	પછાત વર્ગ	-	ખાલી પડેલ બેઠકની પેટા ચુંટણી
૫	-"-	વીરડી	૫	બીન અનામત	-	ખાલી પડેલ બેઠકની પેટા ચુંટણી

(૩) આ જાહેરનામાની ગુજરાત પંચાયત ચુંટણી નિયમો-૧૯૯૪ ના નિયમ-૯ (૧) અન્વયે સરકારી રાજ્ય પત્રમાં પ્રસિધ્ધી કરવામાં આવે છે.

આર.કે. પાઠક
કલેકટર,
જુનાગઢ જિલ્લો, જુનાગઢ અને
રાજ્ય ચુંટણી પંચના અધિકારી.

INDEX

ગુજરાત પંચાયત ચુંટણી નિયમો–૧૯૯૪ ના નિયમ–૯ (૨) અન્વયે ચુંટણીનું જાહેરનામું.
જિલ્લા કલેકટર કચેરી,
ચુંટણી શાખા,
જુનાગઢ જિલ્લો, જુનાગઢ.
તારીખ :– ૧૫/૧/૨૦૦૩

ક્રમાંક : ચટણ/ગ્રા.પં./૨

–:: જાહેરનામું ::–

જુનાગઢ જિલ્લાના **માળીયા** તાલુકાની ગ્રામ પંચાયતોના વોર્ડની બેઠકોની/સરપંચની બેઠકોની ચુંટણી.

(૧). ગુજરાત પંચાયત અધિનિયમ–૧૯૯૩ ની કલમ–૧૬ ની પેટા કલમ–(૧) મુજબ જુનાગઢ જિલ્લાની **માળીયા** તાલુકાની ગ્રામ પંચાયતોના વોર્ડની રચના તથા બેઠકોની ફાળવણી રાજય ચુંટણી પંચના અધિકારી તરીકે કરેલ છે.

(૨). ગુજરાત પંચાયત ચુંટણી નિયમો–૧૯૯૪ ના નિયમ–૯ ના પેટા નિયમ–૨ થી પ્રાપ્ત થયેલ સતાની રૂઈએ રાજય ચુંટણી પંચના અધિકારી તરીકે કલેકટર જુનાગઢ, જુનાગઢ જિલ્લાની નીચેની અનુસુચિ ના કોલમ નંબર–૨ માં જણાવેલ તાલુકાની સામે કોલમ નંબર–૩ માં જણાવેલ ગ્રામ પંચાયતોના કોલમ નંબર–૪ માં જણાવેલ વોર્ડની કોલમ–૫ માં જણાવેલ બેઠકો ભરવા માટે સભ્યોની તથા કોલમ નંબર–૬ માં જણાવેલ પ્રકાર વાળી સરપંચની બેઠકો ભરવા માટે સરપંચની ચુંટણી યોજવાનો તબકકાવાર કાર્યક્રમ નીચે જણાવ્યા મુજબ નકકી કરે છે.

	તારીખ	સમય	સ્થળ
(ક). ઉમેદવારીપત્ર રજુ કરવાની/ભરવાની છેલ્લી તારીખ.	૨૨/૧/૨૦૦૩	૧૧–૦૦ કલાક થી ૧૫–૦૦ કલાક સુધી	ચુંટણી અધિકારી/મદદનીશ ચુંટણી અધિકારીની કચેરી ખાતે.
(ખ). ઉમેદવારીપત્રોની ચકાસણીની તારીખ.	૨૩/૧/૨૦૦૩	૧૧–૦૦ કલાક થી ચકાસણી પુરી થાય ત્યાં સુધી	ચુંટણી અધિકારીની કચેરી ખાતે.
(ગ). ઉમેદવારી પત્રો પાછા ખેંચી લેવાની છેલ્લી તારીખ.	૨૫/૧/૨૦૦૩	૧૫–૦૦ કલાક સુધી	ચુંટણી અધિકારી/મદદનીશ ચુંટણી અધિકારીની કચેરી ખાતે.
(ઘ). આવશ્યક હોય તો મતદાનની તારીખ	૯/૨/૨૦૦૩	–	–
(ચ). મતદાન નો સમય	–	સવારના ૮–૦૦ થી સાંજના ૫–૦૦ વાગ્યા સુધી.	–
(છ). મતદાનના સ્થળ	–	–	જિલ્લા ચુંટણી અધિકારીએ જાહેર કરેલ મતદાન મથક ઉપર.
(જ). મતગણતરી માટેની તારીખ અને સમય.	૧૧/૨/૨૦૦૩	સવારના ૯–૦૦ કલાકથી ગણતરી પુરી થાય ત્યાં સુધી.	ચુંટણી અધિકારી જાહેર કરે તે સ્થળે.
(ઝ). ચુંટણી પ્રક્રિયા પુરી થવા માટે ની તારીખ.	મતગણતરી પુરી થયા તારીખ થી સાતમો દિવસ અગર મોડામાં મોડી તા. ૧૭/૨/૦૩	–	–

—:: અનુસુચિ ::—

માળીયા તાલુકાની ગ્રામ પંચાયતોની ચુંટણી યોજવાની છે તેની યાદી.

ક્રમ નં.	તાલુકાનું નામ	ગ્રામ પંચાયતનું નામ	વોર્ડ નંબર/ ક્રમાંક	વોર્ડની બેઠકનો પ્રકાર	સરપંચની બેઠકનો પ્રકાર	ચુંટણીનો પ્રકાર (સામાન્ય/પેટા ચુંટણી જે હોય તે દર્શાવવું.)
(૧)	(૨)	(૩)	(૪)	(૫)	(૬)	(૭)
૧	માળીયા	જાનડી	૧	સામાન્ય સ્ત્રી	સામાન્ય સ્ત્રી	સામાન્ય ચુંટણી
			૨	પછાત વર્ગ		
			૩	બીન અનામત		
			૪	સામાન્ય સ્ત્રી		
			૫	બીન અનામત		
			૬	બીન અનામત		
			૭	બીન અનામત		
૨	—"—	લાછડી	૫	બીન અનામત	—	ખાલી પડેલ બેઠકની પેટા ચુંટણી
૩	—"—	માળીયા	૧૧	સામાન્ય સ્ત્રી	—	ખાલી પડેલ બેઠકની પેટા ચુંટણી
૪	—"—	ઝુંઝારપુર	૨	પછાત વર્ગ	—	ખાલી પડેલ બેઠકની પેટા ચુંટણી
૫	—"—	વીરડી	૫	બીન અનામત	—	ખાલી પડેલ બેઠકની પેટા ચુંટણી

આર.કે.પાઠક
કલેકટર,
જુનાગઢ જિલ્લો, જુનાગઢ અને
રાજય ચુંટણી પંચના અધિકારી.

INDEX

ગુજરાત પંચાયત અધિનિયમ-૧૯૯૩ ની કલમ-૧૫ ની પેટા કલમ-(૧) અન્વયે ચુંટણીનું જાહેરનામું.

જિલ્લા કલેકટર કચેરી,
ચુંટણી શાખા,
જુનાગઢ જિલ્લો, જુનાગઢ.
તારીખ :- ૧૫/૧/૨૦૦૩

ક્રમાંક : ચટણ/ગ્રા.પં./૧

-:: જાહેરનામું ::-

જુનાગઢ જિલ્લાની **કેશોદ** તાલુકાની ગ્રામ પંચાયતોના વોર્ડની બેઠકોની/સરપંચની બેઠકોની ચુંટણી.

(૧). ગુજરાત પંચાયત અધિનિયમ-૧૯૯૩ ની કલમ-૧૬ ની પેટા કલમ-(૧) મુજબ જુનાગઢ જિલ્લાની **કેશોદ** તાલુકાની ગ્રામ પંચાયતોના વોર્ડની રચના તથા બેઠકોની ફાળવણી રાજય ચુંટણી પંચના અધિકારી તરીકે કરેલ છે.

(૨). ગુજરાત પંચાયત અધિનિયમ-૧૯૯૩ ની કલમ-૧૫ ની પેટા કલમ-(૧) થી પ્રાપ્ત થયેલ સતાની રૂઈએ રાજય ચુંટણી પંચના અધિકારી તરીકે કલેકટર જુનાગઢ, જુનાગઢ જિલ્લાની નીચેની અનુસુચિ ના કોલમ નંબર-૨ માં જણાવેલ તાલુકાની સામે કોલમ નંબર-૩ માં જણાવેલ ગ્રામ પંચાયતોના કોલમ નંબર-૪,૫ માં જણાવેલ વોર્ડની બેઠકોની તથા કોલમ નંબર-૬ માં જણાવેલ સરપંચની બેઠકોની સામાન્ય/પેટા ચુંટણી તારીખ:- ૯/૨/૨૦૦૩ ના રોજ યોજવાનું જાહેર કરે છે.

-:: અનુસુચિ ::-

કેશોદ તાલુકાની ગ્રામ પંચાયતોની ચુંટણી યોજવાની છે તેની યાદી.

ક્રમ નં.	તાલુકાનું નામ	ગ્રામ પંચાયતનું નામ	વોર્ડ નંબર/ ક્રમાંક	વોર્ડની બેઠકનો પ્રકાર	સરપંચની બેઠકનો પ્રકાર	ચુંટણીનો પ્રકાર (સામાન્ય/પેટા ચુંટણી જે હોય તે દર્શાવવું.)
(૧)	(૨)	(૩)	(૪)	(૫)	(૬)	(૭)
૧	કેશોદ	ડેરવાણ	૭	બીન અનામત	-	ખાલી પડેલ બેઠકની પેટા ચુંટણી
૨	-"-	રેવદ્રા	૨	પછાત વર્ગ	-	ખાલી પડેલ બેઠકની પેટા ચુંટણી

(૩) આ જાહેરનામાની ગુજરાત પંચાયત ચુંટણી નિયમો-૧૯૯૪ ના નિયમ-૯ (૧) અન્વયે સરકારી રાજય પત્રમાં પ્રસિધ્ધી કરવામાં આવે છે.

આર.કે.પાઠક
કલેકટર,
જુનાગઢ જિલ્લો, જુનાગઢ અને
રાજય ચુંટણી પંચના અધિકારી.

INDEX

ગુજરાત પંચાયત ચુંટણી નિયમો-૧૯૯૪ ના નિયમ-૯ (૨) અન્વયે ચુંટણીનું જાહેરનામું.

જિલ્લા કલેકટર કચેરી,
ચુંટણી શાખા,
જુનાગઢ જિલ્લો, જુનાગઢ.
તારીખ :- ૧૫/૧/૨૦૦૩

ક્રમાંક : ચટણ/ગ્રા.પં./૨

-:: જાહેરનામું ::-

જુનાગઢ જિલ્લાના **કેશોદ** તાલુકાની ગ્રામ પંચાયતોના વોર્ડની બેઠકોની/સરપંચની બેઠકોની ચુંટણી.

(૧). ગુજરાત પંચાયત અધિનિયમ-૧૯૯૩ ની કલમ-૧૬ ની પેટા કલમ-(૧) મુજબ જુનાગઢ જિલ્લાની **કેશોદ** તાલુકાની ગ્રામ પંચાયતોના વોર્ડની રચના તથા બેઠકોની ફાળવણી રાજ્ય ચુંટણી પંચના અધિકારી તરીકે કરેલ છે.

(૨). ગુજરાત પંચાયત ચુંટણી નિયમો-૧૯૯૪ ના નિયમ-૯ ના પેટા નિયમ-૨ થી પ્રાપ્ત થયેલ સતાની રૂઈએ રાજય ચુંટણી પંચના અધિકારી તરીકે કલેકટર જુનાગઢ, જુનાગઢ જિલ્લાની નીચેની અનુસુચિ ના કોલમ નંબર-૨ માં જણાવેલ તાલુકાની સામે કોલમ નંબર-૩ માં જણાવેલ ગ્રામ પંચાયતોના કોલમ નંબર-૪ માં જણાવેલ વોર્ડની કોલમ-૫ માં જણાવેલ બેઠકો ભરવા માટે સભ્યોની તથા કોલમ નંબર-૬ માં જણાવેલ પ્રકાર વાળી સરપંચની બેઠકો ભરવા માટે સરપંચની ચુંટણી યોજવાનો તબકકાવાર કાર્યક્રમ નીચે જણાવ્યા મુજબ નકકી કરે છે.

		તારીખ	સમય	સ્થળ
(ક).	ઉમેદવારીપત્ર રજુ કરવાની/ભરવાની છેલ્લી તારીખ.	૨૨/૧/૨૦૦૩	૧૧-૦૦ કલાક થી ૧૫-૦૦ કલાક સુધી	ચુંટણી અધિકારી/મદદનીશ ચુંટણી અધિકારીની કચેરી ખાતે.
(ખ).	ઉમેદવારીપત્રોની ચકાસણીની તારીખ.	૨૩/૧/૨૦૦૩	૧૧-૦૦ કલાક થી ચકાસણી પુરી થાય ત્યાં સુધી	ચુંટણી અધિકારીની કચેરી ખાતે.
(ગ).	ઉમેદવારી પત્રો પાછા ખેંચી લેવાની છેલ્લી તારીખ.	૨૫/૧/૨૦૦૩	૧૫-૦૦ કલાક સુધી	ચુંટણી અધિકારી/મદદનીશ ચુંટણી અધિકારીની કચેરી ખાતે.
(ઘ).	આવશ્યક હોય તો મતદાનની તારીખ	૯/૨/૨૦૦૩	-	-

INDEX

(ચ). મતદાન નો સમય	—	સવારના ૮-૦૦ થી સાંજના ૫-૦૦ વાગ્યા સુધી.	—
(છ). મતદાનના સ્થળ	—	—	જિલ્લા ચુંટણી અધિકારીએ જાહેર કરેલ મતદાન મથક ઉપર.
(જ) મત ગણતરી માટેની તારીખ અને સમય.	૧૧/૨/૨૦૦૩	સવારના ૯-૦૦ કલાકથી ગણતરી પુરી થાય ત્યાં સુધી.	ચુંટણી અધિકારી જાહેર કરે તે સ્થળે.
(ઝ). ચુંટણી પ્રક્રિયા પુરી થવા માટે ની તારીખ.	મતગણતરી પુરી થયા તારીખ થી સાતમો દિવસ અગર મોડામાં મોડી તા. ૧૭/૨/૦૩	—	—

—:: અનુસુચિ ::—

કેશોદ તાલુકાની ગ્રામ પંચાયતોની ચુંટણી યોજવાની છે તેની યાદી.

ક્રમ નં.	તાલુકાનું નામ	ગ્રામ પંચાયતનું નામ	વોર્ડ નંબર/ ક્રમાંક	વોર્ડની બેઠકનો પ્રકાર	સરપંચની બેઠકનો પ્રકાર	ચુંટણીનો પ્રકાર (સામાન્ય/પેટા ચુંટણી જે હોય તે દર્શાવવું.)
(૧)	(૨)	(૩)	(૪)	(૫)	(૬)	(૭)
૧	કેશોદ	ઉંરવાણ	૭	બીન અનામત	—	ખાલી પડેલ બેઠકની પેટા ચુંટણી
૨	—"—	રેવદ્રા	૨	પછાત વર્ગ	—	ખાલી પડેલ બેઠકની પેટા ચુંટણી

આર.કે.પાઠક
કલેકટર,
જુનાગઢ જિલ્લો, જુનાગઢ અને
રાજય ચુંટણી પંચના અધિકારી.

ગુજરાત પંચાયત અધિનિયમ–૧૯૯૩ ની કલમ–૧૫ ની પેટા કલમ–(૧) અન્વયે ચુંટણીનું જાહેરનામું.

જિલ્લા કલેક્ટર કચેરી,
ચુંટણી શાખા,
જુનાગઢ જિલ્લો, જુનાગઢ.
તારીખ :– ૧૫/૧/૨૦૦૩

ક્રમાંક : ચટણ/ગ્રા.પં./૧

–:: જાહેરનામું ::–

જુનાગઢ જિલ્લાની **સુત્રાપાડા** તાલુકાની ગ્રામ પંચાયતોના વોર્ડની બેઠકોની/સરપંચની બેઠકોની ચુંટણી.

(૧). ગુજરાત પંચાયત અધિનિયમ–૧૯૯૩ ની કલમ–૧૬ ની પેટા કલમ–(૧) મુજબ જુનાગઢ જિલ્લાની **સુત્રાપાડા** તાલુકાની ગ્રામ પંચાયતોના વોર્ડની રચના તથા બેઠકોની ફાળવણી રાજ્ય ચુંટણી પંચના અધિકારી તરીકે કરેલ છે.

(૨). ગુજરાત પંચાયત અધિનિયમ–૧૯૯૩ ની કલમ–૧૫ ની પેટા કલમ–(૧) થી પ્રાપ્ત થયેલ સતાની રૂઈએ રાજ્ય ચુંટણી પંચના અધિકારી તરીકે કલેક્ટર જુનાગઢ, જુનાગઢ જિલ્લાની નીચેની અનુસુચિ ના કોલમ નંબર–૨ માં જણાવેલ તાલુકાની સામે કોલમ નંબર–૩ માં જણાવેલ ગ્રામ પંચાયતોના કોલમ નંબર–૪,૫ માં જણાવેલ વોર્ડની બેઠકોની તથા કોલમ નંબર–૬ માં જણાવેલ સરપંચની બેઠકોની સામાન્ય/પેટા ચુંટણી તારીખઃ– ૯/૨/૨૦૦૩ ના રોજ યોજવાનું જાહેર કરે છે.

–:: અનુસુચિ ::–

સુત્રાપાડા તાલુકાની ગ્રામ પંચાયતોની ચુંટણી યોજવાની છે તેની યાદી.

ક્રમ નં.	તાલુકાનું નામ	ગ્રામ પંચાયતનું નામ	વોર્ડ નંબર/ક્રમાંક	વોર્ડની બેઠકનો પ્રકાર	સરપંચની બેઠકનો પ્રકાર	ચુંટણીનો પ્રકાર (સામાન્ય/પેટા ચુંટણી જે હોય તે દર્શાવવું.)
(૧)	(૨)	(૩)	(૪)	(૫)	(૬)	(૭)
૧	સુત્રાપાડા	વાવડી–સુત્રા	૧	સામાન્ય સ્ત્રી	અનુ.જાતી સ્ત્રી	સામાન્ય ચુંટણી
			૨	પછાત વર્ગ		
			૩	બીન અનામત		
			૪	બીન અનામત		
			૫	અનુ.જાતી		
			૬	બીન અનામત		
			૭	અનુ.જાતી સ્ત્રી		
૨	–"–	ઉંબરી	૩	બીન અનામત	–	ખાલી પડેલ બેઠકની પેટા ચુંટણી
૩	–"–	મોરાસા	૨	પછાત વર્ગ	–	ખાલી રહેલ બેઠકની પેટા ચુંટણી

(૩) આ જાહેરનામાની ગુજરાત પંચાયત ચુંટણી નિયમો–૧૯૯૪ ના નિયમ–૯ (૧) અન્વયે સરકારી રાજ્ય પત્રમાં પ્રસિધ્ધી કરવામાં આવે છે.

આર.કે. પાઠક,
કલેક્ટર,
જુનાગઢ જિલ્લો, જુનાગઢ અને
રાજ્ય ચુંટણી પંચના અધિકારી.

INDEX

ગુજરાત પંચાયત ચુંટણી નિયમો–૧૯૯૪ ના નિયમ–૯ (૨) અન્વયે ચુંટણીનું જાહેરનામું.
જિલ્લા કલેકટર કચેરી,
ચુંટણી શાખા,
જુનાગઢ જિલ્લો, જુનાગઢ.
તારીખ :– ૧૫/૧/૨૦૦૩

ક્રમાંક : ચટણ/ગ્રા.પં./૨

–:: જાહેરનામું ::–

જુનાગઢ જિલ્લાના સુત્રાપાડા તાલુકાની ગ્રામ પંચાયતોના વોર્ડની બેઠકોની/સરપંચની બેઠકોની ચુંટણી.

(૧). ગુજરાત પંચાયત અધિનિયમ–૧૯૯૩ ની કલમ–૧૬ ની પેટા કલમ–(૧) મુજબ જુનાગઢ જિલ્લાની સુત્રાપાડા તાલુકાની ગ્રામ પંચાયતોના વોર્ડની રચના તથા બેઠકોની ફાળવણી રાજય ચુંટણી પંચના અધિકારી તરીકે કરેલ છે.

(૨). ગુજરાત પંચાયત ચુંટણી નિયમો–૧૯૯૪ ના નિયમ–૯ ના પેટા નિયમ–૨ થી પ્રાપ્ત થયેલ સતાની રૂઈએ રાજય ચુંટણી પંચના અધિકારી તરીકે કલેકટર જુનાગઢ, જુનાગઢ જિલ્લાની નીચેની અનુસુચિ ના કોલમ નંબર–૨ માં જણાવેલ તાલુકાની સામે કોલમ નંબર–૩ માં જણાવેલ ગ્રામ પંચાયતોના કોલમ નંબર–૪ માં જણાવેલ વોર્ડની કોલમ–૫ માં જણાવેલ બેઠકો ભરવા માટે સભ્યોની તથા કોલમ નંબર–૬ માં જણાવેલ પ્રકાર વાળી સરપંચની બેઠકો ભરવા માટે સરપંચની ચુંટણી યોજવાનો તબકકાવાર કાર્યક્રમ નીચે જણાવ્યા મુજબ નકકી કરે છે.

	તારીખ	સમય	સ્થળ
(ક). ઉમેદવારીપત્ર રજુ કરવાની/ભરવાની છેલ્લી તારીખ.	૨૨/૧/૨૦૦૩	૧૧–૦૦ કલાક થી ૧૫–૦૦ કલાક સુધી	ચુંટણી અધિકારી/મદદનીશ ચુંટણી અધિકારીની કચેરી ખાતે.
(ખ). ઉમેદવારીપત્રોની ચકાસણીની તારીખ.	૨૩/૧/૨૦૦૩	૧૧–૦૦ કલાક થી ચકાસણી પુરી થાય ત્યાં સુધી	ચુંટણી અધિકારીની કચેરી ખાતે.
(ગ). ઉમેદવારી પત્રો પાછા ખેંચી લેવાની છેલ્લી તારીખ.	૨૫/૧/૨૦૦૩	૧૫–૦૦ કલાક સુધી	ચુંટણી અધિકારી/મદદનીશ ચુંટણી અધિકારીની કચેરી ખાતે.
(ઘ). આવશ્યક હોય તો મતદાનની તારીખ	૯/૨/૨૦૦૩	–	–
(ચ). મતદાન નો સમય	–	સવારના ૮–૦૦ થી સાંજના ૫–૦૦ વાગ્યા સુધી.	–
(છ). મતદાનના સ્થળ	–	–	જિલ્લા ચુંટણી અધિકારીએ જાહેર કરેલ મતદાન મથક ઉપર.
(જ) મત ગણતરી માટેની તારીખ અને સમય.	૧૧/૨/૨૦૦૩	સવારના ૯–૦૦ કલાકથી ગણતરી પુરી થાય ત્યાં સુધી.	ચુંટણી અધિકારી જાહેર કરે તે સ્થળે.
(ઝ). ચુંટણી પ્રક્રિયા પુરી થવા માટે ની તારીખ.	મતગણતરી પુરી થયા તારીખ થી સાતમો દિવસ અગર મોડામાં મોડી તા. ૧૭/૨/૦૩	–	–

INDEX

–:: અનુસુચિ ::–

સુત્રાપાડા તાલુકાની ગ્રામ પંચાયતોની ચુંટણી યોજવાની છે તેની યાદી.

ક્રમ નં.	તાલુકાનું નામ	ગ્રામ પંચાયતનું નામ	વોર્ડ નંબર/ ક્રમાંક	વોર્ડની બેઠકનો પ્રકાર	સરપંચની બેઠકનો પ્રકાર	ચુંટણીનો પ્રકાર (સામાન્ય/પેટા ચુંટણી જે હોય તે દર્શાવવું.)
(૧)	(૨)	(૩)	(૪)	(૫)	(૬)	(૭)
૧	સુત્રાપાડા	વાવડી–સુત્રા	૧	સામાન્ય સ્ત્રી	અનુ.જાતી સ્ત્રી	સામાન્ય ચુંટણી
			૨	પછાત વર્ગ		
			૩	બીન અનામત		
			૪	બીન અનામત		
			૫	અનુ.જાતી		
			૬	બીન અનામત		
			૭	અનુ.જાતી સ્ત્રી		
૨	–"–	ઉંબરી	૩	બીન અનામત	–	ખાલી પડેલ બેઠકની પેટા ચુંટણી
૩	–"–	મોરાસા	૨	પછાત વર્ગ	–	ખાલી રહેલ બેઠકની પેટા ચુંટણી

આર.કે.પાઠક
કલેક્ટર,
જુનાગઢ જિલ્લા, જુનાગઢ અને
રાજય ચુંટણી પંચના અધિકારી.

INDEX

ગુજરાત પંચાયત અધિનિયમ–૧૯૯૩ ની કલમ–૧૫ ની પેટા કલમ–(૧) અન્વયે ચુંટણીનું જાહેરનામું.
જિલ્લા કલેકટર કચેરી,
ચુંટણી શાખા,
જુનાગઢ જિલ્લો, જુનાગઢ.
તારીખ :– ૧૫/૧/૨૦૦૩

ક્રમાંક : ચટણ/ગ્રા.પં./૧

–:: જાહેરનામું ::–

જુનાગઢ જિલ્લાની **કોડીનાર** તાલુકાની ગ્રામ પંચાયતોના વોર્ડની બેઠકોની/સરપંચની બેઠકોની ચુંટણી.

(૧). ગુજરાત પંચાયત અધિનિયમ–૧૯૯૩ ની કલમ–૧૬ ની પેટા કલમ–(૧) મુજબ જુનાગઢ જિલ્લાની **કોડીનાર** તાલુકાની ગ્રામ પંચાયતોના વોર્ડની રચના તથા બેઠકોની ફાળવણી રાજ્ય ચુંટણી પંચના અધિકારી તરીકે કરેલ છે.

(૨). ગુજરાત પંચાયત અધિનિયમ–૧૯૯૩ ની કલમ–૧૫ ની પેટા કલમ–(૧) થી પ્રાપ્ત થયેલ સતાની રૂઈએ રાજ્ય ચુંટણી પંચના અધિકારી તરીકે કલેકટર જુનાગઢ, જુનાગઢ જિલ્લાની નીચેની અનુસુચિ ના કોલમ નંબર–૨ માં જણાવેલ તાલુકાની સામે કોલમ નંબર–૩ માં જણાવેલ ગ્રામ પંચાયતોના કોલમ નંબર–૪,૫ માં જણાવેલ વોર્ડની બેઠકોની તથા કોલમ નંબર–૬ માં જણાવેલ સરપંચની બેઠકોની સામાન્ય/પેટા ચુંટણી તારીખઃ– ૯/૨/૨૦૦૩ ના રોજ યોજવાનું જાહેર કરે છે.

–:: અનુસુચિ ::–

કોડીનાર તાલુકાની ગ્રામ પંચાયતોની ચુંટણી યોજવાની છે તેની યાદી.

ક્રમ નં.	તાલુકાનું નામ	ગ્રામ પંચાયતનું નામ	વોર્ડ નંબર/ક્રમાંક	વોર્ડની બેઠકનો પ્રકાર	સરપંચની બેઠકનો પ્રકાર	ચુંટણીનો પ્રકાર (સામાન્ય/પેટા ચુંટણી જે હોય તે દર્શાવવું.)
(૧)	(૨)	(૩)	(૪)	(૫)	(૬)	(૭)
૧	કોડીનાર	મુળદ્વારકા	૧	સામાન્ય સ્ત્રી	બીન અનામત	સામાન્ય ચુંટણી
			૨	પછાત વર્ગ		
			૩	બીન અનામત		
			૪	સામાન્ય સ્ત્રી		
			૫	બીન અનામત		
			૬	બીન અનામત		
			૭	બીન અનામત		
૨	–"–	બરડા	૧	સામાન્ય સ્ત્રી	સામાન્ય સ્ત્રી	સામાન્ય ચુંટણી
			૨	પછાત વર્ગ		
			૩	બીન અનામત		
			૪	સામાન્ય સ્ત્રી		
			૫	બીન અનામત		
			૬	બીન અનામત		
			૭	બીન અનામત		
૩	–"–	ચૌહાણની ખાણ	૧	સામાન્ય સ્ત્રી	સામાન્ય સ્ત્રી	સામાન્ય ચુંટણી
			૨	પછાત વર્ગ સ્ત્રી		
			૩	બીન અનામત		
			૪	બીન અનામત		
			૫	બીન અનામત		
			૬	બીન અનામત		
			૭	અનુ.જાતી		

(૧)	(૨)	(૩)	(૪)	(૫)	(૬)	(૭)
૪	કોડીનાર	જગતીયા	૧	સામાન્ય સ્ત્રી	સામાન્ય સ્ત્રી	સામાન્ય ચુંટણી
			૨	પછાત વર્ગ સ્ત્રી		
			૩	બીન અનામત		
			૪	બીન અનામત		
			૫	બીન અનામત		
			૬	બીન અનામત		
			૭	અનુ.જાતી		
૫	–"–	અરીઠીયા	૧	સામાન્ય સ્ત્રી	સામાન્ય સ્ત્રી	સામાન્ય ચુંટણી
			૨	પછાત વર્ગ સ્ત્રી		
			૩	બીન અનામત		
			૪	બીન અનામત		
			૫	બીન અનામત		
			૬	બીન અનામત		
			૭	બીન અનામત		
૬	–"–	અરણેજ	૧	સામાન્ય સ્ત્રી	સામાન્ય સ્ત્રી	સામાન્ય ચુંટણી
			૨	પછાત વર્ગ સ્ત્રી		
			૩	બીન અનામત		
			૪	બીન અનામત		
			૫	સામાન્ય સ્ત્રી		
			૬	સામાન્ય સ્ત્રી		
			૭	બીન અનામત		
			૮	બીન અનામત		
			૯	બીન અનામત		
			૧૦	અનુ.જાતી		
			૧૧	અનુ.જાતી		
૭	–"–	શેઢાયા	–	–	બીન અનામત	ખાલી પડેલ બેઠકની પેટા ચુંટણી
૮	–"–	પેઢાવાડા	૩	અનુ.જાતી	–	ખાલી પડેલ બેઠકની પેટા ચુંટણી
૯	–"–	મોટી ફાફણી (નાની ફાફણી)	૩	બીન અનામત	–	ખાલી પડેલ બેઠકની પેટા ચુંટણી

(૩) આ જાહેરનામાની ગુજરાત પંચાયત ચુંટણી નિયમો–૧૯૯૪ ના નિયમ–૯ (૧) અન્વયે સરકારી રાજય પત્રમાં પ્રસિધ્ધી કરવામાં આવે છે.

આર.કે.પાઠક
કલેકટર,
જુનાગઢ જિલ્લો, જુનાગઢ અને
રાજય ચુંટણી પંચના અધિકારી.

INDEX

ગુજરાત પંચાયત ચુંટણી નિયમો-૧૯૯૪ ના નિયમ-૯ (૨) અન્વયે ચુંટણીનું જાહેરનામું.
જિલ્લા કલેકટર કચેરી,
ચુંટણી શાખા,
જુનાગઢ જિલ્લો, જુનાગઢ.
તારીખ :- ૧૫/૧/૨૦૦૩

ક્રમાંક : ચટણ/ગ્રા.પં./૨

-:: જાહેરનામું ::-

જુનાગઢ જિલ્લાના **કોડીનાર** તાલુકાની ગ્રામ પંચાયતોના વોર્ડની બેઠકોની/સરપંચની બેઠકોની ચુંટણી.

(૧). ગુજરાત પંચાયત અધિનિયમ-૧૯૯૩ ની કલમ-૧૬ ની પેટા કલમ-(૧) મુજબ જુનાગઢ જિલ્લાની **કોડીનાર**તાલુકાની ગ્રામ પંચાયતોના વોર્ડની રચના તથા બેઠકોની ફાળવણી રાજ્ય ચુંટણી પંચના અધિકારી તરીકે કરેલ છે.

(૨). ગુજરાત પંચાયત ચુંટણી નિયમો-૧૯૯૪ ના નિયમ-૯ ના પેટા નિયમ-૨ થી પ્રાપ્ત થયેલ સતાની રૂઈએ રાજ્ય ચુંટણી પંચના અધિકારી તરીકે કલેકટર જુનાગઢ, જુનાગઢ જિલ્લાની નીચેની અનુસુચિ ના કોલમ નંબર-૨ માં જણાવેલ તાલુકાની સામે કોલમ નંબર-૩ માં જણાવેલ ગ્રામ પંચાયતોના કોલમ નંબર-૪ માં જણાવેલ વોર્ડની કોલમ-૫ માં જણાવેલ બેઠકો ભરવા માટે સભ્યોની તથા કોલમ નંબર-૬ માં જણાવેલ પ્રકાર વાળી સરપંચની બેઠકો ભરવા માટે સરપંચની ચુંટણી યોજવાનો તબક્કાવાર કાર્યક્રમ નીચે જણાવ્યા મુજબ નક્કી કરે છે.

		તારીખ	સમય	સ્થળ
(ક).	ઉમેદવારીપત્ર રજુ કરવાની/ભરવાની છેલ્લી તારીખ.	૨૨/૧/૨૦૦૩	૧૧-૦૦ કલાક થી ૧૫-૦૦ કલાક સુધી	ચુંટણી અધિકારી/મદદનીશ ચુંટણી અધિકારીની કચેરી ખાતે.
(ખ).	ઉમેદવારીપત્રોની ચકાસણીની તારીખ.	૨૩/૧/૨૦૦૩	૧૧-૦૦ કલાક થી ચકાસણી પુરી થાય ત્યાં સુધી	ચુંટણી અધિકારીની કચેરી ખાતે.
(ગ).	ઉમેદવારી પત્રો પાછા ખેંચી લેવાની છેલ્લી તારીખ.	૨૫/૧/૨૦૦૩	૧૫-૦૦ કલાક સુધી	ચુંટણી અધિકારી/મદદનીશ ચુંટણી અધિકારીની કચેરી ખાતે.
(ઘ).	આવશ્યક હોય તો મતદાનની તારીખ	૯/૨/૨૦૦૩	-	-
(ચ).	મતદાન નો સમય	-	સવારના ૮-૦૦ થી સાંજના ૫-૦૦ વાગ્યા સુધી.	-
(છ).	મતદાનના સ્થળ	-	-	જિલ્લા ચુંટણી અધિકારીએ જાહેર કરેલ મતદાન મથક ઉપર.
(જ).	મત ગણતરી માટેની તારીખ અને સમય.	૧૧/૨/૨૦૦૩	સવારના ૯-૦૦ કલાકથી ગણતરી પુરી થાય ત્યાં સુધી.	ચુંટણી અધિકારી જાહેર કરે તે સ્થળે.
(ઝ).	ચુંટણી પ્રક્રિયા પુરી થવા માટે ની તારીખ.	મતગણતરી પુરી થયા તારીખ થી સાતમો દિવસ અગર મોડામાં મોડી તા. ૧૭/૨/૦૩	-	-

—:: અનુસુચિ ::—

કોડીનાર તાલુકાની ગ્રામ પંચાયતોની ચુંટણી યોજવાની છે તેની યાદી.

ક્રમ નં.	તાલુકાનું નામ	ગ્રામ પંચાયતનું નામ	વોર્ડ નંબર /ક્રમાંક	વોર્ડની બેઠકનો પ્રકાર	સરપંચની બેઠકનો પ્રકાર	ચુંટણીનો પ્રકાર (સામાન્ય/પેટા ચુંટણી જે હોય તે દર્શાવવું.)
(૧)	(૨)	(૩)	(૪)	(૫)	(૬)	(૭)
૧	કોડીનાર	મુળદ્વારકા	૧	સામાન્ય સ્ત્રી	બીન અનામત	સામાન્ય ચુંટણી
			૨	પછાત વર્ગ		
			૩	બીન અનામત		
			૪	સામાન્ય સ્ત્રી		
			૫	બીન અનામત		
			૬	બીન અનામત		
			૭	બીન અનામત		
૨	—"—	બરડા	૧	સામાન્ય સ્ત્રી	સામાન્ય સ્ત્રી	સામાન્ય ચુંટણી
			૨	પછાત વર્ગ		
			૩	બીન અનામત		
			૪	સામાન્ય સ્ત્રી		
			૫	બીન અનામત		
			૬	બીન અનામત		
			૭	બીન અનામત		
૩	—"—	ચૌહાણની ખાણ	૧	સામાન્ય સ્ત્રી	સામાન્ય સ્ત્રી	સામાન્ય ચુંટણી
			૨	પછાત વર્ગ સ્ત્રી		
			૩	બીન અનામત		
			૪	બીન અનામત		
			૫	બીન અનામત		
			૬	બીન અનામત		
			૭	અનુ.જાતી		
૪	—"—	જગતીયા	૧	સામાન્ય સ્ત્રી	સામાન્ય સ્ત્રી	સામાન્ય ચુંટણી
			૨	પછાત વર્ગ સ્ત્રી		
			૩	બીન અનામત		
			૪	બીન અનામત		
			૫	બીન અનામત		
			૬	બીન અનામત		
			૭	અનુ.જાતી		
૫	—"—	અરીઠીયા	૧	સામાન્ય સ્ત્રી	સામાન્ય સ્ત્રી	સામાન્ય ચુંટણી
			૨	પછાત વર્ગ સ્ત્રી		
			૩	બીન અનામત		
			૪	બીન અનામત		
			૫	બીન અનામત		
			૬	બીન અનામત		
			૭	બીન અનામત		

INDEX

(૧)	(૨)	(૩)	(૪)	(૫)	(૬)	(૭)
૬	કોડીનાર	અરણેજ	૧	સામાન્ય સ્ત્રી	સામાન્ય સ્ત્રી	સામાન્ય ચુંટણી
			૨	પછાત વર્ગ સ્ત્રી		
			૩	બીન અનામત		
			૪	બીન અનામત		
			૫	સામાન્ય સ્ત્રી		
			૬	સામાન્ય સ્ત્રી		
			૭	બીન અનામત		
			૮	બીન અનામત		
			૯	બીન અનામત		
			૧૦	અનુ.જાતી		
			૧૧	અનુ.જાતી		
૭	—"—	શેઢાયા	—	—	બીન અનામત	ખાલી પડેલ બેઠકની પેટા ચુંટણી
૮	—"—	પેઢાવાડા	૩	અનુ.જાતી	—	ખાલી પડેલ બેઠકની પેટા ચુંટણી
૯	—"—	મોટી ફાફણી (નાની ફાફણી)	૩	બીન અનામત	—	ખાલી પડેલ બેઠકની પેટા ચુંટણી

આર.કે. પાઠક
કલેક્ટર,
જુનાગઢ જિલ્લો. જુનાગઢ અને
રાજ્ય ચુંટણી પંચના અધિકારી.

સરકારી મધ્યસ્થ પ્રેસ, ગાંધીનગર.

INDEX

Extra No. 18

REGISTERED NO. G/GNR/...

The Gujarat Government Gazette
EXTRAORDINARY
PUBLISHED BY AUTHORITY

Vol. XLIV] WEDNESDAY, JANUARY 15, 2003/PAUSA 25, 1924

Separate paging is given to this Part in order that it may be filed as a Separate Compilation.

PART IV—C

Statutory Rules and Orders (other than those published in Parts I, I-A and I-L) made by Statutory Authorities other than the Government of Gujarat including those made by the Government of India, the High Court, the Director of Municipalities, the Commissioner of Police, the Director of Prohibition and excise, the District Magistrates and the Election Commission, Election Tribunals, Returning Officers and other authorities, under the Election Commission.

ગુજરાત પંચાયત અધિનિયમ – ૧૯૯૩ ની કલમ – ૧૫ ની પેટા કલમ – ૧ અન્વયે

ચૂંટણીનું જાહેરનામું

જિલ્લા કલેકટર કચેરી, ચુંટણી શાખા,

અમરેલી જિલ્લો

તારીખ :–૧૫ –૧–૨૦૦૩.

ક્રમાંક : ચટણ /ગ્રા.પં/ ૨૧૦ /૨૦૦૩

અમરેલી જિલ્લાના **ધારી** તાલુકાની ખાલી પડેલી બેઠકોવાળી ગ્રામ પંચાયતોનાં વોર્ડની બેઠકોની / સરપંચની બેઠકોની સામાન્ય/પેટા ચૂંટણી.

૧) ગુજરાત પંચાયત અધિનિયમ –૧૯૯૩ ની કલમ –૧૬ ની પેટા કલમ (૧) મુજબ અમરેલી જિલ્લાના **ધારી** તાલુકાની ગ્રામ પંચાયતોના વોર્ડની રચના તથા બેઠકોની ફાળવણી રાજ્ય ચૂંટણી પંચના અધિકારી તરીકે કરેલ છે.

૨) ગુજરાત પંચાયત અધિનિયમ –૧૯૯૩ ની ની કલમ –૧૫ ની પેટા કલમ(૧) થી પ્રાપ્ત થયેલ સત્તાની રૂઈએ રાજ્ય ચૂંટણી પંચના અધિકારી તરીકે કલેકટર, અમરેલી અમરેલી જિલ્લાની નીચેની અનુસૂચિના કોલમ નં.૨ માં જણાવેલ તાલુકાની સામે કોલમ નં.૩ માં જણાવેલ ગ્રામ પંચાયતોનાં કોલમ નં.૪,૫ માં જણાવેલ વોર્ડની બેઠકોની તથા કોલમ નં.૬ માં જણાવેલ સરપંચની બેઠકોની સામાન્ય/પેટા ચૂંટણી તારીખ ૯–૨–૨૦૦૩ ના રોજ યોજવાનું જાહેર કરેલ છે.

—અ નુ સૂ ચિ—

ધારી તાલુકાની ગ્રામ પંચાયતોની ચૂંટણી યોજવાની છે તેની યાદી.

અ. નં.	તાલુકાનું નામ	ગ્રામ પંચાયતનું નામ	વોર્ડ નંબર / ક્રમાંક	વોર્ડની બેઠકનો પ્રકાર	સરપંચની બેઠકનો પ્રકાર	ચુંટણીનો પ્રકાર
૧	૨	૩	૪	૫	૬	૭
૧	ધારી	દલખાણીયા/ સેમરડી જુથ	૧	સા.શૈ.પછાત સ્ત્રી	સા.શૈ.પછાત	સામાન્ય ચુંટણી
			૨	અનુજાતિ		
			૩	સામાન્ય		
			૪	સામાન્ય		
			૫	સામાન્ય સ્ત્રી		
			૬	સામાન્ય સત્રી		
			૭	સામાન્ય		
			૮	સામાન્ય		
			૯	સામાન્ય		
૨	ધારી	હીરાવા	૧	સામાન્ય સ્ત્રી	સામાન્ય	સામાન્ય ચૂંટણી
			૨	સા.શૈ.પછાત		
			૩	સામાન્ય		
			૪	સામાન્ય સ્ત્રી		
			૫	સામાન્ય		
			૬	સામાન્ય		
			૭	સામાન્ય		
૩	ધારી	કુબડા	૧	સામાન્ય સ્ત્રી	સામાન્ય	સામાન્ય ચુંટણી
			૨	અનુ.જાતિ		
			૩	સા.શૈ.પછાત		
			૪	સામાન્ય		
			૫	સામાન્ય		
			૬	અનુ.જાતિ સ્ત્રી		
			૭	સામાન્ય		
૪	ધારી	લાખાપાદર	૧	સામાન્ય સ્ત્રી	સામાન્ય	સામાન્ય ચુંટણી
			૨	અનુ.જાતિ		
			૩	સા.શૈ.પછાત સ્ત્રી		
			૪	સામાન્ય		
			૫	સામાન્ય		
			૬	સામાન્ય		
			૭	સામાન્ય		
૫	ધારી	રામપુર	૧	સામાન્ય સ્ત્રી	સામાન્ય	સામાન્ય ચુંટણી
			૨	સા.શૈ.પછાત		
			૩	સામાન્ય		
			૪	સામાન્ય સ્ત્રી		
			૫	સામાન્ય		
			૬	સામાન્ય		
			૭	સામાન્ય		
૬	ધારી	ઢોલરવા	૧	સામાન્ય સ્ત્રી	સામાન્ય	સામાન્ય ચુંટણી
			૨	સા.શૈ.પછાત		
			૩	સામાન્ય		
			૪	સામાન્ય સ્ત્રી		
			૫	સામાન્ય		
			૬	સામાન્ય		
			૭	સામાન્ય		

INDEX

૭.	ધારી	ફતેગઢ	૧	સામાન્ય	સામાન્ય	સામાન્ય ચુંટણી
			૨	સામાન્ય		
			૩	સામાન્ય સ્ત્રી		
			૪	સામાન્ય સ્ત્રી		
			૫	સામાન્ય		
			૬	સામાન્ય		
			૭	સામાન્ય		
૮	ધારી	ખીચા	૧	સામાન્ય સ્ત્રી	સામાન્ય સ્ત્રી	સામાન્ય ચુંટણી
			૨	સા.શૈ.પછાત		
			૩	સામાન્ય		
			૪	સામાન્ય સ્ત્રી		
			૫	સામાન્ય		
			૬	સામાન્ય		
			૭	સામાન્ય		
૯	ધારી	શીવડ	૧	સામાન્ય સ્ત્રી	સામાન્ય	સામાન્ય ચુંટણી
			૨	સા.શૈ.પછાત		
			૩	સામાન્ય		
			૪	સામાન્ય સ્ત્રી		
			૫	સામાન્ય		
			૬	સામાન્ય		
			૭	સામાન્ય		
૧૦	ધારી	ભાયાવદર	૧	સામાન્ય સ્ત્રી	સામાન્ય સ્ત્રી	સામાન્ય ચુંટણી
			૨	સા.શૈ.પછાત		
			૩	સામાન્ય		
			૪	સામાન્ય સ્ત્રી		
			૫	સામાન્ય		
			૬	સામાન્ય		
			૭	સામાન્ય		
૧૧	ધારી	કમી	૧	સામાન્ય	સામાન્ય સ્ત્રી	સામાન્ય ચુંટણી
			૨	સામાન્ય		
			૩	સામાન્ય સ્ત્રી		
			૪	સામાન્ય સ્ત્રી		
			૫	સામાન્ય		
			૬	સામાન્ય		
			૭	અનુ.જાતિ		
૧૨	ધારી	માલસીકા	૧	સામાન્ય સ્ત્રી	સામાન્ય	સામાન્ય ચુંટણી
			૨	સા.શૈ.પછાત સ્ત્રી		
			૩	સામાન્ય		
			૪	સામાન્ય		
			૫	અનુ.જાતિ		
			૬	સામાન્ય		
			૭	સામાન્ય		
૧૩	ધારી	ગીગાસણ	૧	સામાન્ય	સામાન્ય	સામાન્ય ચુંટણી
			૨	સામાન્ય		
			૩	સામાન્ય સ્ત્રી		
			૪	સામાન્ય સ્ત્રી		
			૫	સામાન્ય		
			૬	સામાન્ય		
			૭	અનુ.જાતિ		

૧૪	ધારી	નાંગધ્રા	૧ ૨ ૩ ૪ ૫ ૬ ૭	સામાન્ય સ્ત્રી સા.શૈ.પછાત સામાન્ય અનુ.જાતિ સ્ત્રી સામાન્ય સામાન્ય સામાન્ય	સામાન્ય	સામાન્ય ચુંટણી
૧૫	ધારી	બોરડી	૧ ૨ ૩ ૪ ૫ ૬ ૭	સામાન્ય સ્ત્રી સા.શૈ.પછાત સામાન્ય સામાન્ય સ્ત્રી સામાન્ય સામાન્ય સામાન્ય	સામાન્ય સ્ત્રી	સામાન્ય ચુંટણી
૧૬	ધારી	સમઢીયાળાનાના	૧ ૨ ૩ ૪ ૫ ૬ ૭	સામાન્ય સામાન્ય સામાન્ય સ્ત્રી સામાન્ય સ્ત્રી સામાન્ય સામાન્ય અનુ.જાતિ	સામાન્ય	સામાન્ય ચુંટણી
૧૭	ધારી	નબાપરા/લેનપરા	૧ ૨ ૩ ૪	સામાન્ય સ્ત્રી સા.શૈ.પછાત સામાન્ય સામાન્ય સ્ત્રી	સામાન્ય	પેટા ચુંટણી
૧૮	ધારી	ગોપાલગ્રામ	૯	સામાન્ય	---	પેટાચુંટણી
૧૯	ધારી	મોણવેલ	૭	સામાન્ય	---	પેટાચુંટણી
૨૦	ધારી	મોરઝર	---	--	અનુ.જાતિ	પેટાચુંટણી
૨૧	ધારી	પ્રેમપરા–ધારી	૯	સામાન્ય	---	પેટાચુંટણી

(સહી) અવાચ્ય,

(૩) આ જાહેરનામાની ગુજરાત પંચાયત ચૂંટણી નિયમો ૧૯૯૪ ના નિયમ-૯(૧) અન્વયે સરકારી રાજયપત્રમાં પ્રસિધ્ધિ કરવામાં આવે છે.

કલેક્ટર અમરેલી અને
રાજય ચૂંટણી પંચના અધિકારી

INDEX

ગુજરાત પંચાયત ચૂંટણી નિયમો – ૧૯૯૪ ના નિયમ – ૯ (૨) અન્વયે ચૂંટણીનું જાહેરનામું.

જિલ્લા કલેકટર કચેરી,
ચુંટણી શાખા,
અમરેલી જિલ્લો, અમરેલી
તારીખ :– ૧૫ –૧– ૨૦૦૩

ક્રમાંક : ચટણ /ગ્રા.પં/ ૨૧૦ /૨૦૦૩

–:: જાહેરનામું ::–

અમરેલી જિલ્લાના **ધારી** તાલુકાની ખાલી પડેલી બેઠકોવાળી ગ્રામ પંચાયતોનાં વોર્ડની બેઠકોની / સરપંચની બેઠકોની **સામાન્ય/પેટા** ચૂંટણી.

૧) ગુજરાત પંચાયત અધિનિયમ –૧૯૯૩ ની કલમ –૧૬ ની પેટા કલમ (૧) મુજબ અમરેલી જિલ્લાનાં ધારી તાલુકાની ગ્રામ પંચાયતોના વોર્ડની રચના તથા બેઠકોની ફાળવણી રાજ્ય ચૂંટણી પંચના અધિકારી તરીકે કરેલ છે.

૨) ગુજરાત પંચાયત ચૂંટણી નિયમો –૧૯૯૪ ના નિયમ–૯ ના પેટા નિયમ–૨ થી પ્રાપ્ત થયેલ સત્તાની રૂઈએ રાજ્ય ચૂંટણી પંચના અધિકારી તરીકે **કલેકટર અમરેલી, અમરેલી** જિલ્લાની નીચેની અનુસૂચિના કોલમ નંબર–૨ માં જણાવેલ તાલુકાની સામે કોલમ નં. ૩ માં જણાવેલ ગ્રામ પંચાયતોના કોલમ નંબર – ૪ માં જણાવેલ વોર્ડની કોલમ નં – ૫ માં જણાવેલ બેઠકો ભરવા માટે સભ્યો ની તથા કોલમ નંબર – ૬ માં જણાવેલ પ્રકારવાળી સરપંચની બેઠકો ભરવા માટે સરપંચની ચૂંટણી યોજવાનો તબક્કાવાર કાર્યક્રમ નીચે જણાવ્યા મુજબ નકકી કરે છે.

	તારીખ	સમય	સ્થળ
(ક). ઉમેદવારીપત્ર રજુ કરવાની / ભરવાની છેલ્લી તારીખ	૨૨–૧–૨૦૦૩	૧૧–૦૦ કલાક થી ૧૫–૦૦ કલાક સુધી.	ચૂંટણી અધિકારી / મદદનીશ ચૂંટણી અધિકારીની કચેરી ખાતે.
(ખ). ઉમેદવારીપત્રોની ચકાસણી ની તારીખ	૨૩–૧–૨૦૦૩	૧૧–૦૦ કલાક થી ચકાસણી પુરી થાય ત્યાં સુધી.	ચૂંટણી અધિકારીની કચેરી ખાતે.
(ગ). ઉમેદવારીપત્રો પાછા ખેંચી લેવાની છેલ્લી તારીખ	૨૫–૧–૨૦૦૩	૧૫–૦૦ કલાક સુધી	ચૂંટણી અધિકારીની કચેરી ખાતે.
(ઘ). આવશ્યક હોય તો મતદાનની તારીખ	૯–૨–૨૦૦૩	–	–
(ચ). મતદાનનો સમય	૯–૨–૨૦૦૩	સવારના ૮–૦૦ કલાક થી સાંજના ૧૭–૦૦ કલાક સુધી	–
(છ). મતદાનના સ્થળ	–	–	જિલ્લા ચૂંટણી અધિકારીએ જાહેર કરેલ મતદાન મથકો ઉપર.
(જ). મત ગણતરી માટેની તારીખ તથા સમય	૧૧–૨–૨૦૦૩	સવારના ૯–૦૦ કલાક થી મતગણતરી પુરી થાય ત્યાં સુધી	ચૂંટણી અધિકારી જાહેર કરે તે સ્થળે.
(ઝ) ચૂંટણી પ્રક્રિયા પુરી થવા માટેની તારીખ	મત ગણતરી પુરી થયા તારીખથી સાતમો દિવસ અગર મોડામાં મોડી તા.૧૭–૨–૨૦૦૩	–	–

INDEX

—અ નુ સૂ ચિ—

ધારી તાલુકાની ગ્રામ પંચાયતોની ચૂંટણી યોજવાની છે તેની યાદી.

અ. નં.	તાલુકાનું નામ	ગ્રામ પંચાયતનું નામ	વોર્ડ નંબર / ક્રમાંક	વોર્ડની બેઠકનો પ્રકાર	સરપંચની બેઠકનો પ્રકાર	ચૂંટણીનો પ્રકાર
૧	૨	૩	૪	૫	૬	૭
૧	ધારી	દલખાણીયા/ સેમરડી જુથ	૧	સા.શૈ.પછાત સ્ત્રી	સા.શૈ.પછાત	સામાન્ય ચૂંટણી
			૨	અનુજાતિ		
			૩	સામાન્ય		
			૪	સામાન્ય		
			૫	સામાન્ય સ્ત્રી		
			૬	સામાન્ય સ્ત્રી		
			૭	સામાન્ય		
			૮	સામાન્ય		
			૯	સામાન્ય		
૨	ધારી	હીરાવા	૧	સામાન્ય સ્ત્રી	સામાન્ય	સામાન્ય ચૂંટણી
			૨	સા.શૈ.પછાત		
			૩	સામાન્ય		
			૪	સામાન્ય સ્ત્રી		
			૫	સામાન્ય		
			૬	સામાન્ય		
			૭	સામાન્ય		
૩	ધારી	કુબડા	૧	સામાન્ય સ્ત્રી	સામાન્ય	સામાન્ય ચૂંટણી
			૨	અનુ.જાતિ		
			૩	સા.શૈ.પછાત		
			૪	સામાન્ય		
			૫	સામાન્ય		
			૬	અનુ.જાતિ સ્ત્રી		
			૭	સામાન્ય		
૪	ધારી	લાખાપાદર	૧	સામાન્ય સ્ત્રી	સામાન્ય	સામાન્ય ચૂંટણી
			૨	અનુ.જાતિ		
			૩	સા.શૈ.પછાત સ્ત્રી		
			૪	સામાન્ય		
			૫	સામાન્ય		
			૬	સામાન્ય		
			૭	સામાન્ય		
૫	ધારી	રામપુર	૧	સામાન્ય સ્ત્રી	સામાન્ય	સામાન્ય ચૂંટણી
			૨	સા.શૈ.પછાત		
			૩	સામાન્ય		
			૪	સામાન્ય સ્ત્રી		
			૫	સામાન્ય		
			૬	સામાન્ય		
			૭	સામાન્ય		
૬	ધારી	ઢોલરવા	૧	સામાન્ય સ્ત્રી	સામાન્ય	સામાન્ય ચૂંટણી
			૨	સા.શૈ.પછાત		
			૩	સામાન્ય		
			૪	સામાન્ય સ્ત્રી		
			૫	સામાન્ય		
			૬	સામાન્ય		
			૭	સામાન્ય		

INDEX

૭	ધારી	ફતેગઢ	૧	સામાન્ય	સામાન્ય	સામાન્ય ચુંટણી
			૨	સામાન્ય		
			૩	સામાન્ય સ્ત્રી		
			૪	સામાન્ય સ્ત્રી		
			૫	સામાન્ય		
			૬	સામાન્ય		
			૭	સામાન્ય		
૮	ધારી	ખીચા	૧	સામાન્ય સ્ત્રી	સામાન્ય સ્ત્રી	સામાન્ય ચુંટણી
			૨	સા.શૈ.પછાત		
			૩	સામાન્ય		
			૪	સામાન્ય સ્ત્રી		
			૫	સામાન્ય		
			૬	સામાન્ય		
			૭	સામાન્ય		
૯	ધારી	શીવડ	૧	સામાન્ય સ્ત્રી	સામાન્ય	સામાન્ય ચુંટણી
			૨	સા.શૈ.પછાત		
			૩	સામાન્ય		
			૪	સામાન્ય સ્ત્રી		
			૫	સામાન્ય		
			૬	સામાન્ય		
			૭	સામાન્ય		
૧૦	ધારી	ભાયાવદર	૧	સામાન્ય સ્ત્રી	સામાન્ય સ્ત્રી	સામાન્ય ચુંટણી
			૨	સા.શૈ.પછાત		
			૩	સામાન્ય		
			૪	સામાન્ય સ્ત્રી		
			૫	સામાન્ય		
			૬	સામાન્ય		
			૭	સામાન્ય		
૧૧	ધારી	કમી	૧	સામાન્ય	સામાન્ય સ્ત્રી	સામાન્ય ચુંટણી
			૨	સામાન્ય		
			૩	સામાન્ય સ્ત્રી		
			૪	સામાન્ય સ્ત્રી		
			૫	સામાન્ય		
			૬	સામાન્ય		
			૭	અનુ.જાતિ		
૧૨	ધારી	માલસીકા	૧	સામાન્ય સ્ત્રી	સામાન્ય	સામાન્ય ચુંટણી
			૨	સા.શૈ.પછાત સ્ત્રી		
			૩	સામાન્ય		
			૪	સામાન્ય		
			૫	અનુ.જાતિ		
			૬	સામાન્ય		
			૭	સામાન્ય		
૧૩	ધારી	ગીગાસણ	૧	સામાન્ય	સામાન્ય	સામાન્ય ચુંટણી
			૨	સામાન્ય		
			૩	સામાન્ય સ્ત્રી		
			૪	સામાન્ય સ્ત્રી		
			૫	સામાન્ય		
			૬	સામાન્ય		
			૭	અનુ.જાતિ		

૧૪	ધારી	નાંગધ્રા	૧ ૨ ૩ ૪ ૫ ૬ ૭	સામાન્ય સ્ત્રી સા.શૈ.પછાત સામાન્ય અનુ.જાતિ સ્ત્રી સામાન્ય સામાન્ય સામાન્ય	સામાન્ય	સામાન્ય ચુંટણી
૧૫	ધારી	બોરડી	૧ ૨ ૩ ૪ ૫ ૬ ૭	સામાન્ય સ્ત્રી સા.શૈ.પછાત સામાન્ય સામાન્ય સ્ત્રી સામાન્ય સામાન્ય સામાન્ય	સામાન્ય સ્ત્રી	સામાન્ય ચુંટણી
૧૬	ધારી	સમઢીયાળાનાના	૧ ૨ ૩ ૪ ૫ ૬ ૭	સામાન્ય સામાન્ય સામાન્ય સ્ત્રી સામાન્ય સ્ત્રી સામાન્ય સામાન્ય અનુ.જાતિ	સામાન્ય	સામાન્ય ચુંટણી
૧૭	ધારી	નબાપરા/લેનપરા	૧ ૨ ૩ ૪	સામાન્ય સ્ત્રી સા.શૈ.પછાત સામાન્ય સામાન્ય સ્ત્રી	સામાન્ય	પેટા ચુંટણી
૧૮	ધારી	ગોપાલગ્રામ	૯	સામાન્ય	---	પેટાચુંટણી
૧૯	ધારી	મોણવેલ	૭	સામાન્ય	---	પેટાચુંટણી
૨૦	ધારી	મોરઝર	---	---	અનુ.જાતિ	પેટાચુંટણી
૨૧	ધારી	પ્રેમપરા-ધારી	૯	સામાન્ય	---	પેટાચુંટણી

(સહી) અવાચ્ય,

કલેકટર અમરેલી જિલ્લો અને
રાજય ચૂંટણી પંચના અધિકારી

INDEX

ગુજરાત પંચાયત અધિનિયમ – ૧૯૯૩ ની કલમ – ૧૫ ની પેટા કલમ -- ૧ અન્વયે

ચૂંટણીનું જાહેરનામું
જિલ્લા કલેક્ટર કચેરી, ચુંટણી શાખા,
અમરેલી જિલ્લો
તારીખ :–૧૫ –૧–૨૦૦૩.

ક્રમાંક : ચટણ /ગ્રા.પં/ ૨૧૦ /૨૦૦૩

–:: જાહેરનામું ::–

અમરેલી જિલ્લાના **બાબરા** તાલુકાની ખાલી પડેલી બેઠકોવાળી ગ્રામ પંચાયતોનાં વોર્ડની બેઠકોની / સરપંચની બેઠકોની **સામાન્ય/મધ્યસત્ર/પેટા ચૂંટણી.**

૧) ગુજરાત પંચાયત અધિનિયમ –૧૯૯૩ ની કલમ –૧૬ ની પેટા કલમ (૧) મુજબ અમરેલી જિલ્લાના **બાબરા** તાલુકાની ગ્રામ પંચાયતોના વોર્ડની રચના તથા બેઠકોની ફાળવણી રાજ્ય ચૂંટણી પંચના અધિકારી તરીકે કરેલ છે.

૨) ગુજરાત પંચાયત અધિનિયમ –૧૯૯૩ ની ની કલમ –૧૫ ની પેટા કલમ(૧) થી પ્રાપ્ત થયેલ સત્તાની રૂઈએ રાજ્ય ચૂંટણી પંચના અધિકારી તરીકે **કલેકટર, અમરેલી** અમરેલી જિલ્લાની નીચેની અનુસૂચિના કોલમ નં.૨ માં જણાવેલ તાલુકાની સામે કોલમ નં.૩ મા જણાવેલ ગ્રામ પંચાયતોનાં કોલમ નં.૪,૫ માં જણાવેલ વોર્ડની બેઠકોની તથા કોલમ નં.૬ માં જણાવેલ સરપંચની બેઠકોની સામાન્ય/મધ્યસત્ર/પેટા ચૂંટણી તારીખ ૯–૨–૨૦૦૩ ના રોજ યોજવાનું જાહેર કરેલ છે.

INDEX

—અ નુ સૂ ચિ—

બાબરા તાલુકાની ગ્રામ પંચાયતોની ચૂંટણી યોજવાની છે તેની યાદી.

અ. નં.	તાલુકાનું નામ	ગ્રામ પંચાયતનું નામ	વોર્ડ નંબર / ક્રમાંક	વોર્ડની બેઠકનો પ્રકાર	સરપંચની બેઠકનો પ્રકાર	ચૂંટણીનો પ્રકાર
૧	૨	૩	૪	૫	૬	૭
૧	બાબરા	વાવડા	૧	સામાન્ય સ્ત્રી	સામાન્ય	સામાન્ય ચૂંટણી
			૨	સા.શૈ.પછાત		
			૩	સામાન્ય		
			૪	સામાન્યસ્ત્રી		
			૫	સામાન્ય		
			૬	સામાન્ય		
			૭	સામાન્ય		
૨	બાબરા	પાનસડા	૧	સામાન્ય સ્ત્રી	સામાન્ય	સામાન્ય ચૂંટણી
			૨	સા.શૈ.પછાતસ્ત્રી		
			૩	સામાન્ય		
			૪	સામાન્ય		
			૫	સામાન્ય		
			૬	સામાન્ય		
			૭	અનુ.જાતિ		
૩	બાબરા	રાણપર	૧	સામાન્ય સ્ત્રી	સામાન્ય	સામાન્ય ચૂંટણી
			૨	સા.શૈ.પછાત		
			૩	સામાન્ય		
			૪	સામાન્ય સ્ત્રી		
			૫	સામાન્ય		
			૬	સામાન્ય		
			૭	સામાન્ય		
૪	બાબરા	ખીજડીયા કોટડા	૧	સા.શૈ.પછાત	સામાન્યસ્ત્રી	સામાન્ય ચૂંટણી
			૨	સામાન્ય		
			૩	સામાન્યસ્ત્રી		
			૪	સામાન્ય સ્ત્રી		
			૫	સામાન્ય		
			૬	અનુ.જાતિ		
			૭	સામાન્ય		
૫	બાબરા	કોટડાપીઠા	૧	સા.શૈ.પછાતસ્ત્રી	અનુ.જાતિ	સામાન્ય ચૂંટણી
			૨	સામાન્યસ્ત્રી		
			૩	સામાન્ય		
			૪	સામાન્ય		
			૫	સામાન્ય સ્ત્રી		
			૬	સામાન્ય		
			૭	અનુ.જાતિ		
			૮	સામાન્ય		
			૯	સામાન્ય		
૬	બાબરા	ત્રંબોડા	૧	સા.શૈ.પછાતસ્ત્રી	સામાન્ય	સામાન્ય ચૂંટણી
			૨	સામાન્ય સ્ત્રી		
			૩	સામાન્ય		
			૪	સામાન્ય		
			૫	સામાન્ય		
			૬	સામાન્ય		
			૭	અનુ.જાતિ		

INDEX

૭	બાબરા	કુંડળ નાની	૧ ૨ ૩ ૪ ૫ ૬ ૭	સામાન્ય સ્ત્રી સા.શૈ.પછાત સામાન્ય સામાન્ય સ્ત્રી સામાન્ય સામાન્ય સામાન્ય	સામાન્ય સ્ત્રી	સામાન્ય ચુંટણી
૮	બાબરા	ચમારડી	૧ ૨ ૩ ૪ ૫ ૬ ૭ ૮ ૯ ૧૦ ૧૧	સા.શૈ.પછાત સ્ત્રી સામાન્ય સ્ત્રી સામાન્ય સામાન્ય અનુ.જાતિ સામાન્ય સ્ત્રી સામાન્ય સ્ત્રી સામાન્ય સામાન્ય સામાન્ય સામાન્ય	સા.શૈ.પછાતસ્ત્રી	મધ્યસત્ર ચુંટણી
૯	બાબરા	નીલવળા	—	—	અનુ.જાતિ	પેટાચુંટણી
૧૦	બાબરા	વલારડી	—	—	સામાન્ય	પેટા ચુંટણી

(૩) આ જાહેરનામાની ગુજરાત પંચાયત ચૂંટણી નિયમો ૧૯૯૪ ના નિયમ ૯(૧) અન્વયે સરકારી રાજયપત્રમાં પ્રસિધ્ધિ કરવામાં આવે છે.

(સહી) અવાચ્ય,

કલેકટર અમરેલી જિલ્લો અને
રાજય ચૂંટણી પંચના અધિકારી

INDEX

ગુજરાત પંચાયત ચૂંટણી નિયમો – ૧૯૯૪ ના નિયમ – ૯ (૨) અન્વયે ચૂંટણીનું જાહેરનામું.

જિલ્લા કલેકટર કચેરી,
ચુંટણી શાખા,
અમરેલી જિલ્લો, અમરેલી
તારીખ :- ૧૫ -૧- ૨૦૦૩

ક્રમાંક : ચટણ /ગ્રા.પં/ ૨૧૦ /૨૦૦૩

–:: જાહેરનામું ::–

અમરેલી જિલ્લાના બાબરા તાલુકાની ખાલી પડેલી બેઠકોવાળી ગ્રામ પંચાયતોનાં વોર્ડની બેઠકોની / સરપંચની બેઠકોની **સામાન્ય/મધ્યસત્ર/પેટા ચૂંટણી.**

૧) ગુજરાત પંચાયત અધિનિયમ –૧૯૯૩ ની કલમ –૧૬ ની પેટા કલમ (૧) મુજબ **અમરેલી** જિલ્લાનાં બાબરા તાલુકાની ગ્રામ પંચાયતોના વોર્ડની રચના તથા બેઠકોની ફાળવણી રાજય ચૂંટણી પંચના અધિકારી તરીકે કરેલ છે.

૨) ગુજરાત પંચાયત ચૂંટણી નિયમો –૧૯૯૪ ના નિયમ–૯ ના પેટા નિયમ–૨ થી પ્રાપ્ત થયેલ સત્તાની રૂઈએ રાજય ચૂંટણી પંચના અધિકારી તરીકે **કલેકટર અમરેલી, અમરેલી** જિલ્લાની નીચેની અનુસૂચિના કોલમ નંબર–૨ માં જણાવેલ તાલુકાની સામે કોલમ નં.૩ માં જણાવેલ ગ્રામ પંચાયતોના કોલમ નંબર – ૪ માં જણાવેલ વોર્ડની કોલમ નં – ૫ માં જણાવેલ બેઠકો ભરવા માટે સભ્યો ની તથા કોલમ નંબર – ૬ માં જણાવેલ પ્રકારવાળી સરપંચની બેઠકો ભરવા માટે સરપંચની ચૂંટણી યોજવાનો તબક્કાવાર કાર્યક્રમ નીચે જણાવ્યા મુજબ નક્કી કરે છે.

	તારીખ	સમય	સ્થળ
(ક). ઉમેદવારીપત્ર રજુ કરવાની / ભરવાની છેલ્લી તારીખ	૨૨–૧–૨૦૦૩	૧૧–૦૦ કલાક થી ૧૫–૦૦ કલાક સુધી.	ચૂંટણી અધિકારી / મદદનીશ ચૂંટણી અધિકારીની કચેરી ખાતે.
(ખ). ઉમેદવારીપત્રોની ચકાસણી ની તારીખ	૨૩–૧–૨૦૦૩	૧૧–૦૦ કલાક થી ચકાસણી પુરી થાય ત્યાં સુધી.	ચૂંટણી અધિકારીની કચેરી ખાતે.
(ગ). ઉમેદવારીપત્રો પાછા ખેંચી લેવાની છેલ્લી તારીખ	૨૫–૧–૨૦૦૩	૧૫–૦૦ કલાક સુધી	ચૂંટણી અધિકારીની કચેરી ખાતે.
(ઘ). આવશ્યક હોય તો મતદાનની તારીખ	૯–૨–૨૦૦૩	–	–
(ચ). મતદાનનો સમય	૯–૨–૨૦૦૩	સવારના ૮–૦૦ કલાક થી સાંજના ૧૭–૦૦ કલાક સુધી	–
(છ). મતદાનના સ્થળ	–	–	જિલ્લા ચૂંટણી અધિકારીએ જાહેર કરેલ મતદાન મથકો ઉપર.
(જ). મત ગણતરી માટેની તારીખ તથા સમય	૧૧–૨–૨૦૦૩	સવારના ૯–૦૦ કલાક થી મતગણતરી પુરી થાય ત્યાં સુધી	ચૂંટણી અધિકારી જાહેર કરે તે સ્થળે.
(ઝ). ચૂંટણી પ્રક્રિયા પુરી થવા માટેની તારીખ	મત ગણતરી પુરી થયા તારીખથી સાતમો દિવસ અગર મોડામાં મોડી તા.૧૭–૨–૨૦૦૩	–	–

INDEX

—અ નુ સૂ ચિ—

બાબરા તાલુકાની ગ્રામ પંચાયતોની ચૂંટણી યોજવાની છે તેની યાદી.

અ. નં.	તાલુકાનું નામ	ગ્રામ પંચાયતનું નામ	વોર્ડ નંબર / ક્રમાંક	વોર્ડની બેઠકનો પ્રકાર	સરપંચની બેઠકનો પ્રકાર	ચૂંટણીનો પ્રકાર
૧	૨	૩	૪	૫	૬	૭
૧	બાબરા	વાવડા	૧	સામાન્ય સ્ત્રી	સામાન્ય	સામાન્ય ચૂંટણી
			૨	સા.શૈ.પછાત		
			૩	સામાન્ય		
			૪	સામાન્યસ્ત્રી		
			૫	સામાન્ય		
			૬	સામાન્ય		
			૭	સામાન્ય		
૨.	બાબરા	પાનસડા	૧	સામાન્ય સ્ત્રી	સામાન્ય	સામાન્ય ચૂંટણી
			૨	સા.શૈ.પછાતસ્ત્રી		
			૩	સામાન્ય		
			૪	સામાન્ય		
			૫	સામાન્ય		
			૬	સામાન્ય		
			૭	અનુ.જાતિ		
૩	બાબરા	રાણપર	૧	સામાન્ય સ્ત્રી	સામાન્ય	સામાન્ય ચૂંટણી
			૨	સા.શૈ.પછાત		
			૩	સામાન્ય		
			૪	સામાન્ય સ્ત્રી		
			૫	સામાન્ય		
			૬	સામાન્ય		
			૭	સામાન્ય		
૪	બાબરા	ખીજડીયા કોટડા	૧	સા.શૈ.પછાત	સામાન્યસ્ત્રી	સામાન્ય ચૂંટણી
			૨	સામાન્ય		
			૩	સામાન્યસ્ત્રી		
			૪	સામાન્ય સ્ત્રી		
			૫	સામાન્ય		
			૬	અનુ.જાતિ		
			૭	સામાન્ય		
૫	બાબરા	કોટડાપીઠા	૧	સા.શૈ.પછાતસ્ત્રી	અનુ.જાતિ	સામાન્ય ચૂંટણી
			૨	સામાન્યસ્ત્રી		
			૩	સામાન્ય		
			૪	સામાન્ય		
			૫	સામાન્ય સ્ત્રી		
			૬	સામાન્ય		
			૭	અનુ.જાતિ		
			૮	સામાન્ય		
			૯	સામાન્ય		
૬	બાબરા	ત્રંબોડા	૧	સા.શૈ.પછાતસ્ત્રી	સામાન્ય	સામાન્ય ચૂંટણી
			૨	સામાન્ય સ્ત્રી		
			૩	સામાન્ય		
			૪	સામાન્ય		
			૫	સામાન્ય		
			૬	સામાન્ય		
			૭	અનુ.જાતિ		

INDEX

૭	બાબરા	કુંડળ નાની	૧	સામાન્ય સ્ત્રી	સામાન્ય સ્ત્રી	સામાન્ય ચૂંટણી
			૨	સા.શૈ.પછાત		
			૩	સામાન્ય		
			૪	સામાન્ય સ્ત્રી		
			૫	સામાન્ય		
			૬	સામાન્ય		
			૭	સામાન્ય		
૮	બાબરા	ચમારડી	૧	સા.શૈ.પછાત સ્ત્રી	સા.શૈ.પછાતસ્ત્રી	મધ્યસત્ર ચૂંટણી
			૨	સામાન્ય સ્ત્રી		
			૩	સામાન્ય		
			૪	સામાન્ય		
			૫	અનુ.જાતિ		
			૬	સામાન્ય સ્ત્રી		
			૭	સામાન્ય સ્ત્રી		
			૮	સામાન્ય		
			૯	સામાન્ય		
			૧૦	સામાન્ય		
			૧૧	સામાન્ય		
૯	બાબરા	નીલવળા	--	--	અનુ.જાતિ	પેટાચુંટણી
૧૦	બાબરા	વલારડી	--	--	સામાન્ય	પેટા ચુંટણી

(સહી) અવાચ્ય,

કલેકટર અમરેલી જિલ્લો અને
રાજય ચૂંટણી પંચના અધિકારી

INDEX

ગુજરાત પંચાયત અધિનિયમ – ૧૯૯૩ ની કલમ – ૧૫ ની પેટા કલમ – ૧ અન્વયે

ચૂંટણીનું જાહેરનામું
જિલ્લા કલેકટર કચેરી, ચુંટણી શાખા,
અમરેલી જિલ્લો
તારીખ :–૧૫ –૧–૨૦૦૩.

ક્રમાંક : ચટણ /ગ્રા.પં/ ૨૧૦ /૨૦૦૩

–:: જાહેરનામું ::–

અમરેલી જિલ્લાના લાઠી તાલુકાની ખાલી પડેલી બેઠકોવાળી ગ્રામ પંચાયતોનાં વોર્ડની બેઠકોની / સરપંચની બેઠકોની સામાન્ય ચૂંટણી.

૧) ગુજરાત પંચાયત અધિનિયમ –૧૯૯૩ ની કલમ –૧૬ ની પેટા કલમ (૧) મુજબ અમરેલી જિલ્લાના લાઠી તાલુકાની ગ્રામ પંચાયતોના વોર્ડની રચના તથા બેઠકોની ફાળવણી રાજ્ય ચૂંટણી પંચના અધિકારી તરીકે કરેલ છે.

૨) ગુજરાત પંચાયત અધિનિયમ –૧૯૯૩ ની ની કલમ –૧૫ ની પેટા કલમ(૧) થી પ્રાપ્ત થયેલ સત્તાની રૂઈએ રાજ્ય ચૂંટણી પંચના અધિકારી તરીકે કલેકટર, અમરેલી અમરેલી જિલ્લાની નીચેની અનુસૂચિના કોલમ નં.૨ માં જણાવેલ તાલુકાની સામે કોલમ નં.૩ માં જણાવેલ ગ્રામ પંચાયતોનાં કોલમ નં.૪,૫ માં જણાવેલ વોર્ડની બેઠકોની તથા કોલમ નં.૬ માં જણાવેલ સરપંચની બેઠકોની સામાન્ય ચૂંટણી તારીખ ૯–૨–૨૦૦૩ ના રોજ યોજવાનું જાહેર કરેલ છે.

INDEX

—અ નુ સૂ ચિ—

લાઠી તાલુકાની ગ્રામ પંચાયતોની ચૂંટણી યોજવાની છે તેની યાદી.

અ. નં.	તાલુકાનું નામ	ગ્રામ પંચાયતનું નામ	વોર્ડ નંબર / ક્રમાંક	વોર્ડની બેઠકનો પ્રકાર	સરપંચની બેઠકનો પ્રકાર	ચૂંટણીનો પ્રકાર
૧	૨	૩	૪	૫	૬	૭
૧	લાઠી	ભીંગરાડ	૧	સામાન્ય સ્ત્રી	સા.શૈ.પછાત	સામાન્ય ચૂંટણી
			૨	સા.શૈ.પછાતસ્ત્રી		
			૩	સામાન્ય		
			૪	અનુ.જાતિ		
			૫	સામાન્ય		
			૬	સામાન્ય		
			૭	સામાન્ય		
૨	લાઠી	નારણગઢ/મેમદા	૧	સામાન્ય સ્ત્રી	સામાન્ય	સામાન્ય ચૂંટણી
			૨	સા.શૈ.પછાત		
			૩	સામાન્ય		
			૪	સામાન્યસ્ત્રી		
			૫	સામાન્ય		
			૬	સામાન્ય		
			૭	સામાન્ય		
૩	લાઠી	કાંચરડી	૧	સામાન્ય સ્ત્રી	સામાન્ય	સામાન્ય ચૂંટણી
			૨	સા.શૈ.પછાત		
			૩	સામાન્ય		
			૪	સામાન્ય સ્ત્રી		
			૫	સામાન્ય		
			૬	સામાન્ય		
			૭	સામાન્ય		
૪	લાઠી	પ્રતાપગઢ	૧	સામાન્ય સ્ત્રી	સામાન્ય	સામાન્ય ચૂંટણી
			૨	સા.શૈ.પછાત		
			૩	સામાન્ય		
			૪	સામાન્ય સ્ત્રી		
			૫	સામાન્ય		
			૬	સામાન્ય		
			૭	સામાન્ય		
૫	લાઠી	દહીથરા/મેથળી	૧	સામાન્ય સ્ત્રી	સામાન્ય	સામાન્ય ચૂંટણી
			૨	સા.શૈ.પછાત		
			૩	સામાન્ય		
			૪	સામાન્ય સ્ત્રી		
			૫	સામાન્ય		
			૬	સામાન્ય		
			૭	સામાન્ય		
૬	લાઠી	હાવતડ	૧	સામાન્ય સ્ત્રી	સામાન્ય સ્ત્રી	સામાન્ય ચૂંટણી
			૨	સા.શૈ.પછાતસ્ત્રી		
			૩	સામાન્ય		
			૪	અનુ.જાતિ		
			૫	સામાન્ય		
			૬	સામાન્ય		
			૭	સામાન્ય		

(૩) આ જાહેરનામાની ગુજરાત પંચાયત ચૂંટણી નિયમો ૧૯૯૪ ના નિયમ ૯(૧) અન્વયે સરકારી રાજયપત્રમાં પ્રસિધ્ધિ કરવામાં આવે છે.

(સહી) અવાચ્ય,

કલેકટર અમરેલી જિલ્લો અને
રાજય ચૂંટણી પંચના અધિકારી

INDEX

ગુજરાત પંચાયત ચૂંટણી નિયમો – ૧૯૯૪ ના નિયમ – ૯ (૨) અન્વયે ચૂંટણીનું જાહેરનામું.

જિલ્લા કલેકટર કચેરી,
ચૂંટણી શાખા,
અમરેલી જિલ્લો, અમરેલી
તારીખ :– ૧૫ –૧– ૨૦૦૩

ક્રમાંક : ચટણ /આ.પ/ ૨૧૦ /૨૦૦૩

–:: જાહેરનામું ::–

અમરેલી જિલ્લાના લાઠી તાલુકાની ખાલી પડેલી બેઠકોવાળી ગ્રામ પંચાયતોનાં વોર્ડની બેઠકોની / સરપંચની બેઠકોની **સામાન્ય ચૂંટણી.**

૧) ગુજરાત પંચાયત અધિનિયમ –૧૯૯૩ ની કલમ –૧૬ ની પેટા કલમ (૧) મુજબ અમરેલી જિલ્લાનાં લાઠી તાલુકાની ગ્રામ પંચાયતોના વોર્ડની રચના તથા બેઠકોની ફાળવણી રાજ્ય ચૂંટણી પંચના અધિકારી તરીકે કરેલ છે.

૨) ગુજરાત પંચાયત ચૂંટણી નિયમો –૧૯૯૪ ના નિયમ–૯ ના પેટા નિયમ–૨ થી પ્રાપ્ત થયેલ સત્તાની રૂએ રાજ્ય ચૂંટણી પંચના અધિકારી તરીકે કલેકટર અમરેલી, અમરેલી જિલ્લાની નીચેની અનુસૂચિના કોલમ નંબર – ૨ માં જણાવેલ તાલુકાની સામે કોલમ નં.૩ માં જણાવેલ ગ્રામ પંચાયતોના કોલમ નંબર – ૪ માં જણાવેલ વોર્ડની કોલમ નં – ૫ માં જણાવેલ બેઠકો ભરવા માટે સભ્યો ની તથા કોલમ નંબર – ૬ માં જણાવેલ પ્રકારવાળી સરપંચની બેઠકો ભરવા માટે સરપંચની ચૂંટણી યોજવાનો તબક્કાવાર કાર્યક્રમ નીચે જણાવ્યા મુજબ નક્કી કરે છે.

	તારીખ	સમય	સ્થળ
(ક). ઉમેદવારીપત્ર રજુ કરવાની / ભરવાની છેલ્લી તારીખ	૨૨–૧–૨૦૦૩	૧૧–૦૦ કલાક થી ૧૫–૦૦ કલાક સુધી.	ચૂંટણી અધિકારી / મદદનીશ ચૂંટણી અધિકારીની કચેરી ખાતે.
(ખ). ઉમેદવારીપત્રોની ચકાસણી ની તારીખ	૨૩–૧–૨૦૦૩	૧૧–૦૦ કલાક થી ચકાસણી પુરી થાય ત્યાં સુધી.	ચૂંટણી અધિકારીની કચેરી ખાતે.
(ગ). ઉમેદવારીપત્રો પાછા ખેંચી લેવાની છેલ્લી તારીખ	૨૫–૧–૨૦૦૩	૧૫–૦૦ કલાક સુધી	ચૂંટણી અધિકારીની કચેરી ખાતે.
(ઘ). આવશ્યક હોય તો મતદાનની તારીખ	૯–૨–૨૦૦૩	–	–
(ચ). મતદાનનો સમય	૯–૨–૨૦૦૩	સવારના ૮–૦૦ કલાક થી સાંજના ૧૭–૦૦ કલાક સુધી	–
(છ). મતદાનના સ્થળ	–	–	જિલ્લા ચૂંટણી અધિકારીએ જાહેર કરેલ મતદાન મથકો ઉપર.
(જ). મત ગણતરી માટેની તારીખ તથા સમય	૧૧–૨–૨૦૦૩	સવારના ૯–૦૦ કલાક થી મતગણતરી પુરી થાય ત્યાં સુધી	ચૂંટણી અધિકારી જાહેર કરે તે સ્થળે.
(ઝ). ચૂંટણી પ્રક્રિયા પુરી થવા માટેની તારીખ	મત ગણતરી પુરી થયા તારીખથી સાતમો દિવસ અગર મોડામાં મોડી તા.૧૭–૨–૨૦૦૩	–	–

INDEX

—અ નુ સૂ ચિ—

લાઠી તાલુકાની ગ્રામ પંચાયતોની ચૂંટણી યોજવાની છે તેની યાદી.

અ. નં.	તાલુકાનું નામ	ગ્રામ પંચાયતનું નામ	વોર્ડ નંબર / ક્રમાંક	વોર્ડની બેઠકનો પ્રકાર	સરપંચની બેઠકનો પ્રકાર	ચૂંટણીનો પ્રકાર
૧	૨	૩	૪	૫	૬	૭
૧	લાઠી	ભીંગરાડ	૧	સામાન્ય સ્ત્રી	સા.શૈ.પછાત	સામાન્ય ચૂંટણી
			૨	સા.શૈ.પછાતસ્ત્રી		
			૩	સામાન્ય		
			૪	અનુ.જાતિ		
			૫	સામાન્ય		
			૬	સામાન્ય		
			૭	સામાન્ય		
૨	લાઠી	નારણગઢ/મેમદા	૧	સામાન્ય સ્ત્રી	સામાન્ય	સામાન્ય ચૂંટણી
			૨	સા.શૈ.પછાત		
			૩	સામાન્ય		
			૪	સામાન્યસ્ત્રી		
			૫	સામાન્ય		
			૬	સામાન્ય		
			૭	સામાન્ય		
૩	લાઠી	કાંચરડી	૧	સામાન્ય સ્ત્રી	સામાન્ય	સામાન્ય ચૂંટણી
			૨	સા.શૈ.પછાત		
			૩	સામાન્ય		
			૪	સામાન્ય સ્ત્રી		
			૫	સામાન્ય		
			૬	સામાન્ય		
			૭	સામાન્ય		
૪	લાઠી	પ્રતાપગઢ	૧	સામાન્ય સ્ત્રી	સામાન્ય	સામાન્ય ચૂંટણી
			૨	સા.શૈ.પછાત		
			૩	સામાન્ય		
			૪	સામાન્ય સ્ત્રી		
			૫	સામાન્ય		
			૬	સામાન્ય		
			૭	સામાન્ય		
૫	લાઠી	દહીથરા/મેથળી	૧	સામાન્ય સ્ત્રી	સામાન્ય	સામાન્ય ચૂંટણી
			૨	સા.શૈ.પછાત		
			૩	સામાન્ય		
			૪	સામાન્ય સ્ત્રી		
			૫	સામાન્ય		
			૬	સામાન્ય		
			૭	સામાન્ય		
૬	લાઠી	હાવતડ	૧	સામાન્ય સ્ત્રી	સામાન્ય સ્ત્રી	સામાન્ય ચૂંટણી
			૨	સા.શૈ.પછાતસ્ત્રી		
			૩	સામાન્ય		
			૪	અનુ.જાતિ		
			૫	સામાન્ય		
			૬	સામાન્ય		
			૭	સામાન્ય		

(સહી) અવાચ્ય,

કલેકટર અમરેલી જિલ્લો અને
રાજય ચૂંટણી પંચના અધિકારી

INDEX

ગુજરાત પંચાયત અધિનિયમ – ૧૯૯૩ ની કલમ – ૧૫ ની પેટા કલમ – ૧ અન્વયે

ચૂંટણીનું જાહેરનામું
જિલ્લા કલેકટર કચેરી, ચુંટણી શાખા,
અમરેલી જિલ્લો
તારીખ :–૧૫ –૧–૨૦૦૩.

ક્માંક : ચટણ /ગ્રા.પં/ ૨૧૦ /૨૦૦૩

–:: જાહેરનામું ::–

અમરેલી જિલ્લાના **વડીયા** તાલુકાની ખાલી પડેલી બેઠકોવાળી ગ્રામ પંચાયતોનાં વોર્ડની બેઠકોની / સરપંચની બેઠકોની સામાન્ય/પેટા ચૂંટણી.

૧) ગુજરાત પંચાયત અધિનિયમ –૧૯૯૩ ની કલમ –૧૬ ની પેટા કલમ (૧) મુજબ અમરેલી જિલ્લાના **વડીયા** તાલુકાની ગ્રામ પંચાયતોના વોર્ડની રચના તથા બેઠકોની ફાળવણી રાજય ચૂંટણી પંચના અધિકારી તરીકે કરેલ છે.

૨) ગુજરાત પંચાયત અધિનિયમ –૧૯૯૩ ની ની કલમ –૧૫ ની પેટા કલમ(૧) થી પ્રાપ્ત થયેલ સત્તાની રૂઈએ રાજય ચૂંટણી પંચના અધિકારી તરીકે કલેકટર, અમરેલી અમરેલી જિલ્લાની નીચેની અનુસૂચિના કોલમ નં.૨ માં જણાવેલ તાલુકાની સામે કોલમ નં.૩ માં જણાવેલ ગ્રામ પંચાયતોનાં કોલમ નં.૪,૫ માં જણાવેલ વોર્ડની બેઠકોની તથા કોલમ નં.૬ માં જણાવેલ સરપંચની બેઠકોની સામાન્ય/પેટા ચૂંટણી તારીખ ૯–૨–૨૦૦૩ ના રોજ યોજવાનું જાહેર કરેલ છે.

INDEX

—અ નુ સૂ ચિ—

વડીયા તાલુકાની ગ્રામ પંચાયતોની ચૂંટણી યોજવાની છે તેની યાદી.

અ. નં.	તાલુકાનું નામ	ગ્રામ પંચાયતનું નામ	વોર્ડ નંબર / ક્રમાંક	વોર્ડની બેઠકનો પ્રકાર	સરપંચની બેઠકનો પ્રકાર	ચૂંટણીનો પ્રકાર
૧	૨	૩	૪	૫	૬	૭
૧	વડીયા	જીથુડી	૧ ૨ ૩ ૪ ૫ ૬ ૭	સામાન્ય સ્ત્રી સા.શૈ.પછાત સામાન્ય સામાન્ય સામાન્ય અનુ.જાતિ સ્ત્રી સામાન્ય	અનુ.જાતિ	સામાન્ય ચુંટણી
૨	વડીયા	ખીજડીયા ખાન	૧ ૨ ૩ ૪ ૫ ૬ ૭	સામાન્ય સ્ત્રી સા.શૈ.પછાત અનુ.જાતિ સ્ત્રી સામાન્ય સામાન્ય સામાન્ય સામાન્ય	સામાન્ય	સામાન્ય ચુંટણી
૩	વડીયા	બરવાળા બાવળ	૭	સામાન્ય	---	પેટા ચુંટણી
૪	વડીયા	બાભણીયા	૨ ૪	સા.શૈ.પછાત સામાન્ય	---	પેટા ચુંટણી

(૩) આ જાહેરનામાની ગુજરાત પંચાયત ચૂંટણી નિયમો ૧૯૯૪ ના નિયમ ૯(૧) અન્વયે સરકારી રાજયપત્રમાં પ્રસિધ્ધિ કરવામાં આવે છે.

(સહી) અવાચ્ય,

કલેકટર અમરેલી જિલ્લો અને
રાજય ચૂંટણી પંચના અધિકારી

INDEX

ગુજરાત પંચાયત ચૂંટણી નિયમો – ૧૯૯૪ ના નિયમ – ૯ (૨) અન્વયે ચૂંટણીનું જાહેરનામું.

જિલ્લા કલેક્ટર કચેરી,
ચુંટણી શાખા,
અમરેલી જિલ્લો, અમરેલી
તારીખ :– ૧૫ –૧– ૨૦૦૩

ક્રમાંક : ચટણ /ગ્રા.પં/ ૨૧૦ /૨૦૦૩

–:: જાહેરનામું ::–

અમરેલી જિલ્લાના વડીયા તાલુકાની ખાલી પડેલી બેઠકોવાળી ગ્રામ પંચાયતોનાં વોર્ડની બેઠકોની / સરપંચની બેઠકોની **સામાન્ય/પેટા ચૂંટણી.**

૧) ગુજરાત પંચાયત અધિનિયમ –૧૯૯૩ ની કલમ –૧૬ ની પેટા કલમ (૧) મુજબ **અમરેલી** જિલ્લાનાં વડીયા તાલુકાની ગ્રામ પંચાયતોના વોર્ડની રચના તથા બેઠકોની ફાળવણી રાજય ચૂંટણી પંચના અધિકારી તરીકે કરેલ છે.

૨) ગુજરાત પંચાયત ચૂંટણી નિયમો –૧૯૯૪ ના નિયમ–૯ ના પેટા નિયમ–૨ થી પ્રાપ્ત થયેલ સત્તાની રૂઈએ રાજય ચૂંટણી પંચના અધિકારી તરીકે **કલેક્ટર અમરેલી, અમરેલી** જિલ્લાની નીચેની અનુસૂચિના કોલમ નંબર–૨ માં જણાવેલ તાલુકાની સામે કોલમ નં.૩ માં જણાવેલ ગ્રામ પંચાયતોના કોલમ નંબર – ૪ માં જણાવેલ વોર્ડની કોલમ નં – ૫ માં જણાવેલ બેઠકો ભરવા માટે સભ્યો ની તથા કોલમ નંબર – ૬ માં જણાવેલ પ્રકારવાળી સરપંચની બેઠકો ભરવા માટે સરપંચની ચૂંટણી યોજવાનો તબક્કાવાર કાર્યક્રમ નીચે જણાવ્યા મુજબ નક્કી કરે છે.

	તારીખ	**સમય**	**સ્થળ**
(ક). ઉમેદવારીપત્ર રજુ કરવાની / ભરવાની છેલ્લી તારીખ	૨૨–૧–૨૦૦૩	૧૧–૦૦ કલાક થી ૧૫–૦૦ કલાક સુધી.	ચૂંટણી અધિકારી / મદદનીશ ચૂંટણી અધિકારીની કચેરી ખાતે.
(ખ). ઉમેદવારીપત્રોની ચકાસણી ની તારીખ	૨૩–૧–૨૦૦૩	૧૧–૦૦ કલાક થી ચકાસણી પુરી થાય ત્યાં સુધી.	ચૂંટણી અધિકારીની કચેરી ખાતે.
(ગ). ઉમેદવારીપત્રો પાછા ખેંચી લેવાની છેલ્લી તારીખ	૨૫–૧–૨૦૦૩	૧૫–૦૦ કલાક સુધી	ચૂંટણી અધિકારીની કચેરી ખાતે.
(ઘ). આવશ્યક હોય તો મતદાનની તારીખ	૯–૨–૨૦૦૩	–	–
(ચ). મતદાનનો સમય	૯–૨–૨૦૦૩	સવારના ૮–૦૦ કલાક થી સાંજના ૧૭–૦૦ કલાક સુધી	–
(છ). મતદાનના સ્થળ	–	–	જિલ્લા ચૂંટણી અધિકારીએ જાહેર કરેલ મતદાન મથકો ઉપર.
(જ). મત ગણતરી માટેની તારીખ તથા સમય	૧૧–૨–૨૦૦૩	સવારના ૯–૦૦ કલાક થી મતગણતરી પુરી થાય ત્યાં સુધી	ચૂંટણી અધિકારી જાહેર કરે તે સ્થળે.
(ઝ). ચૂંટણી પ્રક્રિયા પુરી થવા માટેની તારીખ	મત ગણતરી પુરી થયા તારીખથી સાતમો દિવસ અગર મોડામાં મોડી તા.૧૭–૨–૨૦૦૩	–	–

INDEX

—અ નુ સૂ ચિ—

વડીયા તાલુકાની ગ્રામ પંચાયતોની ચૂંટણી યોજવાની છે તેની યાદી.

અ. નં.	તાલુકાનું નામ	ગ્રામ પંચાયતનું નામ	વોર્ડ નંબર / ક્રમાંક	વોર્ડની બેઠકનો પ્રકાર	સરપંચની બેઠકનો પ્રકાર	ચૂંટણીનો પ્રકાર
૧	૨	૩	૪	૫	૬	૭
૧	વડીયા	જીથુડી	૧ ૨ ૩ ૪ ૫ ૬ ૭	સામાન્ય સ્ત્રી સા.શૈ.પછાત સામાન્ય સામાન્ય સામાન્ય અનુ.જાતિ સ્ત્રી સામાન્ય	અનુ.જાતિ	સામાન્ય ચુંટણી
૨	વડીયા	ખીજડીયા ખાન	૧ ૨ ૩ ૪ ૫ ૬ ૭	સામાન્ય સ્ત્રી સા.શૈ.પછાત અનુ.જાતિ સ્ત્રી સામાન્ય સામાન્ય સામાન્ય સામાન્ય	સામાન્ય	સામાન્ય ચુંટણી
૩	વડીયા	બરવાળા બાવળ	૭	સામાન્ય	---	પેટા ચુંટણી
૪	વડીયા	બાભણીયા	૨ ૪	સા.શૈ.પછાત સામાન્ય	---	પેટા ચુંટણી

(

(સહી) અવાચ્ય,

કલેકટર અમરેલી જિલ્લો અને
રાજ્ય ચૂંટણી પંચના અધિકારી

INDEX

ગુજરાત પંચાયત અધિનિયમ – ૧૯૯૩ ની કલમ – ૧૫ ની પેટા કલમ – ૧ અન્વયે

ચૂંટણીનું જાહેરનામું
જિલ્લા કલેકટર કચેરી, ચુંટણી શાખા,
અમરેલી જિલ્લો
તારીખ :–૧૫ –૧–૨૦૦૩.

ક્રમાંક : ચટણ /ગ્રા.પં/ ૨૧૦ /૨૦૦૩

–:: જાહેરનામું ::–

અમરેલી જિલ્લાના લીલીયા તાલુકાની ખાલી પડેલી બેઠકોવાળી ગ્રામ પંચાયતોનાં વોર્ડની બેઠકોની / સરપંચની બેઠકોની સામાન્ય/પેટા **ચૂંટણી.**

૧) ગુજરાત પંચાયત અધિનિયમ –૧૯૯૩ ની કલમ –૧૬ ની પેટા કલમ (૧) મુજબ અમરેલી જિલ્લાના **લીલીયા** તાલુકાની ગ્રામ પંચાયતોના વોર્ડની રચના તથા બેઠકોની ફાળવણી રાજય ચૂંટણી પંચના અધિકારી તરીકે કરેલ છે.

૨) ગુજરાત પંચાયત અધિનિયમ –૧૯૯૩ ની ની કલમ –૧૫ ની પેટા કલમ(૧) થી પ્રાપ્ત થયેલ સત્તાની રૂઈએ રાજય ચૂંટણી પંચના અધિકારી તરીકે **કલેકટર, અમરેલી** અમરેલી જિલ્લાની નીચેની અનુસૂચિના કોલમ નં.ર માં જણાવેલ તાલુકાની સામે કોલમ નં.૩ માં જણાવેલ ગ્રામ પંચાયતોનાં કોલમ નં.૪,૫ માં જણાવેલ વોર્ડની બેઠકોની તથા કોલમ નં.૬ માં જણાવેલ સરપંચની બેઠકોની સામાન્ય/પેટા ચૂંટણી તારીખ ૯–૨–૨૦૦૩ ના રોજ યોજવાનું જાહેર કરેલ છે.

INDEX

—અ નુ સૂ ચિ—

લીલીયા તાલુકાની ગ્રામ પંચાયતોની ચૂંટણી યોજવાની છે તેની યાદી.

અ. નં.	તાલુકાનું નામ	ગ્રામ પંચાયતનું નામ	વોર્ડ નંબર / ક્રમાંક	વોર્ડની બેઠકનો પ્રકાર	સરપંચની બેઠકનો પ્રકાર	ચુંટણીનો પ્રકાર
૧	૨	૩	૪	૫	૬	૭
૧	લીલીયા	પુતળીયા	૧	સા.શૈ.પછાતસ્ત્રી	સામાન્યસ્ત્રી	સામાન્ય ચુંટણી
			૨	સામાન્ય સ્ત્રી		
			૩	સામાન્ય		
			૪	સામાન્ય		
			૫	સામાન્ય		
			૬	સામાન્ય		
			૭	અનુ.જાતિ		
૨	લીલીયા	અંટાળીયા	૨	સા.શૈ.પછાતસ્ત્રી	---	પેટા ચુંટણી

(૩) આ જાહેરનામાની ગુજરાત પંચાયત ચૂંટણી નિયમો ૧૯૯૪ ના નિયમ ૯(૧) અન્વયે સરકારી રાજયપત્રમાં પ્રસિધ્ધિ કરવામાં આવે છે.

(સહી) અવાચ્ય,

કલેકટર અમરેલી જિલ્લો અને
રાજય ચૂંટણી પંચના અધિકારી

INDEX

ગુજરાત પંચાયત ચૂંટણી નિયમો -- ૧૯૯૪ ના નિયમ – ૯ (૨) અન્વયે ચૂંટણીનું જાહેરનામું.

જિલ્લા કલેકટર કચેરી,
ચૂંટણી શાખા,
અમરેલી જિલ્લો, અમરેલી
તારીખ :– ૧૫ –૧– ૨૦૦૩

ક્રમાંક : ચટણ /ગ્રા.પં/ ૨૧૦ /૨૦૦૩

–:: જાહેરનામું ::–

અમરેલી જિલ્લાના **લીલીયા** તાલુકાની ખાલી પડેલી બેઠકોવાળી ગ્રામ પંચાયતોનાં વોર્ડની બેઠકોની / સરપંચની બેઠકોની **સામાન્ય/પેટા** ચૂંટણી.

૧) ગુજરાત પંચાયત અધિનિયમ –૧૯૯૩ ની કલમ –૧૬ ની પેટા કલમ (૧) મુજબ **અમરેલી** જિલ્લાના **લીલીયા** તાલુકાની ગ્રામ પંચાયતોના વોર્ડની રચના તથા બેઠકોની ફાળવણી રાજય ચૂંટણી પંચના અધિકારી તરીકે કરેલ છે.

૨) ગુજરાત પંચાયત ચૂંટણી નિયમો –૧૯૯૪ ના નિયમ–૯ ના પેટા નિયમ–૨ થી પ્રાપ્ત થયેલ સત્તાની રૂઈએ રાજય ચૂંટણી પંચના અધિકારી તરીકે **કલેકટર અમરેલી, અમરેલી** જિલ્લાની નીચેની અનુસૂચિના કોલમ નંબર–૨ માં જણાવેલ તાલુકાની સામે કોલમ નં.૩ માં જણાવેલ ગ્રામ પંચાયતોના કોલમ નંબર – ૪ માં જણાવેલ વોર્ડની કોલમ નં – ૫ માં જણાવેલ બેઠકો ભરવા માટે સભ્યો ની તથા કોલમ નંબર – ૬ માં જણાવેલ પ્રકારવાળી સરપંચની બેઠકો ભરવા માટે સરપંચની ચૂંટણી યોજવાનો તબક્કાવાર કાર્યક્રમ નીચે જણાવ્યા મુજબ નકકી કરે છે.

	તારીખ	સમય	સ્થળ
(ક). ઉમેદવારીપત્ર રજુ કરવાની / ભરવાની છેલ્લી તારીખ	૨૨–૧–૨૦૦૩	૧૧–૦૦ કલાક થી ૧૫–૦૦ કલાક સુધી.	ચૂંટણી અધિકારી / મદદનીશ ચૂંટણી અધિકારીની કચેરી ખાતે.
(ખ). ઉમેદવારીપત્રોની ચકાસણી ની તારીખ	૨૩–૧–૨૦૦૩	૧૧–૦૦ કલાક થી ચકાસણી પુરી થાય ત્યાં સુધી.	ચૂંટણી અધિકારીની કચેરી ખાતે.
(ગ). ઉમેદવારીપત્રો પાછા ખેંચી લેવાની છેલ્લી તારીખ	૨૫–૧–૨૦૦૩	૧૫–૦૦ કલાક સુધી	ચૂંટણી અધિકારીની કચેરી ખાતે.
(ઘ). આવશ્યક હોય તો મતદાનની તારીખ	૯–૨–૨૦૦૩	–	–
(ચ). મતદાનનો સમય	૯–૨–૨૦૦૩	સવારના ૮–૦૦ કલાક થી સાંજના ૧૭–૦૦ કલાક સુધી	–
(છ). મતદાનના સ્થળ	–	–	જિલ્લા ચૂંટણી અધિકારીએ જાહેર કરેલ મતદાન મથકો ઉપર.
(જ). મત ગણતરી માટેની તારીખ તથા સમય	૧૧–૨–૨૦૦૩	સવારના ૯–૦૦ કલાક થી મતગણતરી પુરી થાય ત્યાં સુધી	ચૂંટણી અધિકારી જાહેર કરે તે સ્થળે.
(ઝ). ચૂંટણી પ્રક્રિયા પુરી થવા માટેની તારીખ	મત ગણતરી પુરી થયા તારીખથી સાતમો દિવસ અગર મોડામાં મોડી તા.૧૭–૨–૨૦૦૩	–	–

INDEX

—અ નુ સૂ ચિ—

લીલીયા તાલુકાની ગ્રામ પંચાયતોની ચૂંટણી યોજવાની છે તેની યાદી.

અ. નં.	તાલુકાનું નામ	ગ્રામ પંચાયતનું નામ	વોર્ડ નંબર / ક્રમાંક	વોર્ડની બેઠકનો પ્રકાર	સરપંચની બેઠકનો પ્રકાર	ચૂંટણીનો પ્રકાર
૧	૨	૩	૪	૫	૬	૭
૧	લીલીયા	પુતળીયા	૧	સા.શૈ.પછાતસ્ત્રી	સામાન્યસ્ત્રી	સામાન્ય ચુંટણી
			૨	સામાન્ય સ્ત્રી		
			૩	સામાન્ય		
			૪	સામાન્ય		
			૫	સામાન્ય		
			૬	સામાન્ય		
			૭	અનુ.જાતિ		
૨	લીલીયા	અંટાળીયા	૨	સા.શૈ.પછાતસ્ત્રી	--	પેટા ચુંટણી

(સહી) અવાચ્ય,

કલેકટર અમરેલી જિલ્લો અને
રાજ્ય ચૂંટણી પંચના અધિકારી

INDEX

ગુજરાત પંચાયત અધિનિયમ – ૧૯૯૩ ની કલમ – ૧૫ ની પેટા કલમ – ૧ અન્વયે

ચૂંટણીનું જાહેરનામું
જિલ્લા કલેકટર કચેરી, ચુંટણી શાખા,
અમરેલી જિલ્લો
તારીખ :–૧૫ –૧–૨૦૦૩.

ક્રમાંક : ચટણ /ગ્રા.પં/ ૨૧૦ /૨૦૦૩

–:: જાહેરનામું ::–

અમરેલી જિલ્લાના **જાફરાબાદ** તાલુકાની ખાલી પડેલી બેઠકોવાળી ગ્રામ પંચાયતોનાં વોર્ડની બેઠકોની / સરપંચની બેઠકોની **સામાન્ય/પેટા ચૂંટણી.**

૧) ગુજરાત પંચાયત અધિનિયમ –૧૯૯૩ ની કલમ –૧૬ ની પેટા કલમ (૧) મુજબ અમરેલી જિલ્લાના **જાફરાબાદ** તાલુકાની ગ્રામ પંચાયતોના વોર્ડની રચના તથા બેઠકોની ફાળવણી રાજય ચૂંટણી પંચના અધિકારી તરીકે કરેલ છે.

૨) ગુજરાત પંચાયત અધિનિયમ –૧૯૯૩ ની ની કલમ –૧૫ ની પેટા કલમ(૧) થી પ્રાપ્ત થયેલ સત્તાની રૂઈએ રાજય ચૂંટણી પંચના અધિકારી તરીકે **કલેકટર, અમરેલી** અમરેલી જિલ્લાની નીચેની અનુસૂચિના કોલમ નં.૨ માં જણાવેલ તાલુકાની સામે કોલમ નં.૩ માં જણાવેલ ગ્રામ પંચાયતોનાં કોલમ નં.૪,૫ માં જણાવેલ વોર્ડની બેઠકોની તથા કોલમ નં.૬ માં જણાવેલ સરપંચની બેઠકોની સામાન્ય/પેટા ચૂંટણી તારીખ ૯–૨–૨૦૦૩ ના રોજ યોજવાનું જાહેર કરેલ છે.

INDEX

—અ નુ સૂ ચિ—

જાફરાબાદ તાલુકાની ગ્રામ પંચાયતોની ચૂંટણી યોજવાની છે તેની યાદી.

અ. નં.	તાલુકાનું નામ	ગ્રામ પંચાયતનું નામ	વોર્ડ નંબર ક્રમાંક	વોર્ડની બેઠકનો પ્રકાર	સરપંચના બેઠકનો પ્રકાર	ચૂંટણીનો પ્રકાર
૧	૨	૩	૪	૫	૬	૭
૧	જાફરાબાદ	શિયાળબેટ	૧	સામાન્ય સ્ત્રી	સામાન્ય	સામાન્ય ચૂંટણી
			૨	સા.શૈ.પછાત		
			૩	સામાન્ય		
			૪	સામાન્ય		
			૫	સામાન્ય સ્ત્રી		
			૬	સામાન્ય સ્ત્રી		
			૭	સામાન્ય		
			૮	સામાન્ય		
			૯	સામાન્ય		
૨	જાફરાબાદ	છેલણા	૧	સામાન્ય સ્ત્રી	સા.શૈ.પછાત	સામાન્ય ચૂંટણી
			૨	સા.શૈ.પછાતસ્ત્રી		
			૩	સામાન્ય		
			૪	સામાન્ય		
			૫	સામાન્ય		
			૬	સામાન્ય		
			૭	અનુ.જાતિ		
૩	જાફરાબાદ	મીઠાપુર	--	--	સામાન્ય	પેટાચૂંટણી

(૩) આ જાહેરનામાની ગુજરાત પંચાયત ચૂંટણી નિયમો ૧૯૯૪ ના નિયમ ૯(૧) અન્વયે સરકારી રાજયપત્રમાં પ્રસિધ્ધિ કરવામાં આવે છે.

(સહી) અવાચ્ય,

કલેકટર અમરેલી જિલ્લો અને
રાજય ચૂંટણી પંચના અધિકારી

INDEX

ગુજરાત પંચાયત ચૂંટણી નિયમો – ૧૯૯૪ ના નિયમ – ૯ (૨) અન્વયે ચૂંટણીનું જાહેરનામું.

જિલ્લા કલેકટર કચેરી,
ચૂંટણી શાખા,
અમરેલી જિલ્લો, અમરેલી
તારીખ :– ૧૫ –૧– ૨૦૦૩

ક્રમાંક : ચટણ /ગ્રા.પં/ ૨૧૦ /૨૦૦૩

–:: જાહેરનામું ::–

અમરેલી જિલ્લાના **જાફરાબાદ** તાલુકાની ખાલી પડેલી બેઠકોવાળી ગ્રામ પંચાયતોનાં વોર્ડની બેઠકોની / સરપંચની બેઠકોની **સામાન્ય/પેટા ચૂંટણી.**

૧) ગુજરાત પંચાયત અધિનિયમ –૧૯૯૩ ની કલમ –૧૬ ની પેટા કલમ (૧) મુજબ **અમરેલી** જિલ્લાનાં જાફરાબાદ તાલુકાની ગ્રામ પંચાયતોના વોર્ડની રચના તથા બેઠકોની ફાળવણી રાજ્ય ચૂંટણી પંચના અધિકારી તરીકે કરેલ છે.

૨) ગુજરાત પંચાયત ચૂંટણી નિયમો –૧૯૯૪ ના નિયમ–૯ ના પેટા નિયમ–૨ થી પ્રાપ્ત થયેલ સત્તાની રૂઈએ રાજ્ય ચૂંટણી પંચના અધિકારી તરીકે **કલેકટર અમરેલી, અમરેલી** જિલ્લાની નીચેની અનુસૂચિના કોલમ નંબર–૨ માં જણાવેલ તાલુકાની સામે કોલમ નં.૩ માં જણાવેલ ગ્રામ પંચાયતોના કોલમ નંબર – ૪ માં જણાવેલ વોર્ડની કોલમ નં – ૫ માં જણાવેલ બેઠકો ભરવા માટે સભ્યો ની તથા કોલમ નંબર – ૬ માં જણાવેલ પ્રકારવાળી સરપંચની બેઠકો ભરવા માટે સરપંચની ચૂંટણી યોજવાનો તબક્કાવાર કાર્યક્રમ નીચે જણાવ્યા મુજબ નક્કી કરે છે.

	તારીખ	સમય	સ્થળ
(ક). ઉમેદવારીપત્ર રજુ કરવાની / ભરવાની છેલ્લી તારીખ	૨૨–૧–૨૦૦૩	૧૧–૦૦ કલાક થી ૧૫–૦૦ કલાક સુધી.	ચૂંટણી અધિકારી / મદદનીશ ચૂંટણી અધિકારીની કચેરી ખાતે.
(ખ). ઉમેદવારીપત્રોની ચકાસણી ની તારીખ	૨૩–૧–૨૦૦૩	૧૧–૦૦ કલાક થી ચકાસણી પુરી થાય ત્યાં સુધી.	ચૂંટણી અધિકારીની કચેરી ખાતે.
(ગ). ઉમેદવારીપત્રો પાછા ખેંચી લેવાની છેલ્લી તારીખ	૨૫–૧–૨૦૦૩	૧૫–૦૦ કલાક સુધી	ચૂંટણી અધિકારીની કચેરી ખાતે.
(ઘ). આવશ્યક હોય તો મતદાનની તારીખ	૯–૨–૨૦૦૩	–	–
(ચ). મતદાનનો સમય	૯–૨–૨૦૦૩	સવારના ૮–૦૦ કલાક થી સાંજના ૧૭–૦૦ કલાક સુધી	–
(છ). મતદાનના સ્થળ	–	–	જિલ્લા ચૂંટણી અધિકારીએ જાહેર કરેલ મતદાન મથકો ઉપર.
(જ). મત ગણતરી માટેની તારીખ તથા સમય	૧૧–૨–૨૦૦૩	સવારના ૯–૦૦ કલાક થી મતગણતરી પુરી થાય ત્યાં સુધી	ચૂંટણી અધિકારી જાહેર કરે તે સ્થળે.
(ઝ). ચૂંટણી પ્રક્રિયા પુરી થવા માટેની તારીખ	મત ગણતરી પુરી થયા તારીખથી સાતમો દિવસ અગર મોડામાં મોડી તા.૧૭–૨–૨૦૦૩	–	–

INDEX

–અ નુ સૂ ચિ–

જાફરાબાદ તાલુકાની ગ્રામ પંચાયતોની ચૂંટણી યોજવાની છે તેની યાદી.

અ. નં.	તાલુકાનું નામ	ગ્રામ પંચાયતનું નામ	વોર્ડ નંબર / ક્રમાંક	વોર્ડની બેઠકનો પ્રકાર	સરપંચની બેઠકનો પ્રકાર	ચૂંટણીનો પ્રકાર
૧	૨	૩	૪	૫	૬	૭
૧	જાફરાબાદ	શિયાળબેટ	૧	સામાન્ય સ્ત્રી	સામાન્ય	સામાન્ય ચૂંટણી
			૨	સા.શૈ.પછાત		
			૩	સામાન્ય		
			૪	સામાન્ય		
			૫	સામાન્ય સ્ત્રી		
			૬	સામાન્ય સ્ત્રી		
			૭	સામાન્ય		
			૮	સામાન્ય		
			૯	સામાન્ય		
૨	જાફરાબાદ	છેલણા	૧	સામાન્ય સ્ત્રી	સા.શૈ.પછાત	સામાન્ય ચૂંટણી
			૨	સા.શૈ.પછાતસ્ત્રી		
			૩	સામાન્ય		
			૪	સામાન્ય		
			૫	સામાન્ય		
			૬	સામાન્ય		
			૭	અનુ.જાતિ		
૩	જાફરાબાદ	મીઠાપુર	––	––	સામાન્ય	પેટાચૂંટણી

(સહી) અવાચ્ય,

કલેકટર અમરેલી જિલ્લો અને
રાજ્ય ચૂંટણી પંચના અધિકારી

INDEX

ગુજરાત પંચાયત અધિનિયમ – ૧૯૯૩ ની કલમ – ૧૫ ની પેટા કલમ – ૧ અન્વયે

ચૂંટણીનું જાહેરનામું
જિલ્લા કલેક્ટર કચેરી, ચુંટણી શાખા,
અમરેલી જિલ્લો
તારીખ :–૧૫ –૧–૨૦૦૩.

ક્રમાંક : ચટણ /ગ્રા.પં/ ૨૧૦ /૨૦૦૩

–:: જાહેરનામું ::–

અમરેલી જિલ્લાના **અમરેલી** તાલુકાની ખાલી પડેલી બેઠકોવાળી ગ્રામ પંચાયતોનાં વોર્ડની બેઠકોની / સરપંચની બેઠકોની **સામાન્ય/પેટા /મધ્યસત્ર ચૂંટણી.**

૧) ગુજરાત પંચાયત અધિનિયમ –૧૯૯૩ ની કલમ –૧૬ ની પેટા કલમ (૧) મુજબ અમરેલી જિલ્લાના **અમરેલી** તાલુકાની ગ્રામ પંચાયતોના વોર્ડની રચના તથા બેઠકોની ફાળવણી રાજ્ય ચૂંટણી પંચના અધિકારી તરીકે કરેલ છે.

૨) ગુજરાત પંચાયત અધિનિયમ –૧૯૯૩ ની ની કલમ –૧૫ ની પેટા કલમ(૧) થી પ્રાપ્ત થયેલ સત્તાની રૂઈએ રાજ્ય ચૂંટણી પંચના અધિકારી તરીકે **કલેકટર, અમરેલી** અમરેલી જિલ્લાની નીચેની અનુસૂચિના કોલમ નં.૨ માં જણાવેલ તાલુકાની સામે કોલમ નં.૩ માં જણાવેલ ગ્રામ પંચાયતોનાં કોલમ નં.૪,૫ માં જણાવેલ વોર્ડની બેઠકોની તથા કોલમ નં.૬ માં જણાવેલ સરપંચની બેઠકોની સામાન્ય/પેટા/મધ્યસત્ર ચૂંટણી તારીખ ૯–૨–૨૦૦૩ ના રોજ યોજવાનું જાહેર કરેલ છે.

INDEX

–અ નુ સૂ ચિ–

અમરેલી તાલુકાની ગ્રામ પંચાયતોની ચૂંટણી યોજવાની છે તેની યાદી.

અ. નં.	તાલુકાનું નામ	ગ્રામ પંચાયતનું નામ	વોર્ડ નંબર / ક્રમાંક	વોર્ડની બેઠકનો પ્રકાર	સરપંચની બેઠકનો પ્રકાર	ચૂંટણીનો પ્રકાર
૧	૨	૩	૪	૫	૬	૭
૧	અમરેલી	આંકડીયાનાના	૧	સામાન્ય સ્ત્રી	સામાન્યસ્ત્રી	સામાન્ય ચૂંટણી
			૨	સા.શૈ.પછાતસ્ત્રી		
			૩	સામાન્ય		
			૪	સામાન્ય સ્ત્રી		
			૫	સામાન્ય		
			૬	અનુ.જાતિ		
			૭	સામાન્ય		
			૮	સામાન્ય		
			૯	સામાન્ય		
૨	અમરેલી	મોણપુર	૨	સામાન્ય	---	પેટા ચૂંટણી
			૫	સામાન્ય સ્ત્રી		
			૬	અનુ.જાતિ		
			૭	સામાન્ય સ્ત્રી		
			૮	સામાન્ય		
૩	અમરેલી	ચિતલ/જસવંતગઢ/ ટીંબા	૨૪	સામાન્ય	સા.શૈ.પછાતસ્ત્રી	પેટાચૂંટણી
૪	અમરેલી	રાંઢીયા	૫	સામાન્ય	---	પેટાચૂંટણી
૫	અમરેલી	દેવળીયા	૧	સામાન્યસ્ત્રી	---	પેટાચૂંટણી
			૨	સા.શૈ.પછાતસ્ત્રી		
૬	અમરેલી	મોટા ભંડારીયા	૧	સામાન્ય સ્ત્રી	---	પેટાચૂંટણી
૭	અમરેલી	કેરાળા	૧	સામાન્ય સ્ત્રી	સામાન્ય	મધ્યસત્ર ચૂંટણી
			૨	સા.શૈ.પછાતસ્ત્રી		
			૩	સામાન્ય		
			૪	સામાન્ય		
			૫	સામાન્ય		
			૬	અનુ.જાતિ		
			૭	સામાન્ય		

(૩) આ જાહેરનામાની ગુજરાત પંચાયત ચૂંટણી નિયમો ૧૯૯૪ ના નિયમ ૯(૧) અન્વયે સરકારી રાજયપત્રમાં પ્રસિધ્ધિ કરવામાં આવે છે.

(સહી) અવાચ્ય,
કલેકટર અમરેલી જિલ્લો અને
રાજય ચૂંટણી પંચના અધિકારી

ગુજરાત પંચાયત ચૂંટણી નિયમો – ૧૯૯૪ ના નિયમ – ૯ (૨) અન્વયે ચૂંટણીનું જાહેરનામું.

જિલ્લા કલેક્ટર કચેરી,
ચુંટણી શાખા,
અમરેલી જિલ્લો, અમરેલી
તારીખ :– ૧૫ –૧– ૨૦૦૩

ક્રમાંક : ચટણ /ગ્રા.પં/ ૨૧૦ /૨૦૦૩

–:: જાહેરનામું ::–

અમરેલી જિલ્લાના **અમરેલી** તાલુકાની ખાલી પડેલી બેઠકોવાળી ગ્રામ પંચાયતોનાં વોર્ડની બેઠકોની / સરપંચની બેઠકોની **સામાન્ય/પેટા/મધ્યસત્ર** ચૂંટણી.

૧) ગુજરાત પંચાયત અધિનિયમ –૧૯૯૩ ની કલમ –૧૬ ની પેટા કલમ (૧) મુજબ **અમરેલી** જિલ્લાનાં **અમરેલી**તાલુકાની ગ્રામ પંચાયતોના વોર્ડની રચના તથા બેઠકોની ફાળવણી રાજ્ય ચૂંટણી પંચના અધિકારી તરીકે કરેલ છે.

૨) ગુજરાત પંચાયત ચૂંટણી નિયમો –૧૯૯૪ ના નિયમ–૯ ના પેટા નિયમ–૨ થી પ્રાપ્ત થયેલ સત્તાની રૂઈએ રાજ્ય ચૂંટણી પંચના અધિકારી તરીકે **કલેકટર અમરેલી, અમરેલી** જિલ્લાની નીચેની અનુસૂચિના કોલમ નંબર–૨ માં જણાવેલ તાલુકાની સામે કોલમ નં.૩ માં જણાવેલ ગ્રામ પંચાયતોના કોલમ નંબર – ૪ માં જણાવેલ વોર્ડની કોલમ નં – ૫ માં જણાવેલ બેઠકો ભરવા માટે સભ્યો ની તથા કોલમ નંબર – ૬ માં જણાવેલ પ્રકારવાળી સરપંચની બેઠકો ભરવા માટે સરપંચની ચૂંટણી યોજવાનો તબક્કાવાર કાર્યક્રમ નીચે જણાવ્યા મુજબ નકકી કરે છે.

	તારીખ	સમય	સ્થળ
(ક). ઉમેદવારીપત્ર રજુ કરવાની / ભરવાની છેલ્લી તારીખ	૨૨–૧–૨૦૦૩	૧૧–૦૦ કલાક થી ૧૫–૦૦ કલાક સુધી.	ચૂંટણી અધિકારી / મદદનીશ ચૂંટણી અધિકારીની કચેરી ખાતે.
(ખ). ઉમેદવારીપત્રોની ચકાસણી ની તારીખ	૨૩–૧–૨૦૦૩	૧૧–૦૦ કલાક થી ચકાસણી પુરી થાય ત્યાં સુધી.	ચૂંટણી અધિકારીની કચેરી ખાતે.
(ગ). ઉમેદવારીપત્રો પાછા ખેંચી લેવાની છેલ્લી તારીખ	૨૫–૧–૨૦૦૩	૧૫–૦૦ કલાક સુધી	ચૂંટણી અધિકારીની કચેરી ખાતે.
(ઘ). આવશ્યક હોય તો મતદાનની તારીખ	૯–૨–૨૦૦૩	–	–
(ચ). મતદાનનો સમય	૯–૨–૨૦૦૩	સવારના ૮–૦૦ કલાક થી સાંજના ૧૭–૦૦ કલાક સુધી	–
(છ). મતદાનના સ્થળ	–	–	જિલ્લા ચૂંટણી અધિકારીએ જાહેર કરેલ મતદાન મથકો ઉપર.
(જ). મત ગણતરી માટેની તારીખ તથા સમય	૧૧–૨–૨૦૦૩	સવારના ૯–૦૦ કલાક થી મતગણતરી પુરી થાય ત્યાં સુધી	ચૂંટણી અધિકારી જાહેર કરે તે સ્થળે.
(ઝ). ચૂંટણી પ્રક્રિયા પુરી થવા માટેની તારીખ	મત ગણતરી પુરી થયા તારીખથી સાતમો દિવસ અગર મોડામાં મોડી તા.૧૭–૨–૨૦૦૩	–	–

INDEX

—અ નુ સૂ ચિ—

અમરેલી તાલુકાની ગ્રામ પંચાયતોની ચૂંટણી યોજવાની છે તેની યાદી.

અ. નં.	તાલુકાનું નામ	ગ્રામ પંચાયતનું નામ	વોર્ડ નંબર / ક્રમાંક	વોર્ડની બેઠકનો પ્રકાર	સરપંચની બેઠકનો પ્રકાર	ચૂંટણીનો પ્રકાર
૧	૨	૩	૪	૫	૬	૭
૧	અમરેલી	આંકડીયાનાના	૧	સામાન્ય સ્ત્રી	સામાન્યસ્ત્રી	સામાન્ય ચૂંટણી
			૨	સા.શૈ.પછાતસ્ત્રી		
			૩	સામાન્ય		
			૪	સામાન્ય સ્ત્રી		
			૫	સામાન્ય		
			૬	અનુ.જાતિ		
			૭	સામાન્ય		
			૮	સામાન્ય		
			૯	સામાન્ય		
૨	અમરેલી	મોણપુર	૨	સામાન્ય	--	પેટા ચૂંટણી
			૫	સામાન્ય સ્ત્રી		
			૬	અનુ.જાતિ		
			૭	સામાન્ય સ્ત્રી		
			૮	સામાન્ય		
૩	અમરેલી	ચિતલ/જસવંતગઢ/ઝાંબા	૨૪	સામાન્ય	સા.શૈ.પછાતસ્ત્રી	પેટાચૂંટણી
૪	અમરેલી	રાંઢીયા	૫	સામાન્ય	--	પેટાચૂંટણી
૫	અમરેલી	દેવળીયા	૧	સામાન્યસ્ત્રી	--	પેટાચૂંટણી
			૨	સા.શૈ.પછાતસ્ત્રી		
૬	અમરેલી	મોટા ભંડારીયા	૧	સામાન્ય સ્ત્રી	--	પેટાચૂંટણી
૭	અમરેલી	કેરાળા	૧	સામાન્ય સ્ત્રી	સામાન્ય	મધ્યસત્ર ચૂંટણી
			૨	સા.શૈ.પછાતસ્ત્રી		
			૩	સામાન્ય		
			૪	સામાન્ય		
			૫	સામાન્ય		
			૬	અનુ.જાતિ		
			૭	સામાન્ય		

(સહી) અવાચ્ય,
કલેકટર અમરેલી જિલ્લો અને
રાજય ચૂંટણી પંચના અધિકારી

INDEX

ગુજરાત પંચાયત અધિનિયમ – ૧૯૯૩ ની કલમ – ૧૫ ની પેટા કલમ – ૧ અન્વયે

ચૂંટણીનું જાહેરનામું
જિલ્લા કલેકટર કચેરી, ચુંટણી શાખા,
અમરેલી જિલ્લો
તારીખ :–૧૫ –૧–૨૦૦૩.

ક્રમાંક : ચટણ /ગ્રા.પં/ ૨૧૦ /૨૦૦૩

–:: જાહેરનામું ::–

અમરેલી જિલ્લાના **બગસરા** તાલુકાની ખાલી પડેલી બેઠકોવાળી ગ્રામ પંચાયતોનાં વોર્ડની બેઠકોની / સરપંચની બેઠકોની **પેટા ચૂંટણી.**

૧) ગુજરાત પંચાયત અધિનિયમ –૧૯૯૩ ની કલમ –૧૬ ની પેટા કલમ (૧) મુજબ **અમરેલી** જિલ્લાના **બગસરા** તાલુકાની ગ્રામ પંચાયતોના વોર્ડની રચના તથા બેઠકોની ફાળવણી રાજ્ય ચૂંટણી પંચના અધિકારી તરીકે કરેલ છે.

૨) ગુજરાત પંચાયત અધિનિયમ –૧૯૯૩ ની ની કલમ –૧૫ ની પેટા કલમ(૧) થી પ્રાપ્ત થયેલ સત્તાની રૂઈએ રાજ્ય ચૂંટણી પંચના અધિકારી તરીકે **કલેકટર**, **અમરેલી** અમરેલી જિલ્લાની નીચેની અનુસૂચિના કોલમ નં.૨ માં જણાવેલ તાલુકાની સામે કોલમ નં.૩ માં જણાવેલ ગ્રામ પંચાયતોનાં કોલમ નં.૪,૫ માં જણાવેલ વોર્ડની બેઠકોની તથા કોલમ નં.૬ માં જણાવેલ સરપંચની બેઠકોની પેટા ચૂંટણી તારીખ ૯–૨–૨૦૦૩ ના રોજ યોજવાનું જાહેર કરેલ છે.

INDEX

—અ નુ સૂ ચિ—

બગસરા તાલુકાની ગ્રામ પંચાયતોની ચૂંટણી યોજવાની છે તેની યાદી.

અ. નં.	તાલુકાનુ નામ	ગ્રામ પંચાયતનું નામ	વોર્ડ નંબર / ક્રમાંક	વોર્ડની બેઠકનો પ્રકાર	સરપંચની બેઠકનો પ્રકાર	ચૂંટણી નો પ્રકાર
૧	૨	૩	૪	૫	૬	૭
૧	બગસરા	બાલાપુર	૫	સામાન્ય	—	પેટા ચુંટણી
૨	બગસરા	મુંજીયાસર મોટા	૩	સામાન્ય	અનુજાતિ સ્ત્રી	પેટા ચુંટણી
૩	બગસરા	પીપળીયા નવા	૪	સામાન્ય સ્ત્રી	—	પેટાચુંટણી

(૩) આ જાહેરનામાની ગુજરાત પંચાયત ચુંટણી નિયમો ૧૯૯૪ ના નિયમ ૯ (૧) અન્વયે સરકારી રાજ્યપત્રમાં પ્રસિધ્ધ કરવામાં આવે છે.

(સહી) અવાચ્ય,

કલેકટર અમરેલી જિલ્લો અને
રાજ્ય ચૂંટણી પંચના અધિકારી

INDEX

ગુજરાત પંચાયત ચૂંટણી નિયમો – ૧૯૯૪ ના નિયમ – ૯ (૨) અન્વયે ચૂંટણીનું જાહેરનામું.

જિલ્લા કલેકટર કચેરી,
ચૂંટણી શાખા,
અમરેલી જિલ્લો, અમરેલી
તારીખ :– ૧૫ –૧– ૨૦૦૩

ક્રમાંક : ચટણ /ગ્રા.પં/ ૨૧૦ /૨૦૦૩

–:: જાહેરનામું ::–

અમરેલી જિલ્લાના બગસરા તાલુકાની ખાલી પડેલી બેઠકોવાળી ગ્રામ પંચાયતોનાં વોર્ડની બેઠકોની / સરપંચની બેઠકોની **પેટા ચૂંટણી.**

૧) ગુજરાત પંચાયત અધિનિયમ –૧૯૯૩ ની કલમ –૧૬ ની પેટા કલમ (૧) મુજબ **અમરેલી** જિલ્લાનાં બગસરા તાલુકાની ગ્રામ પંચાયતોના વોર્ડની રચના તથા બેઠકોની ફાળવણી રાજ્ય ચૂંટણી પંચના અધિકારી તરીકે કરેલ છે.

૨) ગુજરાત પંચાયત ચૂંટણી નિયમો –૧૯૯૪ ના નિયમ–૯ ના પેટા નિયમ–૨ થી પ્રાપ્ત થયેલ સત્તાની રૂએ રાજ્ય ચૂંટણી પંચના અધિકારી તરીકે **કલેકટર અમરેલી, અમરેલી** જિલ્લાની નીચેની અનુસૂચિના કોલમ નંબર –૨ માં જણાવેલ તાલુકાની સામે કોલમ નં.૩ માં જણાવેલ ગ્રામ પંચાયતોના કોલમ નંબર ૪ માં જણાવેલ વોર્ડની કોલમ નં. ૫ માં જણાવેલ બેઠકો ભરવા માટે સભ્યો ની તથા કોલમ નંબર – ૬ માં જણાવેલ પ્રકારવાળી સરપંચની બેઠકો ભરવા માટે સરપંચની ચૂંટણી યોજવાનો તબક્કાવાર કાર્યક્રમ નીચે જણાવ્યા મુજબ નક્કી કરે છે.

	તારીખ	સમય	સ્થળ
(ક). ઉમેદવારીપત્ર રજુ કરવાની / ભરવાની છેલ્લી તારીખ	૨૨–૧–૨૦૦૩	૧૧–૦૦ કલાક થી ૧૫–૦૦ કલાક સુધી.	ચૂંટણી અધિકારી / મદદનીશ ચૂંટણી અધિકારીની કચેરી ખાતે.
(ખ). ઉમેદવારીપત્રોની ચકાસણી ની તારીખ	૨૩–૧–૨૦૦૩	૧૧–૦૦ કલાક થી ચકાસણી પુરી થાય ત્યાં સુધી.	ચૂંટણી અધિકારીની કચેરી ખાતે.
(ગ). ઉમેદવારીપત્રો પાછા ખેંચી લેવાની છેલ્લી તારીખ	૨૫–૧–૨૦૦૩	૧૫–૦૦ કલાક સુધી	ચૂંટણી અધિકારીની કચેરી ખાતે.
(ઘ). આવશ્યક હોય તો મતદાનની તારીખ	૯–૨–૨૦૦૩	–	–
(ચ). મતદાનનો સમય	૯–૨–૨૦૦૩	સવારના ૮–૦૦ કલાક થી સાંજના ૧૭–૦૦ કલાક સુધી	–
(છ). મતદાનના સ્થળ	–	–	જિલ્લા ચૂંટણી અધિકારીએ જાહેર કરેલ મતદાન મથકો ઉપર.
(જ). મત ગણતરી માટેની તારીખ તથા સમય	૧૧–૨–૨૦૦૩	સવારના ૯–૦૦ કલાક થી મતગણતરી પુરી થાય ત્યાં સુધી	ચૂંટણી અધિકારી જાહેર કરે તે સ્થળે.
(ઝ). ચૂંટણી પ્રક્રિયા પુરી થવા માટેની તારીખ	મત ગણતરી પુરી થયા તારીખથી સાતમો દિવસ અગર મોડામાં મોડી તા.૧૭–૨–૨૦૦૩	–	–

INDEX

—અ નુ સૂ ચિ—

બગસરા તાલુકાની ગ્રામ પંચાયતોની ચૂંટણી યોજવાની છે તેની યાદી.

અ. નં.	તાલુકાનું નામ	ગ્રામ પંચાયતનું નામ	વોર્ડ નંબર / ક્રમાંક	વોર્ડની બેઠકનો પ્રકાર	સરપંચની બેઠકનો પ્રકાર	ચુંટણીનો પ્રકાર
૧	૨	૩	૪	૫	૬	૭
૧	બગસરા	બાલાપુર	૫	સામાન્ય	–	પેટા ચુંટણી
૨	બગસરા	મુંજીયાસર મોટા	૩	સામાન્ય	અનુજાતિ સ્ત્રી	પેટા ચુંટણી
૩	બગસરા	પીપળીયા નવા	૪	સામાન્ય સ્ત્રી	–	પેટાચુંટણી

(સહી) અવાચ્ય,
કલેક્ટર અમરેલી જિલ્લો અને
રાજય ચૂંટણી પંચના અધિકારી

INDEX

ગુજરાત પંચાયત અધિનિયમ – ૧૯૯૩ ની કલમ – ૧૫ ની પેટા કલમ – ૧ અન્વયે

ચૂંટણીનું જાહેરનામું

જિલ્લા કલેકટર કચેરી, ચુંટણી શાખા,

અમરેલી જિલ્લો

તારીખ :–૧૫ –૧–૨૦૦૩.

ક્રમાંક : ચટણ /ગ્રા.પં/ ૨૧૦ /૨૦૦૩

–:: જાહેરનામું ::–

અમરેલી જિલ્લાના **ખાંભા** તાલુકાની ખાલી પડેલી બેઠકોવાળી ગ્રામ પંચાયતોનાં વોર્ડની બેઠકોની / સરપંચની બેઠકોની **પેટા ચૂંટણી.**

૧) ગુજરાત પંચાયત અધિનિયમ –૧૯૯૩ ની કલમ –૧૬ ની પેટા કલમ (૧) મુજબ અમરેલી જિલ્લાના **ખાંભા** તાલુકાની ગ્રામ પંચાયતોના વોર્ડની રચના તથા બેઠકોની ફાળવણી રાજય ચૂંટણી પંચના અધિકારી તરીકે કરેલ છે.

૨) ગુજરાત પંચાયત અધિનિયમ –૧૯૯૩ ની ની કલમ –૧૫ ની પેટા કલમ(૧) થી પ્રાપ્ત થયેલ સત્તાની રૂઈએ રાજય ચૂંટણી પંચના અધિકારી તરીકે કલેકટર, અમરેલી અમરેલી જિલ્લાની નીચેની અનુસૂચિના કોલમ નં.૨ માં જણાવેલ તાલુકાની સામે કોલમ નં.૩ માં જણાવેલ ગ્રામ પંચાયતોનાં કોલમ નં.૪,૫ માં જણાવેલ વોર્ડની બેઠકોની તથા કોલમ નં.૬ માં જણાવેલ સરપંચની બેઠકોની પેટા ચૂંટણી તારીખ ૯–૨–૨૦૦૩ ના રોજ યોજવાનું જાહેર કરેલ છે.

INDEX

—અ નુ સૂ ચિ—

ખાંભા તાલુકાની ગ્રામ પંચાયતોની ચૂંટણી યોજવાની છે તેની યાદી.

અ. નં.	તાલુકાનું નામ	ગ્રામ પંચાયતનું નામ	વોર્ડ નંબર / ક્રમાંક	વોર્ડની બેઠકનો પ્રકાર	સરપંચની બેઠકનો પ્રકાર	ચુંટણીનો પ્રકાર
૧	૨	૩	૪	૫	૬	૭
૧	ખાંભા	તાલડા	૧ ૪ ૭	સામાન્ય સ્ત્રી સામાન્ય સત્રી સામાન્ય	—	પેટા ચુંટણી
૨	ખાંભા	મોટા બારમણ	૭	અનુ.જાતિ.	—	પેટા ચુંટણી

(૩) આ જાહેરનામાની ગુજરાત પંચાયત ચુંટણી નિયમો ૧૯૯૪ ના નિયમ ૯ (૧) અન્વયે સરકારી રાજયપત્રમાં પ્રસિધ્ધ કરવામાં આવે છે.

(સહી) અવાચ્ય,

કલેકટર અમરેલી જિલ્લો અને
રાજય ચૂંટણી પંચના અધિકારી

INDEX

ગુજરાત પંચાયત ચૂંટણી નિયમો – ૧૯૯૪ ના નિયમ – ૯ (૨) અન્વયે ચૂંટણીનું જાહેરનામું.

જિલ્લા કલેક્ટર કચેરી,
ચૂંટણી શાખા,
અમરેલી જિલ્લો, અમરેલી
તારીખ :– ૧૫ –૧– ૨૦૦૩

ક્રમાંક : ચટણ /ગ્રા.પં/ ૨૧૦ /૨૦૦૩

–:: જાહેરનામું ::–

અમરેલી જિલ્લાના ખાંભા તાલુકાની ખાલી પડેલી બેઠકોવાળી ગ્રામ પંચાયતોનાં વોર્ડની બેઠકોની / સરપંચની બેઠકોની **પેટા ચૂંટણી.**

૧) ગુજરાત પંચાયત અધિનિયમ –૧૯૯૩ ની કલમ –૧૬ ની પેટા કલમ (૧) મુજબ અમરેલી જિલ્લાનાં **ખાંભા** તાલુકાની ગ્રામ પંચાયતોના વોર્ડની રચના તથા બેઠકોની ફાળવણી-રાજ્ય ચૂંટણી પંચના અધિકારી ~~...~~ લ છે.

૨) ગુજરાત પંચાયત ચૂંટણી નિયમો –૧૯૯૪ ના નિયમ–૯ ના પેટા નિયમ–૨ થી પ્રાપ્ત થયેલ સત્તાની રૂઈએ રાજ્ય ચૂંટણી પંચના અધિકારી તરીકે **કલેકટર અમરેલી, અમરેલી** જિલ્લાની નીચેની અનુસૂચિના કોલમ નંબર–૨ માં જણાવેલ તાલુકાની સામે કોલમ નં.૩ માં જણાવેલ ગ્રામ પંચાયતોના કોલમ નંબર – ૪ માં જણાવેલ વોર્ડની કોલમ નં – ૫ માં જણાવેલ બેઠકો ભરવા માટે સભ્યો ની તથા કોલમ નંબર – ૬ માં જણાવેલ પ્રકારવાળી સરપંચની બેઠકો ભરવા માટે સરપંચની ચૂંટણી યોજવાનો તબક્કાવાર કાર્યક્રમ નીચે જણાવ્યા મુજબ નક્કી કરે છે.

	તારીખ	સમય	સ્થળ
(ક). ઉમેદવારીપત્ર રજુ કરવાની / ભરવાની છેલ્લી તારીખ	૨૨–૧–૨૦૦૩	૧૧–૦૦ કલાક થી ૧૫–૦૦ કલાક સુધી.	ચૂંટણી અધિકારી / મદદનીશ ચૂંટણી અધિકારીની કચેરી ખાતે.
(ખ). ઉમેદવારીપત્રોની ચકાસણી ની તારીખ	૨૩–૧–૨૦૦૩	૧૧–૦૦ કલાક થી ચકાસણી પુરી થાય ત્યાં સુધી.	ચૂંટણી અધિકારીની કચેરી ખાતે.
(ગ). ઉમેદવારીપત્રો પાછા ખેંચી લેવાની છેલ્લી તારીખ	૨૫–૧–૨૦૦૩	૧૫–૦૦ કલાક સુધી	ચૂંટણી અધિકારીની કચેરી ખાતે.
(ઘ). આવશ્યક હોય તો મતદાનની તારીખ	૯–૨–૨૦૦૩	–	–
(ચ). મતદાનનો સમય	૯–૨–૨૦૦૩	સવારના ૮–૦૦ કલાક થી સાંજના ૧૭–૦૦ કલાક સુધી	–
(છ). મતદાનના સ્થળ	–	–	જિલ્લા ચૂંટણી અધિકારીએ જાહેર કરેલ મતદાન મથકો ઉપર.
(જ). મત ગણતરી માટેની તારીખ તથા સમય	૧૧–૨–૨૦૦૩	સવારના ૯–૦૦ કલાક થી મતગણતરી પુરી થાય ત્યાં સુધી	ચૂંટણી અધિકારી જાહેર કરે તે સ્થળે.
(ઝ). ચૂંટણી પ્રક્રિયા પુરી થવા માટેની તારીખ	મત ગણતરી પુરી થયા તારીખથી સાતમો દિવસ અગર મોડામાં મોડી તા.૧૭–૨–૨૦૦૩	–	–

INDEX

—અ નુ સૂ ચિ—

ખાંભા તાલુકાની ગ્રામ પંચાયતોની ચૂંટણી યોજવાની છે તેની યાદી.

અ. નં.	તાલુકાનું નામ	ગ્રામ પંચાયતનું નામ	વોર્ડ નંબર / ક્રમાંક	વોર્ડની બેઠકનો પ્રકાર	સરપંચની બેઠકનો પ્રકાર	ચુંટણીનો પ્રકાર
૧	૨	૩	૪	૫	૬	૭
૧	ખાંભા	તાલડા	૧ ૪ ૭	સામાન્ય સ્ત્રી સામાન્ય સત્રી સામાન્ય	—	પેટા ચુંટણી
૨	ખાંભા	મોટા બારમણ	૭	અનુ.જાતિ.	—	પેટા ચુંટણી

(સહી) અવાચ્ય,
કલેક્ટર અમરેલી જિલ્લો અને
રાજ્ય ચૂંટણી પંચના અધિકારી

INDEX

ગુજરાત પંચાયત અધિનિયમ – ૧૯૯૩ ની કલમ – ૧૫ ની પેટા કલમ – ૧ અન્વયે

ચૂંટણીનું જાહેરનામું
જિલ્લા કલેકટર કચેરી, ચુંટણી શાખા,
અમરેલી જિલ્લો
તારીખ :–૧૫ –૧–૨૦૦૩.

ક્રમાંક : ચટણ /ગ્રા.પં/ ૨૧૦ /૨૦૦૩

–:: જાહેરનામું ::–

અમરેલી જિલ્લાના **સાવરકુંડલા** તાલુકાની ખાલી પડેલી બેઠકોવાળી ગ્રામ પંચાયતોનાં વોર્ડની બેઠકોની **પેટા ચૂંટણી.**

૧) ગુજરાત પંચાયત અધિનિયમ –૧૯૯૩ ની કલમ –૧૬ ની પેટા કલમ (૧) મુજબ **અમરેલી** જિલ્લાના **સાવરકુંડલા** તાલુકાની ગ્રામ પંચાયતોના વોર્ડની રચના તથા બેઠકોની ફાળવણી રાજ્ય ચૂંટણી પંચના અધિકારી તરીકે કરેલ છે.

૨) ગુજરાત પંચાયત અધિનિયમ –૧૯૯૩ ની ની કલમ –૧૫ ની પેટા કલમ(૧) થી પ્રાપ્ત થયેલ સત્તાની રૂઈએ રાજ્ય ચૂંટણી પંચના અધિકારી તરીકે કલેકટર, **અમરેલી અમરેલી** જિલ્લાની નીચેની અનુસૂચિના કોલમ નં.૨ માં જણાવેલ તાલુકાની સામે કોલમ નં.૩ માં જણાવેલ ગ્રામ પંચાયતોનાં કોલમ નં.૪,૫ માં જણાવેલ વોર્ડની બેઠકોની તથા કોલમ નં.૬ માં જણાવેલ સરપંચની બેઠકોની પેટા ચૂંટણી તારીખ ૯–૨–૨૦૦૩ ના રોજ યોજવાનું જાહેર કરેલ છે.

INDEX

—અ નુ સૂ ચિ—

સાવરકુંડલા તાલુકાની ગ્રામ પંચાયતોની ચૂંટણી યોજવાની છે તેની યાદી.

અ. નં.	તાલુકાનું નામ	ગ્રામ પંચાયતનું નામ	વોર્ડ નંબર / ક્રમાંક	વોર્ડની બેઠકનો પ્રકાર	સરપંચની બેઠકનો પ્રકાર	ચૂંટણીનો પ્રકાર
૧	૨	૩	૪	૫	૬	૭
૧	સાવરકુંડલા	ફીફાદ	૩	સામાન્ય	—	પેટા ચૂંટણી

(૩) આ જાહેરનામાની ગુજરાત પંચાયત ચૂંટણી નિયમો ૧૯૯૪ ના નિયમ ૯ (૧) અન્વયે સરકારી રાજયપત્રમાં પ્રસિધ્ધ કરવામાં આવે છે.

(સહી) અવાચ્ય,

કલેકટર અમરેલી જિલ્લો અને

રાજય ચૂંટણી પંચના અધિકારી

ગુજરાત પંચાયત ચૂંટણી નિયમો – ૧૯૯૪ ના નિયમ – ૯ (૨) અન્વયે ચૂંટણીનું જાહેરનામું.

જિલ્લા કલેકટર કચેરી,
ચુંટણી શાખા,
અમરેલી જિલ્લો, અમરેલી
તારીખ :– ૧૫ –૧– ૨૦૦૩

ક્રમાંક ચટણ /ગ્રા.પં/ ૨૧૦ /૨૦૦૩

–:: જાહેરનામું ::–

અમરેલી જિલ્લાના **સાવરકુંડલા** તાલુકાની ખાલી પડેલી બેઠકોવાળી ગ્રામ પંચાયતોનાં વોર્ડની બેઠકોની / સરપંચની બેઠકોની **પેટા ચૂંટણી.**

૧) ગુજરાત પંચાયત અધિનિયમ –૧૯૯૩ ની કલમ –૧૬ ની પેટા કલમ (૧) મુજબ અમરેલી જિલ્લાનાં **સાવરકુંડલા** તાલુકાની ગ્રામ પંચાયતોના વોર્ડની રચના તથા બેઠકોની ફાળવણી રાજ્ય ચૂંટણી પંચના અધિકારી તરીકે કરેલ છે.

૨) ગુજરાત પંચાયત ચૂંટણી નિયમો –૧૯૯૪ ના નિયમ–૯ ના પેટા નિયમ–૨ થી પ્રાપ્ત થયેલ સત્તાની રૂઈએ રાજ્ય ચૂંટણી પંચના અધિકારી તરીકે **કલેકટર અમરેલી, અમરેલી** જિલ્લાની નીચેની અનુસૂચિના કોલમ નંબર–૨ માં જણાવેલ તાલુકાની સામે કોલમ નં.૩ માં જણાવેલ ગ્રામ પંચાયતોના કોલમ નંબર – ૪ માં જણાવેલ વોર્ડની કોલમ નં – ૫ માં જણાવેલ બેઠકો ભરવા માટે સભ્યો ની તથા કોલમ નંબર – ૬ માં જણાવેલ પ્રકારવાળી સરપંચની બેઠકો ભરવા માટે સરપંચની ચૂંટણી યોજવાનો તબક્કાવાર કાર્યક્રમ નીચે જણાવ્યા મુજબ નકકી કરે છે.

	તારીખ	સમય	સ્થળ
(ક). ઉમેદવારીપત્ર રજુ કરવાનો / ભરવાની છેલ્લી તારીખ	૨૨–૧–૨૦૦૩	૧૧–૦૦ કલાક થી ૧૫–૦૦ કલાક સુધી.	ચૂંટણી અધિકારી / મદદનીશ ચૂંટણી અધિકારીની કચેરી ખાતે.
(ખ). ઉમેદવારીપત્રોની ચકાસણી ની તારીખ	૨૩–૧–૨૦૦૩	૧૧–૦૦ કલાક થી ચકાસણી પુરી થાય ત્યાં સુધી.	ચૂંટણી અધિકારીની કચેરી ખાતે.
(ગ). ઉમેદવારીપત્રો પાછા ખેંચી લેવાની છેલ્લી તારીખ	૨૫–૧–૨૦૦૩	૧૫–૦૦ કલાક સુધી	ચૂંટણી અધિકારીની કચેરી ખાતે.
(ઘ). આવશ્યક હોય તો મતદાનની તારીખ	૯–૨–૨૦૦૩	–	–
(ચ). મતદાનનો સમય	૯–૨–૨૦૦૩	સવારના ૮–૦૦ કલાક થી સાંજના ૧૭–૦૦ કલાક સુધી	–
(છ). મતદાનના સ્થળ	–	–	જિલ્લા ચૂંટણી અધિકારીએ જાહેર કરેલ મતદાન મથકો ઉપર.
(જ). મત ગણતરી માટેની તારીખ તથા સમય	૧૧–૨–૨૦૦૩	સવારના ૯–૦૦ કલાક થી મતગણતરી પુરી થાય ત્યાં સુધી	ચૂંટણી અધિકારી જાહેર કરે તે સ્થળે.
(ઝ). ચૂંટણી પ્રક્રિયા પુરી થવા માટેની તારીખ	મત ગણતરી પુરી થયા તારીખથી સાતમો દિવસ અગર મોડામાં મોડી તા.૧૭–૨–૨૦૦૩	–	–

INDEX

—અ નુ સૂ ચિ—

સાવરકુંડલા તાલુકાની ગ્રામ પંચાયતોની ચૂંટણી યોજવાની છે તેની યાદી.

અ. નં.	તાલુકાનું નામ	ગ્રામ પંચાયતનું નામ	વોર્ડ નંબર / ક્રમાંક	વોર્ડની બેઠકનો પ્રકાર	સરપંચની બેઠકનો પ્રકાર	ચૂંટણીનો પ્રકાર
૧	૨	૩	૪	૫	૬	૭
૧	સાવરકુંડલા	ફીફાદ	૩	સામાન્ય	--	પેટા ચૂંટણી

(સહી) અવાચ્ય,
કલેક્ટર અમરેલી જિલ્લો અને
રાજ્ય ચૂંટણી પંચના અધિકારી

INDEX

ગુજરાત પંચાયત અધિનિયમ – ૧૯૯૩ ની કલમ – ૧૫ ની પેટા કલમ – ૧ અન્વયે

ચૂંટણીનું જાહેરનામું
જિલ્લા કલેકટર કચેરી, ચુંટણી શાખા,
અમરેલી જિલ્લો
તારીખ :–૧૫ –૧–૨૦૦૩.

ક્રમાંક : ચટણ /ગ્રા.પં/ ૨૧૦ /૨૦૦૩

–:: જાહેરનામું ::–

અમરેલી જિલ્લાના **રાજુલા** તાલુકાની ખાલી પડેલી બેઠકોવાળી ગ્રામ પંચાયતોનાં વોર્ડની બેઠકોની/ સરપંચની બેઠકોની સામાન્ય/ પેટા ચૂંટણી.

૧) ગુજરાત પંચાયત અધિનિયમ –૧૯૯૩ ની કલમ –૧૬ ની પેટા કલમ (૧) મુજબ અમરેલી જિલ્લાના **રાજુલા** તાલુકાની ગ્રામ પંચાયતોના વોર્ડની રચના તથા બેઠકોની ફાળવણી રાજ્ય ચૂંટણી પંચના અધિકારી તરીકે કરેલ છે.

૨) ગુજરાત પંચાયત અધિનિયમ –૧૯૯૩ ની ની કલમ –૧૫ ની પેટા કલમ(૧) થી પ્રાપ્ત થયેલ સત્તાની રૂઈએ રાજ્ય ચૂંટણી પંચના અધિકારી તરીકે **કલેકટર, અમરેલી** અમરેલી જિલ્લાની નીચેની અનુસૂચિના કોલમ નં.૨ માં જણાવેલ તાલુકાની સામે કોલમ નં.૩ માં જણાવેલ ગ્રામ પંચાયતોનાં કોલમ નં.૪,૫ માં જણાવેલ વોર્ડની બેઠકોની તથા કોલમ નં.૬ માં જણાવેલ સરપંચની બેઠકોની સામાન્ય/પેટા ચૂંટણી તારીખ ૯–૨–૨૦૦૩ ના રોજ યોજવા જાહેર કરેલ છે.

INDEX

–અ નુ સૂ ચિ–

રાજુલા તાલુકાની ગ્રામ પંચાયતોની ચૂંટણી યોજવાની છે તેની યાદી.

અ. નં.	તાલુકાનું નામ	ગ્રામ પંચાયતનું નામ	વોર્ડ નંબર / ક્રમાંક	વોર્ડની બેઠકનો પ્રકાર	સરપંચની બેઠકનો પ્રકાર	ચુંટણીનો પ્રકાર
૧	૨	૩	૪	૫	૬	૭
૧	રાજુલા	બર્બટાણા	૧	સામાન્ય સ્ત્રી	સામાન્ય સ્ત્રી	સામાન્ય ચુંટણી
			૨	સા.શૈ.પછાત.		
			૩	સામાન્ય		
			૪	સામાન્ય સ્ત્રી		
			૫	સામાન્ય		
			૬	સામાન્ય		
			૭	સામાન્ય		
૨	રાજુલા	વિકટર	૧	સામાન્ય સ્ત્રી	સામાન્ય	સામાન્ય ચુંટણી
			૨	સા.શૈ.પછાત.		
			૩	સામાન્ય		
			૪	સામાન્ય સ્ત્રી		
			૫	સામાન્ય		
			૬	સામાન્ય		
			૭	સામાન્ય		
૩	રાજુલા	રામપર–૧	૧	સામાન્ય સ્ત્રી	સામાન્ય	સામાન્ય ચુંટણી
			૨	સા.શૈ.પછાત.		
			૩	સામાન્ય		
			૪	સામાન્ય સ્ત્રી		
			૫	સામાન્ય		
			૬	સામાન્ય		
			૭	સામાન્ય		
૪	રાજુલા	કોટડી	૧	સામાન્ય સ્ત્રી	–	પેટા ચુંટણી
૫	રાજુલા	ચાંચ	૯	સામાન્ય	–	પેટા ચુંટણી
			૧૪	સામાન્ય		
			૧૫	સામાન્ય		

(૩) આ જાહેરનામાની ગુજરાત પંચાયત ચુંટણી નિયમો ૧૯૯૪ ના નિયમ ૯ (૧) અન્વયે સરકારી રાજયપત્રમાં પ્રસિધ્ધ કરવામાં આવે છે.

(સહી) અવાચ્ય,
કલેકટર અમરેલી જિલ્લો અને
રાજય ચૂંટણી પંચના અધિકારી

INDEX

ગુજરાત પંચાયત ચૂંટણી નિયમો – ૧૯૯૪ ના નિયમ – ૯ (૨) અન્વયે ચૂંટણીનું જાહેરનામું.

જિલ્લા કલેક્ટર કચેરી,
ચૂંટણી શાખા,
અમરેલી જિલ્લો, અમરેલી
તારીખ :– ૧૫ –૧– ૨૦૦૩

ક્રમાંક : ચટણ /ગ્રા.પં/ ૨૧૦ /૨૦૦૩

–:: જાહેરનામું ::–

અમરેલી જિલ્લાના **રાજુલા** તાલુકાની ખાલી પડેલી બેઠકોવાળી ગ્રામ પંચાયતોનાં વોર્ડની બેઠકોની / સરપંચની બેઠકોની **સામાન્ય/ પેટા ચૂંટણી.**

૧) ગુજરાત પંચાયત અધિનિયમ –૧૯૯૩ ની કલમ –૧૬ ની પેટા કલમ (૧) મુજબ **અમરેલી** જિલ્લાનાં**રાજુલા** તાલુકાની ગ્રામ પંચાયતોના વોર્ડની રચના તથા બેઠકોની ફાળવણી રાજય ચૂંટણી પંચના અધિકારી તરીકે કરેલ છે.

૨) ગુજરાત પંચાયત ચૂંટણી નિયમો –૧૯૯૪ ના નિયમ–૯ ના પેટા નિયમ–૨ થી પ્રાપ્ત થયેલ સત્તાની રૂઈએ રાજય ચૂંટણી પંચના અધિકારી તરીકે **કલેકટર અમરેલી, અમરેલી** જિલ્લાની નીચેની અનુસૂચિના કોલમ નંબર–૨ માં જણાવેલ તાલુકાની સામે કોલમ નં.૩ માં જણાવેલ ગ્રામ પંચાયતોના કોલમ નંબર – ૪ માં જણાવેલ વોર્ડની કોલમ નં – ૫ માં જણાવેલ બેઠકો ભરવા માટે સભ્યો ની તથા કોલમ નંબર – ૬ માં જણાવેલ પ્રકારવાળી સરપંચની બેઠકો ભરવા માટે સરપંચની ચૂંટણી યોજવાનો તબક્કાવાર કાર્યક્રમ નીચે જણાવ્યા મુજબ નકકી કરે છે.

	તારીખ	સમય	સ્થળ
(ક). ઉમેદવારીપત્ર રજુ કરવાની / ભરવાની છેલ્લી તારીખ	૨૨–૧–૨૦૦૩	૧૧–૦૦ કલાક થી ૧૫–૦૦ કલાક સુધી.	ચૂંટણી અધિકારી / મદદનીશ ચૂંટણી અધિકારીની કચેરી ખાતે.
(ખ). ઉમેદવારીપત્રોની ચકાસણી ની તારીખ	૨૩–૧–૨૦૦૩	૧૧–૦૦ કલાક થી ચકાસણી પુરી થાય ત્યાં સુધી.	ચૂંટણી અધિકારીની કચેરી ખાતે.
(ગ). ઉમેદવારીપત્રો પાછા ખેંચી લેવાની છેલ્લી તારીખ	૨૫–૧–૨૦૦૩	૧૫–૦૦ કલાક સુધી	ચૂંટણી અધિકારીની કચેરી ખાતે.
(ઘ). આવશ્યક હોય તો મતદાનની તારીખ	૯–૨–૨૦૦૩	–	–
(ચ). મતદાનનો સમય	૯–૨–૨૦૦૩	સવારના ૮–૦૦ કલાક થી સાંજના ૧૭–૦૦ કલાક સુધી	–
(છ). મતદાનના સ્થળ	–	–	જિલ્લા ચૂંટણી અધિકારીએ જાહેર કરેલ મતદાન મથકો ઉપર.
(જ). મત ગણતરી માટેની તારીખ તથા સમય	૧૧–૨–૨૦૦૩	સવારના ૯–૦૦ કલાક થી મતગણતરી પુરી થાય ત્યાં સુધી	ચૂંટણી અધિકારી જાહેર કરે તે સ્થળે.
(ઝ). ચૂંટણી પ્રક્રિયા પુરી થવા માટેની તારીખ	મત ગણતરી પુરી થયા તારીખથી સાતમો દિવસ અગર મોડામાં મોડી તા.૧૭–૨–૨૦૦૩	–	–

INDEX

—અ નુ સૂ ચિ—

રાજુલા તાલુકાની ગ્રામ પંચાયતોની ચૂંટણી યોજવાની છે તેની યાદી.

અ. નં.	તાલુકાનું નામ	ગ્રામ પંચાયતનું નામ	વોર્ડ નંબર / ક્રમાંક	વોર્ડની બેઠકનો પ્રકાર	સરપંચની બેઠકનો પ્રકાર	ચુંટણીનો પ્રકાર
૧	૨	૩	૪	૫	૬	૭
૧	રાજુલા	બર્બટાણા	૧	સામાન્ય સ્ત્રી	સામાન્ય સ્ત્રી	સામાન્ય ચુંટણી
			૨	સા.શૈ.પછાત.		
			૩	સામાન્ય		
			૪	સામાન્ય સ્ત્રી		
			૫	સામાન્ય		
			૬	સામાન્ય		
			૭	સામાન્ય		
૨	રાજુલા	વિકટર	૧	સામાન્ય સ્ત્રી	સામાન્ય	સામાન્ય ચુંટણી
			૨	સા.શૈ.પછાત.		
			૩	સામાન્ય		
			૪	સામાન્ય સ્ત્રી		
			૫	સામાન્ય		
			૬	સામાન્ય		
			૭	સામાન્ય		
૩	રાજુલા	રામપર—૧	૧	સામાન્ય સ્ત્રી	સામાન્ય	સામાન્ય ચુંટણી
			૨	સા.શૈ.પછાત.		
			૩	સામાન્ય		
			૪	સામાન્ય સ્ત્રી		
			૫	સામાન્ય		
			૬	સામાન્ય		
			૭	સામાન્ય		
૪	રાજુલા	કોટડી	૧	સામાન્ય સ્ત્રી	—	પેટા ચુંટણી
૫	રાજુલા	ચાંચ	૯	સામાન્ય	—	પેટા ચુંટણી
			૧૪	સામાન્ય		
			૧૫	સામાન્ય		

(સહી) અવાચ્ય,
કલેકટર અમરેલી જિલ્લો અને
રાજ્ય ચૂંટણી પંચના અધિકારી

સરકારી મધ્યસ્થ મુદ્રણાલય, ગાંધીનગર.

INDEX

Extra No. 19

REGISTERED No. G/GNR/

©

सत्यमेव जयते

The Gujarat Government Gazette

EXTRAORDINARY

PUBLISHED BY AUTHORITY

Vol. XLIV] WEDNESDAY, JANUARY 15, 2003/PAUSA 25, 1924

Separate paging is given to this Part in order that it may be filed as a Separate Compilation.

PART IV—C

Statutory Rules and Orders (other than those published in Parts I, I-A and I-L) made by Statutory Authorities other than the Government of Gujarat including those made by the Government of India, the High Court, the Director of Municipalities, the Commissioner of Police, the Director of Prohibition and excise, the District Magistrates and the Election Commission, Election Tribunals, Returning Officers and other authorities, under the Election Commission.

ગુજરાત પંચાયત અધિનિયમ - ૧૯૯૩ની કલમ - ૧૫ની પેટા કલમ (૧) અન્વયે ચૂંટણીનું જાહેરનામું

જીલ્લા કલેકટર કચેરી,

ચૂંટણી શાખા, રાજકોટ જીલ્લો.

તા.૧૫-૧-૨૦૦૩

ક્રમાંક :-

જાહેરનામું

રાજકોટ જીલ્લાની રાજકોટ તાલુકાની અનુસુચિ મુજબ ગ્રામ પંચાયતના વોર્ડ ની બેઠકની ચૂંટણી.

૧. ગુજરાત પંચાયત અધિનિયમ ૧૯૯૩ની કલમ - ૧૫ની પેટા કલમ (૧) મુજબ રાજકોટ જીલ્લાની રાજકોટતાલુકાની અનુસુચિ મુજબના ગ્રામ પંચાયતોના વોર્ડની રચના તથા બેઠકોની ફાળવણી રાજય ચૂંટણી પંચના અધિકારી તરીકે કરેલ છે.

૨. ગુજરાત પંચાયત અધિનિયમો - ૧૯૯૪ના નિયમ - ૯ના પેટા નિયમ-૨થી પ્રાપ્ત થયેલ સત્તાની રૂએ રાજય ચૂંટણી પંચના અધિકારી તરીકે કલેકટર, રાજકોટ જીલ્લાની નીચેની અનુસુચિના કોલમ નં.૨માં જણાવેલ તાલુકાની સામે કોલમ નં.૩ માં જણાવેલ ગ્રામ પંચાયતના કોલમ નં.૪માં જણાવેલ વોર્ડની કોલમ નં.૫માં જણાવેલ બેઠક ભરવા માટે સભ્યોની તથા કોલમ નં.૬માં જણાવેલ પ્રકારવાળી સરપંચની બેઠકો ભરવા માટે સરપંચની ચૂંટણી યોજવાનો તબક્કાવાર કાર્યક્રમ નીચે જણાવ્યા મુજબ નક્કી કરે છે.

	તારીખ	સમય	સ્થળ
(ક) ઉમેદવારી પત્ર રજુ કરવાની ભરવાની છેલ્લી તારીખ	૨૨-૧-૨૦૦૩	૧૧-૦૦ કલાકથી ૧૫-૦૦ કલાક સુધી	ચૂંટણી અધિકારી મદદ. ચૂંટણી અધિકારીની કચેરી.
(ખ) ઉમેદવારી પત્રોની ચકાસણી તારીખ	૨૩-૧-૨૦૦૩	૧૧-૦૦ કલાકથી ચકાસણી પુરી થાય ત્યાં સુધી	---સદર----

INDEX

(ગ)	ઉમેદવારીપત્રો પાછા ખેંચી લેવાની છેલ્લી તારીખ	૨૫-૧-૨૦૦૩ કચેરી સમય દરમ્યાન તથા ૧૫-૦૦ કલાક સુધી	---સદર---
(ઘ)	આવશ્યક હોય તો મતદાનની તારીખ	૯-૨-૨૦૦૩	
(ચ)	મતદાનનો સમય	સવારના ૮-૦૦ થી સાંજના ૫-૦૦ વાગ્યા સુધી	
(છ)	મતદાનનું સ્થળ	જિલ્લા ચૂંટણી અધિકારીએ જાહેર કરેલ મતદાન મથક ઉપર.	
(જ)	મતગણતરી માટેની તારીખ તથા સમય	તા.૧૧-૨-૨૦૦૩ના રોજ સવારે ૯-૦૦ કલાકથી ગણતરી પુરી થાય ત્યાં સુધી. (તાલુકા મથકે ચૂંટણી અધિકારીશ્રી નક્કી કરે તે સ્થળે)	
(ઝ)	ચૂંટણી પુરી થવા માટેની તારીખ.	તારીખ. ૧૭-૨-૨૦૦૩.	

અનુસૂચિ

રાજકોટ તાલુકાના નીચે મુજબ ગ્રામ પંચાયતની ચૂંટણી યોજાવાની છે તેની યાદી.

અ. નં.	તાલુકાનું નામ	ગ્રામ પંચાયત નું નામ	વોર્ડ નં. ક્રમાંક	વોર્ડની બેઠકના પ્રકાર	સરપંચની બેઠકનો પ્રકાર	ચૂંટણીના પ્રકાર (સામાન્ય પેટા ચૂંટણી-જે હોય તે દર્શાવવી.)
૧	૨	૩	૪	૫	૬	૭
૧.	રાજકોટ	ધમલપર	૬	સામાન્ય બીન અનામત	-	પેટા ચૂંટણી
		હલેન્ડા ડુંગરપુર	૫	સા.સ્ત્રી. અના.		પેટા ચૂંટણી
			૭	સા. બી. અના.		પેટા ચૂંટણી
		લોઠડાથલી	૪	સા.બી.અના.		પેટા ચૂંટણી
		સણોસરા	૧	સા.બી.અના.		પેટા ચૂંટણી
		મહીકા	-	-	સા.સ્ત્રી. અના.	પેટા ચૂંટણી
		ભુપગઢ	૩.૭	સા. બી. અના.		પેટા ચૂંટણી
		પીપળીયા(નાં.)	૩	સા.બી.અના.		પેટા ચૂંટણી
		ભાયાસર	૫	સા.બી. અના.		પેટા ચૂંટણી

(સહી) અવાચ્ય,
કલેકટર,
રાજકોટ જીલ્લા અને
રાજય ચૂંટણી પચના અધિકારી.

INDEX

ગુજરાત પંચાયત અધિનિયમ - ૧૯૯૪ના નિયમ ૯ (૨) અન્વયે ચૂંટણીનું જાહેરનામું
જીલ્લા કલેકટર કચેરી,
ચૂંટણી શાખા, રાજકોટ જીલ્લો.

તા.૧૫-૧-૨૦૦૩

ક્રમાંક :-

જાહેરનામું

રાજકોટ જીલ્લાની રાજકોટ તાલુકાની અનુસુચિ મુજબ ગ્રામ પંચાયતના વોર્ડની બેઠકની ચૂંટણી.

૧. ગુજરાત પંચાયત અધિનિયમ ૧૯૯૩ની કલમ - ૧૬ની પેટા કલમ (૧) મુજબ રાજકોટ જીલ્લાની રાજકોટ તાલુકાની અનુસુચિ મુજબના ગ્રામ પંચાયતોના વોર્ડની રચના તથા બેઠકોની ફાળવણી રાજય ચૂંટણી પંચના અધિકારી તરીકે કરેલ છે.

૨. ગુજરાત પંચાયત અધિનિયમો - ૧૯૯૪ના નિયમ - ૯ના પેટા નિયમ-૨થી પ્રાપ્ત થયેલ સત્તાની રૂએ રાજય ચૂંટણી પંચના અધિકારી તરીકે કલેકટર, રાજકોટ જીલ્લાની નીચેની અનુસુચિના કોલમ નં.૨માં જણાવેલ તાલુકાની સામે કોલમ નં.૩ માં જણાવેલ ગ્રામ પંચાયતના કોલમ નં.૪માં જણાવેલ વોર્ડની કોલમ નં.૫માં જણાવેલ બેઠક ભરવા માટે સભ્યોની તથા કોલમ નં.૬માં જણાવેલ પ્રકારવાળી સરપંચની બેઠકો ભરવા માટે સરપંચની ચૂંટણી યોજવાનો તબક્કાવાર કાર્યક્રમ નીચે જણાવ્યા મુજબ નક્કી કરે છે.

		તારીખ	સમય	સ્થળ
(ક)	ઉમેદવારી પત્ર રજુ કરવાની ભરવાની છેલ્લી તારીખ	૨૨-૧-૨૦૦૩	૧૧-૦૦ કલાકથી ૧૫-૦૦ કલાક સુધી	ચૂંટણી અધિકારી મદદ. ચૂંટણી અધિકારીની કચેરી.
(ખ)	ઉમેદવારી પત્રોની ચકાસણી તારીખ	૨૩-૧-૨૦૦૩	૧૧-૦૦ કલાકથી ચકાસણી પુરી થાય ત્યાં સુધી	---સદર----

INDEX

(ગ)	ઉમેદવારીપત્રો પાછા ખેંચી લેવાની છેલ્લી તારીખ	૨૫-૧-૨૦૦૩	કચેરી સમય દરમ્યાન તથા ૧૫-૦૦ કલાક સુધી ---સદર----
(ઘ)	આવશ્યક હોય તો મતદાનની તારીખ	૯-૨-૨૦૦૩	
(ચ)	મતદાનનો સમય	સવારના ૮-૦૦ થી સાંજના ૫-૦૦ વાગ્યા સુધી	
(છ)	મતદાનનું સ્થળ	જિલ્લા ચૂંટણી અધિકારીએ જાહેર કરેલ મતદાન મથક ઉપર.	
(જ)	મતગણતરી માટેની તારીખ તથા સમય	તા.૧૧-૨-૨૦૦૩ના રોજ સવારે ૯-૦૦ કલાકથી ગણતરી પુરી થાય ત્યાં સુધી. (તાલુકા મથકે ચૂંટણી અધિકારીશ્રી નક્કી કરે તે સ્થળે)	
(ઝ)	ચૂંટણી પુરી થવા માટેની તારીખ.	તારીખ. ૧૭-૨-૨૦૦૩.	

અનુસૂચિ

રાજકોટ તાલુકાના નીચે મુજબ ગ્રામ પંચાયતની ચૂંટણી યોજાવાની છે તેની યાદી.

અ. નં.	તાલુકાનુ નામ	ગ્રામ પંચાયત નું નામ	વોર્ડ નં. ક્રમાંક	વોર્ડની બેઠકના પ્રકાર	સરપંચની બેઠકનો પ્રકાર	ચૂંટણીના પ્રકાર (સામાન્ય પેટા ચૂંટણી જે હોય તે દર્શાવવી.)
૧	૨	૩	૪	૫	૬	૭
૧.	રાજકોટ	ધમલપર	૬	સામાન્ય બીન અનામત	-	પેટા ચૂંટણી
		હલેન્ડા ડુંગરપુર	૫	સા.સ્ત્રી. અના.		પેટા ચૂંટણી
			૭	સા. બી. અના.		પેટા ચૂંટણી
		હોડથલી	૪	સા.બી.અના.		પેટા ચૂંટણી
		સણોસરા	૧	સા.બી.અના.		પેટા ચૂંટણી
		મહીકા	-	-	સા.સ્ત્રી. અના.	પેટા ચૂંટણી
		ભુપગઢ	૩.૭	સા. બી. અના.		પેટા ચૂંટણી
		પીપળીયા(નાં.)	૩	સા.બી.અના.		પેટા ચૂંટણી
		ભાયાસર	૫	સા.બી. અના.		પેટા ચૂંટણી

(સહી) અવાચ્ય,
કલેક્ટર,
રાજકોટ જીલ્લા અને
રાજય ચૂંટણી પચના અધિકારી.

INDEX

ગુજરાત પંચાયત અધિનિયમ ૧૯૯૩ ની કલમ ૧૫ ની પેટા કલમ(૧) અન્વયે ચૂંટણીનું જાહેરનામું

જિલ્લા કલેકટર કચેરી, ચૂંટણી શાખા, રાજકોટ જિલ્લો

તા. ૧૫-૧-૨૦૦૩

જાહેર નામું

રાજકોટ જિલ્લાના ....જસદણ.... તાલુકાની ગ્રામ પંચાયતોના .... વોર્ડના બેઠકોની/સરપંચની બેઠકોની સામાન્ય ચૂંટણી.

૧. ગુજરાત પંચાયત અધિનિયમ ૧૯૯૩ ની કલમ ૧૬ ની પેટા કલમ (૧) મુજબ રાજકોટ જિલ્લાની જસદણ તાલુકાની ગ્રામ પંચાયતોના વોર્ડની રચના તથા બેઠકોની ફાળવણી રાજ્ય ચૂંટણી પંચના અધિકારી તરીકે કરેલ છે.

ગુજરાત પંચાયત અધિનિયમ ૧૯૯૩ની કલમ ૨૫ની પેટા કલમ (૧) થી પ્રાપ્ત થયેલ સત્તાની રૂએ રાજ્ય ચૂંટણી પંચના અધિકારી તરીકે કલેકટર રાજકોટ જિલ્લાની નીચેની અનુસૂચિના કોલમ નં. ૨ માં જણાવેલ તાલુકાની સામે કોલમ નં. ૩ માં જણાવેલ ગ્રામ પંચાયતોના કોલમ નં. ૪, ૫ માં જણાવેલ વોર્ડના બેઠકોની સામાન્ય / પેટા ચૂંટણી તથા કોલમ નં. ૬ માં જણાવેલ સરપંચની બેઠકની સામાન્ય / પેટા ચૂંટણી તા. ૯/૨/૨૦૦૩ ના રોજ યોજવાનું જાહેર કરે છે

અનુસૂચિ

રાજકોટ જિલ્લાના **જસદણ** તાલુકાની ગ્રામ પંચાયતોની ચૂંટણી યોજવાની છે તેની યાદી

અ. નં.	તાલુકાનું નામ	ગ્રામ પંચાયતનું નામ	વોર્ડ નંબર / ક્રમાંક	વોર્ડની બેઠકનો પ્રકાર	સરપંચની બેઠકનો પ્રકાર	ચૂંટણીનો પ્રકાર (સામાન્ય/પેટા ચૂંટણી જે લાગુ ન હોય તે છેકો)
૧	૨	૩	૪	૫	૬	૭
૧	જસદણ	દેવધરી	૧	સા.શૈ. પછાત અનામત	બીન અનામત સામાન્ય	સામાન્ય
			૨	સામાન્ય સ્ત્રી અનામત		
			૩	સામાન્ય બીન અનામત		
			૪	સામાન્ય સ્ત્રી અનામત		
			૫.	સામાન્ય બીન અનામત		
			૬.	સામાન્ય બીન અનામત		
			૭.	સામાન્ય બીન અનામત		
૨	જસદણ	ઈશ્વરીયા	૧	સા.શૈ. પછાત અનામત	બીન અનામત સામાન્ય	સામાન્ય
			૨	સામાન્ય સ્ત્રી અનામત		
			૩	સામાન્ય બીન અનામત		
			૪	સામાન્ય બીન અનામત		
			૫.	સામાન્ય સ્ત્રી અનામત		
			૬.	સામાન્ય બીન અનામત		
			૭.	સામાન્ય બીન અનામત		

INDEX

અનુસૂચિ

રાજકોટ જિલ્લાના **જસદણ** તાલુકાની ગ્રામ પંચાયતોની ચુંટણી યોજવાની છે તેની યાદી

અ. નં.	તાલુકાનું નામ	ગ્રામ પંચાયતનું નામ	વોર્ડ નંબર / ક્રમાંક	વોર્ડની બેઠકનો પ્રકાર	સરપંચની બેઠકનો પ્રકાર	ચૂંટણીનો પ્રકાર (સામાન્ય/પેટા ચૂંટણી જે હોય તે દર્શાવવું)
૧	૨	૩	૪	૫	૬	૭
૩.	જસદણ	પીપરડી	૧.	સામાન્ય બીન અનામત	બીન અનામત	સામાન્ય
			૨.	સા.શૈ. પછાત સ્ત્રી અનામત	સામાન્ય	
			૩.	સામાન્ય સ્ત્રી અનામત		
			૪	સામાન્ય બીન અનામત		
			૫.	સામાન્ય બીન અનામત		
			૬.	સામાન્ય સ્ત્રી અનામત		
			૭.	સામાન્ય બીન અનામત		
			૮.	સામાન્ય બીન અનામત		
			૯.	અનુસુચિત જાતિ અનામત		
૪.	જસદણ	દોલતપર	૧.	સામાન્ય બીન અનામત	બીન અનામત	સામાન્ય
			૨.	સા.શૈ. પછાત સ્ત્રી અનામત	સામાન્ય	
			૩.	સામાન્ય સ્ત્રી અનામત		
			૪	સામાન્ય બીન અનામત		
			૫.	સામાન્ય બીન અનામત		
			૬.	સામાન્ય બીન અનામત		
			૭.	અનુસુચિત જાતિ અનામત		
૫.	જસદણ	જસાપર	૧.	સા.શૈ. પછાત અનામત	અનુ. જાતિ સ્ત્રી	સામાન્ય
			૨.	અનુસુચિત જાતિ સ્ત્રી અનામત		
			૩.	સામાન્ય સ્ત્રી અનામત		
			૪	સામાન્ય બીન અનામત		
			૫.	સામાન્ય બીન અનામત		
			૬.	સામાન્ય બીન અનામત		
			૭.	સામાન્ય બીન અનામત		
૬	જસદણ	સાણથલી	૧	સામાન્ય બીન અનામત	બીન અનામત	સામાન્ય
			૨	સામાન્ય બીન અનામત	સામાન્ય	
			૩	સા.શૈ. પછાત સ્ત્રી અનામત		
			૪	સામાન્ય બીન અનામત		
			૫.	સામાન્ય સ્ત્રી અનામત		
			૬.	સામાન્ય સ્ત્રી અનામત		
			૭.	સામાન્ય સ્ત્રી અનામત		
			૮.	સામાન્ય બીન અનામત		
			૯.	સામાન્ય બીન અનામત		
			૧૦.	સામાન્ય બીન અનામત		
			૧૧.	સામાન્ય બીન અનામત		
			૧૨.	અનુ. જાતિ અનામત		
			૧૩	સામાન્ય બીન અનામત		

અનુસૂચિ

રાજકોટ જિલ્લાના **<u>જસદણ</u>** તાલુકાની ગ્રામ પંચાયતોની ચૂંટણી યોજવાની છે તેની યાદી

અ. નં.	તાલુકાનું નામ	ગ્રામ પંચાયતનું નામ	વોર્ડ નંબર / ક્રમાંક	વોર્ડની બેઠકનો પ્રકાર	સરપંચની બેઠકનો પ્રકાર	ચૂંટણીનો પ્રકાર (સામાન્ય/પેટા ચૂંટણી જે હોય તે દર્શાવવું)
૧	૨	૩	૪	૫	૬	૭
૭	જસદણ	જૂના પીપળીયા	૧	સા.શૈ. પછાત વર્ગ અનામત	સ્ત્રી સામાન્ય	સામાન્ય
			૨	સામાન્ય બીન અનામત		
			૩	સામાન્ય બીન અનામત		
			૪	સામાન્ય સ્ત્રી અનામત		
			૫.	સામાન્ય સ્ત્રી અનામત		
			૬.	સામાન્ય બીન અનામત		
			૭.	સામાન્ય બીન અનામત		
૮	જસદણ	ઝુંડાળા	૧.	સા.શૈ. પછાત અનામત	બીન અનામત સામાન્ય	સામાન્ય
			૨.	સામાન્ય સ્ત્રી અનામત		
			૩.	સામાન્ય સ્ત્રી અનામત		
			૪	સામાન્ય બીન અનામત		
			૫.	સામાન્ય બીન અનામત		
			૬.	સામાન્ય બીન અનામત		
			૭.	સામાન્ય બીન અનામત		
૯.	જસદણ	શિવરાજપુર	૧.	સા.શૈ. પછાત સ્ત્રી અનામત	બીન અનામત સામાન્ય	સામાન્ય
			૨.	સામાન્ય બીન અનામત		
			૩.	સામાન્ય બીન અનામત		
			૪	સામાન્ય સ્ત્રી અનામત		
			૫.	સામાન્ય સ્ત્રી અનામત		
			૬.	સામાન્ય સ્ત્રી અનામત		
			૭.	અનુસુચિત જાતિ અનામત		
			૮.	સામાન્ય બીન અનામત		
			૯.	સામાન્ય બીન અનામત		
			૧૦.	સામાન્ય બીન અનામત		
			૧૧.	સામાન્ય બીન અનામત		
૧૦	જસદણ	પાંચવડા	૧	સામાન્ય બીન અનામત	બીન અનામત સામાન્ય	સામાન્ય
			૨	સા.શૈ. પછાત સ્ત્રી અનામત		
			૩	સામાન્ય સ્ત્રી અનામત		
			૪	અનુ. જાતિ અનામત		
			૫.	સામાન્ય બીન અનામત		
			૬.	સામાન્ય બીન અનામત		
			૭.	સામાન્ય બીન અનામત		
૧૧	જસદણ	માંડામાત્રા	૧	સા.શૈ. પછાત અનામત	બીન અનામત સામાન્ય	સામાન્ય
			૨	સામાન્ય સ્ત્રી અનામત		
			૩	સામાન્ય સ્ત્રી અનામત		
			૪	સામાન્ય બીન અનામત		
			૫.	સામાન્ય બીન અનામત		
			૬.	સામાન્ય બીન અનામત		
			૭	સામાન્ય બીન અનામત		

INDEX

અનુસૂચિ

રાજકોટ જિલ્લાના **જસદણ** તાલુકાની ગ્રામ પંચાયતોની ચુંટણી યોજવાની છે તેની યાદી

અ. નં.	તાલુકાનં નામ	ગ્રામ પંચાયતનું નામ	વોર્ડ નંબર ક્રમાંક	વોર્ડની બેઠકનો પ્રકાર	સરપંચની બેઠકનો પ્રકાર	ચૂંટણીનો પ્રકાર (સામાન્ય/મધ્ય ચૂંટણી જે હોય તે દર્શાવવું)
૧	૨	૩	૪	૫	૬	૭
૧૨	જસદણ	ફલઝર	૧.	સામાન્ય સ્ત્રી અનામત	બીન અનામત	સામાન્ય
			૨.	સા.શૈ. પછાત અનામત	સામાન્ય	
			૩.	સામાન્ય સ્ત્રી અનામત		
			૪	સામાન્ય બીન અનામત		
			૫.	સામાન્ય બીન અનામત		
			૬.	સામાન્ય બીન અનામત		
			૭.	સામાન્ય બીન અનામત		
૧૩.	જસદણ	ટેકુડી	૧.	સા.શૈ. પછાત અનામત	બીન અનામત	સામાન્ય
			૨.	સામાન્ય બીન અનામત	સામાન્ય	
			૩.	સામાન્ય સ્ત્રી અનામત		
			૪	સામાન્ય સ્ત્રી અનામત		
			૫.	સામાન્ય બીન અનામત		
			૬.	સામાન્ય બીન અનામત		
			૭.	સામાન્ય બીન અનામત		
૧૪.	જસદણ	કંધેવાળીયા	૧.	સામાન્ય સ્ત્રી અનામત	સ્ત્રી સામાન્ય	સામાન્ય
			૨.	સા.શૈ. પછાત અનામત		
			૩.	સામાન્ય સ્ત્રી અનામત		
			૪	સામાન્ય બીન અનામત		
			૫.	સામાન્ય બીન અનામત		
			૬.	સામાન્ય બીન અનામત		
			૭.	સામાન્ય બીન અનામત		
૧૫	જસદણ	કડુકા	૧	સા.શૈ. પછાત સ્ત્રી અનામત	સ્ત્રી સામાન્ય	સામાન્ય
			૨	સામાન્ય સ્ત્રી અનામત		
			૩	સામાન્ય બીન અનામત		
			૪	સામાન્ય બીન અનામત		
			૫.	સામાન્ય બીન અનામત		
			૬.	સામાન્ય બીન અનામત		
			૭.	અનુ. જાતિ અનામત		
૧૬	જસદણ	છાસીયા	૧	સા.શૈ. પછાત અનામત	સા.શૈ.પછાત વર્ગ સામાન્ય	સામાન્ય
			૨	સામાન્ય સ્ત્રી અનામત		
			૩	સામાન્ય સ્ત્રી અનામત		
			૪	સામાન્ય બીન અનામત		
			૫	સામાન્ય બીન અનામત		
			૬.	સામાન્ય બીન અનામત		
			૭.	સામાન્ય બીન અનામત		

INDEX

અનુસૂચિ

રાજકોટ જિલ્લાના **જસદણ** તાલુકાની ગ્રામ પંચાયતોની ચૂંટણી યોજવાની છે તેની યાદી

અ. નં.	તાલુકાનું નામ	ગ્રામ પંચાયતનું નામ	વોર્ડ નંબર / ક્રમાંક	વોર્ડની બેઠકનો પ્રકાર	સરપંચની બેઠકનો પ્રકાર	ચૂંટણીનો પ્રકાર (સામાન્ય/પેટા ચૂંટણી જે હોય તે દર્શાવવું)
૧	૨	૩	૪	૫	૬	૭
૧૭	જસદણ	અમરાપુર	૧.	સા.શૈ. પછાત અનામત	સામાન્ય સ્ત્રી અનામત	સામાન્ય
			૨.	સામાન્ય સ્ત્રી અનામત		
			૩.	સામાન્ય બીન અનામત		
			૪.	સામાન્ય બીન અનામત		
			૫.	સામાન્ય સ્ત્રી અનામત		
			૬.	સામાન્ય બીન અનામત		
			૭.	સામાન્ય બીન અનામત		
૧૮.	જસદણ	લીલાપુર	૧.	સા.શૈ. પછાત વર્ગ અનામત	સ્ત્રી સામાન્ય	સામાન્ય
			૨.	સામાન્ય સ્ત્રી અનામત		
			૩.	સામાન્ય બીન અનામત		
			૪	સામાન્ય સ્ત્રી અનામત		
			૫.	સામાન્ય સ્ત્રી અનામત		
			૬.	સામાન્ય બીન અનામત		
			૭.	સામાન્ય બીન અનામત		
			૮.	સામાન્ય બીન અનામત		
			૯.	સામાન્ય બીન અનામત		
૧૯.	જસદણ	અજમેર	૧.	અનુ. જાતિ સ્ત્રી અનામત	અનુ. જાતિ સામાન્ય અનામત	સામાન્ય
			૨.	સા.શૈ. પછાત અનામત		
			૩.	સામાન્ય સ્ત્રી અનામત		
			૪.	સામાન્ય બીન અનામત		
			૫.	સામાન્ય બીન અનામત		
			૬.	સામાન્ય બીન અનામત		
			૭.	સામાન્ય બીન અનામત		
૨૦	જસદણ	ગોગંધ્રા	૧	સામાન્ય બીન અનામત	બિન અનામત સામાન્ય	સામાન્ય
			૨	સા.શૈ. પછાત સ્ત્રી અનામત		
			૩.	સામાન્ય સ્ત્રી અનામત		
			૪	સામાન્ય બીન અનામત		
			૫.	સામાન્ય બીન અનામત		
			૬.	સામાન્ય બીન અનામત		
			૭.	અનુ. જાતિ અનામત		
૨૧	જસદણ	ચીતલીયા	૬.	અનુ. જાતિ અનામત	—	પેટા ચૂંટણી
૨૨	જસદણ	ખડવાવડી	૪.	સામાન્ય સ્ત્રી અનામત	—	પેટા ચૂંટણી
૨૩.	જસદણ	બાડલા	૧.	સા.શૈ. પછાત સ્ત્રી અનામત	—	પેટા ચૂંટણી
			૬.	સામાન્ય સ્ત્રી અનામત		પેટા ચૂંટણી
			૧૨.	અનુ. જાતિ અનામત		પેટા ચૂંટણી

૩. આ જાહેર નામાની ગુજરાત પંચાયત ચૂંટણી નિયમો ૧૯૯૪ ના નિયમ ૯(૧) અન્વયે સરકારી રાજ્યપત્રમાં પ્રસિધ્ધ કરવામાં આવેલ છે.

(સહી) અવાચ્ય,
કલેકટર રાજકોટ જિલ્લો અને
રાજ્ય ચૂંટણી પંચના અધિકારી

INDEX

ગુજરાત પંચાયત નિયમો ૧૯૯૪ ના નિયમ - ૯ (૨) અન્વયે ચૂંટણીનું જાહેરનામું

જીલ્લા કલેક્ટર કચેરી, ચૂંટણી શાખા , રાજકોટ જિલ્લો

તા. ૧૫/ /૨૦૦૩

જાહેરનામું

રાજકોટ જીલ્લાના ....જસદણ.......... તાલુકાની ગ્રામ પંચાયતોના .... વોર્ડની બેઠકોની/સરપંચોની બેઠકોની સામાન્ય ચૂંટણી.

૧. ગુજરાત પંચાયત અધિનિયમ ૧૯૯૩ ની કલમ ૧૬ ની પેટા કલમ (૧) મુજબ રાજકોટ જિલ્લાની જસદણ તાલુકાની ગ્રામ પંચાયતોના વોર્ડની રચના તથા બેઠકોની ફાળવણી રાજ્ય ચૂંટણી પંચના અધિકારી તરીકે કરેલ છે.

૨. ગુજરાત પંચાયત ચૂંટણી નિયમો ૧૯૯૪ નિયમ – ૯ ના પેટા નિયમ (૨) થી પ્રાપ્ત થયેલ સતાની રૂઈએ રાજ્ય ચૂંટણી પંચના અધિકારી તરીકે કલેક્ટર રાજકોટ જિલ્લાની નીચેની અનુસૂચિના કોલમ નં. ૨ માં જણાવેલ તાલુકાની સામે કોલમ નં. ૩ માં જણાવેલ ગ્રામ પંચાયતોના કોલમ નં. ૪ માં જણાવેલ વોર્ડની કોલમ નં. ૫ માં જણાવેલ બેઠકો ભરવા માટે સભ્યોની કોલમ નં. ૬ માં જણાવેલ પ્રકાર વાળી સરપંચોની બેઠકો ભરવા માટે સરપંચની ચૂંટણી યોજવાનો તબક્કાવાર કાર્યક્રમ નીચે મુજબ નક્કી કરે છે.

	તારીખ	સમય	સ્થળ
(૧) ઉમેદવારી પત્રો રજુ કરવાની / ભરવાની છેલ્લી તારીખ	૨૨–૧–૨૦૦૩	૧૧–કલાકથી ૧૫– કલાક સુધી	
(૨) ઉમેદવારી પત્રોની ચકાસણી તારીખ	૨૩–૧–૨૦૦૩	૧૧–કલાકથી ચકાસણી પુરી થાય ત્યા સુધી	
(૩) ઉમેદવારી પાછી ખેંચી લેવાની છેલ્લી તારીખ	૨૪–૧–૨૦૦૩ અને ૨૫–૧–૨૦૦૩	કચેરીના સમગ્ર સમય દરમ્યાન ૧૫–૦૦ કલાક સુધી	
(૪) આવશ્યક હોય તો મતદાનની તારીખ	૯–૨–૨૦૦૩		
(૫) મતદાનનો સમય	૯–૨–૨૦૦૩	સવારના ૮–૦૦ થી સાંજના ૫–૦૦ સુધી	
(૬) મતદાનનું સ્થળ	જિલ્લા ચૂંટણી અધિકારીએ ગ્રામ પંચાયત માટે વોર્ડવાર આખરી ખરાઈ કરી જાહેર કરેલ / પ્રસિધ્ધ કરેલ મતદાન મથક ઉપર		
(૭) મતગણતરી માટેની તારીખ તથા સમય	૧૧–૨–૨૦૦૩	સવારે ૯–૦૦ કલાકથી મતગણતરી પુરી થાય ત્યા સુધી	સંબંધિત તાલુકા મથકે સંબંધિત ચૂંટણી અધિ. જાહેર કરે તે સ્થળ.
(૮) ચૂંટણી પ્રક્રિયા પૂરી થવા માટેની તારીખ	મતગણતરી પુરી થયા તારીખથી ૭ માં દિવસે અગાઉ આગામાં મોડી તા. ૧૭/૨/૨૦૦૩		

INDEX

અનુસૂચિ -

રાજકોટ જિલ્લાના **જસદણ** તાલુકાની ગ્રામ પંચાયતોની ચુંટણી યોજવાની છે તેની યાદી

અ. નં.	તાલુકાનું નામ	ગ્રામ પંચાયતનું નામ	વોર્ડ નંબર / ક્રમાંક	વોર્ડના બેઠકનો પ્રકાર	સરપંચની બેઠકનો પ્રકાર	ચૂંટણીનો પ્રકાર (સામાન્ય/પેટા ચૂંટણી જે હોય તે દર્શાવવું)
૧	૨	૩	૪	૫	૬	૭
૧	જસદણ	દેવધરી	૧	સા.શૈ. પછાત અનામત	બીન અનામત	સામાન્ય
			૨	સામાન્ય સ્ત્રી અનામત	સામાન્ય	
			૩	સામાન્ય બીન અનામત		
			૪	સામાન્ય સ્ત્રી અનામત		
			૫.	સામાન્ય બીન અનામત		
			૬.	સામાન્ય બીન અનામત		
			૭.	સામાન્ય બીન અનામત		
૨	જસદણ	ઈશ્વરીયા	૧.	સા.શૈ. પછાત અનામત	બીન અનામત	સામાન્ય
			૨	સામાન્ય સ્ત્રી અનામત	સામાન્ય	
			૩	સામાન્ય બીન અનામત		
			૪	સામાન્ય બીન અનામત		
			૫.	સામાન્ય સ્ત્રી અનામત		
			૬.	સામાન્ય બીન અનામત		
			૭.	સામાન્ય બીન અનામત		
૩.	જસદણ	પીપરડી	૧.	સામાન્ય બીન અનામત	બીન અનામત	સામાન્ય
			૨.	સા.શૈ. પછાત સ્ત્રી અનામત	સામાન્ય	
			૩.	સામાન્ય સ્ત્રી અનામત		
			૪	સામાન્ય બીન અનામત		
			૫.	સામાન્ય બીન અનામત		
			૬.	સામાન્ય સ્ત્રી અનામત		
			૭.	સામાન્ય બીન અનામત		
			૮.	સામાન્ય બીન અનામત		
			૯.	અનુસુચિત જાતિ અનામત		
૪.	જસદણ	દોલતપર	૧.	સામાન્ય બીન અનામત	બીન અનામત	સામાન્ય
			૨.	સા.શૈ. પછાત સ્ત્રી અનામત	સામાન્ય	
			૩.	સામાન્ય સ્ત્રી અનામત		
			૪	સામાન્ય બીન અનામત		
			૫.	સામાન્ય બીન અનામત		
			૬.	સામાન્ય બીન અનામત		
			૭.	અનુસુચિત જાતિ અનામત		
૫.	જસદણ	જસાપર	૧.	સા.શૈ. પછાત અનામત	અનુ. જાતિ સ્ત્રી	સામાન્ય
			૨.	અનુસુચિત જાતિ સ્ત્રી અનામત		
			૩.	સામાન્ય સ્ત્રી અનામત		
			૪	સામાન્ય બીન અનામત		
			૫.	સામાન્ય બીન અનામત		
			૬.	સામાન્ય બીન અનામત		
			૭.	સામાન્ય બીન અનામત		

અનુસૂચિ

રાજકોટ જિલ્લાના **જસદણ** તાલુકાની ગ્રામ પંચાયતોની ચુંટણી યોજવાની છે તેની યાદી

અ. નં.	તાલુકાનું નામ	ગ્રામ પંચાયતનું નામ	વોર્ડ નંબર / ક્રમાંક	વોર્ડની બેઠકનો પ્રકાર	સરપંચની બેઠકનો પ્રકાર	ચૂંટણીનો પ્રકાર (સામાન્ય/પેટા ચૂંટણી જે હોય તે દર્શાવવું)
૧	૨	૩	૪	૫	૬	૭
૬	જસદણ	સાણથલી	૧	સામાન્ય બીન અનામત	બીન અનામત સામાન્ય	સામાન્ય
			૨	સામાન્ય બીન અનામત		
			૩	સા.શૈ. પછાત સ્ત્રી અનામત		
			૪	સામાન્ય બીન અનામત		
			૫.	સામાન્ય સ્ત્રી અનામત		
			૬.	સામાન્ય સ્ત્રી અનામત		
			૭.	સામાન્ય સ્ત્રી અનામત		
			૮.	સામાન્ય બીન અનામત		
			૯.	સામાન્ય બીન અનામત		
			૧૦.	સામાન્ય બીન અનામત		
			૧૧.	સામાન્ય બીન અનામત		
			૧૨.	અનુ. જાતિ અનામત		
			૧૩.	સામાન્ય બીન અનામત		
૭	જસદણ	જુના પીપળીયા	૧	સા.શૈ. પછાત વર્ગ અનામત	સ્ત્રી સામાન્ય	સામાન્ય
			૨	સામાન્ય બીન અનામત		
			૩	સામાન્ય બીન અનામત		
			૪	સામાન્ય સ્ત્રી અનામત		
			૫.	સામાન્ય સ્ત્રી અનામત		
			૬.	સામાન્ય બીન અનામત		
			૭.	સામાન્ય બીન અનામત		
૮	જસદણ	ઝુંડાળા	૧.	સા.શૈ. પછાત અનામત	બીન અનામત સામાન્ય	સામાન્ય
			૨.	સામાન્ય સ્ત્રી અનામત		
			૩.	સામાન્ય સ્ત્રી અનામત		
			૪	સામાન્ય બીન અનામત		
			૫.	સામાન્ય બીન અનામત		
			૬.	સામાન્ય બીન અનામત		
			૭.	સામાન્ય બીન અનામત		
૯.	જસદણ	શિવરાજપુર	૧.	સા.શૈ. પછાત સ્ત્રી અનામત	બીન અનામત સામાન્ય	સામાન્ય
			૨.	સામાન્ય બીન અનામત		
			૩.	સામાન્ય બીન અનામત		
			૪	સામાન્ય સ્ત્રી અનામત		
			૫.	સામાન્ય સ્ત્રી અનામત		
			૬.	સામાન્ય સ્ત્રી અનામત		
			૭.	અનુસુચિત જાતિ અનામત		
			૮.	સામાન્ય બીન અનામત		
			૯.	સામાન્ય બીન અનામત		
			૧૦.	સામાન્ય બીન અનામત		
			૧૧.	સામાન્ય બીન અનામત		

INDEX

અનુસૂચિ

રાજકોટ જિલ્લાના **જસદણ** તાલુકાની ગ્રામ પંચાયતોની ચુંટણી યોજવાની છે તેની યાદી

અ. નં.	તાલુકાનું નામ	ગ્રામ પંચાયતનું નામ	વોર્ડ નંબર / ક્રમાંક	વોર્ડના બેઠકનો પ્રકાર	સરપંચની બેઠકનો પ્રકાર	ચૂંટણીનો પ્રકાર (સામાન્ય/પેટા ચૂંટણી જે હોય તે દર્શાવવું)
૧	૨	૩	૪	૫	૬	૭
૧૦	જસદણ	પાંચવડા	૧	સામાન્ય બીન અનામત	બીન અનામત	સામાન્ય
			૨	સા.શૈ. પછાત સ્ત્રી અનામત	સામાન્ય	
			૩	સામાન્ય સ્ત્રી અનામત		
			૪	અનુ. જાતિ અનામત		
			૫.	સામાન્ય બીન અનામત		
			૬.	સામાન્ય બીન અનામત		
			૭.	સામાન્ય બીન અનામત		
૧૧	જસદણ	મોટામાત્રા	૧	સા.શૈ. પછાત અનામત	બીન અનામત	સામાન્ય
			૨	સામાન્ય સ્ત્રી અનામત	સામાન્ય	
			૩	સામાન્ય સ્ત્રી અનામત		
			૪	સામાન્ય બીન અનામત		
			૫.	સામાન્ય બીન અનામત		
			૬.	સામાન્ય બીન અનામત		
			૭.	સામાન્ય બીન અનામત		
૧૨	જસદણ	ફુલઝર	૧.	સામાન્ય સ્ત્રી અનામત	બીન અનામત	સામાન્ય
			૨.	સા.શૈ. પછાત અનામત	સામાન્ય	
			૩.	સામાન્ય સ્ત્રી અનામત		
			૪	સામાન્ય બીન અનામત		
			૫.	સામાન્ય બીન અનામત		
			૬.	સામાન્ય બીન અનામત		
			૭.	સામાન્ય બીન અનામત		
૧૩.	જસદણ	ઢેઢુકી	૧.	સા.શૈ. પછાત અનામત	બીન અનામત	સામાન્ય
			૨.	સામાન્ય બીન અનામત	સામાન્ય	
			૩.	સામાન્ય સ્ત્રી અનામત		
			૪.	સામાન્ય સ્ત્રી અનામત		
			૫.	સામાન્ય બીન અનામત		
			૬.	સામાન્ય બીન અનામત		
			૭.	સામાન્ય બીન અનામત		
૧૪.	જસદણ	કંધેવાળીયા	૧.	સામાન્ય સ્ત્રી અનામત	સ્ત્રી સામાન્ય	સામાન્ય
			૨.	સા.શૈ. પછાત અનામત		
			૩.	સામાન્ય સ્ત્રી અનામત		
			૪	સામાન્ય બીન અનામત		
			૫.	સામાન્ય બીન અનામત		
			૬.	સામાન્ય બીન અનામત		
			૭.	સામાન્ય બીન અનામત		

INDEX

અનુસૂ[illegible]

રાજકોટ જિલ્લાના **જસદણ** તાલુકાની ગ્રામ [illegible] ની ચૂંટણી યોજવાની છે તેની યાદી

અ. નં.	તાલુકાનું નામ	ગ્રામ પંચાયતનું નામ	વોર્ડ નંબર / ક્રમાંક	વોર્ડની બેઠકનો પ્રકાર	સરપંચની બેઠકનો પ્રકાર	ચૂંટણીનો પ્રકાર (સામાન્ય/પેટા ચૂંટણી જે હોય તે દર્શાવવું)
૧	૨	૩	૪		૬	૭
૧૫	જસદણ	કડુકા	૧	સા.શૈ. પછાત સ્ત્રી અનામત	સ્ત્રી સામાન્ય	સામાન્ય
			૨	સામાન્ય સ્ત્રી અનામત		
			૩	સામાન્ય બીન અનામત		
			૪	સામાન્ય બીન અનામત		
			૫	સામાન્ય [illegible] અનામત		
			૬	સામાન્ય [illegible] અનામત		
			૭	અનુ. જાતિ અનામત		
૧૬	જસદણ	છાસીયા	૧	સા.શૈ. પછાત અનામત	સા.શૈ.પછાત વર્ગ સામાન્ય	સામાન્ય
			૨	સામાન્ય સ્ત્રી અનામત		
			૩	સામાન્ય સ્ત્રી અનામત		
			૪	સામાન્ય બીન અનામત		
			૫	સામાન્ય [illegible] અનામત		
			૬	સામાન્ય [illegible] અનામત		
			૭	સામાન્ય બીન અનામત		
૧૭	જસદણ	અમરાપુર	૧	સા.શૈ. પછાત અનામત	સામાન્ય સ્ત્રી અનામત	સામાન્ય
			૨	સામાન્ય સ્ત્રી અનામત		
			૩	સામાન્ય બીન અનામત		
			૪	સામાન્ય [illegible] અનામત		
			૫	સામાન્ય [illegible] અનામત		
			૬	સામાન્ય બીન અનામત		
			૭	સામાન્ય બીન અનામત		
૧૮	જસદણ	લીલાપુર	૧	સા.શૈ. પછાત અનામત	સ્ત્રી સામાન્ય	સામાન્ય
			૨	સામાન્ય [illegible] અનામત		
			૩	સામાન્ય [illegible] અનામત		
			૪	સામાન્ય [illegible] અનામત		
			૫	સામાન્ય [illegible] અનામત		
			૬	સામાન્ય બીન અનામત		
			૭	સામાન્ય બીન અનામત		
			૮	સામાન્ય [illegible] અનામત		
			૯	સામાન્ય [illegible] અનામત		
૧૯	જસદણ	અજમેર	૧	અનુ. જ[illegible] અનામત	અનુ. જાતિ સામાન્ય અનામત	સામાન્ય
			૨	સા.શૈ. પછાત અનામત		
			૩	સામાન્ય સ્ત્રી અનામત		
			૪	સામાન્ય બીન અનામત		
			૫	સામાન્ય [illegible] અનામત		
			૬	સામાન્ય [illegible] અનામત		
			૭	સામાન્ય [illegible] અનામત		

INDEX

અનુસૂચિ

રાજકોટ જિલ્લાના **જસદણ** તાલુકાની ગ્રામ પંચાયતોની ચૂંટણી યોજવાની છે તેની યાદી

અ. નં.	તાલુકાનું નામ	ગ્રામ પંચાયતનું નામ	વોર્ડ નંબર / ક્રમાંક	વોર્ડની બેઠકનો પ્રકાર	સરપંચની બેઠકનો પ્રકાર	ચૂંટણીનો પ્રકાર (સામાન્ય/પેટા ચૂંટણી જે હોય તે દર્શાવવું)
૧	૨	૩	૪	૫	૬	૭
૨૦	જસદણ	વાગંધ્રા	૧	સામાન્ય બીન અનામત	બિન અનામત સામાન્ય	સામાન્ય
			૨	સા.શૈ. પછાત સ્ત્રી અનામત		
			૩	સામાન્ય સ્ત્રી અનામત		
			૪	સામાન્ય બીન અનામત		
			૫.	સામાન્ય બીન અનામત		
			૬.	સામાન્ય બીન અનામત		
			૭.	અનુ. જાતિ અનામત		
૨૧	જસદણ	ચીતલીયા	૬.	અનુ. જાતિ અનામત	—	પેટા ચૂંટણી
૨૨	જસદણ	ખડવાવડી	૪.	સામાન્ય સ્ત્રી અનામત	—	પેટા ચૂંટણી
૨૩.	જસદણ	ભાડલા	૧.	સા.શૈ. પછાત સ્ત્રી અનામત	—	પેટા ચૂંટણી
			૬.	સામાન્ય સ્ત્રી અનામત		પેટા ચૂંટણી
			૧૨.	અનુ. જાતિ અનામત		પેટા ચૂંટણી

(સહી) અવાચ્ય,

કલેકટર રાજકોટ જિલ્લો અને

રાજ્ય ચૂંટણી પંચના અધિકારી

INDEX

ગુજરાત પંચાયત અધિનિયમ - ૧૯૯૩ની કલમ - ૧૫ની પેટા કલમ (૧) અન્વયે ચૂંટણીનું જાહેરનામું

જીલ્લા કલેકટર કચેરી,
ચૂંટણી શાખા, રાજકોટ જીલ્લો.

તા.૧૫-૧-૨૦૦૩

ક્રમાંક :-

જાહેરનામું

રાજકોટ જીલ્લાની લોધીકા તાલુકાની લોધીકા ગ્રામ પંચાયતના વોર્ડ નં.૭ની બેઠકની ચૂંટણી.

૧. ગુજરાત પંચાયત અધિનિયમ ૧૯૯૩ની કલમ - ૧૬ની પેટા કલમ (૧) મુજબ રાજકોટ જીલ્લાની લોધીકા તાલુકાની લોધીકા ગ્રામ પંચાયતોના વોર્ડની રચના તથા બેઠકોની ફાળવણી રાજય ચૂંટણી પંચના અધિકારી તરીકે કરેલ છે.

૨. ગુજરાત પંચાયત અધિનિયમો - ૧૯૯૪ના નિયમ - ૯ના પેટા નિયમ-૨થી પ્રાપ્ત થયેલ સત્તાની રૂએ રાજય ચૂંટણી પંચના અધિકારી તરીકે કલેકટર, રાજકોટ જીલ્લાની નીચેની અનુસૂચિના કોલમ નં.૨માં જણાવેલ તાલુકાની સામે કોલમ નં.૩ માં જણાવેલ ગ્રામ પંચાયતના કોલમ નં.૪માં જણાવેલ વોર્ડની કોલમ નં.૫માં જણાવેલ બેઠક ભરવા માટે સભ્યોની તથા કોલમ નં.૬માં જણાવેલ પ્રકારવાળી સરપંચની બેઠકો ભરવા માટે સરપંચની ચૂંટણી યોજવાનો તબક્કાવાર કાર્યક્રમ નીચે જણાવ્યા મુજબ નક્કી કરે છે.

		તારીખ	સમય	સ્થળ
(ક)	ઉમેદવારી પત્ર રજુ કરવાની ભરવાની છેલ્લી તારીખ	૨૨-૧-૨૦૦૩	૧૧-૦૦ કલાકથી ૧૫-૦૦ કલાક સુધી	ચૂંટણી અધિકારી મદદ. ચૂંટણી અધિકારીની કચેરી.
(ખ)	ઉમેદવારી પત્રોની ચકાસણી તારીખ	૨૩-૧-૨૦૦૩	૧૧-૦૦ કલાકથી ચકાસણી પુરી થાય ત્યાં સુધી	---સદર----
(ગ)	ઉમેદવારીપત્રો પાછા ખેંચી લેવાની છેલ્લી તારીખ	૨૫-૧-૨૦૦૩	કચેરી સમય દરમ્યાન તથા ૧૫-૦૦ કલાક સુધી	---સદર----
(ઘ)	આવશ્યક હોય તો મતદાનની તારીખ	૯-૨-૨૦૦૩		
(ચ)	મતદાનનો સમય	સવારના ૮-૦૦ થી સાંજના ૫-૦૦ વાગ્યા સુધી		
(છ)	મતદાનનું સ્થળ	જિલ્લા ચૂંટણી અધિકારીએ જાહેર કરેલ મતદાન મથક ઉપર.		
(જ)	મતગણતરી માટેની તારીખ તથા સમય	તા.૧૧-૨-૨૦૦૩ના રોજ સવારે ૯-૦૦ કલાકથી ગણતરી પુરી થાય ત્યાં સુધી. (તાલુકા મથક ચૂંટણી અધિકારીશ્રી નક્કી કરે તે સ્થળે)		
(ઝ)	ચૂંટણી પુરી થવા માટેની તારીખ.	તારીખ. ૧૭-૨-૨૦૦૩.		

INDEX

અનુસૂચિ

લોધીકા તાલુકાના લોધીકા ગ્રામ પંચાયતની ચૂંટણી યોજાવાની છે તેની યાદી.

અ. નં.	તાલુકાનું નામ	ગ્રામ પંચાયત નું નામ	વોર્ડ નં. ક્રમાંક	વોર્ડની બેઠકના પ્રકાર	સરપંચની બેઠકનો પ્રકાર	ચૂંટણીના પ્રકાર (સામાન્ય પેટા ચૂંટણી જે હોય તે દર્શાવવી.)
૧	૨	૩	૪	૫	૬	૭
૧.	લોધીકા	લોધીકા	૭	સામાન્ય બીન અનામત	-	સામાન્ય

(સહી) અવાચ્ય,

કલેક્ટર,

રાજકોટ જીલ્લા અને

રાજય ચૂંટણી પંચના અધિકારી.

INDEX

ગુજરાત પંચાયત અધિનિયમ - ૧૯૯૪ના નિયમ ૯ (૨) અન્વયે ચૂંટણીનું જાહેરનામું
જીલ્લા કલેક્ટર કચેરી,
ચૂંટણી શાખા, રાજકોટ જીલ્લો.

તા.૧૫-૧-૨૦૦૩

ક્રમાંક :-

જાહેરનામું

રાજકોટ જીલ્લાની લોધીકા તાલુકાની લોધીકા ગ્રામ પંચાયતના વોર્ડ નં.૭ ની બેઠકની ચૂંટણી.

૧. ગુજરાત પંચાયત અધિનિયમ ૧૯૯૩ની કલમ - ૧૬ની પેટા કલમ (૧) મુજબ રાજકોટ જીલ્લાની લોધીકા તાલુકાની લોધીકા ગ્રામ પંચાયતોના વોર્ડની રચના તથા બેઠકોની ફાળવણી રાજ્ય ચૂંટણી પંચના અધિકારી તરીકે કરેલ છે.

૨. ગુજરાત પંચાયત અધિનિયમો - ૧૯૯૪ના નિયમ - ૯ના પેટા નિયમ-૨થી પ્રાપ્ત થયેલ સત્તાની રૂએ રાજ્ય ચૂંટણી પંચના અધિકારી તરીકે કલેક્ટર, રાજકોટ જીલ્લાની નીચેની અનુસૂચિના કાલમ નં.૨માં જણાવેલ તાલુકાની સામે કોલમ નં.૩ માં જણાવેલ ગ્રામ પંચાયતના કોલમ નં.૪માં જણાવેલ વોર્ડની કોલમ નં.૫માં જણાવેલ બેઠક ભરવા માટે સભ્યોની તથા કોલમ નં.૬માં જણાવેલ પ્રકારવાળી સરપંચની બેઠકો ભરવા માટે સરપંચની ચૂંટણી યોજવાનો તબક્કાવાર કાર્યક્રમ નીચે જણાવ્યા મુજબ નક્કી કરે છે.

	તારીખ	સમય	સ્થળ
(ક) ઉમેદવારી પત્ર રજુ કરવાની ભરવાની છેલ્લી તારીખ	૨૨-૧-૨૦૦૩.	૧૧-૦૦ કલાકથી ૧૫-૦૦ કલાક સુધી	ચૂંટણી અધિકારી મદદ. ચૂંટણી અધિકારીની કચેરી.
(ખ) ઉમેદવારી પત્રોની ચકાસણી તારીખ	૨૩-૧-૨૦૦૩	૧૧-૦૦ કલાકથી ચકાસણી પુરી થાય ત્યાં સુધી	---સદર----
(ગ) ઉમેદવારીપત્રો પાછા ખેંચી લેવાની છેલ્લી તારીખ	૨૫-૧-૨૦૦૩	કચેરી સમય દરમ્યાન તથા ૧૫-૦૦ કલાક સુધી	---સદર----
(ઘ) આવશ્યક હોય તો મતદાનની તારીખ	૯-૨-૨૦૦૩.		
(ચ) મતદાનનો સમય	સવારના ૮-૦૦ થી સાંજના ૫-૦૦ વાગ્યા સુધી		
(છ) મતદાનનું સ્થળ	જિલ્લા ચૂંટણી અધિકારીએ જાહેર કરેલ મતદાન મથક ઉપર.		
(જ) મતગણતરી માટેની તારીખ તથા સમય	તા.૧૧-૨-૨૦૦૩ના રોજ સવારે ૯-૦૦ કલાકથી ગણતરી પુરી થાય ત્યાં સુધી. (તાલુકા મથક ચૂંટણી અધિકારીશ્રી નક્કી કરે તે સ્થળે)		
(ઝ) ચૂંટણી પુરી થવા માટેની તારીખ.	તારીખ. ૧૭-૨-૨૦૦૩.		

INDEX

અનુસૂચિ

લોધીકા તાલુકાના લોધીકા ગ્રામ પંચાયતની ચૂંટણી યોજાવાની છે તેની યાદી.

અ. નં.	તાલુકાનું નામ	ગ્રામ પંચાયત નું નામ	વોર્ડ નં. ક્રમાંક	વોર્ડની બેઠકના પ્રકાર	સરપંચની બેઠકનો પ્રકાર	ચૂંટણીના પ્રકાર (સામાન્ય પેટા ચૂંટણી જે હોય તે દર્શાવવી.)
૧	૨	૩	૪	૫	૬	૭
૧.	લોધીકા	લોધીકા	૭	સામાન્ય બીન અનામત	-	સામાન્ય

(સહી) અવાચ્ય,

કલેક્ટર,
રાજકોટ જીલ્લા અને
રાજ્ય ચૂંટણી પંચના અધિકારી.

INDEX

ગુજરાત પંચાયત અધિનિયમ ૧૯૯૩ની કલમ-૧૫ની પેટા કલમ(૧) અન્વયે ચુંટણીનું જાહેરનામું
જિલ્લા કલેક્ટર કચેરી, ચુંટણી શાખા, રાજકોટ જિલ્લો તા.૧૫-૦૧-૨૦૦૩

જાહેરનામુ

રાજકોટ જિલ્લાની ગોંડલ તાલુકાની ગ્રામ પંચાયતનાં નીચે દર્શાવેલ વોર્ડોની બેઠકોની / સરપંચની બેઠકોની સામાન્ય ચૂંટણી.

૧. ગુજરાત પંચાયત અધિનિયમ ૧૯૯૩ ની કલમ ૧૬ ની પેટા કલમ (૧) મુજબ રાજકોટ જિલ્લાની ગોંડલ તાલુકાની ગ્રામ પંચાયતોના વોર્ડની રચના તથા બેઠકોની ફાળવણી રાજ્ય ચૂંટણી પંચના અધિકારી તરીકે કરેલ છે.

૨. ગુજરાત પંચાયત અધિનિયમ ૧૯૯૩ ની કલમ ૧૫ની પેટા કલમ (૧) થી પ્રાપ્ત થયેલ સત્તાની રૂઈએ રાજય ચૂંટણી પંચના અધિકારી તરીકે કલેક્ટર રાજકોટ જિલ્લાની નીચેના અનુસૂચિ ના કોલમ નં.૨ માં જણાવેલ તાલુકાની સામે કોલમ નં. ૩ માં જણાવેલ ગ્રામ પંચાયતોના કોલમ નં. ૪,૫ માં જણાવેલ વોર્ડની બેઠકોની તથા કોલમ નં. ૬ માં જણાવેલ સરપંચની બેઠકોની સામાન્ય / ચૂંટણી તા.૯-૦૨-૨૦૦૩ નારોજ યોજવાનું જાહેર કરે છે.

અનુસૂચિ

રાજકોટ જિલ્લાના ગોંડલ તાલુકાની ગ્રામ પંચાયતની ચૂંટણી યોજવાની છે તેની યાદી

અ.નં.	તાલુકાનું નામ	ગ્રામ પંચાયતનું નામ	વોર્ડ નંબર	વોર્ડની બેઠકનો પ્રકાર	સરપંચની બેઠકનો પ્રકાર	ચૂંટણીનો પ્રકાર (સામાન્ય / પેટા ચૂંટણી જે હોય તે દર્શાવવું.)
૧	૨	૩	૪	૫	૬	૭
૧	ગોંડલ.	ખડવણથલી	૧	પછાત વર્ગ સ્ત્રી અનામત	સામાન્ય બીન અનામત	સામાન્ય
			૨	સામાન્ય સ્ત્રી અનામત		
			૩	સામાન્ય બીન અનામત		
			૪	સામાન્ય બીન અનામત		
			૫	સામાન્ય બીન અનામત		
			૬	સામાન્ય બીન અનામત		
			૭	અનુ. જાતિ અનામત		
૨	ગોંડલ.	રાણસીકી	૪	સામાન્ય સ્ત્રી અનામત	----	પેટા
૩	ગોંડલ.	જામવાળી	૧થી૭	----	સામાન્ય બીન અનામત	પેટા
૪	ગોંડલ.	કરમાળકોટડા	૭	સામાન્ય બીન અનામત	----	પેટા

INDEX

અ.નં.	તાલુકાનું નામ	ગ્રામ પંચાયતનું નામ	વોર્ડ નંબર	વોર્ડની બેઠકનો પ્રકાર	સરપંચની બેઠકનો પ્રકાર	ચૂંટણીનો પ્રકાર (સામાન્ય / પેટા ચૂંટણી જે હોય તે દર્શાવવું.)
૧	૨	૩	૪	૫	૬	૭
૫	ગોંડલ.	ગુંદાળા	૭	સામાન્ય બીન અનામત	——	પેટા
૬.	ગોંડલ.	લીલાખા	૬	સામાન્ય બીન અનામત	——	પેટા
૭	ગોંડલ.	ભંડારીયા	૫	અનુ.જાતિ સ્ત્રી અનામત	——	પેટા

(૩) આ જાહેરનામાની ગુજરાત પંચાયત ચૂંટણી નિયમો ૧૯૯૪ ના નિયમો ૯ (૧) અન્વયે સરકારી રાજયપત્રમાં પ્રસિધ્ધ કરવામાં આવે છે.

(સહી) અવાચ્ય,

કલેક્ટર રાજકોટ જિલ્લા
અને રાજય ચૂંટણી પંચના
અધિકારી

INDEX

ગુજરાત પંચાયત ચુંટણી નિયમો ૧૯૯૪ નાં નિયમો ૯ (૨) અન્વયે ચુંટણીનું જાહેરનામુ
જિલ્લા કલેક્ટર કચેરી, ચુંટણી શાખા, રાજકોટ જિલ્લો તા.૧૫-૦૧-૨૦૦૩

જાહેરનામુ

રાજકોટ જિલ્લાની ગોંડલ તાલુકાની ગ્રામ પંચાયતોનાં સામેની અનુસૂચિ મુજબનાં વોર્ડની બેઠકોની તથા સરપંચની બેઠકોની સામાન્ય / પેટા ચુંટણી.

૧. ગુજરાત પંચાયત અધિનિયમ ૧૯૯૩ ની કલમ ૧૬ ની પેટા કલમ (૧) મુજબ રાજકોટ જિલ્લાની ગોંડલ તાલુકાની ગ્રામ પંચાયતોના વોર્ડની રચના તથા બેઠકોની ફાળવણી રાજ્ય ચુંટણી પંચના અધિકારી તરીકે કરેલ છે.

૨. ગુજરાત પંચાયત ચુંટણી નિયમો ૧૯૯૪ નાં નિયમ ૯ નાં પેટા નિયમ (૨) થી પ્રાપ્ત થયેલ સત્તાની રૂઈએ રાજ્ય ચૂંટણી પંચના અધિકારી તરીકે કલેક્ટર રાજકોટ જિલ્લાની નીચેના કોલમ નં.૨ માં જણાવેલ તાલુકાની સામે કોલમ નં. ૩ માં જણાવેલ ગ્રામ પંચાયતોના કોલમ નં. ૪ માં જણાવેલ વોર્ડની કોલમ નં. ૫ માં જણાવેલ બેઠકો ભરવા માટે સભ્યોની કોલમ નં.૬ માં જણાવેલ પ્રકારવાળી સરપંચની બેઠકો ભરવા માટે સરપંચની ચુંટણી યોજવાનો તબકકાવાર કાર્યક્રમ નીચે મુજબ નકકી કરે છે.

ક્રમ	તારીખ.	સમય.	સ્થળ
૧. ઉમેદવારી પત્રો રજુ કરવાની ભરવાની છેલ્લી તારીખ	૨૨-૦૧-૨૦૦૩	૧૧-૦૦ કલાકથી ૧૫-૦૦ કલાક સુધી	ચુંટણી અધિકારી મદદનીશ ચુંટણી અધિકારીની કચેરી ખાતે
૨. ઉમેદવારી પત્રોની ચકાસણી ની તારીખ.	૨૩-૦૧-૨૦૦૩	૧૧-૦૦ કલાકથી ચકાસણી પુરી થાય ત્યાં સુધી	-- સદર --
૩. ઉમેદવારી પાછી ખેંચી લેવા ની છેલ્લી તારીખ.	૨૫-૦૧-૨૦૦૩	૧૫-૦૦ કલાક સુધી	-- સદર --
૪. આવશ્યક હોય તો મતદાન ની તારીખ	૯-૦૨-૨૦૦૩		
૫. મતદાનનો સમય		સવારનાં ૮-૦૦ થી સાંજના ૫-૦૦ સુધી	
૬. મતદાનનું સ્થળ	જિલ્લા ચુંટણી અધિકારીએ જાહેર કરેલ મતદાન મથક ઉપર		
૭. મતગણતરી માટેની તારીખ. તથા સમય	૧૧-૦૨-૨૦૦૩	સવારે ૯-૦૦ કલાક થી મતગણતરી પુરી થાય ત્યાં સુધી	સબંધીત તાલુકા મથકે ચુંટણી અધિકારી જાહેર કરે તે સ્થળ
૮. ચુંટણી પ્રક્રિયા પુરી થવા માટેની તારીખ.	મતગણતરી પુરી થયા તારીખથી ૭ માં દિવસે અગર મોડામાં મોડી તા.૧૭-૦૨-૨૦૦૩		

INDEX

અનુસૂચિ

રાજકોટ જિલ્લાના ગોંડલ તાલુકાની ગ્રામ પંચાયતોની યાદી

અ.નં.	તાલુકાનું નામ	ગ્રામ પંચાયતનું નામ	વોર્ડ નંબર	વોર્ડની બેઠકનો પ્રકાર	સરપંચની બેઠકનો પ્રકાર	ચૂંટણીનો પ્રકાર (સામાન્ય / પેટા ચૂંટણી જે હોય તે દર્શાવવું.)
૧	૨	૩	૪	૫	૬	૭
૧	ગોંડલ.	ખડવણથલી	૧	પછાત વર્ગ સ્ત્રી અનામત	સામાન્ય બીન અનામત	સામાન્ય
			૨	સામાન્ય સ્ત્રી અનામત		
			૩	સામાન્ય બીન અનામત		
			૪	સામાન્ય બીન અનામત		
			૫	સામાન્ય બીન અનામત		
			૬	સામાન્ય બીન અનામત		
			૭	અનુ. જાતિ અનામત		
૨	ગોંડલ.	રાણસીકી	૪	સામાન્ય સ્ત્રી અનામત	——	પેટા
૩	ગોંડલ.	જામવાળી	૧થી૭	——	સામાન્ય બીન અનામત	પેટા
૪	ગોંડલ.	કરમાળકોટડા	૭	સામાન્ય બીન અનામત	——	પેટા
૫	ગોંડલ.	ગુંદાળા	૭	સામાન્ય બીન અનામત	——	પેટા
૬	ગોંડલ.	લીલાખા	૬	સામાન્ય બીન અનામત	——	પેટા
૭	ગોંડલ.	બંધારીયા	૫	અનુ.જાતિ સ્ત્રી અનામત	——	પેટા

(૩) આ જાહેરનામાની ગુજરાત પંચાયત ચૂંટણી નિયમો ૧૯૯૪ ના નિયમો ૯ (૧) અન્વયે સરકારી રાજયપત્રમાં પ્રસિધ્ધ કરવામાં આવે છે.

(સહી) અવાચ્ય,

કલેક્ટર રાજકોટ જિલ્લો
અને રાજ્ય ચૂંટણી પંચના
અધિકારી

INDEX

ગુજરાત પંચાયત અધિનિયમ-૧૯૯૩ ની કલમ - ૧૫ ની પેટા કલમ (૧) અન્વયે ચુંટણીનું જાહેરનામું
જિલ્લા કલેકટર કચેરી, ચુંટણી શાખા, રાજકોટ જિલ્લો
તા. ૧૫-૦૧-૨૦૦૩

-:: જાહેરનામું ::-

રાજકોટ જિલ્લાનાં જેતપુર તાલુકાની ગ્રામ પંચાયતોનાં .... વોર્ડોની બેઠકોની / સરપંચની બેઠકોની સામાન્ય / પેટા ચુંટણી

૧: ગુજરાત પંચાયત અધિનિયમ - ૧૯૯૩ ની કલમ-૧૬ ની પેટા કલમ (૧) મુજબ રાજકોટ જિલ્લાની જેતપુર તાલુકાની ગ્રામ પંચાયતોનાં વોર્ડોની રચના તથા બેઠકોની ફાળવણી રાજય ચુંટણી પંચના અધિકારી તરીકે કરેલ છે.

૨: ગુજરાત પંચાયત અધિનિયમ-૧૯૯૩ ની કલમ-૧૫ ની પેટા કલમ (૧) થી પ્રાપ્ત થયેલ સતાની રૂઈએ રાજય ચુંટણી પંચના અધિકારી તરીકે કલેકટર રાજકોટ જિલ્લાની નીચેની અનુસુચિનાં કોલમ નં. ૨ માં જણાવેલ તાલુકાની સામે કોલમ નં. ૩ માં જણાવેલ ગ્રામ પંચાયતોનાં કોલમ નં. ૪, ૫ માં જણાવેલ વોર્ડની બેઠકોની .... તથા કોલમ નં. ૬ માં જણાવેલ સરપંચની બેઠકની સામાન્ય / પેટા ચુંટણી તા. ૦૯-૦૨-૨૦૦૩ ના રોજ યોજવાનું જાહેર કરે છે.

-:: અનુસુચિ ::-

રાજકોટ જિલ્લાના જેતપુર તાલુકાની ગ્રામ પંચાયતોની ચુંટણી યોજવાની છે તેની યાદી.

ક્રમ નંબર	તાલુકાનું નામ	ગ્રામ પંચાયતનું નામ	વોર્ડ નંબર / ક્રમાંક	વોર્ડની બેઠકનો પ્રકાર	સરપંચ / સભ્યની બેઠકનો પ્રકાર	ચુંટણીનો પ્રકાર
૧	૨	૩	૪	૫	૬	૭
૧	જેતપુર	થાણા ગાલોળ	૧	સા. શૈ. પ. મહીલા	સામાન્ય બીન અનામત	સામાન્ય
			૨	સામાન્ય બીન અનામત		
			૩	સામાન્ય મહીલા		
			૪	સામાન્ય મહીલા		
			૫	સામાન્ય મહીલા		
			૬	સામાન્ય બીન અનામત		
			૭	સામાન્ય બીન અનામત		
			૮	સામાન્ય બીન અનામત		
			૯	સામાન્ય બીન અનામત		
			૧૦	સામાન્ય બીન અનામત		
			૧૧	અનુ. જાતિ સામાન્ય		
			૧૨	સામાન્ય બીન અનામત		
			૧૩	સામાન્ય બીન અનામત		

INDEX

ક્રમ નંબર	તાલુકાનું નામ	ગ્રામ પંચાયતનું નામ	વોર્ડ નંબર / ક્રમાંક	વોર્ડની બેઠકના પ્રકાર	સરપંચ / સભ્યની બેઠકનો પ્રકાર	ચુંટણીના પ્રકાર
૧	૨	૩	૪	૫	૬	૭
૨	જેતપુર	મેવાસા	૨	સામાન્ય બીન અનામત	-----	પેટા ચુંટણી
૩	જેતપુર	પાંચપીપળા	--	-------	સામાન્ય મહીલા	પેટા ચુંટણી
૪	જેતપુર	વિરપુર	૧૬	સામાન્ય બીન અનામત	-----	પેટા ચુંટણી
૫	જેતપુર	અમરાપર	૨	સામાન્ય મહીલા	-----	પેટા ચુંટણી

3: આ જાહેરનામું ગુજરાત પંચાયત ચુંટણી નિયમો – ૧૯૯૪ ના નિયમ –૯ (૧) અન્વયે સરકારી રાજય પત્રમાં પ્રસિધ્ધ કરવામાં આવે છે.

(સહી) અવાચ્ય,

કલેકટર રાજકોટ જિલ્લા અને

રાજય ચુંટણી પંચના અધિકારી

ગુજરાત પંચાયત અધિનિયમ – ૧૯૯૪ ના નિયમ – ૯ (૨) અન્વયે ચુંટણીનું જાહેરનામું
જિલ્લા કલેકટર કચેરી , ચુંટણી શાખા, રાજકોટ જિલ્લો
તા. ૧૫–૧–૨૦૦૩.

–:: જાહેરનામું ::–

રાજકોટ જિલ્લાનાં જેતપુર તાલુકાની ગ્રામ પંચાયતોના .... વોર્ડોની બેઠકોની / સરપંચની બેઠકોની સામાન્ય / પેટા ચુંટણી.

૧: ગુજરાત પંચાયત અધિનિયમ ૧૯૯૩ ની કલમ ૧૬ ની પેટા કલમ (૧) મુજબ રાજકોટ જિલ્લાની જેતપુર તાલુકાની ગ્રામ પંચાયતોનાં વોર્ડની રચના તથા બેઠકોની ફાળવણી રાજય ચુંટણી પંચના અધિકારી તરીકે કરેલ છે.

૨: ગુજરાત પંચાયત ચુંટણી નિયમો – ૧૯૯૪ ના નિયમ – ૯ ના પેટા નિયમ (૨) થી પ્રાપ્ત થયેલ સતાની રૂઈએ રાજય ચુંટણી પંચના અધિકારી તરીકે કલેકટર રાજકોટ જિલ્લાની નીચેની અનુસુચિના કોલમ નં. ૨ માં જણાવેલ તાલુકાની સામે કોલમ નં. ૩ માં જણાવેલ ગ્રામ પંચાયતોના કોલમ નં. ૪ માં જણાવેલ વોર્ડની કોલમ નં. ૫ માં જણાવેલ બેઠકો માટે ભરવા માટે સભ્યોની કોલમ નં. ૬ માં જણાવેલ પ્રકાર વાળી સરપંચની બેઠકો ભરવા માટે સરપંચની ચુંટણી યોજવાનો તબકકા વાર કાર્યક્રમ નીચે મુજબ નકકી કરેલ છે.

ક્રમ	વિગત	તારીખ	સમય	સ્થળ
૧:	ઉમેદવારી પત્રો રજુ કરવાની / ભરવાની છેલ્લી તારીખ	૨૨–૧–૨૦૦૩	૧૧–૦૦ કલાકથી ૧૫–૦૦ કલાક	
૨:	ઉમેદવારી પત્રોની ચકાસણીની તારીખ	૨૩–૧–૨૦૦૩	૧૧–૦૦ કલાકથી ચકાસણી પુરી થાય ત્યાં સુધી	
૩:	ઉમેદવારી પાછી ખેંચવાની છેલ્લી તારીખ	૨૫–૧–૨૦૦૩	કચેરીનાં સમગ્ર સમય દરમ્યાન ૧૫–૦૦ કલાક સુધી.	
૪:	આવશ્યક હોય તો મતદાનની તારીખ	૯–૨–૨૦૦૩		
૫:	મતદાનનો સમય	૯–૨–૨૦૦૩	સવારનાં ૮–૦૦ થી સાંજના ૫–૦૦ સુધી.	
૬:	મતદાનનું સ્થળ	જિલ્લા ચુંટણી અધિકારીએ જાહેર કરેલ મતદાન મથક ઉપર		
૭:	મત ગણતરી માટેની તારીખ તથા સમય	૧૧–૨–૨૦૦૩	સવારે ૯–૦૦ કલાકથી મત ગણતરી પુરી થાય ત્યાં સુધી	મામલતદાર કચેરી, જેતપુર.
૮:	ચુંટણી પ્રક્રિયા પુરી થવા માટેની તારીખ	મત ગણતરી પુરી થયા તારીખથી સાતમાં દિવસે અગર મોડામાં મોડી તા. ૧૭–૨–૨૦૦૩		

INDEX

-:: અ નુ સુ ચિ ::-

રાજકોટ જિલ્લાના જે ત પુ ર તાલુકાની ગ્રામ પંચાયતોની ચુંટણી યોજવાની છે તેની યાદી

ક્રમ નંબર	તાલુકાનું નામ	ગ્રામ પંચાયતનુ નામ	વોર્ડ નંબર / ક્રમાંક	વોર્ડની બેઠકનો પ્રકાર	સરપંચ / સભ્યની બેઠકનો પ્રકાર	ચુંટણીનો પ્રકાર
૧	૨	૩	૪	૫	૬	૭
૧	જેતપુર	થાણા ગાલોળ	૧	સા. શૈ. પ. મહીલા	સામાન્ય બીન અનામત	સામાન્ય
			૨	સામાન્ય બીન અનામત		
			૩	સામાન્ય મહીલા		
			૪	સામાન્ય મહીલા		
			૫	સામાન્ય મહીલા		
			૬	સામાન્ય બીન અનામત		
			૭	સામાન્ય બીન અનામત		
			૮	સામાન્ય બીન અનામત		
			૯	સામાન્ય બીન અનામત		
			૧૦	સામાન્ય બીન અનામત		
			૧૧	અનુ. જાતિ સામાન્ય		
			૧૨	સામાન્ય બીન અનામત		
			૧૩	સામાન્ય બીન અનામત		
૨	જેતપુર	મે વા સા	૨	સામાન્ય બીન અનામત	------	પેટા ચુંટણી
૩	જેતપુર	પાં ચ પી પ ળા	---	--------	સામાન્ય મહીલા	પેટા ચુંટણી
૪	જેતપુર	વિ ર પુ ર	૧૬	સામાન્ય બીન અનામત	------	પેટા ચુંટણી
૫	જેતપુર	અમરાપર	૨	સામાન્ય મહીલા		પેટા ચુંટણી

(સહી) અવાચ્ય,
કલેક્ટર, રાજકોટ જિલ્લો અને
રાજ્ય ચૂંટણીપંચના અધિકારી.

INDEX

ગુજરાત પંચાયત અધિનિયમ -૧૯૯૩ ની કલમ-૧૫ ની પેટા કલમ-(૧) અન્વયે

ચૂંટણીનું જાહેરનામું

જીલ્લા કલેકટર કચેરી, ચૂટણી શાખા રાજકોટ જીલ્લો
તારીખ: ૧૫-૦૧-૨૦૦૩

જા હે ર ના મું

ક્રમાંક-ચટણ-ધો.૬

રાજકોટ જીલ્લાનાં ધોરાજી તાલુકાની ગ્રામ પંચાયતોના વોર્ડોની બેઠકોની/ સરપંચની બેઠકોની ચૂંટણી.

૧. ગુજરાત પંચાયત અધિનિયમ-૧૯૯૩ ની કલમ-૧૬ ની પેટા કલમ-(૧) મુજબ રાજકોટ જીલ્લાની ધોરાજી તાલુકાની ગ્રામ પંચાયતોનાં વોર્ડોની રચના તથા બેઠકોની ફાળવણી રાજ્ય ચૂંટણી પંચના અધિકારી તરીકે કરેલ છે.

૨. ગુજરાત પંચાયત અધિનિયમ-૧૯૯૩ ની કલમ-૧૫ ની પેટા કલમ-(૧) થી પ્રાપ્ત થયેલ સતાની રૂઈએ રાજ્ય ચૂંટણી પંચના અધિકારી તરીકે કલેકટર રાજકોટ જીલ્લાની નીચેની અનુસૂચિનાં કોલમ નંબર-૨ માં જણાવેલ તાલુકાની સામે કોલમ નં. ૩ માં જણાવેલ ગ્રામ પંચાયતોનાં કોલમ નંબર-૪,૫ માં જણાવેલ વોર્ડની બેઠકોની તથા કોલમ નં. ૬ માં જણાવેલ સરપંચની બેઠકની સામાન્ય/પેટા ચૂંટણી તારીખ: ૯-૦૨-૨૦૦૩ ના રોજ યોજવાનું જાહેર કરે છે.

– અનુસૂચિ –

રાજકોટ જીલ્લાનાં ધોરાજી તાલુકાની ગ્રામ પંચાયતોની ચૂંટણી યોજવાની છે તેની યાદી

ક્રમ નં.	તાલુકાનું નામ	ગ્રામ પંચાયતનું નામ	વોર્ડ નંબર	બેઠકનો પ્રકાર	સરપંચની બેઠકનો પ્રકાર	ચૂંટણીનો પ્રકાર સામાન્ય/પેટા મધ્યસત્ર
૧.	૨.	૩.	૪.	૫.	૬.	૭.
૧.	ધોરાજી	છત્રાસા	૧ ૨ ૩–૪–૫–૬ ૭	સા.શૈ.પછાત વર્ગ અનામત સામાન્ય સ્ત્રી અનામત સામાન્ય બીન અનામત અનુ. જાતિ સ્ત્રી અનામત	સામાન્ય સ્ત્રી અનામત	સામાન્ય
૨.	ધોરાજી	નાનીમારડ	–	–	સામાન્ય બીન અનામત	પેટા
૩.	ધોરાજી	મોટીમારડ	૧ ૧૨	સા.શૈ.પછાતવર્ગસ્ત્રીઅનામત સામાન્ય બીન અનામત	–	પેટા
૪.	ધોરાજી	ભોળા	૪	સામાન્ય બીન અનામત	–	પેટા
	ધોરાજી	સુપેડી	૩	સામાન્ય સ્ત્રી અનામત	–	પેટા
૬.	ધોરાજી	ઝાંઝમેર	૯	સામાન્ય બીન અનામત	–	પેટા

૩: આ જાહેરનામું ગુજરાત પંચાયત ચૂંટણી નિયમો–૧૯૯૪ નાં નિયમ–૯(૧) અન્વયે સરકારી, રાજ્યપત્રમાં પ્રસિધ્ધ કરવામાં આવે છે.

(સહી) અવાચ્ય,
કલેક્ટર, રાજકોટ જિલ્લો અને
રાજ્ય ચૂંટણીપંચના અધિકારી.

INDEX

ગુજરાત પંચાયત ચુંટણી નિયમો–૧૯૯૪ નાં નિયમ–૯ (૨) અન્વયે ચુંટણીનું જાહેરનામું
જીલ્લા કલેકટર કચેરી, ચુંટણી શાખા, રાજકોટ જીલ્લો

તારીખ : ૧૫/૦૧/૨૦૦૩

જાહેરનામું

ક્રમાંક–ચટણ–ધો.ચું.–૬

રાજકોટ જીલ્લાનાં ધોરાજી તાલુકાની ગ્રામ પંચાયતોના વોર્ડોની બેઠકોની/સરપંચની બેઠકોની ચુંટણી :–

૧. ગુજરાત પંચાયત અધિનિયમ–૧૯૯૩ ની કલમ–૧૬ ની પેટા કલમ–(૧) મુજબ રાજકોટ જીલ્લાની ધોરાજી તાલુકાની ગ્રામ પંચાયતોનાં વોર્ડોની રચના તથા બેઠકોની ફાળવણી રાજય ચુંટણી પંચના અધિકારી તરીકે કરેલ છે.

૨ ગુજરાત પંચાયત ચુંટણી નિયમો–૧૯૯૪ ના નિયમ–૯ ના પેટા નિયમ–(૨) થી પ્રાપ્ત થયેલ સતાની રૂઈએ રાજય ચુંટણી પંચનાં અધિકારી તરીકે કલેકટર રાજકોટ જીલ્લાની નીચેની અનુસૂચિના કોલમ નાં.–૨ માં જણાવેલ તાલુકાની સામે કોલમ નાં.–૩ માં જણાવેલ ગ્રામ પંચાયતોનાં કોલમ નાં.–૪ માં જણાવેલ વોર્ડની કોલમ નાં.–૫ માં જણાવેલ બેઠકો માટે ભરવા માટે સભ્યોની તથા કોલમ નાં.–૬ માં જણાવેલ પ્રકારવાળી સરપંચની બેઠકો ભરવા માટે સરપંચની ચુંટણી યોજવાનો તબકકા વાર કાર્યક્રમ નીચે જણાવ્યા મુજબ નકકી કરે છે.

		તારીખ	સમય	સ્થળ
(ક)	ઉમેદવારીપત્રો રજુ કરવાની/ભરવાની છેલ્લી તારીખ.	૨૨/૦૧/૨૦૦૩	૧૧–૦૦ કલાકથી ૧૫–૦૦ કલાક સુધી	ચુંટણી અધિકારી/મદદનીશ ચુંટણી અધિકારીની કચેરી ખાતે.
(ખ)	ઉમેદવારીપત્રોની ચકાસણીની તારીખ	૨૩/૦૧/૨૦૦૩	૧૧–૦૦ કલાકથી ચકાસણી પુરી થાય ત્યા સુધી.	ચુંટણી અધિકારીની કચેરી ખાતે.
(ગ)	ઉમેદવારી પાછી ખેંચી લેવાની છેલ્લી તારીખ.	૨૪/૦૧/૨૦૦૩	કચેરીનાં સમગ્ર સમય દરમ્યાન	ચુંટણી અધિકારી તથા મદદનીશ ચુંટણી અધિકારીની કચેરી ખાતે.
		૨૫/૦૧/૨૦૦૩	૧૫–૦૦ કલાક સુધી	
(ઘ)	આવશ્યક હોય તો મતદાનની તારીખ	૯/૦૨/૨૦૦૩		
(ચ)	મતદાનનો સમય	૯/૦૨/૨૦૦૩	સવારનાં ૮–૦૦ થી સાંજના ૫–૦૦ સુધી	
(છ)	મતદાનનું સ્થળ	જીલ્લા ચુંટણી અધિકારીએ જાહેર કરેલ મતદાન મથક ઉપર.		
(જ)	મતગણતરી માટેની તારીખ સમય	૧૧/૦૨/૨૦૦૩	સવારે ૯–૦૦ કલાકથી મતગણતરી પુરી થાય ત્યાં સુધી.	સંબધીત તાલુકા મથકે સબંધીત ચુંટણી અધિકારી જાહેર કરે તે સ્થળે. (ગ્રામ પંચાયતમા રાખવાની નથી.)
(ઝ)	ચુંટણી પ્રકિયા પુરી થવા માટેની તારીખ મતગણતરી પુરી થયા તારીખથી ૭ માં દિવસ નગર મોડામાં મોડી તા. ૧૭/૦૨/૨૦૦૩			

– અનુસૂચિ –

રાજકોટ જીલ્લાનાં ધોરાજી તાલુકાની ગ્રામ પંચાયતોની ચૂંટણી યોજવાની છે તેની યાદી

ક્રમ નં.	તાલુકાનું નામ	ગ્રામ પંચાયતનું નામ	વોર્ડ નંબર	બેઠકનો પ્રકાર	સરપંચની બેઠકનો પ્રકાર	ચૂંટણીનો પ્રકાર સામાન્ય/પેટા મધ્યસત્ર
૧.	૨.	૩.	૪.	૫.	૬.	૭.
૧.	ધોરાજી	છત્રાસા	૧ ૨ ૩–૪–૫–૬ ૭	સા.શૈ.પછાત વર્ગ અનામત સામાન્ય સ્ત્રી અનામત સામાન્ય બીન અનામત અનુ. જાતિ સ્ત્રી અનામત	સામાન્ય સ્ત્રી અનામત	સામાન્ય
૨.	ધોરાજી	નાનીમારડ	–	–	સામાન્ય બીન અનામત	પેટા
૩.	ધોરાજી	મોટીમારડ	૧ ૧૨	સા.શૈ.પછાતવર્ગસ્ત્રીઅનામત સામાન્ય બીન અનામત	–	પેટા
	ધોરાજી	ભોળા	૪	સામાન્ય બીન અનામત	–	પેટા
૫.	ધોરાજી	સુપેડી	૩	સામાન્ય સ્ત્રી અનામત	–	પેટા
૬.	ધોરાજી	ઝાંઝમેર	૯	સામાન્ય બીન અનામત	–	પેટા

(સહી) અવાચ્ય,
કલેક્ટર, રાજકોટ જિલ્લો અને
રાજ્ય ચૂંટણીપંચના અધિકારી.

INDEX

ગુજરાત પંચાયત અધિનિયમ ૧૯૯૩ની કલમ ૧૫ની પેટા કલમ(૧) અન્વયે ચૂંટણીનું જાહેરનામું

જિલ્લા કલેકટર કચેરી,
ચૂંટણી શાખા,
...રાજકોટ..... જિલ્લો
તા. ....૧૫-૧-.........૨૦૦૩

ક્રમાંક

જાહેરનામું

.....રાજકોટ....... જિલ્લાની...ઉપલેટા......તાલુકાની ગ્રામ પંચાયતોના...............સામાન્ય................× વોર્ડ ની બેઠકોની/ સરપંચની બેઠકોની ચૂંટણી.

(૧) ગુજરાત પંચાયત અધિનિયમ ૧૯૯૩ની કલમ -૧૬ ની પેટા કલમ (૧) મુજબ ......રાજકોટ................. જિલ્લાની......ઉપલેટા................... તાલુકાની ગ્રામ પંચાયતોના વોર્ડની રચના તથા બેઠકોની ફાળવણી રાજ્ય ચૂંટણીપંચના અધિકારી તરીકે કરેલ છે.

(૨) ગુજરાત પંચાયત અધિનિયમ-૧૯૯૩ ની કલમ-૧૫ની પેટા કલમ(૧)થી પ્રાપ્ત થયેલ સત્તાની રુઈએ રાજ્ય ચૂંટણીપંચના અધિકારી તરીકે કલેકટર ....રાજકોટ......... જિલ્લાની નીચેની અનુસૂચિના કોલમ નં. ૨ માં જણાવેલ તાલુકાની સામે કોલમ નં. ૩માં જણાવેલ ગ્રામ પંચાયતોના કોલમ નં. ૪,૫ માં જણાવેલ વોર્ડની બેઠકોની ....સામાન્ય........................ × તથા કોલમ નં. ૬ માં જણાવેલ સરપંચની બેઠકોની સામાન્ય / પેટા ચૂંટણી/ મધ્યસત્ર ચૂંટણી તા. ....૯ - ૦૨-..................૨૦૦૩ નાં રોજ યોજવાનું જાહેર કરે છે.

અનુસૂચિ

......ઉપલેટા....... તાલુકાની ગ્રામ પંચાયતોની ચૂંટણી યોજવાની છે તેની યાદી

અ.નં.	તાલુકાનું નામ	ગ્રામ પંચાયતનું નામ	વોર્ડ નંબર/ક્રમાંક	વોર્ડની બેઠકનો પ્રકાર	સરપંચની બેઠકનો પ્રકાર	ચૂંટણીનો પ્રકાર (સામાન્ય /પેટા ચૂંટણી જે હોય તે દર્શાવવું)
૧	૨	૩	૪	૫	૬	૭
૧	ઉપલેટા	ઢાંક	૧ ૨ ૩ ૪ ૫-૬-૭ ૮-૯-૧૦- ૧૧-૧૨-૧૩ ૧૪ ૧૫	સા.શૈ.પ.વ.સ્ત્રી.અના. સા.શૈ.પ.વ.અના. સામાન્ય સ્ત્રી અના. અનુ. જાતી અના. સા.સ્ત્રી અનામત સામાન્ય બીન અનામત અનુ. જાતિ. અના. સામાન્ય બીન અના.	સામાન્ય સ્ત્રી અનામત	સામાન્ય
૨	ઉપલેટા	વડાળી	૧ ૨ ૩ - ૪ ૫ ૬ - ૭	સા.શૈ.પ.વ.સ્ત્રી.અના. સામાન્ય સ્ત્રી અના. સામાન્ય બીન અના. અનુ. જાતી. અના. સામાન્ય બીન અના	સામાન્ય બીન અનામત	સામાન્ય

INDEX

અનુસૂચિ

......ઉપલેટા....... તાલુકાની ગ્રામ પંચાયતોની ચૂંટણી યોજાવાની છે તેની યાદી

અ.નં.	તાલુકાનું નામ	ગ્રામ પંચાયતનું નામ	વોર્ડ નંબર/ક્રમાંક	વોર્ડની બેઠકનો પ્રકાર	સરપંચની બેઠકનો પ્રકાર	ચૂંટણીનો પ્રકાર (સામાન્ય /પેટા ચૂંટણી જે હોય તે દર્શાવવું)
૧	૨	૩	૪	૫	૬	૭
૩	ઉપલેટા	રાજપરા	૧-૪-૬-૭ ૨ ૩ ૫	સામાન્ય બીન અના. સા.શૈ.પ.વ.સ્ત્રી અના. સા. સ્ત્રી અના. અનુ. જાતી. અના.	સામાન્ય બીન અનામત	[illegible] ~~સામાન્ય~~ ચૂંટણી જુદા માટે
૪	ઉપલેટા	ભીમોરા	૫	સામાન્ય બીન અનામત	- -	પેટા
૫	ઉપલેટા	તણસવા	૪	સામાન્ય સ્ત્રી અના.	- -	પેટા
૬	ઉપલેટા	પડવલા	૧ ૭	સા.શૈ.પ.વ. અના. સામાન્ય બીન અના.	- -	પેટા
૭	ઉપલેટા	લાઠ	૩	સામાન્ય સ્ત્રી અના.	- -	પેટા

(૩) આ જાહેરનામાની ગુજરાત પંચાયત ચૂંટણી નિયમો ૧૯૯૪ના નિયમ (૧) અન્વયે સરકારી રાજયપત્રમાં પ્રસિધ્ધ કબરવામાં આવે છે.

(સહી) અવાચ્ય,
કલેક્ટર, રાજકોટ જિલ્લો અને
રાજય ચૂંટણીપંચના અધિકારી.

ગુજરાત પંચાયત ચૂંટણી નિયમો ૧૯૯૪ના નિયમ - ૯ (૨) અન્વયે ચુંટણીનું જાહેરનામું
જિલ્લા કલેકટર કચેરી,
ચૂંટણી શાખા,
.....રાજકોટ.... જિલ્લો
તા. ....૧૫-૧-................ ૨૦૦૩

ક્રમાંક

જાહેરનામું

....રાજકોટ......જિલ્લાની..ઉપલેટા....તાલુકાની ગ્રામ પંચાયતોના........સામાન્ય..................× વોર્ડ ની બેઠકોની/ સરપંચની બેઠકોની ચૂંટણી.

(૧) ગુજરાત પંચાયત અધિનિયમ ૧૯૯૩ની કલમ -૧૬ ની પેટા કલમ (૧) મુજબ ....રાજકોટ........... જિલ્લાની........ઉપલેટા............. તાલુકાની ગ્રામ પંચાયતોના વોર્ડની રચના તથા બેઠકોની ફાળવણી રાજ્ય ચૂંટણીપંચના અધિકારી તરીકે કરેલ છે.

(૨) ગુજરાત પંચાયત ચૂંટણી નિયમો -૧૯૯૪ ના નિયમ - ૯ ના પેટા નિયમ -૨ થી પ્રાપ્ત થયેલ સત્તાની રુઈએ રાજય ચૂંટણીપંચના અધિકારી તરીકે કલેકટર ....રાજકોટ..... જિલ્લાની નીચેની અનુસૂચિના કોલમ નં. ૨ માં જણાવેલ ગ્રામ પંચાયતોના કોલમ નં. ૪ માં જણાવેલ બેઠકો ભરવા માટે સભ્યોની તથા કોલમ નં. ૬માં જણાવેલ પ્રકારવાળી સરપંચની બેઠકો ભરવા માટે સરપંચની ચૂંટણી યોજવાનો તબક્કાવાર કાર્યક્રમ નીચે જણાવ્યા મુજબ નક્કી કરેલ છે.

	તારીખ	સમય	સ્થળ
(ક) ઉમેદવારીપત્ર રજુ કરવાની / ભરવાની છેલ્લી તારીખ	૨૨-૦૧-૨૦૦૩	૧૧-૦૦ કલાકથી ૧૫-૦૦ કલાક સુધી	ચુંટણી અધિકારી / મદદ ચુંટણી અધિકારીની કચેરી ખાતે
(ખ) ઉમેદવારી પત્રોની ચકાસણી તારીખ	૨૩-૦૧-૨૦૦૩	૧૧-૦૦ કલાકથી ચકાસણી પુરી થાય ત્યાં સુધી	ચુંટણી અધિકારીની કચેરી ખાતે
(ગ) ઉમેદવારીપત્રો પાછાખેંચી લેવાની છેલ્લી તારીખ	૨૫-૦૧-૨૦૦૩	કચેરી સમય દરમ્યાન સુધી ૧૫-૦૦ કલાક સુધી	ચુંટણી અધિકારી / મદદ ચુંટણી અધિકારીની કચેરી ખાતે
(ઘ) આવશ્યક હોય તો મતદાન ની તારીખ	૯-૦૨-૨૦૦૩	સવારના ૮-૦૦ થી સાંજના ૫-૦૦ સુધી	
(ચ) મતદાનનો સમય	--"--	સવારે ૮-૦૦ થી સાંજના ૧૭-૦૦ સુધી	
(છ) મતદાનના સ્થળ	---	---	જીલ્લા ચુંટણી અધિકારીએ આખરી કરી જાહેર કરેલ મતદાન મથકો ઉપર
(જ) મતગણતરી માટે તારીખ અને સમય	૧૧-૦૨-૨૦૦૩	સવારના ૯-૦૦ કલાકથી ગણતરી પુરી થાય ત્યા સુધી	
(ઝ) ચૂંટણી પુરી થવા માટેની તારીખ	મતગણતરી પુરી થયા તારીખથી સાતમાં દિવસે અગર મોડામાં મોડી તારીખ ૧૭-૦૨-૨૦૦૩		

અનુસૂચિ

......ઉપલેટા...... તાલુકાની ગ્રામ પંચાયતોની ચૂંટણી યોજાવાની છે તેની યાદી

અ.નં.	તાલુકાનું નામ	ગ્રામ પંચાયતનું નામ	વોર્ડ નંબર/ક્રમાંક	વોર્ડની બેઠકનો પ્રકાર	સરપંચની બેઠકનો પ્રકાર	ચૂંટણીનો પ્રકાર (સામાન્ય /પેટા ચૂંટણી જે હોય તે દર્શાવવું)
૧	૨	૩	૪	૫	૬	૭
૧	ઉપલેટા	ઢાંક	૧ ૨ ૩ ૪ ૫-૬-૭ ૮-૯-૧૦- ૧૧-૧૨-૧૩ ૧૪ ૧૫	સા.શૈ.પ.વ.સ્ત્રી.અના. સા.શૈ.પ.વ.અના. સામાન્ય સ્ત્રી અના. અનુ. જાતી અના. સા.સ્ત્રી અનામત સામાન્ય બીન અનામત અનુ. જાતિ. અના. સામાન્ય બીન અના.	સામાન્ય સ્ત્રી અનામત	સામાન્ય
૨	ઉપલેટા	વડાળી	૧ ૨ ૩ - ૪ ૫ ૬ - ૭	સા.શૈ.પ.વ.સ્ત્રી.અના. સામાન્ય સ્ત્રી અના. સામાન્ય બીન અના. અનુ. જાતી. અના. સામાન્ય બીન અના.	સામાન્ય બીન અનામત	સામાન્ય
૩	ઉપલેટા	રાજપરા	૧-૪-૬-૭ ૨ ૩ ૫	સામાન્ય બીન અના. સા.શૈ.પ.વ.સ્ત્રી અના. સા. સ્ત્રી અના. અનુ. જાતી. અના.	સામાન્ય બીન અનામત	~~[illegible]~~ ચૂંટણી મુલત્વી માટે [illegible]
૪	ઉપલેટા	ભીમોરા	૫	સામાન્ય બીન અનામત	- -	પેટા
૫	ઉપલેટા	તણસવા	૪	સામાન્ય સ્ત્રી અના.	- -	પેટા
૬	ઉપલેટા	પડવલા	૧ ૭	સા.શૈ.પ.વ. અના. સામાન્ય બીન અના.	- -	પેટા
૭	ઉપલેટા	લાઠ	૩	સામાન્ય સ્ત્રી અના.		પેટા

(સહી) અવાચ્ય,
કલેક્ટર, રાજકોટ જિલ્લો અને
રાજ્ય ચૂંટણીપંચના અધિકારી.

INDEX

ગુજરાત પંચાયત અધિનિય-૧૯૯૩ ની કલમ-૧૫ ની પેટા કલમ-(૧) અન્વયે.

ચુંટણીનું જાહેરનામું

જીલ્લા કલેકટર કચેરી, ચુંટણી શાખા રાજકોટ જીલ્લો

તા.: ૧૫/૦૧/૨૦૦૩

જાહેર નામું

ક્રમાંક-ચટણ-જા.ક.-૩

રાજકોટ જીલ્લાનાં જામકંડોરણા તાલુકાની ગ્રામ પંચાયતોનાં વોર્ડોની બેઠકોની સરપંચની બેઠકોની ચુંટણી.

૧: ગુજરાત પંચાયત અધિનિયમ-૧૯૯૩ ની કલમ-૧૬ ની પેટા કલમ-(૧) મુજબ રાજકોટ જીલ્લાની જામકંડોરણા તાલુકાની ગ્રામ પંચાયતોનાં વોર્ડોની રચના તથા બેઠકોની ફાળવણી રાજય ચુંટણી પંચના અધિકારી તરીકે કરેલ છે.

૨: ગુજરાત પંચાયત અધિનિયમ-૧૯૯૩ ની કલમ-૧૫ ની પેટા કલમ(૧) થી પ્રાપ્ત થયેલ સતાની રૂઇએ રાજય ચુંટણી પંચના અધિકારીતરીકે કલેકટર રાજકોટ જીલ્લાની નીચેની અનુસૂચિનાં કોલમ નં.-૨ માં જણાવેલ તાલુકાની સામે કોલમ નં.-૩ માં જણાવેલ ગ્રામ પંચાયતો નાં કોલમ નં.૪,૫ માં જણાવેલ વોર્ડની બેઠકોની તથા કોલમ નં.-૬ માં જણાવેલ સરપંચની બેઠકની પેટા/ મધ્યસત્ર(ખૂટતી મુદતમાં) ચુંટણી તા.: ૦૯-૦૨-૨૦૦૩ નાં રોજ યોજવાનું જાહેર કરે છે.

INDEX

અનુસૂચિ

રાજકોટ જીલ્લાનાં જામકંડોરણા તાલુકાની ગ્રામ પંચાયતોની ચુંટણી યોજવાની છે તેની યાદી.

ક્રમ નં.	તાલુકાનું નામ	ગ્રામ પંચાયતનું નામ.	વોર્ડનંબર	વોર્ડની બેઠકનોપ્રકાર	સરપંચની બેઠકનો પ્રકાર	ચુંટણીનો પ્રકાર સામાન્ય/પેટા મધ્યસત્ર
૧:	૨:	૩:	૪:	૫:	૬:	૭:
૧:	જામકંડોરણા.	સોડવદર	૧ ૨ ૬ ૩-૪-૫-૭	સા. શૈ. પ. વર્ગ સામાન્ય સ્ત્રી અનામત અનુ.જાતિ સ્ત્રી અનામત સામાન્ય બીન અનામત	સામાન્ય બીન અનામત	મધ્યસત્ર [illegible] ચુંટણી (પૂરતી મુદત [illegible])
૨:	જામકંડોરણા	બરડીયા	૩	સા.શૈ.પ.વર્ગ અનામત	—	પેટા ચુંટણી
૩:	જામકંડોરણા	ઈશ્વરીયા	૫	સામાન્ય બીન અનામત	—	પેટા ચુંટણી

૩: **આ જાહેરનામું ગુજરાત પંચાયત ચુંટણી નિયમો-૧૯૯૪ નાં નિયમ-૯(૧) અન્વયે સરકારી,રાજયપત્રમાં પ્રસિધ્ધ કરવામાં આવે છે.**

(સહી) અવાચ્ય,
કલેક્ટર, રાજકોટ જિલ્લો અને
રાજય ચૂંટણીપંચના અધિકારી.

INDEX

ગુજરાત પંચાયત ચુંટણી નિયમો-૧૯૯૪ નાં નિયમ-૯ (૨) અન્વયે ચુંટણીનું જાહેરનામું

જીલ્લા કલેકટર કચેરી, ચુંટણી શાખા રાજકોટ જીલ્લો

તા.: ૧૫/૦૧/૨૦૦૩

ક્રમાંક-ચટણ-જા.ક.-પેટા-૩

જાહેરનામું

રાજકોટ જીલ્લાનાં જામકંડોરણા તાલુકાની ગ્રામ પંચાયતોના વોર્ડોની બેઠકોની /સરપંચની બેઠકોની ચુંટણી

૧: ગુજરાત પંચાયત અધિનિયમ-૧૯૯૩ ની કલમ-૧૬ ની પેટા કલમ-(૧) મુજબ રાજકોટ જીલ્લાની જામકંડોરણા તાલુકાની ગ્રામ પંચાયતોનાં વોર્ડોની રચના તથા બેઠકોની ફાળવણી રાજય ચુંટણી પંચના અધિકારી તરીકે કરેલ છે.

૨: ગુજરાત પંચાયત ચુંટણી નિયમો-૧૯૯૪ ના નિયમ-૯ ના પેટા નિયમ-(૨) થી પ્રાપ્ત થયેલ સતાની રૂઇએ રાજય ચુંટણી પંચનાં અધિકારી તરીકે કલેકટર રાજકોટ જીલ્લાની નીચેની અનુસૂચિના કોલમ નં.-૨ માં જણાવેલ તાલુકાની સામે કોલમ નં.-૩ માં જણાવેલ ગ્રામ પંચાયતોનાં કોલમનં.-૪ માં જણાવેલ વોર્ડની કોલમ નં.-૫ માં જણાવેલ બેઠકો માટે બેઠકો ભરવા, માટે સભ્યોની તથા કોલમ નં.-૬ માં જણાવેલ પ્રકારવાળી સરપંચની બેઠકો ભરવા માટે સરપંચની ચુંટણી યોજવાનો તબકકા વાર કાર્યક્રમ નીચે જણાવ્યા મુજબ નકકી કરે છે.

		તારીખ	સમય	સ્થળ
(ક)	ઉમેદવારીપત્રો રજુ કરવાની/ભરવાની છેલ્લી તારીખ.	૨૨/૦૧/૨૦૦૩	૧૧-૦૦ કલાકથી ૧૫-૦૦ કલાક સુધી	ચુંટણી અધિકારી/મદદનીશચુંટણી અધિકારીની કચેરી ખાતે
(ખ)	ઉમેદવારીપત્રોની ચકાસણીની તારીખ	૨૩/૦૧/૨૦૦૩	૧૧-૦૦ કલાકથી ચકાસણી પુરી થાય ત્યા સુધી.	ચુંટણી અધિકારીની કચેરી ખાતે.
(ગ)	ઉમેદવારી પાછી ખેંચી લેવાની છેલ્લી તારીખ.	૨૪/૦૧/૨૦૦૩ ૨૫/૦૧/૨૦૦૩	કચેરીનાં સમગ્ર સમય દરમ્યાન. ૧૫-૦૦ કલાક સુધી	ચુંટણી અધિકારી તથા મદદનીશ ચુંટણી અધિકારીની કચેરી ખાતે.
(ઘ)	આવશ્યક હોય તો મતદાનની તારીખ	૦૯/૦૨/૨૦૦૩		
(ચ)	મતદાનનો સમય	૦૯/૦૨/૨૦૦૩	સવારનાં ૮-૦૦ થી સાંજનાં ૫-૦૦ સુધી	
(છ)	મતદાનનું સ્થળ	જીલ્લા ચુંટણી અધિકારીએ જાહેર કરેલ મતદાન મથક ઉપર.		
(જ)	મતગણતરી માટેની તારીખ તથા સમય	૧૧/૦૨/૨૦૦૩	સવારે ૯-૦૦ કલાકથી મતગણતરી પુરી થાય ત્યાં સુધી.	સબંધીત તાલુકા મથકે સબંધીત ચુંટણી અધિકારી જાહેર કરે તે સ્થળે.(ગ્રામ પંચાયતમા રાખવાની નથી.)
(ઝ)	ચુંટણી પ્રક્રિયા પુરી થવા માટેની તારીખ	તા.: ૧૭/૦૨/૨૦૦૩		

INDEX

અનુસૂચિ

રાજકોટ જીલ્લાનાં જામકંડોરણા તાલુકાની ગ્રામ પંચાયતોની ચુંટણી યોજવાની છે તેની યાદી.

ક્રમ નં.	તાલુકાનું નામ	ગ્રામ પંચાયતનું નામ.	વોર્ડનંબર	વોર્ડની બેઠકનોપ્રકાર	સરપંચની બેઠકનો પ્રકાર	ચુંટણીનો પ્રકાર સામાન્ય/પેટા મધ્યસત્ર
૧:	૨:	૩:	૪:	૫:	૬:	૭:
૧:	જામકંડોરણા.	સોડવદર	૧ ૨ ૬ ૩–૪–૫–૭	સા. શૈ. પ. વર્ગ સામાન્ય સ્ત્રી અનામત અનુ.જાતિ સ્ત્રી અનામત સામાન્ય બીન અનામત	સામાન્ય બીન અનામત	[illegible] ચુંટણી [illegible]
૨:	જામકંડોરણા	બરડીયા	૩	સા.શૈ.પ.વર્ગ અનામત	—	પેટા ચુંટણી
૩:	જામકંડોરણા	ઈશ્વરીયા	૫	સામાન્ય બીન અનામત	—	પેટા ચુંટણી

(સહી) અવાચ્ય,
કલેક્ટર, રાજકોટ જિલ્લો અને
રાજય ચૂંટણીપંચના અધિકારી.

ગુજરાત પંચાયત અધિનિયમ ૧૯૯૩ ની કલમ ૧૫ ની પેટા કલમ (૧) અન્વયે ચૂંટણીનું જાહેરનામું

જીલ્લા કલેકટર કચેરી,

ચૂંટણી શાખા,

રાજકોટ જીલ્લો

તા.૧૫-૧-૨૦૦૩

ક્રમાંક

જાહેરનામું

રાજકોટ જીલ્લાની મોરબી તાલુકાની .... ગ્રામ પંચાયતોના ૧ થી .... વોર્ડની બેઠકોની / સરપંચની બેઠકોની ચૂંટણી.

(૧) ગુજરાત પંચાયત અધિનિયમ ૧૯૯૩ ની કલમ-૧૬ ની પેટા કલમ (૧) મુજબ રાજકોટ જીલ્લાની મોરબી તાલુકાની ગ્રામ પંચાયતોના વોર્ડની રચના તથા બેઠકોની ફાળવણી રાજ્ય ચૂંટણી પંચના અધિકારી તરીકે કરેલ છે.

(૨) ગુજરાત પંચાયત અધિનિયમ ૧૯૯૩ ની કલમ-૧૫ ની પેટા કલમ (૧) થી પ્રાપ્ત થયેલ સત્તાની રૂઇએ રાજ્ય ચૂંટણી પંચના અધિકારી તરીકે કલેકટર રાજકોટ જીલ્લાની નીચેની અનુસુચિના કોલમ નં.૨ માં જણાવેલ તાલુકાની સામે કોલમ નં.૩ માં જણાવેલ ગ્રામ પંચાયતોના કોલમ નં.૪, ૫ માં જણાવેલ વોર્ડની બેઠકોની .... તથા કોલમ નં.૬ માં જણાવેલ સરપંચની બેઠકોની સામાન્ય ચૂંટણી તા.૯-૨-૨૦૦૩ ના રોજ યોજવાનું જાહેર કરેલ છે.

અનુસુચિ

મોરબી તાલુકાની ગ્રામ પંચાયતોની ચૂંટણી યોજવાની છે તેની યાદી.

અ.નં	તાલુકાનું નામ	ગ્રામ પંચાયતનું નામ	વોર્ડ નંબર/ક્રમાંક	વોર્ડની બેઠકનો પ્રકાર	સરપંચની બેઠકનો પ્રકાર	ચૂંટણીનો પ્રકાર સામાન્ય ચૂંટણી જે હોય તે દર્શાવવું)
૧	૨	૩	૪	૫	૬	૭
૧	મોરબી	ધુનડા(સ)	૧ ૨-૩ ૪-૫-૬-૭	સા.શૈ.પ.વર્ગ અનામત સામાન્ય સ્ત્રી અનામત સામાન્ય બીન અનામત	સા.શૈ.પ.વર્ગ અનામત	સામાન્ય
૨	મોરબી	બીલીયા	૧ ૨ ૩ ૪ ૫-૬-૭	સા.શૈ.પ.વર્ગ અનામત સામાન્ય સ્ત્રી અનામત સામાન્ય બીન અનામત સામાન્ય સ્ત્રી અનામત સામાન્ય બીન અનામત	સા.શૈ.પ.વર્ગ સ્ત્રી અનામત	સામાન્ય
૩	મોરબી	ભડીયાદ	૧ ૨ ૩-૪ ૫ ૬ ૭-૮ ૯	સા.શૈ.પ.વર્ગ અનામત સામાન્ય સ્ત્રી અનામત સામાન્ય બીન અનામત અનુ.જાતી સ્ત્રી અનામત સામાન્ય બીન અનામત અનુ.જાતી અનામત અનુ.જાતી સ્ત્રી અનામત	સા.શૈ.પ.વર્ગ સ્ત્રી અનામત	સામાન્ય
૪	મોરબી	મહેન્દ્રનગર	૧	સા.શૈ.પ.વ.અનામત	- (નીલ)	પેટા
૫	મોરબી	ખેવાળીયા	૪	સામાન્ય બીન અનામત	- (નીલ)	પેટા

INDEX

૧	૨	૩	૪	૫	૬	૭
૬	મોરબી	કાંતીપુર	--	---	સ્ત્રી અનામત	પેટા
૭	મોરબી	લીલાપર	૧	અનુ.જાતિ અનામત	– (નીલ)	પેટા

(૩) આ જાહેરનામાની ગુજરાત પંચાયત ચૂંટણી નિયમો ૧૯૯૪ ના નિયમ ૯(૧) અન્વયે સરકારી રાજ્યપત્રમાં પ્રસિધ્ધિ કરવામાં આવે છે.

(સહી) અવાચ્ય,
કલેક્ટર, રાજકોટ જિલ્લો અને
રાજ્ય ચૂંટણીપંચના અધિકારી.

INDEX

ગુજરાત પંચાયત ચૂંટણી નિયમો ૧૯૯૪ ના નિયમ-૯ (૨) અન્વયે ચૂંટણીનું જાહેરનામું

જીલ્લા કલેક્ટર કચેરી,
ચૂંટણી શાખા,
રાજકોટ જીલ્લો
તા.૧૫-૧-૨૦૦૩

ક્રમાંક

જાહેરનામું

રાજકોટ જીલ્લાની મોરબી તાલુકાની .... ગ્રામ પંચાયતોના ૧ થી .... વોર્ડની બેઠકોની / સરપંચની બેઠકોની ચૂંટણી.

(૧) ગુજરાત પંચાયત અધિનિયમ ૧૯૯૩ ની કલમ-૧૬ ની પેટા કલમ (૧) મુજબ રાજકોટ જીલ્લાની મોરબી તાલુકાની ગ્રામ પંચાયતોના વોર્ડની રચના તથા બેઠકોની ફાળવણી રાજય ચૂંટણી પંચના અધિકારી તરીકે કરેલ છે.

(૨) ગુજરાત પંચાયત ચૂંટણી નિયમો-૧૯૯૪ ના નિયમ-૯ ના પેટા નિયમ-૨ થી પ્રાપ્ત થયેલ સતાની રૂઈએ રાજય ચૂંટણી પંચના અધિકારી તરીકે કલેકટર રાજકોટ જીલ્લાની નીચેની અનુસુચિના કોલમ નં.૨ માં જણાવેલ તાલુકાની સામે કોલમ નં.૩ માં જણાવેલ ગ્રામ પંચાયતોના કોલમ નં.૪ માં જણાવેલ વોર્ડની કોલમ નં.૫ માં જણાવેલ બેઠકો ભરવા માટે સભ્યોની તથા કોલમ નં.૬ માં જણાવેલ પ્રકારવાળી સરપંચની બેઠકો ભરવા માટે સરપંચની ચૂંટણી યોજવાનો તબકકાવાર કાર્યક્રમ નીચે જણાવ્યા મુજબ નકકી કરે છે.

		તારીખ	સમય	સ્થળ
ક	ઉમેદવારીપત્ર રજુ કરવાની/ ભરવાની છેલ્લી તારીખ	૨૨-૧-૨૦૦૩	૧૧-૦૦ કલાકથી ૧૫-૦૦ કલાક સુધી	ચૂંટણી અધિકારી/મદદ. ચૂંટણી અધિકારીની કચેરી ખાતે
ખ	ઉમેદવારી પત્રોની ચકાસણી તારીખ	૨૩-૧-૨૦૦૩	૧૧-૦૦ કલાકથી ચકાસણી પુરી થાય ત્યાં સુધી	ચૂંટણી અધિકારીની કચેરી ખાતે
ગ	ઉમેદવારી પત્રો પાછા ખેંચી લેવાની છેલ્લી તારીખ	૨૫-૧-૨૦૦૩	૧૫-૦૦ કલાક સુધી	ચૂંટણી અધિકારી / મદદ. ચૂંટણી અધિકારીની કચેરી ખાતે
ઘ	આવશ્યક હોય તો મતદાનની તારીખ	૯-૨-૨૦૦૩	----	----
ચ	મતદાનનો સમય	----	સવારના ૮-૦૦ થી સાંજના ૫-૦૦ સુધી	----
છ	મતદાનના સ્થળ	----	----	જીલ્લા ચૂંટણી અધિકારીએ જાહેર કરેલ મતદાન મથક ઉપર
જ	મતગણતરી માટેની તારીખ અને સમય	૧૧-૨-૨૦૦૩	સવારના ૯-૦૦ કલાકથી ગણતરી પુરી થાય ત્યા સુધી	ચૂંટણી અધિકારી જાહેર કરે તે સ્થળે
ઝ	ચૂંટણી પુરી થવા માટેની તારીખ	૧૭-૨-૨૦૦૩		

INDEX

અનુસુચિ

મોરબી તાલુકાની ગ્રામ પંચાયતોની ચૂંટણી યોજવાની છે તેની યાદી.

અ.નં	તાલુકાનું નામ	ગ્રામ પંચાયતનું નામ	વોર્ડ નંબર/ક્રમાંક	વોર્ડની બેઠકનો પ્રકાર	સરપંચની બેઠકનો પ્રકાર	ચૂંટણીનો પ્રકાર સામાન્ય ચૂંટણી જે હોય તે દર્શાવવું)
૧	૨	૩	૪	૫	૬	૭
૧	મોરબી	ઘુનડા(સ)	૧ ૨-૩ ૪-૫-૬-૭	સા.શૈ.પ.વર્ગ અનામત સામાન્ય સ્ત્રી અનામત સામાન્ય બીન અનામત	સા.શૈ.પ.વર્ગ અનામત	સામાન્ય
૨	મોરબી	બીલીયા	૧ ૨ ૩ ૪ ૫-૬-૭	સા.શૈ.પ.વર્ગ અનામત સામાન્ય સ્ત્રી અનામત સામાન્ય બીન અનામત સામાન્ય સ્ત્રી અનામત સામાન્ય બીન અનામત	સા.શૈ.પ.વર્ગ સ્ત્રી અનામત	સામાન્ય
૩	મોરબી	ભડીયાદ	૧ ૨ ૩-૪ ૫ ૬ ૭-૮ ૯	સા.શૈ.પ.વર્ગ અનામત સામાન્ય સ્ત્રી અનામત સામાન્ય બીન અનામત અનુ.જાતી સ્ત્રી અનામત સામાન્ય બીન અનામત અનુ.જાતી અનામત અનુ.જાતી સ્ત્રી અનામત	સા.શૈ.પ.વર્ગ સ્ત્રી અનામત	સામાન્ય
૪	મોરબી	મહેન્દ્રનગર	૧	સા.શૈ.પ.વ.અનામત	– (નીલ)	પેટા
૫	મોરબી	ખેવાળીયા	૪	સામાન્ય બીન અનામત	– (નીલ)	પેટા
૬	મોરબી	કાંતીપુર	--	---	સ્ત્રી અનામત	પેટા
૭	મોરબી	લીલાપર	૧	અનુ.જાતિ અનામત	– (નીલ)	પેટા

(સહી) અવાચ્ય,
કલેક્ટર, રાજકોટ જિલ્લો અને
રાજ્ય ચૂંટણીપંચના અધિકારી.

INDEX

ગુજરાત પંચાયત અધિનિયમ ૧૯૯૩ ની કલમ ૧૫ ની પેટા કલમ (૧) અન્વયે ચૂંટણીનું જાહેરનામું

જીલ્લા કલેકટર કચેરી,
ચૂંટણી શાખા,
રાજકોટ જીલ્લો

ક્રમાંક તા.૧૫-૧-૨૦૦૩

જાહેરનામું

રાજકોટ જીલ્લાની માળીયા(મી.) તાલુકાની .... ગ્રામ પંચાયતોના ૧ થી .... વોર્ડની બેઠકોની / સરપંચની બેઠકોની ચૂંટણી.

(૧) ગુજરાત પંચાયત અધિનિયમ ૧૯૯૩ ની કલમ-૧૬ ની પેટા કલમ (૧) મુજબ રાજકોટ જીલ્લાના માળીયા(મી.) તાલુકાની ગ્રામ પંચાયતોના વોર્ડની રચના તથા બેઠકોની ફાળવણી રાજ્ય ચૂંટણી પંચના અધિકારી તરીકે કરેલ છે.

(૨) ગુજરાત પંચાયત અધિનિયમ ૧૯૯૩ ની કલમ-૧૫ ની પેટા કલમ (૧) થી પ્રાપ્ત થયેલ સતાની રૂઈએ રાજ્ય ચૂંટણી પંચના અધિકારી તરીકે કલેકટર રાજકોટ જીલ્લાની નીચેની અનુસુચિના કોલમ નં.૨ માં જણાવેલ તાલુકાની સામે કોલમ નં.૩ માં જણાવેલ ગ્રામ પંચાયતોના કોલમ નં.૪, ૫ માં જણાવેલ વોર્ડની બેઠકોની .... તથા કોલમ નં.૬ માં જણાવેલ સરપંચની બેઠકોની સામાન્ય ચૂંટણી તા.૯-૨-૨૦૦૩ ના રોજ યોજવાનું જાહેર કરેલ છે.

અનુસુચિ

માળીયા(મી.) તાલુકાની ગ્રામ પંચાયતોની ચૂંટણી યોજવાની છે તેની યાદી.

અ.નં	તાલુકાનું નામ	ગ્રામ પંચાયતનું નામ	વોર્ડ નંબર/ક્રમાંક	વોર્ડની બેઠકનો પ્રકાર	સરપંચની બેઠકનો પ્રકાર	ચૂંટણીનો પ્રકાર સામાન્ય ચૂંટણી જે હોય તે દર્શાવવું)
૧	૨	૩	૪	૫	૬	૭
૧	માળીયા (મી.)	લક્ષ્મીવાસ	૫-૬	સામાન્ય બીન અનામત	- (નીલ)	પેટા

(૩) આ જાહેરનામાની ગુજરાત પંચાયત ચૂંટણી નિયમો ૧૯૯૪ ના નિયમ ૯(૧) અન્વયે સરકારી રાજયપત્રમાં પ્રસિધ્ધિ કરવામાં આવે છે.

(સહી) અવાચ્ય,
કલેક્ટર, રાજકોટ જિલ્લો અને
રાજ્ય ચૂંટણીપંચના અધિકારી.

INDEX

ગુજરાત પંચાયત ચૂંટણી નિયમો ૧૯૯૪ ના નિયમ-૯ (૨) અન્વયે ચૂંટણીનું જાહેરનામુ
જીલ્લા કલેક્ટર કચેરી,
ચૂંટણી શાખા,
રાજકોટ જીલ્લો
તા.૧૫-૧-૨૦૦૩

ક્રમાંક

જાહેરનામું

રાજકોટ જીલ્લાની માળીયા(મી.) તાલુકાની .... ગ્રામ પંચાયતોના ૧ થી .... વોર્ડની બેઠકોની / સરપંચની બેઠકોની ચૂંટણી.

(૧) ગુજરાત પંચાયત અધિનિયમ ૧૯૯૩ ની કલમ-૧૬ ની પેટા કલમ (૧) મુજબ રાજકોટ જીલ્લાની માળીયા(મી.) તાલુકાની ગ્રામ પંચાયતોના વોર્ડની રચના તથા બેઠકોની ફાળવણી રાજ્ય ચૂંટણી પંચના અધિકારી તરીકે કરેલ છે.

(૨) ગુજરાત પંચાયત ચૂંટણી નિયમો-૧૯૯૪ ના નિયમ-૯ ના પેટા નિયમ-૨ થી પ્રાપ્ત થયેલ સતાની રૂઈએ રાજ્ય ચૂંટણી પંચના અધિકારી તરીકે કલેકટર રાજકોટ જીલ્લાની નીચેની અનુસુચિના કોલમ નં.૨ માં જણાવેલ તાલુકાની સામે કોલમ નં.૩ માં જણાવેલ ગ્રામ પંચાયતોના કોલમ નં.૪ માં જણાવેલ વોર્ડની કોલમ નં.૫ માં જણાવેલ બેઠકો ભરવા માટે સભ્યોની તથા કોલમ નં.૬ માં જણાવેલ પ્રકારવાળી સરપંચની બેઠકો ભરવા માટે સરપંચની ચૂંટણી યોજવાનો તબકકાવાર કાર્યક્રમ નીચે જણાવ્યા મુજબ નકકી કરે છે.

		તારીખ	સમય	સ્થળ
ક	ઉમેદવારીપત્ર રજુ કરવાની/ ભરવાની છેલ્લી તારીખ	૨૨-૧-૨૦૦૩	૧૧-૦૦ કલાકથી ૧૫-૦૦ કલાક સુધી	ચૂંટણી અધિકારી/મદદ. ચૂંટણી અધિકારીની કચેરી ખાતે
ખ	ઉમેદવારી પત્રોની ચકાસણી તારીખ	૨૩-૧-૨૦૦૩	૧૧-૦૦ કલાકથી ચકાસણી પુરી થાય ત્યાં સુધી	ચૂંટણી અધિકારીની કચેરી ખાતે
ગ	ઉમેદવારી પત્રો પાછા ખેંચી લેવાની છેલ્લી તારીખ	૨૫-૧-૨૦૦૩	૧૫-૦૦ કલાક સુધી	ચૂંટણી અધિકારી / મદદ. ચૂંટણી અધિકારીની કચેરી ખાતે
ઘ	આવશ્યક હોય તો મતદાનની તારીખ	૯-૨-૨૦૦૩	---	---
ચ	મતદાનનો સમય	---	સવારના ૮-૦૦ થી સાંજના ૫-૦૦ સુધી	---
છ	મતદાનના સ્થળ	---	---	જીલ્લા ચૂંટણી અધિકારીએ જાહેર કરેલ મતદાન મથક ઉપર
જ	મતગણતરી માટેની તારીખ અને સમય	૧૧-૨-૨૦૦૩	સવારના ૯-૦૦ કલાકથી ગણતરી પુરી થાય ત્યા સુધી	ચૂંટણી અધિકારી જાહેર કરે તે સ્થળે
ઝ	ચૂંટણી પુરી થવા માટેની તારીખ	૧૩-૨-૨૦૦૩		

INDEX

અનુસુચિ

માળીયા(મી.) તાલુકાની ગ્રામ પંચાયતોની ચૂંટણી યોજવાની છે તેની યાદી.

અ.નં	તાલુકાનું નામ	ગ્રામ પંચાયતનું નામ	વોર્ડ નંબર/ક્રમાંક	વોર્ડની બેઠકનો પ્રકાર	સરપંચની બેઠકનો પ્રકાર	ચૂંટણીનો પ્રકાર સામાન્ય ચૂંટણી જે હોય તે દર્શાવવું)
૧	૨	૩	૪	૫	૬	૭
૧	માળીયા (મી.)	લક્ષ્મીવાસ	૫-૬	સામાન્ય બીન અનામત	– (નીલ)	પેટા

(સહી) અવાચ્ય,
કલેક્ટર, રાજકોટ જિલ્લો અને
રાજ્ય ચૂંટણીપંચના અધિકારી.

INDEX

ગુજરાત પંચાયત અધિનિયમ ૧૯૯૩ની કલમ ૧૫ ની પેટા કલમ(૧) અન્વયે ચૂંટણીનું જાહેરનામું
જિલ્લા કલેકટર કચેરી, ચૂંટણી શાખા, રાજકોટ જિલ્લો
તા.૧૫/૧/૨૦૦૩

–:: જાહેરનામું ::–

રાજકોટ જિલ્લાના પડધરી તાલુકાની ગ્રામ પંચાયતોના વોર્ડની બેઠકોની/સરપંચની સામાન્ય/મધ્યસત્ર/પેટા ચૂંટણી.

૧. ગુજરાત પંચાયત અધિનિયમ ૧૯૯૩ ની કલમ ૧૬ ની પેટા કલમ(૧) મુજબ રાજકોટ જિલ્લાની પડધરી તાલુકાની ગ્રામ પંચાયતોના વોર્ડની રચના તથા બેઠકોની ફાળવણી રાજ્ય ચૂંટણી પંચના અધિકારી તરીકે કરેલ છે.

૨. ગુજરાત પંચાયત અધિનિયમ ૧૯૯૩ ની કલમ ૧૫ ની પેટા કલમ(૧) ની પ્રાપ્ત થયેલ સતાની રૂઈએ રાજ્ય ચૂંટણી પંચના અધિકારી તરીકે કલેકટર રાજકોટ જિલ્લાની નીચેની અનુસુચિના કોલમ નં. ૨ માં જણાવેલ તાલુકાની સામે કોલમ નં. ૩ માં જણાવેલ ગ્રામ પંચાયતોના કોલમ નં. ૪, ૫ માં જણાવેલ વોર્ડ ની બેઠકોની.................... તથા કોલમ નં. ૬ માં જણાવેલ સરપંચની બેઠકની પેટા/મધ્યસત્રી ચૂંટણી તા. ૯–૨–૨૦૦૩ ના રોજ યોજવાનું જાહેર કરે છે.

–:: અનુસુચિ ::–

રાજકોટ જિલ્લાના પડધરી તાલુકાની ગ્રામ પંચાયતોની ચૂંટણી યોજવાની છે તેની યાદી

અ.નં.	તાલુકાનું નામ	ગ્રામ પંચાયતનું નામ	વોર્ડ નંબર / ક્રમાંક	વોર્ડની બેઠકનો પ્રકાર	સરપંચની બેઠકનો પ્રકાર	ચૂંટણી નો પ્રકાર
૧	૨	૩	૪	૫	૬	૭
૧	પડધરી	હરીપર(ખારી)			સામાન્ય/બિનઅનામત	મધ્યસત્ર
			૧.	સા.શૈ.પછાત વર્ગ સ્ત્રી અનામત		
			૨.	સામાન્ય સ્ત્રી અનામત		
			૩.	સામાન્ય / બિનઅનામત		
			૪.	સામાન્ય / બિનઅનામત		
			૫.	અનુ.જાતિ અનામત		
			૬.	સામાન્ય / બિનઅનામત		
			૭.	સામાન્ય / બિનઅનામત		
૨	પડધરી	ખાખડાબેલા			સામાન્ય/સ્ત્રીઅનામત	મધ્યસત્ર
			૧.	સા.શૈ.પછાત વર્ગ અનામત		
			૨.	સામાન્ય સ્ત્રી અનામત		
			૩.	સામાન્ય / બિનઅનામત		
			૪.	સામાન્ય / બિનઅનામત		
			૫.	સામાન્ય / બિનઅનામત		
			૬.	સામાન્ય / બિનઅનામત		
			૭.	અનુ. જાતી સ્ત્રી અનામત		

INDEX

અ.નં.	તાલુકાનું નામ	ગ્રામ પંચાયતનું નામ	વોર્ડ નંબર / ક્રમાંક	વોર્ડની બેઠકનો પ્રકાર	સરપંચની બેઠકનો પ્રકાર	ચૂંટણી નો પ્રકાર
૧	૨	૩	૪	૫	૬	૭
૩.	પડધરી	ધુનાનાગામ	૬.	સામાન્ય / બીનઅનામત	–	પેટાચૂંટણી
૪	પડધરી	હડમતીયા(જં.)	૬.	સામાન્ય / બિનઅનામત	–	પેટાચૂંટણી
૫	પડધરી	દહીસરડા(ઉડ)			સા.શૈ.પ.સ્ત્રી અનામત	પેટાચૂંટણી
			૬.	સામાન્ય / બિનઅનામત		

૩. આ જાહેરનામું ગુજરાત પંચાયત ચૂંટણી નિયમો ૧૯૯૪ ના નિયમ ૯(૧) અન્વયે સરકારી રાજયપત્રમાં પ્રસિધ્ધ કરવામાં આવે છે.

(સહી) અવાચ્ય,
કલેક્ટર, રાજકોટ જિલ્લો અને
રાજય ચૂંટણીપંચના અધિકારી.

INDEX

ગુજરાત પંચાયત ચૂંટણી નિયમો-૧૯૯૪ ના નિયમ-૯(૨) અન્વયે ચૂંટણીનું જાહેરનામું.

જિલ્લા કલેકટર કચેરી, ચૂંટણી શાખા, રાજકોટ જિલ્લો

તા.૧૫/૧/૨૦૦૩

-:: જાહેરનામું ::-

રાજકોટ જિલ્લાના **પડધરી** તાલુકાની ગામ પંચાયતોના વોર્ડની બેઠકો/સરપંચની સામાન્ય/મધ્યસત્ર પેટા ચૂંટણી.

૧. ગુજરાત પંચાયત અધિનિયમ ૧૯૯૩ ની કલમ ૧૬ ની પેટા કલમ(૧) મુજબ **રાજકોટ** જિલ્લાની **પડધરી** તાલુકાની ગ્રામ પંચાયતોના વોર્ડની રચના તથા બેઠકોની ફાળવણી રાજ્ય ચૂંટણી પંચના અધિકારી તરીકે કરેલ છે.

૨. ગુજરાત પંચાયત ચૂંટણી નિયમો ૧૯૯૪ ના નિયમ-૯ ના પેટા નિયમ(૨) થી પ્રાપ્ત થયેલ સતાની રૂઈએ રાજય ચૂંટણી પંચના અધિકારી તરીકે કલેકટર, રાજકોટ જિલ્લાની નીચેની અનુસુચિના કોલમ નં. ૨ માં જણાવેલ તાલુકાની સામે કોલમ નં. ૩ માં જણાવેલ ગ્રામ પંચાયતોના કોલમ નં. ૪ માં જણાવેલ વોર્ડ નીકોલમ નંબર-૫ માં જણાવેલ બેઠકો ભરવા માટે સભ્યોની કોલમ નં. ૬ માં જણાવેલ પ્રકાર વાળી સરપંચની બેઠકો ભરવા માટે સરપંચની ચૂંટણી યોજવાનો તબકાવાર કાર્યક્રમ નીચે મુજબ નકકી કરે છે.

		તારીખ	સમય	સ્થળ
૧	ઉમેદવારી પત્રો રજુ કરવાની / ભરવાની છેલ્લી તારીખ.	૨૨-૧-૨૦૦૩	૧૧-૦૦ કલાકથી ૧૫-૦૦ કલાક સુધી	
૨	ઉમેદવારી પત્રો ચકાસણીની તારીખ	૨૩-૧-૨૦૦૩	૧૧-૦૦ કલાકતી ચકાસણી પુરી થાય ત્યાં સુધી	
૩	ઉમેદવારી પાછી ખેંચી લેવાની તારીખ	૨૪-૧-૨૦૦૩ અને ૨૫-૧-૦૩	કચેરીના સમગ્ર સમય દરમ્યાન ૧૫-૦૦ કલાક સુધી	
૪	આવશ્યક હોય તો મતદાનની તારીખ	૯-૨-૨૦૦૩		
૫	મતદાનનો સમય		સવારના ૮-૦૦ થી સાંજના ૫-૦૦ સુધી	
૬	મતદાનનું સ્થળ	જિલ્લા ચૂંટણી અધિકારીએ જાહેર કરેલ મતદાન મથક ઉપર		
૭	મતગણતરી માટેની તારીખ તથા સમય	૧૧-૨-૨૦૦૩	સવારે ૯-૦૦ કલાકથીમતગણતરી પુરી થાય ત્યાં સુધી	સબંધીત તાલુકા મથકે સબંધીત ચુંટણી અધિ. જાહેર કરે તે સ્થળ
૮	ચૂંટણી પ્રક્રીયા પુરી થવા માટેની તારીખ	૧૭-૨-૨૦૦૩		

..૨

–ઃ અનુસૂચિ ઃ–

રાજકોટ જિલ્લાના પડધરી તાલુકાની ગ્રામ પંચાયતોની ચૂંટણી યોજવાની છે તેની યાદી

અ.નં.	તાલુકાનું નામ	ગ્રામ પંચાયતનું નામ	વોર્ડ નંબર / ક્રમાંક	વોર્ડની બેઠકનો પ્રકાર	સરપંચની બેઠકનો પ્રકાર	ચૂંટણીનો પ્રકાર
૧	૨	૩	૪	૫	૬	૭
૧	પડધરી	હરીપર(ખારી)			સામાન્ય બિનઅનામત	મધ્યસત્ર
			૧.	સા.શૈ.પછાત વર્ગ સ્ત્રી અનામત		
			૨.	સામાન્ય સ્ત્રી અનામત		
			૩.	સામાન્ય / બિનઅનામત		
			૪.	સામાન્ય / બિનઅનામત		
			૫.	અનુ.જાતિ અનામત		
			૬.	સામાન્ય / બિનઅનામત		
			૭.	સામાન્ય / બિનઅનામત		
૨	પડધરી	ખાખડાબેલા			સામાન્યસ્ત્રીઅનામત	મધ્યસત્ર
			૧.	સા.શૈ.પછાત વર્ગ અનામત		
			૨.	સામાન્ય સ્ત્રી અનામત		
			૩.	સામાન્ય / બિનઅનામત		
			૪.	સામાન્ય / બિનઅનામત		
			૫.	સામાન્ય / બિનઅનામત		
			૬.	સામાન્ય / બિનઅનામત		
			૭.	અનુ. જાતી સ્ત્રી અનામત		
૩	પડધરી	ધુનાનાગામ	૬.	સામાન્ય / બીનઅનામત	–	પેટાચૂંટણી
૪	પડધરી	હડમતીયા(જં.)	૬.	સામાન્ય / બિનઅનામત		પેટાચૂંટણી
૫	પડધરી	દહીસરડા(ઉડ)			સા.શૈ.પ.સ્ત્રી અનામત	પેટાચૂંટણી
			૬.	સામાન્ય / બિનઅનામત		

(સહી) અવાચ્ય,
કલેક્ટર, રાજકોટ જિલ્લો અને
રાજ્ય ચૂંટણીપંચના અધિકારી.

INDEX

ગુજરાત પંચાયત અધિનિયમ ૧૯૯૩ ની કલમ ૧૫ ની પેટા કલમ (૧) અન્વયે ચૂંટણીનું જાહેરનામું

જીલ્લા કલેકટર કચેરી,
ચૂંટણી શાખા,
રાજકોટ જીલ્લો
તા.૧૫-૦૧-૨૦૦૩

ક્રમાંક

જાહેરનામું

રાજકોટ જીલ્લાની ટંકારા તાલુકાની .... ગ્રામ પંચાયતોના ૧ થી વોર્ડની બેઠકોની / સરપંચની બેઠકોની ચૂંટણી.

(૧) ગુજરાત પંચાયત અધિનિયમ ૧૯૯૩ ની કલમ-૧૬ ની પેટા કલમ (૧) મુજબ રાજકોટ જીલ્લાની ટંકારા તાલુકાની ગ્રામ પંચાયતોના વોર્ડની રચના તથા બેઠકોની ફાળવણી રાજ્ય ચૂંટણી પંચના અધિકારી તરીકે કરેલ છે.

(૨) ગુજરાત પંચાયત અધિનિયમ ૧૯૯૩ ની કલમ-૧૫ ની પેટા કલમ (૧) થી પ્રાપ્ત થયેલ સત્તાની રૂઈએ રાજ્ય ચૂંટણી પંચના અધિકારી તરીકે કલેકટર રાજકોટ જીલ્લાની નીચેની અનુસુચિના કોલમ નં.૨ માં જણાવેલ તાલુકાની સામે કોલમ નં.૩ માં જણાવેલ ગ્રામ પંચાયતોના કોલમ નં.૪, ૫ માં જણાવેલ વોર્ડની બેઠકોની .... તથા કોલમ નં.૬ માં જણાવેલ સરપંચની બેઠકોની પેટા/મધ્યસત્ર ચૂંટણી તા.૯-૨-૨૦૦૩ ના રોજ યોજવાનું જાહેર કરેલ છે.

અનુસુચિ

ટંકારા તાલુકાની ગ્રામ પંચાયતોની ચૂંટણી યોજવાની છે તેની યાદી.

અ.નં.	તાલુકાનું નામ	ગ્રામ પંચાયતનું નામ	વોર્ડ નંબર/ ક્રમાંક	વોર્ડની બેઠકનો પ્રકાર	સરપંચની બેઠકનો પ્રકાર	ચૂંટણીનો પ્રકાર સામાન્ય ચૂંટણી જે હોય તે દર્શાવવું
૧	૨	૩	૪	૫	૬	૭
૧	ટંકારા	ધ્રોલીયા	-	-	સા.શે.પ.વર્ગ અનામત	પેટા ચૂંટણી
૨	ટંકારા	જીવાપર	-	-	સામાન્ય બીન અનામત	પેટા ચૂંટણી
૩	ટંકારા	હમીરપર	-	-	સામાન્ય બીન અનામત	પેટા ચૂંટણી
૪	ટંકારા	જોધપર(ઝા)	૧ ૨ ૩ ૪-૫-૬-૭	સા.શે.પ.વર્ગ સ્ત્રી અનામત અનુ.જાતી અનામત સામાન્ય સ્ત્રી અનામત સામાન્ય બીન અનામત	સામાન્ય બીન અનામત	મધ્યસત્ર ચૂંટણી
૫	ટંકારા	નેસડા(ખા)	૧ ૨-૪ ૩-૫-૬-૭	સા.શે.પ.વર્ગ અનામત સામાન્ય સ્ત્રી અનામત સામાન્ય બીન અનામત	સામાન્ય બીન અનામત	મધ્યસત્ર ચૂંટણી

(૩) આ જાહેરનામાની ગુજરાત પંચાયત ચૂંટણી નિયમો ૧૯૯૪ ના નિયમ ૯(૧) અન્વયે સરકારી રાજ્યપત્રમાં પ્રસિધ્ધિ કરવામાં આવે છે.

(સહી) અવાચ્ય,
કલેકટર, રાજકોટ જિલ્લો અને
રાજ્ય ચૂંટણીપંચના અધિકારી.

INDEX

ગુજરાત પંચાયત ચૂંટણી નિયમો ૧૯૯૪ ના નિયમ–૯ (૨) અન્વયે ચૂંટણીનું જાહેરનામું

જીલ્લા કલેકટર કચેરી,
ચૂંટણી શાખા,
રાજકોટ જીલ્લો
તા.૧૫–૦૧–૨૦૦૩

ક્રમાંક

જાહેરનામું

રાજકોટ જીલ્લાની ટંકારા તાલુકાની .... ગ્રામ પંચાયતોના ૧ થી વોર્ડની બેઠકોની / સરપંચની બેઠકોની ચૂંટણી.

(૧) ગુજરાત પંચાયત અધિનિયમ ૧૯૯૩ ની કલમ–૧૬ ની પેટા કલમ (૧) મુજબ રાજકોટ જીલ્લાની ટંકારા તાલુકાની ગ્રામ પંચાયતોના વોર્ડની રચના તથા બેઠકોની ફાળવણી રાજ્ય ચૂંટણી પંચના અધિકારી તરીકે કરેલ છે.

(૨) ગુજરાત પંચાયત ચૂંટણી નિયમો–૧૯૯૪ ના નિયમ–૯ ના પેટા નિયમ–૨ થી પ્રાપ્ત થયેલ સતાની રૂઈએ રાજ્ય ચૂંટણી પંચના અધિકારી તરીકે કલેકટર રાજકોટ જીલ્લાની નીચેની અનુસુચિના કોલમ નં.૨ માં જણાવેલ તાલુકાની સામે કોલમ નં.૩ માં જણાવેલ ગ્રામ પંચાયતોના કોલમ નં.૪ માં જણાવેલ વોર્ડની કોલમ નં.૫ માં જણાવેલ બેઠકો ભરવા માટે સભ્યોની તથા કોલમ નં.૬ માં જણાવેલ પ્રકારવાળી સરપંચની બેઠકો ભરવા માટે સરપંચની ચૂંટણી યોજવાનો તબકકાવાર કાર્યક્રમ નીચે જણાવ્યા મુજબ નકકી કરે છે.

		તારીખ	સમય	સ્થળ
ક	ઉમેદવારીપત્ર રજુ કરવાની/ ભરવાની છેલ્લી તારીખ	૨૨–૦૧–૨૦૦૩	૧૧–૦૦ કલાકથી ૧૫–૦૦ કલાક સુધી	ચૂંટણી અધિકારી/મદદ. ચૂંટણી અધિકારીની કચેરી ખાતે
ખ	ઉમેદવારી પત્રોની ચકાસણી તારીખ	૨૩–૦૧–૨૦૦૩	૧૧–૦૦ કલાકથી ચકાસણી પુરી થાય ત્યાં સુધી	ચૂંટણી અધિકારીની કચેરી ખાતે
ગ	ઉમેદવારી પત્રો પાછા ખેંચી લેવાની છેલ્લી તારીખ	૨૫–૦૧–૨૦૦૩	૧૫–૦૦ કલાક સુધી	ચૂંટણી અધિકારી / મદદ. ચૂંટણી અધિકારીની કચેરી ખાતે
ઘ	આવશ્યક હોય તો મતદાનની તારીખ	૦૯–૦૨–૨૦૦૩	----	----
ચ	મતદાનનો સમય	----	સવારના ૮–૦૦ થી સાંજના ૧૭–૦૦ સુધી	----
છ	મતદાનના સ્થળ	----	----	જીલ્લા ચૂંટણી અધિકારીએ જાહેર કરેલ મતદાન મથક ઉપર
જ	મતગણતરી માટેની તારીખ અને સમય	૧૧–૦૨–૨૦૦૩	સવારના ૯–૦૦ કલાકથી ગણતરી પુરી થાય ત્યા સુધી	ચૂંટણી અધિકારી જાહેર કરે તે સ્થળે
ઝ	ચૂંટણી પુરી થવા માટેની તારીખ	૧૭–૦૨–૨૦૦૩		

INDEX

અનુસુચિ

ટંકારા તાલુકાની ગ્રામ પંચાયતોની ચૂંટણી યોજવાની છે તેની યાદી.

અ.નં.	તાલુકાનું નામ	ગ્રામ પંચાયતનું નામ	વોર્ડ નંબર/ ક્રમાંક	વોર્ડની બેઠકનો પ્રકાર	સરપંચની બેઠકનો પ્રકાર	ચૂંટણીનો પ્રકાર સામાન્ય ચૂંટણી જે હોય તે દર્શાવવું
૧	૨	૩	૪	૫	૬	૭
૧	ટંકારા	ધ્રોલીયા	–	–	સા.શૈ.પ.વર્ગ અનામત	પેટા ચૂંટણી
૨	ટંકારા	જીવાપર	–	–	સામાન્ય બીન અનામત	પેટા ચૂંટણી
૩	ટંકારા	હમીરપર	–	–	સામાન્ય બીન અનામત	પેટા ચૂંટણી
૪	ટંકારા	જોધપર(ઝા)	૧ ૨ ૩ ૪–૫–૬–૭	સા.શૈ.પ.વર્ગ સ્ત્રી અનામત અનુ.જાતી અનામત સામાન્ય સ્ત્રી અનામત સામાન્ય બીન અનામત	સામાન્ય બીન અનામત	મધ્યસત્ર ચૂંટણી
૫	ટંકારા	નેસડા(ખા)	૧ ૨–૪ ૩–૫–૬–૭	સા.શૈ.પ.વર્ગ અનામત સામાન્ય સ્ત્રી અનામત સામાન્ય બીન અનામત	સામાન્ય બીન અનામત	મધ્યસત્ર ચૂંટણી

(સહી) અવાચ્ય,
કલેક્ટર, રાજકોટ જિલ્લો અને
રાજ્ય ચૂંટણીપંચના અધિકારી.

INDEX

ગુજરાત પંચાયત અધિનિયમ - ૧૯૯૩ની કલમ - ૧૫ની પેટા કલમ (૧) અન્વયે ચૂંટણીનું જાહેરનામું

જીલ્લા કલેકટર કચેરી,

ચૂંટણી શાખા, રાજકોટ જીલ્લો.

તા.૧૫-૧-૨૦૦૩

ક્રમાંક :-

જાહેરનામું

રાજકોટ જીલ્લાની વાંકાનેર તાલુકાની અનુસુચિ મુજબ ગ્રામ પંચાયતના વોર્ડ નં.૭ની બેઠકની ચૂંટણી.

૧. ગુજરાત પંચાયત અધિનિયમ ૧૯૯૩ની કલમ - ૧૬ની પેટા કલમ (૧) મુજબ રાજકોટ જીલ્લાની વાંકાનેરતાલુકાની અનુસુચિ મુજબના ગ્રામ પંચાયતોના વોર્ડની રચના તથા બેઠકોની ફાળવણી રાજ્ય ચૂંટણી પંચના અધિકારી તરીકે કરેલ છે.

૨. ગુજરાત પંચાયત અધિનિયમો - ૧૯૯૪ના નિયમ - ૯ના પેટા નિયમ-૨થી પ્રાપ્ત થયેલ સત્તાની રૂએ રાજ્ય ચૂંટણી પંચના અધિકારી તરીકે કલેકટર, રાજકોટ જીલ્લાની નીચેની અનુસુચિના કોલમ નં.૨માં જણાવેલ તાલુકાની સામે કોલમ નં.૩ માં જણાવેલ ગ્રામ પંચાયતના કોલમ નં.૪માં જણાવેલ વોર્ડની કોલમ નં.૫માં જણાવેલ બેઠક ભરવા માટે સભ્યોની તથા કોલમ નં.૬માં જણાવેલ પ્રકારવાળી સરપંચની બેઠકો ભરવા માટે સરપંચની ચૂંટણી યોજવાનો તબક્કાવાર કાર્યક્રમ નીચે જણાવ્યા મુજબ નક્કી કરે છે.

		તારીખ	સમય	સ્થળ
(ક)	ઉમેદવારી પત્ર રજુ કરવાની ભરવાની છેલ્લી તારીખ	૨૨-૧-૨૦૦૩	૧૧-૦૦ કલાકથી ૧૫-૦૦ કલાક સુધી	ચૂંટણી અધિકારી મદદ. ચૂંટણી અધિકારીની કચેરી.
(ખ)	ઉમેદવારી પત્રોની ચકાસણી તારીખ	૨૩-૧-૨૦૦૩	૧૧-૦૦ કલાકથી ચકાસણી પુરી થાય ત્યાં સુધી	---સદર---
(ગ)	ઉમેદવારીપત્રો પાછા ખેંચી લેવાની છેલ્લી તારીખ	૨૫-૧-૨૦૦૩	કચેરી સમય દરમ્યાન તથા ૧૫-૦૦ કલાક સુધી	---સદર---
(ઘ)	આવશ્યક હોય તો મતદાનની તારીખ	૯-૨-૨૦૦૩		
(ચ)	મતદાનનો સમય	સવારના ૮-૦૦ થી સાંજના ૫-૦૦ વાગ્યા સુધી		
(છ)	મતદાનનું સ્થળ	જિલ્લા ચૂંટણી અધિકારીએ જાહેર કરેલ મતદાન મથક ઉપર.		
(જ)	મતગણતરી માટેની તારીખ તથા સમય	તા.૧૧-૨-૨૦૦૩ના રોજ સવારે ૯-૦૦ કલાકથી ગણતરી પુરી થાય ત્યાં સુધી. (તાલુકા મથકે ચૂંટણી અધિકારીશ્રી નક્કી કરે તે સ્થળે)		
(ઝ)	ચૂંટણી પુરી થવા માટેની તારીખ.	તારીખ. ૧૩-૨-૨૦૦૩.		

INDEX

અનુસૂચિ

વાંકાનેર તાલુકાના નીચે મુજબ ગ્રામ પંચાયતની ચૂંટણી યોજાવાની છે તેની યાદી.

અ. નં.	તાલુકાનુ નામ	ગ્રામ પંચાયત નું નામ	વોર્ડ નં. ક્રમાંક	વોર્ડની બેઠકના પ્રકાર	સરપંચની બેઠકનો પ્રકાર	ચૂંટણીના પ્રકાર (સામાન્ય પેટા ચૂંટણી જે હોય તે દર્શાવવી.)
૧	૨	૩	૪	૫	૬	૭
૧.	વાંકાનેર	સીંધાવદર વીડી	-	-	સા.બી. અના.	સામાન્ય
		ભોજપરા સંયુક્ત	૧	સા.શૈ.પ.વ.અના.		
			૨	સા.સ્ત્રી. અના.		
			૩	સા. બી. અના.		
			૪	સા.સ્ત્રી. અના.		
			૫	સા.બી.અના.		
			૬	સા. બી. અના.		
			૭	અનુ.જા.સ્ત્રી અના.		
			૮	સા.બી.અના.		
			૯	સા.બી. અના.		
		પંચાસીયા	-	-	સા.બી.અના.	સામાન્ય
			૧	સા.શૈ.પ.વ.અના.		
			૨	સા.સ્ત્રી. અના.		
			૩	સા. બી. અના.		
			૪	સા.સ્ત્રી. અના.		
			૫	સા.બી.અના.		
			૬	સા. બી. અના.		
			૭	સા. બી. અના.		
		પલાસડી	-	-	સા.બી.અના.	સામાન્ય
			૧	સા.શૈ.પ.સ્ત્રી.અના.		
			૨	અનુ.જાતિ. અના.		
			૩	સા.સ્ત્રી. અના.		
			૪	સા.બી.અના.		
			૫	સા.બી.અના.		
			૬	સા. બી. અના.		
			૭	સા. બી. અના.		
		ગારીયા	-	-	સા.બી.અના.	સામાન્ય
			૧	સા.શૈ.પ.વ.અના.		
			૨	સા.સ્ત્રી. અના.		
			૩	સા.સ્ત્રી. અના.		
			૪	સા.બી.અના.		
			૫	સા.બી.અના.		
			૬	સા. બી. અના.		
			૭	સા. બી. અના.		
		હોલમઢ	૪	સા.બી.અના.		પેટાચૂંટણી
		કાશીપર ચાંચડીયા સંયુક્ત	૨	સા.શૈ.પ.અના.		પેટાચૂંટણી
		સમથેરવા મકતાનપર સંયુક્ત	૫,૬,૭	સામા.બીન.અના.		પેટાચૂંટણી

(સહી) અવાચ્ય,
કલેક્ટર, રાજકોટ જિલ્લો અને
રાજ્ય ચૂંટણીપંચના અધિકારી.

INDEX

ગુજરાત પંચાયત અધિનિયમ - ૧૯૯૪ના નિયમ ૯ (૨) અન્વયે ચૂંટણીનું જાહેરનામું

જીલ્લા કલેકટર કચેરી,

ચૂંટણી શાખા, રાજકોટ જીલ્લો.

તા.૧૫-૧-૨૦૦૩

ક્રમાંક :-

જાહેરનામું

રાજકોટ જીલ્લાની વાંકાનેર તાલુકાની અનુસુચિ મુજબ ગ્રામ પંચાયતના વોર્ડની બેઠકની ચૂંટણી.

૧. ગુજરાત પંચાયત અધિનિયમ ૧૯૯૩ની કલમ - ૧૬ની પેટા કલમ (૧) મુજબ રાજકોટ જીલ્લાની વાંકાનેર તાલુકાની અનુસુચિ મુજબના ગ્રામ પંચાયતોના વોર્ડની રચના તથા બેઠકોની ફાળવણી રાજ્ય ચૂંટણી પંચના અધિકારી તરીકે કરેલ છે.

૨. ગુજરાત પંચાયત અધિનિયમો - ૧૯૯૪ના નિયમ - ૯ના પેટા નિયમ-૨થી પ્રાપ્ત થયેલ સત્તાની રૂએ રાજ્ય ચૂંટણી પંચના અધિકારી તરીકે કલેકટર, રાજકોટ જીલ્લાની નીચેની અનુસૂચિના કોલમ નં.૨માં જણાવેલ તાલુકાની સામે કોલમ નં.૩ માં જણાવેલ ગ્રામ પંચાયતના કોલમ નં.૪માં જણાવેલ વોર્ડની કોલમ નં.૫માં જણાવેલ બેઠક ભરવા માટે સભ્યોની તથા કોલમ નં.૬માં જણાવેલ પ્રકારવાળી સરપંચની બેઠકો ભરવા માટે સરપંચની ચૂંટણી યોજવાનો તબક્કાવાર કાર્યક્રમ નીચે જણાવ્યા મુજબ નક્કી કરે છે.

	તારીખ	સમય	સ્થળ
(ક) ઉમેદવારી પત્ર રજુ કરવાની ભરવાની છેલ્લી તારીખ	૨૨-૧-૨૦૦૩	૧૧-૦૦ કલાકથી ૧૫-૦૦ કલાક સુધી	ચૂંટણી અધિકારી મદદ. ચૂંટણી અધિકારીની કચેરી.
(ખ) ઉમેદવારી પત્રોની ચકાસણી તારીખ	૨૩-૧-૨૦૦૩	૧૧-૦૦ કલાકથી ચકાસણી પુરી થાય ત્યાં સુધી	---સદર----
(ગ) ઉમેદવારીપત્રો પાછા ખેંચી લેવાની છેલ્લી તારીખ	૨૫-૧-૨૦૦૩	કચેરી સમય દરમ્યાન તથા ૧૫-૦૦ કલાક સુધી	---સદર----
(ઘ) આવશ્યક હોય તો મતદાનની તારીખ	૯-૨-૨૦૦૩		
(ચ) મતદાનનો સમય	સવારના ૮-૦૦ થી સાંજના ૫-૦૦ વાગ્યા સુધી		
(છ) મતદાનનું સ્થળ	જિલ્લા ચૂંટણી અધિકારીએ જાહેર કરેલ મતદાન મથક ઉપર.		
(જ) મતગણતરી માટેની તારીખ તથા સમય	તા.૧૧-૨-૨૦૦૩ના રોજ સવારે ૯-૦૦ કલાકથી ગણતરી પુરી થાય ત્યાં સુધી. (તાલુકા મથકે ચૂંટણી અધિકારીશ્રી નક્કી કરે તે સ્થળે)		
(ઝ) ચૂંટણી પુરી થવા માટેની તારીખ.	તારીખ. ૧૩-૨-૨૦૦૩.		

INDEX

અનુસૂચિ

વાંકાનેર તાલુકાના નીચે મુજબ ગ્રામ પંચાયતની ચૂંટણી યોજાવાની છે તેની યાદી.

અ. નં.	તાલુકાનું નામ	ગ્રામ પંચાયત નું નામ	વોર્ડ નં. ક્રમાંક	વોર્ડની બેઠકના પ્રકાર	સરપંચની બેઠકનો પ્રકાર	ચૂંટણીના પ્રકાર (સામાન્ય પેટા ચૂંટણી જે હોય તે દર્શાવવી.)
૧	૨	૩	૪	૫	૬	૭
૧.	વાંકાનેર	સીધાવદર વીડી ભોજપરા સંયુક્ત	-	-	સા.બી. અના.	સામાન્ય
			૧	સા.શૈ.પ.વ. અના.		
			૨	સા.સ્ત્રી. અના.		
			૩	સા.બી. અના.		
			૪	સા.સ્ત્રી. અના.		
			૫	સા.બી. અના.		
			૬	સા.બી. અના.		
			૭	અનુ.જા.સ્ત્રી અના.		
			૮	સા.બી. અના.		
			૯	સા.બી. અના.		
		પંચાસીયા	-	-	સા.બી. અના.	સામાન્ય
			૧	સા.શૈ.પ.વ. અના.		
			૨	સા.સ્ત્રી. અના.		
			૩	સા.બી. અના.		
			૪	સા.સ્ત્રી. અના.		
			૫	સા.બી. અના.		
			૬	સા.બી. અના.		
			૭	સા.બી. અના.		
		પલાસડી	-	-	સા.બી. અના.	સામાન્ય
			૧	સા.શૈ.પ.સ્ત્રી. અના.		
			૨	અનુ.જાતિ. અના.		
			૩	સા.સ્ત્રી. અના.		
			૪	સા.બી. અના.		
			૫	સા.બી. અના.		
			૬	સા.બી. અના.		
			૭	સા.બી. અના.		
		ગારીયા	-	-	સા.બી. અના.	સામાન્ય
			૧	સા.શૈ.પ.વ. અના.		
			૨	સા.સ્ત્રી. અના.		
			૩	સા.સ્ત્રી. અના.		
			૪	સા.બી. અના.		
			૫	સા.બી. અના.		
			૬	સા.બી. અના.		
			૭	સા.બી. અના.		
		હોલમઢ	૪	સા.બી. અના.		પેટાચૂંટણી
		કાશીપર ચાંચડીયા સંયુક્ત	૨	સા.શૈ.પ. અના.		પેટાચૂંટણી
		સમથેરવા મકતાનપર સંયુક્ત	૫,૬,૭	સામા.બીન.અના.		પેટાચૂંટણી

(સહી) અવાચ્ય,
કલેક્ટર, રાજકોટ જિલ્લો અને
રાજ્ય ચૂંટણીપંચના અધિકારી.

સરકારી મધ્યસ્થ મુદ્રણાલય, ગાંધીનગર.

INDEX

Extra No. 20

REGISTERED NO. G/GNR/2

©

सत्यमेव जयते

The Gujarat Government Gazette

EXTRAORDINARY

PUBLISHED BY AUTHORITY

Vol. XLIV] WEDNESDAY, JANUARY 15, 2003/PAUSA 25, 1924

Separate paging is given to this Part in order that it may be filed as a Separate Compilation.

PART IV—C

Statutory Rules and Orders (other than those published in Parts I, I-A and I-L) made by Statutory Authorities other than the Government of Gujarat including those made by the Government of India, the High Court, the Director of Municipalities, the Commissioner of Police, the Director of Prohibition and excise, the District Magistrates and the Election Commission, Election Tribunals, Returning Officers and other authorities, under the Election Commission.

ગુજરાત પંચાયત અધિનિયમ ૧૯૯૩ની કલમ ૧૫ની પેટા કલમ (૧) અન્વયે ચુંટણીનું
જાહેરનામું
જિલ્લા કલેકટર કચેરી,
ચુંટણી શાખા, પાટણ જિલ્લો

ક્રમાંક :– ગ્રા.પં/ચુંટણી/પાટણ/ફેબ્રુ/૨૦૦૩ તા. ૧૫/૦૧/૨૦૦૩

જાહેરનામું

પાટણ જિલ્લાના સિધ્ધપુર તાલુકાની ગ્રામ પંચાયતોના વોર્ડની બેઠકોની / સરપંચની બેઠકોની ચુંટણી.

૧. ગુજરાત પંચાયત અધિનિયમ – ૧૯૯૩ની કલમ – ૧૬ ની પેટા કલમ (૧) મુજબ પાટણ જિલ્લાની સિધ્ધપુર તાલુકાની ગ્રામ પંચાયતોના વોર્ડની રચના તથા બેઠકોની ફાળવણી રાજ્ય ચુંટણીપંચના અધિકારી તરીકે કરેલ છે.

૨. ગુજરાત પંચાયત અધિનિયમ–૧૯૯૩ની કલમ–૧૫ની પેટા કલમ (૧) થી પ્રાપ્ત થયેલ સત્તાની રૂએ રાજ્ય ચુંટણી પંચના અધિકારી તરીકે કલેકટર પાટણ જિલ્લાની નીચેની અનુસૂચિના કોલમ નં. ૨માં જણાવેલ તાલુકાની સામે કોલમ નં. ૩માં જણાવેલ ગ્રામ પંચાયતોના કોલમ નં. ૪,૫ માં જણાવેલ વોર્ડની બેઠકોની તથા કોલમ નં. ૬ માં જણાવેલ સરપંચની બેઠકોની સામાન્ય/પેટા ચુંટણી તા. ૦૯/૦૨/૨૦૦૩ ના રોજ યોજવાનું જાહેર કરેલ છે.

INDEX

—: અનુસૂચિ :—

સિધ્ધપુર તાલુકાની ગ્રામ પંચાયતોની ચુંટણી યોજવાની છે તેની યાદી

અ.નં.	તાલુકાનું નામ	ગ્રામ પંચાયતોનું નામ	વોર્ડ નંબર/ ક્રમાંક	વોર્ડની બેઠકનો પ્રકાર	સરપંચની બેઠકનો પ્રકાર	ચુંટણીનો પ્રકાર (સામાન્ય/ પેટા ચુંટણી જે હોય તે દર્શાવવું)
૧	૨	૩	૪	૫	૬	૭
૧	સિધ્ધપુર	સુજાણપુર	૧	સામાન્ય સ્ત્રી	સામાન્ય	સામાન્ય
			૨	સા.શૈ.પ.સામાન્ય		
			૩	સામાન્ય		
			૪	સામાન્ય સ્ત્રી		
			૫	સામાન્ય		
			૬	સામાન્ય		
			૭	સામાન્ય		
૨	સિધ્ધપુર	ઉમરૂ	૨	સા.શૈ.પ. સ્ત્રી	—	પેટા ચુંટણી
૩	સિધ્ધપુર	ડીડરોલ	૧	સામાન્ય સ્ત્રી	—	પેટા ચુંટણી
			૩	સામાન્ય	—	પેટા ચુંટણી
૪	સિધ્ધપુર	કાયણ	૧	અ.જા. સામાન્ય		
			૨	સા.શૈ.પ. સ્ત્રી	—	પેટા ચુંટણી
૫	સિધ્ધપુર	નાગવાસણ	૬	સામાન્ય	—	પેટા ચુંટણી
૬	સિધ્ધપુર	દેથળી	૯	સામાન્ય	—	પેટા ચુંટણી
૭	સિધ્ધપુર	હિસોર	૧	સામાન્ય સ્ત્રી	—	પેટા ચુંટણી

૩. આ જાહેરનામું ગુજરાત પંચાયત ચુંટણી નિયમો ૧૯૯૪ના નિયમ ૯(૧) અન્વયે સરકારી રાજયપત્રમાં પ્રસિધ્ધિ કરવામાં આવે છે.

(સહી) અવાચ્ય,
કલેકટર પાટણ જિલ્લો અને
રાજય ચુંટણીપંચના અધિકારી

INDEX

ગુજરાત પંચાયત ચુંટણી નિયમો ૧૯૯૪ના નિયમ – ૯ (૨) અન્વયે
ચુંટણીનું જાહેરનામું
જિલ્લા કલેકટર કચેરી,
ચુંટણીશાખા, પાટણ જિલ્લો

ક્રમાંક :– ગ્રા.પં/ચુંટણી/પાટણ/ફેબ્રુ/૨૦૦૩ તા. ૧૫/૦૧/૨૦૦૩

જાહેરનામું

પાટણ જિલ્લાના સિધ્ધપુર તાલુકાની ગ્રામ પંચાયતોના x વોર્ડની બેઠકોની / સરપંચની બેઠકોની ચુંટણી.

૧. ગુજરાત પંચાયત અધિનિયમ – ૧૯૯૩ની કલમ – ૧૬ ની પેટા કલમ (૧) મુજબ પાટણ જિલ્લાની સિધ્ધપુર તાલુકાની ગ્રામ પંચાયતોના વોર્ડની રચના તથા બેઠકોની ફાળવણી રાજય ચુંટણીપંચના અધિકારી તરીકે કરેલ છે.

૨. ગુજરાત પંચાયત ચુંટણી નિયમો – ૧૯૯૪ના નિયમો – ૯ના પેટા નિયમ – ૨ થી પ્રાપ્ત થયેલ સત્તાની રૂએ રાજય ચુંટણીપંચના અધિકારી તરીકે કલેકટર પાટણ જિલ્લાની અનુસૂચિના કોલમ નં ૨ માં જણાવેલ તાલુકાની સામે કોલમ નં. ૩ માં જણાવેલ ગ્રામ પંચાયતોના કોલમ નં. ૪ માં જણાવેલ વોર્ડની કોલમ નં. ૫ માં જણાવેલ બેઠકો ભરવા માટે સભ્યોની તથા કોલમ નં ૬માં જણાવેલ પ્રકારવાળી સરપંચની બેઠકો ભરવા માટે સરપંચની ચુંટણી યોજવાનો તબકકાવાર કાર્યક્રમ નીચે જણાવ્યા મુજબ નકકી કરે છે.

		તારીખ	સમય	સ્થળ
(ક)	ઉમેદવારી પત્ર રજુ કરવાની/ ભરવાની છેલ્લી તારીખ	૨૨/૦૧/૨૦૦૩	૧૧–૦૦ કલાકથી ૧૫–૦૦ કલાક સુધી	ચુંટણી અધિકારી / મદદ ચુંટણી અધિકારીની કચેરીખાતે
(ખ)	ઉમેદવારી પત્રોની ચકાસણી તારીખ	૨૩/૦૧/૨૦૦૩	૧૧–૦૦ કલાકથી ચકાસણી પુરી થાય ત્યાં સુધી	ચુંટણી અધિકારીની કચેરીખાતે
(ગ)	ઉમેદવારી પાછી ખેંચવાની છેલ્લી તારીખ	૨૫/૦૧/૨૦૦૩	૧૫–૦૦ કલાક સુધી	ચુંટણી અધિકારી તથા મદદ ચુંટણી અધિકારીની કચેરી ખાતે
(ઘ)	આવશ્યક હોય તો મતદાનની તારીખ	૦૯/૦૨/૨૦૦૩	–	–
(ચ)	મતદાનનો સમય	–––	સવારના ૮–૦૦ થી સાંજના ૧૭–૦૦ સુધી	–
(છ)	મતદાનના સ્થળ	–	–	જિ. ચુંટણી અધિ.એ જાહેર કરેલ મતદાન મથક ઉપર
(જ)	મતગણતરી માટેની તારીખ અને સમય	૧૧/૦૨/૨૦૦૩	સવારના ૯–૦૦ કલાકથી ગણતરી પુરી થાય ત્યાં સુધી	ચુંટણી અધિકારી જાહેર કરે તે સ્થળે
(ઝ)	ચુંટણી પ્રક્રિયા પુરી થવાની તારીખ	૧૭/૦૨/૨૦૦૩	–––	–––

INDEX

–: અનુસૂચિ :–

સિધ્ધપુર તાલુકાની ગ્રામ પંચાયતોની ચુંટણી યોજવાની છે તેની યાદી

અ.નં.	તાલુકાનું નામ	ગ્રામ પંચાયતોનું નામ	વોર્ડ નંબર/ ક્રમાંક	વોર્ડની બેઠકનો પ્રકાર	સરપંચની બેઠકનો પ્રકાર	ચુંટણીનો પ્રકાર (સામાન્ય/ પેટા ચુંટણી જે હોય તે દર્શાવવું)
૧	૨	૩	૪	૫	૬	૭
૧	સિધ્ધપુર	સુજાણપુર	૧	સામાન્ય સ્ત્રી	સામાન્ય	સામાન્ય
			૨	સા.શૈ.પ.સામાન્ય		
			૩	સામાન્ય		
			૪	સામાન્ય સ્ત્રી		
			૫	સામાન્ય		
			૬	સામાન્ય		
			૭	સામાન્ય		
૨	સિધ્ધપુર	ઉમરૂ	૨	સા.શૈ.પ. સ્ત્રી	---	પેટા ચુંટણી
૩	સિધ્ધપુર	ડીડરોલ	૧	સામાન્ય સ્ત્રી	---	પેટા ચુંટણી
			૩	સામાન્ય	---	પેટા ચુંટણી
૪	સિધ્ધપુર	કાયણ	૧	અ.જા. સામાન્ય		
			૨	સા.શૈ.પ. સ્ત્રી	---	પેટા ચુંટણી
૫	સિધ્ધપુર	નાગવાસણ	૬	સામાન્ય	---	પેટા ચુંટણી
૬	સિધ્ધપુર	દેથળી	૯	સામાન્ય	---	પેટા ચુંટણી
૭	સિધ્ધપુર	હિસોર	૧	સામાન્ય સ્ત્રી	---	પેટા ચુંટણી

(સહી) અવાચ્ય,
કલેકટર પાટણ જિલ્લો અને
રાજય ચુંટણીપંચના અધિકારી

INDEX

ગુજરાત પંચાયત અધિનિયમ ૧૯૯૩ની કલમ ૧૫ની પેટા કલમ (૧) અન્વયે ચુંટણીનું જાહેરનામું

જિલ્લા કલેકટર કચેરી,
ચુંટણી શાખા, પાટણ જિલ્લો

ક્રમાંક :– ગ્રા.પં/ચુંટણી/પાટણ/ફેબ્રુ/૨૦૦૩ તા. ૧૫/૦૧/૨૦૦૩

જાહેરનામું

પાટણ જિલ્લાના પાટણ તાલુકાની ગ્રામ પંચાયતોના વોર્ડની બેઠકોની / સરપંચની બેઠકોની ચુંટણી.

૧. ગુજરાત પંચાયત અધિનિયમ – ૧૯૯૩ની કલમ – ૧૬ ની પેટા કલમ (૧) મુજબ પાટણ જિલ્લાની પાટણ તાલુકાની ગ્રામ પંચાયતોના વોર્ડની રચના તથા બેઠકોની ફાળવણી રાજય ચુંટણીપંચના અધિકારી તરીકે કરેલ છે.

૨. ગુજરાત પંચાયત અધિનિયમ–૧૯૯૩ની કલમ–૧૫ની પેટા કલમ (૧) થી પ્રાપ્ત થયેલ સત્તાની રૂએ રાજય ચુંટણી પંચના અધિકારી તરીકે કલેકટર પાટણ જિલ્લાની નીચેની અનુસૂચિના કોલમ નં. ૨માં જણાવેલ તાલુકાની સામે કોલમ નં. ૩માં જણાવેલ ગ્રામ પંચાયતોના કોલમ નં. ૪,૫ માં જણાવેલ વોર્ડની બેઠકોની તથા કોલમ નં. ૬ માં જણાવેલ સરપંચની બેઠકોની સામાન્ય/પેટા ચુંટણી તા. ૦૯/૦૨/૨૦૦૩ ના રોજ યોજવાનું જાહેર કરેલ છે.

–: અનુસૂચિ :–

પાટણ તાલુકાની ગ્રામ પંચાયતોની ચુંટણી યોજવાની છે તેની યાદી

અ.નં.	તાલુકાનું નામ	ગ્રામ પંચાયતોનું નામ	વોર્ડ નંબર/ ક્રમાંક	વોર્ડની બેઠકનો પ્રકાર	સરપંચની બેઠકનો પ્રકાર	ચુંટણીનો પ્રકાર (સામાન્ય/ પેટા ચુંટણી જે હોય તે દર્શાવવું)
૧	૨	૩	૪	૫	૬	૭
૧	પાટણ	ડેર	૧	સામાન્ય સ્ત્રી	સામાન્ય સ્ત્રી	સામાન્ય
			૨	અ.જા. સામાન્ય		
			૩	સા.શૈ.પ. સ્ત્રી		
			૪	સા.શૈ.પ. સામાન્ય		
			૫	સામાન્ય		
			૬	સામાન્ય		
			૭	સામાન્ય		
			૮	સામાન્ય સ્ત્રી		
			૯	સામાન્ય સ્ત્રી		
			૧૦	સામાન્ય સ્ત્રી		
			૧૧	સામાન્ય		
			૧૨	સામાન્ય		
			૧૩	સામાન્ય		
			૧૪	સામાન્ય		
			૧૫	સામાન્ય		

૧	૨	૩	૪	૫	૬	૭
૨	પાટણ	વહાણા	૧	સામાન્ય સ્ત્રી	સામાન્ય	સામાન્ય
			૨	સા.શૈ.પ. સામાન્ય		
			૩	સામાન્ય		
			૪	સામાન્ય સ્ત્રી		
			૫	સામાન્ય		
			૬	સામાન્ય		
			૭	સામાન્ય		
૩	પાટણ	એદલા	૧	સામાન્ય સ્ત્રી	સામાન્ય સ્ત્રી	સામાન્ય
			૨	સા.શૈ.પ. સ્ત્રી		
			૩	સામાન્ય સ્ત્રી		
			૪	સામાન્ય		
			૫	સામાન્ય		
			૬	અ.જા.સામાન્ય		
			૭	સામાન્ય		
૪	પાટણ	અમરપુરા	૧	સામાન્ય	સામાન્ય સ્ત્રી	સામાન્ય
			૨	સામાન્ય		
			૩	સામાન્ય સ્ત્રી		
			૪	સામાન્ય સ્ત્રી		
			૫	સામાન્ય		
			૬	સામાન્ય		
			૭	સામાન્ય		
૫	પાટણ	લોઢપુર	૫	સામાન્ય સ્ત્રી	---	પેટા ચુંટણી
૬	પાટણ	સાંપ્રા	૧	સામાન્ય સ્ત્રી	---	પેટા ચુંટણી
૭	પાટણ	વધાસર	૬	અ.જા. સામાન્ય	---	પેટા ચુંટણી
૮	પાટણ	અનાવાડા	૨	સા.શૈ.પ. સામાન્ય	---	પેટા ચુંટણી
૯	પાટણ	ધારપુર	૪	સામાન્ય	---	પેટા ચુંટણી
૧૦	પાટણ	રણુંજ	૪	સા.શૈ.પ. સામાન્ય	---	પેટા ચુંટણી
૧૧	પાટણ	સરીયદ	૮	સામાન્ય	---	પેટા ચુંટણી
૧૨	પાટણ	વાસણી	૭	અ.જા. સામાન્ય	---	પેટા ચુંટણી

૩. આ જાહેરનામું ગુજરાત પંચાયત ચુંટણી નિયમો ૧૯૯૪ના નિયમ ૯(૧) અન્વયે સરકારી રાજયપત્રમાં પ્રસિધ્ધિ કરવામાં આવે છે.

(સહી) અવાચ્ય,
કલેકટર પાટણ જિલ્લો અને
રાજય ચુંટણીપંચના અધિકારી

ગુજરાત પંચાયત ચુંટણી નિયમો ૧૯૯૪ના નિયમ – ૯ (૨) અન્વયે
ચુંટણીનું જાહેરનામું
જિલ્લા કલેકટર કચેરી,
ચુંટણીશાખા, પાટણ જિલ્લો

ક્રમાંક :– ગ્રા.પં/ચુંટણી/પાટણ/ફેબ્રુ/૨૦૦૩ તા. ૧૫/૦૧/૨૦૦૩

જાહેરનામું

પાટણ જિલ્લાના પાટણ તાલુકાની ગ્રામ પંચાયતોના x વોર્ડની બેઠકોની / સરપંચની બેઠકોની ચુંટણી.

૧. ગુજરાત પંચાયત અધિનિયમ – ૧૯૯૩ની કલમ – ૧૬ ની પેટા કલમ (૧) મુજબ પાટણ જિલ્લાની પાટણ તાલુકાની ગ્રામ પંચાયતોના વોર્ડની રચના તથા બેઠકોની ફાળવણી રાજય ચુંટણીપંચના અધિકારી તરીકે કરેલ છે.

૨. ગુજરાત પંચાયત ચુંટણી નિયમો – ૧૯૯૪ના નિયમો – ૯ના પેટા નિયમ – ૨ થી પ્રાપ્ત થયેલ સત્તાની રૂએ રાજય ચુંટણીપંચના અધિકારી તરીકે કલેકટર પાટણ જિલ્લાની અનુસૂચિના કોલમ નં ૨ માં જણાવેલ તાલુકાની સામે કોલમ નં. ૩ માં જણાવેલ ગ્રામ પંચાયતોના કોલમ નં. ૪ માં જણાવેલ વોર્ડની કોલમ નં. ૫ માં જણાવેલ બેઠકો ભરવા માટે સભ્યોની તથા કોલમ નં ૬માં જણાવેલ પ્રકારવાળી સરપંચની બેઠકો ભરવા માટે સરપંચની ચુંટણી યોજવાનો તબકકાવાર કાર્યક્રમ નીચે જણાવ્યા મુજબ નકકી કરે છે.

		તારીખ	સમય	સ્થળ
(ક)	ઉમેદવારી પત્ર રજુ કરવાની/ ભરવાની છેલ્લી તારીખ	૨૨/૦૧/૨૦૦૩	૧૧–૦૦ કલાકથી ૧૫–૦૦ કલાક સુધી	ચુંટણી અધિકારી / મદદ ચુંટણી અધિકારીની કચેરીખાતે
(ખ)	ઉમેદવારી પત્રોની ચકાસણી તારીખ	૨૩/૦૧/૨૦૦૩	૧૧–૦૦ કલાકથી ચકાસણી પુરી થાય ત્યાં સુધી	ચુંટણી અધિકારીની કચેરીખાતે
(ગ)	ઉમેદવારી પાછી ખેંચવાની છેલ્લી તારીખ	૨૫/૦૧/૨૦૦૩	૧૫–૦૦ કલાક સુધી	ચુંટણી અધિકારી તથા મદદ ચુંટણી અધિકારીની કચેરી ખાતે
(ઘ)	આવશ્યક હોય તો મતદાનની તારીખ	૦૯/૦૨/૨૦૦૩	–	–
(ચ)	મતદાનનો સમય	–––	સવારના ૮–૦૦ થી સાંજના ૧૭–૦૦ સુધી	–
(છ)	મતદાનના સ્થળ	–	–	જિ. ચુંટણી અધિ.એ જાહેર કરેલ મતદાન મથક ઉપર
(જ)	મતગણતરી માટેની તારીખ અને સમય	૧૧/૦૨/૨૦૦૩	સવારના ૯–૦૦ કલાકથી ગણતરી પુરી થાય ત્યાં સુધી	ચુંટણી અધિકારી જાહેર કરે તે સ્થળે
(ઝ)	ચુંટણી પ્રક્રિયા પુરી થવાની તારીખ	૧૭/૦૨/૨૦૦૩	–––	–––

INDEX

-: અનુસૂચિ :-

પાટણ તાલુકાની ગ્રામ પંચાયતોની ચુંટણી યોજવાની છે તેની યાદી

અ.નં.	તાલુકાનું નામ	ગ્રામ પંચાયતોનું નામ	વોર્ડ નંબર/ ક્રમાંક	વોર્ડની બેઠકનો પ્રકાર	સરપંચની બેઠકનો પ્રકાર	ચુંટણીનો પ્રકાર (સામાન્ય/ પેટા ચુંટણી જે હોય તે દર્શાવવું)
૧	૨	૩	૪	૫	૬	૭
૧	પાટણ	ડેર	૧	સામાન્ય સ્ત્રી	સામાન્ય સ્ત્રી	સામાન્ય
			૨	અ.જા. સામાન્ય		
			૩	સા.શૈ.પ. સ્ત્રી		
			૪	સા.શૈ.પ. સામાન્ય		
			૫	સામાન્ય		
			૬	સામાન્ય		
			૭	સામાન્ય		
			૮	સામાન્ય સ્ત્રી		
			૯	સામાન્ય સ્ત્રી		
			૧૦	સામાન્ય સ્ત્રી		
			૧૧	સામાન્ય		
			૧૨	સામાન્ય		
			૧૩	સામાન્ય		
			૧૪	સામાન્ય		
			૧૫	સામાન્ય		
૨	પાટણ	વહાણા	૧	સામાન્ય સ્ત્રી	સામાન્ય	સામાન્ય
			૨	સા.શૈ.પ. સામાન્ય		
			૩	સામાન્ય		
			૪	સામાન્ય સ્ત્રી		
			૫	સામાન્ય		
			૬	સામાન્ય		
			૭	સામાન્ય		
૩	પાટણ	એંદલા	૧	સામાન્ય સ્ત્રી	સામાન્ય સ્ત્રી	સામાન્ય
			૨	સા.શૈ.પ. સ્ત્રી		
			૩	સામાન્ય		
			૪	સામાન્ય		
			૫	સામાન્ય		
			૬	અ.જા.સામાન્ય		
			૭	સામાન્ય		
૪	પાટણ	અમરપુરા	૧	સામાન્ય	સામાન્ય સ્ત્રી	સામાન્ય
			૨	સામાન્ય		
			૩	સામાન્ય સ્ત્રી		
			૪	સામાન્ય સ્ત્રી		
			૫	સામાન્ય		
			૬	સામાન્ય		
			૭	સામાન્ય		

INDEX

૫	પાટણ	લોઢપુર	૫	સામાન્ય સ્ત્રી	---	પેટા ચુંટણી
૬	પાટણ	સાંપ્રા	૧	સામાન્ય સ્ત્રી	---	પેટા ચુંટણી
૭	પાટણ	વઘાસર	૬	અ.જા. સામાન્ય	---	પેટા ચુંટણી
૮	પાટણ	અનાવાડા	૨	સા.શૈ.પ. સામાન્ય	---	પેટા ચુંટણી
૯	પાટણ	ધારપુર	૪	સામાન્ય	---	પેટા ચુંટણી
૧૦	પાટણ	રણુંજ	૪	સા.શૈ.પ. સામાન્ય	---	પેટા ચુંટણી
૧૧	પાટણ	સરીયદ	૮	સામાન્ય	---	પેટા ચુંટણી
૧૨	પાટણ	વાસણી	૭	અ.જા. સામાન્ય	---	પેટા ચુંટણી

(સહી) અવાચ્ય,
કલેક્ટર, પાટણ જિલ્લો અને
રાજ્ય ચૂંટણીપંચના અધિકારી.

INDEX

ગુજરાત પંચાયત અધિનિયમ ૧૯૯૩ની કલમ ૧૫ની પેટા કલમ (૧) અન્વયે ચુંટણીનું જાહેરનામું

જિલ્લા કલેકટર કચેરી,
ચુંટણી શાખા, પાટણ જિલ્લો

ક્રમાંક :– ગ્રા.પં/ચુંટણી/પાટણ/ફેબ્રુ/૨૦૦૩ તા. ૧૫/૦૧/૨૦૦૩

જાહેરનામું

પાટણ જિલ્લાના ચાણસ્મા તાલુકાની ગ્રામ પંચાયતોના વોર્ડની બેઠકોની / સરપંચની બેઠકોની ચુંટણી.

૧. ગુજરાત પંચાયત અધિનિયમ – ૧૯૯૩ની કલમ – ૧૬ ની પેટા કલમ (૧) મુજબ પાટણ જિલ્લાની ચાણસ્મા તાલુકાની ગ્રામ પંચાયતોના વોર્ડની રચના તથા બેઠકોની ફાળવણી રાજય ચુંટણીપંચના અધિકારી તરીકે કરેલ છે.

૨. ગુજરાત પંચાયત અધિનિયમ–૧૯૯૩ની કલમ–૧૫ની પેટા કલમ (૧) થી પ્રાપ્ત થયેલ સત્તાની રૂએ રાજય ચુંટણી પંચના અધિકારી તરીકે કલેકટર પાટણ જિલ્લાની નીચેની અનુસૂચિના કોલમ નં. ૨માં જણાવેલ તાલુકાની સામે કોલમ નં. ૩માં જણાવેલ ગ્રામ પંચાયતોના કોલમ નં. ૪,૫ માં જણાવેલ વોર્ડની બેઠકોની તથા કોલમ નં. ૬ માં જણાવેલ સરપંચની બેઠકોની સામાન્ય/પેટા ચુંટણી તા. ૦૯/૦૨/૨૦૦૩ ના રોજ યોજવાનું જાહેર કરેલ છે.

–: અનુસૂચિ :–

ચાણસ્મા તાલુકાની ગ્રામ પંચાયતોની ચુંટણી યોજવાની છે તેની યાદી

અ.નં.	તાલુકાનું નામ	ગ્રામ પંચાયતોનું નામ	વોર્ડ નંબર/ ક્રમાંક	વોર્ડની બેઠકનો પ્રકાર	સરપંચની બેઠકનો પ્રકાર	ચુંટણીનો પ્રકાર (સામાન્ય/ પેટા ચુંટણી જે હોય તે દર્શાવવું)
૧	૨	૩	૪	૫	૬	૭
૧	ચાણસ્મા	સુણસર	૧	સામાન્ય સ્ત્રી	સામાન્ય	સામાન્ય
			૨	સા.શૈ.પ.સામાન્ય		
			૩	સામાન્ય		
			૪	સામાન્ય		
			૫	સામાન્ય		
			૬	સામાન્ય સ્ત્રી		
			૭	સામાન્ય સ્ત્રી		
			૮	સામાન્ય સ્ત્રી		
			૯	સામાન્ય		
			૧૦	સામાન્ય		
			૧૧	સામાન્ય		
૨	ચાણસ્મા	ટાકોદી	૧	સામાન્ય સ્ત્રી	સામાન્ય	સામાન્ય
			૨	અ.જા.સામાન્ય		
			૩	સા.શૈ.પ. સ્ત્રી		
			૪	સામાન્ય		
			૫	સામાન્ય		
			૬	સામાન્ય		
			૭	સામાન્ય		

INDEX

૧	૨	૩	૪	૫	૬	૭
૩	ચાણસ્મા	ચવેલી	૩	સામાન્ય	સા.શૈ.પ. સામાન્ય	પેટા ચુંટણી
૪	ચાણસ્મા	સેલાવી	૫	સામાન્ય	---	પેટા ચુંટણી
૫	ચાણસ્મા	કંબોઈ--નારણપુરા	૭	અ.જા. સામાન્ય	---	પેટા ચુંટણી
૬	ચાણસ્મા	જીતોડા	૫	સામાન્ય	---	પેટા ચુંટણી
૭	ચાણસ્મા	રૂપપુર	૬	સામાન્ય	---	પેટા ચુંટણી

૩. આ જાહેરનામું ગુજરાત પંચાયત ચુંટણી નિયમો ૧૯૯૪ના નિયમ ૯(૧) અન્વયે સરકારી રાજયપત્રમાં પ્રસિધ્ધિ કરવામાં આવે છે.

(સહી) અવાચ્ય,
કલેક્ટર, પાટણ જિલ્લો અને
રાજ્ય ચૂંટણીપંચના અધિકારી.

INDEX

ગુજરાત પંચાયત ચુંટણી નિયમો ૧૯૯૪ના નિયમ – ૯ (૨) અન્વયે
ચુંટણીનું જાહેરનામું
જિલ્લા કલેકટર કચેરી,
ચુંટણીશાખા, પાટણ જિલ્લો

ક્રમાંક :– ગ્રા.પં/ચુંટણી/પાટણ/ફેબ્રુ/૨૦૦૩ તા. ૧૫/૦૧/૨૦૦૩

જાહેરનામું

પાટણ જિલ્લાના ચાણસ્મા તાલુકાની ગ્રામ પંચાયતોના x વોર્ડની બેઠકોની / સરપંચની બેઠકોની ચુંટણી.

૧. ગુજરાત પંચાયત અધિનિયમ – ૧૯૯૩ની કલમ – ૧૬ ની પેટા કલમ (૧) મુજબ પાટણ જિલ્લાની ચાણસ્મા તાલુકાની ગ્રામ પંચાયતોના વોર્ડની રચના તથા બેઠકોની ફાળવણી રાજય ચુંટણીપંચના અધિકારી તરીકે કરેલ છે.

૨. ગુજરાત પંચાયત ચુંટણી નિયમો – ૧૯૯૪ના નિયમો – ૯ના પેટા નિયમ – ૨ થી પ્રાપ્ત થયેલ સત્તાની રૂએ રાજય ચુંટણીપંચના અધિકારી તરીકે કલેકટર પાટણ જિલ્લાની અનુસૂચિના કોલમ નં ૨ માં જણાવેલ તાલુકાની સામે કોલમ નં. ૩ માં જણાવેલ ગ્રામ પંચાયતોના કોલમ નં. ૪ માં જણાવેલ વોર્ડની કોલમ નં. ૫ માં જણાવેલ બેઠકો ભરવા માટે સભ્યોની તથા કોલમ નં ૬માં જણાવેલ પ્રકારવાળી સરપંચની બેઠકો ભરવા માટે સરપંચની ચુંટણી યોજવાનો તબકકાવાર કાર્યક્રમ નીચે જણાવ્યા મુજબ નકકી કરે છે.

		તારીખ	સમય	સ્થળ
(ક)	ઉમેદવારી પત્ર રજુ કરવાની/ ભરવાની છેલ્લી તારીખ	૨૨/૦૧/૨૦૦૩	૧૧–૦૦ કલાકથી ૧૫–૦૦ કલાક સુધી	ચુંટણી અધિકારી / મદદ ચુંટણી અધિકારીની કચેરીખાતે
(ખ)	ઉમેદવારી પત્રોની ચકાસણી તારીખ	૨૩/૦૧/૨૦૦૩	૧૧–૦૦ કલાકથી ચકાસણી પુરી થાય ત્યાં સુધી	ચુંટણી અધિકારીની કચેરીખાતે
(ગ)	ઉમેદવારી પાછી ખેંચવાની છેલ્લી તારીખ	૨૫/૦૧/૨૦૦૩	૧૫–૦૦ કલાક સુધી	ચુંટણી અધિકારી તથા મદદ ચુંટણી અધિકારીની કચેરી ખાતે
(ઘ)	આવશ્યક હોય તો મતદાનની તારીખ	૦૯/૦૨/૨૦૦૩	–	–
(ચ)	મતદાનનો સમય	–––	સવારના ૮–૦૦ થી સાંજના ૧૭–૦૦ સુધી	–
(છ)	મતદાનના સ્થળ	–	–	જિ. ચુંટણી અધિ.એ જાહેર કરેલ મતદાન મથક ઉપર
(જ)	મતગણતરી માટેની તારીખ અને સમય	૧૧/૦૨/૨૦૦૩	સવારના ૯–૦૦ કલાકથી ગણતરી પુરી થાય ત્યાં સુધી	ચુંટણી અધિકારી જાહેર કરે તે સ્થળે
(ઝ)	ચુંટણી પ્રક્રિયા પુરી થવાની તારીખ	૧૭/૦૨/૨૦૦૩	–––	–––

INDEX

–: અનુસૂચિ :–

ચાણસ્મા તાલુકાની ગ્રામ પંચાયતોની ચુંટણી યોજવાની છે તેની યાદી

અ.નં.	તાલુકાનું નામ	ગ્રામ પંચાયતોનું નામ	વોર્ડ નંબર/ ક્રમાંક	વોર્ડની બેઠકનો પ્રકાર	સરપંચની બેઠકનો પ્રકાર	ચુંટણીનો પ્રકાર (સામાન્ય/ પેટા ચુંટણી જે હોય તે દર્શાવવું)
૧	૨	૩	૪	૫	૬	૭
૧	ચાણસ્મા	સુણસર	૧	સામાન્ય સ્ત્રી	સામાન્ય	સામાન્ય
			૨	સા.શૈ.પ.સામાન્ય		
			૩	સામાન્ય		
			૪	સામાન્ય		
			૫	સામાન્ય		
			૬	સામાન્ય સ્ત્રી		
			૭	સામાન્ય સ્ત્રી		
			૮	સામાન્ય સ્ત્રી		
			૯	સામાન્ય		
			૧૦	સામાન્ય		
			૧૧	સામાન્ય		
૨	ચાણસ્મા	ટાકોદી	૧	સામાન્ય સ્ત્રી	સામાન્ય	સામાન્ય
			૨	અ.જા.સામાન્ય		
			૩	સા.શૈ.પ. સ્ત્રી		
			૪	સામાન્ય		
			૫	સામાન્ય		
			૬	સામાન્ય		
			૭	સામાન્ય		
૩	ચાણસ્મા	ચવેલી	૩	સામાન્ય	સા.શૈ.પ. સામાન્ય	પેટા ચુંટણી
૪	ચાણસ્મા	સેલાવી	૫	સામાન્ય	––	પેટા ચુંટણી
૫	ચાણસ્મા	કંબોઈ–નારણપુરા	૭	અ.જા. સામાન્ય	––	પેટા ચુંટણી
૬	ચાણસ્મા	જીતોડા	૫	સામાન્ય	––	પેટા ચુંટણી
૭	ચાણસ્મા	રૂપપુર	૬	સામાન્ય	––	પેટા ચુંટણી

(સહી) અવાચ્ય,
કલેક્ટર, પાટણ જિલ્લો અને
રાજ્ય ચૂંટણીપંચના અધિકારી.

INDEX

ગુજરાત પચાયત આધાનયમ ૧૯૯૩ના કલમ ૧૫ની પેટા કલમ (૧) અન્વયે ચુંટણીનું જાહેરનામું

જિલ્લા કલેકટર કચેરી,
ચુંટણી શાખા, પાટણ જિલ્લો

ક્રમાંક :– ગ્રા.પં/ચુંટણી/પાટણ/ફેબ્રુ/૨૦૦૩ તા. ૧૫/૦૧/૨૦૦૩

જાહેરનામું

પાટણ જિલ્લાના હારીજ તાલુકાની ગ્રામ પંચાયતોના વોર્ડની બેઠકોની / સરપંચની બેઠકોની ચુંટણી.

૧. ગુજરાત પંચાયત અધિનિયમ – ૧૯૯૩ની કલમ – ૧૬ ની પેટા કલમ (૧) મુજબ પાટણ જિલ્લાની હારીજ તાલુકાની ગ્રામ પંચાયતોના વોર્ડની રચના તથા બેઠકોની ફાળવણી રાજ્ય ચુંટણીપંચના અધિકારી તરીકે કરેલ છે.

૨. ગુજરાત પંચાયત અધિનિયમ–૧૯૯૩ની કલમ–૧૫ની પેટા કલમ (૧) થી પ્રાપ્ત થયેલ સત્તાની રૂએ રાજય ચુંટણી પંચના અધિકારી તરીકે કલેકટર પાટણ જિલ્લાની નીચેની અનુસૂચિના કોલમ નં. ૨માં જણાવેલ તાલુકાની સામે કોલમ નં. ૩માં જણાવેલ ગ્રામ પંચાયતોના કોલમ નં. ૪,૫ માં જણાવેલ વોર્ડની બેઠકોની તથા કોલમ નં. ૬ માં જણાવેલ સરપંચની બેઠકોની સામાન્ય/પેટા ચુંટણી તા. ૦૯/૦૨/૨૦૦૩ ના રોજ યોજવાનું જાહેર કરેલ છે.

–: અનુસૂચિ :–

હારીજ તાલુકાની ગ્રામ પંચાયતોની ચુંટણી યોજવાની છે તેની યાદી

અ.નં.	તાલુકાનું નામ	ગ્રામ પંચાયતોનું નામ	વોર્ડ નંબર/ ક્રમાંક	વોર્ડની બેઠકનો પ્રકાર	સરપંચની બેઠકનો પ્રકાર	ચુંટણીનો પ્રકાર (સામાન્ય/ પેટા ચુંટણી જે હોય તે દર્શાવવું)
૧	૨	૩	૪	૫	૬	૭
૧	હારીજ	સરેલ	૩	સામાન્ય	––	પેટા ચુંટણી
૨	હારીજ	રોડા	૧	સા.શૈ.પ. સ્ત્રી	––	પેટા ચુંટણી
૩	હારીજ	થરોડ	–	––	સામાન્ય	પેટા ચુંટણી
૪	હારીજ	વેજાવાડા	૫	સામાન્ય	––	પેટા ચુંટણી

૩. આ જાહેરનામું ગુજરાત પંચાયત ચુંટણી નિયમો ૧૯૯૪ના નિયમ ૯(૧) અન્વયે સરકારી રાજયપત્રમાં પ્રસિધ્ધિ કરવામાં આવે છે.

(સહી) અવાચ્ય,
કલેકટર પાટણ જિલ્લો અને
રાજય ચુંટણીપંચના અધિકારી

INDEX

ગુજરાત પંચાયત ચુંટણી નિયમો ૧૯૯૪ના નિયમ – ૯ (૨) અન્વયે
ચુંટણીનું જાહેરનામું
જિલ્લા કલેક્ટર કચેરી,
ચુંટણીશાખા, પાટણ જિલ્લો

ક્રમાંક :– ગ્રા.પં/ચુંટણી/પાટણ/ફેબ્રુ/૨૦૦૩ તા. ૧૫/૦૧/૨૦૦૩

જાહેરનામું

પાટણ જિલ્લાના હારીજતાલુકાની ગ્રામ પંચાયતોના x વોર્ડની બેઠકોની / સરપંચની બેઠકોની ચુંટણી.

૧. ગુજરાત પંચાયત અધિનિયમ – ૧૯૯૩ની કલમ – ૧૬ ની પેટા કલમ (૧) મુજબ પાટણ જિલ્લાની હારીજ તાલુકાની ગ્રામ પંચાયતોના વોર્ડની રચના તથા બેઠકોની ફાળવણી રાજય ચુંટણીપંચના અધિકારી તરીકે કરેલ છે.

૨. ગુજરાત પંચાયત ચુંટણી નિયમો – ૧૯૯૪ના નિયમો – ૯ના પેટા નિયમ – ૨ થી પ્રાપ્ત થયેલ સત્તાની રૂએ રાજય ચુંટણીપંચના અધિકારી તરીકે કલેકટર પાટણ જિલ્લાની અનુસૂચિના કોલમ નં ૨ માં જણાવેલ તાલુકાની સામે કોલમ નં. ૩ માં જણાવેલ ગ્રામ પંચાયતોના કોલમ નં. ૪ માં જણાવેલ વોર્ડની કોલમ નં. ૫ માં જણાવેલ બેઠકો ભરવા માટે સભ્યોની તથા કોલમ નં ૬માં જણાવેલ પ્રકારવાળી સરપંચની બેઠકો ભરવા માટે સરપંચની ચુંટણી યોજવાનો તબકકાવાર કાર્યક્રમ નીચે જણાવ્યા મુજબ નકકી કરે છે.

		તારીખ	સમય	સ્થળ
(ક)	ઉમેદવારી પત્ર રજુ કરવાની/ ભરવાની છેલ્લી તારીખ	૨૨/૦૧/૨૦૦૩	૧૧–૦૦ કલાકથી ૧૫–૦૦ કલાક સુધી	ચુંટણી અધિકારી / મદદ ચુંટણી અધિકારીની કચેરીખાતે
(ખ)	ઉમેદવારી પત્રોની ચકાસણી તારીખ	૨૩/૦૧/૨૦૦૩	૧૧–૦૦ કલાકથી ચકાસણી પુરી થાય ત્યાં સુધી	ચુંટણી અધિકારીની કચેરીખાતે
(ગ)	ઉમેદવારી પાછી ખેંચવાની છેલ્લી તારીખ	૨૫/૦૧/૨૦૦૩	૧૫–૦૦ કલાક સુધી	ચુંટણી અધિકારી તથા મદદ ચુંટણી અધિકારીની કચેરી ખાતે
(ઘ)	આવશ્યક હોય તો મતદાનની તારીખ	૦૯/૦૨/૨૦૦૩	–	–
(ચ)	મતદાનનો સમય	–––	સવારના ૮–૦૦ થી સાંજના ૧૭–૦૦ સુધી	–
(છ)	મતદાનના સ્થળ	–	–	જિ. ચુંટણી અધિ.એ જાહેર કરેલ મતદાન મથક ઉપર
(જ)	મતગણતરી માટેની તારીખ અને સમય	૧૧/૦૨/૨૦૦૩	સવારના ૯–૦૦ કલાકથી ગણતરી પુરી થાય ત્યાં સુધી	ચુંટણી અધિકારી જાહેર કરે તે સ્થળે
(ઝ)	ચુંટણી પ્રક્રિયા પુરી થવાની તારીખ	૧૭/૦૨/૨૦૦૩	–––	–––

—: અનુસૂચિ :—

હારીજ તાલુકાની ગ્રામ પંચાયતોની ચુંટણી યોજવાની છે તેની યાદી

અ.નં.	તાલુકાનું નામ	ગ્રામ પંચાયતોનું નામ	વોર્ડ નંબર/ ક્રમાંક	વોર્ડની બેઠકનો પ્રકાર	સરપંચની બેઠકનો પ્રકાર	ચુંટણીનો પ્રકાર (સામાન્ય/ પેટા ચુંટણી જે હોય તે દર્શાવવું)
૧	૨	૩	૪	૫	૬	૭
૧	હારીજ	સરેલ	૩	સામાન્ય	--	પેટા ચુંટણી
૨	હારીજ	રોડા	૧	સા.શૈ.પ. સ્ત્રી	--	પેટા ચુંટણી
૩	હારીજ	થરોડ	–	--	સામાન્ય	પેટા ચુંટણી
૪	હારીજ	વેજાવાડા	૫	સામાન્ય	--	પેટા ચુંટણી

(સહી) અવાચ્ય,
કલેકટર પાટણ જિલ્લો અને
રાજય ચુંટણીપંચના અધિકારી

INDEX

ગુજરાત પંચાયત અધિનિયમ ૧૯૯૩ની કલમ ૧૫ની પેટા કલમ (૧) અન્વયે ચુંટણીનું જાહેરનામું

જિલ્લા કલેક્ટર કચેરી,
ચુંટણી શાખા, પાટણ જિલ્લો

ક્રમાંક :– ગ્રા.પં/ચુંટણી/પાટણ/ફેબ્રુ/૨૦૦૩ તા. ૧૫/૦૧/૨૦૦૩

જાહેરનામું

પાટણ જિલ્લાના સમી તાલુકાની ગ્રામ પંચાયતોના વોર્ડની બેઠકોની / સરપંચની બેઠકોની ચુંટણી.

૧. ગુજરાત પંચાયત અધિનિયમ – ૧૯૯૩ની કલમ – ૧૬ ની પેટા કલમ (૧) મુજબ પાટણ જિલ્લાની સમી તાલુકાની ગ્રામ પંચાયતોના વોર્ડની રચના તથા બેઠકોની ફાળવણી રાજ્ય ચુંટણીપંચના અધિકારી તરીકે કરેલ છે.

૨. ગુજરાત પંચાયત અધિનિયમ–૧૯૯૩ની કલમ–૧૫ની પેટા કલમ (૧) થી પ્રાપ્ત થયેલ સત્તાની રૂએ રાજ્ય ચુંટણી પંચના અધિકારી તરીકે કલેકટર પાટણ જિલ્લાની નીચેની અનુસૂચિના કોલમ નં. ૨માં જણાવેલ તાલુકાની સામે કોલમ નં. ૩માં જણાવેલ ગ્રામ પંચાયતોના કોલમ નં. ૪,૫ માં જણાવેલ વોર્ડની બેઠકોની તથા કોલમ નં. ૬ માં જણાવેલ સરપંચની બેઠકોની સામાન્ય/પેટા ચુંટણી તા. ૦૯/૦૨/૨૦૦૩ ના રોજ યોજવાનું જાહેર કરેલ છે.

–: અનુસૂચિ :–

સમી તાલુકાની ગ્રામ પંચાયતોની ચુંટણી યોજવાની છે તેની યાદી

અ.નં.	તાલુકાનું નામ	ગ્રામ પંચાયતોનું નામ	વોર્ડ નંબર/ ક્રમાંક	વોર્ડની બેઠકનો પ્રકાર	સરપંચની બેઠકનો પ્રકાર	ચુંટણીનો પ્રકાર (સામાન્ય/ પેટા ચુંટણી જે હોય તે દર્શાવવું)
૧	૨	૩	૪	૫	૬	૭
૧	સમી	રણાવાડા	૧	સામાન્ય સ્ત્રી	સામાન્ય	સામાન્ય
			૨	સા.શૈ.પ.સામાન્ય		
			૩	સામાન્ય		
			૪	સામાન્ય સ્ત્રી		
			૫	સામાન્ય		
			૬	સામાન્ય		
			૭	સામાન્ય		
૨	સમી	રસુલપુરા	૧	સામાન્ય સ્ત્રી	સામાન્ય	મધ્યસત્ર ચુંટણી
			૨	સા.શૈ.પ. સ્ત્રી		
			૩	સામાન્ય		
			૪	સામાન્ય		
			૫	સામાન્ય		
			૬	સામાન્ય		
			૭	અ.જા. સામાન્ય		
૩	સમી	કઠીવાડા	૭	સામાન્ય	---	પેટા ચુંટણી
૪	સમી	ભદ્રાડા	૬	સામાન્ય	---	પેટા ચુંટણી
૫	સમી	શંખેશ્વર	૧૩	સામાન્ય	---	પેટા ચુંટણી

૩. આ જાહેરનામું ગુજરાત પંચાયત ચુંટણી નિયમો ૧૯૯૪ના નિયમ ૯(૧) અન્વયે સરકારી રાજયપત્રમાં પ્રસિધ્ધિ કરવામાં આવે છે.

(સહી) અવાચ્ય,
કલેકટર પાટણ જિલ્લો અને
રાજય ચુંટણીપંચના અધિકારી

INDEX

ગુજરાત પંચાયત ચુંટણી નિયમો ૧૯૯૪ના નિયમ – ૯ (૨) અન્વયે
ચુંટણીનું જાહેરનામું
જિલ્લા કલેકટર કચેરી,
ચુંટણીશાખા, પાટણ જિલ્લો

ક્રમાંક :– ગ્રા.પં/ચુંટણી/પાટણ/ફેબ્રુ/૨૦૦૩ તા. ૧૫/૦૧/૨૦૦૩

જાહેરનામું

પાટણ જિલ્લાના સમી તાલુકાની ગ્રામ પંચાયતોના x વોર્ડની બેઠકોની / સરપંચની બેઠકોની ચુંટણી.

૧. ગુજરાત પંચાયત અધિનિયમ – ૧૯૯૩ની કલમ – ૧૬ ની પેટા કલમ (૧) મુજબ પાટણ જિલ્લાની સમી તાલુકાની ગ્રામ પંચાયતોના વોર્ડની રચના તથા બેઠકોની ફાળવણી રાજય ચુંટણીપંચના અધિકારી તરીકે કરેલ છે.

૨. ગુજરાત પંચાયત ચુંટણી નિયમો – ૧૯૯૪ના નિયમો – ૯ના પેટા નિયમ – ૨ થી પ્રાપ્ત થયેલ સત્તાની રૂએ રાજય ચુંટણીપંચના અધિકારી તરીકે કલેકટર પાટણ જિલ્લાની અનુસૂચિના કોલમ નં ૨ માં જણાવેલ તાલુકાની સામે કોલમ નં. ૩ માં જણાવેલ ગ્રામ પંચાયતોના કોલમ નં. ૪ માં જણાવેલ વોર્ડની કોલમ નં. ૫ માં જણાવેલ બેઠકો ભરવા માટે સભ્યોની તથા કોલમ નં ૬માં જણાવેલ પ્રકારવાળી સરપંચની બેઠકો ભરવા માટે સરપંચની ચુંટણી યોજવાનો તબકકાવાર કાર્યક્રમ નીચે જણાવ્યા મુજબ નકકી કરે છે.

		તારીખ	સમય	સ્થળ
(ક)	ઉમેદવારી પત્ર રજુ કરવાની/ ભરવાની છેલ્લી તારીખ	૨૨/૦૧/૨૦૦૩	૧૧–૦૦ કલાકથી ૧૫–૦૦ કલાક સુધી	ચુંટણી અધિકારી / મદદ ચુંટણી અધિકારીની કચેરીખાતે
(ખ)	ઉમેદવારી પત્રોની ચકાસણી તારીખ	૨૩/૦૧/૨૦૦૩	૧૧–૦૦ કલાકથી ચકાસણી પુરી થાય ત્યાં સુધી	ચુંટણી અધિકારીની કચેરીખાતે
(ગ)	ઉમેદવારી પાછી ખેંચવાની છેલ્લી તારીખ	૨૫/૦૧/૨૦૦૩	૧૫–૦૦ કલાક સુધી	ચુંટણી અધિકારી તથા મદદ ચુંટણી અધિકારીની કચેરી ખાતે
(ઘ)	આવશ્યક હોય તો મતદાનની તારીખ	૦૯/૦૨/૨૦૦૩	–	–
(ચ)	મતદાનનો સમય	----	સવારના ૮–૦૦ થી સાંજના ૧૭–૦૦ સુધી	–
(છ)	મતદાનના સ્થળ	–	–	જિ. ચુંટણી અધિ.એ જાહેર કરેલ મતદાન મથક ઉપર
(જ)	મતગણતરી માટેની તારીખ અને સમય	૧૧/૦૨/૨૦૦૩	સવારના ૯–૦૦ કલાકથી ગણતરી પુરી થાય ત્યાં સુધી	ચુંટણી અધિકારી જાહેર કરે તે સ્થળે
(ઝ)	ચુંટણી પ્રક્રિયા પુરી થવાની તારીખ	૧૭/૦૨/૨૦૦૩	----	----

INDEX

-: અનુસૂચિ :-

સમી તાલુકાની ગ્રામ પંચાયતોની ચુંટણી યોજવાની છે તેની યાદી

અ.નં.	તાલુકાનું નામ	ગ્રામ પંચાયતોનું નામ	વોર્ડ નંબર/ ક્રમાંક	વોર્ડની બેઠકનો પ્રકાર	સરપંચની બેઠકનો પ્રકાર	ચુંટણીનો પ્રકાર (સામાન્ય/ પેટા ચુંટણી જે હોય તે દર્શાવવું)
૧	૨	૩	૪	૫	૬	૭
૧	સમી	રણાવાડા	૧	સામાન્ય સ્ત્રી	સામાન્ય	સામાન્ય
			૨	સા.શૈ.પ.સામાન્ય		
			૩	સામાન્ય		
			૪	સામાન્ય સ્ત્રી		
			૫	સામાન્ય		
			૬	સામાન્ય		
			૭	સામાન્ય		
૨	સમી	રસુલપુરા	૧	સામાન્ય સ્ત્રી	સામાન્ય	મધ્યસત્ર ચુંટણી
			૨	સા.શૈ.પ. સ્ત્રી		
			૩	સામાન્ય		
			૪	સામાન્ય		
			૫	સામાન્ય		
			૬	સામાન્ય		
			૭	અ.જા. સામાન્ય		
૩	સમી	કઠીવાડા	૭	સામાન્ય	—	પેટા ચુંટણી
૪	સમી	ભદ્રાડા	૬	સામાન્ય	—	પેટા ચુંટણી
૫	સમી	શંખેશ્વર	૧૩	સામાન્ય	—	પેટા ચુંટણી

(સહી) અવાચ્ય,
કલેકટર પાટણ જિલ્લો અને
રાજય ચુંટણીપંચના અધિકારી

INDEX

ગુજરાત પંચાયત અધિનિયમ ૧૯૯૩ની કલમ ૧૫ની પેટા કલમ (૧) અન્વયે ચુંટણીનું જાહેરનામું

જિલ્લા કલેકટર કચેરી,
ચુંટણી શાખા, પાટણ જિલ્લો

ક્રમાંક :– ગ્રા.પં/ચુંટણી/પાટણ/ફેબ્રુ/૨૦૦૩ તા. ૧૫/૦૧/૨૦૦૩

જાહેરનામું

પાટણ જિલ્લાના સાંતલપુરતાલુકાની ગ્રામ પંચાયતોના વોર્ડની બેઠકોની / સરપંચની બેઠકોની ચુંટણી.

૧. ગુજરાત પંચાયત અધિનિયમ – ૧૯૯૩ની કલમ – ૧૬ ની પેટા કલમ (૧) મુજબ પાટણ જિલ્લાની સાંતલપુર તાલુકાની ગ્રામ પંચાયતોના વોર્ડની રચના તથા બેઠકોની ફાળવણી રાજ્ય ચુંટણીપંચના અધિકારી તરીકે કરેલ છે.

૨. ગુજરાત પંચાયત અધિનિયમ–૧૯૯૩ની કલમ–૧૫ની પેટા કલમ (૧) થી પ્રાપ્ત થયેલ સત્તાની રૂએ રાજય ચુંટણી પંચના અધિકારી તરીકે કલેકટર પાટણ જિલ્લાની નીચેની અનુસૂચિના કોલમ નં. ૨માં જણાવેલ તાલુકાની સામે કોલમ નં. ૩માં જણાવેલ ગ્રામ પંચાયતોના કોલમ નં. ૪,૫ માં જણાવેલ વોર્ડની બેઠકોની તથા કોલમ નં. ૬ માં જણાવેલ સરપંચની બેઠકોની સામાન્ય/પેટા ચુંટણી તા. ૦૯/૦૨/૨૦૦૩ ના રોજ યોજવાનું જાહેર કરેલ છે.

–: અનુસૂચિ :–

સાંતલપુર તાલુકાની ગ્રામ પંચાયતોની ચુંટણી યોજવાની છે તેની યાદી

અ.નં.	તાલુકાનું નામ	ગ્રામ પંચાયતોનું નામ	વોર્ડ નંબર/ ક્રમાંક	વોર્ડની બેઠકનો પ્રકાર	સરપંચની બેઠકનો પ્રકાર	ચુંટણીનો પ્રકાર (સામાન્ય/ પેટા ચુંટણી જે હોય તે દર્શાવવું)
૧	૨	૩	૪	૫	૬	૭
૧	સાંતલપુર	છાણસરા	૧	સામાન્ય સ્ત્રી	સામાન્ય સ્ત્રી	સામાન્ય
			૨	સા.શૈ.પ.સામાન્ય		
			૩	સામાન્ય		
			૪	અ.જા. સ્ત્રી		
			૫	અ.જા. સામાન્ય		
			૬	સામાન્ય		
			૭	સામાન્ય		
૨	સાંતલપુર	ઉનરોટ	૧	અ.જા. સામાન્ય	સામાન્ય	સામાન્ય
			૨	સા.શૈ.પ. સ્ત્રી		
			૩	સામાન્ય		
			૪	સામાન્ય સ્ત્રી		
			૫	સામાન્ય		
			૬	સામાન્ય		
			૭	સામાન્ય		

INDEX

૧	૨	૩	૪	૫	૬	૭
૩	સાંતલપુર	સાદપુરા	૧	સામાન્ય સ્ત્રી	અ.જ.જા. સામાન્ય	સામાન્ય
			૨	સા.શૈ.પ. સ્ત્રી		
			૩	સામાન્ય		
			૪	સામાન્ય		
			૫	સામાન્ય		
			૬	અ.જ.જા. સામાન્ય		
			૭	સામાન્ય		
૪	સાંતલપુર	પર	૧	સામાન્ય સ્ત્રી	સામાન્ય	સામાન્ય
			૨	સા.શૈ.પ. સામાન્ય		
			૩	સામાન્ય		
			૪	સામાન્ય સ્ત્રી		
			૫	સામાન્ય		
			૬	સામાન્ય		
			૭	સામાન્ય		
૫	સાંતલપુર	બાબરા	૧	સામાન્ય સ્ત્રી	સા.શૈ.પ.સામાન્ય	સામાન્ય
			૨	અ.જા. સામાન્ય		
			૩	સા.શૈ.પ. સ્ત્રી		
			૪	સામાન્ય		
			૫	સામાન્ય		
			૬	સામાન્ય		
			૭	સામાન્ય		
૬	સાંતલપુર	કોરડા	૧	સા.શૈ.પ. સ્ત્રી	સામાન્ય	સામાન્ય
			૨	સામાન્ય સ્ત્રી		
			૩	સામાન્ય		
			૪	સામાન્ય		
			૫	સામાન્ય સ્ત્રી		
			૬	સામાન્ય		
			૭	સામાન્ય		
			૮	અ.જા. સામાન્ય		
			૯	સામાન્ય		
૭	સાંતલપુર	જામવાડા	૧	સામાન્ય સ્ત્રી	સામાન્ય સ્ત્રી	સામાન્ય
			૨	સા.શૈ.પ. સામાન્ય		
			૩	સામાન્ય		
			૪	સામાન્ય સ્ત્રી		
			૫	સામાન્ય		
			૬	સામાન્ય		
			૭	સામાન્ય		
૮	સાંતલપુર	કોલીવાડા	૧	સામાન્ય સ્ત્રી	સામાન્ય સ્ત્રી	સામાન્ય
			૨	સા.શૈ.પ. સ્ત્રી		
			૩	સામાન્ય		
			૪	અ.જા. સામાન્ય		
			૫	સામાન્ય		
			૬	સામાન્ય		
			૭	સામાન્ય		

INDEX

૧	૨	૩	૪	૫	૬	૭
૯	સાંતલપુર	સાંતલપુર	૧	સામાન્ય સ્ત્રી	સામાન્ય	સામાન્ય
			૨	સા.શૈ.પ. સ્ત્રી		
			૩	અ.જા. સામાન્ય		
			૪	સામાન્ય		
			૫	સામાન્ય સ્ત્રી		
			૬	સામાન્ય સ્ત્રી		
			૭	સામાન્ય		
			૮	સામાન્ય		
			૯	સામાન્ય		
			૧૦	સામાન્ય		
			૧૧	સામાન્ય		
			૧૨	સામાન્ય		
			૧૩	સામાન્ય		

૩. આ જાહેરનામું ગુજરાત પંચાયત ચુંટણી નિયમો ૧૯૯૪ના નિયમ ૯(૧) અન્વયે સરકારી રાજયપત્રમાં પ્રસિદ્ધિ કરવામાં આવે છે.

(સહી) અવાચ્ય,
કલેક્ટર, પાટણ જિલ્લો અને
રાજ્ય ચૂંટણીપંચના અધિકારી.

INDEX

ગુજરાત પંચાયત ચુંટણી નિયમો ૧૯૯૪ના નિયમ – ૯ (૨) અન્વયે
ચુંટણીનું જાહેરનામું
જિલ્લા કલેકટર કચેરી,
ચુંટણીશાખા, પાટણ જિલ્લો

ક્રમાંક :– ગ્રા.પં/ચુંટણી/પાટણ/ફેબ્રુ/૨૦૦૩ તા. ૧૫/૦૧/૨૦૦૩

જાહેરનામું

પાટણ જિલ્લાના સાંતલપુરતાલુકાની ગ્રામ પંચાયતોના x વોર્ડની બેઠકોની / સરપંચની બેઠકોની ચુંટણી.

૧. ગુજરાત પંચાયત અધિનિયમ – ૧૯૯૩ની કલમ – ૧૬ ની પેટા કલમ (૧) મુજબ પાટણ જિલ્લાની સાંતલપુર તાલુકાની ગ્રામ પંચાયતોના વોર્ડની રચના તથા બેઠકોની ફાળવણી રાજય ચુંટણીપંચના અધિકારી તરીકે કરેલ છે.

૨. ગુજરાત પંચાયત ચુંટણી નિયમો – ૧૯૯૪ના નિયમો – ૯ના પેટા નિયમ – ૨ થી પ્રાપ્ત થયેલ સત્તાની રૂએ રાજય ચુંટણીપંચના અધિકારી તરીકે કલેકટર પાટણ જિલ્લાની અનુસૂચિના કોલમ નં ૨ માં જણાવેલ તાલુકાની સામે કોલમ નં. ૩ માં જણાવેલ ગ્રામ પંચાયતોના કોલમ નં. ૪ માં જણાવેલ વોર્ડની કોલમ નં. ૫ માં જણાવેલ બેઠકો ભરવા માટે સભ્યોની તથા કોલમ નં ૬માં જણાવેલ પ્રકારવાળી સરપંચની બેઠકો ભરવા માટે સરપંચની ચુંટણી યોજવાનો તબકકાવાર કાર્યક્રમ નીચે જણાવ્યા મુજબ નકકી કરે છે.

		તારીખ	સમય	સ્થળ
(ક)	ઉમેદવારી પત્ર રજુ કરવાની/ ભરવાની છેલ્લી તારીખ	૨૨/૦૧/૨૦૦૩	૧૧–૦૦ કલાકથી ૧૫–૦૦ કલાક સુધી	ચુંટણી અધિકારી / મદદ ચુંટણી અધિકારીની કચેરીખાતે
(ખ)	ઉમેદવારી પત્રોની ચકાસણી તારીખ	૨૩/૦૧/૨૦૦૩	૧૧–૦૦ કલાકથી ચકાસણી પુરી થાય ત્યાં સુધી	ચુંટણી અધિકારીની કચેરીખાતે
(ગ)	ઉમેદવારી પાછી ખેંચવાની છેલ્લી તારીખ	૨૫/૦૧/૨૦૦૩	૧૫–૦૦ કલાક સુધી	ચુંટણી અધિકારી તથા મદદ ચુંટણી અધિકારીની કચેરી ખાતે
(ઘ)	આવશ્યક હોય તો મતદાનની તારીખ	૦૯/૦૨/૨૦૦૩	–	–
(ચ)	મતદાનનો સમય	----	સવારના ૮–૦૦ થી સાંજના ૧૭–૦૦ સુધી	–
(છ)	મતદાનના સ્થળ	–	–	જિ. ચુંટણી અધિ.એ જાહેર કરેલ મતદાન મથક ઉપર
(જ)	મતગણતરી માટેની તારીખ અને સમય	૧૧/૦૨/૨૦૦૩	સવારના ૯–૦૦ કલાકથી ગણતરી પુરી થાય ત્યાં સુધી	ચુંટણી અધિકારી જાહેર કરે તે સ્થળે
(ઝ)	ચુંટણી પ્રક્રિયા પુરી થવાની તારીખ	૧૭/૦૨/૨૦૦૩	----	----

INDEX

–: અનુસૂચિ :–

સાંતલપુર તાલુકાની ગ્રામ પંચાયતોની ચુંટણી યોજવાની છે તેની યાદી

અ.નં.	તાલુકાનું નામ	ગ્રામ પંચાયતોનું નામ	વોર્ડ નંબર/ ક્રમાંક	વોર્ડની બેઠકનો પ્રકાર	સરપંચની બેઠકનો પ્રકાર	ચુંટણીનો પ્રકાર (સામાન્ય/ પેટા ચુંટણી જે હોય તે દર્શાવવું)
૧	૨	૩	૪	૫	૬	૭
૧	સાંતલપુર	છાણસરા	૧	સામાન્ય સ્ત્રી	સામાન્ય સ્ત્રી	સામાન્ય
			૨	સા.શૈ.પ.સામાન્ય		
			૩	સામાન્ય		
			૪	અ.જા. સ્ત્રી		
			૫	અ.જા. સામાન્ય		
			૬	સામાન્ય		
			૭	સામાન્ય		
૨	સાંતલપુર	ઉનરોટ	૧	અ.જા. સામાન્ય	સામાન્ય	સામાન્ય
			૨	સા.શૈ.પ. સ્ત્રી		
			૩	સામાન્ય		
			૪	સામાન્ય સ્ત્રી		
			૫	સામાન્ય		
			૬	સામાન્ય		
			૭	સામાન્ય		
૩	સાંતલપુર	સાદપુરા	૧	સામાન્ય સ્ત્રી	અ.જ.જા. સામાન્ય	સામાન્ય
			૨	સા.શૈ.પ. સ્ત્રી		
			૩	સામાન્ય		
			૪	સામાન્ય		
			૫	સામાન્ય		
			૬	અ.જ.જા. સામાન્ય		
			૭	સામાન્ય		
૪	સાંતલપુર	પર	૧	સામાન્ય સ્ત્રી	સામાન્ય	સામાન્ય
			૨	સા.શૈ.પ. સામાન્ય		
			૩	સામાન્ય		
			૪	સામાન્ય સ્ત્રી		
			૫	સામાન્ય		
			૬	સામાન્ય		
			૭	સામાન્ય		
૫	સાંતલપુર	બાબરા	૧	સામાન્ય સ્ત્રી	સા.શૈ.પ.સામાન્ય	સામાન્ય
			૨	અ.જા. સામાન્ય		
			૩	સા.શૈ.પ. સ્ત્રી		
			૪	સામાન્ય		
			૫	સામાન્ય		
			૬	સામાન્ય		
			૭	સામાન્ય		

INDEX

૧	૨	૩	૪	૫	૬	૭
૬	સાંતલપુર	કોરડા	૧	સા.શૈ.પ. સ્ત્રી	સામાન્ય	સામાન્ય
			૨	સામાન્ય સ્ત્રી		
			૩	સામાન્ય		
			૪	સામાન્ય		
			૫	સામાન્ય સ્ત્રી		
			૬	સામાન્ય		
			૭	સામાન્ય		
			૮	અ.જા. સામાન્ય		
			૯	સામાન્ય		
૭	સાંતલપુર	જામવાડા	૧	સામાન્ય સ્ત્રી	સામાન્ય સ્ત્રી	સામાન્ય
			૨	સા.શૈ.પ. સામાન્ય		
			૩	સામાન્ય		
			૪	સામાન્ય સ્ત્રી		
			૫	સામાન્ય		
			૬	સામાન્ય		
			૭	સામાન્ય		
૮	સાંતલપુર	કોલીવાડા	૧	સામાન્ય સ્ત્રી	સામાન્ય સ્ત્રી	સામાન્ય
			૨	સા.શૈ.પ. સ્ત્રી		
			૩	સામાન્ય		
			૪	અ.જા. સામાન્ય		
			૫	સામાન્ય		
			૬	સામાન્ય		
			૭	સામાન્ય		
૯	સાંતલપુર	સાંતલપુર	૧	સામાન્ય સ્ત્રી	સામાન્ય	સામાન્ય
			૨	સા.શૈ.પ. સ્ત્રી		
			૩	અ.જા. સામાન્ય		
			૪	સામાન્ય		
			૫	સામાન્યં સ્ત્રી		
			૬	સામાન્ય સ્ત્રી		
			૭	સામાન્ય		
			૮	સામાન્ય		
			૯	સામાન્ય		
			૧૦	સામાન્ય		
			૧૧	સામાન્ય		
			૧૨	સામાન્ય		
			૧૩	સામાન્ય		

(સહી) અવાચ્ય,

કલેકટર પાટણ જિલ્લો અને
રાજય ચુંટણીપંચના અધિકારી

સરકારી મધ્યસ્થ મુદ્રણાલય, ગાંધીનગર.

INDEX

Extra No. 21

REGISTERED NO. G/GNR/2

सत्यमेव जयते

The Gujarat Government Gazette

EXTRAORDINARY

PUBLISHED BY AUTHORITY

Vol. XLIV] WEDNESDAY, JANUARY 15, 2003/PAUSA 25, 1924

Separate paging is given to this Part in order that it may be filed as a Separate Compilation.

PART IV—C

Statutory Rules and Orders (other than those published in Parts I, I-A and I-L) made by Statutory Authorities other than the Government of Gujarat including those made by the Government of India, the High Court, the Director of Municipalities, the Commissioner of Police, the Director of Prohibition and excise, the District Magistrates and the Election Commission, Election Tribunals, Returning Officers and other authorities, under the Election Commission.

ચૂંટણીનું જાહેરનામું

(ગુજરાત પંચાયત અધિનિયમ –૧૯૯૩ ની કલમ ૧૫ ની પેટા કલમ (૧) અન્વયે)

જિલ્લા કલેક્ટર કચેરી,
ચુંટણી શાખા,
બનાસકાંઠા જિલ્લો
તારીખ : ૧૫/૧/૨૦૦૩

નં.બી/વીપીચૂં/કાંકરેજ/૨૦૦૩

બનાસકાંઠા જિલ્લાની કાંકરેજ તાલુકાની ગ્રામ પંચાયતોના વોર્ડોની બેઠકોની/સરપંચની બેઠકોની ચુંટણી

(૧).. ગુજરાત પંચાયત અધિનિયમ ૧૯૯૩ ની કલમ–૧૬ ની પેટા કલમ–૧ મુજબ બનાસકાંઠા જિલ્લાની કાંકરેજ તાલુકાની ગ્રામ પંચાયતોના વોર્ડની રચના તથા બેઠકોની ફાળવણી રાજય ચુંટણી પંચના અધિકારી તરીકે કરેલ છે.

INDEX

(૨).. ગુજરાત પંચાયત અધિનિયમ-૧૯૯૩ ની કલમ ૧૫ ની પેટા કલમ (૧) ની પ્રાપ્ત થયેલ સત્તાની રૂએ રાજય ચુંટણી પંચના અધિકારી તરીકે કલેકટર બનાસકાંઠા જિલ્લાની આ સાથેની અનુસુચિના કોલમ નં.૨ માં જણાવેલ તાલુકાની સામે કોલમ નં.૩ માં જણાવેલ ગ્રામ પંચાયતોના કોલમ નં.૪, ૫ માં જણાવેલ વોર્ડની બેઠકોની તથા કોલમ નં.૬માં જણાવેલ સરપંચની બેઠકોની સામાન્ય/પેટા ચુંટણી તા. ૯/૨/૨૦૦૩ ના રોજ યોજવાનું જાહેર કરે છે.

(૩).. આ જાહેરનામાની ગુજરાત પંચાયત ચુંટણી નિયમો-૧૯૯૪ ના નિયમ ૯(૧) અન્વયે સરકારી રાજય પત્રમાં પ્રસિધ્ધ કરવામાં આવે છે.

કમલ દયાની
કલેકટર બનાસકાંઠા જિલ્લો
અને
રાજય ચુંટણી પંચના અધિકારી.

અનુસુચિ

બનાસકાંઠા જિલ્લાના કાંકરેજ તાલુકાની ગ્રામ પંચાયતોની ચુંટણી યોજવાની છે તેની યાદી

જાહેરનામા ક્રમાંક : બી/વીપીચું/કાંકરેજ/૨૦૦૩ તા.૧૫/૧/૨૦૦૩

અ.નં.	તાલુકાનું નામ	ગ્રામ પંચાયતનું નામ	વોર્ડ નંબર ક્રમાંક	વોર્ડની બેઠકનો પ્રકાર	સરપંચની બેઠકનો પ્રકાર	ચુંટણીનો પ્રકાર (સામાન્ય-પેટા ચુંટણી)
૧	૨	૩	૪	૫	૬	૭
૧.	કાંકરેજ	બલોચપુરા	૧	સામાન્ય સ્ત્રી	-	પેટા ચૂંટણી
૨.		ટોટાણા	૭	બિનઅનામત	-	પેટા ચૂંટણી
૩.		લક્ષ્મીપુરા	૫	બિનઅનામત	-	પેટા ચૂંટણી
૪.		નેકારીયા	-	-	બિનઅનામત	પેટા ચૂંટણી

કમલ દયાની
કલેકટર બનાસકાંઠા જિલ્લો
અને
રાજય ચુંટણી પંચના અધિકારી.

ચૂંટણીનું જાહેરનામું

(ગુજરાત પંચાયત ચૂંટણી નિયમો–૧૯૯૪ ના નિયમ–૯(૨) અન્વયે)

જિલ્લા કલેકટર કચેરી,
ચુંટણી શાખા,
બનાસકાંઠા જિલ્લો
તારીખ : ૧૫/૧/૨૦૦૩

ક્રમાંક : બી/વીપીચું/કાંકરેજ/૨૦૦૩

બનાસકાંઠા જિલ્લાના કાંકરેજ તાલુકાની ગ્રામ પંચાયતોના વોર્ડોની બેઠકોની/સરપંચની બેઠકોની ચુંટણી

૧.. ગુજરાત પંચાયત અધિનિયમ–૧૯૯૩ ની કલમ–૧૬ ની પેટા કલમ (૧) મુજબ બનાસકાંઠા જિલ્લાની કાંકરેજ તાલુકાની ગ્રામ પંચાયતોના વોર્ડની રચના તથા બેઠકોની ફાળવણી રાજય ચુંટણી પંચના અધિકારી તરીકે કરેલ છે.

૨.. ગુજરાત પંચાયત ચુંટણી નિયમો–૧૯૯૪ ના નિયમ–૯ ના પેટા નિયમ–૨ થી પ્રાપ્ત થયેલ સત્તાની રૂએ રાજય ચુંટણી પંચના અધિકારી તરીકે કલેકટર બનાસકાંઠા જિલ્લાની આ સાથેની અનુસુચિના કોલમ નં.૨માં જણાવેલ તાલુકાની સામે કોલમ નં.૩ માં જણાવેલ ગ્રામ પંચાયતોના કોલમ નં.૪ માં જણાવેલ વોર્ડની કોલમ નં.૫ માં જણાવેલ બેઠકો ભરવા માટે સભ્યોની તથા કોલમ નં.. ૬ માં જણાવેલ પ્રકારવાળી સરપંચની બેઠકો ભરવા માટે ચુંટણી યોજવાનો તબકકાવાર કાર્યક્રમ નીચે જણાવ્યા મુજબ નકકી કરે છે.

	તારીખ	સમય	સ્થળ
(ક) ઉમેદવારી પત્રો રજુ કરવાની/ભરવાની છેલ્લી તારીખ	૨૨/૦૧/૨૦૦૩	૧૧–૦૦ કલાક થી ૧૫–૦૦ કલાક સુધી	ચુંટણી અધિકારી/મદદ. ચુંટણી અધિકારીની કચેરી ખાતે
(ખ) ઉમેદવારી પત્રોની ચકાસણી તારીખ	૨૩/૦૧/૨૦૦૩	૧૧–૦૦ કલાકથી ચકાસણી પુરી થાય ત્યા સુધી	ચુંટણી અધિકારીની કચેરી ખાતે
(ગ) ઉમેદવારી પાછી ખેંચી લેવાની છેલ્લી તારીખ	૨૫/૦૧/૨૦૦૩	૧૫–૦૦ કલાક સુધી	ચુંટણી અધિકારી/મદદનીશ ચુંટણી અધિકારીની કચેરી ખાતે
(ઘ) આવશ્યક હોય તો મતદાન ની તારીખ	૯/૦૨/૨૦૦૩	––	––
(ચ) મતદાન નો સમય	૯/૦૨/૨૦૦૩	સવારના ૮–૦૦ થી સાંજના ૧૭–૦૦ સુધી	––
(છ) મતદાનનું સ્થળ	––	––	જિલ્લા ચુંટણી અધિકારીએ જાહેર કરેલ મતદાન મથક ઉપર
(જ) મતગણતરી માટેની તારીખ અને સમય	૧૧/૦૨/૨૦૦૩	સવારના ૯–૦૦ કલાકથી ગણતરી પુરી થાય ત્યાં સુધી	––
(ઝ) ચુંટણી પ્રક્રિયા પુરી થવા માટે ની તારીખ	મતગણતરી પુરી થયા તારીખ થી સાતમો દિવસ અગર મોડામાં મોડી તા.૧૭/૦૨/૨૦૦૩		––

કમલ દયાની
કલેકટર બનાસકાંઠા જિલ્લો
અને
રાજય ચુંટણી પંચના અધિકારી.

INDEX

અનુસુચિ

બનાસકાંઠા જિલ્લાના કાંકરેજ તાલુકાની ગ્રામ પંચાયતોની ચુંટણી યોજવાની છે તેની યાદી

જાહેરનામા ક્રમાંક : બી/વીપીચું/કાંકરેજ/૨૦૦૩ તા.૧૫/૧/૨૦૦૩

અ.નં.	તાલુકાનું નામ	ગ્રામ પંચાયતનું નામ	વોર્ડ નંબર ક્રમાંક	વોર્ડની બેઠકનો પ્રકાર	સરપંચની બેઠકનો પ્રકાર	ચુંટણીનો પ્રકાર (સામાન્ય-પેટા ચુંટણી)
૧	૨	૩	૪	૫	૬	૭
૧.	કાંકરેજ	બલોચપુરા	૧	સામાન્ય સ્ત્રી	–	પેટા ચૂંટણી
૨.		ટોટાણા	૭	બિનઅનામત	–	પેટા ચૂંટણી
૩.		લક્ષ્મીપુરા	૫	બિનઅનામત	–	પેટા ચૂંટણી
૪.		નેકારીયા	–	–	બિનઅનામત	પેટા ચૂંટણી

કમલ દયાની,
કલેકટર બનાસકાંઠા જિલ્લો
અને
રાજ્ય ચુંટણી પંચના અધિકારી.

INDEX

ચૂંટણીનું જાહેરનામું

(ગુજરાત પંચાયત અધિનિયમ -૧૯૯૩ ની કલમ ૧૫ ની પેટા કલમ (૧) અન્વયે)

જિલ્લા કલેકટર કચેરી,
ચુંટણી શાખા,
બનાસકાંઠા જિલ્લો
તારીખ : ૧૫/૧/૨૦૦૩

નં.બી/વીપીચૂં/વડગામ/૨૦૦૩

બનાસકાંઠા જિલ્લાની વડગામ તાલુકાની ગ્રામ પંચાયતોના વોર્ડોની બેઠકોની/સરપંચની બેઠકોની ચુંટણી

(૧).. ગુજરાત પંચાયત અધિનિયમ ૧૯૯૩ ની કલમ-૧૬ ની પેટા કલમ-૧ મુજબ બનાસકાંઠા જિલ્લાની વડગામ તાલુકાની ગ્રામ પંચાયતોના વોર્ડની રચના તથા બેઠકોની ફાળવણી રાજય ચુંટણી પંચના અધિકારી તરીકે કરેલ છે.

(૨).. ગુજરાત પંચાયત અધિનિયમ-૧૯૯૩ ની કલમ ૧૫ ની પેટા કલમ (૧) ની પ્રાપ્ત થયેલ સત્તાની રૂએ રાજય ચુંટણી પંચના અધિકારી તરીકે કલેકટર બનાસકાંઠા જિલ્લાની આ સાથેની અનુસુચિના કોલમ નં.૨ માં જણાવેલ તાલુકાની સામે કોલમ નં.૩ માં જણાવેલ ગ્રામ પંચાયતોના કોલમ નં.૪, ૫ માં જણાવેલ વોર્ડની બેઠકોની તથા કોલમ નં.૬માં જણાવેલ સરપંચની બેઠકોની સામાન્ય/પેટા ચુંટણી તા. ૯/૨/૨૦૦૩ ના રોજ યોજવાનું જાહેર કરે છે.

(૩).. આ જાહેરનામાની ગુજરાત પંચાયત ચુંટણી નિયમો-૧૯૯૪ ના નિયમ ૯(૧) અન્વયે સરકારી રાજય પત્રમાં પ્રસિદ્ધ કરવામાં આવે છે.

કમલ દયાની
કલેકટર બનાસકાંઠા જિલ્લો
અને
રાજય ચુંટણી પંચના અધિકારી.

INDEX

અનુસુચિ

બનાસકાંઠા જિલ્લાના વડગામ તાલુકાની ગ્રામ પંચાયતોની ચુંટણી યોજવાની છે તેની યાદી

જાહેરનામા ક્રમાંક : બી/વીપીચું/વડગામ/૨૦૦૩ તા.૧૫/૧/૨૦૦૩

અ.નં.	તાલુકાનું નામ	ગ્રામ પંચાયતનું નામ	વોર્ડ નંબર ક્રમાંક	વોર્ડની બેઠકનો પ્રકાર	સરપંચની બેઠકનો પ્રકાર	ચુંટણીનો પ્રકાર (સામાન્ય–પેટા ચુંટણી)
૧	૨	૩	૪	૫	૬	૭
૧.	વડગામ	કબીરપુરા	૭	અનુ.જનજાતિ	—	પેટા ચૂંટણી
૨.		વરણાવાડા	૭	બિનઅનામત	—	પેટા ચૂંટણી
૩.		પીરોજપુરા	૭	બિનઅનામત	—	પેટા ચૂંટણી
૪.		શેરપુરા(મ)	૩	બિનઅનામત	—	પેટા ચૂંટણી
			૭	બિનઅનામત	—	પેટા ચૂંટણી
૫.		કોદરાલી	૭	બિનઅનામત	—	પેટા ચૂંટણી

કમલ દયાની
કલેક્ટર, બનાસકાંઠા જિલ્લો
અને
રાજ્ય ચૂંટણીપંચના અધિકારી.

INDEX

ચૂંટણીનું જાહેરનામું

(ગુજરાત પંચાયત ચૂંટણી નિયમો–૧૯૯૪ ના નિયમ–૯(૨) અન્વયે)

જિલ્લા કલેકટર કચેરી,
ચુંટણી શાખા,
બનાસકાંઠા જિલ્લો
તારીખ : ૧૫/૧/૨૦૦૩

ક્રમાંક : બી/વીપીચું/વડગામ/૨૦૦૩

બનાસકાંઠા જિલ્લાના વડગામ તાલુકાની ગ્રામ પંચાયતોના વોર્ડોની બેઠકોની/સરપંચની બેઠકોની ચુંટણી

૧.. ગુજરાત પંચાયત અધિનિયમ–૧૯૯૩ ની કલમ–૧૬ ની પેટા કલમ (૧) મુજબ બનાસકાંઠા જિલ્લાની વડગામ તાલુકાની ગ્રામ પંચાયતોના વોર્ડની રચના તથા બેઠકોની ફાળવણી રાજય ચુંટણી પંચના અધિકારી તરીકે કરેલ છે.

૨.. ગુજરાત પંચાયત ચુંટણી નિયમો–૧૯૯૪ ના નિયમ–૯ ના પેટા નિયમ–૨ થી પ્રાપ્ત થયેલ સત્તાની રૂએ રાજય ચુંટણી પંચના અધિકારી તરીકે કલેકટર બનાસકાંઠા જિલ્લાની આ સાથેની અનુસુચિના કોલમ નં.૨માં જણાવેલ તાલુકાની સામે કોલમ નં.૩ માં જણાવેલ ગ્રામ પંચાયતોના કોલમ નં.૪ માં જણાવેલ વોર્ડની કોલમ નં.૫ માં જણાવેલ બેઠકો ભરવા માટે સભ્યોની તથા કોલમ નં.. ૬ માં જણાવેલ પ્રકારવાળી સરપંચની બેઠકો ભરવા માટે ચુંટણી યોજવાનો તબકકાવાર કાર્યક્રમ નીચે જણાવ્યા મુજબ નકકી કરે છે.

	તારીખ	સમય	સ્થળ
(ક) ઉમેદવારી પત્રો રજુ કરવાની/ભરવાની છેલ્લી તારીખ	૨૨/૦૧/૨૦૦૩	૧૧–૦૦ કલાક થી ૧૫–૦૦ કલાક સુધી	ચુંટણી અધિકારી/મદદ. ચુંટણી અધિકારીની કચેરી ખાતે
(ખ) ઉમેદવારી પત્રોની ચકાસણી તારીખ	૨૩/૦૧/૨૦૦૩	૧૧–૦૦ કલાકથી ચકાસણી પુરી થાય ત્યા સુધી	ચુંટણી અધિકારીની કચેરી ખાતે
(ગ) ઉમેદવારી પાછી ખેંચી લેવાની છેલ્લી તારીખ	૨૫/૦૧/૨૦૦૩	૧૫–૦૦ કલાક સુધી	ચુંટણી અધિકારી/મદદનીશ ચુંટણી અધિકારીની કચેરી ખાતે
(ઘ) આવશ્યક હોય તો મતદાન ની તારીખ	૯/૦૨/૨૦૦૩	---	---
(ચ) મતદાન નો સમય	૯/૦૨/૨૦૦૩	સવારના ૮–૦૦ થી સાંજના ૧૭–૦૦ સુધી	---
(છ) મતદાનનું સ્થળ	---	---	જિલ્લા ચુંટણી અધિકારીએ જાહેર કરેલ મતદાન મથક ઉપર
(જ) મતગણતરી માટેની તારીખ અને સમય	૧૧/૦૨/૨૦૦૩	સવારના ૯–૦૦ કલાકથી ગણતરી પુરી થાય ત્યાં સુધી	---
(ઝ) ચુંટણી પ્રક્રિયા પુરી થવા માટે ની તારીખ	મતગણતરી પુરી થયા તારીખ થી સાતમો દિવસ અગર મોડામાં મોડી તા.૧૭/૦૨/૨૦૦૩		---

કમલ દયાની
કલેકટર બનાસકાંઠા જિલ્લો
અને
રાજય ચુંટણી પંચના અધિકારી.

અનુસુચિ

બનાસકાંઠા જિલ્લાના વડગામ તાલુકાની ગ્રામ પંચાયતોની ચુંટણી યોજવાની છે તેની યાદી

જાહેરનામા ક્રમાંક : બી/વીપીચું/વડગામ/૨૦૦૩ તા.૧૫/૧/૨૦૦૩

અ.નં.	તાલુકાનું નામ	ગ્રામ પંચાયતનું નામ	વોર્ડ નંબર ક્રમાંક	વોર્ડની બેઠકનો પ્રકાર	સરપંચની બેઠકનો પ્રકાર	ચુંટણીનો પ્રકાર (સામાન્ય-પેટા ચુંટણી)
૧	૨	૩	૪	૫	૬	૭
૧.	વડગામ	કબીરપુરા	૭	અનુ.જનજાતિ	–	પેટા ચૂંટણી
૨.		વરણાવાડા	૭	બિનઅનામત	–	પેટા ચૂંટણી
૩.		પીરોજપુરા	૭	બિનઅનામત	–	પેટા ચૂંટણી
૪.		શેરપુરા(મ)	૩	બિનઅનામત	–	પેટા ચૂંટણી
			૭	બિનઅનામત	–	પેટા ચૂંટણી
૫.		કોદરાલી	૭	બિનઅનામત	–	પેટા ચૂંટણી

કમલ દયાની
કલેકટર બનાસકાંઠા જિલ્લો
અને
રાજ્ય ચુંટણી પંચના અધિકારી.

INDEX

ચૂંટણીનું જાહેરનામું

(ગુજરાત પંચાયત અધિનિયમ –૧૯૯૩ ની કલમ ૧૫ ની પેટા કલમ (૧) અન્વયે)

જિલ્લા કલેકટર કચેરી,
ચુંટણી શાખા,
બનાસકાંઠા જિલ્લો
તારીખ : ૧૫/૧/૨૦૦૩

નં.બી/વીપીચૂં/અમીરગઢ/૨૦૦૩

બનાસકાંઠા જિલ્લાની અમીરગઢ તાલુકાની ગ્રામ પંચાયતોના વોર્ડોની બેઠકોની/સરપંચની બેઠકોની ચુંટણી

(૧).. ગુજરાત પંચાયત અધિનિયમ ૧૯૯૩ ની કલમ–૧૬ ની પેટા કલમ–૧ મુજબ બનાસકાંઠા જિલ્લાની અમીરગઢ તાલુકાની ગ્રામ પંચાયતોના વોર્ડની રચના તથા બેઠકોની ફાળવણી રાજય ચુંટણી પંચના અધિકારી તરીકે કરેલ છે.

(૨).. ગુજરાત પંચાયત અધિનિયમ–૧૯૯૩ ની કલમ ૧૫ ની પેટા કલમ (૧) ની પ્રાપ્ત થયેલ સત્તાની રૂએ રાજય ચુંટણી પંચના અધિકારી તરીકે કલેકટર બનાસકાંઠા જિલ્લાની આ સાથેની અનુસુચિના કોલમ નં.૨ માં જણાવેલ તાલુકાની સામે કોલમ નં.૩ માં જણાવેલ ગ્રામ પંચાયતોના કોલમ નં.૪, ૫ માં જણાવેલ વોર્ડની બેઠકોની તથા કોલમ નં.૬માં જણાવેલ સરપંચની બેઠકોની સામાન્ય/પેટા ચુંટણી તા. ૯/૨/૨૦૦૩ ના રોજ યોજવાનું જાહેર કરે છે.

(૩).. આ જાહેરનામાની ગુજરાત પંચાયત ચુંટણી નિયમો–૧૯૯૪ ના નિયમ ૯(૧) અન્વયે સરકારી રાજય પત્રમાં પ્રસિધ્ધ કરવામાં આવે છે.

કમલ દયાની
કલેકટર બનાસકાંઠા જિલ્લો
અને
રાજય ચુંટણી પંચના અધિકારી.

INDEX

અનુસુચિ

બનાસકાંઠા જિલ્લાના અમીરગઢ તાલુકાની ગ્રામ પંચાયતોની ચુંટણી યોજવાની છે તેની યાદી

જાહેરનામા ક્રમાંક : બી/વીપીચું/અમીરગઢ/૨૦૦૩ તા.૧૫/૧/૨૦૦૩

અ.નં.	તાલુકાનું નામ	ગ્રામ પંચાયતનું નામ	વોર્ડ નંબર ક્રમાંક	વોર્ડની બેઠકનો પ્રકાર	સરપંચની બેઠકનો પ્રકાર	ચુંટણીનો પ્રકાર (સામાન્ય-પેટા ચુંટણી)
૧	૨	૩	૪	૫	૬	૭
૧.	અમીરગઢ	ઢોલીયા	૫	અનુ.જનજાતિ	—	પેટા ચૂંટણી

(કમલ દયાની)
કલેક્ટર બનાસકાંઠા જિલ્લો
અને
રાજય ચુંટણી પંચના અધિકારી.

INDEX

ચૂંટણીનું જાહેરનામું

(ગુજરાત પંચાયત ચૂંટણી નિયમો–૧૯૯૪ ના નિયમ–૯(૨) અન્વયે)

જિલ્લા કલેકટર કચેરી,
ચુંટણી શાખા,
બનાસકાંઠા જિલ્લો
તારીખ : ૧૫/૧/૨૦૦૩

ક્રમાંક : બી/વીપીચું/અમીરગઢ/૨૦૦૩

બનાસકાંઠા જિલ્લાના અમીરગઢ તાલુકાની ગ્રામ પંચાયતોના વોર્ડોની બેઠકોની/સરપંચની બેઠકોની ચુંટણી

૧.. ગુજરાત પંચાયત અધિનિયમ–૧૯૯૩ ની કલમ–૧૬ ની પેટા કલમ (૧) મુજબ બનાસકાંઠા જિલ્લાની અમીરગઢ તાલુકાની ગ્રામ પંચાયતોના વોર્ડની રચના તથા બેઠકોની ફાળવણી રાજય ચુંટણી પંચના અધિકારી તરીકે કરેલ છે.

૨.. ગુજરાત પંચાયત ચુંટણી નિયમો–૧૯૯૪ ના નિયમ–૯ ના પેટા નિયમ–૨ થી પ્રાપ્ત થયેલ સત્તાની રૂએ રાજય ચુંટણી પંચના અધિકારી તરીકે કલેકટર બનાસકાંઠા જિલ્લાની આ સાથેની અનુસુચિના કોલમ નં.૨માં જણાવેલ તાલુકાની સામે કોલમ નં.૩ માં જણાવેલ ગ્રામ પંચાયતોના કોલમ નં.૪ માં જણાવેલ વોર્ડની કોલમ નં.૫ માં જણાવેલ બેઠકો ભરવા માટે સભ્યોની તથા કોલમ નં.. ૬ માં જણાવેલ પ્રકારવાળી સરપંચની બેઠકો ભરવા માટે ચુંટણી યોજવાનો તબકકાવાર કાર્યક્રમ નીચે જણાવ્યા મુજબ નકકી કરે છે.

	તારીખ	સમય	સ્થળ
(ક) ઉમેદવારી પત્રો રજુ કરવાની/ભરવાની છેલ્લી તારીખ	૨૨/૦૧/૨૦૦૩	૧૧–૦૦ કલાક થી ૧૫–૦૦ કલાક સુધી	ચુંટણી અધિકારી/મદદ. ચુંટણી અધિકારીની કચેરી ખાતે
(ખ) ઉમેદવારી પત્રોની ચકાસણી તારીખ	૨૩/૦૧/૨૦૦૩	૧૧–૦૦ કલાકથી ચકાસણી પુરી થાય ત્યા સુધી	ચુંટણી અધિકારીની કચેરી ખાતે
(ગ) ઉમેદવારી પાછી ખેંચી લેવાની છેલ્લી તારીખ	૨૫/૦૧/૨૦૦૩	૧૫–૦૦ કલાક સુધી	ચુંટણી અધિકારી/મદદનીશ ચુંટણી અધિકારીની કચેરી ખાતે
(ઘ) આવશ્યક હોય તો મતદાન ની તારીખ	૯/૦૨/૨૦૦૩	---	---
(ચ) મતદાન નો સમય	૯/૦૨/૨૦૦૩	સવારના ૮–૦૦ થી સાંજના ૧૭–૦૦ સુધી	---
(છ) મતદાનનું સ્થળ	---	---	જિલ્લા ચુંટણી અધિકારીએ જાહેર કરેલ મતદાન મથક ઉપર
(જ) મતગણતરી માટેની તારીખ અને સમય	૧૧/૦૨/૨૦૦૩	સવારના ૯–૦૦ કલાકથી ગણતરી પુરી થાય ત્યાં સુધી	---
(ઝ) ચુંટણી પ્રક્રિયા પુરી થવા માટે ની તારીખ	મતગણતરી પુરી થયા તારીખ થી સાતમો દિવસ અગર મોડામાં મોડી તા.૧૭/૦૨/૨૦૦૩		---

કમલ દયાની
કલેકટર બનાસકાંઠા જિલ્લો
અને
રાજય ચુંટણી પંચના અધિકારી.

INDEX

અનુસુચિ

બનાસકાંઠા જિલ્લાના અમીરગઢ તાલુકાની ગ્રામ પંચાયતોની ચુંટણી યોજવાની છે તેની યાદી

જાહેરનામા ક્રમાંક : બી/વીપીચું/અમીરગઢ/૨૦૦૩ તા.૧૫/૧/૨૦૦૩

અ.નં.	તાલુકાનું નામ	ગ્રામ પંચાયતનું નામ	વોર્ડ નંબર ક્રમાંક	વોર્ડની બેઠકનો પ્રકાર	સરપંચની બેઠકનો પ્રકાર	ચુંટણીનો પ્રકાર (સામાન્ય–પેટા ચુંટણી)
૧	૨	૩	૪	૫	૬	૭
૧.	અમીરગઢ	ઢોલીયા	૫	અનુ.જનજાતિ	–	પેટા ચૂંટણી

કમલ દયાની
કલેકટર બનાસકાંઠા જિલ્લો
અને
રાજય ચુંટણી પંચના અધિકારી.

INDEX

ચૂંટણીનું જાહેરનામું

(ગુજરાત પંચાયત અધિનિયમ –૧૯૯૩ ની કલમ ૧૫ ની પેટા કલમ (૧) અન્વયે)

જિલ્લા કલેકટર કચેરી,
ચુંટણી શાખા,
બનાસકાંઠા જિલ્લો
તારીખ : ૧૫/૧/૨૦૦૩

નં.બી/વીપીચૂં/દાંતીવાડા/૨૦૦૩

બનાસકાંઠા જિલ્લાની દાંતીવાડા તાલુકાની ગ્રામ પંચાયતોના વોર્ડોની બેઠકોની/સરપંચની બેઠકોની ચુંટણી

(૧).. ગુજરાત પંચાયત અધિનિયમ ૧૯૯૩ ની કલમ–૧૬ ની પેટા કલમ–૧ મુજબ બનાસકાંઠા જિલ્લાની દાંતીવાડા તાલુકાની ગ્રામ પંચાયતોના વોર્ડની રચના તથા બેઠકોની ફાળવણી રાજય ચુંટણી પંચના અધિકારી તરીકે કરેલ છે.

(૨).. ગુજરાત પંચાયત અધિનિયમ–૧૯૯૩ ની કલમ ૧૫ ની પેટા કલમ (૧) ની પ્રાપ્ત થયેલ સત્તાની રૂએ રાજય ચુંટણી પંચના અધિકારી તરીકે કલેકટર બનાસકાંઠા જિલ્લાની આ સાથેની અનુસુચિના કોલમ નં.૨ માં જણાવેલ તાલુકાની સામે કોલમ નં.૩ માં જણાવેલ ગ્રામ પંચાયતોના કોલમ નં.૪, ૫ માં જણાવેલ વોર્ડની બેઠકોની તથા કોલમ નં.૬માં જણાવેલ સરપંચની બેઠકોની સામાન્ય/પેટા ચુંટણી તા. ૯/૨/૨૦૦૩ ના રોજ યોજવાનું જાહેર કરે છે.

(૩).. આ જાહેરનામાની ગુજરાત પંચાયત ચુંટણી નિયમો–૧૯૯૪ ના નિયમ ૯(૧) અન્વયે સરકારી રાજય પત્રમાં પ્રસિધ્ધ કરવામાં આવે છે.

કમલ દયાની
કલેકટર બનાસકાંઠા જિલ્લો
અને
રાજય ચુંટણી પંચના અધિકારી.

INDEX

અનુસુચિ

બનાસકાંઠા જિલ્લાના દાંતીવાડા તાલુકાની ગ્રામ પંચાયતોની ચુંટણી યોજવાની છે તેની યાદી

જાહેરનામા ક્રમાંક : બી/વીપીચું/દાંતીવાડા/૨૦૦૩ તા.૧૫/૧/૨૦૦૩

અ.નં.	તાલુકાનું નામ	ગ્રામ પંચાયતનું નામ	વોર્ડ નંબર ક્રમાંક	વોર્ડની બેઠકનો પ્રકાર	સરપંચની બેઠકનો પ્રકાર	ચુંટણીનો પ્રકાર (સામાન્ય-પેટા ચુંટણી)
૧	૨	૩	૪	૫	૬	૭
૧.	દાંતીવાડા	આકોલી	૧	સામાન્ય સ્ત્રી	સા.શૈ.પ. સ્ત્રી	સામાન્ય ચૂંટણી
			૨	સા.શૈ.પ. સ્ત્રી		
			૩	બિનઅનામત		
			૪	અનુ.જાતિ		
			૫	બિનઅનામત		
			૬	બિનઅનામત		
			૭	બિનઅનામત		
૨.		ભીલડા	૧	સામાન્ય સ્ત્રી	સામાન્ય સ્ત્રી	સામાન્ય ચૂંટણી
			૨	સા.શૈ.પ.સ્ત્રી		
			૩	અનુ.જાતિ		
			૪	બિનઅનામત		
			૫	બિનઅનામત		
			૬	બિનઅનામત		
			૭	બિનઅનામત		
૩.		ડાંગીયા	૩	સામાન્ય સ્ત્રી		પેટા ચૂંટણી
૪.		વાઘરોલ	[illegible]	બિનઅનામત		પેટા ચૂંટણી

કમલ દયાની
કલેકટર બનાસકાંઠા જિલ્લો
અને
રાજય ચુંટણી પંચના અધિકારી.

INDEX

ચૂંટણીનું જાહેરનામું

(ગુજરાત પંચાયત ચૂંટણી નિયમો–૧૯૯૪ ના નિયમ–૯(૨) અન્વયે)

જિલ્લા કલેક્ટર કચેરી,
ચુંટણી શાખા,
બનાસકાંઠા જિલ્લો
તારીખ : ૧૫/૧/૨૦૦૩

ક્રમાંક : બી/વીપીચું/દાંતીવાડા/૨૦૦૩

બનાસકાંઠા જિલ્લાના દાંતીવાડા તાલુકાની ગ્રામ પંચાયતોના વોર્ડોની બેઠકોની/સરપંચની બેઠકોની ચુંટણી

૧.. ગુજરાત પંચાયત અધિનિયમ–૧૯૯૩ ની કલમ–૧૬ ની પેટા કલમ (૧) મુજબ બનાસકાંઠા જિલ્લાની દાંતીવાડા તાલુકાની ગ્રામ પંચાયતોના વોર્ડની રચના તથા બેઠકોની ફાળવણી રાજય ચુંટણી પંચના અધિકારી તરીકે કરેલ છે.

૨.. ગુજરાત પંચાયત ચુંટણી નિયમો–૧૯૯૪ ના નિયમ–૯ ના પેટા નિયમ–૨ થી પ્રાપ્ત થયેલ સત્તાની રૂએ રાજય ચુંટણી પંચના અધિકારી તરીકે કલેકટર બનાસકાંઠા જિલ્લાની આ સાથેની અનુસુચિના કોલમ નં.૨માં જણાવેલ તાલુકાની સામે કોલમ નં.૩ માં જણાવેલ ગ્રામ પંચાયતોના કોલમ નં.૪ માં જણાવેલ વોર્ડની કોલમ નં.૫ માં જણાવેલ બેઠકો ભરવા માટે સભ્યોની તથા કોલમ નં. ૬ માં જણાવેલ પ્રકારવાળી સરપંચની બેઠકો ભરવા માટે ચુંટણી યોજવાનો તબકકાવાર કાર્યક્રમ નીચે જણાવ્યા મુજબ નકકી કરે છે.

	તારીખ	સમય	સ્થળ
(ક) ઉમેદવારી પત્રો રજુ કરવાની/ભરવાની છેલ્લી તારીખ	૨૨/૦૧/૨૦૦૩	૧૧–૦૦ કલાક થી ૧૫–૦૦ કલાક સુધી	ચુંટણી અધિકારી/મદદ. ચુંટણી અધિકારીની કચેરી ખાતે
(ખ) ઉમેદવારી પત્રોની ચકાસણી તારીખ	૨૩/૦૧/૨૦૦૩	૧૧–૦૦ કલાકથી ચકાસણી પુરી થાય ત્યા સુધી	ચુંટણી અધિકારીની કચેરી ખાતે
(ગ) ઉમેદવારી પાછી ખેંચી લેવાની છેલ્લી તારીખ	૨૫/૦૧/૨૦૦૩	૧૫–૦૦ કલાક સુધી	ચુંટણી અધિકારી/મદદનીશ ચુંટણી અધિકારીની કચેરી ખાતે
(ઘ) આવશ્યક હોય તો મતદાન ની તારીખ	૯/૦૨/૨૦૦૩	---	---
(ચ) મતદાન નો સમય	૯/૦૨/૨૦૦૩	સવારના ૮–૦૦ થી સાંજના ૧૭–૦૦ સુધી	---
(છ) મતદાનનું સ્થળ	---	---	જિલ્લા ચુંટણી અધિકારીએ જાહેર કરેલ મતદાન મથક ઉપર
(જ) મતગણતરી માટેની તારીખ અને સમય	૧૧/૦૨/૨૦૦૩	સવારના ૯–૦૦ કલાકથી ગણતરી પુરી થાય ત્યાં સુધી	---
(ઝ) ચુંટણી પ્રક્રિયા પુરી થવા માટે ની તારીખ	મતગણતરી પુરી થયા તારીખ થી સાતમો દિવસ [illegible]/૦૨/૨૦૦૩		---

કમલ દયાની
કલેકટર બનાસકાંઠા જિલ્લો
અને
રાજય ચુંટણી પંચના અધિકારી.

INDEX

અનુસુચિ

બનાસકાંઠા જિલ્લાના દાંતીવાડા તાલુકાની ગ્રામ પંચાયતોની ચુંટણી યોજવાની છે તેની યાદી

જાહેરનામા ક્રમાંક : બી/વીપીચું/દાંતીવાડા/૨૦૦૩ તા.૧૫/૧/૨૦૦૩

અ.નં.	તાલુકાનું નામ	ગ્રામ પંચાયતનું નામ	વોર્ડ નંબર ક્રમાંક	વોર્ડની બેઠકનો પ્રકાર	સરપંચની બેઠકનો પ્રકાર	ચુંટણીનો પ્રકાર (સામાન્ય–પેટા ચુંટણી)
૧	૨	૩	૪	૫	૬	૭
૧.	દાંતીવાડા	આકોલી	૧	સામાન્ય સ્ત્રી	સા.શૈ.પ. સ્ત્રી	સામાન્ય ચૂંટણી
			૨	સા.શૈ.પ. સ્ત્રી		
			૩	બિનઅનામત		
			૪	અનુ.જાતિ		
			૫	બિનઅનામત		
			૬	બિનઅનામત		
			૭	બિનઅનામત		
૨.		ભીલડા	૧	સામાન્ય સ્ત્રી	સામાન્ય સ્ત્રી	સામાન્ય ચૂંટણી
			૨	સા.શૈ.પ.સ્ત્રી		
			૩	અનુ.જાતિ		
			૪	બિનઅનામત		
			૫	બિનઅનામત		
			૬	બિનઅનામત		
			૭	બિનઅનામત		
૩.		ડાંગીયા	૩	સામાન્ય સ્ત્રી		પેટા ચૂંટણી
૪.		વાઘરોલ	[illegible]	બિનઅનામત		પેટા ચૂંટણી

કમલ દયાની
કલેકટર બનાસકાંઠા જિલ્લો
અને
રાજ્ય ચુંટણી પંચના અધિકારી.

INDEX

ચૂંટણીનું જાહેરનામું

(ગુજરાત પંચાયત અધિનિયમ –૧૯૯૩ ની કલમ ૧૫ ની પેટા કલમ (૧) અન્વયે)

જિલ્લા કલેકટર કચેરી,
ચુંટણી શાખા,
બનાસકાંઠા જિલ્લો
તારીખ : ૧૫/૧/૨૦૦૩

નં.બી/વીપીચૂં/ધાનેરા/૨૦૦૩

બનાસકાંઠા જિલ્લાની ધાનેરા તાલુકાની ગ્રામ પંચાયતોના વોર્ડોની બેઠકોની/સરપંચની બેઠકોની ચુંટણી

(૧).. ગુજરાત પંચાયત અધિનિયમ ૧૯૯૩ ની કલમ–૧૬ ની પેટા કલમ–૧ મુજબ બનાસકાંઠા જિલ્લાની ધાનેરા તાલુકાની ગ્રામ પંચાયતોના વોર્ડની રચના તથા બેઠકોની ફાળવણી રાજય ચુંટણી પંચના અધિકારી તરીકે કરેલ છે.

(૨).. ગુજરાત પંચાયત અધિનિયમ–૧૯૯૩ ની કલમ ૧૫ ની પેટા કલમ (૧) ની પ્રાપ્ત થયેલ સત્તાની રૂએ રાજય ચુંટણી પંચના અધિકારી તરીકે કલેકટર બનાસકાંઠા જિલ્લાની આ સાથેની અનુસુચિના કોલમ નં.૨ માં જણાવેલ તાલુકાની સામે કોલમ નં.૩ માં જણાવેલ ગ્રામ પંચાયતોના કોલમ નં.૪, ૫ માં જણાવેલ વોર્ડની બેઠકોની તથા કોલમ નં.૬માં જણાવેલ સરપંચની બેઠકોની સામાન્ય/પેટા ચુંટણી તા. ૯/૨/૨૦૦૩ ના રોજ યોજવાનું જાહેર કરે છે.

(૩).. આ જાહેરનામાની ગુજરાત પંચાયત ચુંટણી નિયમો–૧૯૯૪ ના નિયમ ૯(૧) અન્વયે સરકારી રાજય પત્રમાં પ્રસિધ્ધ કરવામાં આવે છે.

કમલ દયાની
કલેકટર બનાસકાંઠા જિલ્લો
અને
રાજય ચુંટણી પંચના અધિકારી.

INDEX

અનુસુચિ

બનાસકાંઠા જિલ્લાના ધાનેરા તાલુકાની ગ્રામ પંચાયતોની ચુંટણી યોજવાની છે તેની યાદી

જાહેરનામા ક્રમાંક : બી/વીપીચું/ધાનેરા/૨૦૦૩ તા.૧૫/૧/૨૦૦૩

અ.નં.	તાલુકાનું નામ	ગ્રામ પંચાયતનું નામ	વોર્ડ નંબર ક્રમાંક	વોર્ડની બેઠકનો પ્રકાર	સરપંચની બેઠકનો પ્રકાર	ચુંટણીનો પ્રકાર (સામાન્ય–પેટા ચુંટણી)
૧	૨	૩	૪	૫	૬	૭
૧.	ધાનેરા	કુમર	૧	અનુ.જાતિ	–	પેટા ચૂંટણી

કમલ દયાની
કલેકટર બનાસકાંઠા જિલ્લો
અને
રાજ્ય ચુંટણી પંચના અધિકારી.

ચૂંટણીનું જાહેરનામું

(ગુજરાત પંચાયત ચૂંટણી નિયમો-૧૯૯૪ ના નિયમ-૯(૨) અન્વયે)

જિલ્લા કલેક્ટર કચેરી,
ચુંટણી શાખા,
બનાસકાંઠા જિલ્લો
તારીખ : ૧૫/૧/૨૦૦૩

ક્રમાંક : બી/વીપીચું/ધાનેરા/૨૦૦૩

બનાસકાંઠા જિલ્લાના ધાનેરા તાલુકાની ગ્રામ પંચાયતોના વોર્ડોની બેઠકોની/સરપંચની બેઠકોની ચુંટણી

૧.. ગુજરાત પંચાયત અધિનિયમ-૧૯૯૩ ની કલમ-૧૬ ની પેટા કલમ (૧) મુજબ બનાસકાંઠા જિલ્લાની ધાનેરા તાલુકાની ગ્રામ પંચાયતોના વોર્ડની રચના તથા બેઠકોની ફાળવણી રાજય ચુંટણી પંચના અધિકારી તરીકે કરેલ છે.

૨.. ગુજરાત પંચાયત ચુંટણી નિયમો-૧૯૯૪ ના નિયમ-૯ ના પેટા નિયમ-૨ થી પ્રાપ્ત થયેલ સત્તાની રૂએ રાજય ચુંટણી પંચના અધિકારી તરીકે કલેકટર બનાસકાંઠા જિલ્લાની આ સાથેની અનુસુચિના કોલમ નં.૨માં જણાવેલ તાલુકાની સામે કોલમ નં.૩ માં જણાવેલ ગ્રામ પંચાયતોના કોલમ નં.૪ માં જણાવેલ વોર્ડની કોલમ નં.૫ માં જણાવેલ બેઠકો ભરવા માટે સભ્યોની તથા કોલમ નં.. ૬ માં જણાવેલ પ્રકારવાળી સરપંચની બેઠકો ભરવા માટે ચુંટણી યોજવાનો તબકકાવાર કાર્યક્રમ નીચે જણાવ્યા મુજબ નકકી કરે છે.

	તારીખ	સમય	સ્થળ
(ક) ઉમેદવારી પત્રો રજુ કરવાની/ભરવાની છેલ્લી તારીખ	૨૨/૦૧/૨૦૦૩	૧૧-૦૦ કલાક થી ૧૫-૦૦ કલાક સુધી	ચુંટણી અધિકારી/મદદ. ચુંટણી અધિકારીની કચેરી ખાતે
(ખ) ઉમેદવારી પત્રોની ચકાસણી તારીખ	૨૩/૦૧/૨૦૦૩	૧૧-૦૦ કલાકથી ચકાસણી પુરી થાય ત્યા સુધી	ચુંટણી અધિકારીની કચેરી ખાતે
(ગ) ઉમેદવારી પાછી ખેંચી લેવાની છેલ્લી તારીખ	૨૫/૦૧/૨૦૦૩	૧૫-૦૦ કલાક સુધી	ચુંટણી અધિકારી/મદદનીશ ચુંટણી અધિકારીની કચેરી ખાતે
(ઘ) આવશ્યક હોય તો મતદાન ની તારીખ	૯/૦૨/૨૦૦૩	---	---
(ચ) મતદાન નો સમય	૯/૦૨/૨૦૦૩	સવારના ૮-૦૦ થી સાંજના ૧૭-૦૦ સુધી	--
(છ) મતદાનનું સ્થળ	---	---	જિલ્લા ચુંટણી અધિકારીએ જાહેર કરેલ મતદાન મથક ઉપર
(જ) મતગણતરી માટેની તારીખ અને સમય	૧૧/૦૨/૨૦૦૩	સવારના ૯-૦૦ કલાકથી ગણતરી પુરી થાય ત્યાં સુધી	---
(ઝ) ચુંટણી પ્રક્રિયા પુરી થવા માટે ની તારીખ	મતગણતરી પુરી થયા તારીખ થી સાતમો દિવસ અગર મોડામાં મોડી તા.૧૭/૦૨/૨૦૦૩		---

કમલ દયાની
કલેકટર બનાસકાંઠા જિલ્લો
અને
રાજય ચુંટણી પંચના અધિકારી.

INDEX

અનુસૂચિ

બનાસકાંઠા જિલ્લાના ધાનેરા તાલુકાની ગ્રામ પંચાયતોની ચુંટણી યોજવાની છે તેની યાદી

જાહેરનામા ક્રમાંક : બી/વીપીચું/ધાનેરા/૨૦૦૩ તા.૧૫/૧/૨૦૦૩

અ.નં.	તાલુકાનું નામ	ગ્રામ પંચાયતનું નામ	વોર્ડ નંબર ક્રમાંક	વોર્ડની બેઠકનો પ્રકાર	સરપંચની બેઠકનો પ્રકાર	ચુંટણીનો પ્રકાર (સામાન્ય–પેટા ચુંટણી)
૧	૨	૩	૪	૫	૬	૭
૧.	ધાનેરા	કુમર	૧	અનુ.જાતિ	–	પેટા ચૂંટણી

કમલ દયાની
કલેકટર બનાસકાંઠા જિલ્લો
અને
રાજય ચુંટણી પંચના અધિકારી.

ચૂંટણીનું જાહેરનામું

(ગુજરાત પંચાયત અધિનિયમ –૧૯૯૩ ની કલમ ૧૫ ની પેટા કલમ (૧) અન્વયે)

જિલ્લા કલેકટર કચેરી,
ચુંટણી શાખા,
બનાસકાંઠા જિલ્લો
તારીખ : ૧૫/૧/૨૦૦૩

નં.બી/વીપીચૂં/ડીસા/૨૦૦૩

બનાસકાંઠા જિલ્લાની ડીસા તાલુકાની ગ્રામ પંચાયતોના વોર્ડોની બેઠકોની/સરપંચની બેઠકોની ચુંટણી

(૧).. ગુજરાત પંચાયત અધિનિયમ ૧૯૯૩ ની કલમ–૧૬ ની પેટા કલમ–૧ મુજબ બનાસકાંઠા જિલ્લાની ડીસા તાલુકાની ગ્રામ પંચાયતોના વોર્ડની રચના તથા બેઠકોની ફાળવણી રાજય ચુંટણી પંચના અધિકારી તરીકે કરેલ છે.

(૨).. ગુજરાત પંચાયત અધિનિયમ–૧૯૯૩ ની કલમ ૧૫ ની પેટા કલમ (૧) ની પ્રાપ્ત થયેલ સત્તાની રૂએ રાજય ચુંટણી પંચના અધિકારી તરીકે કલેકટર બનાસકાંઠા જિલ્લાની આ સાથેની અનુસુચિના કોલમ નં.૨ માં જણાવેલ તાલુકાની સામે કોલમ નં.૩ માં જણાવેલ ગ્રામ પંચાયતોના કોલમ નં.૪, ૫ માં જણાવેલ વોર્ડની બેઠકોની તથા કોલમ નં.૬માં જણાવેલ સરપંચની બેઠકોની સામાન્ય/પેટા ચુંટણી તા. ૯/૨/૨૦૦૩ ના રોજ યોજવાનું જાહેર કરે છે.

(૩).. આ જાહેરનામાની ગુજરાત પંચાયત ચુંટણી નિયમો–૧૯૯૪ ના નિયમ ૯(૧) અન્વયે સરકારી રાજય પત્રમાં પ્રસિધ્ધ કરવામાં આવે છે.

કમલ દયાની
કલેકટર બનાસકાંઠા જિલ્લો
અને
રાજય ચુંટણી પંચના અધિકારી.

INDEX

અનુસુચિ

બનાસકાંઠા જિલ્લાના ડીસા તાલુકાની ગ્રામ પંચાયતોની ચુંટણી યોજવાની છે તેની યાદી

જાહેરનામા ક્રમાંક : બી/વીપીચું/ડીસા/૨૦૦૩ તા.૧૫/૧/૨૦૦૩

અ.નં.	તાલુકાનું નામ	ગ્રામ પંચાયતનું નામ	વોર્ડ નંબર ક્રમાંક	વોર્ડની બેઠકનો પ્રકાર	સરપંચની બેઠકનો પ્રકાર	ચુંટણીનો પ્રકાર (સામાન્ય–પેટા ચુંટણી)
૧	૨	૩	૪	૫	૬	૭
૧.	ડીસા	ચંદાજી ગોળીયા	૧	સામાન્ય સ્ત્રી	સામાન્ય સ્ત્રી	સામાન્ય ચૂંટણી
			૨	સા.શૈ.પ.		
			૩	બિનઅનામત		
			૪	સામાન્ય સ્ત્રી		
			૫	બિનઅનામત		
			૬	બિનઅનામત		
			૭	બિનઅનામત		
૨.		વેળાવાપુરા	–	–	બીન અનામત	પેટા ચૂંટણી
૩.		કમોડી	૫	બિનઅનામત	–	પેટા ચૂંટણી
૪.		ખેરોલા	૧	સા.શૈ.પ.સ્ત્રી	–	પેટા ચૂંટણી
૫.		કમોડા	૩	બિનઅનામત	--	પેટા ચૂંટણી

કમલ દયાની
કલેકટર બનાસકાંઠા જિલ્લો
અને
રાજય ચુંટણી પંચના અધિકારી.

ચૂંટણીનું જાહેરનામું

(ગુજરાત પંચાયત ચૂંટણી નિયમો-૧૯૯૪ ના નિયમ-૯(૨) અન્વયે)

જિલ્લા કલેક્ટર કચેરી,
ચુંટણી શાખા,
બનાસકાંઠા જિલ્લો
તારીખ : ૧૫/૧/૨૦૦૩

ક્રમાંક : બી/વીપીચું/ડીસા/૨૦૦૩

બનાસકાંઠા જિલ્લાના ડીસા તાલુકાની ગ્રામ પંચાયતોના વોર્ડોની બેઠકોની/સરપંચની બેઠકોની ચુંટણી

૧.. ગુજરાત પંચાયત અધિનિયમ-૧૯૯૩ ની કલમ-૧૬ ની પેટા કલમ (૧) મુજબ બનાસકાંઠા જિલ્લાની ડીસા તાલુકાની ગ્રામ પંચાયતોના વોર્ડની રચના તથા બેઠકોની ફાળવણી રાજય ચુંટણી પંચના અધિકારી તરીકે કરેલ છે.

૨.. ગુજરાત પંચાયત ચુંટણી નિયમો-૧૯૯૪ ના નિયમ-૯ ના પેટા નિયમ-૨ થી પ્રાપ્ત થયેલ સત્તાની રૂએ રાજય ચુંટણી પંચના અધિકારી તરીકે કલેકટર બનાસકાંઠા જિલ્લાની આ સાથેની અનુસુચિના કોલમ નં.૨માં જણાવેલ તાલુકાની સામે કોલમ નં.૩ માં જણાવેલ ગ્રામ પંચાયતોના કોલમ નં.૪ માં જણાવેલ વોર્ડની કોલમ નં.૫ માં જણાવેલ બેઠકો ભરવા માટે સભ્યોની તથા કોલમ નં.. ૬ માં જણાવેલ પ્રકારવાળી સરપંચની બેઠકો ભરવા માટે ચુંટણી યોજવાનો તબકકાવાર કાર્યક્રમ નીચે જણાવ્યા મુજબ નકકી કરે છે.

	તારીખ	સમય	સ્થળ
(ક) ઉમેદવારી પત્રો રજુ કરવાની/ભરવાની છેલ્લી તારીખ	૨૨/૦૧/૨૦૦૩	૧૧-૦૦ કલાક થી ૧૫-૦૦ કલાક સુધી	ચુંટણી અધિકારી/મદદ. ચુંટણી અધિકારીની કચેરી ખાતે
(ખ) ઉમેદવારી પત્રોની ચકાસણી તારીખ	૨૩/૦૧/૨૦૦૩	૧૧-૦૦ કલાકથી ચકાસણી પુરી થાય ત્યા સુધી	ચુંટણી અધિકારીની કચેરી ખાતે
(ગ) ઉમેદવારી પાછી ખેંચી લેવાની છેલ્લી તારીખ	૨૫/૦૧/૨૦૦૩	૧૫-૦૦ કલાક સુધી	ચુંટણી અધિકારી/મદદનીશ ચુંટણી અધિકારીની કચેરી ખાતે
(ઘ) આવશ્યક હોય તો મતદાન ની તારીખ	૯/૦૨/૨૦૦૩	---	---
(ચ) મતદાન નો સમય	૯/૦૨/૨૦૦૩	સવારના ૮-૦૦ થી સાંજના ૧૭-૦૦ સુધી	---
(છ) મતદાનનું સ્થળ	---	---	જિલ્લા ચુંટણી અધિકારીએ જાહેર કરેલ મતદાન મથક ઉપર
(જ) મતગણતરી માટેની તારીખ અને સમય	૧૧/૦૨/૨૦૦૩	સવારના ૯-૦૦ કલાકથી ગણતરી પુરી થાય ત્યાં સુધી	---
(ઝ) ચુંટણી પ્રક્રિયા પુરી થવા માટે ની તારીખ	મતગણતરી પુરી થયા તારીખ થી સાતમો દિવસ અગર મોડામાં મોડી તા.૧૭/૦૨/૨૦૦૩		---

કમલ દયાની
કલેકટર બનાસકાંઠા જિલ્લો
અને
રાજય ચુંટણી પંચના અધિકારી.

INDEX

અનુસુચિ

બનાસકાંઠા જિલ્લાના ડીસા તાલુકાની ગ્રામ પંચાયતોની ચુંટણી યોજવાની છે તેની યાદી

જાહેરનામા ક્રમાંક : બી/વીપીચું/ડીસા/૨૦૦૩ તા.૧૫/૧/૨૦૦૩

અ.નં.	તાલુકાનું નામ	ગ્રામ પંચાયતનું નામ	વોર્ડ નંબર ક્રમાંક	વોર્ડની બેઠકનો પ્રકાર	સરપંચની બેઠકનો પ્રકાર	ચુંટણીનો પ્રકાર (સામાન્ય-પેટા ચુંટણી)
૧	૨	૩	૪	૫	૬	૭
૧.	ડીસા	ચંદાજી ગોળીયા	૧	સામાન્ય સ્ત્રી	સામાન્ય સ્ત્રી	સામાન્ય ચૂંટણી
			૨	સા.શૈ.પ.		
			૩	બિનઅનામત		
			૪	સામાન્ય સ્ત્રી		
			૫	બિનઅનામત		
			૬	બિનઅનામત		
			૭	બિનઅનામત		
૨.		વેળાવાપુરા	–	–	બીન અનામત	પેટા ચૂંટણી
૩.		કમોડી	૫	બિનઅનામત	–	પેટા ચૂંટણી
૪.		ખેરોલા	૧	સા.શૈ.પ.સ્ત્રી	–	પેટા ચૂંટણી
૫.		કમોડા	૩	બિનઅનામત	–	પેટા ચૂંટણી

કમલ દયાની
કલેકટર બનાસકાંઠા જિલ્લો
અને
રાજય ચુંટણી પંચના અધિકારી.

INDEX

ચૂંટણીનું જાહેરનામું

(ગુજરાત પંચાયત અધિનિયમ –૧૯૯૩ ની કલમ ૧૫ ની પેટા કલમ (૧) અન્વયે)

જિલ્લા કલેકટર કચેરી,
ચુંટણી શાખા,
બનાસકાંઠા જિલ્લો
તારીખ : ૧૫/૧/૨૦૦૩

નં.બી/વીપીચૂં/દાંતા/૨૦૦૩

બનાસકાંઠા જિલ્લાની દાંતા તાલુકાની ગ્રામ પંચાયતોના વોર્ડોની બેઠકોની/સરપંચની બેઠકોની ચુંટણી

(૧).. ગુજરાત પંચાયત અધિનિયમ ૧૯૯૩ ની કલમ–૧૬ ની પેટા કલમ–૧ મુજબ બનાસકાંઠા જિલ્લાની દાંતા તાલુકાની ગ્રામ પંચાયતોના વોર્ડની રચના તથા બેઠકોની ફાળવણી રાજ્ય ચુંટણી પંચના અધિકારી તરીકે કરેલ છે.

(૨).. ગુજરાત પંચાયત અધિનિયમ–૧૯૯૩ ની કલમ ૧૫ ની પેટા કલમ (૧) ની પ્રાપ્ત થયેલ સત્તાની રૂએ રાજ્ય ચુંટણી પંચના અધિકારી તરીકે કલેકટર બનાસકાંઠા જિલ્લાની આ સાથેની અનુસુચિના કોલમ નં.૨ માં જણાવેલ તાલુકાની સામે કોલમ નં.૩ માં જણાવેલ ગ્રામ પંચાયતોના કોલમ નં.૪, ૫ માં જણાવેલ વોર્ડની બેઠકોની તથા કોલમ નં.૬માં જણાવેલ સરપંચની બેઠકોની સામાન્ય/પેટા ચુંટણી તા. ૯/૨/૨૦૦૩ ના રોજ યોજવાનું જાહેર કરે છે.

(૩).. આ જાહેરનામાની ગુજરાત પંચાયત ચુંટણી નિયમો–૧૯૯૪ ના નિયમ ૯(૧) અન્વયે સરકારી રાજ્ય પત્રમાં પ્રસિધ્ધ કરવામાં આવે છે.

કમલ દયાની
કલેકટર બનાસકાંઠા જિલ્લો
અને
રાજ્ય ચુંટણી પંચના અધિકારી.

INDEX

અનુસુચિ

બનાસકાંઠા જિલ્લાના દાંતા તાલુકાની ગ્રામ પંચાયતોની ચુંટણી યોજવાની છે તેની યાદી

જાહેરનામા ક્રમાંક : બી/વીપીચું/દાંતા/૨૦૦૩ તા.૧૫/૧/૨૦૦૩

અ.નં.	તાલુકાનું નામ	ગ્રામ પંચાયતનું નામ	વોર્ડ નંબર ક્રમાંક	વોર્ડની બેઠકનો પ્રકાર	સરપંચની બેઠકનો પ્રકાર	ચુંટણીનો પ્રકાર (સામાન્ય–પેટા ચુંટણી)
૧	૨	૩	૪	૫	૬	૭
૧.	દાંતા	પુંજપુર	–	–	અનુ.જનજાતિ	પેટા ચૂંટણી
૨.		મોટાસડા	–	–	અનુ.જનજાતિ	પેટા ચૂંટણી
૩.		સેંબલીયા	–	–	અનુ.જનજાતિ	પેટા ચૂંટણી
૪.		નાનાસડા	–	–	અનુ.જનજાતિ	પેટા ચૂંટણી
૫.		અભાપુરા	–	–	અનુ.જનજાતિ	પેટા ચૂંટણી
૬.		વિજલાસણ	–	–	અનુ.જનજાતિ	પેટા ચૂંટણી
૭.		માંકણચંપા	૧	સા.શૈ.પ.	–	પેટા ચૂંટણી
૮.		જસવંતગઢ(ભે)	૯	અનુ.જનજાતિ સ્ત્રી	–	પેટા ચૂંટણી
૯.		અંબાજી	૧૭	બિનઅનામત	–	પેટા ચૂંટણી
			૨૨	બિનઅનામત	–	પેટા ચૂંટણી
૧૦.		કુંભારીયા	૭	અનુ.જનજાતિ	–	પેટા ચૂંટણી

કમલ દયાની
કલેકટર બનાસકાંઠા જિલ્લો
અને
રાજય ચુંટણી પંચના અધિકારી.

INDEX

ચૂંટણીનું જાહેરનામું

(ગુજરાત પંચાયત ચૂંટણી નિયમો–૧૯૯૪ ના નિયમ–૯(૨) અન્વયે)

જિલ્લા કલેકટર કચેરી,
ચુંટણી શાખા,
બનાસકાંઠા જિલ્લો
તારીખ : ૧૫/૧/૨૦૦૩

ક્રમાંક : બી/વીપીચું/દાંતા/૨૦૦૩

બનાસકાંઠા જિલ્લાના દાંતા તાલુકાની ગ્રામ પંચાયતોના વોર્ડોની બેઠકોની/સરપંચની બેઠકોની ચુંટણી

૧.. ગુજરાત પંચાયત અધિનિયમ–૧૯૯૩ ની કલમ–૧૬ ની પેટા કલમ (૧) મુજબ બનાસકાંઠા જિલ્લાની દાંતા તાલુકાની ગ્રામ પંચાયતોના વોર્ડની રચના તથા બેઠકોની ફાળવણી રાજય ચુંટણી પંચના અધિકારી તરીકે કરેલ છે.

૨.. ગુજરાત પંચાયત ચુંટણી નિયમો–૧૯૯૪ ના નિયમ–૯ ના પેટા નિયમ–૨ થી પ્રાપ્ત થયેલ સત્તાની રૂએ રાજય ચુંટણી પંચના અધિકારી તરીકે કલેકટર બનાસકાંઠા જિલ્લાની આ સાથેની અનુસુચિના કોલમ નં.૨માં જણાવેલ તાલુકાની સામે કોલમ નં.૩ માં જણાવેલ ગ્રામ પંચાયતોના કોલમ નં.૪ માં જણાવેલ વોર્ડની કોલમ નં.૫ માં જણાવેલ બેઠકો ભરવા માટે સભ્યોની તથા કોલમ નં.. ૬ માં જણાવેલ પ્રકારવાળી સરપંચની બેઠકો ભરવા માટે ચુંટણી યોજવાનો તબકકાવાર કાર્યક્રમ નીચે જણાવ્યા મુજબ નકકી કરે છે.

	તારીખ	સમય	સ્થળ
(ક) ઉમેદવારી પત્રો રજુ કરવાની/ભરવાની છેલ્લી તારીખ	૨૨/૦૧/૨૦૦૩	૧૧–૦૦ કલાક થી ૧૫–૦૦ કલાક સુધી	ચુંટણી અધિકારી/મદદ. ચુંટણી અધિકારીની કચેરી ખાતે
(ખ) ઉમેદવારી પત્રોની ચકાસણી તારીખ	૨૩/૦૧/૨૦૦૩	૧૧–૦૦ કલાકથી ચકાસણી પુરી થાય ત્યા સુધી	ચુંટણી અધિકારીની કચેરી ખાતે
(ગ) ઉમેદવારી પાછી ખેંચી લેવાની છેલ્લી તારીખ	૨૫/૦૧/૨૦૦૩	૧૫–૦૦ કલાક સુધી	ચુંટણી અધિકારી/મદદનીશ ચુંટણી અધિકારીની કચેરી ખાતે
(ઘ) આવશ્યક હોય તો મતદાન ની તારીખ	૯/૦૨/૨૦૦૩	---	---
(ચ) મતદાન નો સમય	૯/૦૨/૨૦૦૩	સવારના ૮–૦૦ થી સાંજના ૧૭–૦૦ સુધી	---
(છ) મતદાનનું સ્થળ	---	---	જિલ્લા ચુંટણી અધિકારીએ જાહેર કરેલ મતદાન મથક ઉપર
(જ) મતગણતરી માટેની તારીખ અને સમય	૧૧/૦૨/૨૦૦૩	સવારના ૯–૦૦ કલાકથી ગણતરી પુરી થાય ત્યાં સુધી	---
(ઝ) ચુંટણી પ્રક્રિયા પુરી થવા માટે ની તારીખ	મતગણતરી પુરી થયા તારીખ થી સાતમો દિવસ અગર મોડામાં મોડી તા.૧૭/૦૨/૨૦૦૩		---

કમલ દયાની
કલેકટર બનાસકાંઠા જિલ્લો
અને
રાજય ચુંટણી પંચના અધિકારી.

INDEX

અનુસુચિ

બનાસકાંઠા જિલ્લાના દાંતા તાલુકાની ગ્રામ પંચાયતોની ચુંટણી યોજવાની છે તેની યાદી

જાહેરનામા ક્રમાંક : બી/વીપીચું/દાંતા/૨૦૦૩ તા.૧૫/૧/૨૦૦૩

અ.નં.	તાલુકાનું નામ	ગ્રામ પંચાયતનું નામ	વોર્ડ નંબર ક્રમાંક	વોર્ડની બેઠકનો પ્રકાર	સરપંચની બેઠકનો પ્રકાર	ચુંટણીનો પ્રકાર (સામાન્ય–પેટા ચુંટણી)
૧	૨	૩	૪	૫	૬	૭
૧.	દાંતા	પુંજપુર	–	–	અનુ.જનજાતિ	પેટા ચૂંટણી
૨.		મોટાસડા	–	–	અનુ.જનજાતિ	પેટા ચૂંટણી
૩.		સેંબલીયા	–	–	અનુ.જનજાતિ	પેટા ચૂંટણી
૪.		નાનાસડા	–	–	અનુ.જનજાતિ	પેટા ચૂંટણી
૫.		અભાપુરા	–	–	અનુ.જનજાતિ	પેટા ચૂંટણી
૬.		વિજલાસણ	–	–	અનુ.જનજાતિ	પેટા ચૂંટણી
૭.		માંકણચંપા	૧	સા.શૈ.પ.	–	પેટા ચૂંટણી
૮.		જસવંતગઢ(ભે)	૯	અનુ.જનજાતિ સ્ત્રી	–	પેટા ચૂંટણી
૯.		અંબાજી	૧૭	બિનઅનામત	–	પેટા ચૂંટણી
			૨૨	બિનઅનામત	–	પેટા ચૂંટણી
૧૦.		કુંભારીયા	૭	અનુ.જનજાતિ	–	પેટા ચૂંટણી

કમલ દયાની
કલેકટર બનાસકાંઠા જિલ્લો
અને
રાજય ચુંટણી પંચના અધિકારી.

INDEX

ચૂંટણીનું જાહેરનામું

(ગુજરાત પંચાયત અધિનિયમ -૧૯૯૩ ની કલમ ૧૫ ની પેટા કલમ (૧) અન્વયે)

જિલ્લા કલેકટર કચેરી,
ચુંટણી શાખા,
બનાસકાંઠા જિલ્લો
તારીખ : ૧૫/૧/૨૦૦૩

નં.બી/વીપીચૂં/વાવ/૨૦૦૩

બનાસકાંઠા જિલ્લાની વાવ તાલુકાની ગ્રામ પંચાયતોના વોર્ડોની બેઠકોની/સરપંચની બેઠકોની ચુંટણી

(૧).. ગુજરાત પંચાયત અધિનિયમ ૧૯૯૩ ની કલમ-૧૬ ની પેટા કલમ-૧ મુજબ બનાસકાંઠા જિલ્લાની વાવ તાલુકાની ગ્રામ પંચાયતોના વોર્ડની રચના તથા બેઠકોની ફાળવણી રાજય ચુંટણી પંચના અધિકારી તરીકે કરેલ છે.

(૨).. ગુજરાત પંચાયત અધિનિયમ-૧૯૯૩ ની કલમ ૧૫ ની પેટા કલમ (૧) ની પ્રાપ્ત થયેલ સત્તાની રૂએ રાજય ચુંટણી પંચના અધિકારી તરીકે કલેકટર બનાસકાંઠા જિલ્લાની આ સાથેની અનુસુચિના કોલમ નં.૨ માં જણાવેલ તાલુકાની સામે કોલમ નં.૩ માં જણાવેલ ગ્રામ પંચાયતોના કોલમ નં.૪, ૫ માં જણાવેલ વોર્ડની બેઠકોની તથા કોલમ નં.૬માં જણાવેલ સરપંચની બેઠકોની સામાન્ય/પેટા ચુંટણી તા. ૯/૨/૨૦૦૩ ના રોજ યોજવાનું જાહેર કરે છે.

(૩).. આ જાહેરનામાની ગુજરાત પંચાયત ચુંટણી નિયમો-૧૯૯૪ ના નિયમ ૯(૧) અન્વયે સરકારી રાજય પત્રમાં પ્રસિધ્ધ કરવામાં આવે છે.

કમલ દયાની
કલેકટર બનાસકાંઠા જિલ્લો
અને
રાજય ચુંટણી પંચના અધિકારી.

INDEX

અનુસુચિ

બનાસકાંઠા જિલ્લાના વાવ તાલુકાની ગ્રામ પંચાયતોની ચુંટણી યોજવાની છે તેની યાદી

જાહેરનામા ક્રમાંક : બી/વીપીચું/વાવ/૨૦૦૩ તા.૧૫/૧/૨૦૦૩

અ.નં.	તાલુકાનું નામ	ગ્રામ પંચાયતનું નામ	વોર્ડ નંબર ક્રમાંક	વોર્ડની બેઠકનો પ્રકાર	સરપંચની બેઠકનો પ્રકાર	ચુંટણીનો પ્રકાર (સામાન્ય–પેટા ચુંટણી)
૧	૨	૩	૪	૫	૬	૭
૧.	વાવ	ઉમેદપુરા	૧	સામાન્ય સ્ત્રી	અનુ.જાતિ સ્ત્રી	સામાન્ય ચૂંટણી
			૨	સા.શૈ.પ. સ્ત્રી		
			૩	અનુ.જાતિ		
			૪	બિનઅનામત		
			૫	બિનઅનામત		
			૬	બિનઅનામત		
			૭	બિનઅનામત		
		ચોથારનેસડા	૧	સામાન્ય સ્ત્રી	બિનઅનામત	સામાન્ય ચૂંટણી
			૨	સા.શૈ.પ. સ્ત્રી		
			૩	બિનઅનામત		
			૪	બિનઅનામત		
			૫	બિનઅનામત		
			૬	અનુ.જાતિ		
			૭	બિનઅનામત		
		ઝીમાણાવાસ	૧	અનુ.જાતિ	બિન અનામત	સામાન્ય ચૂંટણી
			૨	સા.શૈ.પ.		
			૩	સામાન્ય સ્ત્રી		
			૪	બિન અનામત		
			૫	સામાન્ય સ્ત્રી		
			૬	બિન અનામત		
			૭	બિન અનામત		
			૮	બિન અનામત		
			૯	અનુ.જાતિ સ્ત્રી		

કમલ દયાની
કલેકટર બનાસકાંઠા જિલ્લો
અને
રાજય ચુંટણી પંચના અધિકારી.

INDEX

ચૂંટણીનું જાહેરનામું

(ગુજરાત પંચાયત ચૂંટણી નિયમો–૧૯૯૪ ના નિયમ–૯(૨) અન્વયે)

જિલ્લા કલેકટર કચેરી,
ચુંટણી શાખા,
બનાસકાંઠા જિલ્લો
તારીખ : ૧૫/૧/૨૦૦૩

ક્રમાંક : બી/વીપીચું/વાવ/૨૦૦૩

બનાસકાંઠા જિલ્લાના વાવ તાલુકાની ગ્રામ પંચાયતોના વોર્ડોની બેઠકોની/સરપંચની બેઠકોની ચુંટણી

૧.. ગુજરાત પંચાયત અધિનિયમ–૧૯૯૩ ની કલમ–૧૬ ની પેટા કલમ (૧) મુજબ બનાસકાંઠા જિલ્લાની વાવ તાલુકાની ગ્રામ પંચાયતોના વોર્ડની રચના તથા બેઠકોની ફાળવણી રાજય ચુંટણી પંચના અધિકારી તરીકે કરેલ છે.

૨.. ગુજરાત પંચાયત ચુંટણી નિયમો–૧૯૯૪ ના નિયમ–૯ ના પેટા નિયમ–૨ થી પ્રાપ્ત થયેલ સત્તાની રૂએ રાજય ચુંટણી પંચના અધિકારી તરીકે કલેકટર બનાસકાંઠા જિલ્લાની આ સાથેની અનુસુચિના કોલમ નં.૨માં જણાવેલ તાલુકાની સામે કોલમ નં.૩ માં જણાવેલ ગ્રામ પંચાયતોના કોલમ નં.૪ માં જણાવેલ વોર્ડની કોલમ નં.૫ માં જણાવેલ બેઠકો ભરવા માટે સભ્યોની તથા કોલમ નં.. ૬ માં જણાવેલ પ્રકારવાળી સરપંચની બેઠકો ભરવા માટે ચુંટણી યોજવાનો તબકકાવાર કાર્યક્રમ નીચે જણાવ્યા મુજબ નકકી કરે છે.

	તારીખ	સમય	સ્થળ
(ક) ઉમેદવારી પત્રો રજુ કરવાની/ભરવાની છેલ્લી તારીખ	૨૨/૦૧/૨૦૦૩	૧૧–૦૦ કલાક થી ૧૫–૦૦ કલાક સુધી	ચુંટણી અધિકારી/મદદ. ચુંટણી અધિકારીની કચેરી ખાતે
(ખ) ઉમેદવારી . પત્રોની ચકાસણી તારીખ	૨૩/૦૧/૨૦૦૩	૧૧–૦૦ કલાકથી ચકાસણી પુરી થાય ત્યા સુધી	ચુંટણી અધિકારીની કચેરી ખાતે
(ગ) ઉમેદવારી પાછી ખેંચી લેવાની છેલ્લી તારીખ	૨૫/૦૧/૨૦૦૩	૧૫–૦૦ કલાક સુધી	ચુંટણી અધિકારી/મદદનીશ ચુંટણી અધિકારીની કચેરી ખાતે
(ઘ) આવશ્યક હોય તો મતદાન ની તારીખ	૯/૦૨/૨૦૦૩	––	––
(ચ) મતદાન નો સમય	૯/૦૨/૨૦૦૩	સવારના ૮–૦૦ થી સાંજના ૧૭–૦૦ સુધી	––
(છ) મતદાનનું સ્થળ	––	––	જિલ્લા ચુંટણી અધિકારીએ જાહેર કરેલ મતદાન મથક ઉપર
(જ) મતગણતરી માટેની તારીખ અને સમય	૧૧/૦૨/૨૦૦૩	સવારના ૯–૦૦ કલાકથી ગણતરી પુરી થાય ત્યાં સુધી	––
(ઝ) ચુંટણી પ્રક્રિયા પુરી થવા માટે ની તારીખ	મતગણતરી પુરી થયા તારીખ થી સાતમો દિવસ અગર મોડામાં મોડી તા.૧૭/૦૨/૨૦૦૩		––

કમલ દયાની ,
કલેકટર બનાસકાંઠા જિલ્લો
અને
રાજય ચુંટણી પંચના અધિકારી.

INDEX

અનુસુચિ

બનાસકાંઠા જિલ્લાના વાવ તાલુકાની ગ્રામ પંચાયતોની ચુંટણી યોજવાની છે તેની યાદી

જાહેરનામા ક્રમાંક : બી/વીપીચું/વાવ/૨૦૦૩ તા.૧૫/૧/૨૦૦૩

અ.નં.	તાલુકાનું નામ	ગ્રામ પંચાયતનું નામ	વોર્ડ નંબર ક્રમાંક	વોર્ડની બેઠકનો પ્રકાર	સરપંચની બેઠકનો પ્રકાર	ચુંટણીનો પ્રકાર (સામાન્ય–પેટા ચુંટણી)
૧	૨	૩	૪	૫	૬	૭
૧.	વાવ	ડુંગેદપુરા	૧	સામાન્ય સ્ત્રી	અનુ.જાતિ સ્ત્રી	સામાન્ય ચૂંટણી
			૨	સા.શૈ.પ. સ્ત્રી		
			૩	અનુ.જાતિ		
			૪	બિનઅનામત		
			૫	બિનઅનામત		
			૬	બિનઅનામત		
			૭	બિનઅનામત		
		ચોથારનેસડા	૧	સામાન્ય સ્ત્રી	બિનઅનામત	સામાન્ય ચૂંટણી
			૨	સા.શૈ.પ. સ્ત્રી		
			૩	બિનઅનામત		
			૪	બિનઅનામત		
			૫	બિનઅનામત		
			૬	અનુ.જાતિ		
			૭	બિનઅનામત		
		ઢીમાણાવાસ	૧	અનુ.જાતિ	બિન અનામત	સામાન્ય ચૂંટણી
			૨	સા.શૈ.પ.		
			૩	સામાન્ય સ્ત્રી.		
			૪	બિન અનામત		
			૫	સામાન્ય સ્ત્રી		
			૬	બિન અનામત		
			૭	બિન અનામત		
			૮	બિન અનામત		
			૯	અનુ.જાતિ સ્ત્રી		

કમલ દયાની
કલેકટર બનાસકાંઠા જિલ્લો
અને
રાજ્ય ચુંટણી પંચના અધિકારી.

INDEX

ચૂંટણીનું જાહેરનામું

(ગુજરાત પંચાયત અધિનિયમ –૧૯૯૩ ની કલમ ૧૫ ની પેટા કલમ (૧) અન્વયે)

જિલ્લા કલેકટર કચેરી,
ચુંટણી શાખા,
બનાસકાંઠા જિલ્લો
તારીખ : ૧૫/૧/૨૦૦૩

નં.બી/વીપીચૂં/દિયોદર/૨૦૦૩

બનાસકાંઠા જિલ્લાની દિયોદર તાલુકાની ગ્રામ પંચાયતોના વોર્ડોની બેઠકોની/સરપંચની બેઠકોની ચુંટણી

(૧).. ગુજરાત પંચાયત અધિનિયમ ૧૯૯૩ ની કલમ–૧૬ ની પેટા કલમ–૧ મુજબ બનાસકાંઠા જિલ્લાની દિયોદર તાલુકાની ગ્રામ પંચાયતોના વોર્ડની રચના તથા બેઠકોની ફાળવણી રાજય ચુંટણી પંચના અધિકારી તરીકે કરેલ છે.

(૨).. ગુજરાત પંચાયત અધિનિયમ–૧૯૯૩ ની કલમ ૧૫ ની પેટા કલમ (૧) ની પ્રાપ્ત થયેલ સત્તાની રૂએ રાજય ચુંટણી પંચના અધિકારી તરીકે કલેકટર બનાસકાંઠા જિલ્લાની આ સાથેની અનુસુચિના કોલમ નં.૨ માં જણાવેલ તાલુકાની સામે કોલમ નં.૩ માં જણાવેલ ગ્રામ પંચાયતોના કોલમ નં.૪, ૫ માં જણાવેલ વોર્ડની બેઠકોની તથા કોલમ નં.૬માં જણાવેલ સરપંચની બેઠકોની સામાન્ય/પેટા ચુંટણી તા. ૯/૨/૨૦૦૩ ના રોજ યોજવાનું જાહેર કરે છે.

(૩).. આ જાહેરનામાની ગુજરાત પંચાયત ચુંટણી નિયમો–૧૯૯૪ ના નિયમ ૯(૧) અન્વયે સરકારી રાજય પત્રમાં પ્રસિધ્ધ કરવામાં આવે છે.

કમલ દયાની
કલેકટર બનાસકાંઠા જિલ્લો
અને
રાજય ચુંટણી પંચના અધિકારી.

INDEX

અનુસુચિ

બનાસકાંઠા જિલ્લાના દિયોદર તાલુકાની ગ્રામ પંચાયતોની ચુંટણી યોજવાની છે તેની યાદી

જાહેરનામા ક્રમાંક : બી/વીપીચું/દિયોદર/૨૦૦૩ તા.૧૫/૧/૨૦૦૩

અ.નં.	તાલુકાનું નામ	ગ્રામ પંચાયતનું નામ	વોર્ડ નંબર ક્રમાંક	વોર્ડની બેઠકનો પ્રકાર	સરપંચની બેઠકનો પ્રકાર	ચુંટણીનો પ્રકાર (સામાન્ય–પેટા ચુંટણી)
૧	૨	૩	૪	૫	૬	૭
૧.	દિયોદર	ઓઢા	૧	સામાન્ય સ્ત્રી	અનુ.જનજાતિ	સામાન્ય ચૂંટણી
			૨	સા.શૈ.પ. સ્ત્રી		
			૩	બિન અનામત		
			૪	અનુ.જાતિ		
			૫	અનુ.જનજાતિ		
			૬	બિનઅનામત		
			૭	અનુ.જનજાતિ સ્ત્રી		

કમલ દયાની
કલેકટર બનાસકાંઠા જિલ્લો
અને
રાજય ચુંટણી પંચના અધિકારી.

INDEX

ચૂંટણીનું જાહેરનામું

(ગુજરાત પંચાયત ચૂંટણી નિયમો-૧૯૯૪ ના નિયમ-૯(૨) અન્વયે)

જિલ્લા કલેકટર કચેરી,
ચુંટણી શાખા,
બનાસકાંઠા જિલ્લો
તારીખ : ૧૫/૧/૨૦૦૩

ક્રમાંક : બી/વીપીચું/દિયોદર/૨૦૦૩

બનાસકાંઠા જિલ્લાના દિયોદર તાલુકાની ગ્રામ પંચાયતોના વોર્ડોની બેઠકોની/સરપંચની બેઠકોની ચુંટણી

૧.. ગુજરાત પંચાયત અધિનિયમ-૧૯૯૩ ની કલમ-૧૬ ની પેટા કલમ (૧) મુજબ બનાસકાંઠા જિલ્લાની દિયોદર તાલુકાની ગ્રામ પંચાયતોના વોર્ડની રચના તથા બેઠકોની ફાળવણી રાજય ચુંટણી પંચના અધિકારી તરીકે કરેલ છે.

૨.. ગુજરાત પંચાયત ચુંટણી નિયમો-૧૯૯૪ ના નિયમ-૯ ના પેટા નિયમ-૨ થી પ્રાપ્ત થયેલ સત્તાની રૂએ રાજય ચુંટણી પંચના અધિકારી તરીકે કલેકટર બનાસકાંઠા જિલ્લાની આ સાથેની અનુસુચિના કોલમ નં.૨માં જણાવેલ તાલુકાની સામે કોલમ નં.૩ માં જણાવેલ ગ્રામ પંચાયતોના કોલમ નં.૪ માં જણાવેલ વોર્ડની કોલમ નં.૫ માં જણાવેલ બેઠકો ભરવા માટે સભ્યોની તથા કોલમ નં.. ૬ માં જણાવેલ પ્રકારવાળી સરપંચની બેઠકો ભરવા માટે ચુંટણી યોજવાનો તબકકાવાર કાર્યક્રમ નીચે જણાવ્યા મુજબ નકકી કરે છે.

	તારીખ	સમય	સ્થળ
(ક) ઉમેદવારી પત્રો રજુ કરવાની/ભરવાની છેલ્લી તારીખ	૨૨/૦૧/૨૦૦૩	૧૧-૦૦ કલાક થી ૧૫-૦૦ કલાક સુધી	ચુંટણી અધિકારી/મદદ. ચુંટણી અધિકારીની કચેરી ખાતે
(ખ) ઉમેદવારી પત્રોની ચકાસણી તારીખ	૨૩/૦૧/૨૦૦૩	૧૧-૦૦ કલાકથી ચકાસણી પુરી થાય ત્યા સુધી	ચુંટણી અધિકારીની કચેરી ખાતે
(ગ) ઉમેદવારી પાછી ખેંચી લેવાની છેલ્લી તારીખ	૨૫/૦૧/૨૦૦૩	૧૫-૦૦ કલાક સુધી	ચુંટણી અધિકારી/મદદનીશ ચુંટણી અધિકારીની કચેરી ખાતે
(ઘ) આવશ્યક હોય તો મતદાન ની તારીખ	૯/૦૨/૨૦૦૩	---	---
(ચ) મતદાન નો સમય	૯/૦૨/૨૦૦૩	સવારના ૮-૦૦ થી સાંજના ૧૭-૦૦ સુધી	---
(છ) મતદાનનું સ્થળ	---	---	જિલ્લા ચુંટણી અધિકારીએ જાહેર કરેલ મતદાન મથક ઉપર
(જ) મતગણતરી માટેની તારીખ અને સમય	૧૧/૦૨/૨૦૦૩	સવારના ૯-૦૦ કલાકથી ગણતરી પુરી થાય ત્યાં સુધી	---
(ઝ) ચુંટણી પ્રક્રિયા પુરી થવા માટે ની તારીખ	મતગણતરી પુરી થયા તારીખ થી સાતમો દિવસ અગર મોડામાં મોડી તા.૧૭/૦૨/૨૦૦૩		---

કમલ દયાની
કલેકટર બનાસકાંઠા જિલ્લો
અને
રાજય ચુંટણી પંચના અધિકારી

INDEX

અનુસુચિ

બનાસકાંઠા જિલ્લાના દિયોદર તાલુકાની ગ્રામ પંચાયતોની ચુંટણી યોજવાની છે તેની યાદી

જાહેરનામા ક્રમાંક : બી/વીપીચું/દિયોદર/૨૦૦૩ તા.૧૫/૧/૨૦૦૩

અ.નં.	તાલુકાનું નામ	ગ્રામ પંચાયતનું નામ	વોર્ડ નંબર ક્રમાંક	વોર્ડની બેઠકનો પ્રકાર	સરપંચની બેઠકનો પ્રકાર	ચુંટણીનો પ્રકાર (સામાન્ય–પેટા ચુંટણી)
૧	૨	૩	૪	૫	૬	૭
૧.	દિયોદર	ઓઢા	૧	સામાન્ય સ્ત્રી	અનુ.જનજાતિ	સામાન્ય ચૂંટણી
			૨	સા.શૈ.પ. સ્ત્રી		
			૩	બિન અનામત		
			૪	અનુ.જાતિ		
			૫	અનુ.જનજાતિ		
			૬	બિનઅનામત		
			૭	અનુ.જનજાતિ સ્ત્રી		

કમલ દયાની
કલેકટર બનાસકાંઠા જિલ્લો
અને
રાજ્ય ચુંટણી પંચના અધિકારી.

ચૂંટણીનું જાહેરનામું

(ગુજરાત પંચાયત અધિનિયમ -૧૯૯૩ ની કલમ ૧૫ ની પેટા કલમ (૧) અન્વયે)

જિલ્લા કલેકટર કચેરી,
ચૂંટણી શાખા,
બનાસકાંઠા જિલ્લો
તારીખ : ૧૫/૧/૨૦૦૩

નં.બી/વીપીચૂં/થરાદ/૨૦૦૩

બનાસકાંઠા જિલ્લાની થરાદ તાલુકાની ગ્રામ પંચાયતોના વોર્ડોની બેઠકોની/સરપંચની બેઠકોની ચુંટણી

(૧).. ગુજરાત પંચાયત અધિનિયમ ૧૯૯૩ ની કલમ-૧૬ ની પેટા કલમ-૧ મુજબ બનાસકાંઠા જિલ્લાની થરાદ તાલુકાની ગ્રામ પંચાયતોના વોર્ડની રચના તથા બેઠકોની ફાળવણી રાજય ચુંટણી પંચના અધિકારી તરીકે કરેલ છે.

(૨).. ગુજરાત પંચાયત અધિનિયમ-૧૯૯૩ ની કલમ ૧૫ ની પેટા કલમ (૧) ની પ્રાપ્ત થયેલ સત્તાની રૂએ રાજય ચુંટણી પંચના અધિકારી તરીકે કલેકટર બનાસકાંઠા જિલ્લાની આ સાથેની અનુસુચિના કોલમ નં.૨ માં જણાવેલ તાલુકાની સામે કોલમ નં.૩ માં જણાવેલ ગ્રામ પંચાયતોના કોલમ નં.૪, ૫ માં જણાવેલ વોર્ડની બેઠકોની તથા કોલમ નં.૬માં જણાવેલ સરપંચની બેઠકોની સામાન્ય/પેટા ચુંટણી તા. ૯/૨/૨૦૦૩ ના રોજ યોજવાનું જાહેર કરે છે.

(૩).. આ જાહેરનામાની ગુજરાત પંચાયત ચુંટણી નિયમો-૧૯૯૪ ના નિયમ ૯(૧) અન્વયે સરકારી રાજય પત્રમાં પ્રસિધ્ધ કરવામાં આવે છે.

કમલ દયાની
કલેકટર બનાસકાંઠા જિલ્લો
અને
રાજય ચુંટણી પંચના અધિકારી.

INDEX

અનુસુચિ

બનાસકાંઠા જિલ્લાના થરાદ તાલુકાની ગ્રામ પંચાયતોની ચુંટણી યોજવાની છે તેની યાદી

જાહેરનામા ક્રમાંક : બી/વીપીચું/થરાદ/૨૦૦૩ તા.૧૫/૧/૨૦૦૩

અ.નં.	તાલુકાનું નામ	ગ્રામ પંચાયતનું નામ	વોર્ડ નંબર ક્રમાંક	વોર્ડની બેઠકનો પ્રકાર	સરપંચની બેઠકનો પ્રકાર	ચુંટણીનો પ્રકાર (સામાન્ય–પેટા ચુંટણી)
૧	૨	૩	૪	૫	૬	૭
૧.	થરાદ	ચારડા	૨	સા.શૈ.પ.સ્ત્રી	–	પેટા ચૂંટણી
૨.		ડેડુવા	૫	બિનઅનામત	–	પેટા ચૂંટણી
૩.		લોરવાડા	૬	બિનઅનામત	–	પેટા ચૂંટણી

કમલ દયાની
કલેકટર બનાસકાંઠા જિલ્લો
અને
રાજય ચુંટણી પંચના અધિકારી.

INDEX

ચૂંટણીનું જાહેરનામું

(ગુજરાત પંચાયત ચૂંટણી નિયમો–૧૯૯૪ ના નિયમ–૯(૨) અન્વયે)

જિલ્લા કલેક્ટર કચેરી,
ચુંટણી શાખા,
બનાસકાંઠા જિલ્લો
તારીખ : ૧૫/૧/૨૦૦૩

ક્રમાંક : બી/વીપીચું/થરાદ/૨૦૦૩

બનાસકાંઠા જિલ્લાના થરાદ તાલુકાની ગ્રામ પંચાયતોના વોર્ડોની બેઠકોની/સરપંચની બેઠકોની ચુંટણી

૧.. ગુજરાત પંચાયત અધિનિયમ–૧૯૯૩ ની કલમ–૧૬ ની પેટા કલમ (૧) મુજબ બનાસકાંઠા જિલ્લાની થરાદ તાલુકાની ગ્રામ પંચાયતોના વોર્ડની રચના તથા બેઠકોની ફાળવણી રાજય ચુંટણી પંચના અધિકારી તરીકે કરેલ છે.

૨.. ગુજરાત પંચાયત ચુંટણી નિયમો–૧૯૯૪ ના નિયમ–૯ ના પેટા નિયમ–૨ થી પ્રાપ્ત થયેલ સત્તાની રૂએ રાજય ચુંટણી પંચના અધિકારી તરીકે કલેક્ટર બનાસકાંઠા જિલ્લાની આ સાથેની અનુસુચિના કોલમ નં.૨માં જણાવેલ તાલુકાની સામે કોલમ નં.૩ માં જણાવેલ ગ્રામ પંચાયતોના કોલમ નં.૪ માં જણાવેલ વોર્ડની કોલમ નં.૫ માં જણાવેલ બેઠકો ભરવા માટે સભ્યોની તથા કોલમ નં.. ૬ માં જણાવેલ પ્રકારવાળી સરપંચની બેઠકો ભરવા માટે ચુંટણી યોજવાનો તબકકાવાર કાર્યક્રમ નીચે જણાવ્યા મુજબ નકકી કરે છે.

	તારીખ	સમય	સ્થળ
(ક) ઉમેદવારી પત્રો રજુ કરવાની/ભરવાની છેલ્લી તારીખ	૨૨/૦૧/૨૦૦૩	૧૧–૦૦ કલાક થી ૧૫–૦૦ કલાક સુધી	ચુંટણી અધિકારી/મદદ. ચુંટણી અધિકારીની કચેરી ખાતે
(ખ) ઉમેદવારી પત્રોની ચકાસણી તારીખ	૨૩/૦૧/૨૦૦૩	૧૧–૦૦ કલાકથી ચકાસણી પુરી થાય ત્યા સુધી	ચુંટણી અધિકારીની કચેરી ખાતે
(ગ) ઉમેદવારી પાછી ખેંચી લેવાની છેલ્લી તારીખ	૨૫/૦૧/૨૦૦૩	૧૫–૦૦ કલાક સુધી	ચુંટણી અધિકારી/મદદનીશ ચુંટણી અધિકારીની કચેરી ખાતે
(ઘ) આવશ્યક હોય તો મતદાન ની તારીખ	૯/૦૨/૨૦૦૩	---	---
(ચ) મતદાન નો સમય	૯/૦૨/૨૦૦૩	સવારના ૮–૦૦ થી સાંજના ૧૭–૦૦ સુધી	---
(છ) મતદાનનું સ્થળ	---	---	જિલ્લા ચુંટણી અધિકારીએ જાહેર કરેલ મતદાન મથક ઉપર
(જ) મતગણતરી માટેની તારીખ અને સમય	૧૧/૦૨/૨૦૦૩	સવારના ૯–૦૦ કલાકથી ગણતરી પુરી થાય ત્યાં સુધી	---
(ઝ) ચુંટણી પ્રક્રિયા પુરી થવા માટે ની તારીખ	મતગણતરી પુરી થયા તારીખ થી સાતમો દિવસ અગર મોડામાં મોડી તા.૧૭/૦૨/૨૦૦૩		---

કમલ દયાની
કલેક્ટર બનાસકાંઠા જિલ્લો
અને
રાજય ચુંટણી પંચના અધિકારી.

INDEX

અનુસુચિ

બનાસકાંઠા જિલ્લાના થરાદ તાલુકાની ગ્રામ પંચાયતોની ચુંટણી યોજવાની છે તેની યાદી

જાહેરનામા ક્રમાંક : બી/વીપીચું/થરાદ/૨૦૦૩ તા.૧૫/૧/૨૦૦૩

અ.નં.	તાલુકાનું નામ	ગ્રામ પંચાયતનું નામ	વોર્ડ નંબર ક્રમાંક	વોર્ડની બેઠકનો પ્રકાર	સરપંચની બેઠકનો પ્રકાર	ચુંટણીનો પ્રકાર (સામાન્ય–પેટા ચુંટણી)
૧	૨	૩	૪	૫	૬	૭
૧.	થરાદ	ચારડા	૨	સા.શૈ.પ.સ્ત્રી	–	પેટા ચૂંટણી
૨.		ડેડુવા	૫	બિનઅનામત	–	પેટા ચૂંટણી
૩.		લોરવાડા	૬	બિનઅનામત	–	પેટા ચૂંટણી

કમલ દયાની
કલેકટર બનાસકાંઠા જિલ્લો
અને
રાજ્ય ચુંટણી પંચના અધિકારી.

INDEX

ચૂંટણીનું જાહેરનામું

(ગુજરાત પંચાયત અધિનિયમ –૧૯૯૩ ની કલમ ૧૫ ની પેટા કલમ (૧) અન્વયે)

જિલ્લા કલેકટર કચેરી,
ચુંટણી શાખા,
બનાસકાંઠા જિલ્લો
તારીખ : ૧૫/૧/૨૦૦૩

નં.બી/વીપીચું/પાલનપુર/૨૦૦૩

બનાસકાંઠા જિલ્લાની પાલનપુર તાલુકાની ગ્રામ પંચાયતોના વોર્ડોની બેઠકોની/સરપંચની બેઠકોની ચુંટણી

(૧).. ગુજરાત પંચાયત અધિનિયમ ૧૯૯૩ ની કલમ–૧૬ ની પેટા કલમ–૧ મુજબ બનાસકાંઠા જિલ્લાની પાલનપુર તાલુકાની ગ્રામ પંચાયતોના વોર્ડની રચના તથા બેઠકોની ફાળવણી રાજય ચુંટણી પંચના અધિકારી તરીકે કરેલ છે.

(૨).. ગુજરાત પંચાયત અધિનિયમ–૧૯૯૩ ની કલમ ૧૫ ની પેટા કલમ (૧) ની પ્રાપ્ત થયેલ સત્તાની રૂએ રાજય ચુંટણી પંચના અધિકારી તરીકે કલેકટર બનાસકાંઠા જિલ્લાની આ સાથેની અનુસુચિના કોલમ નં.૨ માં જણાવેલ તાલુકાની સામે કોલમ નં.૩ માં જણાવેલ ગ્રામ પંચાયતોના કોલમ નં.૪, ૫ માં જણાવેલ વોર્ડની બેઠકોની તથા કોલમ નં.૬માં જણાવેલ સરપંચની બેઠકોની સામાન્ય/પેટા ચુંટણી તા. ૯/૨/૨૦૦૩ ના રોજ યોજવાનું જાહેર કરે છે.

(૩).. આ જાહેરનામાની ગુજરાત પંચાયત ચુંટણી નિયમો–૧૯૯૪ ના નિયમ ૯(૧) અન્વયે સરકારી રાજય પત્રમાં પ્રસિધ્ધ કરવામાં આવે છે.

કમલ દયાની
કલેકટર બનાસકાંઠા જિલ્લો
અને
રાજય ચુંટણી પંચના અધિકારી.

INDEX

અનુસુચિ

બનાસકાંઠા જિલ્લાના પાલનપુર તાલુકાની ગ્રામ પંચાયતોની ચુંટણી યોજવાની છે તેની યાદી

જાહેરનામા ક્રમાંક : બી/વીપીચું/પાલનપુર/૨૦૦૩ તા.૧૫/૧/૨૦૦૩

અ.નં.	તાલુકાનું નામ	ગ્રામ પંચાયતનું નામ	વોર્ડ નંબર ક્રમાંક	વોર્ડની બેઠકનો પ્રકાર	સરપંચની બેઠકનો પ્રકાર	ચુંટણીનો પ્રકાર (સામાન્ય–પેટા ચુંટણી)
૧	૨	૩	૪	૫	૬	૭
૧.	પાલનપુર	પેડાગડા	૧	સામાન્ય સ્ત્રી	બિન અનામત	સામાન્ય ચૂંટણી
			૨	સા.શૈ.પ. સ્ત્રી		
			૩	બિન અનામત		
			૪	બિન અનામત		
			૫	બિન અનામત		
			૬	અનુ.જાતિ		
			૭	બિન અનામત		
૨		હસનપુર	૧	સામાન્ય સ્ત્રી	સામાન્ય સ્ત્રી	સામાન્ય ચૂંટણી
			૨	સા.શૈ.પ.સ્ત્રી		
			૩	બિન અનામત		
			૪	અનુ.જનજાતિ		
			૫	બિન અનામત		
			૬	બિન અનામત		
			૭	બિન અનામત		
૩		રાજપુર(૫)	૬	બિન અનામત	–	પેટા ચૂંટણી
૪		જગાણા	૧૨	બિન અનામત	–	પેટા ચૂંટણી
૫		ચડોતર	૬	સામાન્ય સ્ત્રી	–	પેટા ચૂંટણી
૬		સાસમ	૮	બિન અનામત	–	પેટા ચૂંટણી
૭		લક્ષ્મીપુરા	૫	બિન અનામત	–	પેટા ચૂંટણી
૮		એગોલા	૫	બિન અનામત	–	પેટા ચૂંટણી
૯		લાલાવાડા	૬	બિન અનામત	–	પેટા ચૂંટણી

કમલ દયાની
કલેકટર બનાસકાંઠા જિલ્લો
અને
રાજય ચૂંટણી પંચના અધિકારી.

INDEX

ચૂંટણીનું જાહેરનામું

(ગુજરાત પંચાયત ચૂંટણી નિયમો–૧૯૯૪ ના નિયમ–૯(૨) અન્વયે)

જિલ્લા કલેકટર કચેરી,
ચુંટણી શાખા,
બનાસકાંઠા જિલ્લો
તારીખ : ૧૫/૧/૨૦૦૩

ક્રમાંક : બી/વીપીચું/પાલનપુર/૨૦૦૩

બનાસકાંઠા જિલ્લાના પાલનપુર તાલુકાની ગ્રામ પંચાયતોના વોર્ડોની બેઠકોની/સરપંચની બેઠકોની ચુંટણી

૧.. ગુજરાત પંચાયત અધિનિયમ–૧૯૯૩ ની કલમ–૧૬ ની પેટા કલમ (૧) મુજબ બનાસકાંઠા જિલ્લાની પાલનપુર તાલુકાની ગ્રામ પંચાયતોના વોર્ડની રચના તથા બેઠકોની ફાળવણી રાજય ચુંટણી પંચના અધિકારી તરીકે કરેલ છે.

૨.. ગુજરાત પંચાયત ચુંટણી નિયમો–૧૯૯૪ ના નિયમ–૯ ના પેટા નિયમ–૨ થી પ્રાપ્ત થયેલ સત્તાની રૂએ રાજય ચુંટણી પંચના અધિકારી તરીકે કલેકટર બનાસકાંઠા જિલ્લાની આ સાથેની અનુસુચિના કોલમ નં.૨માં જણાવેલ તાલુકાની સામે કોલમ નં.૩ માં જણાવેલ ગ્રામ પંચાયતોના કોલમ નં.૪ માં જણાવેલ વોર્ડની કોલમ નં.૫ માં જણાવેલ બેઠકો ભરવા માટે સભ્યોની તથા કોલમ નં.. ૬ માં જણાવેલ પ્રકારવાળી સરપંચની બેઠકો ભરવા માટે ચુંટણી યોજવાનો તબકકાવાર કાર્યક્રમ નીચે જણાવ્યા મુજબ નકકી કરે છે.

	તારીખ	સમય	સ્થળ
(ક) ઉમેદવારી પત્રો રજુ કરવાની/ભરવાની છેલ્લી તારીખ	૨૨/૦૧/૨૦૦૩	૧૧–૦૦ કલાક થી ૧૫–૦૦ કલાક સુધી	ચુંટણી અધિકારી/મદદ. ચુંટણી અધિકારીની કચેરી ખાતે
(ખ) ઉમેદવારી પત્રોની ચકાસણી તારીખ	૨૩/૦૧/૨૦૦૩	૧૧–૦૦ કલાકથી ચકાસણી પુરી થાય ત્યા સુધી	ચુંટણી અધિકારીની કચેરી ખાતે
(ગ) ઉમેદવારી પાછી ખેંચી લેવાની છેલ્લી તારીખ	૨૫/૦૧/૨૦૦૩	૧૫–૦૦ કલાક સુધી	ચુંટણી અધિકારી/મદદનીશ ચુંટણી અધિકારીની કચેરી ખાતે
(ઘ) આવશ્યક હોય તો મતદાન ની તારીખ	૯/૦૨/૨૦૦૩	---	---
(ચ) મતદાન નો સમય	૯/૦૨/૨૦૦૩	સવારના ૮–૦૦ થી સાંજના ૧૭–૦૦ સુધી	---
(છ) મતદાનનું સ્થળ	---	---	જિલ્લા ચુંટણી અધિકારીએ જાહેર કરેલ મતદાન મથક ઉપર
(જ) મતગણતરી માટેની તારીખ અને સમય	૧૧/૦૨/૨૦૦૩	સવારના ૯–૦૦ કલાકથી ગણતરી પુરી થાય ત્યાં સુધી	---
(ઝ) ચુંટણી પ્રક્રિયા પુરી થવા માટે ની તારીખ	મતગણતરી પુરી થયા તારીખ થી સાતમો દિવસ અગર મોડામાં મોડી તા.૧૭/૦૨/૨૦૦૩		---

કમલ દયાની
કલેકટર બનાસકાંઠા જિલ્લો
અને
રાજય ચુંટણી પંચના અધિકારી.

INDEX

અનુસુચિ

બનાસકાંઠા જિલ્લાના પાલનપુર તાલુકાની ગ્રામ પંચાયતોની ચુંટણી યોજવાની છે તેની યાદી

જાહેરનામા ક્રમાંક : બી/વીપીચું/પાલનપુર/૨૦૦૩ તા.૧૫/૧/૨૦૦૩

અ.નં.	તાલુકાનું નામ	ગ્રામ પંચાયતનું નામ	વોર્ડ નંબર ક્રમાંક	વોર્ડની બેઠકનો પ્રકાર	સરપંચની બેઠકનો પ્રકાર	ચુંટણીનો પ્રકાર (સામાન્ય–પેટા ચુંટણી)
૧	૨	૩	૪	૫	૬	૭
૧.	પાલનપુર	પેડાગડા	૧	સામાન્ય સ્ત્રી	બિન અનામત	સામાન્ય ચૂંટણી
			૨	સા.શૈ.પ. સ્ત્રી		
			૩	બિન અનામત		
			૪	બિન અનામત		
			૫	બિન અનામત		
			૬	અનુ.જાતિ		
			૭	બિન અનામત		
૨		હસનપુર	૧	સામાન્ય સ્ત્રી	સામાન્ય સ્ત્રી	સામાન્ય ચૂંટણી
			૨	સા.શૈ.પ.સ્ત્રી		
			૩	બિન અનામત		
			૪	અનુ.જનજાતિ		
			૫	બિન અનામત		
			૬	બિન અનામત		
			૭	બિન અનામત		
૩		રાજપુર(પ)	૬	બિન અનામત	–	પેટા ચૂંટણી
૪		જગાણા	૧૨	બિન અનામત	–	પેટા ચૂંટણી
૫		ચડોતર	૬	સામાન્ય સ્ત્રી	–	પેટા ચૂંટણી
૬		સાસમ	૮	બિન અનામત	–	પેટા ચૂંટણી
૭		લક્ષ્મીપુરા	૫	બિન અનામત	–	પેટા ચૂંટણી
૮		એંગોલા	૫	બિન અનામત	–	પેટા ચૂંટણી
૯		લાલાવાડા	૬	બિન અનામત	–	પેટા ચૂંટણી

કમલ દયાની
કલેકટર બનાસકાંઠા જિલ્લો
અને
રાજય ચુંટણી પંચના અધિકારી.

સરકારી મધ્યસ્થ મુદ્રણાલય, ગાંધીનગર.

INDEX

Extra No. 22 REGISTERED NO. G/GNR/2

©

सत्यमेव जयते

The Gujarat Government Gazette

EXTRAORDINARY

PUBLISHED BY AUTHORITY

Vol. XLIV] WEDNESDAY, JANUARY 15, 2003/PAUSA 25, 1924

Separate paging is given to this Part in order that it may be filed as a Separate Compilation.

PART IV—C

Statutory Rules and Orders (other than those published in Parts I, I-A and I-L) made by Statutory Authorities other than the Government of Gujarat including those made by the Government of India, the High Court, the Director of Municipalities, the Commissioner of Police, the Director of Prohibition and excise, the District Magistrates and the Election Commission, Election Tribunals, Returning Officers and other authorities, under the Election Commission.

ગુજરાત પંચાયત અધિનિયમ ૧૯૯૩ ની કલમ ૧૫ ની પેટાકલમ(૧) અન્વયે
ચુંટણી નું જાહેરનામું.

જીલ્લા કલેકટર કચેરી,ચુંટણીશાખા,
મહેસાણા જીલ્લો
તારીખઃ– ૧૫/૧/૨૦૦૩.

ક્રમાંકઃ–ચુંટણી/ગ્રા.પં./ વિસનગર /જાન્યુઆરી/૨૦૦૩.

–: જાહેરનામું :–

મહેસાણા જીલ્લાની વિસનગર તાલુકાની ગ્રામ પંચાયતોના વોર્ડની બેઠકોની– સરપંચની બેઠકોનીચુંટણી.

(૧) ગુજરાત પંચાયત અધિનિયમ ૧૯૯૩ની કલમ–૧૬ ની પેટા કલમ(૧) મુજબ મહેસાણા જીલ્લાની વિસનગર તાલુકાની ગ્રામ પંચાયતો ના વોર્ડની રચના તથા બેઠકોની ફાળવણી રાજ્ય ચુંટણી પંચના અધિકારી તરીકે કરેલ છે.

(૨) ગુજરાત પંચાયત અધિનિયમ ૧૯૯૩ની કલમ–૧૫ ની પેટા કલમ(૧) થી પ્રાપ્ત થયેલ સત્તાની રૂઈએ રાજ્ય ચુંટણી પંચના અધિકારી તરીકે કલેકટર મહેસાણા જીલ્લાની નીચેની અનુસુચિના કોલમ નં.૨ માં જણાવેલ તાલુકાની સામે કોલમ નં.૩ માં જણાવેલ ગ્રામ પંચાયતોના કોલમ નં. ૪,૫ માં જણાવેલ વોર્ડની બેઠકોની તથા કોલમ નં.૬ માં જણાવેલ સરપંચની બેઠકોની સામાન્ય/પેટા /મધ્યસત્ર ચુંટણી તારીખઃ– ૯ /૨ /૨૦૦૩ ના રોજ યોજવાનું જાહેર કરે છે.

–:અનુસુચિ:–

વિસનગર તાલુકાની ગ્રામ પંચાયતોની ચુંટણી યોજવાની છે તેની યાદી.

અ. નં.	તાલુકાનું નામ	ગ્રામ પંચાયતનું નામ	વોર્ડ નંબર/ ક્રમાંક	વોર્ડની બેઠકનો પ્રકાર	સરપંચની બેઠકનો પ્રકાર	ચુંટણીનોપ્રકાર(સામાન્ય/ પેટા ચુંટણી જે હોય તે દર્શાવવું)
	૨	૩	૪	૫	૬	૭

......અનુસચિ આ સાથે સામેલ રાખેલ છે......

(૩) આ જાહેરનામા ની ગુજરાત ગુજરાત પંચાયત ચૂંટણી નિયમો ૧૯૯૪નાનિયમ–૯(૧) અન્વયે સરકારી રાજયપત્રમાં પ્રસિધ્ધિ કરવામાં આવે છે.

(સહી) અવાચ્ય,
કલેકટર મહેસાણા જીલ્લો અને
રાજય ચુંટણી પંચના અધિકારી.

અનુસુચિ

વિસનગર તાલુકાની ગ્રામ પંચાયતોની ચુંટણી યોજવાની છે તેની યાદી

અ.નં.	તાલુકાનું નામ	ગ્રામ પંચાયતનું નામ	વોર્ડ નંબર	વોર્ડની બેઠકનો પ્રકાર	સરપંચની બેઠકનો પ્રકાર	ચુંટણીનો પ્રકાર
૧	૨	૩	૪	૫	૬	૭
૧	વિસનગર	ઘાઘરેટ	૧	સામાન્ય સ્ત્રી	સામાન્ય સ્ત્રી	સામાન્ય
૨			૨	અ.જા.સામાન્ય		
૩			૩	સા.શૈ.પ.સ્ત્રી		
૪			૪	સામાન્ય		
૫			૫	સામાન્ય		
૬			૬	સામાન્ય		
૭			૭	સામાન્ય		
૧		લક્ષ્મીપુરા(ભાલક)	૨	સા.શૈ.પ.સામાન્ય	–	પેટા ચુંટણી
૨		ભાન્ડું	૨	સામાન્ય સ્ત્રી	–	પેટા ચુંટણી

(સહી) અવાચ્ય,
કલેકટર, મહેસાણા જિલ્લો અને
રાજય ચૂંટણીપંચના અધિકારી.

INDEX

ગુજરાત પંચાયત ચુંટણી નિયમો- ૧૯૯૪ ના નિયમ ૯ (૨) અન્વયે ચુંટણી નું જાહેરનામું.

જીલ્લા કલેકટર કચેરી,ચુંટણીશાખા,
મહેસાણા જીલ્લો.
તારીખઃ- ૧૫-૧-૨૦૦૩.

ક્રમાંકઃ-ચુંટણી/ગ્રા.પં./વિસનગર/જાન્યુઆરી/૨૦૦૩.

-: જાહેરનામું :-

મહેસાણા જીલ્લાની વિસનગર તાલુકાની ગ્રામ પંચાયતોના વોર્ડની બેઠકોની/ સરપંચની બેઠકોની ચુંટણી.

(૧) ગુજરાત પંચાયત અધિનિયમ ૧૯૯૩ ની કલમ-૧૬ ની પેટા કલમ (૧) મુજબ મહેસાણા જીલ્લાની વિસનગર તાલુકાની ગ્રામ પંચાયત ના વોર્ડની રચના તથા બેઠકોની ફાળવણી રાજય ચુંટણી પંચના અધિકારી તરીકે કરેલ છે.
(૨) ગુજરાત પંચાયત ચુંટણી નિયમો ૧૯૯૪ ના નિયમ-૯ ના પેટા નિયમ (૨) થી પ્રાપ્ત થયેલ સત્તાની રૂઈએ રાજય ચુંટણી પંચના અધિકારી તરીકે કલેકટર મહેસાણા જીલ્લા ની નીચેની અનુસુચિના કોલમ નં.૨ માં જણાવેલ તાલુકાની સામે કોલમ નં.૩ માં જણાવેલ ગ્રામ પંચાયતો ના કોલમ નં.૪, માં જણાવેલ વોર્ડની કોલમ નં.૫ માં જણાવેલ બેઠકો ભરવા માટે સભ્યો ની તથા કોલમ નં.૬ માં જણાવેલ પ્રકારવાળી સરપંચની બેઠકો ભરવા માટે સરપંચ ની ચુંટણી યોજવાનો તબકકાવાર કાર્યક્રમ નીચે જણાવ્યા મુજબ નકકી કરે છે.

વિગત ૧	તારીખ ૨	સમય ૩	સ્થળ ૪
(ક) ઉમેદવારી પત્રો રજુ કરવાની - ભરવાની છેલ્લી તારીખ.	૨૨-૧-૨૦૦૩.	૧૧-૦૦ કલાકથી ૧૫-૦૦ કલાક સુધી.	ચુંટણી અધિકારી- મદદનીશ ચુંટણી અધિકારીની કચેરી વ મામલતદાર કચેરી વિસનગર ખાતે
(ખ) ઉમેદવારી પત્રોની ચકાસણીની તારીખ.	૨૩-૧-૨૦૦૩.	૧૧-૦૦ કલાકથી ચકાસણી પુરી થાય ત્યાં સુધી.	ચુંટણી અધિકારીની કચેરી વ મામલતદાર કચેરી વિસનગર ખાતે.
(ગ) ઉમેદવારી પાછી ખેંચી લેવાની છેલ્લી તારીખ.	૨૫-૧-૨૦૦૩.	૧૫-૦૦ કલાક સુધી.	ચુંટણી અધિકારી- મદદનીશ ચુંટણી અધિકારીની કચેરી વ મામલતદાર કચેરી વિસનગર ખાતે.
(ઘ) આવશ્યક હોય તો મતદાનની તારીખ.	૯-૨-૨૦૦૩.	-	-
(ચ) મતદાન નો સમય.	-	સવારના ૮-૦૦ કલાક થી સાંજના ૧૭-૦૦ કલાક સુધી.	-
(છ) મતદાન ના સ્થળ	-	-	જીલ્લા ચુંટણી અધિકારીએ જાહેર કરેલ મતદાન મથક ઉપર.
(જ) મતગણતરી માટેની તારીખ અને સમય.	૧૧-૨-૨૦૦૩.	સવારના ૯-૦૦ કલાકથી ગણતરી પુરી થાય ત્યાં સુધી.	મામલતદાર કચેરી વિસનગર
(ઝ) ચુંટણી પ્રક્રિયા પુરી થવા માટેની તારીખ.	મતગણતરી પુરી થયા તારીખથી સાતમો દિવસ અગર તારીખ ૧૭-૨-૨૦૦૩.		

-: અ નુ સુ ચિ :-

વિસનગર તાલુકાની ગ્રામ પંચાયતોની ચુંટણી યોજવાની છે તેની યાદી.

અ. નં.	તાલુકાનું નામ	ગ્રામ પંચાયતનું નામ	વોર્ડ નંબર/ક્રમાંક	વોર્ડની બેઠકનો પ્રકાર	સરપંચની બેઠકનો પ્રકાર	ચુંટણીનો પ્રકાર (સામાન્ય/ પેટા / મધ્યસત્ર ચુંટણી જે હોય તે દર્શાવવું)
૧	૨	૩	૪	૫	૬	૭
૧	૨	૩		૫	૬	૭

..... અનુસૂચિ આ સાથે સામેલ રાખેલ છે .....

(સહી) અવાચ્ય,
કલેકટર મહેસાણા જીલ્લો અને
રાજય ચુંટણી પંચના અધિકારી.

INDEX

અનુસુચિ

વિસનગર તાલુકાની ગ્રામ પંચાયતોની ચુંટણી યોજવાની છે તેની યાદી

અ.નં.	તાલુકાનું નામ	ગ્રામ પંચાયતનું નામ	વોર્ડ નંબર	વોર્ડની બેઠકનો પ્રકાર	સરપંચની બેઠકનો પ્રકાર	ચુંટણીનો પ્રકાર
૧	૨	૩	૪	૫	૬	૭
૧	વિસનગર	ઘાઘરેટ	૧	સામાન્ય સ્ત્રી	સામાન્ય સ્ત્રી	સામાન્ય
૨			૨	અ.જા.સામાન્ય		
૩			૩	સા.શૈ.પ.સ્ત્રી		
૪			૪	સામાન્ય		
૫			૫	સામાન્ય		
૬			૬	સામાન્ય		
૭			૭	સામાન્ય		
૧		લક્ષ્મીપુરા(ભાલક)	૨	સા.શૈ.પ.સામાન્ય	–	પેટા ચુંટણી
૨		ભાન્ડું	૨	સામાન્ય સ્ત્રી	–	પેટા ચુંટણી

(સહી) અવાચ્ય,
કલેકટર, મહેસાણા જિલ્લો અને
રાજ્ય ચૂંટણીપંચના અધિકારી.

INDEX

ગુજરાત પંચાયત અધિનિયમ ૧૯૯૩ ની કલમ ૧૫ ની પેટાકલમ(૧) અન્વયે
ચુંટણી નું જાહેરનામું.

જીલ્લા કલેકટર કચેરી,ચુંટણીશાખા,
મહેસાણા જીલ્લો
તારીખઃ– ૧૫/૧/૨૦૦૩.

ક્રમાંકઃ–ચુંટણી/ગ્રા.પં./ વડનગર /જાન્યુઆરી/૨૦૦૩.

–: જાહેરનામું :–

મહેસાણા જીલ્લાની વડનગર તાલુકાની ગ્રામ પંચાયતોના વોર્ડની બેઠકોની– સરપંચની બેઠકોનીચુંટણી.

(૧) ગુજરાત પંચાયત અધિનિયમ ૧૯૯૩ની કલમ–૧૬ ની પેટા કલમ(૧) મુજબ મહેસાણા જીલ્લાની વડનગર તાલુકાની ગ્રામ પંચાયતો ના વોર્ડની રચના તથા બેઠકોની ફાળવણી રાજ્ય ચુંટણી પંચના અધિકારી તરીકે કરેલ છે.

(૨) ગુજરાત પંચાયત અધિનિયમ ૧૯૯૩ની કલમ–૧૫ ની પેટા કલમ(૧) થી પ્રાપ્ત થયેલ સત્તાની રૂઈએ રાજ્ય ચુંટણી પંચના અધિકારી તરીકે કલેકટર મહેસાણા જીલ્લાની નીચેની અનુસુચિના કોલમ નં.૨ માં જણાવેલ તાલુકાની સામે કોલમ નં.૩ માં જણાવેલ ગ્રામ પંચાયતોના કોલમ નં. ૪,૫ માં જણાવેલ વોર્ડની બેઠકોની તથા કોલમ નં.૬ માં જણાવેલ સરપંચની બેઠકોની સામાન્ય/પેટા /મધ્યસત્ર ચુંટણી તારીખઃ– ૯ /૨ /૨૦૦૩ ના રોજ યોજવાનું જાહેર કરે છે.

–:અનુસુચિ:–

વડનગર તાલુકાની ગ્રામ પંચાયતોની ચુંટણી યોજવાની છે તેની યાદી.

અ. નં.	તાલુકાનું નામ	ગ્રામ પંચાયતનું નામ	વોર્ડ નંબર/ ક્રમાંક	વોર્ડની બેઠકનો પ્રકાર	સરપંચની બેઠકનો પ્રકાર	ચુંટણીનોપ્રકાર(સામાન્ય/ પેટાચુંટણી જે હોય તે દર્શાવવું)
૧	૨	૩	૪	૫	૬	૭

..... અનુસૂચિ આ સાથે સામેલ રાખેલ છે ......

(૩) આ જાહેરનામા ની ગુજરાત ગુજરાત પંચાયત ચૂંટણી નિયમો ૧૯૯૪ નિયમ–૯(૧) અન્વયે સરકારી રાજયપત્રમાં પ્રસિધ્ધિ કરવામાં આવે છે.

(સહી) અવાચ્ય,
કલેકટર મહેસાણા જીલ્લો અને
રાજય ચુંટણી પંચના અધિકારી.

પ્રતિ,

INDEX

અનુસુચિ

વડનગર તાલુકાની ગ્રામ પંચાયતોની ચુંટણી યોજવાની છે તેની યાદી

અ.નં.	તાલુકાનું નામ	ગ્રામ પંચાયતનું નામ	વોર્ડ નંબર	વોર્ડની બેઠકનો પ્રકાર	સરપંચની બેઠકનો પ્રકાર	ચુંટણીનો પ્રકાર
૧	૨	૩	૪	૫	૬	૭
૧	વડનગર	શેખપુર(વડ)	૧	સામાન્ય સ્ત્રી	સામાન્ય	સામાન્ય
૨			૨	સા.શૈ.પ.સામાન્ય		
૩			૩	સામાન્ય		
૪			૪	સામાન્ય સ્ત્રી		
૫			૫	સામાન્ય		
૬			૬	સામાન્ય		
૭			૭	સામાન્ય		
૧		શેખપુર(ખે)	૧	સામાન્ય સ્ત્રી	સામાન્ય	સામાન્ય
૨			૨	સા.શૈ.પ.સામાન્ય		
૩			૩	સામાન્ય		
૪			૪	સામાન્ય સ્ત્રી		
૫			૫	સામાન્ય		
૬			૬	સામાન્ય		
૭			૭	સામાન્ય		
૧		કેસીમ્પા	૧	સામાન્ય સ્ત્રી	સામાન્ય	સામાન્ય
૨			૨	સા.શૈ.પ.સામાન્ય		
૩			૩	સામાન્ય		
૪			૪	સામાન્ય સ્ત્રી		
૫			૫	સામાન્ય		
૬			૬	સામાન્ય		
૭			૭	સામાન્ય		
૧		સુલીપુર	૧	સામાન્ય સ્ત્રી	સામાન્ય	સામાન્ય
૨			૨	સા.શૈ.પ.સામાન્ય		
૩			૩	સામાન્ય		
૪			૪	સામાન્ય સ્ત્રી		
૫			૫	સામાન્ય		
૬			૬	સામાન્ય		
૭			૭	સામાન્ય		
૧		રેડ લક્ષ્મીપુરા	૧	સામાન્ય	સામાન્ય	સામાન્ય
૨			૨	સામાન્ય		
૩			૩	સામાન્ય સ્ત્રી		
૪			૪	સામાન્ય સ્ત્રી		
૫			૫	સામાન્ય		
૬			૬	સામાન્ય		
૭			૭	સામાન્ય		
૧		કહીપુર	૮	સામાન્ય	–	પેટા ચુંટણી
૧		ચુંઢીયા	૧૯	સામાન્ય	–	પેટા ચુંટણી

(સહી) અવાચ્ય,
કલેક્ટર મહેસાણા જિલ્લો અને
રાજ્ય ચુંટણી પંચના અધિકારી.

INDEX

ગુજરાત પંચાયત ચુંટણી નિયમો– ૧૯૯૪ ના નિયમ ૯ (૨) અન્વયે
ચુંટણી નું જાહેરનામું.

જીલ્લા કલેકટર કચેરી,ચુંટણીશાખા,
મહેસાણા જીલ્લો.
તારીખ:– ૧૫–૧–૨૦૦૩.

ક્રમાંક:–ચુંટણી/ગ્રા.પં./વડનગર/જાન્યુઆરી/૨૦૦૩.

–: જાહેરનામું :–

મહેસાણા જીલ્લાની વડનગર તાલુકાની ગ્રામ પંચાયતોના વોર્ડની બેઠકોની/ સરપંચની બેઠકોની ચુંટણી.

(૧) ગુજરાત પંચાયત અધિનિયમ ૧૯૯૩ ની કલમ–૧૬ ની પેટા કલમ (૧) મુજબ મહેસાણા જીલ્લાની વડનગર તાલુકાની ગ્રામ પંચાયત ના વોર્ડની રચના તથા બેઠકોની ફાળવણી રાજય ચુંટણી પંચના અધિકારી તરીકે કરેલ છે.
(૨) ગુજરાત પંચાયત ચુંટણી નિયમો ૧૯૯૪ ના નિયમ–૯ ના પેટા નિયમ (૨) થી પ્રાપ્ત થયેલ સત્તાની રૂઈએ રાજય ચુંટણી પંચના અધિકારી તરીકે કલેકટર મહેસાણા જીલ્લા ની નીચેની અનુસુચિના કોલમ નં.૨ માં જણાવેલ તાલુકાની સામે કોલમ નં.૩ માં જણાવેલ ગ્રામ પંચાયતો ના કોલમ નં.૪, માં જણાવેલ વોર્ડની કોલમ નં.૫ માં જણાવેલ બેઠકો ભરવા માટે સભ્યો ની તથા કોલમ નં.૬ માં જણાવેલ પ્રકારવાળી સરપંચની બેઠકો ભરવા માટે સરપંચ ની ચુંટણી યોજવાનો તબક્કાવાર કાર્યક્રમ નીચે જણાવ્યા મુજબ નક્કી કરે છે.

વિગત ૧	તારીખ ૨	સમય ૩	સ્થળ ૪
(ક) ઉમેદવારી પત્રો રજુ કરવાની – ભરવાની છેલ્લી તારીખ.	૨૨–૧–૨૦૦૩.	૧૧–૦૦ કલાકથી ૧૫–૦૦ કલાક સુધી.	ચુંટણી અધિકારી–મદદનીશ ચુંટણી અધિકારીની કચેરી વ મામલતદાર કચેરી વડનગર ખાતે.
(ખ) ઉમેદવારી પત્રોની ચકાસણીની તારીખ.	૨૩–૧–૨૦૦૩.	૧૧–૦૦ કલાકથી ચકાસણી પુરી થાય ત્યાં સુધી.	ચુંટણી અધિકારીની કચેરી વ મામલતદાર કચેરી વડનગર ખાતે.
(ગ) ઉમેદવારી પાછી ખેંચી લેવાની છેલ્લી તારીખ.	૨૫–૧–૨૦૦૩.	૧૫–૦૦ કલાક સુધી.	ચુંટણી અધિકારી– મદદનીશ ચુંટણી અધિકારીની કચેરી વ મામલતદાર કચેરી વડનગર ખાતે.
(ઘ) આવશ્યક હોય તો મતદાનની તારીખ.	૯–૨–૨૦૦૩.	–	–
(ચ) મતદાન નો સમય.	–	સવારના ૮–૦૦ કલાક થી સાંજના ૧૭–૦૦ કલાક સુધી.	–
(છ) મતદાન ના સ્થળ	–	–	જીલ્લા ચુંટણી અધિકારી જાહેર કરેલ મતદાન મથક ઉપર.
(જ) મતગણતરી માટેની તારીખ અને સમય.	૧૧–૨–૨૦૦૩.	સવારના ૯–૦૦ કલાકથી ગણતરી પુરી થાય ત્યાં સુધી.	મામલતદાર કચેરી વડનગર
(ઝ) ચુંટણી પ્રક્રિયા પુરી થવા માટેની તારીખ.	મતગણતરી પુરી થયા તારીખથી સાતમો દિવસ અગર તારીખ ૧૭–૨–૨૦૦૩.		

–: અ નુ સુ ચિ :–
વડનગર તાલુકાની ગ્રામ પંચાયતોની ચુંટણી યોજવાની છે તેની યાદી.

અ. નં.	તાલુકાનું નામ	ગ્રામ પંચાયતનું નામ	વોર્ડ નંબર/ક્રમાંક	વોર્ડની બેઠકનો પ્રકાર	સરપંચની બેઠકનો પ્રકાર	ચુંટણીનો પ્રકાર (સામાન્ય/ પેટા/ મધ્યસત્ર ચુંટણી જે હોય તે દર્શાવવું)
૧	૨		૪	૫	૬	૭

······અનુસૂચિ આ સાથે સામેલ રાખેલ છે ······

(સહી) અવાચ્ય,
કલેકટર મહેસાણા જીલ્લો અને
રાજય ચુંટણી પંચના અધિકારી.

INDEX

અનુસુચિ

વડનગર તાલુકાની ગ્રામ પંચાયતોની ચુંટણી યોજવાની છે તેની યાદી

અ.નં.	તાલુકાનું નામ	ગ્રામ પંચાયતનું નામ	વોર્ડ નંબર	વોર્ડની બેઠકનો પ્રકાર	સરપંચની બેઠકનો પ્રકાર	ચુંટણીનો પ્રકાર
૧	૨	૩	૪	૫	૬	૭
૧	વડનગર	શેખપુર(વડ)	૧	સામાન્ય સ્ત્રી	સામાન્ય	સામાન્ય
૨			૨	સા.શૈ.પ.સામાન્ય		
૩			૩	સામાન્ય		
૪			૪	સામાન્ય સ્ત્રી		
૫			૫	સામાન્ય		
૬			૬	સામાન્ય		
૭			૭	સામાન્ય		
૧		શેખપુર(ખે)	૧	સામાન્ય સ્ત્રી	સામાન્ય	સામાન્ય
૨			૨	સા.શૈ.પ.સામાન્ય		
૩			૩	સામાન્ય		
૪			૪	સામાન્ય સ્ત્રી		
૫			૫	સામાન્ય		
૬			૬	સામાન્ય		
૭			૭	સામાન્ય		
૧		કેસીમ્પા	૧	સામાન્ય સ્ત્રી	સામાન્ય	સામાન્ય
૨			૨	સા.શૈ.પ.સામાન્ય		
૩			૩	સામાન્ય		
૪			૪	સામાન્ય સ્ત્રી		
૫			૫	સામાન્ય		
૬			૬	સામાન્ય		
૭			૭	સામાન્ય		
૧		સુલીપુર	૧	સામાન્ય સ્ત્રી	સામાન્ય	સામાન્ય
૨			૨	સા.શૈ.પ.સામાન્ય		
૩			૩	સામાન્ય		
૪			૪	સામાન્ય સ્ત્રી		
૫			૫	સામાન્ય		
૬			૬	સામાન્ય		
૭			૭	સામાન્ય		
૧		રેડ લક્ષ્મીપુરા	૧	સામાન્ય	સામાન્ય	સામાન્ય
૨			૨	સામાન્ય		
૩			૩	સામાન્ય સ્ત્રી		
૪			૪	સામાન્ય સ્ત્રી		
૫			૫	સામાન્ય		
૬			૬	સામાન્ય		
૭			૭	સામાન્ય		
૧		કહીપુર	૮	સામાન્ય	—	પેટા ચુંટણી
૧		સુંઢીયા	૧૯	સામાન્ય	—	પેટા ચુંટણી

(સહી) અવાચ્ય,
કલેકટર મહેસાણા જિલ્લો અને
રાજ્ય ચુંટણી પંચના અધિકારી.

INDEX

ગુજરાત પંચાયત અધિનિયમ ૧૯૯૩ ની કલમ ૧૫ ની પેટાકલમ(૧) અન્વયે

ચુંટણી નું જાહેરનામું.

જીલ્લા કલેકટર કચેરી, ચુંટણીશાખા,
મહેસાણા જીલ્લો
તારીખઃ- ૧૫/૧/૨૦૦૩.

ક્રમાંકઃ-ચુંટણી/ગ્રા.પં./ ઉંઝા /જાન્યુઆરી/૨૦૦૩.

-: જાહેરનામું :-

મહેસાણા જીલ્લાની ઉંઝા તાલુકાની ગ્રામ પંચાયતોના વોર્ડની બેઠકોની- સરપંચની બેઠકોનીચુંટણી.

(૧) ગુજરાત પંચાયત અધિનિયમ ૧૯૯૩ની કલમ-૧૬ ની પેટા કલમ(૧) મુજબ મહેસાણા જીલ્લાની ઉંઝા તાલુકાની ગ્રામ પંચાયતો ના વોર્ડની રચના તથા બેઠકોની ફાળવણી રાજ્ય ચુંટણી પંચના અધિકારી તરીકે કરેલ છે.

(૨) ગુજરાત પંચાયત અધિનિયમ ૧૯૯૩ની કલમ-૧૫ ની પેટા કલમ(૧) થી પ્રાપ્ત થયેલ સત્તાની રૂઈએ રાજ્ય ચુંટણી પંચના અધિકારી તરીકે કલેકટર મહેસાણા જીલ્લાની નીચેની અનુસુચિના કોલમ નં.૨ માં જણાવેલ તાલુકાની સામે કોલમ નં.૩ માં જણાવેલ ગ્રામ પંચાયતોના કોલમ નં. ૪,૫ માં જણાવેલ વોર્ડની બેઠકોની તથા કોલમ નં.૬ માં જણાવેલ સરપંચની બેઠકોની સામાન્ય/પેટા /મધ્યસત્ર ચુંટણી તારીખઃ- ૯ /૨ /૨૦૦૩ ના રોજ યોજવાનું જાહેર કરે છે.

-:અનુસુચિ:-

ઉંઝા તાલુકાની ગ્રામ પંચાયતોની ચુંટણી યોજવાની છે તેની યાદી.

અ. નં.	તાલુકાનું નામ	ગ્રામ પંચાયતનું નામ	વોર્ડ નંબર/ ક્રમાંક	વોર્ડની બેઠકનો પ્રકાર	સરપંચની બેઠકનો પ્રકાર	ચુંટણીનોપ્રકાર (સામાન્ય/ પેટા ચુંટણી જે હોય તે દર્શાવવું)
૧	૨	૩	૪	૫	૬	૭

......અનુસુચિ આ સાથે સામેલ રાખેલ છે......

(૩) આ જાહેરનામા ની ગુજરાત પંચાયત ચૂંટણી નિયમો ૧૯૯૪ ના નિયમ-૯(૧) અન્વયે સરકારી રાજયપત્રમાં પ્રસિધ્ધિ કરવામાં આવે છે.

(સહી) અવાચ્ય,
કલેકટર મહેસાણા જીલ્લો અને
રાજય ચુંટણી પંચના અધિકારી.

અનુસુચિ

ઉંઝા તાલુકાની ગ્રામ પંચાયતોની ચુંટણી યોજવાની છે તેની યાદી

અ.નં.	તાલુકાનું નામ	ગ્રામ પંચાયતનું નામ	વોર્ડ નંબર	વોર્ડની બેઠકનો પ્રકાર	સરપંચની બેઠકનો પ્રકાર	ચુંટણીનો પ્રકાર
૧	૨	૩	૪	૫	૬	૭
૧	ઉંઝા	ઉનાવા	-	-	સામાન્ય	પેટા ચુંટણી
૨		લીડી	૧	સામાન્ય	-	પેટા ચુંટણી

(સહી) અવાચ્ય,
કલેકટર મહેસાણા જિલ્લો અને
રાજય ચુંટણી પંચના અધિકારી.

ગુજરાત પંચાયત ચુંટણી નિયમો– ૧૯૯૪ ના નિયમ ૯ (૨) અન્વયે
ચુંટણી નું જાહેરનામું.

જીલ્લા કલેકટર કચેરી,ચુંટણીશાખા,
મહેસાણા જીલ્લો.
તારીખઃ– ૧૫–૧–૨૦૦૩.

ક્રમાંકઃ–ચુંટણી/ગ્રા.પં./ઉંઝા/જાન્યુઆરી/૨૦૦૩.

–ઃ જાહેરનામું ઃ–

મહેસાણા જીલ્લાની ઉંઝા તાલુકાની ગ્રામ પંચાયતોના વોર્ડની બેઠકોની/ સરપંચની બેઠકોની ચુંટણી.

(૧) ગુજરાત પંચાયત અધિનિયમ ૧૯૯૩ ની કલમ–૧૬ ની પેટા કલમ (૧) મુજબ મહેસાણા જીલ્લાની ઉંઝા તાલુકાની ગ્રામ પંચાયત ના વોર્ડની રચના તથા બેઠકોની ફાળવણી રાજય ચુંટણી પંચના અધિકારી તરીકે કરેલ છે.
(૨) ગુજરાત પંચાયત ચુંટણી નિયમો ૧૯૯૪ ના નિયમ–૯ ના પેટા નિયમ (૨) થી પ્રાપ્ત થયેલ સત્તાની રૂઈએ રાજય ચુંટણી પંચના અધિકારી તરીકે કલેકટર મહેસાણા જીલ્લા ની નીચેની અનુસુચિના કોલમ નં.૨ માં જણાવેલ તાલુકાની સામે કોલમ નં.૩ માં જણાવેલ ગ્રામ પંચાયતો ના કોલમ નં.૪, માં જણાવેલ વોર્ડની કોલમ નં.૫ માં જણાવેલ બેઠકો ભરવા માટે સભ્યો ની તથા કોલમ નં.૬ માં જણાવેલ પ્રકારવાળી સરપંચની બેઠકો ભરવા માટે સરપંચ ની ચુંટણી યોજવાનો તબકકાવાર કાર્યક્રમ નીચે જણાવ્યા મુજબ નકકી કરે છે.

વિગત ૧	તારીખ ૨	સમય ૩	સ્થળ ૪
(ક) ઉમેદવારી પત્રો રજુ કરવાની – ભરવાની છેલ્લી તારીખ.	૨૨–૧–૨૦૦૩.	૧૧–૦૦ કલાકથી ૧૫–૦૦ કલાક સુધી.	ચુંટણી અધિકારી– મદદનીશ ચુંટણી અધિકારીની કચેરી વ મામલતદાર કચેરી ઉંઝા ખાતે
(ખ) ઉમેદવારી પત્રોની ચકાસણીની તારીખ.	૨૩–૧–૨૦૦૩.	૧૧–૦૦ કલાકથી ચકાસણી પુરી થાય ત્યાં સુધી.	ચુંટણી અધિકારીની વ મામલતદાર કચેરી ઉંઝા ખાતે કચેરી ખાતે.
(ગ) ઉમેદવારી પાછી ખેંચી લેવાની છેલ્લી તારીખ.	૨૫–૧–૨૦૦૩.	૧૫–૦૦ કલાક સુધી.	ચુંટણી અધિકારી– મદદનીશ ચુંટણી અધિકારીની કચેરી વ મામલતદાર કચેરી ઉંઝા ખાતે.
(ઘ) આવશ્યક હોય તો મતદાનની તારીખ.	૯–૨–૨૦૦૩.	–	–
(ચ) મતદાન નો સમય.	–	સવારના ૮–૦૦ કલાક થી સાંજના ૧૭–૦૦ કલાક સુધી.	–
(છ) મતદાન ના સ્થળ	–	–	જીલ્લા ચુંટણી અધિકારીએ જાહેર કરેલ મતદાન મથક ઉપર.
(જ) મતગણતરી માટેની તારીખ અને સમય.	૧૧–૨–૨૦૦૩.	સવારનાં ૯–૦૦ કલાકથી ગણતરી પુરી થાય ત્યાં સુધી.	મામલતદાર કચેરી ઉંઝા ખાતે
(ઝ) ચુંટણી પ્રક્રિયા પુરી થવા માટેની તારીખ.	મતગણતરી પુરી થયા તારીખથી સાતમો દિવસ અગર તારીખ ૧૭–૨–૨૦૦૩.		

–ઃ અ નુ સુ ચિ ઃ–

ઉંઝા તાલુકાની ગ્રામ પંચાયતોની ચુંટણી યોજવાની છે તેની યાદી.

અ. નં.	તાલુકાનું નામ	ગ્રામ પંચાયતનું નામ	વોર્ડ નંબર/ક્રમાંક	વોર્ડની બેઠકનો પ્રકાર	સરપંચની બેઠકનો પ્રકાર	ચુંટણીનો પ્રકાર (સામાન્ય/ પેટા / મધ્યસત્ર ચુંટણી જે હોય તે દર્શાવવું)
૧	૨	૩	૪	૫	૬	૭

અનુસૂચિ આ સાથે સામેલ રાખેલ છે

(સહી) અવાચ્ય,
કલેકટર મહેસાણા જીલ્લો અને
રાજય ચુંટણી પંચના અધિકારી.

INDEX

અનુસુચિ

ઉંઝા તાલુકાની ગ્રામ પંચાયતોની ચુંટણી યોજવાની છે તેની યાદી

અ.નં.	તાલુકાનું નામ	ગ્રામ પંચાયતનું નામ	વોર્ડ નંબર	વોર્ડની બેઠકનો પ્રકાર	સરપંચની બેઠકનો પ્રકાર	ચુંટણીનો પ્રકાર
૧	૨	૩	૪	૫	૬	૭
૧	ઉંઝા	ઉનાવા	—	—	સામાન્ય	પેટા ચુંટણી
૨		લીંડી	૧	સામાન્ય	—	પેટા ચુંટણી

(સહી) અવાચ્ય,
કલેકટર મહેસાણા જિલ્લો અને
રાજ્ય ચુંટણી પંચના અધિકારી.

INDEX

ગુજરાત પંચાયત અધિનિયમ ૧૯૯૩ ની કલમ ૧૫ ની પેટાકલમ(૧) અન્વયે
ચુંટણી નું જાહેરનામું.

જીલ્લા કલેકટર કચેરી,ચુંટણીશાખા,
મહેસાણા જીલ્લો
તારીખઃ– ૧૫/૧/૨૦૦૩.

ક્રમાંકઃ–ચુંટણી/ગ્રા.પં./ બેચરાજી /જાન્યુઆરી/૨૦૦૩.

–: જાહેરનામું :–

મહેસાણા જીલ્લાની બેચરાજી તાલુકાની ગ્રામ પંચાયતોના વોર્ડની બેઠકોની– સરપંચની બેઠકોનીચુંટણી.

(૧) ગુજરાત પંચાયત અધિનિયમ ૧૯૯૩ની કલમ–૧૬ ની પેટા કલમ(૧) મુજબ મહેસાણા જીલ્લાની બેચરાજી તાલુકાની ગ્રામ પંચાયતો ના વોર્ડની રચના તથા બેઠકોની ફાળવણી રાજ્ય ચુંટણી પંચના અધિકારી તરીકે કરેલ છે.
(૨) ગુજરાત પંચાયત અધિનિયમ ૧૯૯૩ની કલમ–૧૫ ની પેટા કલમ(૧) થી પ્રાપ્ત થયેલ સત્તાની રૂઈએ રાજ્ય ચુંટણી પંચના અધિકારી તરીકે કલેકટર મહેસાણા જીલ્લાની નીચેની અનુસુચિના કોલમ નં.૨ માં જણાવેલ તાલુકાની સામે કોલમ નં.૩ માં જણાવેલ ગ્રામ પંચાયતોના કોલમ નં. ૪,૫ માં જણાવેલ વોર્ડની બેઠકોની તથા કોલમ નં.૬ માં જણાવેલ સરપંચની બેઠકોની સામાન્ય/પેટા /મધ્યસત્ર ચુંટણી તારીખઃ– ૯ /૨ /૨૦૦૩ ના રોજ યોજવાનું જાહેર કરે છે.

–:અનુસુચિઃ–

બેચરાજી તાલુકાની ગ્રામ પંચાયતોની ચુંટણી યોજવાની છે તેની યાદી.

અ. નં.	તાલુકાનું નામ	ગ્રામ પંચાયતનું નામ	વોર્ડ નંબર/ ક્રમાંક	વોર્ડની બેઠકનો પ્રકાર	સરપંચની બેઠકનો પ્રકાર	ચુંટણીનોપ્રકાર(સામાન્ય/ પેટાચુંટણી જે હોય તે દર્શાવવું)
૧	૨	૩	૪	૫	૬	૭

......અનુસચિ આ સાથે સામેલ રાખેલ છે......

(૩) આ જાહેરનામા ની ગુજરાત પંચાયત ચૂંટણી નિયમો ૧૯૯૪ ના નિયમ–૯(૧) અન્વયે સરકારી રાજયપત્રમાં પ્રસિધ્ધિ કરવામાં આવે છે.

(સહી) અવાચ્ય,
કલેકટર મહેસાણા જીલ્લો અને
રાજય ચુંટણી પંચના અધિકારી.

INDEX

અનુસુચિ

બેચરાજી તાલુકાની ગ્રામ પંચાયતોની ચુંટણી યોજવાની છે તેની યાદી

અ.નં.	તાલુકાનું નામ	ગ્રામ પંચાયતનું નામ	વોર્ડ નંબર	વોર્ડની બેઠકનો પ્રકાર	સરપંચની બેઠકનો પ્રકાર	ચુંટણીનો પ્રકાર
૧	૨	૩	૪	૫	૬	૭
૧	બેચરાજી	રણેલા	૧	સામાન્ય સ્ત્રી	સામાન્ય	સામાન્ય
૨			૨	સા.શૈ.પ.સ્ત્રી		
૩			૩	સામાન્ય		
૪			૪	સામાન્ય		
૫			૫	સામાન્ય		
૬			૬	સામાન્ય		
૭			૭	અ.જા.સામાન્ય		
૧		ગાભું–દેદરડા	૧	સા.શૈ.પ. સ્ત્રી	સામાન્ય	સામાન્ય
૨			૨	સામાન્ય સ્ત્રી		
૩			૩	સામાન્ય		
૪			૪	સામાન્ય		
૫			૫	સામાન્ય સ્ત્રી		
૬			૬	સામાન્ય		
૭			૭	સામાન્ય		
૮			૮	સામાન્ય		
૯			૯	અ.જા.સામાન્ય		
૧		ગણેશપુરા–ગાંભું	૧	સામાન્ય સ્ત્રી	સામાન્ય	સામાન્ય
૨			૨	સા.શૈ.પ.સામાન્ય		
૩			૩	સામાન્ય		
૪			૪	સામાન્ય સ્ત્રી		
૫			૫	સામાન્ય		
૬			૬	સામાન્ય		
૭			૭	સામાન્ય		
૧		દેલવાડા–ખાંટ	૧	અ.જા.સામાન્ય	સામાન્ય સ્ત્રી	સામાન્ય
૨			૨	સામાન્ય સ્ત્રી		
૩			૩	સા.શૈ.પ.સ્ત્રી		
૪			૪	સામાન્ય		
૫			૫	સામાન્ય		
૬			૬	સામાન્ય		
૭			૭	સામાન્ય		
૧		મોઢેરા	૬	સામાન્ય	–	પેટા ચુંટણી
૧		દેલપુરા–ખાંટ	૨	સા.શૈ.પ.સ્ત્રી	–	પેટા ચુંટણી
૧		ચડાસણા	૭	અ.જા.સામાન્ય	–	પેટા ચુંટણી
૧		શંખલપુર	૫	સામાન્ય સ્ત્રી	–	[illegible] ચુંટણી
૨			૬	અ.જા.સ્ત્રી	–	[illegible] ચુંટણી

(સહી) અવાચ્ય,
કલેક્ટર મહેસાણા જિલ્લો અને
રાજ્ય ચુંટણી પંચના અધિકારી.

INDEX

ગુજરાત પંચાયત ચુંટણી નિયમો– ૧૯૯૪ ના નિયમ ૯ (૨) અન્વયે
ચુંટણી નું જાહેરનામું.

જીલ્લા કલેક્ટર કચેરી,ચુંટણીશાખા,
મહેસાણા જીલ્લો.
તારીખઃ– ૧૫–૧–૨૦૦૩.

ક્રમાંકઃ–ચુંટણી/ગ્રા.પં./બેચરાજી/જાન્યુઆરી/૨૦૦૩.

–: જાહેરનામું :–

મહેસાણા જીલ્લાની બેચરાજી તાલુકાની ગ્રામ પંચાયતોના વોર્ડની બેઠકોની/ સરપંચની બેઠકોની ચુંટણી.

(૧) ગુજરાત પંચાયત અધિનિયમ ૧૯૯૩ ની કલમ–૧૬ ની પેટા કલમ (૧) મુજબ મહેસાણા જીલ્લાની બેચરાજી તાલુકાની ગ્રામ પંચાયત ના વોર્ડની રચના તથા બેઠકોની ફાળવણી રાજ્ય ચુંટણી પંચના અધિકારી તરીકે કરેલ છે.
(૨) ગુજરાત પંચાયત ચુંટણી નિયમો ૧૯૯૪ ના નિયમ–૯ ના પેટા નિયમ (૨) થી પ્રાપ્ત થયેલ સત્તાની રૂઈએ રાજ્ય ચુંટણી પંચના અધિકારી તરીકે કલેકટર મહેસાણા જીલ્લા ની નીચેની અનુસુચિના કોલમ નં.૨ માં જણાવેલ તાલુકાની સામે કોલમ નં.૩ માં જણાવેલ ગ્રામ પંચાયતો ના કોલમ નં.૪, માં જણાવેલ વોર્ડની કોલમ નં.૫ માં જણાવેલ બેઠકો ભરવા માટે સભ્યો ની તથા કોલમ નં.૬ માં જણાવેલ પ્રકારવાળી સરપંચની બેઠકો ભરવા માટે સરપંચ ની ચુંટણી યોજવાનો તબક્કાવાર કાર્યક્રમ નીચે જણાવ્યા મુજબ નક્કી કરે છે.

વિગત ૧	તારીખ ૨	સમય ૩	સ્થળ ૪
(ક) ઉમેદવારી પત્રો રજુ કરવાની – ભરવાની છેલ્લી તારીખ.	૨૨–૧–૨૦૦૩.	૧૧–૦૦ કલાકથી ૧૫–૦૦ કલાક સુધી.	ચુંટણી અધિકારી– મદદનીશ ચુંટણી અધિકારીની કચેરી વ મામલતદાર કચેરી બેચરાજી ખાતે
(ખ) ઉમેદવારી પત્રોની ચકાસણીની તારીખ.	૨૩–૧–૨૦૦૩.	૧૧–૦૦ કલાકથી ચકાસણી પુરી થાય ત્યાં સુધી.	ચુંટણી અધિકારીની કચેરી વ મામલતદાર કચેરી બેચરાજી ખાતે.
(ગ) ઉમેદવારી પાછી ખેંચી લેવાની છેલ્લી તારીખ.	૨૫–૧–૨૦૦૩.	૧૫–૦૦ કલાક સુધી.	ચુંટણી અધિકારી– મદદનીશ ચુંટણી અધિકારીની કચેરી વ મામલતદાર કચેરી બેચરાજી ખાતે.
(ઘ) આવશ્યક હોય તો મતદાનની તારીખ.	૯–૨–૨૦૦૩.	–	–
(ચ) મતદાન નો સમય.	–	સવારના ૮–૦૦ કલાક થી સાંજના ૧૭–૦૦ કલાક સુધી.	–
(છ) મતદાન ના સ્થળ	–	–	જીલ્લા ચુંટણી અધિકારીએ જાહેર કરેલ મતદાન મથક ઉપર.
(જ) મતગણતરી માટેની તારીખ અને સમય.	૧૧–૨–૨૦૦૩.	સવારના ૯–૦૦ કલાકથી ગણતરી પુરી થાય ત્યાં સુધી.	મામલતદાર કચેરી બેચરાજી
(ઝ) ચુંટણી પ્રક્રિયા પુરી થવા માટેની તારીખ.	મતગણતરી પુરી થયા તારીખથી સાતમો દિવસ અગર તારીખ ૧૭–૨–૨૦૦૩.		

–: અ નુ સુ ચિ :–

બેચરાજી તાલુકાની ગ્રામ પંચાયતોની ચુંટણી યોજવાની છે તેની યાદી.

અ. નં.	તાલુકાનું નામ	ગ્રામ પંચાયતનું નામ	વોર્ડ નંબર/ક્રમાંક	વોર્ડની બેઠકનો પ્રકાર	સરપંચની બેઠકનો પ્રકાર	ચુંટણીનો પ્રકાર (સામાન્ય/ પેટા/ મધ્યસત્ર ચુંટણી જે હોય તે દર્શાવવું)
૧	૨	૩	૪	૫	૬	૭

.... અનુસૂચિ આ સાથે સામેલ રાખેલ છે ....

(સહી) અવાચ્ય,
કલેકટર મહેસાણા જીલ્લો અને
રાજ્ય ચુંટણી પંચના અધિકારી.

INDEX

અનુસુચિ

બેચરાજી તાલુકાની ગ્રામ પંચાયતોની ચુંટણી યોજવાની છે તેની યાદી

અ.નં.	તાલુકાનું નામ	ગ્રામ પંચાયતનું નામ	વોર્ડ નંબર	વોર્ડની બેઠકનો પ્રકાર	સરપંચની બેઠકનો પ્રકાર	ચુંટણીનો પ્રકાર
૧	૨	૩	૪	૫	૬	૭
૧	બેચરાજી	રણેલા	૧	સામાન્ય સ્ત્રી	સામાન્ય	સામાન્ય
૨			૨	સા.શૈ.પ.સ્ત્રી		
૩			૩	સામાન્ય		
૪			૪	સામાન્ય		
૫			૫	સામાન્ય		
૬			૬	સામાન્ય		
૭			૭	અ.જા.સામાન્ય		
૧		ગાભું-દેદરડા	૧	સા.શૈ.પ. સ્ત્રી	સામાન્ય	સામાન્ય
૨			૨	સામાન્ય સ્ત્રી		
૩			૩	સામાન્ય		
૪			૪	સામાન્ય		
૫			૫	સામાન્ય સ્ત્રી		
૬			૬	સામાન્ય		
૭			૭	સામાન્ય		
૮			૮	સામાન્ય		
૯			૯	અ.જા.સામાન્ય		
૧		ગણેશપુરા-ગાંભું	૧	સામાન્ય સ્ત્રી	સામાન્ય	સામાન્ય
૨			૨	સા.શૈ.પ.સામાન્ય		
૩			૩	સામાન્ય		
૪			૪	સામાન્ય સ્ત્રી		
૫			૫	સામાન્ય		
૬			૬	સામાન્ય		
૭			૭	સામાન્ય		
૧		દેલવાડા-ખાંટ	૧	અ.જા.સામાન્ય	સામાન્ય સ્ત્રી	સામાન્ય
૨			૨	સામાન્ય સ્ત્રી		
૩			૩	સા.શૈ.પ.સ્ત્રી		
૪			૪	સામાન્ય		
૫			૫	સામાન્ય		
૬			૬	સામાન્ય		
૭			૭	સામાન્ય		
૧		મોઢેરા	૬	સામાન્ય	–	પેટા ચુંટણી
૧		દેલપુરા-ખાંટ	૨	સા.શૈ.પ.સ્ત્રી	–	પેટા ચુંટણી
૧		ચડાસણા	૭	અ.જા.સામાન્ય	–	પેટા ચુંટણી
૧		શંખલપુર	૫	સામાન્ય સ્ત્રી	–	પેટા ચુંટણી
૨			૬	અ.જા.સ્ત્રી	–	પેટા ચુંટણી

(સહી) અવાચ્ય,
કલેક્ટર, મહેસાણા જિલ્લો અને
રાજ્ય ચૂંટણીપંચના અધિકારી.

ગુજરાત પંચાયત અધિનિયમ ૧૯૯૩ ની કલમ ૧૫ ની પેટાકલમ(૧) અન્વયે ચુંટણી નું જાહેરનામું.

જીલ્લા કલેકટર કચેરી,ચુંટણીશાખા,
મહેસાણા જીલ્લો
તારીખઃ– ૧૫/૧/૨૦૦૩.

ક્રમાંકઃ–ચુંટણી/ગ્રા.પં./ કડી /જાન્યુઆરી/૨૦૦૩.

–: જાહેરનામું :–

મહેસાણા જીલ્લાની કડી તાલુકાની ગ્રામ પંચાયતોના વોર્ડની બેઠકોની– સરપંચની બેઠકોનીચુંટણી.

(૧) ગુજરાત પંચાયત અધિનિયમ ૧૯૯૩ની કલમ–૧૬ ની પેટા કલમ(૧) મુજબ મહેસાણા જીલ્લાની કડી તાલુકાની ગ્રામ પંચાયતો ના વોર્ડની રચના તથા બેઠકોની ફાળવણી રાજ્ય ચુંટણી પંચના અધિકારી તરીકે કરેલ છે.
(૨) ગુજરાત પંચાયત અધિનિયમ ૧૯૯૩ની કલમ–૧૫ ની પેટા કલમ(૧) થી પ્રાપ્ત થયેલ સત્તાની રૂઈએ રાજ્ય ચુંટણી પંચના અધિકારી તરીકે કલેકટર મહેસાણા જીલ્લાની નીચેની અનુસુચિના કોલમ નં.૨ માં જણાવેલ તાલુકાની સામે કોલમ નં.૩ માં જણાવેલ ગ્રામ પંચાયતોના કોલમ નં. ૪,૫ માં જણાવેલ વોર્ડની બેઠકોની તથા કોલમ નં.૬ માં જણાવેલ સરપંચની બેઠકોની સામાન્ય/પેટા /મધ્યસત્ર ચુંટણી તારીખઃ– ૯ /૨ /૨૦૦૩ ના રોજ યોજવાનું જાહેર કરે છે.

–:અનુસુચિ:–

કડી તાલુકાની ગ્રામ પંચાયતોની ચુંટણી યોજવાની છે તેની યાદી.

અ. નં.	તાલુકાનું નામ	ગ્રામ પંચાયતનું નામ	વોર્ડ નંબર/ ક્રમાંક	વોર્ડની બેઠકનો પ્રકાર	સરપંચની બેઠકનો પ્રકાર	ચુંટણીનોપ્રકાર(સામાન્ય/ પેટા ચુંટણી જે હોય તે દર્શાવવું)
૧	૨	૩	૪	૫	૬	૭

......અનુસચિ આ સાથે સામેલ રાખેલ છે......

(૩) આ જાહેરનામા ની ગુજરાત પંચાયત ચૂંટણી નિયમો ૧૯૯૪ ના નિયમ–૯(૧) અન્વયે સરકારી રાજયપત્રમાં પ્રસિધ્ધિ કરવામાં આવે છે.

(સહી) અવાચ્ય,
કલેકટર મહેસાણા જીલ્લો અને
રાજ્ય ચુંટણી પંચના અધિકારી.

INDEX

અનુસુચિ

કડી તાલુકાની ગ્રામ પંચાયતોની ચુંટણી યોજવાની છે તેની યાદી

અ.નં.	તાલુકાનું નામ	ગ્રામ પંચાયતનું નામ	વોર્ડ નંબર	વોર્ડની બેઠકનો પ્રકાર	સરપંચની બેઠકનો પ્રકાર	ચુંટણીનો પ્રકાર
૧	૨	૩	૪	૫	૬	૭
૧	કડી	દેઉસણા	૧	સા.શૈ.પ.સ્ત્રી	અ.જા.સામાન્ય	સામાન્ય
૨			૨	અ.જા.સામાન્ય		
૩			૩	સામાન્ય		
૪			૪	સામાન્ય સ્ત્રી		
૫			૫	સામાન્ય		
૬			૬	સામાન્ય		
૭			૭	સામાન્ય		
૧		વરખડીયા	૧	સામાન્ય સ્ત્રી	સામાન્ય	સામાન્ય
૨			૨	સા.શૈ.પ.સ્ત્રી		
૩			૩	સામાન્ય		
૪			૪	સામાન્ય		
૫			૫	સામાન્ય		
૬			૬	અ.જા.સામાન્ય		
૭			૭	સામાન્ય		
૧		ગોવિંદપુરા	—	—	સામાન્ય	પેટા ચુંટણી
૧		ધુમાસણ	—	—	સામાન્ય	સામાન્ય
૧		જાદવપુરા	૩	સામાન્ય	—	પેટા ચુંટણી
૧		આદુંદરા	૩	સામાન્ય	—	પેટા ચુંટણી
૨			૪	સામાન્ય	—	પેટા ચુંટણી
૩			૫	સામાન્ય	—	પેટા ચુંટણી
૧		સેંદરડી	૧	સામાન્ય સ્ત્રી	—	સામાન્ય
૧		દેલ્લા	૧	અ.જા.સામાન્ય	—	સામાન્ય
૧		ઉટવા	૧	સામાન્ય સ્ત્રી	—	સામાન્ય

(સહી) અવાચ્ય,
કલેકટર મહેસાણા જિલ્લો અને
રાજય ચુંટણી પંચના અધિકારી.

INDEX

ગુજરાત પંચાયત ચુંટણી નિયમો- ૧૯૯૪ ના નિયમ ૯ (૨) અન્વયે
ચુંટણી નું જાહેરનામું.

જીલ્લા કલેકટર કચેરી,ચુંટણીશાખા,
મહેસાણા જીલ્લો.
તારીખઃ- ૧૫/૧/૨૦૦૩.

ક્રમાંકઃ-ચુંટણી/ગ્રા.પં./કડી/જાન્યુઆરી/૨૦૦૩.

-: જાહેરનામું :-

મહેસાણા જીલ્લાની કડી તાલુકાની ગ્રામ પંચાયતોના વોર્ડની બેઠકોની/ સરપંચની બેઠકોની ચુંટણી.

(૧) ગુજરાત પંચાયત અધિનિયમ ૧૯૯૩ની કલમ-૧૬ ની પેટા કલમ (૧) મુજબ મહેસાણા જીલ્લાની કડી તાલુકાની ગ્રામ પંચાયતના વોર્ડની રચના તથા બેઠકોની ફાળવણી રાજય ચુંટણી પંચના અધિકારી તરીકે કરેલ છે.
(૨) ગુજરાત પંચાયત ચુંટણી નિયમો ૧૯૯૪ ના નિયમ-૯ ના પેટા નિયમ (૨) થી પ્રાપ્ત થયેલ સત્તાની રૂઈએ રાજય ચુંટણી પંચના અધિકારી તરીકે કલેકટર મહેસાણા જીલ્લાની નીચેની અનુસુચિના કોલમ નં.૨માં જણાવેલ તાલુકાની સામે કોલમ નં.૩ માં જણાવેલ ગ્રામ પંચાયતોના કોલમ નં.૪, માં જણાવેલ વોર્ડની કોલમ નં.૫ માં જણાવેલ બેઠકો ભરવા માટ સભ્યોની તથા કોલમ નં.૬માં જણાવેલ પ્રકારવાળી સરપંચની બેઠકો ભરવા માટ સરપંચની ચુંટણી યોજવાનો તબકકાવાર કાર્યક્રમ નીચે જણાવ્યા મુજબ નકકી કરે છે.

વિગત ૧	તારીખ ૨	સમય ૩	સ્થળ ૪
(ક) ઉમેદવારી પત્રો રજુ કરવાની - ભરવાની છેલ્લી તારીખ.	૨૨/૧/૨૦૦૩.	૧૧-૦૦ કલાકથી ૧૫-૦૦ કલાક સુધી.	ચુંટણી અધિકારી- મદદનીશ ચુંટણી અધિકારીની કચેરી વ મામલતદાર કચેરી કડી ખાતે
(ખ) ઉમેદવારી પત્રોની ચકાસણીની તારીખ.	૨૩/૧/૨૦૦૩.	૧૧-૦૦ કલાકથી ચકાસણી પુરી થાય ત્યાં સુધી.	ચુંટણી અધિકારી વ મામલતદાર કચેરી કડી કચેરી ખાતે.
(ગ) ઉમેદવારી પાછી ખેંચી લેવાની છેલ્લી તારીખ.	૨૫/૧/૨૦૦૩.	૧૫-૦૦ કલાક સુધી.	ચુંટણી અધિકારી- મદદનીશ ચુંટણી અધિકારી વ મામલતદાર કચેરી કડી કચેરીખાતે.
(ઘ) આવશ્યક હોય તો મતદાનની તારીખ.	૯/૨/૨૦૦૩.	-	-
(ચ) મતદાન નો સમય.	-	સવારના ૮-૦૦ કલાક થી સાંજના ૧૭-૦૦ કલાક સુધી.	-
(છ) મતદાનના સ્થળ	-	-	જીલ્લા ચુંટણી અધિકારીએ જાહેર કરેલ મતદાન મથક ઉપર
(જ) મતગણતરી માટેની તારીખ અને સમય.	૧૧/૨/૨૦૦૩.	સવારના ૯-૦૦ કલાકથી ગણતરી પુરી થાય ત્યાં સુધી.	મામલતદાર કચેરી, કડી.
(ઝ) ચુંટણી પ્રક્રિયા પુરી થવા માટેની તારીખ.	મતગણતરી પુરી થયા તારીખથી સાતમો દિવસ અગર તારીખ ૧૮/૨/૨૦૦૩.		

-: અ નુ સુ ચિ :-

કડી તાલુકાની ગ્રામ પંચાયતોની ચુંટણી યોજવાની છે તેની યાદી.

અ. નં.	તાલુકાનું નામ	ગ્રામ પંચાયતનું નામ	વોર્ડ નંબર/ક્રમાંક	વોર્ડની બેઠકનો પ્રકાર	સરપંચની બેઠકનો પ્રકાર	ચુંટણીનો પ્રકાર (સામાન્ય/ પેટા / મધ્યસત્ર ચુંટણી જે હોય તે દર્શાવવું)
૧	૨	૩			૬	૭

.....અનુસૂચિ આ સાથે સામેલ રાખેલ છે.....

(સહી) અવાચ્ય,
કલેકટર મહેસાણા જીલ્લો અને
રાજય ચુંટણી પંચના અધિકારી.

INDEX

અનુસુચિ

કડી તાલુકાની ગ્રામ પંચાયતોની ચુંટણી યોજવાની છે તેની યાદી

અ.નં.	તાલુકાનું નામ	ગ્રામ પંચાયતનું નામ	વોર્ડ નંબર	વોર્ડની બેઠકનો પ્રકાર	સરપંચની બેઠકનો પ્રકાર	ચુંટણીનો પ્રકાર
૧	૨	૩	૪	૫	૬	૭
૧	કડી	દેઉસણા	૧	સા.શૈ.પ.સ્ત્રી	અ.જા.સામાન્ય	સામાન્ય
૨			૨	અ.જા.સામાન્ય		
૩			૩	સામાન્ય		
૪			૪	સામાન્ય સ્ત્રી		
૫			૫	સામાન્ય		
૬			૬	સામાન્ય		
૭			૭	સામાન્ય		
૧		વરખડીયા	૧	સામાન્ય સ્ત્રી	સામાન્ય	સામાન્ય
૨			૨	સા.શૈ.પ.સ્ત્રી		
૩			૩	સામાન્ય		
૪			૪	સામાન્ય		
૫			૫	સામાન્ય		
૬			૬	અ.જા.સામાન્ય		
૭			૭	સામાન્ય		
૧		ગોવિંદપુરા	—	—	સામાન્ય	પેટા ચુંટણી
૧		ધુમાસણ	—	—	સામાન્ય	સામાન્ય
૧		જાદવપુરા	૩	સામાન્ય	—	પેટા ચુંટણી
૧		આદુંદરા	૩	સામાન્ય	—	પેટા ચુંટણી
૨			૪	સામાન્ય	—	પેટા ચુંટણી
૩			૫	સામાન્ય	—	પેટા ચુંટણી
૧		સેંદરડી	૧	સામાન્ય સ્ત્રી	—	સામાન્ય
૧		દેલ્લા	૧	અ.જા.સામાન્ય	—	સામાન્ય
૧		ઉટવા	૧	સામાન્ય સ્ત્રી	—	સામાન્ય

(સહી) અવાચ્ય,
કલેકટર મહેસાણા જિલ્લો અને
રાજય ચુંટણી પંચના અધિકારી.

INDEX

ગુજરાત પંચાયત અધિનિયમ ૧૯૯૩ ની કલમ ૧૫ ની પેટાકલમ(૧) અન્વયે
ચુંટણી નું જાહેરનામું.

જીલ્લા કલેકટર કચેરી, ચુંટણીશાખા,
મહેસાણા જીલ્લો
તારીખઃ– ૧૫/૧/૨૦૦૩.

ક્રમાંકઃ–ચુંટણી/ગ્રા.પં./ વિજાપુર /જાન્યુઆરી/૨૦૦૩.

–: જાહેરનામું :–

મહેસાણા જીલ્લાની વિજાપુર તાલુકાની ગ્રામ પંચાયતોના વોર્ડની બેઠકોની– સરપંચની બેઠકોનીચુંટણી.

(૧) ગુજરાત પંચાયત અધિનિયમ ૧૯૯૩ની કલમ–૧૬ ની પેટા કલમ(૧) મુજબ મહેસાણા જીલ્લાની વિજાપુર તાલુકાની ગ્રામ પંચાયતો ના વોર્ડની રચના તથા બેઠકોની ફાળવણી રાજય ચુંટણી પંચના અધિકારી તરીકે કરેલ છે.

(૨) ગુજરાત પંચાયત અધિનિયમ ૧૯૯૩ની કલમ–૧૫ ની પેટા કલમ(૧) થી પ્રાપ્ત થયેલ સત્તાની રૂઈએ રાજય ચુંટણી પંચના અધિકારી તરીકે કલેકટર મહેસાણા જીલ્લાની નીચેની અનુસુચિના કોલમ નં.૨ માં જણાવેલ તાલુકાની સામે કોલમ નં.૩ માં જણાવેલ ગ્રામ પંચાયતોના કોલમ નં. ૪,૫ માં જણાવેલ વોર્ડની બેઠકોની તથા કોલમ નં.૬ માં જણાવેલ સરપંચની બેઠકોની સામાન્ય/પેટા /મધ્યસત્ર ચુંટણી તારીખઃ– ૯ /૨ /૨૦૦૩ ના રોજ યોજવાનું જાહેર કરે છે.

–:અનુસુચિ:–

વિજાપુર તાલુકાની ગ્રામ પંચાયતોની ચુંટણી યોજવાની છે તેની યાદી.

અ. નં.	તાલુકાનું નામ	ગ્રામ પંચાયત નું નામ	વોર્ડ નંબર/ ક્રમાંક	વોર્ડની બેઠકનો પ્રકાર	સરપંચની બેઠકનો પ્રકાર	ચુંટણીનોપ્રકાર (સામાન્ય/પેટા ચુંટણી જે હોય તે દર્શાવવું)
૧	૨	૩	૪	૫	૬	૭

......અનુસચિ આ સાથે સામેલ રાખેલ છે......

(૩) આ જાહેરનામા ની ગુજરાત પંચાયત ચૂંટણી નિયમો ૧૯૯૪ ના નિયમ–૯(૧) અન્વયે સરકારી રાજયપત્રમાં પ્રસિધ્ધિ કરવામાં આવે છે.

(સહી) અવાચ્ય,
કલેકટર, મહેસાણા જિલ્લો અને
રાજય ચૂંટણીપંચના અધિકારી.

જિ. ૭૭૧

અનુસુચિ

વિજાપુર તાલુકાની ગ્રામ પંચાયતોની ચુંટણી યોજવાની છે તેની યાદી

અ.નં.	તાલુકાનું નામ	ગ્રામ પંચાયતનું નામ	વોર્ડ નંબર	વોર્ડની બેઠકનો પ્રકાર	સરપંચની બેઠકનો પ્રકાર	ચુંટણીનો પ્રકાર
૧	૨	૩	૪	૫	૬	૭
૧	વિજાપુર	ગવાડા	૧	સા.શૈ.પ. સ્ત્રી	સામાન્ય સ્ત્રી	સામાન્ય
૨			૨	અ.જા.સામાન્ય		
૩			૩	સામાન્ય સ્ત્રી		
૪			૪	સા.શૈ.પ. સામાન્ય		
૫			૫	સામાન્ય		
૬			૬	સામાન્ય		
૭			૭	સામાન્ય		
૮			૮	સામાન્ય સ્ત્રી		
૯			૯	સામાન્ય સ્ત્રી		
૧૦			૧૦	સામાન્ય સ્ત્રી		
૧૧			૧૧	સામાન્ય		
૧૨			૧૨	સામાન્ય		
૧૩			૧૩	સામાન્ય		
૧૪			૧૪	સામાન્ય		
૧૫			૧૫	સામાન્ય		
૧		ગોવિંદપુરા જૂથ	૧	સા.શૈ.પ. સ્ત્રી	--	સામાન્ય
૧		જેપુર	૪	સામાન્ય	--	પેટા ચુંટણી
૧		સંઘપુર	૧	સા.શૈ.પ.સ્ત્રી	--	સામાન્ય
૧		માલોસણ	૧૧	અ.જા.સામાન્ય	--	પેટા ચુંટણી
૧		દેવડા	૩	સામાન્ય	--	પેટા ચુંટણી
૧		મોરવાડ	૨	સામાન્ય સ્ત્રી	--	પેટા ચુંટણી

(સહી) અવાચ્ય,
કલેકટર મહેસાણા જિલ્લો અને
રાજય ચુંટણી પંચના અધિકારી.

INDEX

ગુજરાત પંચાયત ચુંટણી નિયમો– ૧૯૯૪ ના નિયમ ૯ (૨) અન્વયે
ચુંટણી નું જાહેરનામું.

જીલ્લા કલેકટર કચેરી,ચુંટણીશાખા,
મહેસાણા જીલ્લો.
તારીખઃ– ૧૫–૧–૨૦૦૩.

ક્રમાંકઃ–ચુંટણી/ગ્રા.પં./વિજાપુર/જાન્યુઆરી/૨૦૦૩.

–: જાહેરનામું :–

મહેસાણા જીલ્લાની વિજાપુર તાલુકાની ગ્રામ પંચાયતોના વોર્ડની બેઠકોની/ સરપંચની બેઠકોની ચુંટણી.

(૧) ગુજરાત પંચાયત અધિનિયમ ૧૯૯૩ ની કલમ–૧૬ ની પેટા કલમ (૧) મુજબ મહેસાણા જીલ્લાની વિજાપુર તાલુકાની ગ્રામ પંચાયત ના વોર્ડની રચના તથા બેઠકોની ફાળવણી રાજય ચુંટણી પંચના અધિકારી તરીકે કરેલ છે.
(૨) ગુજરાત પંચાયત ચુંટણી નિયમો ૧૯૯૪ ના નિયમ–૯ ના પેટા નિયમ (૨) થી પ્રાપ્ત થયેલ સત્તાની રૂઈએ રાજય ચુંટણી પંચના અધિકારી તરીકે કલેકટર મહેસાણા જીલ્લા ની નીચેની અનુસુચિના કોલમ નં.૨ માં જણાવેલ તાલુકાની સામે કોલમ નં.૩ માં જણાવેલ ગ્રામ પંચાયતો ના કોલમ નં.૪, માં જણાવેલ વોર્ડની કોલમ નં.૫ માં જણાવેલ બેઠકો ભરવા માટે સભ્યો ની તથા કોલમ નં.૬ માં જણાવેલ પ્રકારવાળી સરપંચની બેઠકો ભરવા માટે સરપંચ ની ચુંટણી યોજવાનો તબક્કાવાર કાર્યક્રમ નીચે જણાવ્યા મુજબ નકકી કરે છે.

વિગત ૧	તારીખ ૨	સમય ૩	સ્થળ ૪
(ક) ઉમેદવારી પત્રો રજુ કરવાની – ભરવાની છેલ્લી તારીખ.	૨૨–૧–૨૦૦૩.	૧૧–૦૦ કલાકથી ૧૫–૦૦ કલાક સુધી.	ચુંટણી અધિકારી– મદદનીશ ચુંટણી અધિકારીની કચેરી વ મામલતદાર કચેરી વિજાપુર ખાતે
(ખ) ઉમેદવારી પત્રોની ચકાસણીની તારીખ.	૨૩–૧–૨૦૦૩.	૧૧–૦૦ કલાકથી ચકાસણી પુરી થાય ત્યાં સુધી.	ચુંટણી અધિકારીની કચેરી વ મામલતદાર કચેરી વિજાપુર ખાતે.
(ગ) ઉમેદવારી પાછી ખેંચી લેવાની છેલ્લી તારીખ.	૨૫–૧–૨૦૦૩.	૧૫–૦૦ કલાક સુધી.	ચુંટણી અધિકારી– મદદનીશ ચુંટણી અધિકારીની કચેરી વ મામલતદાર કચેરી વિજાપુર ખાતે.
(ઘ) આવશ્યક હોય તો મતદાનની તારીખ.	૯–૨–૨૦૦૩.	–	–
(ચ) મતદાન નો સમય.	–	સવારના ૮–૦૦ કલાક થી સાંજના ૧૭–૦૦ કલાક સુધી.	–
(છ) મતદાન ના સ્થળ	–	–	જીલ્લા ચુંટણી અધિકારીએ જાહેર કરેલ મતદાન મથક ઉપર.
(જ) મતગણતરી માટેની તારીખ અને સમય.	૧૧–૨–૨૦૦૩.	સવારના ૯–૦૦ કલાકથી ગણતરી પુરી થાય ત્યાં સુધી.	મામલતદાર કચેરી વિજાપુર
(ઝ) ચુંટણી પ્રક્રિયા પુરી થવા માટેની તારીખ.	મતગણતરી પુરી થયા તારીખથી સાતમો દિવસ અગર તારીખ : ૧૭–૨–૨૦૦૩.		

–: અ નુ સુ ચિ :–

વિજાપુર તાલુકાની ગ્રામ પંચાયતોની ચુંટણી યોજવાની છે તેની યાદી.

અ. નં.	તાલુકાનું નામ	ગ્રામ પંચાયતનું નામ	વોર્ડ નંબર/ક્રમાંક	વોર્ડની બેઠકનો પ્રકાર	સરપંચની બેઠકનો પ્રકાર	ચુંટણીનો પ્રકાર (સામાન્ય/ પેટા / મધ્યસત્ર ચુંટણી જે હોય તે દર્શાવવું)
૧	૨	૩			૬	૭

અનુસૂચિ આ સાથે સામેલ રાખેલ છે

(સહી) અવાચ્ય,
કલેકટર મહેસાણા જીલ્લાં અને
રાજય ચુંટણી પંચના અધિકારી.

INDEX

અનુસુચિ

વિજાપુર તાલુકાની ગ્રામ પંચાયતોની ચુંટણી યોજવાની છે તેની યાદી

અ.નં.	તાલુકાનું નામ	ગ્રામ પંચાયતનું નામ	વોર્ડ નંબર	વોર્ડની બેઠકનો પ્રકાર	સરપંચની બેઠકનો પ્રકાર	ચુંટણીનો પ્રકાર
૧	૨	૩	૪	૫	૬	૭
૧	વિજાપુર	ગવાડા	૧	સા.શૈ.પ. સ્ત્રી	સામાન્ય સ્ત્રી	સામાન્ય
૨			૨	અ.જા.સામાન્ય		
૩			૩	સામાન્ય સ્ત્રી		
૪			૪	સા.શૈ.પ. સામાન્ય		
૫			૫	સામાન્ય		
૬			૬	સામાન્ય		
૭			૭	સામાન્ય		
૮			૮	સામાન્ય સ્ત્રી		
૯			૯	સામાન્ય સ્ત્રી		
૧૦			૧૦	સામાન્ય સ્ત્રી		
૧૧			૧૧	સામાન્ય		
૧૨			૧૨	સામાન્ય		
૧૩			૧૩	સામાન્ય		
૧૪			૧૪	સામાન્ય		
૧૫			૧૫	સામાન્ય		
૧		ગોવિંદપુરા જૂથ	૧	સા.શૈ.પ. સ્ત્રી	–	સામાન્ય
૧		જેપુર	૪	સામાન્ય	–	પેટા ચુંટણી
૧		સંઘપુર	૧	સા.શૈ.પ.સ્ત્રી	–	સામાન્ય
૧		માલોસણ	૧૧	અ.જા.સામાન્ય	–	પેટા ચુંટણી
૧		દેવડા	૩	સામાન્ય	–	પેટા ચુંટણી
૧		મોરવાડ	૨	સામાન્ય સ્ત્રી	–	પેટા ચુંટણી

(સહી) અવાચ્ય,
કલેકટર મહેસાણા જિલ્લો અને
રાજય ચુંટણી પંચના અધિકારી.

INDEX

ગુજરાત પંચાયત અધિનિયમ ૧૯૯૩ ની કલમ ૧૫ ની પેટાકલમ(૧) અન્વયે
ચુંટણી નું જાહેરનામું.

જીલ્લા કલેકટર કચેરી,ચુંટણીશાખા,
મહેસાણા જીલ્લો
તારીખઃ– ૧૫/૧/૨૦૦૩.

ક્રમાંકઃ–ચુંટણી/ગ્રા.પં./ સતલાસણા /જાન્યુઆરી/૨૦૦૩.

–: જાહેરનામું :–

મહેસાણા જીલ્લાની સતલાસણા તાલુકાની ગ્રામ પંચાયતોના વોર્ડની બેઠકોની– સરપંચની બેઠકોનીચુંટણી.

(૧) ગુજરાત પંચાયત અધિનિયમ ૧૯૯૩ની કલમ–૧૬ ની પેટા કલમ(૧) મુજબ મહેસાણા જીલ્લાની સતલાસણા તાલુકાની ગ્રામ પંચાયતો ના વોર્ડની રચના તથા બેઠકોની ફાળવણી રાજ્ય ચુંટણી પંચના અધિકારી તરીકે કરેલ છે.
(૨) ગુજરાત પંચાયત અધિનિયમ ૧૯૯૩ની કલમ–૧૫ ની પેટા કલમ(૧) થી પ્રાપ્ત થયેલ સત્તાની રૂઈએ રાજ્ય ચુંટણી પંચના અધિકારી તરીકે કલેકટર મહેસાણા જીલ્લાની નીચેની અનુસુચિના કોલમ નં.૨ માં જણાવેલ તાલુકાની સામે કોલમ નં.૩ માં જણાવેલ ગ્રામ પંચાયતોના કોલમ નં. ૪,૫ માં જણાવેલ વોર્ડની બેઠકોની તથા કોલમ નં.૬ માં જણાવેલ સરપંચની બેઠકોની સામાન્ય/પેટા /મધ્યસત્ર ચુંટણી તારીખઃ– ૯ /૨ /૨૦૦૩ ના રોજ યોજવાનું જાહેર કરે છે.

–:અનુસુચિઃ–

સતલાસણા તાલુકાની ગ્રામ પંચાયતોની ચુંટણી યોજવાની છે તેની યાદી.

અ. નં.	તાલુકાનું નામ	ગ્રામ પંચાયતનું નામ	વોર્ડ નંબર/ ક્રમાંક	વોર્ડની બેઠકનો પ્રકાર	સરપંચની બેઠકનો પ્રકાર	ચુંટણીનોપ્રકાર (સામાન્ય/પેટાચુંટણી જે હોય તેદર્શાવવું)
૧	૨	૩	૪	૫	૬	૭

......અનુસચિ આ સાથે સામેલ રાખેલ છે......

(૩) આ જાહેરનામા ની ગુજરાત પંચાયત ચૂંટણી નિયમો ૧૯૯૪ ના નિયમ–૯(૧) અન્વયે સરકારી રાજ્યપત્રમાં પ્રસિધ્ધિ કરવામાં આવે છે.

(સહી) અવાચ્ય,
કલેકટર મહેસાણા જીલ્લો અને
રાજ્ય ચુંટણી પંચના અધિકારી.

INDEX

અનુસુચિ

સતલાસણા તાલુકાની ગ્રામ પંચાયતોની ચુંટણી યોજવાની છે તેની યાદી

અ.નં.	તાલુકાનું નામ	ગ્રામ પંચાયતનું નામ	વોર્ડ નંબર	વોર્ડની બેઠકનો પ્રકાર	સરપંચની બેઠકનો પ્રકાર	ચુંટણીનો પ્રકાર
૧	૨	૩	૪	૫	૬	૭
૧	સતલાસણા	કુબડા	૧	સામાન્ય સ્ત્રી	સામાન્ય	સામાન્ય
૨			૨	સા.શૈ.પ.સામાન્ય		
૩			૩	સામાન્ય		
૪			૪	સામાન્ય સ્ત્રી		
૫			૫	સામાન્ય		
૬			૬	સામાન્ય		
૭			૭	સામાન્ય		
૧		મોટા કોઠાસણા જૂથ	૧	અ.જા.સામાન્ય	સામાન્ય	સામાન્ય
૨			૨	સામાન્ય સ્ત્રી		
૩			૩	સા.શૈ.પ.સામાન્ય		
૪			૪	સામાન્ય		
૫			૫	સામાન્ય સ્ત્રી		
૬			૬	સામાન્ય		
૭			૭	સામાન્ય		
૧		ઓટલપુર	૭	સામાન્ય	–	પેટા ચુંટણી
૧		ગોઠડા	૭	સામાન્ય	–	પેટા ચુંટણી

(સહી) અવાચ્ય,
કલેક્ટર મહેસાણા જિલ્લો અને
રાજ્ય ચુંટણી પંચના અધિકારી.

INDEX

ગુજરાત પંચાયત ચુંટણી નિયમો– ૧૯૯૪ ના નિયમ ૯ (૨) અન્વયે
ચુંટણી નું જાહેરનામું.

જીલ્લા કલેક્ટર કચેરી,ચુંટણીશાખા,
મહેસાણા જીલ્લો.
તારીખઃ– ૧૫–૧–૨૦૦૩.

ક્રમાંકઃ–ચુંટણી/ગ્રા.પં./સતલાસણા/જાન્યુઆરી/૨૦૦૩.

–: જાહેરનામું :–

મહેસાણા જીલ્લાની સતલાસણા તાલુકાની ગ્રામ પંચાયતોના વોર્ડની બેઠકોની/ સરપંચની બેઠકોની ચુંટણી.

(૧) ગુજરાત પંચાયત અધિનિયમ ૧૯૯૩ ની કલમ–૧૬ ની પેટા કલમ (૧) મુજબ મહેસાણા જીલ્લાની સતલાસણા તાલુકાની ગ્રામ પંચાયત ના વોર્ડની રચના તથા બેઠકોની ફાળવણી રાજય ચુંટણી પંચના અધિકારી તરીકે કરેલ છે.
(૨) ગુજરાત પંચાયત ચુંટણી નિયમો ૧૯૯૪ ના નિયમ–૯ ના પેટા નિયમ (૨) થી પ્રાપ્ત થયેલ સત્તાની રૂઈએ રાજય ચુંટણી પંચના અધિકારી તરીકે કલેકટર મહેસાણા જીલ્લા ની નીચેની અનુસુચિના કોલમ નં.૨ માં જણાવેલ તાલુકાની સામે કોલમ નં.૩ માં જણાવેલ ગ્રામ પંચાયતો ના કોલમ નં.૪, માં જણાવેલ વોર્ડની કોલમ નં.૫ માં જણાવેલ બેઠકો ભરવા માટે સભ્યો ની તથા કોલમ નં.૬ માં જણાવેલ પ્રકારવાળી સરપંચની બેઠકો ભરવા માટે સરપંચ ની ચુંટણી યોજવાનો તબકકાવાર કાર્યક્રમ નીચે જણાવ્યા મુજબ નકકી કરે છે.

વિગત ૧	તારીખ ૨	સમય ૩	સ્થળ ૪
(ક) ઉમેદવારી પત્રો રજુ કરવાની – ભરવાની છેલ્લી તારીખ.	૨૨–૧–૨૦૦૩.	૧૧–૦૦ કલાકથી ૧૫–૦૦ કલાક સુધી.	ચુંટણી અધિકારી– મદદનીશ ચુંટણી અધિકારીની કચેરી વ મામલતદાર સતાલસણા ખાતે
(ખ) ઉમેદવારી પત્રોની ચકાસણીની તારીખ.	૨૩–૧–૨૦૦૩.	૧૧–૦૦ કલાકથી ચકાસણી પુરી થાય ત્યાં સુધી.	ચુંટણી અધિકારીની કચેરી વ મામલતદાર કચેરી સતલાસણા ખાતે.
(ગ) ઉમેદવારી પાછી ખેંચી લેવાની છેલ્લી તારીખ.	૨૫–૧–૨૦૦૩.	૧૫–૦૦ કલાક સુધી.	ચુંટણી અધિકારી– મદદનીશ ચુંટણી અધિકારીની કચેરી વ મામલતદાર કચેરી સતલાસણા ખાતે.
(ઘ) આવશ્યક હોય તો મતદાનની તારીખ.	૯–૨–૨૦૦૩.	–	–
(ચ) મતદાન નો સમય.	–	સવારના ૮–૦૦ કલાક થી સાંજના ૧૭–૦૦ કલાક સુધી.	–
(છ) મતદાન ના સ્થળ	–	–	જીલ્લા ચુંટણી અધિકારીએ જાહેર કરેલ મતદાન મથક ઉપર.
(જ) મતગણતરી માટેની તારીખ અને સમય.	૧૧–૨–૨૦૦૩.	સવારના ૯–૦૦ કલાકથી ગણતરી પુરી થાય ત્યાં સુધી.	મામલતદાર કચેરી સતલાસણા
(ઝ) ચુંટણી પ્રક્રિયા પુરી થવા માટેની તારીખ.	મતગણતરી પુરી થયા તારીખથી સાતમો દિવસ અગર તારીખ ૧૮–૨–૨૦૦૩.		

–: અ નુ સુ ચિ :–

સતલાસણા તાલુકાની ગ્રામ પંચાયતોની ચુંટણી યોજવાની છે તેની યાદી.

અ. નં.	તાલુકાનું નામ	ગ્રામ પંચાયતનું નામ	વોર્ડ નંબર/ક્રમાંક	વોર્ડની બેઠકનો પ્રકાર	સરપંચની બેઠકનો પ્રકાર	ચુંટણીનો પ્રકાર (સામાન્ય/ પેટા/ મધ્યસત્ર ચુંટણી જે હોય તે દર્શાવવું)
૧	૨	૩	૪	૫	૬	૭

..... અનુસૂચિ આ સાથે સામેલ રાખેલ છે .....

(સહી) અવાચ્ય,
કલેકટર મહેસાણા જીલ્લો અને
રાજય ચુંટણી પંચના અધિકારી.

INDEX

અનુસુચિ

સતલાસણા તાલુકાની ગ્રામ પંચાયતોની ચુંટણી યોજવાની છે તેની યાદી

અ.નં.	તાલુકાનું નામ	ગ્રામ પંચાયતનું નામ	વોર્ડ નંબર	વોર્ડની બેઠકનો પ્રકાર	સરપંચની બેઠકનો પ્રકાર	ચુંટણીનો પ્રકાર
૧	૨	૩	૪	૫	૬	૭
૧	સતલાસણા	કુબડા	૧	સામાન્ય સ્ત્રી	સામાન્ય	સામાન્ય
૨			૨	સા.શૈ.પ.સામાન્ય		
૩			૩	સામાન્ય		
૪			૪	સામાન્ય સ્ત્રી		
૫			૫	સામાન્ય		
૬			૬	સામાન્ય		
			૭	સામાન્ય		
૧		મોટા કોઠાસણા જૂથ	૧	અ.જા.સામાન્ય	સામાન્ય	સામાન્ય
૨			૨	સામાન્ય સ્ત્રી		
૩			૩	સા.શૈ.પ.સામાન્ય		
૪			૪	સામાન્ય		
૫			૫	સામાન્ય સ્ત્રી		
૬			૬	સામાન્ય		
૭			૭	સામાન્ય		
૧		ઓટલપુર	૭	સામાન્ય	--	પેટા ચુંટણી
૧		ગોઠડા	૭	સામાન્ય	--	પેટા ચુંટણી

(સહી) અવાચ્ય,

કલેકટર મહેસાણા જિલ્લો અને
રાજ્ય ચુંટણી પંચના અધિકારી.

INDEX

ગુજરાત પંચાયત અધિનિયમ ૧૯૯૩ ની કલમ ૧૫ ની પેટાકલમ(૧) અન્વયે

ચુંટણી નું જાહેરનામું.

જીલ્લા કલેકટર કચેરી,ચુંટણીશાખા,
મહેસાણા જીલ્લો
તારીખ:- ૧૫/૧/૨૦૦૩.

ક્રમાંક:-ચુંટણી/ગ્રા.પં./ ખેરાલું /જાન્યુઆરી/૨૦૦૩.

-: જાહેરનામું :-

મહેસાણા જીલ્લાની ખેરાલું તાલુકાની ગ્રામ પંચાયતોના વોર્ડની બેઠકોની- સરપંચની બેઠકોનીચુંટણી.

(૧) ગુજરાત પંચાયત અધિનિયમ ૧૯૯૩ની કલમ-૧૬ ની પેટા કલમ(૧) મુજબ મહેસાણા જીલ્લાની ખેરાલું તાલુકાની ગ્રામ પંચાયતો ના વોર્ડની રચના તથા બેઠકોની ફાળવણી રાજ્ય ચુંટણી પંચના અધિકારી તરીકે કરેલ છે.

(૨) ગુજરાત પંચાયત અધિનિયમ ૧૯૯૩ની કલમ-૧૫ ની પેટા કલમ(૧) થી પ્રાપ્ત થયેલ સત્તાની રૂઈએ રાજ્ય ચુંટણી પંચના અધિકારી તરીકે કલેકટર મહેસાણા જીલ્લાની નીચેની અનુસુચિના કોલમ નં.૨ માં જણાવેલ તાલુકાની સામે કોલમ નં.૩ માં જણાવેલ ગ્રામ પંચાયતોના કોલમ નં. ૪,૫ માં જણાવેલ વોર્ડની બેઠકોની તથા કોલમ નં.૬ માં જણાવેલ સરપંચની બેઠકોની સામાન્ય/પેટા /મધ્યસત્ર ચુંટણી તારીખ:- ૯ /૨ /૨૦૦૩ ના રોજ યોજવાનું જાહેર કરે છે.

-:અનુસુચિ:-

ખેરાલું તાલુકાની ગ્રામ પંચાયતોની ચુંટણી યોજવાની છે તેની યાદી.

અ. નં.	તાલુકાનું નામ	ગ્રામ પંચાયતનું નામ	વોર્ડ નંબર/ ક્રમાંક	વોર્ડની બેઠકનો પ્રકાર	સરપંચની બેઠકનો પ્રકાર	ચુંટણીનોપ્રકાર (સામાન્ય/ પેટા ચુંટણી જે હોય તે દર્શાવવું)
૧	૨	૩	૪	૫	૬	૭

......અનુસચિ આ સાથે સામેલ રાખેલ છે......

(૩) આ જાહેરનામા ની ગુજરાત પંચાયત ચૂંટણી નિયમો ૧૯૯૪ ના નિયમ-૯(૧) અન્વયે સરકારી રાજયપત્રમાં પ્રસિધ્ધિ કરવામાં આવે છે.

(સહી) અવાચ્ય,
કલેકટર, મહેસાણા જિલ્લો અને
રાજ્ય ચૂંટણીપંચના અધિકારી.

INDEX

અનુસુચિ

ખેરાલુ તાલુકાની ગ્રામ પંચાયતોની ચુંટણી યોજવાની છે તેની યાદી

અ.નં.	તાલુકાનું નામ	ગ્રામ પંચાયતનું નામ	વોર્ડ નંબર	વોર્ડની બેઠકનો પ્રકાર	સરપંચની બેઠકનો પ્રકાર	ચુંટણીનો પ્રકાર
૧	૨	૩	૪	૫	૬	૭
૧	ખેરાલુ	ડભોડા	૧	સામાન્ય સ્ત્રી	સામાન્ય સ્ત્રી	સામાન્ય
૨			૨	સામાન્ય સ્ત્રી		
૩			૩	સા.શૈ.પ.સ્ત્રી		
૪			૪	સા.શૈ.પ.સામાન્ય		
૫			૫	સામાન્ય		
૬			૬	સામાન્ય		
૭			૭	સામાન્ય સ્ત્રી		
૮			૮	સામાન્ય સ્ત્રી		
૯			૯	સામાન્ય		
૧૦			૧૦	અ.જા.સામાન્ય		
૧૧			૧૧	સામાન્ય		
૧૨			૧૨	સામાન્ય		
૧૩			૧૩	સામાન્ય		
૧૪			૧૪	સામાન્ય		
૧૫			૧૫	સામાન્ય		
૧		મહેકુબપુરા	૧	સામાન્ય સ્ત્રી	સામાન્ય	સામાન્ય
૨			૨	સા.શૈ.પ.સામાન્ય		
૩			૩	સામાન્ય		
૪			૪	સામાન્ય સ્ત્રી		
૫			૫	સામાન્ય		
૬			૬	સામાન્ય		
૭			૭	સામાન્ય		
૧		સમોજા	૧	સા.શૈ.પ.સામાન્ય	સામાન્ય	વિભાજનથી
૨			૨	અ.જા.સ્ત્રી		રચાયેલ
૩			૩	સામાન્ય સ્ત્રી		ગ્રા.પં.સામાન્ય
૪			૪	સામાન્ય		
૫			૫	સામાન્ય		
૬			૬	સામાન્ય		
૭			૭	સામાન્ય		
૧		સાદીકપુર	૧	સા.શૈ.પ.સામાન્ય	સામાન્ય	વિભાજનથી
૨			૨	સામાન્ય સ્ત્રી		રચાયેલ
૩			૩	સામાન્ય સ્ત્રી		ગ્રા.પં.સામાન્ય
૪			૪	સામાન્ય		
૫			૫	સામાન્ય		
૬			૬	સામાન્ય		
૭			૭	સામાન્ય		
		ડભાડ	૪	સામાન્ય	–	સામાન્ય
			૫	અ.જા.સ્ત્રી	–	સામાન્ય
		ફતેપુરા	૨	સા.શૈ.પ.સ્ત્રી	–	સામાન્ય
			૫	સામાન્ય	–	સામાન્ય
		ગઠામણ	૫	સામાન્ય	–	પેટા ચુંટણી

(સહી) અવાચ્ય,
કલેક્ટર, મહેસાણા જિલ્લો અને
રાજ્ય ચૂંટણીપંચના અધિકારી.

INDEX

ગુજરાત પંચાયત ચુંટણી નિયમો- ૧૯૯૪ ના નિયમ ૯ (૨) અન્વયે ચુંટણી નું જાહેરનામું.

જીલ્લા કલેક્ટર કચેરી,ચુંટણીશાખા,
મહેસાણા જીલ્લો.
તારીખઃ- ૧૫-૧-૨૦૦૩.

ક્રમાંકઃ-ચુંટણી/ગ્રા.પં./ખેરાલું/જાન્યુઆરી/૨૦૦૩.

-: જાહેરનામું :-

મહેસાણા જીલ્લાની ખેરાલું તાલુકાની ગ્રામ પંચાયતોના વોર્ડની બેઠકોની/ સરપંચની બેઠકોની ચુંટણી.

(૧) ગુજરાત પંચાયત અધિનિયમ ૧૯૯૩ ની કલમ-૧૬ ની પેટા કલમ (૧) મુજબ મહેસાણા જીલ્લાની ખેરાલું તાલુકાની ગ્રામ પંચાયત ના વોર્ડની રચના તથા બેઠકોની ફાળવણી રાજય ચુંટણી પંચના અધિકારી તરીકે કરેલ છે.
(૨) ગુજરાત પંચાયત ચુંટણી નિયમો ૧૯૯૪ ના નિયમ-૯ ના પેટા નિયમ (૨) થી પ્રાપ્ત થયેલ સત્તાની રૂઈએ રાજય ચુંટણી પંચના અધિકારી તરીકે કલેકટર મહેસાણા જીલ્લા ની નીચેની અનુસુચિના કોલમ નં.૨ માં જણાવેલ તાલુકાની સામે કોલમ નં.૩ માં જણાવેલ ગ્રામ પંચાયતો ના કોલમ નં.૪, માં જણાવેલ વોર્ડની કોલમ નં.૫ માં જણાવેલ બેઠકો ભરવા માટે સભ્યો ની તથા કોલમ નં.૬ માં જણાવેલ પ્રકારવાળી સરપંચની બેઠકો ભરવા માટે સરપંચ ની ચુંટણી યોજવાનો તબક્કાવાર કાર્યક્રમ નીચે જણાવ્યા મુજબ નક્કી કરે છે.

વિગત ૧	તારીખ ૨	સમય ૩	સ્થળ ૪
(ક) ઉમેદવારી પત્રો રજુ કરવાની - ભરવાની છેલ્લી તારીખ.	૨૨-૧-૨૦૦૩.	૧૧-૦૦ કલાકથી ૧૫-૦૦ કલાક સુધી.	ચુંટણી અધિકારી- મદદનીશ ચુંટણી અધિકારીની કચેરી વ મામલતદાર ખેરાલું ખાતે
(ખ) ઉમેદવારી પત્રોની ચકાસણીની તારીખ.	૨૩-૧-૨૦૦૩.	૧૧-૦૦ કલાકથી ચકાસણી પુરી થાય ત્યાં સુધી.	ચુંટણી અધિકારીની વ મામલતદાર ખેરાલું કચેરી ખાતે.
(ગ) ઉમેદવારી પાછી ખેંચી લેવાની છેલ્લી તારીખ.	૨૫-૧-૨૦૦૩.	૧૫-૦૦ કલાક સુધી.	ચુંટણી અધિકારી- મદદનીશ ચુંટણી અધિકારીની કચેરી વ મામલતદાર ખેરાલું ખાતે.
(ઘ) આવશ્યક હોય તો મતદાનની તારીખ.	૯-૨-૨૦૦૩.	-	-
(ચ) મતદાન નો સમય.	-	સવારના ૮-૦૦ કલાક થી સાંજના ૧૭-૦૦ કલાક સુધી.	-
(છ) મતદાન ના સ્થળ	-	-	જીલ્લા ચુંટણી અધિકારી જાહેર કરેલ મતદાન મથક ઉપર.
(જ) મતગણતરી માટેની તારીખ અને સમય.	૧૧-૨-૨૦૦૩.	સવારના ૯-૦૦ કલાકથી ગણતરી પુરી થાય ત્યાં સુધી.	મામલતદાર ખેરાલું
(ઝ) ચુંટણી પ્રક્રિયા પુરી થવા માટેની તારીખ.	મતગણતરી પુરી થયા તારીખથી સાતમો દિવસ અગર તારીખ ૧૭-૨-૨૦૦૩.		

-: અ નુ સુ ચિ :-

ખેરાલું તાલુકાની ગ્રામ પંચાયતોની ચુંટણી યોજવાની છે તેની યાદી.

અ. નં.	તાલુકાનું નામ	ગ્રામ પંચાયતનુ નામ	વોર્ડ નંબર/ક્રમાંક	વોર્ડની બેઠકનો પ્રકાર	સરપંચની બેઠકનો પ્રકાર	ચુંટણીનો પ્રકાર (સામાન્ય/ પેટા / મધ્યસત્ર ચુંટણી જે હોય તે દર્શાવવું)
૧	૨	૩	૪	૫	૬	૭

..... અનુસૂચિ આ સાથે સામેલ રાખેલ છે .....

(સહી) અવાચ્ય,

કલેકટર મહેસાણા જીલ્લો અને
રાજય ચુંટણી પંચના અધિકારી.

INDEX

અનુસુચિ

ખેરાલું તાલુકાની ગ્રામ પંચાયતોની ચુંટણી યોજવાની છે તેની યાદી

અ.નં.	તાલુકાનું નામ	ગ્રામ પંચાયતનું નામ	વોર્ડ નંબર	વોર્ડની બેઠકનો પ્રકાર	સરપંચની બેઠકનો પ્રકાર	ચુંટણીનો પ્રકાર
૧	૨	૩	૪	૫	૬	૭
૧	ખેરાલું	ડભોડા	૧	સામાન્ય સ્ત્રી	સામાન્ય સ્ત્રી	સામાન્ય
૨			૨	સામાન્ય સ્ત્રી		
૩			૩	સા.શૈ.પ.સ્ત્રી		
૪			૪	સા.શૈ.પ.સામાન્ય		
૫			૫	સામાન્ય		
૬			૬	સામાન્ય		
૭			૭	સામાન્ય સ્ત્રી		
૮			૮	સામાન્ય સ્ત્રી		
૯			૯	સામાન્ય		
૧૦			૧૦	અ.જા.સામાન્ય		
૧૧			૧૧	સામાન્ય		
૧૨			૧૨	સામાન્ય		
૧૩			૧૩	સામાન્ય		
૧૪			૧૪	સામાન્ય		
૧૫			૧૫	સામાન્ય		
૧		મહેકુબપુરા	૧	સામાન્ય સ્ત્રી	સામાન્ય	સામાન્ય
૨			૨	સા.શૈ.પ.સામાન્ય		
૩			૩	સામાન્ય		
૪			૪	સામાન્ય સ્ત્રી		
૫			૫	સામાન્ય		
૬			૬	સામાન્ય		
૭			૭	સામાન્ય		
૧		સમોજા	૧	સા.શૈ.પ.સામાન્ય	સામાન્ય	વિભાજનથી
૨			૨	અ.જા.સ્ત્રી		રચાયેલ
૩			૩	સામાન્ય સ્ત્રી		ગ્રા.પં.સામાન્ય
૪			૪	સામાન્ય		
૫			૫	સામાન્ય		
૬			૬	સામાન્ય		
૭			૭	સામાન્ય		
૧		સાદીકપુર	૧	સા.શૈ.પ.સામાન્ય	સામાન્ય	વિભાજનથી
૨			૨	સામાન્ય સ્ત્રી		રચાયેલ
૩			૩	સામાન્ય સ્ત્રી		ગ્રા.પં.સામાન્ય
૪			૪	સામાન્ય		
૫			૫	સામાન્ય		
૬			૬	સામાન્ય		
૭			૭	સામાન્ય		
		ડભાડ	૪	સામાન્ય	–	સામાન્ય
			૫	અ.જા.સ્ત્રી	–	સામાન્ય
		ફતેપુરા	૨	સા.શૈ.પ.સ્ત્રી	–	સામાન્ય
			૫	સામાન્ય	–	સામાન્ય
		ગઠામણ	૫	સામાન્ય	–	પેટા ચુંટણી

(સહી) અવાચ્ય,
કલેક્ટર મહેસાણા જિલ્લા અને
રાજ્ય ચુંટણી પંચના અધિકારી.

INDEX

ગુજરાત પંચાયત અધિનિયમ ૧૯૯૩ ની કલમ ૧૫ ની પેટાકલમ(૧) અન્વયે ચુંટણી નું જાહેરનામું.

જીલ્લા કલેકટર કચેરી,ચુંટણીશાખા,
મહેસાણા જીલ્લો
તારીખઃ– ૧૫/૧/૨૦૦૩.

ક્રમાંકઃ–ચુંટણી/ગ્રા.પં./ મહેસાણા /જાન્યુઆરી/૨૦૦૩.

–: જાહેરનામું :–

મહેસાણા જીલ્લાની મહેસાણા તાલુકાની ગ્રામ પંચાયતોના વોર્ડની બેઠકોની– સરપંચની બેઠકોનીચુંટણી.

(૧) ગુજરાત પંચાયત અધિનિયમ ૧૯૯૩ની કલમ–૧૬ ની પેટા કલમ(૧) મુજબ મહેસાણા જીલ્લાની મહેસાણા તાલુકાની ગ્રામ પંચાયતો ના વોર્ડની રચના તથા બેઠકોની ફાળવણી રાજય ચુંટણી પંચના અધિકારી તરીકે કરેલ છે.
(૨) ગુજરાત પંચાયત અધિનિયમ ૧૯૯૩ની કલમ–૧૫ ની પેટા કલમ(૧) થી પ્રાપ્ત થયેલ સત્તાની રૂઈએ રાજય ચુંટણી પંચના અધિકારી તરીકે કલેકટર મહેસાણા જીલ્લાની નીચેની અનુસુચિના કોલમ નં.૨ માં જણાવેલ તાલુકાની સામે કોલમ નં.૩ માં જણાવેલ ગ્રામ પંચાયતોના કોલમ નં. ૪,૫ માં જણાવેલ વોર્ડની બેઠકોની તથા કોલમ નં.૬ માં જણાવેલ સરપંચની બેઠકોની સામાન્ય/પેટા /મધ્યસત્ર ચુંટણી તારીખઃ– ૯ /૨ /૨૦૦૩ ના રોજ યોજવાનું જાહેર કરે છે.

–:અનુસુચિઃ–

મહેસાણા તાલુકાની ગ્રામ પંચાયતોની ચુંટણી યોજવાની છે તેની યાદી.

અ. નં.	તાલુકાનું નામ	ગ્રામ પંચાયતનું નામ	વોર્ડ નંબર/ ક્રમાંક	વોર્ડની બેઠકનો પ્રકાર	સરપંચની બેઠકનો પ્રકાર	ચુંટણીનોપ્રકાર (સામાન્ય/ પેટા ચુંટણી જે હોય તે દર્શાવવું)
૧	૨	૩	૪	૫	૬	૭

......અનુસચિ આ સાથે સામેલ રાખેલ છે......

(૩) આ જાહેરનામા ની ગુજરાત પંચાયત ચૂંટણી નિયમો ૧૯૯૪ ના નિયમ–૯(૧) અન્વયે સરકારી રાજયપત્રમાં પ્રસિધ્ધિ કરવામાં આવે છે.

(સહી) અવાચ્ય,
કલેકટર મહેસાણા જીલ્લો અને
રાજય ચુંટણી પંચના અધિકારી.

અનુસુચિ

મહેસાણા તાલુકાની ગ્રામ પંચાયતોની ચુંટણી યોજવાની છે તેની યાદી

અ.નં.	તાલુકાનું નામ	ગ્રામ પંચાયતનું નામ	વોર્ડ નંબર	વોર્ડની બેઠકનો પ્રકાર	સરપંચની બેઠકનો પ્રકાર	ચુંટણીનો પ્રકાર
૧	૨	૩	૪	૫	૬	૭
૧		મેવડ	૧	સામાન્ય સ્ત્રી	સામાન્ય	સામાન્ય
૨			૨	સા.શૈ.પ.સામાન્ય		
૩			૩	સામાન્ય		
૪			૪	સામાન્ય સ્ત્રી		
૫			૫	સામાન્ય		
૬			૬	સામાન્ય		
૭			૭	સામાન્ય		
૧		શંકરપુરા	૧	સા.શૈ.પ.સામાન્ય	સામાન્ય	વિસર્જીત ગ્રા.પં.
૨			૨	સામાન્ય સ્ત્રી		મધ્યસત્ર
૩			૩	સામાન્ય સ્ત્રી		
૪			૪	સામાન્ય		
૫			૫	સામાન્ય		
૬			૬	સામાન્ય		
૭			૭	સામાન્ય		
૧		બળવંતપુરા	૭	સામાન્ય	–	પેટા ચુંટણી
૧		ગોઝારીયા	૭	સા.શૈ.પ.સામાન્ય	–	પેટા ચુંટણી
૧		પઢારીયા	૧	સામાન્ય સ્ત્રી	–	પેટા ચુંટણી
૧		તળેટી	૭	અ.જા.સામાન્ય	અ.જા.સામાન્ય	પેટા ચુંટણી
૧		પાલોદર	૧	અ.જા.સામાન્ય	–	પેટા ચુંટણી
૧		મોટીદાઉ	૧	સા.શૈ.પ.સ્ત્રી	–	સામાન્ય
૧		ગઢા	૫	સામાન્ય	–	સામાન્ય
૧		દવાડા	૬	સામાન્ય	–	પેટા ચુંટણી
૧		તાવડીયા	૧	સામાન્ય સ્ત્રી	–	સામાન્ય
૨			૬	અ.જા.સામાન્ય	–	સામાન્ય

(સહી) અવાચ્ય,
કલેક્ટર મહેસાણા જિલ્લો અને
રાજ્ય ચુંટણી પંચના અધિકારી.

INDEX

અનુસુચિ

મહેસાણા તાલુકાની ગ્રામ પંચાયતોની ચુંટણી યોજવાની છે તેની યાદી

અ.નં.	તાલુકાનું નામ	ગ્રામ પંચાયતનું નામ	વોર્ડ નંબર	વોર્ડની બેઠકનો પ્રકાર	સરપંચની બેઠકનો પ્રકાર	ચુંટણીનો પ્રકાર
૧	૨	૩	૪	૫	૬	૭
૧	મહેસાણા	તેજપુરા	૧	સા.શૈ.પ.સામાન્ય	સામાન્ય	વિસર્જીત ગ્રા.પં.
૨			૨	સામાન્ય સ્ત્રી		મધ્યસત્ર
૩			૩	સામાન્ય સ્ત્રી		
૪			૪	સામાન્ય		
૫			૫	સામાન્ય		
૬			૬	સામાન્ય		
૭			૭	સામાન્ય		
૧		મીઠા	૨	સા.શૈ.પ. સામાન્ય	અ.જા.સામાન્ય	પેટા ચુંટણી
૧		અજબપુરા	૩	સા.શૈ.પ. સ્ત્રી	—	સામાન્ય
૧		વિરસોડા	૫	સામાન્ય	—	પેટા ચુંટણી
૧		ઈજપુરા(જે)	૫	સામાન્ય	—	પેટા ચુંટણી
૧		બોરીયાવી	૮	સામાન્ય	—	પેટા ચુંટણી
૧		અંબાસણ	૧૦	સામાન્ય	—	પેટા ચુંટણી
૧		મોદીપુર	૫	સામાન્ય	—	પેટા ચુંટણી
૧		જાકાસણા	૩	સા.શૈ.પ.સ્ત્રી	—	સામાન્ય
૧		રાણીપુરા	૪	અ.જા.સ્ત્રી	—	પેટા ચુંટણી
૧		નાગલપુર–૨	૧૫	સામાન્ય	—	સામાન્ય
૧		સખપુરડા	૪	સામાન્ય સ્ત્રી	—	સામાન્ય
			૫	સામાન્ય	—	સામાન્ય

(સહી) અવાચ્ય,
કલેકટર મહેસાણા જિલ્લો અને
રાજ્ય ચુંટણી પંચના અધિકારી.

INDEX

ગુજરાત પંચાયત ચુંટણી નિયમો– ૧૯૯૪ ના નિયમ ૯ (૨) અન્વયે ચુંટણી નું જાહેરનામું.

જીલ્લા કલેકટર કચેરી,ચુંટણીશાખા,
મહેસાણા જીલ્લો,
તારીખઃ– ૧૫–૧–૨૦૦૩.

ક્રમાંકઃ–ચુંટણી/ગ્રા.પં./મહેસાણા/જાન્યુઆરી/૨૦૦૩.

–: જાહેરનામું :–

મહેસાણા જીલ્લાની મહેસાણા તાલુકાની ગ્રામ પંચાયતોના વોર્ડની બેઠકોની/ સરપંચની બેઠકોની ચુંટણી.

(૧) ગુજરાત પંચાયત અધિનિયમ ૧૯૯૩ ની કલમ–૧૬ ની પેટા કલમ (૧) મુજબ મહેસાણા જીલ્લાની મહેસાણા તાલુકાની ગ્રામ પંચાયત ના વોર્ડની રચના તથા બેઠકોની ફાળવણી રાજ્ય ચુંટણી પંચના અધિકારી તરીકે કરેલ છે.

(૨) ગુજરાત પંચાયત ચુંટણી નિયમો ૧૯૯૪ ના નિયમ–૯ ના પેટા નિયમ (૨) થી પ્રાપ્ત થયેલ સત્તાની રૂઈએ રાજ્ય ચુંટણી પંચના અધિકારી તરીકે કલેકટર મહેસાણા જીલ્લા ની નીચેની અનુસુચિના કોલમ નં.૨ માં જણાવેલ તાલુકાની સામે કોલમ નં.૩ માં જણાવેલ ગ્રામ પંચાયતો ના કોલમ નં.૪, માં જણાવેલ વોર્ડની કોલમ નં.૫ માં જણાવેલ બેઠકો ભરવા માટે સભ્યો ની તથા કોલમ નં.૬ માં જણાવેલ પ્રકારવાળી સરપંચની બેઠકો ભરવા માટે સરપંચ ની ચુંટણી યોજવાનો તબક્કાવાર કાર્યક્રમ નીચે જણાવ્યા મુજબ નક્કી કરે છે.

વિગત ૧	તારીખ ૨	સમય ૩	સ્થળ ૪
(ક) ઉમેદવારી પત્રો રજુ કરવાની – ભરવાની છેલ્લી તારીખ.	૨૨–૧–૨૦૦૩.	૧૧–૦૦ કલાકથી ૧૫–૦૦ કલાક સુધી.	ચુંટણી અધિકારી– મદદનીશ ચુંટણી અધિકારીની કચેરી વ મામલતદાર કચેરી મહેસાણા ખાતે
(ખ) ઉમેદવારી પત્રોની ચકાસણીની તારીખ.	૨૩–૧–૨૦૦૩.	૧૧–૦૦ કલાકથી ચકાસણી પુરી થાય ત્યાં સુધી.	ચુંટણી અધિકારીની કચેરી વ મામલતદાર કચેરી મહેસાણા ખાતે
(ગ) ઉમેદવારી પાછી ખેંચી લેવાની છેલ્લી તારીખ.	૨૫–૧–૨૦૦૩.	૧૫–૦૦ કલાક સુધી.	ચુંટણી અધિકારી– મદદનીશ ચુંટણી અધિકારીની કચેરી વ મામલતદાર કચેરી મહેસાણા ખાતે.
(ઘ) આવશ્યક હોય તો મતદાનની તારીખ.	૯–૨–૨૦૦૩.	–	–
(ચ) મતદાન નો સમય.	–	સવારના ૮–૦૦ કલાક થી સાંજના ૧૭–૦૦ કલાક સુધી.	–
(છ) મતદાન ના સ્થળ	–	–	જીલ્લા ચુંટણી અધિકારીએ જાહેર કરેલ મતદાન મથક ઉપર.
(જ) મતગણતરી માટેની તારીખ અને સમય.	૧૧–૨–૨૦૦૩.	સવારના ૯–૦૦ કલાકથી ગણતરી પુરી થાય ત્યાં સુધી.	મામલતદાર કચેરી મહેસાણા.
(ઝ) ચુંટણી પ્રક્રિયા પુરી થવા માટેની તારીખ.	મતગણતરી પુરી થયા તારીખથી સાતમો દિવસ અગર તારીખ ૧૭–૨–૨૦૦૩.		

–: અ નુ સુ ચિ :–

મહેસાણા તાલુકાની ગ્રામ પંચાયતોની ચુંટણી યોજવાની છે તેની યાદી.

અ. નં.	તાલુકાનું નામ	ગ્રામ પંચાયતનું નામ	વોર્ડ નંબર/ક્રમાંક	વોર્ડની બેઠકનો પ્રકાર	સરપંચની બેઠકનો પ્રકાર	ચુંટણીનો પ્રકાર (સામાન્ય/ પેટા / મધ્યસત્ર ચુંટણી જે હોય તે દર્શાવવું)
૧	૨	૩			૬	૭

......૨ અનુસૂચિ આ સાથે સામેલ રાખેલ છે

(સહી) અવાચ્ય,
કલેકટર મહેસાણા જીલ્લો અને
રાજ્ય ચુંટણી પંચના અધિકારી.

INDEX

અનુસુચિ

મહેસાણા તાલુકાની ગ્રામ પંચાયતોની ચુંટણી યોજવાની છે તેની યાદી

અ.નં.	તાલુકાનું નામ	ગ્રામ પંચાયતનું નામ	વોર્ડ નંબર	વોર્ડની બેઠકનો પ્રકાર	સરપંચની બેઠકનો પ્રકાર	ચુંટણીનો પ્રકાર
૧	૨	૩	૪	૫	૬	૭
૧		મેવડ	૧	સામાન્ય સ્ત્રી	સામાન્ય	સામાન્ય
૨			૨	સા.શૈ.પ.સામાન્ય		
૩			૩	સામાન્ય		
૪			૪	સામાન્ય સ્ત્રી		
૫			૫	સામાન્ય		
૬			૬	સામાન્ય		
૭			૭	સામાન્ય		
૧		શંકરપુરા	૧	સા.શૈ.પ.સામાન્ય	સામાન્ય	વિસર્જીત ગ્રા.પં.
૨			૨	સામાન્ય સ્ત્રી		મધ્યસત્ર
૩			૩	સામાન્ય સ્ત્રી		
૪			૪	સામાન્ય		
૫			૫	સામાન્ય		
૬			૬	સામાન્ય		
૭			૭	સામાન્ય		
૧		બળવંતપુરા	૭	સામાન્ય	–	પેટા ચુંટણી
૧		ગોઝારીયા	૭	સા.શૈ.પ.સામાન્ય	–	પેટા ચુંટણી
૧		પઢારીયા	૧	સામાન્ય સ્ત્રી	–	પેટા ચુંટણી
૧		તળેટી	૭	અ.જા.સામાન્ય	અ.જા.સામાન્ય	પેટા ચુંટણી
૧		પાલોદર	૧	અ.જા.સામાન્ય	–	પેટા ચુંટણી
૧		મોટીદાઉ	૧	સા.શૈ.પ.સ્ત્રી	–	સામાન્ય
૧		ગઢા	૫	સામાન્ય	–	સામાન્ય
૧		દવાડા	૬	સામાન્ય	–	પેટા ચુંટણી
૧		તાવડીયા	૧	સામાન્ય સ્ત્રી	–	સામાન્ય
૨			૬	અ.જા.સામાન્ય	–	સામાન્ય

(સહી) અવાચ્ય,

કલેકટર મહેસાણા જિલ્લો અને
રાજ્ય ચુંટણી પંચના અધિકારી.

અનુસુચિ

મહેસાણા તાલુકાની ગ્રામ પંચાયતોની ચુંટણી યોજવાની છે તેની યાદી

અ.નં.	તાલુકાનું નામ	ગ્રામ પંચાયતનું નામ	વોર્ડ નંબર	વોર્ડની બેઠકનો પ્રકાર	સરપંચની બેઠકનો પ્રકાર	ચુંટણીનો પ્રકાર
૧	૨	૩	૪	૫	૬	૭
૧	મહેસાણા	તેજપુરા	૧	સા.શૈ.પ.સામાન્ય	સામાન્ય	વિસર્જીત ગ્રા.પં.
૨			૨	સામાન્ય સ્ત્રી		મધ્યસત્ર
૩			૩	સામાન્ય સ્ત્રી		
૪			૪	સામાન્ય		
૫			૫	સામાન્ય		
૬			૬	સામાન્ય		
૭			૭	સામાન્ય		
૧		મીઠા	૨	સા.શૈ.પ. સામાન્ય	અ.જા.સામાન્ય	પેટા ચુંટણી
૧		અજબપુરા	૩	સા.શૈ.પ. સ્ત્રી	—	સામાન્ય
૧		વિરસોડા	૫	સામાન્ય	—	પેટા ચુંટણી
૧		ઈજપુરા(જે)	૫	સામાન્ય	—	પેટા ચુંટણી
૧		બોરીયાવી	૮	સામાન્ય	—	પેટા ચુંટણી
૧		અંબાસણ	૧૦	સામાન્ય	—	પેટા ચુંટણી
૧		મોદીપુર	૫	સામાન્ય	—	પેટા ચુંટણી
૧		જાકાસણા	૩	સા.શૈ.પ.સ્ત્રી	—	સામાન્ય
૧		રાણીપુરા	૪	અ.જા.સ્ત્રી	—	પેટા ચુંટણી
૧		નાગલપુર–૨	૧૫	સામાન્ય	—	સામાન્ય
૧		સખપુરડા	૪	સામાન્ય સ્ત્રી	—	સામાન્ય
			૫	સામાન્ય	—	સામાન્ય

(સહી) અવાચ્ય,
કલેકટર મહેસાણા જિલ્લા અને
રાજય ચુંટણી પંચના અધિકારી.

સરકારી મધ્યસ્થ મુદ્રણાલય, ગાંધીનગર.

INDEX

Extra No. 23

REGISTERED NO. G/GNR/

©

सत्यमेव जयते

The Gujarat Government Gazette

EXTRAORDINARY

PUBLISHED BY AUTHORITY

Vol. XLIV] WEDNESDAY, JANUARY 15, 2003/PAUSA 25, 1924

Separate paging is given to this Part in order that it may be filed as a Separate Compilation.

PART IV—C

Statutory Rules and Orders (other than those published in Parts I, I-A and I-L) made by Statutory Authorities other than the Government of Gujarat including those made by the Government of India, the High Court, the Director of Municipalities, the Commissioner of Police, the Director of Prohibition and excise, the District Magistrates and the Election Commission, Election Tribunals, Returning Officers and other authorities, under the Election Commission.

ગુજરાત પંચાયત અધિનિયમ ૧૯૯૩ની કલમ ૧૫ની પેટા કલમ(૧) અન્વયે ચુંટણીનું જાહેરનામું

જિલ્લા કલેકટર કચેરી,
કચ્છ જિલ્લો
ભુજ–કચ્છ
તા. ૧૫/૦૧/૨૦૦૩

ક્રમાંક : ડીઇઓ/ઇલેક/ગ્રા.પં./જાહેરનામું/ ભુજ/૨૦૦૩

જાહેરનામું

કચ્છ જીલ્લાના ભુજ તાલુકાની ગ્રામપંચાયતોના વોર્ડની બેઠકોની /સરપંચની બેઠકોની ચુંટણી

૧) ગુજરાત રાજય પંચાયત અધિનિયમ ૧૯૯૩ની કલમ ૧૩ની પેટા કલમ(૧) મુજબ કચ્છ જીલ્લાની ભુજ તાલુકાની ગ્રામપંચાયતોના વોર્ડની રચના તથા બેઠકોની ફાળવણી રાજ્ય ચુંટણીપંચના અધિકારી તરીકે કરેલ છે.

(૨) ગુજરાત પંચાયત ચુંટણી અધિનિયમાં ૧૯૯૩ની કલમ ૧૫ની પેટા કલમ(૧) થી પ્રાપ્ત થયેલ સત્તાની રૂએ રાજ્ય ચુંટણીપંચના અધિકારી તરીકે કલેકટર કચ્છ જીલ્લાની નીચેના અનુસુચિના કોલમ નં. ૨માં જણાવેલ તાલુકાની સામે કોલમ નં.૩ માં જણાવેલ ગ્રામપંચાયતોના કોલમ નં.૪,૫ માં જણાવેલ વોર્ડની બેઠકોની તથા કોલમ નં. ૬માં જણાવેલ સરપંચોની બેઠકોની સામાન્ય / પેટા ચુંટણીઓ તા. ૦૯-૦૨-૨૦૦૩ ના રોજ યોજવાનું જાહેર કરે છે.

તાલુકાની ગ્રામપંચાયતોની ચુંટણી યોજવાની છે તેની યાદી

અનુસુચિ

ભુજ તાલુકાની ગ્રામપાંયતોની ચુંટણી યોજવાની છે તેની યાદી

અનું નં.	તાલુકાનું નામ	ગ્રામપંચાયતનું નામ	વોર્ડ નંબર ક્રમાંક	વોર્ડની બેઠકનો પ્રકાર	સરપંચની બેઠકોનો પ્રકાર	ચુંટણીનો પ્રકાર (સામાન્ય પેટા ચુંટણી જે હોય તે દર્શાવો)
૧	૨	૩	૪	૫	૬	૭
૧	ભુજ	કાળી તલાવડી	૧	સામાન્ય સ્ત્રી	–	પેટા ચુંટણી
			૩	સા.શૈ.પ.સ્ત્રી		
			૫	સામાન્ય		
			૬	સામાન્ય		
			૭	સામાન્ય		
૨	ભુજ	ડગાળા	વોર્ડ–૭	અ.જા	–	પેટા ચુંટણી
	ભુજ	ખાવડા	વોર્ડ–૬	અ.જ.જા.સ્ત્રી	–	પેટા ચુંટણી
૩	ભુજ	ફોટડી	વોર્ડ–૩	સામાન્ય	–	પેટા ચુંટણી

(૩) આ જાહેરનામાની ગુજરાત પંચાયત ચુંટણી નિયમો ૧૯૯૪ના નિયમ ૯(૧) અન્વયે સરકારી રાજ્યપત્રમા પ્રસિધ્ધી કરવામાં આવે છે.

(સહી) અવાચ્ય,

કલેકટર કચ્છ જીલ્લો
અને
રાજ્ય ચુંટણીપંચના અધિકારી

ગુજરાત પંચાયત ચુંટણી નિયમો ૧૯૯૪ના નિયમ ૬(૨) અન્વયે ચુંટણી જાહેરનામું

જિલ્લા કલેકટર કચેરી,

કચ્છ જિલ્લો

ભુજ કચ્છ

તા. ૧૫/૦૧/૨૦૦૩

ક્રમાંક :– ડીઇઓ/કેલેક/ગ્રા.પં.જાહેરનામું/ ભુજ/૨૦૦૩

જાહેરનામું

કચ્છ જીલ્લાના ભુજ તાલુકાની ગ્રામપંચાયતોના વોર્ડની બેઠકોની સરપંચની બેઠકોની ચુંટણી

(૧) ગુજરાત પંચાયત અધિનીયમ ૧૯૯૩ની કલમ ૧૩ની પેટા કલમ(૧) મુજબ કચ્છ જીલ્લાની ભુજ તાલુકાની ગ્રામપંચાયતોના વોર્ડની રચના તથા બેઠકોની ફાળવણી રાજ્ય ચુંટણીપંચના અધિકારી તરીકે કરેલ છે.

(૨) ગુજરાત પંચાયત ચુંટણી નિયમો ૧૯૯૪ના નિયમ ૯ના પેટા નિયમ ૨ થી પ્રાપ્ત થયેલ સત્તાની રૂએ રાજ્ય ચુંટણીપંચના અધિકારી તરીકે કલેક્ટર કચ્છ, કચ્છ જીલ્લાની નીચેની અનુસુચિના કોલમ નં ૨માં જણાવેલ તાલુકાની સામે કોલમ નં ૩ માં જણાવેલ ગ્રામપંચાયતોના કોલમ નં–૪માં જણાવેલ વોર્ડની કોલમ નં.૫માં માં જણાવેલ બેઠકો ભરવા માટે સભ્યોની તથા કોલમ નં–૬ માં જણાવેલ પ્રકારવાળી સરપંચની બેઠકો ભરવા માટે સરપંચની ચુંટણી યોજવાનું તબક્કાવાર કાર્યક્રમ નીચે જણાવ્યા મુજબ નક્કી કરે છે.

		તારીખ	સમય	સ્થળ
(ક)	ઉમેદવારી પત્રો રજુ કરવાની ભરવાની છેલ્લી તારીખ	૨૨-૦૧-૨૦૦૩	૧૧:૦૦ કલાકથી ૧૫:૦૦ કલાક સુધી	ચુંટણી અધિકારી મદદનીશ ચુંટણી અધિકારી કચેરી ખાતે
(ખ)	ઉમેદવારીપત્રોની ચકાસણી તારીખ	૨૩-૦૧-૨૦૦૩	૧૧:૦૦ કલાકથી ચકાસણી પુરી થાય ત્યાં સુધી	ચુંટણી અધિકારી કચેરી ખાતે
(ગ)	ઉમેદવારીતપત્રો પાછી ખેંચી લેવાની છેલ્લી તારીખ	૨૫-૦૧-૨૦૦૩	૧૫:૦૦ કલાક સુધી	ચુંટણી અધિકારી મદદનીશ ચુંટણી અધિકારી કચેરી ખાતે
(ઘ)	આવસ્યક હોય તો મતદાન ની તારીખ	૦૯-૦૨-૨૦૦૩		
(ચ)	મતદાનનો સમય		સવારના ૮:૦૦ કલાકથી સાંજના ૧૭:૦૦ કલાક સુધી	
(છ)	મતદાનના સ્થળ			જીલ્લા ચુંટણી અધિકારીએ નકકી કરેલ મતદાન મથક ઉપર
(જ)	મત ગણતરી માટેની તારીખ અને સમય	૧૧-૦૨-૨૦૦૩	સવારના ૯:૦૦ કલાકથી ગણતરી પુરી થાય ત્યાં સુધી	ચુંટણી અધિકારી જાહેર કરે તે સ્થળે
(ઝ)	ચુંટણી પ્રક્રીયા પુરી થવાની તારીખ	૧૨-૦૨-૨૦૦૩		

INDEX

ભુજ તાલુકાની ગ્રામપંચાયતોની ચુંટણી યોજવાની છે.તેની યાદી

અનુ નં.	તાલુકાનું નામ	ગ્રામપંચાયતનું નામ	વોર્ડ નંબર ક્રમાંક	વોર્ડની બેઠકનો પ્રકાર	સરપંચની બેઠકોનો પ્રકાર	ચુંટણીનો પ્રકાર (સામાન્ય/ પેટા ચુંટણી જે હોય દર્શાવો)
૧	૨	૩	૪	૫	૬	૭
૧	ભુજ	કાળી તલાવડી	૧	સામાન્ય સ્ત્રી	–	પેટા ચુંટણી
			૩	સા.શૈ.પ.સ્ત્રી		
			૫	સામાન્ય		
			૬	સામાન્ય		
			૭	સામાન્ય		
૨	ભુજ	ડગાળા	વોર્ડ–૭	અ.જા	–	પેટા ચુંટણી
	ભુજ	ખાવડા	વોર્ડ–૬	અ.જ.જા.સ્ત્રી	–	પેટા ચુંટણી
૩	ભુજ	ફોટડી	વોર્ડ–૩	સામાન્ય	–	પેટા ચુંટણી

(સહી) અવાચ્ય,

કલેકટર કચ્છ જીલ્લો
અને
રાજ્ય ચુંટણીપંચના અધિકારી

ગુજરાત પંચાયત અધિનિયમ ૧૯૯૩ની કલમ ૧૫ની પેટા કલમ(૧) અન્વયે જાહેરનામું
જિલ્લા કલેક્ટર કચેરી,
ચુંટણી શાખા, કચ્છ જિલ્લો
ભુજ-કચ્છ.

તા. ૧૫/૦૧/૨૦૦૩

ક્રમાંક :- ડીઈઓ/ઈલેક/ગ્રા.પં./જાહેરનામું/માંડવી/૨૦૦૩

જાહેરનામું

કચ્છ જિલ્લાના માંડવી તાલુકાની ગ્રામ પંચાયતોના વોર્ડની બેઠકોની/સરપંચની બેઠકોની ચુંટણી.

(૧) ગુજરાત પંચાયત અધિનીયમ ૧૯૯૩ની કલમ ૧૬ની પેટા કલમ(૧) મુજબ કચ્છ જિલ્લાની તાલુકાની ગ્રામપંચાયતોના વોર્ડની રચના તથા બેઠકોની ફાળવણી રાજય ચુંટણીપંચના અધિકારી તરીકે કરેલ છે.

(૨) ગુજરાત પંચાયત ચુંટણી (અધિ) નિયમો ૧૯૯૩ની કલમ ૧૫ ની પેટા કલમ (૧) થી પ્રાપ્ત થયેલ સતાની રૂઈએ રાજય ચુંટણીપંચના અધિકારી તરીકે કલેકટર કચ્છ. કચ્છ જિલ્લાની નીચેની અનુસુચીના કોલમ નં.-૨ માં જણાવેલ તાલુકાની સામે કોલમ નં.-૩માં જણાવેલ ગ્રામપંચાયતોના કોલમ ન. ૪,૫ માં જણાવેલ વોર્ડની બેઠકોની તથા કોલમ નં.-૬ માં જણાવેલ સરપંચોની બેઠકોની સામાન્ય/પેટા ચુંટણી તા. ૦૯-૦૨-૨૦૦૩ ના રોજ યોજવાનું જાહેર કરેલ છે.

અનુસુચિ

માંડવી તાલુકાની ગ્રામપંચાયતોની ચુંટણી યોજવાની છે તેની યાદી

અનુ. નં.	તાલુકાનું નામ	ગ્રામ પંચાયતનું નામ	વોર્ડ નંબર ક્રમાંક	વોર્ડની બેઠકનો પ્રકાર	સરપંચની બેઠક નો પ્રકાર	ચુંટણીનો પ્રકાર (સામાન્ય/ પેટા ચુંટણી જે હોય તે દર્શાવવું)
૧	૨	૩	૪	૫	૬	૭
૧.	માંડવી	હાલાપર	૧ ૨ ૩ ૪ ૫ ૬ ૭	સામાન્ય સ્ત્રી સા.શૈ.પ.વર્ગ સ્ત્રી સામાન્ય અનુ. આદિજાતિ સામાન્ય સામાન્ય સામાન્ય	અનુ.આદિ. જાતિ સ્ત્રી	સામાન્ય
૨.	માંડવી	નાના ભાડીયા	૨	અનુ. જાતિ સ્ત્રી	--	પેટા ચુંટણી
૩.	માંડવી	રામપર જુથ	૪	અનુ. આદિજાતિ	--	પેટા ચુંટણી
૪.	માંડવી	ભારાપર	૧	અનુ. જાતિ		પેટા ચુંટણી

(૩) આ જાહેરનામાની ગુજરાત પંચાયત ચુંટણી નિયમો ૧૯૯૪ના નિયમ ૯(૧) અન્વયે સરકારી રાજયપત્રમાં પ્રસિધ્ધી કરવામાં આવે છે.

(સહી) અવાચ્ય,

કલેકટર કચ્છ જિલ્લો
અને
રાજય ચુંટણી પંચના અધિકારી

INDEX

ગુજરાત પંચાયત ચુંટણી નિયમો ૧૯૯૪ના નિયમ-૯(૨) અન્વયે ચુંટણીનું જાહેરનામું
જિલ્લા કલેક્ટર કચેરી,
ચુંટણી શાખા, કચ્છ જિલ્લો
ભુજ-કચ્છ.

તા. ૧૫/૦૧/૨૦૦૩

ક્રમાંક :- ડીઈઓ/ઈલેક/ગ્રા.પં./જાહેરનામું/માંડવી/૨૦૦૩

જાહેરનામું

કચ્છ જિલ્લાના માંડવી તાલુકાની ગ્રામ પંચાયતોના વોર્ડની બેઠકોની/સરપંચની બેઠકોની ચુંટણી.

(૧) ગુજરાત પંચાયત અધિનીયમ ૧૯૯૩ની કલમ ૧૬ની પેટા કલમ(૧) મુજબ કચ્છ જિલ્લાની / તાલુકાની ગ્રામપંચાયતોના વોર્ડની રચના તથા બેઠકોની ફાળવણી રાજય ચુંટણીપંચના અધિકારી તરીકે કરેલ છે.

(૨) ગુજરાત પંચાયત ચુંટણી નિયમો ૧૯૯૪ ના નિયમ-૯ ના પેટા નિયમ-૨ થી પ્રાપ્ત થયેલ સતાની રૂઈએ રાજય ચુંટણીપંચના અધિકારી તરીકે કલેકટર કચ્છ, કચ્છ જિલ્લાની નીચેની અનુસુચીના કોલમ નં.-૨ માં જણાવેલ તાલુકાની સામે કોલમ નં.-૩માં જણાવેલ ગ્રામપંચાયતોના કોલમ ન. ૪, માં જણાવેલ વોર્ડની કોલમ નં.-૫ માં જણાવેલ બેઠકો ભરવા માટે સભ્યોની તથા કોલમ નં.-૬ મા જણાવેલ પ્રકારવાળી સરપંચની બેઠકો ભરવા માટે સરપંચની ચુંટણી યોજવાનું તબકકાવાર કાર્યક્રમ નીચે જણાવ્યા મુજબ નકકી કરે છે.

તાલુકાની ગ્રામપંચાયતોની ચુંટણી યોજવાની છે તેની યાદી

	તારીખ	સમય	સ્થળ
(ક) ઉમેદવારી પત્રો રજુ કરવાની/ ભરવાની છેલ્લી તારીખ	૨૨-૦૧-૨૦૦૩	૧૧:૦૦ કલાકથી ૧૫:૦૦ કલાક સુધી	ચુંટણી અધિકારી/મદદનીશ ચુંટણી અધિકારીની કચેરી ખાતે
(ખ) ઉમેદવારીપત્રોની ચકાસણી તારીખ	૨૩-૦૧-૨૦૦૩	૧૧:૦૦ કલાકથી ચકાસણી પુરી થાય ત્યાં સુધી	ચુંટણી અધિકારીની કચેરી ખાતે
(ગ) ઉમેદવારી પાછી ખેંચી લેવાની છેલ્લી તારીખ	૨૫-૦૧-૨૦૦૩	૧૫:૦૦ કલાક સુધી	ચુંટણી અધિકારી/મદદનીશ ચુંટણી અધિકારીની કચેરી ખાતે
(ઘ) આવસ્યક હોય તો મતદાનની તારીખ	૦૯-૦૨-૨૦૦૩	------------	------------
(ચ) મતદાનનો સમય	------------	સવારના ૮:૦૦ કલાકથી સાંજના ૧૭:૦૦ કલાક સુધી	------------
(છ) મતદાનના સ્થળ	------------	------------	જિલ્લા ચુંટણી અધિકારીએ જાહેર કરેલ મતદાન મથકો ઉપર
(જ) મત ગણતરી માટેની તારીખ અને સમય	૧૧-૦૨-૨૦૦૩	સવારના ૯:૦૦ કલાકથી ગણતરી પુરીથાય ત્યાં સુધી	ચુંટણી અધિકારી જાહેર કરે તે સ્થળે
(ઝ) ચુંટણી પ્રક્રિયા પુરી થવાની તારીખ	૧૭-૦૨-૨૦૦૩	------------	------------

INDEX

અનુસુચિ

માંડવી તાલુકાની ગ્રામપંચાયતોની ચુંટણી યોજવાની છે તેની યાદી

અનુ. નં.	તાલુકાનું નામ	ગ્રામ પંચાયતનું નામ	વોર્ડ નંબર ક્રમાંક	વોર્ડની બેઠકનો પ્રકાર	સરપંચની બેઠક નો પ્રકાર	ચુંટણીનો પ્રકાર (સામાન્ય/ પેટા ચુંટણી જે હોય તે દર્શાવવું)
૧	૨	૩	૪	૫	૬	૭
૧.	માંડવી	હાલાપર	૧	સામાન્ય સ્ત્રી	અનુ.આદિ. જાતિ સ્ત્રી	સામાન્ય
			૨	સા.શૈ.પ.વર્ગ સ્ત્રી		
			૩	સામાન્ય		
			૪	અનુ. આદિજાતિ		
			૫	સામાન્ય		
			૬	સામાન્ય		
			૭	સામાન્ય		
૨.	માંડવી	નાના ભાડીયા	૨	અનુ. જાતિ સ્ત્રી	--	પેટા ચુંટણી
૩.	માંડવી	રામપર જુથ	૨	અનુ. આદિજાતિ	--	પેટા ચુંટણી
૪.	માંડવી	ભારાપર	૧	અનુ. જાતિ		પેટા ચુંટણી

(સહી) અવાચ્ય,

કલેક્ટર કચ્છ જિલ્લો

અને

રાજ્ય ચુંટણી પંચના અધિકારી

ગુજરાત પંચાયત અધિનિયમ ૧૯૯૩ ની કલમ - ૧૫ ની પેટા કલમ (૧) અન્વયે ચૂંટણીનું
જાહેરનામું
જિલ્લા કલેક્ટર કચેરી,
ચૂંટણી શાખા,
કચ્છ જિલ્લો
ભુજ - કચ્છ.
તા. ૧૫/૦૧/૨૦૦૩

ક્રમાંક :- ડીઈઓ/ઈલેક/ગ્રા.પં/જાહેરનામું/મુંદરા/૦૩

જાહેરનામું

કચ્છ જિલ્લાના મુંદરા તાલુકાની ગ્રામ પંચાયતોના વોર્ડની બેઠકોની / સરપંચની બેઠકોની ચૂંટણી

૧. ગુજરાત પંચાયત અધિનિયમ ૧૯૯૩ ની કલમ ૧૬ ની પેટા કલમ (૧) મુજબ કચ્છ જિલ્લાની મુંદરા તાલુકાની ગ્રામ પંચાયતોના વોર્ડની રચના તથા બેઠકોની ફાળવણી રાજય ચૂંટણી પંચના અધિકારી તરીકે કરેલ છે.

૨. ગુજરાત પંચાયત ચૂંટણી અધિનિયમો ૧૯૯૩ ની કલમ ૬૫ ની પેટા કલમ (૧) થી પ્રાપ્ત થયેલ સત્તાની રૂઈએ રાજય ચૂંટણી પંચના અધિકારી તરીકે કલેકટર - કચ્છ, કચ્છ જિલ્લાની નીચેની અનુસુચિના કોલમ નં. ૨ માં જણાવેલ તાલુકાની સામે કોલમ નં. ૩ માં જણાવેલ ગ્રામ પંચાયતોના કોલમ નં. ૪,૫ માં જણાવેલ વોર્ડની બેઠકોની તથા કોલમ નં. ૬માં જણાવેલ સરપંચોની બેઠકોની સામાન્ય / પેટા ચૂંટણી તા. ૯/૨/૦૩ ના રોજ રોજ યોજવાનું જાહેર કરે છે.

અનુસુચિ

મુંદરા તાલુકાની ગ્રામ પંચાયતોની ચૂંટણી યોજવાની છે તેની યાદી

અ.નં.	તાલુકાનું નામ	ગ્રામ પંચાયતનું નામ	વોર્ડ નંબર ક્રમાંક	વોર્ડની બેઠકનો પ્રકાર	સરપંચની બેઠકનો પ્રકાર	ચૂંટણીનો પ્રકાર (સામાન્ય/પેટા ચૂંટણી જે હોય તે દર્શાવવું.
૧	૨	૩	૪	૫	૬	૭
૧	મુંદરા	સમાઘોઘા	૧	સામાન્ય	સામાન્ય	સામાન્ય મુદત પુરી થતાં
			૨	સામાન્ય		
			૩	સામાન્ય સ્ત્રી		
			૪	સામાન્ય સ્ત્રી		
			૫	સામાન્ય		
			૬	સામાન્ય		
			૭	અનુ. જાતિ		
૨	મુંદરા	નવિનાળ	૧	સામાન્ય સ્ત્રી	સામાન્ય	સામાન્ય મુદત પુરી થતાં
			૨	શા.શૈ.પ. વર્ગ સ્ત્રી		
			૩	સામાન્ય		
			૪	સામાન્ય		
			૫	સામાન્ય		
			૬	સામાન્ય		
			૭	અનુ. જાતિ		
૩	મુંદરા	દેપા	૧	સામાન્ય સ્ત્રી	સામાન્ય સ્ત્રી	સામાન્ય મુદત પુરી થતાં
			૨	શા.શૈ.પ. વર્ગ સ્ત્રી		
			૩	સામાન્ય		
			૪	સામાન્ય		
			૫	અનુ. જાતિ		
			૬	સામાન્ય		
			૭	સામાન્ય		
૪	મુંદરા	રામાણીયા	૧	સામાન્ય સ્ત્રી	અનુ. જાતિ	સામાન્ય મુદત પુરી થતાં
			૨	શા.શૈ.પ. વર્ગ		
			૩	સામાન્ય		
			૪	અનુ. જાતિ		
			૫	સામાન્ય		
			૬	સામાન્ય		
			૭	અનુ. જાતિ સ્ત્રી		

INDEX

૧	૨	૩	૪	૫	૬	૭
૫	મુંદરા	સાડાઉ જુથ	૧	અનુ. જાતિ	અનુ. જાતિ	સામાન્ય મુદ્દત પુરી થતાં
			૨	શા.શૈ.પ. વર્ગ		
			૩	સામાન્ય સ્ત્રી		
			૪	સામાન્ય		
			૫	સામાન્ય		
			૬	અનુ. આદિ જાતિ		
			૭	અનુ. જાતિ સ્ત્રી		
૬	મુંદરા	ટુન્ડા	૧	સામાન્ય સ્ત્રી	સામાન્ય	સામાન્ય મુદ્દત પુરી થતાં
			૨	શા.શૈ.પ. વર્ગ		
			૩	સામાન્ય		
			૪	સામાન્ય સ્ત્રી		
			૫	સામાન્ય		
			૬	સામાન્ય		
			૭	સામાન્ય		
૭	મુંદરા	ટપ્પર	૧	સામાન્ય સ્ત્રી	-	પેટા ચૂંટણી રાજીનામું આપતાં
૮	મુંદરા	મોખા	૫	અનુ. જાતિ	-	પેટા ચૂંટણી રાજીનામું આપતાં
૯	મુંદરા	મોટી ભુજપુર	-	-	સામાન્ય સ્ત્રી	પેટા ચૂંટણી રાજીનામું આપતાં
૧૦	મુંદરા	કુંદરોડી	-	-	અનુ. જાતિ	પેટા ચૂંટણી અવિશ્વાસની દરખાસ્ત પસાર થતાં

3. આ જાહેરનામાની ગુજરાત પંચાયત ચૂંટણી અધિનિયમો ૧૯૯૪ ના નિયમ - ૯ (૧) અન્વયે સરકારી રાજય પત્રમાં પ્રસિધ્ધી કરવામાં આવે છે.

(સહી) અવાચ્ય,

કલેકટર કચ્છ જિલ્લો
અને
રાજય ચૂંટણી પંચના અધિકારી

INDEX

ગુજરાત પંચાયત ચૂંટણી નિયમો ૧૯૯૪ ના નિયમ - ૯ (૨) અન્વયે ચૂંટણીનું જાહેરનામું

જિલ્લા કલેક્ટર કચેરી,
ચૂંટણી શાખા,
કચ્છ જિલ્લો
ભુજ - કચ્છ.
તા. ૧૫/૦૧/૨૦૦૩

ક્રમાંક :- ડીઈઓ/ઈલેક/ગ્રા.પં/જાહેરનામું/મુંદરા/૦૩

જાહેરનામું

કચ્છ જિલ્લાના મુંદરા તાલુકાની ગ્રામ પંચાયતોના વોર્ડની બેઠકોની / સરપંચની બેઠકોની ચૂંટણી

૧. ગુજરાત પંચાયત અધિનિયમ ૧૯૯૩ ની કલમ ૧૬ ની પેટા કલમ (૧) મુજબ કચ્છ જિલ્લાની મુંદરા તાલુકાની ગ્રામ પંચાયતોના વોર્ડની રચના તથા બેઠકોની ફાળવણી રાજ્ય ચૂંટણી પંચના અધિકારી તરીકે કરેલ છે.

૨. ગુજરાત પંચાયત ચૂંટણી નિયમો ૧૯૯૪ ના નિયમ - ૯ ના પેટા નિયમ (૨) થી પ્રાપ્ત થયેલ સત્તાની રૂઈએ રાજ્ય ચૂંટણી પંચના અધિકારી તરીકે કલેક્ટર - કચ્છ, કચ્છ જિલ્લાની નીચેની અનુસુચિના કોલમ નં. ૨ માં જણાવેલ તાલુકાની સામે કોલમ નં. ૩ માં જણાવેલ ગ્રામ પંચાયતોના કોલમ નં. ૪ માં જણાવેલ વોર્ડની કોલમ નં. ૫ માં જણાવેલ બેઠકો ભરવા માટે સભ્યોની તથા કોલમ નં. ૬માં જણાવેલ સરપંચની ચૂંટણી યોજવાનું તબક્કાવાર કાર્યક્રમ નીચે જણાવ્યા મુજબ નક્કી કરે છે.

		તારીખ	સમય	સ્થળ
ક	ઉમેદવારી પત્રો રજુ કરવાની / ભરવાની છેલ્લી તારીખ	૨૨/૦૧/૨૦૦૩	૧૧:૦૦ કલાકથી ૧૫:૦૦ કલાક સુધી	ચૂંટણી અધિકારી / મદદનિશ ચૂંટણી અધિકારીની કચેરી ખાતે
ખ	ઉમેદવારી પત્રો ચકાસણીની તારીખ	૨૩/૦૧/૨૦૦૩	૧૧:૦૦ કલાકથી ચકાસણી પુરી થાય ત્યાં સુધી	ચૂંટણી અધિકારીની કચેરી ખાતે
ગ	ઉમેદવારી પાછી ખેંચી લેવાની છેલ્લી તારીખ	૨૫/૦૧/૨૦૦૩	૧૫:૦૦ કલાક સુધી	ચૂંટણી અધિકારી / મદદનિશ ચૂંટણી અધિકારીની કચેરી ખાતે
ઘ	આવશ્યક હોય તો મતદાનની તારીખ	૦૯/૦૨/૨૦૦૩	---	---
ચ	મતદાનનો સમય	---	સવારે ૮:૦૦ કલાકથી સાંજે ૧૭:૦૦ કલાક સુધી	---
છ	મતદાનનો સ્થળ	---	---	જિલ્લા ચૂંટણી અધિકારીએજાહેર કરેલ મતદાન મથકો ઉપર
જ	મત ગણતરી માટેની તારીખ અને સમય	૧૧/૦૨/૨૦૦૩	સવારે ૯:૦૦ કલાકથી ગણતરી પુરી થાય ત્યાં સુધી	ચૂંટણી અધિકારી જાહેર કરે તે સ્થળે
ઝ	ચૂંટણી પ્રક્રિયા પુરી થવાની તારીખ	૧૭/૦૨/૨૦૦૩	---	---

મુંદ્રા તાલુકાની ગ્રામ પંચાયતોની ચૂંટણી યોજવાની છે તેની યાદી

અ.નં.	તાલુકાનું નામ	ગ્રામ પંચાયતનું નામ	વોર્ડ નંબર ક્રમાંક	વોર્ડની બેઠકનો પ્રકાર	સરપંચની બેઠકનો પ્રકાર	ચૂંટણીનો પ્રકાર (સામાન્ય/પેટા ચૂંટણી જે હોય તે દર્શાવવું.
૧	૨	૩	૪	૫	૬	૭
૧	મુંદરા	સમાઘોઘા	૧	સામાન્ય	સામાન્ય	સામાન્ય મુદત પુરી થતાં
			૨	સામાન્ય		
			૩	સામાન્ય સ્ત્રી		
			૪	સામાન્ય સ્ત્રી		
			૫	સામાન્ય		
			૬	સામાન્ય		
			૭	અનુ. જાતિ		
૨	મુંદરા	નવિનાળ	૧	સામાન્ય સ્ત્રી	સામાન્ય	સામાન્ય મુદત પુરી થતાં
			૨	શા.શૈ.પ. વર્ગ સ્ત્રી		
			૩	સામાન્ય		
			૪	સામાન્ય		
			૫	સામાન્ય		
			૬	સામાન્ય		
			૭	અનુ. જાતિ		
૩	મુંદરા	ડેપા	૧	સામાન્ય સ્ત્રી	સામાન્ય સ્ત્રી	સામાન્ય મુદત પુરી થતાં
			૨	શા.શૈ.પ. વર્ગ સ્ત્રી		
			૩	સામાન્ય		
			૪	સામાન્ય		
			૫	અનુ. જાતિ		
			૬	સામાન્ય		
			૭	સામાન્ય		
૪	મુંદરા	રામાણીયા	૧	સામાન્ય સ્ત્રી	અનુ. જાતિ	સામાન્ય મુદત પુરી થતાં
			૨	શા.શૈ.પ. વર્ગ		
			૩	સામાન્ય		
			૪	અનુ. જાતિ		
			૫	સામાન્ય		
			૬	સામાન્ય		
			૭	અનુ. જાતિ સ્ત્રી		
૫	મુંદરા	સાડાઉ જુથ	૧	અનુ. જાતિ	અનુ. જાતિ	સામાન્ય મુદત પુરી થતાં
			૨	શા.શૈ.પ. વર્ગ		
			૩	સામાન્ય સ્ત્રી		
			૪	સામાન્ય		
			૫	સામાન્ય		
			૬	અનુ. આદિ જાતિ		
			૭	અનુ. જાતિ સ્ત્રી		
૬	મુંદરા	ટુન્ડા	૧	સામાન્ય સ્ત્રી	સામાન્ય	સામાન્ય મુદત પુરી થતાં
			૨	શા.શૈ.પ. વર્ગ		
			૩	સામાન્ય		
			૪	સામાન્ય સ્ત્રી		
			૫	સામાન્ય		
			૬	સામાન્ય		
			૭	સામાન્ય		

INDEX

૧	૨	૩	૪	૫	૬	૭
૭	મુંદરા	ટપ્પર	૧	સામાન્ય સ્ત્રી	-	પેટા ચૂંટણી રાજીનામું આપતાં
૮	મુંદરા	મોખા	૫	અનુ. જાતિ	-	પેટા ચૂંટણી રાજીનામું આપતાં
૯	મુંદરા	મોટી ભુજપુર	-	-	સામાન્ય સ્ત્રી	પેટા ચૂંટણી રાજીનામું આપતાં
૧૦	મુંદરા	કુંદરોડી	-	-	અનુ. જાતિ	પેટા ચૂંટણી અવિશ્વાસની દરખાસ્ત પસાર થતાં

(સહી) અવાચ્ય,

કલેકટર કચ્છ જિલ્લો
અને
રાજય ચૂંટણી પંચના અધિકારી

ગુજરાત પંચાયત અધિનિયમ – ૧૯૯૩ ની કલમ ૧૫ ની પેટા કલમ (૧) અન્વયે
ચૂંટણીનું જાહેરનામું
જિલ્લા કલેક્ટર કચેરી, ચૂંટણી શાખા,
કચ્છ–જિલ્લો, ભુજ–કચ્છ
તા.૧૫/૦૧/૨૦૦૩

ક્રમાંક : ડીઈઓ/ઈલેક/ગ્રા.પં.ચૂં. / તા. અંજાર/૨૦૦૩.

કચ્છ જિલ્લાની અંજાર તાલુકાનીગ્રામ પંચાયતોના વોર્ડની બેઠકોની/સરપંચની બેઠકોની ચૂંટણી / પેટા ચૂંટણી.

(૧) ગુજરાત પંચાયત અધિનિયમ ૧૯૯૩ ની કલમ –૧૬ ની પેટા કલમ (૧) મુજબ કચ્છ જિલ્લા ની અંજાર તાલુકાની ગ્રામ પંચાયતોના વોર્ડની રચના તથા બેઠકોની ફાળવણી રાજ્ય ચૂંટણી પંચના અધિકારી તરીકે કરેલ છે.

(૨) ગુજરાત પંચાયત અધિનિયમ, ૧૯૯૩ ની કલમ – ૧૫ ની પેટા કલમ (૧) થી પ્રાપ્ત થયેલ સત્તાની રૂએ રાજય ચૂંટણી પંચના અધિકારી તરીકે કલેકટર કચ્છ, કચ્છ જિલ્લની નીચેની અનુસુચિના કોલમ નં. ૨ માં જણાવેલ તાલુકાની સામે કોલમ નં.૩ માં જણાવેલ ગ્રામ પંચાયતોના કલમ નં. ૪ ; ૫ માં જણાવેલ વોર્ડની બેઠકોની તથા કોલમ નં.૬ માં જણાવેલ સરપંચની બેઠકોની સામાન્ય/પેટા ચૂંટણી તારીખ : ૦૯/૦૨/૨૦૦૩ ના રોજ યોજવાનું જાહેર કરે છે.

અનુસુચિ

અંજાર તાલુકાની ગ્રામ પંચાયતોની ચૂંટણી યોજવાની છે. તેની યાદી

અનું	તાલુકાનું નામ	ગ્રામ પંચાયત નું નામ	વોર્ડ નંબર / ક્રમાંક	વોર્ડની બેઠકોનો પ્રકાર	સરપંચની બેઠકોનો પ્રકાર	ચૂંટણીનો પ્રકાર (સામાન્ય/પેટા ચૂંટણી જેહોય તે દર્શાવવું)
૧	૨	૩	૪	૫	૬	૭
૧	અંજાર	વીડી	૧	સામાન્ય સ્ત્રી	અ.જ.જા. સ્ત્રી	સામાન્ય ચૂંટણી
			૨	અનુસુચિત આદી જાતી		
			૩	સા.શૈ. પછાત		
			૪	સામાન્ય		
			૫	અનુ. આદી જાતી સ્ત્રી		
			૬	સામાન્ય		
			૭	સામાન્ય		

INDEX

૧	૨	૩	૪	૫	૬	૭
૨	અંજાર	ચંદીયા	૧	સામાન્ય સ્ત્રી	સામાન્ય સ્ત્રી	સામાન્ય ચૂંટણી
			૨	સા. શૈ. પછાત સ્ત્રી		
			૩	સામાન્ય		
			૪	સામાન્ય		
			૫	સામાન્ય		
			૬	અનુ. જાતિ		
			૭	સામાન્ય		
૩	અંજાર	જરૂ	૧	સા. શૈ. પછાત સ્ત્રી	સામાન્ય સ્ત્રી	સામાન્ય ચૂંટણી
			૨	સામાન્ય સ્ત્રી		
			૩	સામાન્ય		
			૪	સામાન્ય		
			૫	અનુ. જન જાતિ		
			૬	સામાન્ય		
			૭	સામાન્ય		
૪	અંજાર	રતનાલ	૧	સામાન્ય સ્ત્રી	સામાન્ય	સામાન્ય ચૂંટણી
			૨	સા. શૈ. પછાત		
			૩	સામાન્ય		
			૪	સામાન્ય		
			૫	સામાન્ય સ્ત્રી		
			૬	સામાન્ય સ્ત્રી		
			૭	સામાન્ય		
			૮	સામાન્ય		
			૯	સામાન્ય		
૫	અંજાર	મોડસર	૧	સામાન્ય સ્ત્રી	અનુસૂચિત જાતિ	સામાન્ય ચૂંટણી
			૨	સા. શૈ. પછાત સ્ત્રી		
			૩	અનુ. જાતિ		
			૪	સામાન્ય		
			૫	સામાન્ય		
			૬	સામાન્ય		
			૭	સામાન્ય		

INDEX

૧	૨	૩	૪	૫	૬	૭
૬	અંજાર	ચાંદ્રોડા	૧	સામાન્ય સ્ત્રી	સામાન્ય સ્ત્રી	સામાન્ય ચૂંટણી
			૨	સા.શૈ.પછાત		
			૩	સામાન્ય		
			૪	સામાન્ય સ્ત્રી		
			૫	સામાન્ય		
			૬	સામાન્ય		
			૭	સામાન્ય		
૭	અંજાર	મથડા	૧	સા.શૈ. પછાત સ્ત્રી	સામાન્ય	સામાન્ય ચૂંટણી
			૨	સામાન્ય સ્ત્રી		
			૩	સામાન્ય		
			૪	અનુ. જાતિ		
			૫	સામાન્ય		
			૬	સામાન્ય		
			૭	સામાન્ય		
૮	અંજાર	સાપેડા	૧	સા. શૈ. પછાત સ્ત્રી	સામાન્ય	સામાન્ય ચૂંટણી વિભાજન પછી
			૨	સામાન્ય સ્ત્રી		
			૩	સામાન્ય		
			૪	સામાન્ય		
			૫	સામાન્ય		
			૬	અનુસુચિત જાતી		
			૭	સામાન્ય		
૯	અંજાર	બીટા વલાડીયા (ઉ)	૧	સામાન્ય સ્ત્રી	સા. શૈ. પછાત	સામાન્ય ચૂંટણી
			૨	સા.શૈ. પછાત સ્ત્રી		
			૩	સામાન્ય		
			૪	સામાન્ય		
			૫	સામાન્ય		
			૬	સામાન્ય		
			૭	અનુ. જાતિ		

INDEX

૧	૨	૩	૪	૫	૬	૭
૧૦	અંજાર	દેવળીયા	૧	સામાન્ય સ્ત્રી	સામાન્ય સ્ત્રી	સામાન્ય ચૂંટણી
			૨	સા.શૈ. પછાત સ્ત્રી		
			૩	અનુસૂચિત જાતિ		
			૪	સામાન્ય		
			૫	સામાન્ય		
			૬	સામાન્ય		
			૭	સામાન્ય		
૧૧	અંજાર	નિંગાળ	૧	સામાન્ય સ્ત્રી	સામાન્ય	સામાન્ય ચૂંટણી
			૨	સા. શૈ. પછાત સ્ત્રી		
			૩	સામાન્ય		
			૪	અનુસૂચિત જાતિ		
			૫	સામાન્ય		
			૬	સામાન્ય		
			૭	સામાન્ય		
૧૨	અંજાર	ભાદ્રોઈ	૧	સા. શૈ. પછાત સ્ત્રી	સામાન્ય	સામાન્ય ચૂંટણી
			૨	સામાન્ય સ્ત્રી		વિભાજન થતાં
			૩	સામાન્ય		
			૪	અનુસૂચિત જાતિ		
			૫	સામાન્ય		
			૬	સામાન્ય		
			૭	સામાન્ય		
૧૩	અંજાર	સિનુગ્રા	૧	સામાન્ય સ્ત્રી	સામાન્ય	સામાન્ય ચૂંટણી
			૨	સા.શૈ. પછાત સ્ત્રી		
			૩	સામાન્ય		
			૪	સામાન્ય		
			૫	સામાન્ય		
			૬	સામાન્ય		
			૭	અનુસૂચિત જાતી		

INDEX

૧	૨	૩	૪	૫	૬	૭
૧૪	અંજાર	સુગારીયા	૧	સામાન્ય સ્ત્રી	સામાન્ય	સામાન્ય ચૂંટણી
			૨	સા. શૈ. પછાત		
			૩	સામાન્ય		
			૪	સામાન્ય સ્ત્રી		
			૫	સામાન્ય		
			૬	સામાન્ય		
			૭	સામાન્ય		
૧૫	અંજાર	રામપર	૧	સા. શૈ. પછાત સ્ત્રી	સામાન્ય	સામાન્ય ચૂંટણી
			૨	અનુસૂચિત જાતિ		
			૩	સામાન્ય		
			૪	સામાન્ય સ્ત્રી		
			૫	સામાન્ય		
			૬	સામાન્ય		
			૭	સામાન્ય		
૧૬	અંજાર	કુંભારીયા	૧	સા.શૈ. પછાત સ્ત્રી	અનુ. જાતિ	સામાન્ય ચૂંટણી
			૨	અનુસૂચિત જાતિ		
			૩	સામાન્ય		
			૪	સામાન્ય સ્ત્રી		
			૫	સામાન્ય		
			૬	સામાન્ય		
			૭	સામાન્ય		
૧૭	અંજાર	ધમડકા	–	–	સામાન્ય સ્ત્રી	પેટા ચૂંટણી ઉમેદવારની બેઠક ખાલી થવાથી
૧૮	અંજાર	વીરા	૨	સા.શૈ. પછાત વર્ગ	–	પેટા ચૂંટણી ઉમેદવારની બેઠક ખાલી થવાથી

(૩) આ જાહેરનામાની ગુજરાત પંચાયત ચૂંટણી નિયમો ૧૯૯૪ ના નિયમ ૯(૧) અન્વયે સરકારી રાજ્યપત્રમાં પ્રસિધ્ધિ કરવામાં આવે છે.

(સહી) અવાચ્ય,

કલેક્ટર, કચ્છ અને
રાજ્ય ચૂંટણી પંચના અધિકારી

INDEX

ગુજરાત પંચાયત ચૂંટણી નિયમો–૧૯૯૪ ના નિયમ – ૯(૨) અન્વયે
ચૂંટણીનું જાહેરનામું
જિલ્લા કલેકટર કચેરી, ચૂંટણી શાખા,
કચ્છ–જિલ્લો, ભુજ–કચ્છ
તા. ૧૫/૧/૨૦૦૩

ક્રમાંક : ડીઈઓ/ ઈલેક/ગ્રા,પં,ચૂં,/તા. અંજાર/૨૦૦૩.

જાહેરનામું

કચ્છ જિલ્લાના અંજાર તાલુકાની ગ્રામ પંચાયતોના વોર્ડની બેઠકોની/ સરપંચની બેઠકોની સરપંચની બેઠકોની ચૂંટણી / પેટા ચૂંટણી.

(૧) ગુજરાત પંચાયત અધિનિયમ–૧૯૯૩ ની કલમ–૧૬ ની પેટા કલમ(૧) મુજબ કચ્છ જિલ્લાની અંજાર તાલુકાની ગ્રામ પંચાયતોના વોર્ડની રચના તથા બેઠકોની ફાળવણી રાજય ચૂંટણી પંચના અધિકારી તરીકે કરેલ છે.

(૨) ગુજરાત પંચાયત ચૂંટણી નિયમો, ૧૯૯૪ ના નિયમ–૯ ના પેટા નિયમ –(૨) થી પ્રાપ્ત થયેલ સત્તાની રૂઈએ રાજય ચૂંટણી પંચના અધિકારી તરીકે કલેકટર કચ્છ, કચ્છ જિલ્લાની નીચેની અનુસુચિના કોલમ નં. ૨ માં જણાવેલ તાલુકાની સામે કોલમ નં.–૩ માં જણાવેલ ગ્રામ પંચાયતોના કોલમ નં.–૪ માં જણાવેલ વોર્ડની કોલમ નં. ૫ માં જણાવેલ બેઠકો ભરવા માટે સભ્યોની તથા કોલમ નં. ૬ માં જણાવેલ પ્રકારવાળી સરપંચની બેઠકો ભરવા માટે સરપંચની ચૂંટણી યોજવાનો તબ્બકાવાર કાર્યક્રમ નીચે મુજબ નકકી કરે છે.

		તારીખ	સમય	સ્થળ
ક	ઉમેદવારીપત્રો રજુ કરવાની / ભરવાની છેલ્લી તારીખ	૨૨/૧/૨૦૦૩	૧૧:૦૦ કલાકથી ૧૫:૦૦ કલાક સુધી	ચૂંટણી અધિકારી / મદદ ચૂંટણીઅધિકારીની કચેરી ખાતે
ખ	ઉમેદવારીપત્રોની ચકાસણીની તારીખ	૨૩/૧/૨૦૦૩	૧૧:૦૦ કલાકથી ચકાસણી પુરી થાય ત્યાં સુધી	ચૂંટણી અધિકારીની કચેરી ખાતે
ગ	ઉમેદવારી પાછી ખેંચી લેવાની છેલ્લી તારીખ	૨૫/૧/૨૦૦૩	૧૫:૦૦ કલાક સુધી	ચૂંટણી અધિકારી /મદદ ચૂંટણી અધિકારીની કચેરી ખાતે
ઘ	આવશ્યક હોય તો મતદાનની તારીખ	૯/૨/૨૦૦૩	———	———
ચ	મતદાનનો સમય	———	સવારના ૮:૦૦ થી સાંજના ૫:૦૦ વાગ્યા સુધી	———
છ	મતદાનના સ્થળ	———	———	જિલ્લા ચૂંટણી અધિકારીએ આખરી જાહેર કરેલ મતદાન મથકો ઉપર
જ	મતગણતરી માટેની તારીખ તથા સમય	૧૧/૨/૨૦૦૩	સવારના૯:૦૦ કલાકથીમતગણતરી પુરી થાય ત્યાં સુધી	ચૂંટણી અધિકારીજાહેર કરે તે સ્થળે
ઝ	ચૂંટણી પ્રક્રિયા પુરી થવા માટેની તારીખ	મતગણતરી પુરી થયા તારીખથી સાતમો દિવસ અગર મોડામાં મોડી તા. ૧૭/૨/૨૦૦૩	———	———

INDEX

અનુસૂચિ

અંજાર તાલુકાની ગ્રામ પંચાયતોની ચૂંટણી યોજવાની છે. તેની યાદી

અનું	તાલુકાનું નામ	ગ્રામ પંચાયત નું નામ	વોર્ડ નંબર / ક્રમાંક	વોર્ડની બેઠકોનો પ્રકાર	સરપંચની બેઠકોનો પ્રકાર	ચૂંટણીનો પ્રકાર (સામાન્ય/પેટા ચૂંટણી જેહોય તે દર્શાવવું)
૧	૨	૩	૪	૫	૬	૭
૧	અંજાર	વીડી	૧	સામાન્ય સ્ત્રી	અ.જ.જા. સ્ત્રી	સામાન્ય ચૂંટણી
			૨	અનુસુચિત આદી જાતી		
			૩	સા.શૈ. પછાત		
			૪	સામાન્ય		
			૫	અનુસુચિત આદી જાતી સ્ત્રી		
			૬	સામાન્ય		
			૭	સામાન્ય		
૨	અંજાર	ચંદીયા	૧	સામાન્ય સ્ત્રી	સામાન્ય સ્ત્રી	સામાન્ય ચૂંટણી
			૨	સા. શૈ. પછાત સ્ત્રી		
			૩	સામાન્ય		
			૪	સામાન્ય		
			૫	સામાન્ય		
			૬	અનુ. જાતિ		
			૭	સામાન્ય		
૩	અંજાર	જરૂ	૧	સા. શૈ. પછાત સ્ત્રી	સામાન્ય સ્ત્રી	સામાન્ય ચૂંટણી
			૨	સામાન્ય સ્ત્રી		
			૩	સામાન્ય		
			૪	સામાન્ય		
			૫	અનુ. જન જાતિ		
			૬	સામાન્ય		
			૭	સામાન્ય		

INDEX

૧	૨	૩	૪	૫	૬	૭
૧	અંજાર	રતનાલ	૧	સામાન્ય સ્ત્રી	સામાન્ય	સામાન્ય ચૂંટણી
			૨	સા. શૈ. પછાત		
			૩	સામાન્ય		
			૪	સામાન્ય		
			૫	સામાન્ય સ્ત્રી		
			૬	સામાન્ય સ્ત્રી		
			૭	સામાન્ય		
			૮	સામાન્ય		
			૯	સામાન્ય		
૫	અંજાર	મોડસર	૧	સામાન્ય સ્ત્રી	અનુસૂચિત જાતિ	સામાન્ય ચૂંટણી
			૨	સા. શૈ. પછાત સ્ત્રી		
			૩	અનુ. જાતિ		
			૪	સામાન્ય		
			૫	સામાન્ય		
			૬	સામાન્ય		
			૭	સામાન્ય		
૬	અંજાર	ચાંદ્રોડા	૧	સામાન્ય સ્ત્રી	સામાન્ય સ્ત્રી	સામાન્ય ચૂંટણી
			૨	સા.શૈ.પછાત		
			૩	સામાન્ય		
			૪	સામાન્ય સ્ત્રી		
			૫	સામાન્ય		
			૬	સામાન્ય		
			૭	સામાન્ય		
૭	અંજાર	મથડા	૧	સા.શૈ. પછાતસ્ત્રી	સામાન્ય	સામાન્ય ચૂંટણી
			૨	સામાન્ય સ્ત્રી		
			૩	સામાન્ય		
			૪	અનુ. જાતિ		
			૫	સામાન્ય		
			૬	સામાન્ય		
			૭	સામાન્ય		

INDEX

૧	૨	૩	૪	૫	૬	૭
૮	અંજાર	સાપેડા	૧	સા. શૈ. પછાત સ્ત્રી	સામાન્ય	સામાન્ય ચૂંટણી [illegible]
			૨	સામાન્ય સ્ત્રી		
			૩	સામાન્ય		
			૪	સામાન્ય		
			૫	સામાન્ય		
			૬	અનુસુચિત જાતી		
			૭	સામાન્ય		
૯	અંજાર	મીઠા વલાડીયા (૬)	૧	સામાન્ય સ્ત્રી	સા. શૈ. પછાત	સામાન્ય ચૂંટણી
			૨	સા.શૈ. પછાત સ્ત્રી		
			૩	સામાન્ય		
			૪	સામાન્ય		
			૫	સામાન્ય		
			૬	સામાન્ય		
			૭	અનુ. જાતિ		
૧૦	અંજર	દેવળીયા	૧	સામાન્ય સ્ત્રી	સામાન્ય સ્ત્રી	સામાન્ય ચૂંટણી
			૨	સા.શૈ. પછાત સ્ત્રી		
			૩	અનુસૂચિત જાતિ		
			૪	સામાન્ય		
			૫	સામાન્ય		
			૬	સામાન્ય		
			૭	સામાન્ય		
૧૧	અંજાર	નિંગાળ	૧	સામાન્ય સ્ત્રી	સામાન્ય.	સામાન્ય ચૂંટણી
			૨	સા. શૈ. પછાત સ્ત્રી		
			૩	સામાન્ય		
			૪	અનુસૂચિત જાતિ		
			૫	સામાન્ય		
			૬	સામાન્ય		
			૭	સામાન્ય		

INDEX

૧	૨	૩	૪	૫	૬	૭
૧૨	અંજાર	ભાદ્રોઈ	૧	સા. શૈ. પછાત સ્ત્રી	સામાન્ય	સામાન્ય ચૂંટણી
			૨	સામાન્ય સ્ત્રી		વિભાજન થતાં
			૩	સામાન્ય		
			૪	અનુસૂચિત જાતિ		
			૫	સામાન્ય		
			૬	સામાન્ય		
			૭	સામાન્ય		
૧૩	અંજાર	સિનુગ્રા	૧	સામાન્ય સ્ત્રી	સામાન્ય	સામાન્ય ચૂંટણી
			૨	સા.શૈ. પછાત સ્ત્રી		
			૩	સામાન્ય		
			૪	સામાન્ય		
			૫	સામાન્ય		
			૬	સામાન્ય		
			૭	અનુસુચિત જાતી		
૧૪	અંજાર	સુગારીયા	૧	સામાન્ય સ્ત્રી	સામાન્ય	સામાન્ય ચૂંટણી
			૨	સા. શૈ. પછાત		
			૩	સામાન્ય		
			૪	સામાન્ય સ્ત્રી		
			૫	સામાન્ય		
			૬	સામાન્ય		
			૭	સામાન્ય		
૧૫	અંજાર	રામપર	૧	સા. શૈ. પછાત સ્ત્રી	સામાન્ય	સામાન્ય ચૂંટણી
			૨	અનુસૂચિત જાતિ		
			૩	સામાન્ય		
			૪	સામાન્ય સ્ત્રી		
			૫	સામાન્ય		
			૬	સામાન્ય		
			૭	સામાન્ય		

INDEX

૧	૨	૩	૪	૫	૬	૭
૧૬	અંજાર	કુંભારીયા	૧	સા.શૈ. પછાત સ્ત્રી	અનુ. જાતિ	સામાન્ય ચૂંટણી
			૨	અનુસૂચિત જાતિ		
			૩	સામાન્ય		
			૪	સામાન્ય સ્ત્રી		
			૫	સામાન્ય		
			૬	સામાન્ય		
			૭	સામાન્ય		
૧૭	અંજાર	ધમડકા	—	—	સામાન્ય સ્ત્રી	પેટા ચૂંટણી ઉમેદવારની બેઠક ખાલી થવાથી
૧૮	અંજાર	વીરા	૨	સા.શૈ. પછાત વર્ગ	—	પેટા ચૂંટણી ઉમેદવારની બેઠક ખાલી થવાથી

(૩) આ જાહેરનામાની ગુજરાત પંચાયત ચૂંટણી નિયમો ૧૯૯૪ ના નિયમ ૯(૧) અન્વયે સરકારી રાજયપત્રમાં પ્રસિધ્ધિ કરવામાં આવે છે.

(સહી) અવાચ્ય,

કલેકટર કચ્છ અને
રાજય ચૂંટણી પંચના અધિકારી

INDEX

ગુજરાત પંચાયત અધિનિયમ – ૧૯૯૩ ની કલમ ૧૫ ની પેટા કલમ (૧) અન્વયે
ચૂંટણીનુ જાહેરનામું
જિલ્લા કલેકટર કચેરી, ચૂંટણી શાખા,
કચ્છ–જિલ્લો, ભુજ–કચ્છ
તા.૧૫/૦૧/૨૦૦૩

ક્રમાંક : ડીઈઓ/ઈલેક/ગ્રા.પં.ચૂં. / તા. ભચાઉ/૨૦૦૩.

કચ્છ જિલ્લાની ભચાઉ તાલુકાનીગ્રામ પંચાયતોના વોર્ડની બેઠકોની/સરપંચની બેઠકોની સામાન્ય/પેટા ચૂંટણી.

(૧) ગુજરાત પંચાયત અધિનિયમ ૧૯૯૩ ની કલમ –૧૬ ની પેટા કલમ (૧) મુજબ કચ્છ જિલ્લા ની ભચાઉ તાલુકાની ગ્રામ પંચાયતોના વોર્ડની રચના તથા બેઠકોની ફાળવણી રાજય ચૂંટણી પંચના અધિકારી તરીકે કરેલ છે.

(૨) ગુજરાત પંચાયત અધિનિયમ, ૧૯૯૩ ની કલમ – ૧૫ ની પેટા કલમ (૧) થી પ્રાપ્ત થયેલ સત્તાની રૂએ રાજય ચૂંટણી પંચના અધિકારી તરીકે કલેકટર કચ્છ, કચ્છ જિલ્લની નીચેની અનુસુચિના કોલમ નં. ૨ માં જણાવેલ તાલુકાની સામે કોલમ નં.૩ માં જણાવેલ ગ્રામ પંચાયતોના કલમ નં . ૪ , ૫ માં જણાવેલ વોર્ડની બેઠકોની તથા કોલમ નં.૬ માં જણાવેલ સરપંચની બેઠકોની સામાન્ય/પેટા ચૂંટણી તારીખ : ૦૯/૦૨/૨૦૦૩ ના રોજ યોજવાનું જાહેર કરે છે.

અનુસૂચિ

ભચાઉ તાલુકાની ગ્રામ પંચાયતોની ચૂંટણી યોજવાની છે તેની યાદી

અનુ	તાલુકાનું નામ	ગ્રામ પંચાયતનું નામ	વોર્ડ નં બર / ક્રમાંક	વોર્ડની બેઠકોનો પ્રકાર	સરપંચની બેઠકોનો પ્રકાર	ચૂંટણીનો પ્રકાર (સામાન્ય/પેટા ચૂંટણી જેહોય તે દર્શાવવું)
૧	૨	૩	૪	૫	૬	૭
૧	ભચાઉ	કટારીયા જુના	૧	સામાન્ય સ્ત્રી	સામાન્ય સ્ત્રી	સામાન્ય ચૂંટણી
			૨	સા.શૈ.પ.સ્ત્રી		
			૩	સામાન્ય		
			૪	સામાન્ય		
			૫	અ.જ.જા.		
			૬	અ.જા.		
			૭	સામાન્ય		

INDEX

૧.	૨.	૩.	૪.	૫	૬.	૭.
૨	ભચાઉ	ગણેશપર	૧	સામાન્ય સ્ત્રી	સામાન્ય સ્ત્રી	સામાન્ય ચૂંટણી
			૨	સા. શૈ. પછાત સ્ત્રી		
			૩	સામાન્ય		
			૪	સામાન્ય		
			૫	સામાન્ય		
			૬	સામાન્ય		
			૭	અનુ.જાતિ સામાન્ય		
૩	ભચાઉ	માય	૧	સામાન્ય સ્ત્રી	અ.જ.જા.	સામાન્ય ચૂંટણી
			૨	અ.જા.		
			૩	સા.શૈ. પ. સ્ત્રી		
			૪	સામાન્ય		
			૫	સામાન્ય		
			૬	અ.જ.જા.		
			૭	સામાન્ય		
૪	ભચાઉ	લાખાવટ	૧	સામાન્ય સ્ત્રી	સામાન્ય	સામાન્ય ચૂંટણી
			૨	સા. શૈ. પછાત સ્ત્રી		
			૩	સામાન્ય		
			૪	અ.જા.		
			૫	સામાન્ય		
			૬	અ.જ.જા.		
			૭	સામાન્ય		
૫	ભચાઉ	[illegible]	૧	સામાન્ય સ્ત્રી	સામાન્ય	સામાન્ય ચૂંટણી
			૨	સા. શૈ. પછાત સ્ત્રી		
			૩	સામાન્ય		
			૪	સામાન્ય		
			૫	સામાન્ય		
			૬	અ.જ.જા.		
			૭	સામાન્ય		

INDEX

૧.	૨.	૩.	૪.	૫.	૬.	૭.
૬	ભચાઉ	કકરવા	૧	સામાન્ય સ્ત્રી	સામાન્ય સ્ત્રી	સામાન્ય ચૂંટણી
			૨	સા.શૈ.પછાત સ્ત્રી		
			૩	અ.જ.જા.		
			૪	સામાન્ય		
			૫	સામાન્ય		
			૬	સામાન્ય		
			૭	અ.જા.		
૭	ભચાઉ	લખપત	૧	સામાન્ય સ્ત્રી	સામાન્ય	સામાન્ય ચૂંટણી
			૨	સા.શૈ. પછાત સ્ત્રી		
			૩	સામાન્ય		
			૪	સામાન્ય		
			૫	અ.જા.		
			૬	સામાન્ય		
			૭	સામાન્ય		
૮	ભચાઉ	વિજપાસર	૧ ૨	સા. શૈ. પછાત સ્ત્રી સામાન્ય સ્ત્રી	સામાન્ય	સામાન્ય ચૂંટણી
			૩	સામાન્ય		
			૪	સામાન્ય		
			૫	સામાન્ય		
			૬ ૭	સામાન્ય અ.જા.		
૯	ભચાઉ	ચીરઈ નાની	૭	અ.જ.જા.	—	પેટા ચૂંટણી
૧૦	ભચાઉ	ચીરઈ મોટી	૮	સામાન્ય	—	પેટા ચૂંટણી
૧૧	ભચાઉ	ખારોઈ	૨	સા.શૈ.પછાત સ્ત્રી	—	પેટા ચૂંટણી

(૩) આ જાહેરનામાની ગુજરાત પંચાયત ચૂંટણી નિયમો ૧૯૯૪ ના નિયમ ૯(૧) અન્વયે સરકારી રાજયપત્રમાં પ્રસિધ્ધિ કરવામાં આવે છે.

(સહી) અવાચ્ય,

કલેકટર, કચ્છ અને
રાજય ચૂંટણી પંચના અધિકારી

INDEX

ગુજરાત પંચાયત ચૂંટણી નિયમો–૧૯૯૪ ના નિયમ – ૯(૨) અન્વયે
ચૂંટણીનું જાહેરનામું
જિલ્લા કલેકટર કચેરી, ચૂંટણી શાખા,
કચ્છ–જિલ્લો, ભુજ–કચ્છ
તા. ૧૫/૧/૨૦૦૩

ક્રમાંક : ડીઈઓ/ ઈલેક/ગ્રા,પં,ચૂં,/તા. ભચાઉ/૨૦૦૩.

જાહેરનામું

કચ્છ જિલ્લાના ભચાઉ તાલુકાની ગ્રામ પંચાયતોના વોર્ડની બેઠકોની/ સરપંચની બેઠકોની સરપંચની બેઠકોની સામાન્ય / પેટા ચૂંટણી.

(૧) ગુજરાત પંચાયત અધિનિયમ–૧૯૯૩ ની કલમ–૧૬ ની પેટા કલમ(૧) મુજબ કચ્છ જિલ્લાની ભચાઉ તાલુકાની ગ્રામ પંચાયતોના વોર્ડની રચના આ બેઠકોની ફાળવણી રાજય ચૂંટણી પંચના અધિકારી તરીકે કરેલ છે.

(૨) ગુજરાત પંચાયત ચૂંટણી નિયમો, ૧૯૯૪ ના નિયમ–૯ ના પેટા નિયમ –(૨) થી પ્રાપ્ત થયેલ સત્તાની રૂઈએ રાજય ચૂંટણી પંચના અધિકારી તરીકે કલેકટર કચ્છ, કચ્છ જિલ્લાની નીચેની અનુસુચિના કોલમ નં. ૨ માં જણાવેલ તાલુકાની સામે કોલમ નં.–૩ માં જણાવેલ ગ્રામ પંચાયતોના કોલમ નં.–૪ માં જણાવેલ વોર્ડની કોલમ નં. ૫ માં જણાવેલ બેઠકો ભરવા માટે સભ્યોની તથા કોલમ નં. ૬ માં જણાવેલ પ્રકારવાળી સરપંચની બેઠકો ભરવા માટે સરપંચની ચૂંટણી યોજવાનો તબ્બકાવાર કાર્યક્રમ નીચે જણાવ્યા મુજબ નકકી કરે છે.

		<u>તારીખ</u>	<u>સમય</u>	<u>સ્થળ</u>
ક	ઉમેદવારીપત્રો રજુ કરવાની /ભરવાની છેલ્લી તારીખ	૨૨/૧/૨૦૦૩	૧૧:૦૦ કલાકથી ૧૫:૦૦ કલાક સુધી	ચૂંટણી અધિકારી / મદદ ચૂંટણીઅધિકારીની કચેરી ખાતે
ખ	ઉમેદવારીપત્રોની ચકાસણીની તારીખ	૨૩/૧/૨૦૦૩	૧૧:૦૦ કલાકથી ચકાસણી પુરી થાય ત્યાં સુધી	ચૂંટણી અધિકારીની કચેરી ખાતે
ગ	ઉમેદવારી પાછી ખેંચી લેવાની છેલ્લી તારીખ	૨૫/૧/૨૦૦૩	૧૫:૦૦ કલાક સુધી	ચૂંટણી અધિકારી /મદદ ચૂંટણી અધિકારીની કચેરી ખાતે
ઘ	આવશ્યક હોય તો મતદાનની તારીખ	૯/૨/૨૦૦૩	--------	--------
ચ	મતદાનનો સમય	--------	સવારના ૮:૦૦ થી સાંજના ૧૭:૦૦ કલાક સુધી	--------
છ	મતદાનના સ્થળ	--------	--------	જિલ્લા ચૂંટણી અધિકારીએ આખરી જાહેર કરેલ મતદાન મથકો ઉપર
જ	મતગણતરી માટેની તારીખ તથા સમય	૧૧/૨/૨૦૦૩	સવારના ૯:૦૦ કલાકથીમતગણતરી પુરી થાય ત્યાં સુધી	ચૂંટણી અધિકારીજાહેર કરે તે સ્થળે
ઝ	ચૂંટણી પ્રક્રિયા પુરી થવા માટેની તારીખ	મતગણતરી પુરી થયા તારીખથી સાતમો દિવસ અગર મોડામાં મોડી તા. ૧૭/૨/૨૦૦૩	--------	--------

INDEX

અનુસૂચિ

ભચાઉ તાલુકાની ગ્રામ પંચાયતોની ચૂંટણી યોજવાની છે તેની યાદી

અનું	તાલુકાનું નામ	ગ્રામ પંચાયતનું નામ	વોર્ડ નં બર / ક્રમાંક	વોર્ડની બેઠકોનો પ્રકાર	સરપંચની બેઠકોનો પ્રકાર	ચૂંટણીનો પ્રકાર (સામાન્ય/પેટા ચૂંટણી જેહોય તે દર્શાવવું)
૧	૨	૩	૪	૫	૬	૭
૧	ભચાઉ	કટારીયા જુના	૧	સામાન્ય સ્ત્રી	સામાન્ય સ્ત્રી	સામાન્ય ચૂંટણી
			૨	સા.શૈ.પ.સ્ત્રી		
			૩	સામાન્ય		
			૪	સામાન્ય		
			૫	અ.જ.જા.		
			૬	અ.જા.		
			૭	સામાન્ય		
૨	ભચાઉ	ગણેશપર	૧	સામાન્ય સ્ત્રી	સામાન્ય સ્ત્રી	સામાન્ય ચૂંટણી
			૨	સા. શૈ. પછાત સ્ત્રી		
			૩	સામાન્ય		
			૪	સામાન્ય		
			૫	સામાન્ય		
			૬	સામાન્ય		
			૭	અનુ.જાતિ સામાન્ય		
૩	ભચાઉ	માય	૧	સામાન્ય સ્ત્રી	અ.જ.જા.	સામાન્ય ચૂંટણી
			૨	અ.જા.		
			૩	સા.શૈ. પ. સ્ત્રી		
			૪	સામાન્ય		
			૫	સામાન્ય		
			૬	અ.જ.જા.		
			૭	સામાન્ય		

INDEX

૪	ભચાઉ	લાખાવટ	૧	સામાન્ય સ્ત્રી	સામાન્ય	સામાન્ય ચૂ
			૨	સા. શૈ. પછાત સ્ત્રી		
			૩ ૪	સામાન્ય અ.જા.		
			૫	સામાન્ય		
			૬	અ.જ.જા.		
			૭	સામાન્ય		
૫	ભચાઉ	ધરાણા	૧ ૨	સામાન્ય સ્ત્રી સા. શૈ. પછાત સ્ત્રી	સામાન્ય	સામાન્ય ચૂંટ
			૩	સામાન્ય		
			૪	સામાન્ય		
			૫	સામાન્ય		
			૬	અ.જ.જા.		
			૭	સામાન્ય		
૬	ભચાઉ	કકરવા	૧	સામાન્ય સ્ત્રી	સામાન્ય સ્ત્રી	સામાન્ય ચૂંટણી
			૨	સા.શૈ.પછાત સ્ત્રી		
			૩	અ.જ.જા.		
			૪	સામાન્ય		
			૫	સામાન્ય		
			૬	સામાન્ય		
			૭	અ.જા.		
૭	ભચાઉ	લખપત	૧	સામાન્ય સ્ત્રી	સામાન્ય	સામાન્ય ચૂંટણી
			૨	સા.શૈ. પછાત સ્ત્રી		
			૩	સામાન્ય		
			૪ ૫	સામાન્ય અ.જા.		
			૬	સામાન્ય		
			૭	સામાન્ય		

INDEX

૮	ભચાઉ	વિજપાસર	૧	સા. શૈ. પછાત સ્ત્રી	સામાન્ય	સામાન્ય ચૂંટણી
			૨	સામાન્ય સ્ત્રી		
			૩	સામાન્ય		
			૪	સામાન્ય		
			૫	સામાન્ય		
			૬	સામાન્ય		
			૭	અ.જા.		
૯	ભચાઉ	ચીરઈ નાની	૭	અ.જ.જા.	—	પેટા ચૂંટણી
૧૦	ભચાઉ	ચીરઈ મોટી	૮	સામાન્ય	—	પેટા ચૂંટણી
૧૧	ભચાઉ	ખારોઈ	[illegible]	સા.શૈ.પછાત સ્ત્રી	—	પેટા ચૂંટણી

(સહી) અવાચ્ય,

કલેક્ટર, કચ્છ અને

રાજય ચૂંટણી પંચના અધિકારી

INDEX

ગુજરાત પંચાયત અધિનિયમ-૧૯૯૩ ની કલમ ૧૫ની પેટા કલમ (૧) અન્વયે

ચુંટણીનું જાહેરનામું

જિલ્લા કલેક્ટર કચેરી, ચુંટણી શાખા

કચ્છ - જિલ્લો, ભૂજ-કચ્છ

તા.૧૫/૦૧/૨૦૦૩

ક્રમાંક : ડી.ઈ.ઓ./ઈલેક/ગ્રા.પં./જાહેરનામુ/૨૧૪/૨૦૦૩

જાહેરનામું

કચ્છ જિલ્લાની રાપર તાલુકાની ગ્રામ પંચાયતોના વોર્ડની બેઠકોની/ સરપંચની બેઠકોની ચુંટણી.

(૧) ગુજરાત પંચાયત અધિનિયમ ૧૯૯૩ ની કલમ –૧૬ ની પેટા કલમ (૧) મુજબ કચ્છ જિલ્લાની રાપર તાલુકાની ગ્રામ પંચાયતોના વોર્ડની રચના તથા બેઠકોની ફાળવણી રાજય ચૂટણી પંચના અધિકારી તરીકે કરેલ છે.

(૨) ગુજરાતં પંચાયત અધિનિયમ, ૧૯૯૩ ની કલમ-૧૫ ની પેટા કલમ (૧) થી પ્રાપ્ત થયેલ સત્તાની રૂએ રાજય ચૂંટણીપંચના અધિકારી તરીકે કલેકટર કચ્છ, કચ્છ જિલ્લાની નીચેની અનુસુચિના કોલમ નં.૨ માં જણાવેલ તાલુકાની સામે કોલમ નં.૩ માં જણાવેલ ગ્રામ પંચાયતોના કોલ નં ૪,૫ માં જણાવેલ વોર્ડની બેઠકોની તથા કોલમ નં.૬ માં જણાવેલ સરપંચની બેઠકોની સામાન્ય ચૂંટણી તા.૯/૨/૨૦૦૩ના રોજ યોજવાનું જાહેર કરે છે.

અનુસુચિ

રાપર તાલુકાની ગ્રામ પંચાયતોની ચુંટણી યોજવાની છે તેની યાદી

અનુ. નં	તાલુકો	ગ્રામ પંચાયતનું નામ	વોર્ડ નંબર	વોર્ડના બેઠકનો પ્રકાર	સરપંચની બેઠકનો પ્રકાર	ચૂંટણીનો પ્રકાર
૧	૨	૩	૪	૫	૬	૭
૧	રાપર	શીરાવાંઢ	૧	અનુસુચિત જન જાતિ સ્ત્રી	સામાન્ય	સામાન્ય
			૨	અનુસુચિત જન જાતિ		
			૩	અનુસુચિત જન જાતિ		
			૪	અનુસુચિત જન જાતિ સ્ત્રી		
			૫	અનુસુચિત જન જાતિ		
			૬	અનુસુચિત જન જાતિ		
			૭	અનુસુચિત જન જાતિ		

INDEX

અનુ. નં	તાલુકો	ગ્રામ પંચાયતનું નામ	વોર્ડ નંબર	વોર્ડના બેઠકનો પ્રકાર	સરપંચની બેઠકનો પ્રકાર	ચૂંટણીનો પ્રકાર
૨	રાપર	લોદ્રાણી	૧	અનુસુચિત જાતિ	સામાન્ય	સામાન્ય
			૨	સા.શૈ.પ. વર્ગ		
			૩	સામાન્ય		
			૪	સામાન્ય		
			૫	સામાન્ય સ્ત્રી		
			૬	સામાન્ય સ્ત્રી		
			૭	સામાન્ય		
૩	રાપર	ડેડરવા	૧	અનુસુચિત જન જાતિ	સામાન્ય	સામાન્ય
			૨	સામાન્ય સ્ત્રી		
			૩	સામાન્ય		
			૪	સામાન્ય સ્ત્રી		
			૫	સામાન્ય		
			૬	સામાન્ય		
			૭	સામાન્ય		
૪	રાપર	ચિત્રોડ	૧	અનુસુચિત જન જાતિ સ્ત્રી	અનુસુચિત જાતિ	સામાન્ય
			૨	સા.શૈ.પ. વર્ગ સ્ત્રી		
			૩	સામાન્ય		
			૪	સામાન્ય સ્ત્રી		
			૫	સામાન્ય		
			૬	અનુસુચિત જન જાતિ		
			૭	અનુસુચિત જાતિ		
			૮	સામાન્ય		
			૯	સામાન્ય		
૫	રાપર	ટીંડલવા (મોટા)	૧	અનુસુચિત જન જાતિ સ્ત્રી	અનુસુચિત જન જાતિ	સામાન્ય
			૨	સા.શૈ.પ. વર્ગ		
			૩	સામાન્ય સ્ત્રી		
			૪	સામાન્ય		
			૫	અનુસુચિત જાતિ		

INDEX

અનુ. નં	તાલુકો	ગ્રામ પંચાયતનું નામ	વોર્ડ નંબર	વોર્ડના બેઠકનો પ્રકાર	સરપંચની બેઠકનો પ્રકાર	ચૂંટણીનો પ્રકાર
			૬	સામાન્ય		
			૭	અનુસુચિત જન જાતિ		સામાન્ય
૬	રાપર	વિજાપર	૧	સામાન્ય સ્ત્રી	સામાન્ય	સામાન્ય
			૨	સા.શૈ.પ. વર્ગ		
			૩	સામાન્ય		
			૪	સામાન્ય સ્ત્રી		
			૫	સામાન્ય		
			૬	સામાન્ય		
			૭	સામાન્ય		
૭	રાપર	વણોઈ	૧	સામાન્ય સ્ત્રી	અનુસુચિત જન જાતિ	સામાન્ય
			૨	અનુસુચિત જન જાતિ		
			૩	અનુસુચિત જાતિ		
			૪	સા.શૈ.પ. વર્ગ સ્ત્રી		
			૫	સામાન્ય		
			૬	સામાન્ય		
			૭	સામાન્ય		
૮	રાપર	મોમાયમોરા	૧	સામાન્ય સ્ત્રી	સામાન્ય	સામાન્ય
			૨	સા.શૈ.પ. વર્ગ સ્ત્રી		
			૩	સામાન્ય		
			૪	સામાન્ય		
			૫	સામાન્ય		
			૬	સામાન્ય		
			૭	અનુસુચિત જાતિ		
૯	રાપર	સુવઈ	૧	સામાન્ય સ્ત્રી	સામાન્ય	સામાન્ય
			૨	સા.શૈ.પ. વર્ગ		
			૩	સામાન્ય		
			૪	સામાન્ય		
			૫	અનુસુચિત જન જાતિ		

INDEX

અનુ. નં	તાલુકો	ગ્રામ પંચાયતનું નામ	વોર્ડ નંબર	વોર્ડના બેઠકનો પ્રકાર	સરપંચની બેઠકનો પ્રકાર	ચૂંટણીનો પ્રકાર
			૬	સામાન્ય		
			૭	અનુસુચિત જાતિ સ્ત્રી		સામાન્ય
૧૦	રાપર	બેલા	૧	સા.શૈ.પ. વર્ગ	અનુસુચિત જાતિ સ્ત્રી	સામાન્ય
			૨	અનુસુચિત જન જાતિ		
			૩	સામાન્ય સ્ત્રી		
			૪	સામાન્ય		
			૫	સામાન્ય		
			૬	સામાન્ય		
			૭	અનુસુચિત જાતિ સ્ત્રી		
૧૧	રાપર	વ્રજવાણી	૧	સામાન્ય સ્ત્રી	સામાન્ય	સામાન્ય
			૨	સા.શૈ.પ. વર્ગ		
			૩	સામાન્ય		
			૪	સામાન્ય		
			૫	સામાન્ય		
			૬	સામાન્ય		
			૭	અનુસુચિત જન જાતિ સ્ત્રી		
૧૨	રાપર	કલ્યાણપર	૧	સામાન્ય સ્ત્રી	સામાન્ય	સામાન્ય
			૨	સા.શૈ.પ. વર્ગ		
			૩	સામાન્ય		
			૪	સામાન્ય સ્ત્રી		
			૫	સામાન્ય		
			૬	સામાન્ય		
			૭	સામાન્ય		
૧૩	રાપર	ત્રંબૌ	૧	સામાન્ય	સામાન્ય	સામાન્ય
			૨	સામાન્ય		
			૩	સામાન્ય સ્ત્રી		
			૪	સામાન્ય સ્ત્રી		
			૫	સામાન્ય		

INDEX

અનુ. નં	તાલુકો	ગ્રામ પંચાયતનું નામ	વોર્ડ નંબર	વોર્ડના બેઠકનો પ્રકાર	સરપંચની બેઠકનો પ્રકાર	ચૂંટણીનો પ્રકાર
			૬	સામાન્ય		
			૭	સામાન્ય		
૧૪	રાપર	આણંદપર	૧	સામાન્ય	સામાન્ય સ્ત્રી	સામાન્ય
			૨	સામાન્ય સ્ત્રી		
			૩	અનુસચિત જન જાતિ સ્ત્રી		
			૪	અનુસચિત જન જાતિ		
			૫	અનુસચિત જન જાતિ		
			૬	અનુસચિત જન જાતિ		
			૭	સામાન્ય		
૧૫	રાપર	માંજુવાસ	૧	સામાન્ય સ્ત્રી	અનુસુચિત જન જાતિ	સામાન્ય
			૨	અનુસુચિત જન જાતિ સ્ત્રી		
			૩	અનુસુચિત જન જાતિ		
			૪	સા.શૈ.પ. વર્ગ		
			૫	સામાન્ય		
			૬	અનુસુચિત જાતિ		
			૭	સામાન્ય		
૧૬	રાપર	બાદલપર	૧	અનુસુચિત જન જાતિ	અનુસુચિત જન જાતિ સ્ત્રી	સામાન્ય
			૨	અનુસુચિત જન જાતિ		
			૩	સામાન્ય સ્ત્રી		
			૪	સામાન્ય		
			૫	સામાન્ય		
			૬	સામાન્ય		
			૭	અનુસુચિત જન જાતિ સ્ત્રી		
૧૭	રાપર	ખેંગારપર	૧	સામાન્ય સ્ત્રી	સામાન્ય સ્ત્રી	સામાન્ય
			૨	સા.શૈ.પ. વર્ગ સ્ત્રી		
			૩	અનુસુચિત જન જાતિ		
			૪	સામાન્ય		

INDEX

અનુ. નં	તાલુકો	ગ્રામ પંચાયતનું નામ	વોર્ડ નંબર	વોર્ડના બેઠકનો પ્રકાર	સરપંચની બેઠકનો પ્રકાર	ચૂંટણીનો પ્રકાર
			૫	સામાન્ય		
			૬	સામાન્ય		
			૭	સામાન્ય		
૧૮	રાપર	ડાવરી	૧	અનુસુચિત જન જાતિ સ્ત્રી	સા.શૈ.પ. વર્ગ સ્ત્રી	સામાન્ય
			૨	સા.શૈ.પ. વર્ગ		
			૩	અનુસુચિત જન જાતિ સ્ત્રી		
			૪	અનુસુચિત જન જાતિ		
			૫	અનુસુચિત જન જાતિ		
			૬	સામાન્ય		
			૭	અનુસુચિત જન જાતિ		
૧૯	રાપર	વજેપર	૧	સામાન્ય સ્ત્રી	સામાન્ય	સામાન્ય
			૨	સા.શૈ.પ. વર્ગ		
			૩	સામાન્ય		
			૪	સામાન્ય		
			૫	સામાન્ય		
			૬	અનુસુચિત જાતિ સ્ત્રી		
			૭	સામાન્ય		
૨૦	રાપર	બાલાસર	૧	અનુસુચિત જન જાતિ	સામાન્ય સ્ત્રી	સામાન્ય
			૨	અનુસુચિત જાતિ		
			૩	સા.શૈ.પ. વર્ગ સ્ત્રી		
			૪	સામાન્ય સ્ત્રી		
			૫	સામાન્ય		
			૬	સામાન્ય		
			૭	સામાન્ય		
૨૧	રાપર	સણવા	૧	સામાન્ય સ્ત્રી	સામાન્ય	સામાન્ય
			૨	સા.શૈ.પ. વર્ગ સ્ત્રી		
			૩	સામાન્ય		
			૪	અનુસુચિત જાતિ		
			૫	સામાન્ય		

INDEX

અનુ. નં	તાલુકો	ગ્રામ પંચાયતનું નામ	વોર્ડ નંબર	વોર્ડના બેઠકનો પ્રકાર	સરપંચની બેઠકનો પ્રકાર	ચૂંટણીનો પ્રકાર
			૬	સામાન્ય		
			૭	અનુસુચિત જન જાતિ		
૨૨	રાપર	ભીમદેવકા	૧	અનુસુચિત જન જાતિ	સામાન્ય સ્ત્રી	સામાન્ય
			૨	અનુસુચિત જન જાતિ		
			૩	અનુસુચિત જન જાતિ સ્ત્રી		
			૪	અનુસુચિત જન જાતિ સ્ત્રી		
			૫	અનુસુચિત જન જાતિ		
			૬	અનુસુચિત જન જાતિ		
			૭	અનુસુચિત જન જાતિ		
૨૩	રાપર	કુડાજામપર	૧	અનુસુચિત જાતિ સ્ત્રી	સામાન્ય સ્ત્રી	સામાન્ય
			૨	સામાન્ય સ્ત્રી		
			૩	સા.શૈ.પ. વર્ગ		
			૪	સામાન્ય		
			૫	સામાન્ય		
			૬	સામાન્ય		
			૭	સામાન્ય		
૨૪	રાપર	ગેડી	૧	સા.શૈ.પ. વર્ગ સ્ત્રી	સા.શૈ.પ. વર્ગ	સામાન્ય
			૨	સામાન્ય સ્ત્રી		
			૩	સામાન્ય		
			૪	સામાન્ય		
			૫	અનુસુચિત જન જાતિ		
			૬	સામાન્ય સ્ત્રી		
			૭	સામાન્ય		
			૮	સામાન્ય		
			૯	અનુસુચિત જાતિ		
૨૫	રાપર	રામવાવ	૧	અનુસુચિત જાતિ	સામાન્ય	સામાન્ય
			૨	સામાન્ય સ્ત્રી		
			૩	સા.શૈ.પ. વર્ગ સ્ત્રી		
			૪	સામાન્ય		

INDEX

અનુ. નં	તાલુકો	ગ્રામ પંચાયતનું નામ	વોર્ડ નંબર	વોર્ડના બેઠકનો પ્રકાર	સરપંચની બેઠકનો પ્રકાર	ચૂંટણીનો પ્રકાર
			૫	સામાન્ય		
			૬	સામાન્ય		
			૭	અનુસુચિત જન જાતિ		
૨૬	રાપર	જેસડા	૧	સામાન્ય સ્ત્રી	અનુસુચિત જન જાતિ	સામાન્ય
			૨	સા.શૈ.પ. વર્ગ		
			૩	અનુસુચિત જાતિ		
			૪	સમાન્ય		
			૫	અનુસુચિત જાતિ સ્ત્રી		
			૬	અનુસુચિત જન જાતિ		
			૭	સામાન્ય		

(૩) આ જાહેરનામાની ગુજરાત પંચાયત ચૂંટણી નિયમો ૧૯૯૪ ના નિયમના ૯ (૧) અન્વયે સરકારી રાજય પત્રમાં પ્રસિધ્ધિ કરવામાં આવે છે.

(સહી) અવાચ્ય,

કલેકટર કચ્છ જિલ્લો
અને
રાજય ચૂંટણી પંચના અધિકારી

ગુજરાત પંચાયત ચુંટણી નિયમો -૧૯૯૪ના નિયમ - ૯(૨) અન્વયે

ચુંટણીનું જાહેરનામું

જિલ્લા કલેક્ટર કચેરી, ચુંટણી શાખા,

કચ્છ - જિલ્લો, ભુજ-કચ્છ.

તા.૧૫/૦૧/૨૦૦૩

ક્રમાંક : ડી.ઈ.ઓ./ઈલેક/ગ્રા.પં./જાહેરનામું/૨૫૨/૨૦૦૩

જાહેરનામું

કચ્છ જિલ્લાની રાપર તાલુકાની ગ્રામ પંચાયતોના વોર્ડની બેઠકોની/ સરપંચની બેઠકોની ચુટણી.

(૧) ગુજરાત પંચાયત અધિનિયમ ૧૯૯૩ ની કલમ -૧૬ ની પેટા કલમ (૧) મુજબ કચ્છ જિલ્લાની રાપર તાલુકાની ગ્રામ પંચાયતોના વોર્ડની રચના તથા બેઠકોની ફાળવણી રાજય ચૂટણી પંચના અધિકારી તરીકે કરેલ છે.

(૨) ગુજરાત રાજય ચુંટણી નિયમ , ૧૯૯૪ના નિયમ ૯ના પેટા નિયમ-(૨)થી પ્રાપ્ત થયેલ સત્તાની રૂએ રાજય ચૂંટણીપંચના અધિકારી તરીકે કલેકટર કચ્છ, કચ્છ જિલ્લાની નીચેની અનુસુચિના કોલમ નં.૨ માં જણાવેલ તાલુકાની સામે કોલમ નં.૩ માં જણાવેલ ગ્રામ પંચાયતોના કોલમ નં ૪માં જણાવેલ વોર્ડની કોલમ નં.૫ માં જણાવેલ બેઠકો ભરવા માટે સભ્યોની તથા કોલમ નં. ૬ માં જણાવેલ પ્રકારવાળી સરપંચની બેઠકો ભરવા માટે સરપંચ ની ચુંટણી યોજવા નો તબકકાવાર કાર્યક્રમ નીચે મુજબ નકકી કરે છે.

ક્રમ	વિગત	તારીખ	સમય	સ્થળ
ક	ઉમેદવારીપત્રો રજુ કરવાની છેલ્લી તારીખ	૨૨/૦૧/૨૦૦૩	૧૧:૦૦કલાકથી ૧૫:૦૦ કલાક સુધી	ચૂટણી અધિકારી/ મદદનીશ ચૂંટણી અધિકારીની કચેરી ખાતે
ખ	ઉમેદવારી પત્રોની ચકાસણીની તારીખ	૨૩/૦૧/૨૦૦૩	૧૧:૦૦ કલાકથી ચકાસણી પુરી થાય ત્યાં સુધી	ચૂંટણી અધિકારીની કચેરી ખાતે
ગ	ઉમેદવારી પાછી ખેંચવાની છેલ્લી તારીખ	૨૫/૦૧/૨૦૦૩	૧૫:૦૦ કલાક સુધી	ચૂટણી અધિકારી/ મદદનીશ ચૂંટણી અધિકારીની કચેરી ખાતે
ઘ	આવશ્યક હોય તો મતદાનની તારીખ	૦૯/૦૨/૨૦૦૩	–	–
ચ	મતદાનનો સમય	———	સવારના ૮:૦૦થી સાંજના ૧૭:૦૦ વાગ્યા સુધી	–
છ	મતદાનના સ્થળ	———	–	જિલ્લા ચૂંટણી અધિકારીએ જાહેર કરેલ મતદાન મથકો ઉપર
જ	મતગણત્રી માટેની તારીખ અથવા સમય	૧૧/૦૨/૨૦૦૩	સવારના ૯:૦૦ કલાકથી મતગણત્રી પુરી થાય ત્યાં સુધી	ચૂંટણી અધિકારી જાહેર કરે તે સ્થળે
ઝ	ચુંટણી પ્રક્રિયા પુરી થવા	૧૭/૦૨/૨૦૦૩	–	-

INDEX

રાપર તાલુકાની ગ્રામ પંચાયતોની ચુંટણી યોજવાની છે તેની યાદી

અનુ. નં	તાલુકો	ગ્રામ પંચાયતનું નામ	વોર્ડ નંબર	વોર્ડના બેઠકનો પ્રકાર	સરપંચની બેઠકનો પ્રકાર	ચૂંટણીનો પ્રકાર
૧	૨	૩	૪	૫	૬	૭
૧	રાપર	શીરાવાંઢ	૧	અનુસુચિત જન જાતિ સ્ત્રી	સામાન્ય	સામાન્ય
			૨	અનુસુચિત જન જાતિ		
			૩	અનુસુચિત જન જાતિ		
			૪	અનુસુચિત જન જાતિ સ્ત્રી		
			૫	અનુસુચિત જન જાતિ		
			૬	અનુસુચિત જન જાતિ		
			૭	અનુસુચિત જન જાતિ		
૨	રાપર	લોદ્રાણી	૧	અનુસુચિત જાતિ	સામાન્ય	સામાન્ય
			૨	સા.શૈ.પ. વર્ગ		
			૩	સામાન્ય		
			૪	સામાન્ય		
			૫	સામાન્ય સ્ત્રી		
			૬	સામાન્ય સ્ત્રી		
			૭	સામાન્ય		
૩	રાપર	ડેડરવા	૧	અનુસુચિત જન જાતિ	સામાન્ય	સામાન્ય
			૨	સામાન્ય સ્ત્રી		
			૩	સામાન્ય		
			૪	સામાન્ય સ્ત્રી		
			૫	સામાન્ય		
			૬	સામાન્ય		
			૭	સામાન્ય		
૪	રાપર	ચિત્રોડ	૧	અનુસુચિત જન જાતિ સ્ત્રી	અનુસુચિત	સામાન્ય
			૨	સા.શૈ.પ. વર્ગ સ્ત્રી	સ્ત્રી	
			૩	સામાન્ય		
			૪	સામાન્ય સ્ત્રી		
			૫	સામાન્ય		

અનુ. નં	તાલુકો	ગ્રામ પંચાયતનું નામ	વોર્ડ નંબર	વોર્ડના બેઠકનો પ્રકાર	સરપંચની બેઠકનો પ્રકાર	ચૂંટણીનો પ્રકાર
૧	૨	૩	૪	૫	૬	૭
			૬	અનુસુચિત જન જાતિ		
			૭	અનુસુચિત જાતિ		
			૮	સામાન્ય		
			૯	સામાન્ય		
૫	રાપર	ટીંડલવા મોટા	૧	અનુસુચિત જન જાતિ સ્ત્રી	અનુસુચિત જન જાતિ	સામાન્ય
			૨	સા.શૈ.પ. વર્ગ		
			૩	સામાન્ય સ્ત્રી		
			૪	સામાન્ય		
			૫	અનુસુચિત જાતિ		
			૬	સામાન્ય		
			૭	અનુસુચિત જન જાતિ		સામાન્ય
૬	રાપર	વિજાપર	૧	સામાન્ય સ્ત્રી	સામાન્ય	સામાન્ય
			૨	સા.શૈ.પ. વર્ગ		
			૩	સામાન્ય		
			૪	સામાન્ય સ્ત્રી		
			૫	સામાન્ય		
			૬	સામાન્ય		
			૭	સામાન્ય		
૭	રાપર	વણોઈ	૧	સામાન્ય સ્ત્રી	અનુસુચિત જન જાતિ	સામાન્ય
			૨	અનુસુચિત જન જાતિ		
			૩	અનુસુચિત જાતિ		
			૪	સા.શૈ.પ. વર્ગ સ્ત્રી		
			૫	સામાન્ય		
			૬	સામાન્ય		
			૭	સામાન્ય		
૮	રાપર	મોમાયમોરા	૧	સામાન્ય સ્ત્રી	સામાન્ય	સામાન્ય
			૨	સા.શૈ.પ. વર્ગ સ્ત્રી		

INDEX

અનુ. નં	તાલુકો	ગ્રામ પંચાયતનું નામ	વોર્ડ નંબર	વોર્ડના બેઠકનો પ્રકાર	સરપંચની બેઠકનો પ્રકાર	ચૂંટણીનો પ્રકાર
૧	૨	૩	૪	૫	૬	૭
			૩	સામાન્ય		
			૪	સામાન્ય		
			૫	સામાન્ય		
			૬	સામાન્ય		
			૭	અનુસુચિત જાતિ		
૯	રાપર	સુવઈ	૧	સામાન્ય સ્ત્રી	સામાન્ય	સામાન્ય
			૨	સા.શૈ.પ. વર્ગ		
			૩	સામાન્ય		
			૪	સામાન્ય		
			૫	અનુસુચિત જન જાતિ		
			૬	સામાન્ય		
			૭	અનુસુચિત જાતિ સ્ત્રી		સામાન્ય
૧૦	રાપર	બેલા	૧	સા.શૈ.પ. વર્ગ	અનુસુચિત જાતિ સ્ત્રી	સામાન્ય
			૨	અનુસુચિત જન જાતિ		
			૩	સામાન્ય સ્ત્રી		
			૪	સામાન્ય		
			૫	સામાન્ય		
			૬	સામાન્ય		
			૭	અનુસુચિત જાતિ સ્ત્રી		
૧૧	રાપર	વ્રજવાણી	૧	સામાન્ય સ્ત્રી	સામાન્ય	સામાન્ય
			૨	સા.શૈ.પ. વર્ગ		
			૩	સામાન્ય		
			૪	સામાન્ય		
			૫	સામાન્ય		
			૬	સામાન્ય		
			૭	અનુસુચિત જન જાતિ સ્ત્રી		
૧૨	રાપર	કલ્યાણપર	૧	સામાન્ય સ્ત્રી	સામાન્ય	સામાન્ય
			૨	સા.શૈ.પ. વર્ગ		

INDEX

અનુ. નં	તાલુકો	ગામ પંચાયતનું નામ	વોર્ડ નંબર	વોર્ડના બેઠકનો પ્રકાર	સરપંચની બેઠકનો પ્રકાર	ચૂંટણીનો પ્રકાર
૧	૨	૩	૪	૫	૬	૭
			૩	સામાન્ય		
			૪	સામાન્ય સ્ત્રી		
			૫	સામાન્ય		
			૬	સામાન્ય		
			૭	સામાન્ય		
૧૩	રાપર	વેરસરા	૧	સામાન્ય	સામાન્ય	સામાન્ય
			૨	સામાન્ય		
			૩	સામાન્ય સ્ત્રી		
			૪	સામાન્ય સ્ત્રી		
			૫	સામાન્ય		
			૬	સામાન્ય		
			૭	સામાન્ય		
૧૪	રાપર	આણંદપર	૧	સામાન્ય	સામાન્ય સ્ત્રી	સામાન્ય
			૨	સામાન્ય સ્ત્રી		
			૩	અનુસચિત જન જાતિ સ્ત્રી		
			૪	અનુસચિત જન જાતિ		
			૫	અનુસચિત જન જાતિ		
			૬	અનુસચિત જન જાતિ		
			૭	સામાન્ય		
૧૫	રાપર	માંજુવાસ	૧	સામાન્ય સ્ત્રી	અનુસુચિત જન જાતિ	સામાન્ય
			૨	અનુસુચિત જન જાતિ સ્ત્રી		
			૩	અનુસુચિત જન જાતિ		
			૪	સા.શૈ.પ. વર્ગ		
			૫	સામાન્ય		
			૬	અનુસુચિત જાતિ		
			૭	સામાન્ય		
૧૬	રાપર	બાદલપર	૧	અનુસુચિત જન જાતિ	અનુસુચિત જન જાતિ	સામાન્ય

અનુ. નં	તાલુકો	ગ્રામ પંચાયતનું નામ	વોર્ડ નંબર	વોર્ડના બેઠકનો પ્રકાર	સરપંચની બેઠકનો પ્રકાર	ચૂંટણીનો પ્રકાર
૧	૨	૩	૪	૫	૬	૭
			૨	અનુસુચિત જન જાતિ		
			૩	સામાન્ય સ્ત્રી		
			૪	સામાન્ય		
			૫	સામાન્ય		
			૬	સામાન્ય		
			૭	અનુસુચિત જન જાતિ સ્ત્રી		
૧૭	રાપર	ખેંગારપર	૧	સામાન્ય સ્ત્રી	સામાન્ય સ્ત્રી	સામાન્ય
			૨	સા.શૈ.પ. વર્ગ સ્ત્રી		
			૩	અનુસુચિત જન જાતિ		
			૪	સામાન્ય		
			૫	સામાન્ય		
			૬	સામાન્ય		
			૭	સામાન્ય		
૧૮	રાપર	ડાવરી	૧	અનુસુચિત જન જાતિ સ્ત્રી	સા.શૈ.પ. વર્ગ સ્ત્રી	સામાન્ય
			૨	સા.શૈ.પ. વર્ગ		
			૩	અનુસુચિત જન જાતિ સ્ત્રી		
			૪	અનુસુચિત જન જાતિ		
			૫	અનુસુચિત જન જાતિ		
			૬	સામાન્ય		
			૭	અનુસુચિત જન જાતિ		
૧૯	રાપર	વજેપર	૧	સામાન્ય સ્ત્રી	સામાન્ય	સામાન્ય
			૨	સા.શૈ.પ. વર્ગ		
			૩	સામાન્ય		
			૪	સામાન્ય		
			૫	સામાન્ય		
			૬	અનુસુચિત જાતિ સ્ત્રી		
			૭	સામાન્ય		
૨૦	રાપર	બાલાસર	૧	અનુસુચિત જન જાતિ	સામાન્ય સ્ત્રી	સામાન્ય
			૨	અનુસુચિત જાતિ		

INDEX

અનુ. નં	તાલુકો	ગ્રામ પંચાયતનું નામ	વોર્ડ નંબર	વોર્ડના બેઠકનો પ્રકાર	સરપંચની બેઠકનો પ્રકાર	ચૂંટણીનો પ્રકાર
૧	૨	૩	૪	૫	૬	૭
			૩	સા.શૈ.પ. વર્ગ સ્ત્રી		
			૪	સામાન્ય સ્ત્રી		
			૫	સામાન્ય		
			૬	સામાન્ય		
			૭	સામાન્ય		
૨૧	રાપર	સણવા	૧	સામાન્ય સ્ત્રી	સામાન્ય	સામાન્ય
			૨	સા.શૈ.પ. વર્ગ સ્ત્રી		
			૩	સામાન્ય		
			૪	અનુસુચિત જાતિ		
			૫	સામાન્ય		
			૬	સામાન્ય		
			૭	અનુસુચિત જન જાતિ		
૨૨	રાપર	ભીમદેવકા	૧	અનુસુચિત જન જાતિ	સામાન્ય સ્ત્રી	સામાન્ય
			૨	અનુસુચિત જન જાતિ		
			૩	અનુસુચિત જન જાતિ સ્ત્રી		
			૪	અનુસુચિત જન જાતિ સ્ત્રી		
			૫	અનુસુચિત જન જાતિ		
			૬	અનુસુચિત જન જાતિ		
			૭	અનુસુચિત જન જાતિ		
૨૩	રાપર	કુડાજામપર	૧	અનુસુચિત જાતિ સ્ત્રી	સામાન્ય સ્ત્રી	સામાન્ય
			૨	સામાન્ય સ્ત્રી		
			૩	સા.શૈ.પ. વર્ગ		
			૪	સામાન્ય		
			૫	સામાન્ય		
			૬	સામાન્ય		
			૭	સામાન્ય		
૨૪	રાપર	ગેડી	૧	સા.શૈ.પ. વર્ગ સ્ત્રી	સા.શૈ.પ. વર્ગ	સામાન્ય
			૨	સામાન્ય સ્ત્રી		
			૩	સામાન્ય		

INDEX

અનુ. નં	તાલુકો	ગ્રામ પંચાયતનું નામ	વોર્ડ નંબર	વોર્ડના બેઠકનો પ્રકાર	સરપંચની બેઠકનો પ્રકાર	ચૂંટણીનો પ્રકાર
૧	૨	૩	૪	૫	૬	૭
			૪	સામાન્ય		
			૫	અનુસુચિત જન જાતિ		
			૬	સામાન્ય સ્ત્રી		
			૭	સામાન્ય		
			૮	સામાન્ય		
			૯	અનુસુચિત જાતિ		
૨૫	રાપર	રામવાવ	૧	અનુસુચિત જાતિ	સામાન્ય	સામાન્ય
			૨	સામાન્ય સ્ત્રી		
			૩	સા.શૈ.પ. વર્ગ સ્ત્રી		
			૪	સામાન્ય		
			૫	સામાન્ય		
			૬	સામાન્ય		
			૭	અનુસુચિત જન જાતિ		
૨૬	રાપર	જેસડા	૧	સામાન્ય સ્ત્રી	અનુસુચિત જન જાતિ	સામાન્ય
			૨	સા.શૈ.પ. વર્ગ		
			૩	અનુસુચિત જાતિ		
			૪	સમાન્ય		
			૫	અનુસુચિત જાતિ સ્ત્રી		
			૬	અનુસુચિત જન જાતિ		
			૭	સામાન્ય		

(૩) આ જાહેરનામાની ગુજરાત પંચાયત ચૂંટણી નિયમો ૧૯૯૪ ના નિયમના ૯ (૧) અન્વયે સરકારી રાજય પત્રમાં પ્રસિધ્ધિ કરવામાં આવે છે.

(સહી) અવાચ્ય,

કલેકટર કચ્છ જિલ્લો
અને
રાજય ચૂંટણી પંચના અધિકારી

ગુજરાત પંચાયત અધિનિયમ ૧૯૯૩ ની કલમ ૧૫ ની પેટા કલમ (૧) અન્વયે ચુંટણી નું જાહેરનામુ

જિલ્લા કલેક્ટર કચેરી

ચુંટણી શાખા

કચ્છ જિલ્લો

ભુજ–કચ્છ

તા. ૧૫/૧/૨૦૦૩

ક્રમાંક :– ડીઈઓ/ઈલેક/ગ્રા.પં/ જાહેરનામુ / નખત્રાણા / ૨૦૦૩

જાહેરનામુ

કચ્છ જિલ્લાની નખત્રાણા તાલુકા ની ગ્રામ પંચાયત ના વોર્ડ ની બેઠકો ની /સરપંચ ની બેઠકોની ચુંટણી

(૧) ગુજરાત પંચાયત અધિનિયમ ૧૯૯૩ ની કલમ ૧૬ ની પેટા કલમ (૧) મુજબ કચ્છ જિલ્લાની નખત્રાણા તાલુકાની ગ્રામ પંચાયતોના વોર્ડ ની રચના તથા બેઠકોની ફાળવણી રાજય ચુંટણીપંચના અધિકારી તરીકે કરેલ છે.

(૨) ગુજરાત પંચાયત ચુંટણી નિયમો અધિનિયમ ૧૯૯૩ ની કલમ ના ની પેટા કલમ નં–૧ થી પ્રાપ્ત થયેલ સત્તાની રૂએ રાજય ચુંટણી પંચ અધિકારી તરીકે કલેકટર કચ્છ કચ્છ જિલલાની નીચેની અનુસુચી ના કોલમ નં–૨ માં જણાવેલ તાલુકાની ગ્રામ કોલમ નં ૩ માં જણાવેલ ગ્રામ પંચાયતોના કોલમ નં ૪, ૫માં જણાવેલ વોર્ડની બેઠકો ની તથા તથા કોલમ નં ૬ માં જણાવેલ સરપંચોની બેઠકો ની સામાન્ય / પેટા ચુંટણી તા. ૯/૦૨/૨૦૦૩ ના રોજ યોજવાનુ જાહેર કરે છે.

તાલુકા ની ગામ પંચાયતો ની ચુંટણી યોજવાની છે તેની યાદી

અનુસુચી

નખત્રાણા તાલુકાની ગ્રામપંચાયત ની ચુંટણી યોજવાની છે તેની યાદી

અ નં ક્રમ	તાલુકા નુ નામ	ગ્રામ પંચાયત નું નામ	વોર્ડ નંબર ક્રમાંક	વોર્ડની બેઠકનું પ્રકાર	સરપંચ ની બેઠક ના પ્રકાર	ચુંટણી ના પ્રકાર (સામાન્ય/ પેટા ચુંટણી જે હોય તે દર્શાવવુ)
૧	૨	૩	૪	૫	૬	૭
	નખત્રાણા	કાદીયા નાના	૧	સામાન્ય સ્ત્રી	અનુસુચિત જાતી સામાન્ય	સામાન્ય ચુંટણી
			૨	અનુસુચિત જાતી સામાન્ય		
			૩	સા.શૈ.પ. સામાન્ય		
			૪	સામાન્ય		
			૫	અનુસુચિત જન જાતી સામાન્ય		
			૬	સામાન્ય		
			૭	અનુસુચિત જન જાતી સ્ત્રી		
૨	નખત્રાણા	કોટડા રોહા	૧	સામાન્ય સ્ત્રી	સામાન્ય મહીલા	સામાન્ય ચુંટણી
			૨	સા.શૈ.પ. સામાન્ય		
			૩	સામાન્ય		
			૪	સામાન્ય		
			૫	સામાન્ય		
			૬	અનુસુચિત જાતી સામાન્ય		
			૭	અનુસુચિત જાતી સ્ત્રી		
૩	નખત્રાણા	નારાણપર રોહા	૧	સામાન્ય સ્ત્રી	બિન અનામત	સામાન્ય ચુંટણી
			૨	સા.શૈ.પ. સ્ત્રી		
			૩	અનુસુચિત જાતી સામાન્ય		
			૪	સામાન્ય		
			૫	સામાન્ય		
			૬	સામાન્ય		
			૭	સામાન્ય		

INDEX

	નખત્રાણા	રોહા સુમરી	૧	સામાન્ય સ્ત્રી	અનુ સુચિત જાતી	સામાન્ય ચુંટણી
			૨	સા.શૈ.પ. સામાન્ય		
			૩	સામાન્ય		
			૪	સામાન્ય		
			૫	સામાન્ય		
			૬	અનુસુચિત જાતી સ્ત્રી		
			૭	અનુસુચિત જાતી સામાન્ય		
૫	નખત્રાણા	વિભાપર	૧	સામાન્ય સ્ત્રી	બિન અનામત	સામાન્ય ચુંટણી
			૨	સા.શૈ.પ. સામાન્ય		
			૩	સામાન્ય		
			૪	અ.જા. સામાન્ય		
			૫	સામાન્ય		
			૬	અનુસુચિત જાતી સ્ત્રી		
			૭	સામાન્ય		
૬	નખત્રાણા	સાયરા	૧	સામાન્ય સ્ત્રી	બિન અનામત	સામાન્ય ચુંટણી
			૨	સા.શૈ.પ. સામાન્ય		
			૩	સામાન્ય		
			૪	સામાન્ય		
			૫	સામાન્ય		
			૬	સામાન્ય		
			૭	અનુસુચિત જાતી સ્ત્રી		
૭	નખત્રાણા	વિથોણ	૧	સામાન્ય સ્ત્રી	બિન અનામત	સામાન્ય ચુંટણી
			૨	સા.શૈ.પ. સામાન્ય		
			૩	સામાન્ય		
			૪	અનુસુચિત આદી જાતી સ્ત્રી		
			૫	સામાન્ય સ્ત્રી		
			૬	સામાન્ય સ્ત્રી		
			૭	સામાન્ય		
			૮	સામાન્ય		
			૯	સામાન્ય		
			૧૦	અનુસુચિત જાતી સામાન્ય		
			૧૧	સામાન્ય		
પેટા ચુંટણી યોજાવવાની છે તેવી ગ્રામ પંચાયતો ની યાદી						
૧	નખત્રાણા	ઉખેડા	૧			
			૨			
			૩			
			૪	સામાન્ય		પેટા ચુંટણી
			૫			
			૬			
			૭			
૨	નખત્રાણા	ઐયર	૧			
			૨			

INDEX

	નખત્રાણા	એયર	૪			
			૫			
			૬			
			૭			
૩	નખત્રાણા	મથલ	૧			
			૨			
			૩			
			૪			
			૫			
			૬			
			૭	સામાન્ય		પેટા ચુંટણી

(૩) આ જાહેનામાની ગુજરાત ~~પંચાયત ચુંટણી~~ નીયમો ૧૯૯૪ ના નિયમ ૯ (૧) અન્વયે સરકારી રાજપત્રમાં પ્રસિધ્ધી કરવા માં આવે છે.

(સહી) અવાચ્ય,

કલેકટર કચ્છ જિલ્લો

અને

રાજય ચુંટણી પંચના અધિકારી

INDEX

ગુજરાત પંચાયત ચુંટણી નિયમ ૧૯૯૪ ના નિયમ-૯(૨) અન્વયે [illegible] જાહેરનામુ

જિલ્લા કલેકટર કચેરી

ચુંટણી શાખા

કચ્છ જિલ્લો

ભુજ-કચ્છ

તા. ૧૫/૧/૨૦૦૩

ક્રમાક :- ડીઈઓ/ઈલેક/ગ્રા.પં/જાહેરનામુ ૨૦૦૩

જાહેરનામુ

કચ્છ જિલ્લાના નખત્રાણા તાલુકા ની ગ્રામ પંચાયત ના વોર્ડ ની બેઠકો ની [illegible] બેઠકોની ચુંટણી

(૧) ગુજરાત પંચાયત અધિનિયમ ૧૯૯૩ ની કલમ ૧૬ ની પેટા કલમ (૧) મુજબ કચ્છ જિલ્લાની નખત્રાણા તાલુકા ની ગ્રામ પંચાયતોના વોર્ડની રચના તથા બેઠકોની ફાળવણી રાજ્ય ચુંટણી પંચના અધિકારી તરીકે કરેલ છે.

(૨) ગુજરાત પંચાયત ચુંટણી નિયમો ૧૯૯૪ ના નિયમ -૯ ના પેટા નિયમ ૨ થી [illegible] સતાની રૂએ રાજય ચુંટણી પંચના અધિકારી તરીકે કલેકટર,કચ્છ, કચ્છ જિલ્લાની [illegible] કોલમ નં -૨ માં જણાવેલ તાલુકાની સામે કોલમ નં-૩ માં જણાવેલ ગ્રામ પંચાયતના [illegible] કોલમ નં-૪ માં જણાવેલ વોર્ડની કોલમ નં-૫ માં જણાવેલ બેઠકો ભરવા મા ટે સભ્યોની [illegible] ૬ માં જણાવેલ પ્રકારવાળી સરપંચની બેઠકો ભરવા માટે સરપંચની ચુંટણી યોજવાનો [illegible] કાર્યક્રમ નીચે જણાવ્યા મુજબ નકકી કરે છે.

	તારીખ	સમય	સ્થળ
(ક) ઉમેદવારી પત્રો રજુ કરવાની / ભરવાની છેલ્લી તારીખ	૨૨/૦૧/૨૦૦૩	૧૧-૦૦ કલાક થી ૧૫-૦૦ સુધી	ચુંટણી અધિકારી ,મદદનીશ ચુંટણી અધિકારીની કચેરી ખાતે
(ખ) ઉમેવારીપત્રોની ચકાસણી ની તારીખ	૨૩/૦૧/૨૦૦૩	૧૧-૦૦ કલાક થી ચકાસણી પુરી થાય ત્યા સુધી	ચુંટણી અધિકારીશ્રી ની કચેરી ખાતે
(ગ) ઉમેદવારી પાછી ખેચીલેવાની છેલ્લી તારીખ	૨૫/૦૧/૨૦૦૩	૧૫-૦૦ કલાક સુધી	ચુંટણી અધિકારી /મદદનીશ ચુંટણી અધિકારીશ્રી ની કચેરી એ
(ઘ) આવશ્યક હોય તો મતદાનની તારીખ	૦૯/૦૨/૨૦૦૩	---	
(ચ) મતદાન નો સમય	---	સવાર ના ૮-૦૦ કલાક થી સાંજ ના ૧૭-૦૦ કલાક સુધી	
(છ) મતદાન નો સ્થળ	---	---	જિલ્લા ચુંટણી અધિકારી જાહેર કરે તે મતદાન મથક ઉપર
(જ) મતગણતરી માટેની તારીખ અને સમય	૧૧/૦૨/૨૦૦૩	સવાર ના ૯-૦૦ કલાક થી ગણતરી પુરી થાય ત્યા સુધી	ચુંટણી અધિકારી જાહેર કરે તે સ્થળે
(ઝ) ચુંટણી પ્રક્રીયા પુર્ણ થવાની તારીખ	૧૭/૦૨/૨૦૦૩		

INDEX

નખત્રાણા તાલુકાની ગ્રામપંચાયત ની ચુંટણી યોજવાની છે. તેની યાદી

અનુ નં ક્રમ.	તાલુકા નુ નામ	ગ્રામ પંચાયત નું નામ	વોર્ડ નંબર ક્રમાક	વોડની બેઠકનું પ્રકાર	સંરપંચ ની બેઠક નો પ્રકાર	ચુંટણી ના પ્રકાર (સામાન્ય/પેટા ચુંટણી જે હોય તે દર્શાવવુ)
૧	૨	૩	૪	૫	૬	૭
	નખત્રાણા	કદીયા નાના	૧	સામાન્ય સ્ત્રી	અનુસુચિત જાતી સામાન્ય	સામાન્ય ચુંટણી
			૨	અનુસુચિત જાતી સામાન્ય		
			૩	સા.શૈ.પ. સામાન્ય		
			૪	સામાન્ય		
			૫	અનુસુચિત જન જાતી સામાન્ય		
			૬	સામાન્ય		
			૭	અનુસુચિત જન જાતી સ્ત્રી		
૨	નખત્રાણા	કોટડા રોહા	૧	સામાન્ય સ્ત્રી	સામાન્ય મહલા	સામાન્ય ચુંટણી
			૨	સા.શૈ.પ. સામાન્ય		
			૩	સામાન્ય		
			૪	સામાન્ય		
			૫	સામાન્ય		
			૬	અનુસુચિત જાતી સામાન્ય		
			૭	અનુસુચિત જાતી સ્ત્રી		
૩	નખત્રાણા	નારાણપર રોહા	૧	સામાન્ય સ્ત્રી	બિન અનામત	સામાન્ય ચુંટણી
			૨	સા.શૈ.પ. સ્ત્રી		
			૩	અનુસુચિત જાતી સામાન્ય		
			૪	સામાન્ય		
			૫	સામાન્ય		
			૬	સામાન્ય		
			૭	સામાન્ય		
૪	નખત્રાણા	રોહા સુમરી	૧	સામાન્ય સ્ત્રી	અનુ સુચિત જાતી	સામાન્ય ચુંટણી
			૨	સા.શૈ.પ. સામાન્ય		
			૩	સામાન્ય		
			૪	સામાન્ય		
			૫	સામાન્ય		
			૬	અનુસુચિત જાતી સ્ત્રી		
			૭	અનુસુચિત જાતી સામાન્ય		
૫	નખત્રાણા	વિભાપર	૧	સામાન્ય સ્ત્રી	બિન અનામત	સામાન્ય ચુંટણી
			૨	સા.શૈ.પ. સામાન્ય		
			૩	સામાન્ય		
			૪	અ. જા. સામાન્ય		
			૫	સામાન્ય		
			૬	અનુસુચિત જાતી સ્ત્રી		
			૭	સામાન્ય		
૬	નખત્રાણા	સાયરા	૧	સામાન્ય સ્ત્રી	બિન અનામત	સામાન્ય ચુંટણી
			૨	સા.શૈ.પ. સામાન્ય		
			૩	સામાન્ય		

INDEX

	નખત્રાણા	સાયરા	૪	સામાન્ય		
			૫	સામાન્ય		
			૬	સામાન્ય		
			૭	અનુસુચિત જાતી સ્ત્રી		
૭	નખત્રાણા	વિથોણ	૧	સામાન્ય સ્ત્રી	બિન અનામત	સામાન્ય ચૂંટણી
			૨	સા.શૈ.પ. સામાન્ય		
			૩	સામાન્ય		
			૪	અનુસુચિત આદી જાતી સ્ત્રી		
			૫	સામાન્ય સ્ત્રી		
			૬	સામાન્ય સ્ત્રી		
			૭	સામાન્ય		
			૮	સામાન્ય		
			૯	સામાન્ય		
			૧૦	અનુસુચિત જાતી સામાન્ય		
			૧૧	સામાન્ય		
પેટા ચુંટણી યોજાવવાની છે તેવી ગ્રામ પંચાયતો ની યાદી						
૧	નખત્રાણા	ઉખેડા	૧			
			૨			
			૩			
			૪	સામાન્ય		પેટા ચૂંટણી
			૫			
			૬			
			૭			
૨	નખત્રાણા	ઐયર	૧			
			૨			
			૩	સામાન્ય		પેટા ચૂંટણી
	નખત્રાણા	ઐયર	૪			
			૫			
			૬			
			૭			
૩	નખત્રાણા	મથલ	૧			
			૨			
			૩			
			૪			
			૫			
			૬			
			૭	સામાન્ય		પેટા ચૂંટણી

(સહી) અવાચ્ય,

કલેક્ટર કચ્છ જિલ્લો

અને

રાજ્ય ચુંટણી પંચના અધિકારી

ગુજરાત પંચાયત અધિનિયમ ૧૯૯૩ની કલમ ૧૫ની પેટા કલમ(૧) અન્વયે ચુંટણીનું
જાહેરનામું

જિલ્લા કલેકટર કચેરી,
કચ્છ જિલ્લો
ભુજ-કચ્છ
તા. ૧૫/૦૧/૨૦૦૩

ક્રમાંક :- ડીઇઓ/ઇલેક/ગ્રા.પં./જાહેરનામું/ અબડાસા/૨૦૦૩

જાહેરનામું

કચ્છ જીલ્લાના અબડાસા તાલુકાની ગ્રામપંચાયતોના વોર્ડની બેઠકોની /સરપંચની બેઠકોની ચુંટણી

(૧) ગુજરાત રાજય પંચાયત અધિનિયમ ૧૯૯૩ની કલમ ૧૬ની પેટા કલમ(૧) મુજબ કચ્છ જીલ્લાની અબડાસા તાલુકાની ગ્રામપંચાયતોના વોર્ડની રચના તથા બેઠકોની ફાળવણી રાજય ચુંટણીપંચના અધિકારી તરીકે કરેલ છે.

(૨) ગુજરાત પંચાયત ચુંટણી અધિનિયમો ૧૯૯૩ની કલમ ૧૫ની પેટા કલમ(૧) થી પ્રાપ્ત થયેલ સતાની રૂએ રાજય ચુંટણીપંચના અધિકારી તરીકે કલેકટર કચ્છ જીલ્લાની નીચેની અનુસુચિના કોલમ નં. ૨માં જણાવેલ તાલુકાની સામે કોલમ નં.૩ માં જણાવેલ ગ્રામપંચાયતોના કોલમ નં.૪,૫ માં જણાવેલ વોર્ડની બેઠકોની તથા કોલમ નં. ૬માં જણાવેલ સરપંચોની બેઠકોની સામાન્ય / પેટા ચુંટણીઓ તા. ૦૯-૦૨-૨૦૦૩ ના રોજ યોજવાનું જાહેર કરે છે.

તાલુકાની ગ્રામપંચાયતોની ચુંટણી યોજવાની છે તેની યાદી

અનુસુચિ

અબડાસા તાલુકાની ગ્રામપાંયતોની ચુંટણી યોજવાની છે તેની યાદી

અનુ નં.	તાલુકાનું નામ	ગ્રામપંચાયતનું નામ	વોર્ડ નંબર ક્રમાંક	વોર્ડની બેઠકનો પ્રકાર	સરપંચની બેઠકોનો પ્રકાર	ચુંટણીનો પ્રકાર (સામાન્ય/ પેટા ચુંટણી જે હોય તે દર્શાવો)
૧	૨	૩	૪	૫	૬	૭
૧	અબડાસા	કેરવાંઢ	વોર્ડ-૨	શા.શૈ.પછાત	-	પેટા ચુંટણી
૨	અબડાસા	નાંગીયા	વોર્ડ-૬	સામાન્ય	-	પેટા ચુંટણી
	અબડાસા	નાંગીયા	વોર્ડ-૭	સામાન્ય	-	પેટા ચુંટણી
૩	અબડાસા	પ્રજાઉ	વોર્ડ-૬	સામાન્ય	-	પેટા ચુંટણી

(૩) આ જાહેરનામાની ગુજરાત પંચાયત ચુંટણી નિયમો ૧૯૯૪ના નિયમ ૯(૧) અન્વયે સરકારી રાજયપત્રમા પ્રસિધ્ધી કરવામાં આવે છે.

(સહી) અવાચ્ય,

કલેકટર કચ્છ જીલ્લો
અને
રાજય ચુંટણીપંચના અધિકારી

INDEX

ગુજરાત પંચાયત ચુંટણી નિયમો ૧૯૯૪ના નિયમ-૯(૨) અન્વયે ચુંટણી જાહેરનામું
જિલ્લા કલેકટર કચેરી,
કચ્છ જિલ્લો
ભુજ-કચ્છ
તા. ૧૫/૦૧/૨૦૦૩

ક્રમાંક :- ડીઇઓ/ઇલેક/ગ્રા.પં.જાહેરનામું/ અબડાસા ૨૦૦૩

જાહેરનામું

કચ્છ જીલ્લાના અબડાસા તાલુકાની ગ્રામપંચાયતોના વોર્ડની બેઠકોની /સરપંચની બેઠકોની ચુંટણી

(૧) ગુજરાત પંચાયત અધિનીયમ ૧૯૯૩ની કલમ ૧૩ની પેટા કલમ(૧) મુજબ કચ્છ જીલ્લાની અબડાસા તાલુકાની ગ્રામપંચાયતોના વોર્ડની રચના તથા બેઠકોની ફાળવણી રાજ્ય ચુંટણીપંચના અધિકારી તરીકે કરેલ છે.

(૨) ગુજરાત પંચાયત ચુંટણી નિયમો ૧૯૯૪ના નિયમ-૯ના પેટા નિયમ-૨ થી પ્રાપ્ત થયેલ સતાની રૂએ રાજ્ય ચુંટણીપંચના અધિકારી તરીકે કલેકટર કચ્છ, કચ્છ જીલ્લાની નીચેની અનુસુચિના કોલમ નં-૨માં જણાવેલ તાલુકાની સામે કોલમ નં-૩ મા જણાવેલ ગ્રામપંચાયતોના કોલમ નં-૪માં જણાવેલ વોર્ડની કોલમ નં.૫માં મા જણાવેલ બેઠકો ભરવા માટે સભ્યોની તથા કોલમ નં-૬ માં જણાવેલ પ્રકારવાળી સરપચની બેઠકો ભરવા માટે સરપંચની ચુંટણી યોજવાનું તબક્કાવાર કાર્યક્રમ નીચે જણાવ્યા મુજબ નક્કી કરે છે.

		તારીખ	સમય	સ્થળ
(ક)	ઉમેદવારી પત્રો રજુ કરવાની / ભરવાની છેલ્લી તારીખ	૨૨-૦૧-૨૦૦૩	૧૧:૦૦ કલાકથી ૧૫:૦૦ કલાક સુધી	ચુંટણી અધિકારી/મદદનીશ ચુંટણી અધિકારી કચેરી ખાતે
(ખ)	ઉમેદવારીપત્રોની ચકાસણી તારીખ	૨૩-૦૧-૨૦૦૩	૧૧:૦૦ કલાકથી ચકાસણી પુરી થાય ત્યાં સુધી	ચુંટણી અધિકારી કચેરી ખાતે
(ગ)	ઉમેદવારીતપત્રા પાછાં ખેંચી લેવાની છેલ્લી તારીખ	૨૫-૦૧-૨૦૦૩	૧૫:૦૦ કલાક સુધી	ચુંટણી અધિકારી મદદનીશ ચુંટણી અધિકારી કચેરી ખાતે
(ઘ)	આવશ્યક હોય તો મતદાન ની તારીખ	૦૯-૦૨-૨૦૦૩	-----	-----
(ચ)	મતદાનનો સમય	-----	સવારના ૮:૦૦ કલાકથી સાંજના ૧૭:૦૦ કલાક સુધી	-----
(છ)	મતદાનના સ્થળ	-----	-----	જીલ્લા ચુંટણી અધિકારીએ જાહેર કરેલ મતદાન મથકો ઉપર
(જ)	મત ગણતરી માટેની તારીખ અને સમય	૧૧-૦૨-૨૦૦૩	સવારના ૯:૦૦ કલાકથી ગણતરી પુરી થાય ત્યાં સુધી	ચુંટણી અધિકારી જાહેર કરે તે સ્થળે
(ઝ)	ચુંટણી પ્રક્રીયા પુરી થવાની તારીખ	૧૩-૦૨-૨૦૦૩	-----	-----

INDEX

અબડાસા તાલુકાની ગ્રામપંચાયતોની ચુંટણી યોજવાની છે.તેની યાદી

અનું નં.	તાલુકાનું નામ	ગ્રામપંચાયતનું નામ	વોર્ડ નંબર ક્રમાંક	વોર્ડની બેઠકનો પ્રકાર	સરપંચની બેઠકોનો પ્રકાર	ચુંટણીનો પ્રકાર (સામાન્ય/ પેટા ચુંટણી જે હોય દર્શાવો)
૧	૨	૩	૪	૫	૬	૭
૧	અબડાસા	કેરવાંઢ	વોર્ડ–૨	શા.શૈ.પછાત	–	પેટા ચુંટણી
૨	અબડાસા	નાંગીયા	વોર્ડ–૬	સામાન્ય	–	પેટા ચુંટણી
	અબડાસા	નાંગીયા	વોર્ડ–૭	સામાન્ય	–	પેટા ચુંટણી
૩	અબડાસા	પ્રજાઉ	વોર્ડ–૬	સામાન્ય	–	પેટા ચુંટણી

(સહી) અવાચ્ય, -

કલેકટર કચ્છ જીલ્લો
અને
રાજય ચુંટણીપંચના અધિકારી

ગુજરાત પંચાયત અધિનિયમ ૧૯૯૩ ની કલમ – ૧૫ ની પેટા કલમ (૧) અન્વયે ચુંટણીનું જાહેરનામું

જિલ્લા કલેકટર કચેરી,ચુંટણી શાખા

કચ્છ જિલ્લો,ભુજ – કચ્છ

તા. ૧૫/૦૧/૨૦૦૩

ક્રમાંક :– ડીઈઓ/ઈલેક/ગ્રા.પં./જાહેરનામું /લખપત/૨૦૦૩

કચ્છ જિલ્લાના લખપત તાલુકાની ગ્રામ પંચાયતોના વાર્ડની બેઠકોની / સરપંચની બેઠકોની ચુંટણી

(૧) ગુજરાત પંચાયત અધિનીયમ ૧૯૯૩ ની કલમ – ૧૬ ની પેટા કલમ (૧) મુજબ કચ્છ જિલ્લાની લખપત તાલુકાની ગ્રામ પંચાયતોના વોર્ડની રચના તથા બેઠકોની ફાળવણી રાજય ચુંટણીપંચના અધિકારી તરીકે કરેલ છે.

(૨) ગુજરાત પંચાયત ચુંટણી (અધિ)નિયમો ૧૯૯૩ ની કલમ -૧૫ ની પેટા કલમ (૧) થી પ્રાપ્ત થયેલ સતાની રૂએ રાજય ચુંટણીપંચના અધિકારી તરીકે કલેકટર કચ્છ. કચ્છ જિલ્લાની નીચેની અનુસુચિના કોલમ નં.૨ માં જણાવેલ તાલુકાની સામે કોલમ નં.૩ માં જણાવેલ ગ્રામ પંચાયતોના કોલમ નં. ૪,૫ માં જણાવેલ વોર્ડની બેઠકોની તથા કોલમ નં. ૬ માં જણાવેલ સરપંચોની બેઠકોની સામાન્ય / પેટા ચુંટણી તા.૯/૨/૨૦૦૩ નાં રોજ યોજવાનું જાહેર કરે છે.

લખપત તાલુકાની ગ્રામ પંચાયતોની ચુંટણી યોજવાની છે તેની યાદી

અનુસુચિ

લખપત તાલુકાની ગ્રામ પંચાયતોની ચુંટણી યોજવાની છે તેની યાદી

ક્રમ	તાલુકાનું નામ	ગ્રામ પંચાયત નું નામ	વોર્ડ નંબર ક્રમાંક	વોર્ડની બેઠકનો પ્રકાર	સરપંચની બેઠકનો પ્રકાર	ચુંટણીનો પ્રકાર (સામાન્ય / પેટા જે હોય તે દર્શાવવું)
(૧)	(૨)	(૩)	(૪)	(૫)	(૬)	(૭)
૧	લખપત	બરંદા	૧ ૨ ૩ ૪ ૫ ૬ ૭	સા.શૈ.પ.સ્ત્રી સામાન્ય અનુસુચિત જાતિ સામાન્ય સ્ત્રી સામાન્ય સામાન્ય સામાન્ય	અનુસુચિત જાતિ	સામાન્ય
૨	લખપત	દોલતપર	૧ ૨ ૩ ૪ ૫ ૬ ૭	સા.શૈ.પ.સ્ત્રી અનુસુચિત જાતિ સામાન્ય સામાન્ય સ્ત્રી સામાન્ય સામાન્ય સામાન્ય	સામાન્ય	સામાન્ય

INDEX

(૧)	(૨)	(૩)	(૪)	(૫)	(૬)	(૭)
૩	લખપત	વિરાણી	૧ ૨ ૩ ૪ ૫ ૬ ૭	સા.શૈ.પ. સામાન્ય સામાન્ય સ્ત્રી સામાન્ય સ્ત્રી સામાન્ય સામાન્ય સામાન્ય	સામાન્ય	સામાન્ય
૪	લખપત	માતાના મઢ	૧ ૨ ૩ ૪ ૫ ૬ ૭	સામાન્ય સ્ત્રી સા.શૈ.પ. સામાન્ય અનુસુચિત જાતિ અનુસુચિત જાતિ સ્ત્રી સામાન્ય સામાન્ય	સામાન્ય સ્ત્રી	સામાન્ય
૫	લખપત	ના.સરોવર	૧ ૨ ૩ ૪ ૫ ૬ ૭	સામાન્ય સ્ત્રી સા.શૈ.પ. સામાન્ય સામાન્ય સામાન્ય અનુસુચિત જાતિ સ્ત્રી સામાન્ય	સામાન્ય	સામાન્ય
૬	લખપત	કોટડા મઢ	૧ ૨ ૩ ૪ ૫ ૬ ૭	સામાન્ય સ્ત્રી સા.શૈ.પ. સામાન્ય સામાન્ય સ્ત્રી સામાન્ય સામાન્ય સામાન્ય	સામાન્ય સ્ત્રી	સામાન્ય
૭	લખપત	સિયોત	૧ ૨ ૩ ૪ ૫ ૬ ૭	અનુસુચિત આદિ જાતિ સામાન્ય સામાન્ય સ્ત્રી સામાન્ય સ્ત્રી સામાન્ય સામાન્ય સામાન્ય	સામાન્ય	મધ્યસત્ર ચુંટણી સુપરસીડ થતાં
૮	લખપત	ખારઈ	૨	સામાન્ય સ્ત્રી	—	પેટા ચુંટણી બેઠક ખાલી પડત.

(૩) આ જાહેરનામાની ગુજરાત પંચાયત ચુંટણી નિયમો ૧૯૯૪ ના નિયમ ૯ (૧) અન્વયે સરકારી રાજયપત્રમાં પ્રસિધ્ધ કરવામાં આવે છે.

(સહી) અવાચ્ય,

કલેકટર કચ્છ જિલ્લો
અને
રાજય ચુંટણી પંચના અધિકારી

ગુજરાત પંચાયત નિયમો ૧૯૯૪ ના નિયમ – ૯(૨) અન્વયે ચુંટણીનું જાહેરનામું

જીલ્લા કલેકટર કચેરી, ચુંટણી શાખા
કચ્છ જિલ્લો, ભુજ – કચ્છ
તા.૧૫/૧/૨૦૦૩

ક્રમાંક :– ડીઈઓ/ઈલેક/ગ્રા.પં./જાહેરનામું/ લખ–૧૭ /૨૦૦૩

કચ્છ જિલ્લાના લખપત તાલુકાની ગ્રામ પંચાયતોના વાર્ડની બેઠકોની / સરપંચની બેઠકોની ચુંટણી

(૧) ગુજરાત પંચાયત અધિનીયમ ૧૯૯૩ ની કલમ – ૧૬ ની પેટા કલમ (૧) મુજબ કચ્છ જિલ્લાની લખપત તાલુકાની ગ્રામ પંચાયતોના વોર્ડની રચના તથા બેઠકોની ફાળવણી રાજ્ય ચુંટણીપંચના અધિકારી તરીકે કરેલ છે.

(૨) ગુજરાત પંચાયત ચુંટણી નિયમો ૧૯૯૪ ના નિયમ – ૯ ના પેટા નિયમ–૨ થી પ્રાપ્ત થયેલ સત્તાની રૂએ રાજ્ય ચુંટણીપંચના અધિકારી તરીકે કલેકટર કચ્છ, કચ્છ જિલ્લાની નીચેની અનુસુચિના કોલમ નં.૨ માં જણાવેલ તાલુકાની સામે કોલમ નં.૩ માં જણાવેલ ગ્રામ પંચાયતોના કોલમ નં. ૪,માં જણાવેલ વોર્ડની કોલમ નં. ૫ માં જણાવેલ બેઠકો ભરવા માટે સભ્યોની તથા કોલમ નં. ૬ માં જણાવેલ પ્રકાર વાળી સરપંચની બેઠકો ભરવા માટે સરપંચની ચુંટણી યોજવાનું તબકકાવાર કાર્યક્રમ નીચે જણાવ્યા મુજબ નકકી કરેલ છે.

		તારીખ	સમય	સ્થળ
(ક)	ઉમેદવારી પત્રો રજુ કરવાની ભરવાની છેલ્લી તારીખ	૨૨/૧/૨૦૦૩	૧૧–૦૦ કલાકથી ૧૫–૦૦ કલાક સુધી	ચુંટણી અધિકારી / મદદનીશ ચુંટણી અધિકારીની કચેરી ખાતે
(ખ)	ઉમેદવારીપત્રોની ચકાસણી તારીખ	૨૩/૧/૨૦૦૩	૧૧–૦૦ કલાકથી ચકાસણી પુરી થાય ત્યાં સુધી	ચુંટણી અધિકારીની કચેરી ખાતે
(ગ)	ઉમેદવારી પછી ખેંચી લેવાની છેલ્લી તારીખ	૨૫/૧/૨૦૦૩	૧૫–૦૦ કલાક સુધી	ચુંટણી અધિકારી / મદદનીશ ચુંટણી અધિકારીની કચેરી ખાતે
(ઘ)	આવશ્યક હોય તો મતદાનની તારીખ	૯/૨/૨૦૦૩	------	----------
(ચ)	મતદાનનો સમય	----------	સવારના ૮–૦૦ કલાકથી સાંજના ૧૭–૦૦ કલાક સુધી	----------
(છ)	મતદાનના સ્થળ	----------	------	જિલ્લા ચુંટણી અધિકારીએ જાહેર કરેલ મતદાન મથકો ઉપર
(જ)	મત ગણતરી માટેની તારીખ અને સમય	૧૧/૨/૨૦૦૩	સવારના ૯–૦૦ કલાકથી ગણતરી પુરી થાય ત્યાં સુધી	ચુંટણી અધિકારી જાહેર કરે તે સ્થળે
(ઝ)	ચુંટણી પ્રક્રિયા પુરી થવાની તારીખ	૧૭/૨/૨૦૦૩	------	----------

INDEX

લખપત તાલુકાના ગ્રામ પચાયતના ચુંટણી યોજવાની છે તેની યાદી

ક્રમ	તાલુકાનું નામ	ગ્રામ પંચાયત નું નામ	વોર્ડ નંબર ક્રમાંક	વોર્ડની બેઠકનો પ્રકાર	સરપંચની બેઠકનો પ્રકાર	ચુંટણીનો પ્રકાર (સામાન્ય / પેટા જે હોય તે દર્શાવવું)
૧	લખપત	બરંદા	૧ ૨ ૩ ૪ ૫ ૬ ૭	સા.શૈ.પ.સ્ત્રી સામાન્ય અનુસુચિત જાતિ સામાન્ય સ્ત્રી સામાન્ય સામાન્ય સામાન્ય	અનુસુચિત જાતિ	સામાન્ય
૨	લખપત	દોલતપર	૧ ૨ ૩ ૪ ૫ ૬ ૭	સા.શૈ.પ.સ્ત્રી અનુસુચિત જાતિ સામાન્ય સામાન્ય સ્ત્રી સામાન્ય સામાન્ય સામાન્ય	સામાન્ય	સામાન્ય
૩	લખપત	વિરાણી	૧ ૨ ૩ ૪ ૫ ૬ ૭	સા.શૈ.પ. સામાન્ય સામાન્ય સ્ત્રી સામાન્ય સ્ત્રી સામાન્ય સામાન્ય સામાન્ય	સામાન્ય	સામાન્ય
૪	લખપત	માતાના મઢ	૧ ૨ ૩ ૪ ૫ ૬ ૭	સામાન્ય સ્ત્રી સા.શૈ.પ. સામાન્ય અનુસુચિત જાતિ અનુસુચિત જાતિ સ્ત્રી સામાન્ય સામાન્ય	સામાન્ય સ્ત્રી	સામાન્ય
૫	લખપત	ના.સરોવર	૧ ૨ ૩ ૪ ૫ ૬ ૭	સામાન્ય સ્ત્રી સા.શૈ.પ. સામાન્ય સામાન્ય સામાન્ય અનુસુચિત જાતિ સ્ત્રી સામાન્ય	સામાન્ય	સામાન્ય
૬	લખપત	કોટડા મઢ	૧ ૨ ૩ ૪ ૫ ૬ ૭	સામાન્ય સ્ત્રી સા.શૈ.પ. સામાન્ય સામાન્ય સ્ત્રી સામાન્ય સામાન્ય સામાન્ય	સામાન્ય સ્ત્રી	સામાન્ય

INDEX

(૧)	(૨)	(૩)	(૪)	(૫)	(૬)	(૭)
૭	લખપત	સિયોત	૧ ૨ ૩ ૪ ૫ ૬ ૭	અનુસુચિત આદિ જાતિ સામાન્ય સામાન્ય સ્ત્રી સામાન્ય સ્ત્રી સામાન્ય સામાન્ય સામાન્ય	સામાન્ય	મધ્યસત્ર ચુંટણી સુપરસીડ થતાં
૮	લખપત	ખારઈ	૨	સામાન્ય સ્ત્રી	—	પેટા ચુંટણી બેઠક ખાલી પડતાં

(સહી) અવાચ્ય,

કલેકટર કચ્છ જિલ્લો
અને
રાજ્ય ચુંટણી પંચના અધિકારી

સરકારી મધ્યસ્થ મુદ્રણાલય, ગાંધીનગર.

Extra No. 24

REGISTERED NO. [illegible]

©

सत्यमेव जयते

The Gujarat Government Gazette

EXTRAORDINARY

PUBLISHED BY AUTHORITY

Vol. XLIV] WEDNESDAY, JANUARY 15, 2003/PAUSA 25, 1924

Separate paging is given to this Part in order that it may be filed as a Separate Compilation.

PART IV—C

Statutory Rules and Orders (other than those published in Parts I, I-A and I-L) made by Statutory Authorities other than the Government of Gujarat including those made by the Government of India, the High Court, the Director of Municipalities, the Commissioner of Police, the Director of Prohibition and excise, the District Magistrates and the Election Commission, Election Tribunals, Returning Officers and other authorities, under the Election Commission.

ગુજરાત પંચાયત અધિનિયમ-૧૯૯૩ ની કલમ-૧૫ ની પેટા કલમ-(૧) અન્વયે ચૂંટણીનું જાહેરનામું

ખેડા જિલ્લા કલેકટર કચેરી,
આયોજન ભવન,
ચૂંટણી શાખા, નડીઆદ.
તા. ૧૫/૦૧/૨૦૦૩.

નં. ચૂંટણી/ગ્રા.પં./વશી/ ૯૩૯/૨૦૦૩

જાહેરનામું

ખેડા જિલ્લાની નડીઆદ તાલુકાની ગ્રામ પંચાયતોના વોર્ડની બેઠકોની/ સરપંચની બેઠકોની ચૂંટણી.

૧. ગુજરાત પંચાયત અધિનિયમ-૧૯૯૩ ની કલમ-૧૬ ની પેટા કલમ-(૧) મુજબ ખેડા જિલ્લાની નડીઆદ તાલુકાની ગ્રામ પંચાયતોના વોર્ડની રચના તથા બેઠકોની ફાળવણી રાજય ચૂંટણી પંચના અધિકારી તરીકે કરેલ છે.

૨. ગુજરાત પંચાયત અધિનિયમ-૧૯૯૩ ની કલમ-૧૫ ની પેટા કલમ-(૧) થી પ્રાપ્ત થયેલ સત્તાની રૂઈએ રાજય ચૂંટણી પંચના અધિકારી તરીકે કલેકટર, ખેડા જિલ્લાની નીચેની અનુસૂચિના કોલમ નં.૨ માં જણાવેલ તાલુકાની સામે કોલમ નં.૩ માં જણાવેલ ગ્રામ પંચાયતોના કોલમ નં.૪, ૫ માં જણાવેલ વોર્ડની બેઠકોની સામાન્ય/ પેટા ચૂંટણી તથા કોલમ નં.૬ માં જણાવેલ સરપંચની બેઠકોની સામાન્ય/ પેટા ચૂંટણી તા.૦૯/૦૨/૨૦૦૩ ના રોજ યોજવાનું જાહેર કરે છે.

અનુસૂચિ

નડીઆદ તાલુકાની ગ્રામ પંચાયતોની ચૂંટણી યોજવાની છે. તેની યાદી

અ.નં.	તાલુકાનું નામ	ગ્રા.પં.નું નામ	વોર્ડ નંબર/ ક્રમાંક:	વોર્ડની બેઠકનો પ્રકાર	સરપંચની બેઠકનો પ્રકાર	ચૂંટણીનો પ્રકાર (સામાન્ય/ પેટા ચૂંટણી જે હોય તે દર્શાવવું
૧.	૨.	૩.	૪.	૫.	૬.	૭.
૧	નડીઆદ	નવાગામ	૧	સામાન્ય સ્ત્રી	સા.શૈ.પ.સ્ત્રી	સામાન્ય
			૨	સા.શૈ.પ. વર્ગ		
			૩	બિન અનામત		
			૪	સામાન્ય સ્ત્રી		
			૫	બિન અનામત		
			૬	બિન અનામત		
			૭	બિન અનામત		
૨	નડીઆદ	કલોલી	૧	સામાન્ય સ્ત્રી	અનુ.જાતિ સ્ત્રી	સામાન્ય
			૨	અનુ.જાતિ		
			૩	સા.શૈ.પ.વર્ગ		
			૪	સામાન્ય સ્ત્રી		
			૫	બિન અનામત		
			૬	બિન અનામત		
			૭	બિન અનામત		
૩	નડીઆદ	થલેડી	૧	સામાન્ય સ્ત્રી	બિનઅનામત	સામાન્ય
			૨	સા.શૈ.પ. વર્ગ		
			૩	બિન અનામત		
			૪	સામાન્ય સ્ત્રી		
			૫	બિન અનામત		
			૬	બિન અનામત		
			૭	બિન અનામત		
૪	નડીઆદ	ચલાલી	૧૦	બિન અનામત	---	પેટા ચૂંટણી
૫	નડીઆદ	પીજ	૧૨	બિન અનામત	---	પેટા ચૂંટણી
૬	નડીઆદ	ગંગાપુર	૩	બિન અનામત	---	પેટા ચૂંટણી
૭	નડીઆદ	મરીડા	૧	સામાન્ય સ્ત્રી	---	પેટા ચૂંટણી
૮	નડીઆદ	કણજરી	૧	અનુ.જાતિ	---	પેટા ચૂંટણી
૯	નડીઆદ	ઉત્તરસંડા	૧૭	અનુ.જ.જાતિ સ્ત્રી	---	પેટા ચૂંટણી
૧૦	નડીઆદ	બીલોદરા	૪	સામાન્ય સ્ત્રી	---	પેટા ચૂંટણી
૧૧	નડીઆદ	ભુમેલ	૩	બિન અનામત	---	પેટા ચૂંટણી

૩. આ જાહેરનામું ગુજરાત પંચાયત ચૂંટણી નિયમો-૧૯૯૪ ના નિયમ-૯(૧) અન્વયે સરકારી રાજ્ય પત્રમાં પ્રસિધ્ધ કરવામાં આવે છે.

(સહી) અવાચ્ય,

કલેકટર અને
રાજ્ય ચૂંટણી પંચના અધિકારી
ખેડા-નડીઆદ.

INDEX

ગુજરાત પંચાયત ચૂંટણી નિયમો-૧૯૯૪ ના નિયમ-૯(૨) અન્વયે ચૂંટણીનું જાહેરનામું
ખેડા જિલ્લા કલેકટર કચેરી,
આયોજન ભવન,
ચૂંટણી શાખા, નડીઆદ.
તા. ૧૫/૦૧/૨૦૦૩.

નં. ચૂંટણી/ગ્રા.પં./વશી/ ૧૩૯/૨૦૦૩

જાહેરનામું

ખેડા જિલ્લાની નડીઆદ તાલુકાની ગ્રામ પંચાયતોના તમામ/ પેટા વોર્ડની બેઠકોની/ સરપંચની બેઠકોની ચૂંટણી.

૧. ગુજરાત પંચાયત અધિનિયમ-૧૯૯૩ ની કલમ-૧૬ ની પેટા કલમ-(૧) મુજબ ખેડા જિલ્લાની નડીઆદ તાલુકાની ગ્રામ પંચાયતોના વોર્ડની રચના તથા બેઠકોની ફાળવણી રાજય ચૂંટણી પંચના અધિકારી તરીકે કરેલ છે.

૨. ગુજરાત પંચાયત ચૂંટણી નિયમો-૧૯૯૪ ના પેટા નિયમ-૨ થી પ્રાપ્ત થયેલ સત્તાની રૂઈએ રાજય ચૂંટણી પંચના અધિકારી તરીકે કલેકટર, ખેડા જિલ્લાની નીચેની અનુસૂચિના કોલમ નં.૨ માં જણાવેલ તાલુકાની સામે કોલમ નં.૩ માં જણાવેલ ગ્રામ પંચાયતોના કોલમ નં.૪, માં જણાવેલ વોર્ડની કોલમ નં.૫ માં જણાવેલ બેઠકો ભરવા માટે સભ્યોની તથા કોલમ નં.૬ માં જણાવેલ પ્રકારવાળી સરપંચની બેઠકો ભરવા માટે સરપંચની ચૂંટણી યોજવાનો તબક્કાવાર કાર્યક્રમ નીચે જણાવ્યાં મુજબ નક્કી કરે છે.

		તારીખ	સમય	સ્થળ
(ક)	ઉમેદવારી પત્ર રજુ કરવાની/ ભરવાની છેલ્લી તારીખ	૨૨/૦૧/૨૦૦૩	૧૧:૦૦ કલાકથી ૧૫:૦૦ કલાક સુધી	ચૂંટણી અધિકારી/ મદદનીશ ચૂંટણી અધિકારીની કચેરી ખાતે
(ખ)	ઉમેદવારી પત્રોની ચકાસણી તારીખ	૨૩/૦૧/૨૦૦૩	૧૧:૦૦ કલાકથી ચકાસણી પુરી થાય ત્યાં સુધી	ચૂંટણી અધિકારીની કચેરી ખાતે
(ગ)	ઉમેદવારી પત્રો પાછા ખેંચી લેવાની છેલ્લી તારીખ	૨૫/૦૧/૨૦૦૩	૧૫:૦૦ કલાક સુધી	ચૂંટણી અધિકારી તથા મદદનીશ ચૂંટણી અધિકારીની કચેરી ખાતે
(ઘ)	આવશ્યક હોય તો મતદાનની તારીખ	૦૯/૦૨/૨૦૦૩	--	--
(ચ)	મતદાનનો સમય	૦૯/૦૨/૨૦૦૩	સવારના ૮:૦૦ થી સાંજના ૧૭:૦૦ કલાક સુધી	--
(છ)	મતદાન સ્થળ	--	--	જિલ્લા ચૂંટણી અધિકારીએ ગ્રામ પંચાયત માટે વોર્ડવાર આખરી કરી જાહેર કરેલ/ પ્રસિધ્ધ કરેલ મતદાન મથકો પર
(જ)	મતગણતરી માટેની તારીખ અને સમય	૧૧/૦૨/૨૦૦૩	સવારના ૯:૦૦ કલાકથી ગણતરી પુરી થાય ત્યાં સુધી	ચૂંટણી અધિકારી જાહેર કરે તે સ્થળે
(ઝ)	ચૂંટણી પ્રક્રિયા પુરી થવા માટેની તારીખ	મતગણતરી પુરી થયા તારીખથી સાતમો દિવસ અગર તા.૧૭/૦૨/૨૦૦૩	--	--

INDEX

અનુસૂચિ

નડીઆદ તાલુકાની ગ્રામ પંચાયતોની ચૂંટણી યોજવાની છે. તેની યાદી

અ.નં.	તાલુકાનું નામ	ગ્રા.પં.નું નામ	વોર્ડ નંબર/ ક્રમાંક:	વોર્ડની બેઠકનો પ્રકાર	સરપંચની બેઠકનો પ્રકાર	ચૂંટણીનો પ્રકાર (સામાન્ય/ પેટા ચૂંટણી જે હોય તે દર્શાવવું
૧.	૨.	૩.	૪.	૫.	૬.	૭.
૧	નડીઆદ	નવાગામ	૧	સામાન્ય સ્ત્રી	સા.શૈ.પ.સ્ત્રી	સામાન્ય
			૨	સા.શૈ.પ. વર્ગ		
			૩	બિન અનામત		
			૪	સામાન્ય સ્ત્રી		
			૫	બિન અનામત		
			૬	બિન અનામત		
			૭	બિન અનામત		
૨	નડીઆદ	કલોલી	૧	સામાન્ય સ્ત્રી	અનુ.જાતિ સ્ત્રી	સામાન્ય
			૨	અનુ.જાતિ		
			૩	સા.શૈ.પ.વર્ગ		
			૪	સામાન્ય સ્ત્રી		
			૫	બિન અનામત		
			૬	બિન અનામત		
			૭	બિન અનામત		
૩	નડીઆદ	થલેડી	૧	સામાન્ય સ્ત્રી	બિનઅનામત	સામાન્ય
			૨	સા.શૈ.પ. વર્ગ		
			૩	બિન અનામત		
			૪	સામાન્ય સ્ત્રી		
			૫	બિન અનામત		
			૬	બિન અનામત		
			૭	બિન અનામત		
૪	નડીઆદ	ચલાલી	૧૦	બિન અનામત	---	પેટા ચૂંટણી
૫	નડીઆદ	પીજ	૧૨	બિન અનામત	---	પેટા ચૂંટણી
૬	નડીઆદ	ગંગાપુર	૩	બિન અનામત	---	પેટા ચૂંટણી
૭	નડીઆદ	મરીડા	૧	સામાન્ય સ્ત્રી	---	પેટા ચૂંટણી
૮	નડીઆદ	કણજરી	૧	અનુ.જાતિ	---	પેટા ચૂંટણી
૯	નડીઆદ	ઉત્તરસંડા	૧૭	અનુ.જ.જાતિ સ્ત્રી	---	પેટા ચૂંટણી
૧૦	નડીઆદ	બીલોદરા	૪	સામાન્ય સ્ત્રી	---	પેટા ચૂંટણી
૧૧	નડીઆદ	ભુમેલ	[illegible]	બિન અનામત	---	પેટા ચૂંટણી

(સહી) અવાચ્ય,

કલેક્ટર અને
રાજય ચૂંટણી પંચના અધિકારી
ખેડા-નડીઆદ.

INDEX

ગુજરાત પંચાયત અધિનિયમ-૧૯૯૩ ની કલમ-૧૫ ની પેટા કલમ-(૧) અન્વયે ચૂંટણીનું જાહેરનામું
ખેડા જિલ્લા કલેકટર કચેરી,
આયોજન ભવન,
ચૂંટણી શાખા, નડીઆદ.
તા. ૧૫/૦૧/૨૦૦૩.

નં. ચૂંટણી/ગ્રા.પં./વશી/ ૨૫૦/૨૦૦૩

જાહેરનામું

ખેડા જિલ્લાની માતર તાલુકાની ગ્રામ પંચાયતોના વોર્ડની બેઠકોની/ સરપંચની બેઠકોની ચૂંટણી.

૧. ગુજરાત પંચાયત અધિનિયમ-૧૯૯૩ ની કલમ-૧૬ ની પેટા કલમ-(૧) મુજબ ખેડા જિલ્લાની માતર તાલુકાની ગ્રામ પંચાયતોના વોર્ડની રચના તથા બેઠકોની ફાળવણી રાજય ચૂંટણી પંચના અધિકારી તરીકે કરેલ છે.

૨. ગુજરાત પંચાયત અધિનિયમ-૧૯૯૩ ની કલમ-૧૫ ની પેટા કલમ-(૧) થી પ્રાપ્ત થયેલ સત્તાની રૂઈએ રાજય ચૂંટણી પંચના અધિકારી તરીકે કલેકટર, ખેડા જિલ્લાની નીચેની અનુસૂચિના કોલમ નં.૨ માં જણાવેલ તાલુકાની સામે કોલમ નં.૩ માં જણાવેલ ગ્રામ પંચાયતોના કોલમ નં.૪, ૫ માં જણાવેલ વોર્ડની બેઠકોની સામાન્ય/ પેટા ચૂંટણી તથા કોલમ નં.૬ માં જણાવેલ સરપંચની બેઠકોની સામાન્ય/ પેટા ચૂંટણી તા.૦૯/૦૨/૨૦૦૩ ના રોજ યોજવાનું જાહેર કરે છે.

અનુસૂચિ

માતર તાલુકાની ગ્રામ પંચાયતોની ચૂંટણી યોજવાની છે. તેની યાદી

અ.નં.	તાલુકાનું નામ	ગ્રા.પં.નું નામ	વોર્ડ નંબર/ ક્રમાંક:	વોર્ડની બેઠકનો પ્રકાર	સરપંચની બેઠકનો પ્રકાર	ચૂંટણીનો પ્રકાર (સામાન્ય/ પેટા ચૂંટણી જે હોય તે દર્શાવવું
૧.	૨.	૩.	૪.	૫.	૬.	૭.
૧	માતર	આંત્રોલી	૧	સામાન્ય સ્ત્રી	બિનઅનામત	સામાન્ય
			૨	સા.શૈ.પ.વર્ગ		
			૩	બિન અનામત		
			૪	સામાન્ય સ્ત્રી		
			૫	બિન અનામત		
			૬	બિન અનામત		
			૭	બિન અનામત		
૨	માતર	માતર	૧૦	સામાન્ય સ્ત્રી	---	પેટા ચૂંટણી

૩. આ જાહેરનામું ગુંજરાત પંચાયત ચૂંટણી નિયમો-૧૯૯૪ ના નિયમ-૯(૧) અન્વયે સરકારી રાજય પત્રમાં પ્રસિધ્ધ કરવામાં આવે છે.

(સહી) અવાચ્ય,

કલેકટર અને
રાજય ચૂંટણી પંચના અધિકારી
ખેડા-નડીઆદ.

INDEX

ગુજરાત પંચાયત ચૂંટણી નિયમો-૧૯૯૪ ના નિયમ-૯(૨) અન્વયે ચૂંટણીનું જાહેરનામું
ખેડા જિલ્લા કલેકટર કચેરી,
આયોજન ભવન,
ચૂંટણી શાખા, નડીઆદ.
તા. ૧૫/૦૧/૨૦૦૩.

નં. ચૂંટણી/ગ્રા.પં./વશી/૨૪૦/૨૦૦૩

જાહેરનામું

ખેડા જિલ્લાની માતર તાલુકાની ગ્રામ પંચાયતોના તમામ/ પેટા વોર્ડની બેઠકોની/ સરપંચની બેઠકોની ચૂંટણી.

૧. ગુજરાત પંચાયત અધિનિયમ-૧૯૯૩ ની કલમ-૧૬ ની પેટા કલમ-(૧) મુજબ ખેડા જિલ્લાની માતર તાલુકાની ગ્રામ પંચાયતોના વોર્ડની રચના તથા બેઠકોની ફાળવણી રાજ્ય ચૂંટણી પંચના અધિકારી તરીકે કરેલ છે.

૨. ગુજરાત પંચાયત ચૂંટણી નિયમો-૧૯૯૪ ના પેટા નિયમ-૨ થી પ્રાપ્ત થયેલ સત્તાની રૂઈએ રાજ્ય ચૂંટણી પંચના અધિકારી તરીકે કલેકટર, ખેડા જિલ્લાની નીચેની અનુસૂચિના કોલમ નં.૨ માં જણાવેલ તાલુકાની સામે કોલમ નં.૩ માં જણાવેલ ગ્રામ પંચાયતોના કોલમ નં.૪, માં જણાવેલ વોર્ડની કોલમ નં.૫ માં જણાવેલ બેઠકો ભરવા માટે સભ્યોની તથા કોલમ નં.૬ માં જણાવેલ પ્રકારવાળી સરપંચની બેઠકો ભરવા માટે સરપંચની ચૂંટણી યોજવાનો તબક્કાવાર કાર્યક્રમ નીચે જણાવ્યાં મુજબ નક્કી કરે છે.

		તારીખ	સમય	સ્થળ
(ક)	ઉમેદવારી પત્ર રજૂ કરવાની/ ભરવાની છેલ્લી તારીખ	૨૨/૦૧/૨૦૦૩	૧૧:૦૦ કલાકથી ૧૫:૦૦ કલાક સુધી	ચૂંટણી અધિકારી/ મદદનીશ ચૂંટણી અધિકારીની કચેરી ખાતે
(ખ)	ઉમેદવારી પત્રોની ચકાસણી તારીખ	૨૩/૦૧/૨૦૦૩	૧૧:૦૦ કલાકથી ચકાસણી પુરી થાય ત્યાં સુધી	ચૂંટણી અધિકારીની કચેરી ખાતે
(ગ)	ઉમેદવારી પત્રો પાછા ખેંચી લેવાની છેલ્લી તારીખ	૨૫/૦૧/૨૦૦૩	૧૫:૦૦ કલાક સુધી	ચૂંટણી અધિકારી તથા મદદનીશ ચૂંટણી અધિકારીની કચેરી ખાતે
(ઘ)	આવશ્યક હોય તો મતદાનની તારીખ	૦૯/૦૨/૨૦૦૩	--	--
(ચ)	મતદાનનો સમય	૦૯/૦૨/૨૦૦૩	સવારના ૮:૦૦ થી સાંજના ૧૭:૦૦ કલાક સુધી	--
(છ)	મતદાન સ્થળ	--	--	જિલ્લા ચૂંટણી અધિકારીએ ગ્રામ પંચાયત માટે વોર્ડવાર આખરી કરી જાહેર કરેલ પ્રસિધ્ધ કરેલ મતદાન મથકો પર
(જ)	મતગણતરી માટેની તારીખ અને સમય	૧૧/૦૨/૨૦૦૩	સવારના ૯:૦૦ કલાકથી ગણતરી પુરી થાય ત્યાં સુધી	ચૂંટણી અધિકારી જાહેર કરે તે સ્થળ
(ઝ)	ચૂંટણી પ્રક્રિયા પુરી થવા માટેની તારીખ	મતગણતરી પૂરી થયા તારીખથી સાતમો દિવસ અગર તા.૧૭/૦૨/૨૦૦૩	--	--

INDEX

અનુસૂચિ

વિરપુર તાલુકાની ગ્રામ પંચાયતોની ચૂંટણી યોજવાની છે. તેની યાદી

અ.નં.	તાલુકાનું નામ	ગ્રા.પં.નું નામ	વોર્ડ નંબર/ ક્રમાંક:	વોર્ડની બેઠકનો પ્રકાર	સરપંચની બેઠકનો પ્રકાર	ચૂંટણીનો પ્રકાર (સામાન્ય/ પેટા ચૂંટણી જે હોય તે દર્શાવવું
૧.	૨.	૩.	૪.	૫.	૬.	૭.
૧	માતર	આંત્રોલી	૧	સામાન્ય સ્ત્રી	બિનઅનામત	સામાન્ય
			૨	સા.શૈ.પ.વર્ગ		
			૩	બિન અનામત		
			૪	સામાન્ય સ્ત્રી		
			૫	બિન અનામત		
			૬	બિન અનામત		
			૭	બિન અનામત		
૨	માતર	માતર	૧	સામાન્ય સ્ત્રી	---	પેટા ચૂંટણી

(સહી) અવાચ્ય,

કલેક્ટર અને
રાજય ચૂંટણી પંચના અધિકારી
ખેડા-નડીઆદ.

INDEX

ગુજરાત પંચાયત અધિનિયમ-૧૯૯૩ ની કલમ-૧૫ ની પેટા કલમ-(૧) અન્વયે ચૂંટણીનું જાહેરનામું
ખેડા જિલ્લા કલેકટર કચેરી,
આયોજન ભવન,
ચૂંટણી શાખા, નડીઆદ.
તા. ૧૫/૦૧/૨૦૦૩.

નં. ચૂંટણી/ગ્રા.પં./વશી/ ૨૭૯/૨૦૦૩

જાહેરનામું

ખેડા જિલ્લાની મહેમદાવાદ તાલુકાની ગ્રામ પંચાયતોના વોર્ડની બેઠકોની/ સરપંચની બેઠકોની ચૂંટણી.

૧. ગુજરાત પંચાયત અધિનિયમ-૧૯૯૩ ની કલમ-૧૬ ની પેટા કલમ-(૧) મુજબ ખેડા જિલ્લાની મહેમદાવાદ તાલુકાની ગ્રામ પંચાયતોના વોર્ડની રચના તથા બેઠકોની ફાળવણી રાજય ચૂંટણી પંચના અધિકારી તરીકે કરેલ છે.

૨. ગુજરાત પંચાયત અધિનિયમ-૧૯૯૩ ની કલમ-૧૫ ની પેટા કલમ-(૧) થી પ્રાપ્ત થયેલ સત્તાની રૂઈએ રાજય ચૂંટણી પંચના અધિકારી તરીકે કલેકટર, ખેડા જિલ્લાની નીચેની અનુસૂચિના કોલમ નં.૨ માં જણાવેલ તાલુકાની સામે કોલમ નં.૩ માં જણાવેલ ગ્રામ પંચાયતોના કોલમ નં.૪, ૫ માં જણાવેલ વોર્ડની બેઠકોની પેટા ચૂંટણી તથા કોલમ નં.૬ માં જણાવેલ સરપંચની બેઠકોની પેટા ચૂંટણી તા.૦૯/૦૨/૨૦૦૩ ના રોજ યોજવાનું જાહેર કરે છે.

અનુસૂચિ

મહેમદાવાદ તાલુકાની ગ્રામ પંચાયતોની ચૂંટણી યોજવાની છે. તેની યાદી

અ.નં.	તાલુકાનું નામ	ગ્રા.પં.નું નામ	વોર્ડ નંબર/ ક્રમાંક:	વોર્ડની બેઠકનો પ્રકાર	સરપંચની બેઠકનો પ્રકાર	ચૂંટણીનો પ્રકાર (સામાન્ય/ પેટા ચૂંટણી જે હોય તે દર્શાવવું
૧.	૨.	૩.	૪.	૫.	૬.	૭.
૧	મહેમદાવાદ	અરેરી	૬	બિનઅનામત	---	પેટા ચૂંટણી
૨	મહેમદાવાદ	રતનપુરા	૧	સા.શૈ.પ.વર્ગ	---	પેટા ચૂંટણી

૩. આ જાહેરનામું ગુંજરાત પંચાયત ચૂંટણી નિયમો-૧૯૯૪ ના નિયમ-૯(૧) અન્વયે સરકારી રાજય પત્રમાં પ્રસિધ્ધ કરવામાં આવે છે.

(સહી) અવાચ્ય,

કલેકટર અને
રાજય ચૂંટણી પંચના અધિકારી
ખેડા-નડીઆદ.

INDEX

ગુજરાત પંચાયત ચૂંટણી નિયમો-૧૯૯૪ ના નિયમ-૯(૨) અન્વયે ચૂંટણીનું જાહેરનામું
ખેડા જિલ્લા કલેકટર કચેરી,
આયોજન ભવન,
ચૂંટણી શાખા, નડીઆદ.
તા. ૧૫/૦૧/૨૦૦૩.

નં. ચૂંટણી/ગ્રા.પં./વશી/ ૨૭૪/૨૦૦૩

જાહેરનામું

ખેડા જિલ્લાની મહેમદાવાદ તાલુકાની ગ્રામ પંચાયતોના તમામ/ પેટા વોર્ડની બેઠકોની/ સરપંચની બેઠકોની ચૂંટણી.

૧. ગુજરાત પંચાયત અધિનિયમ-૧૯૯૩ ની કલમ-૧૬ ની પેટા કલમ-(૧) મુજબ ખેડા જિલ્લાની મહેમદાવાદ તાલુકાની ગ્રામ પંચાયતોના વોર્ડની રચના તથા બેઠકોની ફાળવણી રાજ્ય ચૂંટણી પંચના અધિકારી તરીકે કરેલ છે.
૨. ગુજરાત પંચાયત ચૂંટણી નિયમો-૧૯૯૪ ના પેટા નિયમ-૨ થી પ્રાપ્ત થયેલ સત્તાની રૂએ રાજ્ય ચૂંટણી પંચના અધિકારી તરીકે કલેકટર, ખેડા જિલ્લાની નીચેની અનુસૂચિના કોલમ નં.૨ માં જણાવેલ તાલુકાની સામે કોલમ નં.૩ માં જણાવેલ ગ્રામ પંચાયતોના કોલમ નં.૪. માં જણાવેલ વોર્ડની કોલમ નં.૫ માં જણાવેલ બેઠકો ભરવા માટે સભ્યોની તથા કોલમ નં.૬ માં જણાવેલ પ્રકારવાળી સરપંચની બેઠકો ભરવા માટે સરપંચની ચૂંટણી યોજવાનો તબક્કાવાર કાર્યક્રમ નીચે જણાવ્યાં મુજબ નક્કી કરે છે.

		તારીખ	સમય	સ્થળ
(ક)	ઉમેદવારી પત્ર રજુ કરવાની/ ભરવાની છેલ્લી તારીખ	૨૨/૦૧/૨૦૦૩	૧૧:૦૦ કલાકથી ૧૫:૦૦ કલાક સુધી	ચૂંટણી અધિકારી/ મદદનીશ ચૂંટણી અધિકારીની કચેરી ખાતે
(ખ)	ઉમેદવારી પત્રોની ચકાસણી તારીખ	૨૩/૦૧/૨૦૦૩	૧૧:૦૦ કલાકથી ચકાસણી પુરી થાય ત્યાં સુધી	ચૂંટણી અધિકારીની કચેરી ખાતે
(ગ)	ઉમેદવારી પત્રો પાછા ખેંચી લેવાની છેલ્લી તારીખ	૨૫/૦૧/૨૦૦૩	૧૫:૦૦ કલાક સુધી	ચૂંટણી અધિકારી તથા મદદનીશ ચૂંટણી અધિકારીની કચેરી ખાતે
(ઘ)	આવશ્યક હોય તો મતદાનની તારીખ	૦૯/૦૨/૨૦૦૩	--	--
(ચ)	મતદાનનો સમય	૦૯/૦૨/૨૦૦૩	સવારના ૮:૦૦ થી સાંજના ૧૭:૦૦ કલાક સુધી	--
(છ)	મતદાન સ્થળ	--	--	જિલ્લા ચૂંટણી અધિકારીએ ગ્રામ પંચાયત માટે વોર્ડવાર આખરી કરી જાહેર કરેલ પ્રસિધ્ધ કરેલ મતદાન મથકો પર
(જ)	મતગણતરી માટેની તારીખ અને સમય	૧૧/૦૨/૨૦૦૩	સવારના ૯:૦૦ કલાકથી ગણતરી પુરી થાય ત્યાં સુધી	ચૂંટણી અધિકારી જાહેર કરે તે સ્થળે
(ઝ)	ચૂંટણી પ્રક્રિયા પુરી થવા માટેની તારીખ	મતગણતરી પુરી થયા તારીખથી સાતમો દિવસ અગર તા.૧૭/૦૨/૨૦૦૩	--	--

અનુસૂચિ

મહેમદાવાદ તાલુકાની ગ્રામ પંચાયતોની ચૂંટણી યોજવાની છે. તેની યાદી

અ.નં.	તાલુકાનું નામ	ગ્રા.પં.નું નામ	વોર્ડ નંબર/ ક્રમાંક:	વોર્ડની બેઠકનો પ્રકાર	સરપંચની બેઠકનો પ્રકાર	ચૂંટણીનો પ્રકાર (સામાન્ય/ પેટા ચૂંટણી જે હોય તે દર્શાવવું
૧.	૨.	૩.	૪.	૫.	૬.	૭.
૧	મહેમદાવાદ	અરેરી	૬	બિનઅનામત	---	પેટા ચૂંટણી
૨	મહેમદાવાદ	રતનપુરા	૧	સા.શૈ.પ.વર્ગ	---	પેટા ચૂંટણી

(સહી) અવાચ્ય,

કલેકટર અને
રાજય ચૂંટણી પંચના અધિકારી
ખેડા-નડીઆદ.

INDEX

ગુજરાત પંચાયત અધિનિયમ-૧૯૯૩ ની કલમ-૧૫ ની પેટા કલમ-(૧) અન્વયે ચૂંટણીનું જાહેરનામું
ખેડા જિલ્લા કલેકટર કચેરી,
આયોજન ભવન,
ચૂંટણી શાખા, નડીઆદ.
તા. ૧૫/૦૧/૨૦૦૩.

નં. ચૂંટણી/ગ્રા.પં./વશી/ ૨૯૨/૨૦૦૩

જાહેરનામું

ખેડા જિલ્લાની મહુધા તાલુકાની ગ્રામ પંચાયતોના વોર્ડની બેઠકોની/ સરપંચની બેઠકોની ચૂંટણી.

૧. ગુજરાત પંચાયત અધિનિયમ-૧૯૯૩ ની કલમ-૧૬ ની પેટા કલમ-(૧) મુજબ ખેડા જિલ્લાની મહુધા તાલુકાની ગ્રામ પંચાયતોના વોર્ડની રચના તથા બેઠકોની ફાળવણી રાજય ચૂંટણી પંચના અધિકારી તરીકે કરેલ છે.

૨. ગુજરાત પંચાયત અધિનિયમ-૧૯૯૩ ની કલમ-૧૫ ની પેટા કલમ-(૧) થી પ્રાપ્ત થયેલ સત્તાની રૂઈએ રાજય ચૂંટણી પંચના અધિકારી તરીકે કલેકટર, ખેડા જિલ્લાની નીચેની અનુસૂચિના કોલમ નં.૨ માં જણાવેલ તાલુકાની સામે કોલમ નં.૩ માં જણાવેલ ગ્રામ પંચાયતોના કોલમ નં.૪, ૫ માં જણાવેલ વોર્ડની બેઠકોની સામાન્ય/ પેટા ચૂંટણી તથા કોલમ નં.૬ માં જણાવેલ સરપંચની બેઠકોની સામાન્ય/ પેટા ચૂંટણી તા.૦૯/૦૨/૨૦૦૩ ના રોજ યોજવાનું જાહેર કરે છે.

અનુસૂચિ

મહુધા તાલુકાની ગ્રામ પંચાયતોની ચૂંટણી યોજવાની છે. તેની યાદી

અ.નં.	તાલુકાનું નામ	ગ્રા.પં.નું નામ	વોર્ડ નંબર/ ક્રમાંક:	વોર્ડની બેઠકનો પ્રકાર	સરપંચની બેઠકનો પ્રકાર	ચૂંટણીનો પ્રકાર (સામાન્ય/ પેટા ચૂંટણી જે હોય તે દર્શાવવું
૧.	૨.	૩.	૪.	૫.	૬.	૭.
૧	મહુધા	બારૈયાની મુવાડી	૧	સામાન્ય સ્ત્રી	બિનઅનામત	સામાન્ય
			૨	સા.શૈ.પ.વર્ગ		
			૩	બિન અનામત		
			૪	સામાન્ય સ્ત્રી		
			૫	બિન અનામત		
			૬	બિન અનામત		
			૭	બિન અનામત		
૨	મહુધા	કપરૂપુર	૧	સામાન્ય સ્ત્રી	અનુ.જ.જાતિ સ્ત્રી	સામાન્ય
			૨	સાં.શૈ.પ.વર્ગ		
			૩	બિન અનામત		
			૪	સામાન્ય સ્ત્રી		
			૫	બિન અનામત		
			૬	બિન અનામત		
			૭	બિન અનામત		
૩	મહુધા	મંગળપુર	૭	બિન અનામત	---	પેટા ચૂંટણી
૪	મહુધા	ચુણેલ	૧૩	બિન અનામત	---	પેટા ચૂંટણી

૩. આ જાહેરનામું ગુજરાત પંચાયત ચૂંટણી નિયમો-૧૯૯૪ ના નિયમ-૯(૧) અન્વયે સરકારી રાજય પત્રમાં પ્રસિધ્ધ કરવામાં આવે છે.

(સહી) અવાચ્ય,

કલેકટર અને
રાજય ચૂંટણી પંચના અધિકારી
ખેડા-નડીઆદ.

INDEX

ગુજરાત પંચાયત ચૂંટણી નિયમો-૧૯૯૪ ના નિયમ-૯(૨) અન્વયે ચૂંટણીનું જાહેરનામું
ખેડા જિલ્લા કલેકટર કચેરી,
આયોજન ભવન,
ચૂંટણી શાખા, નડીઆદ.
તા. ૧૫/૦૧/૨૦૦૩.

નં. ચૂંટણી/ગ્રા.પં./વશી/ ૨૯૨/૨૦૦૩

જાહેરનામું

ખેડા જિલ્લાની મહુધા તાલુકાની ગ્રામ પંચાયતોના તમામ/ પેટા વોર્ડની બેઠકોની/ સરપંચની બેઠકોની ચૂંટણી.

૧. ગુજરાત પંચાયત અધિનિયમ-૧૯૯૩ ની કલમ-૧૬ ની પેટા કલમ-(૧) મુજબ ખેડા જિલ્લાની મહુધા તાલુકાની ગ્રામ પંચાયતોના વોર્ડની રચના તથા બેઠકોની ફાળવણી રાજય ચૂંટણી પંચના અધિકારી તરીકે કરેલ છે.

૨. ગુજરાત પંચાયત ચૂંટણી નિયમો-૧૯૯૪ ના પેટા નિયમ-૨ થી પ્રાપ્ત થયેલ સત્તાની રૂઈએ રાજય ચૂંટણી પંચના અધિકારી તરીકે કલેકટર, ખેડા જિલ્લાની નીચેની અનુસૂચિના કોલમ નં.૨ માં જણાવેલ તાલુકાની સામે કોલમ નં.૩ માં જણાવેલ ગ્રામ પંચાયતોના કોલમ નં.૪, માં જણાવેલ વોર્ડની કોલમ નં.૫ માં જણાવેલ બેઠકો ભરવા માટે સભ્યોની તથા કોલમ નં.૬ માં જણાવેલ પ્રકારવાળી સરપંચની બેઠકો ભરવા માટે સરપંચની ચૂંટણી યોજવાનો તબક્કાવાર કાર્યક્રમ નીચે જણાવ્યાં મુજબ નક્કી કરે છે.

		તારીખ	સમય	સ્થળ
(ક)	ઉમેદવારી પત્ર રજુ કરવાની/ ભરવાની છેલ્લી તારીખ	૨૨/૦૧/૨૦૦૩	૧૧:૦૦ કલાકથી ૧૫:૦૦ કલાક સુધી	ચૂંટણી અધિકારી/ મદદનીશ ચૂંટણી અધિકારીની કચેરી ખાતે
(ખ)	ઉમેદવારી પત્રોની ચકાસણી તારીખ	૨૩/૦૧/૨૦૦૩	૧૧:૦૦ કલાકથી ચકાસણી પુરી થાય ત્યાં સુધી	ચૂંટણી અધિકારીની કચેરી ખાતે
(ગ)	ઉમેદવારી પત્રો પાછા ખેંચી લેવાની છેલ્લી તારીખ	૨૫/૦૧/૨૦૦૩	૧૫:૦૦ કલાક સુધી	ચૂંટણી અધિકારી તથા મદદનીશ ચૂંટણી અધિકારીની કચેરી ખાતે
(ઘ)	આવશ્યક હોય તો મતદાનની તારીખ	૦૯/૦૨/૨૦૦૩	--	--
(ચ)	મતદાનનો સમય	૦૯/૦૨/૨૦૦૩	સવારના ૮:૦૦ થી સાંજના ૧૭:૦૦ કલાક સુધી	--
(છ)	મતદાન સ્થળ	--	--	જિલ્લા ચૂંટણી અધિકારીએ ગ્રામ પંચાયત માટે વોર્ડવાર આખરી કરી જાહેર કરેલ/ પ્રસિધ્ધ કરેલ મતદાન મથકો પર
(જ)	મતગણતરી માટેની તારીખ અને સમય	૧૧/૦૨/૨૦૦૩	સવારના ૯:૦૦ કલાકથી ગણતરી પુરી થાય ત્યાં સુધી	ચૂંટણી અધિકારી જાહેર કરે તે સ્થળે
(ઝ)	ચૂંટણી પ્રક્રિયા પુરી થવા માટેની તારીખ	મતગણતરી પુરી થવા તારીખથી સાતમાં દિવસ અગાઉ તા.૧૭/૦૨/૨૦૦૩	--	--

INDEX

અનુસૂચિ

મહુધા તાલુકાની ગ્રામ પંચાયતોની ચૂંટણી યોજવાની છે. તેની યાદી

અ.નં.	તાલુકાનું નામ	ગ્રા.પં.નું નામ	વોર્ડ નંબર/ ક્રમાંક:	વોર્ડની બેઠકનો પ્રકાર	સરપંચની બેઠકનો પ્રકાર	ચૂંટણીનો પ્રકાર (સામાન્ય/ પેટા ચૂંટણી જે હોય તે દર્શાવવું
૧.	૨.	૩.	૪.	૫.	૬.	૭.
૧	મહુધા	બારૈયાની મુવાડી	૧	સામાન્ય સ્ત્રી	બિનઅનામત	સામાન્ય
			૨	સા.શૈ.પ.વર્ગ		
			૩	બિન અનામત		
			૪	સામાન્ય સ્ત્રી		
			૫	બિન અનામત		
			૬	બિન અનામત		
			૭	બિન અનામત		
૨	મહુધા	કપરૂપુર	૧	સામાન્ય સ્ત્રી	અનુ.જ.જાતિ સ્ત્રી	સામાન્ય
			૨	સા.શૈ.પ.વર્ગ		
			૩	બિન અનામત		
			૪	સામાન્ય સ્ત્રી		
			૫	બિન અનામત		
			૬	બિન અનામત		
			૭	બિન અનામત		
૩	મહુધા	મંગળપુર	૭	બિન અનામત	---	પેટા ચૂંટણી
૪	મહુધા	ચુણેલ	૧૩	બિન અનામત	---	પેટા ચૂંટણી

(સહી) અવાચ્ય,

કલેકટર અને
રાજય ચૂંટણી પંચના અધિકારી
ખેડા-નડીઆદ.

INDEX

ગુજરાત પંચાયત અધિનિયમ-૧૯૯૩ ની કલમ-૧૫ ની પેટા કલમ-(૧) અન્વયે ચૂંટણીનું જાહેરનામું
ખેડા જિલ્લા કલેક્ટર કચેરી,
આયોજન ભવન,
ચૂંટણી શાખા, નડીઆદ.
તા. ૧૫/૦૧/૨૦૦૩.

નં. ચૂંટણી/ગ્રા.પં./વશી/ ૩૩૩/૨૦૦૩

જાહેરનામું

ખેડા જિલ્લાની કઠલાલ તાલુકાની ગ્રામ પંચાયતોના વોર્ડની બેઠકોની/ સરપંચની બેઠકોની ચૂંટણી.

૧. ગુજરાત પંચાયત અધિનિયમ-૧૯૯૩ ની કલમ-૧૬ ની પેટા કલમ-(૧) મુજબ ખેડા જિલ્લાની કઠલાલ તાલુકાની ગ્રામ પંચાયતોના વોર્ડની રચના તથા બેઠકોની ફાળવણી રાજય ચૂંટણી પંચના અધિકારી તરીકે કરેલ છે.

૨. ગુજરાત પંચાયત અધિનિયમ-૧૯૯૩ ની કલમ-૧૫ ની પેટા કલમ-(૧) થી પ્રાપ્ત થયેલ સત્તાની રૂઈએ રાજય ચૂંટણી પંચના અધિકારી તરીકે કલેક્ટર, ખેડા જિલ્લાની નીચેની અનુસૂચિના કોલમ નં.૨ માં જણાવેલ તાલુકાની સામે કોલમ નં.૩ માં જણાવેલ ગ્રામ પંચાયતોના કોલમ નં.૪, ૫ માં જણાવેલ વોર્ડની બેઠકોની પેટા ચૂંટણી તથા કોલમ નં.૬ માં જણાવેલ સરપંચની બેઠકોની પેટા ચૂંટણી તા.૦૯/૦૨/૨૦૦૩ ના રોજ યોજવાનું જાહેર કરે છે.

અનુસૂચિ

કઠલાલ તાલુકાની ગ્રામ પંચાયતોની ચૂંટણી યોજવાની છે. તેની યાદી

અ.નં.	તાલુકાનું નામ	ગ્રા.પં.નું નામ	વોર્ડ નંબર/ ક્રમાંક:	વોર્ડની બેઠકનો પ્રકાર	સરપંચની બેઠકનો પ્રકાર	ચૂંટણીનો પ્રકાર (સામાન્ય/ પેટા ચૂંટણી જે હોય તે દર્શાવવું
૧.	૨.	૩.	૪.	૫.	૬.	૭.
૧	કઠલાલ	પીઠાઈ	૧૩	બિન અનામત	---	પેટા ચૂંટણી
૨	કઠલાલ	પોરડા ફાગવેલ	૫	બિન અનામત	---	પેટા ચૂંટણી
૩	કઠલાલ	ફાગવેલ	૧૧	બિન અનામત	---	પેટા ચૂંટણી

૩. આ જાહેરનામું ગુજરાત પંચાયત ચૂંટણી નિયમો-૧૯૯૪ ના નિયમ-૯(૧) અન્વયે સરકારી રાજય પત્રમાં પ્રસિધ્ધ કરવામાં આવે છે.

(સહી) અવાચ્ય,
કલેકટર અને
રાજય ચૂંટણી પંચના અધિકારી
ખેડા-નડીઆદ.

INDEX

ગુજરાત પંચાયત ચૂંટણી નિયમો-૧૯૯૪ ના નિયમ-૯(૨) અન્વયે ચૂંટણીનુ જાહેરનામું
ખેડા જિલ્લા કલેકટર કચેરી,
આયોજન ભવન,
ચૂંટણી શાખા, નડીઆદ.
તા. ૧૫/૦૧/૨૦૦૩.

નં. ચૂંટણી/ગ્રા.પં./વશી/ ૩૩૩/૨૦૦૩

જાહેરનામું

ખેડા જિલ્લાની કઠલાલ તાલુકાની ગ્રામ પંચાયતોના તમામ/ પેટા વોર્ડની બેઠકોની/ સરપંચની બેઠકોની ચૂંટણી.

૧. ગુજરાત પંચાયત અધિનિયમ-૧૯૯૩ ની કલમ-૧૬ ની પેટા કલમ-(૧) મુજબ ખેડા જિલ્લાની કઠલાલ તાલુકાની ગ્રામ પંચાયતોના વોર્ડની રચના તથા બેઠકોની ફાળવણી રાજય ચૂંટણી પંચના અધિકારી તરીકે કરેલ છે.

૨. ગુજરાત પંચાયત ચૂંટણી નિયમો-૧૯૯૪ ના પેટા નિયમ-૨ થી પ્રાપ્ત થયેલ સત્તાની રૂઈએ રાજય ચૂંટણી પંચના અધિકારી તરીકે કલેકટર, ખેડા જિલ્લાની નીચેની અનુસૂચિના કોલમ નં.૨ માં જણાવેલ તાલુકાની સામે કોલમ નં.૩ માં જણાવેલ ગ્રામ પંચાયતોના કોલમ નં.૪. માં જણાવેલ વોર્ડની કોલમ નં.૫ માં જણાવેલ બેઠકો ભરવા માટે સભ્યોની તથા કોલમ નં.૬ માં જણાવેલ પ્રકારવાળી સરપંચની બેઠકો ભરવા માટે સરપંચની ચૂંટણી યોજવાનો તબક્કાવાર કાર્યક્રમ નીચે જણાવ્યાં મુજબ નક્કી કરે છે.

		તારીખ	સમય	સ્થળ
(ક)	ઉમેદવારી પત્ર રજુ કરવાની/ ભરવાની છેલ્લી તારીખ	૨૨/૦૧/૨૦૦૩	૧૧:૦૦ કલાકથી ૧૫:૦૦ કલાક સુધી	ચૂંટણી અધિકારી/ મદદનીશ ચૂંટણી અધિકારીની કચેરી ખાતે
(ખ)	ઉમેદવારી પત્રોની ચકાસણી તારીખ	૨૩/૦૧/૨૦૦૩	૧૧:૦૦ કલાકથી ચકાસણી પુરી થાય ત્યાં સુધી	ચૂંટણી અધિકારીની કચેરી ખાતે
(ગ)	ઉમેદવારી પત્રો પાછા ખેંચી લેવાની છેલ્લી તારીખ	૨૫/૦૧/૨૦૦૩	૧૫:૦૦ કલાક સુધી	ચૂંટણી અધિકારી તથા મદદનીશ ચૂંટણી અધિકારીની કચેરી ખાતે
(ઘ)	આવશ્યક હોય તો મતદાનની તારીખ	૦૯/૦૨/૨૦૦૩	--	--
(ચ)	મતદાનનો સમય	૦૯/૦૨/૨૦૦૩	સવારના ૮:૦૦ થી સાંજના ૧૭:૦૦ કલાક સુધી	--
(છ)	મતદાન સ્થળ	--	--	જિલ્લા ચૂંટણી અધિકારીએ ગ્રામ પંચાયત માટે વોર્ડવાર આખરી કરી જાહેર કરેલ/ પ્રસિધ્ધ કરેલ મતદાન મથકો પર
(જ)	મતગણતરી માટેની તારીખ અને સમય	૧૧/૦૨/૨૦૦૩	સવારના ૯:૦૦ કલાકથી ગણતરી પુરી થાય ત્યાં સુધી	ચૂંટણી અધિકારી જાહેર કરે તે સ્થળે
(ઝ)	ચૂંટણી પ્રક્રિયા પુરી થવા માટેની તારીખ	મતગણતરી પુરી થયા તારીખથી સાતમો દિવસ અગર તા.૧૭/૦૨/૨૦૦૩	--	--

INDEX

અનુસૂચિ

કઠલાલ તાલુકાની ગ્રામ પંચાયતોની ચૂંટણી યોજવાની છે. તેની યાદી

અ.નં.	તાલુકાનું નામ	ગ્રા.પં.નું નામ	વોર્ડ નંબર/ ક્રમાંક:	વોર્ડની બેઠકનો પ્રકાર	સરપંચની બેઠકનો પ્રકાર	ચૂંટણીનો પ્રકાર (સામાન્ય/ પેટા ચૂંટણી જે હોય તે દર્શાવવું
૧.	૨.	૩.	૪.	૫.	૬.	૭.
૧	કઠલાલ	પીઠાઈ	૧૩	બિન અનામત	---	પેટા ચૂંટણી
૨	કઠલાલ	પોરડા ફાગવેલ	૫	બિન અનામત	---	પેટા ચૂંટણી
૩	કઠલાલ	ફાગવેલ	૧૧	બિન અનામત	---	પેટા ચૂંટણી

(સહી) અવાચ્ય,

કલેક્ટર અને
રાજય ચૂંટણી પંચના અધિકારી
ખેડા-નડીઆદ.

ગુજરાત પંચાયત અધિનિયમ-૧૯૯૩ ની કલમ-૧૫ ની પેટા કલમ-(૧) અન્વયે ચૂંટણીનું જાહેરનામું
ખેડા જિલ્લા કલેકટર કચેરી,
આયોજન ભવન,
ચૂંટણી શાખા, નડીઆદ.
તા. ૧૫/૦૧/૨૦૦૩.

નં. ચૂંટણી/ગ્રા.પં./વશી/ ૩૬૭/૨૦૦૩

જાહેરનામું

ખેડા જિલ્લાની કપડવંજ તાલુકાની ગ્રામ પંચાયતોના વોર્ડની બેઠકોની/ સરપંચની બેઠકોની ચૂંટણી.

૧. ગુજરાત પંચાયત અધિનિયમ-૧૯૯૩ ની કલમ-૧૬ ની પેટા કલમ-(૧) મુજબ ખેડા જિલ્લાની કપડવંજ તાલુકાની ગ્રામ પંચાયતોના વોર્ડની રચના તથા બેઠકોની ફાળવણી રાજ્ય ચૂંટણી પંચના અધિકારી તરીકે કરેલ છે.

૨. ગુજરાત પંચાયત અધિનિયમ-૧૯૯૩ ની કલમ-૧૫ ની પેટા કલમ-(૧) થી પ્રાપ્ત થયેલ સત્તાની રૂઈએ રાજ્ય ચૂંટણી પંચના અધિકારી તરીકે કલેકટર, ખેડા જિલ્લાની નીચેની અનુસૂચિના કોલમ નં.૨ માં જણાવેલ તાલુકાની સામે કોલમ નં.૩ માં જણાવેલ ગ્રામ પંચાયતોના કોલમ નં.૪, ૫ માં જણાવેલ વોર્ડની બેઠકોની સામાન્ય/ પેટા ચૂંટણી તથા કોલમ નં.૬ માં જણાવેલ સરપંચની બેઠકોની સામાન્ય/ પેટા ચૂંટણી તા.૦૯/૦૨/૨૦૦૩ ના રોજ યોજવાનું જાહેર કરે છે.

અનુસૂચિ

કપડવંજ તાલુકાની ગ્રામ પંચાયતોની ચૂંટણી યોજવાની છે. તેની યાદી

અ.નં.	તાલુકાનું નામ	ગ્રા.પં.નું નામ	વોર્ડ નંબર/ ક્રમાંક:	વોર્ડની બેઠકનો પ્રકાર	સરપંચની બેઠકનો પ્રકાર	ચૂંટણીનો પ્રકાર (સામાન્ય/ પેટા ચૂંટણી જે હોય તે દર્શાવવું
૧.	૨.	૩.	૪.	૫.	૬.	૭.
૧	કપડવંજ	બારીયાના મુવાડા	૧	સા.શૈ.પ.વર્ગ	સામાન્ય સ્ત્રી	સામાન્ય
			૨	સામાન્ય સ્ત્રી		
			૩	સામાન્ય સ્ત્રી		
			૪	બિન અનામત		
			૫	બિન અનામત		
			૬	બિન અનામત		
			૭	બિન અનામત		
૨	કપડવંજ	ખડોલ	૧	સા.શૈ.પ.વર્ગ	સામાન્ય સ્ત્રી	સામાન્ય
			૨	સામાન્ય સ્ત્રી		
			૩	સામાન્ય સ્ત્રી		
			૪	બિન અનામત		
			૫	બિન અનામત		
			૬	બિન અનામત		
			૭	બિન અનામત		
૩	કપડવંજ	સુલતાનપુર (ખા.)	૩	બિન અનામત	---	પેટા ચૂંટણી
૪	કપડવંજ	કરકરીયા	૭	બિન અનામત	---	પેટા ચૂંટણી
૫	કપડવંજ	તારણા	૫	બિન અનામત	---	પેટા ચૂંટણી
૬	કપડવંજ	વઘાસ	૩	બિન અનામત	---	પેટા ચૂંટણી
			૪	અનુ.જાતિ	---	પેટા ચૂંટણી
			૫	બિન અનામત	---	પેટા ચૂંટણી
			૬	બિન અનામત	---	પેટા ચૂંટણી
૭	કપડવંજ	નાનીઝેર	૧	સા.શૈ.પ.વર્ગ	---	પેટા ચૂંટણી

૩. આ જાહેરનામું ગુજરાત પંચાયત ચૂંટણી નિયમો-૧૯૯૪ ના નિયમ-૯(૧) અન્વયે સરકારી રાજ્ય પત્રમાં પ્રસિધ્ધ કરવામાં આવે છે.

(સહી) અવાચ્ય,

કલેકટર અને
રાજ્ય ચૂંટણી પંચના અધિકારી
ખેડા-નડીઆદ.

INDEX

ગુજરાત પંચાયત ચૂંટણી નિયમો-૧૯૯૪ ના નિયમ-૯(૨) અન્વયે ચૂંટણીનું જાહેરનામું
ખેડા જિલ્લા કલેકટર કચેરી,
આયોજન ભવન,
ચૂંટણી શાખા, નડીઆદ.
તા. ૧૫/૦૧/૨૦૦૩.

નં. ચૂંટણી/ગ્રા.પં./વશી/ ૩૬૪/૨૦૦૩

જાહેરનામું

ખેડા જિલ્લાની કપડવંજ તાલુકાની ગ્રામ પંચાયતોના તમામ/ પેટા વોર્ડની બેઠકોની/ સરપંચની બેઠકોની ચૂંટણી.

૧. ગુજરાત પંચાયત અધિનિયમ-૧૯૯૩ ની કલમ-૧૬ ની પેટા કલમ-(૧) મુજબ ખેડા જિલ્લાની કપડવંજ તાલુકાની ગ્રામ પંચાયતોના વોર્ડની રચના તથા બેઠકોની ફાળવણી રાજ્ય ચૂંટણી પંચના અધિકારી તરીકે કરેલ છે.

૨. ગુજરાત પંચાયત ચૂંટણી નિયમો-૧૯૯૪ ના પેટા નિયમ-૨ થી પ્રાપ્ત થયેલ સત્તાની રૂઈએ રાજ્ય ચૂંટણી પંચના અધિકારી તરીકે કલેક્ટર, ખેડા જિલ્લાની નીચેની અનુસૂચિના કોલમ નં.૨ માં જણાવેલ તાલુકાની સામે કોલમ નં.૩ માં જણાવેલ ગ્રામ પંચાયતોના કોલમ નં.૪. માં જણાવેલ વોર્ડની કોલમ નં.૫ માં જણાવેલ બેઠકો ભરવા માટે સભ્યોની તથા કોલમ નં.૬ માં જણાવેલ પ્રકારવાળી સરપંચની બેઠકો ભરવા માટે સરપંચની ચૂંટણી યોજવાનો તબક્કાવાર કાર્યક્રમ નીચે જણાવ્યાં મુજબ નક્કી કરે છે.

		તારીખ	સમય	સ્થળ
(ક)	ઉમેદવારી પત્ર રજુ કરવાની/ ભરવાની છેલ્લી તારીખ	૨૨/૦૧/૨૦૦૩	૧૧:૦૦ કલાકથી ૧૫:૦૦ કલાક સુધી	ચૂંટણી અધિકારી/ મદદનીશ ચૂંટણી અધિકારીની કચેરી ખાતે
(ખ)	ઉમેદવારી પત્રોની ચકાસણી તારીખ	૨૩/૦૧/૨૦૦૩	૧૧:૦૦ કલાકથી ચકાસણી પુરી થાય ત્યાં સુધી	ચૂંટણી અધિકારીની કચેરી ખાતે
(ગ)	ઉમેદવારી પત્રો પાછા ખેંચી લેવાની છેલ્લી તારીખ	૨૫/૦૧/૨૦૦૩	૧૫:૦૦ કલાક સુધી	ચૂંટણી અધિકારી તથા મદદનીશ ચૂંટણી અધિકારીની કચેરી ખાતે
(ઘ)	આવશ્યક હોય તો મતદાનની તારીખ	૦૯/૦૨/૨૦૦૩	--	--
(ચ)	મતદાનનો સમય	૦૯/૦૨/૨૦૦૩	સવારના ૮:૦૦ થી સાંજના ૧૭:૦૦ કલાક સુધી	--
(છ)	મતદાન સ્થળ	--	--	જિલ્લા ચૂંટણી અધિકારીએ ગ્રામ પંચાયત માટે વોર્ડવાર આખરી કરી જાહેર કરેલ, પ્રસિધ્ધ કરેલ મતદાન મથકો પર
(જ)	મતગણતરી માટેની તારીખ અને સમય	૧૧/૦૨/૨૦૦૩	સવારના ૯:૦૦ કલાકથી ગણતરી પૂરી થાય ત્યાં સુધી	ચૂંટણી અધિકારી જાહેર કરે તે સ્થળે
(ઝ)	ચૂંટણી પ્રક્રિયા પુરી થવા માટેની તારીખ	મતગણતરી પૂરી થયા તારીખથી સાતમાં દિવસ અગર તા.૧૭/૦૨/૨૦૦૩	--	--

INDEX

અનુસૂચિ

કપડવંજ તાલુકાની ગ્રામ પંચાયતોની ચૂંટણી યોજવાની છે. તેની યાદી

અ.નં.	તાલુકાનું નામ	ગ્રા.પં.નું નામ	વોર્ડ નંબર/ ક્રમાંક:	વોર્ડની બેઠકનો પ્રકાર	સરપંચની બેઠકનો પ્રકાર	ચૂંટણીનો પ્રકાર (સામાન્ય/ પેટા ચૂંટણી જે હોય તે દર્શાવવું
૧.	૨.	૩.	૪.	૫.	૬.	૭.
૧	કપડવંજ	બારીયાના મુવાડા	૧	સા.શૈ.પ.વર્ગ	સામાન્ય સ્ત્રી	સામાન્ય
			૨	સામાન્ય સ્ત્રી		
			૩	સામાન્ય સ્ત્રી		
			૪	બિન અનામત		
			૫	બિન અનામત		
			૬	બિન અનામત		
			૭	બિન અનામત		
૨	કપડવંજ	ખડોલ	૧	સા.શૈ.પ.વર્ગ	સામાન્ય સ્ત્રી	સામાન્ય
			૨	સામાન્ય સ્ત્રી		
			૩	સામાન્ય સ્ત્રી		
			૪	બિન અનામત		
			૫	બિન અનામત		
			૬	બિન અનામત		
			૭	બિન અનામત		
૩	કપડવંજ	સુલતાનપુર (ખાં.)	૩	બિન અનામત	---	પેટા ચૂંટણી
૪	કપડવંજ	કરકરીયા	૭	બિન અનામત	---	પેટા ચૂંટણી
૫	કપડવંજ	તોરણા	૫	બિન અનામત	---	પેટા ચૂંટણી
૬	કપડવંજ	વઘાસ	૩	બિન અનામત	---	પેટા ચૂંટણી
			૪	અનુ.જાતિ	---	પેટા ચૂંટણી
			૫	બિન અનામત	---	પેટા ચૂંટણી
			૬	બિન અનામત	---	પેટા ચૂંટણી
૭	કપડવંજ	નાનીઝેર	૧	સા.શૈ.પ.વર્ગ	---	પેટા ચૂંટણી

(સહી) અવાચ્ય,

કલેક્ટર અને
રાજ્ય ચૂંટણી પંચના અધિકારી
ખેડા-નડીઆદ.

--

INDEX

ગુજરાત પંચાયત અધિનિયમ-૧૯૯૩ ની કલમ-૧૫ ની પેટા કલમ-(૧) અન્વયે ચૂંટણીનું જાહેરનામું
ખેડા જિલ્લા કલેકટર કચેરી,
આયોજન ભવન,
ચૂંટણી શાખા, નડીઆદ.
તા. ૧૫/૦૧/૨૦૦૩.

નં. ચૂંટણી/ગ્રા.પં./વશી/ ૭૨૫/૨૦૦૩

જાહેરનામું

ખેડા જિલ્લાની બાલાસિનોર તાલુકાની ગ્રામ પંચાયતોના વોર્ડની બેઠકોની/ સરપંચની બેઠકોની ચૂંટણી.

૧. ગુજરાત પંચાયત અધિનિયમ-૧૯૯૩ ની કલમ-૧૬ ની પેટા કલમ-(૧) મુજબ ખેડા જિલ્લાની બાલાસિનોર તાલુકાની ગ્રામ પંચાયતોના વોર્ડની રચના તથા બેઠકોની ફાળવણી રાજ્ય ચૂંટણી પંચના અધિકારી તરીકે કરેલ છે.

૨. ગુજરાત પંચાયત અધિનિયમ-૧૯૯૩ ની કલમ-૧૫ ની પેટા કલમ-(૧) થી પ્રાપ્ત થયેલ સત્તાની રૂઈએ રાજ્ય ચૂંટણી પંચના અધિકારી તરીકે કલેકટર, ખેડા જિલ્લાની નીચેની અનુસૂચિના કોલમ નં.૨ માં જણાવેલ તાલુકાની સામે કોલમ નં.૩ માં જણાવેલ ગ્રામ પંચાયતોના કોલમ નં.૪, ૫ માં જણાવેલ વોર્ડની બેઠકોની સામાન્ય ચૂંટણી તથા કોલમ નં.૬ માં જણાવેલ સરપંચની બેઠકોની સામાન્ય ચૂંટણી તા.૦૯/૦૨/૨૦૦૩ ના રોજ યોજવાનું જાહેર કરે છે.

અનુસૂચિ

બાલાસિનોર તાલુકાની ગ્રામ પંચાયતોની ચૂંટણી યોજવાની છે. તેની યાદી

અ.નં.	તાલુકાનું નામ	ગ્રા.પં.નું નામ	વોર્ડ નંબર/ ક્રમાંક:	વોર્ડની બેઠકનો પ્રકાર	સરપંચની બેઠકનો પ્રકાર	ચૂંટણીનો પ્રકાર (સામાન્ય/ પેટા ચૂંટણી જે હોય તે દર્શાવવું
૧.	૨.	૩.	૪.	૫.	૬.	૭.
૧	બાલાસિનોર	પરબીયા	૧	સામાન્ય સ્ત્રી	સામાન્ય સ્ત્રી	સામાન્ય
			૨	સા.શૈ.પ.વર્ગ		
			૩	બિન અનામત		
			૪	સામાન્ય સ્ત્રી		
			૫	બિન અનામત		
			૬	બિન અનામત		
			૭	બિન અનામત		
૨	બાલાસિનોર	કોતરબોર	૧	સામાન્ય સ્ત્રી	સામાન્ય સ્ત્રી	સામાન્ય
			૨	સા.શૈ.પ.વર્ગ		
			૩	સામાન્ય સ્ત્રી		
			૪	અનુ.જ.જાતિ		
			૫	બિન અનામત		
			૬	બિન અનામત		
			૭	બિન અનામત		
૩	બાલાસિનોર	ડોડીયા	૧	સામાન્ય સ્ત્રી	બિનઅનામત	સામાન્ય
			૨	સા.શૈ.પ.વર્ગ		
			૩	બિન અનામત		
			૪	સામાન્ય સ્ત્રી		
			૫	બિન અનામત		
			૬	બિન અનામત		
			૭	બિન અનામત		
૪	બાલાસિનોર	વસાદરા	૧	સામાન્ય સ્ત્રી	બિનઅનામત	સામાન્ય
			૨	સા.શૈ.પ.વર્ગ		
			૩	બિન અનામત		
			૪	સામાન્ય સ્ત્રી		
			૫	બિન અનામત		

INDEX

			૬	બિન અનામત		
			૭	બિન અનામત		
૫	બાલાસિનોર	ગઢના મુવાડા	૧	સામાન્ય સ્ત્રી	બિનઅનામત	સામાન્ય
			૨	સા.શૈ.પ.વર્ગ		
			૩	બિન અનામત		
			૪	સામાન્ય સ્ત્રી		
			૫	બિન અનામત		
			૬	બિન અનામત		
			૭	બિન અનામત		
૬	બાલાસિનોર	વડદલા	૧	સામાન્ય સ્ત્રી	બિનઅનામત	સામાન્ય
			૨	સામાન્ય સ્ત્રી		
			૩	સા.શૈ.પ. સ્ત્રી		
			૪	સા.શૈ.પ.વર્ગ		
			૫	બિન અનામત		
			૬	સામાન્ય સ્ત્રી		
			૭	બિન અનામત		
			૮	સામાન્ય સ્ત્રી		
			૯	બિન અનામત		
			૧૦	અનુ.જાતિ		
			૧૧	બિન અનામત		
			૧૨	બિન અનામત		
			૧૩	બિન અનામત		
			૧૪	બિન અનામત		
			[illegible]	બિન અનામત		

3. આ જાહેરનામું ગુજરાત પંચાયત [illegible] મ-૯(૧) અન્વયે સરકારી રાજય પત્રમાં પ્રસિધ્ધ કરવામાં આવે છે.

(સહી) અવાચ્ય,

કલેકટર અને

રાજય ચૂંટણી પંચના અધિકારી

ખેડા-નડીઆદ.

INDEX

ગુજરાત પંચાયત ચૂંટણી નિયમો-૧૯૯૪ ના નિયમ-૯(૨) અન્વયે ચૂંટણીનું જાહેરનામું
ખેડા જિલ્લા કલેક્ટર કચેરી,
આયોજન ભવન,
ચૂંટણી શાખા, નડીઆદ.
તા. ૧૫/૦૧/૨૦૦૩.

નં. ચૂંટણી/ગ્રા.પં./વશી/ ૪૨૫/૨૦૦૩

જાહેરનામું

ખેડા જિલ્લાની બાલાસિનોર તાલુકાની ગ્રામ પંચાયતોના તમામ વોર્ડની બેઠકોની/ સરપંચની બેઠકોની ચૂંટણી.

૧. ગુજરાત પંચાયત અધિનિયમ-૧૯૯૩ ની કલમ-૧૬ ની પેટા કલમ-(૧) મુજબ ખેડા જિલ્લાની બાલાસિનોર તાલુકાની ગ્રામ પંચાયતોના વોર્ડની રચના તથા બેઠકોની ફાળવણી રાજ્ય ચૂંટણી પંચના અધિકારી તરીકે કરેલ છે.

૨. ગુજરાત પંચાયત ચૂંટણી નિયમો-૧૯૯૪ ના પેટા નિયમ-૨ થી પ્રાપ્ત થયેલ સત્તાની રૂઈએ રાજ્ય ચૂંટણી પંચના અધિકારી તરીકે કલેક્ટર, ખેડા જિલ્લાની નીચેની અનુસૂચિના કોલમ નં.૨ માં જણાવેલ તાલુકાની સામે કોલમ નં.૩ માં જણાવેલ ગ્રામ પંચાયતોના કોલમ નં.૪, માં જણાવેલ વોર્ડની કોલમ નં.૫ માં જણાવેલ બેઠકો ભરવા માટે સભ્યોની તથા કોલમ નં.૬ માં જણાવેલ પ્રકારવાળી સરપંચની બેઠકો ભરવા માટે સરપંચની ચૂંટણી યોજવાનો તબક્કાવાર કાર્યક્રમ નીચે જણાવ્યાં મુજબ નક્કી કરે છે.

		તારીખ	સમય	સ્થળ
(ક)	ઉમેદવારી પત્ર રજુ કરવાની/ ભરવાની છેલ્લી તારીખ	૨૨/૦૧/૨૦૦૩	૧૧:૦૦ કલાકથી ૧૫:૦૦ કલાક સુધી	ચૂંટણી અધિકારી/ મદદનીશ ચૂંટણી અધિકારીની કચેરી ખાતે
(ખ)	ઉમેદવારી પત્રોની ચકાસણી તારીખ	૨૩/૦૧/૨૦૦૩	૧૧:૦૦ કલાકથી ચકાસણી પુરી થાય ત્યાં સુધી	ચૂંટણી અધિકારીની કચેરી ખાતે
(ગ)	ઉમેદવારી પત્રો પાછા ખેંચી લેવાની છેલ્લી તારીખ	૨૫/૦૧/૨૦૦૩	૧૫:૦૦ કલાક સુધી	ચૂંટણી અધિકારી તથા મદદનીશ ચૂંટણી અધિકારીના કચેરી ખાતે
(ઘ)	આવશ્યક હોય તો મતદાનની તારીખ	૦૯/૦૨/૨૦૦૩	--	--
(ચ)	મતદાનનો સમય	૦૯/૦૨/૨૦૦૩	સવારના ૮:૦૦ થી સાંજના ૧૭:૦૦ કલાક સુધી	--
(છ)	મતદાન સ્થળ	--	--	જિલ્લા ચૂંટણી અધિકારીએ ગ્રામ પંચાયત માટે વોર્ડવાર આખરી કરી જાહેર કરેલ પ્રસિધ્ધ કરેલ મતદાન મથકો પર
(જ)	મતગણતરી માટેની તારીખ અને સમય	૧૧/૦૨/૨૦૦૩	સવારના ૯:૦૦ કલાકથી ગણતરી પુરી થાય ત્યાં સુધી	ચૂંટણી અધિકારી જાહેર કરે તે સ્થળ
(ઝ)	ચૂંટણી પ્રક્રિયા પુરી થવા માટેની તારીખ	મતગણતરી પુરી થયા તારીખથી સાતમો દિવસ અગર તા.૧૭/૦૨/૨૦૦૩	--	--

INDEX

અનુસૂચિ

બાલાસિનોર તાલુકાની ગ્રામ પંચાયતોની ચૂંટણી યોજવાની છે. તેની યાદી

અ.નં.	તાલુકાનું નામ	ગ્રા.પં.નું નામ	વોર્ડ નંબર/ ક્રમાંક:	વોર્ડની બેઠકનો પ્રકાર	સરપંચની બેઠકનો પ્રકાર	ચૂંટણીનો પ્રકાર (સામાન્ય/ પેટા ચૂંટણી જે હોય તે દર્શાવવું
૧.	૨.	૩.	૪.	૫.	૬.	૭.
૧	બાલાસિનોર	પરબીયા	૧	સામાન્ય સ્ત્રી	સામાન્ય સ્ત્રી	સામાન્ય
			૨	સા.શૈ.પ.વર્ગ		
			૩	બિન અનામત		
			૪	સામાન્ય સ્ત્રી		
			૫	બિન અનામત		
			૬	બિન અનામત		
			૭	બિન અનામત		
૨	બાલાસિનોર	કાંતરબાર	૧	સામાન્ય સ્ત્રી	સામાન્ય સ્ત્રી	સામાન્ય
			૨	સા.શૈ.પ.વર્ગ		
			૩	સામાન્ય સ્ત્રી		
			૪	અનુ.જ.જાતિ		
			૫	બિન અનામત		
			૬	બિન અનામત		
			૭	બિન અનામત		
૩	બાલાસિનોર	ડોડીયા	૧	સામાન્ય સ્ત્રી	બિનઅનામત	સામાન્ય
			૨	સા.શૈ.પ.વર્ગ		
			૩	બિન અનામત		
			૪	સામાન્ય સ્ત્રી		
			૫	બિન અનામત		
			૬	બિન અનામત		
			૭	બિન અનામત		
૪	બાલાસિનોર	વસાદરા	૧	સામાન્ય સ્ત્રી	બિનઅનામત	સામાન્ય
			૨	સા.શૈ.પ.વર્ગ		
			૩	બિન અનામત		
			૪	સામાન્ય સ્ત્રી		
			૫	બિન અનામત		
			૬	બિન અનામત		
			૭	બિન અનામત		
૫	બાલાસિનોર	જઠના મુવાડા	૧	સામાન્ય સ્ત્રી	બિનઅનામત	સામાન્ય
			૨	સા.શૈ.પ.વર્ગ		
			૩	બિન અનામત		
			૪	સામાન્ય સ્ત્રી		
			૫	બિન અનામત		
			૬	બિન અનામત		
			૭	બિન અનામત		
૬	બાલાસિનોર	વડદલા	૧	સામાન્ય સ્ત્રી	બિનઅનામત	સામાન્ય
			૨	સામાન્ય સ્ત્રી		
			૩	સા.શૈ.પ.વર્ગ સ્ત્રી		
			૪	સા.શૈ.પ.વર્ગ		
			૫	બિન અનામત		
			૬	સામાન્ય સ્ત્રી		
			૭	બિન અનામત		
			૮	સામાન્ય સ્ત્રી		
			૯	બિન અનામત		

INDEX

			૧૦	અનુ.જાતિ		
			૧૧	બિન અનામત		
			૧૨	બિન અનામત		
			૧૩	બિન અનામત		
			૧૪	બિન અનામત		
			૧૫	બિન અનામત		

(સહી) અવાચ્ય,
કલેક્ટર અને
રાજય ચૂંટણી પંચના અધિકારી
ખેડા-નડીઆદ.

INDEX

ગુજરાત પંચાયત અધિનિયમ-૧૯૯૩ ની કલમ-૧૫ ની પેટા કલમ-(૧) અન્વયે ચૂંટણીનું જાહેરનામું
ખેડા જિલ્લા કલેકટર કચેરી,
આયોજન ભવન,
ચૂંટણી શાખા, નડીઆદ.
તા. ૧૫/૦૧/૨૦૦૩.

નં. ચૂંટણી/ગ્રા.પં./વશી/ ૪૮૬/૨૦૦૩

જાહેરનામું

ખેડા જિલ્લાની વિરપુર તાલુકાની ગ્રામ પંચાયતોના વોર્ડની બેઠકોની સરપંચની બેઠકોની ચૂંટણી.

૧. ગુજરાત પંચાયત અધિનિયમ-૧૯૯૩ ની કલમ-૧૬ ની પેટા કલમ-(૧) મુજબ ખેડા જિલ્લાની વિરપુર તાલુકાની ગ્રામ પંચાયતોના વોર્ડની રચના તથા બેઠકોની ફાળવણી રાજ્ય ચૂંટણી પંચના અધિકારી તરીકે કરેલ છે.

૨. ગુજરાત પંચાયત અધિનિયમ-૧૯૯૩ ની કલમ-૧૫ ની પેટા કલમ-(૧) થી પ્રાપ્ત થયેલ સત્તાની રૂએ રાજય ચૂંટણી પંચના અધિકારી તરીકે કલેકટર, ખેડા જિલ્લાની નીચેની અનુસૂચિના કોલમ નં.૨ માં જણાવેલ તાલુકાની સામે કોલમ નં.૩ માં જણાવેલ ગ્રામ પંચાયતોના કોલમ નં.૪, ૫ માં જણાવેલ વોર્ડની બેઠકોની સામાન્ય ચૂંટણી તથા કોલમ નં.૬ માં જણાવેલ સરપંચની બેઠકોની સામાન્ય ચૂંટણી તા.૦૯/૦૨/૨૦૦૩ ના રોજ યોજવાનું જાહેર કરે છે.

અનુસૂચિ

વિરપુર તાલુકાની ગ્રામ પંચાયતોની ચૂંટણી યોજવાની છે. તેની યાદી

અ.નં.	તાલુકાનું નામ	ગ્રા.પં.નું નામ	વોર્ડ નંબર/ ક્રમાંક:	વોર્ડની બેઠકનો પ્રકાર	સરપંચની બેઠકનો પ્રકાર	ચૂંટણીનો પ્રકાર (સામાન્ય/ પેટા ચૂંટણી જે હોય તે દર્શાવવું
૧.	૨.	૩.	૪.	૫.	૬.	૭.
૧	વિરપુર	ઘાટડા	૧	સામાન્ય સ્ત્રી	બિનઅનામત	સામાન્ય
			૨	સા.શૈ.પ.વર્ગ		
			૩	અનુ.જાતિ		
			૪	સામાન્ય સ્ત્રી		
			૫	બિન અનામત		
			૬	બિન અનામત		
			૭	બિન અનામત		
૨	વિરપુર	બારોડા	૧	સામાન્ય સ્ત્રી	બિનઅનામત	સામાન્ય
			૨	સા.શૈ.પ.વર્ગ		
			૩	બિન અનામત		
			૪	સામાન્ય સ્ત્રી		
			૫	બિન અનામત		
			૬	બિન અનામત		
			૭	બિન અનામત		
૩	વિરપુર	ખાટા	૧	સામાન્ય સ્ત્રી	સામાન્ય સ્ત્રી	સામાન્ય
			૨	સા.શૈ.પ.વર્ગ		
			૩	બિન અનામત		
			૪	સામાન્ય સ્ત્રી		
			૫	બિન અનામત		
			૬	બિન અનામત		
			૭	બિન અનામત		
૪	વિરપુર	ભરોડી ગ્રુપ	૧	સામાન્ય સ્ત્રી	બિનઅનામત	સામાન્ય
			૨	સા.શૈ.પ.વર્ગ		
			૩	બિન અનામત		
			૪	સામાન્ય સ્ત્રી		
			૫	બિન અનામત		
			૬	બિન અનામત		
			૭	બિન અનામત		

૩. આ જાહેરનામું ગુજરાત પંચાયત ચૂંટણી નિયમો-૧૯૯૪ ના નિયમ-૯(૧) અન્વયે સરકારી રાજય પત્રમાં પ્રસિધ્ધ કરવામાં આવે છે.

(સહી) અવાચ્ય,

કલેકટર અને
રાજ્ય ચૂંટણી પંચના અધિકારી
ખેડા-નડીઆદ.

INDEX

ગુજરાત પંચાયત ચૂંટણી નિયમો-૧૯૯૪ ના નિયમ-૯(૨) અન્વયે ચૂંટણીનું જાહેરનામું
ખેડા જિલ્લા કલેકટર કચેરી,
આયોજન ભવન,
ચૂંટણી શાખા, નડીઆદ.
તા. ૧૫/૦૧/૨૦૦૩.

નં. ચૂંટણી/ગ્રા.પં./વશી/ ૪૮૬/૨૦૦૩

જાહેરનામું

ખેડા જિલ્લાની વિરપુર તાલુકાની ગ્રામ પંચાયતોના તમામ વોર્ડની બેઠકોની/ સરપંચની બેઠકોની ચૂંટણી.

૧. ગુજરાત પંચાયત અધિનિયમ-૧૯૯૩ ની કલમ-૧૬ ની પેટા કલમ-(૧) મુજબ ખેડા જિલ્લાની વિરપુર તાલુકાની ગ્રામ પંચાયતોના વોર્ડની રચના તથા બેઠકોની ફાળવણી રાજય ચૂંટણી પંચના અધિકારી તરીકે કરેલ છે.

૨. ગુજરાત પંચાયત ચૂંટણી નિયમો-૧૯૯૪ ના પેટા નિયમ-૨ થી પ્રાપ્ત થયેલ સત્તાની રૂઈએ રાજય ચૂંટણી પંચના અધિકારી તરીકે કલેકટર, ખેડા જિલ્લાની નીચેની અનુસૂચિના કોલમ નં.૨ માં જણાવેલ તાલુકાની સામે કોલમ નં.૩ માં જણાવેલ ગ્રામ પંચાયતોના કોલમ નં.૪, માં જણાવેલ વોર્ડની કોલમ નં.૫ માં જણાવેલ બેઠકો ભરવા માટે સભ્યોની તથા કોલમ નં.૬ માં જણાવેલ પ્રકારવાળી સરપંચની બેઠકો ભરવા માટે સરપંચની ચૂંટણી યોજવાનો તબક્કાવાર કાર્યક્રમ નીચે જણાવ્યાં મુજબ નક્કી કરે છે.

		તારીખ	સમય	સ્થળ
(ક)	ઉમેદવારી પત્ર રજુ કરવાની/ ભરવાની છેલ્લી તારીખ	૨૨/૦૧/૨૦૦૩	૧૧:૦૦ કલાકથી ૧૫:૦૦ કલાક સુધી	ચૂંટણી અધિકારી/ મદદનીશ ચૂંટણી અધિકારીની કચેરી ખાતે
(ખ)	ઉમેદવારી પત્રોની ચકાસણી તારીખ	૨૩/૦૧/૨૦૦૩	૧૧:૦૦ કલાકથી ચકાસણી પુરી થાય ત્યાં સુધી	ચૂંટણી અધિકારીની કચેરી ખાતે
(ગ)	ઉમેદવારી પત્રો પાછા ખેંચી લેવાની છેલ્લી તારીખ	૨૫/૦૧/૨૦૦૩	૧૫:૦૦ કલાક સુધી	ચૂંટણી અધિકારી તથા મદદનીશ ચૂંટણી અધિકારીની કચેરી ખાતે
(ઘ)	આવશ્યક હોય તો મતદાનની તારીખ	૦૯/૦૨/૨૦૦૩	--	--
(ચ)	મતદાનનો સમય	૦૯/૦૨/૨૦૦૩	સવારના ૮:૦૦ થી સાંજના ૧૭:૦૦ કલાક સુધી	--
(છ)	મતદાન સ્થળ	--	--	જિલ્લા ચૂંટણી અધિકારીએ ગ્રામ પંચાયત માટે વોર્ડવાર આખરી કરી જાહેર કરેલ/ પ્રસિધ્ધ કરેલ મતદાન મથકો પર
(જ)	મતગણતરી માટેની તારીખ અને સમય	૧૧/૦૨/૨૦૦૩	સવારના ૯:૦૦ કલાકથી ગણતરી પુરી થાય ત્યાં સુધી	ચૂંટણી અધિકારી જાહેર કરે તે સ્થળે
(ઝ)	ચૂંટણી પ્રક્રિયા પુરી થવા માટેની તારીખ	મતગણતરી પૂરી થયા તારીખથી સાતમો દિવસ અગર તા.૧૭/૦૨/૨૦૦૩	--	--

INDEX

અનુસૂચિ

વિરપુર તાલુકાની ગ્રામ પંચાયતોની ચૂંટણી યોજવાની છે. તેની યાદી

અ.નં.	તાલુકાનું નામ	ગ્રા.પં.નું નામ	વોર્ડ નંબર/ ક્રમાંક:	વોર્ડની બેઠકનો પ્રકાર	સરપંચની બેઠકનો પ્રકાર	ચૂંટણીનો પ્રકાર (સામાન્ય/ પેટા ચૂંટણી જે હોય તે દર્શાવવું
૧.	૨.	૩.	૪.	૫.	૬.	૭.
૧	વિરપુર	ઘાટડા	૧	સામાન્ય સ્ત્રી	બિનઅનામત	સામાન્ય
			૨	સા.શૈ.પ.વર્ગ		
			૩	અનુ.જાતિ		
			૪	સામાન્ય સ્ત્રી		
			૫	બિન અનામત		
			૬	બિન અનામત		
			૭	બિન અનામત		
૨	વિરપુર	બારોડા	૧	સામાન્ય સ્ત્રી	બિનઅનામત	સામાન્ય
			૨	સા.શૈ.પ.વર્ગ		
			૩	બિન અનામત		
			૪	સામાન્ય સ્ત્રી		
			૫	બિન અનામત		
			૬	બિન અનામત		
			૭	બિન અનામત		
૩	વિરપુર	ખાટા	૧	સામાન્ય સ્ત્રી	સામાન્ય સ્ત્રી	સામાન્ય
			૨	સા.શૈ.પ.વર્ગ		
			૩	બિન અનામત		
			૪	સામાન્ય સ્ત્રી		
			૫	બિન અનામત		
			૬	બિન અનામત		
			૭	બિન અનામત		
૪	વિરપુર	ભરોડી ગ્રુપ	૧	સામાન્ય સ્ત્રી	બિનઅનામત	સામાન્ય
			૨	સા.શૈ.પ.વર્ગ		
			૩	બિન અનામત		
			૪	સામાન્ય સ્ત્રી		
			૫	બિન અનામત		
			૬	બિન અનામત		
			૭	બિન અનામત		

(સહી) અવાચ્ય,

કલેક્ટર અને
રાજ્ય ચૂંટણી પંચના અધિકારી
ખેડા-નડીઆદ.

ગુજરાત પંચાયત અધિનિયમ-૧૯૯૩ ની કલમ-૧૫ ની પેટા કલમ-(૧) અન્વયે ચૂંટણીનું જાહેરનામું
ખેડા જિલ્લા કલેકટર કચેરી,
આયોજન ભવન,
ચૂંટણી શાખા, નડીઆદ.
તા. ૧૫/૦૧/૨૦૦૩.

નં. ચૂંટણી/ગ્રા.પં./વશી/ ૫૨૭ / ૨૦૦૩

જાહેરનામું

ખેડા જિલ્લાની ઠાસરા તાલુકાની ગ્રામ પંચાયતોના વોર્ડની બેઠકોની/ સરપંચની બેઠકોની ચૂંટણી.

૧. ગુજરાત પંચાયત અધિનિયમ-૧૯૯૩ ની કલમ-૧૬ ની પેટા કલમ-(૧) મુજબ ખેડા જિલ્લાની ઠાસરા તાલુકાની ગ્રામ પંચાયતોના વોર્ડની રચના તથા બેઠકોની ફાળવણી રાજ્ય ચૂંટણી પંચના અધિકારી તરીકે કરેલ છે.

૨. ગુજરાત પંચાયત અધિનિયમ-૧૯૯૩ ની કલમ-૧૫ ની પેટા કલમ-(૧) થી પ્રાપ્ત થયેલ સત્તાની રૂઇએ રાજ્ય ચૂંટણી પંચના અધિકારી તરીકે કલેકટર, ખેડા જિલ્લાની નીચેની અનુસૂચિના કોલમ નં.૨ માં જણાવેલ તાલુકાની સામે કોલમ નં.૩ માં જણાવેલ ગ્રામ પંચાયતોના કોલમ નં.૪, ૫ માં જણાવેલ વોર્ડની બેઠકોની સામાન્ય/ પેટા ચૂંટણી તથા કોલમ નં.૬ માં જણાવેલ સરપંચની બેઠકોની સામાન્ય/ પેટા ચૂંટણી તા.૦૯/૦૨/૨૦૦૩ ના રોજ યોજવાનું જાહેર કરે છે.

અનુસૂચિ

ઠાસરા તાલુકાની ગ્રામ પંચાયતોની ચૂંટણી યોજવાની છે. તેની યાદી

અ.નં.	તાલુકાનું નામ	ગ્રા.પં.નું નામ	વોર્ડ નંબર/ ક્રમાંક:	વોર્ડની બેઠકનો પ્રકાર	સરપંચની બેઠકનો પ્રકાર	ચૂંટણીનો પ્રકાર (સામાન્ય/ પેટા ચૂંટણી જે હોય તે દર્શાવવું
૧.	૨.	૩.	૪.	૫.	૬.	૭.
૧	ઠાસરા	અંઘાડી	૧	સામાન્ય સ્ત્રી	બિનઅનામત	સામાન્ય
			૨	સામાન્ય સ્ત્રી		
			૩	સા.શૈ.પ.સ્ત્રી		
			૪	સા.શૈ.પ.વર્ગ		
			૫	બિન અનામત		
			૬	બિન અનામત		
			૭	અનુ.જાતિ		
			૮	સામાન્ય સ્ત્રી		
			૯	સામાન્ય સ્ત્રી		
			૧૦	બિન અનામત		
			૧૧	બિન અનામત		
			૧૨	બિન અનામત		
			૧૩	બિન અનામત		
			૧૪	અનુ.જાતિ		
			૧૫	બિન અનામત		
			૧૬	બિન અનામત		
			૧૭	બિન અનામત		
૨	ઠાસરા	એકલવેલુ		સરપંચ	બિનઅનામત	પેટા ચૂંટણી
૩	ઠાસરા	ઠાસરા		સરપંચ	બિનઅનામત	પેટા ચૂંટણી
			૫	સા.શૈ.પ.વર્ગ	---	પેટા ચૂંટણી
૪	ઠાસરા	જરગાલ	૨	સા.શૈ.પ.સ્ત્રી	--	પેટા ચૂંટણી
૫	ઠાસરા	પાલી	૨	અનુ.જ.જાતિ	---	પેટા ચૂંટણી
૬	ઠાસરા	કુણી	૧૬	અનુ.જ.જાતિ	---	પેટા ચૂંટણી
૭	ઠાસરા	વાંઘરોલી	૮	બિન અનામત	---	પેટા ચૂંટણી

INDEX

૮	ઠાસરા	પાલૈયા	૩	અનુ.જાતિ	---	પેટા ચૂંટણી
૯	ઠાસરા	મલાઈ	૭	અનુ.જાતિ	---	પેટા ચૂંટણી

૩. આ જાહેરનામું ગુંજરાત પંચાયત ચૂંટણી નિયમો-૧૯૯૪ ના નિયમ-૯(૧) અન્વયે સરકારી રાજ્ય પત્રમાં પ્રસિધ્ધ કરવામાં આવે છે.

(સહી) અવાચ્ય,

કલેકટર અને
રાજ્ય ચૂંટણી પંચના અધિકારી
ખેડા-નડીઆદ.

INDEX

ગુજરાત પંચાયત ચૂંટણી નિયમો-૧૯૯૪ ના નિયમ-૯(૨) અન્વયે ચૂંટણીનું જાહેરનામું
ખેડા જિલ્લા કલેકટર કચેરી,
આયોજન ભવન,
ચૂંટણી શાખા, નડીઆદ.
તા. ૧૫/૦૧/૨૦૦૩.

નં. ચૂંટણી/ગ્રા.પં./વશી/ ૫૨૭/૨૦૦૩

જાહેરનામું

ખેડા જિલ્લાની ઠાસરા તાલુકાની ગ્રામ પંચાયતોના તમામ/ પેટા વોર્ડની બેઠકોની/ સરપંચની બેઠકોની ચૂંટણી.

૧. ગુજરાત પંચાયત અધિનિયમ-૧૯૯૩ ની કલમ-૧૬ ની પેટા કલમ-(૧) મુજબ ખેડા જિલ્લાની ઠાસરા તાલુકાની ગ્રામ પંચાયતોના વોર્ડની રચના તથા બેઠકોની ફાળવણી રાજય ચૂંટણી પંચના અધિકારી તરીકે કરેલ છે.

૨. ગુજરાત પંચાયત ચૂંટણી નિયમો-૧૯૯૪ ના પેટા નિયમ-૨ થી પ્રાપ્ત થયેલ સત્તાની રૂઈએ રાજય ચૂંટણી પંચના અધિકારી તરીકે કલેકટર, ખેડા જિલ્લાની નીચેની અનુસૂચિના કોલમ નં.૨ માં જણાવેલ તાલુકાની સામે કોલમ નં.૩ માં જણાવેલ ગ્રામ પંચાયતોના કોલમ નં.૪, માં જણાવેલ વોર્ડની કોલમ નં.૫ માં જણાવેલ બેઠકો ભરવા માટે સભ્યોની તથા કોલમ નં.૬ માં જણાવેલ પ્રકારવાળી સરપંચની બેઠકો ભરવા માટે સરપંચની ચૂંટણી યોજવાનો તબક્કાવાર કાર્યક્રમ નીચે જણાવ્યાં મુજબ નક્કી કરે છે.

		તારીખ	સમય	સ્થળ
(ક)	ઉમેદવારી પત્ર રજુ કરવાની/ ભરવાની છેલ્લી તારીખ	૨૨/૦૧/૨૦૦૩	૧૧:૦૦ કલાકથી ૧૫:૦૦ કલાક સુધી	ચૂંટણી અધિકારી/ મદદનીશ ચૂંટણી અધિકારીની કચેરી ખાતે
(ખ)	ઉમેદવારી પત્રોની ચકાસણી તારીખ	૨૩/૦૧/૨૦૦૩	૧૧:૦૦ કલાકથી ચકાસણી પુરી થાય ત્યાં સુધી	ચૂંટણી અધિકારીની કચેરી ખાતે
(ગ)	ઉમેદવારી પત્રો પાછા ખેંચી લેવાની છેલ્લી તારીખ	૨૫/૦૧/૨૦૦૩	૧૫:૦૦ કલાક સુધી	ચૂંટણી અધિકારી તથા મદદનીશ ચૂંટણી અધિકારીની કચેરી ખાતે
(ઘ)	આવશ્યક હોય તો મતદાનની તારીખ	૦૯/૦૨/૨૦૦૩	--	--
(ચ)	મતદાનનો સમય	૦૯/૦૨/૨૦૦૩	સવારના ૮:૦૦ થી સાંજના ૧૭:૦૦ કલાક સુધી	--
(છ)	મતદાન સ્થળ	--	--	જિલ્લા ચૂંટણી અધિકારીએ ગ્રામ પંચાયત માટે વોર્ડવાર આખરી કરી જાહેર કરેલ/ પ્રસિધ્ધ કરેલ મતદાન મથકો પર
(જ)	મતગણતરી માટેની તારીખ અને સમય	૧૧/૦૨/૨૦૦૩	સવારના ૯:૦૦ કલાકથી ગણતરી પુરી થાય ત્યાં સુધી	ચૂંટણી અધિકારી જાહેર કરે તે સ્થળ
(ઝ)	ચૂંટણી પ્રક્રિયા પુરી થવા માટેની તારીખ	મતગણતરી પુરી થયા તારીખથી સાતમો દિવસ અગર તા.૧૭/૦૨/૨૦૦૩	--	--

INDEX

અનુસૂચિ

ઠાસરા તાલુકાની ગ્રામ પંચાયતોની ચૂંટણી યોજવાની છે. તેની યાદી

અ.નં.	તાલુકાનું નામ	ગ્રા.પં.નું નામ	વોર્ડ નંબર/ ક્રમાંક:	વોર્ડની બેઠકનો પ્રકાર	સરપંચની બેઠકનો પ્રકાર	ચૂંટણીનો પ્રકાર (સામાન્ય/ પેટા ચૂંટણી જે હોય તે દર્શાવવું
૧.	૨.	૩.	૪.	૫.	૬.	૭.
૧	ઠાસરા	અંઘાડી	૧	સામાન્ય સ્ત્રી	બિનઅનામત	સામાન્ય
			૨	સામાન્ય સ્ત્રી		
			૩	સા.શૈ.પ.સ્ત્રી		
			૪	સા.શૈ.પ.વર્ગ		
			૫	બિન અનામત		
			૬	બિન અનામત		
			૭	અનુ.જાતિ		
			૮	સામાન્ય સ્ત્રી		
			૯	સામાન્ય સ્ત્રી		
			૧૦	બિન અનામત		
			૧૧	બિન અનામત		
			૧૨	બિન અનામત		
			૧૩	બિન અનામત		
			૧૪	અનુ.જાતિ		
			૧૫	બિન અનામત		
			૧૬	બિન અનામત		
			૧૭	બિન અનામત		
૨	ઠાસરા	એકલવેલુ		સરપંચ	બિનઅનામત	પેટા ચૂંટણી
૩	ઠાસરા	ઠાસરા		સરંપચ	બિનઅનામત	પેટા ચૂંટણી
			૫	સા.શૈ.પ.વર્ગ	---	પેટા ચૂંટણી
૪	ઠાસરા	જરગાલ	૨	સા.શૈ.પ.સ્ત્રી	---	પેટા ચૂંટણી
૫	ઠાસરા	પાલી	૨	અનુ.જ.જાતિ	---	પેટા ચૂંટણી
૬	ઠાસરા	કુણી	૧૬	અનુ.જ.જાતિ	---	પેટા ચૂંટણી
૭	ઠાસરા	વાંઘરોલી	૮	બિન અનામત	---	પેટા ચૂંટણી
૮	ઠાસરા	પાલૈયા	૩	અનુ.જાતિ	---	પેટા ચૂંટણી
૯	ઠાસરા	મલાઈ	૭	અનુ.જાતિ	---	પેટા ચૂંટણી

(સહી) અવાચ્ય,

કલેકટર અને
રાજય ચૂંટણી પંચના અધિકારી
ખેડા-નડીઆદ.

સરકારી મધ્યસ્થ મુદ્રણાલય, ગાંધીનગર.

INDEX

REGISTERED NO. G/GNR/2

Extra No. 25

©

सत्यमेव जयते

The Gujarat Government Gazette

EXTRAORDINARY

PUBLISHED BY AUTHORITY

Vol. XLIV] WEDNESDAY, JANUARY 15, 2003/PAUSA 25, 1924

Separate paging is given to this Part in order that it may be filed as a Separate Compilation.

PART IV—C

Statutory Rules and Orders (other than those published in Parts I, I-A and I-L) made by Statutory Authorities other than the Government of Gujarat including those made by the Government of India, the High Court, the Director of Municipalities, the Commissioner of Police, the Director of Prohibition and excise, the District Magistrates and the Election Commission, Election Tribunals, Returning Officers and other authorities, under the Election Commission.

ગુજરાત પંચાયત અધિનિયમ-૧૯૯૩ ની કલમ-૧૫ ની પેટા કલમ(૧) અન્વયે
ચૂંટણીનું જાહેરનામું

જિલ્લા કલેકટર કચેરી,
ચૂંટણી શાખા
ગાંધીનગર જિલ્લો
તા.૧૫/૧/૨૦૦૩

ક્રમાંક/સીબી/ચૂંટણી/ગ્રા.પં./ગાંધીનગર/૨૦૦૩

જાહેરનામું

ગાંધીનગર જિલ્લાની ગાંધીનગર તાલુકાની ગ્રામ પંચાયતોના વોર્ડની બેઠકની ચૂંટણી

(૧) ગુજરાત પંચાયત અધિનિયમ-૧૯૯૩ ની કલમ-૧૬ ની પેટા કલમ(૧) મુજબ ગાંધીનગર જિલ્લાની ગાંધીનગર તાલુકાની ગ્રામ પંચાયતોના વોર્ડની રચના તથા બેઠકોની ફાળવણી રાજ્ય ચૂંટણી પંચના અધિકારી તરીકે કરેલ છે.

(૨) ગુજરાત પંચાયત અધિનિયમ-૧૯૯૩ ની કલમ-૧૫ ની પેટા કલમ(૧) થી પ્રાપ્ત થયેલ સત્તાની રૂએ રાજ્ય ચૂંટણી પંચના અધિકારી તરીકે કલેકટર ગાંધીનગર જિલ્લાની નીચેની અનુસુચિના કોલમ નં.૨ માં જણાવેલ તાલુકાની સામે કોલમ નં.૩ માં જણાવેલ ગ્રામ પંચાયતોના કોલમ નં.૪,૫ માં જણાવેલ વોર્ડની બેઠકનો તથા કોલમ નં.૬ માં જણાવેલ સરપંચની બેઠકની સામાન્ય/પેટા ચૂંટણી તા. ૯/૨/૨૦૦૩ ના રોજ યોજવાનું જાહેર કરુ છુ.

INDEX

અનુસુચિ

ગાંધીનગર તાલુકાની ગ્રામ પંચાયતની ચૂંટણી યોજાવાની છે તેની યાદી

અ.નં	તાલુકાનું નામ	ગ્રામ પંચાયતનું નામ	વોર્ડ નંબર/ક્રમાંક	વોર્ડની બેઠકનો પ્રકાર	સરપંચની બેઠકનો પ્રકાર	ચૂંટણીનો પ્રકાર (સામાન્ય/પેટા ચૂંટણી જે હોય તે દર્શાવવું)
૧	૨	૩	૪	૫	૬	૭
૧.	ગાંધીનગર	પુન્દ્રાસણ	૬	સામાન્ય		પેટા
		રાયસણ	૧	સા.શૈ.પ. (સામાન્ય)		પેટા
		પેથાપુર	૬	સા.શૈ.પ. (સામાન્ય)		પેટા
		ભૂંડિયા	૪	સામાન્ય (સ્ત્રી)		પેટા
		સાદરા	૬	સામાન્ય		પેટા

(૩) આ જાહેરનામાની ગુજરાત પંચાયત ચૂંટણી નિયમો ૧૯૯૪ ના ૯(૧) અન્વયે સરકારી રાજ્યપત્રમાં પ્રસિધ્ધ કરવામાં આવે છે.

(સહી) અવાચ્ય,

કલેકટર ગાંધીનગર
અને
રાજ્ય ચૂંટણી પંચના અધિકારી

ગુજરાત પંચાયત ચૂંટણી નિયમો–૧૯૯૪ ના નિયમ–૯(૨) અન્વયે ચૂંટણીનું જાહેરનામું

જિલ્લા કલેકટર કચેરી
ચૂંટણી શાખા
ગાંધીનગર જિલ્લો.
તા.૧૫/૧/૨૦૦૩

ક્રમાંક/સીબી/ચૂંટણી/ગ્રા.પં/ગાંધીનગર/૨૦૦૩

જાહેરનામું

ગાંધીનગર જિલ્લાની ગાંધીનગર તાલુકાની ગ્રામ પંચાયતોના આ સાથે સામેલ યાદીમાં જણાવેલ બેઠકની ચૂંટણી

(૧) ગુજરાત પંચાયત અધિનિયમ–૧૯૯૩ ની કલમ–૧૬ ની પેટા કલમ(૧) મુજબ ગાંધીનગર જિલ્લાની ગાંધીનગર તાલુકાની ગ્રામ પંચાયતોના વોર્ડની રચના તથા બેઠકોની ફાળવણી રાજ્ય ચૂંટણી પંચના અધિકારી તરીકે કરેલ છે.

(૨) ગુજરાત પંચાયત ચૂંટણી નિયમો–૧૯૯૪ ના નિયમ–૯ ના પેટા નિયમ–૨ થી પ્રાપ્ત થયેલ સત્તાની રૂએ રાજ્ય ચૂંટણી પંચના અધિકારી તરીકે કલેકટર ગાંધીનગર જિલ્લાની આ સાથે સામેલ અનુસુચિના કોલમ નં.૨ માં જણાવેલ તાલુકાની તથા કોલમ નં. ૩ માં જણાવેલ ગ્રામ પંચાયતોના કોલમ નં.૪ માં જણાવેલ વોર્ડની કોલમ નં.૫ માં જણાવેલ બેઠકો ભરવા માટે સભ્યોની ચૂંટણી યોજવાનો તબક્કાવાર કાર્યક્રમ નીચે જણાવ્યા મુજબ નક્કી કરે છે.

		તારીખ	સમય	સ્થળ
(ક)	ઉમેદવારી પત્ર રજુ કરવાની/ભરવાની છેલ્લી તારીખ	૨૨.૦૧.૦૩	૧૧.૦૦ કલાક થી ૧૫.૦૦ કલાક સુધી	ચૂંટણી અધિકારી/મદદનીશ ચૂંટણી અધિકારીની કચેરી ખાતે
(ખ)	ઉમેદવારી પત્રોની ચકાસણી	૨૩.૦૧.૦૩	૧૧.૦૦ કલાક થી ચકાસણી પુરી થાય ત્યાં સુધી	ચૂંટણી અધિકારીની કચેરી ખાતે
(ગ)	ઉમેદવારી પત્રો પાછા ખેંચી લેવાની છેલ્લી તારીખ	૨૫.૦૧.૦૩	૧૫.૦૦ કલાક સુધી	ચૂંટણી અધિકારી/મદદનીશ ચૂંટણી અધિકારીની કચેરી ખાતે
(ઘ)	આવશ્યક હોય તો મતદાનની તારીખ/સમય/ સ્થળ	૦૯.૦૨.૦૩	સવારના ૮.૦૦ થી ૫.૦૦ વાગ્યા સુધી	જિલ્લા ચૂંટણી અધિકારીએ જાહેર કરેલ મતદાન મથક ઉપર
(ચ)	મતગણતરી માટે તારીખ અને સમય	૧૧.૦૨.૦૩	સવારના ૯.૦૦ કલાકથી મત ગણતરી પુરી થાય ત્યા સુધી.	
(છ)	ચૂંટણી પ્રક્રિયા પુરી થવા માટેની તારીખ	૧૩.૦૨.૦૩		

(સહી) અવાચ્ય,
કલેક્ટર, ગાંધીનગર જિલ્લો
અને
રાજ્ય ચૂંટણીપંચના અધિકારી.

ગનિ

અનુસુચિ

ગાંધીનગર તાલુકાની ગ્રામ પંચાયતની ચૂંટણી યોજાવાની છે તેની યાદી

અ.નં	તાલુકાનું નામ	ગ્રામ પંચાયતનું નામ	વોર્ડ નંબર/ક્રમાંક	વોર્ડની બેઠકનો પ્રકાર	સરપંચની બેઠકનો પ્રકાર	ચૂંટણીનો પ્રકાર (સામાન્ય/પેટા ચૂંટણી જે હોય તે દર્શાવવું)
૧	૨	૩	૪	૫	૬	૭
૧.	ગાંધીનગર	પુન્દ્રાસણ	૬	સામાન્ય		પેટા
		રાયસણ	૧	સા.શૈ.પ. (સામાન્ય)		પેટા
		પેથાપુર	૬	સા.શૈ.પ. (સામાન્ય)		પેટા
		ભૂંડિયા	૮	સામાન્ય (સ્ત્રી)		પેટા
		સોનારડા	૯	સામાન્ય		પેટા

ગુજરાત પંચાયત અધિનિયમ–૧૯૯૩ ની કલમ–૧૫ ની પેટા કલમ(૧) અન્વયે ચૂંટણીનું જાહેરનામું

જિલ્લા કલેકટર કચેરી,
ચૂંટણી શાખા
ગાંધીનગર જિલ્લો
તા.૧૫/૧/૨૦૦૩

ક્રમાંક/સીબી/ચૂંટણી/ગ્રા.પં./દહેગામ/૨૦૦૩

જાહેરનામું

ગાંધીનગર જિલ્લાની દહેગામ તાલુકાની ગ્રામ પંચાયતોના વોર્ડની બેઠકની/સરપંચની બેઠકની ચૂંટણી

(૧) ગુજરાત પંચાયત અધિનિયમ–૧૯૯૩ ની કલમ–૧૬ ની પેટા કલમ(૧) મુજબ ગાંધીનગર જિલ્લાની **દહેગામ** તાલુકાની ગ્રામ પંચાયતોના વોર્ડની રચના તથા બેઠકોની ફાળવણી રાજ્ય ચૂંટણી પંચના અધિકારી તરીકે કરેલ છે.

(૨) ગુજરાત પંચાયત અધિનિયમ–૧૯૯૩ ની કલમ–૧૫ ની પેટા કલમ(૧) થી પ્રાપ્ત થયેલ સત્તાની રૂએ રાજ્ય ચૂંટણી પંચના અધિકારી તરીકે કલેકટર ગાંધીનગર જિલ્લાની આ સાથે સામેલ અનુસુચિના કોલમ નં.૨ માં જણાવેલ તાલુકાની સામે કોલમ નં.૩ માં જણાવેલ ગ્રામ પંચાયતોના કોલમ નં.૪,૫ માં જણાવેલ વોર્ડની બેઠકનો તથા કોલમ નં.૬ માં જણાવેલ સરપંચની બેઠકની સામાન્ય/પેટા ચૂંટણી તા. ૯/૨/૨૦૦૩ ના રોજ યોજવાનું જાહેર કરુ છુ.

અનુસુચિ

દહેગામ તાલુકાની ગ્રામ પંચાયતની ચૂંટણી યોજાવાની છે તેની યાદી

અ.નં	તાલુકાનું નામ	ગ્રામ પંચાયતનું નામ	વોર્ડ નંબર/ક્રમાંક	વોર્ડની બેઠકનો પ્રકાર	સરપંચની બેઠકનો પ્રકાર	ચૂંટણીનો પ્રકાર(સામાન્ય/પેટા ચૂંટણી જે હોય તે દર્શાવવું)
૧	૨	૩	૪	૫	૬	૭
આ સાથે સામેલ યાદી મુજબ						

(૩) આ જાહેરનામાની ગુજરાત પંચાયત ચૂંટણી નિયમો ૧૯૯૪ -૧૯૯૪ ના ૯(૧) અન્વયે સરકારી રાજયપત્રમાં પ્રસિધ્ધ કરવામાં આ

(સહી) અવાચ્ય,

કલેકટર ગાંધીનગર
અને
રાજય ચૂંટણી પંચના અધિકારી

INDEX

અનુસુચિ

દહેગામ તાલુકાની ગ્રામ પંચાયતોના વોર્ડ / સરપંચની બેઠકોની ચુંટણી માટેની વિગત.

અનુ. નં.	તાલુકાનું નામ	ગ્રામ પંચાયતનું નામ	વોર્ડ નં.	વોર્ડની બેઠકનો પ્રકાર	સરપંચની બેઠકનો પ્રકાર	ચૂંટણીનો પ્રકાર (સામાન્ય પેટા ચૂંટણી જે હોય તે દર્શાવવું)
૧.	૨.	૩.	૪.	૫.	૬.	૭.
૧.	દહેગામ	બારડોલી (કાઠી)	૧	સ્ત્રી (સામાન્ય)	સ્ત્રી (સામાન્ય)	સામાન્ય
			૨	સા.શૈ.પ.(સામાન્ય)		
			૩	સામાન્ય		
			૪	સ્ત્રી (સામાન્ય)		
			૫	સામાન્ય		
			૬	સામાન્ય		
			૭	સામાન્ય		
૨.	દહેગામ	કૃષ્ણનગર	૧	સ્ત્રી (સામાન્ય)	સામાન્ય	સામાન્ય
			૨	સા.શૈ.પ.(સામાન્ય)		
			૩	સામાન્ય		
			૪	સ્ત્રી (સામાન્ય)		
			૫	સામાન્ય		
			૬	સામાન્ય		
			૭	સામાન્ય		
૩.	દહેગામ	ઓતમપુર	૭	અનુ.જાતિ(સામાન્ય)	અનુ.જાતિ(સામાન્ય)	પેટા
૪.	દહેગામ	અહમદપુર	૭	અનુ.જન.જાતિ (સામાન્ય)		પેટા
૫.	દહેગામ	બારીયા	૪	સામાન્ય		પેટા
૬.	દહેગામ	ઉદણ	૬	સામાન્ય		પેટા

(સહી) અવાચ્ય,

કલેકટર ગાંધીનગર
અને
રાજય ચૂંટણી પંચના અધિકારી

INDEX

ગુજરાત પંચાયત ચૂંટણી નિયમો–૧૯૯૪ ના નિયમ–૯(૨) અન્વયે ચૂંટણીનું જાહેરનામું

જિલ્લા કલેકટર કચેરી
ચૂંટણી શાખા
ગાંધીનગર જિલ્લો.
તા.૧૫/૧/૨૦૦૩

ક્રમાંક/સીબી/ચૂંટણી/ગ્રા.પં/દહેગામ/૨૦૦૩

જાહેરનામું

ગાંધીનગર જિલ્લાની **દહેગામ** તાલુકાની ગ્રામ પંચાયતોના આ સાથે સામેલ યાદીમાં જણાવેલ બેઠકની/સરપંચની બેઠકની ચૂંટણી

(૧) ગુજરાત પંચાયત અધિનિયમ–૧૯૯૩ ની કલમ–૧૬ ની પેટા કલમ(૧) મુજબ ગાંધીનગર જિલ્લાની **દહેગામ** તાલુકાની ગ્રામ પંચાયતોના વોર્ડની રચના તથા બેઠકોની ફાળવણી રાજ્ય ચૂંટણી પંચના અધિકારી તરીકે કરેલ છે.

(૨) ગુજરાત પંચાયત ચૂંટણી નિયમો–૧૯૯૪ ના નિયમ–૯ ના પેટા નિયમ–૨ થી પ્રાપ્ત થયેલ સત્તાની રૂએ રાજ્ય ચૂંટણી પંચના અધિકારી તરીકે કલેકટર ગાંધીનગર જિલ્લાની આ સાથે સામેલ અનુસુચિના કોલમ નં.૨ માં જણાવેલ તાલુકાની તથા કોલમ નં. ૩ માં જણાવેલ ગ્રામ પંચાયતોના કોલમ નં.૪ માં જણાવેલ વોર્ડની કોલમ નં.૫ માં જણાવેલ બેઠકો ભરવા માટે સભ્યોની તથા કોલમ નં.૬ માં જણાવેલ પ્રકારવાળી સરપંચની બેઠકો ભરવા માટે સરપંચની ચૂંટણી યોજવાનો તબકકાવાર કાર્યક્રમ નીચે જણાવ્યા મુજબ નકકી કરે છે.

		તારીખ	સમય	સ્થળ
(ક)	ઉમેદવારી પત્ર રજુ કરવાની/ભરવાની છેલ્લી તારીખ	૨૨.૦૧.૦૩	૧૧.૦૦ કલાક થી ૧૫.૦૦ કલાક સુધી	ચૂંટણી અધિકારી/મદદનીશ ચૂંટણી અધિકારીની કચેરી ખાતે
(ખ)	ઉમેદવારી પત્રોની ચકાસણી	૨૩.૦૧.૦૩	૧૧.૦૦ કલાક થી ચકાસણી પુરી થાય ત્યાં સુધી	ચૂંટણી અધિકારીની કચેરી ખાતે
(ગ)	ઉમેદવારી પત્રો પાછા ખેંચી લેવાની છેલ્લી તારીખ	૨૫.૦૧.૦૩	૧૫.૦૦ કલાક સુધી	ચૂંટણી અધિકારી/મદદનીશ ચૂંટણી અધિકારીની કચેરી ખાતે
(ઘ)	આવશ્યક હોય તો મતદાનની તારીખ/સમય/સ્થળ	૦૯.૦૨.૦૩	સવારના ૮.૦૦ થી ૫.૦૦ વાગ્યા સુધી	જિલ્લા ચૂંટણી અધિકારીએ જાહેર કરેલ મતદાન મથક ઉપર
(ચ)	મતગણતરી માટે તારીખ અને સમય	૧૧.૦૨.૦૩	સવારના ૯.૦૦ કલાકથી મત ગણતરી પુરી થાય ત્યા સુધી.	
(છ)	ચૂંટણી પ્રક્રિયા પુરી થવા માટેની તારીખ	૧૭-૨-૦૩		

(સહી) અવાચ્ય,

કલેકટર ગાંધીનગર
અને
રાજ્ય ચૂંટણી પંચના અધિકારી

INDEX

અનુસુચિ

દહેગામ તાલુકાની ગ્રામ પંચાયતોના વોર્ડ / સરપંચની બેઠકોની ચુંટણી માટેની વિગત.

અનુ. નં.	તાલુકાનું નામ	ગ્રામ પંચાયતનું નામ	વોર્ડ નં.	વોર્ડની બેઠકનો પ્રકાર	સરપંચની બેઠકનો પ્રકાર	ચૂંટણીનો પ્રકાર (સામાન્ય પેટા ચૂંટણી જે હોય તે દર્શાવવું)
૧.	૨.	૩.	૪.	૫.	૬.	૭.
૧.	દહેગામ	બારડોલી (કાઠી)	૧	સ્ત્રી (સામાન્ય)	સ્ત્રી (સામાન્ય)	સામાન્ય
			૨	સા.શૈ.પ. (સામાન્ય)		
			૩	સામાન્ય		
			૪	સ્ત્રી (સામાન્ય)		
			૫	સામાન્ય		
			૬	સામાન્ય		
			૭	સામાન્ય		
૨.	દહેગામ	કૃષ્ણનગર	૧	સ્ત્રી (સામાન્ય)	સામાન્ય	સામાન્ય
			૨	સા.શૈ.પ. (સામાન્ય)		
			૩	સામાન્ય		
			૪	સ્ત્રી (સામાન્ય)		
			૫	સામાન્ય		
			૬	સામાન્ય		
			૭	સામાન્ય		
૩.	દહેગામ	ઓતમપુર	૭	અનુ.જાતિ(સામાન્ય)	અનુ.જાતિ(સામાન્ય)	પેટા
૪.	દહેગામ	અહમદપુર	૭	અનુ.જન.જાતિ (સામાન્ય)		પેટા
૫.	દહેગામ	બારીયા	૪	સામાન્ય		પેટા
૬.	દહેગામ	ઉદાણ	૬	સામાન્ય		પેટા

(સહી) અવાચ્ય,

કલેક્ટર ગાંધીનગર

અને

રાજ્ય ચૂંટણી પંચના અધિકારી

INDEX

ગુજરાત પંચાયત અધિનિયમ–૧૯૯૩ ની કલમ–૧૫ ની પેટા કલમ(૧) અન્વયે ચૂંટણીનું જાહેરનામું

જિલ્લા કલેકટર કચેરી,
ચૂંટણી શાખા
ગાંધીનગર જિલ્લો
તા.૧૫/૧/૨૦૦૩

ક્રમાંક/સીબી/ચૂંટણી/ગ્રા.પં./કલોલ/૨૦૦૩

જાહેરનામું

ગાંધીનગર જિલ્લાની **કલોલ** તાલુકાની ગ્રામ પંચાયતોના વોર્ડની બેઠકની/સરપંચની બેઠકની ચૂંટણી

(૧) ગુજરાત પંચાયત અધિનિયમ–૧૯૯૩ ની કલમ–૧૬ ની પેટા કલમ(૧) મુજબ ગાંધીનગર જિલ્લાની **કલોલ** તાલુકાની ગ્રામ પંચાયતોના વોર્ડની રચના તથા બેઠકોની ફાળવણી રાજય ચૂંટણી પંચના અધિકારી તરીકે કરેલ છે.

(૨) ગુજરાત પંચાયત અધિનિયમ–૧૯૯૩ ની કલમ–૧૫ ની પેટા કલમ(૧) થી પ્રાપ્ત થયેલ સત્તાની રૂએ રાજય ચૂંટણી પંચના અધિકારી તરીકે કલેકટર ગાંધીનગર જિલ્લાની આ સાથે સામેલ અનુસુચિના કોલમ નં.૨ માં જણાવેલ તાલુકાની સામે કોલમ નં.૩ માં જણાવેલ ગ્રામ પંચાયતોના કોલમ નં.૪,૫ માં જણાવેલ વોર્ડની બેઠકનો તથા કોલમ નં.૬ માં જણાવેલ સરપંચની બેઠકની સામાન્ય/પેટા ચૂંટણી તા. ૯/૨/૨૦૦૩ ના રોજ યોજવાનું જાહેર કરું છું.

અનુસુચિ

કલોલ તાલુકાની ગ્રામ પંચાયતની ચૂંટણી યોજાવાની છે તેની યાદી

અ.નં	તાલુકાનું નામ	ગ્રામ પંચાયતનું નામ	વોર્ડ નંબર/ક્રમાંક	વોર્ડની બેઠકનો પ્રકાર	સરપંચની બેઠકનો પ્રકાર	ચૂંટણીનો પ્રકાર(સામાન્ય/પેટા ચૂંટણી જે હોય તે દર્શાવવું)
૧	૨	૩	૪	૫	૬	૭
આ સાથે સામેલ યાદી મુજબ						

(૩) આ જાહેરનામાની [illegible] ગુજરાત પંચાયત ચૂંટણી નિયમો –૧૯૯૪ ના ૯(૧) અન્વયે સરકારી રાજયપત્રમાં પ્રસિધ્ધ કરવામાં આવે છે

(સહી) અવાચ્ય,

કલેકટર ગાંધીનગર
અને
રાજય ચૂંટણી પંચના અધિકારી

INDEX

અનુસુચિ

કલોલ તાલુકાની ગ્રામ પંચાયતોના વોર્ડ / સરપંચની બેઠકોની ચુંટણી માટેની વિગત.

અનુ. નં.	તાલુકાનું નામ	ગ્રામ પંચાયતનું નામ	વોર્ડ નં.	વોર્ડની બેઠકનો પ્રકાર	સરપંચની બેઠકનો પ્રકાર	ચૂંટણીનો પ્રકાર (સામાન્ય પેટા ચૂંટણી જે હોય તે દર્શાવવું)
૧.	૨.	૩.	૪.	૫.	૬.	૭.
૧.	કલોલ	સઈજ	૧	અનુ.જાતિ (સ્ત્રી)	સામાન્ય	સામાન્ય
			૨	સા.શૈ.પ.(સ્ત્રી)		
			૩	સા.શૈ.પ.(સામાન્ય)		
			૪	સ્ત્રી (સામાન્ય)		
			૫	સ્ત્રી (સામાન્ય)		
			૬	સ્ત્રી (સામાન્ય)		
			૭	અનુ.જાતિ (સામાન્ય)		
			૮	સ્ત્રી (સામાન્ય)		
			૯	સ્ત્રી (સામાન્ય)		
			૧૦	સામાન્ય		
			૧૧	સામાન્ય		
			૧૨	સામાન્ય		
			૧૩	સામાન્ય		
			૧૪	સામાન્ય		
			૧૫	સામાન્ય		
			૧૬	સામાન્ય		
			૧૭	સામાન્ય		
			૧૮	સામાન્ય		
			૧૯	સામાન્ય		
			૨૦	સામાન્ય		
			૨૧	સામાન્ય		
૨.	કલોલ	વેડા	૧	સા.શૈ.પ.(સામાન્ય)	સામાન્ય	સામાન્ય
			૨	સ્ત્રી (સામાન્ય)		
			૩	સ્ત્રી (સામાન્ય)		
			૪	સામાન્ય		
			૫	અનુ.જાતિ (સામાન્ય)		
			૬	સામાન્ય		
			૭	સામાન્ય		
૩.	કલોલ	સોજાસણ	૪	સામાન્ય		પેટા
૪.	કલોલ	ધેધુ	૨	સા.શૈ.પ.(સામાન્ય)		પેટા
૫.	કલોલ	ખાત્રજ	૪	સ્ત્રી (સામાન્ય)		પેટા
૬.	કલોલ	કારોલી	૬	સામાન્ય		પેટા
૭.	કલોલ	રાંધરડા	૭	સામાન્ય		પેટા

(સહી) અવાચ્ય,

કલેકટર, ગાંધીનગર
અને
રાજય ચુંટણીપંચના અધિકારી

INDEX

ગુજરાત પંચાયત ચૂંટણી નિયમો-૧૯૯૪ ના નિયમ-૯(૨) અન્વયે ચૂંટણીનું જાહેરનામું

જિલ્લા કલેક્ટર કચેરી
ચૂંટણી શાખા
ગાંધીનગર જિલ્લો.
તા.૧૫/૧/૨૦૦૩

ક્રમાંક/સીબી/ચૂંટણી/ગ્રા.પં/કલોલ/૨૦૦૩

જાહેરનામું

ગાંધીનગર જિલ્લાની **કલોલ** તાલુકાની ગ્રામ પંચાયતોના આ સાથે સામેલ યાદીમાં જણાવેલ બેઠકની/સરપંચની બેઠકની ચૂંટણી

(૧) ગુજરાત પંચાયત અધિનિયમ-૧૯૯૩ ની કલમ-૧૬ ની પેટા કલમ(૧) મુજબ ગાંધીનગર જિલ્લાની **કલોલ** તાલુકાની ગ્રામ પંચાયતોના વોર્ડની રચના તથા બેઠકોની ફાળવણી રાજ્ય ચૂંટણી પંચના અધિકારી તરીકે કરેલ છે.

(૨) ગુજરાત પંચાયત ચૂંટણી નિયમો-૧૯૯૪ ના નિયમ-૯ ના પેટા નિયમ-૨ થી પ્રાપ્ત થયેલ સત્તાની રૂએ રાજ્ય ચૂંટણી પંચના અધિકારી તરીકે કલેક્ટર ગાંધીનગર જિલ્લાની આ સાથે સામેલ અનુસુચિના કોલમ નં.૨ માં જણાવેલ તાલુકાની તથા કોલમ નં. ૩ માં જણાવેલ ગ્રામ પંચાયતોના કોલમ નં.૪ માં જણાવેલ વોર્ડની કોલમ નં.૫ માં જણાવેલ બેઠકો ભરવા માટે સભ્યોની તથા કોલમ નં.૬ માં જણાવેલ પ્રકારવાળી સરપંચની બેઠકો ભરવા માટે સરપંચની ચૂંટણી યોજવાનો તબક્કાવાર કાર્યક્રમ નીચે જણાવ્યા મુજબ નક્કી કરે છે.

		તારીખ	સમય	સ્થળ
(ક)	ઉમેદવારી પત્ર રજુ કરવાની/ભરવાની છેલ્લી તારીખ	૨૨.૦૧.૦૩	૧૧.૦૦ કલાક થી ૧૫.૦૦ કલાક સુધી	ચૂંટણી અધિકારી/મદદનીશ ચૂંટણી અધિકારીની કચેરી ખાતે
(ખ)	ઉમેદવારી પત્રોની ચકાસણી	૨૩.૦૧.૦૩	૧૧.૦૦ કલાક થી ચકાસણી પુરી થાય ત્યાં સુધી	ચૂંટણી અધિકારીની કચેરી ખાતે
(ગ)	ઉમેદવારી પત્રો પાછા ખેંચી લેવાની છેલ્લી તારીખ	૨૫.૦૧.૦૩	૧૫.૦૦ કલાક સુધી	ચૂંટણી અધિકારી/મદદનીશ ચૂંટણી અધિકારીની કચેરી ખાતે
(ઘ)	આવશ્યક હોય તો મતદાનની તારીખ/સમય/સ્થળ	૦૯.૦૨.૦૩	સવારના ૮.૦૦ થી ૫.૦૦ વાગ્યા સુધી	જિલ્લા ચૂંટણી અધિકારીએ જાહેર કરેલ મતદાન મથક ઉપર
(ચ)	મતગણતરી માટે તારીખ અને સમય	૧૧.૦૨.૦૩	સવારના ૯.૦૦ કલાકથી મત ગણતરી પુરી થાય ત્યા સુધી.	
(છ)	ચૂંટણી પ્રક્રિયા પુરી થવા માટેની ~~તારીખ~~	૧૭.૦૨.૦૩		

(સહી) અવાચ્ય,

કલેક્ટર ગાંધીનગર
અને
રાજ્ય ચૂંટણી પંચના અધિકારી

INDEX

અનુસુચિ

કલોલ તાલુકાની ગ્રામ પંચાયતોના વોર્ડ / સરપંચની બેઠકોની ચુંટણી માટેની વિગત.

અનુ. નં.	તાલુકાનું નામ	ગ્રામ પંચાયતનું નામ	વોર્ડ નં.	વોર્ડની બેઠકનો પ્રકાર	સરપંચની બેઠકનો પ્રકાર	ચૂંટણીનો પ્રકાર (સામાન્ય પેટા ચૂંટણી જે હોય તે દર્શાવવું)
૧.	૨.	૩.	૪.	૫.	૬.	૭.
૧.	કલોલ	સઈજ	૧	અનુ.જાતિ (સ્ત્રી)	સામાન્ય	સામાન્ય
			૨	સા.શૈ.પ.(સ્ત્રી)		
			૩	સા.શૈ.પ.(સામાન્ય)		
			૪	સ્ત્રી (સામાન્ય)		
			૫	સ્ત્રી (સામાન્ય)		
			૬	સ્ત્રી (સામાન્ય)		
			૭	અનુ.જાતિ (સામાન્ય)		
			૮	સ્ત્રી (સામાન્ય)		
			૯	સ્ત્રી (સામાન્ય)		
			૧૦	સામાન્ય		
			૧૧	સામાન્ય		
			૧૨	સામાન્ય		
			૧૩	સામાન્ય		
			૧૪	સામાન્ય		
			૧૫	સામાન્ય		
			૧૬	સામાન્ય		
			૧૭	સામાન્ય		
			૧૮	સામાન્ય		
			૧૯	સામાન્ય		
			૨૦	સામાન્ય		
			૨૧	સામાન્ય		
૨.	કલોલ	વડા	૧	સા.શૈ.પ.(સામાન્ય)	સામાન્ય	સામાન્ય
			૨	સ્ત્રી (સામાન્ય)		
			૩	સ્ત્રી (સામાન્ય)		
			૪	સામાન્ય		
			૫	અનુ.જાતિ (સામાન્ય)		
			૬	સામાન્ય		
			૭	સામાન્ય		
૩.	કલોલ	શોભાસણ	૪	સામાન્ય		પેટા
૪.	કલોલ	ધેંધુ	૨	સા.શૈ.પ.(સામાન્ય)		પેટા
૫.	કલોલ	ખાત્રજ	૪	સ્ત્રી (સામાન્ય)		પેટા
૬.	કલોલ	કારોલી	૬	સામાન્ય		પેટા
૭.	કલોલ	રંચરડા	૭	સામાન્ય		પેટા

(સહી) અવાચ્ય,

કલેકટર, ગાંધીનગર
અને
રાજ્ય ચુંટણીપંચના અધિકારી

INDEX

ગુજરાત પંચાયત અધિનિયમ-૧૯૯૩ ની કલમ-૧૫ ની પેટા કલમ(૧) અન્વયે
ચૂંટણીનું જાહેરનામું

જિલ્લા કલેકટર કચેરી,
ચૂંટણી શાખા
ગાંધીનગર જિલ્લો
તા.૧૫/૧/૨૦૦૩

ક્રમાંક/સીબી/ચૂંટણી/ગ્રા.પં./માણસા/૨૦૦૩

જાહેરનામું

ગાંધીનગર જિલ્લાની માણસા તાલુકાની ગ્રામ પંચાયતોના વોર્ડની બેઠકની/સરપંચની બેઠકની ચૂંટણી

(૧) ગુજરાત પંચાયત અધિનિયમ-૧૯૯૩ ની કલમ-૧૬ ની પેટા કલમ(૧) મુજબ ગાંધીનગર જિલ્લાની માણસાતાલુકાની ગ્રામ પંચાયતોના વોર્ડની રચના તથા બેઠકોની ફાળવણી રાજ્ય ચૂંટણી પંચના અધિકારી તરીકે કરેલ છે.

(૨) ગુજરાત પંચાયત અધિનિયમ-૧૯૯૩ ની કલમ-૧૫ ની પેટા કલમ(૧) થી પ્રાપ્ત થયેલ સત્તાની રૂએ રાજ્ય ચૂંટણી પંચના અધિકારી તરીકે કલેકટર ગાંધીનગર જિલ્લાની આ સાથે સામેલ અનુસુચિના કોલમ નં.૨ માં જણાવેલ તાલુકાની સામે કોલમ નં.૩ માં જણાવેલ ગ્રામ પંચાયતોના કોલમ નં.૪,૫ માં જણાવેલ વોર્ડની બેઠકનો તથા કોલમ નં.૬ માં જણાવેલ સરપંચની બેઠકની સામાન્ય/પેટા ચૂંટણી તા. ૯/૨/૨૦૦૩ ના રોજ યોજવાનું જાહેર કરુ છુ.

અનુસુચિ

માણસા તાલુકાની ગ્રામ પંચાયતની ચૂંટણી યોજાવાની છે તેની યાદી

અ.નં	તાલુકાનું નામ	ગ્રામ પંચાયતનું નામ	વોર્ડ નંબર/ક્રમાંક	વોર્ડની બેઠકનો પ્રકાર	સરપંચની બેઠકનો પ્રકાર	ચૂંટણીનો પ્રકાર(સામાન્ય/પેટા ચૂંટણી જે હોય તે દર્શાવવું)
૧	૨	૩	૪	૫	૬	૭
આ સાથે સામેલ યાદી મુજબ						

(૩) આ જાહેરનામાની ગુજરાત પંચાયત ચૂંટણી નિયમો -૧૯૯૪ ના ૯(૧) અન્વયે સરકારી રાજ્યપત્રમાં પ્રસિધ્ધ કરવામાં આવે છે.

(સહી) અવાચ્ય,

કલેકટર ગાંધીનગર
અને
રાજ્ય ચૂંટણી પંચના અધિકારી

અનુસુચિ

માણસા તાલુકાની ગ્રામ પંચાયતોના વોર્ડ / સરપંચની બેઠકોની ચુંટણી માટેની વિગત.

અનુ. નં.	તાલુકાનુ નામ	ગ્રામ પંચાયતનું નામ	વોર્ડ નં.	વોર્ડની બેઠકનો પ્રકાર	સરપંચની બેઠકનો પ્રકાર	ચૂંટણીનો પ્રકાર (સામાન્ય પેટા ચૂંટણી જે હોય તે દર્શાવવું)
૧.	૨.	૩.	૪.	૫.	૬.	૭.
૧.	માણસા	બદપુરા	૧	સામાન્ય	અનુ.જાતિ(સ્ત્રી)	સામાન્ય
			૨	સા.શૈ.પ. (સ્ત્રી)		
			૩	સામાન્ય (સ્ત્રી)		
			૪	સામાન્ય		
			૫	સામાન્ય		
			૬	સામાન્ય		
			૭	અનુ.જાતિ.(સામાન્ય)		
૨.	માણસા	લાકરોડા	૧	સા.શૈ.પ.(સ્ત્રી)	સામાન્ય	સામાન્ય
			૨	સામાન્ય		
			૩	અનુ.જાતિ (સામાન્ય)		
			૪	સામાન્ય (સ્ત્રી)		
			૫	સામાન્ય		
			૬	સામાન્ય		
			૭	સામાન્ય		
૩.	માણસા	હિમતપુરા(લા)	૧	સામાન્ય	સામાન્ય	સામાન્ય
			૨	સા.શૈ.પ.(સ્ત્રી)		
			૩	સામાન્ય (સ્ત્રી)		
			૪	સામાન્ય		
			૫	સામાન્ય		
			૬	સામાન્ય		
			૭	સામાન્ય		
૪.	માણસા	ઈશ્વરપુરા(બદપુરા)	૧	સામાન્ય	સામાન્ય	સામાન્ય
			૨	સા.શૈ.પ.(સ્ત્રી)		
			૩	સામાન્ય (સ્ત્રી)		
			૪	સામાન્ય		
			૫	સામાન્ય		
			૬	સામાન્ય		
			૭	સામાન્ય		
૫.	માણસા	વિજયનગર(કુવાદરા)	૧	સામાન્ય	સામાન્ય	સામાન્ય
			૨	સા.શૈ.પ.(સ્ત્રી)		
			૩	સામાન્ય (સ્ત્રી)		
			૪	સામાન્ય		
			૫	સામાન્ય		
			૬	સામાન્ય		
			૭	સામાન્ય		
૬.	માણસા	કુવાદરા	૧	સામાન્ય	સામાન્ય	સામાન્ય
			૨	સા.શૈ.પ. (સ્ત્રી)		
			૩	સામાન્ય (સ્ત્રી)		
			૪	સામાન્ય		
			૫	સામાન્ય		
			૬	સામાન્ય		
			૭	સામાન્ય		
૭.	માણસ	પાટણપુરા	૧	સ્ત્રી (સામાન્ય)	સામાન્ય	સામાન્ય
			૨	સા.શૈ.પ.(સામાન્ય)		
			૩	સામાન્ય		
			૪	સ્ત્રી (સામાન્ય)		
			૫	સામાન્ય		
			૬	સામાન્ય		
			૭	સામાન્ય		
૮.	માણસા	ધમેડા	–	–	સ્ત્રી (સામાન્ય)	પેટા
૯.	માણસા	ખડાત	૪	સ્ત્રી (સામાન્ય)		પેટા

(સહી) અવાચ્ય,

કલેકટર ગાંધીનગર
અને
રાજ્ય ચૂંટણી પંચના અધિકારી

C-10AM

ગુજરાત પંચાયત ચૂંટણી નિયમો–૧૯૯૪ ના નિયમ–૯(૨) અન્વયે ચૂંટણીનું જાહેરનામું

જિલ્લા કલેક્ટર કચેરી
ચૂંટણી શાખા
ગાંધીનગર જિલ્લો.
તા.૧૫/૧/૨૦૦૩

ક્રમાંક/સીબી/ચૂંટણી/ગ્રા.પં/માણસા/૨૦૦૩

જાહેરનામું

ગાંધીનગર જિલ્લાની **માણસા** તાલુકાની ગ્રામ પંચાયતોના આ સાથે સામેલ યાદીમાં જણાવેલ બેઠકની/સરપંચની બેઠકની ચૂંટણી

(૧) ગુજરાત પંચાયત અધિનિયમ–૧૯૯૩ ની કલમ–૧૬ ની પેટા કલમ(૧) મુજબ ગાંધીનગર જિલ્લાની **માણસા** તાલુકાની ગ્રામ પંચાયતોના વોર્ડની રચના તથા બેઠકોની ફાળવણી રાજ્ય ચૂંટણી પંચના અધિકારી તરીકે કરેલ છે.

(૨) ગુજરાત પંચાયત ચૂંટણી નિયમો–૧૯૯૪ ના નિયમ–૯ ના પેટા નિયમ–૨ થી પ્રાપ્ત થયેલ સત્તાની રૂએ રાજ્ય ચૂંટણી પંચના અધિકારી તરીકે કલેક્ટર ગાંધીનગર જિલ્લાની આ સાથે સામેલ અનુસુચિના કોલમ નં.૨ માં જણાવેલ તાલુકાની તથા કોલમ નં. ૩ માં જણાવેલ ગ્રામ પંચાયતોના કોલમ નં.૪ માં જણાવેલ વોર્ડની કોલમ નં.૫ માં જણાવેલ બેઠકો ભરવા માટે સભ્યોની તથા કોલમ નં.૬ માં જણાવેલ પ્રકારવાળી સરપંચની બેઠકો ભરવા માટે સરપંચની ચૂંટણી યોજવાનો તબકકાવાર કાર્યક્રમ નીચે જણાવ્યા મુજબ નકકી કરે છે.

		તારીખ	સમય	સ્થળ
(ક)	ઉમેદવારી પત્ર રજુ કરવાની/ભરવાની છેલ્લી તારીખ	૨૨.૦૧.૦૩	૧૧.૦૦ કલાક થી ૧૫.૦૦ કલાક સુધી	ચૂંટણી અધિકારી/મદદનીશ ચૂંટણી અધિકારીની કચેરી ખાતે
(ખ)	ઉમેદવારી પત્રોની ચકાસણી	૨૩.૦૧.૦૩	૧૧.૦૦ કલાક થી ચકાસણી પુરી થાય ત્યાં સુધી	ચૂંટણી અધિકારીની કચેરી ખાતે
(ગ)	ઉમેદવારી પત્રો પાછા ખેંચી લેવાની છેલ્લી તારીખ	૨૫.૦૧.૦૩	૧૫.૦૦ કલાક સુધી	ચૂંટણી અધિકારી/મદદનીશ ચૂંટણી અધિકારીની કચેરી ખાતે
(ઘ)	આવશ્યક હોય તો મતદાનની તારીખ/સમય/સ્થળ	૦૯.૦૨.૦૩	સવારના ૮.૦૦ થી ૫.૦૦ વાગ્યા સુધી	જિલ્લા ચૂંટણી અધિકારીએ જાહેર કરેલ મતદાન મથક ઉપર
(ચ)	મતગણતરી માટે તારીખ અને સમય	૧૧.૦૨.૦૩	સવારના ૯.૦૦ કલાકથી મત ગણતરી પુરી થાય ત્યા સુધી.	
(છ)	ચૂંટણી પ્રક્રિયા પુરી થવા માટેની તારીખ	૧૭.૦૨.૦૩		

(સહી) અવાચ્ય,

કલેક્ટર ગાંધીનગર
અને
રાજ્ય ચૂંટણી પંચના અધિકારી

સરકારી મધ્યસ્થ મુદ્રણાલય, ગાંધીનગર.

C:\GAM PLEKALAM-15(1).doc

INDEX

Extra No. 26

REGISTERED NO. G/GNR/2

©

सत्यमेव जयते

The Gujarat Government Gazette

EXTRAORDINARY

PUBLISHED BY AUTHORITY

Vol. XLIV] WEDNESDAY, JANUARY 15, 2003/PAUSA 25, 1924

Separate paging is given to this Part in order that it may be filed as a Separate Compilation.

PART IV—C

Statutory Rules and Orders (other than those published in Parts I, I-A and I-L) made by Statutory Authorities other than the Government of Gujarat including those made by the Government of India, the High Court, the Director of Municipalities, the Commissioner of Police, the Director of Prohibition and excise, the District Magistrates and the Election Commission, Election Tribunals, Returning Officers and other authorities, under the Election Commission.

ગુજરાત પંચાયત અધિનિયમ—૧૯૯૩ની કલમ—૧૫ની પેટા કલમ—(૧) અન્વયે
ચૂંટણીનું જાહેરનામું

જિલ્લા કલેકટર કચેરી
ચૂંટણી શાખા
જામનગર જિલ્લો.

તા. ૧૫—૦૧—૨૦૦૩

ક્રમાંક :ચટણ—ગ્રાપં—ધ્વારકા—૨૦૦૩

::: જાહેરનામું :::

જામનગર જિલ્લાની ધ્વારકા તાલુકાની ગ્રામ પંચાયતોના વોર્ડની બેઠકોની / સરપંચની બેઠકોની ચુંટણી.

(૧) ગુજરાત પંચાયત અધિનિયમ—૧૯૯૩ની કલમ—૧૬ની પેટા કલમ—(૧) મુજબ જામનગર જિલ્લાની ધ્વારકા તાલુકાની ગ્રામ પંચાયતોના વોર્ડોની રચના તથા બેઠકોની ફાળવણી રાજય ચુંટણી પંચના અધિકારી તરીકે કરેલ છે.

(૨) ગુજરાત પંચાયત અધિનિયમ—૧૯૯૩ની કલમ—૧૫ની પેટા કલમ—(૧)થી પ્રાપ્ત થયેલ સતાની રૂઈએ રાજય ચુંટણી પંચના અધિકારી તરીકે કલેકટર જામનગર જિલ્લાની નીચેની અનુસુચિના કોલમ નં.૨માં જણાવેલ તાલુકાની કોલમ નં.૩માં જણાવેલ ગ્રામ પંચાયતોના કોલમ નં.૪,૫ માં જણાવેલ વોર્ડની બેઠકોની સભ્યોની તથા કોલમ નં.૬માં જણાવેલ સરપંચની બેઠકોની સામાન્ય / પેટા ચુંટણી તા.૦૯—૦૨—૨૦૦૩ના રોજ યોજવાનું જાહેર કરે છે.

:: અનુસુચિ ::
દ્વારકા તાલુકાની ગ્રામ પંચાયતની ચૂંટણી યોજવાની છે તેની યાદી

અ.નં.	તાલુકાનું નામ	ગ્રામ પંચાયતનું નામ	વોર્ડ નંબર / ક્રમાંક	વોર્ડની બેઠકનો પ્રકાર	સરપંચની બેઠકનો પ્રકાર	ચૂંટણીનો પ્રકાર
(૧)	(૨)	(૩)	(૪)	(૫)	(૬)	(૭)
૧	દ્વારકા	હમુસર	૧ થી ૭	૦	સામાન્ય સ્ત્રી	સામાન્ય
			૧	અનુ.જાતી		
			૨	અનુ.જાતી સ્ત્રી		
			૩	સામાન્ય સ્ત્રી		
			૪	સા.શૈ.પ.		
			૫	સામાન્ય		
			૬	સામાન્ય		
			૭	સામાન્ય		
૨		મુળવેલ	૧ થી ૭	૦	સામાન્ય	સામાન્ય
			૧	સામાન્ય સ્ત્રી		
			૨	સા.શૈ.પ.		
			૩	અનુ.જાતી		
			૪	અનુ.જાતી સ્ત્રી		
			૫	સામાન્ય		
			૬	સામાન્ય		
			૭	સામાન્ય		

INDEX

૩		નાગેશ્વર	૧ થી ૭	૦	સામાન્ય	સામાન્ય
			૧	સામાન્ય સ્ત્રી		
			૨	સા.શૈ.પ.		
			૩	સામાન્ય		
			૪	સામાન્ય સ્ત્રી		
			૫	સામાન્ય		
			૬	સામાન્ય		
			૭	સામાન્ય		
૪		ઓખામઢી	૧ થી ૭	૦	સામાન્ય	સામાન્ય
			૧	સામાન્ય સ્ત્રી		
			૨	સા.શૈ.પ.		
			૩	સામાન્ય		
			૪	સામાન્ય સ્ત્રી		
			૫	સામાન્ય		
			૬	સામાન્ય		
			૭	સામાન્ય		
૫		મોટાભાવડા	૧ થી ૭	૦	સા.શૈ.પ.	સામાન્ય
			૧	સામાન્ય સ્ત્રી		
			૨	સા.શૈ.પ.સ્ત્રી		
			૩	સામાન્ય		
			૪	સામાન્ય		
			૫	સામાન્ય		
			૬	સામાન્ય		
			૭	અનુ.જાતી		
૬		શામળાસર	૧ થી ૭	૦	સામાન્ય	સામાન્ય
			૧	સામાન્ય સ્ત્રી		
			૨	સા.શૈ.પ.		
			૩	સામાન્ય		
			૪	સામાન્ય સ્ત્રી		
			૫	સામાન્ય		
			૬	સામાન્ય		
			૭	સામાન્ય		
૭		રાંગાસર	૧ થી ૭	૦	સામાન્ય	સામાન્ય
			૧	સામાન્ય સ્ત્રી		
			૨	સા.શૈ.પ.		
			૩	સામાન્ય		
			૪	સામાન્ય સ્ત્રી		
			૫	સામાન્ય		
			૬	સામાન્ય		
			૭	સામાન્ય		
૮		અણીયારી	૧ થી ૭	૦	સામાન્ય સ્ત્રી	સામાન્ય
			૧	સામાન્ય સ્ત્રી		
			૨	સા.શૈ.પ.		
			૩	સામાન્ય		
			૪	સામાન્ય સ્ત્રી		
			૫	સામાન્ય		
			૬	સામાન્ય		
			૭	સામાન્ય		

INDEX

૯		નાનાભાવડા	૧ થી ૭	૦	સા.શૈ.પ.	સામાન્ય
			૧	સામાન્ય સ્ત્રી		
			૨	સા.શૈ.પ.સ્ત્રી		
			૩	સામાન્ય		
			૪	સામાન્ય		
			૫	અનુ.જાતી		
			૬	સામાન્ય		
			૭	સામાન્ય		
૧૦		ગોરીજા	૧ થી ૭	૦	સામાન્ય	સામાન્ય
			૧	અનુ.જાતી		
			૨	સામાન્ય સ્ત્રી		
			૩	સા.શૈ.પ.સ્ત્રી		
			૪	સામાન્ય		
			૫	સામાન્ય		
			૬	સામાન્ય		
			૭	સામાન્ય		
૧૧		બરડીયા	૧ થી ૭	૦	અનુ.જાતી સ્ત્રી	સામાન્ય
			૧	સામાન્ય સ્ત્રી		
			૨	અનુ.જાતી		
			૩	સા.શૈ.પ.		
			૪	સામાન્ય		
			૫	અનુ.જાતી સ્ત્રી		
			૬	સામાન્ય		
			૭	સામાન્ય		
૧૨		લોવરાલી	૧ થી ૭	૦	સામાન્ય સ્ત્રી	સામાન્ય
			૧	સામાન્ય સ્ત્રી		
			૨	સા.શૈ.પ.સ્ત્રી		
			૩	સામાન્ય		
			૪	સામાન્ય		
			૫	અનુ.જાતી		
			૬	સામાન્ય		
			૭	સામાન્ય		
૧૩		ખતુંબા	૧ થી ૭	૦	સામાન્ય સ્ત્રી	સામાન્ય
			૧	સામાન્ય સ્ત્રી		
			૨	સા.શૈ.પ.		
			૩	સામાન્ય		
			૪	સામાન્ય સ્ત્રી		
			૫	સામાન્ય		
			૬	સામાન્ય		
			૭	સામાન્ય		
૧૪		મકનપર	૧ થી ૭	૦	સામાન્ય સ્ત્રી	સામાન્ય
			૧	સામાન્ય સ્ત્રી		
			૨	સા.શૈ.પ.સ્ત્રી		
			૩	સામાન્ય		
			૪	સામાન્ય		
			૫	સામાન્ય		
			૬	સામાન્ય		
			૭	અનુ.જાતી		

INDEX

૧૫		શીવરાજપુર	૧ થી ૭	૦	સામાન્ય	સામાન્ય
			૧	સામાન્ય સ્ત્રી		
			૨	સા.શૈ.પ.		
			૩	સામાન્ય		
			૪	સામાન્ય સ્ત્રી		
			૫	સામાન્ય		
			૬	સામાન્ય		
			૭	સામાન્ય		
૧૬		મોજપ	૧ થી ૭	૦	અનુ.જાતી	સામાન્ય
			૧	અનુ.જાતી		
			૨	સામાન્ય સ્ત્રી		
			૩	સા.શૈ.પ.સ્ત્રી		
			૪	સામાન્ય		
			૫	સામાન્ય		
			૬	સામાન્ય		
			૭	સામાન્ય		
૧૭		ધ્રાસણવેલ	૧ થી ૭	૦	અનુ.જાતી	સામાન્ય
			૧	અનુ.જાતી		
			૨	સામાન્ય સ્ત્રી		
			૩	સા.શૈ.પ.સ્ત્રી		
			૪	સામાન્ય		
			૫	સામાન્ય		
			૬	સામાન્ય		
			૭	સામાન્ય		
૧૮		વસઈ	૧ થી ૭	૦	સામાન્ય	સામાન્ય
			૧	સામાન્ય સ્ત્રી		
			૨	અનુ.જાતી		
			૩	સા.શૈ.પ.સ્ત્રી		
			૪	સામાન્ય		
			૫	સામાન્ય		
			૬	સામાન્ય		
			૭	સામાન્ય		
૧૯		સુરજકરાડી	૧૫	સામાન્ય સ્ત્રી		પેટા ચુંટણી
૨૦		આરંભડા	૧ થી૧૭	૦	અનુ.જાતી	પેટા ચુંટણી

(૩) આ જાહેરનામાની ગુજરાત પંચાયત ચૂંટણી નિયમો-૧૯૯૪ના નિયમ-૯(૧) અન્વયે સરકારી રાજ્યપત્રમાં પ્રસિધ્ધ કરવામાં આવે છે.

(સહી) અવાચ્ય

કલેક્ટર, જામનગર જિલ્લો અને
રાજ્ય ચૂંટણી પંચના અધિકારી

INDEX

ગુજરાત પંચાયત ચૂંટણી નિયમો – ૧૯૯૪ના નિયમ–૯ (૨) અન્વયે ચૂંટણીનું જાહેરનામું

જિલ્લા કલેક્ટર કચેરી
ચૂંટણી શાખા
જામનગર જિલ્લો.

તા. ૧૫–૦૧–૨૦૦૩

ક્રમાંક : ચટણ–ગ્રાપં–દ્વારકા–૨૦૦૩

::: જાહેરનામું :::

જામનગર જિલ્લાની દ્વારકા તાલુકાની ગ્રામ પંચાયતોના વોર્ડની બેઠકોની / સરપંચની બેઠકોની ચુંટણી.

(૧) ગુજરાત પંચાયત અધિનિયમ–૧૯૯૩ની કલમ–૧૬ની પેટા કલમ–(૧) મુજબ જામનગર જિલ્લાની દ્વારકા તાલુકાની ગ્રામ પંચાયતોના વોર્ડોની રચના તથા બેઠકોની ફાળવણી રાજ્ય ચુંટણી પંચના અધિકારી તરીકે કરેલ છે.

(૨) ગુજરાત પંચાયત ચુંટણી નિયમો–૧૯૯૪ના નિયમ–૯ના પેટા નિયમ–૨થી પ્રાપ્ત થયેલ સતાની રૂઈએ રાજ્ય ચુંટણી પંચના અધિકારી તરીકે કલેકટર, જામનગર જિલ્લાની નીચેની અનુસુચિના કોલમ નં.૨માં જણાવેલ તાલુકાની સામે કોલમ નં.૩માં જણાવેલ ગ્રામ પંચાયતોના કોલમ નં.૪માં જણાવેલ વોર્ડની કોલમ નં.૫માં જણાવેલ બેઠકો ભરવા માટે સભ્યોની કોલમ નં.૬માં જણાવેલ પ્રકારવાળી સરપંચની બેઠકો ભરવા માટે સરપંચની ચુંટણી યોજવાનો તબકકાવાર કાર્યક્રમ નીચે જણાવ્યા મજુબ નકકી કરે છે.

		તારીખ	સમય	સ્થળ
(ક)	ઉમેદવારીપત્ર રજુ કરવાની / ભરવાની છેલ્લી તારીખ	૨૨–૦૧–૨૦૦૩	૧૧:૦૦ કલાકથી ૧૫:૦૦ કલાક સુધી	ચુંટણી અધિકારી / મદદનીશ ચૂંટણી અધિકારીની કચેરી ખાતે
(ખ)	ઉમેદવારીપત્રોની ચકાસણી તારીખ	૨૩–૦૧–૨૦૦૩	૧૧:૦૦ કલાકથી ચકાસણી પુરી થાય ત્યાં સુધી	ચૂંટણી અધિકારીની કચેરી ખાતે
(ગ)	ઉમેદવારી પાછી ખેંચી લેવાની છેલ્લી તારીખ	૨૫–૦૧–૨૦૦૩	૧૫:૦૦ કલાક સુધી	ચૂંટણી અધિકારી / મદદનીશ ચૂંટણી અધિકારીની કચેરી ખાતે
(ઘ)	આવશ્યક હોય તો મતદાનની તારીખ	૦૯–૦૨–૨૦૦૩	---	---
(ચ)	મતદાનનો સમય		સવારના ૮:૦૦થી સાંજના ૧૭:૦૦ સુધી	---
(છ)	મતદાનના સ્થળ		---	જિલ્લા ચૂંટણી અધિકારીએ જાહેર કરેલ મતદાન મથક ઉપર
(જ)	મતગણતરી માટેની તારીખ અને સમય	૧૧–૦૨–૨૦૦૩	સવારના ૯:૦૦ કલાકથી ગણતરી પુરી થાય ત્યાં સુધી	ચૂંટણી અધિકારી જાહેર કરે તે સ્થળે
(ઝ)	ચૂંટણી પ્રક્રિયા પુરી થવા માટેની તારીખ	૧૭–૦૨–૨૦૦૩		

INDEX

:: અનુસુચિ ::

ધ્વારકા તાલુકાની ગ્રામ પંચાયતની ચૂંટણી યોજવાની છે તેની યાદી

અ.નં.	તાલુકાનું નામ	ગ્રામ પંચાયતનું નામ	વૉર્ડ નંબર / ક્રમાંક	વૉર્ડની બેઠકનો પ્રકાર	સરપંચની બેઠકનો પ્રકાર	ચૂંટણીનો પ્રકાર
(૧)	(૨)	(૩)	(૪)	(૫)	(૬)	(૭)
૧	દ્વારકા	હમુસર	૧ થી ૭	૦	સામાન્ય સ્ત્રી	સામાન્ય
			૧	અનુ.જાતી		
			૨	અનુ.જાતી સ્ત્રી		
			૩	સામાન્ય સ્ત્રી		
			૪	સા.શૈ.પ.		
			૫	સામાન્ય		
			૬	સામાન્ય		
			૭	સામાન્ય		
૨		મુળવેલ	૧ થી ૭	૦	સામાન્ય	સામાન્ય
			૧	સામાન્ય સ્ત્રી		
			૨	સા.શૈ.પ.		
			૩	અનુ.જાતી		
			૪	અનુ.જાતી સ્ત્રી		
			૫	સામાન્ય		
			૬	સામાન્ય		
			૭	સામાન્ય		
૩		નાગેશ્વર	૧ થી ૭	૦	સામાન્ય	સામાન્ય
			૧	સામાન્ય સ્ત્રી		
			૨	સા.શૈ.પ.		
			૩	સામાન્ય		
			૪	સામાન્ય સ્ત્રી		
			૫	સામાન્ય		
			૬	સામાન્ય		
			૭	સામાન્ય		
૪		ઓખામઢી	૧ થી ૭	૦	સામાન્ય	સામાન્ય
			૧	સામાન્ય સ્ત્રી		
			૨	સા.શૈ.પ.		
			૩	સામાન્ય		
			૪	સામાન્ય સ્ત્રી		
			૫	સામાન્ય		
			૬	સામાન્ય		
			૭	સામાન્ય		
૫		મોટાભાવડા	૧ થી ૭	૦	સા.શૈ.પ.	સામાન્ય
			૧	સામાન્ય સ્ત્રી		
			૨	સા.શૈ.પ સ્ત્રી		
			૩	સામાન્ય		
			૪	સામાન્ય		
			૫	સામાન્ય		
			૬	સામાન્ય		
			૭	અનુ.જાતી		
૬		શામળાસર	૧ થી ૭	૦	સામાન્ય	સામાન્ય
			૧	સામાન્ય સ્ત્રી		

INDEX

			૨	સા.શૈ.પ.		
			૩	સામાન્ય		
			૪	સામાન્ય સ્ત્રી		
			૫	સામાન્ય		
			૬	સામાન્ય		
			૭	સામાન્ય		
૭		રાંગાસર	૧ થી ૭	૦	સામાન્ય	સામાન્ય
			૧	સામાન્ય સ્ત્રી		
			૨	સા.શૈ.પ.		
			૩	સામાન્ય		
			૪	સામાન્ય સ્ત્રી		
			૫	સામાન્ય		
			૬	સામાન્ય		
			૭	સામાન્ય		
૮		અણીયારી	૧ થી ૭	૦	સામાન્ય સ્ત્રી	સામાન્ય
			૧	સામાન્ય સ્ત્રી		
			૨	સા.શૈ.પ.		
			૩	સામાન્ય		
			૪	સામાન્ય સ્ત્રી		
			૫	સામાન્ય		
			૬	સામાન્ય		
			૭	સામાન્ય		
૯		નાનાભાવડા	૧ થી ૭	૦	સા.શૈ.પ.	સામાન્ય
			૧	સામાન્ય સ્ત્રી		
			૨	સા.શૈ.પ.સ્ત્રી		
			૩	સામાન્ય		
			૪	સામાન્ય		
			૫	અનુ.જાતી		
			૬	સામાન્ય		
			૭	સામાન્ય		
૧૦		ગોરીજા	૧ થી ૭	૦	સામાન્ય	સામાન્ય
			૧	અનુ.જાતી		
			૨	સામાન્ય સ્ત્રી		
			૩	સા.શૈ.પ.સ્ત્રી		
			૪	સામાન્ય		
			૫	સામાન્ય		
			૬	સામાન્ય		
			૭	સામાન્ય		
૧૧		બરડીયા	૧ થી ૭	૦	અનુ.જાતી સ્ત્રી	સામાન્ય
			૧	સામાન્ય સ્ત્રી		
			૨	અનુ.જાતી		
			૩	સા.શૈ.પ.		
			૪	સામાન્ય		
			૫	અનુ.જાતી સ્ત્રી		
			૬	સામાન્ય		
			૭	સામાન્ય		
૧૨		લોવરાલી	૧ થી ૭	૦	સામાન્ય સ્ત્રી	સામાન્ય
			૧	સામાન્ય સ્ત્રી		
			૨	સા.શૈ.પ.સ્ત્રી		

INDEX

			૩	સામાન્ય		
			૪	સામાન્ય		
			૫	અનુ.જાતી		
			૬	સામાન્ય		
			૭	સામાન્ય		
૧૩		ખતુંબા	૧ થી ૭	૦	સામાન્ય સ્ત્રી	સામાન્ય
			૧	સામાન્ય સ્ત્રી		
			૨	સા.શૈ.પ.		
			૩	સામાન્ય		
			૪	સામાન્ય સ્ત્રી		
			૫	સામાન્ય		
			૬	સામાન્ય		
			૭	સામાન્ય		
૧૪		મકનપર	૧ થી ૭	૦	સામાન્ય સ્ત્રી	સામાન્ય
			૧	સામાન્ય સ્ત્રી		
			૨	સા.શૈ.પ.સ્ત્રી		
			૩	સામાન્ય		
			૪	સામાન્ય		
			૫	સામાન્ય		
			૬	સામાન્ય		
			૭	અનુ.જાતી		
૧૫		શીવરાજપુર	૧ થી ૭	૦	સામાન્ય	સામાન્ય
			૧	સામાન્ય સ્ત્રી		
			૨	સા.શૈ.પ.		
			૩	સામાન્ય		
			૪	સામાન્ય સ્ત્રી		
			૫	સામાન્ય		
			૬	સામાન્ય		
			૭	સામાન્ય		
૧૬		મોજપ	૧ થી ૭	૦	અનુ.જાતી	સામાન્ય
			૧	અનુ.જાતી		
			૨	સામાન્ય સ્ત્રી		
			૩	સા.શૈ.પ.સ્ત્રી		
			૪	સામાન્ય		
			૫	સામાન્ય		
			૬	સામાન્ય		
			૭	સામાન્ય		
૧૭		ધ્રાસણવેલ	૧ થી ૭	૦	અનુ.જાતી	સામાન્ય
			૧	અનુ.જાતી		
			૨	સામાન્ય સ્ત્રી		
			૩	સા.શૈ.પ.સ્ત્રી		
			૪	સામાન્ય		
			૫	સામાન્ય		
			૬	સામાન્ય		
			૭	સામાન્ય		
૧૮		વસઈ	૧ થી ૭	૦	સામાન્ય	સામાન્ય
			૧	સામાન્ય સ્ત્રી		
			૨	અનુ.જાતી		
			૩	સા.શૈ.પ.સ્ત્રી		

INDEX

			૪	સામાન્ય		
			૫	સામાન્ય		
			૬	સામાન્ય		
			૭	સામાન્ય		
૧૯		સુરજકરાડી	૧૫	સામાન્ય સ્ત્રી		પેટા ચુંટણી
૨૦		આરંભડા	૧ થી૭	૦	અનુ.જાતી	પેટા ચુંટણી

(સહી) અવાચ્ય

કલેક્ટર, જામનગર જિલ્લો અને
રાજ્ય ચૂંટણી પંચના અધિકારી

INDEX

ગુજરાત પંચાયત અધિનિયમ–૧૯૯૩ની કલમ–૧૫ની પેટા કલમ–(૧) અન્વયે ચૂંટણીનું જાહેરનામું

જિલ્લા કલેક્ટર કચેરી
ચૂંટણી શાખા
જામનગર જિલ્લો.

તા. ૧૫–૦૧–૨૦૦૩

ક્રમાંક : ચટણ–ગ્રાપં–કલ્યાણપુર–૨૦૦૩

::: જાહેરનામું :::

જામનગર જિલ્લાની <u>કલ્યાણપુર</u> તાલુકાની ગ્રામ પંચાયતોના વોર્ડની બેઠકોની / સરપંચની બેઠકોની ચુંટણી.

(૧) ગુજરાત પંચાયત અધિનિયમ–૧૯૯૩ની કલમ–૧૬ની પેટા કલમ–(૧) મુજબ જામનગર જિલ્લાની કલ્યાણપુર તાલુકાની ગ્રામ પંચાયતોના વોર્ડોની રચના તથા બેઠકોની ફાળવણી રાજય ચુંટણી પંચના અધિકારી તરીકે કરેલ છે.

(૨) ગુજરાત પંચાયત અધિનિયમ–૧૯૯૩ની કલમ–૧૫ની પેટા કલમ–(૧)થી પ્રાપ્ત થયેલ સત્તાની રૂઈએ રાજય ચુંટણી પંચના અધિકારી તરીકે કલેકટર જામનગર જિલ્લાની નીચેની અનુસુચિના કોલમ નં.૨માં જણાવેલ તાલુકાની કોલમ નં.૩માં જણાવેલ ગ્રામ પંચાયતોના કોલમ નં.૪,૫ માં જણાવેલ વોર્ડની બેઠકોની સભ્યોની તથા કોલમ નં.૬માં જણાવેલ સરપંચની બેઠકોની સામાન્ય / પેટા ચૂંટણી તા. ૦૯–૦૨–૨૦૦૩ના રોજ યોજવાનું જાહેર કરે છે.

:: અનુસુચિ ::

કલ્યાણપુર તાલુકાની ગ્રામ પંચાયતની ચૂંટણી યોજવાની છે તેની યાદી

ક્ર.નં.	તાલુકાનું નામ	ગ્રામ પંચાયતનું નામ	વોર્ડ નંબર / ક્રમાંક	વોર્ડની બેઠકનો પ્રકાર	સરપંચની બેઠકનો પ્રકાર	ચૂંટણીનો પ્રકાર
(૧)	(૨)	(૩)	(૪)	(૫)	(૬)	(૭)
૧	કલ્યાણપુર	સણોસરી પ્રેમસર	૧ થી ૭	૦	સામાન્ય	સામાન્ય
			૧	સામાન્ય સ્ત્રી		
			૨	અનુ.જાતી		
			૩	સા.શૈ.પ.સ્ત્રી		
			૪	સામાન્ય		
			૫	સામાન્ય		
			૬	સામાન્ય		
			૭	સામાન્ય		
૨		મણીપુર–હાબરડી	૧ થી ૭	૦	સામાન્ય	સામાન્ય
			૧	સામાન્ય સ્ત્રી		
			૨	સા.શૈ.પ.		
			૩	સામાન્ય		
			૪	સામાન્ય સ્ત્રી		
			૫	સામાન્ય		
			૬	સામાન્ય		

INDEX

			૭	સામાન્ય		
૩		નગડીયા	૧ થી ૭	૦	સામાન્ય	સામાન્ય
			૧	સામાન્ય સ્ત્રી		
			૨	સા.શૈ.પ.		
			૩	સામાન્ય		
			૪	સામાન્ય સ્ત્રી		
			૫	સામાન્ય		
			૬	સામાન્ય		
			૭	સામાન્ય		
૪		માલેતા	૧ થી ૭	૦	અનુ.જાતી	સામાન્ય
			૧	સામાન્ય સ્ત્રી		
			૨	સા.શૈ.પ.સ્ત્રી		
			૩	સામાન્ય		
			૪	સામાન્ય		
			૫	સામાન્ય		
			૬	સામાન્ય		
			૭	અનુ.જાતી		
૫		લાંબા	૧ થી૧૫	૦	સામાન્ય સ્ત્રી	સામાન્ય
			૧	સામાન્ય સ્ત્રી		
			૨	સામાન્ય સ્ત્રી		
			૩	સા.શૈ.પ.સ્ત્રી		
			૪	સા.શૈ.પ.		
			૫	સામાન્ય		
			૬	સામાન્ય		
			૭	સામાન્ય સ્ત્રી		
			૮	સામાન્ય સ્ત્રી		
			૯	સામાન્ય		
			૧૦	સામાન્ય		
			૧૧	સામાન્ય		
			૧૨	સામાન્ય		
			૧૩	સામાન્ય		
			૧૪	સામાન્ય		
			૧૫	સામાન્ય		
૬		ચપર	૧ થી ૭	૦	સા.શૈ.પ.	સામાન્ય
			૧	સામાન્ય સ્ત્રી		
			૨	સા.શૈ.પ.સ્ત્રી		
			૩	સામાન્ય		
			૪	સામાન્ય		
			૫	અનુ.જાતી		
			૬	સામાન્ય		
			૭	સામાન્ય		
૭		ભોપાલકા	૧ થી ૭	૦	સા.શૈ.પ.સ્ત્રી	સામાન્ય
			૧	સામાન્ય સ્ત્રી		
			૨	સા.શૈ.પ.		
			૩	સામાન્ય		
			૪	સામાન્ય સ્ત્રી		
			૫	સામાન્ય		
			૬	સામાન્ય		
			૭	સામાન્ય		

INDEX

૮		નાવદ્રા	૧ થી ૭	૦	સામાન્ય	સામાન્ય
			૧	સામાન્ય સ્ત્રી		
			૨	સા.શૈ.પ.		
			૩	સામાન્ય		
			૪	સામાન્ય સ્ત્રી		
			૫	સામાન્ય		
			૬	સામાન્ય		
			૭	સામાન્ય		
૯		માંગલીયા	૧ થી ૭	૦	સામાન્ય	સામાન્ય
			૧	સામાન્ય સ્ત્રી		
			૨	સા.શૈ.પ.		
			૩	સામાન્ય		
			૪	અનુ.જાતી સ્ત્રી		
			૫	સામાન્ય		
			૬	સામાન્ય		
			૭	સામાન્ય		
૧૦		માડી	૧ થી ૭	૦	સામાન્ય	સામાન્ય
			૧	સામાન્ય સ્ત્રી		
			૨	સા.શૈ.પ.		
			૩	સામાન્ય		
			૪	સામાન્ય સ્ત્રી		
			૫	સામાન્ય		
			૬	સામાન્ય		
			૭	સામાન્ય		
૧૧		હરિપર	૧ થી ૭	૦	સામાન્ય સ્ત્રી	સામાન્ય
			૧	સામાન્ય સ્ત્રી		
			૨	સા.શૈ.પ.		
			૩	સામાન્ય		
			૪	સામાન્ય સ્ત્રી		
			૫	સામાન્ય		
			૬	સામાન્ય		
			૭	સામાન્ય		
૧૨		આશીયાવદર–જેપુર	૧ થી ૭	૦	સામાન્ય સ્ત્રી	સામાન્ય
			૧	સામાન્ય સ્ત્રી		
			૨	સા.શૈ.પ. સ્ત્રી		
			૩	સામાન્ય		
			૪	સામાન્ય		
			૫	સામાન્ય		
			૬	અનુ.જાતી		
			૭	સામાન્ય		
૧૩		કાનપર શેરડી	૧ થી ૭	૦	સામાન્ય સ્ત્રી	સામાન્ય
			૧	સામાન્ય સ્ત્રી		
			૨	સા.શૈ.પ.		
			૩	સામાન્ય		
			૪	સામાન્ય સ્ત્રી		
			૫	સામાન્ય		
			૬	સામાન્ય		
			૭	સામાન્ય		

૧૪		જામપર	૧ થી ૭	૦	સામાન્ય સ્ત્રી	સામાન્ય
			૧	સામાન્ય સ્ત્રી		
			૨	સા.શૈ.પ.		
			૩	સામાન્ય		
			૪	સામાન્ય સ્ત્રી		
			૫	સામાન્ય		
			૬	સામાન્ય		
			૭	સામાન્ય		
૧૫		ઘુમથળ	૧ થી ૭	૦	સામાન્ય	સામાન્ય
			૧	અનુ.જાતી		
			૨	સામાન્ય સ્ત્રી		
			૩	સા.શૈ.પ.સ્ત્રી		
			૪	સામાન્ય		
			૫	સામાન્ય		
			૬	સામાન્ય		
			૭	સામાન્ય		
૧૬		ગાંધવી	૧ થી ૭	૦	સામાન્ય	સામાન્ય
			૧	સામાન્ય સ્ત્રી		
			૨	સા.શૈ.પ.		
			૩	સામાન્ય		
			૪	સામાન્ય સ્ત્રી		
			૫	સામાન્ય		
			૬	સામાન્ય		
			૭	સામાન્ય		
૧૭		કેનેડી	૧ થી૧૧	૦	સામાન્ય સ્ત્રી	સામાન્ય
			૧	સામાન્ય સ્ત્રી		
			૨	સા.શૈ.પ.		
			૩	સામાન્ય		
			૪	સામાન્ય		
			૫	સામાન્ય		
			૬	સામાન્ય સ્ત્રી		
			૭	સામાન્ય સ્ત્રી		
			૮	સામાન્ય સ્ત્રી		
			૯	સામાન્ય		
			૧૦	સામાન્ય		
			૧૧	સામાન્ય		
૧૮		ખીજદડ	૧ થી ૭	૦	સામાન્ય સ્ત્રી	સામાન્ય
			૧	અનુ.જાતી		
			૨	સામાન્ય સ્ત્રી		
			૩	સા.શૈ.પ.સ્ત્રી		
			૪	સામાન્ય		
			૫	સામાન્ય		
			૬	સામાન્ય		
			૭	સામાન્ય		
૧૯		ભાટવડીયા	૧ થી ૭	૦	સામાન્ય સ્ત્રી	સામાન્ય
			૧	સામાન્ય સ્ત્રી		
			૨	સા.શૈ.પ.		
			૩	સામાન્ય		
			૪	સામાન્ય સ્ત્રી		

INDEX

			૫	સામાન્ય		
			૬	સામાન્ય		
			૭	સામાન્ય		
૨૦		પીડારા	૧ થી ૭	૦	સામાન્ય	સામાન્ય
			૧	સામાન્ય સ્ત્રી		
			૨	સા.શૈ.પ.		
			૩	સામાન્ય		
			૪	સામાન્ય સ્ત્રી		
			૫	સામાન્ય		
			૬	સામાન્ય		
			૭	સામાન્ય		
૨૧		કનકપર	૧ થી ૭	૦	સામાન્ય સ્ત્રી	સામાન્ય
			૧	સામાન્ય સ્ત્રી		
			૨	સા.શૈ.પ.		
			૩	સામાન્ય		
			૪	સામાન્ય સ્ત્રી		
			૫	સામાન્ય		
			૬	સામાન્ય		
			૭	સામાન્ય		
૨૨		મહાદેવીયા	૧ થી ૭	૦	સામાન્ય	સામાન્ય
			૧	સામાન્ય સ્ત્રી		
			૨	સા.શૈ.પ.		
			૩	સામાન્ય		
			૪	સામાન્ય સ્ત્રી		
			૫	સામાન્ય		
			૬	સામાન્ય		
			૭	સામાન્ય		
૨૩		ગુરગઢ	૧ થી ૭	૦	સામાન્ય સ્ત્રી	સામાન્ય
			૧	સામાન્ય સ્ત્રી		
			૨	સા.શૈ.પ.		
			૩	સામાન્ય		
			૪	સામાન્ય સ્ત્રી		
			૫	સામાન્ય		
			૬	સામાન્ય		
			૭	સામાન્ય		
૨૪		જુવાનપુર	૧ થી ૭	૦	સામાન્ય સ્ત્રી	સામાન્ય
			૧	સામાન્ય સ્ત્રી		
			૨	સા.શૈ.પ.		
			૩	સામાન્ય		
			૪	સામાન્ય સ્ત્રી		
			૫	સામાન્ય		
			૬	સામાન્ય		
			૭	સામાન્ય		
૨૫		ડાંગરવડ	૧ થી ૭	૦	સામાન્ય	સામાન્ય
			૧	સામાન્ય સ્ત્રી		
			૨	સા.શૈ.પ.		
			૩	સામાન્ય		
			૪	સામાન્ય સ્ત્રી		
			૫	સામાન્ય		

			૬	સામાન્ય		
			૭	સામાન્ય		
૨૬		સુર્યાવદર	૧ થી ૭	૦	સામાન્ય	સામાન્ય
			૧	સામાન્ય સ્ત્રી		
			૨	સા.શૈ.પ.		
			૩	સામાન્ય		
			૪	સામાન્ય સ્ત્રી		
			૫	સામાન્ય		
			૬	સામાન્ય		
			૭	સામાન્ય		
૨૭		ગોરાણા	૨	સા.શૈ.પ.		પેટા ચુંટણી
૨૮		ટંકારીયા	૫	અનુ.જાતી		પેટા ચુંટણી
૨૯		ગોકલપર	૬	સામાન્ય		પેટા ચુંટણી
૩૦		ગાગા	૧	સામાન્ય સ્ત્રી		પેટા ચુંટણી

(૩) આ જાહેરનામાની ગુજરાત પંચાયત ચૂંટણી નિયમો-૧૯૯૪ના નિયમ-૯(૧) અન્વયે સરકારી રાજયપત્રમાં પ્રસિધ્ધ કરવામાં આવે છે.

(સહી) અવાચ્ય

કલેકટર, જામનગર જિલ્લો અને
રાજય ચૂંટણી પંચના અધિકારી

INDEX

ગુજરાત પંચાયત ચૂંટણી નિયમો – ૧૯૯૪ના નિયમ–૯ (૨) અન્વયે ચૂંટણીનું જાહેરનામું

જિલ્લા કલેકટર કચેરી
ચૂંટણી શાખા
જામનગર જિલ્લો.

તા. ૧૫–૦૧–૨૦૦૩

ક્રમાંક : ચટણ–ગ્રાપં–કલ્યાણપુર–૨૦૦૩

::: જાહેરનામું :::

જામનગર જિલ્લાની <u>કલ્યાણપુર</u> તાલુકાની ગ્રામ પંચાયતોના વોર્ડની બેઠકોની / સરપંચની બેઠકોની ચુંટણી.

(૧) ગુજરાત પંચાયત અધિનિયમ–૧૯૯૩ની કલમ–૧૬ની પેટા કલમ–(૧) મુજબ જામનગર જિલ્લાની કલ્યાણપુર તાલુકાની ગ્રામ પંચાયતોના વોર્ડોની રચના તથા બેઠકોની ફાળવણી રાજય ચુંટણી પંચના અધિકારી તરીકે કરેલ છે.

(૨) ગુજરાત પંચાયત ચુંટણી નિયમો–૧૯૯૪ના નિયમ–૯ના પેટા નિયમ–૨થી પ્રાપ્ત થયેલ સત્તાની રૂઈએ રાજય ચુંટણી પંચના અધિકારી તરીકે કલેકટરે, જામનગર જિલ્લાની નીચેની અનુસુચિના કોલમ નં.૨માં જણાવેલ તાલુકાની સામે કોલમ નં.૩માં જણાવેલ ગ્રામ પંચાયતોના કોલમ નં.૪માં જણાવેલ વોર્ડની કોલમ નં.૫માં જણાવેલ બેઠકો ભરવા માટે સભ્યોની કોલમ નં.૬માં જણાવેલ પ્રકારવાળી સરપંચની બેઠકો ભરવા માટે સરપંચની ચુંટણી યોજવાનો તબકકાવાર કાર્યક્રમ નીચે જણાવ્યા મુજબ નકકી કરે છે.

		તારીખ	સમય	સ્થળ
(ક)	ઉમેદવારીપત્ર રજુ કરવાની / ભરવાની છેલ્લી તારીખ	૨૨–૦૧–૨૦૦૩	૧૧:૦૦ કલાકથી ૧૫:૦૦ કલાક સુધી	ચુંટણી અધિકારી / મદદનીશ ચૂંટણી અધિકારીની કચેરી ખાતે
(ખ)	ઉમેદવારીપત્રોની ચકાસણી તારીખ	૨૩–૦૧–૨૦૦૩	૧૧:૦૦ કલાકથી ચકાસણી પુરી થાય ત્યાં સુધી	ચૂંટણી અધિકારીની કચેરી ખાતે
(ગ)	ઉમેદવારી પાછી ખેંચી લેવાની છેલ્લી તારીખ	૨૫–૦૧–૨૦૦૩	૧૫:૦૦ કલાક સુધી	ચૂંટણી અધિકારી / મદદનીશ ચૂંટણી અધિકારીની કચેરી ખાતે
(ઘ)	આવશ્યક હોય તો મતદાનની તારીખ	૦૯–૦૨–૨૦૦૩	––	––
(ચ)	મતદાનનો સમય		સવારના ૮:૦૦થી સાંજના ૧૭:૦૦ સુધી	––
(છ)	મતદાનના સ્થળ		––	જિલ્લા ચૂંટણી અધિકારીએ જાહેર કરેલ મતદાન મથક ઉપર
(જ)	મતગણતરી માટેની તારીખ અને સમય	૧૧–૦૨–૨૦૦૩	સવારના ૯:૦૦ કલાકથી ગણતરી પુરી થાય ત્યાં સુધી	ચૂંટણી અધિકારી જાહેર કરે તે સ્થળે
(ઝ)	ચૂંટણી પ્રક્રિયા પુરી થવા માટેની તારીખ	૧૭–૦૨–૨૦૦૩		

INDEX

:: અનુસુચિ ::

કલ્યાણપુર તાલુકાની ગ્રામ પંચાયતની ચૂંટણી યોજવાની છે તેની યાદી

અ.નં.	તાલુકાનું નામ	ગ્રામ પંચાયતનું નામ	વોર્ડ નંબર / ક્રમાંક	વોર્ડની બેઠકનો પ્રકાર	સરપંચની બેઠકનો પ્રકાર	ચૂંટણીનો પ્રકાર
(૧)	(૨)	(૩)	(૪)	(૫)	(૬)	(૭)
૧	કલ્યાણપુર	સણોસરી પ્રેમસર	૧ થી ૭	૦	સામાન્ય	સામાન્ય
			૧	સામાન્ય સ્ત્રી		
			૨	અનુ.જાતી		
			૩	સા.શૈ.પ.સ્ત્રી		
			૪	સામાન્ય		
			૫	સામાન્ય		
			૬	સામાન્ય		
			૭	સામાન્ય		
૨		મણીપુર–હાબરડી	૧ થી ૭	૦	સામાન્ય	સામાન્ય
			૧	સામાન્ય સ્ત્રી		
			૨	સા.શૈ.પ.		
			૩	સામાન્ય		
			૪	સામાન્ય સ્ત્રી		
			૫	સામાન્ય		
			૬	સામાન્ય		
			૭	સામાન્ય		
૩		નગડીયા	૧ થી ૭	૦	સામાન્ય	સામાન્ય
			૧	સામાન્ય સ્ત્રી		
			૨	સા.શૈ.પ.		
			૩	સામાન્ય		
			૪	સામાન્ય સ્ત્રી		
			૫	સામાન્ય		
			૬	સામાન્ય		
			૭	સામાન્ય		
૪		માલેતા	૧ થી ૭	૦	અનુ.જાતી	સામાન્ય
			૧	સામાન્ય સ્ત્રી		
			૨	સા.શૈ.પ.સ્ત્રી		
			૩	સામાન્ય		
			૪	સામાન્ય		
			૫	સામાન્ય		
			૬	સામાન્ય		
			૭	અનુ.જાતી		
૫		લાંબા	૧ થી૧૫	૦	સામાન્ય સ્ત્રી	સામાન્ય
			૧	સામાન્ય સ્ત્રી		
			૨	સામાન્ય સ્ત્રી		
			૩	સા.શૈ.પ.સ્ત્રી		
			૪	સા.શૈ.પ.		
			૫	સામાન્ય		
			૬	સામાન્ય		
			૭	સામાન્ય સ્ત્રી		
			૮	સામાન્ય સ્ત્રી		

INDEX

			૯	સામાન્ય		
			૧૦	સામાન્ય		
			૧૧	સામાન્ય		
			૧૨	સામાન્ય		
			૧૩	સામાન્ય		
			૧૪	સામાન્ય		
			૧૫	સામાન્ય		
૬		ચપર	૧ થી ૭	૦	સા.શૈ.પ.	સામાન્ય
			૧	સામાન્ય સ્ત્રી		
			૨	સા.શૈ.પ.સ્ત્રી		
			૩	સામાન્ય		
			૪	સામાન્ય		
			૫	અનુ.જાતી		
			૬	સામાન્ય		
			૭	સામાન્ય		
૭		ભોપાલકા	૧ થી ૭	૦	સા.શૈ.પ.સ્ત્રી	સામાન્ય
			૧	સામાન્ય સ્ત્રી		
			૨	સા.શૈ.પ.		
			૩	સામાન્ય		
			૪	સામાન્ય સ્ત્રી		
			૫	સામાન્ય		
			૬	સામાન્ય		
			૭	સામાન્ય		
૮		નાવદ્રા	૧ થી ૭	૦	સામાન્ય	સામાન્ય
			૧	સામાન્ય સ્ત્રી		
			૨	સા.શૈ.પ.		
			૩	સામાન્ય		
			૪	સામાન્ય સ્ત્રી		
			૫	સામાન્ય		
			૬	સામાન્ય		
			૭	સામાન્ય		
૯		માંગલીયા	૧ થી ૭	૦	સામાન્ય	સામાન્ય
			૧	સામાન્ય સ્ત્રી		
			૨	સા.શૈ.પ.		
			૩	સામાન્ય		
			૪	અનુ.જાતી સ્ત્રી		
			૫	સામાન્ય		
			૬	સામાન્ય		
			૭	સામાન્ય		
૧૦		માડી	૧ થી ૭	૦	સામાન્ય	સામાન્ય
			૧	સામાન્ય સ્ત્રી		
			૨	સા.શૈ.પ.		
			૩	સામાન્ય		
			૪	સામાન્ય સ્ત્રી		
			૫	સામાન્ય		
			૬	સામાન્ય		
			૭	સામાન્ય		
૧૧		હરિપર	૧ થી ૭	૦	સામાન્ય સ્ત્રી	સામાન્ય
			૧	સામાન્ય સ્ત્રી		
			૨	સા.શૈ.પ.		

			૩	સામાન્ય		
			૪	સામાન્ય સ્ત્રી		
			૫	સામાન્ય		
			૬	સામાન્ય		
			૭	સામાન્ય		
૧૨		આશીયાવદર-જેપુર	૧ થી ૭	૦	સામાન્ય સ્ત્રી	સામાન્ય
			૧	સામાન્ય સ્ત્રી		
			૨	સા.શૈ.પ. સ્ત્રી		
			૩	સામાન્ય		
			૪	સામાન્ય		
			૫	સામાન્ય		
			૬	અનુ.જાતી		
			૭	સામાન્ય		
૧૩		કાનપર શેરડી	૧ થી ૭	૦	સામાન્ય સ્ત્રી	સામાન્ય
			૧	સામાન્ય સ્ત્રી		
			૨	સા.શૈ.પ.		
			૩	સામાન્ય		
			૪	સામાન્ય સ્ત્રી		
			૫	સામાન્ય		
			૬	સામાન્ય		
			૭	સામાન્ય		
૧૪		જામપર	૧ થી ૭	૦	સામાન્ય સ્ત્રી	સામાન્ય
			૧	સામાન્ય સ્ત્રી		
			૨	સા.શૈ.પ.		
			૩	સામાન્ય		
			૪	સામાન્ય સ્ત્રી		
			૫	સામાન્ય		
			૬	સામાન્ય		
			૭	સામાન્ય		
૧૫		ઘુમધળ	૧ થી ૭	૦	સામાન્ય	સામાન્ય
			૧	અનુ.જાતી		
			૨	સામાન્ય સ્ત્રી		
			૩	સા.શૈ.પ.સ્ત્રી		
			૪	સામાન્ય		
			૫	સામાન્ય		
			૬	સામાન્ય		
			૭	સામાન્ય		
૧૬		ગાંધવી	૧ થી ૭	૦	સામાન્ય	સામાન્ય
			૧	સામાન્ય સ્ત્રી		
			૨	સા.શૈ.પ.		
			૩	સામાન્ય		
			૪	સામાન્ય સ્ત્રી		
			૫	સામાન્ય		
			૬	સામાન્ય		
			૭	સામાન્ય		
૧૭		કેનેડી	૧ થી૧૧	૦	સામાન્ય સ્ત્રી	સામાન્ય
			૧	સામાન્ય સ્ત્રી		
			૨	સા.શૈ.પ.		
			૩	સામાન્ય		

INDEX

			૪	સામાન્ય		
			૫	સામાન્ય		
			૬	સામાન્ય સ્ત્રી		
			૭	સામાન્ય સ્ત્રી		
			૮	સામાન્ય સ્ત્રી		
			૯	સામાન્ય		
			૧૦	સામાન્ય		
			૧૧	સામાન્ય		
૧૮		ખીજદડ	૧ થી ૭	૦	સામાન્ય સ્ત્રી	સામાન્ય
			૧	અનુ.જાતી		
			૨	સામાન્ય સ્ત્રી		
			૩	સા.શૈ.પ.સ્ત્રી		
			૪	સામાન્ય		
			૫	સામાન્ય		
			૬	સામાન્ય		
			૭	સામાન્ય		
૧૯		ભાટવડીયા	૧ થી ૭	૦	સામાન્ય સ્ત્રી	સામાન્ય
			૧	સામાન્ય સ્ત્રી		
			૨	સા.શૈ.પ.		
			૩	સામાન્ય		
			૪	સામાન્ય સ્ત્રી		
			૫	સામાન્ય		
			૬	સામાન્ય		
			૭	સામાન્ય		
૨૦		પીંડારા	૧ થી ૭	૦	સામાન્ય	સામાન્ય
			૧	સામાન્ય સ્ત્રી		
			૨	સા.શૈ.પ.		
			૩	સામાન્ય		
			૪	સામાન્ય સ્ત્રી		
			૫	સામાન્ય		
			૬	સામાન્ય		
			૭	સામાન્ય		
૨૧		કનકપર	૧ થી ૭	૦	સામાન્ય સ્ત્રી	સામાન્ય
			૧	સામાન્ય સ્ત્રી		
			૨	સા.શૈ.પ.		
			૩	સામાન્ય		
			૪	સામાન્ય સ્ત્રી		
			૫	સામાન્ય		
			૬	સામાન્ય		
			૭	સામાન્ય		
૨૨		મહાદેવીયા	૧ થી ૭	૦	સામાન્ય	સામાન્ય
			૧	સામાન્ય સ્ત્રી		
			૨	સા.શૈ.પ.		
			૩	સામાન્ય		
			૪	સામાન્ય સ્ત્રી		
			૫	સામાન્ય		
			૬	સામાન્ય		
			૭	સામાન્ય		
૨૩		ગુરગઢ	૧ થી ૭	૦	સામાન્ય સ્ત્રી	સામાન્ય
			૧	સામાન્ય સ્ત્રી		

INDEX

			૨	સા.શૈ.પ.		
			૩	સામાન્ય		
			૪	સામાન્ય સ્ત્રી		
			૫	સામાન્ય		
			૬	સામાન્ય		
			૭	સામાન્ય		
૨૪		જુવાનપુર	૧ થી ૭	૦	સામાન્ય સ્ત્રી	સામાન્ય
			૧	સામાન્ય સ્ત્રી		
			૨	સા.શૈ.પ.		
			૩	સામાન્ય		
			૪	સામાન્ય સ્ત્રી		
			૫	સામાન્ય		
			૬	સામાન્ય		
			૭	સામાન્ય		
૨૫		ડાંગરવડ	૧ થી ૭	૦	સામાન્ય	સામાન્ય
			૧	સામાન્ય સ્ત્રી		
			૨	સા.શૈ.પ.		
			૩	સામાન્ય		
			૪	સામાન્ય સ્ત્રી		
			૫	સામાન્ય		
			૬	સામાન્ય		
			૭	સામાન્ય		
૨૬		સુર્યાવદર	૧ થી ૭	૦	સામાન્ય	સામાન્ય
			૧	સામાન્ય સ્ત્રી		
			૨	સા.શૈ.પ.		
			૩	સામાન્ય		
			૪	સામાન્ય સ્ત્રી		
			૫	સામાન્ય		
			૬	સામાન્ય		
			૭	સામાન્ય		
૨૭		ગોરાણા	૨	સા.શૈ.પ.		પેટા ચુંટણી
૨૮		ટંકારીયા	૫	અનુ.જાતી		પેટા ચુંટણી
૨૯		ગોકલપર	૬	સામાન્ય		પેટા ચુંટણી
૩૦		ગાગા	૧	સામાન્ય સ્ત્રી		પેટા ચુંટણી

(સહી) અવાચ્ય

કલેક્ટર, જામનગર જિલ્લો અને
રાજ્ય ચૂંટણી પંચના અધિકારી

INDEX

ગુજરાત પંચાયત અધિનિયમ–૧૯૯૩ની કલમ–૧૫ની પેટા કલમ–(૧) અન્વયે ચૂંટણીનું જાહેરનામું

જિલ્લા કલેકટર કચેરી
ચૂંટણી શાખા
જામનગર જિલ્લો.

તા. ૧૫–૦૧–૨૦૦૩

ક્રમાંક : ચટણ–ગ્રાપં–ખંભાળીયા–૨૦૦૩

::: જાહેરનામું :::

જામનગર જિલ્લાની ખંભાળીયા તાલુકાની ગ્રામ પંચાયતોના વોર્ડની બેઠકોની / સરપંચની બેઠકોની ચુંટણી.

(૧) ગુજરાત પંચાયત અધિનિયમ–૧૯૯૩ની કલમ–૧૬ની પેટા કલમ–(૧) મુજબ જામનગર જિલ્લાની ખંભાળીયા તાલુકાની ગ્રામ પંચાયતોના વોર્ડોની રચના તથા બેઠકોની ફાળવણી રાજય ચુંટણી પંચના અધિકારી તરીકે કરેલ છે.

(૨) ગુજરાત પંચાયત અધિનિયમ–૧૯૯૩ની કલમ–૧૫ની પેટા કલમ–(૧)થી પ્રાપ્ત થયેલ સતાની રૂઈએ રાજય ચુંટણી પંચના અધિકારી તરીકે કલેકટર જામનગર જિલ્લાની નીચેની અનુસુચિના કોલમ નં.૨માં જણાવેલ તાલુકાની કોલમ નં.૩માં જણાવેલ ગ્રામ પંચાયતોના કોલમ નં.૪,૫ માં જણાવેલ વોર્ડની બેઠકોની સભ્યોની તથા કોલમ નં.૬માં જણાવેલ સરપંચની બેઠકોની સામાન્ય / પેટા ચૂંટણી તા. ૦૯–૦૨–૨૦૦૩ના રોજ યોજવાનું જાહેર કરે છે.

:: અનુસુચિ ::

ખંભાળીયા તાલુકાની ગ્રામ પંચાયતની ચૂંટણી યોજવાની છે તેની યાદી

અ.નં.	તાલુકાનું નામ	ગ્રામ પંચાયતનું નામ	વોર્ડ નંબર / ક્રમાંક	વોર્ડની બેઠકનો પ્રકાર	સરપંચની બેઠકનો પ્રકાર	ચૂંટણીનો પ્રકાર
(૧)	(૨)	(૩)	(૪)	(૫)	(૬)	(૭)
૧	ખંભાળીયા	ગોકલપર	૧ થી ૭	૦	સામાન્ય	સામાન્ય
			૧	સામાન્ય સ્ત્રી		
			૨	સા.શૈ.પ.		
			૩	સામાન્ય		
			૪	સામાન્ય સ્ત્રી		
			૫	સામાન્ય		
			૬	સામાન્ય		
			૭	સામાન્ય		
૨		ભાતેલ	૧ થી ૭	૦	સામાન્ય	સામાન્ય
			૧	સામાન્ય સ્ત્રી		
			૨	સા.શૈ.પ.		
			૩	સામાન્ય		
			૪	સામાન્ય સ્ત્રી		
			૫	સામાન્ય		
			૬	સામાન્ય		
			૭	સામાન્ય		

INDEX

૩		મોવાણ	૧ થી ૭	૦	સામાન્ય	સામાન્ય
			૧	સામાન્ય સ્ત્રી		
			૨	અનુ.જાતી		
			૩	સા.શૈ.પ.સ્ત્રી		
			૪	સામાન્ય		
			૫	સામાન્ય		
			૬	સામાન્ય		
			૭	સામાન્ય		
૪		મોટા આંબલા	૧ થી ૭	૦	સામાન્ય સ્ત્રી	પેટા ચુંટણી
૫		કુવાડીયા	૭	સામાન્ય		પેટા ચુંટણી
૬		ભાડથર	૬	સામાન્ય		પેટા ચુંટણી
			૮	સામાન્ય		
૭		હંસ્થળ	૧	સામાન્ય સ્ત્રી		પેટા ચુંટણી
			૬	સામાન્ય		
૮		કેશોદ	૩	સામાન્ય		પેટા ચુંટણી

(૩) આ જાહેરનામાની ગુજરાત પંચાયત ચૂંટણી નિયમો–૧૯૯૪ના નિયમ–૯(૧) અન્વયે સરકારી રાજયપત્રમાં પ્રસિધ્ધ કરવામાં આવે છે.

(સહી) અવાચ્ય

કલેકટર, જામનગર જિલ્લો અને

રાજય ચૂંટણી પંચના અધિકારી

INDEX

ગુજરાત પંચાયત ચૂંટણી નિયમો – ૧૯૯૪ના નિયમ–૯ (૨) અન્વયે ચૂંટણીનું જાહેરનામું

જિલ્લા કલેક્ટર કચેરી
ચૂંટણી શાખા
જામનગર જિલ્લો.

તા.૧૫–૦૧–૨૦૦૩

ક્રમાંક : ચટણ–ગ્રાપં–ખંભાળીયા–૨૦૦૩

::: જાહેરનામું :::

જામનગર જિલ્લાની <u>ખંભાળીયા</u> તાલુકાની ગ્રામ પંચાયતોના વોર્ડની બેઠકોની / સરપંચની બેઠકોની ચૂંટણી.

(૧) ગુજરાત પંચાયત અધિનિયમ–૧૯૯૩ની કલમ–૧૬ની પેટા કલમ–(૧) મુજબ જામનગર જિલ્લાની ખંભાળીયા તાલુકાની ગ્રામ પંચાયતોના વોર્ડોની રચના તથા બેઠકોની ફાળવણી રાજય ચુંટણી પંચના અધિકારી તરીકે કરેલ છે.

(૨) ગુજરાત પંચાયત ચુંટણી નિયમો–૧૯૯૪ના નિયમ–૯ના પેટા નિયમ–૨થી પ્રાપ્ત થયેલ સત્તાની રૂઈએ રાજય ચુંટણી પંચના અધિકારી તરીકે કલેકટર, જામનગર જિલ્લાની નીચેની અનુસુચિના કોલમ નં.૨માં જણાવેલ તાલુકાની સામે કોલમ નં.૩માં જણાવેલ ગ્રામ પંચાયતોના કોલમ નં.૪માં જણાવેલ વોર્ડની કોલમ નં.૫માં જણાવેલ બેઠકો ભરવા માટે સભ્યોની કોલમ નં.૬માં જણાવેલ પ્રકારવાળી સરપંચની બેઠકો ભરવા માટે સરપંચની ચુંટણી યોજવાનો તબકકાવાર કાર્યક્રમ નીચે જણાવ્યા મુજબ નકકી કરે છે.

		તારીખ	સમય	સ્થળ
(ક)	ઉમેદવારીપત્ર રજુ કરવાની / ભરવાની છેલ્લી તારીખ	૨૨–૦૧–૨૦૦૩	૧૧:૦૦ કલાકથી ૧૫:૦૦ કલાક સુધી	ચુંટણી અધિકારી / મદદનીશ ચૂંટણી અધિકારીની કચેરી ખાતે
(ખ)	ઉમેદવારીપત્રોની ચકાસણી તારીખ	૨૩–૦૧–૨૦૦૩	૧૧:૦૦ કલાકથી ચકાસણી પુરી થાય ત્યાં સુધી	ચૂંટણી અધિકારીની કચેરી ખાતે
(ગ)	ઉમેદવારી પાછી ખેંચી લેવાની છેલ્લી તારીખ	૨૫–૦૧–૨૦૦૩	૧૫:૦૦ કલાક સુધી	ચૂંટણી અધિકારી / મદદનીશ ચૂંટણી અધિકારીની કચેરી ખાતે
(ઘ)	આવશ્યક હોય તો મતદાનની તારીખ	૦૯–૦૨–૨૦૦૩	---	---
(ચ)	મતદાનનો સમય		સવારના ૮:૦૦થી સાંજના ૧૭:૦૦ સુધી	---
(છ)	મતદાનના સ્થળ		---	જિલ્લા ચૂંટણી અધિકારીએ જાહેર કરેલ મતદાન મથક ઉપર
(જ)	મતગણતરી માટેની તારીખ અને સમય	૧૧–૦૨–૨૦૦૩	સવારના ૯:૦૦ કલાકથી ગણતરી પુરી થાય ત્યાં સુધી	ચૂંટણી અધિકારી જાહેર કરે તે સ્થળે
(ઝ)	ચૂંટણી પ્રક્રિયા પુરી થવા માટેની તારીખ	૧૭–૦૨–૨૦૦૩		

INDEX

:: અનુસુચિ ::

ખંભાળીયા તાલુકાની ગ્રામ પંચાયતની ચૂંટણી યોજવાની છે તેની યાદી

અ.નં.	તાલુકાનું નામ	ગ્રામ પંચાયતનું નામ	વોર્ડ નંબર / ક્રમાંક	વોર્ડની બેઠકનો પ્રકાર	સરપંચની બેઠકનો પ્રકાર	ચૂંટણીનો પ્રકાર
(૧)	(૨)	(૩)	(૪)	(૫)	(૬)	(૭)
૧	ખંભાળીયા	ગોકલપર	૧ થી ૭	૦	સામાન્ય	સામાન્ય
			૧	સામાન્ય સ્ત્રી		
			૨	સા.શૈ.પ.		
			૩	સામાન્ય		
			૪	સામાન્ય સ્ત્રી		
			૫	સામાન્ય		
			૬	સામાન્ય		
			૭	સામાન્ય		
૨		ભાતેલ	૧ થી ૭	૦	સામાન્ય	સામાન્ય
			૧	સામાન્ય સ્ત્રી		
			૨	સા.શૈ.પ.		
			૩	સામાન્ય		
			૪	સામાન્ય સ્ત્રી		
			૫	સામાન્ય		
			૬	સામાન્ય		
			૭	સામાન્ય		
૩		મોવાણ	૧ થી ૭	૦	સામાન્ય	સામાન્ય
			૧	સામાન્ય સ્ત્રી		
			૨	અનુ.જાતી		
			૩	સા.શૈ.પ.સ્ત્રી		
			૪	સામાન્ય		
			૫	સામાન્ય		
			૬	સામાન્ય		
			૭	સામાન્ય		
૪		મોટા આંબલા	૧ થી ૭	૦	સામાન્ય સ્ત્રી	પેટા ચુંટણી
૫		કુવાડીયા	૭	સામાન્ય		પેટા ચુંટણી
૬		ભાડથર	૬	સામાન્ય		પેટા ચુંટણી
			૮	સામાન્ય		
૭		હંસ્થળ	૧	સામાન્ય સ્ત્રી		પેટા ચુંટણી
			૬	સામાન્ય		
૮		કેશોદ	૩	સામાન્ય		પેટા ચુંટણી

(સહી) અવાચ્ય

કલેક્ટર, જામનગર જિલ્લો અને
રાજય ચૂંટણી પંચના અધિકારી

ગુજરાત પંચાયત અધિનિયમ–૧૯૯૩ની કલમ–૧૫ની પેટા કલમ–(૧) અન્વયે
ચૂંટણીનું જાહેરનામું

જિલ્લા કલેકટર કચેરી
ચૂંટણી શાખા
જામનગર જિલ્લો.

તા. ૧૫–૦૧–૨૦૦૩

ક્રમાંક : ચટણ–ગ્રાપં–ભાણવડ–૨૦૦૩

::: જાહેરનામું :::

જામનગર જિલ્લાની ભાણવડ તાલુકાની ગ્રામ પંચાયતોના વોર્ડની બેઠકોની / સરપંચની બેઠકોની ચુંટણી.

(૧) ગુજરાત પંચાયત અધિનિયમ–૧૯૯૩ની કલમ–૧૬ની પેટા કલમ–(૧) મુજબ જામનગર જિલ્લાની ભાણવડ તાલુકાની ગ્રામ પંચાયતોના વોર્ડોની રચના તથા બેઠકોની ફાળવણી રાજ્ય ચુંટણી પંચના અધિકારી તરીકે કરેલ છે.

(૨) ગુજરાત પંચાયત અધિનિયમ–૧૯૯૩ની કલમ–૧૫ની પેટા કલમ–(૧)થી પ્રાપ્ત થયેલ સતાની રૂઈએ રાજ્ય ચુંટણી પંચના અધિકારી તરીકે કલેકટર જામનગર જિલ્લાની નીચેની અનુસુચિના કોલમ નં.૨માં જણાવેલ તાલુકાની કોલમ નં.૩માં જણાવેલ ગ્રામ પંચાયતોના કોલમ નં.૪,૫ માં જણાવેલ વોર્ડની બેઠકોની સભ્યોની તથા કોલમ નં.૬માં જણાવેલ સરપંચની બેઠકોની સામાન્ય / પેટા ચૂંટણી તા.૦૯–૦૨–૨૦૦૩ના રોજ યોજવાનું જાહેર કરે છે.

:: અનુસુચિ ::

ભાણવડ તાલુકાની ગ્રામ પંચાયતની ચૂંટણી યોજવાની છે તેની યાદી

અ નં.	તાલુકાનું નામ	ગ્રામ પંચાયતનું નામ	વોર્ડ નંબર / ક્રમાંક	વોર્ડની બેઠકનો પ્રકાર	સરપંચની બેઠકનો પ્રકાર	ચૂંટણીનો પ્રકાર
(૧)	(૨)	(૩)	(૪)	(૫)	(૬)	(૭)
૧	ભાણવડ	ભવનેશ્વર	૧ થી ૭	૦	સામાન્ય સ્ત્રી	સામાન્ય
			૧	સામાન્ય સ્ત્રી		
			૨	સા.શૈ.પ.		
			૩	સામાન્ય		
			૪	સામાન્ય સ્ત્રી		
			૫	સામાન્ય		
			૬	સામાન્ય		
			૭	સામાન્ય		
૨		કૃષ્ણગઢ	૧ થી ૭	૦	સામાન્ય	સામાન્ય
			૧	સામાન્ય સ્ત્રી		
			૨	સા.શૈ.પ.		
			૩	સામાન્ય		
			૪	સામાન્ય સ્ત્રી		
			૫	સામાન્ય		
			૬	સામાન્ય		
			૭	સામાન્ય		
૩		ટીંબડી	૧ થી ૭	૦	સામાન્ય	સામાન્ય
			૧	સામાન્ય સ્ત્રી		

INDEX

			૨	સા.શૈ.પ.સ્ત્રી		
			૩	અનુ.જાતી		
			૪	સામાન્ય		
			૫	સામાન્ય		
			૬	સામાન્ય		
			૭	સામાન્ય		
૪		ભેનકવડ	૧ થી ૭	૦	સામાન્ય સ્ત્રી	સામાન્ય
			૧	સામાન્ય સ્ત્રી		
			૨	સા.શૈ.પ.		
			૩	સામાન્ય		
			૪	સામાન્ય સ્ત્રી		
			૫	સામાન્ય		
			૬	સામાન્ય		
			૭	સામાન્ય		
૫		આંબરડી	૧ થી ૭	૦	સા.શૈ.પ.સ્ત્રી	સામાન્ય
			૧	સામાન્ય સ્ત્રી		
			૨	સા.શૈ.પ.સ્ત્રી		
			૩	સામાન્ય		
			૪	અનુ.જાતી		
			૫	સામાન્ય		
			૬	સામાન્ય		
			૭	સામાન્ય		
૬		ફતેપુર	૧ થી ૭	૦	સામાન્ય	સામાન્ય
			૧	સામાન્ય સ્ત્રી		
			૨	સા.શૈ.પ.		
			૩	સામાન્ય		
			૪	સામાન્ય સ્ત્રી		
			૫	સામાન્ય		
			૬	સામાન્ય		
			૭	સામાન્ય		
૭		રાણપર	૧ થી ૭	૦	સામાન્ય	સામાન્ય
			૧	અનુ.જાતી		
			૨	અનુ.જાતીસ્ત્રી		
			૩	સામાન્ય સ્ત્રી		
			૪	સા.શૈ.પ.		
			૫	સામાન્ય		
			૬	સામાન્ય		
			૭	સામાન્ય		
૮		પાછતરડી	૧ થી ૭	૦	સામાન્ય	સામાન્ય
			૧	સામાન્ય સ્ત્રી		
			૨	સા.શૈ.પ.		
			૩	સામાન્ય		
			૪	સામાન્ય સ્ત્રી		
			૫	સામાન્ય		
			૬	સામાન્ય		
			૭	સામાન્ય		
૯		આંબલીયારા	૧ થી ૭	૦	સામાન્ય સ્ત્રી	સામાન્ય
			૧	સામાન્ય સ્ત્રી		
			૨	સા.શૈ.પ.		
			૩	સામાન્ય		

INDEX

			૪	સામાન્ય સ્ત્રી		
			૫	સામાન્ય		
			૬	સામાન્ય		
			૭	સામાન્ય		
૧૦		શેઢાખાઈ	૧ થી ૭	૦	સામાન્ય	સામાન્ય
			૧	સામાન્ય સ્ત્રી		
			૨	સા.શૈ.પ.સ્ત્રી		
			૩	સામાન્ય		
			૪	સામાન્ય		
			૫	અનુ.જાતી		
			૬	સામાન્ય		
			૭	સામાન્ય		
૧૧		સઈદેવળીયા	૧ થી ૭	૦	સામાન્ય	સામાન્ય
			૧	સામાન્ય સ્ત્રી		
			૨	સા.શૈ.પ.		
			૩	સામાન્ય		
			૪	સામાન્ય સ્ત્રી		
			૫	સામાન્ય		
			૬	સામાન્ય		
			૭	સામાન્ય		
૧૨		ભોરીયા ફોટડી	૧ થી ૭	૦	સા.શૈ.પ.સ્ત્રી	સામાન્ય
			૧	સામાન્ય સ્ત્રી		
			૨	સા.શૈ.પ.		
			૩	સામાન્ય		
			૪	સામાન્ય સ્ત્રી		
			૫	સામાન્ય		
			૬	સામાન્ય		
			૭	સામાન્ય		
૧૩		સાજડીયારી	૧ થી ૭	૦	સામાન્ય	સામાન્ય
			૧	સામાન્ય સ્ત્રી		
			૨	સા.શૈ.પ.		
			૩	સામાન્ય		
			૪	સામાન્ય સ્ત્રી		
			૫	સામાન્ય		
			૬	સામાન્ય		
			૭	સામાન્ય		
૧૪		બોડકી	૧ થી ૭	૦	સામાન્ય	સામાન્ય
			૧	સામાન્ય સ્ત્રી		
			૨	સા.શૈ.પ.		
			૩	સામાન્ય		
			૪	સામાન્ય સ્ત્રી		
			૫	સામાન્ય		
			૬	સામાન્ય		
			૭	સામાન્ય		
૧૫		કાટકોલા	૬	સામાન્ય		પેટા ચુંટણી
૧૬		વિજયપુર	૨	સા.શૈ.પ.		"

(૩) આ જાહેરનામાની ગુજરાત પંચાયત ચૂંટણી નિયમો–૧૯૯૪ના નિયમ–૯(૧) અન્વયે સરકારી રાજયપત્રમાં પ્રસિધ્ધ કરવામાં આવે છે.

(સહી) અવાચ્ય,
કલેક્ટર, જામનગર જિલ્લો અને
રાજય ચૂંટણીપંચના અધિકારી.

INDEX

ગુજરાત પંચાયત ચૂંટણી નિયમો – ૧૯૯૪ના નિયમ–૯ (૨) અન્વયે ચૂંટણીનું જાહેરનામું

જિલ્લા કલેક્ટર કચેરી
ચૂંટણી શાખા
જામનગર જિલ્લો.

તા. ૧૫–૦૧–૨૦૦૩

ક્રમાંક : ચટણ–ગ્રાપં–ભાણવડ–૨૦૦૩

::: જાહેરનામું :::

જામનગર જિલ્લાની ભાણવડ તાલુકાની ગ્રામ પંચાયતોના વોર્ડની બેઠકોની / સરપંચની બેઠકોની ચૂંટણી.

(૧) ગુજરાત પંચાયત અધિનિયમ–૧૯૯૩ની કલમ–૧૬ની પેટા કલમ–(૧) મુજબ જામનગર જિલ્લાની ભાણવડ તાલુકાની ગ્રામ પંચાયતોના વોર્ડોની રચના તથા બેઠકોની ફાળવણી રાજય ચુંટણી પંચના અધિકારી તરીકે કરેલ છે.

(૨) ગુજરાત પંચાયત ચુંટણી નિયમો–૧૯૯૪ના નિયમ–૯ના પેટા નિયમ–૨થી પ્રાપ્ત થયેલ સતાની રૂઈએ રાજય ચુંટણી પંચના અધિકારી તરીકે કલેક્ટર, જામનગર જિલ્લાની નીચેની અનુસુચિના કોલમ નં.૨માં જણાવેલ તાલુકાની સામે કોલમ નં.૩માં જણાવેલ ગ્રામ પંચાયતોના કોલમ નં.૪માં જણાવેલ વોર્ડની કોલમ નં.૫માં જણાવેલ બેઠકો ભરવા માટે સભ્યોની કોલમ નં.૬માં જણાવેલ પ્રકારવાળી સરપંચની બેઠકો ભરવા માટે સરપંચની ચુંટણી યોજવાનો તબકકાવાર કાર્યક્રમ નીચે જણાવ્યા મુજબ નકકી કરે છે.

		તારીખ	સમય	સ્થળ
(ક)	ઉમેદવારીપત્ર રજુ કરવાની / ભરવાની છેલ્લી તારીખ	૨૨–૦૧–૨૦૦૩	૧૧:૦૦ કલાકથી ૧૫:૦૦ કલાક સુધી	ચુંટણી અધિકારી / મદદનીશ ચૂંટણી અધિકારીની કચેરી ખાતે
(ખ)	ઉમેદવારીપત્રોની ચકાસણીની તારીખ	૨૩–૦૧–૨૦૦૩	૧૧:૦૦ કલાકથી ચકાસણી પુરી થાય ત્યાં સુધી	ચૂંટણી અધિકારીની કચેરી ખાતે
(ગ)	ઉમેદવારી પાછી ખેંચી લેવાની છેલ્લી તારીખ	૨૫–૦૧–૨૦૦૩	૧૫:૦૦ કલાક સુધી	ચૂંટણી અધિકારી / મદદનીશ ચૂંટણી અધિકારીની કચેરી ખાતે
(ઘ)	આવશ્યક હોય તો મતદાનની તારીખ	૦૯–૦૨–૨૦૦૩	—	—
(ચ)	મતદાનનો સમય		સવારના ૮:૦૦થી સાંજના ૧૭:૦૦ સુધી	—
(છ)	મતદાનના સ્થળ		—	જિલ્લા ચૂંટણી અધિકારીએ જાહેર કરેલ મતદાન મથક ઉપર
(જ)	મતગણતરી માટેની તારીખ અને સમય	૧૧–૦૨–૨૦૦૩	સવારના ૯:૦૦ કલાકથી ગણતરી પુરી થાય ત્યાં સુધી	ચૂંટણી અધિકારી જાહેર કરે તે સ્થળે
(ઝ)	ચૂંટણી પ્રક્રિયા પુરી થવા માટેની તારીખ	૧૭–૦૨–૨૦૦૩		

INDEX

:: અનુસુચિ ::

ભાણવડ તાલુકાની ગ્રામ પંચાયતની ચૂંટણી યોજવાની છે તેની યાદી

અ.નં.	તાલુકાનું નામ	ગ્રામ પંચાયતનું નામ	વોર્ડ નંબર / ક્રમાંક	વોર્ડની બેઠકનો પ્રકાર	સરપંચની બેઠકનો પ્રકાર	ચૂંટણીનો પ્રકાર
(૧)	(૨)	(૩)	(૪)	(૫)	(૬)	(૭)
૧	ભાણવડ	ભવનેશ્વર	૧ થી ૭	૦	સામાન્ય સ્ત્રી	સામાન્ય
			૧	સામાન્ય સ્ત્રી		
			૨	સા.શૈ.પ.		
			૩	સામાન્ય		
			૪	સામાન્ય સ્ત્રી		
			૫	સામાન્ય		
			૬	સામાન્ય		
			૭	સામાન્ય		
૨		કૃષ્ણગઢ	૧ થી ૭	૦	સામાન્ય	સામાન્ય
			૧	સામાન્ય સ્ત્રી		
			૨	સા.શૈ.પ.		
			૩	સામાન્ય		
			૪	સામાન્ય સ્ત્રી		
			૫	સામાન્ય		
			૬	સામાન્ય		
			૭	સામાન્ય		
૩		ટીંબડી	૧ થી ૭	૦	સામાન્ય	સામાન્ય
			૧	સામાન્ય સ્ત્રી		
			૨	સા.શૈ.પ.સ્ત્રી		
			૩	અનુ.જાતી		
			૪	સામાન્ય		
			૫	સામાન્ય		
			૬	સામાન્ય		
			૭	સામાન્ય		
૪		ભેનકવડ	૧ થી ૭	૦	સામાન્ય સ્ત્રી	સામાન્ય
			૧	સામાન્ય સ્ત્રી		
			૨	સા.શૈ.પ.		
			૩	સામાન્ય		
			૪	સામાન્ય સ્ત્રી		
			૫	સામાન્ય		
			૬	સામાન્ય		
			૭	સામાન્ય		
૫		આંબરડી	૧ થી ૭	૦	સા.શૈ.પ.સ્ત્રી	સામાન્ય
			૧	સામાન્ય સ્ત્રી		
			૨	સા.શૈ.પ.સ્ત્રી		
			૩	સામાન્ય		
			૪	અનુ.જાતી		
			૫	સામાન્ય		
			૬	સામાન્ય		
			૭	સામાન્ય		
૬		ફતેપુર	૧ થી ૭	૦	સામાન્ય	સામાન્ય
			૧	સામાન્ય સ્ત્રી		
			૨	સા.શૈ.પ.		
			૩	સામાન્ય		

			૪	સામાન્ય સ્ત્રી		
			૫	સામાન્ય		
			૬	સામાન્ય		
			૭	સામાન્ય		
૭		રાણપર	૧ થી ૭	૦	સામાન્ય	સામાન્ય
			૧	અનુ.જાતી		
			૨	અનુ.જાતીસ્ત્રી		
			૩	સામાન્ય સ્ત્રી		
			૪	સા.શૈ.પ.		
			૫	સામાન્ય		
			૬	સામાન્ય		
			૭	સામાન્ય		
૮		પાછતરડી	૧ થી ૭	૦	સામાન્ય	સામાન્ય
			૧	સામાન્ય સ્ત્રી		
			૨	સા.શૈ.પ.		
			૩	સામાન્ય		
			૪	સામાન્ય સ્ત્રી		
			૫	સામાન્ય		
			૬	સામાન્ય		
			૭	સામાન્ય		
૯		આંબલીયારા	૧ થી ૭	૦	સામાન્ય સ્ત્રી	સામાન્ય
			૧	સામાન્ય સ્ત્રી		
			૨	સા.શૈ.પ.		
			૩	સામાન્ય		
			૪	સામાન્ય સ્ત્રી		
			૫	સામાન્ય		
			૬	સામાન્ય		
			૭	સામાન્ય		
૧૦		શેઢાખાઈ	૧ થી ૭	૦	સામાન્ય	સામાન્ય
			૧	સામાન્ય સ્ત્રી		
			૨	સા.શૈ.પ.સ્ત્રી		
			૩	સામાન્ય		
			૪	સામાન્ય		
			૫	અનુ.જાતી		
			૬	સામાન્ય		
			૭	સામાન્ય		
૧૧		સઈદેવળીયા	૧ થી ૭	૦	સામાન્ય	સામાન્ય
			૧	સામાન્ય સ્ત્રી		
			૨	સા.શૈ.પ.		
			૩	સામાન્ય		
			૪	સામાન્ય સ્ત્રી		
			૫	સામાન્ય		
			૬	સામાન્ય		
			૭	સામાન્ય		
૧૨		ભોરીયા ફોટડી	૧ થી ૭	૦	સા.શૈ.પ.સ્ત્રી	સામાન્ય
			૧	સામાન્ય સ્ત્રી		
			૨	સા.શૈ.પ.		
			૩	સામાન્ય		
			૪	સામાન્ય સ્ત્રી		
			૫	સામાન્ય		

INDEX

			૬	સામાન્ય		
			૭	સામાન્ય		
૧૩		સાજડીયારી	૧ થી ૭	૦	સામાન્ય	સામાન્ય
			૧	સામાન્ય સ્ત્રી		
			૨	સા.શૈ.પ.		
			૩	સામાન્ય		
			૪	સામાન્ય સ્ત્રી		
			૫	સામાન્ય		
			૬	સામાન્ય		
			૭	સામાન્ય		
૧૪		બોડકી	૧ થી ૭	૦	સામાન્ય	સામાન્ય
			૧	સામાન્ય સ્ત્રી		
			૨	સા.શૈ.પ.		
			૩	સામાન્ય		
			૪	સામાન્ય સ્ત્રી		
			૫	સામાન્ય		
			૬	સામાન્ય		
			૭	સામાન્ય		
૧૫		કાટકોલા	૬	સામાન્ય		પેટા ચુંટણી
૧૬		વિજયપુર	૨	સા.શૈ.પ.		"

(સહી) અવાચ્ય,
કલેક્ટર, જામનગર જિલ્લો અને
રાજ્ય ચૂંટણીપંચના અધિકારી.

ગુજરાત પંચાયત અધિનિયમ–૧૯૯૩ની કલમ–૧૫ની પેટા કલમ–(૧) અન્વયે ચૂંટણીનું જાહેરનામું

જિલ્લા કલેકટર કચેરી
ચૂંટણી શાખા
જામનગર જિલ્લો.

તા. ૧૫–૦૧–૨૦૦૩

ક્રમાંક : ચટણ–ગ્રાપં–જામજોધપુર–૨૦૦૩

::: જાહેરનામું :::

જામનગર જિલ્લાની જામજોધપુર તાલુકાની ગ્રામ પંચાયતોના વોર્ડની બેઠકોની/ સરપંચની બેઠકોની ચુંટણી.

(૧) ગુજરાત પંચાયત અધિનિયમ–૧૯૯૩ની કલમ–૧૬ની પેટા કલમ–(૧) મુજબ જામનગર જિલ્લાની જામજોધપુર તાલુકાની ગ્રામ પંચાયતોના વોર્ડોની રચના તથા બેઠકોની ફાળવણી રાજય ચુંટણી પંચના અધિકારી તરીકે કરેલ છે.

(૨) ગુજરાત પંચાયત અધિનિયમ–૧૯૯૩ની કલમ–૧૫ની પેટા કલમ–(૧)થી પ્રાપ્ત થયેલ સતાની રૂઈએ રાજય ચુંટણી પંચના અધિકારી તરીકે કલેકટર જામનગર જિલ્લાની નીચેની અનુસુચિના કોલમ નં.૨માં જણાવેલ તાલુકાની કોલમ નં.૩માં જણાવેલ ગ્રામ પંચાયતોના કોલમ નં.૪,૫ માં જણાવેલ વોર્ડની બેઠકોની સભ્યોની તથા કોલમ નં.૬માં જણાવેલ સરપંચની બેઠકોની સામાન્ય / પેટા ચૂંટણી તા. ૦૯–૦૨–૨૦૦૩ના રોજ યોજવાનું જાહેર કરે છે.

:: અનુસુચિ ::

જામજોધપુર તાલુકાની ગ્રામ પંચાયતની ચૂંટણી યોજવાની છે તેની યાદી

અ.નં.	તાલુકાનું નામ	ગ્રામ પંચાયતનું નામ	વોર્ડ નંબર / ક્રમાંક	વોર્ડની બેઠકનો પ્રકાર	સરપંચની બેઠકનો પ્રકાર	ચૂંટણીનો પ્રકાર
(૧)	(૨)	(૩)	(૪)	(૫)	(૬)	(૭)
૧	જામજોધપુર	ભરડકી	૧ થી ૭	૦	અનુ.જાતી	સામાન્ય
			૧	અનુ.જાતી		
			૨	સામાન્ય સ્ત્રી		
			૩	સા.શૈ.પ.સ્ત્રી		
			૪	સામાન્ય		
			૫	સામાન્ય		
			૬	સામાન્ય		
			૭	સામાન્ય		
૨		ગોરખડી	૧ થી ૭	૦	સામાન્ય	સામાન્ય
			૧	અનુ.જાતી સ્ત્રી		
			૨	સામાન્ય સ્ત્રી		
			૩	સા.શૈ.પ.		
			૪	સામાન્ય		
			૫	સામાન્ય		
			૬	સામાન્ય		
			૭	સામાન્ય		
૩		લુવારસાર	૧ થી ૭	૦	સામાન્ય સ્ત્રી	સામાન્ય
			૧	સામાન્ય સ્ત્રી		

INDEX

			૨	સા.શૈ.પ.		
			૩	સામાન્ય		
			૪	સામાન્ય સ્ત્રી		
			૫	સામાન્ય		
			૬	સામાન્ય		
			૭	સામાન્ય		
૪		બગધરા	૧ થી ૭	૦	અનુ.જાતી સ્ત્રી	સામાન્ય
			૧	સામાન્ય સ્ત્રી		
			૨	સા.શૈ.પ.		
			૩	સામાન્ય		
			૪	સામાન્ય		
			૫	સામાન્ય		
			૬	સામાન્ય		
			૭	અનુ.જાતી સ્ત્રી		
૫		હોથીજી ખડબા	૧ થી ૭	૦	સામાન્ય સ્ત્રી	સામાન્ય
			૧	સામાન્ય સ્ત્રી		
			૨	સા.શૈ.પ.		
			૩	સામાન્ય		
			૪	સામાન્ય		
			૫	અનુ.જાતી		
			૬	અનુ.જાતી સ્ત્રી		
			૭	સામાન્ય		
૬		બાલવા	૧ થી ૭	૦	સામાન્ય સ્ત્રી	સામાન્ય
			૧	અનુ.જાતી સ્ત્રી		
			૨	સામાન્ય સ્ત્રી		
			૩	સા.શૈ.પ.		
			૪	અનુ.જનજાતી		
			૫	સામાન્ય		
			૬	સામાન્ય		
			૭	સામાન્ય		
૭		ચીરોડા મુળુજી	૧ થી ૭	૦	સા.શૈ.પ.	સામાન્ય
			૧	અનુ.જાતી		
			૨	સામાન્ય સ્ત્રી		
			૩	સા.શૈ.પ.સ્ત્રી		
			૪	સામાન્ય		
			૫	સામાન્ય		
			૬	સામાન્ય		
			૭	સામાન્ય		
૮		આંબરડી મેવાસા	૧ થી ૭	૦	સામાન્ય સ્ત્રી	સામાન્ય
			૧	સામાન્ય સ્ત્રી		
			૨	સા.શૈ.પ.		
			૩	સામાન્ય		
			૪	સામાન્ય સ્ત્રી		
			૫	સામાન્ય		
			૬	સામાન્ય		
			૭	સામાન્ય		
૯		જામવાડી	૧ થી ૯	૦	સામાન્ય	સામાન્ય
			૧	સામાન્ય સ્ત્રી		

INDEX

			૨	સા.શૈ.પ. સ્ત્રી		
			૩	સામાન્ય		
			૪	સામાન્ય સ્ત્રી		
			૫	અનુ.જાતી		
			૬	સામાન્ય		
			૭	સામાન્ય		
			૮	સામાન્ય		
			૯	સામાન્ય		
૧૦		પાટણ	૧ થી ૭	૦	સામાન્ય	સામાન્ય
			૧	સામાન્ય સ્ત્રી		
			૨	સા.શૈ.પ.		
			૩	સામાન્ય		
			૪	સામાન્ય		
			૫	સામાન્ય		
			૬	અનુ.જનજાતી સ્ત્રી		
			૭	અનુ.જનજાતી		
૧૧		આંબરડી ડેરી	૧ થી ૭	૦	સામાન્ય સ્ત્રી	સામાન્ય
			૧	સામાન્ય સ્ત્રી		
			૨	સા.શૈ.પ.		
			૩	સામાન્ય		
			૪	સામાન્ય સ્ત્રી		
			૫	સામાન્ય		
			૬	સામાન્ય		
			૭	સામાન્ય		
૧૨		મેથાણ	૧ થી ૭	૦	સામાન્ય સ્ત્રી	સામાન્ય
			૧	સામાન્ય સ્ત્રી		
			૨	સા.શૈ.પ.		
			૩	સામાન્ય		
			૪	સામાન્ય		
			૫	સામાન્ય		
			૬	અનુ.જાતી સ્ત્રી		
			૭	અનુ.જાતી		
૧૩		ધુનડા	૧ થી ૭	૦	સામાન્ય	સામાન્ય
			૧	સામાન્ય		
			૨	સામાન્ય		
			૩	સામાન્ય સ્ત્રી		
			૪	સામાન્ય સ્ત્રી		
			૫	સામાન્ય		
			૬	સામાન્ય		
			૭	સામાન્ય		
૧૪		મોટી ગોપ	૧ થી ૯	૦	સામાન્ય	સામાન્ય
			૧	અનુ.જાતી		
			૨	સામાન્ય સ્ત્રી		
			૩	સા.શૈ.પ.સ્ત્રી		
			૪	સામાન્ય		
			૫	સામાન્ય સ્ત્રી		
			૬	સામાન્ય		
			૭	સામાન્ય		
			૮	સામાન્ય		

INDEX

			૯	સામાન્ય		
૧૫		મોટી ભરડ	૧ થી ૭	૦	સા.શૈ.પ.	સામાન્ય
			૧	સામાન્ય સ્ત્રી		
			૨	સા.શૈ.પ.		
			૩	સામાન્ય		
			૪	સામાન્ય સ્ત્રી		
			૫	સામાન્ય		
			૬	સામાન્ય		
			૭	સામાન્ય		
૧૬		ઉદેપુર	૧ થી ૭	૦	સામાન્ય	સામાન્ય
			૧	સામાન્ય સ્ત્રી		
			૨	સા.શૈ.પ.		
			૩	સામાન્ય		
			૪	સામાન્ય સ્ત્રી		
			૫	સામાન્ય		
			૬	સામાન્ય		
			૭	સામાન્ય		
૧૭		જામસખપુર	૧ થી ૭	૦	સામાન્ય	સામાન્ય
			૧	સામાન્ય સ્ત્રી		
			૨	સા.શૈ.પ.		
			૩	સામાન્ય		
			૪	સામાન્ય સ્ત્રી		
			૫	સામાન્ય		
			૬	સામાન્ય		
			૭	સામાન્ય		
૧૮		વડવારા	૧ થી ૭	૦	અનુ.જનજાતી સ્ત્રી	સામાન્ય
			૧	સામાન્ય સ્ત્રી		
			૨	સા.શૈ.પ.		
			૩	સામાન્ય		
			૪	સામાન્ય		
			૫	સામાન્ય		
			૬	અનુ.જનજાતી સ્ત્રી		
			૭	અનુ.જનજાતી		
૧૯		મેલાણ	૧ થી ૭	૦	સામાન્ય સ્ત્રી	સામાન્ય
			૧	સામાન્ય સ્ત્રી		
			૨	સા.શૈ.પ.		
			૩	સામાન્ય		
			૪	સામાન્ય સ્ત્રી		
			૫	સામાન્ય		
			૬	સામાન્ય		
			૭	સામાન્ય		
૨૦		વિરપુર	૧ થી ૭	૦	સામાન્ય	સામાન્ય
			૧	અનુ.જાતી		
			૨	સામાન્ય સ્ત્રી		
			૩	સા.શૈ.પ.સ્ત્રી		
			૪	સામાન્ય		
			૫	સામાન્ય		
			૬	સામાન્ય		

INDEX

			૭	સામાન્ય		
૨૧		બમથીયા	૧ થી ૭	૦	સા.શૈ.પ.સ્ત્રી	સામાન્ય
			૧	સામાન્ય સ્ત્રી		
			૨	સા.શૈ.પ.		
			૩	સામાન્ય		
			૪	સામાન્ય સ્ત્રી		
			૫	સામાન્ય		
			૬	સામાન્ય		
			૭	સામાન્ય		
૨૨		આંબરડી ભુપત	૧ થી ૭	૦	સા.શૈ.પ.સ્ત્રી	સામાન્ય
			૧	સામાન્ય સ્ત્રી		
			૨	સા.શૈ.પ.		
			૩	સામાન્ય		
			૪	સામાન્ય		
			૫	અનુ.જાતી		
			૬	સામાન્ય		
			૭	અનુ.જાતીસ્ત્રી		
૨૩		ઝીણાવારી	૧ થી ૭	૦	સામાન્ય	સામાન્ય
			૧	સામાન્ય સ્ત્રી		
			૨	સા.શૈ.પ.		
			૩	સામાન્ય		
			૪	સામાન્ય સ્ત્રી		
			૫	સામાન્ય		
			૬	સામાન્ય		
			૭	સામાન્ય		
૨૪		કલ્યાણપુર સોગઠી	૧ થી ૭	૦	સામાન્ય સ્ત્રી	સામાન્ય
			૧	સામાન્ય સ્ત્રી		
			૨	સા.શૈ.પ.		
			૩	સામાન્ય		
			૪	સામાન્ય		
			૫	અનુ.જાતીસ્ત્રી		
			૬	અનુ.જાતી		
			૭	સામાન્ય		
૨૫		આંબરડી જામ	૧ થી ૭	૦	સામાન્ય સ્ત્રી	સામાન્ય
			૧	અનુ.જાતી		
			૨	સામાન્ય સ્ત્રી		
			૩	સા.શૈ.પ.સ્ત્રી		
			૪	સામાન્ય		
			૫	સામાન્ય		
			૬	સામાન્ય		
			૭	સામાન્ય		
૨૬		લલોઈ	૧ થી ૭	૦	સામાન્ય સ્ત્રી	સામાન્ય
			૧	સામાન્ય સ્ત્રી		
			૨	સા.શૈ.પ.		
			૩	સામાન્ય		
			૪	સામાન્ય સ્ત્રી		
			૫	સામાન્ય		
			૬	સામાન્ય		

INDEX

			૭	સામાન્ય		
૨૭		ગઢકડા	૧ થી ૭	૦	સામાન્ય	સામાન્ય
			૧	સામાન્ય સ્ત્રી		
			૨	સા.શૈ.પ.સ્ત્રી		
			૩	સામાન્ય		
			૪	સામાન્ય		
			૫	સામાન્ય		
			૬	સામાન્ય		
			૭	અનુ.જાતી		
૨૮		સમાણા	૧ થી ૭	૦	અનુ.જાતી	સામાન્ય
			૧	સામાન્ય સ્ત્રી		
			૨	સા.શૈ.પ.		
			૩	સામાન્ય		
			૪	સામાન્ય		
			૫	સામાન્ય		
			૬	સામાન્ય		
			૭	અનુ.જાતી સ્ત્રી		
૨૯		કરસનપર	૧ થી ૭	૦	સામાન્ય સ્ત્રી	સામાન્ય
			૧	સામાન્ય સ્ત્રી		
			૨	સા.શૈ.પ. સ્ત્રી		
			૩	સામાન્ય		
			૪	સામાન્ય		
			૫	સામાન્ય		
			૬	સામાન્ય		
			૭	અનુ.જાતી		
૩૦		અમરાપર	૧ થી ૭	૦	સામાન્ય સ્ત્રી	સામાન્ય
			૧	સામાન્ય સ્ત્રી		
			૨	સા.શૈ.પ. સ્ત્રી		
			૩	સામાન્ય		
			૪	સામાન્ય		
			૫	સામાન્ય		
			૬	અનુ.જાતી		
			૭	સામાન્ય		
૩૧		બુટાવદર	૧ થી ૭	૦	સા.શૈ.પ.	સામાન્ય
			૧	સામાન્ય સ્ત્રી		
			૨	સા.શૈ.પ.		
			૩	સામાન્ય		
			૪	સામાન્ય		
			૫	અનુ.જાતી		
			૬	અનુ.જાતી સ્ત્રી		
			૭	સામાન્ય		
૩૨		માલવડા	૧	અનુ.જનજાતી સ્ત્રી		પેટા ચુંટણી
			૨	અનુ.જનજાતી		
			૩	અનુ.જનજાતી		
			૬	અનુ.જનજાતી		
			૭	અનુ.જનજાતી		
૩૩		વાંસજાળીયા	૧ થી ૭	૦	સામાન્ય	પેટા ચુંટણી
૩૪		ચૂર	૧	સામાન્ય સ્ત્રી		પેટા ચુંટણી

(૩) આ જાહેરનામાની ગુજરાત પંચાયત ચૂંટણી નિયમો–૧૯૯૪ના નિયમ–૯(૧) અન્વયે સરકારી રાજયપત્રમાં પ્રસિધ્ધ કરવામાં આવે છે.

(સહી) અવાચ્ય,
કલેક્ટર, જામનગર જિલ્લો અને
રાજ્ય ચૂંટણીપંચના અધિકારી.

INDEX

ગુજરાત પંચાયત ચૂંટણી નિયમો – ૧૯૯૪ના નિયમ–૯ (૨) અન્વયે ચૂંટણીનું જાહેરનામું

જિલ્લા કલેકટર કચેરી
ચૂંટણી શાખા
જામનગર જિલ્લો.

તા.૧૫–૦૧–૨૦૦૩

ક્રમાંક : ચટણ–ગ્રાપં–જામજોધપુર–૨૦૦૩

::: જાહેરનામું :::

જામનગર જિલ્લાની <u>જામજોધપુર</u> તાલુકાની ગ્રામ પંચાયતોના વોર્ડની બેઠકોની / સરપંચની બેઠકોની ચૂંટણી.

(૧) ગુજરાત પંચાયત અધિનિયમ–૧૯૯૩ની કલમ–૧૬ની પેટા કલમ–(૧) મુજબ જામનગર જિલ્લાની જામજોધપુર તાલુકાની ગ્રામ પંચાયતોના વોર્ડોની રચના તથા બેઠકોની ફાળવણી રાજય ચુંટણી પંચના અધિકારી તરીકે કરેલ છે.

(૨) ગુજરાત પંચાયત ચુંટણી નિયમો–૧૯૯૪ના નિયમ–૯ના પેટા નિયમ–૨થી પ્રાપ્ત થયેલ સતાની રૂઈએ રાજય ચુંટણી પંચના અધિકારી તરીકે કલેકટર, જામનગર જિલ્લાની નીચેની અનુસુચિના કોલમ નં.૨માં જણાવેલ તાલુકાની સામે કોલમ નં.૩માં જણાવેલ ગ્રામ પંચાયતોના કોલમ નં.૪માં જણાવેલ વોર્ડની કોલમ નં.૫માં જણાવેલ બેઠકો ભરવા માટે સભ્યોની કોલમ નં.૬માં જણાવેલ પ્રકારવાળી સરપંચની બેઠકો ભરવા માટે સરપંચની ચુંટણી યોજવાનો તબકકાવાર કાર્યક્રમ નીચે જણાવ્યા મજુબ નકકી કરે છે.

		તારીખ	સમય	સ્થળ
(ક)	ઉમેદવારીપત્ર રજુ કરવાની / ભરવાની છેલ્લી તારીખ	૨૨–૦૧–૨૦૦૩	૧૧:૦૦ કલાકથી ૧૫:૦૦ કલાક સુધી	ચુંટણી અધિકારી / મદદનીશ ચૂંટણી અધિકારીની કચેરી ખાતે
(ખ)	ઉમેદવારીપત્રોની ચકાસણી તારીખ	૨૩–૦૧–૨૦૦૩	૧૧:૦૦ કલાકથી ચકાસણી પુરી થાય ત્યાં સુધી	ચૂંટણી અધિકારીની કચેરી ખાતે
(ગ)	ઉમેદવારી પાછી ખેંચી લેવાની છેલ્લી તારીખ	૨૫–૦૧–૨૦૦૩	૧૫:૦૦ કલાક સુધી	ચૂંટણી અધિકારી / મદદનીશ ચૂંટણી અધિકારીની કચેરી ખાતે
(ઘ)	આવશ્યક હોય તો મતદાનની તારીખ	૦૯–૦૨–૨૦૦૩	---	---
(ચ)	મતદાનનો સમય		સવારના ૮:૦૦થી સાંજના ૧૭:૦૦ સુધી	---
(છ)	મતદાનના સ્થળ		---	જિલ્લા ચૂંટણી અધિકારીએ જાહેર કરેલ મતદાન મથક ઉપર
(જ)	મતગણતરી માટેની તારીખ અને સમય	૧૧–૦૨–૨૦૦૩	સવારના ૯:૦૦ કલાકથી ગણતરી પુરી થાય ત્યાં સુધી	ચૂંટણી અધિકારી જાહેર કરે તે સ્થળે
(ઝ)	ચૂંટણી પ્રક્રિયા પુરી થવા માટેની તારીખ	૧૭–૦૨–૨૦૦૩		

INDEX

:: અનુસૂચિ ::

જામજોધપુર તાલુકાની ગ્રામ પંચાયતની ચૂંટણી યોજવાની છે તેની યાદી

અ.નં.	તાલુકાનું નામ	ગ્રામ પંચાયતનું નામ	વોર્ડ નંબર / ક્રમાંક	વોર્ડની બેઠકનો પ્રકાર	સરપંચની બેઠકનો પ્રકાર	ચૂંટણીનો પ્રકાર
(૧)	(૨)	(૩)	(૪)	(૫)	(૬)	(૭)
૧	જામજોધપુર	ભરડકી	૧ થી ૭	૦	અનુ.જાતી	સામાન્ય
			૧	અનુ.જાતી		
			૨	સામાન્ય સ્ત્રી		
			૩	સા.શૈ.પ.સ્ત્રી		
			૪	સામાન્ય		
			૫	સામાન્ય		
			૬	સામાન્ય		
			૭	સામાન્ય		
૨		ગોરખડી	૧ થી ૭	૦	સામાન્ય	સામાન્ય
			૧	અનુ.જાતી સ્ત્રી		
			૨	સામાન્ય સ્ત્રી		
			૩	સા.શૈ.પ.		
			૪	સામાન્ય		
			૫	સામાન્ય		
			૬	સામાન્ય		
			૭	સામાન્ય		
૩		લુવારસાર	૧ થી ૭	૦	સામાન્ય સ્ત્રી	સામાન્ય
			૧	સામાન્ય સ્ત્રી		
			૨	સા.શૈ.પ.		
			૩	સામાન્ય		
			૪	સામાન્ય સ્ત્રી		
			૫	સામાન્ય		
			૬	સામાન્ય		
			૭	સામાન્ય		
૪		બગધરા	૧ થી ૭	૦	અનુ.જાતી સ્ત્રી	સામાન્ય
			૧	સામાન્ય સ્ત્રી		
			૨	સા.શૈ.પ.		
			૩	સામાન્ય		
			૪	સામાન્ય		
			૫	સામાન્ય		
			૬	સામાન્ય		
			૭	અનુ.જાતી સ્ત્રી		
૫		હોથીજી ખડબા	૧ થી ૭	૦	સામાન્ય સ્ત્રી	સામાન્ય
			૧	સામાન્ય સ્ત્રી		
			૨	સા.શૈ.પ.		
			૩	સામાન્ય		
			૪	સામાન્ય		
			૫	અનુ.જાતી		
			૬	અનુ.જાતી સ્ત્રી		
			૭	સામાન્ય		
૬		બાલવા	૧ થી ૭	૦	સામાન્ય સ્ત્રી	સામાન્ય
			૧	અનુ.જાતી સ્ત્રી		
			૨	સામાન્ય સ્ત્રી		
			૩	સા.શૈ.પ.		

INDEX

			૪	અનુ.જનજાતી		
			૫	સામાન્ય		
			૬	સામાન્ય		
			૭	સામાન્ય		
૭		ચીરોડા મુળુજી	૧ થી ૭	૦	સા.શૈ.પ.	સામાન્ય
			૧	અનુ.જાતી		
			૨	સામાન્ય સ્ત્રી		
			૩	સા.શૈ.પ.સ્ત્રી		
			૪	સામાન્ય		
			૫	સાપાન્ય		
			૬	સામાન્ય		
			૭	સામાન્ય		
૮		આંબરડી મેવાસા	૧ થી ૭	૦	સામાન્ય સ્ત્રી	સામાન્ય
			૧	સામાન્ય સ્ત્રી		
			૨	સા.શૈ.પ.		
			૩	સામાન્ય		
			૪	સામાન્ય સ્ત્રી		
			૫	સામાન્ય		
			૬	સામાન્ય		
			૭	સામાન્ય		
૯		જામવાડી	૧ થી ૯	૦	સામાન્ય	સામાન્ય
			૧	સામાન્ય સ્ત્રી		
			૨	સા.શૈ.પ. સ્ત્રી		
			૩	સામાન્ય		
			૪	સામાન્ય સ્ત્રી		
			૫	અનુ.જાતી		
			૬	સામાન્ય		
			૭	સામાન્ય		
			૮	સામાન્ય		
			૯	સામાન્ય		
૧૦		પાટણ	૧ થી ૭	૦	સામાન્ય	સામાન્ય
			૧	સામાન્ય સ્ત્રી		
			૨	સા.શૈ.પ.		
			૩	સામાન્ય		
			૪	સામાન્ય		
			૫	સામાન્ય		
			૬	અનુ.જનજાતી સ્ત્રી		
			૭	અનુ.જનજાતી		
૧૧		આંબરડી ડેરી	૧ થી ૭	૦	સામાન્ય સ્ત્રી	સામાન્ય
			૧	સામાન્ય સ્ત્રી		
			૨	સા.શૈ.પ.		
			૩	સામાન્ય		
			૪	સામાન્ય સ્ત્રી		
			૫	સામાન્ય		
			૬	સામાન્ય		
			૭	સામાન્ય		
૧૨		મેથાણ	૧ થી ૭	૦	સામાન્ય સ્ત્રી	સામાન્ય
			૧	સામાન્ય સ્ત્રી		
			૨	સા.શૈ.પ.		
			૩	સામાન્ય		

			૪	સામાન્ય		
			૫	સામાન્ય		
			૬	અનુ.જાતી સ્ત્રી		
			૭	અનુ.જાતી		
૧૩		ધુનાડા	૧ થી ૭	૦	સામાન્ય	સામાન્ય
			૧	સામાન્ય		
			૨	સામાન્ય		
			૩	સામાન્ય સ્ત્રી		
			૪	સામાન્ય સ્ત્રી		
			૫	સામાન્ય		
			૬	સામાન્ય		
			૭	સામાન્ય		
૧૪		મોટી ગોપ	૧ થી ૯	૦	સામાન્ય	સામાન્ય
			૧	અનુ.જાતી		
			૨	સામાન્ય સ્ત્રી		
			૩	સા.શૈ.પ.સ્ત્રી		
			૪	સામાન્ય		
			૫	સામાન્ય સ્ત્રી		
			૬	સામાન્ય		
			૭	સામાન્ય		
			૮	સામાન્ય		
			૯	સામાન્ય		
૧૫		મોટી ભરડ	૧ થી ૭	૦	સા.શૈ.પ.	સામાન્ય
			૧	સામાન્ય સ્ત્રી		
			૨	સા.શૈ.પ.		
			૩	સામાન્ય		
			૪	સામાન્ય સ્ત્રી		
			૫	સામાન્ય		
			૬	સામાન્ય		
			૭	સામાન્ય		
૧૬		ઉદેપુર	૧ થી ૭	૦	સામાન્ય	સામાન્ય
			૧	સામાન્ય સ્ત્રી		
			૨	સા.શૈ.પ.		
			૩	સામાન્ય		
			૪	સામાન્ય સ્ત્રી		
			૫	સામાન્ય		
			૬	સામાન્ય		
			૭	સામાન્ય		
૧૭		જામસખપુર	૧ થી ૭	૦	સામાન્ય	સામાન્ય
			૧	સામાન્ય સ્ત્રી		
			૨	સા.શૈ.પ.		
			૩	સામાન્ય		
			૪	સામાન્ય સ્ત્રી		
			૫	સામાન્ય		
			૬	સામાન્ય		
			૭	સામાન્ય		
૧૮		વડવારા	૧ થી ૭	૦	અનુ.જનજાતી સ્ત્રી	સામાન્ય
			૧	સામાન્ય સ્ત્રી		
			૨	સા.શૈ.પ.		
			૩	સામાન્ય		

INDEX

			૪	સામાન્ય		
			૫	સામાન્ય		
			૬	અનુ.જનજાતી સ્ત્રી		
			૭	અનુ.જનજાતી		
૧૯		મેલાણ	૧ થી ૭	૦	સામાન્ય સ્ત્રી	સામાન્ય
			૧	સામાન્ય સ્ત્રી		
			૨	સા.શૈ.પ.		
			૩	સામાન્ય		
			૪	સામાન્ય સ્ત્રી		
			૫	સામાન્ય		
			૬	સામાન્ય		
			૭	સામાન્ય		
૨૦		વિરપુર	૧ થી ૭	૦	સામાન્ય	સામાન્ય
			૧	અનુ.જાતી		
			૨	સામાન્ય સ્ત્રી		
			૩	સા.શૈ.પ.સ્ત્રી		
			૪	સામાન્ય		
			૫	સામાન્ય		
			૬	સામાન્ય		
			૭	સામાન્ય		
૨૧		બમથીયા	૧ થી ૭	૦	સા.શૈ.પ.સ્ત્રી	સામાન્ય
			૧	સામાન્ય સ્ત્રી		
			૨	સા.શૈ.પ.		
			૩	સામાન્ય		
			૪	સામાન્ય સ્ત્રી		
			૫	સામાન્ય		
			૬	સામાન્ય		
			૭	સામાન્ય		
૨૨		આંબરડા ભુપત	૧ થી ૭	૦	સા.શૈ.પ.સ્ત્રી	સામાન્ય
			૧	સામાન્ય સ્ત્રી		
			૨	સા.શૈ.પ.		
			૩	સામાન્ય		
			૪	સામાન્ય		
			૫	અનુ.જાતી		
			૬	સામાન્ય		
			૭	અનુ.જાતીસ્ત્રી		
૨૩		ઝીણાવારી	૧ થી ૭	૦	સામાન્ય	સામાન્ય
			૧	સામાન્ય સ્ત્રી		
			૨	સા.શૈ.પ.		
			૩	સામાન્ય		
			૪	સામાન્ય સ્ત્રી		
			૫	સામાન્ય		
			૬	સામાન્ય		
			૭	સામાન્ય		
૨૪		કલ્યાણપુર સોગઠી	૧ થી ૭	૦	સામાન્ય સ્ત્રી	સામાન્ય
			૧	સામાન્ય સ્ત્રી		
			૨	સા.શૈ.પ.		
			૩	સામાન્ય		
			૪	સામાન્ય		
			૫	અનુ.જાતીસ્ત્રી		

			૬	અનુ.જાતી		
			૭	સામાન્ય		
૨૫		આંબરડી જામ	૧ થી ૭	૦	સામાન્ય સ્ત્રી	સામાન્ય
			૧	અનુ.જાતી		
			૨	સામાન્ય સ્ત્રી		
			૩	સા.શૈ.પ.સ્ત્રી		
			૪	સામાન્ય		
			૫	સામાન્ય		
			૬	સામાન્ય		
			૭	સામાન્ય		
૨૬		લલોઈ	૧ થી ૭	૦	સામાન્ય સ્ત્રી	સામાન્ય
			૧	સામાન્ય સ્ત્રી		
			૨	સા.શૈ.પ.		
			૩	સામાન્ય		
			૪	સામાન્ય સ્ત્રી		
			૫	સામાન્ય		
			૬	સામાન્ય		
			૭	સામાન્ય		
૨૭		ગઢડા	૧ થી ૭	૦	સામાન્ય	સામાન્ય
			૧	સામાન્ય સ્ત્રી		
			૨	સા.શૈ.પ.સ્ત્રી		
			૩	સામાન્ય		
			૪	સામાન્ય		
			૫	સામાન્ય		
			૬	સામાન્ય		
			૭	અનુ.જાતી		
૨૮		સમાણા	૧ થી ૭	૦	અનુ.જાતી	સામાન્ય
			૧	સામાન્ય સ્ત્રી		
			૨	સા.શૈ.પ.		
			૩	સામાન્ય		
			૪	સામાન્ય		
			૫	સામાન્ય		
			૬	સામાન્ય		
			૭	અનુ.જાતી સ્ત્રી		
૨૯		કરસનપર	૧ થી ૭	૦	સામાન્ય સ્ત્રી	સામાન્ય
			૧	સામાન્ય સ્ત્રી		
			૨	સા.શૈ.પ. સ્ત્રી		
			૩	સામાન્ય		
			૪	સામાન્ય		
			૫	સામાન્ય		
			૬	સામાન્ય		
			૭	અનુ.જાતી		
૩૦		અમરાપર	૧ થી ૭	૦	સામાન્ય સ્ત્રી	સામાન્ય
			૧	સામાન્ય સ્ત્રી		
			૨	સા.શૈ.પ. સ્ત્રી		
			૩	સામાન્ય		
			૪	સામાન્ય		
			૫	સામાન્ય		
			૬	અનુ.જાતી		
			૭	સામાન્ય		

INDEX

૩૧		બુટાવદર	૧ થી ૭	૦	સા.શૈ.પ.	સામાન્ય
			૧	સામાન્ય સ્ત્રી		
			૨	સા.શૈ.પ.		
			૩	સામાન્ય		
			૪	સામાન્ય		
			૫	અનુ.જાતી		
			૬	અનુ.જાતી સ્ત્રી		
			૭	સામાન્ય		
૩૨		માલવડા	૧	અનુ.જનજાતી સ્ત્રી		પેટા ચૂંટણી
			૨	અનુ.જનજાતી		
			૩	અનુ.જનજાતી		
			૬	અનુ.જનજાતી		
			૭	અનુ.જનજાતી		
૩૩		વાંસજાળીયા	૧ થી ૭	૦	સામાન્ય	પેટા ચૂંટણી
૩૪		ચૂર	૧	સામાન્ય સ્ત્રી		પેટા ચૂંટણી

(સહી) અવાચ્ય,
કલેક્ટર, જામનગર જિલ્લો અને
રાજ્ય ચૂંટણીપંચના અધિકારી.

INDEX

ગુજરાત પંચાયત અધિનિયમ-૧૯૯૩ની કલમ-૧૫ની પેટા કલમ-(૧) અન્વયે
ચૂંટણીનું જાહેરનામું

જિલ્લા કલેકટર કચેરી
ચૂંટણી શાખા
જામનગર જિલ્લો.

તા. ૧૫-૦૧-૨૦૦૩

ક્રમાંક : ચટણ-ગ્રાપં-જામનગર-૨૦૦૩

::: જાહેરનામું :::

જામનગર જિલ્લાની જામનગર તાલુકાની ગ્રામ પંચાયતોના વોર્ડની બેઠકોની / સરપંચની બેઠકોની ચુંટણી.

(૧) ગુજરાત પંચાયત અધિનિયમ-૧૯૯૩ની કલમ-૧૬ની પેટા કલમ-(૧) મુજબ જામનગર જિલ્લાની જામનગર તાલુકાની ગ્રામ પંચાયતોના વોર્ડોની રચના તથા બેઠકોની ફાળવણી રાજ્ય ચુંટણી પંચના અધિકારી તરીકે કરેલ છે.

(૨) ગુજરાત પંચાયત અધિનિયમ-૧૯૯૩ની કલમ-૧૫ની પેટા કલમ-(૧)થી પ્રાપ્ત થયેલ સતાની રૂઈએ રાજ્ય ચુંટણી પંચના અધિકારી તરીકે કલેકટર જામનગર જિલ્લાની નીચેની અનુસુચિના કોલમ નં.૨માં જણાવેલ તાલુકાની કોલમ નં.૩માં જણાવેલ ગ્રામ પંચાયતોના કોલમ નં.૪,૫ માં જણાવેલ વોર્ડની બેઠકોની સભ્યોની તથા કોલમ નં.૬માં જણાવેલ સરપંચની બેઠકોની સામાન્ય / પેટા ચુંટણી તા. ૦૯-૦૨-૨૦૦૩ના રોજ યોજવાનું જાહેર કરે છે.

:: અનુસુચિ ::

જામનગર તાલુકાની ગ્રામ પંચાયતની ચૂંટણી યોજવાની છે તેની યાદી

અનુ.	તાલુકાનું નામ	ગ્રામ પંચાયતનું નામ	વોર્ડ નંબર / ક્રમાંક	વોર્ડની બેઠકનો પ્રકાર	સરપંચની બેઠકનો પ્રકાર	ચૂંટણીનો પ્રકાર
(૧)	(૨)	(૩)	(૪)	(૫)	(૬)	(૭)
૧	જામનગર	જીવાપર	૧ થી ૭	૦	સામાન્ય	સામાન્ય
			૧	સામાન્ય સ્ત્રી		
			૨	સા.શૈ.પ.		
			૩	સામાન્ય		
			૪	સામાન્ય સ્ત્રી		
			૫	સામાન્ય		
			૬	સામાન્ય		
			૭	સામાન્ય		
૨		જાંબુડા	૧ થી ૯	૦	સામાન્ય	સામાન્ય
			૧	સામાન્ય સ્ત્રી		
			૨	સા.શૈ.પ.સ્ત્રી		
			૩	સામાન્ય		
			૪	સામાન્ય સ્ત્રી		
			૫	સામાન્ય		
			૬	સામાન્ય		
			૭	સામાન્ય		
			૮	અનુ.જાતી		
			૯	સામાન્ય		
૩		પસાયા	૧ થી ૭	૦	અનુ.જાતી સ્ત્રી	સામાન્ય
			૧	સામાન્ય સ્ત્રી		

INDEX

			૨	સા.શૈ.પ.		
			૩	સામાન્ય		
			૪	સામાન્ય		
			૫	સામાન્ય		
			૬	અનુ.જાતી સ્ત્રી		
			૭	સામાન્ય		
૪		મિયાત્રા	૧ થી ૭	૦	સામાન્ય	સામાન્ય
			૧	સામાન્ય સ્ત્રી		
			૨	સા.શૈ.પ.		
			૩	સામાન્ય		
			૪	સામાન્ય સ્ત્રી		
			૫	સામાન્ય		
			૬	સામાન્ય		
			૭	સામાન્ય		
૫		ચાવડા	૧ થી ૭	૦	સા.શૈ.પ.	સામાન્ય
			૧	સામાન્ય સ્ત્રી		
			૨	સા.શૈ.પ.		
			૩	સામાન્ય		
			૪	સામાન્ય સ્ત્રી		
			૫	સામાન્ય		
			૬	સામાન્ય		
			૭	સામાન્ય		
૬		ફાચરીયા	૧ થી ૭	૦	સામાન્ય	સામાન્ય
			૧	સામાન્ય સ્ત્રી		
			૨	સા.શૈ.પ.		
			૩	સામાન્ય		
			૪	સામાન્ય સ્ત્રી		
			૫	સામાન્ય		
			૬	સામાન્ય		
			૭	સામાન્ય		
૭		મોરકંડા	૧ થી ૭	૦	સામાન્ય	સામાન્ય
			૧	સામાન્ય સ્ત્રી		
			૨	સા.શૈ.પ.		
			૩	સામાન્ય		
			૪	સામાન્ય સ્ત્રી		
			૫	સામાન્ય		
			૬	સામાન્ય		
			૭	સામાન્ય		
૮		લાવડીયા	૧ થી ૭	૦	સામાન્ય સ્ત્રી	સામાન્ય
			૧	સામાન્ય સ્ત્રી		
			૨	સા.શૈ.પ.સ્ત્રી		
			૩	સામાન્ય		
			૪	સામાન્ય		
			૫	અનુ.જાતી		
			૬	સામાન્ય		
			૭	સામાન્ય		
૯		રણજીતપર	૧ થી ૭	૦	સામાન્ય	સામાન્ય
			૧	સામાન્ય સ્ત્રી		
			૨	સા.શૈ.પ.		
			૩	સામાન્ય		

INDEX

			૪	સામાન્ય સ્ત્રી		
			૫	સામાન્ય		
			૬	સામાન્ય		
			૭	સામાન્ય		
૧૦		લાખાણી મોટીવાસ	૧ થી ૭	૦	સામાન્ય સ્ત્રી	સામાન્ય
			૧	સામાન્ય સ્ત્રી		
			૨	સા.શૈ.પ.		
			૩	સામાન્ય		
			૪	સામાન્ય સ્ત્રી		
			૫	સામાન્ય		
			૬	સામાન્ય		
			૭	સામાન્ય		
૧૧		નાઘેડી	૧ થી ૭	૦	સામાન્ય	સામાન્ય
			૧	સામાન્ય સ્ત્રી		
			૨	સા.શૈ.પ.સ્ત્રી		
			૩	સામાન્ય		
			૪	અનુ.જાતી		
			૫	સામાન્ય		
			૬	સામાન્ય		
			૭	સામાન્ય		
૧૨		સુમરી ધુતારપર	૧ થી ૭	૦	સામાન્ય	સામાન્ય
			૧	સામાન્ય સ્ત્રી		
			૨	સા.શૈ.પ.		
			૩	સામાન્ય		
			૪	સામાન્ય સ્ત્રી		
			૫	સામાન્ય		
			૬	સામાન્ય		
			૭	સામાન્ય		
૧૩		મુંગણી	૧ થી ૭	૦	સામાન્ય	સામાન્ય
			૧	સામાન્ય સ્ત્રી		
			૨	સા.શૈ.પ.સ્ત્રી		
			૩	સામાન્ય		
			૪	અનુ.જાતી		
			૫	સામાન્ય		
			૬	સામાન્ય		
			૭	સામાન્ય		
૧૪		ખીલોસ	૧ થી ૭	૦	સામાન્ય સ્ત્રી	સામાન્ય
			૧	સામાન્ય સ્ત્રી		
			૨	અનુ.જાતી		
			૩	સા.શૈ.પ.સ્ત્રી		
			૪	સામાન્ય		
			૫	સામાન્ય		
			૬	સામાન્ય		
			૭	સામાન્ય		
૧૫		ખાવડી નાની	૧ થી ૭	૦	સામાન્ય સ્ત્રી	સામાન્ય
			૧	સામાન્ય સ્ત્રી		
			૨	સા.શૈ.પ.		
			૩	સામાન્ય		
			૪	સામાન્ય સ્ત્રી		

INDEX

			૫	સામાન્ય		
			૬	સામાન્ય		
			૭	સામાન્ય		
૧૬		લાખાણી નાનોવાસ	૧ થી ૭	૦	સામાન્ય સ્ત્રી	સામાન્ય
			૧	સામાન્ય		
			૨	સામાન્ય		
			૩	સામાન્ય સ્ત્રી		
			૪	સામાન્ય સ્ત્રી		
			૫	સામાન્ય		
			૬	સામાન્ય		
			૭	સામાન્ય		
૧૭		અલીયા	૧થી૧૩	૦	સામાન્ય સ્ત્રી	સામાન્ય
			૧	સામાન્ય સ્ત્રી		
			૨	સા.શૈ.પ.સ્ત્રી		
			૩	સામાન્ય		
			૪	સામાન્ય		
			૫	સામાન્ય સ્ત્રી		
			૬	સામાન્ય સ્ત્રી		
			૭	સામાન્ય		
			૮	અનુ.જાતી		
			૯	સામાન્ય		
			૧૦	સામાન્ય		
			૧૧	સામાન્ય		
			૧૨	સામાન્ય		
			૧૩	સામાન્ય		
૧૮		સચાણા	૧ થી ૯	૦	સામાન્ય	સામાન્ય
			૧	સામાન્ય સ્ત્રી		
			૨	સા.શૈ.પ.		
			૩	સામાન્ય		
			૪	સામાન્ય		
			૫	સામાન્ય સ્ત્રી		
			૬	સામાન્ય સ્ત્રી		
			૭	સામાન્ય		
			૮	સામાન્ય		
			૯	સામાન્ય		
૧૯		ખીજડીયા	૧ થી ૭	૦	સામાન્ય સ્ત્રી	સામાન્ય
			૧	સામાન્ય સ્ત્રી		
			૨	સા.શૈ.પ.		
			૩	સામાન્ય		
			૪	સામાન્ય સ્ત્રી		
			૫	સામાન્ય		
			૬	સામાન્ય		
			૭	સામાન્ય		
૨૦		બેડ	૧ થી૧૩	૦	સામાન્ય સ્ત્રી	સામાન્ય
			૧	સામાન્ય સ્ત્રી		
			૨	સા.શૈ.પ.		
			૩	સામાન્ય		
			૪	સામાન્ય		
			૫	સામાન્ય		
			૬	સામાન્ય સ્ત્રી		

INDEX

			૭	સામાન્ય સ્ત્રી		
			૮	સામાન્ય સ્ત્રી		
			૯	સામાન્ય		
			૧૦	સામાન્ય		
			૧૧	સામાન્ય		
			૧૨	સામાન્ય		
			૧૩	સામાન્ય		
૨૧		ઢેબા	૧ થી ૭	૦	સામાન્ય	સામાન્ય
			૧	સામાન્ય સ્ત્રી		
			૨	સા.શૈ.પ.સ્ત્રી		
			૩	સામાન્ય		
			૪	સામાન્ય		
			૫	સામાન્ય		
			૬	અનુ.જાતી		
			૭	સામાન્ય		
૨૨		આમરા	૧ થી ૯	૦	સામાન્ય સ્ત્રી	સામાન્ય
			૧	સામાન્ય સ્ત્રી		
			૨	સા.શૈ.પ.		
			૩	સામાન્ય		
			૪	સામાન્ય		
			૫	સામાન્ય સ્ત્રી		
			૬	સામાન્ય સ્ત્રી		
			૭	સામાન્ય		
			૮	સામાન્ય		
			૯	સામાન્ય		
૨૩		ફલ્લા	૧ થી ૭	૦	સામાન્ય	સામાન્ય
			૧	સામાન્ય સ્ત્રી		
			૨	સા.શૈ.પ.સ્ત્રી		
			૩	અનુ.જાતી		
			૪	સામાન્ય		
			૫	સામાન્ય		
			૬	સામાન્ય		
			૭	સામાન્ય		
૨૪		ખાવડી મોટી	૧ થી ૭	૦	સામાન્ય સ્ત્રી	સામાન્ય
			૧	સામાન્ય સ્ત્રી		
			૨	સા.શૈ.પ.		
			૩	સામાન્ય		
			૪	સામાન્ય સ્ત્રી		
			૫	સામાન્ય		
			૬	સામાન્ય		
			૭	સામાન્ય		
૨૫		જુના નાગના	૧ થી ૭	૦	સામાન્ય	સામાન્ય
			૧	સામાન્ય સ્ત્રી		
			૨	સા.શૈ.પ.સ્ત્રી		
			૩	સામાન્ય		
			૪	સામાન્ય		
			૫	સામાન્ય		
			૬	સામાન્ય		
			૭	અનુ.જાતી		
૨૬		વાવબેરાજા	૧ થી ૭	૦	સામાન્ય	સામાન્ય

INDEX

			૧	સામાન્ય સ્ત્રી		
			૨	સા.શૈ.પ.		
			૩	સામાન્ય		
			૪	સામાન્ય સ્ત્રી		
			૫	સામાન્ય		
			૬	સામાન્ય		
			૭	સામાન્ય		
૨૭		ખોજાબેરાજા	૧ થી ૭	૦	સામાન્ય સ્ત્રી	સામાન્ય
			૧	સામાન્ય સ્ત્રી		
			૨	સા.શૈ.પ.સ્ત્રી		
			૩	સામાન્ય		
			૪	સામાન્ય		
			૫	સામાન્ય		
			૬	અનુ.જાતી		
			૭	સામાન્ય		
૨૮		શુાડુકા	૧ થી ૭	૦	સામાન્ય	સામાન્ય
			૧	સામાન્ય સ્ત્રી		
			૨	સા.શૈ.પ.		
			૩	સામાન્ય		
			૪	સામાન્ય સ્ત્રી		
			૫	સામાન્ય		
			૬	સામાન્ય		
			૭	સામાન્ય		
૨૯		લોઠીયા	૧ થી ૭	૦	સામાન્ય	સામાન્ય
			૧	સામાન્ય સ્ત્રી		
			૨	સા.શૈ.પ.		
			૩	સામાન્ય		
			૪	સામાન્ય સ્ત્રી		
			૫	સામાન્ય		
			૬	સામાન્ય		
			૭	સામાન્ય		
૩૦		નાઘુના	૧ થી ૭	૦	સામાન્ય	સામાન્ય
			૧	સામાન્ય સ્ત્રી		
			૨	સા.શૈ.પ.		
			૩	સામાન્ય		
			૪	સામાન્ય સ્ત્રી		
			૫	સામાન્ય		
			૬	સામાન્ય		
			૭	સામાન્ય		
૩૧		સુવરડા	૧ થી ૭	૦	સામાન્ય	સામાન્ય
			૧	સામાન્ય સ્ત્રી		
			૨	સા.શૈ.પ.		
			૩	સામાન્ય		
			૪	સામાન્ય સ્ત્રી		
			૫	સામાન્ય		
			૬	સામાન્ય		
			૭	સામાન્ય		
૩૨		શાપર	૧ થી ૭	૦	સામાન્ય	સામાન્ય
			૧	સામાન્ય સ્ત્રી		
			૨	સા.શૈ.પ. સ્ત્રી		

INDEX

			૩	સામાન્ય		
			૪	સામાન્ય		
			૫	સામાન્ય		
			૬	અનુ.જાતી		
			૭	સામાન્ય		
૩૩		ખીજડીયા રવાણી	૧ થી ૭	૦	સામાન્ય સ્ત્રી	સામાન્ય
			૧	સામાન્ય સ્ત્રી		
			૨	સા.શૈ.પ.		
			૩	સામાન્ય		
			૪	સામાન્ય સ્ત્રી		
			૫	સામાન્ય		
			૬	સામાન્ય		
			૭	સામાન્ય		
૩૪		નારણપર	૧ થી ૭	૦	સામાન્ય	સામાન્ય
			૧	સામાન્ય સ્ત્રી		
			૨	સા.શૈ.પ.સ્ત્રી		
			૩	સામાન્ય		
			૪	સામાન્ય		
			૫	સામાન્ય		
			૬	સામાન્ય		
			૭	અનુ.જાતી		
૩૫		ધુંવાવ	૧ થી ૯	૦	સામાન્ય	સામાન્ય
			૧	સામાન્ય સ્ત્રી		
			૨	સા.શૈ.પ.		
			૩	સામાન્ય		
			૪	સામાન્ય		
			૫	સામાન્ય સ્ત્રી		
			૬	સામાન્ય સ્ત્રી		
			૭	સામાન્ય		
			૮	સામાન્ય		
			૯	સામાન્ય		
૩૬		ખારાબેરાજા	૧ થી ૭	૦	સામાન્ય સ્ત્રી	સામાન્ય
			૧	સામાન્ય સ્ત્રી		
			૨	સા.શૈ.પ.		
			૩	અનુ.જાતી		
			૪	અનુ.જાતી		
			૫	અનુ.જાતી સ્ત્રી		
			૬	અનુ.જાતી		
			૭	સામાન્ય		
૩૭		દોઢીયા	૧ થી ૭	૦	સામાન્ય	સામાન્ય
			૧	અનુ.જાતી		
			૨	સામાન્ય સ્ત્રી		
			૩	સા.શૈ.પ.સ્ત્રી		
			૪	સામાન્ય		
			૫	સામાન્ય		
			૬	સામાન્ય		
			૭	સામાન્ય		
૩૮		મતવા	૧ થી ૭	૦	અનુ.જાતી	સામાન્ય
			૧	સામાન્ય સ્ત્રી		
			૨	સા.શૈ.પ.સ્ત્રી		

INDEX

			૩	સામાન્ય		
			૪	સામાન્ય		
			૫	સામાન્ય		
			૬	સામાન્ય		
			૭	અનુ.જાતી		
૩૯		મેડી	૧ થી ૭	૦	સામાન્ય	સામાન્ય
			૧	સામાન્ય સ્ત્રી		
			૨	સા.શૈ.પ.સ્ત્રી		
			૩	સામાન્ય		
			૪	સામાન્ય		
			૫	સામાન્ય		
			૬	સામાન્ય		
			૭	અનુ.જાતી		
૪૦		મોખાણા	૧ થી ૭	૦	સામાન્ય	સામાન્ય
			૧	સામાન્ય સ્ત્રી		
			૨	સા.શૈ.પ.		
			૩	સામાન્ય		
			૪	સામાન્ય સ્ત્રી		
			૫	સામાન્ય		
			૬	સામાન્ય		
			૭	સામાન્ય		
૪૧		ખંભાલીડા મોટોવાસ	૧ થી ૭	૦	સામાન્ય સ્ત્રી	સામાન્ય
			૧	સામાન્ય સ્ત્રી		
			૨	સા.શૈ.પ.		
			૩	સામાન્ય		
			૪	સામાન્ય સ્ત્રી		
			૫	સામાન્ય		
			૬	સામાન્ય		
			૭	સામાન્ય		
૪૨		નવાનાગના	૧ થી ૯	૦	સામાન્ય	સામાન્ય
			૧	સામાન્ય સ્ત્રી		
			૨	સા.શૈ.પ.		
			૩	સામાન્ય		
			૪	સામાન્ય		
			૫	સામાન્ય સ્ત્રી		
			૬	સામાન્ય સ્ત્રી		
			૭	સામાન્ય		
			૮	સામાન્ય		
			૯	સામાન્ય		
૪૩		વીંબાપર	૧ થી ૯	૦	સામાન્ય	સામાન્ય
			૧	સામાન્ય સ્ત્રી		
			૨	અનુ.જાતી		
			૩	સા.શૈ.પ.સ્ત્રી		
			૪	સામાન્ય		
			૫	સામાન્ય સ્ત્રી		
			૬	સામાન્ય		
			૭	સામાન્ય		
			૮	સામાન્ય		
			૯	સામાન્ય		
૪૪		મસીતીયા	૧ થી ૭	૦	સામાન્ય	સામાન્ય

INDEX

			૧	સામાન્ય સ્ત્રી		
			૨	સા.શૈ.પ.		
			૩	સામાન્ય		
			૪	સામાન્ય સ્ત્રી		
			૫	સામાન્ય		
			૬	સામાન્ય		
			૭	સામાન્ય		
૪૫		ભલસાણ મોટી	૧ થી ૭	૦	અનુ.જાતી સ્ત્રી	સામાન્ય
			૧	સામાન્ય સ્ત્રી		
			૨	સા.શૈ.પ.સ્ત્રી		
			૩	સામાન્ય		
			૪	સામાન્ય		
			૫	સામાન્ય		
			૬	સામાન્ય		
			૭	અનુ.જાતી		
૪૬		ખીમરાણા	૧ થી ૯	૦	સામાન્ય સ્ત્રી	સામાન્ય
			૧	સામાન્ય સ્ત્રી		
			૨	સા.શૈ.પ.		
			૩	સામાન્ય		
			૪	સામાન્ય		
			૫	સામાન્ય સ્ત્રી		
			૬	સામાન્ય સ્ત્રી		
			૭	સામાન્ય		
			૮	સામાન્ય		
			૯	સામાન્ય		
૪૭		રાવલસર	૧ થી ૭	૦	અનુ.જાતી	સામાન્ય
			૧	સામાન્ય સ્ત્રી		
			૨	અનુ.જાતી		
			૩	સા.શૈ.પ.સ્ત્રી		
			૪	સામાન્ય		
			૫	સામાન્ય		
			૬	સામાન્ય		
			૭	સામાન્ય		
૪૮		ધ્રાંગડા	૧ થી ૭	૦	સા.શૈ.પ.	સામાન્ય
			૧	સામાન્ય સ્ત્રી		
			૨	સા.શૈ.પ.		
			૩	સામાન્ય		
			૪	સામાન્ય સ્ત્રી		
			૫	સામાન્ય		
			૬	સામાન્ય		
			૭	સામાન્ય		
૪૯		ખીમલીયા	૧ થી ૭	૦	સામાન્ય સ્ત્રી	સામાન્ય
			૧	સામાન્ય સ્ત્રી		
			૨	સા.શૈ.પ.		
			૩	સામાન્ય		
			૪	સામાન્ય સ્ત્રી		
			૫	સામાન્ય		
			૬	સામાન્ય		
			૭	સામાન્ય		
૫૦		મોટા થાવરીયા	૧ થી ૭	૦	સામાન્ય	સામાન્ય

INDEX

			૧	સામાન્ય સ્ત્રી		
			૨	સા.શૈ.પ.સ્ત્રી		
			૩	સામાન્ય		
			૪	અનુ.જાતી		
			૫	સામાન્ય		
			૬	સામાન્ય		
			૭	સામાન્ય		
૫૧		ચંદ્રાગા	૧ થી ૭	૦	સા.શૈ.પ.સ્ત્રી	સામાન્ય
			૧	સામાન્ય સ્ત્રી		
			૨	સા.શૈ.પ.		
			૩	સામાન્ય		
			૪	સામાન્ય		
			૫	અનુ.જાતી સ્ત્રી		
			૬	અનુ.જાતી		
			૭	સામાન્ય		
૫૨		દિગ્વિજયગ્રામ	૧ થી૧૯	૦	સામાન્ય સ્ત્રી	પેટા ચુંટણી
૫૩		જામવણથલી	૧	સામાન્ય સ્ત્રી		પેટા ચુંટણી
૫૪		કનસુમરા	૩	સામાન્ય.		પેટા ચુંટણી
૫૫		સિકકા	૨૩	સામાન્ય		પેટા ચુંટણી

(૩) આ જાહેરનામાની ગુજરાત પંચાયત ચૂંટણી નિયમો–૧૯૯૪ના નિફમ–૯(૧) અન્વયે સરકારી રાજયપત્રમાં પ્રસિધ્ધ કરવામાં આવે છે.

(સહી) અવાચ્ય,
કલેકટર, જામનગર જિલ્લો અને
રાજય ચૂંટણીપંચના અધિકારી.

INDEX

ગુજરાત પંચાયત ચૂંટણી નિયમો – ૧૯૯૪ના નિયમ–૯ (૨) અન્વયે ચૂંટણીનું જાહેરનામું

જિલ્લા કલેકટર કચેરી
ચૂંટણી શાખા
જામનગર જિલ્લો.

તા. ૧૫–૦૧ –૨૦૦૩

ક્રમાંક : ચટણ–ગ્રાપં–જામનગર–૨૦૦૩

::: જાહેરનામું :::

જામનગર જિલ્લાની <u>જામનગર</u> તાલુકાની ગ્રામ પંચાયતોના વોર્ડની બેઠકોની / સરપંચની બેઠકોની ચુંટણી.

(૧) ગુજરાત પંચાયત અધિનિયમ–૧૯૯૩ની કલમ–૧૬ની પેટા કલમ–(૧) મુજબ જામનગર જિલ્લાની જામનગર તાલુકાની ગ્રામ પંચાયતોના વોર્ડોની રચના તથા બેઠકોની ફાળવણી રાજ્ય ચુંટણી પંચના અધિકારી તરીકે કરેલ છે.

(૨) ગુજરાત પંચાયત ચુંટણી નિયમો–૧૯૯૪ના નિયમ–૯ના પેટા નિયમ–૨થી પ્રાપ્ત થયેલ સતાની રૂઈએ રાજ્ય ચુંટણી પંચના અધિકારી તરીકે કલેકટર, જામનગર જિલ્લાની નીચેની અનુસુચિના કોલમ નં.૨માં જણાવેલ તાલુકાની સામે કોલમ નં.૩માં જણાવેલ ગ્રામ પંચાયતોના કોલમ નં.૪માં જણાવેલ વોર્ડની કોલમ નં.૫માં જણાવેલ બેઠકો ભરવા માટે સભ્યોની કોલમ નં.૬માં જણાવેલ પ્રકારવાળી સરપંચની બેઠકો ભરવા માટે સરપંચની ચુંટણી યોજવાનો તબકકાવાર કાર્યક્રમ નીચે જણાવ્યા મજુબ નકકી કરે છે.

	તારીખ	સમય	સ્થળ
(ક) ઉમેદવારીપત્ર રજુ કરવાની ભરવાની છેલ્લી તારીખ	૨૨–૦૧–૨૦૦૩	૧૧:૦૦ કલાકથી ૧૫:૦૦ કલાક સુધી	ચુંટણી અધિકારી / મદદનીશ ચૂંટણી અધિકારીની કચેરી ખાતે
(ખ) ઉમેદવારીપત્રોની ચકાસણી તારીખ	૨૩–૦૧–૨૦૦૩	૧૧:૦૦ કલાકથી ચકાસણી પુરી થાય ત્યાં સુધી	ચૂંટણી અધિકારીની કચેરી ખાતે
(ગ) ઉમેદવારી પાછી ખેંચી લેવાની છેલ્લી તારીખ	૨૫–૦૧–૨૦૦૩	૧૫:૦૦ કલાક સુધી	ચૂંટણી અધિકારી / મદદનીશ ચૂંટણી અધિકારીની કચેરી ખાતે
(ઘ) આવશ્યક હોય તો મતદાનની તારીખ	૦૯–૦૨–૨૦૦૩	—	—
(ચ) મતદાનનો સમય		સવારના ૮:૦૦થી સાંજના ૧૭:૦૦ સુધી	—
(છ) મતદાનના સ્થળ		—	જિલ્લા ચૂંટણી અધિકારીએ જાહેર કરેલ મતદાન મથક ઉપર
(જ) મતગણતરી માટેની તારીખ અને સમય	૧૧–૦૨–૨૦૦૩	સવારના ૯:૦૦ કલાકથી ગણતરી પુરી થાય ત્યાં સુધી	ચૂંટણી અધિકારી જાહેર કરે તે સ્થળે
(ઝ) ચૂંટણી પ્રક્રિયા પુરી થવા માટેની તારીખ	૧૭–૦૨–૨૦૦૩		

INDEX

:: અનુસુચિ ::

જામનગર તાલુકાની ગ્રામ પંચાયતની ચૂંટણી યોજવાની છે તેની યાદી

અ.નં.	તાલુકાનું નામ	ગ્રામ પંચાયતનું નામ	વોર્ડ નંબર / ક્રમાંક	વોર્ડની બેઠકનો પ્રકાર	સરપંચની બેઠકનો પ્રકાર	ચૂંટણીનો પ્રકાર
(૧)	(૨)	(૩)	(૪)	(૫)	(૬)	(૭)
૧	જામનગર	જીવાપર	૧ થી ૭	૦	સામાન્ય	સામાન્ય
			૧	સામાન્ય સ્ત્રી		
			૨	સા.શૈ.પ.		
			૩	સામાન્ય		
			૪	સામાન્ય સ્ત્રી		
			૫	સામાન્ય		
			૬	સામાન્ય		
			૭	સામાન્ય		
૨		જાંબુડા	૧ થી ૯	૦	સામાન્ય	સામાન્ય
			૧	સામાન્ય સ્ત્રી		
			૨	સા.શૈ.પ.સ્ત્રી		
			૩	સામાન્ય		
			૪	સામાન્ય સ્ત્રી		
			૫	સામાન્ય		
			૬	સામાન્ય		
			૭	સામાન્ય		
			૮	અનુ.જાતી		
			૯	સામાન્ય		
૩		પસાયા	૧ થી ૭	૦	અનુ.જાતી સ્ત્રી	સામાન્ય
			૧	સામાન્ય સ્ત્રી		
			૨	સા.શૈ.પ.		
			૩	સામાન્ય		
			૪	સામાન્ય		
			૫	સામાન્ય		
			૬	અનુ.જાતી સ્ત્રી		
			૭	સામાન્ય		
૪		મિયાત્રા	૧ થી ૭	૦	સામાન્ય	સામાન્ય
			૧	સામાન્ય સ્ત્રી		
			૨	સા.શૈ.પ.		
			૩	સામાન્ય		
			૪	સામાન્ય સ્ત્રી		
			૫	સામાન્ય		
			૬	સામાન્ય		
			૭	સામાન્ય		
૫		ચાવડા	૧ થી ૭	૦	સા.શૈ.પ.	સામાન્ય
			૧	સામાન્ય સ્ત્રી		
			૨	સા.શૈ.પ.		
			૩	સામાન્ય		
			૪	સામાન્ય સ્ત્રી		
			૫	સામાન્ય		
			૬	સામાન્ય		
			૭	સામાન્ય		

INDEX

૬		ફાચરીયા	૧ થી ૭	૦	સામાન્ય	સામાન્ય
			૧	સામાન્ય સ્ત્રી		
			૨	સા.શૈ.૫.		
			૩	સામાન્ય		
			૪	સામાન્ય સ્ત્રી		
			૫	સામાન્ય		
			૬	સામાન્ય		
			૭	સામાન્ય		
૭		મોરકંડા	૧ થી ૭	૦	સામાન્ય	સામાન્ય
			૧	સામાન્ય સ્ત્રી		
			૨	સા.શૈ.૫.		
			૩	સામાન્ય		
			૪	સામાન્ય સ્ત્રી		
			૫	સામાન્ય		
			૬	સામાન્ય		
			૭	સામાન્ય		
૮		લાવડીયા	૧ થી ૭	૦	સામાન્ય સ્ત્રી	સામાન્ય
			૧	સામાન્ય સ્ત્રી		
			૨	સા.શૈ.૫.સ્ત્રી		
			૩	સામાન્ય		
			૪	સામાન્ય		
			૫	અનુ.જાતી		
			૬	સામાન્ય		
			૭	સામાન્ય		
૯		રણજીતપર	૧ થી ૭	૦	સામાન્ય	સામાન્ય
			૧	સામાન્ય સ્ત્રી		
			૨	સા.શૈ.૫.		
			૩	સામાન્ય		
			૪	સામાન્ય સ્ત્રી		
			૫	સામાન્ય		
			૬	સામાન્ય		
			૭	સામાન્ય		
૧૦		લાખાણી મોટોવાસ	૧ થી ૭	૦	સામાન્ય સ્ત્રી	સામાન્ય
			૧	સામાન્ય સ્ત્રી		
			૨	સા.શૈ.૫.		
			૩	સામાન્ય		
			૪	સામાન્ય સ્ત્રી		
			૫	સામાન્ય		
			૬	સામાન્ય		
			૭	સામાન્ય		
૧૧		નાઘેડી	૧ થી ૭	૦	સામાન્ય	સામાન્ય
			૧	સામાન્ય સ્ત્રી		
			૨	સા.શૈ.૫.સ્ત્રી		
			૩	સામાન્ય		
			૪	અનુ.જાતી		
			૫	સામાન્ય		
			૬	સામાન્ય		
			૭	સામાન્ય		

INDEX

૧૨		સુમરી ધુતારપર	૧ થી ૭	૦	સામાન્ય	સામાન્ય
			૧	સામાન્ય સ્ત્રી		
			૨	સા.શૈ.પ.		
			૩	સામાન્ય		
			૪	સામાન્ય સ્ત્રી		
			૫	સામાન્ય		
			૬	સામાન્ય		
			૭	સામાન્ય		
૧૩		મુંગણી	૧ થી ૭	૦	સામાન્ય	સામાન્ય
			૧	સામાન્ય સ્ત્રી		
			૨	સા.શૈ.પ.સ્ત્રી		
			૩	સામાન્ય		
			૪	અનુ.જાતી		
			૫	સામાન્ય		
			૬	સામાન્ય		
			૭	સામાન્ય		
૧૪		ખીલોસ	૧ થી ૭	૦	સામાન્ય સ્ત્રી	સામાન્ય
			૧	સામાન્ય સ્ત્રી		
			૨	અનુ.જાતી		
			૩	સા.શૈ.પ.સ્ત્રી		
			૪	સામાન્ય		
			૫	સામાન્ય		
			૬	સામાન્ય		
			૭	સામાન્ય		
૧૫		ખાવડી નાની	૧ થી ૭	૦	સામાન્ય સ્ત્રી	સામાન્ય
			૧	સામાન્ય સ્ત્રી		
			૨	સા.શૈ.પ.		
			૩	સામાન્ય		
			૪	સામાન્ય સ્ત્રી		
			૫	સામાન્ય		
			૬	સામાન્ય		
			૭	સામાન્ય		
૧૬		લાખાણી નાનોવાસ	૧ થી ૭	૦	સામાન્ય સ્ત્રી	સામાન્ય
			૧	સામાન્ય		
			૨	સામાન્ય		
			૩	સામાન્ય સ્ત્રી		
			૪	સામાન્ય સ્ત્રી		
			૫	સામાન્ય		
			૬	સામાન્ય		
			૭	સામાન્ય		
૧૭		અલીયા	૧થી૧૩	૦	સામાન્ય સ્ત્રી	સામાન્ય
			૧	સામાન્ય સ્ત્રી		
			૨	સા.શૈ.પ.સ્ત્રી		
			૩	સામાન્ય		
			૪	સામાન્ય		
			૫	સામાન્ય સ્ત્રી		
			૬	સામાન્ય સ્ત્રી		

INDEX

			૭	સામાન્ય		
			૮	અનુ.જાતી		
			૯	સામાન્ય		
			૧૦	સામાન્ય		
			૧૧	સામાન્ય		
			૧૨	સામાન્ય		
			૧૩	સામાન્ય		
૧૮		સચાણા	૧ થી ૯	૦	સામાન્ય	સામાન્ય
			૧	સામાન્ય સ્ત્રી		
			૨	સા.શૈ.પ.		
			૩	સામાન્ય		
			૪	સામાન્ય		
			૫	સામાન્ય સ્ત્રી		
			૬	સામાન્ય સ્ત્રી		
			૭	સામાન્ય		
			૮	સામાન્ય		
			૯	સામાન્ય		
૧૯		ખીજડીયા	૧ થી ૭	૦	સામાન્ય સ્ત્રી	સામાન્ય
			૧	સામાન્ય સ્ત્રી		
			૨	સા.શૈ.પ.		
			૩	સામાન્ય		
			૪	સામાન્ય સ્ત્રી		
			૫	સામાન્ય		
			૬	સામાન્ય		
			૭	સામાન્ય		
૨૦		બેડ	૧ થી૧૩	૦	સામાન્ય સ્ત્રી	સામાન્ય
			૧	સામાન્ય સ્ત્રી		
			૨	સા.શૈ.પ.		
			૩	સામાન્ય		
			૪	સામાન્ય		
			૫	સામાન્ય		
			૬	સામાન્ય સ્ત્રી		
			૭	સામાન્ય સ્ત્રી		
			૮	સામાન્ય સ્ત્રી		
			૯	સામાન્ય		
			૧૦	સામાન્ય		
			૧૧	સામાન્ય		
			૧૨	સામાન્ય		
			૧૩	સામાન્ય		
૨૧		ઠેબા	૧ થી ૭	૦	સામાન્ય	સામાન્ય
			૧	સામાન્ય સ્ત્રી		
			૨	સા.શૈ.પ.સ્ત્રી		
			૩	સામાન્ય		
			૪	સામાન્ય		
			૫	સામાન્ય		
			૬	અનુ.જાતી		
			૭	સામાન્ય		
૨૨		આમરા	૧ થી ૯	૦	સામાન્ય સ્ત્રી	સામાન્ય
			૧	સામાન્ય સ્ત્રી		

			૨	સા.શૈ.પ.		
			૩	સામાન્ય		
			૪	સામાન્ય		
			૫	સામાન્ય સ્ત્રી		
			૬	સામાન્ય સ્ત્રી		
			૭	સામાન્ય		
			૮	સામાન્ય		
			૯	સામાન્ય		
૨૩		ફલ્લા	૧ થી ૭	૦	સામાન્ય	સામાન્ય
			૧	સામાન્ય સ્ત્રી		
			૨	સા.શૈ.પ.સ્ત્રી		
			૩	અનુ.જાતી		
			૪	સામાન્ય		
			૫	સામાન્ય		
			૬	સામાન્ય		
			૭	સામાન્ય		
૨૪		ખાવડી મોટી	૧ થી ૭	૦	સામાન્ય સ્ત્રી	સામાન્ય
			૧	સામાન્ય સ્ત્રી		
			૨	સા.શૈ.પ.		
			૩	સામાન્ય		
			૪	સામાન્ય સ્ત્રી		
			૫	સામાન્ય		
			૬	સામાન્ય		
			૭	સામાન્ય		
૨૫		જુના નાગના	૧ થી ૭	૦	સામાન્ય	સામાન્ય
			૧	સામાન્ય સ્ત્રી		
			૨	સા.શૈ.પ.સ્ત્રી		
			૩	સામાન્ય		
			૪	સામાન્ય		
			૫	સામાન્ય		
			૬	સામાન્ય		
			૭	અનુ.જાતી		
૨૬		વાવબેરાજા	૧ થી ૭	૦	સામાન્ય	સામાન્ય
			૧	સામાન્ય સ્ત્રી		
			૨	સા.શૈ.પ.		
			૩	સામાન્ય		
			૪	સામાન્ય સ્ત્રી		
			૫	સામાન્ય		
			૬	સામાન્ય		
			૭	સામાન્ય		
૨૭		ખોજાબેરાજા	૧ થી ૭	૦	સામાન્ય સ્ત્રી	સામાન્ય
			૧	સામાન્ય સ્ત્રી		
			૨	સા.શૈ.પ.સ્ત્રી		
			૩	સામાન્ય		
			૪	સામાન્ય		
			૫	સામાન્ય		
			૬	અનુ.જાતી		
			૭	સામાન્ય		

INDEX

૨૮		ગાડુકા	૧ થી ૭	૦	સામાન્ય	સામાન્ય
			૧	સામાન્ય સ્ત્રી		
			૨	સા.શૈ.પ.		
			૩	સામાન્ય		
			૪	સામાન્ય સ્ત્રી		
			૫	સામાન્ય		
			૬	સામાન્ય		
			૭	સામાન્ય		
૨૯		લોઠીયા	૧ થી ૭	૦	સામાન્ય	સામાન્ય
			૧	સામાન્ય સ્ત્રી		
			૨	સા.શૈ.પ.		
			૩	સામાન્ય		
			૪	સામાન્ય સ્ત્રી		
			૫	સામાન્ય		
			૬	સામાન્ય		
			૭	સામાન્ય		
૩૦		નાથુના	૧ થી ૭	૦	સામાન્ય	સામાન્ય
			૧	સામાન્ય સ્ત્રી		
			૨	સા.શૈ.પ.		
			૩	સામાન્ય		
			૪	સામાન્ય સ્ત્રી		
			૫	સામાન્ય		
			૬	સામાન્ય		
			૭	સામાન્ય		
૩૧		સુવરડા	૧ થી ૭	૦	સામાન્ય	સામાન્ય
			૧	સામાન્ય સ્ત્રી		
			૨	સા.શૈ.પ.		
			૩	સામાન્ય		
			૪	સામાન્ય સ્ત્રી		
			૫	સામાન્ય		
			૬	સામાન્ય		
			૭	સામાન્ય		
૩૨		શાપર	૧ થી ૭	૦	સામાન્ય	સામાન્ય
			૧	સામાન્ય સ્ત્રી		
			૨	સા.શૈ.પ. સ્ત્રી		
			૩	સામાન્ય		
			૪	સામાન્ય		
			૫	સામાન્ય		
			૬	અનુ.જાતી		
			૭	સામાન્ય		
૩૩		ખીજડીયા રવાણી	૧ થી ૭	૦	સામાન્ય સ્ત્રી	સામાન્ય
			૧	સામાન્ય સ્ત્રી		
			૨	સા.શૈ.પ.		
			૩	સામાન્ય		
			૪	સામાન્ય સ્ત્રી		
			૫	સામાન્ય		
			૬	સામાન્ય		
			૭	સામાન્ય		

INDEX

૩૪		નારણપર	૧ થી ૭	૦	સામાન્ય	સામાન્ય
			૧	સામાન્ય સ્ત્રી		
			૨	સા.શૈ.પ.સ્ત્રી		
			૩	સામાન્ય		
			૪	સામાન્ય		
			૫	સામાન્ય		
			૬	સામાન્ય		
			૭	અનુ.જાતી		
૩૫		ધુંવાવ	૧ થી ૯	૦	સામાન્ય	સામાન્ય
			૧	સામાન્ય સ્ત્રી		
			૨	સા.શૈ.પ.		
			૩	સામાન્ય		
			૪	સામાન્ય		
			૫	સામાન્ય સ્ત્રી		
			૬	સામાન્ય સ્ત્રી		
			૭	સામાન્ય		
			૮	સામાન્ય		
			૯	સામાન્ય		
૩૬		ખારાબેરાજા	૧ થી ૭	૦	સામાન્ય સ્ત્રી	સામાન્ય
			૧	સામાન્ય સ્ત્રી		
			૨	સા.શૈ.પ.		
			૩	અનુ.જાતી		
			૪	અનુ.જાતી		
			૫	અનુ.જાતી સ્ત્રી		
			૬	અનુ.જાતી		
			૭	સામાન્ય		
૩૭		દોઢીયા	૧ થી ૭	૦	સામાન્ય	સામાન્ય
			૧	અનુ.જાતી		
			૨	સામાન્ય સ્ત્રી		
			૩	સા.શૈ.પ.સ્ત્રી		
			૪	સામાન્ય		
			૫	સામાન્ય		
			૬	સામાન્ય		
			૭	સામાન્ય		
૩૮		મતવા	૧ થી ૭	૦	અનુ.જાતી	સામાન્ય
			૧	સામાન્ય સ્ત્રી		
			૨	સા.શૈ.પ.સ્ત્રી		
			૩	સામાન્ય		
			૪	સામાન્ય		
			૫	સામાન્ય		
			૬	સામાન્ય		
			૭	અનુ.જાતી		
૩૯		મેડી	૧ થી ૭	૦	સામાન્ય	સામાન્ય
			૧	સામાન્ય સ્ત્રી		
			૨	સા.શૈ.પ.સ્ત્રી		
			૩	સામાન્ય		
			૪	સામાન્ય		
			૫	સામાન્ય		
			૬	સામાન્ય		

INDEX

			૭	અનુ.જાતી		
૪૦		મોખાણા	૧ થી ૭	૦	સામાન્ય	સામાન્ય
			૧	સામાન્ય સ્ત્રી		
			૨	સા.શૈ.પ.		
			૩	સામાન્ય		
			૪	સામાન્ય સ્ત્રી		
			૫	સામાન્ય		
			૬	સામાન્ય		
			૭	સામાન્ય		
૪૧		ખંભાલીડા મોટોવાસ	૧ થી ૭	૦	સામાન્ય સ્ત્રી	સામાન્ય
			૧	સામાન્ય સ્ત્રી		
			૨	સા.શૈ.પ.		
			૩	સામાન્ય		
			૪	સામાન્ય સ્ત્રી		
			૫	સામાન્ય		
			૬	સામાન્ય		
			૭	સામાન્ય		
૪૨		નવાનાગના	૧ થી ૯	૦	સામાન્ય	સામાન્ય
			૧	સામાન્ય સ્ત્રી		
			૨	સા.શૈ.પ.		
			૩	સામાન્ય		
			૪	સામાન્ય		
			૫	સામાન્ય સ્ત્રી		
			૬	સામાન્ય સ્ત્રી		
			૭	સામાન્ય		
			૮	સામાન્ય		
			૯	સામાન્ય		
૪૩		લીંભાપર	૧ થી ૯	૦	સામાન્ય	સામાન્ય
			૧	સામાન્ય સ્ત્રી		
			૨	અનુ.જાતી		
			૩	સા.શૈ.પ.સ્ત્રી		
			૪	સામાન્ય		
			૫	સામાન્ય સ્ત્રી		
			૬	સામાન્ય		
			૭	સામાન્ય		
			૮	સામાન્ય		
			૯	સામાન્ય		
૪૪		મસીતીયા	૧ થી ૭	૦	સામાન્ય	સામાન્ય
			૧	સામાન્ય સ્ત્રી		
			૨	સા.શૈ.પ.		
			૩	સામાન્ય		
			૪	સામાન્ય સ્ત્રી		
			૫	સામાન્ય		
			૬	સામાન્ય		
			૭	સામાન્ય		
૪૫		ભલસાણ મોટી	૧ થી ૭	૦	અનુ.જાતી સ્ત્રી	સામાન્ય
			૧	સામાન્ય સ્ત્રી		
			૨	સા.શૈ.પ.સ્ત્રી		

INDEX

			૩	સામાન્ય		
			૪	સામાન્ય		
			૫	સામાન્ય		
			૬	સામાન્ય		
			૭	અનુ.જાતી		
૪૬		ખીમરાણા	૧ થી ૯	૦	સામાન્ય સ્ત્રી	સામાન્ય
			૧	સામાન્ય સ્ત્રી		
			૨	સા.શૈ.પ.		
			૩	સામાન્ય		
			૪	સામાન્ય		
			૫	સામાન્ય સ્ત્રી		
			૬	સામાન્ય સ્ત્રી		
			૭	સામાન્ય		
			૮	સામાન્ય		
			૯	સામાન્ય		
૪૭		રાવલસર	૧ થી ૭	૦	અનુ.જાતી	સામાન્ય
			૧	સામાન્ય સ્ત્રી		
			૨	અનુ.જાતી		
			૩	સા.શૈ.પ.સ્ત્રી		
			૪	સામાન્ય		
			૫	સામાન્ય		
			૬	સામાન્ય		
			૭	સામાન્ય		
૪૮		ધ્રાંગડા	૧ થી ૭	૦	સા.શૈ.પ.	સામાન્ય
			૧	સામાન્ય સ્ત્રી		
			૨	સા.શ.પ.		
			૩	સામાન્ય		
			૪	સામાન્ય સ્ત્રી		
			૫	સામાન્ય		
			૬	સામાન્ય		
			૭	સામાન્ય		
૪૯		ખીમલીયા	૧ થી ૭	૦	સામાન્ય સ્ત્રી	સામાન્ય
			૧	સામાન્ય સ્ત્રી		
			૨	સા.શૈ.પ.		
			૩	સામાન્ય		
			૪	સામાન્ય સ્ત્રી		
			૫	સામાન્ય		
			૬	સામાન્ય		
			૭	સામાન્ય		
૫૦		મોટા થાવરીયા	૧ થી ૭	૦	સામાન્ય	સામાન્ય
			૧	સામાન્ય સ્ત્રી		
			૨	સા.શૈ.પ.સ્ત્રી		
			૩	સામાન્ય		
			૪	અનુ.જાતી		
			૫	સામાન્ય		
			૬	સામાન્ય		
			૭	સામાન્ય		
૫૧		ચંદ્રાગા	૧ થી ૭	૦	સા.શૈ.પ.સ્ત્રી	સામાન્ય
			૧	સામાન્ય સ્ત્રી		

INDEX

			૨	સા.શૈ.પ.		
			૩	સામાન્ય		
			૪	સામાન્ય		
			૫	અનુ.જાતી સ્ત્રી		
			૬	અનુ.જાતી		
			૭	સામાન્ય		
૫૨		દિગ્વિજયગ્રામ	૧ થી૧૯	૦	સામાન્ય સ્ત્રી	પેટા ચુંટણી
૫૩		જામવણથલી	૧	સામાન્ય સ્ત્રી		પેટા ચુંટણી
૫૪		કનસુમરા	૩	સામાન્ય		પેટા ચુંટણી
૫૫		સિક્કા	૨૩	સામાન્ય		પેટા ચુંટણી

(સહી) અવાચ્ય,
કલેક્ટર, જામનગર જિલ્લો અને
રાજ્ય ચૂંટણીપંચના અધિકારી.

INDEX

ગુજરાત પંચાયત અધિનિયમ–૧૯૯૩ની કલમ–૧૫ની પેટા કલમ–(૧) અન્વયે
ચૂંટણીનું જાહેરનામું

જિલ્લા કલેકટર કચેરી
ચૂંટણી શાખા
જામનગર જિલ્લો.

તા. ૧૫–૦૧–૨૦૦૩

ક્રમાંક : ચટણ–ગ્રાપં–ધ્રોલ–૨૦૦૩

::: જાહેરનામું :::

જામનગર જિલ્લાની ધ્રોલ તાલુકાની ગ્રામ પંચાયતોના વોર્ડની બેઠકોની / સરપંચની બેઠકોની ચૂંટણી.

(૧) ગુજરાત પંચાયત અધિનિયમ–૧૯૯૩ની કલમ–૧૬ની પેટા કલમ–(૧) મુજબ જામનગર જિલ્લાની ધ્રોલ તાલુકાની ગ્રામ પંચાયતોના વોર્ડોની રચના તથા બેઠકોની ફાળવણી રાજ્ય ચુંટણી પંચના અધિકારી તરીકે કરેલ છે.

(૨) ગુજરાત પંચાયત અધિનિયમ–૧૯૯૩ની કલમ–૧૫ની પેટા કલમ–(૧)થી પ્રાપ્ત થયેલ સતાની રૂઈએ રાજ્ય ચુંટણી પંચના અધિકારી તરીકે કલેકટર જામનગર જિલ્લાની નીચેની અનુસુચિના કોલમ નં.૨માં જણાવેલ તાલુકાની કોલમ નં.૩માં જણાવેલ ગ્રામ પંચાયતોના કોલમ નં.૪,૫ માં જણાવેલ વોર્ડની બેઠકોની સભ્યોની તથા કોલમ નં.૬માં જણાવેલ સરપંચની બેઠકોની સામાન્ય / પેટા ચૂંટણી તા.૦૯–૦૨–૨૦૦૩ના રોજ યોજવાનું જાહેર કરે છે.

:: અનુસુચિ ::

ધ્રોલ તાલુકાની ગ્રામ પંચાયતની ચૂંટણી યોજવાની છે તેની યાદી

અ.નં.	તાલુકાનું નામ	ગ્રામ પંચાયતનું નામ	વોર્ડ નંબર / ક્રમાંક	વોર્ડની બેઠકનો પ્રકાર	સરપંચની બેઠકનો પ્રકાર	ચૂંટણીનો પ્રકાર
(૧)	(૨)	(૩)	(૪)	(૫)	(૬)	(૭)
૧	ધ્રોલ	નથુવડલા	૧ થી ૭	૦	સામાન્ય	સામાન્ય
			૧	સામાન્ય સ્ત્રી		
			૨	સા.શૈ.પ.સ્ત્રી		
			૩	સામાન્ય		
			૪	સામાન્ય		
			૫	અનુ.જાતી		
			૬	સામાન્ય		
			૭	સામાન્ય		
૨		ગઢડા	૧ થી ૭	૦	સા.શૈ.પ.સ્ત્રી	સામાન્ય
			૧	સામાન્ય સ્ત્રી		
			૨	સા.શૈ.પ.		
			૩	સામાન્ય		
			૪	સામાન્ય સ્ત્રી		
			૫	સામાન્ય		
			૬	સામાન્ય		
			૭	સામાન્ય		
૩		હરીપર	૧ થી ૭	૦	સામાન્ય	સામાન્ય
			૧	સામાન્ય સ્ત્રી		

INDEX

			૨	સા.શૈ.પ.		
			૩	સામાન્ય		
			૪	સામાન્ય સ્ત્રી		
			૫	સામાન્ય		
			૬	સામાન્ય		
			૭	સામાન્ય		
૪		ખારવા	૧ થી ૭	૦	સામાન્ય સ્ત્રી	સામાન્ય
			૧	અનુ.જાતી સ્ત્રી		
			૨	સામાન્ય સ્ત્રી		
			૩	સા.શૈ.પ.		
			૪	સામાન્ય		
			૫	સામાન્ય		
			૬	સામાન્ય		
			૭	સામાન્ય		
૫		વાગુદડ મોટા	૧ થી ૭	૦	સામાન્ય	સામાન્ય
			૧	સામાન્ય સ્ત્રી		
			૨	સા.શૈ.પ.		
			૩	સામાન્ય		
			૪	સામાન્ય		
			૫	સામાન્ય		
			૬	અનુ.જાતી સ્ત્રી		
			૭	સામાન્ય		
૬		વાગુદડ નાના	૧ થી ૭	૦	સામાન્ય	સામાન્ય
			૧	સામાન્ય સ્ત્રી		
			૨	સા.શૈ.પ.		
			૩	સામાન્ય		
			૪	સામાન્ય સ્ત્રી		
			૫	સામાન્ય		
			૬	સામાન્ય		
			૭	સામાન્ય		
૭		હાડાટોડા	૧ થી ૭	૦	સામાન્ય	સામાન્ય
			૧	અનુ.જાતી		
			૨	સામાન્ય સ્ત્રી		
			૩	સા.શૈ.પ.સ્ત્રી		
			૪	સામાન્ય		
			૫	સામાન્ય		
			૬	સામાન્ય		
			૭	સામાન્ય		
૮		રાજપર	૧ થી ૭	૦	સામાન્ય	સામાન્ય
			૧	સામાન્ય સ્ત્રી		
			૨	સા.શૈ.પ.સ્ત્રી		
			૩	સામાન્ય		
			૪	સામાન્ય		
			૫	સામાન્ય		
			૬	સામાન્ય		
			૭	અનુ.જાતી		
૯		જાબીડા	૧ થી ૭	૦	સામાન્ય	સામાન્ય
			૧	સામાન્ય સ્ત્રી		
			૨	સા.શૈ.પ.		

INDEX

			૩	સામાન્ય		
			૪	સામાન્ય સ્ત્રી		
			૫	સામાન્ય		
			૬	સામાન્ય		
			૭	સામાન્ય		
૧૦		રોજીયા	૧ થી ૭	૦	અનુ.જાતી	સામાન્ય
			૧	સામાન્ય સ્ત્રી		
			૨	સા.શૈ.પ.સ્ત્રી		
			૩	સામાન્ય		
			૪	સામાન્ય		
			૫	અનુ.જાતી		
			૬	સામાન્ય		
			૭	સામાન્ય		
૧૧		ખીજડીયા	૧ થી ૭	૦	સામાન્ય સ્ત્રી	સામાન્ય
			૧	સામાન્ય સ્ત્રી		
			૨	સા.શૈ.પ.સ્ત્રી		
			૩	સામાન્ય		
			૪	સામાન્ય		
			૫	સામાન્ય		
			૬	અનુ.જાતી		
			૭	સામાન્ય		
૧૨		દેડકદડ	૧ થી ૭	૦	સામાન્ય સ્ત્રી	સામાન્ય
			૧	સામાન્ય સ્ત્રી		
			૨	સા.શૈ.પ.		
			૩	સામાન્ય		
			૪	સામાન્ય સ્ત્રી		
			૫	સામાન્ય		
			૬	સામાન્ય		
			૭	સામાન્ય		
૧૩		મજોઠ	૧ થી ૭	૦	સામાન્ય સ્ત્રી	સામાન્ય
			૧	સામાન્ય સ્ત્રી		
			૨	સા.શૈ.પ.સ્ત્રી		
			૩	સામાન્ય		
			૪	સામાન્ય		
			૫	સામાન્ય		
			૬	સામાન્ય		
			૭	અનુ.જાતી		
૧૪		જાયવા	૧ થી ૭	૦	સામાન્ય	સામાન્ય
			૧	સામાન્ય સ્ત્રી		
			૨	સા.શૈ.પ.સ્ત્રી		
			૩	સામાન્ય		
			૪	સામાન્ય		
			૫	સામાન્ય		
			૬	સામાન્ય		
			૭	અનુ.જાતી		
૧૫		ડાંગરા	૧ થી ૭	૦	સામાન્ય સ્ત્રી	સામાન્ય
			૧	સામાન્ય સ્ત્રી		
			૨	સા.શૈ.પ.		
			૩	સામાન્ય		

INDEX

			૪	સામાન્ય સ્ત્રી		
			૫	સામાન્ય		
			૬	સામાન્ય		
			૭	સામાન્ય		
૧૬		હજામચોરા	૧ થી ૭	૦	સામાન્ય	સામાન્ય
			૧	સામાન્ય સ્ત્રી		
			૨	સા.શૈ.પ.		
			૩	સામાન્ય		
			૪	સામાન્ય સ્ત્રી		
			૫	સામાન્ય		
			૬	સામાન્ય		
			૭	સામાન્ય		
૧૭		પીપરટોડા	૧ થી ૭	૦	સામાન્ય	સામાન્ય
			૧	સામાન્ય સ્ત્રી		
			૨	સા.શૈ.પ.		
			૩	સામાન્ય		
			૪	સામાન્ય સ્ત્રી		
			૫	સામાન્ય		
			૬	સામાન્ય		
			૭	સામાન્ય		
૧૮		ખાખરા	૧ થી ૭	૦	સામાન્ય સ્ત્રી	સામાન્ય
			૧	સામાન્ય સ્ત્રી		
			૨	સા.શૈ.પ.		
			૩	સામાન્ય		
			૪	સામાન્ય સ્ત્રી		
			૫	સામાન્ય		
			૬	સામાન્ય		
			૭	સામાન્ય		
૧૯		ખેંગારકા	૧ થી ૭	૦	અનુ.જાતી સ્ત્રી	સામાન્ય
			૧	સામાન્ય સ્ત્રી		
			૨	સા.શૈ.પ.		
			૩	સામાન્ય		
			૪	સામાન્ય		
			૫	સામાન્ય		
			૬	અનુ.જાતીસ્ત્રી		
			૭	સામાન્ય		
૨૦		ભેંસદડ	૧ થી ૭	૦	સામાન્ય સ્ત્રી	સામાન્ય
			૧	સામાન્ય સ્ત્રી		
			૨	સા.શૈ.પ.		
			૩	સામાન્ય		
			૪	સામાન્ય સ્ત્રી		
			૫	સામાન્ય		
			૬	સામાન્ય		
			૭	સામાન્ય		
૨૧		જાલીયા દેવાણી	૧ થી ૭	૦	સામાન્ય	સામાન્ય
			૧	સામાન્ય સ્ત્રી		
			૨	સા.શૈ.પ.		
			૩	સામાન્ય		
			૪	સામાન્ય સ્ત્રી		

INDEX

			૫	સામાન્ય		
			૬	સામાન્ય		
			૭	સામાન્ય		
૨૨		ગરેડીયા મોટા	૧ થી ૭	૦	સા.શૈ.પ.	સામાન્ય
			૧	સામાન્ય સ્ત્રી		
			૨	અનુ.જાતી		
			૩	સા.શૈ.પ.સ્ત્રી		
			૪	સામાન્ય		
			૫	સામાન્ય		
			૬	સામાન્ય		
			૭	સામાન્ય		
૨૩		મોટા ઈટાળા	૧ થી ૭	૦	સામાન્ય	મધ્યસત્ર
			૧	સામાન્ય સ્ત્રી		
			૨	સા.શૈ.પ.સ્ત્રી		
			૩	અનુ.જાતી		
			૪	સામાન્ય		
			૫	સામાન્ય		
			૬	સામાન્ય		
			૭	સામાન્ય		
૨૪		સોયલ	૧ થી ૭	૦	સામાન્ય	પેટા ચુંટણી

૩) આ જાહેરનામાની ગુજરાત પંચાયત ચૂંટણી નિયમો–૧૯૯૪ના નિયમ–૯(૧) અન્વયે સરકારી રાજયપત્રમાં પ્રસિધ્ધ કરવામાં આવે છે.

(સહી) અવાચ્ય,
કલેક્ટર, જામનગર જિલ્લો અને
રાજય ચૂંટણીપંચના અધિકારી.

INDEX

ગુજરાત પંચાયત ચૂંટણી નિયમો – ૧૯૯૪ના નિયમ–૯ (૨) અન્વયે ચૂંટણીનું જાહેરનામું

જિલ્લા કલેકટર કચેરી
ચૂંટણી શાખા
જામનગર જિલ્લો.

તા. ૧૫–૦૧–૨૦૦૩

ક્રમાંક : ચટણ–ગ્રાપં–ધ્રોલ–૨૦૦૩

::: જાહેરનામું :::

જામનગર જિલ્લાની ધ્રોલ તાલુકાની ગ્રામ પંચાયતોના વોર્ડની બેઠકોની / સરપંચની બેઠકોની ચુંટણી.

(૧) ગુજરાત પંચાયત અધિનિયમ–૧૯૯૩ની કલમ–૧૬ની પેટા કલમ–(૧) મુજબ જામનગર જિલ્લાની ધ્રોલ તાલુકાની ગ્રામ પંચાયતોના વોર્ડોની રચના તથા બેઠકોની ફાળવણી રાજ્ય ચુંટણી પંચના અધિકારી તરીકે કરેલ છે.

(૨) ગુજરાત પંચાયત ચુંટણી નિયમો–૧૯૯૪ના નિયમ–૯ના પેટા નિયમ–૨થી પ્રાપ્ત થયેલ સત્તાની રૂઈએ રાજ્ય ચુંટણી પંચના અધિકારી તરીકે કલેકટર, જામનગર જિલ્લાની નીચેની અનુસુચિના કોલમ નં.૨માં જણાવેલ તાલુકાની સામે કોલમ નં.૩માં જણાવેલ ગ્રામ પંચાયતોના કોલમ નં.૪માં જણાવેલ વોર્ડની કોલમ નં.૫માં જણાવેલ બેઠકો ભરવા માટે સભ્યોની કોલમ નં.૬માં જણાવેલ પ્રકારવાળી સરપંચની બેઠકો ભરવા માટે સરપંચની ચુંટણી યોજવાનો તબકકાવાર કાર્યક્રમ નીચે જણાવ્યા મજુબ નકકી કરે છે.

		તારીખ	સમય	સ્થળ
(ક)	ઉમેદવારીપત્ર રજુ કરવાની / ભરવાની છેલ્લી તારીખ	૨૨–૦૧–૨૦૦૩	૧૧:૦૦ કલાકથી ૧૫:૦૦ કલાક સુધી	ચુંટણી અધિકારી / મદદનીશ ચૂંટણી અધિકારીની કચેરી ખાતે
(ખ)	ઉમેદવારીપત્રોની ચકાસણી તારીખ	૨૩–૦૧–૨૦૦૩	૧૧:૦૦ કલાકથી ચકાસણી પુરી થાય ત્યાં સુધી	ચૂંટણી અધિકારીની કચેરી ખાતે
(ગ)	ઉમેદવારી પાછી ખેંચી લેવાની છેલ્લી તારીખ	૨૫–૦૧–૨૦૦૩	૧૫:૦૦ કલાક સુધી	ચૂંટણી અધિકારી / મદદનીશ ચૂંટણી અધિકારીની કચેરી ખાતે
(ઘ)	આવશ્યક હોય તો મતદાનની તારીખ	૦૯–૦૨–૨૦૦૩	---	---
(ચ)	મતદાનનો સમય		સવારના ૮:૦૦થી સાંજના ૧૭:૦૦ સુધી	---
(છ)	મતદાનના સ્થળ		---	જિલ્લા ચૂંટણી અધિકારીએ જાહેર કરેલ મતદાન મથક ઉપર
(જ)	મતગણતરી માટેની તારીખ અને સમય	૧૧–૦૨–૨૦૦૩	સવારના ૯:૦૦ કલાકથી ગણતરી પુરી થાય ત્યાં સુધી	ચૂંટણી અધિકારી જાહેર કરે તે સ્થળે
(ઝ)	ચૂંટણી પ્રક્રિયા પુરી થવા માટેની તારીખ	૧૭–૦૨–૨૦૦૩		

INDEX

:: અનુસુચિ ::

ધ્રોલ તાલુકાની ગ્રામ પંચાયતની ચૂંટણી યોજવાની છે તેની યાદી

અ.નં.	તાલુકાનું નામ	ગ્રામ પંચાયતનું નામ	વોર્ડ નંબર / ક્રમાંક	વોર્ડની બેઠકનો પ્રકાર	સરપંચની બેઠકનો પ્રકાર	ચૂંટણીનો પ્રકાર
(૧)	(૨)	(૩)	(૪)	(૫)	(૬)	(૭)
૧	ધ્રોલ	નથુવડલા	૧ થી ૭	૦	સામાન્ય	સામાન્ય
			૧	સામાન્ય સ્ત્રી		
			૨	સા.શૈ.પ.સ્ત્રી		
			૩	સામાન્ય		
			૪	સામાન્ય		
			૫	અનુ.જાતી		
			૬	સામાન્ય		
			૭	સામાન્ય		
૨		ગઢડા	૧ થી ૭	૦	સા.શૈ.પ.સ્ત્રી	સામાન્ય
			૧	સામાન્ય સ્ત્રી		
			૨	સા.શૈ.પ.		
			૩	સામાન્ય		
			૪	સામાન્ય સ્ત્રી		
			૫	સામાન્ય		
			૬	સામાન્ય		
			૭	સામાન્ય		
૩		હરીપર	૧ થી ૭	૦	સામાન્ય	સામાન્ય
			૧	સામાન્ય સ્ત્રી		
			૨	સા.શૈ.પ.		
			૩	સામાન્ય		
			૪	સામાન્ય સ્ત્રી		
			૫	સામાન્ય		
			૬	સામાન્ય		
			૭	સામાન્ય		
૪		ખારવા	૧ થી ૭	૦	સામાન્ય સ્ત્રી	સામાન્ય
			૧	અનુ.જાતી સ્ત્રી		
			૨	સામાન્ય સ્ત્રી		
			૩	સા.શૈ.પ.		
			૪	સામાન્ય		
			૫	સામાન્ય		
			૬	સામાન્ય		
			૭	સામાન્ય		
૫		વાગુદડ મોટા	૧ થી ૭	૦	સામાન્ય	સામાન્ય
			૧	સામાન્ય સ્ત્રી		
			૨	સા.શૈ.પ.		
			૩	સામાન્ય		
			૪	સામાન્ય		
			૫	સામાન્ય		
			૬	અનુ.જાતી સ્ત્રી		
			૭	સામાન્ય		
૬		વાગુદડ નાના	૧ થી ૭	૦	સામાન્ય	સામાન્ય
			૧	સામાન્ય સ્ત્રી		
			૨	સા.શૈ.પ.		

INDEX

			૩	સામાન્ય		
			૪	સામાન્ય સ્ત્રી		
			૫	સામાન્ય		
			૬	સામાન્ય		
			૭	સામાન્ય		
૭		હાડાટોડા	૧ થી ૭	૦	સામાન્ય	સામાન્ય
			૧	અનુ.જાતી		
			૨	સામાન્ય સ્ત્રી		
			૩	સા.શૈ.પ.સ્ત્રી		
			૪	સામાન્ય		
			૫	સામાન્ય		
			૬	સામાન્ય		
			૭	સામાન્ય		
૮		રાજપર	૧ થી ૭	૦	સામાન્ય	સામાન્ય
			૧	સામાન્ય સ્ત્રી		
			૨	સા.શૈ.પ.સ્ત્રી		
			૩	સામાન્ય		
			૪	સામાન્ય		
			૫	સામાન્ય		
			૬	સામાન્ય		
			૭	અનુ.જાતી		
૯		જાબીડા	૧ થી ૭	૦	સામાન્ય	સામાન્ય
			૧	સામાન્ય સ્ત્રી		
			૨	સા.શૈ.પ.		
			૩	સામાન્ય		
			૪	સામાન્ય સ્ત્રી		
			૫	સામાન્ય		
			૬	સામાન્ય		
			૭	સામાન્ય		
૧૦		રોજીયા	૧ થી ૭	૦	અનુ.જાતી	સામાન્ય
			૧	સામાન્ય સ્ત્રી		
			૨	સા.શૈ.પ.સ્ત્રી		
			૩	સામાન્ય		
			૪	સામાન્ય		
			૫	અનુ.જાતી		
			૬	સામાન્ય		
			૭	સામાન્ય		
૧૧		ખીજડીયા	૧ થી ૭	૦	સામાન્ય સ્ત્રી	સામાન્ય
			૧	સામાન્ય સ્ત્રી		
			૨	સા.શૈ.પ.સ્ત્રી		
			૩	સામાન્ય		
			૪	સામાન્ય		
			૫	સામાન્ય		
			૬	અનુ.જાતી		
			૭	સામાન્ય		
૧૨		દેડકદડ	૧ થી ૭	૦	સામાન્ય સ્ત્રી	સામાન્ય
			૧	સામાન્ય સ્ત્રી		
			૨	સા.શૈ.પ.		
			૩	સામાન્ય		

INDEX

			૪	સામાન્ય સ્ત્રી		
			૫	સામાન્ય		
			૬	સામાન્ય		
			૭	સામાન્ય		
૧૩		મજોઠ	૧ થી ૭	૦	સામાન્ય સ્ત્રી	સામાન્ય
			૧	સામાન્ય સ્ત્રી		
			૨	સા.શૈ.પ.સ્ત્રી		
			૩	સામાન્ય		
			૪	સામાન્ય		
			૫	સામાન્ય		
			૬	સામાન્ય		
			૭	અનુ.જાતી		
૧૪		જાયવા	૧ થી ૭	૦	સામાન્ય	સામાન્ય
			૧	સામાન્ય સ્ત્રી		
			૨	સા.શૈ.પ.સ્ત્રી		
			૩	સામાન્ય		
			૪	સામાન્ય		
			૫	સામાન્ય		
			૬	સામાન્ય		
			૭	અનુ.જાતી		
૧૫		ડાંગરા	૧ થી ૭	૦	સામાન્ય સ્ત્રી	સામાન્ય
			૧	સામાન્ય સ્ત્રી		
			૨	સા.શૈ.પ.		
			૩	સામાન્ય		
			૪	સામાન્ય સ્ત્રી		
			૫	સામાન્ય		
			૬	સામાન્ય		
			૭	સામાન્ય		
૧૬		હજામચોરા	૧ થી ૭	૦	સામાન્ય	સામાન્ય
			૧	સામાન્ય સ્ત્રી		
			૨	સા.શૈ.પ.		
			૩	સામાન્ય		
			૪	સામાન્ય સ્ત્રી		
			૫	સામાન્ય		
			૬	સામાન્ય		
			૭	સામાન્ય		
૧૭		પીપરટોડા	૧ થી ૭	૦	સામાન્ય	સામાન્ય
			૧	સામાન્ય સ્ત્રી		
			૨	સા.શૈ.પ.		
			૩	સામાન્ય		
			૪	સામાન્ય સ્ત્રી		
			૫	સામાન્ય		
			૬	સામાન્ય		
			૭	સામાન્ય		
૧૮		[illegible]	૧ થી ૭	૦	સામાન્ય સ્ત્રી	સામાન્ય
			૧	સામાન્ય સ્ત્રી		
			૨	સા.શૈ.પ.		
			૩	સામાન્ય		
			૪	સામાન્ય સ્ત્રી		

INDEX

			૫	સામાન્ય		
			૬	સામાન્ય		
			૭	સામાન્ય		
૧૯		ખેંગારકા	૧ થી ૭	૦	અનુ.જાતી સ્ત્રી	સામાન્ય
			૧	સામાન્ય સ્ત્રી		
			૨	સા.શૈ.પ.		
			૩	સામાન્ય		
			૪	સામાન્ય		
			૫	સામાન્ય		
			૬	અનુ.જાતીસ્ત્રી		
			૭	સામાન્ય		
૨૦		ભેંસદડ	૧ થી ૭	૦	સામાન્ય સ્ત્રી	સામાન્ય
			૧	સામાન્ય સ્ત્રી		
			૨	સા.શૈ.પ.		
			૩	સામાન્ય		
			૪	સામાન્ય સ્ત્રી		
			૫	સામાન્ય		
			૬	સામાન્ય		
			૭	સામાન્ય		
૨૧		જાલીયા દેવાણી	૧ થી ૭	૦	સામાન્ય	સામાન્ય
			૧	સામાન્ય સ્ત્રી		
			૨	સા.શૈ.પ.		
			૩	સામાન્ય		
			૪	સામાન્ય સ્ત્રી		
			૫	સામાન્ય		
			૬	સામાન્ય		
			૭	સામાન્ય		
૨૨		ગરેડીયા મોટા	૧ થી ૭	૦	સા.શૈ.પ.	સામાન્ય
			૧	સામાન્ય સ્ત્રી		
			૨	અનુ.જાતી		
			૩	સા.શૈ.પ.સ્ત્રી		
			૪	સામાન્ય		
			૫	સામાન્ય		
			૬	સામાન્ય		
			૭	સામાન્ય		
૨૩		મોટા ઈટાળા	૧ થી ૭	૦	સામાન્ય	મધ્યસત્ર
			૧	સામાન્ય સ્ત્રી		
			૨	સા.શૈ.પ.સ્ત્રી		
			૩	અનુ.જાતી		
			૪	સામાન્ય		
			૫	સામાન્ય		
			૬	સામાન્ય		
			૭	સામાન્ય		
૨૪		સોયલ	૧ થી ૭	૦	સામાન્ય	પેટા ચૂંટણી

(સહી) અવાચ્ય,
કલેક્ટર, જામનગર જિલ્લો અને
રાજ્ય ચૂંટણીપંચના અધિકારી.

INDEX

ગુજરાત પંચાયત અધિનિયમ–૧૯૯૩ની કલમ–૧૫ની પેટા કલમ–(૧) અન્વયે ચૂંટણીનું જાહેરનામું

જિલ્લા કલેકટર કચેરી
ચૂંટણી શાખા
જામનગર જિલ્લો.

તા. ૧૫–૦૧–૨૦૦૩

ક્રમાંક : ચટણ–ગ્રાપં–જોડીયા–૨૦૦૩

::: જાહેરનામું :::

જામનગર જિલ્લાની જોડીયા તાલુકાની ગ્રામ પંચાયતોના વોર્ડની બેઠકોની / સરપંચની બેઠકોની ચુંટણી.

(૧) ગુજરાત પંચાયત અધિનિયમ–૧૯૯૩ની કલમ–૧૬ની પેટા કલમ–(૧) મુજબ જામનગર જિલ્લાની જોડીયા તાલુકાની ગ્રામ પંચાયતોના વોર્ડની રચના તથા બેઠકોની ફાળવણી રાજય ચુંટણી પંચના અધિકારી તરીકે કરેલ છે.

(૨) ગુજરાત પંચાયત અધિનિયમ–૧૯૯૩ની કલમ–૧૫ની પેટા કલમ–(૧)થી પ્રાપ્ત થયેલ સતાની રૂઈએ રાજય ચુંટણી પંચના અધિકારી તરીકે કલેકટર જામનગર જિલ્લાની નીચેની અનુસુચિના કોલમ નં.૨માં જણાવેલ તાલુકાની કોલમ નં.૩માં જણાવેલ ગ્રામ પંચાયતોના કોલમ નં.૪,૫ માં જણાવેલ વોર્ડની બેઠકોની સભ્યોની તથા કોલમ નં.૬માં જણાવેલ સરપંચની બેઠકોની સામાન્ય / પેટા ી તા. ૦૯–૦૨–૨૦૦૩ના રોજ યોજવાનું જાહેર કરે છે.

:: અનુસુચિ ::

જોડીયા તાલુકાની ગ્રામ પંચાયતની ચૂંટણી યોજવાની છે તેની યાદી

અ.નં.	તાલુકાનું નામ	ગ્રામ પંચાયતનું નામ	વોર્ડ નંબર / ક્રમાંક	વોર્ડની બેઠકનો પ્રકાર	સરપંચની બેઠકનો પ્રકાર	ચૂંટણીનો પ્રકાર
(૧)	(૨)	(૩)	(૪)	(૫)	(૬)	(૭)
૧	જોડીયા	ધુળકોટ	૧ થી ૭	૦	અનુ.જાતી	સામાન્ય
			૧	સામાન્ય સ્ત્રી		
			૨	અનુ.જાતી		
			૩	સા.શૈ.પ.સ્ત્રી		
			૪	સામાન્ય		
			૫	સામાન્ય		
			૬	સામાન્ય		
			૭	સામાન્ય		
૨		જશાપર	૧ થી ૭	૦	સામાન્ય સ્ત્રી	સામાન્ય
			૧	સામાન્ય સ્ત્રી		
			૨	સા.શૈ.પ.		
			૩	સામાન્ય		
			૪	સામાન્ય સ્ત્રી		
			૫	સામાન્ય		
			૬	સામાન્ય		
			૭	સામાન્ય		
૩		જીવાપર	૧ થી ૭	૦	સામાન્ય સ્ત્રી	સામાન્ય
			૧	સામાન્ય સ્ત્રી		

INDEX

			૨	સા.શૈ.પ.		
			૩	સામાન્ય		
			૪	સામાન્ય સ્ત્રી		
			૫	સામાન્ય		
			૬	સામાન્ય		
			૭	સામાન્ય		
૪		આણદા	૧ થી ૭	૦	સામાન્ય સ્ત્રી	સામાન્ય
			૧	સામાન્ય સ્ત્રી		
			૨	સા.શૈ.પ.		
			૩	સામાન્ય		
			૪	સામાન્ય સ્ત્રી		
			૫	સામાન્ય		
			૬	સામાન્ય		
			૭	સામાન્ય		
૫		બેરાજા	૧ થી ૭	૦	સા.શૈ.પ.	સામાન્ય
			૧	સામાન્ય સ્ત્રી		
			૨	સા.શૈ.પ.સ્ત્રી		
			૩	સામાન્ય		
			૪	સામાન્ય		
			૫	સામાન્ય		
			૬	સામાન્ય		
			૭	અનુ.જાતી		
૬		ભીમકટા	૧ થી ૭	૦	સામાન્ય સ્ત્રી	સામાન્ય
			૧	સામાન્ય સ્ત્રી		
			૨	સા.શૈ.પ.સ્ત્રી		
			૩	સામાન્ય		
			૪	સામાન્ય		
			૫	સામાન્ય		
			૬	અનુ.જાતી		
			૭	સામાન્ય		
૭		ફાટસર	૧ થી ૭	૦	સામાન્ય	સામાન્ય
			૧	સામાન્ય સ્ત્રી		
			૨	સા.શૈ.પ.		
			૩	સામાન્ય		
			૪	સામાન્ય સ્ત્રી		
			૫	સામાન્ય		
			૬	સામાન્ય		
			૭	સામાન્ય		
૮		માણામોરા	૧ થી ૭	૦	સામાન્ય	સામાન્ય
			૧	સામાન્ય સ્ત્રી		
			૨	સા.શૈ.પ.સ્ત્રી		
			૩	સામાન્ય		
			૪	સામાન્ય		
			૫	સામાન્ય		
			૬	સામાન્ય		
			૭	અનુ.જાતી		
૯		આમરણ	૧ થી ૧૩	૦	સામાન્ય સ્ત્રી	સામાન્ય
			૧	સામાન્ય સ્ત્રી		
			૨	સા.શૈ.પ.સ્ત્રી		

			૩	સામાન્ય		
			૪	સામાન્ય		
			૫	સામાન્ય સ્ત્રી		
			૬	સામાન્ય સ્ત્રી		
			૭	સામાન્ય		
			૮	સામાન્ય		
			૯	સામાન્ય		
			૧૦	સામાન્ય		
			૧૧	સામાન્ય		
			૧૨	અનુ.જાતી		
			૧૩	સામાન્ય		
૧૦		જામસર	૧ થી ૭	૦	સામાન્ય	સામાન્ય
			૧	સામાન્ય સ્ત્રી		
			૨	સા.શૈ.પ. સ્ત્રી		
			૩	સામાન્ય		
			૪	સામાન્ય		
			૫	સામાન્ય		
			૬	સામાન્ય		
			૭	અનુ.જાતી		
૧૧		બોડકા	૧ થી ૭	૦	સામાન્ય	સામાન્ય
			૧	સામાન્ય સ્ત્રી		
			૨	સા.શૈ.પ.સ્ત્રી		
			૩	અનુ.જાતી		
			૪	સામાન્ય		
			૫	સામાન્ય		
			૬	સામાન્ય		
			૭	સામાન્ય		
૧૨		લખતર	૧ થી ૭	૦	સામાન્ય	સામાન્ય
			૧	સામાન્ય સ્ત્રી		
			૨	સા.શૈ.પ.		
			૩	સામાન્ય		
			૪	સામાન્ય સ્ત્રી		
			૫	સામાન્ય		
			૬	સામાન્ય		
			૭	સામાન્ય		
૧૩		માવનું ગામ	૧ થી ૭	૦	સામાન્ય	સામાન્ય
			૧	સામાન્ય સ્ત્રી		
			૨	સા.શૈ.પ.		
			૩	સામાન્ય		
			૪	સામાન્ય સ્ત્રી		
			૫	સામાન્ય		
			૬	સામાન્ય		
			૭	સામાન્ય		
૧૪		ઝીઝુડા	૧ થી ૭	૦	સામાન્ય	સામાન્ય
			૧	સામાન્ય સ્ત્રી		
			૨	સા.શૈ.પ.		
			૩	સામાન્ય		
			૪	સામાન્ય સ્ત્રી		
			૫	સામાન્ય		

INDEX

			૬	સામાન્ય		
			૭	સામાન્ય		
૧૫		જીરાગઢ	૧ થી ૭	૦	સામાન્ય સ્ત્રી	સામાન્ય
			૧	સામાન્ય સ્ત્રી		
			૨	સા.શૈ.પ.		
			૩	સામાન્ય		
			૪	સામાન્ય સ્ત્રી		
			૫	સામાન્ય		
			૬	સામાન્ય		
			૭	સામાન્ય		
૧૬		મોરાણા	૧ થી ૭	૦	સામાન્ય	સામાન્ય
			૧	સામાન્ય સ્ત્રી		
			૨	સા.શૈ.પ.		
			૩	સામાન્ય		
			૪	સામાન્ય		
			૫	સામાન્ય		
			૬	અનુ.જાતી સ્ત્રી		
			૭	અનુ.જાતી		
૧૭		ખારચીયા	૧ થી ૭	૦	સામાન્ય સ્ત્રી	સામાન્ય
			૧	સામાન્ય સ્ત્રી		
			૨	સા.શૈ.પ.		
			૩	સામાન્ય		
			૪	સામાન્ય સ્ત્રી		
			૫	સામાન્ય		
			૬	સામાન્ય		
			૭	સામાન્ય		
૧૮		બાદનપર(જો)	૧ થી ૭	૦	સામાન્ય સ્ત્રી	સામાન્ય
			૧	સામાન્ય સ્ત્રી		
			૨	સા.શૈ.પ.		
			૩	સામાન્ય		
			૪	સામાન્ય સ્ત્રી		
			૫	સામાન્ય		
			૬	સામાન્ય		
			૭	સામાન્ય		
૧૯		કુંડ	૧ થી ૭	૦	સામાન્ય	સામાન્ય
			૧	સામાન્ય સ્ત્રી		
			૨	સા.શૈ.પ.સ્ત્રી		
			૩	અનુ.જાતી		
			૪	સામાન્ય		
			૫	સામાન્ય		
			૬	સામાન્ય		
			૭	સામાન્ય		
૨૦		ભાદરા	૧ થી ૭	૦	સામાન્ય	સામાન્ય
			૧	સામાન્ય સ્ત્રી		
			૨	સા.શૈ.પ.સ્ત્રી		
			૩	સામાન્ય		
			૪	સામાન્ય		
			૫	અનુ.જાતી		
			૬	સામાન્ય		

INDEX

			૭	સામાન્ય		
૨૧		કેશીયા	૧ થી ૭	૦	સામાન્ય સ્ત્રી	સામાન્ય
			૧	સામાન્ય સ્ત્રી		
			૨	સા.શૈ.પ.		
			૩	સામાન્ય		
			૪	સામાન્ય સ્ત્રી		
			૫	સામાન્ય		
			૬	સામાન્ય		
			૭	સામાન્ય		
૨૨		નેસડા	૧ થી ૭	૦	સામાન્ય	સામાન્ય
			૧	સામાન્ય સ્ત્રી		
			૨	સા.શૈ.પ.		
			૩	સામાન્ય		
			૪	સામાન્ય સ્ત્રી		
			૫	સામાન્ય		
			૬	સામાન્ય		
			૭	સામાન્ય		
૨૩		બેલા	૧ થી ૭	૦	સા.શૈ.પ.	સામાન્ય
			૧	સામાન્ય સ્ત્રી		
			૨	સા.શૈ.પ.		
			૩	સામાન્ય		
			૪	સામાન્ય સ્ત્રી		
			૫	સામાન્ય		
			૬	સામાન્ય		
			૭	સામાન્ય		
૨૪		ઉટબેટ શામપર	૧ થી ૭	૦	સામાન્ય	સામાન્ય
			૧	સામાન્ય સ્ત્રી		
			૨	સા.શૈ.પ.		
			૩	સામાન્ય		
			૪	સામાન્ય સ્ત્રી		
			૫	સામાન્ય		
			૬	સામાન્ય		
			૭	સામાન્ય		
૨૫		રાજપર	૧ થી ૭	૦	સામાન્ય	સામાન્ય
			૧	સામાન્ય સ્ત્રી		
			૨	સા.શૈ.પ.		
			૩	સામાન્ય		
			૪	સામાન્ય સ્ત્રી		
			૫	સામાન્ય		
			૬	સામાન્ય		
			૭	સામાન્ય		
૨૬		ગજડી	૧ થી ૭	૦	સામાન્ય	સામાન્ય
			૧	સામાન્ય સ્ત્રી		
			૨	સા.શૈ.પ.		
			૩	સામાન્ય		
			૪	સામાન્ય સ્ત્રી		
			૫	સામાન્ય		
			૬	સામાન્ય		
			૭	સામાન્ય		

INDEX

૨૭		લીબુડા	૧ થી ૭	૦	સામાન્ય	સામાન્ય
			૧	સામાન્ય સ્ત્રી		
			૨	સા.શૈ.પ.		
			૩	સામાન્ય		
			૪	સામાન્ય સ્ત્રી		
			૫	સામાન્ય		
			૬	સામાન્ય		
			૭	સામાન્ય		
૨૮		માધાપર	૧ થી ૭	૦	અનુ.જાતી સ્ત્રી	સામાન્ય
			૧	સામાન્ય સ્ત્રી		
			૨	સા.શૈ.પ.સ્ત્રી		
			૩	સામાન્ય		
			૪	અનુ.જાતી		
			૫	સામાન્ય		
			૬	સામાન્ય		
			૭	સામાન્ય		
૨૯		કેરાળી	૧ થી ૭	૦	સામાન્ય સ્ત્રી	સામાન્ય
			૧	સામાન્ય સ્ત્રી		
			૨	સા.શૈ.પ.સ્ત્રી		
			૩	સામાન્ય		
			૪	સામાન્ય		
			૫	સામાન્ય		
			૬	અનુ.જાતી		
			૭	સામાન્ય		
૩૦		રામપર પાડાબેકર	૧ થી ૭	૦	સામાન્ય	સામાન્ય
			૧	સામાન્ય સ્ત્રી		
			૨	સા.શૈ.પ.		
			૩	સામાન્ય		
			૪	સામાન્ય સ્ત્રી		
			૫	સામાન્ય		
			૬	સામાન્ય		
			૭	સામાન્ય		
૩૧		રસનાળ	૧ થી ૭	૦	સામાન્ય	સામાન્ય
			૧	સામાન્ય સ્ત્રી		
			૨	સા.શૈ.પ.સ્ત્રી		
			૩	સામાન્ય		
			૪	સામાન્ય		
			૫	સામાન્ય		
			૬	અનુ.જાતી		
			૭	સામાન્ય		

(૩) આ જાહેરનામાની ગુજરાત પંચાયત ચૂંટણી નિયમો–૧૯૯૪ના નિયમ–૯(૧) અન્વયે સરકારી રાજ્યપત્રમાં પ્રસિધ્ધ કરવામાં આવે છે.

(સહી) અવાચ્ય,
કલેક્ટર, જામનગર જિલ્લો અને
રાજ્ય ચૂંટણીપંચના અધિકારી.

INDEX

ગુજરાત પંચાયત ચૂંટણી નિયમો – ૧૯૯૪ના નિયમ–૯ (૨) અન્વયે ચૂંટણીનું જાહેરનામું

જિલ્લા કલેકટર કચેરી
ચૂંટણી શાખા
જામનગર જિલ્લો.

તા. ૧૫–૦૧–૨૦૦૩

ક્રમાંક : ચટણ–આપં–જોડીયા–૨૦૦૩

::: જાહેરનામું :::

જામનગર જિલ્લાની <u>જોડીયા</u> તાલુકાની ગ્રામ પંચાયતોના વોર્ડની બેઠકોની / સરપંચની બેઠકોની ચૂંટણી.

(૧) ગુજરાત પંચાયત અધિનિયમ–૧૯૯૩ની કલમ–૧૬ની પેટા કલમ–(૧) મુજબ જામનગર જિલ્લાની જોડીયા તાલુકાની ગ્રામ પંચાયતોના વોર્ડની રચના તથા બેઠકોની ફાળવણી રાજ્ય ચુંટણી પંચના અધિકારી તરીકે કરેલ છે.

(૨) ગુજરાત પંચાયત ચુંટણી નિયમો–૧૯૯૪ના નિયમ–૯ના પેટા નિયમ–૨થી પ્રાપ્ત થયેલ સતાની રૂઈએ રાજ્ય ચુંટણી પંચના અધિકારી તરીકે કલેકટર, જામનગર જિલ્લાની નીચેની અનુસુચિના કોલમ નં.૨માં જણાવેલ તાલુકાની સામે કોલમ નં.૩માં જણાવેલ ગ્રામ પંચાયતોના કોલમ નં.૪માં જણાવેલ વોર્ડની કોલમ નં.૫માં જણાવેલ બેઠકો ભરવા માટે સભ્યોની કોલમ નં.૬માં જણાવેલ પ્રકારવાળી સરપંચની બેઠકો ભરવા માટે સરપંચની ચુંટણી યોજવાનો તબકકાવાર કાર્યક્રમ નીચે જણાવ્યા મજુબ નકકી કરે છે.

		તારીખ	સમય	સ્થળ
(ક)	ઉમેદવારીપત્ર રજુ કરવાની / ભરવાની છેલ્લી તારીખ	૨૨–૦૧–૨૦૦૩	૧૧:૦૦ કલાકથી ૧૫:૦૦ કલાક સુધી	ચુંટણી અધિકારી / મદદનીશ ચૂંટણી અધિકારીની કચેરી ખાતે
(ખ)	ઉમેદવારીપત્રોની ચકાસણી તારીખ	૨૩–૦૧–૨૦૦૩	૧૧:૦૦ કલાકથી ચકાસણી પુરી થાય ત્યાં સુધી	ચૂંટણી અધિકારીની કચેરી ખાતે
(ગ)	ઉમેદવારી પાછી ખેંચી લેવાની છેલ્લી તારીખ	૨૫–૦૧–૨૦૦૩	૧૫:૦૦ કલાક સુધી	ચૂંટણી અધિકારી / મદદનીશ ચૂંટણી અધિકારીની કચેરી ખાતે
(ઘ)	આવશ્યક હોય તો મતદાનની તારીખ	૦૯-૦૨–૨૦૦૩	---	---
(ચ)	મતદાનનો સમય		સવારના ૮:૦૦થી સાંજના ૧૭.૦૦ સુધી	---
(છ)	મતદાનના સ્થળ		---	જિલ્લા ચૂંટણી અધિકારીએ જાહેર કરેલ મતદાન મથક ઉપર
(જ)	મતગણતરી માટેની તારીખ અને સમય	૧૧–૦૨–૨૦૦૩	સવારના ૮:૦૦ કલાકથી ગણતરી પુરી થાય ત્યાં સુધી	ચૂંટણી અધિકારી જાહેર કરે તે સ્થળે
(ઝ)	ચૂંટણી પ્રક્રિયા પુરી થવા માટેની તારીખ	૧૯–૦૨–૨૦૦૩		

INDEX

:: અનુસુચિ ::

જોડીયા તાલુકાની ગ્રામ પંચાયતની ચૂંટણી યોજવાની છે તેની યાદી

અ.નં.	તાલુકાનું નામ	ગ્રામ પંચાયતનું નામ	વોર્ડ નંબર / ક્રમાંક	વોર્ડની બેઠકનો પ્રકાર	સરપંચની બેઠકનો પ્રકાર	ચૂંટણીનો પ્રકાર
(૧)	(૨)	(૩)	(૪)	(૫)	(૬)	(૭)
૧	જોડીયા	ધુળકોટ	૧ થી ૭	૦	અનુ.જાતી	સામાન્ય
			૧	સામાન્ય સ્ત્રી		
			૨	અનુ.જાતી		
			૩	સા.શૈ.પ.સ્ત્રી		
			૪	સામાન્ય		
			૫	સામાન્ય		
			૬	સામાન્ય		
			૭	સામાન્ય		
૨		જશાપર	૧ થી ૭	૦	સામાન્ય સ્ત્રી	સામાન્ય
			૧	સામાન્ય સ્ત્રી		
			૨	સા.શૈ.પ.		
			૩	સામાન્ય		
			૪	સામાન્ય સ્ત્રી		
			૫	સામાન્ય		
			૬	સામાન્ય		
			૭	સામાન્ય		
૩		જીવાપર	૧ થી ૭	૦	સામાન્ય સ્ત્રી	સામાન્ય
			૧	સામાન્ય સ્ત્રી		
			૨	સા.શૈ.પ.		
			૩	સામાન્ય		
			૪	સામાન્ય સ્ત્રી		
			૫	સામાન્ય		
			૬	સામાન્ય		
			૭	સામાન્ય		
૪		આણદા	૧ થી ૭	૦	સામાન્ય સ્ત્રી	સામાન્ય
			૧	સામાન્ય સ્ત્રી		
			૨	સા.શૈ.પ.		
			૩	સામાન્ય		
			૪	સામાન્ય સ્ત્રી		
			૫	સામાન્ય		
			૬	સામાન્ય		
			૭	સામાન્ય		
૫		બેરાજા	૧ થી ૭	૦	સા.શૈ.પ.	સામાન્ય
			૧	સામાન્ય સ્ત્રી		
			૨	સા.શૈ.પ.સ્ત્રી		
			૩	સામાન્ય		
			૪	સામાન્ય		
			૫	સામાન્ય		
			૬	સામાન્ય		
			૭	અનુ.જાતી		
૬		ભીમકટા	૧ થી ૭	૦	સામાન્ય સ્ત્રી	સામાન્ય
			૧	સામાન્ય સ્ત્રી		

INDEX

			૨	સા.શૈ.પ.સ્ત્રી		
			૩	સામાન્ય		
			૪	સામાન્ય		
			૫	સામાન્ય		
			૬	અનુ.જાતી		
			૭	સામાન્ય		
૭		ફાટસર	૧ થી ૭	૦	સામાન્ય	સામાન્ય
			૧	સામાન્ય સ્ત્રી		
			૨	સા.શૈ.પ.		
			૩	સામાન્ય		
			૪	સામાન્ય સ્ત્રી		
			૫	સામાન્ય		
			૬	સામાન્ય		
			૭	સામાન્ય		
૮		માણામોરા	૧ થી ૭	૦	સામાન્ય	સામાન્ય
			૧	સામાન્ય સ્ત્રી		
			૨	સા.શૈ.પ.સ્ત્રી		
			૩	સામાન્ય		
			૪	સામાન્ય		
			૫	સામાન્ય		
			૬	સામાન્ય		
			૭	અનુ.જાતી		
૯		આમરણ	૧ થી ૧૩	૦	સામાન્ય સ્ત્રી	સામાન્ય
			૧	સામાન્ય સ્ત્રી		
			૨	સા.શૈ.પ.સ્ત્રી		
			૩	સામાન્ય		
			૪	સામાન્ય		
			૫	સામાન્ય સ્ત્રી		
			૬	સામાન્ય સ્ત્રી		
			૭	સામાન્ય		
			૮	સામાન્ય		
			૯	સામાન્ય		
			૧૦	સામાન્ય		
			૧૧	સામાન્ય		
			૧૨	અનુ.જાતી		
			૧૩	સામાન્ય		
૧૦		જામસર	૧ થી ૭	૦	સામાન્ય	સામાન્ય
			૧	સામાન્ય સ્ત્રી		
			૨	સા.શૈ.પ. સ્ત્રી		
			૩	સામાન્ય		
			૪	સામાન્ય		
			૫	સામાન્ય		
			૬	સામાન્ય		
			૭	અનુ.જાતી		
૧૧		બોડકા	૧ થી ૭	૦	સામાન્ય	સામાન્ય
			૧	સામાન્ય સ્ત્રી		
			૨	સા.શૈ.પ.સ્ત્રી		
			૩	અનુ.જાતી		
			૪	સામાન્ય		

INDEX

			૫	સામાન્ય		
			૬	સામાન્ય		
			૭	સામાન્ય		
૧૨		લખતર	૧ થી ૭	૦	સામાન્ય	સામાન્ય
			૧	સામાન્ય સ્ત્રી		
			૨	સા.શૈ.પ.		
			૩	સામાન્ય		
			૪	સામાન્ય સ્ત્રી		
			૫	સામાન્ય		
			૬	સામાન્ય		
			૭	સામાન્ય		
૧૩		માવનું ગામ	૧ થી ૭	૦	સામાન્ય	સામાન્ય
			૧	સામાન્ય સ્ત્રી		
			૨	સા.શૈ.પ.		
			૩	સામાન્ય		
			૪	સામાન્ય સ્ત્રી		
			૫	સામાન્ય		
			૬	સામાન્ય		
			૭	સામાન્ય		
૧૪		ઝીંઝુડા	૧ થી ૭	૦	સામાન્ય	સામાન્ય
			૧	સામાન્ય સ્ત્રી		
			૨	સા.શૈ.પ.		
			૩	સામાન્ય		
			૪	સામાન્ય સ્ત્રી		
			૫	સામાન્ય		
			૬	સામાન્ય		
			૭	સામાન્ય		
૧૫		જીરાગઢ	૧ થી ૭	૦	સામાન્ય સ્ત્રી	સામાન્ય
			૧	સામાન્ય સ્ત્રી		
			૨	સા.શૈ.પ.		
			૩	સામાન્ય		
			૪	સામાન્ય સ્ત્રી		
			૫	સામાન્ય		
			૬	સામાન્ય		
			૭	સામાન્ય		
૧૬		મોરાણા	૧ થી ૭	૦	સામાન્ય	સામાન્ય
			૧	સામાન્ય સ્ત્રી		
			૨	સા.શૈ.પ.		
			૩	સામાન્ય		
			૪	સામાન્ય		
			૫	સામાન્ય		
			૬	અનુ.જાતી સ્ત્રી		
			૭	અનુ.જાતી		
૧૭		ખારચીયા	૧ થી ૭	૦	સામાન્ય સ્ત્રી	સામાન્ય
			૧	સામાન્ય સ્ત્રી		
			૨	સા.શૈ.પ.		
			૩	સામાન્ય		
			૪	સામાન્ય સ્ત્રી		
			૫	સામાન્ય		

INDEX

			૬	સામાન્ય		
			૭	સામાન્ય		
૧૮		બાદનપર(જો)	૧ થી ૭	૦	સામાન્ય સ્ત્રી	સામાન્ય
			૧	સામાન્ય સ્ત્રી		
			૨	સા.શૈ.પ.		
			૩	સામાન્ય		
			૪	સામાન્ય સ્ત્રી		
			૫	સામાન્ય		
			૬	સામાન્ય		
			૭	સામાન્ય		
૧૯		કુનડ	૧ થી ૭	૦	સામાન્ય	સામાન્ય
			૧	સામાન્ય સ્ત્રી		
			૨	સા.શૈ.પ.સ્ત્રી		
			૩	અનુ.જાતી		
			૪	સામાન્ય		
			૫	સામાન્ય		
			૬	સામાન્ય		
			૭	સામાન્ય		
૨૦		ભાદરા	૧ થી ૭	૦	સામાન્ય	સામાન્ય
			૧	સામાન્ય સ્ત્રી		
			૨	સા.શૈ.પ.સ્ત્રી		
			૩	સામાન્ય		
			૪	સામાન્ય		
			૫	અનુ.જાતી		
			૬	સામાન્ય		
			૭	સામાન્ય		
૨૧		કેશીયા	૧ થી ૭	૦	સામાન્ય સ્ત્રી	સામાન્ય
			૧	સામાન્ય સ્ત્રી		
			૨	સા.શૈ.પ.		
			૩	સામાન્ય		
			૪	સામાન્ય સ્ત્રી		
			૫	સામાન્ય		
			૬	સામાન્ય		
			૭	સામાન્ય		
૨૨		નેસડા	૧ થી ૭	૦	સામાન્ય	સામાન્ય
			૧	સામાન્ય સ્ત્રી		
			૨	સા.શૈ.પ.		
			૩	સામાન્ય		
			૪	સામાન્ય સ્ત્રી		
			૫	સામાન્ય		
			૬	સામાન્ય		
			૭	સામાન્ય		
૨૩		જેલા	૧ થી ૭	૦	સા.શૈ.પ.	સામાન્ય
			૧	સામાન્ય સ્ત્રી		
			૨	સા.શૈ.પ.		
			૩	સામાન્ય		
			૪	સામાન્ય સ્ત્રી		
			૫	સામાન્ય		
			૬	સામાન્ય		

INDEX

			૭	સામાન્ય		
૨૪		ઉટબેટ શામપર	૧ થી ૭	૦	સામાન્ય	સામાન્ય
			૧	સામાન્ય સ્ત્રી		
			૨	સા.શૈ.પ.		
			૩	સામાન્ય		
			૪	સામાન્ય સ્ત્રી		
			૫	સામાન્ય		
			૬	સામાન્ય		
			૭	સામાન્ય		
૨૫		રાજપર	૧ થી ૭	૦	સામાન્ય	સામાન્ય
			૧	સામાન્ય સ્ત્રી		
			૨	સા.શૈ.પ.		
			૩	સામાન્ય		
			૪	સામાન્ય સ્ત્રી		
			૫	સામાન્ય		
			૬	સામાન્ય		
			૭	સામાન્ય		
૨૬		ગજડી	૧ થી ૭	૦	સામાન્ય	સામાન્ય
			૧	સામાન્ય સ્ત્રી		
			૨	સા.શૈ.પ.		
			૩	સામાન્ય		
			૪	સામાન્ય સ્ત્રી		
			૫	સામાન્ય		
			૬	સામાન્ય		
			૭	સામાન્ય		
૨૭		લીબુડા	૧ થી ૭	૦	સામાન્ય	સામાન્ય
			૧	સામાન્ય સ્ત્રી		
			૨	સા.શૈ.પ.		
			૩	સામાન્ય		
			૪	સામાન્ય સ્ત્રી		
			૫	સામાન્ય		
			૬	સામાન્ય		
			૭	સામાન્ય		
૨૮		માધાપર	૧ થી ૭	૦	અનુ.જાતી સ્ત્રી	સામાન્ય
			૧	સામાન્ય સ્ત્રી		
			૨	સા.શૈ.પ.સ્ત્રી		
			૩	સામાન્ય		
			૪	અનુ.જાતી		
			૫	સામાન્ય		
			૬	સામાન્ય		
			૭	સામાન્ય		
૨૯		કેરાળી	૧ થી ૭	૦	સામાન્ય સ્ત્રી	સામાન્ય
			૧	સામાન્ય સ્ત્રી		
			૨	સા.શૈ.પ.સ્ત્રી		
			૩	સામાન્ય		
			૪	સામાન્ય		
			૫	સામાન્ય		
			૬	અનુ.જાતી		
			૭	સામાન્ય		

INDEX

૩૦		રામપર પાડાબેકર	૧ થી ૭	૦	સામાન્ય	સામાન્ય
			૧	સામાન્ય સ્ત્રી		
			૨	સા.શૈ.પ.		
			૩	સામાન્ય		
			૪	સામાન્ય સ્ત્રી		
			૫	સામાન્ય		
			૬	સામાન્ય		
			૭	સામાન્ય		
૩૧		રસનાળ	૧ થી ૭	૦	સામાન્ય	સામાન્ય
			૧	સામાન્ય સ્ત્રી		
			૨	સા.શૈ.પ.સ્ત્રી		
			૩	સામાન્ય		
			૪	સામાન્ય		
			૫	સામાન્ય		
			૬	અનુ.જાતી		
			૭	સામાન્ય		

(સહી) અવાચ્ય,
કલેક્ટર, જામનગર જિલ્લો અને
રાજ્ય ચૂંટણીપંચના અધિકારી.

ગુજરાત પંચાયત અધિનિયમ–૧૯૯૩ની કલમ–૧૫ની પેટા કલમ–(૧) અન્વયે ચૂંટણીનું જાહેરનામું

જિલ્લા કલેક્ટર કચેરી
ચૂંટણી શાખા
જામનગર જિલ્લો.

તા. ૧૫–૦૧–૨૦૦૩

ક્રમાંક : ચટણ–ગ્રાપં–કાલાવડ–૨૦૦૩

::: જાહેરનામું :::

જામનગર જિલ્લાની કાલાવડ તાલુકાની ગ્રામ પંચાયતોના વોર્ડની બેઠકોની / સરપંચની બેઠકોની ચુંટણી.

(૧) ગુજરાત પંચાયત અધિનિયમ–૧૯૯૩ની કલમ–૧૬ની પેટા કલમ–(૧) મુજબ જામનગર જિલ્લાની કાલાવડ તાલુકાની ગ્રામ પંચાયતોના વોર્ડોની રચના તથા બેઠકોની ફાળવણી રાજય ચુંટણી પંચના અધિકારી તરીકે કરેલ છે.

(૨) ગુજરાત પંચાયત અધિનિયમ–૧૯૯૩ની કલમ–૧૫ની પેટા કલમ–(૧)થી પ્રાપ્ત થયેલ સતાની રૂઈએ રાજય ચુંટણી પંચના અધિકારી તરીકે કલેકટર જામનગર જિલ્લાની નીચેની અનુસુચિના કોલમ નં.૨માં જણાવેલ તાલુકાની કોલમ નં.૩માં જણાવેલ ગ્રામ પંચાયતોના કોલમ નં.૪,૫ માં જણાવેલ વોર્ડની બેઠકોની સભ્યોની તથા કોલમ નં.૬માં જણાવેલ સરપંચની બેઠકોની સામાન્ય / પેટા ચૂંટણી તા. ૦૯–૦૨–૨૦૦૩ના રોજ યોજવાનું જાહેર કરે છે.

:: અનુસુચિ ::
કાલાવડ તાલુકાની ગ્રામ પંચાયતની ચૂંટણી યોજવાની છે તેની યાદી

અ.નં.	તાલુકાનું નામ	ગ્રામ પંચાયતનું નામ	વોર્ડ નંબર / ક્રમાંક	વોર્ડની બેઠકનો પ્રકાર	સરપંચની બેઠકનો પ્રકાર	ચૂંટણીનો પ્રકાર
(૧)	(૨)	(૩)	(૪)	(૫)	(૬)	(૭)
૧	કાલાવડ	હકુમતી સરવાણીયા	૧ થી ૭	૦	સામાન્ય	સામાન્ય
			૧	સામાન્ય સ્ત્રી		
			૨	સા.શૈ.૫.		
			૩	સામાન્ય		
			૪	સામાન્ય		
			૫	અનુ.જાતી સ્ત્રી		
			૬	સામાન્ય		
			૭	અનુ.જાતી		
૨		વડાળાનાના	૧ થી ૯	૦	સામાન્ય	સામાન્ય
			૧	અનુ.જાતી		
			૨	સામાન્ય સ્ત્રી		
			૩	સા.શૈ.૫.સ્ત્રી		
			૪	સામાન્ય		
			૫	સામાન્ય સ્ત્રી		
			૬	સામાન્ય		
			૭	સામાન્ય		

INDEX

			૮	સામાન્ય		
			૯	સામાન્ય		
૩		ડુંગરાળી દેવળીયા	૧ થી ૭	૦	સામાન્ય	સામાન્ય
			૧	સામાન્ય સ્ત્રી		
			૨	સા.શૈ.પ.સ્ત્રી		
			૩	સામાન્ય		
			૪	સામાન્ય		
			૫	સામાન્ય		
			૬	સામાન્ય		
			૭	અનુ.જાતી		
૪		બેડીયા	૧ થી ૭	૦	સામાન્ય સ્ત્રી	સામાન્ય
			૧	સામાન્ય		
			૨	સામાન્ય		
			૩	સામાન્ય સ્ત્રી		
			૪	સામાન્ય સ્ત્રી		
			૫	સામાન્ય		
			૬	સામાન્ય		
			૭	સામાન્ય		
૫		બેરાજા	૧ થી ૭	૦	સામાન્ય સ્ત્રી	સામાન્ય
			૧	સામાન્ય સ્ત્રી		
			૨	સા.શૈ.પ. સ્ત્રી		
			૩	સામાન્ય		
			૪	સામાન્ય		
			૫	સામાન્ય		
			૬	સામાન્ય		
			૭	અનુ.જાતી		
૬		નાની ભલસાણ	૧ થી ૭	૦	અનુ.જાતી સ્ત્રી	સામાન્ય
			૧	સામાન્ય સ્ત્રી		
			૨	સા.શૈ.પ.		
			૩	સામાન્ય		
			૪	સામાન્ય		
			૫	સામાન્ય		
			૬	સામાન્ય		
			૭	અનુ.જાતી સ્ત્રી		
૭		મોટી સાટલી	૧ થી ૭	૦	સામાન્ય	સામાન્ય
			૧	સામાન્ય સ્ત્રી		
			૨	સા.શૈ.પ.સ્ત્રી		
			૩	સામાન્ય		
			૪	સામાન્ય		
			૫	સામાન્ય		
			૬	અનુ.જાતી		
			૭	સામાન્ય		
૮		માખાકરોડ	૧ થી ૭	૦	સામાન્ય	સામાન્ય
			૧	સામાન્ય સ્ત્રી		
			૨	સા.શૈ.પ.		
			૩	સામાન્ય		
			૪	સામાન્ય સ્ત્રી		
			૫	સામાન્ય		

INDEX

			૬	સામાન્ય		
			૭	સામાન્ય		
૯		ખીજડીયા-- નપાણીયા	૧ થી ૭	૦	સામાન્ય સ્ત્રી	સામાન્ય
			૧	સામાન્ય સ્ત્રી		
			૨	સા.શૈ.પ.સ્ત્રી		
			૩	સામાન્ય		
			૪	સામાન્ય		
			૫	સામાન્ય		
			૬	સામાન્ય		
			૭	અનુ.જાતી		
૧૦		ખીજડીયા ઢેઢ	૧ થી ૭	૦	સામાન્ય સ્ત્રી	સામાન્ય
			૧	સામાન્ય		
			૨	સામાન્ય		
			૩	સામાન્ય સ્ત્રી		
			૪	સામાન્ય સ્ત્રી		
			૫	સામાન્ય		
			૬	સામાન્ય		
			૭	સામાન્ય		
૧૧		વોડીસાંગ	૧ થી ૭	૦	સામાન્ય	સામાન્ય
			૧	સામાન્ય સ્ત્રી		
			૨	સા.શૈ.પ.		
			૩	સામાન્ય		
			૪	સામાન્ય સ્ત્રી		
			૫	સામાન્ય		
			૬	સામાન્ય		
			૭	સામાન્ય		
૧૨		ખીજડીયા ભાવાભી	૧ થી ૭	૦	સામાન્ય સ્ત્રી	સામાન્ય
			૧	સામાન્ય		
			૨	સામાન્ય		
			૩	સામાન્ય સ્ત્રી		
			૪	અનુ.જાતી		
			૫	સામાન્ય સ્ત્રી		
			૬	સામાન્ય		
			૭	સામાન્ય		
૧૩		નાના બાદનપર	૧ થી ૭	૦	સામાન્ય સ્ત્રી	સામાન્ય
			૧	સામાન્ય		
			૨	સામાન્ય		
			૩	સામાન્ય સ્ત્રી		
			૪	સામાન્ય સ્ત્રી		
			૫	સામાન્ય		
			૬	સામાન્ય		
			૭	સામાન્ય		
૧૪		રીનારી	૧ થી ૭	૦	સામાન્ય	સામાન્ય
			૧	સામાન્ય સ્ત્રી		
			૨	સા.શૈ.પ.		
			૩	સામાન્ય		
			૪	સામાન્ય		

INDEX

			૫	સામાન્ય		
			૬	અનુ.જાતી સ્ત્રી		
			૭	સામાન્ય		
૧૫		નાનીવાવડી	૧ થી ૭	૦	સામાન્ય	સામાન્ય
			૧	સામાન્ય સ્ત્રી		
			૨	અનુ.જાતી સ્ત્રી		
			૩	સા.શૈ.પ.		
			૪	સામાન્ય		
			૫	સામાન્ય		
			૬	સામાન્ય		
			૭	સામાન્ય		
૧૬		હરિપર (ખંઢેરા)	૧ થી ૭	૦	અનુ.જાતી	સામાન્ય
			૧	સામાન્ય સ્ત્રી		
			૨	સા.શૈ.પ.		
			૩	સામાન્ય		
			૪	સામાન્ય		
			૫	સામાન્ય		
			૬	અનુ.જાતી સ્ત્રી		
			૭	સામાન્ય		
૧૭		ફગાસ	૧ થી ૭	૦	સામાન્ય	સામાન્ય
			૧	સામાન્ય સ્ત્રી		
			૨	સા.શૈ.પ.		
			૩	સામાન્ય		
			૪	સામાન્ય સ્ત્રી		
			૫	સામાન્ય		
			૬	સામાન્ય		
			૭	સામાન્ય		
૧૮		મોરવાડી	૧ થી ૭	૦	અનુ.જાતીસ્ત્રી	સામાન્ય
			૧	સામાન્ય સ્ત્રી		
			૨	સા.શૈ.પ.		
			૩	સામાન્ય		
			૪	સામાન્ય		
			૫	સામાન્ય		
			૬	સામાન્ય		
			૭	અનુ.જાતી સ્ત્રી		
૧૯		ખડધોરાજી	૧ થી ૭	૦	સામાન્ય	સામાન્ય
			૧	સામાન્ય સ્ત્રી		
			૨	સા.શૈ.પ.		
			૩	સામાન્ય		
			૪	સામાન્ય સ્ત્રી		
			૫	સામાન્ય		
			૬	સામાન્ય		
			૭	સામાન્ય		
૨૦		જશાપર	૧ થી ૭	૦	સામાન્ય	સામાન્ય
			૧	સામાન્ય સ્ત્રી		
			૨	સા.શૈ.પ. સ્ત્રી		
			૩	સામાન્ય		
			૪	સામાન્ય		

INDEX

			૫	સામાન્ય		
			૬	અનુ.જાતી		
			૭	સામાન્ય		
૨૧		ગુંદા	૧ થી ૭	૦	સામાન્ય	સામાન્ય
			૧	સામાન્ય સ્ત્રી		
			૨	સા.શૈ.પ.		
			૩	સામાન્ય		
			૪	સામાન્ય		
			૫	સામાન્ય		
			૬	અનુ.જાતી		
			૭	સામાન્ય		
૨૨		ભીમાનું ગામ	૧ થી ૭	૦	સા.શૈ.પ.	સામાન્ય
			૧	સામાન્ય સ્ત્રી		
			૨	સા.શૈ.પ.સ્ત્રી		
			૩	સામાન્ય		
			૪	સામાન્ય		
			૫	સામાન્ય		
			૬	અનુ.જાતી		
			૭	સામાન્ય		
૨૩		માછરડા	૧ થી ૭	૦	સામાન્ય સ્ત્રી	સામાન્ય
			૧	સામાન્ય સ્ત્રી		
			૨	અનુ.જાતી		
			૩	સા.શૈ.પ.		
			૪	સામાન્ય		
			૫	સામાન્ય		
			૬	સામાન્ય		
			૭	અનુ.જાતી સ્ત્રી		
૨૪		પાંચદેવડા નાના	૧ થી ૭	૦	સામાન્ય	સામાન્ય
			૧	સામાન્ય સ્ત્રી		
			૨	સા.શૈ.પ.		
			૩	સામાન્ય		
			૪	સામાન્ય		
			૫	સામાન્ય		
			૬	અનુ.જાતી		
			૭	અનુ.જાતી સ્ત્રી		
૨૫		ખાખરીયા ભાયું	૧ થી ૭	૦	સામાન્ય સ્ત્રી	સામાન્ય
			૧	સામાન્ય		
			૨	સામાન્ય		
			૩	સામાન્ય સ્ત્રી		
			૪	સામાન્ય સ્ત્રી		
			૫	સામાન્ય		
			૬	સામાન્ય		
			૭	સામાન્ય		
૨૬		પીઠડપુર	૧ થી ૭	૦	સામાન્ય	સામાન્ય
			૧	સામાન્ય		
			૨	સામાન્ય		
			૩	સામાન્ય સ્ત્રી		
			૪	સામાન્ય સ્ત્રી		
			૫	સામાન્ય		

INDEX

			૬	સામાન્ય		
			૭	અનુ.જાતી		
૨૭		પીપળીયા પ્રભુજી	૧ થી ૭	૦	સામાન્ય	સામાન્ય
			૧	અનુ.જાતી		
			૨	અનુ.જાતી સ્ત્રી		
			૩	સામાન્ય સ્ત્રી		
			૪	સા.શૈ.પ.		
			૫	સામાન્ય		
			૬	સામાન્ય		
			૭	સામાન્ય		
૨૮		હરીપર મેવાસા	૧ થી ૭	૦	સામાન્ય	સામાન્ય
			૧	સામાન્ય સ્ત્રી		
			૨	સા.શૈ.પ.		
			૩	સામાન્ય		
			૪	સામાન્ય સ્ત્રી		
			૫	સામાન્ય		
			૬	સામાન્ય		
			૭	સામાન્ય		
૨૯		મેવાસા	૧ થી ૭	૦	સામાન્ય સ્ત્રી	સામાન્ય
			૧	સામાન્ય સ્ત્રી		
			૨	સા.શૈ.પ.		
			૩	સામાન્ય		
			૪	સામાન્ય		
			૫	સામાન્ય		
			૬	અનુ.જાતી		
			૭	સામાન્ય		
૩૦		સોરઠા	૧ થી ૭	૦	સામાન્ય	સામાન્ય
			૧	સામાન્ય સ્ત્રી		
			૨	સા.શૈ.પ.સ્ત્રી		
			૩	સામાન્ય		
			૪	સામાન્ય		
			૫	સામાન્ય		
			૬	અનુ.જાતી		
			૭	સામાન્ય		
૩૧		સરાપાદર	૧ થી ૭	૦	સામાન્ય	સામાન્ય
			૧	સામાન્ય સ્ત્રી		
			૨	સા.શૈ.પ.		
			૩	સામાન્ય		
			૪	અનુ.જાતી		
			૫	સામાન્ય		
			૬	સામાન્ય		
			૭	સામાન્ય		
૩૨		ધુનધોરાજી	૧ થી ૭	૦	સામાન્ય	સામાન્ય
			૧	સામાન્ય સ્ત્રી		
			૨	સા.શૈ.પ.સ્ત્રી		
			૩	સામાન્ય		
			૪	સામાન્ય		
			૫	સામાન્ય		

INDEX

			૬	સામાન્ય		
			૭	અનુ.જાતી		
૩૩		ગોલણીયા	૧ થી ૭	૦	સામાન્ય સ્ત્રી	સામાન્ય
			૧	સામાન્ય		
			૨	સામાન્ય સ્ત્રી		
			૩	સામાન્ય		
			૪	સામાન્ય		
			૫	અનુ.જાતી સ્ત્રી		
			૬	અનુ.જાતી		
			૭	સામાન્ય		
૩૪		નાગપુર	૧ થી ૭	૦	સામાન્ય	સામાન્ય
			૧	સામાન્ય		
			૨	સામાન્ય		
			૩	સામાન્ય સ્ત્રી		
			૪	સામાન્ય સ્ત્રી		
			૫	સામાન્ય		
			૬	સામાન્ય		
			૭	સામાન્ય		
૩૫		સણોસરા ખીમાણી	૧ થી ૭	૦	સામાન્ય	સામાન્ય
			૧	સામાન્ય સ્ત્રી		
			૨	સા.શૈ.પ.		
			૩	સામાન્ય		
			૪	સામાન્ય સ્ત્રી		
			૫	સામાન્ય		
			૬	સામાન્ય		
			૭	સામાન્ય		
૩૬		ખાખરીયા વજીર	૧ થી ૭	૦	સામાન્ય સ્ત્રી	સામાન્ય
			૧	સામાન્ય સ્ત્રી		
			૨	સા.શૈ.પ.		
			૩	સામાન્ય		
			૪	સામાન્ય સ્ત્રી		
			૫	સામાન્ય		
			૬	સામાન્ય		
			૭	સામાન્ય		
૩૭		જાલણસર	૧ થી ૭	૦	સામાન્ય	સામાન્ય
			૧	સામાન્ય સ્ત્રી		
			૨	સા.શૈ.પ.		
			૩	સામાન્ય		
			૪	સામાન્ય સ્ત્રી		
			૫	સામાન્ય		
			૬	સામાન્ય		
			૭	સામાન્ય		
૩૮		મછલીવડ	૧ થી ૭	૦	સામાન્ય સ્ત્રી	સામાન્ય
			૧	સામાન્ય સ્ત્રી		
			૨	સા.શૈ.પ.		
			૩	સામાન્ય		
			૪	સામાન્ય		

INDEX

			૫	સામાન્ય		
			૬	સામાન્ય		
			૭	અનુ.જાતી		
૩૯		ભગત ખીજડીયા	૧ થી ૭	૦	સામાન્ય સ્ત્રી	સામાન્ય
			૧	સામાન્ય સ્ત્રી		
			૨	સા.શૈ.પ.		
			૩	સામાન્ય		
			૪	સામાન્ય		
			૫	સામાન્ય		
			૬	સામાન્ય		
			૭	અનુ.જાતી સ્ત્રી		
૪૦		અરલા	૧ થી ૭	૦	સામાન્ય સ્ત્રી	સામાન્ય
			૧	સામાન્ય સ્ત્રી		
			૨	સા.શૈ.પ.સ્ત્રી		
			૩	સામાન્ય		
			૪	સામાન્ય		
			૫	સામાન્ય		
			૬	અનુ.જાતી		
			૭	સામાન્ય		
૪૧		નવાખાખરીયા	૧ થી ૭	૦	સામાન્ય	સામાન્ય
			૧	સામાન્ય		
			૨	સામાન્ય		
			૩	સામાન્ય સ્ત્રી		
			૪	સામાન્ય સ્ત્રી		
			૫	સામાન્ય		
			૬	સામાન્ય		
			૭	સામાન્ય		
૪૨		મુળીલા	૧ થી ૭	૦	સામાન્ય	સામાન્ય
			૧	સામાન્ય		
			૨	અનુ.જાતી સ્ત્રી		
			૩	અનુ.જાતી		
			૪	સામાન્ય સ્ત્રી		
			૫	સા.શૈ.પ.		
			૬	સામાન્ય		
			૭	સામાન્ય		
૪૩		ટોડા	૧ થી ૭	૦	સામાન્ય	સામાન્ય
			૧	સામાન્ય સ્ત્રી		
			૨	સા.શૈ.પ.		
			૩	સામાન્ય		
			૪	સામાન્ય સ્ત્રી		
			૫	સામાન્ય		
			૬	સામાન્ય		
			૭	સામાન્ય		
૪૪		ચાપરા	૧ થી ૭	૦	સા.શૈ.પ.	સામાન્ય
			૧	અનુ.જાતી સ્ત્રી		
			૨	સામાન્ય		
			૩	સામાન્ય સ્ત્રી		
			૪	સામાન્ય		
			૫	સામાન્ય		

INDEX

			૬	સામાન્ય		
			૭	અનુ.જાતી		
૪૫		પાતામેઘપર	૧ થી ૭	૦	સામાન્ય	સામાન્ય
			૧	સામાન્ય સ્ત્રી		
			૨	સા.શૈ.પ.		
			૩	સામાન્ય		
			૪	સામાન્ય		
			૫	સામાન્ય		
			૬	અનુ.જાતી સ્ત્રી		
			૭	સામાન્ય		
૪૬		પીપળીયા ધાંધલીયા	૧ થી ૭	૦	સામાન્ય	સામાન્ય
			૧	સામાન્ય સ્ત્રી		
			૨	સા.શૈ.પ.		
			૩	સામાન્ય		
			૪	સામાન્ય સ્ત્રી		
			૫	સામાન્ય		
			૬	સામાન્ય		
			૭	સામાન્ય		
૪૭		લબુકીયા ભાડુકીયા	૧ થી ૭	૦	અનુ.જાતી	સામાન્ય
			૧	સામાન્ય સ્ત્રી		
			૨	સા.શૈ.પ.		
			૩	સામાન્ય		
			૪	સામાન્ય		
			૫	સામાન્ય		
			૬	સામાન્ય		
			૭	અનુ.જાતીસ્ત્રી		
૪૮		જામવાડી	૧ થી ૭	૦	સામાન્ય	સામાન્ય
			૧	સામાન્ય સ્ત્રી		
			૨	સા.શૈ.પ.સ્ત્રી		
			૩	સામાન્ય		
			૪	સામાન્ય		
			૫	સામાન્ય		
			૬	સામાન્ય		
			૭	અનુ.જાતી		
૪૯		કાલમેઘડા	૧ થી ૭	૦	સામાન્ય	સામાન્ય
			૧	સામાન્ય સ્ત્રી		
			૨	સા.શૈ.પ.		
			૩	સામાન્ય		
			૪	સામાન્ય સ્ત્રી		
			૫	સામાન્ય		
			૬	સામાન્ય		
			૭	સામાન્ય		
૫૦		ચેલાબેડી	૧ થી ૭	૦	સા.શૈ.પ.	સામાન્ય
			૧	સામાન્ય સ્ત્રી		
			૨	સા.શૈ.પ.સ્ત્રી		
			૩	સામાન્ય		
			૪	સામાન્ય		

INDEX

			૫	સામાન્ય		
			૬	અનુ.જાતી		
			૭	સામાન્ય		
૫૧		જુવાનપર	૧ થી ૭	૦	સામાન્ય	સામાન્ય
			૧	સામાન્ય સ્ત્રી		
			૨	સા.શૈ.પ.		
			૩	સામાન્ય		
			૪	સામાન્ય સ્ત્રી		
			૫	સામાન્ય		
			૬	સામાન્ય		
			૭	સામાન્ય		
૫૨		પાંચદેવડા મોટા	૧ થી ૭	૦	સામાન્ય	સામાન્ય
			૧	સામાન્ય સ્ત્રી		
			૨	સા.શૈ.પ.સ્ત્રી		
			૩	સામાન્ય		
			૪	સામાન્ય		
			૫	સામાન્ય		
			૬	સામાન્ય		
			૭	અનુ.જાતી		
૫૩		સતીયા	૧ થી ૭	૦	સામાન્ય	સામાન્ય
			૧	અનુ.જાતી		
			૨	સામાન્ય સ્ત્રી		
			૩	સા.શૈ.પ.		
			૪	સામાન્ય		
			૫	અનુ.જાતી સ્ત્રી		
			૬	સામાન્ય		
			૭	સામાન્ય		
૫૪		સણોસરા મકરાણી	૧ થી ૭	૦	અનુ.જાતી	સામાન્ય
			૧	અનુ.જાતી		
			૨	સામાન્ય સ્ત્રી		
			૩	સા.શૈ.પ.સ્ત્રી		
			૪	સામાન્ય		
			૫	સામાન્ય		
			૬	સામાન્ય		
			૭	સામાન્ય		
૫૫		આણંદપર	૧ થી ૭	૦	અનુ.જાતી	સામાન્ય
			૧	સામાન્ય સ્ત્રી		
			૨	અનુ.જાતી સ્ત્રી		
			૩	સા.શૈ.પ.		
			૪	સામાન્ય		
			૫	સામાન્ય		
			૬	સામાન્ય		
			૭	સામાન્ય		
૫૬		જીવાપર	૧ થી ૭	૦	સામાન્ય	સામાન્ય
			૧	સામાન્ય સ્ત્રી		
			૨	સા.શૈ.પ.		
			૩	અનુ.જાતી સ્ત્રી		
			૪	સામાન્ય		

INDEX

			૫	સામાન્ય		
			૬	સામાન્ય		
			૭	સામાન્ય		
૫૭		વિભાણીયા	૧ થી ૭	૦	સામાન્ય	સામાન્ય
			૧	સામાન્ય સ્ત્રી		
			૨	સા.શૈ.પ.સ્ત્રી		
			૩	સામાન્ય		
			૪	સામાન્ય		
			૫	સામાન્ય		
			૬	સામાન્ય		
			૭	અનુ.જાતી		
૫૮		છતર	૧ થી ૭	૦	સા.શૈ.પ.	સામાન્ય
			૧	સામાન્ય સ્ત્રી		
			૨	અનુ.જાતી		
			૩	સા.શૈ.પ.સ્ત્રી		
			૪	સામાન્ય		
			૫	સામાન્ય		
			૬	સામાન્ય		
			૭	સામાન્ય		
૫૯		ઉમરાળા	૧ થી ૭	૦	સામાન્ય	સામાન્ય
			૧	સામાન્ય સ્ત્રી		
			૨	સા.શૈ.પ.સ્ત્રી		
			૩	સામાન્ય		
			૪	સામાન્ય		
			૫	સામાન્ય		
			૬	સામાન્ય		
			૭	અનુ.જાતી		
૬૦		વીરવાવ	૧ થી ૭	૦	સામાન્ય	સામાન્ય
			૧	સામાન્ય સ્ત્રી		
			૨	સા.શૈ.પ.સ્ત્રી		
			૩	સામાન્ય		
			૪	સામાન્ય		
			૫	સામાન્ય		
			૬	સામાન્ય		
			૭	અનુ.જાતી		
૬૧		મોટી વાવડી	૧ થી ૭	૦	સામાન્ય	સામાન્ય
			૧	સામાન્ય સ્ત્રી		
			૨	સા.શૈ.પ.		
			૩	સામાન્ય		
			૪	સામાન્ય સ્ત્રી		
			૫	સામાન્ય		
			૬	સામાન્ય		
			૭	સામાન્ય		
૬૨		નવાગામ	૧ થી ૭	૦	સામાન્ય	સામાન્ય
			૧	સામાન્ય સ્ત્રી		
			૨	સા.શૈ.પ.સ્ત્રી		
			૩	સામાન્ય		
			૪	અનુ.જાતી		
			૫	સામાન્ય		

INDEX

			૬	સામાન્ય		
			૭	સામાન્ય		
૬૩		ડેરી મેટીયા	૧ થી ૭	૦	સામાન્ય	સામાન્ય
			૧	સામાન્ય સ્ત્રી		
			૨	સા.શૈ.પ.સ્ત્રી		
			૩	સામાન્ય		
			૪	અનુ.જાતી		
			૫	સામાન્ય		
			૬	સામાન્ય		
			૭	સામાન્ય		
૬૪		કોઠા ભાડુકીયા	૧ થી ૭	૦	સામાન્ય સ્ત્રી	સામાન્ય
			૧	સામાન્ય સ્ત્રી		
			૨	સા.શૈ.પ.સ્ત્રી		
			૩	સામાન્ય		
			૪	સામાન્ય		
			૫	સામાન્ય		
			૬	અનુ.જાતી		
			૭	સામાન્ય		
૬૫		બાવા ખાખરીયા	૧ થી ૭	૦	સા.શૈ.પ. સ્ત્રી	સામાન્ય
			૧	સામાન્ય સ્ત્રી		
			૨	સા.શૈ.પ.		
			૩	સામાન્ય		
			૪	સામાન્ય		
			૫	સામાન્ય		
			૬	અનુ.જાતી સ્ત્રી		
			૭	અનુ.જાતી		
૬૬		મોટી ભગેડી	૧ થી ૭	૦	સા.શૈ.પ.સ્ત્રી	પેટા ચુંટણી
૬૭		સનાળા	૧ થી ૭	૦	સામાન્ય	પેટા ચુંટણી

(૩) આ જાહેરનામાની ગુજરાત પંચાયત ચૂંટણી નિયમો-૧૯૯૪ના નિયમ-૯(૧) અન્વયે સરકારી રાજ્યપત્રમાં પ્રસિધ્ધિ કરવામાં આવે છે.

(સહી) અવાચ્ય,
કલેકટર, જામનગર જિલ્લો અને
રાજ્ય ચૂંટણીપંચના અધિકારી.

ગુજરાત પંચાયત ચૂંટણી નિયમો – ૧૯૯૪ના નિયમ–૯ (૨) અન્વયે ચૂંટણીનું જાહેરનામું

જિલ્લા કલેકટર કચેરી
ચૂંટણી શાખા
જામનગર જિલ્લો.

તા. ૧૫–૦૧–૨૦૦૩

ક્રમાંક : ચટણ–ગ્રાપં–કાલાવડ–૨૦૦૩

::: જાહેરનામું :::

જામનગર જિલ્લાની કાલાવડ તાલુકાની ગ્રામ પંચાયતોના વોર્ડની બેઠકોની / સરપંચની બેઠકોની ચૂંટણી.

(૧) ગુજરાત પંચાયત અધિનિયમ–૧૯૯૩ની કલમ–૧૬ની પેટા કલમ–(૧) મુજબ જામનગર જિલ્લાની કાલાવડ તાલુકાની ગ્રામ પંચાયતોના વોર્ડોની રચના તથા બેઠકોની ફાળવણી રાજય ચુંટણી પંચના અધિકારી તરીકે કરેલ છે.

(૨) ગુજરાત પંચાયત ચુંટણી નિયમો–૧૯૯૪ના નિયમ–૯ના પેટા નિયમ–૨થી પ્રાપ્ત થયેલ સતાની રૂઈએ રાજય ચુંટણી પંચના અધિકારી તરીકે કલેકટર, જામનગર જિલ્લાની નીચેની અનુસુચિના કોલમ નં.૨માં જણાવેલ તાલુકાની સામે કોલમ નં.૩માં જણાવેલ ગ્રામ પંચાયતોના કોલમ નં.૪માં જણાવેલ વોર્ડની કોલમ નં.૫માં જણાવેલ બેઠકો ભરવા માટે સભ્યોની કોલમ નં.૬માં જણાવેલ પ્રકારવાળી સરપંચની બેઠકો ભરવા માટે સરપંચની ચુંટણી યોજવાનો તબકકાવાર કાર્યક્રમ નીચે જણાવ્યા મજુબ નકકી કરે છે.

	તારીખ	સમય	સ્થળ
(ક) ઉમેદવારીપત્ર રજુ કરવાની / ભરવાની છેલ્લી તારીખ	૨૨–૦૧–૨૦૦૩	૧૧:૦૦ કલાકથી ૧૫:૦૦ કલાક સુધી	ચુંટણી અધિકારી / મદદનીશ ચૂંટણી અધિકારીની કચેરી ખાતે
(ખ) ઉમેદવારીપત્રોની ચકાસણી તારીખ	૨૩–૦૧–૨૦૦૩	૧૧:૦૦ કલાકથી ચકાસણી પુરી થાય ત્યાં સુધી	ચૂંટણી અધિકારીની કચેરી ખાતે
(ગ) ઉમેદવારી પાછી ખેંચી લેવાની છેલ્લી તારીખ	૨૫–૦૧–૨૦૦૩	૧૫:૦૦ કલાક સુધી	ચૂંટણી અધિકારી / મદદનીશ ચૂંટણી અધિકારીની કચેરી ખાતે
(ઘ) આવશ્યક હોય તો મતદાનની તારીખ	૦૯–૦૨–૨૦૦૩	––	––
(ચ) મતદાનનો સમય		સવારના ૮:૦૦થી સાંજના ૧૭:૦૦ સુધી	––
(છ) મતદાનના સ્થળ		––	જિલ્લા ચૂંટણી અધિકારીએ જાહેર કરેલ મતદાન મથક ઉપર
(જ) મતગણતરી માટેની તારીખ અને સમય	૧૧–૦૨–૨૦૦૩	સવારના ૯:૦૦ કલાકથી ગણતરી પુરી થાય ત્યાં સુધી	ચૂંટણી અધિકારી જાહેર કરે તે સ્થળે
(ઝ) ચૂંટણી પ્રક્રિયા પુરી થવા માટેની તારીખ	૧૭–૦૨–૨૦૦૩		

INDEX

:: અનુસૂચિ ::

કાલાવડ તાલુકાની ગ્રામ પંચાયતની ચૂંટણી યોજવાની છે તેની યાદી

અ.નં.	તાલુકાનું નામ	ગ્રામ પંચાયતનું નામ	વોર્ડ નંબર / ક્રમાંક	વોર્ડની બેઠકનો પ્રકાર	સરપંચની બેઠકનો પ્રકાર	ચૂંટણીનો પ્રકાર
(૧)	(૨)	(૩)	(૪)	(૫)	(૬)	(૭)
૧	કાલાવડ	હકુમતી સરવાણીયા	૧ થી ૭	૦	સામાન્ય	સામાન્ય
			૧	સામાન્ય સ્ત્રી		
			૨	સા.શૈ.પ.		
			૩	સામાન્ય		
			૪	સામાન્ય		
			૫	અનુ.જાતી સ્ત્રી		
			૬	સામાન્ય		
			૭	અનુ.જાતી		
૨		વડાળાનાના	૧ થી ૯	૦	સામાન્ય	સામાન્ય
			૧	અનુ.જાતી		
			૨	સામાન્ય સ્ત્રી		
			૩	સા.શૈ.પ.સ્ત્રી		
			૪	સામાન્ય		
			૫	સામાન્ય સ્ત્રી		
			૬	સામાન્ય		
			૭	સામાન્ય		
			૮	સામાન્ય		
			૯	સામાન્ય		
૩		ડુંગરાળી દેવળીયા	૧ થી ૭	૦	સામાન્ય	સામાન્ય
			૧	સામાન્ય સ્ત્રી		
			૨	સા.શૈ.પ.સ્ત્રી		
			૩	સામાન્ય		
			૪	સામાન્ય		
			૫	સામાન્ય		
			૬	સામાન્ય		
			૭	અનુ.જાતી		
૪		બેડીયા	૧ થી ૭	૦	સામાન્ય સ્ત્રી	સામાન્ય
			૧	સામાન્ય		
			૨	સામાન્ય		
			૩	સામાન્ય સ્ત્રી		
			૪	સામાન્ય સ્ત્રી		
			૫	સામાન્ય		
			૬	સામાન્ય		
			૭	સામાન્ય		
૫		બેરાજા	૧ થી ૭	૦	સામાન્ય સ્ત્રી	સામાન્ય
			૧	સામાન્ય સ્ત્રી		
			૨	સા.શૈ.પ. સ્ત્રી		
			૩	સામાન્ય		
			૪	સામાન્ય		

INDEX

			૫	સામાન્ય		
			૬	સામાન્ય		
			૭	અનુ.જાતી		
૬		નાની ભલસાણ	૧ થી ૭	૦	અનુ.જાતી સ્ત્રી	સામાન્ય
			૧	સામાન્ય સ્ત્રી		
			૨	સા.શૈ.પ.		
			૩	સામાન્ય		
			૪	સામાન્ય		
			૫	સામાન્ય		
			૬	સામાન્ય		
			૭	અનુ.જાતી સ્ત્રી		
૭		મોટી માટલી	૧ થી ૭	૦	સામાન્ય	સામાન્ય
			૧	સામાન્ય સ્ત્રી		
			૨	સા.શૈ.પ.સ્ત્રી		
			૩	સામાન્ય		
			૪	સામાન્ય		
			૫	સામાન્ય		
			૬	અનુ.જાતી		
			૭	સામાન્ય		
૮		માખાકરોડ	૧ થી ૭	૦	સામાન્ય	સામાન્ય
			૧	સામાન્ય સ્ત્રી		
			૨	સા.શૈ.પ.		
			૩	સામાન્ય		
			૪	સામાન્ય સ્ત્રી		
			૫	સામાન્ય		
			૬	સામાન્ય		
			૭	સામાન્ય		
૯		ખીજડીયા-નપાણીયા	૧ થી ૭	૦	સામાન્ય સ્ત્રી	સામાન્ય
			૧	સામાન્ય સ્ત્રી		
			૨	સા.શૈ.પ.સ્ત્રી		
			૩	સામાન્ય		
			૪	સામાન્ય		
			૫	સામાન્ય		
			૬	સામાન્ય		
			૭	અનુ.જાતી		
૧૦		ખીજડીયા ઢેઢ	૧ થી ૭	૦	સામાન્ય સ્ત્રી	સામાન્ય
			૧	સામાન્ય		
			૨	સામાન્ય		
			૩	સામાન્ય સ્ત્રી		
			૪	સામાન્ય સ્ત્રી		
			૫	સામાન્ય		
			૬	સામાન્ય		
			૭	સામાન્ય		
૧૧		વોડીસાંગ	૧ થી ૭	૦	સામાન્ય	સામાન્ય
			૧	સામાન્ય સ્ત્રી		
			૨	સા.શૈ.પ.		
			૩	સામાન્ય		
			૪	સામાન્ય સ્ત્રી		

INDEX

			૫	સામાન્ય		
			૬	સામાન્ય		
			૭	સામાન્ય		
૧૨		ખીજડીયા ભાવાભી	૧ થી ૭	૦	સામાન્ય સ્ત્રી	સામાન્ય
			૧	સામાન્ય		
			૨	સામાન્ય		
			૩	સામાન્ય સ્ત્રી		
			૪	અનુ.જાતી		
			૫	સામાન્ય સ્ત્રી		
			૬	સામાન્ય		
			૭	સામાન્ય		
૧૩		નાના બાદનપર	૧ થી ૭	૦	સામાન્ય સ્ત્રી	સામાન્ય
			૧	સામાન્ય		
			૨	સામાન્ય		
			૩	સામાન્ય સ્ત્રી		
			૪	સામાન્ય સ્ત્રી		
			૫	સામાન્ય		
			૬	સામાન્ય		
			૭	સામાન્ય		
૧૪		રીનારી	૧ થી ૭	૦	સામાન્ય	સામાન્ય
			૧	સામાન્ય સ્ત્રી		
			૨	સા.શૈ.પ.		
			૩	સામાન્ય		
			૪	સામાન્ય		
			૫	સામાન્ય		
			૬	અનુ.જાતી સ્ત્રી		
			૭	સામાન્ય		
૧૫		નાનીવાવડી	૧ થી ૭	૦	સામાન્ય	સામાન્ય
			૧	સામાન્ય સ્ત્રી		
			૨	અનુ.જાતી સ્ત્રી		
			૩	સા.શૈ.પ.		
			૪	સામાન્ય		
			૫	સામાન્ય		
			૬	સામાન્ય		
			૭	સામાન્ય		
૧૬		હરિપર (ખંઢેરા)	૧ થી ૭	૦	અનુ.જાતી	સામાન્ય
			૧	સામાન્ય સ્ત્રી		
			૨	સા.શૈ.પ.		
			૩	સામાન્ય		
			૪	સામાન્ય		
			૫	સામાન્ય		
			૬	અનુ.જાતી સ્ત્રી		
			૭	સામાન્ય		
૧૭		ફગાસ	૧ થી ૭	૦	સામાન્ય	સામાન્ય
			૧	સામાન્ય સ્ત્રી		
			૨	સા.શૈ.પ.		
			૩	સામાન્ય		

			૪	સામાન્ય સ્ત્રી		
			૫	સામાન્ય		
			૬	સામાન્ય		
			૭	સામાન્ય		
૧૮		મોરવાડી	૧ થી ૭	૦	અનુ.જાતીસ્ત્રી	સામાન્ય
			૧	સામાન્ય સ્ત્રી		
			૨	સા.શૈ.પ.		
			૩	સામાન્ય		
			૪	સામાન્ય		
			૫	સામાન્ય		
			૬	સામાન્ય		
			૭	અનુ.જાતી સ્ત્રી		
૧૯		ખડધોરાજી	૧ થી ૭	૦	સામાન્ય	સામાન્ય
			૧	સામાન્ય સ્ત્રી		
			૨	સા.શૈ.પ.		
			૩	સામાન્ય		
			૪	સામાન્ય સ્ત્રી		
			૫	સામાન્ય		
			૬	સામાન્ય		
			૭	સામાન્ય		
૨૦		જશાપર	૧ થી ૭	૦	સામાન્ય	સામાન્ય
			૧	સામાન્ય સ્ત્રી		
			૨	સા.શૈ.પ. સ્ત્રી		
			૩	સામાન્ય		
			૪	સામાન્ય		
			૫	સામાન્ય		
			૬	અનુ.જાતી		
			૭	સામાન્ય		
૨૧		ગુંદા	૧ થી ૭	૦	સામાન્ય	સામાન્ય
			૧	સામાન્ય સ્ત્રી		
			૨	સા.શૈ.પ.		
			૩	સામાન્ય		
			૪	સામાન્ય		
			૫	સામાન્ય		
			૬	અનુ.જાતી		
			૭	સામાન્ય		
૨૨		ભીમાનું ગામ	૧ થી ૭	૦	સા.શૈ.પ.	સામાન્ય
			૧	સામાન્ય સ્ત્રી		
			૨	સા.શૈ.પ.સ્ત્રી		
			૩	સામાન્ય		
			૪	સામાન્ય		
			૫	સામાન્ય		
			૬	અનુ.જાતી		
			૭	સામાન્ય		
૨૩		માછરડા	૧ થી ૭	૦	સામાન્ય સ્ત્રી	સામાન્ય
			૧	સામાન્ય સ્ત્રી		
			૨	અનુ.જાતી		
			૩	સા.શૈ.પ.		
			૪	સામાન્ય		

INDEX

			૫	સામાન્ય		
			૬	સામાન્ય		
			૭	અનુ.જાતી સ્ત્રી		
૨૪		પાંચદેવડા નાના	૧ થી ૭	૦	સામાન્ય	સામાન્ય
			૧	સામાન્ય સ્ત્રી		
			૨	સા.શૈ.પ.		
			૩	સામાન્ય		
			૪	સામાન્ય		
			૫	સામાન્ય		
			૬	અનુ.જાતી		
			૭	અનુ.જાતી સ્ત્રી		
૨૫		ખાખરીયા ભાયું	૧ થી ૭	૦	સામાન્ય સ્ત્રી	સામાન્ય
			૧	સામાન્ય		
			૨	સામાન્ય		
			૩	સામાન્ય સ્ત્રી		
			૪	સામાન્ય સ્ત્રી		
			૫	સામાન્ય		
			૬	સામાન્ય		
			૭	સામાન્ય		
૨૬		પીઠડપુર	૧ થી ૭	૦	સામાન્ય	સામાન્ય
			૧	સામાન્ય		
			૨	સામાન્ય		
			૩	સામાન્ય સ્ત્રી		
			૪	સામાન્ય સ્ત્રી		
			૫	સામાન્ય		
			૬	સામાન્ય		
			૭	અનુ.જાતી		
૨૭		પીપળીયા પ્રભુજી	૧ થી ૭	૦	સામાન્ય	સામાન્ય
			૧	અનુ.જાતી		
			૨	અનુ.જાતી સ્ત્રી		
			૩	સામાન્ય સ્ત્રી		
			૪	સા.શૈ.પ.		
			૫	સામાન્ય		
			૬	સામાન્ય		
			૭	સામાન્ય		
૨૮		હરીપર મેવાસા	૧ થી ૭	૦	સામાન્ય	સામાન્ય
			૧	સામાન્ય સ્ત્રી		
			૨	સા.શૈ.પ.		
			૩	સામાન્ય		
			૪	સામાન્ય સ્ત્રી		
			૫	સામાન્ય		
			૬	સામાન્ય		
			૭	સામાન્ય		
૨૯		મેવાસા	૧ થી ૭	૦	સામાન્ય સ્ત્રી	સામાન્ય
			૧	સામાન્ય સ્ત્રી		
			૨	સા.શૈ.પ.		
			૩	સામાન્ય		
			[illegible]	સામાન્ય		

INDEX

			૫	સામાન્ય		
			૬	અનુ.જાતી		
			૭	સામાન્ય		
૩૦		સોરઠા	૧ થી ૭	૦	સામાન્ય	સામાન્ય
			૧	સામાન્ય સ્ત્રી		
			૨	સા.શૈ.પ.સ્ત્રી		
			૩	સામાન્ય		
			૪	સામાન્ય		
			૫	સામાન્ય		
			૬	અનુ.જાતી		
			૭	સામાન્ય		
૩૧		સરાપાદર	૧ થી ૭	૦	સામાન્ય	સામાન્ય
			૧	સામાન્ય સ્ત્રી		
			૨	સા.શૈ.પ.		
			૩	સામાન્ય		
			૪	અનુ.જાતી		
			૫	સામાન્ય		
			૬	સામાન્ય		
			૭	સામાન્ય		
૩૨		ધુનધોરાજી	૧ થી ૭	૦	સામાન્ય	સામાન્ય
			૧	સામાન્ય સ્ત્રી		
			૨	સા.શૈ.પ.સ્ત્રી		
			૩	સામાન્ય		
			૪	સામાન્ય		
			૫	સામાન્ય		
			૬	સામાન્ય		
			૭	અનુ.જાતી		
૩૩		ગોલણીયા	૧ થી ૭	૦	સામાન્ય સ્ત્રી	સામાન્ય
			૧	સામાન્ય		
			૨	સામાન્ય સ્ત્રી		
			૩	સામાન્ય		
			૪	સામાન્ય		
			૫	અનુ.જાતી સ્ત્રી		
			૬	અનુ.જાતી		
			૭	સામાન્ય		
૩૪		નાગપુર	૧ થી ૭	૦	સામાન્ય	સામાન્ય
			૧	સામાન્ય		
			૨	સામાન્ય		
			૩	સામાન્ય સ્ત્રી		
			૪	સામાન્ય સ્ત્રી		
			૫	સામાન્ય		
			૬	સામાન્ય		
			૭	સામાન્ય		
૩૫		સણોસરા ખીમાણી	૧ થી ૭	૦	સામાન્ય	સામાન્ય
			૧	સામાન્ય સ્ત્રી		
			૨	સા.શૈ.પ.		
			૩	સામાન્ય		
			૪	સામાન્ય સ્ત્રી		

INDEX

			૫	સામાન્ય		
			૬	સામાન્ય		
			૭	સામાન્ય		
૩૬		ખાખરીયા વજીર	૧ થી ૭	૦	સામાન્ય સ્ત્રી	સામાન્ય
			૧	સામાન્ય સ્ત્રી		
			૨	સા.શૈ.પ.		
			૩	સામાન્ય		
			૪	સામાન્ય સ્ત્રી		
			૫	સામાન્ય		
			૬	સામાન્ય		
			૭	સામાન્ય		
૩૭		જાલણસર	૧ થી ૭	૦	સામાન્ય	સામાન્ય
			૧	સામાન્ય સ્ત્રી		
			૨	સા.શૈ.પ.		
			૩	સામાન્ય		
			૪	સામાન્ય સ્ત્રી		
			૫	સામાન્ય		
			૬	સામાન્ય		
			૭	સામાન્ય		
૩૮.		મછલીવડ	૧ થી ૭	૦	સામાન્ય સ્ત્રી	સામાન્ય
			૧	સામાન્ય સ્ત્રી		
			૨	સા.શૈ.પ.		
			૩	સામાન્ય		
			૪	સામાન્ય		
			૫	સામાન્ય		
			૬	સામાન્ય		
			૭	અનુ.જાતી		
૩૯		ભગત ખીજડીયા	૧ થી ૭	૦	સામાન્ય સ્ત્રી	સામાન્ય
			૧	સામાન્ય સ્ત્રી		
			૨	સા.શૈ.પ.		
			૩	સામાન્ય		
			૪	સામાન્ય		
			૫	સામાન્ય		
			૬	સામાન્ય		
			૭	અનુ.જાતી સ્ત્રી		
૪૦		અરલા	૧ થી ૭	૦	સામાન્ય સ્ત્રી	સામાન્ય
			૧	સામાન્ય સ્ત્રી		
			૨	સા.શૈ.પ.સ્ત્રી		
			૩	સામાન્ય		
			૪	સામાન્ય		
			૫	સામાન્ય		
			૬	અનુ.જાતી		
			૭	સામાન્ય		
૪૧		નવાખાખરીયા	૧ થી ૭	૦	સામાન્ય	સામાન્ય
			૧	સામાન્ય		
			૨	સામાન્ય		
			૩	સામાન્ય સ્ત્રી		
			૪	સામાન્ય સ્ત્રી		

INDEX

			૫	સામાન્ય		
			૬	સામાન્ય		
			૭	સામાન્ય		
૪૨		મુળીલા	૧ થી ૭	૦	સામાન્ય	સામાન્ય
			૧	સામાન્ય		
			૨	અનુ.જાતી સ્ત્રી		
			૩	અનુ.જાતી		
			૪	સામાન્ય સ્ત્રી		
			૫	સા.શૈ.પ.		
			૬	સામાન્ય		
			૭	સામાન્ય		
૪૩		ટોડા	૧ થી ૭	૦	સામાન્ય	સામાન્ય
			૧	સામાન્ય સ્ત્રી		
			૨	સા.શૈ.પ.		
			૩	સામાન્ય		
			૪	સામાન્ય સ્ત્રી		
			૫	સામાન્ય		
			૬	સામાન્ય		
			૭	સામાન્ય		
૪૪		ચાપરા	૧ થી ૭	૦	સા.શૈ.પ.	સામાન્ય
			૧	અનુ.જાતી સ્ત્રી		
			૨	સામાન્ય		
			૩	સામાન્ય સ્ત્રી		
			૪	સામાન્ય		
			૫	સામાન્ય		
			૬	સામાન્ય		
			૭	અનુ.જાતી		
૪૫		પાતામેઘપર	૧ થી ૭	૦	સામાન્ય	સામાન્ય
			૧	સામાન્ય સ્ત્રી		
			૨	સા.શૈ.પ.		
			૩	સામાન્ય		
			૪	સામાન્ય		
			૫	સામાન્ય		
			૬	અનુ.જાતી સ્ત્રી		
			૭	સામાન્ય		
૪૬		પીપળીયા ધાંધલીયા	૧ થી ૭	૦	સામાન્ય	સામાન્ય
			૧	સામાન્ય સ્ત્રી		
			૨	સા.શૈ.પ.		
			૩	સામાન્ય		
			૪	સામાન્ય સ્ત્રી		
			૫	સામાન્ય		
			૬	સામાન્ય		
			૭	સામાન્ય		
૪૭		લબુકીયા ભાડુકીયા	૧ થી ૭	૦	અનુ.જાતી	સામાન્ય
			૧	સામાન્ય સ્ત્રી		
			૨	સા.શૈ.પ.		
			૩	સામાન્ય		

			૪	સામાન્ય		
			૫	સામાન્ય		
			૬	સામાન્ય		
			૭	અનુ.જાતીસ્ત્રી		
૪૮		જામવાડી	૧ થી ૭	૦	સામાન્ય	સામાન્ય
			૧	સામાન્ય સ્ત્રી		
			૨	સા.શૈ.પ.સ્ત્રી		
			૩	સામાન્ય		
			૪	સામાન્ય		
			૫	સામાન્ય		
			૬	સામાન્ય		
			૭	અનુ.જાતી		
૪૯		કાલમેઘડા	૧ થી ૭	૦	સામાન્ય	સામાન્ય
			૧	સામાન્ય સ્ત્રી		
			૨	સા.શૈ.પ.		
			૩	સામાન્ય		
			૪	સામાન્ય સ્ત્રી		
			૫	સામાન્ય		
			૬	સામાન્ય		
			૭	સામાન્ય		
૫૦		ચેલાબેડી	૧ થી ૭	૦	સા.શૈ.પ.	સામાન્ય
			૧	સામાન્ય સ્ત્રી		
			૨	સા.શૈ.પ.સ્ત્રી		
			૩	સામાન્ય		
			૪	સામાન્ય		
			૫	સામાન્ય		
			૬	અનુ.જાતી		
			૭	સામાન્ય		
૫૧		જુવાનપર	૧ થી ૭	૦	સામાન્ય	સામાન્ય
			૧	સામાન્ય સ્ત્રી		
			૨	સા.શૈ.પ.		
			૩	સામાન્ય		
			૪	સામાન્ય સ્ત્રી		
			૫	સામાન્ય		
			૬	સામાન્ય		
			૭	સામાન્ય		
૫૨		પાંચદેવડા મોટા	૧ થી ૭	૦	સામાન્ય	સામાન્ય
			૧	સામાન્ય સ્ત્રી		
			૨	સા.શૈ.પ.સ્ત્રી		
			૩	સામાન્ય		
			૪	સામાન્ય		
			૫	સામાન્ય		
			૬	સામાન્ય		
			૭	અનુ.જાતી		
૫૩		સતીયા	૧ થી ૭	૦	સામાન્ય	સામાન્ય
			૧	અનુ.જાતી		
			૨	સામાન્ય સ્ત્રી		
			૩	સા.શૈ.પ.		
			૪	[illegible]		

			૫	અનુ.જાતી સ્ત્રી		
			૬	સામાન્ય		
			૭	સામાન્ય		
૫૪		સણોસરા ચકરાણી	૧ થી ૭	૦	અનુ.જાતી	સામાન્ય
			૧	અનુ.જાતી		
			૨	સામાન્ય સ્ત્રી		
			૩	સા.શૈ.પ.સ્ત્રી		
			૪	સામાન્ય		
			૫	સામાન્ય		
			૬	સામાન્ય		
			૭	સામાન્ય		
૫૫		આણંદપર	૧ થી ૭	૦	અનુ.જાતી	સામાન્ય
			૧	સામાન્ય સ્ત્રી		
			૨	અનુ.જાતી સ્ત્રી		
			૩	સા.શૈ.પ.		
			૪	સામાન્ય		
			૫	સામાન્ય		
			૬	સામાન્ય		
			૭	સામાન્ય		
૫૬		જીવાપર	૧ થી ૭	૦	સામાન્ય	સામાન્ય
			૧	સામાન્ય સ્ત્રી		
			૨	સા.શૈ.પ.		
			૩	અનુ.જાતી સ્ત્રી		
			૪	સામાન્ય		
			૫	સામાન્ય		
			૬	સામાન્ય		
			૭	સામાન્ય		
૫૭		વિભાણીયા	૧ થી ૭	૦	સામાન્ય	સામાન્ય
			૧	સામાન્ય સ્ત્રી		
			૨	સા.શૈ.પ.સ્ત્રી		
			૩	સામાન્ય		
			૪	સામાન્ય		
			૫	સામાન્ય		
			૬	સામાન્ય		
			૭	અનુ.જાતી		
૫૮		છતર	૧ થી ૭	૦	સા.શૈ.પ.	સામાન્ય
			૧	સામાન્ય સ્ત્રી		
			૨	અનુ.જાતી		
			૩	સા.શૈ.પ.સ્ત્રી		
			૪	સામાન્ય		
			૫	સામાન્ય		
			૬	સામાન્ય		
			૭	સામાન્ય		
૫૯		ઉમરાળા	૧ થી ૭	૦	સામાન્ય	સામાન્ય
			૧	સામાન્ય સ્ત્રી		
			૨	સા.શૈ.પ.સ્ત્રી		
			૩	સામાન્ય		
			૪	સામાન્ય		

INDEX

			૫	સામાન્ય		
			૬	સામાન્ય		
			૭	અનુ.જાતી		
૬૦		વીરવાવ	૧ થી ૭	૦	સામાન્ય	સામાન્ય
			૧	સામાન્ય સ્ત્રી		
			૨	સા.શૈ.પ.સ્ત્રી		
			૩	સામાન્ય		
			૪	સામાન્ય		
			૫	સામાન્ય		
			૬	સામાન્ય		
			૭	અનુ.જાતી		
૬૧		મોટી વાવડી	૧ થી ૭	૦	સામાન્ય	સામાન્ય
			૧	સામાન્ય સ્ત્રી		
			૨	સા.શૈ.પ.		
			૩	સામાન્ય		
			૪	સામાન્ય સ્ત્રી		
			૫	સામાન્ય		
			૬	સામાન્ય		
			૭	સામાન્ય		
૬૨		નવાગામ	૧ થી ૭	૦	સામાન્ય	સામાન્ય
			૧	સામાન્ય સ્ત્રી		
			૨	સા.શૈ.પ.સ્ત્રી		
			૩	સામાન્ય		
			૪	અનુ.જાતી		
			૫	સામાન્ય		
			૬	સામાન્ય		
			૭	સામાન્ય		
૬૩		ડેરી મેટીયા	૧ થી ૭	૦	સામાન્ય	સામાન્ય
			૧	સામાન્ય સ્ત્રી		
			૨	સા.શૈ.પ.સ્ત્રી		
			૩	સામાન્ય		
			૪	અનુ.જાતી		
			૫	સામાન્ય		
			૬	સામાન્ય		
			૭	સામાન્ય		
૬૪		કોઠા ભાડુકીયા	૧ થી ૭	૦	સામાન્ય સ્ત્રી	સામાન્ય
			૧	સામાન્ય સ્ત્રી		
			૨	સા.શૈ.પ.સ્ત્રી		
			૩	સામાન્ય		
			૪	સામાન્ય		
			૫	સામાન્ય		
			૬	અનુ.જાતી		
			૭	સામાન્ય		
૬૫		બાવા ખાખરીયા	૧ થી ૭	૦	સા.શૈ.પ. સ્ત્રી	સામાન્ય
			૧	સામાન્ય સ્ત્રી		
			૨	સા.શૈ.પ.		
			૩	સામાન્ય		
			૪	સામાન્ય		
			૫	સામાન્ય		

			૬	અનુ.જાતી સ્ત્રી		
			૭	અનુ.જાતી		
૬૬		મોટી ભગેડી	૧ થી ૭	૦	સા.શૈ.પ.સ્ત્રી	પેટા ચુંટણી
૬૭		સનાળા	૧ થી ૭	૦	સામાન્ય	પેટા ચુંટણી

(સહી) અવાચ્ય,
કલેક્ટર, જામનગર જિલ્લો અને
રાજ્ય ચૂંટણીપંચના અધિકારી.

INDEX

ગુજરાત પંચાયત અધિનિયમ–૧૯૯૩ની કલમ–૧૫ની પેટા કલમ–(૧) અન્વયે ચૂંટણીનું જાહેરનામું

જિલ્લા કલેકટર કચેરી
ચૂંટણી શાખા
જામનગર જિલ્લો.

તા. ૧૫–૦૧–૨૦૦૩

ક્રમાંક : ચટણ–ગ્રાપં–લાલપુર–૨૦૦૩

::: જાહેરનામું :::

જામનગર જિલ્લાની <u>લાલપુર</u> તાલુકાની ગ્રામ પંચાયતોના વોર્ડની બેઠકોની / સરપંચની બેઠકોની ચુંટણી.

(૧) ગુજરાત પંચાયત અધિનિયમ–૧૯૯૩ની કલમ–૧૬ની પેટા કલમ–(૧) મુજબ જામનગર જિલ્લાની લાલપુર તાલુકાની ગ્રામ પંચાયતોના, વોર્ડોની રચના તથા બેઠકોની ફાળવણી રાજ્ય ચુંટણી પંચના અધિકારી તરીકે કરેલ છે.

(૨) ગુજરાત પંચાયત અધિનિયમ–૧૯૯૩ની કલમ–૧૫ની પેટા કલમ–(૧)થી પ્રાપ્ત થયેલ સતાની રૂઈએ રાજ્ય ચુંટણી પંચના અધિકારી તરીકે કલેકટર જામનગર જિલ્લાની નીચેની અનુસુચિના કોલમ નં.૨માં જણાવેલ તાલુકાની કોલમ નં.૩માં જણાવેલ ગ્રામ પંચાયતોના કોલમ નં.૪,૫ માં જણાવેલ વોર્ડની બેઠકોની સભ્યોની તથા કોલમ નં.૬માં જણાવેલ સરપંચની બેઠકોની સામાન્ય / પેટા ચૂંટણી તા. ૦૯–૦૨–૨૦૦૩ના રોજ યોજવાનું જાહેર કરે છે.

:: અનુસૂચિ ::

લાલપુર તાલુકાની ગ્રામ પંચાયતની ચૂંટણી યોજવાની છે તેની યાદી

અ.નં	તાલુકાનું નામ	ગ્રામ પંચાયતનું નામ	વોર્ડ નંબર / ક્રમાંક	વોર્ડની બેઠકનો પ્રકાર	સરપંચની બેઠકનો પ્રકાર	ચૂંટણીનો પ્રકાર
(૧)	(૨)	(૩)	(૪)	(૫)	(૬)	(૭)
૧	લાલપુર	ખટીયા (૨કકા)	૧ થી ૭	૦	સામાન્ય સ્ત્રી	સામાન્ય
			૧	સામાન્ય સ્ત્રી		
			૨	સા.શૈ.પ.સ્ત્રી		
			૩	સામાન્ય		
			૪	સામાન્ય		
			૫	અનુ.જાતી		
			૬	સામાન્ય		
			૭	સામાન્ય		
૨		ખેંગારપર	૧ થી ૭	૦	સામાન્ય સ્ત્રી	સામાન્ય
			૧	સામાન્ય સ્ત્રી		
			૨	સા.શૈ.પ.સ્ત્રી		
			૩	સામાન્ય		
			૪	સામાન્ય		
			૫	સામાન્ય		
			૬	સામાન્ય		
			૭	અનુ.જાતી		
૩		કલ્યાણસંગ	૧ થી ૭	૦	સા.શૈ.પ.	સામાન્ય
			૧	સામાન્ય સ્ત્રી		

			૨	સા.શૈ.પ.		
			૩	અનુ.જાતી સ્ત્રી		
			૪	સામાન્ય		
			૫	સામાન્ય		
			૬	સામાન્ય		
			૭	સામાન્ય		
૪		ધરમપુર	૧ થી ૭	૦	સા.શૈ.પ.	સામાન્ય
			૧	અનુ.જાતી		
			૨	સામાન્ય સ્ત્રી		
			૩	સા.શૈ.પ.સ્ત્રી		
			૪	સામાન્ય		
			૫	સામાન્ય		
			૬	સામાન્ય		
			૭	સામાન્ય		
૫		ચેમાણા	૧ થી ૭	૦	સામાન્ય સ્ત્રી	સામાન્ય
			૧	સામાન્ય સ્ત્રી		
			૨	સા.શૈ.પ.		
			૩	સામાન્ય		
			૪	સામાન્ય સ્ત્રી		
			૫	સામાન્ય		
			૬	સામાન્ય		
			૭	સામાન્ય		
૬		વડપાંચસરા	૧ થી ૭	૦	અનુ.જાતી	સામાન્ય
			૧	સામાન્ય સ્ત્રી		
			૨	સા.શૈ.પ.સ્ત્રી		
			૩	સામાન્ય		
			૪	સામાન્ય		
			૫	સામાન્ય		
			૬	સામાન્ય		
			૭	અનુ.જાતી		
૭		ગલ્લા	૧ થી ૭	૦	સામાન્ય સ્ત્રી	સામાન્ય
			૧	અનુ.જાતી		
			૨	અનુ.જાતી સ્ત્રી		
			૩	અનુ.જાતી		
			૪	સામાન્ય સ્ત્રી		
			૫	સા.શૈ.પ.		
			૬	સામાન્ય		
			૭	અનુ.જાતી		
૮		ખીરસરા	૧ થી ૭	૦	સામાન્ય સ્ત્રી	સામાન્ય
			૧	સામાન્ય સ્ત્રી		
			૨	સા.શૈ.પ.સ્ત્રી		
			૩	સામાન્ય		
			૪	સામાન્ય		
			૫	સામાન્ય		
			૬	અનુ.જાતી		
			૭	સામાન્ય		
૯		ઝીયા	૧ થી ૭	૦	સામાન્ય સ્ત્રી	સામાન્ય
			૧	સામાન્ય સ્ત્રી		
			૨	સા.શૈ.પ.		

INDEX

			૩	સામાન્ય		
			૪	સામાન્ય સ્ત્રી		
			૫	સામાન્ય		
			૬	સામાન્ય		
			૭	સામાન્ય		
૧૦		દલતુંગી	૧ થી ૭	૦	સા.શૈ.પ.	સામાન્ય
			૧	સામાન્ય સ્ત્રી		
			૨	સા.શૈ.પ.સ્ત્રી		
			૩	સામાન્ય		
			૪	અનુ.જાતી		
			૫	સામાન્ય		
			૬	સામાન્ય		
			૭	સામાન્ય		
૧૧		કાનાલુસ	૧ થી ૭	૦	સામાન્ય	સામાન્ય
			૧	સામાન્ય સ્ત્રી		
			૨	સા.શૈ.પ.સ્ત્રી		
			૩	અનુ.જાતી		
			૪	સામાન્ય		
			૫	સામાન્ય		
			૬	સામાન્ય		
			૭	સામાન્ય		
૧૨		સેતાલુસ	૧ થી ૭	૦	સામાન્ય	સામાન્ય
			૧	સામાન્ય સ્ત્રી		
			૨	સા.શૈ.પ.		
			૩	સામાન્ય		
			૪	સામાન્ય સ્ત્રી		
			૫	સામાન્ય		
			૬	સામાન્ય		
			૭	સામાન્ય		
૧૩		પીપળી	૧ થી ૭	૦	સામાન્ય	સામાન્ય
			૧	સામાન્ય સ્ત્રી		
			૨	સા.શૈ.પ.સ્ત્રી		
			૩	અનુ.જાતી		
			૪	અનુ.જાતી		
			૫	સામાન્ય		
			૬	સામાન્ય		
			૭	સામાન્ય		
૧૪		ઝાંખર	૧ થી ૭	૦	સામાન્ય	સામાન્ય
			૧	અનુ.જાતી		
			૨	સામાન્ય સ્ત્રી		
			૩	સા.શૈ.પ.સ્ત્રી		
			૪	સામાન્ય		
			૫	સામાન્ય		
			૬	સામાન્ય		
			૭	સામાન્ય		
૧૫		રાસંગપર	૧ થી ૭	૦	અનુ.જાતી	સામાન્ય
			૧	સામાન્ય સ્ત્રી		
			૨	સા.શૈ.પ.સ્ત્રી		
			૩	સામાન્ય		

			૪	અનુ.જાતી		
			૫	સામાન્ય		
			૬	સામાન્ય		
			૭	સામાન્ય		
૧૬		ભરૂડીયા મોટા	૧ થી ૭	૦	સામાન્ય સ્ત્રી	સામાન્ય
			૧	સામાન્ય સ્ત્રી		
			૨	સા.શૈ.પ.		
			૩	સામાન્ય		
			૪	સામાન્ય સ્ત્રી		
			૫	સામાન્ય		
			૬	સામાન્ય		
			૭	સામાન્ય		
૧૭		રીંજપર	૧ થી ૭	૦	સામાન્ય	સામાન્ય
			૧	સામાન્ય સ્ત્રી		
			૨	સા.શૈ.પ.		
			૩	સામાન્ય		
			૪	સામાન્ય સ્ત્રી		
			૫	સામાન્ય		
			૬	સામાન્ય		
			૭	સામાન્ય		
૧૮		ચોરલેડી બાબરીયા	૧ થી ૭	૦	સા.શૈ.પ.	સામાન્ય
			૧	સામાન્ય સ્ત્રી		
			૨	સા.શૈ.પ.		
			૩	સામાન્ય		
			૪	સામાન્ય સ્ત્રી		
			૫	સામાન્ય		
			૬	સામાન્ય		
			૭	સામાન્ય		
૧૯		વેરાવળ નવી	૧ થી ૭	૦	સામાન્ય	સામાન્ય
			૧	સામાન્ય સ્ત્રી		
			૨	સા.શૈ.પ.		
			૩	સામાન્ય		
			૪	સામાન્ય સ્ત્રી		
			૫	સામાન્ય		
			૬	સામાન્ય		
			૭	સામાન્ય		
૨૦		મોટા ખડબા	૧ થી ૭	૦	સામાન્ય	સામાન્ય
			૧	સામાન્ય સ્ત્રી		
			૨	સા.શૈ.પ.સ્ત્રી		
			૩	સામાન્ય		
			૪	સામાન્ય		
			૫	સામાન્ય		
			૬	અનુ.જાતી		
			૭	સામાન્ય		
૨૧		ગજણા	૧ થી ૭	૦	અનુ.જાતીસ્ત્રી	સામાન્ય
			૧	સામાન્ય સ્ત્રી		
			૨	સા.શૈ.પ.સ્ત્રી		
			૩	સામાન્ય		

INDEX

			૪	સામાન્ય		
			૫	સામાન્ય		
			૬	સામાન્ય		
			૭	અનુ.જાતી		
૨૨		ગોવાણા	૧ થી ૭	૦	સામાન્ય	સામાન્ય
			૧	સામાન્ય સ્ત્રી		
			૨	સા.શૈ.પ.		
			૩	સામાન્ય		
			૪	સામાન્ય સ્ત્રી		
			૫	સામાન્ય		
			૬	સામાન્ય		
			૭	સામાન્ય		
૨૩		બબરઝર	૧ થી ૭	૦	સામાન્ય સ્ત્રી	સામાન્ય
			૧	સામાન્ય સ્ત્રી		
			૨	સા.શૈ.પ.		
			૩	સામાન્ય		
			૪	સામાન્ય સ્ત્રી		
			૫	સામાન્ય		
			૬	સામાન્ય		
			૭	સામાન્ય		
૨૪		ઝરૂડીયા સેવક	૧ થી ૭	૦	સા.શૈ.પ.સ્ત્રી	સામાન્ય
			૧	સામાન્ય		
			૨	સામાન્ય સ્ત્રી		
			૩	અનુ.જાતી		
			૪	સામાન્ય		
			૫	સામાન્ય		
			૬	અનુ.જાતી		
			૭	અનુ.જાતી સ્ત્રી		
૨૫		મોડપર	૧ થી ૯	૦	સામાન્ય	સામાન્ય
			૧	સામાન્ય સ્ત્રી		
			૨	સા.શૈ.પ.		
			૩	સામાન્ય		
			૪	સામાન્ય		
			૫	સામાન્ય સ્ત્રી		
			૬	સામાન્ય સ્ત્રી		
			૭	સામાન્ય		
			૮	સામાન્ય		
			૯	સામાન્ય		
૨૬		લખીયા મોટા	૧ થી ૭	૦	સામાન્ય સ્ત્રી	સામાન્ય
			૧	સામાન્ય સ્ત્રી		
			૨	સા.શૈ.પ.		
			૩	સામાન્ય		
			૪	સામાન્ય સ્ત્રી		
			૫	સામાન્ય		
			૬	સામાન્ય		
			૭	સામાન્ય		
૨૭		આરબલુસ	૧ થી ૭	૦	સા.શૈ.પ.સ્ત્રી	સામાન્ય
			૧	સામાન્ય સ્ત્રી		
			૨	સા.શૈ.પ.		

INDEX

			૩	સામાન્ય		
			૪	સામાન્ય		
			૫	સામાન્ય		
			૬	અનુ.જાતી સ્ત્રી		
			૭	અનુ.જાતી		
૨૮		ઈશ્વરીયા	૧ થી ૭	૦	સામાન્ય	સામાન્ય
			૧	સામાન્ય સ્ત્રી		
			૨	સા.શૈ.પ.		
			૩	સામાન્ય		
			૪	સામાન્ય સ્ત્રી		
			૫	સામાન્ય		
			૬	સામાન્ય		
			૭	સામાન્ય		
૨૯		સીગચ	૧ થી ૯	૦	સામાન્ય	સામાન્ય
			૧	અનુ.જાતી		
			૨	સામાન્ય સ્ત્રી		
			૩	સા.શૈ.પ.સ્ત્રી		
			૪	સામાન્ય		
			૫	સામાન્ય સ્ત્રી		
			૬	સામાન્ય		
			૭	સામાન્ય		
			૮	સામાન્ય		
			૯	સામાન્ય		
૩૦		ખટીયા બેરાજા	૧ થી ૭	૦	સામાન્ય સ્ત્રી	સામાન્ય
			૧	સામાન્ય સ્ત્રી		
			૨	સા.શૈ.પ.		
			૩	સામાન્ય		
			૪	સામાન્ય સ્ત્રી		
			૫	સામાન્ય		
			૬	સામાન્ય		
			૭	સામાન્ય		
૩૧		ટેભડા	૧ થી ૭	૦	સામાન્ય	સામાન્ય
			૧	સામાન્ય સ્ત્રી		
			૨	સા.શૈ.પ.		
			૩	સામાન્ય		
			૪	સામાન્ય		
			૫	અનુ.જાતી સ્ત્રી		
			૬	અનુ.જાતી		
			૭	સામાન્ય		
૩૨		મુરીલા	૧ થી ૭	૦	સામાન્ય	સામાન્ય
			૧	સામાન્ય સ્ત્રી		
			૨	સા.શૈ.પ.		
			૩	સામાન્ય		
			૪	સામાન્ય સ્ત્રી		
			૫	સામાન્ય		
			૬	સામાન્ય		
			૭	સામાન્ય		
૩૩		[illegible]	૧ થી ૭	૦	સામાન્ય	સામાન્ય
			૧	સામાન્ય સ્ત્રી		

INDEX

			૨	સા.શૈ.પ.		
			૩	સામાન્ય		
			૪	સામાન્ય		
			૫	સામાન્ય		
			૬	અનુ.જાતી સ્ત્રી		
			૭	સામાન્ય		
૩૪		રાફુદડ નાની	૧ થી ૭	૦	સામાન્ય	સામાન્ય
			૧	અનુ.જાતી		
			૨	સામાન્ય સ્ત્રી		
			૩	સા.શૈ.પ.સ્ત્રી		
			૪	સામાન્ય		
			૫	સામાન્ય		
			૬	સામાન્ય		
			૭	સામાન્ય		
૩૫		મચ્છુ બેરાજા	૧ થી ૭	૦	સામાન્ય સ્ત્રી	સામાન્ય
			૧	સામાન્ય સ્ત્રી		
			૨	સા.શૈ.પ.		
			૩	સામાન્ય		
			૪	સામાન્ય સ્ત્રી		
			૫	સામાન્ય		
			૬	સામાન્ય		
			૭	સામાન્ય		
૩૬		કાનવીરડી	૧ થી ૭	૦	સામાન્ય	સામાન્ય
			૧	સામાન્ય સ્ત્રી		
			૨	સા.શૈ.પ.		
			૩	સામાન્ય		
			૪	સામાન્ય સ્ત્રી		
			૫	સામાન્ય		
			૬	સામાન્ય		
			૭	સામાન્ય		
૩૭		છીકારી નાના	૧ થી ૭	૦	સા.શૈ.પ.	સામાન્ય
			૧	સામાન્ય સ્ત્રી		
			૨	સા.શૈ.પ.		
			૩	સામાન્ય		
			૪	સામાન્ય સ્ત્રી		
			૫	સામાન્ય		
			૬	સામાન્ય		
			૭	સામાન્ય		
૩૮		પડાણા	૧ થી ૭	૦	સામાન્ય	સામાન્ય
			૧	સામાન્ય સ્ત્રી		
			૨	સામાન્ય		
			૩	અનુ.જાતી		
			૪	સામાન્ય		
			૫	સામાન્ય સ્ત્રી		
			૬	સામાન્ય		
			૭	સા.શૈ.પ.		
૩૯		ચેધપર	૧ થી ૭	૦	સામાન્ય	સામાન્ય
			૧	સામાન્ય		
			૨	સામાન્ય સ્ત્રી		

INDEX

			૩	સામાન્ય		
			૪	સામાન્ય સ્ત્રી		
			૫	સામાન્ય		
			૬	સા.શૈ.પ.		
			૭	સામાન્ય		
૪૦		નવાણીયા	૧ થી ૭	૦	સામાન્ય	સામાન્ય
			૧	સામાન્ય		
			૨	સામાન્ય સ્ત્રી		
			૩	સા.શૈ.પ.		
			૪	સામાન્ય સ્ત્રી		
			૫	સામાન્ય		
			૬	સામાન્ય		
			૭	સામાન્ય		

(૩) આ જાહેરનામાની ગુજરાત પંચાયત ચૂંટણી નિયમો-૧૯૯૪ના નિયમ-૯(૧) અન્વયે સરકારી રાજ્યપત્રમાં પ્રસિધ્ધ કરવામાં આવે છે.

(સહી) અવાચ્ય,
કલેક્ટર, જામનગર જિલ્લો અને
રાજ્ય ચૂંટણીપંચના અધિકારી.

INDEX

ગુજરાત પંચાયત ચૂંટણી નિયમો – ૧૯૯૪ના નિયમ–૯ (૨) અન્વયે ચૂંટણીનું જાહેરનામું

જિલ્લા કલેકટર કચેરી
ચૂંટણી શાખા
જામનગર જિલ્લો.

તા.૧૫–૦૧–૨૦૦૩

ક્રમાંક : ચટણ–ગ્રાપં–લાલપુર–૨૦૦૩

::: જાહેરનામું :::

જામનગર જિલ્લાની <u>લાલપુર</u> તાલુકાની ગ્રામ પંચાયતોના વોર્ડની બેઠકોની / સરપંચની બેઠકોની ચૂંટણી.

(૧) ગુજરાત પંચાયત અધિનિયમ–૧૯૯૩ની કલમ–૧૬ની પેટા કલમ–(૧) મુજબ જામનગર જિલ્લાની લાલપુર તાલુકાની ગ્રામ પંચાયતોના વોર્ડોની રચના તથા બેઠકોની ફાળવણી રાજય ચુંટણી પંચના અધિકારી તરીકે કરેલ છે.

(૨) ગુજરાત પંચાયત ચુંટણી નિયમો–૧૯૯૪ના નિયમ–૯ના પેટા નિયમ–૨થી પ્રાપ્ત થયેલ સત્તાની રૂઈએ રાજય ચુંટણી પંચના અધિકારી તરીકે કલેકટર, જામનગર જિલ્લાની નીચેની અનુસુચિના કોલમ નં.૨માં જણાવેલ તાલુકાની સામે કોલમ નં.૩માં જણાવેલ ગ્રામ પંચાયતોના કોલમ નં.૪માં જણાવેલ વોર્ડની કોલમ નં.૫માં જણાવેલ બેઠકો ભરવા માટે સભ્યોની કોલમ નં.૬માં જણાવેલ પ્રકારવાળી સરપંચની બેઠકો ભરવા માટે સરપંચની ચુંટણી યોજવાનો તબકકાવાર કાર્યક્રમ નીચે જણાવ્યા મજુબ નકકી કરે છે.

		તારીખ	સમય	સ્થળ
(ક)	ઉમેદવારીપત્ર રજુ કરવાની / ભરવાની છેલ્લી તારીખ	૨૨–૦૧–૨૦૦૩	૧૧:૦૦ કલાકથી ૧૫:૦૦ કલાક સુધી	ચુંટણી અધિકારી / મદદનીશ ચુંટણી અધિકારીની કચેરી ખાતે
(ખ)	ઉમેદવારીપત્રોની ચકાસણી તારીખ	૨૩–૦૧–૨૦૦૩	૧૧:૦૦ કલાકથી ચકાસણી પુરી થાય ત્યા સુધી	ચુંટણી અધિકારીની કચેરી ખાતે
(ગ)	ઉમેદવારી પાછી ખેંચી લેવાની છેલ્લી તારીખ	૨૫–૦૧–૨૦૦૩	૧૫:૦૦ કલાક સુધી	ચૂંટણી અધિકારી / મદદનીશ ચુંટણી અધિકારીની કચેરી ખાતે
(ઘ)	આવશ્યક હોય તો મતદાનની તારીખ	૦૯–૦૨–૨૦૦૩	---	---
(ચ)	મતદાનનો સમય		સવારના ૮:૦૦થી સાંજના ૧૭:૦૦ સુધી	---
(છ)	મતદાનના સ્થળ		---	જિલ્લા ચૂંટણી અધિકારીએ જાહેર કરેલ મતદાન મથક ઉપર
(જ)	મતગણતરી માટેની તારીખ અને સમય	૧૧–૦૨–૨૦૦૩	સવારના ૮:૦૦ કલાકથી ગણતરી પુરી થાય ત્યાં સુધી	ચૂંટણી અધિકારી જાહેર કરે તે સ્થળે
(ઝ)	ચૂંટણી પ્રક્રિયા પુરી થવા માટેની તારીખ	૧૩–૦૨–૨૦૦૩		

:: અનુસુચિ ::

લાલપુર તાલુકાની ગ્રામ પંચાયતની ચૂંટણી યોજવાની છે તેની યાદી

અ.નં.	તાલુકાનું નામ	ગ્રામ પંચાયતનું નામ	વોર્ડ નંબર / ક્રમાંક	વોર્ડની બેઠકનો પ્રકાર	સરપંચની બેઠકનો પ્રકાર	ચૂંટણીનો પ્રકાર
(૧)	(૨)	(૩)	(૪)	(૫)	(૬)	(૭)
૧	લાલપુર	ખટીયા (૨કકા)	૧ થી ૭	૦	સામાન્ય સ્ત્રી	સામાન્ય
			૧	સામાન્ય સ્ત્રી		
			૨	સા.શૈ.પ.સ્ત્રી		
			૩	સામાન્ય		
			૪	સામાન્ય		
			૫	અનુ.જાતી		
			૬	સામાન્ય		
			૭	સામાન્ય		
૨		ખેંગારપર	૧ થી ૭	૦	સામાન્ય સ્ત્રી	સામાન્ય
			૧	સામાન્ય સ્ત્રી		
			૨	સા.શૈ.પ.સ્ત્રી		
			૩	સામાન્ય		
			૪	સામાન્ય		
			૫	સામાન્ય		
			૬	સામાન્ય		
			૭	અનુ.જાતી		
૩		ડબાસંગ	૧ થી ૭	૦	સા.શૈ.પ.	સામાન્ય
			૧	સામાન્ય સ્ત્રી		
			૨	સા.શૈ.પ.		
			૩	અનુ.જાતી સ્ત્રી		
			૪	સામાન્ય		
			૫	સામાન્ય		
			૬	સામાન્ય		
			૭	સામાન્ય		
૪		ધરમપુર	૧ થી ૭	૦	સા.શૈ.પ.	સામાન્ય
			૧	અનુ.જાતી		
			૨	સામાન્ય સ્ત્રી		
			૩	સા.શૈ.પ.સ્ત્રી		
			૪	સામાન્ય		
			૫	સામાન્ય		
			૬	સામાન્ય		
			૭	સામાન્ય		
૫		મેમાણા	૧ થી ૭	૦	સામાન્ય સ્ત્રી	સામાન્ય
			૧	સામાન્ય સ્ત્રી		
			૨	સા.શૈ.પ.		
			૩	સામાન્ય		
			૪	સામાન્ય સ્ત્રી		
			૫	સામાન્ય		
			૬	સામાન્ય		
			૭	સામાન્ય		
૬		વડપાંચસરા	૧ થી ૭	૦	અનુ.જાતી	સામાન્ય
			૧	સામાન્ય સ્ત્રી		
			૨	સા.શૈ.પ.સ્ત્રી		

INDEX

			૩	સામાન્ય		
			૪	સામાન્ય		
			૫	સામાન્ય		
			૬	સામાન્ય		
			૭	અનુ.જાતી		
૭		ગલ્લા	૧ થી ૭	૦	સામાન્ય સ્ત્રી	સામાન્ય
			૧	અનુ.જાતી		
			૨	અનુ.જાતી સ્ત્રી		
			૩	અનુ.જાતી		
			૪	સામાન્ય સ્ત્રી		
			૫	સા.શૈ.પ.		
			૬	સામાન્ય		
			૭	અનુ.જાતી		
૮		ખીરસરા	૧ થી ૭	૦	સામાન્ય સ્ત્રી	સામાન્ય
			૧	સામાન્ય સ્ત્રી		
			૨	સા.શૈ.પ.સ્ત્રી		
			૩	સામાન્ય		
			૪	સામાન્ય		
			૫	સામાન્ય		
			૬	અનુ.જાતી		
			૭	સામાન્ય		
૯		અપીયા	૧ થી ૭	૦	સામાન્ય સ્ત્રી	સામાન્ય
			૧	સામાન્ય સ્ત્રી		
			૨	સા.શૈ.પ.		
			૩	સામાન્ય		
			૪	સામાન્ય સ્ત્રી		
			૫	સામાન્ય		
			૬	સામાન્ય		
			૭	સામાન્ય		
૧૦		દલતુંગી	૧ થી ૭	૦	સા.શૈ.પ.	સામાન્ય
			૧	સામાન્ય સ્ત્રી		
			૨	સા.શૈ.પ.સ્ત્રી		
			૩	સામાન્ય		
			૪	અનુ.જાતી		
			૫	સામાન્ય		
			૬	સામાન્ય		
			૭	સામાન્ય		
૧૧		કાનાલુસ	૧ થી ૭	૦	સામાન્ય	સામાન્ય
			૧	સામાન્ય સ્ત્રી		
			૨	સા.શૈ.પ.સ્ત્રી		
			૩	અનુ.જાતી		
			૪	સામાન્ય		
			૫	સામાન્ય		
			૬	સામાન્ય		
			૭	સામાન્ય		
૧૨		સેતાલુસ	૧ થી ૭	૦	સામાન્ય	સામાન્ય
			૧	સામાન્ય સ્ત્રી		
			૨	સા.શૈ.પ.		
			૩	સામાન્ય		
			૪	સામાન્ય સ્ત્રી		

INDEX

			૫	સામાન્ય		
			૬	સામાન્ય		
			૭	સામાન્ય		
૧૩		પીપળી	૧ થી ૭	૦	સામાન્ય	સામાન્ય
			૧	સામાન્ય સ્ત્રી		
			૨	સા.શૈ.પ.સ્ત્રી		
			૩	અનુ.જાતી		
			૪	અનુ.જાતી		
			૫	સામાન્ય		
			૬	સામાન્ય		
			૭	સામાન્ય		
૧૪		ઝાંખર	૧ થી ૭	૦	સામાન્ય	સામાન્ય
			૧	અનુ.જાતી		
			૨	સામાન્ય સ્ત્રી		
			૩	સા.શૈ.પ.સ્ત્રી		
			૪	સામાન્ય		
			૫	સામાન્ય		
			૬	સામાન્ય		
			૭	સામાન્ય		
૧૫		રાસંગપર	૧ થી ૭	૦	અનુ.જાતી	સામાન્ય
			૧	સામાન્ય સ્ત્રી		
			૨	સા.શૈ.પ.સ્ત્રી		
			૩	સામાન્ય		
			૪	અનુ.જાતી		
			૫	સામાન્ય		
			૬	સામાન્ય		
			૭	સામાન્ય		
૧૬		ભરૂડીયા મોટા	૧ થી ૭	૦	સામાન્ય સ્ત્રી	સામાન્ય
			૧	સામાન્ય સ્ત્રી		
			૨	સા.શૈ.પ.		
			૩	સામાન્ય		
			૪	સામાન્ય સ્ત્રી		
			૫	સામાન્ય		
			૬	સામાન્ય		
			૭	સામાન્ય		
૧૭		રીજપર	૧ થી ૭	૦	સામાન્ય	સામાન્ય
			૧	સામાન્ય સ્ત્રી		
			૨	સા.શૈ.પ.		
			૩	સામાન્ય		
			૪	સામાન્ય સ્ત્રી		
			૫	સામાન્ય		
			૬	સામાન્ય		
			૭	સામાન્ય		
૧૮		ચોરબેડી બાબરીયા	૧ થી ૭	૦	સા.શૈ.પ.	સામાન્ય
			૧	સામાન્ય સ્ત્રી		
			૨	સા.શૈ.પ.		
			૩	સામાન્ય		
			૪	સામાન્ય સ્ત્રી		
			૫	સામાન્ય		

INDEX

			૬	સામાન્ય		
			૭	સામાન્ય		
૧૯		વેરાવળ નવી	૧ થી ૭	૦	સામાન્ય	સામાન્ય
			૧	સામાન્ય સ્ત્રી		
			૨	સા.શૈ.પ.		
			૩	સામાન્ય		
			૪	સામાન્ય સ્ત્રી		
			૫	સામાન્ય		
			૬	સામાન્ય		
			૭	સામાન્ય		
૨૦		મોટા ખડબા	૧ થી ૭	૦	સામાન્ય	સામાન્ય
			૧	સામાન્ય સ્ત્રી		
			૨	સા.શૈ.પ.સ્ત્રી		
			૩	સામાન્ય		
			૪	સામાન્ય		
			૫	સામાન્ય		
			૬	અનુ.જાતી		
			૭	સામાન્ય		
૨૧		ગજાણા	૧ થી ૭	૦	અનુ.જાતીસ્ત્રી	સામાન્ય
			૧	સામાન્ય સ્ત્રી		
			૨	સા.શૈ.પ.સ્ત્રી		
			૩	સામાન્ય		
			૪	સામાન્ય		
			૫	સામાન્ય		
			૬	સામાન્ય		
			૭	અનુ.જાતી		
૨૨		ગોવાણા	૧ થી ૭	૦	સામાન્ય	સામાન્ય
			૧	સામાન્ય સ્ત્રી		
			૨	સા.શૈ.પ		
			૩	સામાન્ય		
			૪	સામાન્ય સ્ત્રી		
			૫	સામાન્ય		
			૬	સામાન્ય		
			૭	સામાન્ય		
૨૩		બબરઝર	૧ થી ૭	૦	સામાન્ય સ્ત્રી	સામાન્ય
			૧	સામાન્ય સ્ત્રી		
			૨	સા.શૈ.પ.		
			૩	સામાન્ય		
			૪	સામાન્ય સ્ત્રી		
			૫	સામાન્ય		
			૬	સામાન્ય		
			૭	સામાન્ય		
૨૪		ભરૂડીયા સેવક	૧ થી ૭	૦	સા.શૈ.પ.સ્ત્રી	સામાન્ય
			૧	સામાન્ય		
			૨	સામાન્ય સ્ત્રી		
			૩	અનુ.જાતી		
			૪	સામાન્ય		
			૫	સામાન્ય		
			૬	અનુ.જાતી		
			૭	અનુ.જાતી સ્ત્રી		

INDEX

૨૫		મોડજર	૧ થી ૯	૦	સામાન્ય	સામાન્ય
			૧	સામાન્ય સ્ત્રી		
			૨	સા.શૈ.પ.		
			૩	સામાન્ય		
			૪	સામાન્ય		
			૫	સામાન્ય સ્ત્રી		
			૬	સામાન્ય સ્ત્રી		
			૭	સામાન્ય		
			૮	સામાન્ય		
			૯	સામાન્ય		
૨૬		લખીયા મોટા	૧ થી ૭	૦	સામાન્ય સ્ત્રી	સામાન્ય
			૧	સામાન્ય સ્ત્રી		
			૨	સા.શૈ.પ.		
			૩	સામાન્ય		
			૪	સામાન્ય સ્ત્રી		
			૫	સામાન્ય		
			૬	સામાન્ય		
			૭	સામાન્ય		
૨૭		આરબલુસ	૧ થી ૭	૦	સા.શૈ.પ.સ્ત્રી	સામાન્ય
			૧	સામાન્ય સ્ત્રી		
			૨	સા.શૈ.પ.		
			૩	સામાન્ય		
			૪	સામાન્ય		
			૫	સામાન્ય		
			૬	અનુ.જાતી સ્ત્રી		
			૭	અનુ.જાતી		
૨૮		ઈશ્વરીયા	૧ થી ૭	૦	સામાન્ય	સામાન્ય
			૧	સામાન્ય સ્ત્રી		
			૨	સા.શૈ.પ.		
			૩	સામાન્ય		
			૪	સામાન્ય સ્ત્રી		
			૫	સામાન્ય		
			૬	સામાન્ય		
			૭	સામાન્ય		
૨૯		સીગચ	૧ થી ૯	૦	સામાન્ય	સામાન્ય
			૧	અનુ.જાતી		
			૨	સામાન્ય સ્ત્રી		
			૩	સા.શૈ.પ.સ્ત્રી		
			૪	સામાન્ય		
			૫	સામાન્ય સ્ત્રી		
			૬	સામાન્ય		
			૭	સામાન્ય		
			૮	સામાન્ય		
			૯	સામાન્ય		
૩૦		ખટીયા બેરાજા	૧ થી ૭	૦	સામાન્ય સ્ત્રી	સામાન્ય
			૧	સામાન્ય સ્ત્રી		
			૨	સા.શૈ.પ.		
			૩	સામાન્ય		
			૪	સામાન્ય સ્ત્રી		
			૫	સામાન્ય		

INDEX

			૬	સામાન્ય		
			૭	સામાન્ય		
૩૧		ટેભડા	૧ થી ૭	૦	સામાન્ય	સામાન્ય
			૧	સામાન્ય સ્ત્રી		
			૨	સા.શૈ.પ.		
			૩	સામાન્ય		
			૪	સામાન્ય		
			૫	અનુ.જાતી સ્ત્રી		
			૬	અનુ.જાતી		
			૭	સામાન્ય		
૩૨		મુરીલા	૧ થી ૭	૦	સામાન્ય	સામાન્ય
			૧	સામાન્ય સ્ત્રી		
			૨	સા.શૈ.પ.		
			૩	સામાન્ય		
			૪	સામાન્ય સ્ત્રી		
			૫	સામાન્ય		
			૬	સામાન્ય		
			૭	સામાન્ય		
૩૩		કરાણા	૧ થી ૭	૦	સામાન્ય	સામાન્ય
			૧	સામાન્ય સ્ત્રી		
			૨	સા.શૈ.પ.		
			૩	સામાન્ય		
			૪	સામાન્ય		
			૫	સામાન્ય		
			૬	અનુ.જાતી સ્ત્રી		
			૭	સામાન્ય		
૩૪		રાફુડડ નાની	૧ થી ૭	૦	સામાન્ય	સામાન્ય
			૧	અનુ.જાતી		
			૨	સામાન્ય સ્ત્રી		
			૩	સા.શૈ.પ.સ્ત્રી		
			૪	સામાન્ય		
			૫	સામાન્ય		
			૬	સામાન્ય		
			૭	સામાન્ય		
૩૫		મચ્છુ બેરાજા	૧ થી ૭	૦	સામાન્ય સ્ત્રી	સામાન્ય
			૧	સામાન્ય સ્ત્રી		
			૨	સા.શૈ.પ.		
			૩	સામાન્ય		
			૪	સામાન્ય સ્ત્રી		
			૫	સામાન્ય		
			૬	સામાન્ય		
			૭	સામાન્ય		
૩૬		કાનવીરડી	૧ થી ૭	૦	સામાન્ય	સામાન્ય
			૧	સામાન્ય સ્ત્રી		
			૨	સા.શૈ.પ.		
			૩	સામાન્ય		
			૪	સામાન્ય સ્ત્રી		
			૫	સામાન્ય		
			૬	સામાન્ય		
			૭	સામાન્ય		

INDEX

૩૭		છીકારી નાના	૧ થી ૭	૦	સા.શૈ.પ.	સામાન્ય
			૧	સામાન્ય સ્ત્રી		
			૨	સા.શૈ.પ.		
			૩	સામાન્ય		
			૪	સામાન્ય સ્ત્રી		
			૫	સામાન્ય		
			૬	સામાન્ય		
			૭	સામાન્ય		
૩૮		પડાણા	૧ થી ૭	૦	સામાન્ય	સામાન્ય
			૧	સામાન્ય સ્ત્રી		
			૨	સામાન્ય		
			૩	અનુ.જાતી		
			૪	સામાન્ય		
			૫	સામાન્ય સ્ત્રી		
			૬	સામાન્ય		
			૭	સા.શૈ.પ.		
૩૯		મેઘપર	૧ થી ૭	૦	સામાન્ય	સામાન્ય
			૧	સામાન્ય		
			૨	સામાન્ય સ્ત્રી		
			૩	સામાન્ય		
			૪	સામાન્ય સ્ત્રી		
			૫	સામાન્ય		
			૬	સા.શૈ.પ.		
			૭	સામાન્ય		
૪૦		નવાણીયા	૧ થી ૭	૦	સામાન્ય	સામાન્ય
			૧	સામાન્ય		
			૨	સામાન્ય સ્ત્રી		
			૩	સા.શૈ.પ.		
			૪	સામાન્ય સ્ત્રી		
			૫	સામાન્ય		
			૬	સામાન્ય		
			૭	સામાન્ય		

(સહી) અવાચ્ય,
કલેક્ટર, જામનગર જિલ્લો અને
રાજ્ય ચૂંટણીપંચના અધિકારી.

સરકારી મધ્યસ્થ મુદ્રણાલય, ગાંધીનગર.

INDEX

Extra No. 27

REGISTERED NO. G/GNR

©

सत्यमेव जयते

The Gujarat Government Gazette

EXTRAORDINARY

PUBLISHED BY AUTHORITY

Vol. XLIV] WEDNESDAY, JANUARY 15, 2003/PAUSA 25, 1924

Separate paging is given to this Part in order that it may be filed as a Separate Compilation.

PART IV—C

Statutory Rules and Orders (other than those published in Parts I, I-A and I-L) made by Statutory Authorities other than the Government of Gujarat including those made by the Government of India, the High Court, the Director of Municipalities, the Commissioner of Police, the Director of Prohibition and excise, the District Magistrates and the Election Commission, Election Tribunals, Returning Officers and other authorities, under the Election Commission.

ગુજરાત પંચાયત અધિનિયમ – ૧૯૯૩ ની કલમ – ૧૫ ની પેટા કલમ – (૧) અન્વયે

ચૂંટણીનું જાહેરનામું

જિલ્લા કલેક્ટર કચેરી, ચૂંટણી શાખા,

આણંદ જિલ્લો, આણંદ.

તા. ૧૧ જાન્યુઆરી, ૨૦૦૩

ક્રમાંક : રાચપ/ચટણ/પચત/ગ્રા.પં./આણંદ/૨૦૦૩

- : જાહેરનામું : -

આણંદ જિલ્લાની આણંદ તાલુકાની અનુસૂચિમાં દર્શાવેલ ગ્રામ પંચાયતોના વોર્ડની બેઠકોની/સરપંચની બેઠકોની ચૂંટણી.

(૧) ગુજરાત પંચાયત અધિનિયમ – ૧૯૯૩ ની કલમ – ૧૬ ની પેટા કલમ-(૧) મુજબ આણંદ જિલ્લા ની આણંદ તાલુકાની ગ્રામ પંચાયતોના વોર્ડની રચના તથા બેઠકોની ફાળવણી રાજ્ય ચૂંટણી પંચના અધિકારી તરીકે કરેલ છે.

(૨) ગુજરાત પંચાયત અધિનિયમ – ૧૯૯૩ ની કલમ-૧૫ ની પેટા કલમ (૧) થી પ્રાપ્ત થયેલ સત્તાની રૂએ રાજ્ય ચૂંટણી પંચના અધિકારી તરીકે કલેકટર આણંદ જિલ્લાની નીચેની અનુસૂચિના કોલમ નં. ૨ માં જણાવેલ તાલુકાની સામે કોલમ નં.– ૩ માં જણાવેલ ગ્રામ પંચાયતોના કોલમ નં. ૪, ૫ માં જણાવેલ વોર્ડની બેઠકોની તથા કોલમ નં.– ૬ માં જણાવેલ સરપંચની બેઠકોની સામાન્ય/પેટા ચૂંટણી તારીખ ૯-૨-૨૦૦૩ ના રોજ યોજવાનું જાહેર કરે છે.

અનુસૂચિ

આણંદ તાલુકાની ગ્રામ પંચાયતોની ચૂંટણી યોજવાની છે તેની યાદી.

અ.નં.	તાલુકાનું નામ	ગ્રામ પંચાયતનું નામ	વોર્ડ નંબર/ક્રમાંક	વોર્ડની બેઠકનો પ્રકાર	સરપંચની બેઠકનો પ્રકાર	ચૂંટણીનો પ્રકાર (સામાન્ય/ પેટા ચૂંટણી જે હોય તે દર્શાવવું)
૧	૨	૩	૪	૫	૬	૭
૧	આણંદ	નાપાડવાંટા	૧૯	સામાન્ય	-	પેટા ચૂંટણી
૨	,,	બાકરોલ	૧૨	સામાન્ય	-	પેટા ચૂંટણી
		,,	૧૫	સામાન્ય સ્ત્રી	-	પેટા ચૂંટણી
૩	,,	જોળ	૫	સામાન્ય	-	પેટા ચૂંટણી

(૩) આ જાહેરનામાની ગુજરાત પંચાયત ચૂંટણી નિયમો -૧૯૯૪ના નિયમ –૯(૧) અન્વયે સરકારી રાજયપાત્રમાં પ્રસિધ્ધિ કરવામાં આવે છે.

(સહી) અવાચ્ય,

કલેકટર, આણંદ

અને

રાજય ચૂંટણી પંચના અધિકારી

INDEX

ગુજરાત પંચાયત ચૂંટણી નિયમો ૧૯૯૪ ના નિયમ – ૯ (૨) અન્વયે
ચૂંટણીનું જાહેરનામું
જિલ્લા કલેકટર કચેરી, ચૂંટણી શાખા,
આણંદ જિલ્લો, આણંદ.
તા. ૧૫ જાન્યુઆરી, ૨૦૦૩

ક્રમાંક : ગ્રા.પં./ચૂંટણી/ આણંદ /૨૦૦૩

જાહેરનામું

આણંદ જિલ્લાના આણંદ તાલુકાની અનુસૂચિમાં દર્શાવેલ ગ્રામ પંચાયતોના વોર્ડની બેઠકોની/સરપંચની બેઠકોની ચૂંટણી

(૧) ગુજરાત પંચાયત અધિનિયમ -- ૧૯૯૩ ની કલમ – ૧૬ ની પેટા કલમ (૧) મુજબ આણંદ જિલ્લાની આણંદ તાલુકાની ગ્રામ પંચાયતોના વોર્ડની રચના તથા બેઠકોની ફાળવણી રાજ્ય ચૂંટણી પંચના અધિકારી તરીકે કરેલ છે.

(૨) ગુજરાત પંચાયત ચૂંટણી નિયમો - ૧૯૯૪ ના નિયમ - ૯ ના પેટા નિયમ - ૨ થી પ્રાપ્ત થયેલ સત્તાની રૂઈએ રાજ્ય ચૂંટણી પંચના અધિકારી તરીકે કલેકટર, આણંદ જિલ્લો, જિલ્લાની નીચે અનુસૂચિના કોલમ નં. ૨ માં જણાવેલ તાલુકાની સામે કોલમ નં. ૩ માં જણાવેલ ગ્રામ પંચાયતોના કોલમ નં. ૪ માં જણાવેલ વોર્ડની કોલમ નં. ૫ માં જણાવેલ બેઠકો ભરવા માટે સભ્યોની તથા કોલમ નં. ૬ માં જણાવેલ પ્રકારવાળી સરપંચની બેઠકો ભરવા માટે સરપંચની ચૂંટણી યોજવાનો તબક્કાવાર કાર્યક્રમ નીચે જણાવ્યા મુજબ નક્કી કરે છે.

	તારીખ	સમય	સ્થળ
ક) ઉમેદવારીપત્ર રજૂ કરવાની/ ભરવાની છેલ્લી તારીખ	૨૨-૧-૨૦૦૩	૧૧–૦૦ કલાક થી ૧૫ –૦૦ કલાક સુધી	ચૂંટણી અધિકારી/મદદનીશ ચૂંટણી અધિકારીની કચેરી ખાતે
ખ) ઉમેદવારીપત્રોની ચકાસણી તારીખ	૨૩-૧-૨૦૦૩	૧૧-૦૦ કલાકથી ચકાસણી પૂરી થાય ત્યાં સુધી	ચૂંટણી અધિકારીની કચેરી ખાતે
ગ) ઉમેદવારીપત્રો પાછા ખેંચી લેવાની છેલ્લી તારીખ	૨૫-૧-૨૦૦૩	૧૫ –૦૦ કલાક સુધી	ચૂંટણી અધિકારી/મદદનીશ ચૂંટણી અધિકારીની કચેરી ખાતે
ઘ) આવશ્યક હોય તો મતદાનની તારીખ	૯-૨-૨૦૦૩	-	-
ગ) મતદાનનો સમય	-	સવારના ૮-૦૦ થી સાંજના ૧૭-૦૦ સુધી	-
છ) મતદાનના સ્થળ	-	-	જિલ્લા ચૂંટણી અધિકારીએ જાહેર કરેલ મતદાન મથક ઉપર
જ) મતગણતરી માટેની તારીખ અને સમય	૧૧-૨-૨૦૦૩	સવારના ૯-૦૦ કલાકથી મતગણતરી પૂરી થાય ત્યાં સુધી	ચૂંટણી અધિકારી જાહેર કરે તે સ્થળે
ઝ) ચૂંટણી પૂરી થવા માટેની તારીખ	૧૭-૨-૨૦૦૩	-	-

INDEX

અનુસૂચિ

આણંદ તાલુકાની ગ્રામ પંચાયતોની ચૂંટણી યોજવાની છે તેની યાદી.

અ.નં.	તાલુકાનું નામ	ગ્રામ પંચાયતનું નામ	વોર્ડ નંબર/ક્રમાંક	વોર્ડની બેઠકનો પ્રકાર	સરપંચની બેઠકનો પ્રકાર	ચૂંટણીનો પ્રકાર (સામાન્ય/ પેટા ચૂંટણી જે હોય તે દર્શાવવું)
૧	૨	૩	૪	૫	૬	૭
૧	આણંદ	નાપાડવાંટા	૧૯	સામાન્ય	-	પેટા ચૂંટણી
૨	,,	બાકરોલ	૧૨	સામાન્ય	-	પેટા ચૂંટણી
		,,	૧૫	સામાન્ય સ્ત્રી	-	પેટા ચૂંટણી
૩	,,	જોળ	૫	સામાન્ય	-	પેટા ચૂંટણી

(સહી) અવાચ્ય,

કલેક્ટર, આણંદ

અને

રાજય ચૂંટણી પંચના અધિકારી

INDEX

ગુજરાત પંચાયત અધિનિયમ – ૧૯૯૩ ની કલમ – ૧૫ ની પેટા કલમ – (૧) અન્વયે
ચૂંટણીનું જાહેરનામું
જિલ્લા કલેક્ટર કચેરી, ચૂંટણી શાખા,
આણંદ જિલ્લો, આણંદ.
તા. ૧૫ જાન્યુઆરી, ૨૦૦૩

ક્રમાંક : રાચપ/ચટણ/પચત/ગ્રા.પં./ઉમરેઠ/૨૦૦૩

- : જાહેરનામું : -

આણંદ જિલ્લાની **ઉમરેઠ** તાલુકાની અનુસૂચિમાં દર્શાવેલ ગ્રામ પંચાયતોના વોર્ડની બેઠકોની /સરપંચની બેઠકોની ચૂંટણી.

(૧) ગુજરાત પંચાયત અધિનિયમ – ૧૯૯૩ ની કલમ – ૧૬ ની પેટા કલમ-(૧) મુજબ આણંદ જિલ્લા ની **ઉમરેઠ** તાલુકાની ગ્રામ પંચાયતોના વોર્ડોની રચના તથા બેઠકોની ફાળવણી રાજ્ય ચૂંટણી પંચના અધિકારી તરીકે કરેલ છે.

(૨) ગુજરાત પંચાયત અધિનિયમ – ૧૯૯૩ ની કલમ-૧૫ ની પેટા કલમ (૧) થી પ્રાપ્ત થયેલ સતાની રૂઇએ રાજ્ય ચૂંટણી પંચના અધિકારી તરીકે કલેક્ટર આણંદ જિલ્લાની નીચેની અનુસૂચિના કોલમ નં. ૨ માં જણાવેલ તાલુકાની સામે કોલમ નં.– ૩ માં જણાવેલ ગ્રામ પંચાયતોના કોલમ નં. ૪, ૫ માં જણાવેલ વોર્ડની બેઠકોની તથા કોલમ નં.– ૬ માં જણાવેલ સરપંચની બેઠકોની સામાન્ય/પેટા ચૂંટણી તારીખ ૯ -૨-૨૦૦૩ ના રોજ યોજવાનું જાહેર કરે છે.

INDEX

અનુસૂચિ

ઉમરેઠ તાલુકાની ગ્રામ પંચાયતોની ચૂંટણી યોજવાની છે તેની યાદી.

અ.નં.	તાલુકાનું નામ	ગ્રામ પંચાયતનું નામ	વોર્ડ નંબર/ક્રમાંક	વોર્ડની બેઠકનો પ્રકાર	સરપંચની બેઠકનો પ્રકાર	ચૂંટણીનો પ્રકાર (સામાન્ય/ પેટા ચૂંટણી જે હોય તે દર્શાવવું)
૧	૨	૩	૪	૫	૬	૭
૧	ઉમરેઠ	ભરોડા	૨	સાં.શૈ.પ.	-	પેટા ચૂંટણી

(૩) આ જાહેરનામાની ગુજરાત પંચાયત ચૂંટણી નિયમો -૧૯૯૪ના નિયમ —૯(૧) અન્વયે સરકારી રાજયપાત્રમાં પ્રસિધ્ધિ કરવામાં આવે છે.

(સહી) અવાચ્ય,

કલેકટર, આણંદ
અને
રાજય ચૂંટણી પંચના અધિકારી

INDEX

ગુજરાત પંચાયત ચૂંટણી નિયમો ૧૯૯૪ ના નિયમ – ૯ (૨) અન્વયે
ચૂંટણીનું જાહેરનામું
જિલ્લા કલેકટર કચેરી, ચૂંટણી શાખા,
આણંદ જિલ્લો, આણંદ.
તા. ૧૫ જાન્યુઆરી, ૨૦૦૩

ક્રમાંક : ગ્રા.પં./ચૂંટણી/ ઉમરેઠ /૨૦૦૩

જા હે ર ના મું

આણંદ જિલ્લાના ઉમરેઠ તાલુકાની અનુસૂચિમાં દર્શાવેલ ગ્રામ પંચાયતોના વોર્ડની બેઠકોની/સરપંચની બેઠકોની ચૂંટણી

(૧) ગુજરાત પંચાયત અધિનિયમ – ૧૯૯૩ ની કલમ – ૧૬ ની પેટા કલમ (૧) મુજબ આણંદ જિલ્લાની ઉમરેઠ તાલુકાની ગ્રામ પંચાયતોના વોર્ડની રચના તથા બેઠકોની ફાળવણી રાજ્ય ચૂંટણી પંચના અધિકારી તરીકે કરેલ છે.

(૨) ગુજરાત પંચાયત ચૂંટણી નિયમો - ૧૯૯૪ ના નિયમ - ૯ ના પેટા નિયમ - ૨ થી પ્રાપ્ત થયેલ સત્તાની રૂઈએ રાજ્ય ચૂંટણી પંચના અધિકારી તરીકે કલેકટર, આણંદ જિલ્લો, જિલ્લાની નીચે અનુસૂચિના કોલમ નં. ૨ માં જણાવેલ તાલુકાની સામે કોલમ નં. ૩ માં જણાવેલ ગ્રામ પંચાયતોના કોલમ નં. ૪ માં જણાવેલ વોર્ડની કોલમ નં. ૫ માં જણાવેલ બેઠકો ભરવા માટે સભ્યોની તથા કોલમ નં. ૬ માં જણાવેલ પ્રકારવાળી સરપંચની બેઠકો ભરવા માટે સરપંચની ચૂંટણી યોજવાનો તબક્કાવાર કાર્યક્રમ નીચે જણાવ્યા મુજબ નક્કી કરે છે.

	તારીખ	સમય	સ્થળ
ક) ઉમેદવારીપત્ર રજૂ કરવાની/ ભરવાની છેલ્લી તારીખ	૨૨-૧-૨૦૦૩	૧૧–૦૦ કલાક થી ૧૫ –૦૦ કલાક સુધી	ચૂંટણી અધિકારી/મદદનીશ ચૂંટણી અધિકારીની કચેરી ખાતે
ખ) ઉમેદવારીપત્રોની, ચકાસણી તારીખ	૨૩-૧-૨૦૦૩	૧૧-૦૦ કલાકથી ચકાસણી પૂરી થાય ત્યાં સુધી	ચૂંટણી અધિકારીની કચેરી ખાતે
ગ) ઉમેદવારીપત્રો પાછા ખેંચી લેવાની છેલ્લી તારીખ	૨૫-૧-૨૦૦૩	૧૫ –૦૦ કલાક સુધી	ચૂંટણી અધિકારી/મદદનીશ ચૂંટણી અધિકારીની કચેરી ખાતે
ઘ) આવશ્યક હોય તો મતદાનની તારીખ	૯-૨-૨૦૦૩	-	-
ચ) મતદાનનો સમય	-	સવારના ૮-૦૦ થી સાંજના ૧૭-૦૦ સુધી	-
છ) મતદાનના સ્થળ	-	-	જિલ્લા ચૂંટણી અધિકારીએ જાહેર કરેલ મતદાન મથક ઉપર
જ) મતગણતરી માટેની તારીખ અને સમય	૧૧-૨-૨૦૦૩	સવારના ૯-૦૦ કલાકથી મત ગણતરી પૂરી થાય ત્યાં સુધી	ચૂંટણી અધિકારી જાહેર કરે તે સ્થળે
ઝ) ચૂંટણી પૂરી થવા માટેની તારીખ	૧૭-૨-૨૦૦૩	-	-

INDEX

અનુસૂચિ

<u>ઉમરેઠ</u> તાલુકાની ગ્રામ પંચાયતોની ચૂંટણી યોજવાની છે તેની યાદી.

અ.નં.	તાલુકાનું નામ	ગ્રામ પંચાયતનું નામ	વોર્ડ નંબર/ક્રમાંક	વોર્ડની બેઠકનો પ્રકાર	સરપંચની બેઠકનો પ્રકાર	ચૂંટણીનો પ્રકાર (સામાન્ય/ પેટા ચૂંટણી જે હોય તે દર્શાવવું)
૧	૨	૩	૪	૫	૬	૭
૧	ઉમરેઠ	ભરોડા	૨	સા.શૈ.પ.	-	પેટા ચૂંટણી

(સહી) અવાચ્ય,

કલેકટર, આણંદ
અને
રાજ્ય ચૂંટણી પંચના અધિકારી

ગુજરાત પંચાયત અધિનિયમ – ૧૯૯૩ ની કલમ – ૧૫ ની પેટા કલમ – (૧) અન્વયે
ચૂંટણીનું જાહેરનામું
જિલ્લા કલેક્ટર કચેરી, ચૂંટણી શાખા,
આણંદ જિલ્લો, આણંદ.
તા. ૧૫ જાન્યુઆરી, ૨૦૦૩

ક્રમાંક : રાચપ/ચટણ/પચત/ગ્રા.પં./પેટલાદ/૨૦૦૩

- : જાહેરનામું : -

આણંદ જિલ્લાની **પેટલાદ** તાલુકાની અનુસૂચિમાં દર્શાવેલ ગ્રામ પંચાયતોના વોર્ડની બેઠકોની /સરપંચની બેઠકોની ચૂંટણી.

(૧) ગુજરાત પંચાયત અધિનિયમ – ૧૯૯૩ ની કલમ – ૧૬ ની પેટા કલમ-(૧) મુજબ આણંદ જિલ્લા ની **પેટલાદ** તાલુકાની ગ્રામ પંચાયતોના વોર્ડોની રચના તથા બેઠકોની ફાળવણી રાજ્ય ચૂંટણી પંચના અધિકારી તરીકે કરેલ છે.

(૨) ગુજરાત પંચાયત અધિનિયમ – ૧૯૯૩ ની કલમ-૧૫ ની પેટા કલમ (૧) થી પ્રાપ્ત થયેલ સતાની રૂઈએ રાજ્ય ચૂંટણી પંચના અધિકારી તરીકે કલેક્ટર આણંદ જિલ્લાની નીચેની અનુસૂચિના કોલમ નં. ૨ માં જણાવેલ તાલુકાની સામે કોલમ નં.– ૩ માં જણાવેલ ગ્રામ પંચાયતોના કોલમ નં. ૪, ૫ માં જણાવેલ વોર્ડની બેઠકોની તથા કોલમ નં.– ૬ માં જણાવેલ સરપંચની બેઠકોની સામાન્ય/પેટા ચૂંટણી તારીખ ૯-૨-૨૦૦૩ ના રોજ યોજવાનું જાહેર કરે છે.

INDEX

અનુસૂચિ

પેટલાદ તાલુકાની ગ્રામ પંચાયતોની ચૂંટણી યોજવાની છે તેની યાદી.

અ.નં.	તાલુકાનું નામ	ગ્રામ પંચાયતનું નામ	વોર્ડ નંબર/ક્રમાંક	વોર્ડની બેઠકનો પ્રકાર	સરપંચની બેઠકનો પ્રકાર	ચૂંટણીનો પ્રકાર (સામાન્ય/પેટા ચૂંટણી જે હોય તે દર્શાવવું)
૧	૨	૩	૪	૫	૬	૭
(૧)	પેટલાદ	રૂપિયા પુરા	-	-	બીન અનામત	સામાન્ય
			૧	સામાન્ય સ્ત્રી		
			૨	સા.શૈ.પ.		
			૩	સામાન્ય		
			૪	સામાન્ય સ્ત્રી		
			૫	સામાન્ય		
			૬	સામાન્ય		
			૭	સામાન્ય		
(૨)	,,	ડેમોલ	-	-	સામાન્ય સ્ત્રી	સામાન્ય
			૧	અનુ.જાતિ		
			૨	સામાન્ય		
			૩	સા.શૈ.પ. સ્ત્રી		
			૪	સામાન્ય સ્ત્રી		
			૫	સામાન્ય		
			૬	સામાન્ય		
			૭	સામાન્ય		
(૩)	,,	ફાંગણી	-	-	અનુ.જાતિ	સામાન્ય
			૧	સામાન્ય સ્ત્રી		
			૨	અનુ.જાતિ		
			૩	સા.શૈ.પ. સ્ત્રી		
			૪	સામાન્ય		
			૫	સામાન્ય સ્ત્રી		
			૬	સામાન્ય		
			૭	સામાન્ય		
			૮	સામાન્ય		
			૯	સામાન્ય		
(૪)	,,	ઈસરામા	-	-	સામાન્ય સ્ત્રી	સામાન્ય
			૧	સામાન્ય સ્ત્રી		
			૨	સા.શૈ.પ. સ્ત્રી		
			૩	સામાન્ય		
			૪	અનુ.જાતિ		
			૫	સામાન્ય		
			૬	સામાન્ય		
			૭	સામાન્ય		

અ.નં.	તાલુકાનું નામ	ગ્રામ પંચાયતનું નામ	વોર્ડ નંબર/ક્રમાંક	વોર્ડની બેઠકનો પ્રકાર	સરપંચની બેઠકનો પ્રકાર	ચૂંટણીનો પ્રકાર (સામાન્ય/ પેટા ચૂંટણી જે હોય તે દર્શાવવું)
૧	૨	૩	૪	૫	૬	૭
(૫)	પેટલાદ	જેસરવા	-	-	સામાન્ય સ્ત્રી	સામાન્ય
			૧	સામાન્ય સ્ત્રી		
			૨	સા.શૈ.પ. સ્ત્રી		
			૩	સામાન્ય		
			૪	અનુ.જાતિ		
			૫	સામાન્ય		
			૬	સામાન્ય		
			૭	સામાન્ય		
(૬)	,,	જોગણ	-	-	સામાન્ય સ્ત્રી	સામાન્ય
			૧	સામાન્ય સ્ત્રી		
			૨	સા.શૈ.પ.		
			૩	સામાન્ય		
			૪	સામાન્ય સ્ત્રી		
			૫	સામાન્ય		
			૬	સામાન્ય		
			૭	સામાન્ય		
(૭)	,,	કણીયા	-	-	સામાન્ય સ્ત્રી	સામાન્ય
			૧	સામાન્ય સ્ત્રી		
			૨	સા.શૈ.પ.		
			૩	સામાન્ય		
			૪	સામાન્ય સ્ત્રી		
			૫	સામાન્ય		
			૬	સામાન્ય		
			૭	સામાન્ય		
(૮)	,,	લક્કડપુરા	-	-	સામાન્ય સ્ત્રી	સામાન્ય
			૧	સામાન્ય સ્ત્રી		
			૨	સા.શૈ.પ.		
			૩	સામાન્ય		
			૪	સામાન્ય સ્ત્રી		
			૫	સામાન્ય		
			૬	સામાન્ય		
			૭	સામાન્ય		

INDEX

અ.નં.	તાલુકાનું નામ	ગ્રામ પંચાયતનું નામ	વોર્ડ નંબર/ક્રમાંક	વોર્ડની બેઠકનો પ્રકાર	સરપંચની બેઠકનો પ્રકાર	ચૂંટણીનો પ્રકાર (સામાન્ય/ પેટા ચૂંટણી જે હોય તે દર્શાવવું)
૧	૨	૩	૪	૫	૬	૭
(૯)	પેટલાદ	મહુડીયા પુરા	-	-	બીન અનામત	સામાન્ય
			૧	સામાન્ય સ્ત્રી		
			૨	સા.શૈ.પ.		
			૩	સામાન્ય		
			૪	સામાન્ય સ્ત્રી		
			૫	સામાન્ય		
			૬	સામાન્ય		
			૭	સામાન્ય		
(૧૦)	,,	માનપુરા	-	-	બીન અનામત	સામાન્ય
			૧	સામાન્ય સ્ત્રી		
			૨	સા.શૈ.પ. સ્ત્રી		
			૩	સામાન્ય		
			૪	સામાન્ય સ્ત્રી		
			૫	સામાન્ય		
			૬	અનુ.જાતિ		
			૭	સામાન્ય		
(૧૧)	,,	મોરડ	-	-	બીન અનામત	સામાન્ય
			૧	સામાન્ય સ્ત્રી		
			૨	સા.શૈ.પ.		
			૩	સામાન્ય		
			૪	સામાન્ય		
			૫	સામાન્ય સ્ત્રી		
			૬	સામાન્ય સ્ત્રી		
			૭	સામાન્ય		
			૮	સામાન્ય		
			૯	સામાન્ય		
(૧૨)	,,	રામોદડી	-	-	બીન અનામત	સામાન્ય
			૧	સામાન્ય સ્ત્રી		
			૨	સા.શૈ.પ. સ્ત્રી		
			૩	સામાન્ય		
			૪	અનુ.જાતિ		
			૫	સામાન્ય		
			૬	સામાન્ય		
			૭	સામાન્ય		

INDEX

અ.નં.	તાલુકાનું નામ	ગ્રામ પંચાયતનું નામ	વોર્ડ નંબર/ક્રમાંક	વોર્ડની બેઠકનો પ્રકાર	સરપંચની બેઠકનો પ્રકાર	ચૂંટણીનો પ્રકાર (સામાન્ય/ પેટા ચૂંટણી જે હોય તે દર્શાવવું)
૧	૨	૩	૪	૫	૬	૭
(૧૩)	પેટલાદ	નાર	-	-	બીન અનામત	સામાન્ય
			૧	સામાન્ય સ્ત્રી		
			૨	સામાન્ય સ્ત્રી		
			૩	સા.શૈ.પ. સ્ત્રી		
			૪	સા.શૈ.પ.		
			૫	સામાન્ય		
			૬	સામાન્ય		
			૭	સામાન્ય સ્ત્રી		
			૮	સામાન્ય		
			૯	સામાન્ય		
			૧૦	અનુ.જાતિ		
			૧૧	સામાન્ય સ્ત્રી		
			૧૨	સામાન્ય સ્ત્રી		
			૧૩	સામાન્ય		
			૧૪	સામાન્ય		
			૧૫	સામાન્ય		
			૧૬	સામાન્ય		
			૧૭	સામાન્ય		
(૧૪)	,,	શેખડી	-	-	બીન અનામત	સામાન્ય
			૧	સામાન્ય સ્ત્રી		
			૨	સા.શૈ.પ.		
			૩	સામાન્ય		
			૪	સામાન્ય સ્ત્રી		
			૫	સામાન્ય		
			૬	સામાન્ય		
			૭	સામાન્ય		
(૧૫)	,,	શાહપુર	-	-	બીન અનામત	સામાન્ય
			૧	સામાન્ય સ્ત્રી		
			૨	સા.શૈ.પ.		
			૩	સામાન્ય		
			૪	સામાન્ય સ્ત્રી		
			૫	સામાન્ય		
			૬	સામાન્ય		
			૭	સામાન્ય		

INDEX

અ.નં.	તાલુકાનું નામ	ગ્રામ પંચાયતનું નામ	વોર્ડ નંબર/ક્રમાંક	વોર્ડની બેઠકનો / પ્રકાર	સરપંચની બેઠકનો પ્રકાર	ચૂંટણીનો પ્રકાર (સામાન્ય/ પેટા ચૂંટણી જે હોય તે દર્શાવવું)
૧	૨	૩	૪	૫	૬	૭
(૧૬)	પેટલાદ	રંગાઈપુરા	-	-	બીન અનામત	સામાન્ય
			૧	સામાન્ય સ્ત્રી		
			૨	સા.શૈ.પ. સ્ત્રી		
			૩	સામાન્ય સ્ત્રી		
			૪	સામાન્ય		
			૫	અનુ.જાતિ		
			૬	સામાન્ય		
			૭	સામાન્ય		
			૮	સામાન્ય		
			૯	સામાન્ય		
(૧૭)	,,	રામોલ	-	-	બીન અનામત	સામાન્ય
			૧	સામાન્ય સ્ત્રી		
			૨	સા.શૈ.પ. સ્ત્રી		
			૩	સામાન્ય		
			૪	સામાન્ય		
			૫	સામાન્ય સ્ત્રી		
			૬	સામાન્ય સ્ત્રી		
			૭	સામાન્ય		
			૮	સામાન્ય		
			૯	સામાન્ય		
			૧૦	સામાન્ય		
			૧૧	અનુ.જાતિ		
			૧૨	સામાન્ય		
			૧૩	સામાન્ય		
(૧૮)	,,	સિલવાઈ	-	-	બીન અનામત	સામાન્ય
			૧	સામાન્ય સ્ત્રી		
			૨	સા.શૈ.પ.		
			૩	સામાન્ય		
			૪	સામાન્ય સ્ત્રી		
			૫	સામાન્ય		
			૬	સામાન્ય		
			૭	સામાન્ય		

INDEX

અ.નં.	તાલુકાનું નામ	ગ્રામ પંચાયતનું નામ	વોર્ડ નંબર/ક્રમાંક	વોર્ડની બેઠકનો પ્રકાર	સરપંચની બેઠકનો પ્રકાર	ચૂંટણીનો પ્રકાર (સામાન્ય/ પેટા ચૂંટણી જે હોય તે દર્શાવવું)
૧	૨	૩	૪	૫	૬	૭
(૧૯)	પ્રેટલાદ	સુંદરા	-	-	બીન અનામત	સામાન્ય
			૧	સામાન્ય સ્ત્રી		
			૨	સા.શૈ.પ.		
			૩	સામાન્ય		
			૪	સામાન્ય સ્ત્રી		
			૫	સામાન્ય		
			૬	સામાન્ય		
			૭	સામાન્ય		
(૨૦)	,,	સુણાવ	-	-	બીન અનામત	સામાન્ય
			૧	સામાન્ય સ્ત્રી		
			૨	સા.શૈ.પ. સ્ત્રી		
			૩	સામાન્ય		
			૪	સામાન્ય		
			૫	સામાન્ય સ્ત્રી		
			૬	સામાન્ય સ્ત્રી		
			૭	સામાન્ય		
			૮	સામાન્ય		
			૯	સામાન્ય		
			૧૦	અનુ. જાતી		
			૧૧	સામાન્ય		
			૧૨	સામાન્ય		
			૧૩	સામાન્ય		
(૨૧)	,,	સુંદરણા	-	-	બીન અનામત	સામાન્ય
			૧	સામાન્ય સ્ત્રી		
			૨	સા.શૈ.પ. સ્ત્રી		
			૩	સામાન્ય		
			૪	સામાન્ય		
			૫	સામાન્ય સ્ત્રી		
			૬	સામાન્ય સ્ત્રી		
			૭	સામાન્ય		
			૮	અનુ.જાતિ		
			૯	સામાન્ય		
			૧૦	સામાન્ય		
			૧૧	સામાન્ય		

INDEX

અ.નં.	તાલુકાનું નામ	ગ્રામ પંચાયતનું નામ	વોર્ડ નંબર/ક્રમાંક	વોર્ડની બેઠકનો પ્રકાર	સરપંચની બેઠકનો પ્રકાર	ચૂંટણીનો પ્રકાર (સામાન્ય/ પેટા ચૂંટણી જે હોય તે દર્શાવવું)
૧	૨	૩	૪	૫	૬	૭
(૨૨)	પેટલાદ	વડદલા	-	-	બીન અનામત	સામાન્ય
			૧	સામાન્ય સ્ત્રી		
			૨	સા.શૈ.પ. સ્ત્રી		
			૩	સામાન્ય સ્ત્રી		
			૪	સામાન્ય		
			૫	સામાન્ય		
			૬	સામાન્ય સ્ત્રી		
			૭	અનુ. જાતી		
			૮	સામાન્ય		
			૯	સામાન્ય		
			૧૦	સામાન્ય		
			૧૧	સામાન્ય		
			૧૨	સામાન્ય		
			૧૩	સામાન્ય		
(૨૩)	,,	વિરોલ (સી)	-	-	બીન અનામત	સામાન્ય
			૧	સામાન્ય સ્ત્રી		
			૨	સા.શૈ.પ. સ્ત્રી		
			૩	સામાન્ય		
			૪	સામાન્ય		
			૫	અનુ. જાતી		
			૬	સામાન્ય		
			૭	સામાન્ય		
(૨૪)	પેટલાદ	વિશ્રામપુરા	-	-	બીન અનામત	સામાન્ય
			૧	સા.શૈ.પ. સ્ત્રી		
			૨	અનુ. જાતી		
			૩	સામાન્ય		
			૪	સામાન્ય સ્ત્રી		
			૫	સામાન્ય		
			૬	સામાન્ય		
			૭	સામાન્ય		
(૨૫)	,,	અગાસ	-	-	સા.શૈ.પ. સ્ત્રી	સામાન્ય
			૧	સામાન્ય સ્ત્રી		
			૨	સા.શૈ.પ.		
			૩	સામાન્ય		
			૪	સામાન્ય સ્ત્રી		
			૫	સામાન્ય		
			૬	સામાન્ય		
			૭	સામાન્ય		

INDEX

અ.નં.	તાલુકાનું નામ	ગ્રામ પંચાયતનું નામ	વોર્ડ નંબર/ક્રમાંક	વોર્ડની બેઠકનો પ્રકાર	સરપંચની બેઠકનો પ્રકાર	ચૂંટણીનો પ્રકાર (સામાન્ય/ પેટા ચૂંટણી જે હોય તે દર્શાવવું)
૧	૨	૩	૪	૫	૬	૭
(૨૬)	પેટલાદ	આમોદ	-	-	સા.શૈ.પ. સ્ત્રી	સામાન્ય
			૧	સામાન્ય સ્ત્રી		
			૨	સા.શૈ.પ. સ્ત્રી		
			૩	સામાન્ય		
			૪	સામાન્ય સ્ત્રી		
			૫	સામાન્ય		
			૬	સામાન્ય		
			૭	સામાન્ય		
			૮	અનુ. જાતી		
			૯	સામાન્ય		
(૨૭)	,,	અરડી	-	-	સા.શૈ.પ.	સામાન્ય
			૧	સામાન્ય સ્ત્રી		
			૨	સા.શૈ.પ. સ્ત્રી		
			૩	અનુ. જાતી		
			૪	સામાન્ય		
			૫	સામાન્ય		
			૬	સામાન્ય		
			૭	સામાન્ય		
(૨૮)	પેટલાદ	બામરોલી	-	-	સા.શૈ.પ.	સામાન્ય
			૧	સામાન્ય સ્ત્રી		
			૨	સા.શૈ.પ.		
			૩	સામાન્ય		
			૪	સામાન્ય		
			૫	સામાન્ય સ્ત્રી		
			૬	સામાન્ય સ્ત્રી		
			૭	સામાન્ય		
			૮	સામાન્ય		
			૯	સામાન્ય		
(૨૯)	પેટલાદ	ભારેલ	-	-	સામાન્ય સ્ત્રી	સામાન્ય
			૧	અનુ. જાતી		
			૨	સા.શૈ.પ. સ્ત્રી		
			૩	સામાન્ય સ્ત્રી		
			૪	સામાન્ય		
			૫	સામાન્ય		
			૬	સામાન્ય		
			૭	સામાન્ય		

INDEX

અ.નં.	તાલુકાનું નામ	ગ્રામ પંચાયતનું નામ	વોર્ડ નંબર/ક્રમાંક	વોર્ડની બેઠકનો પ્રકાર	સરપંચની બેઠકનો પ્રકાર	ચૂંટણીનો પ્રકાર (સામાન્ય/ પેટા ચૂંટણી જે હોય તે દર્શાવવું)
૧	૨	૩	૪	૫	૬	૭
(૩૦)	,,	બાંધણી	-	-	સા.શૈ.પ.	સામાન્ય
			૧	સામાન્ય સ્ત્રી		
			૨	સા.શૈ.પ. સ્ત્રી		
			૩	સા.શૈ.પ.		
			૪	સામાન્ય		
			૫	સામાન્ય		
			૬	સામાન્ય		
			૭	સામાન્ય		
			૮	અનુ. જાતી		
			૯	સામાન્ય સ્ત્રી		
			૧૦	સામાન્ય સ્ત્રી		
			૧૧	સામાન્ય સ્ત્રી		
			૧૨	સામાન્ય સ્ત્રી		
			૧૩	સામાન્ય		
			૧૪	સામાન્ય		
			૧૫	સામાન્ય		
			૧૬	સામાન્ય		
			૧૭	સામાન્ય		
(૩૧)	,,	સાંસેજ	-	-	સામાન્ય સ્ત્રી	સામાન્ય
			૧	સામાન્ય સ્ત્રી		
			૨	સા.શૈ.પ.		
			૩	સામાન્ય		
			૪	સામાન્ય સ્ત્રી		
			૫	સામાન્ય		
			૬	સામાન્ય		
			૭	સામાન્ય		
(૩૨)	,,	ભાટીયેલ	-	-	અનુ.જાતિ સ્ત્રી	સામાન્ય
			૧	સામાન્ય સ્ત્રી		
			૨	સા.શૈ.પ. સ્ત્રી		
			૩	સામાન્ય		
			૪	સામાન્ય		
			૫	સામાન્ય		
			૬	અનુ.જાતી		
			૭	સામાન્ય		

INDEX

અ.નં.	તાલુકાનું નામ	ગ્રામ પંચાયતનું નામ	વોર્ડ નંબર/ક્રમાંક	વોર્ડની બેઠકનો પ્રકાર	સરપંચની બેઠકનો પ્રકાર	ચૂંટણીનો પ્રકાર (સામાન્ય/ પેટા ચૂંટણી જે હોય તે દર્શાવવું)
૧	૨	૩	૪	૫	૬	૭
(૩૩)	,,	ભવાનીપુરા	-	-	સામાન્ય સ્ત્રી	સામાન્ય
			૧	સામાન્ય સ્ત્રી		
			૨	સા.શૈ.પ. સ્ત્રી		
			૩	સામાન્ય		
			૪	અનુ. જાતી		
			૫	સામાન્ય		
			૬	સામાન્ય		
			૭	સામાન્ય		
(૩૪)	પેટલાદ	રાવલી	-	-	બીન અનામત	સામાન્ય
			૧	સામાન્ય સ્ત્રી		
			૨	સા.શૈ.પ.		
			૩	સામાન્ય		
			૪	સામાન્ય		
			૫	સામાન્ય સ્ત્રી		
			૬	સામાન્ય સ્ત્રી		
			૭	સામાન્ય		
			૮	સામાન્ય		
			૯	સામાન્ય		

(૩) આ જાહેરનામાની ગુજરાત પંચાયત ચૂંટણી નિયમો -૧૯૯૪ના નિયમ -૯(૧) અન્વયે સરકારી રાજ્યપાત્રમાં પ્રસિધ્ધિ કરવામાં આવે છે.

(સહી) અવાચ્ય,
કલેક્ટર, આણંદ
અને
રાજ્ય ચૂંટણી પંચના અધિકારી

INDEX

ગુજરાત પંચાયત ચૂંટણી નિયમો ૧૯૯૪ ના નિયમ – ૯ (૨) અન્વયે
ચૂંટણીનું જાહેરનામું
જિલ્લા કલેકટર કચેરી, ચૂંટણી શાખા,
આણંદ જિલ્લો, આણંદ.
તા. ૧૫ જાન્યુઆરી, ૨૦૦૩

ક્રમાંક: ગ્રા.પં./ચૂંટણી/ પેટલાદ /૨૦૦૩

જા હે ર ના મું

આણંદ જિલ્લાના પેટલાદ તાલુકાની અનુસૂચિમાં દર્શાવેલ ગ્રામ પંચાયતોના વોર્ડની બેઠકોની/સરપંચની બેઠકોની ચૂંટણી

(૧) ગુજરાત પંચાયત અધિનિયમ – ૧૯૯૩ ની કલમ – ૧૬ ની પેટા કલમ (૧) મુજબ આણંદ જિલ્લાની પેટલાદ તાલુકાની ગ્રામ પંચાયતોના વોર્ડની રચના તથા બેઠકોની ફાળવણી રાજય ચૂંટણી પંચના અધિકારી તરીકે કરેલ છે.

(૨) ગુજરાત પંચાયત ચૂંટણી નિયમો - ૧૯૯૪ ના નિયમ - ૯ ના પેટા નિયમ - ૨ થી પ્રાપ્ત થયેલ સત્તાની રૂઈએ રાજય ચૂંટણી પંચના અધિકારી તરીકે કલેકટર, આણંદ જિલ્લો, જિલ્લાની નીચે અનુસૂચિના કોલમ નં. ૨ માં જણાવેલ તાલુકાની સામે કોલમ નં. ૩ માં જણાવેલ ગ્રામ પંચાયતોના કોલમ નં. ૪ માં જણાવેલ વોર્ડની કોલમ નં. ૫ માં જણાવેલ બેઠકો ભરવા માટે સભ્યોની તથા કોલમ નં. ૬ માં જણાવેલ પ્રકારવાળી સરપંચની બેઠકો ભરવા માટે સરપંચની ચૂંટણી યોજવાનો તબક્કાવાર કાર્યક્રમ નીચે જણાવ્યા મુજબ નક્કી કરે છે.

	તારીખ	સમય	સ્થળ
ક) ઉમેદવારીપત્ર રજૂ કરવાની/ ભરવાની છેલ્લી તારીખ	૨૨-૧-૨૦૦૩	૧૧–૦૦ કલાક થી ૧૫ –૦૦ કલાક સુધી	ચૂંટણી અધિકારી/મદદનીશ ચૂંટણી અધિકારીની કચેરી ખાતે
ખ) ઉમેદવારીપત્રોની ચકાસણી તારીખ	૨૩-૧-૨૦૦૩	૧૧-૦૦ કલાકથી ચકાસણી પૂરી થાય ત્યાં સુધી	ચૂંટણી અધિકારીની કચેરી ખાતે
ગ) ઉમેદવારીપત્રો પાછા ખેંચી લેવાની છેલ્લી તારીખ	૨૪-૧-૨૦૦૩	૧૫ –૦૦ કલાક સુધી	ચૂંટણી અધિકારી/મદદનીશ ચૂંટણી અધિકારીની કચેરી ખાતે
ઘ) આવશ્યક હોય તો મતદાનની તારીખ	૯-૨-૨૦૦૩	-	-
ચ) મતદાનનો સમય	-	સવારના ૮-૦૦ થી સાંજના ૧૭-૦૦ સુધી	-
છ) મતદાનના સ્થળ	-	-	જિલ્લા ચૂંટણી અધિકારીએ જાહેર કરેલ મતદાન મથક ઉપર
જ) મતગણતરી માટેની તરીખ અને સમય	૧૨-૨-૨૦૦૩	સવારના ૯-૦૦ કલાકથી મત ગણતરી પૂરી થાય ત્યાં સુધી	ચૂંટણી અધિકારી જાહેર કરે તે સ્થળે
ઝ) ચૂંટણી પૂરી થવા માટેની તારીખ	૧૩-૨-૨૦૦૩	-	-

INDEX

અનુસૂચિ

પેટલાદ તાલુકાની ગ્રામ પંચાયતોની ચૂંટણી યોજવાની છે તેની યાદી.

અ.નં.	તાલુકાનું નામ	ગ્રામ પંચાયતનું નામ	વોર્ડ નંબર/ક્રમાંક	વોર્ડની બેઠકનો પ્રકાર	સરપંચની બેઠકનો પ્રકાર	ચૂંટણીનો પ્રકાર (સામાન્ય/ પેટા ચૂંટણી જે હોય તે દર્શાવવું)
૧	૨	૩	૪	૫	૬	૭
(૧)	પેટલાદ	રૂપિયા પુરા	-	-	બીન અનામત	સામાન્ય
			૧	સામાન્ય સ્ત્રી		
			૨	સા.શૈ.પ.		
			૩	સામાન્ય		
			૪	સામાન્ય સ્ત્રી		
			૫	સામાન્ય		
			૬	સામાન્ય		
			૭	સામાન્ય		
(૨)	,,	ડેમોલ	-	-	સામાન્ય સ્ત્રી	સામાન્ય
			૧	અનુ.જાતિ		
			૨	સામાન્ય		
			૩	સા.શૈ.પ. સ્ત્રી		
			૪	સામાન્ય સ્ત્રી		
			૫	સામાન્ય		
			૬	સામાન્ય		
			૭	સામાન્ય		
(૩)	,,	ફાંગણી	-	-	અનુ.જાતિ	સામાન્ય
			૧	સામાન્ય સ્ત્રી		
			૨	અનુ.જાતિ		
			૩	સા.શૈ.પ. સ્ત્રી		
			૪	સામાન્ય		
			૫	સામાન્ય સ્ત્રી		
			૬	સામાન્ય		
			૭	સામાન્ય		
			૮	સામાન્ય		
			૯	સામાન્ય		
(૪)	,,	ઈસરામા	-	-	સામાન્ય સ્ત્રી	સામાન્ય
			૧	સામાન્ય સ્ત્રી		
			૨	સા.શૈ.પ. સ્ત્રી		
			૩	સામાન્ય		
			૪	અનુ.જાતિ		
			૫	સામાન્ય		
			૬	સામાન્ય		
			૭	સામાન્ય		

INDEX

અ.નં.	તાલુકાનું નામ	ગ્રામ પંચાયતનું નામ	વોર્ડ નંબર/ક્રમાંક	વોર્ડની બેઠકનો પ્રકાર	સરપંચની બેઠકનો પ્રકાર	ચૂંટણીનો પ્રકાર (સામાન્ય/ પેટા ચૂંટણી જે હોય તે દર્શાવવું)
૧	૨	૩	૪	૫	૬	૭
(૫)	પેટલાદ	જેસરવા	-	-	સામાન્ય સ્ત્રી	સામાન્ય
			૧	સામાન્ય સ્ત્રી		
			૨	સા.શૈ.પ. સ્ત્રી		
			૩	સામાન્ય		
			૪	અનુ.જાતિ		
			૫	સામાન્ય		
			૬	સામાન્ય		
			૭	સામાન્ય		
(૬)	,,	જોગણ	-	-	સામાન્ય સ્ત્રી	સામાન્ય
			૧	સામાન્ય સ્ત્રી		
			૨	સા.શૈ.પ.		
			૩	સામાન્ય		
			૪	સામાન્ય સ્ત્રી		
			૫	સામાન્ય		
			૬	સામાન્ય		
			૭	સામાન્ય		
(૭)	,,	કણીયા	-	-	સામાન્ય સ્ત્રી	સામાન્ય
			૧	સામાન્ય સ્ત્રી		
			૨	સા.શૈ.પ.		
			૩	સામાન્ય		
			૪	સામાન્ય સ્ત્રી		
			૫	સામાન્ય		
			૬	સામાન્ય		
			૭	સામાન્ય		
(૮)	,,	લક્કડપુરા	-	-	સામાન્ય સ્ત્રી	સામાન્ય
			૧	સામાન્ય સ્ત્રી		
			૨	સા.શૈ.પ.		
			૩	સામાન્ય		
			૪	સામાન્ય સ્ત્રી		
			૫	સામાન્ય		
			૬	સામાન્ય		
			૭	સામાન્ય		

INDEX

અ.નં.	તાલુકાનું નામ	ગ્રામ પંચાયતનું નામ	વોર્ડ નંબર/ક્રમાંક	વોર્ડની બેઠકનો પ્રકાર	સરપંચની બેઠકનો પ્રકાર	ચૂંટણીનો પ્રકાર (સામાન્ય/ પેટા ચૂંટણી જે હોય તે દર્શાવવું)
૧	૨	૩	૪	૫	૬	૭
(૯)	પેટલાદ	મહુડીયા પુરા	-	-	બીન અનામત	સામાન્ય
			૧	સામાન્ય સ્ત્રી		
			૨	સા.શૈ.પ.		
			૩	સામાન્ય		
			૪	સામાન્ય સ્ત્રી		
			૫	સામાન્ય		
			૬	સામાન્ય		
			૭	સામાન્ય		
(૧૦)	,,	માનપુરા	-	-	બીન અનામત	સામાન્ય
			૧	સામાન્ય સ્ત્રી		
			૨	સા.શૈ.પ. સ્ત્રી		
			૩	સામાન્ય		
			૪	સામાન્ય સ્ત્રી		
			૫	સામાન્ય		
			૬	અનુ.જાતિ		
			૭	સામાન્ય		
(૧૧)	,,	મોરડ	-	-	બીન અનામત	સામાન્ય
			૧	સામાન્ય સ્ત્રી		
			૨	સા.શૈ.પ.		
			૩	સામાન્ય		
			૪	સામાન્ય		
			૫	સામાન્ય સ્ત્રી		
			૬	સામાન્ય સ્ત્રી		
			૭	સામાન્ય		
			૮	સામાન્ય		
			૯	સામાન્ય		
(૧૨)	,,	રામોદડી	-	-	બીન અનામત	સામાન્ય
			૧	સામાન્ય સ્ત્રી		
			૨	સા.શૈ.પ. સ્ત્રી		
			૩	સામાન્ય		
			૪	અનુ.જાતિ		
			૫	સામાન્ય		
			૬	સામાન્ય		
			૭	સામાન્ય		

INDEX

અ.નં.	તાલુકાનું નામ	ગ્રામ પંચાયતનું નામ	વોર્ડ નંબર/ક્રમાંક	વોર્ડની બેઠકનો પ્રકાર	સરપંચની બેઠકનો પ્રકાર	ચૂંટણીનો પ્રકાર (સામાન્ય/ પેટા ચૂંટણી જે હોય તે દર્શાવવું)
૧	૨	૩	૪	૫	૬	૭
(૧૩)	પેટલાદ	નાર	-	-	બીન અનામત	સામાન્ય
			૧	સામાન્ય સ્ત્રી		
			૨	સામાન્ય સ્ત્રી		
			૩	સા.શૈ.પ. સ્ત્રી		
			૪	સા.શૈ.પ.		
			૫	સામાન્ય		
			૬	સામાન્ય		
			૭	સામાન્ય સ્ત્રી		
			૮	સામાન્ય		
			૯	સામાન્ય		
			૧૦	અનુ.જાતિ		
			૧૧	સામાન્ય સ્ત્રી		
			૧૨	સામાન્ય સ્ત્રી		
			૧૩	સામાન્ય		
			૧૪	સામાન્ય		
			૧૫	સામાન્ય		
			૧૬	સામાન્ય		
			૧૭	સામાન્ય		
(૧૪)	,,	શેખડી	-	-	બીન અનામત	સામાન્ય
			૧	સામાન્ય સ્ત્રી		
			૨	સા.શૈ.પ.		
			૩	સામાન્ય		
			૪	સામાન્ય સ્ત્રી		
			૫	સામાન્ય		
			૬	સામાન્ય		
			૭	સામાન્ય		
(૧૫)	,,	શાહપુર	-	-	બીન અનામત	સામાન્ય
			૧	સામાન્ય સ્ત્રી		
			૨	સા.શૈ.પ.		
			૩	સામાન્ય		
			૪	સામાન્ય સ્ત્રી		
			૫	સામાન્ય		
			૬	સામાન્ય		
			૭	સામાન્ય		

INDEX

અ.નં.	તાલુકાનું નામ	ગ્રામ પંચાયતનું નામ	વોર્ડ નંબર/ક્રમાંક	વોર્ડની બેઠકનો પ્રકાર	સરપંચની બેઠકનો પ્રકાર	ચૂંટણીનો પ્રકાર (સામાન્ય/પેટા ચૂંટણી જે હોય તે દર્શાવવું)
૧	૨	૩	૪	૫	૬	૭
(૧૬)	પેટલાદ	રંગાઈપુરા	-	-	બીન અનામત	સામાન્ય
			૧	સામાન્ય સ્ત્રી		
			૨	સા.શૈ.પ. સ્ત્રી		
			૩	સામાન્ય સ્ત્રી		
			૪	સામાન્ય		
			૫	અનુ.જાતિ		
			૬	સામાન્ય		
			૭	સામાન્ય		
			૮	સામાન્ય		
			૯	સામાન્ય		
(૧૭)	,,	રામોલ	-	-	બીન અનામત	સામાન્ય
			૧	સામાન્ય સ્ત્રી		
			૨	સા.શૈ.પ. સ્ત્રી		
			૩	સામાન્ય		
			૪	સામાન્ય		
			૫	સામાન્ય સ્ત્રી		
			૬	સામાન્ય સ્ત્રી		
			૭	સામાન્ય		
			૮	સામાન્ય		
			૯	સામાન્ય		
			૧૦	સામાન્ય		
			૧૧	અનુ.જાતિ		
			૧૨	સામાન્ય		
			૧૩	સામાન્ય		
(૧૮)	,,	સિલવાઈ	-	-	બીન અનામત	સામાન્ય
			૧	સામાન્ય સ્ત્રી		
			૨	સા.શૈ.પ.		
			૩	સામાન્ય		
			૪	સામાન્ય સ્ત્રી		
			૫	સામાન્ય		
			૬	સામાન્ય		
			૭	સામાન્ય		

INDEX

અ.નં.	તાલુકાનું નામ	ગ્રામ પંચાયતનું નામ	વોર્ડ નંબર/ક્રમાંક	વોર્ડની બેઠકનો પ્રકાર	સરપંચની બેઠકનો પ્રકાર	ચૂંટણીનો પ્રકાર (સામાન્ય/ પેટા ચૂંટણી જે હોય તે દર્શાવવું)
૧	૨	૩	૪	૫	૬	૭
(૧૯)	પેટલાદ	સુંદરા	-	-	બીન અનામત	સામાન્ય
			૧	સામાન્ય સ્ત્રી		
			૨	સા.શૈ.પ.		
			૩	સામાન્ય		
			૪	સામાન્ય સ્ત્રી		
			૫	સામાન્ય		
			૬	સામાન્ય		
			૭	સામાન્ય		
(૨૦)	,,	સુણાવ	-	-	બીન અનામત	સામાન્ય
			૧	સામાન્ય સ્ત્રી		
			૨	સા.શૈ.પ. સ્ત્રી		
			૩	સામાન્ય		
			૪	સામાન્ય		
			૫	સામાન્ય સ્ત્રી		
			૬	સામાન્ય સ્ત્રી		
			૭	સામાન્ય		
			૮	સામાન્ય		
			૯	સામાન્ય		
			૧૦	અનુ. જાતી		
			૧૧	સામાન્ય		
			૧૨	સામાન્ય		
			૧૩	સામાન્ય		
(૨૧)	,,	સુંદરણા	-	-	બીન અનામત	સામાન્ય
			૧	સામાન્ય સ્ત્રી		
			૨	સા.શૈ.પ. સ્ત્રી		
			૩	સામાન્ય		
			૪	સામાન્ય		
			૫	સામાન્ય સ્ત્રી		
			૬	સામાન્ય સ્ત્રી		
			૭	સામાન્ય		
			૮	અનુ.જાતિ		
			૯	સામાન્ય		
			૧૦	સામાન્ય		
			૧૧	સામાન્ય		

INDEX

અ.નં.	તાલુકાનું નામ	ગ્રામ પંચાયતનું નામ	વોર્ડ નંબર/ક્રમાંક	વોર્ડની બેઠકનો પ્રકાર	સરપંચની બેઠકનો પ્રકાર	ચૂંટણીનો પ્રકાર (સામાન્ય/ પેટા ચૂંટણી જે હોય તે દર્શાવવું)
૧	૨	૩	૪	૫	૬	૭
(૨૨)	પેટલાદ	વડદલા	-	-	બીન અનામત	સામાન્ય
			૧	સામાન્ય સ્ત્રી		
			૨	સા.શૈ.પ. સ્ત્રી		
			૩	સામાન્ય સ્ત્રી		
			૪	સામાન્ય		
			૫	સામાન્ય		
			૬	સામાન્ય સ્ત્રી		
			૭	અનુ. જાતી		
			૮	સામાન્ય		
			૯	સામાન્ય		
			૧૦	સામાન્ય		
			૧૧	સામાન્ય		
			૧૨	સામાન્ય		
			૧૩	સામાન્ય		
(૨૩)	,,	વિરોલ (સી)	-	-	બીન અનામત	સામાન્ય
			૧	સામાન્ય સ્ત્રી		
			૨	સા.શૈ.પ. સ્ત્રી		
			૩	સામાન્ય		
			૪	સામાન્ય		
			૫	અનુ. જાતી		
			૬	સામાન્ય		
			૭	સામાન્ય		
(૨૪)	પેટલાદ	વિશ્રામપુરા	-	-	બીન અનામત	સામાન્ય
			૧	સા.શૈ.પ. સ્ત્રી		
			૨	અનુ. જાતી		
			૩	સામાન્ય		
			૪	સામાન્ય સ્ત્રી		
			૫	સામાન્ય		
			૬	સામાન્ય		
			૭	સામાન્ય		
(૨૫)	,,	અગાસ	-	-	સા.શૈ.પ. સ્ત્રી	સામાન્ય
			૧	સામાન્ય સ્ત્રી		
			૨	સા.શૈ.પ.		
			૩	સામાન્ય		
			૪	સામાન્ય સ્ત્રી		
			૫	સામાન્ય		
			૬	સામાન્ય		
			૭	સામાન્ય		

INDEX

અ.નં.	તાલુકાનું નામ	ગ્રામ પંચાયતનું નામ	વોર્ડ નંબર/ક્રમાંક	વોર્ડની બેઠકનો પ્રકાર	સરપંચની બેઠકનો પ્રકાર	ચૂંટણીનો પ્રકાર (સામાન્ય/ પેટા ચૂંટણી જે હોય તે દર્શાવવું)
૧	૨	૩	૪	૫	૬	૭
(૨૬)	પેટલાદ	આમોદ	-	-	સા.શૈ.પ. સ્ત્રી	સામાન્ય
			૧	સામાન્ય સ્ત્રી		
			૨	સા.શૈ.પ. સ્ત્રી		
			૩	સામાન્ય		
			૪	સામાન્ય સ્ત્રી		
			૫	સામાન્ય		
			૬	સામાન્ય		
			૭	સામાન્ય		
			૮	અનુ. જાતી		
			૯	સામાન્ય		
(૨૭)	,,	અરડી	-	-	સા.શૈ.પ.	સામાન્ય
			૧	સામાન્ય સ્ત્રી		
			૨	સા.શૈ.પ. સ્ત્રી		
			૩	અનુ. જાતી		
			૪	સામાન્ય		
			૫	સામાન્ય		
			૬	સામાન્ય		
			૭	સામાન્ય		
(૨૮)	પેટલાદ	બામરોલી	-	-	સા.શૈ.પ.	સામાન્ય
			૧	સામાન્ય સ્ત્રી		
			૨	સા.શૈ.પ.		
			૩	સામાન્ય		
			૪	સામાન્ય		
			૫	સામાન્ય સ્ત્રી		
			૬	સામાન્ય સ્ત્રી		
			૭	સામાન્ય		
			૮	સામાન્ય		
			૯	સામાન્ય		
(૨૯)	પેટલાદ	ભારેલ	-	-	સામાન્ય સ્ત્રી	સામાન્ય
			૧	અનુ. જાતી		
			૨	સા.શૈ.પ. સ્ત્રી		
			૩	સામાન્ય સ્ત્રી		
			૪	સામાન્ય		
			૫	સામાન્ય		
			૬	સામાન્ય		
			૭	સામાન્ય		

INDEX

અ.નં.	તાલુકાનું નામ	ગ્રામ પંચાયતનું નામ	વોર્ડ નંબર/ક્રમાંક	વોર્ડની બેઠકનો પ્રકાર	સરપંચની બેઠકનો પ્રકાર	ચૂંટણીનો પ્રકાર (સામાન્ય/ પેટા ચૂંટણી જે હોય તે દર્શાવવું)
૧	૨	૩	૪	૫	૬	૭
(૩૦)	,,	બાંધણી	-	-	સા.શૈ.પ.	સામાન્ય
			૧	સામાન્ય સ્ત્રી		
			૨	સા.શૈ.પ. સ્ત્રી		
			૩	સા.શૈ.પ.		
			૪	સામાન્ય		
			૫	સામાન્ય		
			૬	સામાન્ય		
			૭	સામાન્ય		
			૮	અનુ. જાતી		
			૯	સામાન્ય સ્ત્રી		
			૧૦	સામાન્ય સ્ત્રી		
			૧૧	સામાન્ય સ્ત્રી		
			૧૨	સામાન્ય સ્ત્રી		
			૧૩	સામાન્ય		
			૧૪	સામાન્ય		
			૧૫	સામાન્ય		
			૧૬	સામાન્ય		
			૧૭	સામાન્ય		
(૩૧)	,,	સાંસેજ	-	-	સામાન્ય સ્ત્રી	સામાન્ય
			૧	સામાન્ય સ્ત્રી		
			૨	સા.શૈ.પ.		
			૩	સામાન્ય		
			૪	સામાન્ય સ્ત્રી		
			૫	સામાન્ય		
			૬	સામાન્ય		
			૭	સામાન્ય		
(૩૨)	,,	ભાટીયેલ	-	-	અનુ.જાતિ સ્ત્રી	સામાન્ય
			૧	સામાન્ય સ્ત્રી		
			૨	સા.શૈ.પ. સ્ત્રી		
			૩	સામાન્ય		
			૪	સામાન્ય		
			૫	સામાન્ય		
			૬	અનુ. જાતી		
			૭	સામાન્ય		

INDEX

અ.નં.	તાલુકાનું નામ	ગ્રામ પંચાયતનું નામ	વોર્ડ નંબર/ક્રમાંક	વોર્ડની બેઠકનો પ્રકાર	સરપંચની બેઠકનો પ્રકાર	ચૂંટણીનો પ્રકાર (સામાન્ય/ પેટા ચૂંટણી જે હોય તે દર્શાવવું)
૧	૨	૩	૪	૫	૬	૭
(૩૩)	,,	ભવાનીપુરા	-	-	સામાન્ય સ્ત્રી	સામાન્ય
			૧	સામાન્ય સ્ત્રી		
			૨	સા.શૈ.પ. સ્ત્રી		
			૩	સામાન્ય		
			૪	અનુ. જાતી		
			૫	સામાન્ય		
			૬	સામાન્ય		
			૭	સામાન્ય		
(૩૪)	પેટલાદ	રાવલી	-	-	બીન અનામત	સામાન્ય
			૧	સામાન્ય સ્ત્રી		
			૨	સા.શૈ.પ.		
			૩	સામાન્ય		
			૪	સામાન્ય		
			૫	સામાન્ય સ્ત્રી		
			૬	સામાન્ય સ્ત્રી		
			૭	સામાન્ય		
			૮	સામાન્ય		
			૯	સામાન્ય		

(સહી) અવાચ્ય,

કલેક્ટર, આણંદ

અને

રાજ્ય ચૂંટણી પંચના અધિકારી

INDEX

ગુજરાત પંચાયત અધિનિયમ – ૧૯૯૩ ની કલમ – ૧૫ ની પેટા કલમ – (૧) અન્વયે
ચૂંટણીનું જાહેરનામું
જિલ્લા કલેક્ટર કચેરી, ચૂંટણી શાખા,
આણંદ જિલ્લો, આણંદ.
તા. ૧૫ જાન્યુઆરી, ૨૦૦૩

ક્રમાંક : રાચપ/ચટણ/પચત/ગ્રા.પં./તારાપુર/૨૦૦૩

- : જાહેરનામું : -

આણંદ જિલ્લાની **તારાપુર** તાલુકાની અનુસૂચિમાં દર્શાવેલ ગ્રામ પંચાયતોના વોર્ડની બેઠકોની /સરપંચની બેઠકોની ચૂંટણી.

(૧) ગુજરાત પંચાયત અધિનિયમ – ૧૯૯૩ ની કલમ – ૧૬ ની પેટા કલમ-(૧) મુજબ આણંદ જિલ્લા ની **તારાપુર** તાલુકાની ગ્રામ પંચાયતોના વોર્ડોની રચના તથા બેઠકોની ફાળવણી રાજ્ય ચૂંટણી પંચના અધિકારી તરીકે કરેલ છે.

(૨) ગુજરાત પંચાયત અધિનિયમ – ૧૯૯૩ ની કલમ-૧૫ ની પેટા કલમ (૧) થી પ્રાપ્ત થયેલ સતાની રૂઈએ રાજ્ય ચૂંટણી પંચના અધિકારી તરીકે કલેક્ટર આણંદ જિલ્લાની નીચેની અનુસૂચિના કોલમ નં. ૨ માં જણાવેલ તાલુકાની સામે કોલમ નં.– ૩ માં જણાવેલ ગ્રામ પંચાયતોના કોલમ નં. ૪, ૫ માં જાણાવેલ વોર્ડની બેઠકોની તથા કોલમ નં.– ૬ માં જણાવેલ સરપંચની બેઠકોની સામાન્ય/પેટા ચૂંટણી તારીખ ૯ -૨-૨૦૦૩ ના રોજ યોજવાનું જાહેર કરે છે.

અનુસૂચિ

<u>તારાપુર</u> તાલુકાની ગ્રામ પંચાયતોની ચૂંટણી યોજવાની છે તેની યાદી.

અ.નં.	તાલુકાનું નામ	ગ્રામ પંચાયતનું નામ	વોર્ડ નંબર/ક્રમાંક	વોર્ડની બેઠકનો પ્રકાર	સરપંચની બેઠકનો પ્રકાર	ચૂંટણીનો પ્રકાર (સામાન્ય/ પેટા ચૂંટણી જે હોય તે દર્શાવવું)
૧	૨	૩	૪	૫	૬	૭
(૧)	તારાપુર	ફતેપુરા	-	-	સામાન્ય સ્ત્રી	સામાન્ય
			૧	સામાન્ય સ્ત્રી		
			૨	સા.શૈ.પ.		
			૩	સામાન્ય		
			૪	સામાન્ય સ્ત્રી		
			૫	સામાન્ય		
			૬	સામાન્ય		
			૭	સામાન્ય		
(૨)	,,	રેલ	-	-	બીન અનામત	સામાન્ય
			૧	સામાન્ય સ્ત્રી		
			૨	સા.શૈ.પ. સ્ત્રી		
			૩	સામાન્ય		
			૪	સામાન્ય સ્ત્રી		
			૫	સામાન્ય		
			૬	સામાન્ય		
			૭	સામાન્ય		
(૩)	,,	ખાખસર	-	-	બીન અનામત	સામાન્ય
			૧	સામાન્ય સ્ત્રી		
			૨	સા.શૈ.પ. સ્ત્રી		
			૩	સામાન્ય		
			૪	સામાન્ય		
			૫	સામાન્ય		
			૬	અનુ.જાતિ		
			૭	સામાન્ય		
(૪)	,,	પાદરા	-	-	અનુ.જાતિ	સામાન્ય
			૧	સામાન્ય સ્ત્રી		
			૨	સા.શૈ.પ. સ્ત્રી		
			૩	સામાન્ય		
			૪	સામાન્ય		
			૫	અનુ.જાતિ		
			૬	સામાન્ય		
			૭	અનુ.જાતિ		

INDEX

અ.નં.	તાલુકાનું નામ	ગ્રામ પંચાયતનું નામ	વોર્ડ નંબર/ક્રમાંક	વોર્ડની બેઠકનો પ્રકાર	સરપંચની બેઠકનો પ્રકાર	ચૂંટણીનો પ્રકાર (સામાન્ય, પેટા ચૂંટણી જે હોય તે દર્શાવવું)
૧	૨	૩	૪	૫	૬	૭
(૫)	તારાપુર	ગલીયાણા	-	-	અનુ.જાતિ સ્ત્રી	સામાન્ય
			૧	સામાન્ય સ્ત્રી		
			૨	સા.શૈ.પ.		
			૩	અનુ.જાતિ		
			૪	સામાન્ય		
			૫	સામાન્ય		
			૬	અનુ.જાતિ સ્ત્રી		
			૭	સામાન્ય		
(૬)	,,	કાનાવાડાગ્રુપ	-	-	બીન અનામત	સામાન્ય
			૧	સામાન્ય સ્ત્રી		
			૨	સા.શૈ.પ. સ્ત્રી		
			૩	સામાન્ય		
			૪	સામાન્ય		
			૫	સામાન્ય		
			૬	અનુ.જાતિ		
			૭	સામાન્ય		
(૭)	,,	ચાંગડા	-	-	સામાન્ય સ્ત્રી	સામાન્ય
			૧	સામાન્ય સ્ત્રી		
			૨	સા.શૈ.પ. સ્ત્રી		
			૩	સામાન્ય		
			૪	સામાન્ય		
			૫	અનુ.જાતિ		
			૬	સામાન્ય		
			૭	સામાન્ય		
(૮)	,,	રીઝા	-	-	બીન અનામત	સામાન્ય
			૧	સામાન્ય સ્ત્રી		
			૨	સા.શૈ.પ. સ્ત્રી		
			૩	સામાન્ય		
			૪	સામાન્ય		
			૫	સામાન્ય		
			૬	સામાન્ય		
			૭	અનુ.જાતિ		

INDEX

અ.નં.	તાલુકાનું નામ	ગ્રામ પંચાયતનું નામ	વોર્ડ નંબર/ક્રમાંક	વોર્ડની બેઠકનો પ્રકાર	સરપંચની બેઠકનો પ્રકાર	ચૂંટણીનો પ્રકાર (સામાન્ય/ પેટા ચૂંટણી જે હોય તે દર્શાવવું)
૧	૨	૩	૪	૫	૬	૭
(૯)	તારાપુર	ઈન્દ્રણજ	-	-	સામાન્ય સ્ત્રી	સામાન્ય
			૧	સામાન્ય સ્ત્રી		
			૨	સા.શૈ.પ. સ્ત્રી		
			૩	સામાન્ય		
			૪	સામાન્ય		
			૫	સામાન્ય		
			૬	અનુ.જાતિ		
			૭	સામાન્ય		
(૧૦)	,,	ખાનપુર	-	-	બીન અનામત	સામાન્ય
			૧	સામાન્ય સ્ત્રી		
			૨	સા.શૈ.પ. સ્ત્રી		
			૩	સામાન્ય		
			૪	સામાન્ય		
			૫	સામાન્ય		
			૬	અનુ.જાતિ		
			૭	સામાન્ય		
(૧૧)	,,	ચિત્તરવાડા	-	-	અનુ.જાતિ સ્ત્રી	સામાન્ય
			૧	સામાન્ય સ્ત્રી		
			૨	સા.શૈ.પ.		
			૩	સામાન્ય		
			૪	સામાન્ય		
			૫	અનુ.જાતિ		
			૬	અનુ.જાતિ		
			૭	અનુ.જાતિ સ્ત્રી		
(૧૨)	,,	મોભા	-	-	બીન અનામત	સામાન્ય
			૧	સામાન્ય સ્ત્રી		
			૨	સા.શૈ.પ. સ્ત્રી		
			૩	સામાન્ય		
			૪	સામાન્ય		
			૫	અનુ.જાતિ		
			૬	સામાન્ય		
			૭	સામાન્ય		

INDEX

અ.નં.	તાલુકાનું નામ	ગ્રામ પંચાયતનું નામ	વોર્ડ નંબર/ક્રમાંક	વોર્ડની બેઠકનો પ્રકાર	સરપંચની બેઠકનો પ્રકાર	ચૂંટણીનો પ્રકાર (સામાન્ય/ પેટા ચૂંટણી જે હોય તે દર્શાવવું)
૧	૨	૩	૪	૫	૬	૭
(૧૩)	તારાપુર	જલ્લા	-	-	સામાન્ય સ્ત્રી	સામાન્ય
			૧	સામાન્ય સ્ત્રી		
			૨	સા.શૈ.પ. સ્ત્રી		
			૩	સામાન્ય		
			૪	સામાન્ય		
			૫	અનુ.જાતિ		
			૬	સામાન્ય		
			૭	સામાન્ય		
(૧૪)	,,	ઉટવાડા	-	-	બીન અનામત	સામાન્ય
			૧	સામાન્ય સ્ત્રી		
			૨	સા.શૈ.પ. સ્ત્રી		
			૩	સામાન્ય		
			૪	અનુ.જાતિ		
			૫	સામાન્ય		
			૬	સામાન્ય		
			૭	સામાન્ય		
(૧૫)	,,	ભંડેરજ	-	-	સા.શૈ.પ.	સામાન્ય
			૧	સામાન્ય સ્ત્રી		
			૨	સા.શૈ.પ. સ્ત્રી		
			૩	સામાન્ય		
			૪	સામાન્ય		
			૫	સામાન્ય		
			૬	અનુ.જાતિ		
			૭	સામાન્ય		
(૧૬)	,,	આમલીયારા	-	-	સા.શૈ.પ.	સામાન્ય
			૧	સામાન્ય સ્ત્રી		
			૨	સા.શૈ.પ. સ્ત્રી		
			૩	સામાન્ય		
			૪	સામાન્ય		
			૫	અનુ.જાતિ		
			૬	સામાન્ય		
			૭	સામાન્ય		

INDEX

અ.નં.	તાલુકાનું નામ	ગ્રામ પંચાયતનું નામ	વોર્ડ નંબર/ક્રમાંક	વોર્ડની બેઠકનો પ્રકાર	સરપંચની બેઠકનો પ્રકાર	ચૂંટણીનો પ્રકાર (સામાન્ય/ પેટા ચૂંટણી જે હોય તે દર્શાવવું)
૧	૨	૩	૪	૫	૬	૭
(૧૭)	તારાપુર	આદરૂજ ગ્રુપ	-	-	સા.શૈ.પ. સ્ત્રી	સામાન્ય
			૧	સામાન્ય સ્ત્રી		
			૨	સા.શૈ.પ. સ્ત્રી		
			૩	સામાન્ય		
			૪	સામાન્ય		
			૫	સામાન્ય		
			૬	સામાન્ય		
			૭	અનુ.જાતિ		
(૧૮)	,,	બુધેજ	-	-	સા.શૈ.પ.	સામાન્ય
			૧	સામાન્ય સ્ત્રી		
			૨	સા.શૈ.પ.		
			૩	સામાન્ય		
			૪	સામાન્ય સ્ત્રી		
			૫	સામાન્ય		
			૬	સામાન્ય		
			૭	સામાન્ય		
(૧૯)	,,	સાંઠ	-	-	બીન અનામત	સામાન્ય
			૧	સામાન્ય સ્ત્રી		
			૨	સા.શૈ.પ.		
			૩	સામાન્ય		
			૪	સામાન્ય સ્ત્રી		
			૫	સામાન્ય		
			૬	સામાન્ય		
			૭	સામાન્ય		

(૩) આ જાહેરનામાની ગુજરાત પંચાયત ચૂંટણી નિયમો -૧૯૯૪ના નિયમ –૯(૧) અન્વયે સરકારી રાજયપાત્રમાં પ્રસિદ્ધિ કરવામાં આવે છે.

(સહી) અવાચ્ય,
કલેકટર, આણંદ
અને
રાજય ચૂંટણી પંચના અધિકારી

INDEX

ગુજરાત પંચાયત ચૂંટણી નિયમો ૧૯૯૪ ના નિયમ – ૯ (૨) અન્વયે
ચૂંટણીનું જાહેરનામું
જિલ્લા કલેક્ટર કચેરી, ચૂંટણી શાખા,
આણંદ જિલ્લો, આણંદ.
તા. ૧૫ જાન્યુઆરી, ૨૦૦૩

ક્રમાંક : ગ્રા.પં./ચૂંટણી/ તારાપુર /૨૦૦૩

જા હે ર ના મું

આણંદ જિલ્લાના **તારાપુર** તાલુકાની અનુસૂચિમાં દર્શાવેલ ગ્રામ પંચાયતોના વોર્ડની બેઠકોની/સરપંચની બેઠકોની ચૂંટણી

(૧) ગુજરાત પંચાયત અધિનિયમ – ૧૯૯૩ ની કલમ – ૧૬ ની પેટા કલમ (૧) મુજબ આણંદ જિલ્લાની **તારાપુર** તાલુકાની ગ્રામ પંચાયતોના વોર્ડની રચના તથા બેઠકોની ફાળવણી રાજ્ય ચૂંટણી પંચના અધિકારી તરીકે કરેલ છે.

(૨) ગુજરાત પંચાયત ચૂંટણી નિયમો - ૧૯૯૪ ના નિયમ - ૯ ના પેટા નિયમ - ૨ થી પ્રાપ્ત થયેલ સત્તાની રૂઈએ રાજ્ય ચૂંટણી પંચના અધિકારી તરીકે કલેક્ટર, આણંદ જિલ્લો, જિલ્લાની નીચે અનુસૂચિના કોલમ નં. ૨ માં જણાવેલ તાલુકાની સામે કોલમ નં. ૩ માં જણાવેલ ગ્રામ પંચાયતોના કોલમ નં. ૪ માં જણાવેલ વોર્ડની કોલમ નં. ૫ માં જણાવેલ બેઠકો ભરવા માટે સભ્યોની તથા કોલમ નં. ૬ માં જણાવેલ પ્રકારવાળી સરપંચની બેઠકો ભરવા માટે સરપંચની ચૂંટણી યોજવાનો તબક્કાવાર કાર્યક્રમ નીચે જણાવ્યા મુજબ નક્કી કરે છે.

	તારીખ	સમય	સ્થળ
ક) ઉમેદવારીપત્ર રજૂ કરવાની/ ભરવાની છેલ્લી તારીખ	૨૨-૧-૨૦૦૩	૧૧–૦૦ કલાક થી ૧૫ –૦૦ કલાક સુધી	ચૂંટણી અધિકારી/મદદનીશ ચૂંટણી અધિકારીની કચેરી ખાતે
ખ) ઉમેદવારીપત્રોની ચકાસણી તારીખ	૨૩-૧-૨૦૦૩	૧૧-૦૦ કલાકથી ચકાસણી પૂરી થાય ત્યાં સુધી	ચૂંટણી અધિકારીની કચેરી ખાતે
ગ) ઉમેદવારીપત્રો પાછા ખેંચી લેવાની છેલ્લી તારીખ	૨૫-૧-૨૦૦૩	૧૫ –૦૦ કલાક સુધી	ચૂંટણી અધિકારી/મદદનીશ ચૂંટણી અધિકારીની કચેરી ખાતે
ઘ) આવશ્યક હોય તો મતદાનની તારીખ	૯-૨-૨૦૦૩	-	-
ચ) મતદાનનો સમય	-	સવારના ૮-૦૦ થી સાંજના ૧૭-૦૦ સુધી	-
છ) મતદાનના સ્થળ	-	-	જિલ્લા ચૂંટણી અધિકારીએ જાહેર કરેલ મતદાન મથક ઉપર
જ) મતગણતરી માટેની તારીખ અને સમય	૧૧-૨-૨૦૦૩	સવારના ૯-૦૦ કલાકથી મત ગણતરી પૂરી થાય ત્યાં સુધી	ચૂંટણી અધિકારી જાહેર કરે તે સ્થળે
ઝ) ચૂંટણી પૂરી થવા માટેની તારીખ	૧૭-૨-૨૦૦૩	-	-

INDEX

અનુસૂચિ

તારાપુર તાલુકાની ગ્રામ પંચાયતોની ચૂંટણી યોજવાની છે તેની યાદી.

અ.નં.	તાલુકાનું નામ	ગ્રામ પંચાયતનું નામ	વોર્ડ નંબર/ક્રમાંક	વોર્ડની બેઠકનો પ્રકાર	સરપંચની બેઠકનો પ્રકાર	ચૂંટણીનો પ્રકાર (સામાન્ય/પેટા ચૂંટણી જે હોય તે દર્શાવવું)
૧	૨	૩	૪	૫	૬	૭
(૧)	તારાપુર	ફતેપુરા	-	-	સામાન્ય સ્ત્રી	સામાન્ય
			૧	સામાન્ય સ્ત્રી		
			૨	સા.શૈ.પ.		
			૩	સામાન્ય		
			૪	સામાન્ય સ્ત્રી		
			૫	સામાન્ય		
			૬	સામાન્ય		
			૭	સામાન્ય		
(૨)	,,	રેલ	-	-	બીન અનામત	સામાન્ય
			૧	સામાન્ય સ્ત્રી		
			૨	સા.શૈ.પ. સ્ત્રી		
			૩	સામાન્ય		
			૪	સામાન્ય સ્ત્રી		
			૫	સામાન્ય		
			૬	સામાન્ય		
			૭	સામાન્ય		
(૩)	,,	ખાખસર	-	-	બીન અનામત	સામાન્ય
			૧	સામાન્ય સ્ત્રી		
			૨	સા.શૈ.પ. સ્ત્રી		
			૩	સામાન્ય		
			૪	સામાન્ય		
			૫	સામાન્ય		
			૬	અનુ.જાતિ		
			૭	સામાન્ય		
(૪)	,,	પાદરા	-	-	અનુ.જાતિ	સામાન્ય
			૧	સામાન્ય સ્ત્રી		
			૨	સા.શૈ.પ. સ્ત્રી		
			૩	સામાન્ય		
			૪	સામાન્ય		
			૫	અનુ.જાતિ		
			૬	સામાન્ય		
			૭	અનુ.જાતિ		

INDEX

અ.નં.	તાલુકાનું નામ	ગ્રામ પંચાયતનું નામ	વોર્ડ નંબર/ક્રમાંક	વોર્ડની બેઠકનો પ્રકાર	સરપંચની બેઠકનો પ્રકાર	ચૂંટણીનો પ્રકાર (સામાન્ય/ પેટા ચૂંટણી જે હોય તે દર્શાવવું)
૧	૨	૩	૪	૫	૬	૭
(૫)	તારાપુર	ગલીયાણા	-	-	અનુ.જાતિ સ્ત્રી	સામાન્ય
			૧	સામાન્ય સ્ત્રી		
			૨	સા.શૈ.પ.		
			૩	અનુ.જાતિ		
			૪	સામાન્ય		
			૫	સામાન્ય		
			૬	અનુ.જાતિ સ્ત્રી		
			૭	સામાન્ય		
(૬)	,,	કાનાવાડાગ્રુપ	-	-	બીન અનામત	સામાન્ય
			૧	સામાન્ય સ્ત્રી		
			૨	સા.શૈ.પ. સ્ત્રી		
			૩	સામાન્ય		
			૪	સામાન્ય		
			૫	સામાન્ય		
			૬	અનુ.જાતિ		
			૭	સામાન્ય		
(૭)	,,	ચાંગડા	-	-	સામાન્ય સ્ત્રી	સામાન્ય
			૧	સામાન્ય સ્ત્રી		
			૨	સા.શૈ.પ. સ્ત્રી		
			૩	સામાન્ય		
			૪	સામાન્ય		
			૫	અનુ.જાતિ		
			૬	સામાન્ય		
			૭	સામાન્ય		
(૮)	,,	રીઝા	-	-	બીન અનામત	સામાન્ય
			૧	સામાન્ય સ્ત્રી		
			૨	સા.શૈ.પ. સ્ત્રી		
			૩	સામાન્ય		
			૪	સામાન્ય		
			૫	સામાન્ય		
			૬	સામાન્ય		
			૭	અનુ.જાતિ		

INDEX

અ.નં.	તાલુકાનું નામ	ગ્રામ પંચાયતનું નામ	વોર્ડ નંબર/ક્રમાંક	વોર્ડની બેઠકનો પ્રકાર	સરપંચની બેઠકનો પ્રકાર	ચૂંટણીનો પ્રકાર (સામાન્ય/પેટા ચૂંટણી જે હોય તે દર્શાવવું)
૧	૨	૩	૪	૫	૬	૭
(૯)	તારાપુર	ઇન્દ્રણજ	-	-	સામાન્ય સ્ત્રી	સામાન્ય
			૧	સામાન્ય સ્ત્રી		
			૨	સા.શૈ.પ. સ્ત્રી		
			૩	સામાન્ય		
			૪	સામાન્ય		
			૫	સામાન્ય		
			૬	અનુ.જાતિ		
			૭	સામાન્ય		
(૧૦)	,,	ખાનપુર	-	-	બીન અનામત	સામાન્ય
			૧	સામાન્ય સ્ત્રી		
			૨	સા.શૈ.પ. સ્ત્રી		
			૩	સામાન્ય		
			૪	સામાન્ય		
			૫	સામાન્ય		
			૬	અનુ.જાતિ		
			૭	સામાન્ય		
(૧૧)	,,	ચિત્તરવાડા	-	-	અનુ.જાતિ સ્ત્રી	સામાન્ય
			૧	સામાન્ય સ્ત્રી		
			૨	સા.શૈ.પ.		
			૩	સામાન્ય		
			૪	સામાન્ય		
			૫	અનુ.જાતિ		
			૬	અનુ.જાતિ		
			૭	અનુ.જાતિ સ્ત્રી		
(૧૨)	,,	મોભા	-	-	બીન અનામત	સામાન્ય
			૧	સામાન્ય સ્ત્રી		
			૨	સા.શૈ.પ. સ્ત્રી		
			૩	સામાન્ય		
			૪	સામાન્ય		
			૫	અનુ.જાતિ		
			૬	સામાન્ય		
			૭	સામાન્ય		

INDEX

અ.નં.	તાલુકાનું નામ	ગ્રામ પંચાયતનું નામ	વોર્ડ નંબર/ક્રમાંક	વોર્ડની બેઠકનો પ્રકાર	સરપંચની બેઠકનો પ્રકાર	ચૂંટણીનો પ્રકાર (સામાન્ય/ પેટા ચૂંટણી જે હોય તે દર્શાવવું)
૧	૨	૩	૪	૫	૬	૭
(૧૩)	તારાપુર	જલ્લા	-	-	સામાન્ય સ્ત્રી	સામાન્ય
			૧	સામાન્ય સ્ત્રી		
			૨	સા.શૈ.પ. સ્ત્રી		
			૩	સામાન્ય		
			૪	સામાન્ય		
			૫	અનુ.જાતિ		
			૬	સામાન્ય		
			૭	સામાન્ય		
(૧૪)	,,	ઉટવાડા	-	-	બીન-અનામત	સામાન્ય
			૧	સામાન્ય સ્ત્રી		
			૨	સા.શૈ.પ. સ્ત્રી		
			૩	સામાન્ય		
			૪	અનુ.જાતિ		
			૫	સામાન્ય		
			૬	સામાન્ય		
			૭	સામાન્ય		
(૧૫)	,,	ભંડેરજ	-	-	સા.શૈ.પ.	સામાન્ય
			૧	સામાન્ય સ્ત્રી		
			૨	સા.શૈ.પ. સ્ત્રી		
			૩	સામાન્ય		
			૪	સામાન્ય		
			૫	સામાન્ય		
			૬	અનુ.જાતિ		
			૭	સામાન્ય		
(૧૬)	,,	આમલીયારા	-	-	સા.શૈ.પ.	સામાન્ય
			૧	સામાન્ય સ્ત્રી		
			૨	સા.શૈ.પ. સ્ત્રી		
			૩	સામાન્ય		
			૪	સામાન્ય		
			૫	અનુ.જાતિ		
			૬	સામાન્ય		
			૭	સામાન્ય		

INDEX

અ.નં.	તાલુકાનું નામ	ગ્રામ પંચાયતનું નામ	વોર્ડ નંબર/ક્રમાંક	વોર્ડની બેઠકનો પ્રકાર	સરપંચની બેઠકનો પ્રકાર	ચૂંટણીનો પ્રકાર (સામાન્ય/ પેટા ચૂંટણી જે હોય તે દર્શાવવું)
૧	૨	૩	૪	૫	૬	૭
(૧૭)	તારાપુર	આદરૂજ ગૃપ	-	-	સા.શૈ.પ. સ્ત્રી	સામાન્ય
			૧	સામાન્ય સ્ત્રી		
			૨	સા.શૈ.પ. સ્ત્રી		
			૩	સામાન્ય		
			૪	સામાન્ય		
			૫	સામાન્ય		
			૬	સામાન્ય		
			૭	અનુ.જાતિ		
(૧૮)	,,	બુધેજ	-	-	સા.શૈ.પ.	સામાન્ય
			૧	સામાન્ય સ્ત્રી		
			૨	સા.શૈ.પ.		
			૩	સામાન્ય		
			૪	સામાન્ય સ્ત્રી		
			૫	સામાન્ય		
			૬	સામાન્ય		
			૭	સામાન્ય		
(૧૯)	,,	સાંઠ	-	-	બીન અનામત	સામાન્ય
			૧	સામાન્ય સ્ત્રી		
			૨	સા.શૈ.પ.		
			૩	સામાન્ય		
			૪	સામાન્ય સ્ત્રી		
			૫	સામાન્ય		
			૬	સામાન્ય		
			૭	સામાન્ય		

(સહી) અવાચ્ય,
કલેક્ટર, આણંદ
અને
રાજ્ય ચૂંટણી પંચના અધિકારી

INDEX

ગુજરાત પંચાયત અધિનિયમ – ૧૯૯૩ ની કલમ – ૧૫ ની પેટા કલમ – (૧) અન્વયે
ચૂંટણીનું જાહેરનામું
જિલ્લા કલેકટર કચેરી, ચૂંટણી શાખા,
આણંદ જિલ્લો, આણંદ.
તા. ૧૫ જાન્યુઆરી, ૨૦૦૩

ક્રમાંક : રાચપ/ચટણ/પચત/ગ્રા.પં./આંકલાવ/૨૦૦૩

- : જાહેરનામું : -

આણંદ જિલ્લાની **આંકલાવ** તાલુકાની અનુસૂચિમાં દર્શાવેલ ગ્રામ પંચાયતોના વોર્ડની બેઠકોની /સરપંચની બેઠકોની ચૂંટણી.

(૧) ગુજરાત પંચાયત અધિનિયમ – ૧૯૯૩ ની કલમ – ૧૬ ની પેટા કલમ-(૧) મુજબ આણંદ જિલ્લા ની **આંકલાવ** તાલુકાની ગ્રામ પંચાયતોના વોર્ડની રચના તથા બેઠકોની ફાળવણી રાજ્ય ચૂંટણી પંચના અધિકારી તરીકે કરેલ છે.

(૨) ગુજરાત પંચાયત અધિનિયમ – ૧૯૯૩ ની કલમ-૧૫ ની પેટા કલમ (૧) થી પ્રાપ્ત થયેલ સતાની રૂઇએ રાજ્ય ચૂંટણી પંચના અધિકારી તરીકે કલેક્ટર આણંદ જિલ્લાની નીચેની અનુસૂચિના કોલમ નં. ૨ માં જણાવેલ તાલુકાની સામે કોલમ નં.– ૩ માં જણાવેલ ગ્રામ પંચાયતોના કોલમ નં. ૪, ૫ માં જણાવેલ વોર્ડની બેઠકોની તથા કોલમ નં.– ૬ માં જણાવેલ સરપંચની બેઠકોની સામાન્ય/પેટા ચૂંટણી તારીખ ૯-૨-૨૦૦૩ ના રોજ યોજવાનું જાહેર કરે છે.

INDEX

અનુસૂચિ

<u>આંકલાવ</u> તાલુકાની ગ્રામ પંચાયતોની ચૂંટણી યોજવાની છે તેની યાદી.

અ.નં.	તાલુકાનું નામ	ગ્રામ પંચાયતનું નામ	વોર્ડ નંબર/ક્રમાંક	વોર્ડની બેઠકનો પ્રકાર	સરપંચની બેઠકનો પ્રકાર	ચૂંટણીનો પ્રકાર (સામાન્ય/ પેટા ચૂંટણી જે હોય તે દર્શાવવું)
૧	૨	૩	૪	૫	૬	૭
(૧)	આંકલાવ	ખડોલ(હ)	-	-	બિન અનામત	સામાન્ય
			૧	સામાન્ય સ્ત્રી		
			૨	સા.શૈ.પ.		
			૩	સામાન્ય		
			૪	સામાન્ય		
			૫	સામાન્ય		
			૬	સામાન્ય સ્ત્રી		
			૭	સામાન્ય સ્ત્રી		
			૮	સામાન્ય સ્ત્રી		
			૯	સામાન્ય		
			૧૦	સામાન્ય		
			૧૧	સામાન્ય		
			૧૨	સામાન્ય		
			૧૩	સામાન્ય		
(૨)	,,	અંબાવ	-	-	સા.શૈ.પ.	સામાન્ય
			૧	સામાન્ય સ્ત્રી		
			૨	સા.શૈ.પ. સ્ત્રી		
			૩	અનુ.જાતિ		
			૪	સામાન્ય સ્ત્રી		
			૫	સામાન્ય		
			૬	સામાન્ય		
			૭	સામાન્ય		
			૮	સામાન્ય		
			૯	સામાન્ય		
(૩)	,,	મુજકુવા	-	-	બિન અનામત	સામાન્ય
			૧	સામાન્ય સ્ત્રી		
			૨	સા.શૈ.પ.		
			૩	સામાન્ય		
			૪	સામાન્ય		
			૫	સામાન્ય		
			૬	સામાન્ય સ્ત્રી		
			૭	સામાન્ય સ્ત્રી		
			૮	સામાન્ય સ્ત્રી		
			૯	સામાન્ય		
			૧૦	સામાન્ય		
			૧૧	સામાન્ય		

INDEX

અ.નં.	તાલુકાનું નામ	ગ્રામ પંચાયતનું નામ	વોર્ડ નંબર/ક્રમાંક	વોર્ડની બેઠકનો પ્રકાર	સરપંચની બેઠકનો પ્રકાર	ચૂંટણીનો પ્રકાર (સામાન્ય/ પેટા ચૂંટણી જે હોય તે દર્શાવવું)
૧	૨	૩	૪	૫	૬	૭
(૪)	આંકલાવ	નવાપુરા	-	-	બિન અનામત	સામાન્ય
			૧	સામાન્ય સ્ત્રી		
			૨	સા.શૈ.પ. સ્ત્રી		
			૩	સામાન્ય		
			૪	સામાન્ય		
			૫	અનુ. જાતિ		
			૬	સામાન્ય		
			૭	સામાન્ય		
(૫)	,,	ચમારા	-	-	સામાન્ય સ્ત્રી	સામાન્ય
			૧	સામાન્ય		
			૨	સામાન્ય		
			૩	સામાન્ય		
			૪	સામાન્ય સ્ત્રી		
			૫	સામાન્ય સ્ત્રી		
			૬	સામાન્ય સ્ત્રી		
			૭	સામાન્ય		
			૮	સામાન્ય		
			૯	સામાન્ય		
(૬)	,,	જીલોડ	-	-	બિન અનામત	સામાન્ય
			૧	સામાન્ય સ્ત્રી		
			૨	સા.શૈ.પ.		
			૩	સામાન્ય		
			૪	સામાન્ય સ્ત્રી		
			૫	સામાન્ય		
			૬	સામાન્ય		
			૭	સામાન્ય		
(૭)	,,	માનપુરા	-	-	બિન અનામત	સામાન્ય
			૧	સામાન્ય સ્ત્રી		
			૨	સા.શૈ.પ.		
			૩	સામાન્ય		
			૪	સામાન્ય સ્ત્રી		
			૫	સામાન્ય		
			૬	સામાન્ય		
			૭	સામાન્ય		

INDEX

અ.નં.	તાલુકાનું નામ	ગ્રામ પંચાયતનું નામ	વોર્ડ નંબર/ક્રમાંક	વોર્ડની બેઠકનો પ્રકાર	સરપંચની બેઠકનો પ્રકાર	ચૂંટણીનો પ્રકાર (સામાન્ય/ પેટા ચૂંટણી જે હોય તે દર્શાવવું)
૧	૨	૩	૪	૫	૬	૭
(૮)	આંકલાવ	નવાખલ	-	-	બિન અનામત	સામાન્ય
			૧	સામાન્ય સ્ત્રી		
			૨	સા.શૈ.પ.		
			૩	સામાન્ય		
			૪	સામાન્ય		
			૫	સામાન્ય સ્ત્રી		
			૬	સામાન્ય સ્ત્રી		
			૭	સામાન્ય		
			૮	સામાન્ય		
			૯	સામાન્ય		
(૯)	,,	હળદરી	-	-	બિન અનામત	સામાન્ય
			૧	સામાન્ય સ્ત્રી		
			૨	સા.શૈ.પ.		
			૩	સામાન્ય		
			૪	સામાન્ય સ્ત્રી		
			૫	સામાન્ય		
			૬	સામાન્ય		
			૭	સામાન્ય		
(૧૦)	,,	ભાણપુરા	-	-	સામાન્ય સ્ત્રી	સામાન્ય
			૧	સામાન્ય સ્ત્રી		
			૨	સા.શૈ.પ.		
			૩	સામાન્ય		
			૪	સામાન્ય સ્ત્રી		
			૫	સામાન્ય		
			૬	સામાન્ય		
			૭	સામાન્ય		
(૧૧)	,,	બીલપાડ	-	-	સામાન્ય સ્ત્રી	સામાન્ય
			૧	સામાન્ય સ્ત્રી		
			૨	સા.શૈ.પ.		
			૩	સામાન્ય		
			૪	સામાન્ય સ્ત્રી		
			૫	સામાન્ય		
			૬	સામાન્ય		
			૭	સામાન્ય		

INDEX

અ.નં.	તાલુકાનું નામ	ગ્રામ પંચાયતનું નામ	વોર્ડ નંબર/ક્રમાંક	વોર્ડની બેઠકનો પ્રકાર	સરપંચની બેઠકનો પ્રકાર	ચૂંટણીનો પ્રકાર (સામાન્ય/પેટા ચૂંટણી જે હોય તે દર્શાવવું)
૧	૨	૩	૪	૫	૬	૭
(૧૨)	આંકલાવ	ખડોલ (ઉ)	-	-	બિન અનામત	સામાન્ય
			૧	સામાન્ય સ્ત્રી		
			૨	સા.શૈ.પ.		
			૩	સામાન્ય		
			૪	સામાન્ય સ્ત્રી		
			૫	સામાન્ય		
			૬	સામાન્ય		
			૭	સામાન્ય		
(૧૩)	,,	ઉમેટા	-	-	બિન અનામત	સામાન્ય
			૧	સામાન્ય સ્ત્રી		
			૨	સા.શૈ.પ. સ્ત્રી		
			૩	અનુ.જાતિ		
			૪	સામાન્ય		
			૫	સામાન્ય સ્ત્રી		
			૬	સામાન્ય		
			૭	સામાન્ય		
			૮	સામાન્ય		
			૯	સામાન્ય		
(૧૪)	,,	ભેટાસી તળપદ	-	-	સામાન્ય સ્ત્રી	સામાન્ય
			૧	સામાન્ય સ્ત્રી		
			૨	સા.શૈ.પ. સ્ત્રી		
			૩	સામાન્ય		
			૪	સામાન્ય		
			૫	અનુ.જાતિ		
			૬	સામાન્ય		
			૭	સામાન્ય		
(૧૫)	,,	નારપુરા/દેવાપુરા	-	-	બિન અનામત	સામાન્ય
			૧	સામાન્ય સ્ત્રી		
			૨	સા.શૈ.પ.		
			૩	સામાન્ય		
			૪	સામાન્ય સ્ત્રી		
			૫	સામાન્ય		
			૬	સામાન્ય		
			૭	સામાન્ય		

INDEX

અ.નં.	તાલુકાનું નામ	ગ્રામ પંચાયતનું નામ	વોર્ડ નંબર/ક્રમાંક	વોર્ડની બેઠકનો પ્રકાર	સરપંચની બેઠકનો પ્રકાર	ચૂંટણીનો પ્રકાર (સામાન્ય/ પેટા ચૂંટણી જે હોય તે દર્શાવવું)
૧	૨	૩	૪	૫	૬	૭
(૧૬)	,,	કહાનવાડી	-	-	બિન અનામત	સામાન્ય
			૧	સામાન્ય સ્ત્રી		
			૨	સા.શૈ.પ. સ્ત્રી		
			૩	સામાન્ય		
			૪	સામાન્ય સ્ત્રી		
			૫	સામાન્ય		
			૬	સામાન્ય સ્ત્રી		
			૭	અનુ.જાતિ		
			૮	સામાન્ય		
			૯	સામાન્ય		
			૧૦	સામાન્ય		
			૧૧	સામાન્ય		
			૧૨	સામાન્ય		
			૧૩	સામાન્ય		

(૩) આ જાહેરનામાની ગુજરાત પંચાયત ચૂંટણી નિયમો -૧૯૯૪ના નિયમ — ૯(૧) અન્વયે સરકારી રાજ્યપાત્રમાં પ્રસિદ્ધિ કરવામાં આવે છે.

(સહી) અવાચ્ય,
કલેક્ટર, આણંદ
અને
રાજ્ય ચૂંટણી પંચના અધિકારી

INDEX

ગુજરાત પંચાયત ચૂંટણી નિયમો ૧૯૯૪ ના નિયમ – ૯ (૨) અન્વયે
ચૂંટણીનું જાહેરનામું
જિલ્લા કલેક્ટર કચેરી, ચૂંટણી શાખા,
આણંદ જિલ્લો, આણંદ.
તા. ૧૫ જાન્યુઆરી, ૨૦૦૩

ક્રમાંક : ગ્રા.પં./ચૂંટણી/ આંકલાવ /૨૦૦૩

જા હે ર ના મું

આણંદ જિલ્લાના **આંકલાવ** તાલુકાની અનુસૂચિમાં દર્શાવેલ ગ્રામ પંચાયતોના વોર્ડની બેઠકોની/સરપંચની બેઠકોની ચૂંટણી

(૧) ગુજરાત પંચાયત અધિનિયમ – ૧૯૯૩ ની કલમ – ૧૬ ની પેટા કલમ (૧) મુજબ આણંદ જિલ્લાની **આંકલાવ** તાલુકાની ગ્રામ પંચાયતોના વોર્ડની રચના તથા બેઠકોની ફાળવણી રાજ્ય ચૂંટણી પંચના અધિકારી તરીકે કરેલ છે.

(૨) ગુજરાત પંચાયત ચૂંટણી નિયમો - ૧૯૯૪ ના નિયમ - ૯ ના પેટા નિયમ - ૨ થી પ્રાપ્ત થયેલ સત્તાની રૂઈએ રાજ્ય ચૂંટણી પંચના અધિકારી તરીકે કલેક્ટર, આણંદ જિલ્લો, જિલ્લાની નીચે અનુસૂચિના કોલમ નં. ૨ માં જણાવેલ તાલુકાની સામે કોલમ નં. ૩ માં જણાવેલ ગ્રામ પંચાયતોના કોલમ નં. ૪ માં જણાવેલ વોર્ડની કોલમ નં. ૫ માં જણાવેલ બેઠકો ભરવા માટે સભ્યોની તથા કોલમ નં. ૬ માં જણાવેલ પ્રકારવાળી સરપંચની બેઠકો ભરવા માટે સરપંચની ચૂંટણી યોજવાનો તબક્કાવાર કાર્યક્રમ નીચે જણાવ્યા મુજબ નક્કી કરે છે.

	તારીખ	સમય	સ્થળ
ક) ઉમેદવારીપત્ર રજૂ કરવાની/ ભરવાની છેલ્લી તારીખ	૨૨-૧-૨૦૦૩	૧૧–૦૦ કલાક થી ૧૫ –૦૦ કલાક સુધી	ચૂંટણી અધિકારી/મદદનીશ ચૂંટણી અધિકારીની કચેરી ખાતે
ખ) ઉમેદવારીપત્રોની ચકાસણી તારીખ	૨૩-૧-૨૦૦૩	૧૧–૦૦ કલાકથી ચકાસણી પૂરી થાય ત્યાં સુધી	ચૂંટણી અધિકારીની કચેરી ખાતે
ગ) ઉમેદવારીપત્રો પાછા ખેંચી લેવાની છેલ્લી તારીખ	૨૫-૧-૨૦૦૩	૧૫ –૦૦ કલાક સુધી	ચૂંટણી અધિકારી/મદદનીશ ચૂંટણી અધિકારીની કચેરી ખાતે
ઘ) આવશ્યક હોય તો, મતદાનની તારીખ	૯-૨-૨૦૦૩	-	-
ચ) મતદાનનો સમય	-	સવારના ૮-૦૦ થી સાંજના ૧૭-૦૦ સુધી	-
છ) મતદાનના સ્થળ	-	-	જિલ્લા ચૂંટણી અધિકારીએ જાહેર કરેલ મતદાન મથક ઉપર
જ) મતગણતરી માટેની તારીખ અને સમય	૧૧-૨-૨૦૦૩	સવારના ૯-૦૦ કલાકથી મત ગણતરી પૂરી થાય ત્યાં સુધી	ચૂંટણી અધિકારી જાહેર કરે તે સ્થળે
ઝ) ચૂંટણી પૂરી થવા માટેની તારીખ	૧૭-૨-૨૦૦૩	-	-

INDEX

અનુસૂચિ

આંકલાવ તાલુકાની ગ્રામ પંચાયતોની ચૂંટણી યોજવાની છે તેની યાદી.

અ.નં.	તાલુકાનું નામ	ગ્રામ પંચાયતનું નામ	વોર્ડ નંબર/ક્રમાંક	વોર્ડની બેઠકનો પ્રકાર	સરપંચની બેઠકનો પ્રકાર	ચૂંટણીનો પ્રકાર (સામાન્ય/ પેટા ચૂંટણી જે હોય તે દર્શાવવું)
૧	૨	૩	૪	૫	૬	૭
(૧)	આંકલાવ	ખડોલ(હ)	-	-	બિન અનામત	સામાન્ય
			૧	સામાન્ય સ્ત્રી		
			૨	સા.શૈ.પ.		
			૩	સામાન્ય		
			૪	સામાન્ય		
			૫	સામાન્ય		
			૬	સામાન્ય સ્ત્રી		
			૭	સામાન્ય સ્ત્રી		
			૮	સામાન્ય સ્ત્રી		
			૯	સામાન્ય		
			૧૦	સામાન્ય		
			૧૧	સામાન્ય		
			૧૨	સામાન્ય		
			૧૩	સામાન્ય		
(૨)	,,	અંબાવ	-	-	સા.શૈ.પ.	સામાન્ય
			૧	સામાન્ય સ્ત્રી		
			૨	સા.શૈ.પ. સ્ત્રી		
			૩	અનુ.જાતિ		
			૪	સામાન્ય સ્ત્રી		
			૫	સામાન્ય		
			૬	સામાન્ય		
			૭	સામાન્ય		
			૮	સામાન્ય		
			૯	સામાન્ય		
(૩)	,,	મુજકુવા	-	-	બિન અનામત	સામાન્ય
			૧	સામાન્ય સ્ત્રી		
			૨	સા.શૈ.પ.		
			૩	સામાન્ય		
			૪	સામાન્ય		
			૫	સામાન્ય		
			૬	સામાન્ય સ્ત્રી		
			૭	સામાન્ય સ્ત્રી		
			૮	સામાન્ય સ્ત્રી		
			૯	સામાન્ય		
			૧૦	સામાન્ય		
			૧૧	સામાન્ય		

INDEX

અ.નં.	તાલુકાનું નામ	ગ્રામ પંચાયતનું નામ	વોર્ડ નંબર/ક્રમાંક	વોર્ડની બેઠકનો પ્રકાર	સરપંચની બેઠકનો પ્રકાર	ચૂંટણીનો પ્રકાર (સામાન્ય/ પેટા ચૂંટણી જે હોય તે દર્શાવવું)
૧	૨	૩	૪	૫	૬	૭
(૪)	આંકલાવ	નવાપુરા	-	-	બિન અનામત	સામાન્ય
			૧	સામાન્ય સ્ત્રી		
			૨	સા.શૈ.પ. સ્ત્રી		
			૩	સામાન્ય		
			૪	સામાન્ય		
			૫	અનુ. જાતિ		
			૬	સામાન્ય		
			૭	સામાન્ય		
(૫)	,,	ચમારા	-	-	સામાન્ય સ્ત્રી	સામાન્ય
			૧	સામાન્ય		
			૨	સામાન્ય		
			૩	સામાન્ય		
			૪	સામાન્ય સ્ત્રી		
			૫	સામાન્ય સ્ત્રી		
			૬	સામાન્ય સ્ત્રી		
			૭	સામાન્ય		
			૮	સામાન્ય		
			૯	સામાન્ય		
(૬)	,,	જીલોડ	-	-	બિન અનામત	સામાન્ય
			૧	સામાન્ય સ્ત્રી		
			૨	સા.શૈ.પ.		
			૩	સામાન્ય		
			૪	સામાન્ય સ્ત્રી		
			૫	સામાન્ય		
			૬	સામાન્ય		
			૭	સામાન્ય		
(૭)	,,	માનપુરા	-	-	બિન અનામત	સામાન્ય
			૧	સામાન્ય સ્ત્રી		
			૨	સા.શૈ.પ.		
			૩	સામાન્ય		
			૪	સામાન્ય સ્ત્રી		
			૫	સામાન્ય		
			૬	સામાન્ય		
			૭	સામાન્ય		

INDEX

અ.નં.	તાલુકાનું નામ	ગ્રામ પંચાયતનું નામ	વોર્ડ નંબર/ક્રમાંક	વોર્ડની બેઠકનો પ્રકાર	સરપંચની બેઠકનો પ્રકાર	ચૂંટણીનો પ્રકાર (સામાન્ય/ પેટા ચૂંટણી જે હોય તે દર્શાવવું)
૧	૨	૩	૪	૫	૬	૭
(૮)	આંકલાવ	નવાખલ	-	-	બિન અનામત	સામાન્ય
			૧	સામાન્ય સ્ત્રી		
			૨	સા.શૈ.પ.		
			૩	સામાન્ય		
			૪	સામાન્ય		
			૫	સામાન્ય સ્ત્રી		
			૬	સામાન્ય સ્ત્રી		
			૭	સામાન્ય		
			૮	સામાન્ય		
			૯	સામાન્ય		
(૯)	,,	હળદરી	-	-	બિન અનામત	સામાન્ય
			૧	સામાન્ય સ્ત્રી		
			૨	સા.શૈ.પ.		
			૩	સામાન્ય		
			૪	સામાન્ય સ્ત્રી		
			૫	સામાન્ય		
			૬	સામાન્ય		
			૭	સામાન્ય		
(૧૦)	,,	ભાણપુરા	-	-	સામાન્ય સ્ત્રી	સામાન્ય
			૧	સામાન્ય સ્ત્રી		
			૨	સા.શૈ.પ.		
			૩	સામાન્ય		
			૪	સામાન્ય સ્ત્રી		
			૫	સામાન્ય		
			૬	સામાન્ય		
			૭	સામાન્ય		
(૧૧)	,,	બીલપાડ	-	-	સામાન્ય સ્ત્રી	સામાન્ય
			૧	સામાન્ય સ્ત્રી		
			૨	સા.શૈ.પ.		
			૩	સામાન્ય		
			૪	સામાન્ય સ્ત્રી		
			૫	સામાન્ય		
			૬	સામાન્ય		
			૭	સામાન્ય		

INDEX

અ.નં.	તાલુકાનું નામ	ગ્રામ પંચાયતનું નામ	વોર્ડ નંબર/ક્રમાંક	વોર્ડની બેઠકનો પ્રકાર	સરપંચની બેઠકનો પ્રકાર	ચૂંટણીનો પ્રકાર (સામાન્ય/ પેટા ચૂંટણી જે હોય તે દર્શાવવું)
૧	૨	૩	૪	૫	૬	૭
(૧૨)	આંકલાવ	ખડોલ (ઉ)	-	-	બિન અનામત	સામાન્ય
			૧	સામાન્ય સ્ત્રી		
			૨	સા.શૈ.પ.		
			૩	સામાન્ય		
			૪	સામાન્ય સ્ત્રી		
			૫	સામાન્ય		
			૬	સામાન્ય		
			૭	સામાન્ય		
(૧૩)	,,	ઉમેટા	-	-	બિન અનામત	સામાન્ય
			૧	સામાન્ય સ્ત્રી		
			૨	સા.શૈ.પ. સ્ત્રી		
			૩	અનુ.જાતિ		
			૪	સામાન્ય		
			૫	સામાન્ય સ્ત્રી		
			૬	સામાન્ય		
			૭	સામાન્ય		
			૮	સામાન્ય		
			૯	સામાન્ય		
(૧૪)	,,	ભેટાસી તળપદ	-	-	સામાન્ય સ્ત્રી	સામાન્ય
			૧	સામાન્ય સ્ત્રી		
			૨	સા.શૈ.પ. સ્ત્રી		
			૩	સામાન્ય		
			૪	સામાન્ય		
			૫	અનુ.જાતિ		
			૬	સામાન્ય		
			૭	સામાન્ય		
(૧૫)	,,	નારપુરા/દેવાપુરા	-	-	બિન અનામત	સામાન્ય
			૧	સામાન્ય સ્ત્રી		
			૨	સા.શૈ.પ.		
			૩	સામાન્ય		
			૪	સામાન્ય સ્ત્રી		
			૫	સામાન્ય		
			૬	સામાન્ય		
			૭	સામાન્ય		

INDEX

અ.નં.	તાલુકાનું નામ	ગ્રામ પંચાયતનું નામ	વોર્ડ નંબર/ક્રમાંક	વોર્ડની બેઠકનો પ્રકાર	સરપંચની બેઠકનો પ્રકાર	ચૂંટણીનો પ્રકાર (સામાન્ય/ પેટા ચૂંટણી જે હોય તે દર્શાવવું)
૧	૨	૩	૪	૫	૬	૭
(૧૬)	,,	કહાનવાડી	-	-	બિન અનામત	સામાન્ય
			૧	સામાન્ય સ્ત્રી		
			૨	સા.શૈ.પ. સ્ત્રી		
			૩	સામાન્ય		
			૪	સામાન્ય સ્ત્રી		
			૫	સામાન્ય		
			૬	સામાન્ય સ્ત્રી		
			૭	અનુ.જાતિ		
			૮	સામાન્ય		
			૯	સામાન્ય		
			૧૦	સામાન્ય		
			૧૧	સામાન્ય		
			૧૨	સામાન્ય		
			૧૩	સામાન્ય		

(સહી) અવાચ્ય,
કલેક્ટર, આણંદ
અને
રાજ્ય ચૂંટણી પંચના અધિકારી

INDEX

ગુજરાત પંચાયત અધિનિયમ – ૧૯૯૩ ની કલમ – ૧૫ ની પેટા કલમ – (૧) અન્વયે
ચૂંટણીનું જાહેરનામું
જિલ્લા કલેકટર કચેરી, ચૂંટણી શાખા,
આણંદ જિલ્લો, આણંદ.
તા. ૧૫ જાન્યુઆરી, ૨૦૦૩

ક્રમાંક : રાચપ/ચટણ/૫ચત/ગ્રા.પં./સોજીત્રા/૨૦૦૩

- : જાહેરનામું : -

આણંદ જિલ્લાની **સોજીત્રા** તાલુકાની અનુસૂચિમાં દર્શાવેલ ગ્રામ પંચાયતોના વોર્ડની બેઠકોની /સરપંચની બેઠકોની ચૂંટણી.

(૧) ગુજરાત પંચાયત અધિનિયમ – ૧૯૯૩ ની કલમ – ૧૬ ની પેટા કલમ-(૧) મુજબ આણંદ જિલ્લા ની **સોજીત્રા** તાલુકાની ગ્રામ પંચાયતોના વોર્ડની રચના તથા બેઠકોની ફાળવણી રાજ્ય ચૂંટણી પંચના અધિકારી તરીકે કરેલ છે.

(૨) ગુજરાત પંચાયત અધિનિયમ – ૧૯૯૩ ની કલમ-૧૫ ની પેટા કલમ (૧) થી પ્રાપ્ત થયેલ સતાની રૂઈએ રાજ્ય ચૂંટણી પંચના અધિકારી તરીકે કલેક્ટર આણંદ જિલ્લાની નીચેની અનુસૂચિના કોલમ નં. ૨ માં જણાવેલ તાલુકાની સામે કોલમ નં.– ૩ માં જણાવેલ ગ્રામ પંચાયતોના કોલમ નં. ૪, ૫ માં જણાવેલ વોર્ડની બેઠકોની તથા કોલમ નં.– ૬ માં જણાવેલ સરપંચની બેઠકોની સામાન્ય/પેટા ચૂંટણી તારીખ ૯-૨-૨૦૦૩ ના રોજ યોજવાનું જાહેર કરે છે.

INDEX

અનુસૂચિ

સોજીત્રા તાલુકાની ગ્રામ પંચાયતોની ચૂંટણી યોજવાની છે તેની યાદી.

અ.નં.	તાલુકાનું નામ	ગ્રામ પંચાયતનું નામ	વોર્ડ નંબર/ક્રમાંક	વોર્ડની બેઠકનો પ્રકાર	સરપંચની બેઠકનો પ્રકાર	ચૂંટણીનો પ્રકાર (સામાન્ય/ પેટા ચૂંટણી જે હોય તે દર્શાવવું)
૧	૨	૩	૪	૫	૬	૭
(૧)	સોજીત્રા	ડભોઉ	-	-	સામાન્ય સ્ત્રી	સામાન્ય
			૧	સા.શૈ.પ.સ્ત્રી		
			૨	સામાન્ય		
			૩	સામાન્ય		
			૪	સામાન્ય		
			૫	સામાન્ય		
			૬	સામાન્ય સ્ત્રી		
			૭	સામાન્ય સ્ત્રી		
			૮	સામાન્ય સ્ત્રી		
			૯	સામાન્ય		
			૧૦	સામાન્ય		
			૧૧	સામાન્ય		
			૧૨	સામાન્ય		
			૧૩	અનુ.જાતિ		
(૨)	,,	ડાલી	-	-	સામાન્ય સ્ત્રી	સામાન્ય
			૧	સામાન્ય સ્ત્રી		
			૨	સા.શૈ.પ.		
			૩	સામાન્ય		
			૪	સામાન્ય		
			૫	સામાન્ય સ્ત્રી		
			૬	સામાન્ય		
			૭	સામાન્ય		
(૩)	,,	દેવાતજ	-	-	સામાન્ય સ્ત્રી	સામાન્ય
			૧	સામાન્ય સ્ત્રી		
			૨	સા.શૈ.પ.		
			૩	સામાન્ય		
			૪	સામાન્ય સ્ત્રી		
			૫	સામાન્ય		
			૬	સામાન્ય		
			૭	સામાન્ય		

INDEX

અ.નં.	તાલુકાનું નામ	ગ્રામ પંચાયતનું નામ	વોર્ડ નંબર/ક્રમાંક	વોર્ડની બેઠકનો પ્રકાર	સરપંચની બેઠકનો પ્રકાર	ચૂંટણીનો પ્રકાર (સામાન્ય/ પેટા ચૂંટણી જે હોય તે દર્શાવવું)
૧	૨	૩	૪	૫	૬	૭
(૪)	સોજીત્રા	દેવાતળપદ	-	-	સામાન્ય સ્ત્રી	સામાન્ય
			૧	સા.શૈ.પ.સ્ત્રી		
			૨	સા.શૈ.પ.		
			૩	સામાન્ય સ્ત્રી		
			૪	અનુ.જાતિ		
			૫	સામાન્ય		
			૬	સામાન્ય		
			૭	સામાન્ય		
			૮	સામાન્ય સ્ત્રી		
			૯	સામાન્ય સ્ત્રી		
			૧૦	સામાન્ય સ્ત્રી		
			૧૧	સામાન્ય		
			૧૨	સામાન્ય		
			૧૩	સામાન્ય		
			૧૪	સામાન્ય		
			૧૫	સામાન્ય		
(૫)	,,	ગાડા	-	-	સામાન્ય સ્ત્રી	સામાન્ય
			૧	સામાન્ય સ્ત્રી		
			૨	સા.શૈ.પ.		
			૩	સામાન્ય		
			૪	સામાન્ય સ્ત્રી		
			૫	સામાન્ય		
			૬	સામાન્ય		
			૭	સામાન્ય		
			૮	અનુ.જાતિ સ્ત્રી		
			૯	સામાન્ય		
(૬)	,,	ઈસણાવ	-	-	બીન અનામત	સામાન્ય
			૧	સામાન્ય સ્ત્રી		
			૨	સા.શૈ.પ.		
			૩	સામાન્ય		
			૪	સામાન્ય સ્ત્રી		
			૫	સામાન્ય		
			૬	સામાન્ય		
			૭	સામાન્ય		

INDEX

અ.નં.	તાલુકાનું નામ	ગ્રામ પંચાયતનું નામ	વોર્ડ નંબર/ક્રમાંક	વોર્ડની બેઠકનો પ્રકાર	સરપંચની બેઠકનો પ્રકાર	ચૂંટણીનો પ્રકાર (સામાન્ય/ પેટા ચૂંટણી જે હોય તે દર્શાવવું)
૧	૨	૩	૪	૫	૬	૭
(૭)	સોજીત્રા	ખણસોલ	-	-	અનુ.જાતિ સ્ત્રી	સામાન્ય
			૧	સામાન્ય સ્ત્રી		
			૨	સા.શૈ.પ.સ્ત્રી		
			૩	સામાન્ય		
			૪	સામાન્ય		
			૫	અનુ.જાતિ		
			૬	અનુ.જાતિ સ્ત્રી		
			૭	સામાન્ય		
(૮)	,,	કોઠાવી	-	-	બીન અનામત	સામાન્ય
			૧	સામાન્ય સ્ત્રી		
			૨	સા.શૈ.પ. સ્ત્રી		
			૩	સામાન્ય		
			૪	અનુ.જાતિ		
			૫	સામાન્ય		
			૬	સામાન્ય		
			૭	સામાન્ય		
(૯)	,,	મઘરોલ	-	-	બીન અનામત	સામાન્ય
			૧	સામાન્ય સ્ત્રી		
			૨	સા.શૈ.પ. સ્ત્રી		
			૩	સામાન્ય સ્ત્રી		
			૪	સામાન્ય		
			૫	સામાન્ય		
			૬	સામાન્ય સ્ત્રી		
			૭	સામાન્ય		
			૮	સામાન્ય		
			૯	સામાન્ય		
			૧૦	અનુ.જાતિ		
			૧૧	સામાન્ય		
(૧૦	,,	મેઘલપુર	-	-	બીન અનામત	સામાન્ય
			૧	સામાન્ય સ્ત્રી		
			૨	સા.શૈ.પ.		
			૩	સામાન્ય		
			૪	સામાન્ય સ્ત્રી		
			૫	સામાન્ય		
			૬	સામાન્ય		
			૭	સામાન્ય		

INDEX

અ.નં.	તાલુકાનું નામ	ગ્રામ પંચાયતનું નામ	વોર્ડ નંબર/ક્રમાંક	વોર્ડની બેઠકનો પ્રકાર	સરપંચની બેઠકનો પ્રકાર	ચૂંટણીનો પ્રકાર (સામાન્ય/ પેટા ચૂંટણી જે હોય તે દર્શાવવું)
૧	૨	૩	૪	૫	૬	૭
(૧૧)	સોજીત્રા	મલાતજ	-	-	બીન અનામત	સામાન્ય
			૧	સામાન્ય સ્ત્રી		
			૨	સા.શૈ.પ.સ્ત્રી		
			૩	સામાન્ય		
			૪	સામાન્ય		
			૫	સામાન્ય સ્ત્રી		
			૬	સામાન્ય સ્ત્રી		
			૭	સામાન્ય		
			૮	સામાન્ય		
			૯	સામાન્ય		
			૧૦	અનુ.જાતિ		
			૧૧	સામાન્ય		
(૧૨)	,,	પલોલ	-	-	બીન અનામત	સામાન્ય
			૧	સામાન્ય સ્ત્રી		
			૨	સા.શૈ.પ. સ્ત્રી		
			૩	સામાન્ય		
			૪	સામાન્ય		
			૫	અનુ.જાતિ		
			૬	સામાન્ય		
			૭	સામાન્ય		
(૧૩)	,,	પેટલી	-	-	બીન અનામત	સામાન્ય
			૧	સામાન્ય સ્ત્રી		
			૨	સા.શૈ.પ.		
			૩	સામાન્ય		
			૪	સામાન્ય		
			૫	સામાન્ય સ્ત્રી		
			૬	સામાન્ય સ્ત્રી		
			૭	સામાન્ય		
			૮	સામાન્ય		
			૯	સામાન્ય		
(૧૪)	,,	બાંટવા	-	-	સા.શૈ.પ.	સામાન્ય
			૧	સામાન્ય સ્ત્રી		
			૨	સા.શૈ.પ.		
			૩	સામાન્ય		
			૪	સામાન્ય સ્ત્રી		
			૫	સામાન્ય		
			૬	સામાન્ય		
			૭	સામાન્ય		

INDEX

અ.નં.	તાલુકાનું નામ	ગ્રામ પંચાયતનું નામ	વોર્ડ નંબર/ક્રમાંક	વોર્ડની બેઠકનો પ્રકાર	સરપંચની બેઠકનો પ્રકાર	ચૂંટણીનો પ્રકાર (સામાન્ય/ પેટા ચૂંટણી જે હોય તે દર્શાવવું)
૧	૨	૩	૪	૫	૬	૭
(૧૫)	સોજીત્રા	પીપળાવ	-	-	બીન અનામત	સામાન્ય
			૧	સામાન્ય સ્ત્રી		
			૨	સા.શૈ.પ. સ્ત્રી		
			૩	સામાન્ય સ્ત્રી		
			૪	અનુ.જાતિ		
			૫	સામાન્ય		
			૬	સામાન્ય સ્ત્રી		
			૭	સામાન્ય		
			૮	સામાન્ય		
			૯	સામાન્ય		
			૧૦	સામાન્ય		
			૧૧	સામાન્ય		
(૧૬)	,,	ત્રંબોવાડ	-	-	બીન અનામત	સામાન્ય
			૧	સામાન્ય સ્ત્રી		
			૨	સા.શૈ.પ.		
			૩	સામાન્ય		
			૪	સામાન્ય		
			૫	સામાન્ય સ્ત્રી		
			૬	સામાન્ય સ્ત્રી		
			૭	સામાન્ય		
			૮	સામાન્ય		
			૯	સામાન્ય		
(૧૭)	,,	ભડકદ	-	-	સા.શૈ.પ.	સામાન્ય
			૧	સામાન્ય સ્ત્રી		
			૨	સા.શૈ.પ. સ્ત્રી		
			૩	સામાન્ય		
			૪	સામાન્ય		
			૫	સામાન્ય		
			૬	અનુ.જાતિ		
			૭	સામાન્ય		
(૧૮)	,,	વિરોલ(સો)	૫	સામાન્ય	-	પેટા ચૂંટણી
(૧૯)	,,	રૂણ	૪	સામાન્ય સ્ત્રી	-	પેટા ચૂંટણી

(૩) આ જાહેરનામાની ગુજરાત પંચાયત ચૂંટણી નિયમો -૧૯૯૪ના નિયમ –૯(૧) અન્વયે સરકારી રાજયપત્રમાં પ્રસિધ્ધિ કરવામાં આવે છે.

(સહી) અવાચ્ય,

કલેક્ટર, આણંદ
અને
રાજય ચૂંટણી પંચના અધિકારી

INDEX

ગુજરાત પંચાયત ચૂંટણી નિયમો ૧૯૯૪ ના નિયમ – ૯ (૨) અન્વયે
ચૂંટણીનું જાહેરનામું
જિલ્લા કલેક્ટર કચેરી, ચૂંટણી શાખા,
આણંદ જિલ્લો, આણંદ.
તા. ૧૫ જાન્યુઆરી, ૨૦૦૩

ક્રમાંક : ગ્રા.પં. ચૂંટણી/ સોજીત્રા /૨૦૦૩

જા હે ર ના મું

આણંદ જિલ્લાના **સોજીત્રા** તાલુકાની અનુસૂચિમાં દર્શાવેલ ગ્રામ પંચાયતોના વોર્ડના બેઠકોની/સરપંચની બેઠકોની ચૂંટણી

(૧) ગુજરાત પંચાયત અધિનિયમ – ૧૯૯૩ ની કલમ – ૧૬ ની પેટા કલમ (૨) મુજબ આણંદ જિલ્લાની **સોજીત્રા** તાલુકાની ગ્રામ પંચાયતોના વોર્ડની રચના તથા બેઠકોની ફાળવણી રાજ્ય ચૂંટણી પંચના અધિકારી તરીકે કરેલ છે.

(૨) ગુજરાત પંચાયત ચૂંટણી નિયમો - ૧૯૯૪ ના નિયમ - ૯ ના પેટા નિયમ - ૨ થી પ્રાપ્ત થયેલ સત્તાની રૂઈએ રાજ્ય ચૂંટણી પંચના અધિકારી તરીકે કલેક્ટર, આણંદ જિલ્લો, જિલ્લાની નીચે અનુસૂચિના કોલમ નં. ૨ માં જણાવેલ તાલુકાની સામે કોલમ નં. ૩ માં જણાવેલ ગ્રામ પંચાયતોના કોલમ નં. ૪ માં જણાવેલ વોર્ડની કોલમ નં. ૫ માં જણાવેલ બેઠકો ભરવા માટે સભ્યોની તથા કોલમ નં. ૬ માં જણાવેલ પ્રકારવાળી સરપંચની બેઠકો ભરવા માટે સરપંચની ચૂંટણી યોજવાનો તબક્કાવાર કાર્યક્રમ નીચે જણાવ્યા મુજબ નક્કી કરે છે.

	તારીખ	સમય	સ્થળ
ક) ઉમેદવારીપત્ર રજૂ કરવાની/ ભરવાની છેલ્લી તારીખ	૨૨-૧-૨૦૦૩	૧૧–૦૦ કલાક થી ૧૫ –૦૦ કલાક સુધી	ચૂંટણી અધિકારી/મદદનીશ ચૂંટણી અધિકારીની કચેરી ખાતે
ખ) ઉમેદવારીપત્રોની ચકાસણી તારીખ	૨૩-૧-૨૦૦૩	૧૧-૦૦ કલાકથી ચકાસણી પૂરી થાય ત્યાં સુધી	ચૂંટણી અધિકારીની કચેરી ખાતે
ગ) ઉમેદવારીપત્રો પાછા ખેંચી લેવાની છેલ્લી તારીખ	૨૫-૧-૨૦૦૩	૧૫ –૦૦ કલાક સુધી	ચૂંટણી અધિકારી/મદદનીશ ચૂંટણી અધિકારીની કચેરી ખાતે
ઘ) આવશ્યક હોય તો મતદાનની તારીખ	૯-૨-૨૦૦૩	-	-
ચ) મતદાનનો સમય	-	સવારના ૮-૦૦ થી સાંજના ૧૭-૦૦ સુધી	-
છ) મતદાનના સ્થળ	-	-	જિલ્લા ચૂંટણી અધિકારીએ જાહેર કરેલ મતદાન મથક ઉપર
જ) મતગણતરી માટેની તારીખ અને સમય	૧૧-૨-૨૦૦૩	સવારના ૯-૦૦ કલાકથી મત ગણતરી પૂરી થાય ત્યાં સુધી	ચૂંટણી અધિકારી જાહેર કરે તે સ્થળે
ઝ) ચૂંટણી પૂરી થવા માટેની તારીખ	૧૭-૨-૨૦૦૩	-	-

અનુસૂચિ

સોજીત્રા તાલુકાની ગ્રામ પંચાયતોની ચૂંટણી યોજવાની છે તેની યાદી.

અ.નં.	તાલુકાનું નામ	ગ્રામ પંચાયતનું નામ	વોર્ડ નંબર/ક્રમાંક	વોર્ડની બેઠકનો પ્રકાર	સરપંચની બેઠકનો પ્રકાર	ચૂંટણીનો પ્રકાર (સામાન્ય/ પેટા ચૂંટણી જે હોય તે દર્શાવવું)
૧	૨	૩	૪	૫	૬	૭
(૧)	સોજીત્રા	ડભોઉ	-	-	સામાન્ય સ્ત્રી	સામાન્ય
			૧	સા.શૈ.પ.સ્ત્રી		
			૨	સામાન્ય		
			૩	સામાન્ય		
			૪	સામાન્ય		
			૫	સામાન્ય		
			૬	સામાન્ય સ્ત્રી		
			૭	સામાન્ય સ્ત્રી		
			૮	સામાન્ય સ્ત્રી		
			૯	સામાન્ય		
			૧૦	સામાન્ય		
			૧૧	સામાન્ય		
			૧૨	સામાન્ય		
			૧૩	અનુ.જાતિ		
(૨)	,,	ડાલી	-	-	સામાન્ય સ્ત્રી	સામાન્ય
			૧	સામાન્ય સ્ત્રી		
			૨	સા.શૈ.પ.		
			૩	સામાન્ય		
			૪	સામાન્ય		
			૫	સામાન્ય સ્ત્રી		
			૬	સામાન્ય		
			૭	સામાન્ય		
(૩)	,,	દેવાતજ	-	-	સામાન્ય સ્ત્રી	સામાન્ય
			૧	સામાન્ય સ્ત્રી		
			૨	સા.શૈ.પ.		
			૩	સામાન્ય		
			૪	સામાન્ય સ્ત્રી		
			૫	સામાન્ય		
			૬	સામાન્ય		
			૭	સામાન્ય		

INDEX

અ.નં.	તાલુકાનું નામ	ગ્રામ પંચાયતનું નામ	વોર્ડ નંબર/ક્રમાંક	વોર્ડની બેઠકનો પ્રકાર	સરપંચની બેઠકનો પ્રકાર	ચૂંટણીનો પ્રકાર (સામાન્ય પેટા ચૂંટણી જે હોય તે દર્શાવવું)
૧	૨	૩	૪	૫	૬	૭
(૪)	સોજીત્રા	દેવાતળપદ	-	-	સામાન્ય સ્ત્રી	સામાન્ય
			૧	સા.શૈ.પ.સ્ત્રી		
			૨	સા.શૈ.પ.		
			૩	સામાન્ય સ્ત્રી		
			૪	અનુ.જાતિ		
			૫	સામાન્ય		
			૬	સામાન્ય		
			૭	સામાન્ય		
			૮	સામાન્ય સ્ત્રી		
			૯	સામાન્ય સ્ત્રી		
			૧૦	સામાન્ય સ્ત્રી		
			૧૧	સામાન્ય		
			૧૨	સામાન્ય		
			૧૩	સામાન્ય		
			૧૪	સામાન્ય		
			૧૫	સામાન્ય		
(૫)	,,	ગાડા	-	-	સામાન્ય સ્ત્રી	સામાન્ય
			૧	સામાન્ય સ્ત્રી		
			૨	સા.શૈ.પ.		
			૩	સામાન્ય		
			૪	સામાન્ય સ્ત્રી		
			૫	સામાન્ય		
			૬	સામાન્ય		
			૭	સામાન્ય		
			૮	અનુ.જાતિ સ્ત્રી		
			૯	સામાન્ય		
(૬)	,,	ઈસણાવ	-	-	બીન અનામત	સામાન્ય
			૧	સામાન્ય સ્ત્રી		
			૨	સા.શૈ.પ.		
			૩	સામાન્ય		
			૪	સામાન્ય સ્ત્રી		
			૫	સામાન્ય		
			૬	સામાન્ય		
			૭	સામાન્ય		

INDEX

અ.નં.	તાલુકાનું નામ	ગ્રામ પંચાયતનું નામ	વોર્ડ નંબર/ક્રમાંક	વોર્ડની બેઠકનો પ્રકાર	સરપંચની બેઠકનો પ્રકાર	ચૂંટણીનો પ્રકાર (સામાન્ય/ પેટા ચૂંટણી જે હોય તે દર્શાવવું)
૧	૨	૩	૪	૫	૬	૭
(૭)	સોજીત્રા	ખણસોલ	-	-	અનુ.જાતિ સ્ત્રી	સામાન્ય
			૧	સામાન્ય સ્ત્રી		
			૨	સા.શૈ.પ.સ્ત્રી		
			૩	સામાન્ય		
			૪	સામાન્ય		
			૫	અનુ.જાતિ		
			૬	અનુ.જાતિ સ્ત્રી		
			૭	સામાન્ય		
(૮)	,,	કોઠાવી	-	-	બીન અનામત	સામાન્ય
			૧	સામાન્ય સ્ત્રી		
			૨	સા.શૈ.પ. સ્ત્રી		
			૩	સામાન્ય		
			૪	અનુ.જાતિ		
			૫	સામાન્ય		
			૬	સામાન્ય		
			૭	સામાન્ય		
(૯)	,,	મઘરોલ	-	-	બીન અનામત	સામાન્ય
			૧	સામાન્ય સ્ત્રી		
			૨	સા.શૈ.પ. સ્ત્રી		
			૩	સામાન્ય સ્ત્રી		
			૪	સામાન્ય		
			૫	સામાન્ય		
			૬	સામાન્ય સ્ત્રી		
			૭	સામાન્ય		
			૮	સામાન્ય		
			૯	સામાન્ય		
			૧૦	અનુ.જાતિ		
			૧૧	સામાન્ય		
(૧૦	,,	મેઘલપુર	-	-	બીન અનામત	સામાન્ય
			૧	સામાન્ય સ્ત્રી		
			૨	સા.શૈ.પ.		
			૩	સામાન્ય		
			૪	સામાન્ય સ્ત્રી		
			૫	સામાન્ય		
			૬	સામાન્ય		
			૭	સામાન્ય		

INDEX

અ.નં.	તાલુકાનું નામ	ગ્રામ પંચાયતનું નામ	વોર્ડ નંબર/ક્રમાંક	વોર્ડની બેઠકનો પ્રકાર	સરપંચની બેઠકનો પ્રકાર	ચૂંટણીનો પ્રકાર (સામાન્ય/ પેટા ચૂંટણી જે હોય તે દર્શાવવું)
૧	૨	૩	૪	૫	૬	૭
(૧૧)	સોજીત્રા	મલાતજ	-	-	બીન અનામત	સામાન્ય
			૧	સામાન્ય સ્ત્રી		
			૨	સા.શૈ.પ.સ્ત્રી		
			૩	સામાન્ય		
			૪	સામાન્ય		
			૫	સામાન્ય સ્ત્રી		
			૬	સામાન્ય સ્ત્રી		
			૭	સામાન્ય		
			૮	સામાન્ય		
			૯	સામાન્ય		
			૧૦	અનુ.જાતિ		
			૧૧	સામાન્ય		
(૧૨)	,,	પલોલ	-	-	બીન અનામત	સામાન્ય
			૧	સામાન્ય સ્ત્રી		
			૨	સા.શૈ.પ. સ્ત્રી		
			૩	સામાન્ય		
			૪	સામાન્ય		
			૫	અનુ.જાતિ		
			૬	સામાન્ય		
			૭	સામાન્ય		
(૧૩)	,,	પેટલી	-	-	બીન અનામત	સામાન્ય
			૧	સામાન્ય સ્ત્રી		
			૨	સા.શૈ.પ.		
			૩	સામાન્ય		
			૪	સામાન્ય		
			૫	સામાન્ય સ્ત્રી		
			૬	સામાન્ય સ્ત્રી		
			૭	સામાન્ય		
			૮	સામાન્ય		
			૯	સામાન્ય		
(૧૪)	,,	બાંટવા	-	-	સા.શૈ.પ.	સામાન્ય
			૧	સામાન્ય સ્ત્રી		
			૨	સા.શૈ.પ.		
			૩	સામાન્ય		
			૪	સામાન્ય સ્ત્રી		
			૫	સામાન્ય		
			૬	સામાન્ય		
			૭	સામાન્ય		

INDEX

અ.નં.	તાલુકાનું નામ	ગ્રામ પંચાયતનું નામ	વોર્ડ નંબર/ક્રમાંક	વોર્ડની બેઠકનો પ્રકાર	સરપંચની બેઠકનો પ્રકાર	ચૂંટણીનો પ્રકાર (સામાન્ય/પેટા ચૂંટણી જે હોય તે દર્શાવવું)
૧	૨	૩	૪	૫	૬	૭
(૧૫)	સોજીત્રા	પીપળાવ	-	-	બીન અનામત	સામાન્ય
			૧	સામાન્ય સ્ત્રી		
			૨	સા.શૈ.પ. સ્ત્રી		
			૩	સામાન્ય સ્ત્રી		
			૪	અનુ.જાતિ		
			૫	સામાન્ય		
			૬	સામાન્ય સ્ત્રી		
			૭	સામાન્ય		
			૮	સામાન્ય		
			૯	સામાન્ય		
			૧૦	સામાન્ય		
			૧૧	સામાન્ય		
(૧૬)	,,	ત્રંબોવાડ	-	-	બીન અનામત	સામાન્ય
			૧	સામાન્ય સ્ત્રી		
			૨	સા.શૈ.પ.		
			૩	સામાન્ય		
			૪	સામાન્ય		
			૫	સામાન્ય સ્ત્રી		
			૬	સામાન્ય સ્ત્રી		
			૭	સામાન્ય		
			૮	સામાન્ય		
			૯	સામાન્ય		
(૧૭)	,,	ભડકદ	-	-	સા.શૈ.પ.	સામાન્ય
			૧	સામાન્ય સ્ત્રી		
			૨	સા.શૈ.પ. સ્ત્રી		
			૩	સામાન્ય		
			૪	સામાન્ય		
			૫	સામાન્ય		
			૬	અનુ.જાતિ		
			૭	સામાન્ય		
(૧૮)	,,	વિરોલ(સો)	૫	સામાન્ય	-	પેટા ચૂંટણી
(૧૯)	,,	રૂણ	૪	સામાન્ય સ્ત્રી	-	પેટા ચૂંટણી

(સહી) અવાચ્ય,

કલેકટર, આણંદ
અને
રાજ્ય ચૂંટણી પં

ગુજરાત પંચાયત અધિનિયમ – ૧૯૯૩ ની કલમ – ૧૫ ની પેટા કલમ – (૧) અન્વયે
ચૂંટણીનું જાહેરનામું
જિલ્લા કલેક્ટર કચેરી, ચૂંટણી શાખા,
આણંદ જિલ્લો, આણંદ.
તા. ૧૫ જાન્યુઆરી, ૨૦૦૩

ક્રમાંક : રાચપ/ચટણ/પચત/ગ્રા.પં./બોરસદ/૨૦૦૩

- : જાહેરનામું : -

આણંદ જિલ્લાની **બોરસદ** તાલુકાની અનુસૂચિમાં દર્શાવેલ ગ્રામ પંચાયતોના વોર્ડની બેઠકોની /સરપંચની બેઠકોની ચૂંટણી.

(૧) ગુજરાત પંચાયત અધિનિયમ – ૧૯૯૩ ની કલમ – ૧૬ ની પેટા કલમ-(૧) મુજબ આણંદ જિલ્લા ની **બોરસદ** તાલુકાની ગ્રામ પંચાયતોના વોર્ડોની રચના તથા બેઠકોની ફાળવણી રાજ્ય ચૂંટણી પંચના અધિકારી તરીકે કરેલ છે.

(૨) ગુજરાત પંચાયત અધિનિયમ – ૧૯૯૩ ની કલમ-૧૫ ની પેટા કલમ (૧) થી પ્રાપ્ત થયેલ સતાની રૂઇએ રાજ્ય ચૂંટણી પંચના અધિકારી તરીકે કલેક્ટર આણંદ જિલ્લાની નીચેની અનુસૂચિના કોલમ નં. ૨ માં જણાવેલ તાલુકાની સામે કોલમ નં.– ૩ માં જણાવેલ ગ્રામ પંચાયતોના કોલમ નં. ૪, ૫ માં જણાવેલ વોર્ડની બેઠકોની તથા કોલમ નં.– ૬ માં જણાવેલ સરપંચની બેઠકોની સામાન્ય/પેટા ચૂંટણી તારીખ ૯-૨-૨૦૦૩ ના રોજ યોજવાનું જાહેર કરે છે.

INDEX

બોરસદ તાલુકાની ગ્રામ પંચાયતોની ચૂંટણી યોજવાની છે તેની યાદી.

અ.નં.	તાલુકાનું નામ	ગ્રામ પંચાયતનું નામ	વોર્ડ નંબર/ક્રમાંક	વોર્ડની બેઠકનો પ્રકાર	સરપંચની બેઠકનો પ્રકાર	ચૂંટણીનો પ્રકાર (સામાન્ય/ પેટા ચૂંટણી જે હોય તે દર્શાવવું)
૧	૨	૩	૪	૫	૬	૭
(૧)	બોરસદ	બોચાસણ	-	-	સા.શૈ.પ.	સામાન્ય
			૧	સા.શૈ.પ.		
			૨	સા.શૈ.પ. સ્ત્રી		
			૩	સામાન્ય સ્ત્રી		
			૪	અનુ.જાતિ		
			૫	સામન્ય		
			૬	સામાન્ય		
			૭	સામાન્ય		
			૮	સામાન્ય		
			૯	સામાન્ય સ્ત્રી		
			૧૦	સામાન્ય સ્ત્રી		
			૧૧	સામન્ય સ્ત્રી		
			૧૨	સામાન્ય સ્ત્રી		
			૧૩	સામાન્ય		
			૧૪	સામાન્ય		
			૧૫	સામાન્ય		
			૧૬	સામાન્ય		
			૧૭	સામાન્ય		
(૨)	,,	સુરકુવા	-	-	બીન અનામત	સામાન્ય
			૧	સામાન્ય સ્ત્રી		
			૨	સા.શૈ.પ.		
			૩	સામાન્ય		
			૪	સામાન્ય સ્ત્રી		
			૫	સામાન્ય		
			૬	સામાન્ય		
			૭	સામાન્ય		
(૩)	,,	કસારી	-	-	બીન અનામત	સામાન્ય
			૧	સામાન્ય સ્ત્રી		
			૨	સા.શૈ.પ.		
			૩	સામાન્ય		
			૪	સામાન્ય સ્ત્રી		
			૫	સામાન્ય		
			૬	સામાન્ય		
			૭	સામાન્ય		

INDEX

અ.નં.	તાલુકાનું નામ	ગ્રામ પંચાયતનું નામ	વોર્ડ નંબર/ક્રમાંક	વોર્ડની બેઠકનો પ્રકાર	સરપંચની બેઠકનો પ્રકાર	ચૂંટણીનો પ્રકાર (સામાન્ય/ પેટા ચૂંટણી જે હોય તે દર્શાવવું)
૧	૨	૩	૪	૫	૬	૭
(૪)	બોરસદ	વાછીયેલ	-	-	બિન અનામત	સામાન્ય
			૧	સામાન્ય સ્ત્રી		
			૨	સા.શૈ.પ.		
			૩	સામાન્ય		
			૪	સામાન્ય સ્ત્રી		
			૫	સામાન્ય		
			૬	સામાન્ય		
			૭	સામાન્ય		
(૫)	,,	ઢુંઢાકુવા	-	-	સામાન્ય સ્ત્રી	સામાન્ય
			૧	સામાન્ય સ્ત્રી		
			૨	સા.શૈ.પ.		
			૩	સામાન્ય		
			૪	સામાન્ય સ્ત્રી		
			૫	સામાન્ય		
			૬	સામાન્ય		
			૭	સામાન્ય		
(૬)	,,	ઉમલાવ	-	-	બિન અનામત	સામાન્ય
			૧	સામાન્ય સ્ત્રી		
			૨	સા.શૈ.પ.		
			૩	સામાન્ય		
			૪	સામાન્ય સ્ત્રી		
			૫	સામાન્ય		
			૬	સામાન્ય		
			૭	સામાન્ય		
(૭)	,,	વાસણા(રાસ)	-	-	બિન અનામત	સામાન્ય
			૧	સામાન્ય સ્ત્રી		
			૨	સા.શૈ.પ.		
			૩	સામાન્ય		
			૪	સામાન્ય સ્ત્રી		
			૫	સામાન્ય		
			૬	સામાન્ય		
			૭	સામાન્ય		

અ.નં.	તાલુકાનું નામ	ગ્રામ પંચાયતનું નામ	વોર્ડ નંબર/ક્રમાંક	વોર્ડની બેઠકનો પ્રકાર	સરપંચની બેઠકનો પ્રકાર	ચૂંટણીનો પ્રકાર (સામાન્ય/ પેટા ચૂંટણી જે હોય તે દર્શાવવું)
૧	૨	૩	૪	૫	૬	૭
(૮)	બોરસદ	અમીયાદ	-	-	સા.શૈ.પ. સ્ત્રી	સામાન્ય
			૧	સામાન્ય સ્ત્રી		
			૨	સા.શૈ.પ.		
			૩	સામાન્ય		
			૪	સામાન્ય સ્ત્રી		
			૫	સામાન્ય		
			૬	સામાન્ય		
			૭	સામાન્ય		
(૯)	,,	ડાલી	-	-	સામાન્ય સ્ત્રી	સામાન્ય
			૧	સામાન્ય સ્ત્રી		
			૨	સા.શૈ.પ.		
			૩	સામાન્ય		
			૪	સામાન્ય		
			૫	સામાન્ય સ્ત્રી		
			૬	સામાન્ય સ્ત્રી		
			૭	સામાન્ય		
			૮	સામાન્ય		
			૯	સામાન્ય		
(૧૦)	,,	કાંધરોટી	-	-	બીન અનામત	સામાન્ય
			૧	સામાન્ય સ્ત્રી		
			૨	સા.શૈ.પ.		
			૩	સામાન્ય		
			૪	સામાન્ય સ્ત્રી		
			૫	સામાન્ય		
			૬	સામાન્ય		
			૭	સામાન્ય		
(૧૧)	,,	ગોરેલ	-	-	સામાન્ય સ્ત્રી	સામાન્ય
			૧	સામાન્ય સ્ત્રી		
			૨	સા.શૈ.પ.		
			૩	સામાન્ય		
			૪	સામાન્ય સ્ત્રી		
			૫	સામાન્ય		
			૬	સામાન્ય		
			૭	સામાન્ય		

INDEX

અ.નં.	તાલુકાનું નામ	ગ્રામ પંચાયતનું નામ	વોર્ડ નંબર/ક્રમાંક	વોર્ડની બેઠકનો પ્રકાર	સરપંચની બેઠકનો પ્રકાર	ચૂંટણીનો પ્રકાર (સામાન્ય/ પેટા ચૂંટણી જે હોય તે દર્શાવવું)
૧	૨	૩	૪	૫	૬	૭
(૧૨)	બોરસદ	કોઠીયાખાડ	-	-	બિન અનામત	સામાન્ય
			૧	સામાન્ય સ્ત્રી		
			૨	સા.શૈ.પ.		
			૩	સામાન્ય		
			૪	સામાન્ય સ્ત્રી		
			૫	સામાન્ય		
			૬	સામાન્ય		
			૭	સામાન્ય		
(૧૩)	,,	નાની શેરડી	-	-	બિન અનામત	સામાન્ય
			૧	સામાન્ય સ્ત્રી		
			૨	સા.શૈ.પ.		
			૩	સામાન્ય		
			૪	સામાન્ય સ્ત્રી		
			૫	સામાન્ય		
			૬	સામાન્ય		
			૭	સામાન્ય		
(૧૪)	,,	ધનાવશી	-	-	સામાન્ય સ્ત્રી	સામાન્ય
			૧	સામાન્ય સ્ત્રી		
			૨	સા.શૈ.પ.		
			૩	સામાન્ય		
			૪	સામાન્ય સ્ત્રી		
			૫	સામાન્ય		
			૬	સામાન્ય		
			૭	સામાન્ય		
(૧૫)	,,	હરખાપુરા	-	-	સામાન્ય સ્ત્રી	સામાન્ય
			૧	સામાન્ય સ્ત્રી		
			૨	સા.શૈ.પ.		
			૩	સામાન્ય		
			૪	સામાન્ય સ્ત્રી		
			૫	સામાન્ય		
			૬	સામાન્ય		
			૭	સામાન્ય		

INDEX

અ.નં.	તાલુકાનું નામ	ગ્રામ પંચાયતનું નામ	વોર્ડ નંબર/ક્રમાંક	વોર્ડની બેઠકનો પ્રકાર	સરપંચની બેઠકનો પ્રકાર	ચૂંટણીનો પ્રકાર (સામાન્ય/ પેટા ચૂંટણી જે હોય તે દર્શાવવું)
૧	૨	૩	૪	૫	૬	૭
(૧૬)	બોરસદ	વાસણા(બો)	-	-	બીન અનામત	સામાન્ય
			૧	સામાન્ય સ્ત્રી		
			૨	સા.શૈ.પ. સ્ત્રી		
			૩	સામાન્ય		
			૪	સામાન્ય		
			૫	સામાન્ય સ્ત્રી		
			૬	સામાન્ય સ્ત્રી		
			૭	સામાન્ય		
			૮	સામાન્ય		
			૯	અનુ.જાતિ		
			૧૦	સામાન્ય		
			૧૧	સામાન્ય		
			૧૨	સામાન્ય		
			૧૩	અનુ.જન.જાતિ		
(૧૭)	,,	ઉનેલી	-	-	બીન અનામત	સામાન્ય
			૧	સામાન્ય સ્ત્રી		
			૨	સા.શૈ.પ.		
			૩	સામાન્ય		
			૪	સામાન્ય સ્ત્રી		
			૫	સામાન્ય		
			૬	સામાન્ય		
			૭	સામાન્ય		
(૧૮)	,,	ધોબીકુઇ	-	-	સામાન્ય સ્ત્રી	સામાન્ય
			૧	સામાન્ય સ્ત્રી		
			૨	સા.શૈ.પ.		
			૩	સામાન્ય		
			૪	સામાન્ય સ્ત્રી		
			૫	સામાન્ય		
			૬	સામાન્ય		
			૭	સામાન્ય		

INDEX

	તાલુકાનું નામ	ગ્રામ પંચાયતનું નામ	વોર્ડ નંબર/ક્રમાંક	વોર્ડની બેઠકનો પ્રકાર	સરપંચની બેઠકનો પ્રકાર	ચૂંટણીનો પ્રકાર (સામાન્ય/ પેટા ચૂંટણી જે હોય તે દર્શાવવું)
૧	૨	૩	૪	૫	૬	૭
(૧૯)	,,	દાવોલ	-	-	સામાન્ય સ્ત્રી	સામાન્ય
			૧	સા.શૈ.પ.		
			૨	સા.શૈ.પ. સ્ત્રી		
			૩	સામાન્ય		
			૪	સામાન્ય		
			૫	સામાન્ય		
			૬	સામાન્ય		
			૭	સામાન્ય		
			૮	સામાન્ય		
			૯	સામાન્ય સ્ત્રી		
			૧૦	સામાન્ય સ્ત્રી		
			૧૧	સામાન્ય સ્ત્રી		
			૧૨	અનુ.જાતિ		
			૧૩	સામાન્ય સ્ત્રી		
			૧૪	સામાન્ય સ્ત્રી		
			૧૫	સામાન્ય સ્ત્રી		
			૧૬	સામાન્ય		
			૧૭	સામાન્ય		
			૧૮	સામાન્ય		
			૧૯	સામાન્ય		
			૨૦	સામાન્ય		
			૨૧	સામાન્ય		
(૨૦)	,,	કિખલોડ	-	-	બિન અનામત	સામાન્ય
			૧	અનુ.જાતિ		
			૨	સામાન્ય સ્ત્રી		
			૩	સા.શૈ.પ.સ્ત્રી		
			૪	સામાન્ય		
			૫	સામાન્ય		
			૬	સામાન્ય સ્ત્રી		
			૭	સામાન્ય સ્ત્રી		
			૮	સામાન્ય		
			૯	સામાન્ય		
			૧૦	સામાન્ય		
			૧૧	સામાન્ય		

INDEX

અ.નં.	તાલુકાનું નામ	ગ્રામ પંચાયતનું નામ	વોર્ડ નંબર/ક્રમાંક	વોર્ડની બેઠકનો પ્રકાર	સરપંચની બેઠકનો પ્રકાર	ચૂંટણીનો પ્રકાર (સામાન્ય/ પેટા ચૂંટણી જે હોય તે દર્શાવવું)
૧	૨	૩	૪	૫	૬	૭
(૨૧)	,,	કઠોલ	-	-	બીન અનામત	સામાન્ય
			૧	સામાન્ય સ્ત્રી		
			૨	સા.શૈ.પ.		
			૩	સામાન્ય		
			૪	સામાન્ય સ્ત્રી		
			૫	સામાન્ય		
			૬	સામાન્ય		
			૭	સામાન્ય		
(૨૨)	,,	રાસ	૮	સામાન્ય સ્ત્રી	-	પેટા ચૂંટણી
		,,	૧૨	સામાન્ય	-	પેટા ચૂંટણી
(૨૩)	,,	ભાદરણ	૧૯	સામાન્ય	-	પેટા ચૂંટણી
(૨૪)	,,	કાવિઠા	૨	સા.શૈ.પ.	-	પેટા ચૂંટણી
(૨૫)	,,	બનેજડા	૩	.સામાન્ય	-	પેટા ચૂંટણી
		,,	૬	.સામાન્ય	-	પેટા ચૂંટણી

(૩) આ જાહેરનામાની ગુજરાત પંચાયત ચૂંટણી નિયમો -૧૯૯૪ના નિયમ -૯(૧) અન્વયે સરકારી રાજ્યપાત્રમાં પ્રસિધ્ધિ કરવામાં આવે છે.

(સહી) અલાસ્ય,

કલેકટર, આણંદ
અને
રાજ્ય ચૂંટણી પંચના અધિકારી

ગુજરાત પંચાયત ચૂંટણી નિયમો ૧૯૯૪ ના નિયમ - ૯ (૨) અન્વયે
ચૂંટણીનું જાહેરનામું
જિલ્લા કલેકટર કચેરી, ચૂંટણી શાખા,
આણંદ જિલ્લો, આણંદ.
તા. ૧૫ જાન્યુઆરી, ૨૦૦૩

ક્રમાંક : ગ્રા.પં./ચૂંટણી/ બોરસદ /૨૦૦૩

જા હે ર ના મું

આણંદ જિલ્લાના બોરસદ તાલુકાની અનુસુચિમાં દર્શાવેલ ગ્રામ પંચાયતોના વૉર્ડની બેઠકોની/સરપંચની બેઠકોની ચૂંટણી

(૧) ગુજરાત પંચાયત અધિનિયમ - ૧૯૯૩ ની કલમ - ૧૬ ની પેટા કલમ (૧) મુજબ આણંદ જિલ્લાની બોરસદ તાલુકાની ગ્રામ પંચાયતોના વૉર્ડની રચના તથા બેઠકોની ફાળવણી રાજય ચૂંટણી પંચના અધિકારી તરીકે કરેલ છે.

(૨) ગુજરાત પંચાયત ચૂંટણી નિયમો - ૧૯૯૪ ના નિયમ - ૯ ના પેટા નિયમ - ૨ થી પ્રાપ્ત થયેલ સત્તાની રૂઈએ રાજય ચૂંટણી પંચના અધિકારી તરીકે કલેકટર, આણંદ જિલ્લો, જિલ્લાની નીચે અનુસૂચિના કોલમ નં. ૨ માં જણાવેલ તાલુકાની સામે કોલમ નં. ૩ માં જણાવેલ ગ્રામ પંચાયતોના કોલમ નં. ૪ માં જણાવેલ વોર્ડની કોલમ નં. ૫ માં જણાવેલ બેઠકો ભરવા માટે સભ્યોની તથા કોલમ નં. ૬ માં જણાવેલ પ્રકારવાળી સરપંચની બેઠકો ભરવા માટે સરપંચની ચૂંટણી યોજવાનો તબક્કાવાર કાર્યક્રમ નીચે જણાવ્યા મુજબ નક્કી કરે છે.

	તારીખ	સમય	સ્થળ
ક) ઉમેદવારીપત્ર રજૂ કરવાની/ ભરવાની છેલ્લી તારીખ	૨૨-૧-૨૦૦૩	૧૧-૦૦ કલાક થી ૧૫-૦૦ કલાક સુધી	ચૂંટણી અધિકારી/મદદનીશ ચૂંટણી અધિકારીની કચેરી ખાતે
ખ) ઉમેદવારીપત્રોની ચકાસણી તારીખ	૨૩-૧-૨૦૦૩	૧૧-૦૦ કલાકથી ચકાસણી પૂરી થાય ત્યાં સુધી	ચૂંટણી અધિકારીની કચેરી ખાતે
ગ) ઉમેદવારીપત્રો પાછા ખેંચી લેવાની છેલ્લી તારીખ	૨૫-૧-૨૦૦૩	૧૫-૦૦ કલાક સુધી	ચૂંટણી અધિકારી/મદદનીશ ચૂંટણી અધિકારીની કચેરી ખાતે
ઘ) આવશ્યક હોય તો મતદાનની તારીખ	૯-૨-૨૦૦૩	-	-
ચ) મતદાનનો સમય	-	સવારના ૮-૦૦ થી સાંજના ૧૭-૦૦ સુધી	-
છ) મતદાનના સ્થળ	-	-	જિલ્લા ચૂંટણી અધિકારીએ જાહેર કરેલ મતદાન મથક ઉપર
જ) મતગણતરી માટેની તરીખ અને સમય	૧૧-૨-૨૦૦૩	સવારના ૯-૦૦ કલાકથી મત ગણતરી પૂરી થાય ત્યાં સુધી	ચૂંટણી અધિકારી જાહેર કરે તે સ્થળે
ઝ) ચૂંટણી પૂરી થવા માટેની તારીખ	૧૭-૨-૨૦૦૩	-	-

INDEX

બોરસદ તાલુકાની ગ્રામ પંચાયતોની ચૂંટણી યોજવાની છે તેની યાદી.

અ.નં.	તાલુકાનું નામ	ગ્રામ પંચાયતનું નામ	વોર્ડ નંબર/ક્રમાંક	વોર્ડની બેઠકનો પ્રકાર	સરપંચની બેઠકનો પ્રકાર	ચૂંટણીનો પ્રકાર (સામાન્ય/ પેટા ચૂંટણી જે હોય તે દર્શાવવું)
૧	૨	૩	૪	૫	૬	૭
(૧)	બોરસદ	બોચાસણ	-	-	સા.શૈ.પ.	સામાન્ય
			૧	સા.શૈ.પ.		
			૨	સા.શૈ.પ. સ્ત્રી		
			૩	સામાન્ય સ્ત્રી		
			૪	અનુ.જાતિ		
			૫	સામન્ય		
			૬	સામાન્ય		
			૭	સામાન્ય		
			૮	સામાન્ય		
			૯	સામાન્ય સ્ત્રી		
			૧૦	સામાન્ય સ્ત્રી		
			૧૧	સામન્ય સ્ત્રી		
			૧૨	સામાન્ય સ્ત્રી		
			૧૩	સામાન્ય		
			૧૪	સામાન્ય		
			૧૫	સામાન્ય		
			૧૬	સામાન્ય		
			૧૭	સામાન્ય		
(૨)	,,	સુરકુવા	-	-	બીન અનામત	સામાન્ય
			૧	સામાન્ય સ્ત્રી		
			૨	સા.શૈ.પ.		
			૩	સામાન્ય		
			૪	સામાન્ય સ્ત્રી		
			૫	સામાન્ય		
			૬	સામાન્ય		
			૭	સામાન્ય		
(૩)	,,	કસારી	-	-	બીન અનામત	સામાન્ય
			૧	સામાન્ય સ્ત્રી		
			૨	સા.શૈ.પ.		
			૩	સામાન્ય		
			૪	સામાન્ય સ્ત્રી		
			૫	સામાન્ય		
			૬	સામાન્ય		
			૭	સામાન્ય		

INDEX

અ.નં.	તાલુકાનું નામ	ગ્રામ પંચાયતનું નામ	વોર્ડ નંબર/ક્રમાંક	વોર્ડની બેઠકનો પ્રકાર	સરપંચની બેઠકનો પ્રકાર	ચૂંટણીનો પ્રકાર (સામાન્ય/ પેટા ચૂંટણી જે હોય તે દર્શાવવું)
૧	૨	૩	૪	૫	૬	૭
(૪)	બોરસદ	વાછીયેલ	-	-	બિન અનામત	સામાન્ય
			૧	સામાન્ય સ્ત્રી		
			૨	સા.શૈ.પ.		
			૩	સામાન્ય		
			૪	સામાન્ય સ્ત્રી		
			૫	સામાન્ય		
			૬	સામાન્ય		
			૭	સામાન્ય		
(૫)	,,	ઢુંઢાકુવા	-	-	સામાન્ય સ્ત્રી	સામાન્ય
			૧	સામાન્ય સ્ત્રી		
			૨	સા.શૈ.પ.		
			૩	સામાન્ય		
			૪	સામાન્ય સ્ત્રી		
			૫	સામાન્ય		
			૬	સામાન્ય		
			૭	સામાન્ય		
(૬)	,,	ઉમલાવ	-	-	બિન અનામત	સામાન્ય
			૧	સામાન્ય સ્ત્રી		
			૨	સા.શૈ.પ.		
			૩	સામાન્ય		
			૪	સામાન્ય સ્ત્રી		
			૫	સામાન્ય		
			૬	સામાન્ય		
			૭	સામાન્ય		
(૭)	,,	વાસણા(રાસ)	-	-	બિન અનામત	સામાન્ય
			૧	સામાન્ય સ્ત્રી		
			૨	સા.શૈ.પ.		
			૩	સામાન્ય		
			૪	સામાન્ય સ્ત્રી		
			૫	સામાન્ય		
			૬	સામાન્ય		
			૭	સામાન્ય		

INDEX

અ.નં.	તાલુકાનું નામ	ગ્રામ પંચાયતનું નામ	વોર્ડ નંબર/ક્રમાંક	વોર્ડની બેઠકનો પ્રકાર	સરપંચની બેઠકનો પ્રકાર	ચૂંટણીનો પ્રકાર (સામાન્ય/ પેટા ચૂંટણી જે હોય તે દર્શાવવું)
૧	૨	૩	૪	૫	૬	૭
(૮)	બોરસદ	અમીયાદ	-	-	સા.શૈ.પ. સ્ત્રી	સામાન્ય
			૧	સામાન્ય સ્ત્રી		
			૨	સા.શૈ.પ.		
			૩	સામાન્ય		
			૪	સામાન્ય સ્ત્રી		
			૫	સામાન્ય		
			૬	સામાન્ય		
			૭	સામાન્ય		
(૯)	,,	ડાલી	-	-	સામાન્ય સ્ત્રી	સામાન્ય
			૧	સામાન્ય સ્ત્રી		
			૨	સા.શૈ.પ.		
			૩	સામાન્ય		
			૪	સામાન્ય		
			૫	સામાન્ય સ્ત્રી		
			૬	સામાન્ય સ્ત્રી		
			૭	સામાન્ય		
			૮	સામાન્ય		
			૯	સામાન્ય		
(૧૦)	,,	કાંધરોટી	-	-	બીન અનામત	સામાન્ય
			૧	સામાન્ય સ્ત્રી		
			૨	સા.શૈ.પ.		
			૩	સામાન્ય		
			૪	સામાન્ય સ્ત્રી		
			૫	સામાન્ય		
			૬	સામાન્ય		
			૭	સામાન્ય		
(૧૧)	,,	ગોરેલ	-	-	સામાન્ય સ્ત્રી	સામાન્ય
			૧	સામાન્ય સ્ત્રી		
			૨	સા.શૈ.પ.		
			૩	સામાન્ય		
			૪	સામાન્ય સ્ત્રી		
			૫	સામાન્ય		
			૬	સામાન્ય		
			૭	સામાન્ય		

INDEX

અ.નં.	તાલુકાનું નામ	ગ્રામ પંચાયતનું નામ	વોર્ડ નંબર/ક્રમાંક	વોર્ડની બેઠકનો પ્રકાર	સરપંચની બેઠકનો પ્રકાર	ચૂંટણીનો પ્રકાર (સામાન્ય/પેટા ચૂંટણી જે હોય તે દર્શાવવું)
૧	૨	૩	૪	૫	૬	૭
(૧૨)	બોરસદ	કોઠીયાખાડ	-	-	બિન અનામત	સામાન્ય
			૧	સામાન્ય સ્ત્રી		
			૨	સા.શૈ.પ.		
			૩	સામાન્ય		
			૪	સામાન્ય સ્ત્રી		
			૫	સામાન્ય		
			૬	સામાન્ય		
			૭	સામાન્ય		
(૧૩)	,,	નાની શેરડી	-	-	બિન અનામત	સામાન્ય
			૧	સામાન્ય સ્ત્રી		
			૨	સા.શૈ.પ.		
			૩	સામાન્ય		
			૪	સામાન્ય સ્ત્રી		
			૫	સામાન્ય		
			૬	સામાન્ય		
			૭	સામાન્ય		
(૧૪)	,,	ધનાવશી	-	-	સામાન્ય સ્ત્રી	સામાન્ય
			૧	સામાન્ય સ્ત્રી		
			૨	સા.શૈ.પ.		
			૩	સામાન્ય		
			૪	સામાન્ય સ્ત્રી		
			૫	સામાન્ય		
			૬	સામાન્ય		
			૭	સામાન્ય		
(૧૫)	,,	હરખાપુરા	-	-	સામાન્ય સ્ત્રી	સામાન્ય
			૧	સામાન્ય સ્ત્રી		
			૨	સા.શૈ.પ.		
			૩	સામાન્ય		
			૪	સામાન્ય સ્ત્રી		
			૫	સામાન્ય		
			૬	સામાન્ય		
			૭	સામાન્ય		

INDEX

અ.નં.	તાલુકાનું નામ	ગ્રામ પંચાયતનું નામ	વોર્ડ નંબર/ક્રમાંક	વોર્ડની બેઠકનો પ્રકાર	સરપંચની બેઠકનો પ્રકાર	ચૂંટણી નો પ્રકાર (સામાન્ય/ પેટા ચૂંટણી જે હોય તે દર્શાવવું)
૧	૨	૩	૪	૫	૬	૭
(૧૬)	બોરસદ	વાસણા(બો)	-	-	બીન અનામત	સામાન્ય
			૧	સામાન્ય સ્ત્રી		
			૨	સા.શૈ.પ. સ્ત્રી		
			૩	સામાન્ય		
			૪	સામાન્ય		
			૫	સામાન્ય સ્ત્રી		
			૬	સામાન્ય સ્ત્રી		
			૭	સામાન્ય		
			૮	સામાન્ય		
			૯	અનુ.જાતિ		
			૧૦	સામાન્ય		
			૧૧	સામાન્ય		
			૧૨	સામાન્ય		
			૧૩	અનુ.જાન.જાતિ		
(૧૭)	,,	ઉનેલી	-	-	બીન અનામત	સામાન્ય
			૧	સામાન્ય સ્ત્રી		
			૨	સા.શૈ.પ.		
			૩	સામાન્ય		
			૪	સામાન્ય સ્ત્રી		
			૫	સામાન્ય		
			૬	સામાન્ય		
			૭	સામાન્ય		
(૧૮)	,,	ધોબીકુઇ	-	-	સામાન્ય સ્ત્રી	સામાન્ય
			૧	સામાન્ય સ્ત્રી		
			૨	સા.શૈ.પ.		
			૩	સામાન્ય		
			૪	સામાન્ય સ્ત્રી		
			૫	સામાન્ય		
			૬	સામાન્ય		
			૭	સામાન્ય		

INDEX

	તાલુકાનું નામ	ગ્રામ પંચાયતનું નામ	વોર્ડ નંબર/ક્રમાંક	વોર્ડની બેઠકનો પ્રકાર	સરપંચની બેઠકનો પ્રકાર	ચૂંટણીનો પ્રકાર (સામાન્ય/ પેટા ચૂંટણી જે હોય તે દર્શાવવું)
૧	૨	૩	૪	૫	૬	૭
(૧૯)	,,	દાવોલ	-	-	સામાન્ય સ્ત્રી	સામાન્ય
			૧	સા.શૈ.પ.		
			૨	સા.શૈ.પ. સ્ત્રી		
			૩	સામાન્ય		
			૪	સામાન્ય		
			૫	સામાન્ય		
			૬	સામાન્ય		
			૭	સામાન્ય		
			૮	સામાન્ય		
			૯	સામાન્ય સ્ત્રી		
			૧૦	સામાન્ય સ્ત્રી		
			૧૧	સામાન્ય સ્ત્રી		
			૧૨	અનુ.જાતિ		
			૧૩	સામાન્ય સ્ત્રી		
			૧૪	સામાન્ય સ્ત્રી		
			૧૫	સામાન્ય સ્ત્રી		
			૧૬	સામાન્ય		
			૧૭	સામાન્ય		
			૧૮	સામાન્ય		
			૧૯	સામાન્ય		
			૨૦	સામાન્ય		
			૨૧	સામાન્ય		
(૨૦)	,,	કિખલોડ	-	-	બિન અનામત	સામાન્ય
			૧	અનુ.જાતિ		
			૨	સામાન્ય સ્ત્રી		
			૩	સા.શૈ.પ.સ્ત્રી		
			૪	સામાન્ય		
			૫	સામાન્ય		
			૬	સામાન્ય સ્ત્રી		
			૭	સામાન્ય સ્ત્રી		
			૮	સામાન્ય		
			૯	સામાન્ય		
			૧૦	સામાન્ય		
			૧૧	સામાન્ય		

INDEX

અ.નં.	તાલુકાનું નામ	ગ્રામ પંચાયતનું નામ	વોર્ડ નંબર/ક્રમાંક	વોર્ડની બેઠકનો પ્રકાર	સરપંચની બેઠકનો પ્રકાર	ચૂંટણીનો પ્રકાર (સામાન્ય/પેટા ચૂંટણી જે હોય તે દર્શાવવું)
૧	૨	૩	૪	૫	૬	૭
(૨૧)	,,	કઠોલ	-	-	બીન અનામત	સામાન્ય
			૧	સામાન્ય સ્ત્રી		
			૨	સા.શૈ.પ.		
			૩	સામાન્ય		
			૪	સામાન્ય સ્ત્રી		
			૫	સામાન્ય		
			૬	સામાન્ય		
			૭	સામાન્ય		
(૨૨)	,,	રાસ	૮	સામાન્ય સ્ત્રી	-	પેટા ચૂંટણી
		,,	૧૨	સામાન્ય	-	પેટા ચૂંટણી
(૨૩)	,,	ભાદરણ	૧૯	સામાન્ય	-	પેટા ચૂંટણી
(૨૪)	,,	કાવિઠા	૨	સા.શૈ.પ.	-	પેટા ચૂંટણી
(૨૫)	,,	બનેજડા	૩	.સામાન્ય	-	પેટા ચૂંટણી
		,,	૬	.સામાન્ય	-	પેટા ચૂંટણી

(સહી) અવાચ્ય,

કલેક્ટર, આણંદ
અને
રાજ્ય ચૂંટણી પંચના અધિકારી

INDEX

ગુજરાત પંચાયત અધિનિયમ – ૧૯૯૩ ની કલમ – ૧૫ ની પેટા કલમ – (૧) અન્વયે
ચૂંટણીનું જાહેરનામું
જિલ્લા કલેક્ટર કચેરી, ચૂંટણી શાખા,
આણંદ જિલ્લો, આણંદ.
તા. ૧૫ જાન્યુઆરી, ૨૦૦૩

ક્રમાંક : રાચપ/ચટણ/પચત/ગ્રા.પં./ખંભાત/૨૦૦૩

- : જાહેરનામું : -

આણંદ જિલ્લાની **ખંભાત** તાલુકાની અનુસૂચિમાં દર્શાવેલ ગ્રામ પંચાયતોના વોર્ડની બેઠકોની /સરપંચની બેઠકોની ચૂંટણી.

(૧) ગુજરાત પંચાયત અધિનિયમ – ૧૯૯૩ ની કલમ – ૧૬ ની પેટા કલમ-(૧) મુજબ આણંદ જિલ્લા ની **ખંભાત** તાલુકાની ગ્રામ પંચાયતોના વોર્ડોની રચના તથા બેઠકોની ફાળવણી રાજ્ય ચૂંટણી પંચના અધિકારી તરીકે કરેલ છે.

(૨) ગુજરાત પંચાયત અધિનિયમ – ૧૯૯૩ ની કલમ-૧૫ ની પેટા કલમ (૧) થી પ્રાપ્ત થયેલ સતાની રૂઈએ રાજ્ય ચૂંટણી પંચના અધિકારી તરીકે કલેક્ટર આણંદ જિલ્લાની નીચેની અનુસૂચિના કોલમ નં. ૨ માં જણાવેલ તાલુકાની સામે કોલમ નં.– ૩ માં જણાવેલ ગ્રામ પંચાયતોના કોલમ નં. ૪, ૫ માં જણાવેલ વોર્ડની બેઠકોની તથા કોલમ નં.– ૬ માં જણાવેલ સરપંચની બેઠકોની સામાન્ય/પેટા ચૂંટણી તારીખ ૯ -૨-૨૦૦૩ ના રોજ યોજવાનું જાહેર કરે છે.

INDEX

અનુસૂચિ

ખંભાત તાલુકાની ગ્રામ પંચાયતોની ચૂંટણી યોજવાની છે તેની યાદી.

અ.નં.	તાલુકાનું નામ	ગ્રામ પંચાયતનું નામ	વોર્ડ નંબર/ક્રમાંક	વોર્ડની બેઠકનો પ્રકાર	સરપંચની બેઠકનો પ્રકાર	ચૂંટણીનો પ્રકાર (સામાન્ય/પેટા ચૂંટણી જે હોય તે દર્શાવવું)
૧	૨	૩	૪	૫	૬	૭
(૧)	ખંભાત	હરિપુરા	-	-	સામાન્ય સ્ત્રી	સામાન્ય
			૧	સામાન્ય સ્ત્રી		
			૨	સા.શૈ.પ.		
			૩	સામાન્ય		
			૪	સામાન્ય		
			૫	સામાન્ય		
			૬	સામાન્ય સ્ત્રી		
			૭	સામાન્ય સ્ત્રી		
			૮	સામાન્ય સ્ત્રી		
			૯	સામાન્ય		
			૧૦	સામાન્ય		
			૧૧	સામાન્ય		
(૨)	,,	કાળી તલાવડી	-	-	સામાન્ય સ્ત્રી	સામાન્ય
			૧	સામાન્ય સ્ત્રી		
			૨	સા.શૈ.પ.		
			૩	સામાન્ય		
			૪	સામાન્ય સ્ત્રી		
			૫	સામાન્ય		
			૬	સામાન્ય		
			૭	સામાન્ય		
(૩)	,,	પોપટવાવ	-	-	બિન અનામત	સામાન્ય
			૧	સામાન્ય સ્ત્રી		
			૨	સા.શૈ.પ. સ્ત્રી		
			૩	અનુ.જાતિ		
			૪	સામાન્ય		
			૫	સામાન્ય		
			૬	સામાન્ય		
			૭	સામાન્ય		

INDEX

અ.નં.	તાલુકાનું નામ	ગ્રામ પંચાયતનું નામ	વોર્ડ નંબર/ક્રમાંક	વોર્ડની બેઠકનો પ્રકાર	સરપંચની બેઠકનો પ્રકાર	ચૂંટણીનો પ્રકાર (સામાન્ય/ પેટા ચૂંટણી જે હોય તે દર્શાવવું)
૧	૨	૩	૪	૫	૬	૭
(૪)	,,	ધુવારણ	-	-	સા.શૈ.પ.	સામાન્ય
			૧	સામાન્ય સ્ત્રી		
			૨	સા.શૈ.પ. સ્ત્રી		
			૩	સા.શૈ.પ.		
			૪	સામાન્ય		
			૫	સામાન્ય		
			૬	સામાન્ય		
			૭	સામાન્ય		
			૮	સામાન્ય સ્ત્રી		
			૯	સામાન્ય સ્ત્રી		
			૧૦	સામાન્ય સ્ત્રી		
			૧૧	સામાન્ય સ્ત્રી		
			૧૨	સામાન્ય		
			૧૩	સામાન્ય		
			૧૪	સામાન્ય		
			૧૫	સામાન્ય		
			૧૬	સામાન્ય		
			૧૭	સામાન્ય		
			૧૮	સામાન્ય		
			૧૯	સામાન્ય		
(૫)	,,	કંસારી	-	-	સામાન્ય સ્ત્રી	સામાન્ય
			૧	સામાન્ય સ્ત્રી		
			૨	સા.શૈ.પ. સ્ત્રી		
			૩	સામાન્ય સ્ત્રી		
			૪	સામાન્ય		
			૫	સામાન્ય		
			૬	સામાન્ય સ્ત્રી		
			૭	સામાન્ય		
			૮	સામાન્ય		
			૯	સામાન્ય		
			૧૦	અનુ.જાતિ		
			૧૧	સામાન્ય		

INDEX

અ.નં.	તાલુકાનું નામ	ગ્રામ પંચાયતનું નામ	વોર્ડ નંબર/ક્રમાંક	વોર્ડની બેઠકનો પ્રકાર	સરપંચની બેઠકનો પ્રકાર	ચૂંટણીનો પ્રકાર (સામાન્ય/ પેટા ચૂંટણી જે હોય તે દર્શાવવું)
૧	૨	૩	૪	૫	૬	૭
(૬)	ખંભાત	વાડોલા	-	-	બીન અનામત	સામાન્ય
			૧	સામાન્ય સ્ત્રી		
			૨	સા.શૈ.પ. સ્ત્રી		
			૩	સામાન્ય		
			૪	અનુ.જાતિ		
			૫	સામાન્ય		
			૬	સામાન્ય		
			૭	સામાન્ય		
(૭)	,,	નાલુ	-	-	બીન અનામત	સામાન્ય
			૧	સામાન્ય સ્ત્રી		
			૨	સા.શૈ.પ.		
			૩	સામાન્ય		
			૪	સામાન્ય સ્ત્રી		
			૫	સામાન્ય		
			૬	સામાન્ય		
			૭	સામાન્ય		
(૮)	,,	ગોલાણા	-	-	અનુ.જાતિ	સામાન્ય
			૧	સામાન્ય સ્ત્રી		
			૨	અનુ.જાતિ		
			૩	સા.શૈ.પ. સ્ત્રી		
			૪	સામાન્ય સ્ત્રી		
			૫	સામાન્ય		
			૬	સામાન્ય		
			૭	અનુ.જાતિ		
			૮	સામાન્ય		
			૯	સામાન્ય		
(૯)	,,	રહોણી	-	-	બીન અનામત	સામાન્ય
			૧	સામાન્ય સ્ત્રી		
			૨	સા.શૈ.પ. સ્ત્રી		
			૩	સામાન્ય		
			૪	સામાન્ય		
			૫	સામાન્ય		
			૬	સામાન્ય		
			૭	અનુ.જાતિ		

INDEX

અ.નં.	તાલુકાનું નામ	ગ્રામ પંચાયતનું નામ	વોર્ડ નંબર/ક્રમાંક	વોર્ડની બેઠકનો પ્રકાર	સરપંચની બેઠકનો પ્રકાર	ચૂંટણીનો પ્રકાર (સામાન્ય/ પેટા ચૂંટણી જે હોય તે દર્શાવવું)
૧	૨	૩	૪	૫	૬	૭
(૧૦)	ખંભાત	ગુડેલ	-	-	અનુ.જાતિ	સામાન્ય
			૧	સામાન્ય સ્ત્રી		
			૨	સા.શૈ.પ. સ્ત્રી		
			૩	અનુ.જાતિ		
			૪	સામાન્ય		
			૫	સામાન્ય		
			૬	સામાન્ય		
			૭	અનુ.જાતિ		
(૧૧)	,,	નેજા	-	-	બીન અનામત	સામાન્ય
			૧	સામાન્ય સ્ત્રી		
			૨	સા.શૈ.પ.		
			૩	સામાન્ય સ્ત્રી		
			૪	અનુ.જાતિ		
			૫	સામાન્ય		
			૬	સામાન્ય		
			૭	સામાન્ય		
(૧૨)	,,	નવી આખોલ	-	-	અનુ.જાતિ	સામાન્ય
			૧	સામાન્ય સ્ત્રી		
			૨	સા.શૈ.પ. સ્ત્રી		
			૩	સામાન્ય		
			૪	અનુ.જાતિ		
			૫	સામાન્ય		
			૬	સામાન્ય		
			૭	અનુ.જાતિ		
(૧૩)	,,	દહેડા	-	-	સા.શૈ.પ.	સામાન્ય
			૧	સામાન્ય સ્ત્રી		
			૨	સા.શૈ.પ. સ્ત્રી		
			૩	સામાન્ય		
			૪	સામાન્ય		
			૫	સામાન્ય		
			૬	સામાન્ય		
			૭	અનુ.જાતિ		

INDEX

અ.નં.	તાલુકાનું નામ	ગ્રામ પંચાયતનું નામ	વોર્ડ નંબર/ક્રમાંક	વોર્ડની બેઠકનો પ્રકાર	સરપંચની બેઠકનો પ્રકાર	ચૂંટણીનો પ્રકાર (સામાન્ય/ પેટા ચૂંટણી જે હોય તે દર્શાવવું)
૧	૨	૩	૪	૫	૬	૭
(૧૪	ખંભાત	ભીમતલાવ	-	-	સા.શૈ.પ.	સામાન્ય
			૧	સામાન્ય સ્ત્રી		
			૨	સા.શૈ.પ.		
			૩	સામાન્ય		
			૪	સામાન્ય સ્ત્રી		
			૫	સામાન્ય		
			૬	સામાન્ય		
			૭	સામાન્ય		
(૧૫)	,,	નંદેલી	-	-	બીન અનામત	સામાન્ય
			૧	અનુ.જાતિ		
			૨	સામાન્ય સ્ત્રી		
			૩	સા.શૈ.પ. સ્ત્રી		
			૪	સામાન્ય		
			૫	સામાન્ય		
			૬	સામાન્ય		
			૭	સામાન્ય		
(૧૬)	,,	બામણવા	-	-	સા.શૈ.પ. સ્ત્રી	સામાન્ય
			૧	સામાન્ય સ્ત્રી		
			૨	સા.શૈ.પ. સ્ત્રી		
			૩	સામાન્ય		
			૪	સામાન્ય સ્ત્રી		
			૫	અનુ.જાતિ		
			૬	સામાન્ય		
			૭	સામાન્ય		
			૮	સામાન્ય		
			૯	સામાન્ય		
(૧૭)	,,	રંગપુર	-	-	બીન અનામત	સામાન્ય
			૧	સામાન્ય સ્ત્રી		
			૨	સા.શૈ.પ. સ્ત્રી		
			૩	સામાન્ય		
			૪	સામાન્ય		
			૫	સામાન્ય		
			૬	સામાન્ય		
			૭	અનુ.જાતિ		

અ.નં.	તાલુકાનું નામ	ગ્રામ પંચાયતનું નામ	વોર્ડ નંબર/ક્રમાંક	વોર્ડની બેઠકનો પ્રકાર	સરપંચની બેઠકનો પ્રકાર	ચૂંટણીનો પ્રકાર (સામાન્ય/ પેટા ચૂંટણી જે હોય તે દર્શાવવું)
૧	૨	૩	૪	૫	૬	૭
(૧૮)	ખંભાત	હરિયાણ	-	-	સામાન્ય સ્ત્રી	સામાન્ય
			૧	સામાન્ય સ્ત્રી		
			૨	સા.શૈ.પ.		
			૩	સામાન્ય		
			૪	સામાન્ય સ્ત્રી		
			૫	સામાન્ય		
			૬	સામાન્ય		
			૭	સામાન્ય		
(૧૯)	,,	જલસણ	-	-	સામાન્ય સ્ત્રી	સામાન્ય
			૧	સામાન્ય સ્ત્રી		
			૨	સા.શૈ.પ. સ્ત્રી		
			૩	સામાન્ય		
			૪	સામાન્ય		
			૫	સામાન્ય સ્ત્રી		
			૬	સામાન્ય સ્ત્રી		
			૭	સામાન્ય		
			૮	સામાન્ય		
			૯	સામાન્ય		
			૧૦	સામાન્ય		
			૧૧	અનુ.જાતિ		
(૨૦	,,	ફીણાવ	-	-	સામાન્ય સ્ત્રી	સામાન્ય
			૧	સામાન્ય સ્ત્રી		
			૨	સા.શૈ.પ. સ્ત્રી		
			૩	સામાન્ય		
			૪	સામાન્ય		
			૫	સામાન્ય સ્ત્રી		
			૬	સામાન્ય સ્ત્રી		
			૭	સામાન્ય		
			૮	અનુ.જાતિ		
			૯	સામાન્ય		
			૧૦	સામાન્ય		
			૧૧	સામાન્ય		

INDEX

અ.નં.	તાલુકાનું નામ	ગ્રામ પંચાયતનું નામ	વોર્ડ નંબર/ક્રમાંક	વોર્ડની બેઠકનો પ્રકાર	સરપંચની બેઠકનો પ્રકાર	ચૂંટણીનો પ્રકાર (સામાન્ય/ પેટા ચૂંટણી જે હોય તે દર્શાવવું)
૧	૨	૩	૪	૫	૬	૭
(૨૧)	ખંભાત	શકરપુર	૮	સામાન્ય સ્ત્રી	-	પેટા ચૂંટણી
(૨૨)	,,	નાના કલોદરા	૯	સામાન્ય	-	પેટા ચૂંટણી
(૨૩)	,,	નવાગામ વાંટા	૩	સામાન્ય સ્ત્રી	-	પેટા ચૂંટણી
(૨૪)	,,	વાસણા	૫	સામાન્ય	-	પેટા ચૂંટણી

(૩) આ જાહેરનામાની ગુજરાત પંચાયત ચૂંટણી નિયમો -૧૯૯૪ના નિયમ -૯(૧) અન્વયે સરકારી રાજ્યપાત્રમાં પ્રસિધ્ધિ કરવામાં આવે છે.

(સહી) અવાચ્ય,

કલેક્ટર, આણંદ

અને

રાજ્ય ચૂંટણી પંચના અધિકારી

ગુજરાત પંચાયત ચૂંટણી નિયમો ૧૯૯૪ ના નિયમ – ૯ (૨) અન્વયે
ચૂંટણીનું જાહેરનામું
જિલ્લા કલેક્ટર કચેરી, ચૂંટણી શાખા,
આણંદ જિલ્લો, આણંદ.
તા. ૧૫ જાન્યુઆરી, ૨૦૦૩

ક્રમાંક : ગ્રા.પં./ચૂંટણી/ ખંભાત /૨૦૦૩

જા હે ર ના મું

આણંદ જિલ્લાના **ખંભાત** તાલુકાની અનુસૂચિમાં દર્શાવેલ ગ્રામ પંચાયતોના વૉર્ડની બેઠકોની/સરપંચની બેઠકોની ચૂંટણી

(૧) ગુજરાત પંચાયત અધિનિયમ – ૧૯૯૩ ની કલમ – ૧૬ ની પેટા કલમ (૧) મુજબ આણંદ જિલ્લાની **ખંભાત** તાલુકાની ગ્રામ પંચાયતોના વૉર્ડની રચના તથા બેઠકોની ફાળવણી રાજ્ય ચૂંટણી પંચના અધિકારી તરીકે કરેલ છે.

(૨) ગુજરાત પંચાયત ચૂંટણી નિયમો - ૧૯૯૪ ના નિયમ - ૯ ના પેટા નિયમ - ૨ થી પ્રાપ્ત થયેલ સત્તાની રૂઈએ રાજ્ય ચૂંટણી પંચના અધિકારી તરીકે કલેક્ટર, આણંદ જિલ્લો, જિલ્લાની નીચે અનુસૂચિના કોલમ નં. ૨ માં જણાવેલ તાલુકાની સામે કોલમ નં. ૩ માં જણાવેલ ગ્રામ પંચાયતોના કોલમ નં. ૪ માં જણાવેલ વોર્ડની કોલમ નં. ૫ માં જણાવેલ બેઠકો ભરવા માટે સભ્યોની તથા કોલમ નં. ૬ માં જણાવેલ પ્રકારવાળી સરપંચની બેઠકો ભરવા માટે સરપંચની ચૂંટણી યોજવાનો તબક્કાવાર કાર્યક્રમ નીચે જણાવ્યા મુજબ નક્કી કરે છે.

	તારીખ	સમય	સ્થળ
ક) ઉમેદવારીપત્ર રજૂ કરવાની/ ભરવાની છેલ્લી તારીખ	૨૨-૧-૨૦૦૩	૧૧–૦૦ કલાક થી ૧૫ –૦૦ કલાક સુધી	ચૂંટણી અધિકારી/મદદનીશ ચૂંટણી અધિકારીની કચેરી ખાતે
ખ) ઉમેદવારીપત્રોની ચકાસણી તારીખ	૨૩-૧-૨૦૦૩	૧૧-૦૦ કલાકથી ચકાસણી પૂરી થાય ત્યાં સુધી	ચૂંટણી અધિકારીની કચેરી ખાતે
ગ) ઉમેદવારીપત્રો પાછા ખેંચી લેવાની છેલ્લી તારીખ	૨૫-૧-૨૦૦૩	૧૫ –૦૦ કલાક સુધી	ચૂંટણી અધિકારી/મદદનીશ ચૂંટણી અધિકારીની કચેરી ખાતે
ઘ) આવશ્યક હોય તો મતદાનની તારીખ	૯-૨-૨૦૦૩	-	-
ચ) મતદાનનો સમય	-	સવારના ૮-૦૦ થી સાંજના ૧૭-૦૦ સુધી	-
છ) મતદાનના સ્થળ	-	-	જિલ્લા ચૂંટણી અધિકારીએ જાહેર કરેલ મતદાન મથક ઉપર
જ) મતગણતરી માટેની તારીખ અને સમય	૧૧-૨-૨૦૦૩	સવારના ૯-૦૦ કલાકથી મત ગણતરી પૂરી થાય ત્યાં સુધી	ચૂંટણી અધિકારી જાહેર કરે તે સ્થળે
ઝ) ચૂંટણી પૂરી થવા માટેની તારીખ	૧૭-૨-૨૦૦૩	-	-

અનુસૂચિ

ખંભાત તાલુકાની ગ્રામ પંચાયતોની ચૂંટણી યોજવાની છે તેની યાદી.

અ.નં.	તાલુકાનું નામ	ગ્રામ પંચાયતનું નામ	વોર્ડ નંબર/ક્રમાંક	વોર્ડની બેઠકનો પ્રકાર	સરપંચની બેઠકનો પ્રકાર	ચૂંટણીનો પ્રકાર (સામાન્ય/ પેટા ચૂંટણી જે હોય તે દર્શાવવું)
૧	૨	૩	૪	૫	૬	૭
(૧)	ખંભાત	હરિપુરા	-	-	સામાન્ય સ્ત્રી	સામાન્ય
			૧	સામાન્ય સ્ત્રી		
			૨	સા.શૈ.પ.		
			૩	સામાન્ય		
			૪	સામાન્ય		
			૫	સામાન્ય		
			૬	સામાન્ય સ્ત્રી		
			૭	સામાન્ય સ્ત્રી		
			૮	સામાન્ય સ્ત્રી		
			૯	સામાન્ય		
			૧૦	સામાન્ય		
			૧૧	સામાન્ય		
(૨)	,,	કાળી તલાવડી	-	-	સામાન્ય સ્ત્રી	સામાન્ય
			૧	સામાન્ય સ્ત્રી		
			૨	સા.શૈ.પ.		
			૩	સામાન્ય		
			૪	સામાન્ય સ્ત્રી		
			૫	સામાન્ય		
			૬	સામાન્ય		
			૭	સામાન્ય		
(૩)	,,	પોપટવાવ	-	-	બિન અનામત	સામાન્ય
			૧	સામાન્ય સ્ત્રી		
			૨	સા.શૈ.પ. સ્ત્રી		
			૩	અનુ.જાતિ		
			૪	સામાન્ય		
			૫	સામાન્ય		
			૬	સામાન્ય		
			૭	સામાન્ય		

INDEX

અ.નં.	તાલુકાનું નામ	ગ્રામ પંચાયતનું નામ	વોર્ડ નંબર/ક્રમાંક	વોર્ડની બેઠકનો પ્રકાર	સરપંચની બેઠકનો પ્રકાર	ચૂંટણીનો પ્રકાર (સામાન્ય/ પેટા ચૂંટણી જે હોય તે દર્શાવવું)
૧	૨	૩	૪	૫	૬	૭
(૪)	,,	ધુવારણ	-	-	સા.શૈ.પ.	સામાન્ય
			૧	સામાન્ય સ્ત્રી		
			૨	સા.શૈ.પ. સ્ત્રી		
			૩	સા.શૈ.પ.		
			૪	સામાન્ય		
			૫	સામાન્ય		
			૬	સામાન્ય		
			૭	સામાન્ય		
			૮	સામાન્ય સ્ત્રી		
			૯	સામાન્ય સ્ત્રી		
			૧૦	સામાન્ય સ્ત્રી		
			૧૧	સામાન્ય સ્ત્રી		
			૧૨	સામાન્ય		
			૧૩	સામાન્ય		
			૧૪	સામાન્ય		
			૧૫	સામાન્ય		
			૧૬	સામાન્ય		
			૧૭	સામાન્ય		
			૧૮	સામાન્ય		
			૧૯	સામાન્ય		
(૫)	,,	કંસારી	-	-	સામાન્ય સ્ત્રી	સામાન્ય
			૧	સામાન્ય સ્ત્રી		
			૨	સા.શૈ.પ. સ્ત્રી		
			૩	સામાન્ય સ્ત્રી		
			૪	સામાન્ય		
			૫	સામાન્ય		
			૬	સામાન્ય સ્ત્રી		
			૭	સામાન્ય		
			૮	સામાન્ય		
			૯	સામાન્ય		
			૧૦	અનુ.જાતિ		
			૧૧	સામાન્ય		

INDEX

અ.નં.	તાલુકાનું નામ	ગ્રામ પંચાયતનું નામ	વોર્ડ નંબર/ક્રમાંક	વોર્ડની બેઠકનો પ્રકાર	સરપંચની બેઠકનો પ્રકાર	ચૂંટણીનો પ્રકાર (સામાન્ય/ પેટા ચૂંટણી જે હોય તે દર્શાવવું)
૧	૨	૩	૪	૫	૬	૭
(૬)	ખંભાત	વાડોલા	-	-	બીન અનામત	સામાન્ય
			૧	સામાન્ય સ્ત્રી		
			૨	સા.શૈ.પ. સ્ત્રી		
			૩	સામાન્ય		
			૪	અનુ.જાતિ		
			૫	સામાન્ય		
			૬	સામાન્ય		
			૭	સામાન્ય		
(૭)	,,	માલુ	-	-	બીન અનામત	સામાન્ય
			૧	સામાન્ય સ્ત્રી		
			૨	સા.શૈ.પ.		
			૩	સામાન્ય		
			૪	સામાન્ય સ્ત્રી		
			૫	સામાન્ય		
			૬	સામાન્ય		
			૭	સામાન્ય		
(૮)	,,	ગોલાણા	-	-	અનુ.જાતિ	સામાન્ય
			૧	સામાન્ય સ્ત્રી		
			૨	અનુ.જાતિ		
			૩	સા.શૈ.પ. સ્ત્રી		
			૪	સામાન્ય સ્ત્રી		
			૫	સામાન્ય		
			૬	સામાન્ય		
			૭	અનુ.જાતિ		
			૮	સામાન્ય		
			૯	સામાન્ય		
(૯)	,,	રહોણી	-	-	બીન અનામત	સામાન્ય
			૧	સામાન્ય સ્ત્રી		
			૨	સા.શૈ.પ. સ્ત્રી		
			૩	સામાન્ય		
			૪	સામાન્ય		
			૫	સામાન્ય		
			૬	સામાન્ય		
			૭	અનુ.જાતિ		

INDEX

અ.નં.	તાલુકાનું નામ	ગ્રામ પંચાયતનું નામ	વોર્ડ નંબર/ક્રમાંક	વોર્ડની બેઠકનો પ્રકાર	સરપંચની બેઠકનો પ્રકાર	ચૂંટણીનો પ્રકાર (સામાન્ય/પેટા ચૂંટણી જે હોય તે દર્શાવવું)
૧	૨	૩	૪	૫	૬	૭
(૧૦	ખંભાત	ગુડેલ	-	-	અનુ.જાતિ	સામાન્ય
			૧	સામાન્ય સ્ત્રી		
			૨	સા.શૈ.પ. સ્ત્રી		
			૩	અનુ.જાતિ		
			૪	સામાન્ય		
			૫	સામાન્ય		
			૬	સામાન્ય		
			૭	અનુ.જાતિ		
(૧૧)	,,	નેજા	-	-	બીન અનામત	સામાન્ય
			૧	સામાન્ય સ્ત્રી		
			૨	સા.શૈ.પ.		
			૩	સામાન્ય સ્ત્રી		
			૪	અનુ.જાતિ		
			૫	સામાન્ય		
			૬	સામાન્ય		
			૭	સામાન્ય		
(૧૨)	,,	નવી આખોલ	-	-	અનુ.જાતિ	સામાન્ય
			૧	સામાન્ય સ્ત્રી		
			૨	સા.શૈ.પ. સ્ત્રી		
			૩	સામાન્ય		
			૪	અનુ.જાતિ		
			૫	સામાન્ય		
			૬	સામાન્ય		
			૭	અનુ.જાતિ		
(૧૩)	,,	દહેડા	-	-	સા.શૈ.પ.	સામાન્ય
			૧	સામાન્ય સ્ત્રી		
			૨	સા.શૈ.પ. સ્ત્રી		
			૩	સામાન્ય		
			૪	સામાન્ય		
			૫	સામાન્ય		
			૬	સામાન્ય		
			૭	અનુ.જાતિ		

INDEX

અ.નં.	તાલુકાનું નામ	ગ્રામ પંચાયતનું નામ	વોર્ડ નંબર/ક્રમાંક	વોર્ડની બેઠકનો પ્રકાર	સરપંચની બેઠકનો પ્રકાર	ચૂંટણીનો પ્રકાર (સામાન્ય/ પેટા ચૂંટણી જે હોય તે દર્શાવવું)
૧	૨	૩	૪	૫	૬	૭
(૧૪	ખંભાત	ભીમતલાવ	-	-	સા.શૈ.પ.	સામાન્ય
			૧	સામાન્ય સ્ત્રી		
			૨	સા.શૈ.પ.		
			૩	સામાન્ય		
			૪	સામાન્ય સ્ત્રી		
			૫	સામાન્ય		
			૬	સામાન્ય		
			૭	સામાન્ય		
(૧૫)	,,	નંદેલી	-	-	બીન અનામત	સામાન્ય
			૧	અનુ.જાતિ		
			૨	સામાન્ય સ્ત્રી		
			૩	સા.શૈ.પ. સ્ત્રી		
			૪	સામાન્ય		
			૫	સામાન્ય		
			૬	સામાન્ય		
			૭	સામાન્ય		
(૧૬)	,,	બામણવા	-	-	સા.શૈ.પ. સ્ત્રી	સામાન્ય
			૧	સામાન્ય સ્ત્રી		
			૨	સા.શૈ.પ. સ્ત્રી		
			૩	સામાન્ય		
			૪	સામાન્ય સ્ત્રી		
			૫	અનુ.જાતિ		
			૬	સામાન્ય		
			૭	સામાન્ય		
			૮	સામાન્ય		
			૯	સામાન્ય		
(૧૭)	,,	રંગપુર	-	-	બીન અનામત	સામાન્ય
			૧	સામાન્ય સ્ત્રી		
			૨	સા.શૈ.પ. સ્ત્રી		
			૩	સામાન્ય		
			૪	સામાન્ય		
			૫	સામાન્ય		
			૬	સામાન્ય		
			૭	અનુ.જાતિ		

INDEX

અ.નં.	તાલુકાનું નામ	ગ્રામ પંચાયતનું નામ	વોર્ડ નંબર/ક્રમાંક	વોર્ડની બેઠકનો પ્રકાર	સરપંચની બેઠકનો પ્રકાર	ચૂંટણીનો પ્રકાર (સામાન્ય/ પેટા ચૂંટણી જે હોય તે દર્શાવવું)
૧	૨	૩	૪	૫	૬	૭
(૧૮)	ખંભાત	હરિયાણ	-	-	સામાન્ય સ્ત્રી	સામાન્ય
			૧	સામાન્ય સ્ત્રી		
			૨	સા.શૈ.પ.		
			૩	સામાન્ય		
			૪	સામાન્ય સ્ત્રી		
			૫	સામાન્ય		
			૬	સામાન્ય		
			૭	સામાન્ય		
(૧૯)	,,	જલસણ	-	-	સામાન્ય સ્ત્રી	સામાન્ય
			૧	સામાન્ય સ્ત્રી		
			૨	સા.શૈ.પ. સ્ત્રી		
			૩	સામાન્ય		
			૪	સામાન્ય		
			૫	સામાન્ય સ્ત્રી		
			૬	સામાન્ય સ્ત્રી		
			૭	સામાન્ય		
			૮	સામાન્ય		
			૯	સામાન્ય		
			૧૦	સામાન્ય		
			૧૧	અનુ.જાતિ		
(૨૦	,,	ફીણાવ	-	-	સામાન્ય સ્ત્રી	સામાન્ય
			૧	સામાન્ય સ્ત્રી		
			૨	સા.શૈ.પ. સ્ત્રી		
			૩	સામાન્ય		
			૪	સામાન્ય		
			૫	સામાન્ય સ્ત્રી		
			૬	સામાન્ય સ્ત્રી		
			૭	સામાન્ય		
			૮	અનુ.જાતિ		
			૯	સામાન્ય		
			૧૦	સામાન્ય		
			૧૧	સામાન્ય		

INDEX

અ.નં.	તાલુકાનું નામ	ગ્રામ પંચાયતનું નામ	વોર્ડ નંબર/ક્રમાંક	વોર્ડની બેઠકનો પ્રકાર	સરપંચની બેઠકનો પ્રકાર	ચૂંટણીનો પ્રકાર (સામાન્ય/ પેટા ચૂંટણી જે હોય તે દર્શાવવું)
૧	૨	૩	૪	૫	૬	૭
(૨૧)	ખંભાત	.શકરપુર	૮	સામાન્ય સ્ત્રી	-	પેટા ચૂંટણી
(૨૨)	,,	.નાના કલોદરા	૯	સામાન્ય	-	પેટા ચૂંટણી
(૨૩)	,,	.નવાગામ વાંટા	૩	સામાન્ય સ્ત્રી	-	પેટા ચૂંટણી
(૨૪)	,,	વાસણા	૫	સામાન્ય	-	પેટા ચૂંટણી

(સહી) અવાચ્ય,

કલેક્ટર, આણંદ
અને
રાજ્ય ચૂંટણી પંચના અધિકારી

સરકારી મધ્યસ્થ મુદ્રણાલય, ગાંધીનગર.

REGISTERED NO. G/GNR

Extra No. 28

©

सत्यमेव जयते

The Gujarat Government Gazette

EXTRAORDINARY

PUBLISHED BY AUTHORITY

Vol. XLIV] WEDNESDAY, JANUARY 15, 2003/PAUSA 25, 1924

Separate paging is given to this Part in order that it may be filed as a Separate Compilation.

PART IV—C

Statutory Rules and Orders (other than those published in Parts I, I-A and I-L) made by Statutory Authorities other than the Government of Gujarat including those made by the Government of India, the High Court, the Director of Municipalities, the Commissioner of Police, the Director of Prohibition and excise, the District Magistrates and the Election Commission, Election Tribunals, Returning Officers and other authorities, under the Election Commission.

ગુજરાત પંચાયત અધિનિયમ-૧૯૯૩ની કલમ-૧૫ ની પેટા કલમ- (૧) અન્વયે
ચૂંટણીનું જાહેરનામું
જીલ્લા કલેકટર કચેરી, નગરપાલિકા શાખા,
અમદાવાદ જીલ્લો
તા. ૧૫-૧-૨૦૦૩

ક્રમાંક : એમયુએન/ગ્રામ પંચાયત/ કલમ-૧૫(૧)/જાહેરનામું/ધોળકા/૨૦૦૩

જાહેરનામું

અમદાવાદ જીલ્લાની ધોળકા તાલુકાની ગ્રામ પંચાયતોના અનુસુચિમાં જણાવેલા વોર્ડોની બેઠકોની/સરપંચની બેઠકોની ચૂંટણી.

(૧) ગુજરાત પંચાયત અધિનિયમ-૧૯૯૩ની કલમ-૧૬ની પેટા કલમ(૧) મુજબ અમદાવાદ જીલ્લાની ધોળકા તાલુકાની ગ્રામ પંચાયતોના વોર્ડોની રચના તથા બેઠકોની ફાળવણી રાજ્ય ચૂંટણી પંચના અધિકારી તરીકે કરેલ છે.

(૨) ગુજરાત પંચાયત અધિનિયમ-૧૯૯૩ની કલમ-૧૫ની પેટા કલમ(૧) થી પ્રાપ્ત થયેલ સત્તાની રૂઈએ રાજ્ય ચૂંટણી પંચના અધિકારી તરીકે કલેકટર અમદાવાદ, અમદાવાદ જીલ્લાની નીચેની અનુસુચિના કોલમ-૨માં જણાવેલ તાલુકાની સામે કોલમ-૩માં જણાવેલ ગ્રામ પંચાયતના કોલમ-૪-૫માં જણાવેલ વોર્ડની બેઠકોની તથા કોલમ-૬માં જણાવેલ સરપંચની બેઠકોની સામાન્ય ચૂંટણી તા. ૯-૨-૨૦૦૩ના રોજ યોજવાનું જાહેર કરેલ છે.

અનુસુચિ

ધોળકા તાલુકાની ગ્રામ પંચાયતોની ચૂંટણી યોજવાની છે તેની યાદી

અ.નં.	તાલુકાનું નામ	ગ્રામ પંચાયતનું નામ	વોર્ડ નંબર	વોર્ડની બેઠકનો પ્રકાર	સરપંચની બેઠકનો પ્રકાર	ચૂંટણીનો પ્રકાર
૧	૨	૩	૪	૫	૬	૭
૧	ધોળકા	ભવાનપુર	૧	સા.શૈ.પછાત વર્ગ સ્ત્રી	સા.શૈ.પછાત વર્ગ	સામાન્ય ચૂંટણી
			૨	સ્ત્રી સામાન્ય		
			૩	સામાન્ય		
			૪	સામાન્ય		
			૫	સામાન્ય		
			૬	સામાન્ય		
			૭	અનુ.જાતિ		
૨	ધોળકા	ચંડીસર	૫	સ્ત્રી સામાન્ય	--	પેટા ચૂંટણી
૩	ધોળકા	ત્રાંસદ	૧	સામાન્ય	--	પેટા ચૂંટણી
૪	ધોળકા	લોલીયા	૩	સા.શૈ.પછાત વર્ગ સ્ત્રી	--	પેટા ચૂંટણી
૫	ધોળકા	સિમેજ	૧	અનુ.જાતિ	--	પેટા ચૂંટણી
૬	ધોળકા	રૂપગઢ	૫	સામાન્ય	--	પેટા ચૂંટણી
૭	ધોળકા	ગીરંદ	૪	સામાન્ય	--	પેટા ચૂંટણી

(૩) આ જાહેરનામાની ગુજરાત પંચાયત ચૂંટણી નિયમો-૧૯૯૪ના નિયમ-૯(૧) અન્વયે સરકારી રાજ્યપત્રમાં પ્રસિધ્ધી કરવામાં આવે છે

(મુનાવના તોમર)
કલેક્ટર અમદાવાદ જીલ્લો અને
રાજ્ય ચૂંટણી પંચના અધિકારી

INDEX

ગુજરાત પંચાયત ચૂંટણી નિયમો-૧૯૯૪ના નિયમ-૯(૨) અન્વયે
ચૂંટણીનું જાહેરનામું
જીલ્લા કલેકટર કચેરી, નગરપાલિકા શાખા,
અમદાવાદ જીલ્લો
તા. ૧૫-૧-૨૦૦૩

ક્રમાંક : એમયુએન/ગ્રામ પંચાયત/નિયમ-૯(૨)/જાહેરનામું/ધોળકા/૨૦૦૩

જાહેરનામું

અમદાવાદ જીલ્લાની ધોળકા તાલુકાની ગ્રામ પંચાયતોના વોર્ડની બેઠકોની/સરપંચની બેઠકોની ચૂંટણી.

(૧) ગુજરાત પંચાયત અધિનિયમ-૧૯૯૩ની કલમ-૧૬ની પેટા કલમ(૧) મુજબ અમદાવાદ જીલ્લાની ધોળકા તાલુકાની ગ્રામ પંચાયતોના વોર્ડોની રચના તથા બેઠકોની ફાળવણી રાજ્ય ચૂંટણી પંચના અધિકારી તરીકે કરેલ છે.

(૨) ગુજરાત પંચાયત ચૂંટણી નિયમો-૧૯૯૪ના નિયમ-૯ના પેટા નિયમ(૨) થી પ્રાપ્ત થયેલ સત્તાની રૂઈએ રાજ્ય ચૂંટણી પંચના અધિકારી તરીકે કલેકટર અમદાવાદ, અમદાવાદ જીલ્લાની નીચેની અનુસુચિના કોલમ-૨માં જણાવેલ તાલુકાની સામે કોલમ-૩માં જણાવેલ ગ્રામ પંચાયતના કોલમ-૪માં જણાવેલ વોર્ડની કોલમ-૫માં જણાવેલ બેઠકો ભરવા માટે સભ્યોની તથા કોલમ-૬માં જણાવેલ પ્રકારવાળી સરપંચની બેઠકો ભરવા માટે સરપંચની ચૂંટણી યોજવાનું તબક્કાવાર કાર્યક્રમ નીચે જણાવ્યા મુજબ નક્કી કરેલ છે.

		તારીખ	સમય	સ્થળ
(ક)	ઉમેદવારી પત્રો રજુ કરવાની/ભરવાની છેલ્લી તારીખ	૨૨-૧-૨૦૦૩	૧૧-૦૦ કલાકથી ૧૫-૦૦ કલાક સુધી	ચૂંટણી અધિકારી/મદદનીશ ચૂંટણી અધિકારીની કચેરી ખાતે
(ખ)	ઉમેદવારી પત્રોની ચકાસણીની તારીખ	૨૩-૧-૨૦૦૩	૧૧-૦૦ કલાકથી ચકાસણી પુરી થાય ત્યાં સુધી	ચૂંટણી અધિકારીની કચેરી ખાતે
(ગ)	ઉમેદવારી પાછી ખેંચી લેવાની છેલ્લી તારીખ	૨૫-૧-૨૦૦૩	૧૫-૦૦ કલાક સુધી	ચૂંટણી અધિકારી/મદદનીશ ચૂંટણી અધિકારીની કચેરી ખાતે
(ઘ)	આવશ્યક હોય તો મતદાનની તારીખ	૯-૨-૨૦૦૩	—	—
(ચ)	મતદાનનો સમય	સવારના ૮-૦૦ થી સાંજના ૫-૦૦ વાગ્યા સુધી		
(છ)	મતદાનનું સ્થળ	જીલ્લા ચૂંટણી અધિકારીએ ગ્રામ પંચાયત માટે વોર્ડવાર આખરી કરી જાહેર કરેલ/પ્રસિધ્ધ કરેલ મતદાન મથકો ઉપર		
(જ)	મતગણતરી માટેની તારીખ અને સમય	૧૧-૨-૨૦૦૩ તથા ૧૨-૨-૨૦૦૩	સવારના ૯-૦૦ કલાકથી ગણતરી પુરી થાય ત્યાં સુધી	ચૂંટણી અધિકારી જાહેર કરે તે સ્થળે
(ઝ)	ચૂંટણી પ્રક્રિયા પુરી થવા માટેની તારીખ	૧૭-૨-૨૦૦૩		

INDEX

અનુસુચિ

ધોળકા તાલુકાની ગ્રામ પંચાયતોની ચૂંટણી યોજવાની છે તેની યાદી

અ.નં.	તાલુકાનું નામ	ગ્રામ પંચાયતનું નામ	વોર્ડ નંબર	વોર્ડની બેઠકનો પ્રકાર	સરપંચની બેઠકનો પ્રકાર	ચૂંટણીનો પ્રકાર
૧	૨	૩	૪	૫	૬	૭
૧	ધોળકા	ભવાનપુર	૧	સા.શૈ.પછાત વર્ગ સ્ત્રી	સા.શૈ.પછાત વર્ગ	સામાન્ય ચૂંટણી
			૨	સ્ત્રી સામાન્ય		
			૩	સામાન્ય		
			૪	સામાન્ય		
			૫	સામાન્ય		
			૬	સામાન્ય		
			૭	અનુ.જાતિ		
૨	ધોળકા	ચંડીસર	૫	સ્ત્રી સામાન્ય	--	પેટા ચૂંટણી
૩	ધોળકા	ત્રાંસદ	૧	સામાન્ય	--	પેટા ચૂંટણી
૪	ધોળકા	લોલીયા	૩	સા.શૈ.પછાત વર્ગ સ્ત્રી	--	પેટા ચૂંટણી
૫	ધોળકા	સિમેજ	૧	અનુ.જાતિ	--	પેટા ચૂંટણી
૬	ધોળકા	રૂપગઢ	૫	સામાન્ય	--	પેટા ચૂંટણી
૭	ધોળકા	ગીરંદ	૪	સામાન્ય	--	પેટા ચૂંટણી

(૩) આ જાહેરનામાની ગુજરાત પંચાયત ચૂંટણી નિયમો-૧૯૯૪ના નિયમ-૯(૧) અન્વયે સરકારી રાજ્યપત્રમાં પ્રસિધ્ધી કરવામાં આવે છે

સુનયના તોમર,
કલેક્ટર અમદાવાદ જીલ્લો અને
રાજ્ય ચૂંટણી પંચના અધિકારી

INDEX

ગુજરાત પંચાયત અધિનિયમ-૧૯૯૩ની કલમ-૧૫ ની પેટા કલમ- (૧) અન્વયે
ચૂંટણીનું જાહેરનામું
જીલ્લા કલેક્ટર કચેરી, નગરપાલિકા શાખા,
અમદાવાદ જીલ્લો
તા. ૧૫-૧-૨૦૦૩

ક્રમાંક : એમયુએન/ગ્રામ પંચાયત/ કલમ-૧૫(૧)/જાહેરનામું/દસક્રોઇ/૨૦૦૩

જાહેરનામું

અમદાવાદ જીલ્લાની દસક્રોઈ તાલુકાની ગ્રામ પંચાયતોના અનુસુચિમાં જણાવેલા વોર્ડોની બેઠકોની ચૂંટણી.

(૧) ગુજરાત પંચાયત અધિનિયમ-૧૯૯૩ની કલમ-૧૬ની પેટા કલમ(૧) મુજબ અમદાવાદ જીલ્લાની દસક્રોઈ તાલુકાની ગ્રામ પંચાયતોના વોર્ડોની રચના તથા બેઠકોની ફાળવણી રાજ્ય ચૂંટણી પંચના અધિકારી તરીકે કરેલ છે.

(૨) ગુજરાત પંચાયત અધિનિયમ-૧૯૯૩ની કલમ-૧૫ની પેટા કલમ(૧) થી પ્રાપ્ત થયેલ સત્તાની રૂઈએ રાજ્ય ચૂંટણી પંચના અધિકારી તરીકે કલેકટર અમદાવાદ, અમદાવાદ જીલ્લાની નીચેની અનુસુચિના કોલમ-૨માં જણાવેલ તાલુકાની સામે કોલમ-૩માં જણાવેલ ગ્રામ પંચાયતના કોલમ*૪-૫માં જણાવેલ વોર્ડની બેઠકોની પેટા ચૂંટણી તા. ૯-૨-૨૦૦૩ના રોજ યોજવાનું જાહેર કરેલ છે.

II

INDEX

અનુસુચિ

દસક્રોઈ તાલુકાની ગ્રામ પંચાયતોની ચૂંટણી યોજવાની છે તેની યાદી

અ.નં.	તાલુકાનું નામ	ગ્રામ પંચાયતનું નામ	વોર્ડ નંબર	વોર્ડની બેઠકનો પ્રકાર	સરપંચની બેઠકનો પ્રકાર	ચૂંટણીનો પ્રકાર
૧	૨	૩	૪	૫	૬	૭
૧	દસક્રોઈ	કણભા	૨	સા.શૈ.પછાત વર્ગ સ્ત્રી	--	પેટા ચૂંટણી
			૮	સામાન્ય		પેટા ચૂંટણી
૨	દસક્રોઈ	ભુવાલ	૩	સામાન્ય	--	પેટા ચૂંટણી
૩	દસક્રોઈ	ઉન્દ્રેલ	૯	સામાન્ય	--	પેટા ચૂંટણી
૪	દસક્રોઈ	કુબડથલ	૫	સામાન્ય	--	પેટા ચૂંટણી
૫	દસક્રોઈ	કુંજાડ	૮	સામાન્ય	--	પેટા ચૂંટણી
૬	દસક્રોઈ	કુહા	૫	અનુ. જાતિ	--	પેટા ચૂંટણી
૭	દસક્રોઈ	ખોડીયાર	૨	સામાન્ય	--	પેટા ચૂંટણી
૮	દસક્રોઈ	હંસપુરા	૧	સ્ત્રી સામાન્ય	--	પેટા ચૂંટણી
૯	દસક્રોઈ	પરઢોલ	૨	સામાન્ય	--	પેટા ચૂંટણી
૧૦	દસક્રોઈ	જેતલપુર	૧૦	સામાન્ય	--	પેટા ચૂંટણી
૧૧	દસક્રોઈ	ઈન્દીરાનગર	૭	અનુ. જાતિ	--	પેટા ચૂંટણી

(૩) આ જાહેરનામાની ગુજરાત પંચાયત ચૂંટણી નિયમો-૧૯૯૪ના નિયમ-૯(૧) અન્વયે સરકારી રાજ્યપત્રમાં પ્રસિધ્ધી કરવામાં આવે છે

સુનયના તોમર,
કલેકટર અમદાવાદ જીલ્લો અને
રાજ્ય ચૂંટણી પંચના અધિકારી

INDEX

ગુજરાત પંચાયત ચૂંટણી નિયમો-૧૯૯૪ના નિયમ-૯(૨) અન્વયે
ચૂંટણીનું જાહેરનામું
જીલ્લા કલેક્ટર કચેરી, નગરપાલિકા શાખા,
અમદાવાદ જીલ્લો
તા. ૧૫-૧-૨૦૦૩

ક્રમાંક : એમયુએન/ગ્રામ પંચાયત/નિયમ-૯(૨)/જાહેરનામું/દસક્રોઈ/૨૦૦૩

જાહેરનામું

અમદાવાદ જીલ્લાની દસક્રોઈ તાલુકાની ગ્રામ પંચાયતોના વોર્ડની બેઠકોની ચૂંટણી.

(૧) ગુજરાત પંચાયત અધિનિયમ-૧૯૯૩ની કલમ-૧૬ની પેટા કલમ(૧) મુજબ અમદાવાદ જીલ્લાની દસક્રોઈ તાલુકાની ગ્રામ પંચાયતોના વોર્ડોની રચના તથા બેઠકોની ફાળવણી રાજ્ય ચૂંટણી પંચના અધિકારી તરીકે કરેલ છે.

(૨) ગુજરાત પંચાયત ચૂંટણી નિયમો-૧૯૯૪ના નિયમ-૯ના પેટા નિયમ(૨) થી પ્રાપ્ત થયેલ સત્તાની રૂઈએ રાજ્ય ચૂંટણી પંચના અધિકારી તરીકે કલેકટર અમદાવાદ, અમદાવાદ જીલ્લાની નીચેની અનુસુચિના કોલમ-૨માં જણાવેલ તાલુકાની સામે કોલમ-૩માં જણાવેલ ગ્રામ પંચાયતના કોલમ-૪માં જણાવેલ વોર્ડની કોલમ-૫માં જણાવેલ બેઠકો ભરવા માટે સભ્યોની પેટા ચૂંટણી યોજવાનું તબક્કાવાર કાર્યક્રમ નીચે જણાવ્યા મુજબ નક્કી કરેલ છે.

		તારીખ	સમય	સ્થળ
(ક)	ઉમેદવારી પત્રો રજુ કરવાની/ ભરવાની છેલ્લી તારીખ	૨૨-૧-૨૦૦૩	૧૧-૦૦ કલાકથી ૧૫-૦૦ કલાક સુધી	ચૂંટણી અધિકારી/મદદનીશ ચૂંટણી અધિકારીની કચેરી ખાતે
(ખ)	ઉમેદવારી પત્રોની ચકાસણીની તારીખ	૨૩-૧-૨૦૦૩	૧૧-૦૦ કલાકથી ચકાસણી પુરી થાય ત્યાં સુધી	ચૂંટણી અધિકારીની કચેરી ખાતે
(ગ)	ઉમેદવારી પાછી ખેંચી લેવાની છેલ્લી તારીખ	૨૫-૧-૨૦૦૩	૧૫-૦૦ કલાક સુધી	ચૂંટણી અધિકારી/મદદનીશ ચૂંટણી અધિકારીની કચેરી ખાતે
(ઘ)	આવશ્યક હોય તો મતદાનની તારીખ	૯-૨-૨૦૦૩	----	---
(ચ)	મતદાનનો સમય	સવારના ૮-૦૦ થી સાંજના ૫-૦૦ વાગ્યા સુધી		
(છ)	મતદાનનું સ્થળ	જીલ્લા ચૂંટણી અધિકારીએ ગ્રામ પંચાયત માટે વોર્ડવાર આખરી કરી જાહેર કરેલ/પ્રસિધ્ધ કરેલ મતદાન મથકો ઉપર		
(જ)	મતગણતરી માટેની તારીખ અને સમય	૧૧-૨-૨૦૦૩ તથા ૧૨-૨-૨૦૦૩	સવારનાં ૯-૦૦ કલાકથી ગણતરી પુરી થાય ત્યાં સુધી	ચૂંટણી અધિકારી જાહેર કરે તે સ્થળે
(ઝ)	ચૂંટણી પ્રક્રિયા પુરી થવા માટેની તારીખ	૧૭-૨-૨૦૦૩		

અનુસુચિ

દસક્રોઈ તાલુકાની ગ્રામ પંચાયતોની ચૂંટણી યોજવાની છે તેની યાદી

અ.નં.	તાલુકાનું નામ	ગ્રામ પંચાયતનું નામ	વોર્ડ નંબર	વોર્ડની બેઠકનો પ્રકાર	સરપંચની બેઠકનો પ્રકાર	ચૂંટણીનો પ્રકાર
૧	૨	૩	૪	૫	૬	૭
૧	દસક્રોઈ	કણભા	૨	સા.શૈ.પછાત વર્ગ સ્ત્રી	--	પેટા ચૂંટણી
			૮	સામાન્ય		પેટા ચૂંટણી
૨	દસક્રોઈ	ભુવાલ	૩	સામાન્ય	--	પેટા ચૂંટણી
૩	દસક્રોઈ	ઉન્દ્રેલ	૯	સામાન્ય	--	પેટા ચૂંટણી
૪	દસક્રોઈ	કુબડથલ	૫	સામાન્ય	--	પેટા ચૂંટણી
૫	દસક્રોઈ	કુંજાડ	૮	સામાન્ય	--	પેટા ચૂંટણી
૬	દસક્રોઈ	કુહા	૫	અનુ. જાતિ	--	પેટા ચૂંટણી
૭	દસક્રોઈ	ખોડીયાર	૨	સામાન્ય	--	પેટા ચૂંટણી
૮	દસક્રોઈ	હંસપુરા	૧	સ્ત્રી સામાન્ય	--	પેટા ચૂંટણી
૯	દસક્રોઈ	પરઢોલ	૨	સામાન્ય	--	પેટા ચૂંટણી
૧૦	દસક્રોઈ	જેતલપુર	૧૦	સામાન્ય	--	પેટા ચૂંટણી
૧૧	દસક્રોઈ	ઈન્દીરાનગર	૭	અનુ. જાતિ	--	પેટા ચૂંટણી

સુનયના તોમર
કલેક્ટર અમદાવાદ જીલ્લો અને
રાજ્ય ચૂંટણી પંચના અધિકારી

INDEX

ગુજરાત પંચાયત અધિનિયમ-૧૯૯૩ની કલમ-૧૫ ની પેટા કલમ- (૧) અન્વયે
ચૂંટણીનું જાહેરનામું
જીલ્લા કલેક્ટર કચેરી, નગરપાલિકા શાખા,
અમદાવાદ જીલ્લો
તા. ૧૫-૧-૨૦૦૩

ક્રમાંક : એમયુએન/ગ્રામ પંચાયત/ કલમ-૧૫(૧)/જાહેરનામું/સીટી/૨૦૦૩

જાહેરનામું

અમદાવાદ જીલ્લાની સીટી તાલુકાની ગ્રામ પંચાયતોના અનુસુચિમાં જણાવેલા વોર્ડોની બેઠકોની/સરપંચની બેઠકોની ચૂંટણી.

(૧) ગુજરાત પંચાયત અધિનિયમ-૧૯૯૩ની કલમ-૧૩ની પેટા કલમ(૧) મુજબ અમદાવાદ જીલ્લાની સીટી તાલુકાની ગ્રામ પંચાયતોના વોર્ડોની રચના તથા બેઠકોની ફાળવણી રાજ્ય ચૂંટણી પંચના અધિકારી તરીકે કરેલ છે.

(૨) ગુજરાત પંચાયત અધિનિયમ-૧૯૯૩ની કલમ-૧૫ની પેટા કલમ(૧) થી પ્રાપ્ત થયેલ સત્તાની રૂઈએ રાજ્ય ચૂંટણી પંચના અધિકારી તરીકે કલેકટર અમદાવાદ, અમદાવાદ જીલ્લાની નીચેની અનુસુચિના કોલમ-૨માં જણાવેલ તાલુકાની સામે કોલમ-૩માં જણાવેલ ગ્રામ પંચાયતના કોલમ-૪-૫માં જણાવેલ વોર્ડની બેઠકોની તથા કોલમ-૬માં જણાવેલ સરપંચની બેઠકોની સામાન્ય ચૂંટણી તા. ૯-૨-૨૦૦૩ના રોજ યોજવાનું જાહેર કરેલ છે.

અનુસુચિ

સીટી તાલુકાની ગ્રામ પંચાયતોની ચૂંટણી યોજવાની છે તેની યાદી

અ.નં.	તાલુકાનું નામ	ગ્રામ પંચાયતનું નામ	વોર્ડ નંબર	વોર્ડની બેઠકનો પ્રકાર	સરપંચની બેઠકનો પ્રકાર	ચૂંટણીનો પ્રકાર
૧	૨	૩	૪	૫	૬	૭
૧	સીટી	મકતમપુરા	૨૨	સામાન્ય	--	પેટા ચૂંટણી
૨	સીટી	ગ્યાસપુર	૫	સામાન્ય	--	પેટા ચૂંટણી
૩	સીટી	નિકોલ	--	--	સ્ત્રી સામાન્ય	પેટા ચૂંટણી

(૩) આ જાહેરનામાની ગુજરાત પંચાયત ચૂંટણી નિયમો-૧૯૯૪ના નિયમ-૯(૧) [illegible] સરકારી રાજયપત્રમાં પ્રસિધ્ધી કરવામાં આવે છે

(સુનયના તોમર)
કલેક્ટર અમદાવાદ જીલ્લો અને
રાજ્ય ચૂંટણી પંચના અધિકારી

INDEX

ગુજરાત પંચાયત ચૂંટણી નિયમો-૧૯૯૪ના નિયમ-૯(૨) અન્વયે
ચૂંટણીનું જાહેરનામું
જીલ્લા કલેકટર કચેરી, નગરપાલિકા શાખા,
અમદાવાદ જીલ્લો
તા. ૧૫-૧-૨૦૦૩

ક્રમાંક : એમયુએન/ગ્રામ પંચાયત/નિયમ-૯(૨)/જાહેરનામું/સીટી/૨૦૦૩

જાહેરનામું

અમદાવાદ જીલ્લાની સીટી તાલુકાની ગ્રામ પંચાયતોના વોર્ડની બેઠકોની/સરપંચની બેઠકોની ચૂંટણી.

(૧) ગુજરાત પંચાયત અધિનિયમ-૧૯૯૩ની કલમ-૧૬ની પેટા કલમ(૧) મુજબ અમદાવાદ જીલ્લાની સીટી તાલુકાની ગ્રામ પંચાયતોના વોર્ડની રચના તથા બેઠકોની ફાળવણી રાજ્ય ચૂંટણી પંચના અધિકારી તરીકે કરેલ છે.

(૨) ગુજરાત પંચાયત ચૂંટણી નિયમો-૧૯૯૪ના નિયમ-૯ના પેટા નિયમ(૨) થી પ્રાપ્ત થયેલ સત્તાની રૂઈએ રાજ્ય ચૂંટણી પંચના અધિકારી તરીકે કલેકટર અમદાવાદ, અમદાવાદ જીલ્લાની નીચેની અનુસુચિના કોલમ-૨માં જણાવેલ તાલુકાની સામે કોલમ-૩માં જણાવેલ ગ્રામ પંચાયતના કોલમ-૪માં જણાવેલ વોર્ડની કોલમ-૫માં જણાવેલ બેઠકો ભરવા માટે સભ્યોની તથા કોલમ-૬માં જણાવેલ પ્રકારવાળી સરપંચની બેઠકો ભરવા માટે સરપંચની ચૂંટણી યોજવાનું તબક્કાવાર કાર્યક્રમ નીચે જણાવ્યા મુજબ નક્કી કરેલ છે.

		તારીખ	સમય	સ્થળ
(ક)	ઉમેદવારી પત્રો રજુ કરવાની/ ભરવાની છેલ્લી તારીખ	૨૨-૧-૨૦૦૩	૧૧-૦૦ કલાકથી ૧૫-૦૦ કલાક સુધી	ચૂંટણી અધિકારી/મદદનીશ ચૂંટણી અધિકારીની કચેરી ખાતે
(ખ)	ઉમેદવારી પત્રોની ચકાસણીની તારીખ	૨૩-૧-૨૦૦૩	૧૧-૦૦ કલાકથી ચકાસણી પુરી થાય ત્યાં સુધી	ચૂંટણી અધિકારીની કચેરી ખાતે
(ગ)	ઉમેદવારી પાછી ખેંચી લેવાની છેલ્લી તારીખ	૨૫-૧-૨૦૦૩	૧૫-૦૦ કલાક સુધી	ચૂંટણી અધિકારી/મદદનીશ ચૂંટણી અધિકારીની કચેરી ખાતે
(ઘ)	આવશ્યક હોય તો મતદાનની તારીખ	૯-૨-૨૦૦૩	---	---
(ચ)	મતદાનનો સમય	સવારના ૮-૦૦ થી સાંજના ૫-૦૦ વાગ્યા સુધી		
(છ)	મતદાનનું સ્થળ	જીલ્લા ચૂંટણી અધિકારીએ ગ્રામ પંચાયત માટે વોર્ડવાર આખરી કરી જાહેર કરેલ/પ્રસિધ્ધ કરેલ મતદાન મથકો ઉપર		
(જ)	મતગણતરી માટેની તારીખ અને સમય	૧૧-૨-૨૦૦૩ તથા ૧૨-૨-૨૦૦૩	સવારના ૯-૦૦ કલાકથી ગણતરી પુરી થાય ત્યાં સુધી	ચૂંટણી અધિકારી જાહેર કરે તે સ્થળે
(ઝ)	ચૂંટણી પ્રક્રિયા પુરી થવા માટેની તારીખ	૧૭-૨-૨૦૦૩		

INDEX

અનુસુચિ

સીટી તાલુકાની ગ્રામ પંચાયતોની ચૂંટણી યોજવાની છે તેની યાદી

અ.નં.	તાલુકાનું નામ	ગ્રામ પંચાયતનું નામ	વોર્ડ નંબર	વોર્ડની બેઠકનો પ્રકાર	સરપંચની બેઠકનો પ્રકાર	ચૂંટણીનો પ્રકાર
૧	૨	૩	૪	૫	૬	૭
૧	સીટી	મકતમપુરા	૨૨	સામાન્ય	--	પેટા ચૂંટણી
૨	સીટી	ગ્યાસપુર	૫	સામાન્ય	--	પેટા ચૂંટણી
૩	સીટી	નિકોલ	--	--	સ્ત્રી સામાન્ય	પેટા ચૂંટણી

સુનયના તોમર
કલેક્ટર અમદાવાદ જીલ્લો અને
રાજ્ય ચૂંટણી પંચના અધિકારી

ગુજરાત પંચાયત અધિનિયમ-૧૯૯૩ની કલમ-૧૫ ની પેટા કલમ- (૧) અન્વયે
ચૂંટણીનું જાહેરનામું
જીલ્લા કલેક્ટર કચેરી, નગરપાલિકા શાખા,
અમદાવાદ જીલ્લો
તા. ૧૫-૧-૨૦૦૩

ક્રમાંક : એમયુએન/ગ્રામ પંચાયત/ કલમ-૧૫(૧)/જાહેરનામું/રાણપુર/૨૦૦૩

જાહેરનામું

અમદાવાદ જીલ્લાની રાણપુર તાલુકાની ગ્રામ પંચાયતોના અનુસુચિમાં જણાવેલા વોર્ડોની બેઠકોની/ સરપંચની બેઠકોની ચૂંટણી.

(૧) ગુજરાત પંચાયત અધિનિયમ-૧૯૯૩ની કલમ-૧૬ની પેટા કલમ(૧) મુજબ અમદાવાદ જીલ્લાની રાણપુર તાલુકાની ગ્રામ પંચાયતોના વોર્ડોની રચના તથા બેઠકોની ફાળવણી રાજ્ય ચૂંટણી પંચના અધિકારી તરીકે કરેલ છે.

(૨) ગુજરાત પંચાયત અધિનિયમ-૧૯૯૩ની કલમ-૧૫ની પેટા કલમ(૧) થી પ્રાપ્ત થયેલ સત્તાની રૂઈએ રાજ્ય ચૂંટણી પંચના અધિકારી તરીકે કલેક્ટર અમદાવાદ, અમદાવાદ જીલ્લાની નીચેની અનુસુચિના કોલમ-૨માં જણાવેલ તાલુકાની સામે કોલમ-૩માં જણાવેલ ગ્રામ પંચાયતના કોલમ-૪-૫માં જણાવેલ વોર્ડની બેઠકોની તથા કોલમ-૬માં જણાવેલ સરપંચની બેઠકોની સામાન્ય ચૂંટણી તા. ૯-૨-૨૦૦૩ના રોજ યોજવાનું જાહેર કરેલ છે.

INDEX

રાણપુર તાલુકાની ગ્રામ પંચાયતોની ચૂંટણી યોજવાની છે તેની યાદી

અ.નં.	તાલુકાનું નામ	ગ્રામ પંચાયતનું નામ	વોર્ડ નંબર	વોર્ડની બેઠકનો પ્રકાર	સરપંચની બેઠકનો પ્રકાર	ચૂંટણીનો પ્રકાર
૧	૨	૩	૪	૫	૬	૭
૧	રાણપુર	રાજપરા	૧	સ્ત્રી સામાન્ય	સામાન્ય	સામાન્ય ચૂંટણી
			૨	સામાન્ય		
			૩	સામાન્ય		
			૪	સા.શૈ.પછાત વર્ગ		
			૫	સ્ત્રી સામાન્ય		
			૬	સામાન્ય		
			૭	સામાન્ય		
૨	રાણપુર	મોટી વાવડી	૨	સા.શૈ.પછાત વર્ગ	--	પેટા ચૂંટણી
૩	રાણપુર	બગડ	૧	સ્ત્રી સામાન્ય	--	પેટા ચૂંટણી
			૩	અનુ.જાતિ	--	પેટા ચૂંટણી
૪	રાણપુર	અલમપુર	--	--	અનુ.જાતિ સ્ત્રી	પેટા ચૂંટણી
૫	રાણપુર	અલઉ	--	--	સા.શૈ.પછાત વર્ગ સ્ત્રી	પેટા ચૂંટણી

(૩) આ જાહેરનામાની ગુજરાત પંચાયત ચૂંટણી નિયમો-૧૯૯૪ના નિયમ-૯(૧) અન્વયે સરકારી રાજ્યપત્રમાં પ્રસિધ્ધી કરવામાં આવે છે

(સુનયના તોમર
કલેક્ટર અમદાવાદ જીલ્લો અને
રાજ્ય ચૂંટણી પંચના અધિકારી

INDEX

ગુજરાત પંચાયત ચૂંટણી નિયમો-૧૯૯૪ના નિયમ-૯(૨) અન્વયે
ચૂંટણીનું જાહેરનામું
જીલ્લા કલેક્ટર કચેરી, નગરપાલિકા શાખા,
અમદાવાદ જીલ્લો
તા. ૧૫-૧-૨૦૦૩

ક્રમાંક : એમયુએન/ગ્રામ પંચાયત/નિયમ-૯(૨)/જાહેરનામું/રાણપુર/૨૦૦૩

જાહેરનામું

અમદાવાદ જીલ્લાની રાણપુર તાલુકાની ગ્રામ પંચાયતોના વોર્ડની બેઠકોની/સરપંચની બેઠકોની ચૂંટણી.

(૧) ગુજરાત પંચાયત અધિનિયમ-૧૯૯૩ની કલમ-૧૬ની પેટા કલમ(૧) મુજબ અમદાવાદ જીલ્લાની રાણપુર તાલુકાની ગ્રામ પંચાયતોના વોર્ડોની રચના તથા બેઠકોની ફાળવણી રાજ્ય ચૂંટણી પંચના અધિકારી તરીકે કરેલ છે.

(૨) ગુજરાત પંચાયત ચૂંટણી નિયમો-૧૯૯૪ના નિયમ-૯ના પેટા નિયમ(૨) થી પ્રાપ્ત થયેલ સત્તાની રૂઈએ રાજ્ય ચૂંટણી પંચના અધિકારી તરીકે કલેક્ટર અમદાવાદ, અમદાવાદ જીલ્લાની નીચેની અનુસુચિના કોલમ-૨માં જણાવેલ તાલુકાની સામે કોલમ-૩માં જણાવેલ ગ્રામ પંચાયતના કોલમ-૪માં જણાવેલ વોર્ડની કોલમ-૫માં જણાવેલ બેઠકો ભરવા માટે સભ્યોની તથા કોલમ-૬માં જણાવેલ પ્રકારવાળી સરપંચની બેઠકો ભરવા માટે સરપંચની ચૂંટણી યોજવાનું તબક્કાવાર કાર્યક્રમ નીચે જણાવ્યા મુજબ નક્કી કરેલ છે.

		તારીખ	સમય	સ્થળ
(ક)	ઉમેદવારી પત્રો રજુ કરવાની/ભરવાની છેલ્લી તારીખ	૨૨-૧-૨૦૦૩	૧૧-૦૦ કલાકથી ૧૫-૦૦ કલાક સુધી	ચૂંટણી અધિકારી/મદદનીશ ચૂંટણી અધિકારીની કચેરી ખાતે
(ખ)	ઉમેદવારી પત્રોની ચકાસણીની તારીખ	૨૩-૧-૨૦૦૩	૧૧-૦૦ કલાકથી ચકાસણી પુરી થાય ત્યાં સુધી	ચૂંટણી અધિકારીની કચેરી ખાતે
(ગ)	ઉમેદવારી પાછી ખેંચી લેવાની છેલ્લી તારીખ	૨૫-૧-૨૦૦૩	૧૫-૦૦ કલાક સુધી	ચૂંટણી અધિકારી/મદદનીશ ચૂંટણી અધિકારીની કચેરી ખાતે
(ઘ)	આવશ્યક હોય તો મતદાનની તારીખ	૯-૨-૨૦૦૩	----	—
(ચ)	મતદાનનો સમય	સવારના ૮-૦૦ થી સાંજના ૫-૦૦ વાગ્યા સુધી		
(છ)	મતદાનનું સ્થળ	જીલ્લા ચૂંટણી અધિકારીએ ગ્રામ પંચાયત માટે વોર્ડવાર આખરી કરી જાહેર કરેલ/પ્રસિધ્ધ કરેલ મતદાન મથકો ઉપર		
(જ)	મતગણતરી માટેની તારીખ અને સમય	૧૧-૨-૨૦૦૩ તથા ૧૨-૨-૨૦૦૩	સવારના ૯-૦૦ કલાકથી ગણતરી પુરી થાય ત્યાં સુધી	ચૂંટણી અધિકારી જાહેર કરે તે સ્થળે
(ઝ)	ચૂંટણી પ્રક્રિયા પુરી થવા માટેની તારીખ	૧૭-૨-૨૦૦૩		

INDEX

અનુસુચિ

રાણપુર તાલુકાની ગ્રામ પંચાયતોની ચૂંટણી યોજવાની છે તેની યાદી

અ.નં.	તાલુકાનું નામ	ગ્રામ પંચાયતનું નામ	વોર્ડ નંબર	વોર્ડની બેઠકનો પ્રકાર	સરપંચની બેઠકનો પ્રકાર	ચૂંટણીનો પ્રકાર
૧	૨	૩	૪	૫	૬	૭
૧	રાણપુર	રાજપરા	૧	સ્ત્રી સામાન્ય	સામાન્ય	સામાન્ય ચૂંટણી
			૨	સામાન્ય		
			૩	સામાન્ય		
			૪	સા.શૈ.પછાત વર્ગ		
			૫	સ્ત્રી સામાન્ય		
			૬	સામાન્ય		
			૭	સામાન્ય		
૨	રાણપુર	મોટી વાવડી	૨	સા.શૈ.પછાત વર્ગ	--	પેટા ચૂંટણી
૩	રાણપુર	બગડ	૧	સ્ત્રી સામાન્ય	--	પેટા ચૂંટણી
			૩	અનુ.જાતિ	--	પેટા ચૂંટણી
૪	રાણપુર	અલમપુર	--	--	અનુ.જાતિ સ્ત્રી	પેટા ચૂંટણી
૫	રાણપુર	અલઉ	--	--	સા.શૈ.પછાત વર્ગ સ્ત્રી	પેટા ચૂંટણી

(સુનયના તોમર

કલેક્ટર અમદાવાદ જીલ્લો અને

રાજ્ય ચૂંટણી પંચના અધિકારી

ગુજરાત પંચાયત અધિનિયમ-૧૯૯૩ની કલમ-૧૫ ની પેટા કલમ- (૧) અન્વયે
ચૂંટણીનું જાહેરનામું
જીલ્લા કલેક્ટર કચેરી, નગરપાલિકા શાખા,
અમદાવાદ જીલ્લો
તા. ૧૫-૧-૨૦૦૩

ક્રમાંક : એમયુએન/ગ્રામ પંચાયત/ કલમ-૧૫(૧)/જાહેરનામું/ધંધુકા/૨૦૦૩

જાહેરનામું

અમદાવાદ જીલ્લાની ધંધુકા તાલુકાની ગ્રામ પંચાયતોના અનુસુચિમાં જણાવેલા વોર્ડોની બેઠકોની/સરપંચની બેઠકોની ચૂંટણી.

(૧) ગુજરાત પંચાયત અધિનિયમ-૧૯૯૩ની કલમ-૧૬ની પેટા કલમ(૧) મુજબ અમદાવાદ જીલ્લાની ધંધુકા તાલુકાની ગ્રામ પંચાયતોના વોર્ડોની રચના તથા બેઠકોની ફાળવણી રાજ્ય ચૂંટણી પંચના અધિકારી તરીકે કરેલ છે.

(૨) ગુજરાત પંચાયત અધિનિયમ-૧૯૯૩ની કલમ-૧૫ની પેટા કલમ(૧) થી પ્રાપ્ત થયેલ સત્તાની રૂઈએ રાજ્ય ચૂંટણી પંચના અધિકારી તરીકે કલેક્ટર અમદાવાદ, અમદાવાદ જીલ્લાની નીચેની અનુસુચિના કોલમ-૨માં જણાવેલ તાલુકાની સામે કોલમ-૩માં જણાવેલ ગ્રામ પંચાયતના કોલમ-૪-૫માં જણાવેલ વોર્ડની બેઠકોની તથા કોલમ-૬માં જણાવેલ સરપંચની બેઠકોની સામાન્ય ચૂંટણી તા. ૯-૨-૨૦૦૩ના રોજ યોજવાનું જાહેર કરેલ છે.

INDEX

અનુસુચિ

ધંધુકા તાલુકાની ગ્રામ પંચાયતોની ચૂંટણી યોજવાની છે તેની યાદી

અ.નં.	તાલુકાનું નામ	ગ્રામ પંચાયતનું નામ	વોર્ડ નંબર	વોર્ડની બેઠકનો પ્રકાર	સરપંચની બેઠકનો પ્રકાર	ચૂંટણીનો પ્રકાર
૧	૨	૩	૪	૫	૬	૭
૧	ધંધુકા	પાંચી	૧	અનુ.જાતિ	સામાન્ય	સામાન્ય ચૂંટણી
			૨	સા.શૈ.પછાત વર્ગ સ્ત્રી		
			૩	સ્ત્રી સામાન્ય		
			૪	સામાન્ય		
			૫	સામાન્ય		
			૬	સામાન્ય		
			૭	સામાન્ય		
૨	ધંધુકા	મીંગલપુર ઝાંખી	૧	સ્ત્રી સામાન્ય	સામાન્ય	સામાન્ય ચૂંટણી
			૨	સા.શૈ.પછાત વર્ગ		
			૩	સામાન્ય		
			૪	સ્ત્રી સામાન્ય		
			૫	સામાન્ય		
			૬	સામાન્ય		
			૭	સામાન્ય		
૩	ધંધુકા	ગાંફ	૧	સ્ત્રી સામાન્ય	સ્ત્રી સામાન્ય	સામાન્ય ચૂંટણી
			૨	અનુ.જાતિ		
			૩	સા.શૈ.પછાત વર્ગ સ્ત્રી		
			૪	સામાન્ય		
			૫	સામાન્ય		
			૬	સામાન્ય		
			૭	સામાન્ય		
૪	ધંધુકા	કાદીપુર	૧	સ્ત્રી સામાન્ય	અનુ.જાતિ	સામાન્ય ચૂંટણી
			૨	સા.શૈ.પછાત વર્ગ સ્ત્રી		
			૩	સામાન્ય		
			૪	અનુ.જાતિ		
			૫	સામાન્ય		
			૬	સામાન્ય		
			૭	સામાન્ય		
૫	ધંધુકા	તગડી	--	--	સામાન્ય	પેટા ચૂંટણી
			૨	અનુ.જાતિ		
			૩	સા.શૈ.પછાત વર્ગ સ્ત્રી		
૬	ધંધુકા	સાંઢીડા	૩	સામાન્ય	--	પેટા ચૂંટણી
૭	ધંધુકા	આકરૂ	૪	અનુ.જાતિ	--	પેટા ચૂંટણી

INDEX

૮	ધંધુકા	ગુંજાર	- -	- -	અનુ.આદીજાતિ	પેટા ચૂંટણી
			૫	અનુ.આદીજાતિ અન્ય	- -	પેટા ચૂંટણી
			૬	અનુ.આદીજાતિ સ્ત્રી	- -	પેટા ચૂંટણી
૯	ધંધુકા	ખરડ	૩	અનુ.આદીજાતિ	- -	પેટા ચૂંટણી

(૩) આ જાહેરનામાની ગુજરાત પંચાયત ચૂંટણી નિયમો-૧૯૯૪ના નિયમ-૯(૧) અન્વયે સરકારી રાજયપત્રમાં પ્રસિધ્ધી કરવામાં આવે છે

સુનયના તોમર,
કલેક્ટર અમદાવાદ જીલ્લો અને
રાજ્ય ચૂંટણી પંચના અધિકારી

INDEX

ગુજરાત પંચાયત ચૂંટણી નિયમો-૧૯૯૪ના નિયમ-૯(૨) અન્વયે
ચૂંટણીનું જાહેરનામું
જીલ્લા કલેક્ટર કચેરી, નગરપાલિકા શાખા,
અમદાવાદ જીલ્લો
તા. ૧૫-૧-૨૦૦૩

ક્રમાંક : એમયુએન/ગ્રામ પંચાયત/નિયમ-૯(૨)/જાહેરનામું/ધંધુકા/૨૦૦૩

જાહેરનામું

અમદાવાદ જીલ્લાની ધંધુકા તાલુકાની ગ્રામ પંચાયતોના વોર્ડની બેઠકોની/સરપંચની બેઠકોની ચૂંટણી.

(૧) ગુજરાત પંચાયત અધિનિયમ-૧૯૯૩ની કલમ-૧૬ની પેટા કલમ(૧) મુજબ અમદાવાદ જીલ્લાની ધંધુકા તાલુકાની ગ્રામ પંચાયતોના વોર્ડની રચના તથા બેઠકોની ફાળવણી રાજ્ય ચૂંટણી પંચના અધિકારી તરીકે કરેલ છે.

(૨) ગુજરાત પંચાયત ચૂંટણી નિયમો-૧૯૯૪ના નિયમ-૯ના પેટા નિયમ(૨) થી પ્રાપ્ત થયેલ સત્તાની રૂઈએ રાજ્ય ચૂંટણી પંચના અધિકારી તરીકે કલેક્ટર અમદાવાદ, અમદાવાદ જીલ્લાની નીચેની અનુસુચિના કોલમ-૨માં જણાવેલ તાલુકાની સામે કોલમ-૩માં જણાવેલ ગ્રામ પંચાયતના કોલમ-૪માં જણાવેલ વોર્ડની કોલમ-૫માં જણાવેલ બેઠકો ભરવા માટે સભ્યોની તથા કોલમ-૬માં જણાવેલ પ્રકારવાળી સરપંચની બેઠકો ભરવા માટે સરપંચની ચૂંટણી યોજવાનું તબક્કાવાર કાર્યક્રમ નીચે જણાવ્યા મુજબ નક્કી કરેલ છે.

		તારીખ	સમય	સ્થળ
(ક)	ઉમેદવારી પત્રો રજુ કરવાની/ભરવાની છેલ્લી તારીખ	૨૨-૧-૨૦૦૩	૧૧-૦૦ કલાકથી ૧૫-૦૦ કલાક સુધી	ચૂંટણી અધિકારી/મદદનીશ ચૂંટણી અધિકારીની કચેરી ખાતે
(ખ)	ઉમેદવારી પત્રોની ચકાસણીની તારીખ	૨૩-૧-૨૦૦૩	૧૧-૦૦ કલાકથી ચકાસણી પુરી થાય ત્યાં સુધી	ચૂંટણી અધિકારીની કચેરી ખાતે
(ગ)	ઉમેદવારી પાછી ખેંચી લેવાની છેલ્લી તારીખ	૨૫-૧-૨૦૦૩	૧૫-૦૦ કલાક સુધી	ચૂંટણી અધિકારી/મદદનીશ ચૂંટણી અધિકારીની કચેરી ખાતે
(ઘ)	આવશ્યક હોય તો મતદાનની તારીખ	૯-૨-૨૦૦૩	----	----
(ચ)	મતદાનનો સમય	સવારના ૮-૦૦ થી સાંજના ૫-૦૦ વાગ્યા સુધી		
(છ)	મતદાનનું સ્થળ	જીલ્લા ચૂંટણી અધિકારીએ ગ્રામ પંચાયત માટે વોર્ડવાર આખરી કરી જાહેર કરેલ/પ્રસિધ્ધ કરેલ મતદાન મથકો ઉપર		
(જ)	મતગણતરી માટેની તારીખ અને સમય	૧૧-૨-૨૦૦૩ તથા ૧૨-૨-૨૦૦૩	સવારના ૯-૦૦ કલાકથી ગણતરી પુરી થાય ત્યાં સુધી	ચૂંટણી અધિકારી જાહેર કરે તે સ્થળે
(ઝ)	ચૂંટણી પ્રક્રિયા પુરી થવા માટેની તારીખ	૧૭-૨-૨૦૦૩		

INDEX

અનુસુચિ

ધંધુકા તાલુકાની ગ્રામ પંચાયતોની ચૂંટણી યોજવાની છે તેની યાદી

અ.નં.	તાલુકાનું નામ	ગ્રામ પંચાયતનું નામ	વોર્ડ નંબર	વોર્ડની બેઠકનો પ્રકાર	સરપંચની બેઠકનો પ્રકાર	ચૂંટણીનો પ્રકાર
૧	૨	૩	૪	૫	૬	૭
૧	ધંધુકા	પાંચી	૧	અનુ.જાતિ	સામાન્ય	સામાન્ય ચૂંટણી
			૨	સા.શૈ.પછાત વર્ગ સ્ત્રી		
			૩	સ્ત્રી સામાન્ય		
			૪	સામાન્ય		
			૫	સામાન્ય		
			૬	સામાન્ય		
			૭	સામાન્ય		
૨	ધંધુકા	મીંગલપુર ઝાંખી	૧	સ્ત્રી સામાન્ય	સામાન્ય	સામાન્ય ચૂંટણી
			૨	સા.શૈ.પછાત વર્ગ		
			૩	સામાન્ય		
			૪	સ્ત્રી સામાન્ય		
			૫	સામાન્ય		
			૬	સામાન્ય		
			૭	સામાન્ય		
૩	ધંધુકા	ગાંફ	૧	સ્ત્રી સામાન્ય	સ્ત્રી સામાન્ય	સામાન્ય ચૂંટણી
			૨	અનુ.જાતિ		
			૩	સા.શૈ.પછાત વર્ગ સ્ત્રી		
			૪	સામાન્ય		
			૫	સામાન્ય		
			૬	સામાન્ય		
			૭	સામાન્ય		
૪	ધંધુકા	કાદીપુર	૧	સ્ત્રી સામાન્ય	અનુ.જાતિ	સામાન્ય ચૂંટણી
			૨	સા.શૈ.પછાત વર્ગ સ્ત્રી		
			૩	સામાન્ય		
			૪	અનુ.જાતિ		
			૫	સામાન્ય		
			૬	સામાન્ય		
			૭	સામાન્ય		
૫	ધંધુકા	તગડી	--	--	સામાન્ય	પેટા ચૂંટણી
			૨	અનુ.જાતિ		
			૩	સા.શૈ.પછાત વર્ગ સ્ત્રી		
૬	ધંધુકા	સાંઢીડા	૩	સામાન્ય	--	પેટા ચૂંટણી
૭	ધંધુકા	આકરૂ	૪	અનુ.જાતિ	--	પેટા ચૂંટણી

૮	ધંધુકા	ગુંજાર	- -	- -	અનુ.આદીજાતિ	પેટા ચૂંટણી
			૫	અનુ.આદીજાતિ અન્ય	- -	પેટા ચૂંટણી
			૬	અનુ.આદીજાતિ સ્ત્રી	- -	પેટા ચૂંટણી
૯	ધંધુકા	ખરડ	૩	અનુ.આદીજાતિ	- -	પેટા ચૂંટણી

સુનયના તોમર
કલેક્ટર અમદાવાદ જીલ્લો અને
રાજ્ય ચૂંટણી પંચના અધિકારી

INDEX

ગુજરાત પંચાયત અધિનિયમ-૧૯૯૩ની કલમ-૧૫ ની પેટા કલમ- (૧) અન્વયે
ચૂંટણીનું જાહેરનામું
જીલ્લા કલેકટર કચેરી, નગરપાલિકા શાખા,
અમદાવાદ જીલ્લો
તા. ૧૫-૧-૨૦૦૩

ક્રમાંક : એમયુએન/ગ્રામ પંચાયત/ કલમ-૧૫(૧)/જાહેરનામું/દેત્રોજ-રામપુરા/૨૦૦૩

જાહેરનામું

અમદાવાદ જીલ્લાની દેત્રોજ-રામપુરા તાલુકાની ગ્રામ પંચાયતોના અનુસુચિમાં જણાવેલા વોર્ડોની બેઠકોની/ સરપંચની બેઠકોની ચૂંટણી.

(૧) ગુજરાત પંચાયત અધિનિયમ-૧૯૯૩ની કલમ-૧૬ની પેટા કલમ(૧) મુજબ અમદાવાદ જીલ્લાની દેત્રોજ-રામપુરા તાલુકાની ગ્રામ પંચાયતોના વોર્ડોની રચના તથા બેઠકોની ફાળવણી રાજ્ય ચૂંટણી પંચના અધિકારી તરીકે કરેલ છે.

(૨) ગુજરાત પંચાયત અધિનિયમ-૧૯૯૩ની કલમ-૧૫ની પેટા કલમ(૧) થી પ્રાપ્ત થયેલ સત્તાની રૂઈએ રાજ્ય ચૂંટણી પંચના અધિકારી તરીકે કલેકટર અમદાવાદ, અમદાવાદ જીલ્લાની નીચેની અનુસુચિના કોલમ-૨માં જણાવેલ તાલુકાની સામે કોલમ-૩માં જણાવેલ ગ્રામ પંચાયતના કોલમ-૪-૫માં જણાવેલ વોર્ડની બેઠકોની તથા કોલમ-૬માં જણાવેલ સરપંચની બેઠકોની સામાન્ય ચૂંટણી તા. ૯-૨-૨૦૦૩ના રોજ યોજવાનું જાહેર કરેલ છે.

INDEX

અનુસુચિ

દેત્રોજ-રામપુરા તાલુકાની ગ્રામ પંચાયતોની ચૂંટણી યોજવાની છે તેની યાદી

અ.નં.	તાલુકાનું નામ	ગ્રામ પંચાયતનું નામ	વોર્ડ નંબર	વોર્ડની બેઠકનો પ્રકાર	સરપંચની બેઠકનો પ્રકાર	ચૂંટણીનો પ્રકાર
૧	૨	૩	૪	૫	૬	૭
૧	દેત્રોજ-રામપુરા	શોભાસણ	૧	સ્ત્રી સામાન્ય	સામાન્ય	સામાન્ય ચૂંટણી
			૨	અનુ. જાતિ		
			૩	સા.શૈ.પછાત વર્ગ સ્ત્રી		
			૪	સામાન્ય		
			૫	સામાન્ય		
			૬	સામાન્ય		
			૭	સામાન્ય		
૨	દેત્રોજ-રામપુરા	હઠીપુરા	૧	સ્ત્રી સામાન્ય	સામાન્ય	સામાન્ય ચૂંટણી
			૨	સા.શૈ.પછાત વર્ગ		
			૩	સામાન્ય		
			૪	સ્ત્રી સામાન્ય		
			૫	સામાન્ય		
			૬	સામાન્ય		
			૭	સામાન્ય		
૩	દેત્રોજ-રામપુરા	કુકવાવ	૧	સ્ત્રી સામાન્ય	સામાન્ય	સામાન્ય ચૂંટણી
			૨	સા.શૈ.પછાત વર્ગ		
			૩	સામાન્ય		
			૪	સ્ત્રી સામાન્ય		
			૫	સામાન્ય		
			૬	સામાન્ય		
			૭	સામાન્ય		
૪	દેત્રોજ-રામપુરા	બાન્ટાઈ-જેઠીપુરા	૧	સ્ત્રી સામાન્ય	સ્ત્રી સામાન્ય	સામાન્ય ચૂંટણી
			૨	સા.શૈ.પછાત વર્ગ સ્ત્રી		
			૩	સામાન્ય		
			૪	સામાન્ય		
			૫	સામાન્ય		
			૬	સામાન્ય		
			૭	અનુ. જાતિ		
૫	દેત્રોજ-રામપુરા	ઓઢવ	૧	સ્ત્રી સામાન્ય	અનુ. જાતિ	સામાન્ય ચૂંટણી
			૨	સા.શૈ.પછાત વર્ગ સ્ત્રી		
			૩	સામાન્ય		
			૪	સામાન્ય		
			૫	સામાન્ય		
			૬	અનુ. જાતિ		
			૭	સામાન્ય		

INDEX

૬	દેત્રોજ-રામપુરા	ઓઢવપુરા	૧	સ્ત્રી સામાન્ય	સામાન્ય	સામાન્ય ચૂંટણી
			૨	સા.શૈ.પછાત વર્ગ		
			૩	સામાન્ય		
			૪	સ્ત્રી સામાન્ય		
			૫	સામાન્ય		
			૬	સામાન્ય		
			૭	સામાન્ય		
૭	દેત્રોજ-રામપુરા	જસપુરા	૧	સ્ત્રી સામાન્ય	સામાન્ય	સામાન્ય ચૂંટણી
			૨	સા.શૈ.પછાત વર્ગ સ્ત્રી		
			૩	સામાન્ય		
			૪	સામાન્ય		
			૫	સામાન્ય		
			૬	અનુ. જાતિ		
			૭	સામાન્ય		
૮	દેત્રોજ-રામપુરા	સદાતપુરા	૧	સામાન્ય	સામાન્ય	સામાન્ય ચૂંટણી
			૨	સા.શૈ.પછાત વર્ગ સ્ત્રી		
			૩	સ્ત્રી સામાન્ય		
			૪	સામાન્ય		
			૫	સામાન્ય		
			૬	અનુ. જાતિ		
			૭	સામાન્ય		
૯	દેત્રોજ-રામપુરા	વાસણા-છનિયાર	૧	સ્ત્રી સામાન્ય	સામાન્ય	સામાન્ય ચૂંટણી
			૨	સામાન્ય		
			૩	સામાન્ય		
			૪	સ્ત્રી સામાન્ય		
			૫	સા.શૈ.પછાત વર્ગ		
			૬	સામાન્ય		
			૭	સામાન્ય		
૧૦	દેત્રોજ-રામપુરા	છનિયાર	૧	સ્ત્રી સામાન્ય	સ્ત્રી સામાન્ય	સામાન્ય ચૂંટણી
			૨	સા.શૈ.પછાત વર્ગ		
			૩	સામાન્ય		
			૪	સ્ત્રી સામાન્ય		
			૫	સામાન્ય		
			૬	સામાન્ય		
			૭	સામાન્ય		
૧૧	દેત્રોજ-રામપુરા	ભંકોડા	૧	સ્ત્રી સામાન્ય	- -	પેટા ચૂંટણી
			૨	સા.શૈ.પછાત વર્ગ		
			૭	સામાન્ય		
૧૨	દેત્રોજ-રામપુરા	મોટી રાન્તાઈ	૬	સામાન્ય	- -	પેટા ચૂંટણી

૧૩	દેત્રોજ-રામપુરા	રૂદાતલ	૭	અનુ. જાતિ	--	પેટા ચૂંટણી
૧૪	દેત્રોજ-રામપુરા	સુજપુરા	૧	સ્ત્રી સામાન્ય	--	પેટા ચૂંટણી
			૭	સામાન્ય	--	
૧૫	દેત્રોજ-રામપુરા	ઘટીસણા	૬	અનુ. જનજાતિ	--	પેટા ચૂંટણી
૧૬	દેત્રોજ-રામપુરા	મોટા કરણપુરા	૨	સા.શૈ.પછાત વર્ગ	--	પેટા ચૂંટણી
			૬	સામાન્ય	--	પેટા ચૂંટણી

(૩) આ જાહેરનામાની ગુજરાત પંચાયત ચૂંટણી નિયમો-૧૯૯૪ના નિયમ-૯(૧) અન્વયે સરકારી રાજ્યપત્રમાં પ્રસિધ્ધી કરવામાં આવે છે

સુનયના તોમર,
કલેક્ટર અમદાવાદ જીલ્લો અને
રાજ્ય ચૂંટણી પંચના અધિકારી

INDEX

ગુજરાત પંચાયત ચૂંટણી નિયમો-૧૯૯૪ના નિયમ-૯(૨) અન્વયે
ચૂંટણીનું જાહેરનામું
જીલ્લા કલેક્ટર કચેરી, નગરપાલિકા શાખા,
અમદાવાદ જીલ્લો
તા. ૧૫-૧-૨૦૦૩

ક્રમાંક : એમયુએન/ગ્રામ પંચાયત/નિયમ-૯(૨)/જાહેરનામું/દેત્રોજ-રામપુરા/૨૦૦૩

જાહેરનામું

અમદાવાદ જીલ્લાની દેત્રોજ-રામપુરા તાલુકાની ગ્રામ પંચાયતોના વોર્ડની બેઠકોની/સરપંચની બેઠકોની ચૂંટણી.

(૧) ગુજરાત પંચાયત અધિનિયમ-૧૯૯૩ની કલમ-૧૬ની પેટા કલમ(૧) મુજબ અમદાવાદ જીલ્લાની દેત્રોજ-રામપુરા તાલુકાની ગ્રામ પંચાયતોના વોર્ડોની રચના તથા બેઠકોની ફાળવણી રાજ્ય ચૂંટણી પંચના અધિકારી તરીકે કરેલ છે.

(૨) ગુજરાત પંચાયત ચૂંટણી નિયમો-૧૯૯૪ના નિયમ-૯ના પેટા નિયમ(૨) થી પ્રાપ્ત થયેલ સત્તાની રૂઈએ રાજ્ય ચૂંટણી પંચના અધિકારી તરીકે કલેકટર અમદાવાદ, અમદાવાદ જીલ્લાની નીચેની અનુસુચિના કોલમ-૨માં જણાવેલ તાલુકાની સામે કોલમ-૩માં જણાવેલ ગ્રામ પંચાયતના કોલમ-૪માં જણાવેલ વોર્ડની કોલમ-૫માં જણાવેલ બેઠકો ભરવા માટે સભ્યોની તથા કોલમ-૬માં જણાવેલ પ્રકારવાળી સરપંચની બેઠકો ભરવા માટે સરપંચની ચૂંટણી યોજવાનું તબક્કાવાર કાર્યક્રમ નીચે જણાવ્યા મુજબ નક્કી કરેલ છે.

		તારીખ	સમય	સ્થળ
(ક)	ઉમેદવારી પત્રો રજુ કરવાની/ મુકવાની છેલ્લી તારીખ	૨૨-૧-૨૦૦૩	૧૧-૦૦ કલાકથી ૧૫-૦૦ કલાક સુધી	ચૂંટણી અધિકારી/મદદનીશ ચૂંટણી અધિકારીની કચેરી ખાતે
(ખ)	ઉમેદવારી પત્રોની ચકાસણીની તારીખ	૨૩-૧-૨૦૦૩	૧૧-૦૦ કલાકથી ચકાસણી પુરી થાય ત્યાં સુધી	ચૂંટણી અધિકારીની કચેરી ખાતે
(ગ)	ઉમેદવારી પાછી ખેંચી લેવાની છેલ્લી તારીખ	૨૫-૧-૨૦૦૩	૧૫-૦૦ કલાક સુધી	ચૂંટણી અધિકારી/મદદનીશ ચૂંટણી અધિકારીની કચેરી ખાતે
(ઘ)	આવશ્યક હોય તો મતદાનની તારીખ	૯-૨-૨૦૦૩	—	—
(ચ)	મતદાનનો સમય	સવારના ૮-૦૦ થી સાંજના ૫-૦૦ વાગ્યા સુધી		
(છ)	મતદાનનું સ્થળ	જીલ્લા ચૂંટણી અધિકારીએ ગ્રામ પંચાયત માટે વોર્ડવાર આખરી કરી જાહેર કરેલ/પ્રાસિધ્ધ કરેલ મતદાન મથકો ઉપર		
(જ)	મતગણતરી માટેની તારીખ અને સમય	૧૧-૨-૨૦૦૩ તથા ૧૨-૨-૨૦૦૩	સવારના ૯-૦૦ કલાકથી ગણતરી પુરી થાય ત્યાં સુધી	ચૂંટણી અધિકારી જાહેર કરે તે સ્થળે
(ઝ)	ચૂંટણી પ્રક્રિયા પુરી થવા માટેની તારીખ	૧૭-૨-૨૦૦૩		

અનુસુચિ

દેત્રોજ-રામપુરા તાલુકાની ગ્રામ પંચાયતોની ચૂંટણી યોજવાની છે તેની યાદી

અ.નં.	તાલુકાનું નામ	ગ્રામ પંચાયતનું નામ	વોર્ડ નંબર	વોર્ડની બેઠકનો પ્રકાર	સરપંચની બેઠકનો પ્રકાર	ચૂંટણીનો પ્રકાર
૧	૨	૩	૪	૫	૬	૭
૧	દેત્રોજ-રામપુરા	શોભાસણ	૧	સ્ત્રી સામાન્ય	સામાન્ય	સામાન્ય ચૂંટણી
			૨	અનુ. જાતિ		
			૩	સા.શૈ.પછાત વર્ગ સ્ત્રી		
			૪	સામાન્ય		
			૫	સામાન્ય		
			૬	સામાન્ય		
			૭	સામાન્ય		
૨	દેત્રોજ-રામપુરા	હઠીપુરા	૧	સ્ત્રી સામાન્ય	સામાન્ય	સામાન્ય ચૂંટણી
			૨	સા.શૈ.પછાત વર્ગ		
			૩	સામાન્ય		
			૪	સ્ત્રી સામાન્ય		
			૫	સામાન્ય		
			૬	સામાન્ય		
			૭	સામાન્ય		
૩	દેત્રોજ-રામપુરા	ફુકવાવ	૧	સ્ત્રી સામાન્ય	સામાન્ય	સામાન્ય ચૂંટણી
			૨	સા.શૈ.પછાત વર્ગ		
			૩	સામાન્ય		
			૪	સ્ત્રી સામાન્ય		
			૫	સામાન્ય		
			૬	સામાન્ય		
			૭	સામાન્ય		
૪	દેત્રોજ-રામપુરા	બાન્ટાઈ-જેઠીપુરા	૧	સ્ત્રી સામાન્ય	સ્ત્રી સામાન્ય	સામાન્ય ચૂંટણી
			૨	સા.શૈ.પછાત વર્ગ સ્ત્રી		
			૩	સામાન્ય		
			૪	સામાન્ય		
			૫	સામાન્ય		
			૬	સામાન્ય		
			૭	અનુ. જાતિ		
૫	દેત્રોજ-રામપુરા	ઓઢવ	૧	સ્ત્રી સામાન્ય	અનુ. જાતિ	સામાન્ય ચૂંટણી
			૨	સા.શૈ.પછાત વર્ગ સ્ત્રી		
			૩	સામાન્ય		
			૪	સામાન્ય		
			૫	સામાન્ય		
			૬	અનુ. જાતિ		
			૭	સામાન્ય		

INDEX

૬	દેત્રોજ-રામપુરા	ઓઢવપુરા	૧	સ્ત્રી સામાન્ય	સામાન્ય	સામાન્ય ચૂંટણી
			૨	સા.શૈ.પછાત વર્ગ		
			૩	સામાન્ય		
			૪	સ્ત્રી સામાન્ય		
			૫	સામાન્ય		
			૬	સામાન્ય		
			૭	સામાન્ય		
૭	દેત્રોજ-રામપુરા	જસપુરા	૧	સ્ત્રી સામાન્ય	સામાન્ય	સામાન્ય ચૂંટણી
			૨	સા.શૈ.પછાત વર્ગ સ્ત્રી		
			૩	સામાન્ય		
			૪	સામાન્ય		
			૫	સામાન્ય		
			૬	અનુ. જાતિ		
			૭	સામાન્ય		
૮	દેત્રોજ-રામપુરા	સદાતપુરા	૧	સામાન્ય	સામાન્ય	સામાન્ય ચૂંટણી
			૨	સા.શૈ.પછાત વર્ગ સ્ત્રી		
			૩	સ્ત્રી સામાન્ય		
			૪	સામાન્ય		
			૫	સામાન્ય		
			૬	અનુ. જાતિ		
			૭	સામાન્ય		
૯	દેત્રોજ-રામપુરા	ખારા છનિયાર	૧	સ્ત્રી સામાન્ય	સામાન્ય	સામાન્ય ચૂંટણી
			૨	સામાન્ય		
			૩	સામાન્ય		
			૪	સ્ત્રી સામાન્ય		
			૫	સા.શૈ.પછાત વર્ગ		
			૬	સામાન્ય		
			૭	સામાન્ય		
૧૦	દેત્રોજ-રામપુરા	છનિયાર	૧	સ્ત્રી સામાન્ય	સ્ત્રી સામાન્ય	સામાન્ય ચૂંટણી
			૨	સા.શૈ.પછાત વર્ગ		
			૩	સામાન્ય		
			૪	સ્ત્રી સામાન્ય		
			૫	સામાન્ય		
			૬	સામાન્ય		
			૭	સામાન્ય		
૧૧	દેત્રોજ-રામપુરા	ભંકોડા	૧	સ્ત્રી સામાન્ય	--	પેટા ચૂંટણી
			૨	સા.શૈ.પછાત વર્ગ		
			૭	સામાન્ય		

INDEX

૧૨	દેત્રોજ-રામપુરા	મોટી રાન્તાઈ	૬	સામાન્ય	--	પેટા ચૂંટણી
૧૩	દેત્રોજ-રામપુરા	રૂદાતલ	૭	અનુ. જાતિ	--	પેટા ચૂંટણી
૧૪	દેત્રોજ-રામપુરા	સુજપુરા	૧	સ્ત્રી સામાન્ય	--	પેટા ચૂંટણી
			૭	સામાન્ય	--	
૧૫	દેત્રોજ-રામપુરા	ઘટીસણા	૬	અનુ. જનજાતિ	--	પેટા ચૂંટણી
૧૬	દેત્રોજ-રામપુરા	મોટા કરણપુરા	૨	સા.શૈ.પછાત વર્ગ	--	પેટા ચૂંટણી
			૬	સામાન્ય	--	પેટા ચૂંટણી

(સુનયના તોમર)
કલેક્ટર અમદાવાદ જીલ્લો અને
રાજ્ય ચૂંટણી પંચના અધિકારી

ગુજરાત પંચાયત અધિનિયમ-૧૯૯૩ની કલમ-૧૫ ની પેટા કલમ- (૧) અન્વયે
ચૂંટણીનું જાહેરનામું
જીલ્લા કલેક્ટર કચેરી, નગરપાલિકા શાખા,
અમદાવાદ જીલ્લો
તા. ૧૫-૧-૨૦૦૩

ક્રમાંક : એમયુએન/ગ્રામ પંચાયત/ કલમ-૧૫(૧)/જાહેરનામું/વિરમગામ/૨૦૦૩

જાહેરનામું

અમદાવાદ જીલ્લાની વિરમગામ તાલુકાની ગ્રામ પંચાયતોના અનુસુચિમાં જણાવેલા વોર્ડોની બેઠકોની/સરપંચની બેઠકોની ચૂંટણી.

(૧) ગુજરાત પંચાયત અધિનિયમ-૧૯૯૩ની કલમ-૧૬ની પેટા કલમ(૧) મુજબ અમદાવાદ જીલ્લાની વિરમગામ તાલુકાની ગ્રામ પંચાયતોના વોર્ડોની રચના તથા બેઠકોની ફાળવણી રાજ્ય ચૂંટણી પંચના અધિકારી તરીકે કરેલ છે.

(૨) ગુજરાત પંચાયત અધિનિયમ-૧૯૯૩ની કલમ-૧૫ની પેટા કલમ(૧) થી પ્રાપ્ત થયેલ સત્તાની રૂએ રાજ્ય ચૂંટણી પંચના અધિકારી તરીકે કલેક્ટર અમદાવાદ, અમદાવાદ જીલ્લાની નીચેની અનુસુચિના કોલમ-૨માં જણાવેલ તાલુકાની સામે કોલમ-૩માં જણાવેલ ગ્રામ પંચાયતના કોલમ-૪-૫માં જણાવેલ વોર્ડની બેઠકોની તથા કોલમ-૬માં જણાવેલ સરપંચની બેઠકોની સામાન્ય ચૂંટણી તા. ૯-૨-૨૦૦૩ના રોજ યોજવાનું જાહેર કરેલ છે.

INDEX

અનુસુચિ

વિરમગામ તાલુકાની ગ્રામ પંચાયતોની ચૂંટણી યોજવાની છે તેની યાદી

અ.નં.	તાલુકાનું નામ	ગ્રામ પંચાયતનું નામ	વોર્ડ નંબર	વોર્ડની બેઠકનો પ્રકાર	સરપંચની બેઠકનો પ્રકાર	ચૂંટણીનો પ્રકાર
૧	૨	૩	૪	૫	૬	૭
૧	વિરમગામ	હાંસલપુર-શેરેશ્વર	૧	સ્ત્રી સામાન્ય	સ્ત્રી સામાન્ય	સામાન્ય ચૂંટણી
			૨	સામાન્ય		
			૩	સા.શૈ.પછાત વર્ગ સ્ત્રી		
			૪	સામાન્ય		
			૫	સામાન્ય		
			૬	અનુ. જાતિ		
			૭	સામાન્ય		
૨	વિરમગામ	ડુમાણા	૧	સ્ત્રી સામાન્ય	સ્ત્રી સામાન્ય	સામાન્ય ચૂંટણી
			૨	સા.શૈ.પછાત વર્ગ સ્ત્રી		
			૩	સામાન્ય		
			૪	સામાન્ય		
			૫	સામાન્ય		
			૬	અનુ. જાતિ		
			૭	સામાન્ય		
૩	વિરમગામ	થોરી વડગાસ	૧	સ્ત્રી સામાન્ય	સામાન્ય	સામાન્ય ચૂંટણી
			૨	સા.શૈ.પછાત વર્ગ સ્ત્રી		
			૩	સામાન્ય		
			૪	સામાન્ય		
			૫	સામાન્ય		
			૬	અનુ. જાતિ		
			૭	સામાન્ય		
૪	વિરમગામ	કાલીયાણા	૧	અનુ. જાતિ	સ્ત્રી સામાન્ય	સામાન્ય ચૂંટણી
			૨	સા.શૈ.પછાત વર્ગ સ્ત્રી		
			૩	સામાન્ય		
			૪	સ્ત્રી સામાન્ય		
			૫	સામાન્ય		
			૬	સામાન્ય		
			૭	સામાન્ય		
૫	વિરમગામ	શીવપુરા-ચુનીનાંપરા	૧	સ્ત્રી સામાન્ય	સામાન્ય	સામાન્ય ચૂંટણી
			૨	સામાન્ય		
			૩	સામાન્ય		
			૪	સામાન્ય		
			૫	સામાન્ય		
			૬	સા.શૈ.પછાત વર્ગ સ્ત્રી		
			૭	અનુ. જાતિ		

INDEX

૬	વિરમગામ	મેલજ-કાદીપુર	૧	સ્ત્રી સામાન્ય	અનુ. જાતિ સ્ત્રી	સામાન્ય ચૂંટણી
			૨	સા.શૈ.પછાત વર્ગ		
			૩	સામાન્ય		
			૪	સામાન્ય		
			૫	અનુ. જાતિ સ્ત્રી		
			૬	અનુ. જાતિ		
			૭	સામાન્ય		
૭	વિરમગામ	વેકરીયા	૪	સા.શૈ.પછાત વર્ગ	--	પેટા ચૂંટણી
			૬	સામાન્ય		પેટા ચૂંટણી
૮	વિરમગામ	વડગાસ	૨	અનુ. જાતિ	--	પેટા ચૂંટણી
			૭	સામાન્ય		પેટા ચૂંટણી
૯	વિરમગામ	ખેંગારીયા	૬	અનુ. જાતિ	--	પેટા ચૂંટણી
૧૦	વિરમગામ	ભાવડા	૭	સામાન્ય	--	પેટા ચૂંટણી
૧૧	વિરમગામ	ખુડદ	૬	સામાન્ય	--	પેટા ચૂંટણી
૧૨	વિરમગામ	શિયાળ (કલ્યાણપુરા)	૩	સા.શૈ.પછાત વર્ગ	--	પેટા ચૂંટણી

(૩) આ જાહેરનામાની ગુજરાત પંચાયત ચૂંટણી નિયમો-૧૯૯૪નાં નિયમ-૯(૧) અન્વયે સરકારી રાજયપત્રમાં પ્રસિધ્ધી કરવામાં આવે છે

સુનયના તોમર
કલેક્ટર અમદાવાદ જીલ્લો અને
રાજ્ય ચૂંટણી પંચના અધિકારી

INDEX

ગુજરાત પંચાયત ચૂંટણી નિયમો-૧૯૯૪ના નિયમ-૯(૨) અન્વયે
ચૂંટણીનું જાહેરનામું
જીલ્લા કલેક્ટર કચેરી, નગરપાલિકા શાખા,
અમદાવાદ જીલ્લો
તા. ૧૫-૧-૨૦૦૩

ક્રમાંક : એમયુએન/ગ્રામ પંચાયત/નિયમ-૯(૨)/જાહેરનામું/વિરમગામ/૨૦૦૩

જાહેરનામું

અમદાવાદ જીલ્લાની વિરમગામ તાલુકાની ગ્રામ પંચાયતોના વોર્ડની બેઠકોની/સરપંચની બેઠકોની ચૂંટણી.

(૧) ગુજરાત પંચાયત અધિનિયમ-૧૯૯૩ની કલમ-૧૬ની પેટા કલમ(૧) મુજબ અમદાવાદ જીલ્લાની વિરમગામ તાલુકાની ગ્રામ પંચાયતોના વોર્ડોની રચના તથા બેઠકોની ફાળવણી રાજ્ય ચૂંટણી પંચના અધિકારી તરીકે કરેલ છે.

(૨) ગુજરાત પંચાયત ચૂંટણી નિયમો-૧૯૯૪ના નિયમ-૯ના પેટા નિયમ(૨) થી પ્રાપ્ત થયેલ સત્તાની રૂઈએ રાજ્ય ચૂંટણી પંચના અધિકારી તરીકે કલેક્ટર અમદાવાદ, અમદાવાદ જીલ્લાની નીચેની અનુસુચિના કોલમ-૨માં જણાવેલ તાલુકાની સામે કોલમ-૩માં જણાવેલ ગ્રામ પંચાયતના કોલમ-૪માં જણાવેલ વોર્ડની કોલમ-૫માં જણાવેલ બેઠકો ભરવા માટે સભ્યોની તથા કોલમ-૬માં જણાવેલ પ્રકારવાળી સરપંચની બેઠકો ભરવા માટે સરપંચની ચૂંટણી યોજવાનું તબક્કાવાર કાર્યક્રમ નીચે જણાવ્યા મુજબ નક્કી કરેલ છે.

		તારીખ	સમય	સ્થળ
(ક)	ઉમેદવારી પત્રો રજુ કરવાની/ભરવાની છેલ્લી તારીખ	૨૨-૧-૨૦૦૩	૧૧-૦૦ કલાકથી ૧૫-૦૦ કલાક સુધી	ચૂંટણી અધિકારી/મદદનીશ ચૂંટણી અધિકારીની કચેરી ખાતે
(ખ)	ઉમેદવારી પત્રોની ચકાસણીની તારીખ	૨૩-૧-૨૦૦૩	૧૧-૦૦ કલાકથી ચકાસણી પુરી થાય ત્યાં સુધી	ચૂંટણી અધિકારીની કચેરી ખાતે
(ગ)	ઉમેદવારી પાછી ખેંચી લેવાની છેલ્લી તારીખ	૨૫-૧-૨૦૦૩	૧૫-૦૦ કલાક સુધી	ચૂંટણી અધિકારી/મદદનીશ ચૂંટણી અધિકારીની કચેરી ખાતે
(ઘ)	આવશ્યક હોય તો મતદાનની તારીખ	૯-૨-૨૦૦૩	----	—
(ચ)	મતદાનનો સમય	સવારના ૮-૦૦ થી સાંજના ૫-૦૦ વાગ્યા સુધી		
(છ)	મતદાનનું સ્થળ	જીલ્લા ચૂંટણી અધિકારીએ ગ્રામ પંચાયત માટે વોર્ડવાર આખરી કરી જાહેર કરેલ/પ્રસિધ્ધ કરેલ મતદાન મથકો ઉપર		
(જ)	મતગણતરી માટેની તારીખ અને સમય	૧૧-૨-૨૦૦૩ તથા ૧૨-૨-૨૦૦૩	સવારના ૯-૦૦ કલાકથી ગણતરી પુરી થાય ત્યાં સુધી	ચૂંટણી અધિકારી જાહેર કરે તે સ્થળે
(ઝ)	ચૂંટણી પ્રક્રિયા પુરી થવા માટેની તારીખ	૧૭-૨-૨૦૦૩		

INDEX

અનુસુચિ

વિરમગામ તાલુકાની ગ્રામ પંચાયતોની ચૂંટણી યોજવાની છે તેની યાદી

અ.નં.	તાલુકાનું નામ	ગ્રામ પંચાયતનું નામ	વોર્ડ નંબર	વોર્ડની બેઠકનો પ્રકાર	સરપંચની બેઠકનો પ્રકાર	ચૂંટણીનો પ્રકાર
૧	૨	૩	૪	૫	૬	૭
૧	વિરમગામ	હાંસલપુર-શેરેશ્વર	૧	સ્ત્રી સામાન્ય	સ્ત્રી સામાન્ય	સામાન્ય ચૂંટણી
			૨	સામાન્ય		
			૩	સા.શૈ.પછાત વર્ગ સ્ત્રી		
			૪	સામાન્ય		
			૫	સામાન્ય		
			૬	અનુ. જાતિ		
			૭	સામાન્ય		
૨	વિરમગામ	ડુમાણા	૧	સ્ત્રી સામાન્ય	સ્ત્રી સામાન્ય	સામાન્ય ચૂંટણી
			૨	સા.શૈ.પછાત વર્ગ સ્ત્રી		
			૩	સામાન્ય		
			૪	સામાન્ય		
			૫	સામાન્ય		
			૬	અનુ. જાતિ		
			૭	સામાન્ય		
૩	વિરમગામ	થોરી વડગાસ	૧	સ્ત્રી સામાન્ય	સામાન્ય	સામાન્ય ચૂંટણી
			૨	સા.શૈ.પછાત વર્ગ સ્ત્રી		
			૩	સામાન્ય		
			૪	સામાન્ય		
			૫	સામાન્ય		
			૬	અનુ. જાતિ		
			૭	સામાન્ય		
૪	વિરમગામ	કાલીયાણા	૧	અનુ. જાતિ	સ્ત્રી સામાન્ય	સામાન્ય ચૂંટણી
			૨	સા.શૈ.પછાત વર્ગ સ્ત્રી		
			૩	સામાન્ય		
			૪	સ્ત્રી સામાન્ય		
			૫	સામાન્ય		
			૬	સામાન્ય		
			૭	સામાન્ય		
૫	વિરમગામ	શીવપુરા-ચુનીનાપરા	૧	સ્ત્રી સામાન્ય	સામાન્ય	સામાન્ય ચૂંટણી
			૨	સામાન્ય		
			૩	સામાન્ય		
			૪	સામાન્ય		
			૫	સામાન્ય		
			૬	સા.શૈ.પછાત વર્ગ સ્ત્રી		
			૭	અનુ. જાતિ		

૬	વિરમગામ	મેલજ-કાદીપુર	૧	સ્ત્રી સામાન્ય	અનુ. જાતિ સ્ત્રી	સામાન્ય ચૂંટણી
			૨	સા.શૈ.પછાત વર્ગ		
		-	૩	સામાન્ય		
			૪	સામાન્ય		
			૫	અનુ. જાતિ સ્ત્રી		
			૬	અનુ. જાતિ		
			૭	સામાન્ય		
૭	વિરમગામ	વેકરીયા	૪	સા.શૈ.પછાત વર્ગ	--	પેટા ચૂંટણી
			૬	સામાન્ય		પેટા ચૂંટણી
૮	વિરમગામ	વડગાસ	૨	અનુ. જાતિ	--	પેટા ચૂંટણી
			૭	સામાન્ય		પેટા ચૂંટણી
૯	વિરમગામ	ખેંગારીયા	૬	અનુ. જાતિ	--	પેટા ચૂંટણી
૧૦	વિરમગામ	ભાવડા	૭	સામાન્ય	--	પેટા ચૂંટણી
૧૧	વિરમગામ	ખુડદ	૬	સામાન્ય	--	પેટા ચૂંટણી
૧૨	વિરમગામ	શિયાળ (કલ્યાણપુરા)	૩	સા.શૈ.પછાત વર્ગ	--	પેટા ચૂંટણી

(સુનયના તોમર)
કલેક્ટર અમદાવાદ જીલ્લો અને
રાજ્ય ચૂંટણી પંચના અધિકારી

ગુજરાત પંચાયત અધિનિયમ-૧૯૯૩ની કલમ-૧૫ ની પેટા કલમ- (૧) અન્વયે
ચૂંટણીનું જાહેરનામું
જીલ્લા કલેકટર કચેરી, નગરપાલિકા શાખા,
અમદાવાદ જીલ્લો
તા. ૧૫-૧-૨૦૦૩

ક્રમાંક : એમયુએન/ગ્રામ પંચાયત/ કલમ-૧૫(૧)/જાહેરનામું/માંડલ/૨૦૦૩

જાહેરનામું

અમદાવાદ જીલ્લાની માંડલ તાલુકાની ગ્રામ પંચાયતોના અનુસુચિમાં જણાવેલા વોર્ડોની બેઠકોની/સરપંચની બેઠકોની ચૂંટણી.

(૧) ગુજરાત પંચાયત અધિનિયમ-૧૯૯૩ની કલમ-૧૬ની પેટા કલમ(૧) મુજબ અમદાવાદ જીલ્લાની માંડલ તાલુકાની ગ્રામ પંચાયતોના વોર્ડોની રચના તથા બેઠકોની ફાળવણી રાજ્ય ચૂંટણી પંચના અધિકારી તરીકે કરેલ છે.

(૨) ગુજરાત પંચાયત અધિનિયમ-૧૯૯૩ની કલમ-૧૫ની પેટા કલમ(૧) થી પ્રાપ્ત થયેલ સત્તાની રૂઈએ રાજ્ય ચૂંટણી પંચના અધિકારી તરીકે કલેકટર અમદાવાદ, અમદાવાદ જીલ્લાની નીચેની અનુસુચિના કોલમ-૨માં જણાવેલ તાલુકાની સામે કોલમ-૩માં જણાવેલ ગ્રામ પંચાયતના કોલમ-૪-૫માં જણાવેલ વોર્ડની બેઠકોની તથા કોલમ-૬માં જણાવેલ સરપંચની બેઠકોની સામાન્ય ચૂંટણી તા. ૯-૨-૨૦૦૩ના રોજ યોજવાનું જાહેર કરેલ છે.

5

INDEX

અનુસુચિ

માંડલ તાલુકાની ગ્રામ પંચાયતોની ચૂંટણી યોજવાની છે તેની યાદી

અ.નં.	તાલુકાનું નામ	ગ્રામ પંચાયતનું નામ	વોર્ડ નંબર	વોર્ડની બેઠકનો પ્રકાર	સરપંચની બેઠકનો પ્રકાર	ચૂંટણીનો પ્રકાર
૧	૨	૩	૪	૫	૬	૭
૧	માંડલ	સીતાપુર	૧	સ્ત્રી સામાન્ય	સામાન્ય	સામાન્ય ચૂંટણી
			૨	સા.શૈ.પછાત વર્ગ		
			૩	સામાન્ય		
			૪	અનુ. જાતિ		
			૫	સ્ત્રી સામાન્ય		
			૬	સામાન્ય		
			૭	સામાન્ય		
			૮	સામાન્ય		
			૯	અનુ. જાતિ સ્ત્રી		
૨	માંડલ	કુણપુર	૧	સ્ત્રી સામાન્ય	સ્ત્રી સામાન્ય	સામાન્ય ચૂંટણી
			૨	સા.શૈ.પછાત વર્ગ સ્ત્રી		
			૩	સામાન્ય		
			૪	અનુ. જાતિ		
			૫	સામાન્ય		
			૬	સામાન્ય		
			૭	સામાન્ય		
૩	માંડલ	વાસણા-કુણપુર	૧	અનુ. જાતિ	અનુસુચિત જાતિ	સામાન્ય ચૂંટણી
			૨	સા.શૈ.પછાત વર્ગ સ્ત્રી		
			૩	સ્ત્રી સામાન્ય		
			૪	સામાન્ય		
			૫	સામાન્ય		
			૬	સામાન્ય		
			૭	સામાન્ય		
૪	માંડલ	નાના ઉભડા	૪	સામાન્ય	--	પેટા ચૂંટણી
૫	માંડલ	કડવાસણ	૫	સામાન્ય	--	પેટા ચૂંટણી
૬	માંડલ	વિઠલાપુર	--	--	સામાન્ય	પેટા ચૂંટણી
૭	માંડલ	દાલોદ	૫	સામાન્ય	--	પેટા ચૂંટણી
૮	માંડલ	સોલગામ	૪	અનુ. જાતિ	--	પેટા ચૂંટણી

(૩) આ જાહેરનામાની ગુજરાત પંચાયત ચૂંટણી નિયમો-૧૯૯૪ના નિયમ-૯(૧) અન્વયે સરકારી રાજ્યપત્રમાં પ્રસિધ્ધી કરવામાં આવે છે

સુનયના તોમર

કલેક્ટર અમદાવાદ જીલ્લો અને

રાજ્ય ચૂંટણી પંચના અધિકારી

INDEX

ગુજરાત પંચાયત ચૂંટણી નિયમો-૧૯૯૪ના નિયમ-૯(૨) અન્વયે
ચૂંટણીનું જાહેરનામું
જીલ્લા કલેકટર કચેરી, નગરપાલિકા શાખા,
અમદાવાદ જીલ્લો
તા. ૧૫-૧-૨૦૦૩

ક્રમાંક : એમયુએન/ગ્રામ પંચાયત/નિયમ-૯(૨)/જાહેરનામું/માંડલ/૨૦૦૩

જાહેરનામું

અમદાવાદ જીલ્લાની માંડલ તાલુકાની ગ્રામ પંચાયતોના વોર્ડની બેઠકોની/સરપંચની બેઠકોની ચૂંટણી.

(૧) ગુજરાત પંચાયત અધિનિયમ-૧૯૯૩ની કલમ-૧૬ની પેટા કલમ(૧) મુજબ અમદાવાદ જીલ્લાની માંડલ તાલુકાની ગ્રામ પંચાયતોના વોર્ડોની રચના તથા બેઠકોની ફાળવણી રાજ્ય ચૂંટણી પંચના અધિકારી તરીકે કરેલ છે.

(૨) ગુજરાત પંચાયત ચૂંટણી નિયમો-૧૯૯૪ના નિયમ-૯ના પેટા નિયમ(૨) થી પ્રાપ્ત થયેલ સત્તાની રૂઈએ રાજ્ય ચૂંટણી પંચના અધિકારી તરીકે કલેકટર અમદાવાદ, અમદાવાદ જીલ્લાની નીચેની અનુસુચિના કોલમ-૨માં જણાવેલ તાલુકાની સામે કોલમ-૩માં જણાવેલ ગ્રામ પંચાયતના કોલમ-૪માં જણાવેલ વોર્ડની કોલમ-૫માં જણાવેલ બેઠકો ભરવા માટે સભ્યોની તથા કોલમ-૬માં જણાવેલ પ્રકારવાળી સરપંચની બેઠકો ભરવા માટે સરપંચની ચૂંટણી યોજવાનું તબક્કાવાર કાર્યક્રમ નીચે જણાવ્યા મુજબ નક્કી કરેલ છે.

		તારીખ	સમય	સ્થળ
(ક)	ઉમેદવારી પત્રો રજુ કરવાની/ભરવાની છેલ્લી તારીખ	૨૨-૧-૨૦૦૩	૧૧-૦૦ કલાકથી ૧૫-૦૦ કલાક સુધી	ચૂંટણી અધિકારી/મદદનીશ ચૂંટણી અધિકારીની કચેરી ખાતે
(ખ)	ઉમેદવારી પત્રોની ચકાસણીની તારીખ	૨૩-૧-૨૦૦૩	૧૧-૦૦ કલાકથી ચકાસણી પુરી થાય ત્યાં સુધી	ચૂંટણી અધિકારીની કચેરી ખાતે
(ગ)	ઉમેદવારી પાછી ખેંચી લેવાની છેલ્લી તારીખ	૨૫-૧-૨૦૦૩	૧૫-૦૦ કલાક સુધી	ચૂંટણી અધિકારી/મદદનીશ ચૂંટણી અધિકારીની કચેરી ખાતે
(ઘ)	આવશ્યક હોય તો મતદાનની તારીખ	૯-૨-૨૦૦૩	—	—
(ચ)	મતદાનનો સમય	સવારના ૮-૦૦ થી સાંજના ૫-૦૦ વાગ્યા સુધી		
(છ)	મતદાનનું સ્થળ	જીલ્લા ચૂંટણી અધિકારીએ ગ્રામ પંચાયત માટે વોર્ડવાર આખરી કરી જાહેર કરેલ/પ્રસિધ્ધ કરેલ મતદાન મથકો ઉપર		
(જ)	મતગણતરી માટેની તારીખ અને સમય	૧૧-૨-૨૦૦૩ તથા ૧૨-૨-૨૦૦૩	સવારના ૯-૦૦ કલાકથી ગણતરી પુરી થાય ત્યાં સુધી	ચૂંટણી અધિકારી જાહેર કરે તે સ્થળે
(ઝ)	ચૂંટણી પ્રક્રિયા પુરી થવા માટેની તારીખ	૧૭-૨-૨૦૦૩		

INDEX

અનુસુચિ

માંડલ તાલુકાની ગ્રામ પંચાયતોની ચૂંટણી યોજવાની છે તેની યાદી

અ.નં.	તાલુકાનું નામ	ગ્રામ પંચાયતનું નામ	વોર્ડ નંબર	વોર્ડની બેઠકનો પ્રકાર	સરપંચની બેઠકનો પ્રકાર	ચૂંટણીનો પ્રકાર
૧	૨	૩	૪	૫	૬	૭
૧	માંડલ	સીતાપુર	૧	સ્ત્રી સામાન્ય	સામાન્ય	સામાન્ય ચૂંટણી
			૨	સા.શૈ.પછાત વર્ગ		
			૩	સામાન્ય		
			૪	અનુ. જાતિ		
			૫	સ્ત્રી સામાન્ય		
			૬	સામાન્ય		
			૭	સામાન્ય		
			૮	સામાન્ય		
			૯	અનુ. જાતિ સ્ત્રી		
૨	માંડલ	કુણપુર	૧	સ્ત્રી સામાન્ય	સ્ત્રી સામાન્ય	સામાન્ય ચૂંટણી
			૨	સા.શૈ.પછાત વર્ગ સ્ત્રી		
			૩	સામાન્ય		
			૪	અનુ. જાતિ		
			૫	સામાન્ય		
			૬	સામાન્ય		
			૭	સામાન્ય		
૩	માંડલ	વાસણા-કુણપુર	૧	અનુ. જાતિ	અનુસુચિત જાતિ	સામાન્ય ચૂંટણી
			૨	સા.શૈ.પછાત વર્ગ સ્ત્રી		
			૩	સ્ત્રી સામાન્ય		
			૪	સામાન્ય		
			૫	સામાન્ય		
			૬	સામાન્ય		
			૭	સામાન્ય		
૪	માંડલ	નાના ઉભડા	૪	સામાન્ય	--	પેટા ચૂંટણી
૫	માંડલ	કડવાસણ	૫	સામાન્ય	--	પેટા ચૂંટણી
૬	માંડલ	વિઠ્ઠલાપુર	--	--	સામાન્ય	પેટા ચૂંટણી
૭	માંડલ	દાલોદ	૫	સામાન્ય	--	પેટા ચૂંટણી
૮	માંડલ	સોલગામ	૪	અનુ. જાતિ	--	પેટા ચૂંટણી

(સુનયના તોમર)
કલેક્ટર અમદાવાદ જીલ્લો અને
રાજ્ય ચૂંટણી પંચના અધિકારી

INDEX

ગુજરાત પંચાયત અધિનિયમ-૧૯૯૩ની કલમ-૧૫ ની પેટા કલમ- (૧) અન્વયે
ચૂંટણીનું જાહેરનામું
જીલ્લા કલેક્ટર કચેરી, નગરપાલિકા શાખા,
અમદાવાદ જીલ્લો
તા. ૧૫-૧-૨૦૦૩

ક્રમાંક : એમયુએન/ગ્રામ પંચાયત/ કલમ-૧૫(૧)/જાહેરનામું/બાવળા/૨૦૦૩

જાહેરનામું

અમદાવાદ જીલ્લાની બાવળા તાલુકાની ગ્રામ પંચાયતોના અનુસુચિમાં જણાવેલા વોર્ડોની બેઠકોની/ સરપંચની બેઠકોની ચૂંટણી.

(૧) ગુજરાત પંચાયત અધિનિયમ-૧૯૯૩ની કલમ-૧૬ની પેટા કલમ(૧) મુજબ અમદાવાદ જીલ્લાની બાવળા તાલુકાની ગ્રામ પંચાયતોના વોર્ડોની રચના તથા બેઠકોની ફાળવણી રાજ્ય ચૂંટણી પંચના અધિકારી તરીકે કરેલ છે.

(૨) ગુજરાત પંચાયત અધિનિયમ-૧૯૯૩ની કલમ-૧૫ની પેટા કલમ(૧) થી પ્રાપ્ત થયેલ સત્તાની રૂઈએ રાજ્ય ચૂંટણી પંચના અધિકારી તરીકે કલેકટર અમદાવાદ, અમદાવાદ જીલ્લાની નીચેની અનુસુચિના કોલમ-૨માં જણાવેલ તાલુકાની સામે કોલમ-૩માં જણાવેલ ગ્રામ પંચાયતના કોલમ-૪-૫માં જણાવેલ વોર્ડની બેઠકોની તથા કોલમ-૬માં જણાવેલ સરપંચની બેઠકોની સામાન્ય ચૂંટણી તા. ૯-૨-૨૦૦૩ના રોજ યોજવાનું જાહેર કરેલ છે.

INDEX

અનુસુચિ

બાવળા તાલુકાની ગ્રામ પંચાયતોની ચૂંટણી યોજવાની છે તેની યાદી

અ.નં.	તાલુકાનું નામ	ગ્રામ પંચાયતનું નામ	વોર્ડ નંબર	વોર્ડની બેઠકનો પ્રકાર	સરપંચની બેઠકનો પ્રકાર	ચૂંટણીનો પ્રકાર
૧	૨	૩	૪	૫	૬	૭
૧	બાવળા	મીઠાપુર	--	--	સામાન્ય	પેટા ચૂંટણી
૨	બાવળા	રોહીકા	--	--	સામાન્ય	પેટા ચૂંટણી
૩	બાવળા	ભાયલા	૪	સામાન્ય	--	પેટા ચૂંટણી

(૩) આ જાહેરનામાની ગુજરાત પંચાયત ચૂંટણી નિયમો-૧૯૯૪ના નિયમ-૯(૧) અન્વયે સરકારી રાજ્યપત્રમાં પ્રસિધ્ધી કરવામાં આવે છે

(સુનયના તોમર)
કલેક્ટર અમદાવાદ જીલ્લો અને
રાજ્ય ચૂંટણી પંચના અધિકારી

INDEX

ગુજરાત પંચાયત ચૂંટણી નિયમો-૧૯૯૪ના નિયમ-૯(૨) અન્વયે
ચૂંટણીનું જાહેરનામું
જીલ્લા કલેક્ટર કચેરી, નગરપાલિકા શાખા,
અમદાવાદ જીલ્લો
તા. ૧૫-૧-૨૦૦૩

ક્રમાંક : એમયુએન/ગ્રામ પંચાયત/નિયમ-૯(૨)/જાહેરનામું/બાવળા/૨૦૦૩

જાહેરનામું

અમદાવાદ જીલ્લાની બાવળા તાલુકાની ગ્રામ પંચાયતોના વોર્ડની બેઠકોની/સરપંચની બેઠકોની ચૂંટણી.

(૧) ગુજરાત પંચાયત અધિનિયમ-૧૯૯૩ની કલમ-૧૬ની પેટા કલમ(૧) મુજબ અમદાવાદ જીલ્લાની બાવળા તાલુકાની ગ્રામ પંચાયતોના વોર્ડોની રચના તથા બેઠકોની ફાળવણી રાજ્ય ચૂંટણી પંચના અધિકારી તરીકે કરેલ છે.

(૨) ગુજરાત પંચાયત ચૂંટણી નિયમો-૧૯૯૪ના નિયમ-૯ના પેટા નિયમ(૨) થી પ્રાપ્ત થયેલ સત્તાની રૂઈએ રાજ્ય ચૂંટણી પંચના અધિકારી તરીકે કલેકટર અમદાવાદ, અમદાવાદ જીલ્લાની નીચેની અનુસુચિના કોલમ-૨માં જણાવેલ તાલુકાની સામે કોલમ-૩માં જણાવેલ ગ્રામ પંચાયતના કોલમ-૪માં જણાવેલ વોર્ડની કોલમ-૫માં જણાવેલ બેઠકો ભરવા માટે સભ્યોની તથા કોલમ-૬માં જણાવેલ પ્રકારવાળી સરપંચની બેઠકો ભરવા માટે સરપંચની ચૂંટણી યોજવાનું તબક્કાવાર કાર્યક્રમ નીચે જણાવ્યા મુજબ નક્કી કરેલ છે.

		તારીખ	સમય	સ્થળ
(ક)	ઉમેદવારી પત્રો રજુ કરવાની/ભરવાની છેલ્લી તારીખ	૨૨-૧-૨૦૦૩	૧૧-૦૦ કલાકથી ૧૫-૦૦ કલાક સુધી	ચૂંટણી અધિકારી/મદદનીશ ચૂંટણી અધિકારીની કચેરી ખાતે
(ખ)	ઉમેદવારી પત્રોની ચકાસણીની તારીખ	૨૩-૧-૨૦૦૩	૧૧-૦૦ કલાકથી ચકાસણી પુરી થાય ત્યાં સુધી	ચૂંટણી અધિકારીની કચેરી ખાતે
(ગ)	ઉમેદવારી પાછી ખેંચી લેવાની છેલ્લી તારીખ	૨૫-૧-૨૦૦૩	૧૫-૦૦ કલાક સુધી	ચૂંટણી અધિકારી/મદદનીશ ચૂંટણી અધિકારીની કચેરી ખાતે
(ઘ)	આવશ્યક હોય તો મતદાનની તારીખ	૯-૨-૨૦૦૩	---	---
(ચ)	મતદાનનો સમય	સવારના ૮-૦૦ થી સાંજના ૫-૦૦ વાગ્યા સુધી		
(છ)	મતદાનનું સ્થળ	જીલ્લા ચૂંટણી અધિકારીએ ગ્રામ પંચાયત માટે વોર્ડવાર આખરી કરી જાહેર કરેલ/પ્રસિધ્ધ કરેલ મતદાન મથકો ઉપર		
(જ)	મતગણતરી માટેની તારીખ અને સમય	૧૧-૨-૨૦૦૩ તથા ૧૨-૨-૨૦૦૩	સવારના ૯-૦૦ કલાકથી ગણતરી પુરી થાય ત્યાં સુધી	ચૂંટણી અધિકારી જાહેર કરે તે સ્થળે
(ઝ)	ચૂંટણી પ્રક્રિયા પુરી થવા માટેની તારીખ	૧૭-૨-૨૦૦૩		

અનુસુચિ

બાવળા તાલુકાની ગ્રામ પંચાયતોની ચૂંટણી યોજવાની છે તેની યાદી

અ.નં.	તાલુકાનું નામ	ગ્રામ પંચાયતનું નામ	વોર્ડ નંબર	વોર્ડની બેઠકનો પ્રકાર	સરપંચની બેઠકનો પ્રકાર	ચૂંટણીનો પ્રકાર
૧	૨	૩	૪	૫	૬	૭
૧	બાવળા	મીઠાપુર	--	--	સામાન્ય	પેટા ચૂંટણી
૨	બાવળા	રોહીકા	--	--	સામાન્ય	પેટા ચૂંટણી
૩	બાવળા	ભાયલા	૪	સામાન્ય	--	પેટા ચૂંટણી

સુનયના તોમર
કલેક્ટર અમદાવાદ જીલ્લો અને
રાજ્ય ચૂંટણી પંચના અધિકારી

INDEX

ગુજરાત પંચાયત અધિનિયમ-૧૯૯૩ની કલમ-૧૫ ની પેટા કલમ- (૧) અન્વયે

ચૂંટણીનું જાહેરનામું

જીલ્લા કલેકટર કચેરી, નગરપાલિકા શાખા,

અમદાવાદ જીલ્લો

તા. ૧૫-૨-૨૦૦૩

ક્રમાંક : એમયુએન/ગ્રામ પંચાયત/ કલમ-૧૫(૧)/જાહેરનામું/બરવાળા/૨૦૦૩

જાહેરનામું

અમદાવાદ જીલ્લાની બરવાળા તાલુકાની ગ્રામ પંચાયતોના અનુસુચિમાં જણાવેલા વોર્ડોની બેઠકોની/સરપંચની બેઠકોની ચૂંટણી.

(૧) ગુજરાત પંચાયત અધિનિયમ-૧૯૯૩ની કલમ-૧૬ની પેટા કલમ(૧) મુજબ અમદાવાદ જીલ્લાની બરવાળા તાલુકાની ગ્રામ પંચાયતોના વોર્ડોની રચના તથા બેઠકોની ફાળવણી રાજ્ય ચૂંટણી પંચના અધિકારી તરીકે કરેલ છે.

(૨) ગુજરાત પંચાયત અધિનિયમ-૧૯૯૩ની કલમ-૧૫ની પેટા કલમ(૧) થી પ્રાપ્ત થયેલ સત્તાની રૂઈએ રાજ્ય ચૂંટણી પંચના અધિકારી તરીકે કલેકટર અમદાવાદ, અમદાવાદ જીલ્લાની નીચેની અનુસુચિના કોલમ-૨માં જણાવેલ તાલુકાની સામે કોલમ-૩માં જણાવેલ ગ્રામ પંચાયતના કોલમ-૪-૫માં જણાવેલ વોર્ડની બેઠકોની તથા કોલમ-૬માં જણાવેલ સરપંચની બેઠકોની સામાન્ય ચૂંટણી તા. ૯-૨-૨૦૦૩ના રોજ યોજવાનું જાહેર કરેલ છે.

INDEX

અનુસુચિ

બરવાળા તાલુકાની ગ્રામ પંચાયતોની ચૂંટણી યોજવાની છે તેની યાદી

અ.નં.	તાલુકાનું નામ	ગ્રામ પંચાયતનું નામ	વોર્ડ નંબર	વોર્ડની બેઠકનો પ્રકાર	સરપંચની બેઠકનો પ્રકાર	ચૂંટણીનો પ્રકાર
૧	૨	૩	૪	૫	૬	૭
૧	બરવાળા	દેવપુરા	૧	સ્ત્રી સામાન્ય	સ્ત્રી સામાન્ય	સામાન્ય ચૂંટણી
			૨	સા.શૈ.પછાત વર્ગ		
			૩	સામાન્ય		
			૪	સ્ત્રી સામાન્ય		
			૫	સામાન્ય		
			૬	સામાન્ય		
			૭	સામાન્ય		
૨	બરવાળા	હેબતપુર	૧	સ્ત્રી સામાન્ય	સ્ત્રી સામાન્ય	સામાન્ય ચૂંટણી
			૨	સા.શૈ.પછાત વર્ગ		
			૩	સામાન્ય		
			૪	સામાન્ય		
			૫	સ્ત્રી સામાન્ય		
			૬	સ્ત્રી સામાન્ય		
			૭	સામાન્ય		
			૮	સામાન્ય		
			૯	સામાન્ય		
૩	બરવાળા	ખાંભડા	--	--	સ્ત્રી સામાન્ય	પેટા ચૂંટણી
૪	બરવાળા	વહીયા	--	--	સામાન્ય	પેટા ચૂંટણી

(૩) આ જાહેરનામાની ગુજરાત પંચાયત ચૂંટણી નિયમો-૧૯૯૪ના નિયમ-૯(૧) અન્વયે સરકારી રાજ્યપત્રમાં પ્રસિધ્ધી કરવામાં આવે છે

(સુનયના તોમર)
કલેક્ટર અમદાવાદ જીલ્લો અને
રાજ્ય ચૂંટણી પંચના અધિકારી

INDEX

ગુજરાત પંચાયત ચૂંટણી નિયમો-૧૯૯૪ના નિયમ-૯(૨) અન્વયે
ચૂંટણીનું જાહેરનામું
જીલ્લા કલેક્ટર કચેરી, નગરપાલિકા શાખા,
અમદાવાદ જીલ્લો
તા. ૧૫-૧-૨૦૦૩

ક્રમાંક : એમયુએન/ગ્રામ પંચાયત/નિયમ-૯(૨)/જાહેરનામું/બરવાળા/૨૦૦૩

જાહેરનામું

અમદાવાદ જીલ્લાની બરવાળા તાલુકાની ગ્રામ પંચાયતોના વોર્ડની બેઠકોની/સરપંચની બેઠકોની ચૂંટણી.

(૧) ગુજરાત પંચાયત અધિનિયમ-૧૯૯૩ની કલમ-૧૬ની પેટા કલમ(૧) મુજબ અમદાવાદ જીલ્લાની બરવાળા તાલુકાની ગ્રામ પંચાયતોના વોર્ડોની રચના તથા બેઠકોની ફાળવણી રાજ્ય ચૂંટણી પંચના અધિકારી તરીકે કરેલ છે.

(૨) ગુજરાત પંચાયત ચૂંટણી નિયમો-૧૯૯૪ના નિયમ-૯ના પેટા નિયમ(૨) થી પ્રાપ્ત થયેલ સત્તાની રૂઈએ રાજ્ય ચૂંટણી પંચના અધિકારી તરીકે કલેકટર અમદાવાદ, અમદાવાદ જીલ્લાની નીચેની અનુસુચિના કોલમ-૨માં જણાવેલ તાલુકાની સામે કોલમ-૩માં જણાવેલ ગ્રામ પંચાયતના કોલમ-૪માં જણાવેલ વોર્ડની કોલમ-૫માં જણાવેલ બેઠકો ભરવા માટે સભ્યોની તથા કોલમ-૬માં જણાવેલ પ્રકારવાળી સરપંચની બેઠકો ભરવા માટે સરપંચની ચૂંટણી યોજવાનું તબક્કાવાર કાર્યક્રમ નીચે જણાવ્યા મુજબ નક્કી કરેલ છે.

		તારીખ	સમય	સ્થળ
(ક)	ઉમેદવારી પત્રો રજુ કરવાની/ભરવાની છેલ્લી તારીખ	૨૨-૧-૨૦૦૩	૧૧-૦૦ કલાકથી ૧૫-૦૦ કલાક સુધી	ચૂંટણી અધિકારી/મદદનીશ ચૂંટણી અધિકારીની કચેરી ખાતે
(ખ)	ઉમેદવારી પત્રોની ચકાસણીની તારીખ	૨૩-૧-૨૦૦૩	૧૧-૦૦ કલાકથી ચકાસણી પુરી થાય ત્યાં સુધી	ચૂંટણી અધિકારીની કચેરી ખાતે
(ગ)	ઉમેદવારી પાછી ખેંચી લેવાની છેલ્લી તારીખ	૨૫-૧-૨૦૦૩	૧૫-૦૦ કલાક સુધી	ચૂંટણી અધિકારી/મદદનીશ ચૂંટણી અધિકારીની કચેરી ખાતે
(ઘ)	આવશ્યક હોય તો મતદાનની તારીખ	૯-૨-૨૦૦૩	—	—
(ચ)	મતદાનનો સમય	સવારના ૮-૦૦ થી સાંજના ૫-૦૦ વાગ્યા સુધી		
(છ)	મતદાનનું સ્થળ	જીલ્લા ચૂંટણી અધિકારીએ ગ્રામ પંચાયત માટે વોર્ડવાર આખરી કરી જાહેર કરેલ/પ્રસિધ્ધ કરેલ મતદાન મથકો ઉપર		
(જ)	મતગણતરી માટેની તારીખ અને સમય	૧૧-૨-૨૦૦૩ તથા ૧૨-૨-૨૦૦૩	સવારના ૯-૦૦ કલાકથી ગણતરી પુરી થાય ત્યાં સુધી	ચૂંટણી અધિકારી જાહેર કરે તે સ્થળે
(ઝ)	ચૂંટણી પ્રક્રિયા પુરી થવા માટેની તારીખ	૧૭-૨-૨૦૦૩		

INDEX

અનુસૂચિ

બરવાળા તાલુકાની ગ્રામ પંચાયતોની ચૂંટણી યોજવાની છે તેની યાદી

અ.નં.	તાલુકાનું નામ	ગ્રામ પંચાયતનું નામ	વોર્ડ નંબર	વોર્ડની બેઠકનો પ્રકાર	સરપંચની બેઠકનો પ્રકાર	ચૂંટણીનો પ્રકાર
૧	૨	૩	૪	૫	૬	૭
૧	બરવાળા	દેવપુરા	૧	સ્ત્રી સામાન્ય	સ્ત્રી સામાન્ય	સામાન્ય ચૂંટણી
			૨	સા.શૈ.પછાત વર્ગ		
			૩	સામાન્ય		
			૪	સ્ત્રી સામાન્ય		
			૫	સામાન્ય		
			૬	સામાન્ય		
			૭	સામાન્ય		
૨	બરવાળા	હેબતપુર	૧	સ્ત્રી સામાન્ય	સ્ત્રી સામાન્ય	સામાન્ય ચૂંટણી
			૨	સા.શૈ.પછાત વર્ગ		
			૩	સામાન્ય		
			૪	સામાન્ય		
			૫	સ્ત્રી સામાન્ય		
			૬	સ્ત્રી સામાન્ય		
			૭	સામાન્ય		
			૮	સામાન્ય		
			૯	સામાન્ય		
૩	બરવાળા	ખાંભડા	--	--	સ્ત્રી સામાન્ય	પેટા ચૂંટણી
૪	બરવાળા	વહીયા	--	--	સામાન્ય	પેટા ચૂંટણી

સુનયના તોમર,
કલેક્ટર અમદાવાદ જીલ્લો અને
રાજ્ય ચૂંટણી પંચના અધિકારી

INDEX
R.O.A.F.D (Order)

ગુજરાત પંચાયત અધિનિયમ-૧૯૯૩ની કલમ-૧૫ ની પેટા કલમ- (૧) અન્વયે
ચૂંટણીનું જાહેરનામું
જીલ્લા કલેક્ટર કચેરી, નગરપાલિકા શાખા,
અમદાવાદ જીલ્લો
તા. ૧૫-૧-૨૦૦૩

ક્રમાંક : એમયુએન/ગ્રામ પંચાયત/ કલમ-૧૫(૧)/જાહેરનામું/સાણંદ/૨૦૦૩

જાહેરનામું

અમદાવાદ જીલ્લાની સાણંદ તાલુકાની ગ્રામ પંચાયતોના અનુસુચિમાં જણાવેલા વોર્ડોની બેઠકોની/સરપંચની બેઠકોની ચૂંટણી.

(૧) ગુજરાત પંચાયત અધિનિયમ-૧૯૯૩ની કલમ-૧૬ની પેટા કલમ(૧) મુજબ અમદાવાદ જીલ્લાની સાણંદ તાલુકાની ગ્રામ પંચાયતોના વોર્ડોની રચના તથા બેઠકોની ફાળવણી રાજ્ય ચૂંટણી પંચના અધિકારી તરીકે કરેલ છે.

(૨) ગુજરાત પંચાયત અધિનિયમ-૧૯૯૩ની કલમ-૧૫ની પેટા કલમ(૧) થી પ્રાપ્ત થયેલ સત્તાની રૂઈએ રાજ્ય ચૂંટણી પંચના અધિકારી તરીકે કલેકટર અમદાવાદ, અમદાવાદ જીલ્લાની નીચેની અનુસુચિના કોલમ-૨માં જણાવેલ તાલુકાની સામે કોલમ-૩માં જણાવેલ ગ્રામ પંચાયતના કોલમ-૪-૫માં જણાવેલ વોર્ડની બેઠકોની તથા કોલમ-૬માં જણાવેલ સરપંચની બેઠકોની સામાન્ય ચૂંટણી તા. ૯-૨-૨૦૦૩ના રોજ યોજવાનું જાહેર કરેલ છે.

INDEX

સાણંદ તાલુકાની ગ્રામ પંચાયતોની ચૂંટણી યોજવાની છે તેની યાદી

અ.નં.	તાલુકાનું નામ	ગ્રામ પંચાયતનું નામ	વોર્ડ નંબર	વોર્ડની બેઠકનો પ્રકાર	સરપંચની બેઠકનો પ્રકાર	ચૂંટણીનો પ્રકાર
૧	૨	૩	૪	૫	૬	૭
૧	સાણંદ	મટોડા	૩	સામાન્ય	--	પેટા ચૂંટણી
૨	સાણંદ	પલવાડા	૪	સા.શૈ.પછાત વર્ગ સ્ત્રી	--	પેટા ચૂંટણી
૩	સાણંદ	કોલટ	૭	અનુ.જાતિ	--	પેટા ચૂંટણી
૪	સાણંદ	વીંછીયા	૬	અનુ.જાતિ	--	પેટા ચૂંટણી
૫	સાણંદ	કાણેટી	--	--	સામાન્ય	પેટા ચૂંટણી
૬	સાણંદ	ચરલ	૫	સામાન્ય	--	પેટા ચૂંટણી
૭	સાણંદ	કલાણા	૩	સામાન્ય	--	પેટા ચૂંટણી
૮	સાણંદ	વાસણા-ઈયાવા	૫	સામાન્ય	--	પેટા ચૂંટણી
૯	સાણંદ	રામપુરા	૨	અનુ.આદીજાતિ	--	પેટા ચૂંટણી
૧૦	સાણંદ	નિધરાડ	૮	સામાન્ય	--	પેટા ચૂંટણી
૧૧	સાણંદ	વસોદરા	૨	સા.શૈ.પછાત વર્ગ	--	પેટા ચૂંટણી

(૩) આ જાહેરનામાની ગુજરાત પંચાયત ચૂંટણી નિયમો-૧૯૯૪ના નિયમ-૯(૧) અન્વયે સરકારી રાજ્યપત્રમાં પ્રસિધ્ધી કરવામાં આવે છે

સુજાતા તોમર
કલેક્ટર અમદાવાદ જીલ્લો અને
રાજ્ય ચૂંટણી પંચના અધિકારી

INDEX

ગુજરાત પંચાયત ચૂંટણી નિયમો-૧૯૯૪ના નિયમ-૯(૨) અન્વયે
ચૂંટણીનું જાહેરનામું
જીલ્લા કલેક્ટર કચેરી, નગરપાલિકા શાખા,
અમદાવાદ જીલ્લો
તા. ૧૫-૧-૨૦૦૩

ક્રમાંક : એમયુએન/ગ્રામ પંચાયત/નિયમ-૯(૨)/જાહેરનામું/સાણંદ/૨૦૦૩

જાહેરનામું

અમદાવાદ જીલ્લાની સાણંદ તાલુકાની ગ્રામ પંચાયતોના વોર્ડની બેઠકોની/સરપંચની બેઠકોની ચૂંટણી.

(૧) ગુજરાત પંચાયત અધિનિયમ-૧૯૯૩ની કલમ-૧૬ની પેટા કલમ(૧) મુજબ અમદાવાદ જીલ્લાની સાણંદ તાલુકાની ગ્રામ પંચાયતોના વોર્ડોની રચના તથા બેઠકોની ફાળવણી રાજ્ય ચૂંટણી પંચના અધિકારી તરીકે કરેલ છે.

(૨) ગુજરાત પંચાયત ચૂંટણી નિયમો-૧૯૯૪ના નિયમ-૯ના પેટા નિયમ(૨) થી પ્રાપ્ત થયેલ સત્તાની રૂઈએ રાજ્ય ચૂંટણી પંચના અધિકારી તરીકે કલેકટર અમદાવાદ, અમદાવાદ જીલ્લાની નીચેની અનુસુચિના કોલમ-૨માં જણાવેલ તાલુકાની સામે કોલમ-૩માં જણાવેલ ગ્રામ પંચાયતના કોલમ-૪માં જણાવેલ વોર્ડની કોલમ-૫માં જણાવેલ બેઠકો ભરવા માટે સભ્યોની તથા કોલમ-૬માં જણાવેલ પ્રકારવાળી સરપંચની બેઠકો ભરવા માટે સરપંચની ચૂંટણી યોજવાનું તબક્કાવાર કાર્યક્રમ નીચે જણાવ્યા મુજબ નક્કી કરેલ છે.

		તારીખ	સમય	સ્થળ
(ક)	ઉમેદવારી પત્રો રજુ કરવાની/ભરવાની છેલ્લી તારીખ	૨૨-૧-૨૦૦૩	૧૧-૦૦ કલાકથી ૧૫-૦૦ કલાક સુધી	ચૂંટણી અધિકારી/મદદનીશ ચૂંટણી અધિકારીની કચેરી ખાતે
(ખ)	ઉમેદવારી પત્રોની ચકાસણીની તારીખ	૨૩-૧-૨૦૦૩	૧૧-૦૦ કલાકથી ચકાસણી પુરી થાય ત્યાં સુધી	ચૂંટણી અધિકારીની કચેરી ખાતે
(ગ)	ઉમેદવારી પાછી ખેંચી લેવાની છેલ્લી તારીખ	૨૫-૧-૨૦૦૩	૧૫-૦૦ કલાક સુધી	ચૂંટણી અધિકારી/મદદનીશ ચૂંટણી અધિકારીની કચેરી ખાતે
(ઘ)	આવશ્યક હોય તો મતદાનની તારીખ	૯-૨-૨૦૦૩	---	---
(ચ)	મતદાનનો સમય	સવારના ૮-૦૦ થી સાંજના ૫-૦૦ વાગ્યા સુધી		
(છ)	મતદાનનું સ્થળ	જીલ્લા ચૂંટણી અધિકારીએ ગ્રામ પંચાયત માટે વોર્ડવાર આખરી કરી જાહેર કરેલ/પ્રસિધ્ધ કરેલ મતદાન મથકો ઉપર		
(જ)	મતગણતરી માટેની તારીખ અને સમય	૧૧-૨-૨૦૦૩ તથા ૧૨-૨-૨૦૦૩	સવારના ૯-૦૦ કલાકથી ગણતરી પુરી થાય ત્યાં સુધી	ચૂંટણી અધિકારી જાહેર કરે તે સ્થળે
(ઝ)	ચૂંટણી પ્રક્રિયા પુરી થવા માટેની તારીખ	૧૭-૨-૨૦૦૩		

INDEX

અનુસુચિ

સાણંદ તાલુકાની ગ્રામ પંચાયતોની ચૂંટણી યોજવાની છે તેની યાદી

અ.નં.	તાલુકાનું નામ	ગ્રામ પંચાયતનું નામ	વોર્ડ નંબર	વોર્ડની બેઠકનો પ્રકાર	સરપંચની બેઠકનો પ્રકાર	ચૂંટણીનો પ્રકાર
૧	૨	૩	૪	૫	૬	૭
૧	સાણંદ	મટોડા	૩	સામાન્ય	--	પેટા ચૂંટણી
૨	સાણંદ	પલવાડા	૪	સા.શૈ.પછાત વર્ગ સ્ત્રી	--	પેટા ચૂંટણી
૩	સાણંદ	કોલટ	૭	અનુ.જાતિ	--	પેટા ચૂંટણી
૪	સાણંદ	વીંછીયા	૬	અનુ.જાતિ	--	પેટા ચૂંટણી
૫	સાણંદ	કાણેટી	--	--	સામાન્ય	પેટા ચૂંટણી
૬	સાણંદ	ચરલ	૫	સામાન્ય	--	પેટા ચૂંટણી
૭	સાણંદ	કલાણા	૩	સામાન્ય	--	પેટા ચૂંટણી
૮	સાણંદ	વાસણા-ઈયાવા	૫	સામાન્ય	--	પેટા ચૂંટણી
૯	સાણંદ	રામપુરા	૨	અનુ.આદીજાતિ	--	પેટા ચૂંટણી
૧૦	સાણંદ	નિધરાડ	૮	સામાન્ય	--	પેટા ચૂંટણી
૧૧	સાણંદ	વસોદરા	૨	સા.શૈ.પછાત વર્ગ	--	પેટા ચૂંટણી

સુલચના તોમર
કલેક્ટર અમદાવાદ જીલ્લો અને
રાજ્ય ચૂંટણી પંચના અધિકારી

સરકારી મધ્યસ્થ મુદ્રણાલય, ગાંધીનગર.

INDEX
R.O.A.R.O.Order11

Extra No. 29

REGISTERED NO. G/GNR/2

©

सत्यमेव जयते

The Gujarat Government Gazette

EXTRAORDINARY

PUBLISHED BY AUTHORITY

Vol. XLIV] WEDNESDAY, JANUARY 15, 2003/PAUSA 25, 1924

Separate paging is given to this Part in order that it may be filed as a Separate Compilation.

PART IV—C

Statutory Rules and Orders (other than those published in Parts I, I-A and I-L) made by Statutory Authorities other than the Government of Gujarat including those made by the Government of India, the High Court, the Director of Municipalities, the Commissioner of Police, the Director of Prohibition and excise, the District Magistrates and the Election Commission, Election Tribunals, Returning Officers and other authorities, under the Election Commission.

ગુજરાત પંચાયત અધિનિયમ - ૧૯૯૩ની કલમ-૧૫ ની પેટા કલમ(૧) અન્વયે ચૂંટણીનું જાહેરનામું

જિલ્લા કલેક્ટર કચેરી,

ચૂંટણી શાખા,

નવસારી જિલ્લો

તા. ૧૫-૦૧-૨૦૦૩

ક્રમાંક:એસીબી/વીપી/ચટણ/૦૧/૨૦૦૩

જાહેરનામું

નવસારી જિલ્લાની જલાલપોર તાલુકાની ગ્રામ પંચાયતોના વોર્ડની બેઠકોની તથા સરપંચની બેઠકોની ચૂંટણી.

૧. ગુજરાત પંચાયત અધિનિયમ-૧૯૯૩ની કલમ-૧૬ ની પેટા કલમ-૧ મુજબ નવસારી જિલ્લા ની જલાલપોર તાલુકાની ગ્રામ પંચાયતોના વોર્ડની રચના તથા બેઠકોની ફાળવણી રાજય ચૂંટણી પંચના અધિકારી તરીકે કરેલ છે.

૨. ગુજરાત પંચાયત અધિનિયમ-૧૯૯૩ની કલમ-૧૫ ની પેટા કલમ(૧) થી પ્રાપ્ત થયેલ સત્તાની રુએ રાજય ચૂંટણી પંચના અધિકારી તરીકે કલેકટર નવસારી,નવસારી જિલ્લાની નીચેની અનુસૂચિના કોલમ નં.ર માં જણાવેલ તાલુકાની સામે કોલમ નં.૩માં જણાવેલ ગ્રામ પંચાયતોના કોલમ નં.૪,૫ માં જણાવેલ વોર્ડની બેઠકો ભરવા સભ્યોની તથા કોલમ ન.૬માં જણાવેલ સરપંચની બેઠકોની સામાન્ય/પેટા ચૂંટણી તારીખ : ૦૯ /૦૨/૨૦૦૩ ના રોજ યોજવાનું જાહેર કરે છે.

અ નુ સૂ ચિ

જલાલપોર તાલુકાની ગ્રામ પંચાયતોની ચૂંટણી યોજવાની છે તેની યાદી.

અ. નં	તાલુકાનું નામ	ગ્રામપંચાયતનું નામ	વોર્ડ નંબર / ક્રમાંક	વોર્ડની બેઠકનો પ્રકાર	સરપંચની બેઠકનો પ્રકાર	ચૂંટણીનો પ્રકાર (સામાન્ય/પેટા ચૂંટણી જે હોય તે દર્શાવવું)
૧	૨	૩	૪	૫	૬	૭
૧	જલાલપોર	સીસોદ્રા – પારડી (આલક) જુથ	૧	અનુસૂચિત જાતિ (સામાન્ય)	અનુસૂચિત આદિજાતિ (સ્ત્રી)	સામાન્ય ચૂંટણી
			૨	અનુસૂચિત આદિજાતિ (સામાન્ય)		
			૩	અનુસૂચિત આદિજાતિ (સામાન્ય)		
			૪	સામાજિક અને શૈક્ષણિક રીતે પછાત વર્ગ (સામાન્ય)		
			૫	બીન અનામત (સામાન્ય)		
			૬	અનુસૂચિત આદિજાતિ (સ્ત્રી)		
			૭	અનુસૂચિત આદિજાતિ (સામાન્ય)		
૨	જલાલપોર	[illegible]	૧	સામાજિક અને શૈક્ષણિક રીતે પછાત વર્ગ (સામાન્ય)	અનુસૂચિત આદિજાતિ (સામાન્ય)	સામાન્ય ચૂંટણી
			૨	સામાન્ય (સ્ત્રી)		
			૩	બીન અનામત (સામાન્ય)		
			૪	અનુસૂચિત આદિજાતિ (સામાન્ય)		
			૫	અનુસૂચિત આદિજાતિ (સામાન્ય)		
			૬	અનુસૂચિત આદિજાતિ (સ્ત્રી)		
			૭	અનુસૂચિત આદિજાતિ (સામાન્ય)		
૩	જલાલપોર	દેલવાડા જુથ	[illegible]	બીન અનામત (સ્ત્રી)	બીન અનામત (સ્ત્રી)	સામાન્ય ચૂંટણી
			૨	સામાજિક અને શૈક્ષણિક રીતે પછાત વર્ગ (સામાન્ય)		
			૩	બીન અનામત (સામાન્ય)		
			૪	બીન અનામત (સ્ત્રી)		
			૫	બીન અનામત (સામાન્ય)		
			૬	બીન અનામત (સામાન્ય)		
			૭	અનુસૂચિત આદિજાતિ સામાન્ય		
૪	જલાલપોર	મહુવર	૫	બીન અનામત (સામાન્ય)		પેટા ચૂંટણી
			૭	બીન અનામત (સ્ત્રી)		પેટા ચૂંટણી
			૧૦	અનુસૂચિત આદિજાતિ સામાન્ય		પેટા ચૂંટણી
			૧૪	અનુસૂચિત આદિજાતિ સ્ત્રી		પેટા ચૂંટણી
			૧૭	બીન અનામત (સામાન્ય)		પેટા ચૂંટણી
૫	જલાલપોર	સુલતાનપુર	૬	બીન અનામત (સામાન્ય)		પેટા ચૂંટણી
૬	જલાલપોર	વેસ્મા – સડોદરા ગ્રુપ	૧	અનુસૂચિત આદિજાતિ સામાન્ય		પેટા ચૂંટણી

આ જાહેરનામાની ગુજરાત પંચાયત ચૂંટણી નિયમો ૧૯૯૪ ના નિયમ ૯(૧) અન્વયે સરકારી રાજપત્રમાં પ્રસિધ્ધ કરવામાં આવે છે.

જે.બી.પટેલ

કલેકટર નવસારી અને

રાજ્ય ચૂંટણી પંચના અધિકારી

INDEX

ગુજરાત પંચાયત ચૂંટણી નિયમો-૧૯૯૪ના નિયમ-૯ (૨) અન્વયે

ચૂંટણીનું જાહેરનામું

જિલ્લા કલેકટર કચેરી, ચૂંટણી શાખા,

નવસારી જિલ્લો

તા ૧૫/૦૧/૨૦૦૩

ક્રમાંક:એસીબી/વીપી/ચટણ/૦૧/૨૦૦૩

જાહેરનામું

નવસારી જિલ્લાની જલાલપોર તાલુકાના ગ્રામ પંચાયતોના વોર્ડની બેઠકોની તથા સરપંચની બેઠકોની ચૂંટણી.

૧. ગુજરાત પંચાયત અધિનિયમ-૧૯૯૩ની કલમ-૧૬ ની પેટા કલમ(૧) મુજબ નવસારી જિલ્લાની જલાલપોર તાલુકાની ગ્રામ પંચાયતોના વોર્ડની રચના તથા બેઠકોની ફાળવણી રાજ્ય ચૂંટણી પંચના અધિકારી તરીકે કરેલ છે.

૨. ગુજરાત પંચાયત ચૂંટણી નિયમો-૧૯૯૪ના નિયમ-૯ ના પેટા નિયમ-(૨) થી પ્રાપ્ત થયેલ સત્તાની રુએ રાજ્ય ચૂંટણી પંચના અધિકારી તરીકે કલેકટર નવસારી,નવસારી જિલ્લાની નીચેની અનુસૂચિના કોલમ નં.૨ માં જણાવેલ તાલુકાની સામે કોલમ નં.૩માં જણાવેલ ગ્રામ પંચાયતના કોલમ નં.૪માં જણાવેલ વોર્ડની કોલમ નં.૫માં જણાવેલ બેઠકો ભરવા માટે સભ્યોની તથા કોલમ નં.૬માં જણાવેલ પ્રકારવાળી સરપંચની બેઠકો ભરવા માટે સરપંચની ચૂંટણી યોજવાનો તબક્કાવાર કાર્યક્રમ નીચે મુજબ નક્કી કરે છે.

		તારીખ	સમય	સ્થળ
(૧)	ઉમેદવારી પત્ર રજુ કરવાની/ ભરવાની છેલ્લી તારીખ	૨૨/૦૧/૨૦૦૩	૧૧=૦૦ કલાકથી ૧૫=૦૦ કલાક સુધી	ચૂંટણી અધિકારી / મદદનીશ ચૂંટણી અધિકારીની કચેરી ખાતે અથવા ચૂંટણી નોટીસમાં જણાવ્યા પ્રમાણે
(૨)	ઉમેદવારી પત્રોની ચકાસણી તારીખ	૨૩/૦૧/૨૦૦૩	૧૧=૦૦ કલાકથી ચકાસણી પુરી થાય ત્યાં સુધી	ચૂંટણી અધિકારીની કચેરી ખાતે
(૩)	ઉમેદવારી પત્રો પાછા ખેંચી લેવાની છેલ્લી તારીખ	૨૫/૦૧/૨૦૦૩ બપોરે ૧૫=૦૦ કલાક સુધી		ચૂંટણી અધિકારી / મદદનીશ ચૂંટણી અધિકારીની કચેરી ખાતે
(૪)	આવશ્યક હોય તો મતદાનની તારીખ	૦૯/૦૨/૨૦૦૩	--	--
(૫)	મતદાનનો સમય	સવારના ૮=૦૦ વાગ્યાથી સાંજના ૫=૦૦ વાગ્યા સુધી		
(૬)	મતદાનનું સ્થળ	જિલ્લા ચૂંટણી અધિકારીએ જાહેર કરેલ મતદાન મથક ઉપર		
(૭)	મતગણતરી માટેની તારીખ અને સમય	૧૧/૦૨/૨૦૦૩	સવારના ૯=૦૦કલાકથી ગણતરી પુરી થાય ત્યાં સુધી	ચૂંટણી અધિકારી જાહેર કરે તે સ્થળે
(૮)	ચૂંટણી પ્રક્રિયા પુરી થવા માટેની તારીખ	૧૭/૦૨/૨૦૦૩		

INDEX

<u>જલાલપોર</u> તાલુકાની ગ્રામ પંચાયતોની ચૂંટણી યોજવાની છે તેની યાદી.

અ. નં	તાલુકાનું નામ	ગ્રામપંચાયતનું નામ	વોર્ડ નંબર / ક્રમાંક	વોર્ડની બેઠકનો પ્રકાર	સરપંચની બેઠકનો પ્રકાર	ચૂંટણીનો પ્રકાર (સામાન્ય/પેટા ચૂંટણી જે હોય તે દર્શાવવું)
૧	૨	૩	૪	૫	૬	૭
૧	જલાલપોર	સીસોદ્રા – પારડી (આલક) જુથ	૧	અનુસૂચિત જાતિ (સામાન્ય)	અનુસૂચિત આદિજાતિ (સ્ત્રી)	સામાન્ય ચૂંટણી
			૨	અનુસૂચિત આદિજાતિ (સામાન્ય)		
			૩	અનુસૂચિત આદિજાતિ (સામાન્ય)		
			૪	સામાજિક અને શૈક્ષણિક રીતે પછાત વર્ગ (સામાન્ય)		
			૫	બીન અનામત (સામાન્ય)		
			૬	અનુસૂચિત આદિજાતિ (સ્ત્રી)		
			૭	અનુસૂચિત આદિજાતિ (સામાન્ય)		
૨	જલાલપોર	[illegible]	૧	સામાજિક અને શૈક્ષણિક રીતે પછાત વર્ગ (સામાન્ય)	અનુસૂચિત આદિજાતિ (સામાન્ય)	સામાન્ય ચૂંટણી
			૨	સામાન્ય (સ્ત્રી)		
			૩	બીન અનામત (સામાન્ય)		
			૪	અનુસૂચિત આદિજાતિ (સામાન્ય)		
			૫	અનુસૂચિત આદિજાતિ (સામાન્ય)		
			૬	અનુસૂચિત આદિજાતિ (સ્ત્રી)		
			૮	અનુસૂચિત આદિજાતિ (સામાન્ય)		
૩	જલાલપોર	દેલવાડા જુથ	૧	બીન અનામત (સ્ત્રી)	બીન અનામત (સ્ત્રી)	
			૨	સામાજિક અને શૈક્ષણિક રીતે પછાત વર્ગ (સામાન્ય)		સામાન્ય ચૂંટણી
			૩	બીન અનામત (સામાન્ય)		
			૪	બીન અનામત (સ્ત્રી)		
			૫	બીન અનામત (સામાન્ય)		
			૬	બીન અનામત (સામાન્ય)		
			૭	અનુસૂચિત આદિજાતિ સામાન્ય		
૪	જલાલપોર	મહુવર	૫	બીન અનામત (સામાન્ય)		પેટા ચુંટણી
			૭	બીન અનામત (સ્ત્રી)		પેટા ચુંટણી
			૧૦	અનુસૂચિત આદિજાતિ સામાન્ય		પેટા ચુંટણી
			૧૪	અનુસૂચિત આદિજાતિ સ્ત્રી		પેટા ચુંટણી
			૧૭	બીન અનામત (સામાન્ય)		પેટા ચુંટણી
૫	જલાલપોર	સુલતાનપુર	૬	બીન અનામત (સામાન્ય)		પેટા ચુંટણી
[illegible]	જલાલપોર	વેરમા – સડોદરા ગ્રુપ	૧	અનુસૂચિત આદિજાતિ સામાન્ય		પેટા ચુંટણી

આ જાહેરનામાની ગુજરાત પંચાયત ચૂંટણી નિયમો ૧૯૯૪ ના નિયમ ૯(૧) અન્વયે સરકારી રાજપત્રમાં પ્રસિધ્ધ કરવામાં આવે છે.

જે.બી.પટેલ
કલેક્ટર નવસારી અને
રાજ્ય ચૂંટણી પંચના અધિકારી

INDEX

ગુજરાત પંચાયત અધિનિયમ - ૧૯૯૩ ની કલમ-૧૫ ની પેટા કલમ (૧) અન્વયે ચૂંટણીનું જાહેરનામું

જિલ્લા કલેક્ટર કચેરી,
ચૂંટણી શાખા,
નવસારી જિલ્લો
તા. ૧૫-૦૧-૨૦૦૩

ક્રમાંક : એસીબી/વીપી/ચટણ/૦૧/૨૦૦૩

જાહેરનામું

નવસારી જિલ્લાની નવસારી તાલુકાની ગ્રામ પંચાયતોના વોર્ડની બેઠકોની તથા સરપંચની બેઠકોની ચૂંટણી.

૧. ગુજરાત પંચાયત અધિનિયમ-૧૯૯૩ની કલમ-૧૬ ની પેટા કલમ-૧ મુજબ નવસારી જિલ્લા ની નવસારી તાલુકાની ગ્રામ પંચાયતોના વોર્ડની રચના તથા બેઠકોની ફાળવણી રાજ્ય ચૂંટણી પંચના અધિકારી તરીકે કરેલ છે.

૨. ગુજરાત પંચાયત અધિનિ .મ-૧૯૯૩ની કલમ-૧૫ ની પેટા કલમ(૧) થી પ્રાપ્ત થયેલ સત્તાની રુએ રાજ્ય ચૂંટણી પંચના અધિકારી તરીકે કલેક્ટર નવસારી,નવસારી જિલ્લાની નીચેની અનુસૂચિના કોલમ નં.૨ માં જણાવેલ તાલુકાની સામે કોલમ નં.૩માં જણાવેલ ગ્રામ પંચાયતોના કોલમ નં.૪,૫ માં જણાવેલ વોર્ડની બેઠકો ભરવા સભ્યોની તથા કોલમ નં.૬માં જણાવેલ સરપંચની બેઠકોની સામાન્ય/પેટા ચૂંટણી તારીખ : ૦૯ /૦૨/૨૦૦૩ ના રોજ યોજવાનું જાહેર કરે છે.

અ નુ સૂ ચિ

નવસારી તાલુકાની ગ્રામ પંચાયતોની ચૂંટણી યોજવાની છે તેની યાદી.

અ. નં	તાલુકાનું નામ	ગ્રામપંચાયતનું નામ	વોર્ડ નંબર / ક્રમાંક	વોર્ડની બેઠકનો પ્રકાર	સરપંચની બેઠકનો પ્રકાર	ચૂંટણીનો પ્રકાર (સામાન્ય/પેટા ચૂંટણી જે હોય તે દર્શાવવું)
૧	૨	૩	૪	૫	૬	૭
૧	નવસારી	તરસાડી	૧	અનુસૂચિત આદિજાતિ (સામાન્ય)	અનુસૂચિત આદિજાતિ (સ્ત્રી)	સામાન્ય ચૂંટણી
			૨	અનુસૂચિત આદિજાતિ (સામાન્ય)		
			૩	અનુસૂચિત આદિજાતિ (સ્ત્રી)		
			૪	બીન અનામત (સ્ત્રી)		
			૫	બીન અનામત (સામાન્ય)		
			૬	અનુસૂચિત આદિજાતિ (સામાન્ય)		
			૭	અનુસૂચિત આદિજાતિ (સામાન્ય)		
૨	નવસારી	દદેશ્વર	૧	અનુસૂચિત જાતિ સામાન્ય	અનુસૂચિત આદિજાતિ સામાન્ય	સામાન્ય ચૂંટણી
			૨	અનુસૂચિત આદિજાતિ સ્ત્રી		
			૩	અનુસૂચિત આદિજાતિ (સામાન્ય)		
			૪	અનુસૂચિત આદિજાતિ (સ્ત્રી)		
			૫	સામાજિક અને શૈક્ષણિક રીતે પછાત વર્ગ (સામાન્ય)		
			૬	અનુસૂચિત આદિજાતિ (સામાન્ય)		
			૭	અનુસૂચિત આદિજાતિ (સામાન્ય)		
૩	નવસારી	જમાલપોર	૨	અનુસૂચિત આદિજાતિ (સામાન્ય)		પેટા ચૂંટણી
૪	નવસારી	વેજલપોર			અનુસૂચિત જાતિ સામાન્ય	પેટા ચૂંટણી
૫	નવસારી	તીઘરા	૧	અનુસૂચિત આદિજાતિ (સામાન્ય)		પેટા ચૂંટણી
૬	નવસારી	કસ્બાપાર-કાદીપોર જુથ	૪	બીન અનામત (સામાન્ય)		પેટા ચૂંટણી

આ જાહેરનામાની ગુજરાત પંચાયત ચૂંટણી નિયમો ૧૯૯૪ ના નિયમ ૯(૧) અન્વયે સરકારી રાજપત્રમાં પ્રસિધ્ધ કરવામાં આવે છે.

(સહી) જે. બી. પટેલ
કલેક્ટર નવસારી અને
રાજ્ય ચૂંટણી પંચના અધિકારી

INDEX

ગુજરાત પંચાયત ચૂંટણી નિયમો-૧૯૯૪ના નિયમ-૯ (૨) અન્વયે ચૂંટણીનું જાહેરનામું

જિલ્લા કલેકટર કચેરી, ચૂંટણી શાખા, નવસારી જિલ્લો

તા.૧૫/૧/૨૦૦૩

ક્રમાંક:એસીબી/વીપી/ચટણ/૦૧/૨૦૦૩

જાહેરનામું

નવસારી જિલ્લાની **નવસારી** તાલુકાની ગ્રામ પંચાયતોના વોર્ડની બેઠકોની તથા સરપંચની બેઠકોની ચૂંટણી.

૧ ગુજરાત પંચાયત અધિનિયમ-૧૯૯૩ની કલમ-૧૬ ની પેટા કલમ(૧) મુજબ નવસારી જિલ્લાની **નવસારી** તાલુકાની ગ્રામ પંચાયતોના વોર્ડની રચના તથા બેઠકોની ફાળવણી રાજ્ય ચૂંટણી પંચના અધિકારી તરીકે કરેલ છે.

૨ ગુજરાત પંચાયત ચૂંટણી નિયમો-૧૯૯૪ના નિયમ-૯ ના પેટા નિયમ-(૨) થી પ્રાપ્ત થયેલ સત્તાની રુએ રાજ્ય ચૂંટણી પંચના અધિકારી તરીકે કલેકટર નવસારી,નવસારી જિલ્લાની નીચેની અનુસૂચિના કોલમ નં.૨ માં જણાવેલ તાલુકાની સામે કોલમ નં.૩માં જણાવેલ ગ્રામ પંચાયતના કોલમ નં.૪માં જણાવેલ વોર્ડની કોલમ નં.૫માં જણાવેલ બેઠકો ભરવા માટે સભ્યોની તથા કોલમ નં.૬ માં જણાવેલ પ્રકારવાળી સરપંચની બેઠકો ભરવા માટે સરપંચની ચૂંટણી યોજવાનો તબક્કાવાર કાર્યક્રમ નીચે મુજબ નક્કી કરે છે.

		તારીખ	સમય	સ્થળ
(૧)	ઉમેદવારી પત્ર રજુ કરવાની/ ભરવાની છેલ્લી તારીખ	૨૨/૦૧/૨૦૦૩	૧૧=૦૦ કલાકથી ૧૫=૦૦ કલાકસુધી	ચૂંટણી અધિકારી / મદદનીશ ચૂંટણી અધિકારીની કચેરી ખાતે અથવા ચૂંટણી નોટીસમાં જણાવ્યા પ્રમાણે
(૨)	ઉમેદવારી પત્રોની ચકાસણી તારીખ	૨૩/૦૧/૨૦૦૩	૧૧=૦૦ કલાકથી ચકાસણી પુરી થાય ત્યાં સુધી	ચૂંટણી અધિકારીની કચેરી ખાતે
(૩)	ઉમેદવારી પત્રો પાછા ખેંચી લેવાની છેલ્લી તારીખ	૨૫/૦૧/૨૦૦૩ બપોરે ૧૫=૦૦ કલાક સુધી		ચૂંટણી અધિકારી / મદદનીશ ચૂંટણી અધિકારીની કચેરી ખાતે
(૪)	આવશ્યક હોય તો મતદાનની તારીખ	૦૯/૦૨/૨૦૦૩	--	--
(૫)	મતદાનનો સમય	સવારના ૮=૦૦ વાગ્યાથી સાંજના ૫=૦૦ વાગ્યા સુધી		
(૬)	મતદાનનું સ્થળ	જિલ્લા ચૂંટણી અધિકારીએ જાહેર કરેલ મતદાન મથક ઉપર		
(૭)	મતગણતરી માટેની તારીખ અને સમય	૧૧/૦૨/૨૦૦૩	સવારના ૯=૦૦કલાકથી ગણતરી પુરી થાય ત્યાં સુધી	ચૂંટણી અધિકારી જાહેર કરે તે સ્થળે
(૮)	ચૂંટણી પ્રક્રિયા પુરી થવા માટેની તારીખ	૧૭/૦૨/૨૦૦૩		

INDEX

અ નુ સૂ ચિ

<u>નવસારી</u> તાલુકાની ગ્રામ પંચાયતોની ચૂંટણી યોજવાની છે તેની યાદી.

અ. નં	તાલુકાનું નામ	ગ્રામપંચાયતનું નામ	વોર્ડ નંબર / ક્રમાંક	વોર્ડની બેઠકનો પ્રકાર	સરપંચની બેઠકનો પ્રકાર	ચૂંટણીનો પ્રકાર (સામાન્ય/પેટા ચૂંટણી જે હોય તે દર્શાવવું)
૧	૨	૩	૪	૫	૬	૭
૧	નવસારી	તરસાડી	૧	અનુસૂચિત આદિજાતિ (સામાન્ય)	અનુસૂચિત આદિજાતિ (સ્ત્રી)	સામાન્ય ચૂંટણી
			૨	અનુસૂચિત આદિજાતિ (સામાન્ય)		
			૩	અનુસૂચિત આદિજાતિ (સ્ત્રી)		
			૪	બીન અનામત (સ્ત્રી)		
			૫	બીન અનામત (સામાન્ય)		
			૬	અનુસૂચિત આદિજાતિ (સામાન્ય)		
			૭	અનુસૂચિત આદિજાતિ (સામાન્ય)		
૨	નવસારી	દંડેશ્વર	૧	અનુસૂચિત જાતિ સામાન્ય	અનુસૂચિત આદિજાતિ સામાન્ય	સામાન્ય ચૂંટણી
			૨	અનુસૂચિત આદિજાતિ સ્ત્રી		
			૩	અનુસૂચિત આદિજાતિ (સામાન્ય)		
			૪	અનુસૂચિત આદિજાતિ (સ્ત્રી)		
			૫	સામાજિક અને શૈક્ષણિક રીતે પછાત વર્ગ (સામાન્ય)		
			૬	અનુસૂચિત આદિજાતિ (સામાન્ય)		
			૭	અનુસૂચિત આદિજાતિ (સામાન્ય)		
૩	નવસારી	જમાલપોર	૨	અનુસૂચિત આદિજાતિ (સામાન્ય)		પેટા ચૂંટણી
૪	નવસારી	વેજલપોર			અનુસૂચિત જાતિ સામાન્ય	પેટા ચૂંટણી
૫	નવસારી	તીઘરા	૧	અનુસૂચિત આદિજાતિ (સામાન્ય)		પેટા ચૂંટણી
૬	નવસારી	કસ્બાપાર-કાદીપોર જુથ	૪	બીન અનામત (સામાન્ય)		પેટા ચૂંટણી

આ જાહેરનામાની ગુજરાત પંચાયત ચૂંટણી નિયમો ૧૯૯૪ ના નિયમ ૯(૧) અન્વયે સરકારી રાજપત્રમાં પ્રસિધ્ધ કરવામાં આવે છે.

(I/c) જે.બી.પટેલ
કલેકટર નવસારી અને
રાજ્ય ચૂંટણી પંચના અધિકારી

INDEX

ગુજરાત પંચાયત અધિનિયમ - ૧૯૯૩ ની કલમ -૧૫ ની પેટા કલમ (૧) અન્વયે ચૂંટણીનું જાહેરનામું

જિલ્લા કલેક્ટર કચેરી,
ચૂંટણી શાખા,
નવસારી જિલ્લો
તા. ૧૫-૦૧-૨૦૦૩

ક્રમાંક:એસીબી/વીપી/ચટણ/૦૧/૨૦૦૩

જાહેરનામું

નવસારી જિલ્લાની ગણદેવી તાલુકાની ગ્રામ પંચાયતોના વોર્ડની બેઠકોની તથા સરપંચની બેઠકોની ચૂંટણી.

૧. ગુજરાત પંચાયત અધિનિયમ-૧૯૯૩ની કલમ-૧૬ ની પેટા કલમ-૧ મુજબ નવસારી જિલ્લાની ગણદેવી તાલુકાની ગ્રામ પંચાયતોના વોર્ડની રચના તથા બેઠકોની ફાળવણી રાજ્ય ચૂંટણી પંચના અધિકારી તરીકે કરેલ છે.

૨. ગુજરાત પંચાયત અધિનિયમ-૧૯૯૩ની કલમ-૧૫ ની પેટા કલમ(૧) થી પ્રાપ્ત થયેલ સત્તાની રૂએ રાજ્ય ચૂંટણી પંચના અધિકારી તરીકે કલેક્ટર નવસારી,નવસારી જિલ્લાની નીચેની અનુસૂચિના કોલમ નં.૨ માં જણાવેલ તાલુકાની ગ્રામ કોલમ નં.૩માં જણાવેલ ગ્રામ પંચાયતોના કોલમ નં.૪,૫ માં જણાવેલ વોર્ડની બેઠકો ભરવા સભ્યોની તથા કોલમ નં.૬માં જણાવેલ સરપંચની બેઠકોની સામાન્ય/પેટા ચૂંટણી તારીખ : ૦૯ /૦૨/૨૦૦૩ ના રોજ યોજવાનું જાહેર કરે છે.

અ નુ સૂ ચિ

ગણદેવી તાલુકાની ગ્રામ પંચાયતોની ચૂંટણી યોજવાની છે તેની યાદી.

અ. નં	તાલુકાનુ નામ	ગ્રામપંચાયતનું નામ	વોર્ડ નંબર / ક્રમાંક	વોર્ડની બેઠકનો પ્રકાર	સરપંચની બેઠકનો પ્રકાર	ચૂંટણીનો પ્રકાર (સામાન્ય/પેટા ચૂંટણી જે હોય તે દર્શાવવુ)
૧	૨	૩	૪	૫	૬	૭
૧	ગણદેવી	તલોદ	૧	અનુસૂચિત આદિજાતિ (સામાન્ય)	અનુસૂચિત આદિજાતિ (સામાન્ય)	સામાન્ય ચૂંટણી
			૨	સામાજિક અને શૈક્ષણિક રીતે પછાત વર્ગ (સામાન્ય)		
			૩	બીન અનામત (સામાન્ય)		
			૪	બીન અનામત (સ્ત્રી)		
			૫	બીન અનામત (સ્ત્રી)		
			૬	બીન અનામત (સામાન્ય)		
			૭	અનુસૂચિત આદિજાતિ (સ્ત્રી)		
			૮	અનુસૂચિત આદિજાતિ (સામાન્ય)		
			૯	અનુસૂચિત આદિજાતિ (સ્ત્રી)		
			૧૦	બીન અનામત (સામાન્ય)		
			૧૧	બીન અનામત (સામાન્ય)		
૨	ગણદેવી	અમલસાડ	૧	અનુસૂચિત આદિજાતિ (સામાન્ય)	અનુસૂચિત આદિજાતિ (સ્ત્રી)	સામાન્ય ચૂંટણી
			૨	અનુસૂચિત આદિજાતિ (સામાન્ય)		
			૩	બીન અનામત (સ્ત્રી)		
			૪	બીન અનામત (સ્ત્રી)		
			૫	બીન અનામત (સામાન્ય)		
			૬	અનુસૂચિત જાતિ (સામાન્ય)		
			૭	અનુસૂચિત આદિજાતિ (સ્ત્રી)		
			૮	સામાજિક અને શૈક્ષણિક રીતે પછાત વર્ગ (સ્ત્રી)		
			૯	અનુસૂચિત આદિજાતિ (સામાન્ય)		
			૧૦	સામાજિક અને શૈક્ષણિક રીતે પછાત વર્ગ (સામાન્ય)		
			૧૧	બીન અનામત (સામાન્ય)		
			૧૨	અનુસૂચિત આદિજાતિ (સામાન્ય)		
			૧૩	અનુસૂચિત આદિજાતિ (સામાન્ય)		
			૧૪	અનુસૂચિત આદિજાતિ (સ્ત્રી)		
			૧૫	બીન અનામત (સામાન્ય)		

INDEX

૩	ગણદેવી	અંચેલી	૧	બીન અનામત (સામાન્ય)	અનુસૂચિત આદિજાતિ (સામાન્ય)	સામાન્ય ચૂંટણી
			૨	બીન અનામત (સ્ત્રી)		
			૩	અનુસૂચિત આદિજાતિ (સામાન્ય)		
			૪	અનુસૂચિત આદિજાતિ (સ્ત્રી)		
			૫	સામાજિક અને શૈક્ષણિક રીતે પછાત વર્ગ (સામાન્ય)		
			૬	બીન અનામત (સામાન્ય)		
			૭	બીન અનામત (સામાન્ય)		
૪	ગણદેવી	વેગામ –વગલવાડ જુથ	૧	અનુસૂચિત આદિજાતિ (સામાન્ય)	બીન અનામત (સામાન્ય)	સામાન્ય ચૂંટણી
			૨	સામાજિક અને શૈક્ષણિક રીતે પછાત વર્ગ (સામાન્ય)		
			૩	અનુસૂચિત આદિજાતિ (સામાન્ય)		
			૪	અનુસૂચિત આદિજાતિ (સ્ત્રી)		
			૫	બીન અનામત (સ્ત્રી)		
			૬	બીન અનામત (સામાન્ય)		
			૭	અનુસૂચિત આદિજાતિ (સામાન્ય)		
૫	ગણદેવી	મોહનપુર	૧	બીન અનામત (સ્ત્રી)	બીન અનામત (સામાન્ય)	સામાન્ય ચૂંટણી
			૨	અનુસૂચિત આદિજાતિ (સામાન્ય)		
			૩	અનુસૂચિત આદિજાતિ (સ્ત્રી)		
			૪	સામાજિક અને શૈક્ષણિક રીતે પછાત વર્ગ (સામાન્ય)		
			૫	બીન અનામત (સામાન્ય)		
			૬	બીન અનામત (સામાન્ય)		
			૭	બીન અનામત (સામાન્ય)		
૬	ગણદેવી	સરી બુજરંગ	૧	અનુસૂચિત આદિજાતિ (સામાન્ય)	અનુસૂચિત આદિજાતિ (સામાન્ય)	સામાન્ય ચૂંટણી
			૨	બીન અનામત (સ્ત્રી)		
			૩	બીન અનામત (સ્ત્રી)		
			૪	સામાજિક અને શૈક્ષણિક રીતે પછાત વર્ગ (સ્ત્રી)		
			૫	સામાજિક અને શૈક્ષણિક રીતે પછાત વર્ગ (સામાન્ય)		
			૬	બીન અનામત (સામાન્ય)		
			૭	બીન અનામત (સામાન્ય)		
			૮	અનુસૂચિત આદિજાતિ (સામાન્ય)		
			૯	અનુસૂચિત આદિજાતિ (સ્ત્રી)		
			૧૦	અનુસૂચિત આદિજાતિ (સામાન્ય)		
			૧૧	બીન અનામત (સામાન્ય)		
			૧૨	અનુસૂચિત જાતિ (સામાન્ય)		
			૧૩	બીન અનામત (સામાન્ય)		
			૧૪	અનુસૂચિત આદિજાતિ (સ્ત્રી)		
			૧૫	બીન અનામત (સામાન્ય)		

INDEX

૭	ગણદેવી	એંધલ	૧	બીન અનામત (સ્ત્રી)	બીન અનામત (સ્ત્રી)	સામાન્ય ચૂંટણી
			૨	બીન અનામત (સામાન્ય)		
			૩	બીન અનામત (સામાન્ય)		
			૪	અનુસૂચિત આદિજાતિ (સ્ત્રી)		
			૫	અનુસૂચિત આદિજાતિ (સ્ત્રી)		
			૬	સામાજિક અને શૈક્ષણિક રીતે પછાત વર્ગ (સામાન્ય)		
			૭	અનુસૂચિત આદિજાતિ (સામાન્ય)		
			૮	અનુસૂચિત આદિજાતિ (સામાન્ય)		
			૯	અનુસૂચિત આદિજાતિ (સામાન્ય)		
			૧૦	અનુસૂચિત આદિજાતિ (સામાન્ય)		
			૧૧	અનુસૂચિત આદિજાતિ (સ્ત્રી)		
			૧૨	અનુસૂચિત આદિજાતિ (સામાન્ય)		
			૧૩	બીન અનામત (સામાન્ય)		
૮	ગણદેવી	સરીખુર્દ	૧	અનુસૂચિત આદિજાતિ (સામાન્ય)	અનુસૂચિત આદિજાતિ (સ્ત્રી)	સામાન્ય ચૂંટણી
			૨	અનુસૂચિત આદિજાતિ (સ્ત્રી)		
			૩	અનુસૂચિત આદિજાતિ (સામાન્ય)		
			૪	અનુસૂચિત જાતિ (સામાન્ય)		
			૫	સામાજિક અને શૈક્ષણિક રીતે પછાત વર્ગ (સામાન્ય)		
			૬	બીન અનામત (સ્ત્રી)		
			૭	બીન અનામત (સામાન્ય)		
૯	ગણદેવી	પીંજ[illegible]	૧	બીન અનામત (સ્ત્રી)	બીન અનામ[illegible]	સામાન્ય ચૂંટણી
			૨	અનુસૂચિત આદિજાતિ (સામાન્ય)		
			૩	સામાજિક અને શૈક્ષણિક રીતે પછાત વર્ગ (સામાન્ય)		
			૪	બીન અનામત (સામાન્ય)		
			૫	બીન અનામત (સ્ત્રી)		
			૬	બીન અનામત (સામાન્ય)		
			૭	બીન અનામત (સામાન્ય)		
૧૦	ગણદેવી	તોરણગામ	૧	બીન અનામત (સામાન્ય)	અનુસૂચિત આદિજાતિ (સામાન્ય)	સામાન્ય ચૂંટણી
			૨	અનુસૂચિત આદિજાતિ (સામાન્ય)		
			૩	બીન અનામત (સ્ત્રી)		
			૪	બીન અનામત (સામાન્ય)		
			૫	સામાજિક અને શૈક્ષણિક રીતે પછાત વર્ગ (સામાન્ય)		
			૬	અનુસૂચિત આદિજાતિ (સ્ત્રી)		
			૭	અનુસૂચિત આદિજાતિ (સામાન્ય)		
૧૧	ગણદેવી	દેવસર	૧૦	બીન અનામત (સ્ત્રી)		પેટા ચૂંટણી
૧૨	ગણદેવી	ખાપરવાડા	૪	અનુસૂચિત આદિજાતિ (સામાન્ય)		પેટા ચૂંટણી
૧૩	ગણદેવી	વડસાંગળ	૫	અનુસૂચિત આદિજાતિ (સ્ત્રી)		પેટા ચૂંટણી
૧૪	ગણદેવી	વણગામ	૩	બીન અનામત (સામાન્ય)		પેટા ચૂંટણી

આ જાહેરનામાની ગુજરાત પંચાયત ચૂંટણી નિયમો ૧૯૯૪ ના નિયમ ૯(૧) અન્વયે સરકારી રાજપત્રમાં પ્રસિધ્ધ કરવામાં આવે છે.

જે.બી.પટેલ

કલેક્ટર નવસારી અને

રાજય ચૂંટણી પંચના અધિકારી

INDEX

ગુજરાત પંચાયત ચૂંટણી નિયમો-૧૯૯૪ના નિયમ-૯ (૨) અન્વયે

ચૂંટણીનું જાહેરનામું

જિલ્લા કલેક્ટર કચેરી, ચૂંટણી શાખા,

નવસારી જિલ્લો

તા ૧૫/૦૧/૨૦૦૩

ક્રમાંક:એસીબી/વીપી/ચટણ/૦૧/૨૦૦૩

જાહેરનામું

નવસારી જિલ્લાની ગણદેવી તાલુકાના ગ્રામ પંચાયતોના વોર્ડની બેઠકોની તથા સરપંચની બેઠકોની ચૂંટણી.

૧. ગુજરાત પંચાયત અધિનિયમ-૧૯૯૩ની કલમ-૧૬ ની પેટા કલમ(૧) મુજબ નવસારી જિલ્લાની ગણદેવી તાલુકાની ગ્રામ પંચાયતોના વોર્ડની રચના તથા બેઠકોની ફાળવણી રાજ્ય ચૂંટણી પંચના અધિકારી તરીકે કરેલ છે.

૨. ગુજરાત પંચાયત ચૂંટણી નિયમો-૧૯૯૪ના નિયમ-૯ ના પેટા નિયમ-(૨) થી પ્રાપ્ત થયેલ સત્તાની રુએ રાજય ચૂંટણી પંચના અધિકારી તરીકે કલેક્ટર નવસારી,નવસારી જિલ્લાની નીચેની અનુસૂચિના કોલમ નં.૨ માં જણાવેલ તાલુકાની સામે કોલમ નં.૩માં જણાવેલ ગ્રામ પંચાયતના કોલમ નં.૪માં જણાવેલ વોર્ડની કોલમ નં.૫માં જણાવેલ બેઠકો ભરવા માટે સભ્યોની તથા કોલમ નં.૬માં જણાવેલ પ્રકારવાળી સરપંચની બેઠકો ભરવા માટે સરપંચની ચૂંટણી યોજવાનો તબક્કાવાર કાર્યક્રમ નીચે મુજબ નક્કી કરે છે.

		તારીખ	સમય	સ્થળ
(૧)	ઉમેદવારી પત્ર રજુ કરવાની/ ભરવાની છેલ્લી તારીખ	૨૨/૦૧/૨૦૦૩	૧૧=૦૦ કલાકથી ૧૫=૦૦ કલાકસુધી	ચૂંટણી અધિકારી / મદદનીશ ચૂંટણી અધિકારીની કચેરી ખાતે અથવા ચૂંટણી નોટીસમાં જણાવ્યા પ્રમાણે
(૨)	ઉમેદવારી પત્રોની ચકાસણી તારીખ	૨૩/૦૧/૨૦૦૩	૧૧=૦૦ કલાકથી ચકાસણી પુરી થાય ત્યાં સુધી	ચૂંટણી અધિકારીની કચેરી ખાતે
(૩)	ઉમેદવારી પત્રો પાછા ખેંચી લેવાની છેલ્લી તારીખ	૨૫/૦૧/૨૦૦૩ બપોરે ૧૫=૦૦ કલાક સુધી		ચૂંટણી અધિકારી / મદદનીશ ચૂંટણી અધિકારીની કચેરી ખાતે
(૪)	આવશ્યક હોય તો મતદાનની તારીખ	૦૯/૦૨/૨૦૦૩	--	--
(૫)	મતદાનનો સમય	સવારના ૮=૦૦ વાગ્યાથી સાંજના ૫=૦૦ વાગ્યા સુધી		
(૬)	મતદાનનું સ્થળ	જિલ્લા ચૂંટણી અધિકારીએ જાહેર કરેલ મતદાન મથક ઉપર		
(૭)	મતગણતરી માટેની તારીખ અને સમય	૧૧/૦૨/૨૦૦૩	સવારના ૯=૦૦કલાકથી ગણતરી પુરી થાય ત્યાં સુધી	ચૂંટણી અધિકારી જાહેર કરે તે સ્થળે
(૮)	ચૂંટણી પ્રક્રિયા પુરી થવા માટેની તારીખ	૧૭/૦૨/૨૦૦૩		

INDEX

અનુસુચિ

ગણદેવી તાલુકાની ગ્રામ પંચાયતોની ચૂંટણી યોજવાની છે તેની યાદી.

અ. નં	તાલુકાનું નામ	ગ્રામપંચાયતનું નામ	વોર્ડ નંબર / ક્રમાંક	વોર્ડની બેઠકનો પ્રકાર	સરપંચની બેઠકનો પ્રકાર	ચૂંટણીનો પ્રકાર (સામાન્ય/પેટા ચૂંટણી જે હોય તે દર્શાવવું)
૧	૨	૩	૪	૫	૬	૭
૧	ગણદેવી	તલોધ	૧	અનુસૂચિત આદિજાતિ (સામાન્ય)	અનુસૂચિત આદિજાતિ (સામાન્ય)	સામાન્ય ચૂંટણી
			૨	સામાજિક અને શૈક્ષણિક રીતે પછાત વર્ગ (સામાન્ય)		
			૩	બીન અનામત (સામાન્ય)		
			૪	બીન અનામત (સ્ત્રી)		
			૫	બીન અનામત (સ્ત્રી)		
			૬	બીન અનામત (સામાન્ય)		
			૭	અનુસૂચિત આદિજાતિ (સ્ત્રી)		
			૮	અનુસૂચિત આદિજાતિ (સામાન્ય)		
			૯	અનુસૂચિત આદિજાતિ (સ્ત્રી)		
			૧૦	બીન અનામત (સામાન્ય)		
			૧૧	બીન અનામત (સામાન્ય)		
૨	ગણદેવી	અમલસાડ	૧	અનુસૂચિત આદિજાતિ (સામાન્ય)	અનુસૂચિત આદિજાતિ (સ્ત્રી)	સામાન્ય ચૂંટણી
			૨	અનુસૂચિત આદિજાતિ (સામાન્ય)		
			૩	બીન અનામત (સ્ત્રી)		
			૪	બીન અનામત (સ્ત્રી)		
			૫	બીન અનામત (સામાન્ય)		
			૬	અનુસૂચિત જાતિ (સામાન્ય)		
			૭	અનુસૂચિત આદિજાતિ (સ્ત્રી)		
			૮	સામાજિક અને શૈક્ષણિક રીતે પછાત વર્ગ (સ્ત્રી)		
			૯	અનુસૂચિત આદિજાતિ (સામાન્ય)		
			૧૦	સામાજિક અને શૈક્ષણિક રીતે પછાત વર્ગ (સામાન્ય)		
			૧૧	બીન અનામત (સામાન્ય)		
			૧૨	અનુસૂચિત આદિજાતિ (સામાન્ય)		
			૧૩	અનુસૂચિત આદિજાતિ (સામાન્ય)		
			૧૪	અનુસૂચિત આદિજાતિ (સ્ત્રી)		
			૧૫	બીન અનામત (સામાન્ય)		
૩	ગણદેવી	અંચેલી	૧	બીન અનામત (સામાન્ય)	અનુસૂચિત આદિજાતિ (સામાન્ય)	સામાન્ય ચૂંટણી
			૨	બીન અનામત (સ્ત્રી)		

INDEX

			૩	અનુસૂચિત આદિજાતિ (સામાન્ય)		
			૪	અનુસૂચિત આદિજાતિ (સ્ત્રી)		
			૫	સામાજિક અને શૈક્ષણિક રીતે પછાત વર્ગ (સામાન્ય)		
			૬	બીન અનામત (સામાન્ય)		
			૭	બીન અનામત (સામાન્ય)		
૪	ગણદેવી	વેગામ –વગલવાડ જુથ	૧	અનુસૂચિત આદિજાતિ (સામાન્ય)	બીન અનામત (સામાન્ય)	સામાન્ય ચૂંટણી
			૨	સામાજિક અને શૈક્ષણિક રીતે પછાત વર્ગ (સામાન્ય)		
			૩	અનુસૂચિત આદિજાતિ (સામાન્ય)		
			૪	અનુસૂચિત આદિજાતિ (સ્ત્રી)		
			૫	બીન અનામત (સ્ત્રી)		
			૬	બીન અનામત (સામાન્ય)		
			૭	અનુસૂચિત આદિજાતિ (સામાન્ય)		
૫	ગણદેવી	મોહનપુર	૧	બીન અનામત (સ્ત્રી)	બીન અનામત (સામાન્ય)	સામાન્ય ચૂંટણી
			૨	અનુસૂચિત આદિજાતિ (સામાન્ય)		
			૩	અનુસૂચિત આદિજાતિ (સ્ત્રી)		
			૪	સામાજિક અને શૈક્ષણિક રીતે પછાત વર્ગ (સામાન્ય)		
			૫	બીન અનામત (સામાન્ય)		
			૬	બીન અનામત (સામાન્ય)		
			૭	બીન અનામત (સામાન્ય)		
૬	ગણદેવી	સરી બુજરંગ	૧	અનુસૂચિત આદિજાતિ (સામાન્ય)	અનુસૂચિત આદિજાતિ (સામાન્ય)	સામાન્ય ચૂંટણી
			૨	બીન અનામત (સ્ત્રી)		
			૩	બીન અનામત (સ્ત્રી)		
			૪	સામાજિક અને શૈક્ષણિક રીતે પછાત વર્ગ (સ્ત્રી)		
			૫	સામાજિક અને શૈક્ષણિક રીતે પછાત વર્ગ (સામાન્ય)		
			૬	બીન અનામત (સામાન્ય)		
			૭	બીન અનામત (સામાન્ય)		
			૮	અનુસૂચિત આદિજાતિ (સામાન્ય)		
			૯	અનુસૂચિત આદિજાતિ (સ્ત્રી)		
			૧૦	અનુસૂચિત આદિજાતિ (સામાન્ય)		
			૧૧	બીન અનામત (સામાન્ય)		
			૧૨	અનુસૂચિત જાતિ (સામાન્ય)		
			૧૩	બીન અનામત (સામાન્ય)		
			૧૪	અનુસૂચિત આદિજાતિ (સ્ત્રી)		
			૧૫	બીન અનામત (સામાન્ય)		
૭	ગણદેવી	એંધલ	૧	બીન અનામત (સ્ત્રી)	બીન અનામત (સ્ત્રી)	સામાન્ય ચૂંટણી
			૨	બીન અનામત (સામાન્ય)		
			૩	બીન અનામત (સામાન્ય)		

INDEX

			૪	અનુસૂચિત આદિજાતિ (સ્ત્રી)		
			૫	અનુસૂચિત આદિજાતિ (સ્ત્રી)		
			૬	સામાજિક અને શૈક્ષણિક રીતે પછાત વર્ગ (સામાન્ય)		
			૭	અનુસૂચિત આદિજાતિ (સામાન્ય)		
			૮	અનુસૂચિત આદિજાતિ (સામાન્ય)		
			૯	અનુસૂચિત આદિજાતિ (સામાન્ય)		
			૧૦	અનુસૂચિત આદિજાતિ (સામાન્ય)		
			૧૧	અનુસૂચિત આદિજાતિ (સ્ત્રી)		
			૧૨	અનુસૂચિત આદિજાતિ (સામાન્ય)		
			૧૩	બીન અનામત (સામાન્ય)		
૮	ગણદેવી	સરીખુર્દ	૧	અનુસૂચિત આદિજાતિ (સામાન્ય)	અનુસૂચિત આદિજાતિ (સ્ત્રી)	સામાન્ય ચૂંટણી
			૨	અનુસૂચિત આદિજાતિ (સ્ત્રી)		
			૩	અનુસૂચિત આદિજાતિ (સામાન્ય)		
			૪	અનુસૂચિત જાતિ (સામાન્ય)		
			૫	સામાજિક અને શૈક્ષણિક રીતે પછાત વર્ગ (સામાન્ય)		
			૬	બીન અનામત (સ્ત્રી)		
			૭	બીન અનામત (સામાન્ય)		
૯	ગણદેવી	પીંજરા	૧	બીન અનામત (સ્ત્રી)	બીન અનામત (સામાન્ય)	સામાન્ય ચૂંટણી
			૨	અનુસૂચિત આદિજાતિ (સામાન્ય)		
			૩	સામાજિક અને શૈક્ષણિક રીતે પછાત વર્ગ (સામાન્ય)		
			૪	બીન અનામત (સામાન્ય)		
			૫	બીન અનામત (સ્ત્રી)		
			૬	બીન અનામત (સામાન્ય)		
			૭	બીન અનામત (સામાન્ય)		
૧૦	ગણદેવી	તોરણગામ	૧	બીન અનામત (સામાન્ય)	અનુસૂચિત આદિજાતિ (સામાન્ય)	સામાન્ય ચૂંટણી
			૨	અનુસૂચિત આદિજાતિ (સામાન્ય)		
			૩	બીન અનામત (સ્ત્રી)		
			૪	બીન અનામત (સામાન્ય)		
			૫	સામાજિક અને શૈક્ષણિક રીતે પછાત વર્ગ (સામાન્ય)		
			૬	અનુસૂચિત આદિજાતિ (સ્ત્રી)		
			૭	અનુસૂચિત આદિજાતિ (સામાન્ય)		
૧૧	ગણદેવી	દેવસર	૧૦	બીન અનામત (સ્ત્રી)		પેટા ચૂંટણી
૧૨	ગણદેવી	ખાપરવાડા	૪	અનુસૂચિત આદિજાતિ (સામાન્ય)		પેટા ચૂંટણી
૧૩	ગણદેવી	વડસાંગળ	૫	અનુસૂચિત આદિજાતિ (સ્ત્રી)		પેટા ચૂંટણી
૧૪	ગણદેવી	વણગામ	૩	બીન અનામત (સામાન્ય)		પેટા ચૂંટણી

આ જાહેરનામાની ગુજરાત પંચાયત ચૂંટણી નિયમો ૧૯૯૪ ના નિયમ ૯(૧) અન્વયે સરકારી રાજપત્રમાં પ્રસિધ્ધ કરવામાં આવે છે.

જે.બી.પટેલ

કલેકટર નવસારી અને

રાજ્ય ચૂંટણી પંચના અધિકારી

INDEX

ગુજરાત પંચાયત અધિનિયમ-૧૯૯૩ ની કલમ-૧૫ ની પેટા કલમ(૧) અન્વયે ચૂંટણીનું જાહેરનામું

જિલ્લા કલેક્ટર કચેરી,

ચૂંટણી શાખા,

નવસારી જિલ્લો

તા. ૧૫-૦૧-૨૦૦૩

ક્રમાંકઃએસીબી/વીપી/ચટણ/૦૧/૨૦૦૩

જાહેરનામું

નવસારી જિલ્લાની ચીખલી તાલુકાની ગ્રામ પંચાયતોના વોર્ડની બેઠકોની તથા સરપંચની બેઠકોની ચૂંટણી.

૧. ગુજરાત પંચાયત અધિનિયમ-૧૯૯૩ની કલમ-૧૬ ની પેટા કલમ-૧ મુજબ નવસારી જિલ્લા ની ચીખલી તાલુકાની ગ્રામ પંચાયતોના વોર્ડની રચના તથા બેઠકોની ફાળવણી રાજ્ય ચૂંટણી પંચના અધિકારી તરીકે કરેલ છે.

૨. ગુજરાત પંચાયત અધિનિયમ-૧૯૯૩ની કલમ-૧૫ ની પેટા કલમ(૧) થી પ્રાપ્ત થયેલ સત્તાની રુએ રાજ્ય ચૂંટણી પંચના અધિકારી તરીકે કલેક્ટર નવસારી,નવસારી જિલ્લાની નીચેની અનુસૂચિના કોલમ નં.૨ માં જણાવેલ તાલુકાની સામે કોલમ નં.૩માં જણાવેલ ગ્રામ પંચાયતોના કોલમ નં.૪,૫ માં જણાવેલ વોર્ડની બેઠકો ભરવા સભ્યોની તથા કોલમ નં.૬માં જણાવેલ સરપંચની બેઠકોની સામાન્ય/પેટા ચૂંટણી તારીખ : ૦૯ /૦૨/૨૦૦૩ ના રોજ યોજવાનું જાહેર કરે છે.

અ નુ સૂ ચિ

ચીખલી તાલુકાની ગ્રામ પંચાયતોની ચૂંટણી યોજવાની છે તેની યાદી.

અ. નં	તાલુકાનું નામ	ગ્રામપંચાયતનું નામ	વોર્ડ નંબર / ક્રમાંક	વોર્ડની બેઠકનો પ્રકાર	સરપંચની બેઠકનો પ્રકાર	ચૂંટણીનો પ્રકાર (સામાન્ય/પેટા ચૂંટણી જે હોય તે દર્શાવવું)
૧	૨	૩	૪	૫	૬	૭
૧	ચીખલી	કણભઈ	૧	અનુસૂચિત આદિજાતિ (સામાન્ય)	અનુસૂચિત આદિજાતિ (સ્ત્રી)	સામાન્ય ચૂંટણી
			૨	અનુસૂચિત આદિજાતિ (સામાન્ય)		
			૩	અનુસૂચિત આદિજાતિ (સામાન્ય)		
			૪	અનુસૂચિત આદિજાતિ (સ્ત્રી)		
			૫	અનુસૂચિત આદિજાતિ (સ્ત્રી)		
			૬	અનુસૂચિત જાતિ (સામાન્ય)		
			૭	અનુસૂચિત આદિજાતિ (સામાન્ય)		
૨	ચીખલી	સતાડીયા ફળીયા	૧	અનુસૂચિત આદિજાતિ (સ્ત્રી)	અનુસૂચિત આદિજાતિ (સ્ત્રી)	સામાન્ય ચૂંટણી
			૨	અનુસૂચિત આદિજાતિ (સામાન્ય)		
			૩	અનુસૂચિત આદિજાતિ (સામાન્ય)		
			૪	અનુસૂચિત આદિજાતિ (સામાન્ય)		
			૫	અનુસૂચિત આદિજાતિ (સામાન્ય)		
			૬	અનુસૂચિત આદિજાતિ (સામાન્ય)		
			૭	અનુસૂચિત આદિજાતિ (સ્ત્રી)		
૩	ચીખલી	વાવ	૬	અનુસૂચિત આદિજાતિ સામાન્ય		પેટા ચૂંટણી
૪	ચીખલી	બામણવાડા	૬	અનુસૂચિત આદિજાતિ સામાન્ય		પેટા ચૂંટણી
૫	ચીખલી	ઝરી			અનુસૂચિત આદિજાતિ સામાન્ય	પેટા ચૂંટણી
૬	ચીખલી	આલીપોર	૭	સામાન્ય (સ્ત્રી)		પેટા ચૂંટણી
૭	ચીખલી	રાનવેરીકલ્લા	૧	અનુસૂચિત આદિજાતિ (સ્ત્રી)		પેટા ચૂંટણી
૮	ચીખલી	કલિયારી	૧	અનુસૂચિત આદિજાતિ સામાન્ય		પેટા ચૂંટણી
૯	ચીખલી	નોગામા	૩	અનુસૂચિત આદિજાતિ (સ્ત્રી)		પેટા ચૂંટણી

આ જાહેરનામાની ગુજરાત પંચાયત ચૂંટણી નિયમો ૧૯૯૪ ના નિયમ ૯(૧) અન્વયે સરકારી રાજપત્રમાં પ્રસિધ્ધ કરવામાં આવે છે.

સહી/- જે.બી.પટેલ

કલેક્ટર નવસારી અને

રાજ્ય ચૂંટણી પંચના અધિકારી

INDEX

ગુજરાત પંચાયત ચૂંટણી નિયમો-૧૯૯૪ના નિયમ-૯ (૨) અન્વયે

ચૂંટણીનું જાહેરનામું

જિલ્લા કલેકટર કચેરી, ચૂંટણી શાખા, નવસારી જિલ્લો

તા ૧૫/૦૧/૨૦૦૩

ક્રમાંક:એસીબી/વીપી/ચટણ/૦૧/૨૦૦૩

જાહેરનામું

નવસારી જિલ્લાની **ચીખલી** તાલુકાની ગ્રામ પંચાયતોના વોર્ડની બેઠકોની તથા સરપંચની બેઠકોની ચૂંટણી.

૧. ગુજરાત પંચાયત અધિનિયમ-૧૯૯૩ની કલમ-૧૬ ની પેટા કલમ(૧) મુજબ નવસારી જિલ્લાની **ચીખલી** તાલુકાની ગ્રામ પંચાયતોના વોર્ડની રચના તથા બેઠકોની ફાળવણી રાજ્ય ચૂંટણી પંચના અધિકારી તરીકે કરેલ છે.

૨. ગુજરાત પંચાયત ચૂંટણી નિયમો-૧૯૯૪ના નિયમ-૯ ના પેટા નિયમ-(૨) થી પ્રાપ્ત થયેલ સત્તાની રુએ રાજ્ય ચૂંટણી પંચના અધિકારી તરીકે કલેકટર નવસારી,નવસારી જિલ્લાની નીચેની અનુસૂચિના કોલમ નં.૨ માં જણાવેલ તાલુકાની સામે કોલમ નં.૩માં જણાવેલ ગ્રામ પંચાયતના કોલમ નં.૪માં જણાવેલ વોર્ડની કોલમ નં.૫માં જણાવેલ બેઠકો ભરવા માટે સભ્યોની તથા કોલમ નં.૬માં જણાવેલ પ્રકારવાળી સરપંચની બેઠકો ભરવા માટે સરપંચની ચૂંટણી યોજવાનો તબક્કાવાર કાર્યક્રમ નીચે મુજબ નક્કી કરે છે.

		તારીખ	સમય	સ્થળ
(૧)	ઉમેદવારી પત્ર રજૂ કરવાની/ ભરવાની છેલ્લી તારીખ	૨૨/૦૧/૨૦૦૩	૧૧=૦૦ કલાકથી ૧૫=૦૦ કલાકસુધી	ચૂંટણી અધિકારી / મદદનીશ ચૂંટણી અધિકારીની કચેરી ખાતે અથવા ચૂંટણી નોટીસમાં જણાવ્યા પ્રમાણે
(૨)	ઉમેદવારી પત્રોની ચકાસણી તારીખ	૨૩/૦૧/૨૦૦૩	૧૧=૦૦ કલાકથી ચકાસણી પુરી થાય ત્યાં સુધી	ચૂંટણી અધિકારીની કચેરી ખાતે
(૩)	ઉમેદવારી પત્રો પાછા ખેંચી લેવાની છેલ્લી તારીખ	૨૫/૦૧/૨૦૦૩ બપોરે ૧૫=૦૦ કલાક સુધી		ચૂંટણી અધિકારી / મદદનીશ ચૂંટણી અધિકારીની કચેરી ખાતે
(૪)	આવશ્યક હોય તો મતદાનની તારીખ	૦૯/૦૨/૨૦૦૩	--	--
(૫)	મતદાનનો સમય	સવારના ૮=૦૦ વાગ્યાથી સાંજના ૫=૦૦ વાગ્યા સુધી		
(૬)	મતદાનનું સ્થળ	જિલ્લા ચૂંટણી અધિકારીએ જાહેર કરેલ મતદાન મથક ઉપર		
(૭)	મતગણતરી માટેની તારીખ અને સમય	૧૧/૦૨/૨૦૦૩	સવારના ૯=૦૦કલાકથી ગણતરી પુરી થાય ત્યાં સુધી	ચૂંટણી અધિકારી જાહેર કરે તે સ્થળે
(૮)	ચૂંટણી પ્રક્રિયા પુરી થવા માટેની તારીખ	૧૭/૦૨/૨૦૦૩		

INDEX

અનુસૂચિ

ચીખલી તાલુકાની ગ્રામ પંચાયતોની ચૂંટણી યોજવાની છે તેની યાદી.

અ. નં	તાલુકાનું નામ	ગ્રામપંચાયતનું નામ	વોર્ડ નંબર / ક્રમાંક	વોર્ડની બેઠકનો પ્રકાર	સરપંચની બેઠકનો પ્રકાર	ચૂંટણીનો પ્રકાર (સામાન્ય/પેટા ચૂંટણી જે હોય તે દર્શાવવું)
૧	૨	૩	૪	૫	૬	૭
૧	ચીખલી	કણભઈ	૧	અનુસૂચિત આદિજાતિ (સામાન્ય)	અનુસૂચિત આદિજાતિ (સ્ત્રી)	સામાન્ય ચૂંટણી
			૨	અનુસૂચિત આદિજાતિ (સામાન્ય)		
			૩	અનુસૂચિત આદિજાતિ (સામાન્ય)		
			૪	અનુસૂચિત આદિજાતિ (સ્ત્રી)		
			૫	અનુસૂચિત આદિજાતિ (સ્ત્રી)		
			૬	અનુસૂચિત જાતિ (સામાન્ય)		
			૭	અનુસૂચિત આદિજાતિ (સામાન્ય)		
૨	ચીખલી	સતાડીયા ફળીયા	૧	અનુસૂચિત આદિજાતિ (સ્ત્રી)	અનુસૂચિત આદિજાતિ (સ્ત્રી)	સામાન્ય ચૂંટણી
			૨	અનુસૂચિત આદિજાતિ (સામાન્ય)		
			૩	અનુસૂચિત આદિજાતિ (સામાન્ય)		
			૪	અનુસૂચિત આદિજાતિ (સામાન્ય)		
			૫	અનુસૂચિત આદિજાતિ (સામાન્ય)		
			૬	અનુસૂચિત આદિજાતિ (સામાન્ય)		
			૭	અનુસૂચિત આદિજાતિ (સ્ત્રી)		
૩	ચીખલી	વાવ	૬	અનુસૂચિત આદિજાતિ સામાન્ય		પેટા ચૂંટણી
૪	ચીખલી	બામણવાડા	૬	અનુસૂચિત આદિજાતિ સામાન્ય		પેટા ચૂંટણી
૫	ચીખલી	ઝરી			અનુસૂચિત આદિજાતિ સામાન્ય	પેટા ચૂંટણી
૬	ચીખલી	આલીપોર	૭	સામાન્ય (સ્ત્રી)		પેટા ચૂંટણી
૭	ચીખલી	રાનવેરીકલ્લા	૧	અનુસૂચિત આદિજાતિ (સ્ત્રી)		પેટા ચૂંટણી
૮	ચીખલી	કલિયારી	૧	અનુસૂચિત આદિજાતિ સામાન્ય		પેટા ચૂંટણી
૯	ચીખલી	નોગામા	૩	અનુસૂચિત આદિજાતિ (સ્ત્રી)		પેટા ચૂંટણી

આ જાહેરનામાની ગુજરાત પંચાયત ચૂંટણી નિયમો ૧૯૯૪ ના નિયમ ૯(૧) અન્વયે સરકારી રાજપત્રમાં પ્રસિધ્ધ કરવામાં આવે છે.

(સહી) જે.બી.પટેલ
કલેકટર નવસારી અને
રાજય ચૂંટણી પંચના અધિકારી

INDEX

ગુજરાત પંચાયત અધિનિયમ-૧૯૯૩ ની કલમ-૧૫ ની પેટા કલમ(૧) અન્વયે ચૂંટણીનું જાહેરનામું

જિલ્લા કલેકટર કચેરી,

ચૂંટણી શાખા,

નવસારી જિલ્લો

તા. ૧૫-૦૧-૨૦૦૩

ક્રમાંક:એસીબી/વીપી/ચટણ/૦૧/૨૦૦૩

જાહેરનામું

નવસારી જિલ્લાની વાંસદા તાલુકાની ગ્રામ પંચાયતોના વોર્ડની બેઠકોની તથા સરપંચની બેઠકોની ચૂંટણી.

૧. ગુજરાત પંચાયત અધિનિયમ-૧૯૯૩ની કલમ-૧૬ ની પેટા કલમ-૧ મુજબ નવસારી જિલ્લા ની વાંસદા તાલુકાની ગ્રામ પંચાયતોના વોર્ડની રચના તથા બેઠકોની ફાળવણી રાજ્ય ચૂંટણી પંચના અધિકારી તરીકે કરેલ છે.

૨. ગુજરાત પંચાયત અધિનિયમ-૧૯૯૩ની કલમ-૧૫ ની પેટા કલમ(૧) થી પ્રાપ્ત થયેલ સત્તાની રૂએ રાજ્ય ચૂંટણી પંચના અધિકારી તરીકે કલેકટર નવસારી,નવસારી જિલ્લાની નીચેની અનુસૂચિના કોલમ નં.૨ માં જણાવેલ તાલુકાની સામે કોલમ નં.૩માં જણાવેલ ગ્રામ પંચાયતોના કોલમ નં.૪,૫ માં જણાવેલ વોર્ડની બેઠકો ભરવા સભ્યોની તથા કોલમ નં.૬માં જણાવેલ સરપંચની બેઠકોની સામાન્ય પેટા ચૂંટણી તારીખ : ૦૯ /૦૨/૨૦૦૩ ના રોજ યોજવાનું જાહેર કરે છે.

અ નુ સૂ ચિ

વાંસદા તાલુકાની ગ્રામ પંચાયતોની ચૂંટણી યોજવાની છે તેની યાદી.

અ. નં	તાલુકાનું નામ	ગ્રામપંચાયતનું નામ	વોર્ડ નંબર / ક્રમાંક	વોર્ડની બેઠકનો [illegible]	સરપંચની બેઠકનો પ્રકાર	ચૂંટણીનો પ્રકાર (સામાન્ય/પેટા ચૂંટણી જે હોય તે દર્શાવવું)
૧	૨	૩	૪	૫	૬	૭
૧	વાંસદા	ગંગપુર	૧	અનુસૂચિત આદિજાતિ (સામાન્ય)	અનુસૂચિત આદિજાતિ (સ્ત્રી)	સામાન્ય ચૂંટણી
			૨	અનુસૂચિત આદિજાતિ (સ્ત્રી)		
			૩	અનુસૂચિત આદિજાતિ (સ્ત્રી)		
			૪	અનુસૂચિત આદિજાતિ (સામાન્ય)		
			૫	અનુસૂચિત આદિજાતિ (સામાન્ય)		
			૬	અનુસૂચિત આદિજાતિ (સામાન્ય)		
			૭	અનુસૂચિત આદિજાતિ (સામાન્ય)		
૨	વાંસદા	પીંઢાબારી	૧	અનુસૂચિત આદિજાતિ (સામાન્ય)	અનુસૂચિત આદિજાતિ (સ્ત્રી)	સામાન્ય ચૂંટણી
			૨	અનુસૂચિત આદિજાતિ (સ્ત્રી)		
			૩	અનુસૂચિત આદિજાતિ (સ્ત્રી)		
			૪	અનુસૂચિત આદિજાતિ (સામાન્ય)		
			૫	અનુસૂચિત આદિજાતિ (સામાન્ય)		
			૬	અનુસૂચિત આદિજાતિ (સામાન્ય)		
			૭	અનુસૂચિત આદિજાતિ (સામાન્ય)		
૩	વાંસદા	રવાણીયા	૧	અનુસૂચિત આદિજાતિ (સામાન્ય)	અનુસૂચિત આદિજાતિ (સામાન્ય)	સામાન્ય ચૂંટણી
			૨	અનુસૂચિત આદિજાતિ (સામાન્ય)		
			૩	અનુસૂચિત આદિજાતિ (સામાન્ય)		
			૪	અનુસૂચિત આદિજાતિ (સ્ત્રી)		
			૫	અનુસૂચિત આદિજાતિ (સામાન્ય)		
			૬	અનુસૂચિત આદિજાતિ (સામાન્ય)		
			૭	અનુસૂચિત આદિજાતિ (સ્ત્રી)		
૪	વાંસદા	ચોંઢા	૧	અનુસૂચિત આદિજાતિ (સામાન્ય)	અનુસૂચિત આદિજાતિ (સામાન્ય)	સામાન્ય ચૂંટણી
			૨	અનુસૂચિત આદિજાતિ (સ્ત્રી)		
			૩	અનુસૂચિત આદિજાતિ (સામાન્ય)		
			૪	અનુસૂચિત આદિજાતિ (સામાન્ય)		
			૫	અનુસૂચિત આદિજાતિ (સામાન્ય)		
			૬	અનુસૂચિત આદિજાતિ (સ્ત્રી)		
			૭	અનુસૂચિત આદિજાતિ (સામાન્ય)		

INDEX

૫	વાંસદા	ઉમરકુઈ	૧	અનુસૂચિત આદિજાતિ (સામાન્ય)	અનુસૂચિત આદિજાતિ (સામાન્ય)	સામાન્ય ચૂંટણી
			૨	અનુસૂચિત આદિજાતિ (સામાન્ય)		
			૩	અનુસૂચિત આદિજાતિ (સ્ત્રી)		
			૪	અનુસૂચિત આદિજાતિ (સ્ત્રી)		
			૫	અનુસૂચિત આદિજાતિ (સામાન્ય)		
			૬	અનુસૂચિત આદિજાતિ (સામાન્ય)		
			૭	અનુસૂચિત આદિજાતિ (સામાન્ય)		
૬	વાંસદા	લાકડબારી	૧	અનુસૂચિત આદિજાતિ (સ્ત્રી)	અનુસૂચિત આદિજાતિ (સામાન્ય)	સામાન્ય ચૂંટણી
			૨	અનુસૂચિત આદિજાતિ (સામાન્ય)		
			૩	અનુસૂચિત આદિજાતિ (સામાન્ય)		
			૪	અનુસૂચિત આદિજાતિ (સ્ત્રી)		
			૫	અનુસૂચિત આદિજાતિ (સામાન્ય)		
			૬	અનુસૂચિત આદિજાતિ (સામાન્ય)		
			૭	અનુસૂચિત આદિજાતિ (સામાન્ય)		
૭	વાંસદા	વાઘાબારી	૧	અનુસૂચિત આદિજાતિ (સ્ત્રી)	અનુસૂચિત આદિજાતિ (સામાન્ય)	સામાન્ય ચૂંટણી
			૨	અનુસૂચિત આદિજાતિ (સામાન્ય)		
			૩	અનુસૂચિત આદિજાતિ (સામાન્ય)		
			૪	અનુસૂચિત આદિજાતિ (સામાન્ય)		
			૫	અનુસૂચિત આદિજાતિ (સ્ત્રી)		
			૬	અનુસૂચિત આદિજાતિ (સામાન્ય)		
			૭	અનુસૂચિત આદિજાતિ (સામાન્ય)		
૮	વાંસદા	હોલીપાડા	૧	અનુસૂચિત આદિજાતિ (સ્ત્રી)	અનુસૂચિત આદિજાતિ (સ્ત્રી)	સામાન્ય ચૂંટણી
			૨	અનુસૂચિત આદિજાતિ (સ્ત્રી)		
			૩	અનુસૂચિત આદિજાતિ (સામાન્ય)		
			૪	અનુસૂચિત આદિજાતિ (સામાન્ય)		
			૫	અનુસૂચિત આદિજાતિ (સામાન્ય)		
			૬	અનુસૂચિત આદિજાતિ (સામાન્ય)		
			૭	અનુસૂચિત આદિજાતિ (સામાન્ય)		
૯	વાંસદા	કુરેલીયા	૧	અનુસૂચિત આદિજાતિ (સામાન્ય)	અનુસૂચિત આદિજાતિ (સ્ત્રી)	સામાન્ય ચૂંટણી
			૨	અનુસૂચિત આદિજાતિ (સ્ત્રી)		
			૩	અનુસૂચિત આદિજાતિ (સ્ત્રી)		
			૪	અનુસૂચિત આદિજાતિ (સામાન્ય)		
			૫	અનુસૂચિત આદિજાતિ (સામાન્ય)		
			૬	અનુસૂચિત આદિજાતિ (સામાન્ય)		
			૭	અનુસૂચિત આદિજાતિ (સામાન્ય)		
૧૦	વાંસદા	કાવડેજ	૧	અનુસૂચિત આદિજાતિ (સ્ત્રી)	અનુસૂચિત આદિજાતિ (સ્ત્રી)	સામાન્ય ચૂંટણી
			૨	અનુસૂચિત આદિજાતિ (સ્ત્રી)		
			૩	અનુસૂચિત આદિજાતિ (સામાન્ય)		

INDEX

			૪	અનુસૂચિત આદિજાતિ (સામાન્ય)		
			૫	અનુસૂચિત આદિજાતિ (સામાન્ય)		
			૬	અનુસૂચિત આદિજાતિ (સામાન્ય)		
			૭	અનુસૂચિત આદિજાતિ (સામાન્ય)		
૧૧	વાંસદા	કંબોયા	૧	અનુસૂચિત આદિજાતિ (સ્ત્રી)	અનુસૂચિત આદિજાતિ (સામાન્ય)	સામાન્ય ચૂંટણી
			૨	અનુસૂચિત આદિજાતિ (સામાન્ય)		
			૩	અનુસૂચિત આદિજાતિ (સામાન્ય)		
			૪	અનુસૂચિત આદિજાતિ (સામાન્ય)		
			૫	અનુસૂચિત આદિજાતિ (સામાન્ય)		
			૬	અનુસૂચિત આદિજાતિ (સામાન્ય)		
			૭	અનુસૂચિત આદિજાતિ (સ્ત્રી)		
૧૨	વાંસદા	પાલગભાણ	૧	અનુસૂચિત આદિજાતિ (સામાન્ય)	અનુસૂચિત આદિજાતિ (સ્ત્રી)	સામાન્ય ચૂંટણી
			૨	અનુસૂચિત આદિજાતિ (સામાન્ય)		
			૩	અનુસૂચિત આદિજાતિ (સ્ત્રી)		
			૪	અનુસૂચિત આદિજાતિ (સ્ત્રી)		
			૫	અનુસૂચિત આદિજાતિ (સામાન્ય)		
			૬	અનુસૂચિત આદિજાતિ (સામાન્ય)		
			૭	અનુસૂચિત આદિજાતિ (સામાન્ય)		
૧૩	વાંસદા	ચઢાવ	૧	અનુસૂચિત આદિજાતિ (સામાન્ય)	અનુસૂચિત આદિજાતિ (સ્ત્રી)	સામાન્ય ચૂંટણી
			૨	અનુસૂચિત આદિજાતિ (સામાન્ય)		
			૩	અનુસૂચિત આદિજાતિ (સામાન્ય)		
			૪	અનુસૂચિત આદિજાતિ (સ્ત્રી)		
			૫	અનુસૂચિત આદિજાતિ (સામાન્ય)		
			૬	અનુસૂચિત આદિજાતિ (સામાન્ય)		
			૭	અનુસૂચિત આદિજાતિ (સ્ત્રી)		
૧૪	વાંસદા	અંકલાછ જુથ	૧	અનુસૂચિત આદિજાતિ (સ્ત્રી)	અનુસૂચિત આદિજાતિ (સામાન્ય)	સામાન્ય ચૂંટણી
			૨	અનુસૂચિત આદિજાતિ (સામાન્ય)		
			૩	અનુસૂચિત આદિજાતિ (સામાન્ય)		
			૪	અનુસૂચિત આદિજાતિ (સામાન્ય)		
			૫	અનુસૂચિત આદિજાતિ (સ્ત્રી)		
			૬	અનુસૂચિત આદિજાતિ (સામાન્ય)		
			૭	અનુસૂચિત આદિજાતિ (સામાન્ય)		
			૮	અનુસૂચિત આદિજાતિ (સામાન્ય)		
			૯	અનુસૂચિત આદિજાતિ (સ્ત્રી)		
૧૫	વાંસદા	કુકડા	૧	અનુસૂચિત આદિજાતિ (સામાન્ય)	અનુસૂચિત આદિજાતિ (સામાન્ય)	સામાન્ય ચૂંટણી
			૨	અનુસૂચિત આદિજાતિ (સ્ત્રી)		
			૩	અનુસૂચિત આદિજાતિ (સ્ત્રી)		
			૪	અનુસૂચિત આદિજાતિ (સામાન્ય)		
			૫	અનુસૂચિત આદિજાતિ (સામાન્ય)		
			૬	અનુસૂચિત આદિજાતિ (સામાન્ય)		

INDEX

			૭	અનુસૂચિત આદિજાતિ (સામાન્ય)		
૧૬	વાંસદા	ગોધાબારી	૧	અનુસૂચિત આદિજાતિ (સામાન્ય)	અનુસૂચિત આદિજાતિ (સામાન્ય)	સામાન્ય ચૂંટણી
			૨	અનુસૂચિત આદિજાતિ (સામાન્ય)		
			૩	અનુસૂચિત આદિજાતિ (સામાન્ય)		
			૪	અનુસૂચિત આદિજાતિ (સ્ત્રી)		
			૫	અનુસૂચિત આદિજાતિ (સ્ત્રી)		
			૬	અનુસૂચિત આદિજાતિ (સામાન્ય)		
			૭	અનુસૂચિત આદિજાતિ (સામાન્ય)		
૧૭	વાંસદા	દોલધા	૧	અનુસૂચિત આદિજાતિ (સામાન્ય)	અનુસૂચિત આદિજાતિ (સામાન્ય)	સામાન્ય ચૂંટણી
			૨	અનુસૂચિત આદિજાતિ (સ્ત્રી)		
			૩	અનુસૂચિત આદિજાતિ (સ્ત્રી)		
			૪	અનુસૂચિત આદિજાતિ (સામાન્ય)		
			૫	અનુસૂચિત આદિજાતિ (સામાન્ય)		
			૬	અનુસૂચિત આદિજાતિ (સામાન્ય)		
			૭	અનુસૂચિત આદિજાતિ (સામાન્ય)		
૧૮	વાંસદા	પીપલખેડ	૧	અનુસૂચિત આદિજાતિ (સ્ત્રી)	અનુસૂચિત આદિજાતિ (સ્ત્રી)	સામાન્ય ચૂંટણી
			૨	અનુસૂચિત આદિજાતિ (સામાન્ય)		
			૩	અનુસૂચિત આદિજાતિ (સામાન્ય)		
			૪	અનુસૂચિત આદિજાતિ (સ્ત્રી)		
			૫	અનુસૂચિત આદિજાતિ (સામાન્ય)		
			૬	અનુસૂચિત આદિજાતિ (સામાન્ય)		
			૭	અનુસૂચિત આદિજાતિ (સામાન્ય)		
૧૯	વાંસદા	કેવડી	૩	અનુસૂચિત આદિજાતિ (સામાન્ય)		પેટા ચૂંટણી
૨૦	વાંસદા	હનુમાનબારી	૩	અનુસૂચિત આદિજાતિ (સામાન્ય)		પેટા ચૂંટણી

આ જાહેરનામાની ગુજરાત પંચાયત ચૂંટણી નિયમો ૧૯૯૪ ના નિયમ ૯(૨) અન્વયે સરકારી રાજપત્રમાં પ્રસિધ્ધ કરવામાં આવે છે.

જે.બી.પટેલ
I/C કલેકટર નવસારી અને
રાજય ચૂંટણી પંચના અધિકારી

INDEX

ગુજરાત પંચાયત ચૂંટણી નિયમો-૧૯૯૪ના નિયમ-૯ (૨) અન્વયે
ચૂંટણીનું જાહેરનામું
જિલ્લા કલેકટર કચેરી,ચૂંટણી શાખા,
નવસારી જિલ્લો

તા ૧૫/૦૧/૨૦૦૩

ક્રમાંક:એસીબી/વીપી/ચટણ/૦૧/૨૦૦૩

જાહેરનામું

નવસારી જિલ્લાની **વાંસદા** તાલુકાની ગ્રામ પંચાયતોના વોર્ડની બેઠકોની તથા સરપંચની બેઠકોની ચૂંટણી.

૧. ગુજરાત પંચાયત અધિનિયમ-૧૯૯૩ની કલમ-૧૬ ની પેટા કલમ(૧) મુજબ નવસારી જિલ્લાની **વાંસદા** તાલુકાની ગ્રામ પંચાયતોના વોર્ડની રચના તથા બેઠકોની ફાળવણી રાજય ચૂંટણી પંચના અધિકારી તરીકે કરેલ છે.

૨. ગુજરાત પંચાયત ચૂંટણી નિયમો-૧૯૯૪ના નિયમ-૯ ના પેટા નિયમ-(૨) થી પ્રાપ્ત થયેલ સત્તાની રુએ રાજય ચૂંટણી પંચના અધિકારી તરીકે કલેકટર નવસારી,નવસારી જિલ્લાની નીચેની અનુસૂચિના કોલમ નં.૨ માં જણાવેલ તાલુકાની સામે કોલમ નં.૩માં જણાવેલ ગ્રામ પંચાયતના કોલમ નં.૪માં જણાવેલ વોર્ડની કોલમ નં.૫માં જણાવેલ બેઠકો ભરવા માટે સભ્યોની તથા કોલમ નં.૬માં જણાવેલ પ્રકારવાળી સરપંચની બેઠકો ભરવા માટે સરપંચની ચૂંટણી યોજવાનો તબકકાવાર કાર્યક્રમ નીચે મુજબ નકકી કરે છે.

		તારીખ	સમય	સ્થળ
(૧)	ઉમેદવારી પત્ર રજુ કરવાની/ ભરવાની છેલ્લી તારીખ	૨૨/૦૧/૨૦૦૩	૧૧=૦૦ કલાકથી ૧૫=૦૦ કલાકસુધી	ચૂંટણી અધિકારી / મદદનીશ ચૂંટણી અધિકારીની કચેરી ખાતે અથવા ચૂંટણી નોટીસમાં જણાવ્યા પ્રમાણે
(૨)	ઉમેદવારી પત્રોની ચકાસણી તારીખ	૨૩/૦૧/૨૦૦૩	૧૧=૦૦ કલાકથી ચકાસણી પુરી થાય ત્યાં સુધી	ચૂંટણી અધિકારીની કચેરી ખાતે
(૩)	ઉમેદવારી પત્રો પાછા ખેંચી લેવાની છેલ્લી તારીખ	૨૫/૦૧/૨૦૦૩ બપોરે ૧૫=૦૦ કલાક સુધી		ચૂંટણી અધિકારી / મદદનીશ ચૂંટણી અધિકારીની કચેરી ખાતે
(૪)	આવશ્યક હોય તો મતદાનની તારીખ	૦૯/૦૨/૨૦૦૩	--	--
(૫)	મતદાનનો સમય	સવારના ૮=૦૦ વાગ્યાથી સાંજના ૫=૦૦ વાગ્યા સુધી		
(૬)	મતદાનનું સ્થળ	જિલ્લા ચૂંટણી અધિકારીએ જાહેર કરેલ મતદાન મથક ઉપર		
(૭)	મતગણતરી માટેની તારીખ અને સમય	૧૧/૦૨/૨૦૦૩	સવારના ૯=૦૦કલાકથી ગણતરી પુરી થાય ત્યાં સુધી	ચૂંટણી અધિકારી જાહેર કરે તે સ્થળે
(૮)	ચૂંટણી પ્રક્રિયા પુરી થવા માટેની તારીખ	૧૭/૦૨/૨૦૦૩		

INDEX

અનુસૂચિ

વાંસદા તાલુકાની ગ્રામ પંચાયતોની ચૂંટણી યોજવાની છે તેની યાદી.

અ. નં	તાલુકાનું નામ	ગ્રામપંચાયતનું નામ	વોર્ડ નંબર / ક્રમાંક	વોર્ડની બેઠકનો પ્રકાર	સરપંચની બેઠકનો પ્રકાર	ચૂંટણીનો પ્રકાર (સામાન્ય/પેટા ચૂંટણી જે હોય તે દર્શાવવું)
૧	૨	૩	૪	૫	૬	૭
૧	વાંસદા	ગંગપુર	૧	અનુસૂચિત આદિજાતિ (સામાન્ય)	અનુસૂચિત આદિજાતિ (સ્ત્રી)	સામાન્ય ચૂંટણી
			૨	અનુસૂચિત આદિજાતિ (સ્ત્રી)		
			૩	અનુસૂચિત આદિજાતિ (સ્ત્રી)		
			૪	અનુસૂચિત આદિજાતિ (સામાન્ય)		
			૫	અનુસૂચિત આદિજાતિ (સામાન્ય)		
			૬	અનુસૂચિત આદિજાતિ (સામાન્ય)		
			૭	અનુસૂચિત આદિજાતિ (સામાન્ય)		
૨	વાંસદા	મીઢાબારી	૧	અનુસૂચિત આદિજાતિ (સામાન્ય)	અનુસૂચિત આદિજાતિ (સ્ત્રી)	સામાન્ય ચૂંટણી
			૨	અનુસૂચિત આદિજાતિ (સ્ત્રી)		
			૩	અનુસૂચિત આદિજાતિ (સ્ત્રી)		
			૪	અનુસૂચિત આદિજાતિ (સામાન્ય)		
			૫	અનુસૂચિત આદિજાતિ (સામાન્ય)		
			૬	અનુસૂચિત આદિજાતિ (સામાન્ય)		
			૭	અનુસૂચિત આદિજાતિ (સામાન્ય)		
૩	વાંસદા	રવાણીયા	૧	અનુસૂચિત આદિજાતિ (સામાન્ય)	અનુસૂચિત આદિજાતિ (સામાન્ય)	સામાન્ય ચૂંટણી
			૨	અનુસૂચિત આદિજાતિ (સામાન્ય)		
			૩	અનુસૂચિત આદિજાતિ (સામાન્ય)		
			૪	અનુસૂચિત આદિજાતિ (સ્ત્રી)		
			૫	અનુસૂચિત આદિજાતિ (સામાન્ય)		
			૬	અનુસૂચિત આદિજાતિ (સામાન્ય)		
			૭	અનુસૂચિત આદિજાતિ (સ્ત્રી)		
૪	વાંસદા	ચૌઢા	૧	અનુસૂચિત આદિજાતિ (સામાન્ય)	અનુસૂચિત આદિજાતિ (સામાન્ય)	સામાન્ય ચૂંટણી
			૨	અનુસૂચિત આદિજાતિ (સ્ત્રી)		
			૩	અનુસૂચિત આદિજાતિ (સામાન્ય)		
			૪	અનુસૂચિત આદિજાતિ (સામાન્ય)		
			૫	અનુસૂચિત આદિજાતિ (સામાન્ય)		
			૬	અનુસૂચિત આદિજાતિ (સ્ત્રી)		
			૭	અનુસૂચિત આદિજાતિ (સામાન્ય)		

INDEX

૫	વાંસદા	ઉમરકુઈ	૧	અનુસૂચિત આદિજાતિ (સામાન્ય)	અનુસૂચિત આદિજાતિ (સામાન્ય)	સામાન્ય ચૂંટણી
			૨	અનુસૂચિત આદિજાતિ (સામાન્ય)		
			૩	અનુસૂચિત આદિજાતિ (સ્ત્રી)		
			૪	અનુસૂચિત આદિજાતિ (સ્ત્રી)		
			૫	અનુસૂચિત આદિજાતિ (સામાન્ય)		
			૬	અનુસૂચિત આદિજાતિ (સામાન્ય)		
			૭	અનુસૂચિત આદિજાતિ (સામાન્ય)		
૬	વાંસદા	લાકડબારી	૧	અનુસૂચિત આદિજાતિ (સ્ત્રી)	અનુસૂચિત આદિજાતિ (સામાન્ય)	સામાન્ય ચૂંટણી
			૨	અનુસૂચિત આદિજાતિ (સામાન્ય)		
			૩	અનુસૂચિત આદિજાતિ (સામાન્ય)		
			૪	અનુસૂચિત આદિજાતિ (સ્ત્રી)		
			૫	અનુસૂચિત આદિજાતિ (સામાન્ય)		
			૬	અનુસૂચિત આદિજાતિ (સામાન્ય)		
			૭	અનુસૂચિત આદિજાતિ (સામાન્ય)		
૭	વાંસદા	વાઘાબારી	૧	અનુસૂચિત આદિજાતિ (સ્ત્રી)	અનુસૂચિત આદિજાતિ (સામાન્ય)	સામાન્ય ચૂંટણી
			૨	અનુસૂચિત આદિજાતિ (સામાન્ય)		
			૩	અનુસૂચિત આદિજાતિ (સામાન્ય)		
			૪	અનુસૂચિત આદિજાતિ (સામાન્ય)		
			૫	અનુસૂચિત આદિજાતિ (સ્ત્રી)		
			૬	અનુસૂચિત આદિજાતિ (સામાન્ય)		
			૭	અનુસૂચિત આદિજાતિ (સામાન્ય)		
૮	વાંસદા	હોલીપાડા	૧	અનુસૂચિત આદિજાતિ (સ્ત્રી)	અનુસૂચિત આદિજાતિ (સ્ત્રી)	સામાન્ય ચૂંટણી
			૨	અનુસૂચિત આદિજાતિ (સ્ત્રી)		
			૩	અનુસૂચિત આદિજાતિ (સામાન્ય)		
			૪	અનુસૂચિત આદિજાતિ (સામાન્ય)		
			૫	અનુસૂચિત આદિજાતિ (સામાન્ય)		
			૬	અનુસૂચિત આદિજાતિ (સામાન્ય)		
			૭	અનુસૂચિત આદિજાતિ (સામાન્ય)		
૯	વાંસદા	કુરેલીયા	૧	અનુસૂચિત આદિજાતિ (સામાન્ય)	અનુસૂચિત આદિજાતિ (સ્ત્રી)	સામાન્ય ચૂંટણી
			૨	અનુસૂચિત આદિજાતિ (સ્ત્રી)		
			૩	અનુસૂચિત આદિજાતિ (સ્ત્રી)		
			૪	અનુસૂચિત આદિજાતિ (સામાન્ય)		
			૫	અનુસૂચિત આદિજાતિ (સામાન્ય)		
			૬	અનુસૂચિત આદિજાતિ (સામાન્ય)		
			૭	અનુસૂચિત આદિજાતિ (સામાન્ય)		
૧૦	વાંસદા	કાવડેજ	૧	અનુસૂચિત આદિજાતિ (સ્ત્રી)	અનુસૂચિત આદિજાતિ (સ્ત્રી)	સામાન્ય ચૂંટણી
			૨	અનુસૂચિત આદિજાતિ (સ્ત્રી)		
			૩	અનુસૂચિત આદિજાતિ (સામાન્ય)		
			૪	અનુસૂચિત આદિજાતિ (સામાન્ય)		
			૫	અનુસૂચિત આદિજાતિ (સામાન્ય)		

			૬	અનુસૂચિત આદિજાતિ (સામાન્ય)		
			૭	અનુસૂચિત આદિજાતિ (સામાન્ય)		
૧૧	વાંસદા	કંબોયા	૧	અનુસૂચિત આદિજાતિ (સ્ત્રી)	અનુસૂચિત આદિજાતિ (સામાન્ય)	સામાન્ય ચૂંટણી
			૨	અનુસૂચિત આદિજાતિ (સામાન્ય)		
			૩	અનુસૂચિત આદિજાતિ (સામાન્ય)		
			૪	અનુસૂચિત આદિજાતિ (સામાન્ય)		
			૫	અનુસૂચિત આદિજાતિ (સામાન્ય)		
			૬	અનુસૂચિત આદિજાતિ (સામાન્ય)		
			૭	અનુસૂચિત આદિજાતિ (સ્ત્રી)		
૧૨	વાંસદા	પાલગભાણ	૧	અનુસૂચિત આદિજાતિ (સામાન્ય)	અનુસૂચિત આદિજાતિ (સ્ત્રી)	સામાન્ય ચૂંટણી
			૨	અનુસૂચિત આદિજાતિ (સામાન્ય)		
			૩	અનુસૂચિત આદિજાતિ (સ્ત્રી)		
			૪	અનુસૂચિત આદિજાતિ (સ્ત્રી)		
			૫	અનુસૂચિત આદિજાતિ (સામાન્ય)		
			૬	અનુસૂચિત આદિજાતિ (સામાન્ય)		
			૭	અનુસૂચિત આદિજાતિ (સામાન્ય)		
૧૩	વાંસદા	ચઢાવ	૧	અનુસૂચિત આદિજાતિ (સામાન્ય)	અનુસૂચિત આદિજાતિ (સ્ત્રી)	સામાન્ય ચૂંટણી
			૨	અનુસૂચિત આદિજાતિ (સામાન્ય)		
			૩	અનુસૂચિત આદિજાતિ (સામાન્ય)		
			૪	અનુસૂચિત આદિજાતિ (સ્ત્રી)		
			૫	અનુસૂચિત આદિજાતિ (સામાન્ય)		
			૬	અનુસૂચિત આદિજાતિ (સામાન્ય)		
			૭	અનુસૂચિત આદિજાતિ (સ્ત્રી)		
૧૪	વાંસદા	અંકલાછ જુથ	૧	અનુસૂચિત આદિજાતિ (સ્ત્રી)	અનુસૂચિત આદિજાતિ (સામાન્ય)	સામાન્ય ચૂંટણી
			૨	અનુસૂચિત આદિજાતિ (સામાન્ય)		
			૩	અનુસૂચિત આદિજાતિ (સામાન્ય)		
			૪	અનુસૂચિત આદિજાતિ (સામાન્ય)		
			૫	અનુસૂચિત આદિજાતિ (સ્ત્રી)		
			૬	અનુસૂચિત આદિજાતિ (સામાન્ય)		
			૭	અનુસૂચિત આદિજાતિ (સામાન્ય)		
			૮	અનુસૂચિત આદિજાતિ (સામાન્ય)		
			૯	અનુસૂચિત આદિજાતિ (સ્ત્રી)		
૧૫	વાંસદા	કુકડા	૧	અનુસૂચિત આદિજાતિ (સામાન્ય)	અનુસૂચિત આદિજાતિ (સામાન્ય)	સામાન્ય ચૂંટણી
			૨	અનુસૂચિત આદિજાતિ (સ્ત્રી)		
			૩	અનુસૂચિત આદિજાતિ (સ્ત્રી)		
			૪	અનુસૂચિત આદિજાતિ (સામાન્ય)		
			૫	અનુસૂચિત આદિજાતિ (સામાન્ય)		
			૬	અનુસૂચિત આદિજાતિ (સામાન્ય)		
			૭	અનુસૂચિત આદિજાતિ (સામાન્ય)		

૧૬	વાંસદા	ગોધાબારી	૧	અનુસૂચિત આદિજાતિ (સામાન્ય)	અનુસૂચિત આદિજાતિ (સામાન્ય)	સામાન્ય ચૂંટણી
			૨	અનુસૂચિત આદિજાતિ (સામાન્ય)		
			૩	અનુસૂચિત આદિજાતિ (સામાન્ય)		
			૪	અનુસૂચિત આદિજાતિ (સ્ત્રી)		
			૫	અનુસૂચિત આદિજાતિ (સ્ત્રી)		
			૬	અનુસૂચિત આદિજાતિ (સામાન્ય)		
			૭	અનુસૂચિત આદિજાતિ (સામાન્ય)		
૧૭	વાંસદા	દોલધા	૧	અનુસૂચિત આદિજાતિ (સામાન્ય)	અનુસૂચિત આદિજાતિ (સામાન્ય)	સામાન્ય ચૂંટણી
			૨	અનુસૂચિત આદિજાતિ (સ્ત્રી)		
			૩	અનુસૂચિત આદિજાતિ (સ્ત્રી)		
			૪	અનુસૂચિત આદિજાતિ (સામાન્ય)		
			૫	અનુસૂચિત આદિજાતિ (સામાન્ય)		
			૬	અનુસૂચિત આદિજાતિ (સામાન્ય)		
			૭	અનુસૂચિત આદિજાતિ (સામાન્ય)		
૧૮	વાંસદા	પીપલખેડ	૧	અનુસૂચિત આદિજાતિ (સ્ત્રી)	અનુસૂચિત આદિજાતિ (સ્ત્રી)	સામાન્ય ચૂંટણી
			૨	અનુસૂચિત આદિજાતિ (સામાન્ય)		
			૩	અનુસૂચિત આદિજાતિ (સામાન્ય)		
			૪	અનુસૂચિત આદિજાતિ (સ્ત્રી)		
			૫	અનુસૂચિત આદિજાતિ (સામાન્ય)		
			૬	અનુસૂચિત આદિજાતિ (સામાન્ય)		
			૭	અનુસૂચિત આદિજાતિ (સામાન્ય)		
૧૯	વાંસદા	કેવડી	૩	અનુસૂચિત આદિજાતિ (સામાન્ય)		પેટા ચૂંટણી
૨૦	વાંસદા	હનુમાનબારી	૩	અનુસૂચિત આદિજાતિ (સામાન્ય)		પેટા ચૂંટણી

આ જાહેરનામાની ગુજરાત પંચાયત ચૂંટણી નિયમો ૧૯૯૪ ના નિયમ ૯(૧) અન્વયે સરકારી રાજપત્રમાં પ્રસિધ્ધ કરવામાં આવે છે.

જે.બી.પટેલ
કલેક્ટર નવસારી અને
રાજય ચૂંટણી પંચના અધિકારી

સરકારી મધ્યસ્થ મુદ્રણાલય, ગાંધીનગર.

INDEX

Extra No. 30 REGISTERED NO. G/GNR/2

©

सत्यमेव जयते

The Gujarat Government Gazette

EXTRAORDINARY

PUBLISHED BY AUTHORITY

Vol. XLIV] WEDNESDAY, JANUARY 15, 2003/PAUSA 25, 1924

Separate paging is given to this Part in order that it may be filed as a Separate Compilation.

PART IV—C

Statutory Rules and Orders (other than those published in Parts I, I-A and I-L) made by Statutory Authorities other than the Government of Gujarat including those made by the Government of India, the High Court, the Director of Municipalities, the Commissioner of Police, the Director of Prohibition and excise, the District Magistrates and the Election Commission, Election Tribunals, Returning Officers and other authorities, under the Election Commission.

ગુજરાત પંચાયત અધિનિયમ ૧૯૯૩ની કલમ ૧૫ ની પેટા કલમ (૧) અન્વયે ચુંટણીનું જાહેરનામુ

જિલ્લા કલેકટર કચેરી,
ચુંટણી શાખા, વલસાડ જિલ્લા
તા. ૧૫–૦૧–૨૦૦૩.

ક્રમાંક : એસીબી/ ગ્રા.પ./ચુંટણી/ જાહેરનામા/૧૫(૧)/વલસાડ/૨૦૦૩.

વલસાડ જિલ્લાની ***વલસાડ*** તાલુકાની ગ્રામ પંચાયતોના વોર્ડોની બેઠકોની, સરપંચની બેઠકોની ચુંટણી.

(૧) ગુજરાત પંચાયત અધિનિયમ ૧૯૯૩ની કલમ ૧૬ની પેટા કલમ (૧) મુજબ વલસાડ જિલ્લાની

INDEX

વલસાડ તાલુકાની ગ્રામ પંચાયતોના વોર્ડોની રચના તથા બેઠકોની ફાળવણી રાજય ચુંટણી પંચના અધિકારી તરીકે કરેલ છે.

(૨) ગુજરાત પંચાયત અધિનિયમ ૧૯૯૩ની કલમ ૧૫ની પેટા કલમ (૧) થી પ્રાપ્ત થયેલ સત્તાની રૂએ રાજય ચુંટણી પંચના અધિકારી તરીકે કલેકટર વલસાડ જિલ્લાની નીચેની અનુસુચિના કોલમ નં. ૨માં જણાવેલ તાલુકાની સામે કોલમ નં. ૩માં જણાવેલ ગ્રામ પંચાયતોના કોલમ નં. ૪, ૫માં જણાવેલ વોર્ડની બેઠકોનીતથા કોલમ નં. ૬ માં જણાવેલ સરપંચની બેઠકોની સામાન્ય / પેટા ચુંટણી તા.૦૯–૦૨–૨૦૦૩ના રોજ યોજવાનું જાહેર કરે છે.

અનુસુચિ

વલસાડ તાલુકાની ગ્રામ પંચાયતોની ચુંટણી યોજવાની છે તેની યાદી

અ. નં.	તાલુકા નું નામ	ગ્રામ પંચાયતનું નામ	વોર્ડ નંબર/ ક્રમાંક	વોર્ડની બેઠકનો પ્રકાર	સરપંચની બેઠકનો પ્રકાર	ચુંટણીનો પ્રકાર (સામાન્ય/ પેટા ચુંટણી જે હોય તે દર્શાવવુ.)
૧	૨	૩	૪	૫	૬	૭
૧	વલસાડ	ધનોરી	૩	બીનઅનામત(સ્ત્રી)	–	પેટા ચુંટણી
૨.		ઠકકરવાડા	૭	અ.આ.જા (સ્ત્રી)	–	પેટા ચુંટણી
૩.		ભદેલીજગાલાલા	૪	સા.શૈ.૫ (સામાન્ય)	–	પેટા ચુંટણી
૪.		પારડી પારનેરા	૯	બીનઅનામત (સામાન્ય)	–	પેટા ચુંટણી
૫.		વાસણ	૭	બીનઅનામત (સામાન્ય)	–	પેટા ચુંટણી
૬.		માલવણ	૪	બીનઅનામત (સામાન્ય)	–	પેટા ચુંટણી
૭.		ગાડરીયા	૧	સા.શૈ.૫ (સામાન્ય)	–	પેટા ચુંટણી
૮.		પારનેરા	૬	બીનમઅનામત (સ્ત્રી)	–	પેટા ચુંટણી
૯.		કલવાડા	૧	અ.જા (સામાન્ય)	–	પેટા ચુંટણી.
૧૦		દાંડી	૬	બીનઅનામત (સામાન્ય)	–	પેટા ચુંટણી

(૩) આ જાહેરનામાની ગુજરાત પંચાયત ચુંટણી નિયમો ૧૯૯૪ના નિયમ ૯ (૧) અન્વયે સરકારી રાજય પત્રમાં પ્રસિધ્ધિ કરવામા આવે છે

એલ. ચુઆંગો
કલેકટર વલસાડ અને
રાજય ચુંટણી પંચના અધિકારી.

INDEX

ગુજરાત પંચાયત ચૂંટણી નિયમો –૧૯૯૪ના નિયમ–૯(૨) અન્વયે ચુંટણીનું જાહેરનામુ
જિલ્લા કલેકટર કચેરી,
ચુંટણી શાખા, વલસાડ જિલ્લા
તા. ૧૫–૦૧–૨૦૦૩.

ક્રમાંક : એસીબી/ ગ્રા.પ./ચુંટણી/ જાહેરનામા/૯(૨)/વલસાડ/૨૦૦૩.

–: જાહેરનામુ :–

વલસાડ જિલ્લાની *વલસાડ* તાલુકાની ગ્રામ પંચાયતોના વોર્ડની બેઠકોની, સરપંચની બેઠકોની ચુંટણી.

(૧) ગુજરાત પંચાયત અધિનિયમ ૧૯૯૩ની કલમ ૧૬ની પેટા કલમ (૧) મુજબ વલસાડ જિલ્લાની વલસાડ તાલુકાની ગ્રામ પંચાયતોના વોર્ડની રચના તથા બેઠકોની ફાળવણી રાજય ચુંટણી પંચના અધિકારી તરીકે કરેલ છે.

(૨) ગુજરાત પંચાયત ચૂંટણી નિયમો– ૧૯૯૪ના નિયમ–૯ના પેટા નિયમ–૨ થી પ્રાપ્ત થયેલ સત્તાની રૂએ રાજય ચુંટણી પંચના અધિકારી તરીકે કલેકટર વલસાડ ગુજરાત રાજયની વલસાડ જિલ્લાના સામેલ અનુસુચિના કોલમ નં. ૨ માં જણાવેલ તાલુકાની સામે કોલમ નં.૩ માં જણાવેલ ગ્રામ પંચાયતોના કોલમ નં.૪ માં જણાવેલ વોર્ડની કોલમ નં.૫ માં જણાવેલ બેઠકો ભરવા માટે સભ્યોની તથા કોલમ નં.૬ માં જણાવેલ પ્રકારવાળી સરપંચની બેઠકો ભરવા માટે સરપંચની ચુંટણી યોજવાનો તબકકાવાર કાર્યક્રમ નીચે જણાવ્યા મુજબ નકકી કરે છે.

અ. નં.	વિગત	તારીખ	સમય	સ્થળ
૧.	ઉમેદવારીપત્રો રજુ કરવાની /ભરવાની છેલ્લી તારીખ	૨૨–૦૧–૨૦૦૩	૧૧–૦૦ કલાક થી ૧૫–૦૦ કલાક સુધી	ચુંટણી અધિકારી / મદદનીશ ચુંટણી અધિકારીની કચેરી ખાતે
૨.	ઉમેદવારીપત્રોની ચકાસણીની તારીખ	૨૩–૦૧–૨૦૦૩	૧૧–૦૦ કલાક થી ચકાસણી પૂરી થાય ત્યાં સુધી	ચુંટણી અધિકારીની કચેરી ખાતે.
૩.	ઉમેદવારીપત્રો પાછા ખેંચી લેવાની છેલ્લી તારીખ	૨૫–૦૧–૨૦૦૩	૧૫–૦૦ કલાક સુધી	ચુંટણી અધિકારી / મદદનીશ ચુંટણી અધિકારીની કચેરી ખાતે
૪.	આવશ્યક હોય તો મતદાન તારીખ	૦૯–૦૨–૨૦૦૩	–	–
૫.	મતદાનનો સમય		સવારના ૮–૦૦ થી સાંજના ૫–૦૦ વાગ્યા સુધી	–
૬.	મતદાનનું સ્થળ	–	–	જિલ્લા ચુંટણી અધિકારીએ જાહેર કરેલ મતદાન મથક ઉપર
૭.	મતગણતરી માટેની તારીખ અને સમય	૧૧–૦૨–૨૦૦૩	સવારના ૯–૦૦ કલાક થી ગણતરી પુરી થાય ત્યાં સુધી.	ચુંટણી અધિકારી જાહેર કરે તે સ્થળે
૮.	ચુંટણી પ્રક્રિયા પુરી થવા માટેની તારીખ	૧૭–૦૨–૨૦૦૩	–	–

INDEX

અનુસુચિ

વલસાડ તાલુકાની ગ્રામ પંચાયતોની ચુંટણી યોજવાની છે તેની યાદી

અ. નં.	તાલુકા નું નામ	ગ્રામ પંચાયતનું નામ	વોર્ડ નંબર/ ક્રમાંક	વોર્ડની બેઠકનો પ્રકાર	સરપંચની બેઠકનો પ્રકાર	ચુંટણીનો પ્રકાર (સામાન્ય/ પેટા ચુંટણી જે હોય તે દર્શાવવુ.)
૧	૨	૩	૪	૫	૬	૭
૧	વલસાડ	ધનોરી	૩	બીનઅનામત(સ્ત્રી)	—	પેટા ચુંટણી
૨.		ઠક્કરવાડા	૭	અ.આ.જા (સ્ત્રી)	—	પેટા ચુંટણી
૩.		ભદેલીજગાલાલા	૪	સા.શૈ.પ (સામાન્ય)	—	પેટા ચુંટણી
૪.		પારડી પારનેરા	૯	બીનઅનામત (સામાન્ય)	—	પેટા ચુંટણી
૫.		વાસણ	૭	બીનઅનામત (સામાન્ય)	—	પેટા ચુંટણી
૬.		માલવણ	૪	બીનઅનામત (સામાન્ય)	—	પેટા ચુંટણી
૭.		ગાડરીયા	૧	સા.શૈ.પ (સામાન્ય)	—	પેટા ચુંટણી
૮.		પારનેરા	૬	બીન અનામત (સ્ત્રી)	—	પેટા ચુંટણી
૯.		કલવાડા	૧	અ.જા (સામાન્ય)	—	પેટા ચુંટણી
૧૦		દાંડી	૬	બીનઅનામત (સામાન્ય)	—	પેટા ચુંટણી

એલ. ચુઓંગો
કલેકટર વલસાડ અને
રાજ્ય ચુંટણી પંચના અધિકારી.

INDEX

ગુજરાત પંચાયત અધિનિયમ ૧૯૯૩ની કલમ ૧૫ ની પેટા કલમ (૧) અન્વયે ચુંટણીનું જાહેરનામુ
જિલ્લા કલેકટર કચેરી,
ચુંટણી શાખા, વલસાડ જિલ્લા
તા. ૧૫-૦૧-૨૦૦૩.

ક્રમાંક : એસીબી/ ગ્રા.પ./ચુંટણી/ જાહેરનામા/૧૫(૧)/ પારડી/૨૦૦૩.

વલસાડ જિલ્લાની પારડી તાલુકાની ગ્રામ પંચાયતોના વોર્ડોની બેઠકોની, સરપંચની બેઠકોની ચુંટણી.

(૧) ગુજરાત પંચાયત અધિનિયમ ૧૯૯૩ની કલમ ૧૬ની પેટા કલમ (૧) મુજબ વલસાડ જિલ્લાની પારડી તાલુકાની ગ્રામ પંચાયતોના વોર્ડોની રચના તથા બેઠકોની ફાળવણી રાજ્ય ચુંટણી પંચના અધિકારી તરીકે કરેલ છે.

(૨) ગુજરાત પંચાયત અધિનિયમ ૧૯૯૩ની કલમ ૧૫ની પેટા કલમ (૧) થી પ્રાપ્ત થયેલ સત્તાની રૂએ રાજ્ય ચુંટણી પંચના અધિકારી તરીકે કલેકટર વલસાડ જિલ્લાની નીચેની અનુસુચિના કોલમ નં. ૨માં જણાવેલ તાલુકાની સામે કોલમ નં.૩માં જણાવેલ ગ્રામ પંચાયતોના કોલમ નં. ૪, ૫માં જણાવેલ વોર્ડની બેઠકોને તથા કોલમ નં. ૬ માં જણાવેલ સરપંચની બેઠકોની સામાન્ય / પેટા ચુંટણી તા.૦૯-૦૨-૨૦૦૩ના રોજ યોજવાનું જાહેર કરે છે.

અનુસુચિ

પારડી તાલુકાની ગ્રામ પંચાયતોની ચુંટણી યોજવાની છે તેની યાદી

અ. નં.	તાલુકાનું નામ	ગ્રામ પંચાયતનું નામ	વોર્ડ નંબર/ ક્રમાંક	વોર્ડની બેઠકનો પ્રકાર	સરપંચની બેઠકનો પ્રકાર	ચુંટણીનો પ્રકાર (સામાન્ય/ પેટા ચુંટણી જે હોય તે દર્શાવવુ.)
૧	૨	૩	૪	૫	૬	૭
૧	પારડી	ઉમરસાડી દેસાઈવાડ	૧	સા.શૈ.પ. (સામાન્ય)	અ.આ.જા. (સામાન્ય)	સામાન્ય ચુંટણી
			૨	બીન અનામત (સ્ત્રી)		
			૩	બીન અનામત (સ્ત્રી)		
			૪	બીન અનામત (સામાન્ય)		
			૫	અ.આ.જા. (સ્ત્રી)		
			૬	બીન અનામત (સામાન્ય)		
			૭	બીન અનામત (સામાન્ય)		
			૮	અ.આ.જા.(સામાન્ય)		
			૯	અ.આ.જા.(સામાન્ય)		
			૧૦	અ.જા.(સામાન્ય)		
			૧૧	અ.આ.જા. (સ્ત્રી)		
			૧૨	અ.આ.જા.(સામાન્ય)		
			૧૩	અ.આ.જા.(સામાન્ય)		
૨	પારડી	માછીવાડ	૧	સા.શૈ.પ. (સામાન્ય)	બીન અનામત (સામાન્ય)	સામાન્ય ચુંટણી
			૨	બીન અનામત (સ્ત્રી)		
			૩	બીન અનામત (સ્ત્રી)		
			૪	બીન અનામત (સ્ત્રી)		
			૫	બીન અનામત (સ્ત્રી)		
			૬	બીન અનામત (સામાન્ય)		
			૭	બીન અનામત (સામાન્ય)		
			૮	બીન અનામત (સામાન્ય)		
			૯	બીન અનામત (સામાન્ય)		
			૧૦	બીન અનામત (સામાન્ય)		
			૧૧	બીન અનામત (સામાન્ય)		
			૧૨	બીન અનામત (સામાન્ય)		
			૧૩	અ.આ.જા. (સામાન્ય)		

INDEX

૩	પારડી	કોટલાવ	૧	અ.આ.જા. (સામાન્ય)	અ.આ.જા. (સામાન્ય)	સામાન્ય ચુંટણી
			૨	સા.શૈ.પ. (સામાન્ય)		
			૩	અ.આ.જા. (સામાન્ય)		
			૪	બીન અનામત (સ્ત્રી)		
			૫	અ.આ.જા. (સામાન્ય)		
			૬	બીન અનામત (સામાન્ય)		
			૭	અ.આ.જા. (સ્ત્રી)		
૪	પારડી	રેંટલાવ	૪	બીન અનામત (સ્ત્રી)	–	પેટા ચુંટણી
૫	પારડી	ઓરવાડ	૭	અ.આ.જા. (સ્ત્રી)	–	પેટા ચુંટણી
૬.	પારડી	ડુંગરા	૧	સામાન્ય (સ્ત્રી)	અ.આ.જા. (સામાન્ય)	સામાન્ય ચુંટણી
			૨	સામાન્ય (સ્ત્રી)		
			૩	બીન અનામત (સામાન્ય)		
			૪	બીન અનામત (સામાન્ય)		
			૫	બીન અનામત (સામાન્ય)		
			૬	અ.આ.જા. (સ્ત્રી)		
			૭	સા.શૈ.પ. (સામાન્ય)		
			૮	અ.આ.જા. (સામાન્ય)		
			૯	અ.આ.જા. (સામાન્ય)		
			૧૦	બીન અનામત (સામાન્ય)		
			૧૧	સા.શૈ.પ. (સ્ત્રી)		
			૧૨	અ.આ.જા. (સામાન્ય)		
			૧૩	અ.આ.જા. (સામાન્ય)		
			૧૪	અ.આ.જા. (સ્ત્રી)		
			૧૫	અ.આ.જા. (સામાન્ય)		
			૧૬	અ.આ.જા. (સામાન્ય)		
			૧૭	અ.આ.જા. (સ્ત્રી)		
૭.	પારડી	વરાઈ	૧	અ.આ.જા. (સામાન્ય)	અ.આ.જા. (સામાન્ય)	સામાન્ય ચુંટણી
			૨	અ.આ.જા. (સામાન્ય)		
			૩	અ.આ.જા. (સામાન્ય)		
			૪	અ.આ.જા. (સામાન્ય)		
			૫	અ.આ.જા. (સ્ત્રી)		
			૬	અ.આ.જા. (સ્ત્રી)		
			૭	બીન અનામત (સામાન્ય)		
૮.	પારડી	આસ્મા	૧	અ.આ.જા. (સામાન્ય)	અ.આ.જા. (સ્ત્રી.)	સામાન્ય ચુંટણી
			૨	અ.આ.જા. (સામાન્ય)		
			૩	અ.આ.જા. (સ્ત્રી)		
			૪	અ.આ.જા. (સ્ત્રી)		
			૫	અ.આ.જા. (સામાન્ય)		
			૬	સા.શૈ.પ. (સામાન્ય)		
			૭	અ.આ.જા. (સામાન્ય)		
૯.	પારડી	નીમખલ	૧	અ.આ.જા. (સામાન્ય)	અ.આ.જા. (સામાન્ય)	સામાન્ય ચુંટણી
			૨	સા.શૈ.પ. (સામાન્ય)		
			૩	અ.આ.જા. (સામાન્ય)		
			૪	અ.આ.જા. (સ્ત્રી)		
			૫	અ.આ.જા. (સામાન્ય)		
			૬	અ.આ.જા. (સ્ત્રી)		
			૭	બીન અનામત (સામાન્ય)		

(૩) આ જાહેરનામાની ગુજરાત પંચાયત ચુંટણી નિયમો ૧૯૯૪ના નિયમ ૯ (૧) અન્વયે સરકારી રાજ્યપત્રમાં પ્રસિધ્ધિ કરવામાં આવે છે.

(એલ. ચુઆંગો)
કલેકટર વલસાડ અને
રાજ્ય ચુંટણી પંચના અધિકારી.

ગુજરાત પંચાયત ચુંટણી નિયમો–૧૯૯૪ના નિયમ–૯(૨) અન્વયે ચુંટણીનું જાહેરનામુ
જિલ્લા કલેકટર કચેરી,
ચુંટણી શાખા, વલસાડ જિલ્લા
તા. ૧૫–૦૧–૨૦૦૩.

ક્રમાંક : એસીબી/ ગ્રા.પ./ચુંટણી/ જાહેરનામા/૯(૨)/પારડી/૨૦૦૩.

–: જાહેરનામુ :–

વલસાડ જિલ્લાની *પારડી* તાલુકાની ગ્રામ પંચાયતોના વોર્ડની બેઠકોની, સરપંચની બેઠકોની ચુંટણી.

(૧) ગુજરાત પંચાયત અધિનિયમ ૧૯૯૩ની કલમ ૧૬ની પેટા કલમ (૧) મુજબ વલસાડ જિલ્લાની પારડી તાલુકાની ગ્રામ પંચાયતોના વોર્ડની રચના તથા બેઠકોની ફાળવણી રાજ્ય ચુંટણી પંચના અધિકારી તરીકે કરેલ છે.

(૨) ગુજરાત પંચાયત ચુંટણી નિયમો– ૧૯૯૪ના નિયમ–૯ના પેટા નિયમ–૨ થી પ્રાપ્ત થયેલ સત્તાની રૂએ રાજ્ય ચુંટણી પંચના અધિકારી તરીકે કલેકટર વલસાડ ગુજરાત રાજયની વલસાડ જિલ્લાના સામેલ અનુસુચિના કોલમ નં. ૨ માં જણાવેલ તાલુકાની સામે કોલમ નં.૩ માં જણાવેલ ગ્રામ પંચાયતોના કોલમ નં.૪ માં જણાવેલ વોર્ડની કોલમ નં.૫ માં જણાવેલ બેઠકો ભરવા માટે સભ્યોની તથા કોલમ નં.૬ માં જણાવેલ પ્રકારવાળી સરપંચની બેઠકો ભરવા માટે સરપંચની ચુંટણી યોજવાનો તબકકાવાર કાર્યક્રમ નીચે જણાવ્યા મુજબ નકકી કરે છે.

અ. નં.	વિગત	તારીખ	સમય	સ્થળ
૧.	ઉમેદવારીપત્રો રજુ કરવાની /ભરવાની છેલ્લી તારીખ	૨૨–૦૧–૨૦૦૩	૧૧–૦૦ કલાક થી ૧૫–૦૦ કલાક સુધી	ચુંટણી અધિકારી / મદદનીશ ચુંટણી અધિકારીની કચેરી ખાતે
૨.	ઉમેદવારીપત્રોની ચકાસણીની તારીખ	૨૩–૦૧–૨૦૦૩	૧૧–૦૦ કલાક થી ચકાસણી પૂરી થાય ત્યાં સુધી	ચુંટણી અધિકારીની કચેરી ખાતે.
૩.	ઉમેદવારીપત્રો પાછા ખેંચી લેવાની છેલ્લી તારીખ	૨૫–૦૧–૨૦૦૩	૧૫–૦૦ કલાક સુધી	ચુંટણી અધિકારી / મદદનીશ ચુંટણી અધિકારીની કચેરી ખાતે
૪.	આવશ્યક હોય તો મતદાન તારીખ	૦૯–૦૨–૨૦૦૩	–	–
૫.	મતદાનનો સમય		સવારના ૮–૦૦ થી સાંજના ૫–૦૦ વાગ્યા સુધી	–
૬.	મતદાનનુ સ્થળ	–	–	જિલ્લા ચુંટણી અધિકારીએ જાહેર કરેલ મતદાન મથક ઉપર
૭.	મતગણતરી માટેની તારીખ અને સમય	૧૧–૦૨–૨૦૦૩	સવારના ૯–૦૦ કલાક થી ગણતરી પુરી થાય ત્યાં સુધી..	ચુંટણી અધિકારી જાહેર કરે તે સ્થળે
૮.	ચુંટણી પ્રક્રિયા પુરી થવા માટેની તારીખ	૧૭–૦૨–૨૦૦૩	–	–

INDEX

અનુસુચિ

પારડી તાલુકાની ગ્રામ પંચાયતોની ચુંટણી યોજવાની છે તેની યાદી

અ. નં.	તાલુકાનું નામ	ગ્રામ પંચાયતનું નામ	વોર્ડ નંબર/ ક્રમાંક	વોર્ડની બેઠકનો પ્રકાર	સરપંચની બેઠકનો પ્રકાર	ચુંટણીનો પ્રકાર (સામાન્ય/ પેટા ચુંટણી જે હોય તે દર્શાવવુ.)
૧	૨	૩	૪	૫	૬	૭
૧	પારડી	ઉમરસાડી દેસાઈવાડ	૧	સા.શૈ.પ. (સામાન્ય)	અ.આ.જા. (સામાન્ય)	સામાન્ય ચુંટણી
			૨	બીન અનામત (સ્ત્રી)		
			૩	બીન અનામત (સ્ત્રી)		
			૪	બીન અનામત (સામાન્ય)		
			૫	અ.આ.જા. (સ્ત્રી)		
			૬	બીન અનામત (સામાન્ય)		
			૭	બીન અનામત (સામાન્ય)		
			૮	અ.આ.જા. (સામાન્ય)		
			૯	અ.આ.જા. (સામાન્ય)		
			૧૦	અ.જા. (સામાન્ય)		
			૧૧	અ.આ.જા. (સ્ત્રી)		
			૧૨	અ.આ.જા. (સામાન્ય)		
			૧૩	અ.આ.જા. (સામાન્ય)		
૨	પારડી	માછીવાડ	૧	સા.શૈ.પ. (સામાન્ય)	બીન અનામત (સામાન્ય)	સામાન્ય ચુંટણી
			૨	બીન અનામત (સ્ત્રી)		
			૩	બીન અનામત (સ્ત્રી)		
			૪	બીન અનામત (સ્ત્રી)		
			૫	બીન અનામત (સ્ત્રી)		
			૬	બીન અનામત (સામાન્ય)		
			૭	બીન અનામત (સામાન્ય)		
			૮	બીન અનામત (સામાન્ય)		
			૯	બીન અનામત (સામાન્ય)		
			૧૦	બીન અનામત (સામાન્ય)		
			૧૧	બીન અનામત (સામાન્ય)		
			૧૨	બીન અનામત (સામાન્ય)		
			૧૩	અ.આ.જા. (સામાન્ય)		
૩	પારડી	કોટલાવ	૧	અ.આ.જા. (સામાન્ય)	અ.આ.જા. (સામાન્ય)	સામાન્ય ચુંટણી
			૨	સા.શૈ.પ. (સામાન્ય)		
			૩	અ.આ.જા. (સામાન્ય)		
			૪	બીન અનામત (સ્ત્રી)		
			૫	અ.આ.જા. (સામાન્ય)		
			૬	બીન અનામત (સામાન્ય)		
			૭	અ.આ.જા. (સ્ત્રી)		
૪	પારડી	રેંટલાવ	૪	બીન અનામત (સ્ત્રી)	–	પેટા ચુંટણી
૫	પારડી	ઓરવાડ	૭	અ.આ.જા. (સ્ત્રી)	–	પેટા ચુંટણી
૬.	પારડી	ડુંગરા	૧	સામાન્ય (સ્ત્રી)	અ.આ.જા. (સામાન્ય)	સામાન્ય ચુંટણી
			૨	સામાન્ય (સ્ત્રી)		
			૩	બીન અનામત (સામાન્ય)		
			૪	બીન અનામત (સામાન્ય)		
			૫	બીન અનામત (સામાન્ય)		
			૬	અ.આ.જા. (સ્ત્રી)		
			૭	સા.શૈ.પ. (સામાન્ય)		
			૮	અ.આ.જા. (સામાન્ય)		
			૯	અ.આ.જા. (સામાન્ય)		
			૧૦	બીન અનામત (સામાન્ય)		
			૧૧	સા.શૈ.પ. (સ્ત્રી)		

INDEX

			૧૨	અ.આ.જા.(સામાન્ય)		
			૧૩	અ.આ.જા.(સામાન્ય)		
			૧૪	અ.આ.જા. (સ્ત્રી)		
			૧૫	અ.આ.જા.(સામાન્ય)		
			૧૬	અ.આ.જા.(સામાન્ય)		
			૧૭	અ.આ.જા. (સ્ત્રી)		
૭.	પારડી	વરાઈ	૧	અ.આ.જા.(સામાન્ય)	અ.આ.જા. (સામાન્ય)	સામાન્ય ચુંટણી
			૨	અ.આ.જા.(સામાન્ય)		
			૩	અ.આ.જા.(સામાન્ય)		
			૪	અ.આ.જા.(સામાન્ય)		
			૫	અ.આ.જા. (સ્ત્રી)		
			૬	અ.આ.જા. (સ્ત્રી)		
			૭	બીન અનામત (સામાન્ય)		
૮.	પારડી	આસ્મા	૧	અ.આ.જા.(સામાન્ય)	અ.આ.જા. (સ્ત્રી)	સામાન્ય ચુંટણી
			૨	અ.આ.જા.(સામાન્ય)		
			૩	અ.આ.જા. (સ્ત્રી)		
			૪	અ.આ.જા. (સ્ત્રી)		
			૫	અ.આ.જા.(સામાન્ય)		
			૬	સા.શૈ.પ.(સામાન્ય)		
			૭	અ.આ.જા.(સામાન્ય)		
૯.	પારડી	નીમખલ	૧	અ.આ.જા.(સામાન્ય)	અ.આ.જા. (સામાન્ય)	સામાન્ય ચુંટણી
			૨	સા.શૈ.પ.(સામાન્ય)		
			૩	અ.આ.જા.(સામાન્ય)		
			૪	અ.આ.જા. (સ્ત્રી)		
			૫	અ.આ.જા.(સામાન્ય)		
			૬	અ.આ.જા. (સ્ત્રી)		
			૭	બીન અનામત (સામાન્ય)		

એલ. ચુઓંગો
કલેકટર વલસાડ અને
રાજય ચુંટણી પંચના અધિકારી.

INDEX

ગુજરાત પંચાયત અધિનિયમ ૧૯૯૩ની કલમ ૧૫ ની પેટા કલમ (૧) અન્વયે ચુંટણીનું જાહેરનામુ
જિલ્લા કલેકટર કચેરી,
ચુંટણી શાખા, વલસાડ જિલ્લા
તા. ૧૫-૦૧-૨૦૦૩.

ક્રમાંક : એસીબી/ ગ્રા.પં./ચુંટણી/ જાહેરનામા/૧૫(૧)/ઉમરગામ/૨૦૦૩.

વલસાડ જિલ્લાની ઉમરગામ તાલુકાની ગ્રામ પંચાયતોના વોર્ડોની બેઠકોની,સરપંચની બેઠકોની ચુંટણી

(૧) ગુજરાત પંચાયત અધિનિયમ ૧૯૯૩ની કલમ ૧૬ની પેટા કલમ (૧) મુજબ વલસાડ જિલ્લાની ઉમરગામ તાલુકાની ગ્રામ પંચાયતોના વોર્ડોની રચના તથા બેઠકોની ફાળવણી રાજ્ય ચુંટણી પંચના અધિકારી તરીકે કરેલ છે.

(૨) ગુજરાત પંચાયત અધિનિયમ ૧૯૯૩ની કલમ ૧૫ની પેટા કલમ (૧) થી પ્રાપ્ત થયેલ સત્તાની રૂએ રાજ્ય ચુંટણી પંચના અધિકારી તરીકે કલેકટર વલસાડ જિલ્લાની નીચેની અનુસુચિના કોલમ નં. ૨માં જણાવેલ તાલુકાની સામે કોલમ નં. ૩માં જણાવેલ ગ્રામ પંચાયતોના કોલમ નં. ૪, ૫માં જણાવેલ વોર્ડની બેઠકોનીતથા કોલમ નં. ૬ માં જણાવેલ સરપંચની બેઠકોની સામાન્ય / પેટા ચુંટણી તા.૦૯-૦૨-૨૦૦૩ના રોજ યોજવાનું જાહેર કરે છે.

અનુસુચિ

ઉમરગામ તાલુકાની ગ્રામ પંચાયતોની ચુંટણી યોજવાની છે તેની યાદી

અ. નં.	તાલુકાનું નામ	ગ્રામ પંચાયતનું નામ	વોર્ડ નંબર/ ક્રમાંક	વોર્ડની બેઠકનો પ્રકાર	સરપંચની બેઠકનો પ્રકાર	ચુંટણીનો પ્રકાર (સામાન્ય/ પેટા ચુંટણી જે હોય તે દર્શાવવુ.)
૧	૨	૩	૪	૫	૬	૭
૧	ઉમરગામ	ફણસા	૧	અ.આ.જા. (સ્ત્રી)	સા.શૈ.પ. (સામાન્ય)	સામાન્ય ચુંટણી
			૨	અ.જા. (સામાન્ય)		
			૩	સા.શૈ.પ. (સ્ત્રી)		
			૪	સા.શૈ.પ.(સામાન્ય)		
			૫	બીન અનામત (સામાન્ય)		
			૬	બીન અનામત (સામાન્ય)		
			૭	બીન અનામત (સામાન્ય)		
			૮	બીન અનામત (સ્ત્રી)		
			૯	બીન અનામત (સ્ત્રી)		
			૧૦	અ.આ.જા. (સામાન્ય)		
			૧૧	અ.આ.જા. (સામાન્ય)		
			૧૨	બીન અનામત (સ્ત્રી)		
			૧૩	બીન અનામત (સ્ત્રી)		
			૧૪	બીન અનામત (સામાન્ય)		
			૧૫	બીન અનામત (સામાન્ય)		
			૧૬	બીન અનામત (સામાન્ય)		
			૧૭	બીન અનામત (સામાન્ય)		
૨.	ઉમરગામ	કરજગામ	૧	અ.આ.જા.(સ્ત્રી)	અ.આ.જા (સામાન્ય)	સામાન્ય ચુંટણી
			૨	અ.આ.જા. (સામાન્ય)		
			૩	અ.આ.જા. (સામાન્ય)		
			૪	અ.આ.જા. (સામાન્ય)		
			૫	અ.આ.જા. (સામાન્ય)		
			૬	બીન અનામત (સ્ત્રી)		
			૭	બીન અનામત (સામાન્ય)		
			૮	અ.આ.જા. (સ્ત્રી)		
			૯	અ.આ.જા. (સામાન્ય)		

INDEX

૩.	ઉમરગામ	સરઈ	૧	અ.આ.જા.(સ્ત્રી)	અ.આ.જા (સામાન્ય)	સામાન્ય ચુંટણી
			૨	અ.આ.જા. (સામાન્ય)		
			૩	અ.આ.જા.(સ્ત્રી)		
			૪	અ.આ.જા. (સામાન્ય)		
			૫	સા.શૈ.પ.(સામાન્ય)		
			૬	અ.આ.જા. (સામાન્ય)		
			૭	અ.આ.જા. (સામાન્ય)		
૪.	ઉમરગામ	મલાવ	૧	અ.આ.જા. (સામાન્ય)	અ.આ.જા (સામાન્ય)	સામાન્ય ચુંટણી
			૨	અ.આ.જા. (સામાન્ય)		
			૩	અ.આ.જા. (સામાન્ય)		
			૪	અ.આ.જા. (સામાન્ય)		
			૫	અ.આ.જા.(સ્ત્રી)		
			૬	અ.આ.જા.(સ્ત્રી)		
			૭	અ.આ.જા. (સામાન્ય)		
૫.	ઉમરગામ	નંદીગામ	૧	અ.આ.જા. (સામાન્ય)	અ.આ.જા (સામાન્ય)	સામાન્ય ચુંટણી
			૨	અ.આ.જા. (સામાન્ય)		
			૩	અ.આ.જા.(સ્ત્રી)		
			૪	અ.આ.જા.(સ્ત્રી)		
			૫	અ.આ.જા. (સામાન્ય)		
			૬	અ.આ.જા. (સામાન્ય)		
			૭	અ.આ.જા. (સામાન્ય)		
૬.	ઉમરગામ	મમકવાડા	૧	અ.આ.જા. (સામાન્ય)	અ.આ.જા (સ્ત્રી)	સામાન્ય ચુંટણી
			૨	અ.આ.જા. (સ્ત્રી)		
			૩	અ.આ.જા. (સામાન્ય)		
			૪	અ.આ.જા. (સામાન્ય)		
			૫	અ.આ.જા. (સ્ત્રી)		
			૬	સા.શૈ.પ.(સામાન્ય)		
			૭	અ.આ.જા. (સામાન્ય)		
૭.	ઉમરગામ	પાલી	૨	સા.શૈ.પ.(સામાન્ય)	–	પેટા ચુંટણી
૮.	ઉમરગામ	નારગોલ	૧	સા.શૈ.પ. (સ્ત્રી)	–	પેટા ચુંટણી
૯.	ઉમરગામ	મરોલી	૧૧	બીન અનામત (સામાન્ય)	–	પેટા ચુંટણી
૧૦	ઉમરગામ	ધોડીપાડા	૨	અ.આ.જા. (સ્ત્રી)	–	પેટા ચુંટણી

(૩) આ જાહેરનામાની ગુજરાત પંચાયત ચુંટણી નિયમો ૧૯૯૪ના નિયમ ૯ (૧) અન્વયે સરકારી રાજ્ય પત્રમાં પ્રસિદ્ધિ કરવામાં આવે છે.

એલ. ચુઓંગો
કલેકટર વલસાડ અને
રાજ્ય ચુંટણી પંચના અધિકારી.

INDEX

ગુજરાત પંચાયત ચુંટણી નિયમો-૧૯૯૪ના નિયમ-૯(૨) અન્વયે ચુંટણીનું જાહેરનામુ
જિલ્લા કલેકટર કચેરી,
ચુંટણી શાખા, વલસાડ જિલ્લા
તા. ૧૫-૦૧-૨૦૦૩.

ક્રમાંક: એસીબી/ ગ્રા.પ./ચુંટણી/ જાહેરનામા/૯(૨)/ઉમરગામ/૨૦૦૩.

-: જાહેરનામુ :-

વલસાડ જિલ્લાની ઉમરગામ તાલુકાની ગ્રામ પંચાયતોના વોર્ડની બેઠકોની, સરપંચની બેઠકોની ચુંટણી.

(૧) ગુજરાત પંચાયત અધિનિયમ ૧૯૯૩ની કલમ ૧૬ની પેટા કલમ (૧) મુજબ વલસાડ જિલ્લાની ઉમરગામ તાલુકાની ગ્રામ પંચાયતોના વોર્ડની રચના તથા બેઠકોની ફાળવણી રાજ્ય ચુંટણી પંચના અધિકારી તરીકે કરેલ છે.

(૨) ગુજરાત પંચાયત ચુંટણી નિયમો-૧૯૯૪ના નિયમ-૯ના પેટા નિયમ-૨ થી પ્રાપ્ત થયેલ સત્તાની રૂએ રાજ્ય ચુંટણી પંચના અધિકારી તરીકે કલેકટર વલસાડ ગુજરાત રાજ્યની વલસાડ જિલ્લાના સામેલ અનુસુચિના કોલમ નં. ૨ માં જણાવેલ તાલુકાની સામે કોલમ નં.૩ માં જણાવેલ ગ્રામ પંચાયતોના કોલમ નં.૪ માં જણાવેલ વોર્ડની કોલમ નં.૫ માં જણાવેલ બેઠકો ભરવા માટે સભ્યોની તથા કોલમ નં.૬ માં જણાવેલ પ્રકારવાળી સરપંચની બેઠકો ભરવા માટે સરપંચની ચુંટણી યોજવાનો તબકકાવાર કાર્યક્રમ નીચે જણાવ્યા મુજબ નકકી કરે છે.

અ. નં.	વિગત	તારીખ	સમય	સ્થળ
૧.	ઉમેદવારીપત્રો રજુ કરવાની /ભરવાની છેલ્લી તારીખ	૨૨-૦૧-૨૦૦૩	૧૧-૦૦ કલાક થી ૧૫-૦૦ કલાક સુધી	ચુંટણી અધિકારી / મદદનીશ ચુંટણી અધિકારીની કચેરી ખાતે
૨.	ઉમેદવારીપત્રોની ચકાસણીની તારીખ	૨૩-૦૧-૨૦૦૩	૧૧-૦૦ કલાક થી ચકાસણી પૂરી થાય ત્યાં સુધી	ચુંટણી અધિકારીની કચેરી ખાતે.
૩.	ઉમેદવારીપત્રો પાછા ખેંચી લેવાની છેલ્લી તારીખ	૨૫-૦૧-૨૦૦૩	૧૫-૦૦ કલાક સુધી	ચુંટણી અધિકારી / મદદનીશ ચુંટણી અધિકારીની કચેરી ખાતે
૪.	આવશ્યક હોય તો મતદાન તારીખ	૦૯-૦૨-૨૦૦૩	-	-
૫.	મતદાનના સમય		સવારના ૮-૦૦ થી સાંજના ૫-૦૦ વાગ્યા સુધી	-
૬.	મતદાનનું સ્થળ	-	-	જિલ્લા ચુંટણી અધિકારીએ જાહેર કરેલ મતદાન મથક ઉપર
૭.	મતગણતરી માટેની તારીખ અને સમય	૧૧-૦૨-૨૦૦૩	સવારના ૯-૦૦ કલાક થી ગણતરી પુરી થાય ત્યાં સુધી..	ચુંટણી અધિકારી જાહેર કરે તે સ્થળે
૮.	ચુંટણી પ્રક્રિયા પુરી થવા માટેની તારીખ	૧૭-૦૨-૨૦૦૩	-	-

INDEX

અનુસુચિ

ઉમરગામ તાલુકાની ગ્રામ પંચાયતોની ચુંટણી યોજવાની છે તેની યાદી

અ. નં.	તાલુકાનું નામ	ગ્રામ પંચાયતનું નામ	વોર્ડ નંબર/ ક્રમાંક	વોર્ડની બેઠકનો પ્રકાર	સરપંચની બેઠકનો પ્રકાર	ચુંટણીનો પ્રકાર (સામાન્ય/ પેટા ચુંટણી જે હોય તે દર્શાવવુ.)
૧	૨	૩	૪	૫	૬	૭
૧	ઉમરગામ	ફણસા	૧	અ.આ.જા. (સ્ત્રી)	સા.શૈ.પ. (સામાન્ય)	સામાન્ય ચુંટણી
			૨	અ.જા. (સામાન્ય)		
			૩	સા.શૈ.પ. (સ્ત્રી)		
			૪	સા.શૈ.પ. (સામાન્ય)		
			૫	બીન અનામત (સામાન્ય)		
			૬	બીન અનામત (સામાન્ય)		
			૭	બીન અનામત (સામાન્ય)		
			૮	બીન અનામત (સ્ત્રી)		
			૯	બીન અનામત (સ્ત્રી)		
			૧૦	અ.આ.જા. (સામાન્ય)		
			૧૧	અ.આ.જા. (સામાન્ય)		
			૧૨	બીન અનામત (સ્ત્રી)		
			૧૩	બીન અનામત (સ્ત્રી)		
			૧૪	બીન અનામત (સામાન્ય)		
			૧૫	બીન અનામત (સામાન્ય)		
			૧૬	બીન અનામત (સામાન્ય)		
			૧૭	બીન અનામત (સામાન્ય)		
૨.	ઉમરગામ	કરજગામ	૧	અ.આ.જા. (સ્ત્રી)	અ.આ.જા (સામાન્ય)	સામાન્ય ચુંટણી
			૨	અ.આ.જા. (સામાન્ય)		
			૩	અ.આ.જા. (સામાન્ય)		
			૪	અ.આ.જા. (સામાન્ય)		
			૫	અ.આ.જા. (સામાન્ય)		
			૬	બીન અનામત (સ્ત્રી)		
			૭	બીન અનામત (સામાન્ય)		
			૮	અ.આ.જા. (સ્ત્રી)		
			૯	અ.આ.જા. (સામાન્ય)		
૩.	ઉમરગામ	સરઈ	૧	અ.આ.જા. (સ્ત્રી)	અ.આ.જા (સામાન્ય)	સામાન્ય ચુંટણી
			૨	અ.આ.જા. (સામાન્ય)		
			૩	અ.આ.જા. (સ્ત્રી)		
			૪	અ.આ.જા. (સામાન્ય)		
			૫	સા.શૈ.પ. (સામાન્ય)		
			૬	અ.આ.જા. (સામાન્ય)		
			૭	અ.આ.જા. (સામાન્ય)		
૪.	ઉમરગામ	મલાવ	૧	અ.આ.જા. (સામાન્ય)	અ.આ.જા (સામાન્ય)	સામાન્ય ચુંટણી
			૨	અ.આ.જા. (સામાન્ય)		
			૩	અ.આ.જા. (સામાન્ય)		
			૪	અ.આ.જા. (સામાન્ય)		
			૫	અ.આ.જા. (સ્ત્રી)		
			૬	અ.આ.જા. (સ્ત્રી)		
			૭	અ.આ.જા. (સામાન્ય)		
૫.	ઉમરગામ	નંદીગામ	૧	અ.આ.જા. (સામાન્ય)	અ.આ.જા (સામાન્ય)	સામાન્ય ચુંટણી
			૨	અ.આ.જા. (સામાન્ય)		
			૩	અ.આ.જા. (સ્ત્રી)		
			૪	અ.આ.જા. (સ્ત્રી)		
			૫	અ.આ.જા. (સામાન્ય)		
			૬	અ.આ.જા. (સામાન્ય)		
			૭	અ.આ.જા. (સામાન્ય)		

૬.	ઉમરગામ	મમકવાડા	૧	અ.આ.જા. (સામાન્ય)	અ.આ.જા (સ્ત્રી)	સામાન્ય ચુંટણી
			૨	અ.આ.જા. (સ્ત્રી)		
			૩	અ.આ.જા. (સામાન્ય)		
			૪	અ.આ.જા. (સામાન્ય)		
			૫	અ.આ.જા. (સ્ત્રી)		
			૬	સા.શૈ.પ. (સામાન્ય)		
			૭	અ.આ.જા. (સામાન્ય)		
૭.	ઉમરગામ	પાલી	૨	સા.શૈ.પ. (સામાન્ય)	—	પેટા ચુંટણી
૮.	ઉમરગામ	નારગોલ	૧	સા.શૈ.પ. (સ્ત્રી)	—	પેટા ચુંટણી
૯.	ઉમરગામ	મરોલી	૧૧	બીન અનામત (સામાન્ય)	—	પેટા ચુંટણી
૧૦	ઉમરગામ	ધોડીપાડા	૨	અ.આ.જા. (સ્ત્રી)	—	પેટા ચુંટણી

એલ. ચુઓંગો
કલેકટર વલસાડ અને
રાજય ચુંટણી પંચના અધિકારી.

ગુજરાત પંચાયત અધિનિયમ ૧૯૯૩ની કલમ ૧૫ ની પેટા કલમ (૧) અન્વયે ચુંટણીનું જાહેરનામુ
જિલ્લા કલેકટર કચેરી,
ચુંટણી શાખા, વલસાડ જિલ્લા
તા. ૧૫-૦૧-૨૦૦૩.

ક્રમાંક : એસીબી/ ગ્રા.પ./ચુંટણી/ જાહેરનામા/૧૫(૧)/ધરમપુર/૨૦૦૩.

વલસાડ જિલ્લાની **ધરમપુર** તાલુકાની ગ્રામ પંચાયતોના વોર્ડોની બેઠકોની, સરપંચની બેઠકોની ચુંટણી.

(૧) ગુજરાત પંચાયત અધિનિયમ ૧૯૯૩ની કલમ ૧૬ની પેટા કલમ (૧) મુજબ વલસાડ જિલ્લાની **ધરમપુર** તાલુકાની ગ્રામ પંચાયતોના વોર્ડોની રચના તથા બેઠકોની ફાળવણી રાજય ચુંટણી પંચના અધિકારી તરીકે કરેલ છે.

(૨) ગુજરાત પંચાયત અધિનિયમ ૧૯૯૩ની કલમ ૧૫ની પેટા કલમ (૧) થી પ્રાપ્ત થયેલ સત્તાની રૂએ રાજય ચુંટણી પંચના અધિકારી તરીકે કલેકટર વલસાડ જિલ્લાની નીચેની અનુસુચિના કોલમ નં. ૨માં જણાવેલ તાલુકાની સામે કોલમ નં. ૩માં જણાવેલ ગ્રામ પંચાયતોના કોલમ નં. ૪, ૫માં જણાવેલ વોર્ડની બેઠકોનીતથા કોલમ નં. ૬ માં જણાવેલ સરપંચની બેઠકોની સામાન્ય / પેટા ચુંટણી તા.૦૯-૦૨-૨૦૦૩ના રોજ યોજવાનું જાહેર કરે છે.

અનુસુચિ

ધરમપુર તાલુકાની ગ્રામ પંચાયતોની ચુંટણી યોજવાની છે તેની યાદી

અ. નં.	તાલુકાનું નામ	ગ્રામ પંચાયતનું નામ	વોર્ડ નંબર/ ક્રમાંક	વોર્ડની બેઠકનો પ્રકાર	સરપંચની બેઠકનો પ્રકાર	ચુંટણીનો પ્રકાર (સામાન્ય/ પેટા ચુંટણી જે હોય તે દર્શાવવુ.)
૧	૨	૩	૪	૫	૬	૭
૧.	ધરમપુર	તુતરખેડ	૧	અ.આ.જા.(સામાન્ય)	–	પેટા ચુંટણી

(૩) આ જાહેરનામાની ગુજરાત પંચાયત ચુંટણી નિયમો ૧૯૯૪ના નિયમ ૯ (૧) અન્વયે સરકારી રાજય પત્રમાં પ્રસિધ્ધિ કરવામાં આવે છે.

એલ. ચુઓંગો
કલેકટર વલસાડ અને
રાજય ચુંટણી પંચના અધિકારી.

INDEX

ગુજરાત પંચાયત ચુંટણી નિયમો–૧૯૯૪ના નિયમ–૯(૨) અન્વયે ચુંટણીનું જાહેરનામુ

જિલ્લા કલેક્ટર કચેરી,
ચુંટણી શાખા, વલસાડ જિલ્લા
તા. ૧૫–૦૧–૨૦૦૩.

ક્રમાંક : એસીબી/ ગ્રા.પ./ચુંટણી/ જાહેરનામા/૯(૨)/ધરમપુર/૨૦૦૩.

–: જાહેરનામુ :–

વલસાડ જિલ્લાની *ધરમપુર* તાલુકાની ગ્રામ પંચાયતોના વોર્ડની બેઠકોની, સરપંચની બેઠકોની ચુંટણી.

(૧) ગુજરાત પંચાયત અધિનિયમ ૧૯૯૩ની કલમ ૧૬ની પેટા કલમ (૧) મુજબ વલસાડ જિલ્લાની ધરમપુર તાલુકાની ગ્રામ પંચાયતોના વોર્ડની રચના તથા બેઠકોની ફાળવણી રાજય ચુંટણી પંચના અધિકારી તરીકે કરેલ છે.

(૨) ગુજરાત પંચાયત ચુંટણી નિયમો–૧૯૯૪ના નિયમ–૯ના પેટા નિયમ–૨ થી પ્રાપ્ત થયેલ સત્તાની રૂએ રાજય ચુંટણી પંચના અધિકારી તરીકે કલેકટર વલસાડ ગુજરાત રાજયની વલસાડ જિલ્લાના સામેલ અનુસુચિના કોલમ નં. ૨ માં જણાવેલ તાલુકાની સામે કોલમ નં.૩ માં જણાવેલ ગ્રામ પંચાયતોના કોલમ નં.૪ માં જણાવેલ વોર્ડની કોલમ નં.૫ માં જણાવેલ બેઠકો ભરવા માટે સભ્યોની તથા કોલમ નં.૬ માં જણાવેલ પ્રકારવાળી સરપંચની બેઠકો ભરવા માટે સરપંચની ચુંટણી યોજવાનો તબકકાવાર કાર્યક્રમ નીચે જણાવ્યા મુજબ નકકી કરે છે.

અ. નં.	વિગત	તારીખ	સમય	સ્થળ
૧.	ઉમેદવારીપત્રો રજુ કરવાની /ભરવાની છેલ્લી તારીખ	૨૨–૦૧–૨૦૦૩	૧૧–૦૦ કલાક થી ૧૫–૦૦ કલાક સુધી	ચુંટણી અધિકારી / મદદનીશ ચુંટણી અધિકારીની કચેરી ખાતે
૨.	ઉમેદવારીપત્રોની ચકાસણીની તારીખ	૨૩–૦૧–૨૦૦૩	૧૧–૦૦ કલાક થી ચકાસણી પુરી થાય ત્યાં સુધી	ચુંટણી અધિકારીની કચેરી ખાતે.
૩.	ઉમેદવારીપત્રો પાછા ખેંચી લેવાની છેલ્લી તારીખ	૨૫–૦૧–૨૦૦૩	૧૫–૦૦ કલાક સુધી	ચુંટણી અધિકારી / મદદનીશ ચુંટણી અધિકારીની કચેરી ખાતે
૪.	આવશ્યક હોય તો મતદાન તારીખ	૦૯–૦૨–૨૦૦૩	–	–
૫.	મતદાનનો સમય		સવારના ૮–૦૦ થી સાંજના ૫–૦૦ વાગ્યા સુધી	–
૬.	મતદાનનું સ્થળ	–	–	જિલ્લા ચુંટણી અધિકારીએ જાહેર કરેલ મતદાન મથક ઉપર
૭.	મતગણતરી માટેની તારીખ અને સમય	૧૧–૦૨–૨૦૦૩	સવારના ૯–૦૦ કલાક થી ગણતરી પુરી થાય ત્યાં સુધી..	ચુંટણી અધિકારી જાહેર કરે તે સ્થળે
૮.	ચુંટણી પ્રક્રિયા પુરી થવા માટેની તારીખ	૧૭–૦૨–૨૦૦૩	–	–

INDEX

અનુસુચિ

ધરમપુર તાલુકાની ગ્રામ પંચાયતોની ચુંટણી યોજવાની છે તેની યાદી

અ. નં.	તાલુકા નું નામ	ગ્રામ પંચાયતનું નામ	વોર્ડ નંબર/ ક્રમાંક	વોર્ડની બેઠકનો પ્રકાર	સરપંચની બેઠકનો પ્રકાર	ચુંટણીનો પ્રકાર (સામાન્ય/ પેટા ચુંટણી જે હોય તે દર્શાવવુ.)
૧	૨	૩	૪	૫	૬	૭
૧.	ધરમપુર	તુતરખેડ	૧	અ.આ.જા.(સામાન્ય)	–	પેટા ચુંટણી

એલ. ચુઓંગો
કલેકટર વલસાડ અને
રાજય ચુંટણી પંચના અધિકારી.

INDEX

ગુજરાત પંચાયત અધિનિયમ ૧૯૯૩ની કલમ ૧૫ ની પેટા કલમ (૧) અન્વયે ચુંટણીનું જાહેરનામુ
જિલ્લા કલેકટર કચેરી,
ચુંટણી શાખા, વલસાડ જિલ્લા
તા. ૧૫-૦૧-૨૦૦૩.

ક્રમાંક : એસીબી/ ગ્રા.પ./ચુંટણી/ જાહેરનામા/૧૫(૧)/કપરાડા/૨૦૦૩.

વલસાડ જિલ્લાની *કપરાડા* તાલુકાની ગ્રામ પંચાયતોના વોર્ડોની બેઠકોની, સરપંચની બેઠકોની ચુંટણી.

(૧) ગુજરાત પંચાયત અધિનિયમ ૧૯૯૩ની કલમ ૧૬ની પેટા કલમ (૧) મુજબ વલસાડ જિલ્લાની કપરાડા તાલુકાની ગ્રામ પંચાયતોના વોર્ડોની રચના તથા બેઠકોની ફાળવણી રાજ્ય ચુંટણી પંચના અધિકારી તરીકે કરેલ છે.

(૨) ગુજરાત પંચાયત અધિનિયમ ૧૯૯૩ની કલમ ૧૫ની પેટા કલમ (૧) થી પ્રાપ્ત થયેલ સત્તાની રૂએ રાજ્ય ચુંટણી પંચના અધિકારી તરીકે કલેકટર વલસાડ જિલ્લાની નીચેની અનુસુચિના કોલમ નં. ૨માં જણાવેલ તાલુકાની સામે કોલમ નં. ૩માં જણાવેલ ગ્રામ પંચાયતોના કોલમ નં. ૪, ૫માં જણાવેલ વોર્ડની બેઠકોનીતથા કોલમ નં. ૬ માં જણાવેલ સરપંચની બેઠકોની સામાન્ય / પેટા ચુંટણી તા.૦૯-૦૨-૨૦૦૩ના રોજ યોજવાનું જાહેર કરે છે.

અનુસુચિ

કપરાડા તાલુકાની ગ્રામ પંચાયતોની ચુંટણી યોજવાની છે તેની યાદી

અ. નં.	તાલુકાનું નામ	ગ્રામ પંચાયતનું નામ	વોર્ડ નંબર/ ક્રમાંક	વોર્ડની બેઠકનો પ્રકાર	સરપંચની બેઠકનો પ્રકાર	ચુંટણીનો પ્રકાર (સામાન્ય/ પેટા ચુંટણી જે હોય તે દર્શાવવુ.)
૧	૨	૩	૪	૫	૬	૭
૧.	કપરાડા	દિવસી	૧	અ.આ.જા. (સ્ત્રી)	અ.આ.જા (સ્ત્રી)	સામાન્ય ચુંટણી
			૨	અ.આ.જા. (સામાન્ય)		
			૩	અ.આ.જા. (સામાન્ય)		
			૪	અ.આ.જા. (સામાન્ય)		
			૫	અ.આ.જા. (સ્ત્રી)		
			૬	અ.આ.જા. (સામાન્ય)		
			૭	અ.આ.જા. (સામાન્ય)		
૨.	કપરાડા	વરવઠ જુથ	૧	અ.આ.જા. (સામાન્ય)	અ.આ.જા (સામાન્ય)	સામાન્ય ચુંટણી
			૨	અ.આ.જા. (સામાન્ય)		
			૩	અ.આ.જા. (સ્ત્રી)		
			૪	અ.આ.જા. (સ્ત્રી)		
			૫	અ.આ.જા. (સામાન્ય)		
			૬	અ.આ.જા. (સામાન્ય)		
			૭	અ.આ.જા. (સ્ત્રી)		
			૮	અ.આ.જા. (સામાન્ય)		
			૯	અ.આ.જા. (સામાન્ય)		
૩.	કપરાડા	વાવર	૭	અ.આ.જા. (સામાન્ય)	–	પેટા ચુંટણી
૪.	કપરાડા	અંભેટી	૧૦	બીન અનામત (સામાન્ય)	–	પેટા ચુંટણી
૫.	કપરાડા	ભવાડા જાગીરી જુથ	૧	અ.આ.જા. (સામાન્ય)	–	પેટા ચુંટણી
૬.	કપરાડા	માતુનીયા	૬	અ.આ.જા. (સામાન્ય)	–	પેટા ચુંટણી

(૩) આ જાહેરનામાની ગુજરાત પંચાયત ચુંટણી નિયમો ૧૯૯૪ના નિયમ ૯ (૧) અન્વયે સરકારી રાજ્ય પત્રમાં પ્રસિધ્ધિ કરવામાં આવે છે.

એલ. ચુઆંગો,
કલેકટર વલસાડ અને
રાજ્ય ચુંટણી પંચના અધિકારી.

INDEX

ગુજરાત પંચાયત ચુંટણી નિયમો–૧૯૯૪ના નિયમ–૯(૨) અન્વયે ચુંટણીનું જાહેરનામુ
જિલ્લા કલેકટર કચેરી,
ચુંટણી શાખા, વલસાડ જિલ્લા
તા. ૧૫–૦૧–૨૦૦૩.

ક્રમાંક : એસીબી/ ગ્રા.પ./ચુંટણી/ જાહેરનામા/૯(૨)/કપરાડા/૨૦૦૩.

–: જાહેરનામુ :–

વલસાડ જિલ્લાની *કપરાડા* તાલુકાની ગ્રામ પંચાયતોના વોર્ડની બેઠકોની, સરપંચની બેઠકોની ચુંટણી.

(૧) ગુજરાત પંચાયત અધિનિયમ ૧૯૯૩ની કલમ ૧૬ની પેટા કલમ (૧) મુજબ વલસાડ જિલ્લાની કપરાડા તાલુકાની ગ્રામ પંચાયતોના વોર્ડની રચના તથા બેઠકોની ફાળવણી રાજય ચુંટણી પંચના અધિકારી તરીકે કરેલ છે.

(૨) ગુજરાત પંચાયત ચુંટણી નિયમો–૧૯૯૪ના નિયમ–૯ના પેટા નિયમ–૨ થી પ્રાપ્ત થયેલ સત્તાની રૂએ રાજય ચુંટણી પંચના અધિકારી તરીકે કલેકટર વલસાડ ગુજરાત રાજયની વલસાડ જિલ્લાના સામેલ અનુસુચિના કોલમ નં. ૨ માં જણાવેલ તાલુકાની સામે કોલમ નં.૩ માં જણાવેલ ગ્રામ પંચાયતોના કોલમ નં.૪ માં જણાવેલ વોર્ડની કોલમ નં.૫ માં જણાવેલ બેઠકો ભરવા માટે સભ્યોની તથા કોલમ નં.૬ માં જણાવેલ પ્રકારવાળી સરપંચની બેઠકો ભરવા માટે સરપંચની ચુંટણી યોજવાનો તબકકાવાર કાર્યક્રમ નીચે જણાવ્યા મુજબ નકકી કરે છે.

અ. નં.	વિગત	તારીખ	સમય	સ્થળ
૧.	ઉમેદવારીપત્રો રજુ કરવાની /ભરવાની છેલ્લી તારીખ	૨૨–૦૧–૨૦૦૩	૧૧–૦૦ કલાક થી ૧૫–૦૦ કલાક સુધી	ચુંટણી અધિકારી / મદદનીશ ચુંટણી અધિકારીની કચેરી ખાતે
૨.	ઉમેદવારીપત્રોની ચકાસણીની તારીખ	૨૩–૦૧–૨૦૦૩	૧૧–૦૦ કલાક થી ચકાસણી પૂરી થાય ત્યાં સુધી	ચુંટણી અધિકારીની કચેરી ખાતે.
૩.	ઉમેદવારીપત્રો પાછા ખેંચી લેવાની છેલ્લી તારીખ	૨૫–૦૧–૨૦૦૩	૧૫–૦૦ કલાક સુધી	ચુંટણી અધિકારી / મદદનીશ ચુંટણી અધિકારીની કચેરી ખાતે
૪.	આવશ્યક હોય તો મતદાન તારીખ	૦૯–૦૨–૨૦૦૩	–	–
૫.	મતદાનનો સમય		સવારના ૮–૦૦ થી સાંજના ૫–૦૦ વાગ્યા સુધી	–
૬.	મતદાનનું સ્થળ	–	–	જિલ્લા ચુંટણી અધિકારીએ જાહેર કરેલ મતદાન મથક ઉપર
૭.	મતગણતરી માટેની તારીખ અને સમય	૧૧–૦૨–૨૦૦૩	સવારના ૯–૦૦ કલાક થી ગણતરી પુરી થાય ત્યાં સુધી..	ચુંટણી અધિકારી જાહેર કરે તે સ્થળે
૮.	ચુંટણી પ્રક્રિયા પુરી થવા માટેની તારીખ	૧૭–૦૨–૨૦૦૩	–	–

INDEX

અનુસુચિ

કપરાડા તાલુકાની ગ્રામ પંચાયતોની ચુંટણી યોજવાની છે તેની યાદી

અ. નં.	તાલુકા નું નામ	ગ્રામ પંચાયતનું નામ	વોર્ડ નંબર/ ક્રમાંક	વોર્ડની બેઠકનો પ્રકાર	સરપંચની બેઠકનો પ્રકાર	ચુંટણીનો પ્રકાર (સામાન્ય/ પેટા ચુંટણી જે હોય તે દર્શાવવુ.)
૧	૨	૩	૪	૫	૬	૭
૧.	કપરાડા	દિવસી	૧	અ.આ.જા. (સ્ત્રી)	અ.આ.જા (સ્ત્રી)	સામાન્ય ચુંટણી
			૨	અ.આ.જા. (સામાન્ય)		
			૩	અ.આ.જા. (સામાન્ય)		
			૪	અ.આ.જા. (સામાન્ય)		
			૫	અ.આ.જા. (સ્ત્રી)		
			૬	અ.આ.જા. (સામાન્ય)		
			૭	અ.આ.જા. (સામાન્ય)		
૨.	કપરાડા	વરવઠ જુથ	૧	અ.આ.જા. (સામાન્ય)	અ.આ.જા (સામાન્ય)	સામાન્ય ચુંટણી
			૨	અ.આ.જા. (સામાન્ય)		
			૩	અ.આ.જા. (સ્ત્રી)		
			૪	અ.આ.જા. (સ્ત્રી)		
			૫	અ.આ.જા. (સામાન્ય)		
			૬	અ.આ.જા. (સામાન્ય)		
			૭	અ.આ.જા. (સ્ત્રી)		
			૮	અ.આ.જા. (સામાન્ય)		
			૯	અ.આ.જા. (સામાન્ય)		
૩.	કપરાડા	વાવર	૭	અ.આ.જા. (સામાન્ય)	—	પેટા ચુંટણી
૪.	કપરાડા	અંભેટી	૧૦	બીન અનામત (સામાન્ય)	—	પેટા ચુંટણી
૫.	કપરાડા	ભવાડા જાગીરી જુથ	૧	અ.આ.જા. (સામાન્ય)	—	પેટા ચુંટણી
૬.	કપરાડા	માતુનીયા	૬	અ.આ.જા. (સામાન્ય)	—	પેટા ચુંટણી

(એલ. ચુઓંગો)
કલેકટર વલસાડ અને
રાજ્ય ચુંટણી પંચના અધિકારી.

સરકારી મધ્યસ્થ મુદ્રણાલય, ગાંધીનગર.

INDEX

Extra No. 31

REGISTERED NO. G/GNR/2

©

सत्यमेव जयते

The Gujarat Government Gazette

EXTRAORDINARY

PUBLISHED BY AUTHORITY

Vol. XLIV] WEDNESDAY, JANUARY 15, 2003/PAUSA 25, 1924

Separate paging is given to this Part in order that it may be filed as a Separate Compilation.

PART IV—C

Statutory Rules and Orders (other than those published in Parts I, I-A and I-L) made by Statutory Authorities other than the Government of Gujarat including those made by the Government of India, the High Court, the Director of Municipalities, the Commissioner of Police, the Director of Prohibition and excise, the District Magistrates and the Election Commission, Election Tribunals, Returning Officers and other authorities, under the Election Commission.

ગુજરાત પંચાયત અધિનિયમ ૧૯૯૩ ની કલમ ૧૫ ની પેટા કલમ(૧) અન્વયે ચુંટણીનું જાહેરનામું

જીલ્લા કલેકટર કચેરી,
ચુંટણી શાખા,
પંચમહાલ જીલ્લો
તા.૧૫/૦૧/૨૦૦૩

ક્રમાંક ગ્રા.પં./ચુંટણી/જાહેરનામું/વશી./૦૨

જાહેરનામું

પંચમહાલ જીલ્લાની ઘોઘંબા તાલુકાની ગ્રામ પંચાયતોના વોર્ડની બેઠકોની / સરપંચની બેઠકોની ચુંટણી.

૧. ગુજરાત પંચાયત અધિનિયમ ૧૯૯૩ ની કલમ – ૧૬ ની પેટા કલમ (૧) મુજબ પંચમહાલ જીલ્લાની ઘોઘંબા તાલુકાની ગ્રામ પંચાયતોના વોર્ડની રચના તથા બેઠકોની ફાળવણી રાજ્ય ચુંટણી પંચના અધિકારી તરીકે કરેલ છે.

૨. ગુજરાત પંચાયત અધિનિયમ – ૧૯૯૩ ની કલમ – ૧૫ ની પેટા કલમ (૧) થી પ્રાપ્ત થયેલ સત્તાની રૂએ રાજ્ય ચુંટણી પંચના અધિકારી તરીકે કલેકટર પંચમહાલ જીલ્લાની આ સાથેની અનુસુચિમાં કોલમ નં.૨ માં જણાવેલ તાલુકાની સામે કોલમ નં.૩ માં જણાવેલ ગ્રામ પંચાયતોના કોલમ નં.૪,૫ માં જણાવેલ વોર્ડની બેઠકોની તથા કોલમ નં.૬ માં જણાવેલ સરપંચની બેઠકોની સામાન્ય / પેટા ચુંટણી તા.૦૯/૦૨/૨૦૦૩ ના રોજ યોજવાનું જાહેર કરૂ છું.

૩. આ જાહેરનામાની ગુજરાત રાજ્ય ચુંટણી નિયમો ૧૯૯૪ ના નિયમ ૯(૧) અન્વયે સરકારી રાજ્યપત્રમાં પ્રસિધ્ધિ કરવામાં આવે છે.

(સહી) અવાચ્ય,

કલેકટર અને
જીલ્લા ચુંટણી અધિકારી,
પંચમહાલ, ગોધરા.

INDEX

અનુસૂચિ

તાલુકો :– ઘોઘંબા

જીલ્લો :– પંચમહાલ

જીલ્લાનું નામ	તાલુકાનું નામ	ગ્રામ પંચાયતનો નંબર અને નામ	વોર્ડ નંબર	વોર્ડની બેઠકનો પ્રકાર	સરપંચની બેઠકનો પ્રકાર	ચુંટણીનો પ્રકાર
૧	૨	૩	૪	૫	૬	૭
પંચમહાલ	ઘોઘંબા	૧ ગજાપુરા કાનપુર	૧	સામાન્ય (બિન અનામત)	અનુસુચિત આદી જાતિ (સ્ત્રી)	સામાન્ય
			૨	સામાજીક શૈક્ષણીક પછાતવર્ગ(સામાન્ય)		
			૩	અનુસુચિત આદી જાતિ (સામાન્ય)		
			૪	અનુસુચિત આદી જાતિ (સામાન્ય)		
			૫	અનુસુચિત આદી જાતિ (સ્ત્રી)		
			૬	અનુસુચિત આદી જાતિ (સ્ત્રી)		
			૭	અનુસુચિત આદી જાતિ (સામાન્ય)		
પંચમહાલ	ઘોઘંબા	૨ ગોયાસુંડલ	૧	સામાન્ય (સ્ત્રી)	સામાન્ય સ્ત્રી	સામાન્ય
			૨	સામાજીક શૈક્ષણીક પછાતવર્ગ(સામાન્ય)		
			૩	સામાન્ય (સ્ત્રી)		
			૪	સામાન્ય (બિન અનામત)		
			૫	સામાન્ય (બિન અનામત)		
			૬	સામાન્ય (બિન અનામત)		
			૭	અનુસુચિત આદી જાતિ (સામાન્ય)		
પંચમહાલ	ઘોઘંબા	૩ બોર	૪	અનુસુચિત આદી જાતિ (સામાન્ય)	–	પેટા
પંચમહાલ	ઘોઘંબા	૪ ચાઠી	૪	અનુસુચિત આદી જાતિ (સ્ત્રી)	–	પેટા
પંચમહાલ	ઘોઘંબા	૫ ઝાબ	૨	અનુસુચિત આદી જાતિ (સામાન્ય)	–	પેટા

(સહી) અવાચ્ય,
કલેકટર અને
જીલ્લા ચૂંટણી અધિકારી,
પંચમહાલ, ગોધરા.

ગુજરાત પંચાયત ચુંટણી નિયમો ૧૯૯૪ ના નિયમ ૯(૨) અન્વયે ચુંટણીનું જાહેરનામું
જીલ્લા કલેકટર કચેરી, ચુંટણી શાખા,
પંચમહાલ જીલ્લો
તા.૧૫/૦૧/૨૦૦૩

ક્રમાંક ગ્રા.પં./ચુંટણી/જાહેરનામું/વશી.

જાહેરનામું

પંચમહાલ જીલ્લાની ઘોઘંબા તાલુકાની ગ્રામ પંચાયતોના વોર્ડની બેઠકોની / સરપંચની બેઠકોની ચુંટણી

૧. ગુજરાત પંચાયત અધિનિયમ ૧૯૯૩ ની કલમ – ૧૬ ની પેટા કલમ (૧) મુજબ પંચમહાલ જીલ્લાની ઘોઘંબા તાલુકાની ગ્રામ પંચાયતોના વોર્ડની રચના તથા બેઠકોની ફાળવણી રાજય ચુંટણી પંચના અધિકારી તરીકે કરેલ છે.

૨. ગુજરાત પંચાયત અધિનિયમ – ૧૯૯૪ ના નિયમ – ૯ ના પેટા નિયમ – ૨ થી પ્રાપ્ત થયેલ સત્તાની રૂએ રાજય ચુંટણી પંચના અધિકારી તરીકે કલેકટર પંચમહાલ જીલ્લાની આ સાથેની અનુસુચિમાં કોલમ નં.૨ માં જણાવેલ તાલુકાની સામે કોલમ નં.૩ માં જણાવેલ ગ્રામ પંચાયતોના કોલમ નં.૪ માં જણાવેલ વોર્ડની કોલમ નં.૫ માં જણાવેલ બેઠકો ભરવા માટે સભ્યોની તથા કોલમ નં.૬ માં જણાવેલ પ્રકારવાળી સરપંચની બેઠકોની ભરવા માટે સરપંચની ચુંટણી યોજવાનો તબકકાવાર કાર્યક્રમ નીચે જણાવ્યાં મુજબ નકકી કરે છે.

અ.નં.	વિગત	તારીખ	સમય	સ્થળ
૧	ઉમેદવારીપત્ર રજુ કરવાની / ભરવાની છેલ્લી તારીખ	૨૨/૦૧/૨૦૦૩	૧૧.૦૦ કલાક થી ૧૫.૦૦ કલાક સુધી	ચુંટણી અધિકારી / મદદનીશ ચુંટણી અધિકારીની કચેરીમાં
૨	ઉમેદવારીપત્ર ચકાસણી તારીખ	૨૩/૦૧/૨૦૦૩	૧૧.૦૦ કલાક થી ચકાસણી પુરી થાય ત્યાં સુધી	ચુંટણી અધિકારીની કચેરી ખાતે
૩	ઉમેદવારીપત્રો પાછાખેંચી લેવાની છેલ્લી તારીખ	૨૫/૦૧/૨૦૦૩	૧૫.૦૦ કલાક સુધી	ચુંટણી અધિકારીની કચેરી ખાતે
૪	આવશ્યક હોય તો મતદાનની તારીખ	૦૯/૦૨/૨૦૦૩	સવારના ૮.૦૦ થી સાંજના ૧૭.૦૦ કલાક સુધી	જીલ્લા ચુંટણી અધિકારીશ્રી મારફતે જાહેર કરેલ મતદાન મથક ઉપર
૫	મતગણતરી માટેની તારીખ	૧૧/૦૨/૨૦૦૩	સવારના ૯.૦૦ કલાકથી ગણતરી પુરી થાય ત્યાં સુધી	ચુંટણી અધિકારી જાહેર કરે તે સ્થળે
૬	ચુંટણી પુરી થવા માટેની તારીખ	૧૭/૦૨/૨૦૦૩		

(સહી) અવાચ્ય,
કલેકટર અને જિલ્લા ચૂંટણી
અધિકારી, પંચમહાલ-ગોધરા

INDEX

અનુસૂચિ

તાલુકો :— ઘોઘંબા

જીલ્લો :— પંચમહાલ

જીલ્લાનું નામ	તાલુકાનું નામ	ગ્રામ પંચાયતનો નંબર અને નામ		વોર્ડ નંબર	વોર્ડની બેઠકનો પ્રકાર	સરપંચની બેઠકનો પ્રકાર	ચુંટણીનો પ્રકાર
૧	૨	૩		૪	૫	૬	૭
પંચમહાલ	ઘોઘંબા	૧	ગજાપુરા કાનપુર	૧	સામાન્ય (બિન અનામત)	અનુસુચિત આદી જાતિ (સ્ત્રી)	સામાન્ય
				૨	સામાજીક શૈક્ષણીક પછાતવર્ગ(સામાન્ય)		
				૩	અનુસુચિત આદી જાતિ (સામાન્ય)		
				૪	અનુસુચિત આદી જાતિ (સામાન્ય)		
				૫	અનુસુચિત આદી જાતિ (સ્ત્રી)		
				૬	અનુસુચિત આદી જાતિ (સ્ત્રી)		
				૭	અનુસુચિત આદી જાતિ (સામાન્ય)		
પંચમહાલ	ઘોઘંબા	૨	ગોયાસુંડલ	૧	સામાન્ય (સ્ત્રી)	સામાન્ય સ્ત્રી	સામાન્ય
				૨	સામાજીક શૈક્ષણીક પછાતવર્ગ(સામાન્ય)		
				૩	સામાન્ય (સ્ત્રી)		
				૪	સામાન્ય (બિન અનામત)		
				૫	સામાન્ય (બિન અનામત)		
				૬	સામાન્ય (બિન અનામત)		
				૭	અનુસુચિત આદી જાતિ (સામાન્ય)		
પંચમહાલ	ઘોઘંબા	૩	બોર	૪	અનુસુચિત આદી જાતિ (સામાન્ય)	—	પેટા
પંચમહાલ	ઘોઘંબા	૪	ચાઠી	૪	અનુસુચિત આદી જાતિ (સ્ત્રી)	—	પેટા
પંચમહાલ	ઘોઘંબા	૫	ઝાબ	૨	અનુસુચિત આદી જાતિ (સામાન્ય)	—	પેટા

(સહી) અવાચ્ય,
કલેકટર અને જિલ્લા ચુંટણી
અધિકારી, પંચમહાલ-ગોધરા

INDEX

ગુજરાત પંચાયત અધિનિયમ ૧૯૯૩ ની કલમ ૧૫ ની પેટા કલમ(૧) અન્વયે ચુંટણીનું જાહેરનામું.

જીલ્લા કલેકટર કચેરી,
ચુંટણી શાખા,
પંચમહાલ જીલ્લો
તા.૧૫/૦૧/૨૦૦૩

ક્રમાંક ગ્રા.પં./ચુંટણી/જાહેરનામું/વશી./૭૨

જાહેરનામું

પંચમહાલ જીલ્લાની સંતરામપુર તાલુકાની ગ્રામ પંચાયતોના વોર્ડની બેઠકોની / સરપંચની બેઠકોની ચુંટણી.

૧. ગુજરાત પંચાયત અધિનિયમ ૧૯૯૩ ની કલમ – ૧૬ ની પેટા કલમ (૧) મુજબ પંચમહાલ જીલ્લાની સંતરામપુર તાલુકાની ગ્રામ પંચાયતોના વોર્ડની રચના તથા બેઠકોની ફાળવણી રાજ્ય ચુંટણી પંચના અધિકારી તરીકે કરેલ છે.

૨. ગુજરાત પંચાયત અધિનિયમ – ૧૯૯૩ ની કલમ – ૧૫ ની પેટા કલમ (૧) થી પ્રાપ્ત થયેલ સત્તાની રૂએ રાજ્ય ચુંટણી પંચના અધિકારી તરીકે કલેકટર પંચમહાલ જીલ્લાની આ સાથેની અનુસુચિમાં કોલમ નં.૨ માં જણાવેલ તાલુકાની સામે કોલમ નં.૩ માં જણાવેલ ગ્રામ પંચાયતોના કોલમ નં.૪,૫ માં જણાવેલ વોર્ડની બેઠકોની તથા કોલમ નં.૬ માં જણાવેલ સરપંચની બેઠકોની સામાન્ય / પેટા ચુંટણી તા.૦૯/૦૨/૨૦૦૩ ના રોજ યોજવાનું જાહેર કરૂ છું.

૩. આ જાહેરનામાની ગુજરાત રાજ્ય ચુંટણી નિયમો ૧૯૯૪ ના નિયમ ૯(૧) અન્વયે સરકારી રાજ્યપત્રમાં પ્રસિધ્ધિ કરવામાં આવે છે

(સહી) અવાચ્ય,
કલેકટર અને જિલ્લા ચૂંટણી
અધિકારી, પંચમહાલ-ગોધરા

INDEX

અનુસૂચિ

તાલુકો :— સંતરામપુર   જીલ્લો :— પંચમહાલ

જીલ્લાનું નામ	તાલુકાનું નામ	ગ્રામ પંચાયતનો નંબર અને નામ		વોર્ડ નંબર	વોર્ડની બેઠકનો પ્રકાર	સરપંચની બેઠકનો પ્રકાર	ચુંટણીનો પ્રકાર
૧	૨	૩		૪	૫	૬	૭
પંચમહાલ	સંતરામપુર	૧	મોટીરેલ (પશ્ચીમ)	૧	અનુસુચિત આદિ જાતિ (સ્ત્રી)	અનુસુચિત આદિ જાતિ (સામાન્ય)	સામાન્ય
				૨	સામાજીક શૈક્ષણીક પછાતવર્ગ(સામાન્ય)		
				૩	અનુસુચિત આદિ જાતિ (સામાન્ય)		
				૪	અનુસુચિત આદિ જાતિ (સ્ત્રી)		
				૫	અનુસુચિત આદિ જાતિ (સામાન્ય)		
				૬	સામાન્ય (બિન અનામત)		
				૭	અનુસુચિત આદિ જાતિ (સામાન્ય)		
પંચમહાલ	સંતરામપુર	૨	નાની રેલ (પશ્ચીમ)	૧	અનુસુચિત આદિ જાતિ (સામાન્ય)	અનુસુચિત આદિ જાતિ (સામાન્ય)	સામાન્ય
				૨	સામાજીક શૈક્ષણીક પછાતવર્ગ(સામાન્ય)		
				૩	અનુસુચિત આદિ જાતિ (સ્ત્રી)		
				૪	અનુસુચિત આદિ જાતિ (સામાન્ય)		
				૫	સામાન્ય (બિન અનામત)		
				૬	અનુસુચિત આદિ જાતિ (સામાન્ય)		
				૭	અનુસુચિત આદિ જાતિ (સ્ત્રી)		
પંચમહાલ	સંતરામપુર	૩	શીર	૧	સામાન્ય (બિન અનામત)	અનુસુચિત આદિ જાતિ (સામાન્ય)	સામાન્ય
				૨	અનુસુચિત આદિ જાતિ (સ્ત્રી)		
				૩	અનુસુચિત આદિ જાતિ (સ્ત્રી)		
				૪	અનુસુચિત આદિ જાતિ (સામાન્ય)		
				૫	અનુસુચિત આદિ જાતિ (સામાન્ય)		
				૬	સામાન્ય (બિન અનામત)		
				૭	અનુસુચિત આદિ જાતિ (સામાન્ય)		
પંચમહાલ	સંતરામપુર	૪	વાંઝીયાખુંટ	--	–	અનુસુચિત આદિ જાતિ (સામાન્ય)	પેટા
પંચમહાલ	સંતરામપુર	૫	મોટા સરણૈયા	૭	અનુસુચિત આદિ જાતિ (સામાન્ય)	–	પેટા
પંચમહાલ	સંતરામપુર	૬	નાની સરસણ	૧	અનુસુચિત આદિ જાતિ (સ્ત્રી)	–	પેટા
પંચમહાલ	સંતરામપુર	૭	ભમરી	૩	અનુસુચિત આદિ જાતિ (સ્ત્રી)	–	પેટા
પંચમહાલ	સંતરામપુર	૮	સીમલીયા	૧૧	અનુસુચિત આદિ જાતિ (સામાન્ય)	–	પેટા

(સહી) અવાચ્ય,
કલેક્ટર અને જિલ્લા ચૂંટણી
અધિકારી, પંચમહાલ-ગોધરા

INDEX

ગુજરાત પંચાયત ચુંટણી નિયમો ૧૯૯૪ ના નિયમ ૯(૨) અન્વયે ચુંટણીનું જાહેરનામું
જીલ્લા કલેકટર કચેરી, ચુંટણી શાખા,
પંચમહાલ જીલ્લો
તા.૧૫/૦૧/૨૦૦૩

ક્રમાંક ગ્રા.પં./ચુંટણી/જાહેરનામું/વશી.

જાહેરનામું

પંચમહાલ જીલ્લાની સંતરામપુર તાલુકાની ગ્રામ પંચાયતોના વોર્ડની બેઠકોની / સરપંચની બેઠકોની ચુંટણી

૧. ગુજરાત પંચાયત અધિનિયમ ૧૯૯૩ ની કલમ – ૧૬ ની પેટા કલમ (૧) મુજબ પંચમહાલ જીલ્લાની સંતરામપુર તાલુકાની ગ્રામ પંચાયતોના વોર્ડની રચના તથા બેઠકોની ફાળવણી રાજ્ય ચુંટણી પંચના અધિકારી તરીકે કરેલ છે.

૨. ગુજરાત પંચાયત અધિનિયમ – ૧૯૯૪ ના નિયમ – ૯ ના પેટા નિયમ – ૨ થી પ્રાપ્ત થયેલ સત્તાની રૂએ રાજ્ય ચુંટણી પંચના અધિકારી તરીકે કલેકટર પંચમહાલ જીલ્લાની આ સાથેની અનુસુચિમાં કોલમ નં.૨ માં જણાવેલ તાલુકાની સામે કોલમ નં.૩ માં જણાવેલ ગ્રામ પંચાયતોના કોલમ નં.૪ માં જણાવેલ વોર્ડની કોલમ નં.૫ માં જણાવેલ બેઠકો ભરવા માટે સભ્યોની તથા કોલમ નં.૬ માં જણાવેલ પ્રકારવાળી સરપંચની બેઠકોની ભરવા માટે સરપંચની ચુંટણી યોજવાનો તબક્કાવાર કાર્યક્રમ નીચે જણાવ્યાં મુજબ નક્કી કરે છે.

અ.નં.	વિગત	તારીખ	સમય	સ્થળ
૧	ઉમેદવારીપત્ર રજુ કરવાની / ભરવાની છેલ્લી તારીખ	૨૨/૦૧/૨૦૦૩	૧૧.૦૦ કલાક થી ૧૫.૦૦ કલાક સુધી	ચુંટણી અધિકારી / મદદનીશ ચુંટણી અધિકારીની કચેરીમાં
૨	ઉમેદવારીપત્ર ચકાસણી તારીખ	૨૩/૦૧/૨૦૦૩	૧૧.૦૦ કલાક થી ચકાસણી પુરી થાય ત્યાં સુધી	ચુંટણી અધિકારીની કચેરી ખાતે
૩	ઉમેદવારીપત્રો પાછાખેંચી લેવાની છેલ્લી તારીખ	૨૫/૦૧/૨૦૦૩	૧૫.૦૦ કલાક સુધી	ચુંટણી અધિકારીની કચેરી ખાતે
૪	આવશ્યક હોય તો મતદાનની તારીખ	૦૯/૦૨/૨૦૦૩	સવારના ૮.૦૦ થી સાંજના ૧૭.૦૦ કલાક સુધી	જીલ્લા ચુંટણી અધિકારીશ્રી મારફતે જાહેર કરેલ મતદાન મથક ઉપર
૫	મતગણતરી માટેની તારીખ	૧૧/૦૨/૨૦૦૩	સવારના ૯.૦૦ કલાકથી ગણતરી પુરી થાય ત્યાં સુધી	ચુંટણી અધિકારી જાહેર કરે તે સ્થળે
૬	ચુંટણી પુરી થવા માટેની તારીખ	૧૭/૦૨/૨૦૦૩		

(સહી) અવાચ્ય,
કલેકટર અને જિલ્લા ચૂંટણી
અધિકારી, પંચમહાલ-ગોધરા

INDEX

અનુસૂચિ

તાલુકો :– સંતરામપુર

જીલ્લો :– પંચમહાલ

જીલ્લાનું નામ	તાલુકાનું નામ	ગ્રામ પંચાયતનો નંબર અને નામ		વોર્ડ નંબર	વોર્ડની બેઠકનો પ્રકાર	સરપંચની બેઠકનો પ્રકાર	ચુંટણીનો પ્રકાર
૧	૨	૩		૪	૫	૬	૭
પંચમહાલ	સંતરામપુર	૧	મોટીરેલ (પશ્ચીમ)	૧	અનુસુચિત આદિ જાતિ (સ્ત્રી)	અનુસુચિત આદિ જાતિ (સામાન્ય)	સામાન્ય
				૨	સામાજીક શૈક્ષણીક પછાતવર્ગ(સામાન્ય)		
				૩	અનુસુચિત આદિ જાતિ (સામાન્ય)		
				૪	અનુસુચિત આદિ જાતિ (સ્ત્રી)		
				૫	અનુસુચિત આદિ જાતિ (સામાન્ય)		
				૬	સામાન્ય (બિન અનામત)		
				૭	અનુસુચિત આદિ જાતિ (સામાન્ય)		
પંચમહાલ	સંતરામપુર	૨	નાની રેલ (પશ્ચીમ)	૧	અનુસુચિત આદિ જાતિ (સામાન્ય)	અનુસુચિત આદિ જાતિ (સામાન્ય)	સામાન્ય
				૨	સામાજીક શૈક્ષણીક પછાતવર્ગ(સામાન્ય)		
				૩	અનુસુચિત આદિ જાતિ (સ્ત્રી)		
				૪	અનુસુચિત આદિ જાતિ (સામાન્ય)		
				૫	સામાન્ય (બિન અનામત)		
				૬	અનુસુચિત આદિ જાતિ (સામાન્ય)		
				૭	અનુસુચિત આદિ જાતિ (સ્ત્રી)		
પંચમહાલ	સંતરામપુર	૩	શીર	૧	સામાન્ય (બિન અનામત)	અનુસુચિત આદિ જાતિ (સામાન્ય)	સામાન્ય
				૨	અનુસુચિત આદિ જાતિ (સ્ત્રી)		
				૩	અનુસુચિત આદિ જાતિ (સ્ત્રી)		
				૪	અનુસુચિત આદિ જાતિ (સામાન્ય)		
				૫	અનુસુચિત આદિ જાતિ (સામાન્ય)		
				૬	સામાન્ય (બિન અનામત)		
				૭	અનુસુચિત આદિ જાતિ (સામાન્ય)		
પંચમહાલ	સંતરામપુર	૪	વાંઝીયાખુંટ	–	–	અનુસુચિત આદિ જાતિ (સામાન્ય)	પેટા
પંચમહાલ	સંતરામપુર	૫	મોટા સરણૈયા	૭	અનુસુચિત આદિ જાતિ (સામાન્ય)	–	પેટા
પંચમહાલ	સંતરામપુર	૬	નાની સરસણ	૧	અનુસુચિત આદિ જાતિ (સ્ત્રી)	–	પેટા
પંચમહાલ	સંતરામપુર	૭	લમરી	૩	અનુસુચિત આદિ જાતિ (સ્ત્રી)	–	પેટા
પંચમહાલ	સંતરામપુર	૮	સીમલીયા	૧૧	અનુસુચિત આદિ જાતિ (સામાન્ય)	–	પેટા

(સહી) અવાચ્ય,
કલેકટર અને જિલ્લા ચૂંટણી
અધિકારી, પંચમહાલ ગોધરા

INDEX

ગુજરાત પંચાયત અધિનિયમ ૧૯૯૩ ની કલમ ૧૫ ની પેટા કલમ(૧) અન્વયે ચુંટણીનું જાહેરનામું
જીલ્લા કલેકટર કચેરી,
ચુંટણી શાખા,
પંચમહાલ જીલ્લો
તા.૧૫/૦૧/૨૦૦૩

ક્રમાંક ગ્રા.પં./ચુંટણી/જાહેરનામું/વશી/૦૨

જાહેરનામું

પંચમહાલ જીલ્લાની ખાનપુર તાલુકાની ગ્રામ પંચાયતોના વોર્ડની બેઠકોની / સરપંચની બેઠકોની ચુંટણી.

૧. ગુજરાત પંચાયત અધિનિયમ ૧૯૯૩ ની કલમ – ૧૬ ની પેટા કલમ (૧) મુજબ પંચમહાલ જીલ્લાની ખાનપુર તાલુકાની ગ્રામ પંચાયતોના વોર્ડની રચના તથા બેઠકોની ફાળવણી રાજ્ય ચુંટણી પંચના અધિકારી તરીકે કરેલ છે.

૨. ગુજરાત પંચાયત અધિનિયમ – ૧૯૯૩ ની કલમ – ૧૫ ની પેટા કલમ (૧) થી પ્રાપ્ત થયેલ સત્તાની રૂએ રાજ્ય ચુંટણી પંચના અધિકારી તરીકે કલેકટર પંચમહાલ જીલ્લાની આ સાથેની અનુસુચિમાં કોલમ નં.૨ માં જણાવેલ તાલુકાની સામે કોલમ નં.૩ માં જણાવેલ ગ્રામ પંચાયતોના કોલમ નં.૪,૫ માં જણાવેલ વોર્ડની બેઠકોની તથા કોલમ નં.૬ માં જણાવેલ સરપંચની બેઠકોની સામાન્ય / પેટા ચુંટણી તા.૦૯/૦૨/૨૦૦૩ ના રોજ યોજવાનું જાહેર કરૂ છું.

૩. આ જાહેરનામાની ગુજરાત રાજ્ય ચુંટણી નિયમો ૧૯૯૪ ના નિયમ ૯(૧) અન્વયે સરકારી રાજ્યપત્રમાં પ્રસિધ્ધિ કરવામાં આવે છે.

(સહી) અવાચ્ય,
કલેકટર અને જિલ્લા ચૂંટણી
અધિકારી, પંચમહાલ-ગોધરા

INDEX

અનુસૂચિ

તાલુકો :– ખાનપુર

જીલ્લો :– પંચમહાલ

જીલ્લાનું નામ	તાલુકાનું નામ	ગ્રામ પંચાયતનો નંબર અને નામ		વોર્ડ નંબર	વોર્ડની બેઠકનો પ્રકાર	સરપંચની બેઠકનો પ્રકાર	ચુંટણીનો પ્રકાર
૧	૨	૩		૪	૫	૬	૭
પંચમહાલ	ખાનપુર	૧	લીમડી ટીબા	૩	અનુસુચિત આદિ જાતિ (સ્ત્રી)	–	પેટા
પંચમહાલ	ખાનપુર	૨	ધૂળેટા	૪	સામાન્ય (સ્ત્રી)	–	પેટા
પંચમહાલ	ખાનપુર	૩	મોરખાખરા	૧	સામાજીક શૈક્ષણિક પછાત વર્ગ (સામાન્ય)	–	પેટા
પંચમહાલ	ખાનપુર	૪	પાંડરવાડા	૩	અનુસુચિત જાતિ (સામાન્ય)	–	પેટા
પંચમહાલ	ખાનપુર	૫	બોરવાઈ	૧	સામાજીક શૈક્ષણિક પછાત વર્ગ (સામાન્ય)	–	પેટા

(સહી) અવાચ્ય,
કલેક્ટર અને જિલ્લા ચૂંટણી
અધિકારી, પંચમહાલ-ગોધરા

INDEX

ગુજરાત પંચાયત ચુંટણી નિયમો ૧૯૯૪ ના નિયમ ૯(૨) અન્વયે ચુંટણીનું જાહેરનામું
જીલ્લા કલેકટર કચેરી, ચુંટણી શાખા,
પંચમહાલ જીલ્લો
તા.૧૫/૦૧/૨૦૦૩

ક્રમાંક ગ્રા.પં./ચુંટણી/જાહેરનામું/વશી.

જાહેરનામું

પંચમહાલ જીલ્લાની ખાનપુર તાલુકાની ગ્રામ પંચાયતોના વોર્ડની બેઠકોની / સરપંચની બેઠકોની ચુંટણી

૧. ગુજરાત પંચાયત અધિનિયમ ૧૯૯૩ ની કલમ – ૧૬ ની પેટા કલમ (૧) મુજબ પંચમહાલ જીલ્લાની ખાનપુર તાલુકાની ગ્રામ પંચાયતોના વોર્ડની રચના તથા બેઠકોની ફાળવણી રાજય ચુંટણી પંચના અધિકારી તરીકે કરેલ છે.

૨. ગુજરાત પંચાયત અધિનિયમ – ૧૯૯૪ ના નિયમ – ૯ ના પેટા નિયમ – ૨ થી પ્રાપ્ત થયેલ સત્તાની રૂએ રાજય ચુંટણી પંચના અધિકારી તરીકે કલેકટર પંચમહાલ જીલ્લાની આ સાથેની અનુસુચિમાં કોલમ નં.૨ માં જણાવેલ તાલુકાની સામે કોલમ નં.૩ માં જણાવેલ ગ્રામ પંચાયતોના કોલમ નં.૪ માં જણાવેલ વોર્ડની કોલમ નં.૫ માં જણાવેલ બેઠકો ભરવા માટે સભ્યોની તથા કોલમ નં.૬ માં જણાવેલ પ્રકારવાળી સરપંચની બેઠકોની ભરવા માટે સરપંચની ચુંટણી યોજવાનો તબકકાવાર કાર્યક્રમ નીચે જણાવ્યાં મુજબ નકકી કરે છે.

અ.નં.	વિગત	તારીખ	સમય	સ્થળ
૧	ઉમેદવારીપત્ર રજુ કરવાની / ભરવાની છેલ્લી તારીખ	૨૨/૦૧/૨૦૦૩	૧૧.૦૦ કલાક થી ૧૫.૦૦ કલાક સુધી	ચુંટણી અધિકારી / મદદનીશ ચુંટણી અધિકારીની કચેરીમાં
૨	ઉમેદવારીપત્ર ચકાસણી તારીખ	૨૩/૦૧/૨૦૦૩	૧૧.૦૦ કલાક થી ચકાસણી પુરી થાય ત્યાં સુધી	ચુંટણી અધિકારીની કચેરી ખાતે
૩	ઉમેદવારીપત્રો પાછાખેંચી લેવાની છેલ્લી તારીખ	૨૫/૦૧/૨૦૦૩	૧૫.૦૦ કલાક સુધી	ચુંટણી અધિકારીની કચેરી ખાતે
૪	આવશ્યક હોય તો મતદાનની તારીખ	૦૯/૦૨/૨૦૦૩	સવારના ૮.૦૦ થી સાંજના ૧૭.૦૦ કલાક સુધી	જીલ્લા ચુંટણી અધિકારીશ્રી મારફતે જાહેર કરેલ મતદાન મથક ઉપર
૫	મતગણતરી માટેની તારીખ	૧૧/૦૨/૨૦૦૩	સવારના ૯.૦૦ કલાકથી ગણતરી પુરી થાય ત્યાં સુધી	ચુંટણી અધિકારી જાહેર કરે તે સ્થળે
૬	ચુંટણી પુરી થવા માટેની તારીખ	૧૭/૦૨/૨૦૦૩		

(સહી) અવાચ્ય,
કલેકટર અને જિલ્લા ચૂંટણી
અધિકારી, પંચમહાલ-ગોધરા

INDEX

અનુસૂચિ

તાલુકો :– ખાનપુર જીલ્લો :– પંચમહાલ

જીલ્લાનું નામ	તાલુકાનું નામ	ગ્રામ પંચાયતનો નંબર અને નામ		વોર્ડ નંબર	વોર્ડની બેઠકનો પ્રકાર	સરપંચની બેઠકનો પ્રકાર	ચુંટણીનો પ્રકાર
૧	૨	૩		૪	૫	૬	૭
પંચમહાલ	ખાનપુર	૧	લીમડી ટીબા	૩	અનુસુચિત આદિ જાતિ (સ્ત્રી)	–	પેટા
પંચમહાલ	ખાનપુર	૨	ધુળેટા	૪	સામાન્ય (સ્ત્રી)	–	પેટા
પંચમહાલ	ખાનપુર	૩	મોરખાખરા	૧	સામાજીક શૈક્ષણિક પછાત વર્ગ (સામાન્ય)	–	પેટા
પંચમહાલ	ખાનપુર	૪	પાંડરવાડા	૩	અનુસુચિત જાતિ (સામાન્ય)	–	પેટા
પંચમહાલ	ખાનપુર	૫	બોરવાઈ	૧	સામાજીક શૈક્ષણિક પછાત વર્ગ (સામાન્ય)	–	પેટા

(સહી) અવાચ્ય,
કલેકટર અને જિલ્લા ચૂંટણી
અધિકારી, પંચમહાલ-ગોધરા

ગુજરાત પંચાયત અધિનિયમ ૧૯૯૩ ની કલમ ૧૫ ની પેટા કલમ(૧) અન્વયે ચુંટણીનું જાહેરનામું
જીલ્લા કલેકટર કચેરી,
ચુંટણી શાખા,
પંચમહાલ જીલ્લો
તા.૧૫/૦૧/૨૦૦૩

ક્રમાંક ગ્રા.પં./ચુંટણી/જાહેરનામું/વશી/૦૨

જાહેરનામું

પંચમહાલ જીલ્લાની લુણાવાડા તાલુકાની ગ્રામ પંચાયતોના વોર્ડની બેઠકોની / સરપંચની બેઠકોની ચુંટણી.

૧. ગુજરાત પંચાયત અધિનિયમ ૧૯૯૩ ની કલમ – ૧૬ ની પેટા કલમ (૧) મુજબ પંચમહાલ જીલ્લાની લુણાવાડા તાલુકાની ગ્રામ પંચાયતોના વોર્ડની રચના તથા બેઠકોની ફાળવણી રાજ્ય ચુંટણી પંચના અધિકારી તરીકે કરેલ છે.

૨. ગુજરાત પંચાયત અધિનિયમ – ૧૯૯૩ ની કલમ – ૧૫ ની પેટા કલમ (૧) થી પ્રાપ્ત થયેલ સત્તાની રૂએ રાજ્ય ચુંટણી પંચના અધિકારી તરીકે કલેકટર પંચમહાલ જીલ્લાની આ સાથેની અનુસુચિમાં કોલમ નં.૨ માં જણાવેલ તાલુકાની સામે કોલમ નં.૩ માં જણાવેલ ગ્રામ પંચાયતોના કોલમ નં.૪,૫ માં જણાવેલ વોર્ડની બેઠકોની તથા કોલમ નં.૬ માં જણાવેલ સરપંચની બેઠકોની સામાન્ય / પેટા ચુંટણી તા.૦૯/૦૨/૨૦૦૩ ના રોજ યોજવાનું જાહેર કરૂ છું.

૩. આ જાહેરનામાની ગુજરાત રાજ્ય ચુંટણી નિયમો ૧૯૯૪ ના નિયમ ૯(૧) અન્વયે સરકારી રાજ્યપત્રમાં પ્રસિધ્ધિ કરવામાં આવે છે.

(સહી) અવાચ્ય,
કલેકટર અને જિલ્લા ચૂંટણી
અધિકારી, પંચમહાલ-ગોધરા

INDEX

અનુસૂચિ

જીલ્લો :— પંચમહાલ

તાલુકો :— લુણાવાડા

જીલ્લાનું નામ	તાલુકાનું નામ	ગ્રામ પંચાયતનો નંબર અને નામ		વોર્ડ નંબર	વોર્ડની બેઠકનો પ્રકાર	સરપંચની બેઠકનો પ્રકાર	ચુંટણીનો પ્રકાર
૧	૨	૩		૪	૫	૬	૭
પંચમહાલ	લુણાવાડા	૧	ભમરા	૧	સામાન્ય (સ્ત્રી)	સામાજીક શૈક્ષણિક પછાત વર્ગ (સામાન્ય)	સામાન્ય
				૨	સામાજીક શૈક્ષણિક પછાત વર્ગ (સામાન્ય)		
				૩	સામાન્ય (બિન અનામત)		
				૪	સામાન્ય (સ્ત્રી)		
				૫	સામાન્ય (બિન અનામત)		
				૬	સામાન્ય (બિન અનામત)		
				૭	સામાન્ય (બિન અનામત)		
પંચમહાલ	લુણાવાડા	૨	કાકાનાભેસાવાડા	૧	સામાન્ય (સ્ત્રી)	અનુસુચિત જાતિ (સામાન્ય)	સામાન્ય
				૨	અનુસુચિત આદિ જાતિ (સામાન્ય)		
				૩	સામાજીક શૈક્ષણિક પછાત વર્ગ (સ્ત્રી)		
				૪	અનુસુચિત જાતિ (સામાન્ય)		
				૫	સામાન્ય (બિન અનામત)		
				૬	સામાન્ય (બિન અનામત)		
				૭	સામાન્ય (બિન અનામત)		
પંચમહાલ	લુણાવાડા	૩	રાજગઢ	૧	અનુસુચિત આદિ જાતિ (સામાન્ય)	—	પેટા
પંચમહાલ	લુણાવાડા	૪	સેજાદરીયા ગોરાડા	૨	સામાજીક શૈક્ષણિક પછાત વર્ગ (સ્ત્રી)	—	પેટા
પંચમહાલ	લુણાવાડા	૫	મહેતાના માકલીયા	૨	સામાજીક શૈક્ષણિક પછાત વર્ગ (સ્ત્રી)	—	પેટા
પંચમહાલ	લુણાવાડા	૬	ચાટકાબેલી	૪	અનુસુચિત જાતિ (સ્ત્રી)	—	પેટા
પંચમહાલ	લુણાવાડા	૭	મોટાવાડોદર	૬	અનુસુચિત આદિ જાતિ (સામાન્ય)	—	પેટા
પંચમહાલ	લુણાવાડા	૮	અરીઠા	૬	અનુસુચિત આદિ જાતિ (સ્ત્રી)	—	પેટા
પંચમહાલ	લુણાવાડા	૯	મોટી દેનાવડ	૫	અનુસુચિત આદિ જાતિ (સામાન્ય)	—	પેટા
પંચમહાલ	લુણાવાડા	૧૦	તરણોચા	૩	અનુસુચિત આદિ જાતિ (સ્ત્રી)	—	પેટા
પંચમહાલ	લુણાવાડા	૧૧	હાથીવન	૧૩	અનુસુચિત આદિ જાતિ (સામાન્ય)	—	પેટા
પંચમહાલ	લુણાવાડા	૧૨	ઘાણાસાવલી	૬	અનુસુચિત આદિ જાતિ (સ્ત્રી)	—	પેટા
પંચમહાલ	લુણાવાડા	૧૩	સરકારી ચમારીયા	૨	સામાજીક શૈક્ષણિક પછાત વર્ગ (સ્ત્રી)	—	પેટા
પંચમહાલ	લુણાવાડા	૧૪	કેળ	૪	અનુસુચિત આદિ જાતિ (સ્ત્રી)	—	પેટા
પંચમહાલ	લુણાવાડા	૧૫	નવી સિંગ્નલી	૬	સામાન્ય (બિન અનામત)	—	પેટા
પંચમહાલ	લુણાવાડા	૧૬	ચપટીયા	૭	સામાન્ય (બિન અનામત)	—	પેટા

(સહી) અવાચ્ય,
કલેક્ટર અને જિલ્લા ચૂંટણી
અધિકારી, પંચમહાલ-ગોધરા

INDEX

ગુજરાત પંચાયત ચુંટણી નિયમો ૧૯૯૪ ના નિયમ ૯(૨) અન્વયે ચુંટણીનું જાહેરનામું
જીલ્લા કલેકટર કચેરી, ચુંટણી શાખા,
પંચમહાલ જીલ્લો
તા.૧૫/૦૧/૨૦૦૩

ક્રમાંક ગ્રા.પં./ચુંટણી/જાહેરનામું/વશી.

જાહેરનામું

પંચમહાલ જીલ્લાની લુણાવાડા તાલુકાની ગ્રામ પંચાયતોના વોર્ડની બેઠકોની / સરપંચની બેઠકોની ચુંટણી

૧. ગુજરાત પંચાયત અધિનિયમ ૧૯૯૩ ની કલમ – ૧૬ ની પેટા કલમ (૧) મુજબ પંચમહાલ જીલ્લાની લુણાવાડા તાલુકાની ગ્રામ પંચાયતોના વોર્ડની રચના તથા બેઠકોની ફાળવણી રાજ્ય ચુંટણી પંચના અધિકારી તરીકે કરેલ છે.

૨. ગુજરાત પંચાયત અધિનિયમ – ૧૯૯૪ ના નિયમ – ૯ ના પેટા નિયમ – ૨ થી પ્રાપ્ત થયેલ સત્તાની રૂએ રાજ્ય ચુંટણી પંચના અધિકારી તરીકે કલેકટર પંચમહાલ જીલ્લાની આ સાથેની અનુસુચિમાં કોલમ નં.૨ માં જણાવેલ તાલુકાની સામે કોલમ નં.૩ માં જણાવેલ ગ્રામ પંચાયતોના કોલમ નં.૪ માં જણાવેલ વોર્ડની કોલમ નં.૫ માં જણાવેલ બેઠકો ભરવા માટે સભ્યોની તથા કોલમ નં.૬ માં જણાવેલ પ્રકારવાળી સરપંચની બેઠકોની ભરવા માટે સરપંચની ચુંટણી યોજવાનો તબકકાવાર કાર્યક્રમ નીચે જણાવ્યાં મુજબ નકકી કરે છે.

અ.નં.	વિગત	તારીખ	સમય	સ્થળ
૧	ઉમેદવારીપત્ર રજુ કરવાની / ભરવાની છેલ્લી તારીખ	૨૨/૦૧/૨૦૦૩	૧૧.૦૦ કલાક થી ૧૫.૦૦ કલાક સુધી	ચુંટણી અધિકારી / મદદનીશ ચુંટણી અધિકારીની કચેરીમાં
૨	ઉમેદવારીપત્ર ચકાસણી તારીખ	૨૩/૦૧/૨૦૦૩	૧૧.૦૦ કલાક થી ચકાસણી પુરી થાય ત્યાં સુધી	ચુંટણી અધિકારીની કચેરી ખાતે
૩	ઉમેદવારીપત્રો પાછાખેંચી લેવાની છેલ્લી તારીખ	૨૫/૦૧/૨૦૦૩	૧૫.૦૦ કલાક સુધી	ચુંટણી અધિકારીની કચેરી ખાતે
૪	આવશ્યક હોય તો મતદાનની તારીખ	૦૯/૦૨/૨૦૦૩	સવારના ૮.૦૦ થી સાંજના ૧૭.૦૦ કલાક સુધી	જીલ્લા ચુંટણી અધિકારીશ્રી મારફતે જાહેર કરેલ મતદાન મથક ઉપર
૫	મતગણતરી માટેની તારીખ	૧૧/૦૨/૨૦૦૩	સવારના ૯.૦૦ કલાકથી ગણતરી પુરી થાય ત્યાં સુધી	ચુંટણી અધિકારી જાહેર કરે તે સ્થળે
૬	ચુંટણી પુરી થવા માટેની તારીખ	૧૭/૦૨/૨૦૦૩		

(સહી) અવાચ્ય,
કલેક્ટર અને જિલ્લા ચૂંટણી
અધિકારી, પંચમહાલ-ગોધરા

INDEX

અનુસૂચિ

તાલુકો :— લુણાવાડા

જીલ્લો :— પંચમહાલ

જીલ્લાનું નામ	તાલુકાનું નામ	ગ્રામ પંચાયતનો નંબર અને નામ		વોર્ડ નંબર	વોર્ડની બેઠકનો પ્રકાર	સરપંચની બેઠકનો પ્રકાર	ચુંટણીનો પ્રકાર
૧	૨	૩		૪	૫	૬	૭
પંચમહાલ	લુણાવાડા	૧	ભમરા	૧	સામાન્ય (સ્ત્રી)	સામાજીક શૈક્ષણિક પછાત વર્ગ (સામાન્ય)	સામાન્ય
				૨	સામાજીક શૈક્ષણિક પછાત વર્ગ (સામાન્ય)		
				૩	સામાન્ય (બિન અનામત)		
				૪	સામાન્ય (સ્ત્રી)		
				૫	સામાન્ય (બિન અનામત)		
				૬	સામાન્ય (બિન અનામત)		
				૭	સામાન્ય (બિન અનામત)		
પંચમહાલ	લુણાવાડા	૨	કાકાનાભેસાવાડા	૧	સામાન્ય (સ્ત્રી)	અનુસુચિત જાતિ (સામાન્ય)	સામાન્ય
				૨	અનુસુચિત આદિ જાતિ (સામાન્ય)		
				૩	સામાજીક શૈક્ષણિક પછાત વર્ગ (સ્ત્રી)		
				૪	અનુસુચિત જાતિ (સામાન્ય)		
				૫	સામાન્ય (બિન અનામત)		
				૬	સામાન્ય (બિન અનામત)		
				૭	સામાન્ય (બિન અનામત)		
પંચમહાલ	લુણાવાડા	૩	રાજગઢ	૧	અનુસુચિત આદિ જાતિ (સામાન્ય)	—	પેટા
પંચમહાલ	લુણાવાડા	૪	સેણાદરીયા ગોરાડા	૨	સામાજીક શૈક્ષણિક પછાત વર્ગ (સ્ત્રી)	—	પેટા
પંચમહાલ	લુણાવાડા	૫	મહેતાના માકલીયા	૨	સામાજીક શૈક્ષણિક પછાત વર્ગ (સ્ત્રી)	—	પેટા
પંચમહાલ	લુણાવાડા	૬	ચાટકાબેલી	૪	અનુસુચિત જાતિ (સ્ત્રી)	—	પેટા
પંચમહાલ	લુણાવાડા	૭	મોટાવાડોદર	૬	અનુસુચિત આદિ જાતિ (સામાન્ય)	—	પેટા
પંચમહાલ	લુણાવાડા	૮	અરીઠા	૬	અનુસુચિત આદિ જાતિ (સ્ત્રી)	—	પેટા
પંચમહાલ	લુણાવાડા	૯	મોટી દેનાવડ	૫	અનુસુચિત આદિ જાતિ (સામાન્ય)	—	પેટા
પંચમહાલ	લુણાવાડા	૧૦	તરણોયા	૩	અનુસુચિત આદિ જાતિ (સ્ત્રી)	—	પેટા
પંચમહાલ	લુણાવાડા	૧૧	હાથીવન	૧૩	અનુસુચિત આદિ જાતિ (સામાન્ય)	—	પેટા
પંચમહાલ	લુણાવાડા	૧૨	થાણાસાવલી	૬	અનુસુચિત આદિ જાતિ (સ્ત્રી)	—	પેટા
પંચમહાલ	લુણાવાડા	૧૩	સરકારી ચમારીયા	૨	સામાજીક શૈક્ષણિક પછાત વર્ગ (સ્ત્રી)	—	પેટા
પંચમહાલ	લુણાવાડા	૧૪	કેળ	૪	અનુસુચિત આદિ જાતિ (સ્ત્રી)	—	પેટા
પંચમહાલ	લુણાવાડા	૧૫	નવી સિંગનલી	૬	સામાન્ય (બિન અનામત)	—	પેટા
પંચમહાલ	લુણાવાડા	૧૬	ચપટીયા	૭	સામાન્ય (બિન અનામત)	—	પેટા

(સહી) અવાચ્ય,
કલેકટર અને જિલ્લા ચૂંટણી
અધિકારી, પંચમહાલ-ગોધરા

ગુજરાત પંચાયત અધિનિયમ ૧૯૯૩ ની કલમ ૧૫ ની પેટા કલમ(૧) અન્વયે ચુંટણીનું જાહેરનામું
જીલ્લા કલેકટર કચેરી,
ચુંટણી શાખા,
પંચમહાલ જીલ્લો
તા.૧૫/૦૧/૨૦૦૩

ક્રમાંક ગ્રા.પં./ચુંટણી/જાહેરનામું/વશી./૯૨

જાહેરનામું

પંચમહાલ જીલ્લાની શહેરા તાલુકાની ગ્રામ પંચાયતોના વોર્ડની બેઠકોની / સરપંચની બેઠકોની ચુંટણી.

૧. ગુજરાત પંચાયત અધિનિયમ ૧૯૯૩ ની કલમ – ૧૬ ની પેટા કલમ (૧) મુજબ પંચમહાલ જીલ્લાની શહેરા તાલુકાની ગ્રામ પંચાયતોના વોર્ડની રચના તથા બેઠકોની ફાળવણી રાજય ચુંટણી પંચના અધિકારી તરીકે કરેલ છે.

૨. ગુજરાત પંચાયત અધિનિયમ – ૧૯૯૩ ની કલમ – ૧૫ ની પેટા કલમ (૧) થી પ્રાપ્ત થયેલ સત્તાની રૂએ રાજય ચુંટણી પંચના અધિકારી તરીકે કલેકટર પંચમહાલ જીલ્લાની આ સાથેની અનુસુચિમાં કોલમ નં.૨ માં જણાવેલ તાલુકાની સામે કોલમ નં.૩ માં જણાવેલ ગ્રામ પંચાયતોના કોલમ નં.૪,૫ માં જણાવેલ વોર્ડની બેઠકોની તથા કોલમ નં.૬ માં જણાવેલ સરપંચની બેઠકોની સામાન્ય / પેટા ચુંટણી તા.૦૯/૦૨/૨૦૦૩ ના રોજ યોજવાનું જાહેર કરૂ છું.

૩. આ જાહેરનામાની ગુજરાત રાજય ચુંટણી નિયમો ૧૯૯૪ ના નિયમ ૯(૧) અન્વયે સરકારી રાજયપત્રમાં પ્રસિધ્ધિ કરવામાં આવે છે.

(સહી) અવાચ્ય,
કલેકટર અને જિલ્લા ચુંટણી
અધિકારી, પંચમહાલ-ગોધરા

INDEX

અનુસૂચિ

તાલુકો :— શહેરા　　　　　　　　　　　　　　　　　　　　જીલ્લો :— પંચમહાલ

જીલ્લાનું નામ	તાલુકાનું નામ	ગ્રામ પંચાયતનો નંબર અને નામ		વોર્ડ નંબર	વોર્ડની બેઠકનો પ્રકાર	સરપંચની બેઠકનો પ્રકાર	ચુંટણીનો પ્રકાર
૧	૨	૩		૪	૫	૬	૭
પંચમહાલ	શહેરા	૧	ભેંસાલ	૧	સામાન્ય (સ્ત્રી)	સામાજીક શૈક્ષણીક પછાત વર્ગ(સામાન્ય)	સામાન્ય
				૨	સામાજીક શૈક્ષણીક પછાત વર્ગ(સામાન્ય)		
				૩	સામાન્ય (બિન અનામત)		
				૪	સામાન્ય (સ્ત્રી)		
				૫	સામાન્ય (બિન અનામત)		
				૬	સામાન્ય (બિન અનામત)		
				૭	સામાન્ય (બિન અનામત)		
પંચમહાલ	શહેરા	૨	ધમાઈ	૧	સામાન્ય (સ્ત્રી)	સામાન્ય (સ્ત્રી)	સામાન્ય
				૨	સામાજીક શૈક્ષણીક પછાત વર્ગ(સામાન્ય)		
				૩	સામાન્ય (બિન અનામત)		
				૪	સામાન્ય (સ્ત્રી)		
				૫	સામાન્ય (બિન અનામત)		
				૬	સામાન્ય (બિન અનામત)		
				૭	સામાન્ય (બિન અનામત)		
પંચમહાલ	શહેરા	૩	ધરોલાખુર્દ	૧	સામાન્ય (સ્ત્રી)	સામાન્ય (સ્ત્રી)	સામાન્ય
				૨	સામાજીક શૈક્ષણીક પછાત વર્ગ(સામાન્ય)		
				૩	સામાન્ય (બિન અનામત)		
				૪	સામાન્ય (સ્ત્રી)		
				૫	સામાન્ય (બિન અનામત)		
				૬	સામાન્ય (બિન અનામત)		
				૭	સામાન્ય (બિન અનામત)		
પંચમહાલ	શહેરા	૪	ખટકપુર	૧૦	સામાન્ય (બિન અનામત)		પેટા
				૧૧	સામાન્ય (બિન અનામત)		
				૧૨	અનુસુચિત આદી જાતિ (સામાન્ય)		
				૧૩	સામાન્ય (બિન અનામત)		
પંચમહાલ	શહેરા	૫	ખરોલી	૧	સામાન્ય (સ્ત્રી)	સામાન્ય (સ્ત્રી)	સામાન્ય
				૨	સામાજીક શૈક્ષણીક પછાત વર્ગ(સામાન્ય)		
				૩	સામાન્ય (બિન અનામત)		
				૪	સામાન્ય (સ્ત્રી)		
				૫	સામાન્ય (બિન અનામત)		
				૬	સામાન્ય (બિન અનામત)		
				૭	સામાન્ય (બિન અનામત)		
પંચમહાલ	શહેરા	૬	નાડા	૧	સામાન્ય (સ્ત્રી)	અનુસુચિત આદિ જાતિ (સામાન્ય)	સામાન્ય
				૨	અનુસુચિત આદી જાતિ (સ્ત્રી)		
				૩	સામાજીક શૈક્ષણીક પછાત વર્ગ (સામાન્ય)		
				૪	સામાન્ય (બિન અનામત)		
				૫	સામાન્ય (સ્ત્રી)		
				૬	સામાન્ય (સ્ત્રી)		
				૭	અનુસુચિત આદી જાતિ (સામાન્ય)		
				૮	સામાન્ય (બિન અનામત)		
				૯	સામાન્ય (બિન અનામત)		
				૧૦	અનુસુચિત આદી જાતિ (સામાન્ય)		
				૧૧	સામાન્ય (બિન અનામત)		

INDEX

જીલ્લાનું નામ	તાલુકાનું નામ	ગ્રામ પંચાયતનો નંબર અને નામ		વોર્ડ નંબર	વોર્ડની બેઠકનો પ્રકાર	સરપંચની બેઠકનો પ્રકાર	ચુંટણીનો પ્રકાર
૧	૨	૩		૪	૫	૬	૭
પંચમહાલ	શહેરા	૭	સરાડીયા	૧	અનુસુચિત જાતિ (સામાન્ય)	સામાન્ય (બિન અનામત)	સામાન્ય
				૨	સામાજીક શૈક્ષણીક પછાત વર્ગ(સ્ત્રી)		
				૩	સામાન્ય (સ્ત્રી)		
				૪	સામાન્ય (બિન અનામત)		
				૫	સામાન્ય (બિન અનામત)		
				૬	સામાન્ય (બિન અનામત)		
				૭	સામાન્ય (બિન અનામત)		
પંચમહાલ	શહેરા	૮	વરીયાલ	૧	સામાન્ય (સ્ત્રી)	સામાન્ય (બિન અનામત)	સામાન્ય
				૨	અનુસુચિત આદી જાતિ (સ્ત્રી)		
				૩	સામાજીક શૈક્ષણીક પછાત વર્ગ(સામાન્ય)		
				૪	અનુસુચિત આદી જાતિ (સામાન્ય)		
				૫	સામાન્ય (બિન અનામત)		
				૬	સામાન્ય (બિન અનામત)		
				૭	અનુસુચિત આદી જાતિ (સામાન્ય)		
પંચમહાલ	શહેરા	૯	ઝોઝ	૧	સામાન્ય (સ્ત્રી)	સામાન્ય (બિન અનામત)	સામાન્ય
				૨	અનુસુચિત જાતિ (સામાન્ય)		
				૩	સામાજીક શૈક્ષણીક પછાત વર્ગ(સ્ત્રી)		
				૪	સામાન્ય (બિન અનામત)		
				૫	સામાન્ય (બિન અનામત)		
				૬	સામાન્ય (બિન અનામત)		
				૭	સામાન્ય (બિન અનામત)		
પંચમહાલ	શહેરા	૧૦	હાંસેલાવ	૧	અનુસુચિત આદી જાતિ (સ્ત્રી)		પેટા
પંચમહાલ	શહેરા	૧૧	મહેલાણ	૪	અનુસુચિત આદી જાતિ (સામાન્ય)		પેટા
પંચમહાલ	શહેરા	૧૨	ગાંગડીયા	૨	અનુસુચિત આદી જાતિ (સામાન્ય)		પેટા
પંચમહાલ	શહેરા	૧૩	ગોકળપુરા	૨	સામાજીક શૈક્ષણીક પછાત વર્ગ (સામાન્ય)		પેટા
પંચમહાલ	શહેરા	૧૪	મંગલપુર	૬	અનુસુચિત આદી જાતિ (સામાન્ય)		પેટા
પંચમહાલ	શહેરા	૧૫	સાજીવાવ (ન.વ.)	૩	અનુસુચિત આદી જાતિ (સામાન્ય)		પેટા
પંચમહાલ	શહેરા	૧૬	છોગાળા	૧	અનુસુચિત આદી જાતિ (સામાન્ય)		પેટા
				૨	અનુસુચિત આદી જાતિ (સ્ત્રી)		
				૫	અનુસુચિત આદી જાતિ (સામાન્ય)		
પંચમહાલ	શહેરા	૧૭	બોરીયાવી	૨	અનુસુચિત આદી જાતિ (સામાન્ય)		પેટા
પંચમહાલ	શહેરા	૧૮	પાલીખંડા	—	—	સામાન્ય (બિન અનામત)	પેટા
પંચમહાલ	શહેરા	૧૯	ગુણેલી	૭	સામાન્ય (બિન અનામત)		પેટા

(સહી) અવાચ્ય,
કલેક્ટર અને જિલ્લા ચૂંટણી
અધિકારી, પંચમહાલ-ગોધરા

INDEX

ગુજરાત પંચાયત ચુંટણી નિયમો ૧૯૯૪ ના નિયમ ૯(૨) અન્વયે ચુંટણીનું જાહેરનામું
જીલ્લા કલેકટર કચેરી, ચુંટણી શાખા,
પંચમહાલ જીલ્લો
તા.૧૫/૦૧/૨૦૦૩

ક્રમાંક ગ્રા.પં./ચુંટણી/જાહેરનામું/વશી.

જાહેરનામું

પંચમહાલ જીલ્લાની શહેરા તાલુકાની ગ્રામ પંચાયતોના વોર્ડની બેઠકોની / સરપંચની બેઠકોની ચુંટણી

૧. ગુજરાત પંચાયત અધિનિયમ ૧૯૯૩ ની કલમ – ૧૬ ની પેટા કલમ (૧) મુજબ પંચમહાલ જીલ્લાની શહેરા તાલુકાની ગ્રામ પંચાયતોના વોર્ડની રચના તથા બેઠકોની ફાળવણી રાજ્ય ચુંટણી પંચના અધિકારી તરીકે કરેલ છે.

૨. ગુજરાત પંચાયત અધિનિયમ – ૧૯૯૪ ના નિયમ – ૯ ના પેટા નિયમ – ૨ થી પ્રાપ્ત થયેલ સત્તાની રૂએ રાજ્ય ચુંટણી પંચના અધિકારી તરીકે કલેકટર પંચમહાલ જીલ્લાની આ સાથેની અનુસુચિમાં કોલમ નં.૨ માં જણાવેલ તાલુકાની સામે કોલમ નં.૩ માં જણાવેલ ગ્રામ પંચાયતોના કોલમ નં.૪ માં જણાવેલ વોર્ડની કોલમ નં.૫ માં જણાવેલ બેઠકો ભરવા માટે સભ્યોની તથા કોલમ નં.૬ માં જણાવેલ પ્રકારવાળી સરપંચની બેઠકોની ભરવા માટે સરપંચની ચુંટણી યોજવાનો તબક્કાવાર કાર્યક્રમ નીચે જણાવ્યાં મુજબ નક્કી કરે છે.

અ.નં.	વિગત	તારીખ	સમય	સ્થળ
૧	ઉમેદવારીપત્ર રજુ કરવાની / ભરવાની છેલ્લી તારીખ	૨૨/૦૧/૨૦૦૩	૧૧.૦૦ કલાક થી ૧૫.૦૦ કલાક સુધી	ચુંટણી અધિકારી / મદદનીશ ચુંટણી અધિકારીની કચેરીમાં
૨	ઉમેદવારીપત્ર ચકાસણી તારીખ	૨૩/૦૧/૨૦૦૩	૧૧.૦૦ કલાક થી ચકાસણી પુરી થાય ત્યાં સુધી	ચુંટણી અધિકારીની કચેરી ખાતે
૩	ઉમેદવારીપત્રો પાછાખેંચી લેવાની છેલ્લી તારીખ	૨૫/૦૧/૨૦૦૩	૧૫.૦૦ કલાક સુધી	ચુંટણી અધિકારીની કચેરી ખાતે
૪	આવશ્યક હોય તો મતદાનની તારીખ	૦૯/૦૨/૨૦૦૩	સવારના ૮.૦૦ થી સાંજના ૧૭.૦૦ કલાક સુધી	જીલ્લા ચુંટણી અધિકારીશ્રી મારફતે જાહેર કરેલ મતદાન મથક ઉપર
૫	મતગણતરી માટેની તારીખ	૧૧/૦૨/૨૦૦૩	સવારના ૯.૦૦ કલાકથી ગણતરી પુરી થાય ત્યાં સુધી	ચુંટણી અધિકારી જાહેર કરે તે સ્થળે
૬	ચુંટણી પુરી થવા માટેની તારીખ	૧૭/૦૨/૨૦૦૩		

(સહી) અવાચ્ય,
કલેક્ટર અને જીલ્લા ચુંટણી
અધિકારી, પંચમહાલ-ગોધરા

INDEX

અનુસૂચિ

તાલુકો :– શહેરા જીલ્લો :– પંચમહાલ

જીલ્લાનુ નામ	તાલુકાનુ નામ	ગ્રામ પંચાયતનો નંબર અને નામ		વોર્ડ નંબર	વોર્ડની બેઠકનો પ્રકાર	સરપંચની બેઠકનો પ્રકાર	ચુંટણીના પ્રકાર
૧	૨	૩		૪	૫	૬	૭
પંચમહાલ	શહેરા	૧	ભેંસાલ	૧	સામાન્ય (સ્ત્રી)	સામાજીક શૈક્ષણીક પછાત વર્ગ(સામાન્ય)	સામાન્ય
				૨	સામાજીક શૈક્ષણીક પછાત વર્ગ(સામાન્ય)		
				૩	સામાન્ય (બિન અનામત)		
				૪	સામાન્ય (સ્ત્રી)		
				૫	સામાન્ય (બિન અનામત)		
				૬	સામાન્ય (બિન અનામત)		
				૭	સામાન્ય (બિન અનામત)		
પંચમહાલ	શહેરા	૨	ધમાઈ	૧	સામાન્ય (સ્ત્રી)	સામાન્ય (સ્ત્રી)	સામાન્ય
				૨	સામાજીક શૈક્ષણીક પછાત વર્ગ(સામાન્ય)		
				૩	સામાન્ય (બિન અનામત)		
				૪	સામાન્ય (સ્ત્રી)		
				૫	સામાન્ય (બિન અનામત)		
				૬	સામાન્ય (બિન અનામત)		
				૭	સામાન્ય (બિન અનામત)		
પંચમહાલ	શહેરા	૩	ઘરોલાખુર્દ	૧	સામાન્ય (સ્ત્રી)	સામાન્ય (સ્ત્રી)	સામાન્ય
				૨	સામાજીક શૈક્ષણીક પછાત વર્ગ(સામાન્ય)		
				૩	સામાન્ય (બિન અનામત)		
				૪	સામાન્ય (સ્ત્રી)		
				૫	સામાન્ય (બિન અનામત)		
				૬	સામાન્ય (બિન અનામત)		
				૭	સામાન્ય (બિન અનામત)		
પંચમહાલ	શહેરા	૪	ખટકપુર	૧૦	સામાન્ય (બિન અનામત)		પેટા
				૧૧	સામાન્ય (બિન અનામત)		
				૧૨	અનુસુચિત આદી જાતિ (સામાન્ય)		
				૧૩	સામાન્ય (બિન અનામત)		
પંચમહાલ	શહેરા	૫	ખરોલી	૧	સામાન્ય (સ્ત્રી)	સામાન્ય (સ્ત્રી)	સામાન્ય
				૨	સામાજીક શૈક્ષણીક પછાત વર્ગ(સામાન્ય)		
				૩	સામાન્ય (બિન અનામત)		
				૪	સામાન્ય (સ્ત્રી)		
				૫	સામાન્ય (બિન અનામત)		
				૬	સામાન્ય (બિન અનામત)		
				૭	સામાન્ય (બિન અનામત)		
પંચમહાલ	શહેરા	૬	નાડા	૧	સામાન્ય (સ્ત્રી)	અનુસુચિત આદિ જાતિ (સામાન્ય)	સામાન્ય
				૨	અનુસુચિત આદી જાતિ (સ્ત્રી)		
				૩	સામાજીક શૈક્ષણીક પછાત વર્ગ (સામાન્ય)		
				૪	સામાન્ય (બિન અનામત)		
				૫	સામાન્ય (સ્ત્રી)		
				૬	સામાન્ય (સ્ત્રી)		
				૭	અનુસુચિત આદી જાતિ (સામાન્ય)		
				૮	સામાન્ય (બિન અનામત)		
				૯	સામાન્ય (બિન અનામત)		
				૧૦	અનુસુચિત આદી જાતિ (સામાન્ય)		
				૧૧	સામાન્ય (બિન અનામત)		

INDEX

જીલ્લાનું નામ	તાલુકાનું નામ	ગ્રામ પંચાયતનો નંબર અને નામ		વોર્ડ નંબર	વોર્ડની બેઠકનો પ્રકાર	સરપંચની બેઠકનો પ્રકાર	ચુંટણીનો પ્રકાર
૧	૨	૩		૪	૫	૬	૭
પંચમહાલ	શહેરા	૭	સરાડીયા	૧	અનુસુચિત જાતિ (સામાન્ય)	સામાન્ય (બિન અનામત)	સામાન્ય
				૨	સામાજીક શૈક્ષણીક પછાત વર્ગ(સ્ત્રી)		
				૩	સામાન્ય (સ્ત્રી)		
				૪	સામાન્ય (બિન અનામત)		
				૫	સામાન્ય (બિન અનામત)		
				૬	સામાન્ય (બિન અનામત)		
				૭	સામાન્ય (બિન અનામત)		
પંચમહાલ	શહેરા	૮	વરીયાલ	૧	સામાન્ય (સ્ત્રી)	સામાન્ય (બિન અનામત)	સામાન્ય
				૨	અનુસુચિત આદી જાતિ (સ્ત્રી)		
				૩	સામાજીક શૈક્ષણીક પછાત વર્ગ(સામાન્ય)		
				૪	અનુસુચિત આદી જાતિ (સામાન્ય)		
				૫	સામાન્ય (બિન અનામત)		
				૬	સામાન્ય (બિન અનામત)		
				૭	અનુસુચિત આદી જાતિ (સામાન્ય)		
પંચમહાલ	શહેરા	૯	ઝોઝ	૧	સામાન્ય (સ્ત્રી)	સામાન્ય (બિન અનામત)	સામાન્ય
				૨	અનુસુચિત જાતિ (સામાન્ય)		
				૩	સામાજીક શૈક્ષણીક પછાત વર્ગ(સ્ત્રી)		
				૪	સામાન્ય (બિન અનામત)		
				૫	સામાન્ય (બિન અનામત)		
				૬	સામાન્ય (બિન અનામત)		
				૭	સામાન્ય (બિન અનામત)		
પંચમહાલ	શહેરા	૧૦	હાંસેલાવ	૧	અનુસુચિત આદી જાતિ (સ્ત્રી)		પેટા
પંચમહાલ	શહેરા	૧૧	મહેલાણ	૪	અનુસુચિત આદી જાતિ (સામાન્ય)		પેટા
પંચમહાલ	શહેરા	૧૨	ગાંગડીયા	૨	અનુસુચિત આદી જાતિ (સામાન્ય)		પેટા
પંચમહાલ	શહેરા	૧૩	ગોકળપુરા	૨	સામાજીક શૈક્ષણીક પછાત વર્ગ (સામાન્ય)		પેટા
પંચમહાલ	શહેરા	૧૪	મંગલપુર	૬	અનુસુચિત આદી જાતિ (સામાન્ય)		પેટા
પંચમહાલ	શહેરા	૧૫	સાજીવાવ (ન.વ.)	૩	અનુસુચિત આદી જાતિ (સામાન્ય)		પેટા
પંચમહાલ	શહેરા	૧૬	છોગાળા	૧	અનુસુચિત આદી જાતિ (સામાન્ય)		પેટા
				૨	અનુસુચિત આદી જાતિ (સ્ત્રી)		
				૫	અનુસુચિત આદી જાતિ (સામાન્ય)		
પંચમહાલ	શહેરા	૧૭	બોરીયાવી	૨	અનુસુચિત આદી જાતિ (સામાન્ય)		પેટા
પંચમહાલ	શહેરા	૧૮	પાલીખંડા	–	–	સામાન્ય (બિન અનામત)	પેટા
પંચમહાલ	શહેરા	૧૯	ગુણેલી	૭	સામાન્ય (બિન અનામત)		પેટા

(સહી) અવાચ્ય,
કલેક્ટર અને જિલ્લા ચૂંટણી
અધિકારી, પંચમહાલ-ગોધરા

INDEX

ગુજરાત પંચાયત અધિનિયમ ૧૯૯૩ ની કલમ ૧૫ ની પેટા કલમ(૧) અન્વયે ચુંટણીનું જાહેરનામું
જીલ્લા કલેકટર કચેરી,
ચુંટણી શાખા,
પંચમહાલ જીલ્લો
તા.૧૫/૦૧/૨૦૦૩

ક્રમાંક ગ્રા.પં./ચુંટણી/જાહેરનામું/વશી/૦૨

જાહેરનામું

પંચમહાલ જીલ્લાની કાલોલ તાલુકાની ગ્રામ પંચાયતોના વોર્ડની બેઠકોની / સરપંચની બેઠકોની ચુંટણી.

૧. ગુજરાત પંચાયત અધિનિયમ ૧૯૯૩ ની કલમ – ૧૬ ની પેટા કલમ (૧) મુજબ પંચમહાલ જીલ્લાની કાલોલ તાલુકાની ગ્રામ પંચાયતોના વોર્ડની રચના તથા બેઠકોની ફાળવણી રાજય ચુંટણી પંચના અધિકારી તરીકે કરેલ છે.

૨. ગુજરાત પંચાયત અધિનિયમ – ૧૯૯૩ ની કલમ – ૧૫ ની પેટા કલમ (૧) થી પ્રાપ્ત થયેલ સત્તાની રૂએ રાજય ચુંટણી પંચના અધિકારી તરીકે કલેકટર પંચમહાલ જીલ્લાની આ સાથેની અનુસુચિમાં કોલમ નં.૨ માં જણાવેલ તાલુકાની સામે કોલમ નં.૩ માં જણાવેલ ગ્રામ પંચાયતોના કોલમ નં.૪,૫ માં જણાવેલ વોર્ડની બેઠકોની તથા કોલમ નં.૬ માં જણાવેલ સરપંચની બેઠકોની સામાન્ય / પેટા ચુંટણી તા.૦૯/૦૨/૨૦૦૩ ના રોજ યોજવાનું જાહેર કરૂ છું.

૩. આ જાહેરનામાની ગુજરાત રાજય ચુંટણી નિયમો ૧૯૯૪ ના નિયમ ૯(૧) અન્વયે સરકારી રાજયપત્રમાં પ્રસિધ્ધિ કરવામાં આવે છે

(સહી) અવાચ્ય,
કલેકટર અને જિલ્લા ચૂંટણી
અધિકારી, પંચમહાલ-ગોધરા

INDEX

અનુસૂચિ

તાલુકો :– કાલોલ

જીલ્લો :– પંચમહાલ

જીલ્લાનું નામ	તાલુકાનું નામ	ગ્રામ પંચાયતનો નંબર અને નામ		વોર્ડ નંબર	વોર્ડની બેઠકનો પ્રકાર	સરપંચની બેઠકનો પ્રકાર	ચુંટણીનો પ્રકાર
૧	૨	૩		૪	૫	૬	૭
પંચમહાલ	કાલોલ	૧	ભાદરોલી ખુર્દ	૧	સામાન્ય (બિન અનામત)	સામાન્ય (બિન અનામત)	સામાન્ય
				૨	સામાન્ય (બિન અનામત)		
				૩	સામાન્ય (સ્ત્રી)		
				૪	સામાન્ય (સ્ત્રી)		
				૫	સામાન્ય (બિન અનામત)		
				૬	સામાન્ય (બિન અનામત)		
				૭	સામાન્ય (બિન અનામત)		
પંચમહાલ	કાલોલ	૨	સમા	૪	અનુસુચિત જાતિ (સામાન્ય)	–	પેટા
પંચમહાલ	કાલોલ	૩	ઝેરના મુવાડા	૫	સામાન્ય (બિન અનામત)	–	પેટા
પંચમહાલ	કાલોલ	૪	મધવાસ	૧	અનુસુચિત જાતિ (સ્ત્રી)	સામાન્ય (બિન અનામત)	પેટા મધ્યસત્ર
				૨	સામાન્ય (સ્ત્રી)		
				૩	સામાજીક શૈક્ષણીક પછાત વર્ગ(સામાન્ય)		
				૪	અનુસુચિત આદી જાતિ (સામાન્ય)		
				૫	સામાન્ય (બિન અનામત)		
				૬	સામાન્ય (બિન અનામત)		
				૭	સામાન્ય (બિન અનામત)		
પંચમહાલ	કાલોલ	૫	ધુસર	૬	અનુસુચિત આદિ જાતિ (સ્ત્રી)	–	પેટા
પંચમહાલ	કાલોલ	૬	ઘોડા	૬	સામાન્ય (બિન અનામત)	–	પેટા

(સહી) અવાચ્ય,
કલેક્ટર અને જિલ્લા ચૂંટણી
અધિકારી, પંચમહાલ-ગોધરા

INDEX

ગુજરાત પંચાયત ચુંટણી નિયમો ૧૯૯૪ ના નિયમ ૯(૨) અન્વયે ચુંટણીનું જાહેરનામું
જીલ્લા કલેકટર કચેરી, ચુંટણી શાખા,
પંચમહાલ જીલ્લો
તા.૧૫/૦૧/૨૦૦૩

ક્રમાંક ગ્રા.પં./ચુંટણી/જાહેરનામું/વશી.

જાહેરનામું

પંચમહાલ જીલ્લાની કાલોલ તાલુકાની ગ્રામ પંચાયતોના વોર્ડની બેઠકોની / સરપંચની બેઠકોની ચુંટણી

૧. ગુજરાત પંચાયત અધિનિયમ ૧૯૯૩ ની કલમ – ૧૬ ની પેટા કલમ (૧) મુજબ પંચમહાલ જીલ્લાની કાલોલ તાલુકાની ગ્રામ પંચાયતોના વોર્ડની રચના તથા બેઠકોની ફાળવણી રાજય ચુંટણી પંચના અધિકારી તરીકે કરેલ છે.

૨. ગુજરાત પંચાયત અધિનિયમ – ૧૯૯૪ ના નિયમ – ૯ ના પેટા નિયમ – ૨ થી પ્રાપ્ત થયેલ સત્તાની રૂએ રાજય ચુંટણી પંચના અધિકારી તરીકે કલેકટર પંચમહાલ જીલ્લાની આ સાથેની અનુસુચિમાં કોલમ નં.૨ માં જણાવેલ તાલુકાની સામે કોલમ નં.૩ માં જણાવેલ ગ્રામ પંચાયતોના કોલમ નં.૪ માં જણાવેલ વોર્ડની કોલમ નં.૫ માં જણાવેલ બેઠકો ભરવા માટે સભ્યોની તથા કોલમ નં.૬ માં જણાવેલ પ્રકારવાળી સરપંચની બેઠકોની ભરવા માટે સરપંચની ચુંટણી યોજવાનો તબકકાવાર કાર્યક્રમ નીચે જણાવ્યાં મુજબ નકકી કરે છે.

અ.નં.	વિગત	તારીખ	સમય	સ્થળ
૧	ઉમેદવારીપત્ર રજુ કરવાની / ભરવાની છેલ્લી તારીખ	૨૨/૦૧/૨૦૦૩	૧૧.૦૦ કલાક થી ૧૫.૦૦ કલાક સુધી	ચુંટણી અધિકારી / મદદનીશ ચુંટણી અધિકારીની કચેરીમાં
૨	ઉમેદવારીપત્ર ચકાસણી તારીખ	૨૩/૦૧/૨૦૦૩	૧૧.૦૦ કલાક થી ચકાસણી પુરી થાય ત્યાં સુધી	ચુંટણી અધિકારીની કચેરી ખાતે
૩	ઉમેદવારીપત્રો પાછાખેંચી લેવાની છેલ્લી તારીખ	૨૫/૦૧/૨૦૦૩	૧૫.૦૦ કલાક સુધી	ચુંટણી અધિકારીની કચેરી ખાતે
૪	આવશ્યક હોય તો મતદાનની તારીખ	૦૯/૦૨/૨૦૦૩	સવારના ૮.૦૦ થી સાંજના ૧૭.૦૦ કલાક સુધી	જીલ્લા ચુંટણી અધિકારીશ્રી મારફતે જાહેર કરેલ મતદાન મથક ઉપર
૫	મતગણતરી માટેની તારીખ	૧૧/૦૨/૨૦૦૩	સવારના ૯.૦૦ કલાકથી ગણતરી પુરી થાય ત્યાં સુધી	ચુંટણી અધિકારી જાહેર કરે તે સ્થળે
૬	ચુંટણી પુરી થવા માટેની તારીખ	૧૭/૦૨/૨૦૦૩		

(સહી) અવાચ્ય,
કલેકટર અને જિલ્લા ચૂંટણી
અધિકારી, પંચમહાલ-ગોધરા

INDEX

અનુસૂચિ

જીલ્લો :— પંચમહાલ

તાલુકો :— કાલોલ

જીલ્લાનું નામ	તાલુકાનું નામ	ગ્રામ પંચાયતનો નંબર અને નામ		વોર્ડ નંબર	વોર્ડની બેઠકનો પ્રકાર	સરપંચની બેઠકનો પ્રકાર	ચૂંટણીનો પ્રકાર
૧	૨	૩		૪	૫	૬	૭
પંચમહાલ	કાલોલ	૧	ભાદરોલી ખુર્દ	૧	સામાન્ય (બિન અનામત)	સામાન્ય (બિન અનામત)	સામાન્ય
				૨	સામાન્ય (બિન અનામત)		
				૩	સામાન્ય (સ્ત્રી)		
				૪	સામાન્ય (સ્ત્રી)		
				૫	સામાન્ય (બિન અનામત)		
				૬	સામાન્ય (બિન અનામત)		
				૭	સામાન્ય (બિન અનામત)		
પંચમહાલ	કાલોલ	૨	સમા	૪	અનુસુચિત જાતિ (સામાન્ય)	—	પેટા
પંચમહાલ	કાલોલ	૩	ઝેરના મુવાડા	૫	સામાન્ય (બિન અનામત)	—	પેટા
પંચમહાલ	કાલોલ	૪	મધવાસ	૧	અનુસુચિત જાતિ (સ્ત્રી)	સામાન્ય (બિન અનામત)	મધ્યસ્થ
				૨	સામાન્ય (સ્ત્રી)		
				૩	સામાજીક શૈક્ષણીક પછાત વર્ગ(સામાન્ય)		
				૪	અનુસુચિત આદી જાતિ (સામાન્ય)		
				૫	સામાન્ય (બિન અનામત)		
				૬	સામાન્ય (બિન અનામત)		
				૭	સામાન્ય (બિન અનામત)		
પંચમહાલ	કાલોલ	૫	ધુસર	૬	અનુસુચિત આદિ જાતિ (સ્ત્રી)	—	પેટા
પંચમહાલ	કાલોલ	૬	ઘોડા	૬	સામાન્ય (બિન અનામત)	—	પેટા

(સહી) અવાચ્ય,
કલેક્ટર અને જિલ્લા ચૂંટણી
અધિકારી, પંચમહાલ-ગોધરા

INDEX

ગુજરાત પંચાયત અધિનિયમ ૧૯૯૩ ની કલમ ૧૫ ની પેટા કલમ(૧) અન્વયે ચુંટણીનું જાહેરનામું
જીલ્લા કલેક્ટર કચેરી,
ચુંટણી શાખા,
પંચમહાલ જીલ્લો
તા.૧૫/૦૧/૨૦૦૩

ક્રમાંક ગ્રા.પં./ચુંટણી/જાહેરનામું/વશી./૦૨

જાહેરનામું

પંચમહાલ જીલ્લાની હાલોલ તાલુકાની ગ્રામ પંચાયતોના વોર્ડની બેઠકોની / સરપંચની બેઠકોની

સામાન્ય

પંચાયત અધિનિયમ ૧૯૯૩ ની કલમ – ૧૬ ની પેટા કલમ (૧) મુજબ પંચમહાલ જીલ્લાની
ાલુકાની ગ્રામ પંચાયતોના વોર્ડની રચના તથા બેઠકોની ફાળવણી રાજ્ય ચુંટણી પંચના
રીકે કરેલ છે.

ત અધિનિયમ – ૧૯૯૩ ની કલમ – ૧૫ ની પેટા કલમ (૧) થી પ્રાપ્ત થયેલ સત્તાની
ી પંચના અધિકારી તરીકે કલેક્ટર પંચમહાલ જીલ્લાની આ સાથેની અનુસુચિમાં
ાવેલ તાલુકાની સામે કોલમ નં.૩ માં જણાવેલ ગ્રામ પંચાયતોના કોલમ નં.૪,૫
બેઠકોની તથા કોલમ નં.૬ માં જણાવેલ સરપંચની બેઠકોની સામાન્ય / પેટા
૦૩ ના રોજ યોજવાનું જાહેર કરૂ છું.

પેટા

પેટા

ત રાજ્ય ચુંટણી નિયમો ૧૯૯૪ ના નિયમ ૯(૧) અન્વયે સરકારી
પાં આવે છે.

સહી) અવાચ્ય,
ર અને જિલ્લા ચૂંટણી
રી, પંચમહાલ-ગોધરા

(સહી) અવાચ્ય,
કલેક્ટર અને જિલ્લા ચૂંટણી
અધિકારી, પંચમહાલ-ગોધરા

INDEX

અનુસૂચિ

તાલુકો :– હાલોલ

જીલ્લો :– પંચમહાલ

જીલ્લાનું નામ	તાલુકાનું નામ	ગ્રામ પંચાયતનો નંબર અને નામ		વોર્ડ નંબર	વોર્ડની બેઠકનો પ્રકાર	સરપંચની બેઠકનો પ્રકાર	ચુંટણીનો પ્રકાર
૧	૨	૩		૪	૫	૬	૬
પંચમહાલ	હાલોલ	૧	કાકરાડુંગરી	૧	અનુસુચિત આદિ જાતિ (સ્ત્રી)	અનુસુચિત આદિ જાતિ (સ્ત્રી)	સામ
				૨	સામાજીક શૈક્ષણીક પછાત વર્ગ (સામાન્ય)		
				૩	અનુસુચિત આદિ જાતિ (સામાન્ય)		
				૪	સામાન્ય (સ્ત્રી)		
				૫	સામાન્ય (બિન અનામત)		
				૬	સામાન્ય (બિન અનામત)		
				૭	સામાન્ય (બિન અનામત)		
પંચમહાલ	હાલોલ	૨	રામેશરા	૧	સામાન્ય (સ્ત્રી)	સામાન્ય (બિન અનામત)	
				૨	સામાજીક શૈક્ષણીક પછાત વર્ગ (સ્ત્રી)		
				૩	સામાન્ય (બિન અનામત)		
				૪	સામાન્ય (બિન અનામત)		
				૫	સામાન્ય (બિન અનામત)		
				૬	સામાન્ય (બિન અનામત)		
				૭	અનુસુચિત આદિ જાતિ (સામાન્ય)		
પંચમહાલ	હાલોલ	૩	ગોપીપુરા	૫	અનુસુચિત આદિ જાતિ (સામાન્ય)	–	
પંચમહાલ	હાલોલ	૪	સોનીપુર	૭	સામાન્ય (બિનઅનામત)	–	

(ન

કલેક્ટર

અધિક

INDEX

ગુજરાત પંચાયત ચુંટણી નિયમો ૧૯૯૪ ના નિયમ ૯(૨) અન્વયે ચુંટણીનું જાહેરનામું
જીલ્લા કલેક્ટર કચેરી, ચુંટણી શાખા,
પંચમહાલ જીલ્લો
તા.૧૫/૦૧/૨૦૦૩

ક્રમાંક ગ્રા.પં./ચુંટણી/જાહેરનામું/વશી.

જાહેરનામું

પંચમહાલ જીલ્લાની હાલોલ તાલુકાની ગ્રામ પંચાયતોના વોર્ડની બેઠકોની / સરપંચની બેઠકોની ચુંટણી

૧. ગુજરાત પંચાયત અધિનિયમ ૧૯૯૩ ની કલમ – ૧૬ ની પેટા કલમ (૧) મુજબ પંચમહાલ જીલ્લાની હાલોલ તાલુકાની ગ્રામ પંચાયતોના વોર્ડની રચના તથા બેઠકોની ફાળવણી રાજ્ય ચુંટણી પંચના અધિકારી તરીકે કરેલ છે.

૨. ગુજરાત પંચાયત અધિનિયમ – ૧૯૯૪ ના નિયમ – ૯ ના પેટા નિયમ – ૨ થી પ્રાપ્ત થયેલ સત્તાની રૂએ રાજ્ય ચુંટણી પંચના અધિકારી તરીકે કલેક્ટર પંચમહાલ જીલ્લાની આ સાથેની અનુસુચિમાં કોલમ નં.૨ માં જણાવેલ તાલુકાની સામે કોલમ નં.૩ માં જણાવેલ ગ્રામ પંચાયતોના કોલમ નં.૪ માં જણાવેલ વોર્ડની કોલમ નં.૫ માં જણાવેલ બેઠકો ભરવા માટે સભ્યોની તથા કોલમ નં.૬ માં જણાવેલ પ્રકારવાળી સરપંચની બેઠકોની ભરવા માટે સરપંચની ચુંટણી યોજવાનો તબકકાવાર કાર્યક્રમ નીચે જણાવ્યાં મુજબ નકકી કરે છે.

અ.નં.	વિગત	તારીખ	સમય	સ્થળ
૧	ઉમેદવારીપત્ર રજુ કરવાની / ભરવાની છેલ્લી તારીખ	૨૨/૦૧/૨૦૦૩	૧૧.૦૦ કલાક થી ૧૫.૦૦ કલાક સુધી	ચુંટણી અધિકારી / મદદનીશ ચુંટણી અધિકારીની કચેરીમાં
૨	ઉમેદવારીપત્ર ચકાસણી તારીખ	૨૩/૦૧/૨૦૦૩	૧૧.૦૦ કલાક થી ચકાસણી પુરી થાય ત્યાં સુધી	ચુંટણી અધિકારીની કચેરી ખાતે
૩	ઉમેદવારીપત્રો પાછાખેંચી લેવાની છેલ્લી તારીખ	૨૫/૦૧/૨૦૦૩	૧૫.૦૦ કલાક સુધી	ચુંટણી અધિકારીની કચેરી ખાતે
૪	આવશ્યક હોય તો મતદાનની તારીખ	૦૯/૦૨/૨૦૦૩	સવારના ૮.૦૦ થી સાંજના ૧૭.૦૦ કલાક સુધી	જીલ્લા ચુંટણી અધિકારીશ્રી મારફતે જાહેર કરેલ મતદાન મથક ઉપર
૫	મતગણતરી માટેની તારીખ	૧૧/૦૨/૨૦૦૩	સવારના ૯.૦૦ કલાકથી ગણતરી પુરી થાય ત્યાં સુધી	ચુંટણી અધિકારી જાહેર કરે તે સ્થળે
૬	ચુંટણી પુરી થવા માટેની તારીખ	૧૭/૦૨/૨૦૦૩		

(સહી) અવાચ્ય,
કલેક્ટર અને જિલ્લા ચૂંટણી
અધિકારી, પંચમહાલ-ગોધરા

INDEX

અનુસૂચિ

તાલુકો :— હાલોલ

જીલ્લો :— પંચમહાલ

જીલ્લાનું નામ	તાલુકાનું નામ	ગ્રામ પંચાયતનો નંબર અને નામ		વોર્ડ નંબર	વોર્ડની બેઠકનો પ્રકાર	સરપંચની બેઠકનો પ્રકાર	ચુંટણીનો પ્રકાર
૧	૨	૩		૪	૫	૬	૭
પંચમહાલ	હાલોલ	૧	કાકરાડુંગરી	૧	અનુસુચિત આદિ જાતિ (સ્ત્રી)	અનુસુચિત આદિ જાતિ (સ્ત્રી)	સામાન્ય
				૨	સામાજીક શૈક્ષણીક પછાત વર્ગ (સામાન્ય)		
				૩	અનુસુચિત આદિ જાતિ (સામાન્ય)		
				૪	સામાન્ય (સ્ત્રી)		
				૫	સામાન્ય (બિન અનામત)		
				૬	સામાન્ય (બિન અનામત)		
				૭	સામાન્ય (બિન અનામત)		
પંચમહાલ	હાલોલ	૨	રામેશરા	૧	સામાન્ય (સ્ત્રી)	સામાન્ય (બિન અનામત)	સામાન્ય
				૨	સામાજીક શૈક્ષણીક પછાત વર્ગ (સ્ત્રી)		
				૩	સામાન્ય (બિન અનામત)		
				૪	સામાન્ય (બિન અનામત)		
				૫	સામાન્ય (બિન અનામત)		
				૬	સામાન્ય (બિન અનામત)		
				૭	અનુસુચિત આદિ જાતિ (સામાન્ય)		
પંચમહાલ	હાલોલ	૩	ગોપીપુરા	૫	અનુસુચિત આદિ જાતિ (સામાન્ય)	—	પેટા
પંચમહાલ	હાલોલ	૪	સોનીપુર	૭	સામાન્ય (બિનઅનામત)	—	પેટા

(સહી) અવાચ્ય,
કલેકટર અને જિલ્લા ચૂંટણી
અધિકારી, પંચમહાલ-ગોધરા

INDEX

ગુજરાત પંચાયત અધિનિયમ ૧૯૯૩ ની કલમ ૧૫ ની પેટા કલમ(૧) અન્વયે ચુંટણીનું જાહેરનામું
જીલ્લા કલેકટર કચેરી,
ચુંટણી શાખા,
પંચમહાલ જીલ્લો
તા.૧૫/૦૧/૨૦૦૩

ક્રમાંક ગ્રા.પં./ચુંટણી/જાહેરનામું/વશી./૦૨

જાહેરનામું

પંચમહાલ જીલ્લાની ગોધરા તાલુકાની ગ્રામ પંચાયતોના વોર્ડની બેઠકોની / સરપંચની બેઠકોની ચુંટણી.

૧. ગુજરાત પંચાયત અધિનિયમ ૧૯૯૩ ની કલમ – ૧૬ ની પેટા કલમ (૧) મુજબ પંચમહાલ જીલ્લાની ગોધરા તાલુકાની ગ્રામ પંચાયતોના વોર્ડની રચના તથા બેઠકોની ફાળવણી રાજ્ય ચુંટણી પંચના અધિકારી તરીકે કરેલ છે.

૨. ગુજરાત પંચાયત અધિનિયમ – ૧૯૯૩ ની કલમ – ૧૫ ની પેટા કલમ (૧) થી પ્રાપ્ત થયેલ સત્તાની રૂએ રાજ્ય ચુંટણી પંચના અધિકારી તરીકે કલેકટર પંચમહાલ જીલ્લાની આ સાથેની અનુસુચિમાં કોલમ નં.૨ માં જણાવેલ તાલુકાની સામે કોલમ નં.૩ માં જણાવેલ ગ્રામ પંચાયતોના કોલમ નં.૪,૫ માં જણાવેલ વોર્ડની બેઠકોની તથા કોલમ નં.૬ માં જણાવેલ સરપંચની બેઠકોની સામાન્ય / પેટા ચુંટણી તા.૦૯/૦૨/૨૦૦૩ ના રોજ યોજવાનું જાહેર કરૂ છું.

૩. આ જાહેરનામાની ગુજરાત રાજ્ય ચુંટણી નિયમો ૧૯૯૪ ના નિયમ ૯(૧) અન્વયે સરકારી રાજ્યપત્રમાં પ્રસિધ્ધિ કરવામાં આવે છે.

(સહી) અવાચ્ય,
કલેકટર અને જિલ્લા ચૂંટણી
અધિકારી, પંચમહાલ-ગોધરા

INDEX

અનુસૂચિ

તાલુકો :– ગોધરા

જીલ્લો :– પંચમહાલ

જીલ્લાનું નામ	તાલુકાનું નામ	ગ્રામ પંચાયતનો નંબર અને નામ		વોર્ડ નંબર	વોર્ડની બેઠકનો પ્રકાર	સરપંચની બેઠકનો પ્રકાર	ચુંટણીનો પ્રકાર
૧	૨	૩		૪	૫	૬	૭
પંચમહાલ	ગોધરા	૧	બખ્ખર	૧	અનુસુચિત આદિ જાતિ (સામાન્ય)	સામાજીક શૈક્ષણિક પછાત વર્ગ (સ્ત્રી)	સામાન્ય
				૨	સામાજીક શૈક્ષણિક પછાત વર્ગ (સ્ત્રી)		
				૩	સામાન્ય (બિન અનામત)		
				૪	સામાન્ય (સ્ત્રી)		
				૫	સામાન્ય (સ્ત્રી)		
				૬	સામાન્ય (બિન અનામત)		
				૭	સામાન્ય (બિન અનામત)		
				૮	સામાન્ય (બિન અનામત)		
				૯	સામાન્ય (બિન અનામત)		
પંચમહાલ	ગોધરા	૨	લાડપુર	૧	અનુસુચિત આદિ જાતિ (સામાન્ય)	સામાન્ય (બિન અનામત)	સામાન્ય
				૨	સામાજીક શૈક્ષણિક પછાત વર્ગ (સામાન્ય)		
				૩	અનુસુચિત આદિ જાતિ (સ્ત્રી)		
				૪	અનુસુચિત જાતિ (સામાન્ય)		
				૫	સામાન્ય (બિન અનામત)		
				૬	સામાન્ય (સ્ત્રી)		
				૭	સામાન્ય (બિન અનામત)		
પંચમહાલ	ગોધરા	૩	પીપલીયાપુર્વ	૧	સામાન્ય (સ્ત્રી)	સામાન્ય (બિન અનામત)	સામાન્ય
				૨	સામાજીક શૈક્ષણીક પછાત વર્ગ (સામાન્ય)		
				૩	સામાન્ય (બિન અનામત)		
				૪	સામાન્ય (સ્ત્રી)		
				૫	સામાન્ય (બિન અનામત)		
				૬	સામાન્ય (બિન અનામત)		
				૭	સામાન્ય (બિન અનામત)		
પંચમહાલ	ગોધરા	૪	તરવરી	૧	સામાન્ય (સ્ત્રી)	સામાન્ય (બિન અનામત)	સામાન્ય
				૨	સામાજીક શૈક્ષણીક પછાત વર્ગ (સામાન્ય)		
				૩	સામાન્ય (બિન અનામત)		
				૪	સામાન્ય (સ્ત્રી)		
				૫	સામાન્ય (બિન અનામત)		
				૬	સામાન્ય (બિન અનામત)		
				૭	સામાન્ય (બિન અનામત)		
પંચમહાલ	ગોધરા	૫	મોરપ	૪	અનુસુચિત આદિ જાતિ (સ્ત્રી)	--	પેટા
પંચમહાલ	ગોધરા	૬	સાવડી ખુર્દ	૬	સામાન્ય (બિન અનામત)	--	પેટા
પંચમહાલ	ગોધરા	૭	રતનપુર (રેલીયા)	૧	સામાન્ય (સ્ત્રી)	સામાન્ય (બિન અનામત)	સામાન્ય
				૨	સામાજીક શૈક્ષણીક પછાત વર્ગ (સામાન્ય)		
				૩	સામાન્ય (બિન અનામત)		
				૪	સામાન્ય (સ્ત્રી)		
				૫	સામાન્ય (બિન અનામત)		
				૬	સામાન્ય (બિન અનામત)		
				૭	સામાન્ય (બિન અનામત)		
પંચમહાલ	ગોધરા	૮	વરેયા	૧	સામાન્ય (સ્ત્રી)	સામાન્ય (બિન અનામત)	સામાન્ય
				૨	સામાજીક શૈક્ષણીક પછાત વર્ગ (સામાન્ય)		
				૩	સામાન્ય (બિન અનામત)		
				૪	સામાન્ય (સ્ત્રી)		
				૫	સામાન્ય (બિન અનામત)		
				૬	સામાન્ય (બિન અનામત)		
				૭	સામાન્ય (બિન અનામત)		
પંચમહાલ	ગોધરા	૯	કલ્યાણા	--	--	સામાન્ય (બિન અનામત)	પેટા
પંચમહાલ	ગોધરા	૧૦	બાસકીયા	૬	સામાન્ય (બિન અનામત)	--	પેટા

જીલ્લાનું નામ	તાલુકાનું નામ	ગ્રામ પંચાયતનો નંબર અને નામ		વોર્ડ નંબર	વોર્ડની બેઠકનો પ્રકાર	સરપંચની બેઠકનો પ્રકાર	ચુંટણીનો પ્રકાર
૧	૨	૩		૪	૫	૬	૭
પંચમહાલ	ગોધરા	૧૧	જુનીધરી	૧	સામાન્ય (સ્ત્રી)	સામાન્ય (બિન અનામત)	સામાન્ય
				૨	સામાજીક શૈક્ષણિક પછાત વર્ગ (સ્ત્રી)		
				૩	સામાન્ય (બિન અનામત)		
				૪	સામાન્ય (બિન અનામત)		
				૫	સામાન્ય (સ્ત્રી)		
				૬	સામાન્ય (સ્ત્રી)		
				૭	અનુસુચિત જાતિ (સામાન્ય)		
				૮	સામાન્ય (બિન અનામત)		
				૯	સામાન્ય (બિન અનામત)		
				૧૦	સામાન્ય (બિન અનામત)		
				૧૧	સામાન્ય (બિન અનામત)		
પંચમહાલ	ગોધરા	૧૨	મોર્યો	૧	સામાન્ય (સ્ત્રી)	સામાન્ય (બિન અનામત)	સામાન્ય
				૨	સામાજીક શૈક્ષણિક પછાત વર્ગ (સ્ત્રી)		
				૩	સામાન્ય (બિન અનામત)		
				૪	અનુસુચિત જાતિ (સામાન્ય)		
				૫	સામાન્ય (બિન અનામત)		
				૬	સામાન્ય (બિન અનામત)		
				૭	સામાન્ય (બિન અનામત)		
પંચમહાલ	ગોધરા	૧૩	ઓડીદરા	૧	સામાન્ય (સ્ત્રી)	સામાન્ય (બિન અનામત)	સામાન્ય
				૨	સામાજીક શૈક્ષણિક પછાત વર્ગ (સ્ત્રી)		
				૩	અનુસુચિત જાતિ (સામાન્ય)		
				૪	સામાન્ય (બિન અનામત)		
				૫	સામાન્ય (બિન અનામત)		
				૬	સામાન્ય (બિન અનામત)		
				૭	સામાન્ય (બિન અનામત)		
પંચમહાલ	ગોધરા	૧૪	વેલવડ	૧	સામાન્ય (સ્ત્રી)	અનુસુચિત જાતિ (સામાન્ય)	સામાન્ય
				૨	સામાજીક શૈક્ષણીક પછાત વર્ગ(સામાન્ય)		
				૩	સામાન્ય (બિન અનામત)		
				૪	અનુસુચિત જાતિ (સ્ત્રી)		
				૫	સામાન્ય (બિન અનામત)		
				૬	અનુસુચિત જાતિ (સામાન્ય)		
				૭	સામાન્ય (બિન અનામત)		

(સહી) અવાચ્ય,
કલેકટર અને જિલ્લા ચૂંટણી
અધિકારી, પંચમહાલ-ગોધરા

INDEX

ગુજરાત પંચાયત ચુંટણી નિયમો ૧૯૯૪ ના નિયમ ૯(૨) અન્વયે ચુંટણીનું જાહેરનામું
જીલ્લા કલેકટર કચેરી, ચુંટણી શાખા,
પંચમહાલ જીલ્લો
તા.૧૫/૦૧/૨૦૦૩

ક્રમાંક ગ્રા.પં./ચુંટણી/જાહેરનામું/વશી.

જાહેરનામું

પંચમહાલ જીલ્લાની ગોધરા તાલુકાની ગ્રામ પંચાયતોના વોર્ડની બેઠકોની / સરપંચની બેઠકોની ચુંટણી

૧. ગુજરાત પંચાયત અધિનિયમ ૧૯૯૩ ની કલમ – ૧૬ ની પેટા કલમ (૧) મુજબ પંચમહાલ જીલ્લાની ગોધરા તાલુકાની ગ્રામ પંચાયતોના વોર્ડની રચના તથા બેઠકોની ફાળવણી રાજય ચુંટણી પંચના અધિકારી તરીકે કરેલ છે.

૨. ગુજરાત પંચાયત અધિનિયમ – ૧૯૯૪ ના નિયમ – ૯ ના પેટા નિયમ – ૨ થી પ્રાપ્ત થયેલ સત્તાની રૂએ રાજય ચુંટણી પંચના અધિકારી તરીકે કલેકટર પંચમહાલ જીલ્લાની આ સાથેની અનુસુચિમાં કોલમ નં.૨ માં જણાવેલ તાલુકાની સામે કોલમ નં.૩ માં જણાવેલ ગ્રામ પંચાયતોના કોલમ નં.૪ માં જણાવેલ વોર્ડની કોલમ નં.૫ માં જણાવેલ બેઠકો ભરવા માટે સભ્યોની તથા કોલમ નં.૬ માં જણાવેલ પ્રકારવાળી સરપંચની બેઠકોની ભરવા માટે સરપંચની ચુંટણી યોજવાનો તબકકાવાર કાર્યક્રમ નીચે જણાવ્યાં મુજબ નકકી કરે છે.

અ.નં.	વિગત	તારીખ	સમય	સ્થળ
૧	ઉમેદવારીપત્ર રજુ કરવાની / ભરવાની છેલ્લી તારીખ	૨૨/૦૧/૨૦૦૩	૧૧.૦૦ કલાક થી ૧૫.૦૦ કલાક સુધી	ચુંટણી અધિકારી / મદદનીશ ચુંટણી અધિકારીની કચેરીમાં
૨	ઉમેદવારીપત્ર ચકાસણી તારીખ	૨૩/૦૧/૨૦૦૩	૧૧.૦૦ કલાક થી ચકાસણી પુરી થાય ત્યાં સુધી	ચુંટણી અધિકારીની કચેરી ખાતે
૩	ઉમેદવારીપત્રો પાછાખેંચી લેવાની છેલ્લી તારીખ	૨૫/૦૧/૨૦૦૩	૧૫.૦૦ કલાક સુધી	ચુંટણી અધિકારીની કચેરી ખાતે
૪	આવશ્યક હોય તો મતદાનની તારીખ	૦૯/૦૨/૨૦૦૩	સવારના ૮.૦૦ થી સાંજના ૧૭.૦૦ કલાક સુધી	જીલ્લા ચુંટણી અધિકારીશ્રી મારફતે જાહેર કરેલ મતદાન મથક ઉપર
૫	મતગણતરી માટેની તારીખ	૧૧/૦૨/૨૦૦૩	સવારના ૯.૦૦ કલાકથી ગણતરી પુરી થાય ત્યાં સુધી	ચુંટણી અધિકારી જાહેર કરે તે સ્થળે
૬	ચુંટણી પુરી થવા માટેની તારીખ	૧૭/૦૨/૨૦૦૩		

(સહી) અવાચ્ય,
કલેકટર અને જિલ્લા ચૂંટણી
અધિકારી, પંચમહાલ-ગોધરા

INDEX

અનુસૂચિ

તાલુકો :– ગોધરા

જીલ્લો :– પંચમહાલ

જીલ્લાનું નામ	તાલુકાનું નામ	ગ્રામ પંચાયતનો નંબર અને નામ	વોર્ડ નંબર	વોર્ડની બેઠકનો પ્રકાર	સરપંચની બેઠકનો પ્રકાર	ચુંટણીના પ્રકાર
૧	૨	૩	૪	૫	૬	૭
પંચમહાલ	ગોધરા	૧ ભખ્ખર	૧	અનુસુચિત આદિ જાતિ (સામાન્ય)	સામાજીક શૈક્ષણિક પછાત વર્ગ (સ્ત્રી)	સામાન્ય
			૨	સામાજીક શૈક્ષણિક પછાત વર્ગ (સ્ત્રી)		
			૩	સામાન્ય (બિન અનામત)		
			૪	સામાન્ય (સ્ત્રી)		
			૫	સામાન્ય (સ્ત્રી)		
			૬	સામાન્ય (બિન અનામત)		
			૭	સામાન્ય (બિન અનામત)		
			૮	સામાન્ય (બિન અનામત)		
			૯	સામાન્ય (બિન અનામત)		
પંચમહાલ	ગોધરા	૨ લાડપુર	૧	અનુસુચિત આદિ જાતિ (સામાન્ય)	સામાન્ય (બિન અનામત)	સામાન્ય
			૨	સામાજીક શૈક્ષણિક પછાત વર્ગ (સામાન્ય)		
			૩	અનુસુચિત આદિ જાતિ (સ્ત્રી)		
			૪	અનુસુચિત જાતિ (સામાન્ય)		
			૫	સામાન્ય (બિન અનામત)		
			૬	સામાન્ય (સ્ત્રી)		
			૭	સામાન્ય (બિન અનામત)		
પંચમહાલ	ગોધરા	૩ પીપલીયાપુર્વ	૧	સામાન્ય (સ્ત્રી)	સામાન્ય (બિન અનામત)	સામાન્ય
			૨	સામાજીક શૈક્ષણીક પછાત વર્ગ(સામાન્ય)		
			૩	સામાન્ય (બિન અનામત)		
			૪	સામાન્ય (સ્ત્રી)		
			૫	સામાન્ય (બિન અનામત)		
			૬	સામાન્ય (બિન અનામત)		
			૭	સામાન્ય (બિન અનામત)		
પંચમહાલ	ગોધરા	૪ તરવડી	૧	સામાન્ય (સ્ત્રી)	સામાન્ય (બિન અનામત)	સામાન્ય
			૨	સામાજીક શૈક્ષણીક પછાત વર્ગ(સામાન્ય)		
			૩	સામાન્ય (બિન અનામત)		
			૪	સામાન્ય (સ્ત્રી)		
			૫	સામાન્ય (બિન અનામત)		
			૬	સામાન્ય (બિન અનામત)		
			૭	સામાન્ય (બિન અનામત)		
પંચમહાલ	ગોધરા	૫ મીરપ	૪	અનુસુચિત આદિ જાતિ (સ્ત્રી)	–	પેટા
પંચમહાલ	ગોધરા	૬ વાવડી બુઝર્ગ	૬	સામાન્ય (બિન અનામત)	–	પેટા
પંચમહાલ	ગોધરા	૭ રતનપુર (રેલીયા)	૧	સામાન્ય (સ્ત્રી)	સામાન્ય (બિન અનામત)	સામાન્ય
			૨	સામાજીક શૈક્ષણીક પછાત વર્ગ(સામાન્ય)		
			૩	સામાન્ય (બિન અનામત)		
			૪	સામાન્ય (સ્ત્રી)		
			૫	સામાન્ય (બિન અનામત)		
			૬	સામાન્ય (બિન અનામત)		
			૭	સામાન્ય (બિન અનામત)		
પંચમહાલ	ગોધરા	૮ વરૈયા	૧	સામાન્ય (સ્ત્રી)	સામાન્ય (બિન અનામત)	સામાન્ય
			૨	સામાજીક શૈક્ષણીક પછાત વર્ગ(સામાન્ય)		
			૩	સામાન્ય (બિન અનામત)		
			૪	સામાન્ય (સ્ત્રી)		
			૫	સામાન્ય (બિન અનામત)		
			૬	સામાન્ય (બિન અનામત)		
			૭	સામાન્ય (બિન અનામત)		
પંચમહાલ	ગોધરા	૯ કલ્યાણા	–	–	સામાન્ય (બિન અનામત)	પેટા
પંચમહાલ	ગોધરા	૧૦ ભલાણીયા	૬	સામાન્ય (બિન અનામત)	–	પેટા

જીલ્લાનું નામ	તાલુકાનું નામ	ગ્રામ પંચાયતનો નંબર અને નામ		વોર્ડ નંબર	વોર્ડની બેઠકનો પ્રકાર	સરપંચની બેઠકનો પ્રકાર	ચુંટણીનો પ્રકાર
૧	૨	૩		૪	૫	૬	૭
પંચમહાલ	ગોધરા	૧૧	જુનીધરી	૧	સામાન્ય (સ્ત્રી)	સામાન્ય (બિન અનામત)	સામાન્ય
				૨	સામાજીક શૈક્ષણિક પછાત વર્ગ (સ્ત્રી)		
				૩	સામાન્ય (બિન અનામત)		
				૪	સામાન્ય (બિન અનામત)		
				૫	સામાન્ય (સ્ત્રી)		
				૬	સામાન્ય (સ્ત્રી)		
				૭	અનુસુચિત જાતિ (સામાન્ય)		
				૮	સામાન્ય (બિન અનામત)		
				૯	સામાન્ય (બિન અનામત)		
				૧૦	સામાન્ય (બિન અનામત)		
				૧૧	સામાન્ય (બિન અનામત)		
પંચમહાલ	ગોધરા	૧૨	મોર્યા	૧	સામાન્ય (સ્ત્રી)	સામાન્ય (બિન અનામત)	સામાન્ય
				૨	સામાજીક શૈક્ષણિક પછાત વર્ગ (સ્ત્રી)		
				૩	સામાન્ય (બિન અનામત)		
				૪	અનુસુચિત જાતિ (સામાન્ય)		
				૫	સામાન્ય (બિન અનામત)		
				૬	સામાન્ય (બિન અનામત)		
				૭	સામાન્ય (બિન અનામત)		
પંચમહાલ	ગોધરા	૧૩	ઓડીદરા	૧	સામાન્ય (સ્ત્રી)	સામાન્ય (બિન અનામત)	સામાન્ય
				૨	સામાજીક શૈક્ષણિક પછાત વર્ગ (સ્ત્રી)		
				૩	અનુસુચિત જાતિ (સામાન્ય)		
				૪	સામાન્ય (બિન અનામત)		
				૫	સામાન્ય (બિન અનામત)		
				૬	સામાન્ય (બિન અનામત)		
				૭	સામાન્ય (બિન અનામત)		
પંચમહાલ	ગોધરા	૧૪	વેલવડ	૧	સામાન્ય (સ્ત્રી)	અનુસુચિત જાતિ (સામાન્ય)	સામાન્ય
				૨	સામાજીક શૈક્ષણીક પછાત વર્ગ(સામાન્ય)		
				૩	સામાન્ય (બિન અનામત)		
				૪	અનુસુચિત જાતિ (સ્ત્રી)		
				૫	સામાન્ય (બિન અનામત)		
				૬	અનુસુચિત જાતિ (સામાન્ય)		
				૭	સામાન્ય (બિન અનામત)		

(સહી) અવાચ્ય,
કલેક્ટર અને જિલ્લા ચૂંટણી
અધિકારી, પંચમહાલ-ગોધરા

INDEX

ગુજરાત પંચાયત અધિનિયમ ૧૯૯૩ ની કલમ ૧૫ ની પેટા કલમ(૧) અન્વયે ચુંટણીનું જાહેરનામું
જીલ્લા કલેકટર કચેરી,
ચુંટણી શાખા,
પંચમહાલ જીલ્લો
તા.૧૫/૦૧/૨૦૦૩

ક્રમાંક ગ્રા.પં./ચુંટણી/જાહેરનામું/વશી/૦૨

જાહેરનામું

પંચમહાલ જીલ્લાની મોરવા(હડફ) તાલુકાની ગ્રામ પંચાયતોના વોર્ડની બેઠકોની / સરપંચની બેઠકોની ચુંટણી.

૧. ગુજરાત પંચાયત અધિનિયમ ૧૯૯૩ ની કલમ – ૧૬ ની પેટા કલમ (૧) મુજબ પંચમહાલ જીલ્લાની મોરવા(હડફ) તાલુકાની ગ્રામ પંચાયતોના વોર્ડની રચના તથા બેઠકોની ફાળવણી રાજય ચુંટણી પંચના અધિકારી તરીકે કરેલ છે.

૨. ગુજરાત પંચાયત અધિનિયમ – ૧૯૯૩ ની કલમ – ૧૫ ની પેટા કલમ (૧) થી પ્રાપ્ત થયેલ સત્તાની રૂએ રાજય ચુંટણી પંચના અધિકારી તરીકે કલેકટર પંચમહાલ જીલ્લાની આ સાથેની અનુસુચિમાં કોલમ નં.૨ માં જણાવેલ તાલુકાની સામે કોલમ નં.૩ માં જણાવેલ ગ્રામ પંચાયતોના કોલમ નં.૪,૫ માં જણાવેલ વોર્ડની બેઠકોની તથા કોલમ નં.૬ માં જણાવેલ સરપંચની બેઠકોની સામાન્ય / પેટા ચુંટણી તા.૦૯/૦૨/૨૦૦૩ ના રોજ યોજવાનું જાહેર કરૂ છું.

૩. આ જાહેરનામાની ગુજરાત રાજય ચુંટણી નિયમો ૧૯૯૪ ના નિયમ ૯(૧) અન્વયે સરકારી રાજયપત્રમાં પ્રસિધ્ધિ કરવામાં આવે છે.

(સહી) અવાચ્ય,
કલેકટર અને જિલ્લા ચૂંટણી
અધિકારી, પંચમહાલ-ગોધરા

INDEX

અનુસૂચિ

તાલુકો :— મોરવા(હડફ) જીલ્લો :— પંચમહાલ

જીલ્લાનું નામ	તાલુકાનું નામ	ગ્રામ પંચાયતનો નંબર અને નામ		વોર્ડ નંબર	વોર્ડની બેઠકનો પ્રકાર	સરપંચની બેઠકનો પ્રકાર	ચુંટણીનો પ્રકાર
૧	૨	૩		૪	૫	૬	૭
પંચમહાલ	મોરવા (હડફ)	૧	ભાઠા	૧	અનુસુચિત જાતિ (સામાન્ય)	અનુસુચિત જાતિ (સામાન્ય)	સામાન્ય
				૨	અનુસુચિત આદી જાતિ (સામાન્ય)		
				૩	અનુસુચિત આદી જાતિ (સ્ત્રી)		
				૪	અનુસુચિત આદી જાતિ (સામાન્ય)		
				૫	અનુસુચિત આદી જાતિ (સામાન્ય)		
				૬	અનુસુચિત આદી જાતિ (સ્ત્રી)		
				૭	અનુસુચિત આદી જાતિ (સામાન્ય)		
પંચમહાલ	મોરવા (હડફ)	૨	ભુવર	૧	સામાજીક શૈક્ષણીક પછાત વર્ગ(સામાન્ય)	અનુસુચિત આદિ જાતિ (સામાન્ય)	સામાન્ય
				૨	અનુસુચિત આદી જાતિ (સામાન્ય)		
				૩	અનુસુચિત આદી જાતિ (સ્ત્રી)		
				૪	અનુસુચિત આદી જાતિ (સામાન્ય)		
				૫	અનુસુચિત આદી જાતિ (સામાન્ય)		
				૬	સામાન્ય (બિન અનામત)		
				૭	અનુસુચિત આદી જાતિ (સ્ત્રી)		
પંચમહાલ	મોરવા (હડફ)	૩	બીલવાણીયા	૧	અનુસુચિત આદી જાતિ (સ્ત્રી)	અનુસુચિત આદી જાતિ (સ્ત્રી)	સામાન્ય
				૨	અનુસુચિત આદી જાતિ (સામાન્ય)		
				૩	અનુસુચિત આદી જાતિ (સામાન્ય)		
				૪	અનુસુચિત આદી જાતિ (સામાન્ય)		
				૫	અનુસુચિત આદી જાતિ (સામાન્ય)		
				૬	અનુસુચિત આદી જાતિ (સામાન્ય)		
				૭	અનુસુચિત આદી જાતિ (સ્ત્રી)		
પંચમહાલ	મોરવા (હડફ)	૪	બામણા	૭	સામાન્ય (બિન અનામત)	—	પેટા
પંચમહાલ	મોરવા (હડફ)	૫	માતરીયાવેજમા	૧	સામાન્ય (સ્ત્રી)	સામાન્ય (બિન અનામત)	સામાન્ય
				૨	સામાજીક શૈક્ષણીક પછાત વર્ગ(સ્ત્રી)		
				૩	સામાન્ય (સ્ત્રી)		
				૪	સામાન્ય (બિન અનામત)		
				૫	સામાન્ય (બિન અનામત)		
				૬	સામાન્ય (બિન અનામત)		
				૭	સામાન્ય (બિન અનામત)		
				૮	સામાન્ય (બિન અનામત)		
				૯	અનુસુચિત આદિ જાતિ (સામાન્ય)		
પંચમહાલ	મોરવા (હડફ)	૬	રામપુર (કસનપુર)	૧	સામાન્ય (સ્ત્રી)	સામાન્ય (બિન અનામત)	સામાન્ય
				૨	સામાજીક શૈક્ષણીક પછાત વર્ગ(સ્ત્રી)		
				૩	સામાન્ય (બિન અનામત)		
				૪	સામાન્ય (બિન અનામત)		
				૫	સામાન્ય (સ્ત્રી)		
				૬	સામાન્ય (સ્ત્રી)		
				૭	સામાન્ય (બિન અનામત)		
				૮	સામાન્ય (બિન અનામત)		
				૯	અનુસુચિત જાતિ (સામાન્ય)		
				૧૦	સામાન્ય (બિન અનામત)		
				૧૧	અનુસુચિત આદિ જાતિ (સામાન્ય)		

INDEX

જીલ્લાનું નામ	તાલુકાનું નામ	ગ્રામ પંચાયતનો નંબર અને નામ		વોર્ડ નંબર	વોર્ડની બેઠકનો પ્રકાર	સરપંચની બેઠકનો પ્રકાર	ચુંટણીનો પ્રકાર
૧	૨	૩		૪	૫	૬	૭
પંચમહાલ	મોરવા (હડફ)	૭	રસુલપુર	૧	સામાન્ય (સ્ત્રી)	સામાન્ય (બિન અનામત)	સામાન્ય
				૨	સામાજીક શૈક્ષણીક પછાત વર્ગ(સ્ત્રી)		
				૩	સામાન્ય (બિન અનામત)		
				૪	સામાન્ય (સ્ત્રી)		
				૫	અનુસુચિત આદિ જાતિ (સામાન્ય)		
				૬	સામાન્ય (બિન અનામત)		
				૭	સામાન્ય (બિન અનામત)		
				૮	સામાન્ય (બિન અનામત)		
				૯	સામાન્ય (બિન અનામત)		

(સહી) અવાચ્ય,
કલેક્ટર અને જિલ્લા ચુંટણી
અધિકારી, પંચમહાલ-ગોધરા

INDEX

ગુજરાત પંચાયત ચુંટણી નિયમો ૧૯૯૪ ના નિયમ ૯(૨) અન્વયે ચુંટણીનું જાહેરનામું
જીલ્લા કલેકટર કચેરી, ચુંટણી શાખા,
પંચમહાલ જીલ્લો
તા.૧૫/૦૧/૨૦૦૩

ક્રમાંક ગ્રા.પં./ચુંટણી/જાહેરનામું/વશી.

જાહેરનામું

પંચમહાલ જીલ્લાની મોરવા(હડફ) તાલુકાની ગ્રામ પંચાયતોના વોર્ડની બેઠકોની / સરપંચની બેઠકોની ચુંટણી

૧. ગુજરાત પંચાયત અધિનિયમ ૧૯૯૩ ની કલમ – ૧૬ ની પેટા કલમ (૧) મુજબ પંચમહાલ જીલ્લાની મોરવા(હડફ) તાલુકાની ગ્રામ પંચાયતોના વોર્ડની રચના તથા બેઠકોની ફાળવણી રાજય ચુંટણી પંચના અધિકારી તરીકે કરેલ છે.

૨. ગુજરાત પંચાયત અધિનિયમ – ૧૯૯૪ ના નિયમ – ૯ ના પેટા નિયમ – ૨ થી પ્રાપ્ત થયેલ સત્તાની રૂએ રાજય ચુંટણી પંચના અધિકારી તરીકે કલેકટર પંચમહાલ જીલ્લાની આ સાથેની અનુસુચિમાં કોલમ નં.૨ માં જણાવેલ તાલુકાની સામે કોલમ નં.૩ માં જણાવેલ ગ્રામ પંચાયતોના કોલમ નં.૪ માં જણાવેલ વોર્ડની કોલમ નં.૫ માં જણાવેલ બેઠકો ભરવા માટે સભ્યોની તથા કોલમ નં.૬ માં જણાવેલ પ્રકારવાળી સરપંચની બેઠકોની ભરવા માટે સરપંચની ચુંટણી યોજવાનો તબક્કાવાર કાર્યક્રમ નીચે જણાવ્યાં મુજબ નક્કી કરે છે.

અ.નં.	વિગત	તારીખ	સમય	સ્થળ
૧	ઉમેદવારીપત્ર રજુ કરવાની / ભરવાની છેલ્લી તારીખ	૨૨/૦૧/૨૦૦૩	૧૧.૦૦ કલાક થી ૧૫.૦૦ કલાક સુધી	ચુંટણી અધિકારી / મદદનીશ ચુંટણી અધિકારીની કચેરીમાં
૨	ઉમેદવારીપત્ર ચકાસણી તારીખ	૨૩/૦૧/૨૦૦૩	૧૧.૦૦ કલાક થી ચકાસણી પુરી થાય ત્યાં સુધી	ચુંટણી અધિકારીની કચેરી ખાતે
૩	ઉમેદવારીપત્રો પાછાખેંચી લેવાની છેલ્લી તારીખ	૨૫/૦૧/૨૦૦૩	૧૫.૦૦ કલાક સુધી	ચુંટણી અધિકારીની કચેરી ખાતે
૪	આવશ્યક હોય તો મતદાનની તારીખ	૦૯/૦૨/૨૦૦૩	સવારના ૮.૦૦ થી સાંજના ૧૭.૦૦ કલાક સુધી	જીલ્લા ચુંટણી અધિકારીશ્રી મારફતે જાહેર કરેલ મતદાન મથક ઉપર
૫	મતગણતરી માટેની તારીખ	૧૧/૦૨/૨૦૦૩	સવારના ૮.૦૦ કલાકથી ગણતરી પુરી થાય ત્યાં સુધી	ચુંટણી અધિકારી જાહેર કરે તે સ્થળે
૬	ચુંટણી પુરી થવા માટેની તારીખ	૧૭/૦૨/૨૦૦૩		

(સહી) અવાચ્ય,
કલેકટર અને
જીલ્લા ચુંટણી અધિકારી

INDEX

અનુસૂચિ

તાલુકો :– મોરવા(હડફ) જીલ્લો :– પંચમહાલ

જીલ્લાનુ નામ	તાલુકાનુ નામ	ગ્રામ પંચાયતના નંબર અને નામ		વોર્ડ નંબર	વોર્ડની બેઠકનો પ્રકાર	સરપંચની બેઠકનો પ્રકાર	ચુટણીના પ્રકાર
૧	૨	૩		૪	૫	૬	૭
પંચમહાલ	મોરવા (હડફ)	૧	ભાઠા	૧	અનુસુચિત જાતિ (સામાન્ય)	અનુસુચિત જાતિ (સામાન્ય)	સામાન્ય
				૨	અનુસુચિત આદી જાતિ (સામાન્ય)		
				૩	અનુસુચિત આદી જાતિ (સ્ત્રી)		
				૪	અનુસુચિત આદી જાતિ (સામાન્ય)		
				૫	અનુસુચિત આદી જાતિ (સામાન્ય)		
				૬	અનુસુચિત આદી જાતિ (સ્ત્રી)		
				૭	અનુસુચિત આદી જાતિ (સામાન્ય)		
પંચમહાલ	મોરવા (હડફ)	૨	ભુવર	૧	સામાજીક શૈક્ષણીક પછાત વર્ગ(સામાન્ય)	અનુસુચિત આદિ જાતિ (સામાન્ય)	સામાન્ય
				૨	અનુસુચિત આદી જાતિ (સામાન્ય)		
				૩	અનુસુચિત આદી જાતિ (સ્ત્રી)		
				૪	અનુસુચિત આદી જાતિ (સામાન્ય)		
				૫	અનુસુચિત આદી જાતિ (સામાન્ય)		
				૬	સામાન્ય (બિન અનામત)		
				૭	અનુસુચિત આદી જાતિ (સ્ત્રી)		
પંચમહાલ	મોરવા (હડફ)	૩	બીલવાણીયા	૧	અનુસુચિત આદી જાતિ (સ્ત્રી)	અનુસુચિત આદી જાતિ (સ્ત્રી)	સામાન્ય
				૨	અનુસુચિત આદી જાતિ (સામાન્ય)		
				૩	અનુસુચિત આદી જાતિ (સામાન્ય)		
				૪	અનુસુચિત આદી જાતિ (સામાન્ય)		
				૫	અનુસુચિત આદી જાતિ (સામાન્ય)		
				૬	અનુસુચિત આદી જાતિ (સામાન્ય)		
				૭	અનુસુચિત આદી જાતિ (સ્ત્રી)		
પંચમહાલ	મોરવા (હડફ)	૪	બામણા	૭	સામાન્ય (બિન અનામત)	--	પેટા
પંચમહાલ	મોરવા (હડફ)	૫	માતરીયાવેજમા	૧	સામાન્ય (સ્ત્રી)	સામાન્ય (બિન અનામત)	સામાન્ય
				૨	સામાજીક શૈક્ષણીક પછાત વર્ગ(સ્ત્રી)		
				૩	સામાન્ય (સ્ત્રી)		
				૪	સામાન્ય (બિન અનામત)		
				૫	સામાન્ય (બિન અનામત)		
				૬	સામાન્ય (બિન અનામત)		
				૭	સામાન્ય (બિન અનામત)		
				૮	સામાન્ય (બિન અનામત)		
				૯	અનુસુચિત આદિ જાતિ (સામાન્ય)		
પંચમહાલ	મોરવા (હડફ)	૬	રામપુર (કસનપુર)	૧	સામાન્ય (સ્ત્રી)	સામાન્ય (બિન અનામત)	સામાન્ય
				૨	સામાજીક શૈક્ષણીક પછાત વર્ગ(સ્ત્રી)		
				૩	સામાન્ય (બિન અનામત)		
				૪	સામાન્ય (બિન અનામત)		
				૫	સામાન્ય (સ્ત્રી)		
				૬	સામાન્ય (સ્ત્રી)		
				૭	સામાન્ય (બિન અનામત)		
				૮	સામાન્ય (બિન અનામત)		
				૯	અનુસુચિત જાતિ (સામાન્ય)		
				૧૦	સામાન્ય (બિન અનામત)		
				૧૧	અનુસુચિત આદિ જાતિ (સામાન્ય)		

INDEX

જીલ્લાનું નામ	તાલુકાનું નામ	ગ્રામ પંચાયતનો નંબર અને નામ		વોર્ડ નંબર	વોર્ડની બેઠકનો પ્રકાર	સરપંચની બેઠકનો પ્રકાર	ચુંટણીનો પ્રકાર
૧	૨	૩		૪	૫	૬	૭
પંચમહાલ	મોરવા (હડફ)	૭	રસુલપુર	૧	સામાન્ય (સ્ત્રી)	સામાન્ય (બિન અનામત)	સામાન્ય
				૨	સામાજીક શૈક્ષણીક પછાત વર્ગ(સ્ત્રી)		
				૩	સામાન્ય (બિન અનામત)		
				૪	સામાન્ય (સ્ત્રી)		
				૫	અનુસુચિત આદિ જાતિ (સામાન્ય)		
				૬	સામાન્ય (બિન અનામત)		
				૭	સામાન્ય (બિન અનામત)		
				૮	સામાન્ય (બિન અનામત)		
				૯	સામાન્ય (બિન અનામત)		

(સહી) અવાચ્ય,

કલેક્ટર અને
જીલ્લા ચૂંટણી અધિકારી,
પંચમહાલ, ગોધરા.

સરકારી મધ્યસ્થ મુદ્રણાલય, ગાંધીનગર.

INDEX

Extra No. 32

REGISTERED NO. G/GNR/2

©

सत्यमेव जयते

The Gujarat Government Gazette

EXTRAORDINARY

PUBLISHED BY AUTHORITY

Vol. XLIV] WEDNESDAY, JANUARY 15, 2003/PAUSA 25, 1924

Separate paging is given to this Part in order that it may be filed as a Separate Compilation.

PART IV—C

Statutory Rules and Orders (other than those published in Parts I, I-A and I-L) made by Statutory Authorities other than the Government of Gujarat including those made by the Government of India, the High Court, the Director of Municipalities, the Commissioner of Police, the Director of Prohibition and excise, the District Magistrates and the Election Commission, Election Tribunals, Returning Officers and other authorities, under the Election Commission.

ગુજરાત પંચાયત અધિનિયમ—૧૯૯૩ ની કલમ—૧૫ ની પેટા કલમ—૧ અન્વયે ચૂંટણીનું જાહેરનામું

જીલ્લા કલેકટર કચેરી, ચૂંટણી શાખા,
દાહોદ જીલ્લો.

તારીખ: ૧૫/૦૧/૨૦૦૩

ક્રમાંક: રાચપ/ ચટણ/ પચત/ ગ્રા. પં. /જાહેરનામુ/ ૨૦૦૩

—: જાહેરનામુ :—

દાહોદ જીલ્લાના ...દાહોદ.. તાલુકાની ગ્રામ પંચાયતોના........ ✕ વોર્ડની બેઠકોની / સરપંચની બેઠકોની સામાન્ય/ પેટા ચૂંટણી

INDEX

૧. ગુજરાત પંચાયત અધિનિયમ-૧૯૯૩ ની કલમ-૧૬ ની પેટા કલમ-૧ મુજબ દાહોદ જીલ્લાની ...દાહોદ.... તાલુકાની ગ્રામ પંચાયતોના વોર્ડોની રચના કરવા તથા બેઠકોની ફાળવણી રાજય ચૂંટણી પંચના અધિકારી તરીકે કરેલ છે.

૨. ગુજરાત પંચાયત અધિનિયમ-૧૯૯૩ ની કલમ-૧૫ ની પેટા કલમ-૧ થી પ્રાપ્ત થયેલ સત્તાની રૂઈએ રાજય ચૂંટણી પંચના અધિકારી તરીકે કલેકટર દાહોદ જીલ્લાની નીચેની અનુસૂચિના કોલમ નં. ૨ માં જણાવેલ તાલુકાની સામે કોલમ-૩ માં જણાવેલ ગ્રામ પંચાયતોના કોલમ નં. ૪, ૫ માં જણાવેલ વોર્ડની બેઠકોની .... × તથા કોલમ નં. ૬ માં જણાવેલ સરપંચની બેઠકોની સામાન્ય / પેટા ચૂંટણી તા.૯/૦૨/૨૦૦૩ ના રોજ યોજવાનું જાહેર કરેલ છે.

INDEX

.........દાહોદ................ તાલુકાની ગ્રામ પંચાયત ચૂંટણી યોજવાની છે તેની યાદી

અ.નં.	તાલુકાનું નામ	ગ્રામ પંચાયતનું નામ	વોર્ડ નંબર	વોર્ડના બેઠકનો પ્રકાર	સરપંચની બેઠકનો પ્રકાર	ચૂંટણીનો પ્રકાર
૧	૨	૩	૪	૫	૬	૭
૧	દાહોદ	બોરડી ઈનામી	૧	સામાન્ય બિન અનામત	અનુ. આદિજાતિ (સામાન્ય)	સામાન્ય
			૨	અનુ. આદિજાતિ (સામાન્ય)		
			૩	અનુ. આદિજાતિ (સામાન્ય)		
			૪	અનુ. આદિજાતિ (સ્ત્રી)		
			૫	અનુ. આદિજાતિ (સ્ત્રી)		
			૬	અનુ. આદિજાતિ (સામાન્ય)		
			૭	અનુ. આદિજાતિ (સામાન્ય)		
૨	દાહોદ	બોરડીખુર્દ	૧	અનુ. આદિજાતિ (સ્ત્રી)	અનુ. આદિજાતિ (સામાન્ય)	સામાન્ય
			૨	અનુ. આદિજાતિ (સામાન્ય)		
			૩	અનુ. આદિજાતિ (સામાન્ય)		
			૪	અનુ. આદિજાતિ (સામાન્ય)		
			૫	અનુ. આદિજાતિ (સામાન્ય)		
			૬	અનુ. આદિજાતિ (સામાન્ય)		
			૭	અનુ. આદિજાતિ (સ્ત્રી)		
૩	દાહોદ	ધામરડા	૧	અનુ. આદિજાતિ (સામાન્ય)	અનુ. આદિજાતિ (સામાન્ય)	સામાન્ય
			૨	અનુ. આદિજાતિ (સ્ત્રી)		
			૩	અનુ. આદિજાતિ (સામાન્ય)		
			૪	અનુ. આદિજાતિ (સ્ત્રી)		
			૫	અનુ. આદિજાતિ (સામાન્ય)		
			૬	અનુ. આદિજાતિ (સામાન્ય)		
			૭	અનુ. આદિજાતિ (સામાન્ય)		
૪	દાહોદ	ડેકા	૧	અનુ. આદિજાતિ (સામાન્ય)	અનુ. આદિજાતિ (સ્ત્રી)	સામાન્ય
			૨	અનુ. આદિજાતિ (સામાન્ય)		
			૩	અનુ. આદિજાતિ (સામાન્ય)		
			૪	અનુ. આદિજાતિ (સામાન્ય)		
			૫	અનુ. આદિજાતિ (સ્ત્રી)		
			૬	અનુ. આદિજાતિ (સ્ત્રી)		
			૭	અનુ. આદિજાતિ (સામાન્ય)		
૫	દાહોદ	ગઢોઈ	૧	અનુ. આદિજાતિ (સામાન્ય)	અનુ. આદિજાતિ (સામાન્ય)	સામાન્ય
			૨	અનુ. આદિજાતિ (સ્ત્રી)		
			૩	અનુ. આદિજાતિ (સામાન્ય)		
			૪	અનુ. આદિજાતિ (સામાન્ય)		
			૫	અનુ. આદિજાતિ (સામાન્ય)		
			૬	અનુ. આદિજાતિ (સ્ત્રી)		
			૭	અનુ. આદિજાતિ (સામાન્ય)		
૬	દાહોદ	ગલાલીયાવાડ	૧	અનુ. આદિજાતિ (સામાન્ય)	અનુ. આદિજાતિ (સામાન્ય)	સામાન્ય
			૨	અનુ. આદિજાતિ (સામાન્ય)		
			૩	અનુ. આદિજાતિ (સ્ત્રી)		
			૪	અનુ. આદિજાતિ (સ્ત્રી)		
			૫	અનુ. આદિજાતિ (સામાન્ય)		
			૬	અનુ. આદિજાતિ (સામાન્ય)		
			૭	અનુ. આદિજાતિ (સ્ત્રી)		
			૮	અનુ. આદિજાતિ (સામાન્ય)		
			૯	અનુ. આદિજાતિ (સામાન્ય)		
૭	દાહોદ	માંડાવાવ	૧	અનુ. આદિજાતિ (સામાન્ય)	અનુ. આદિજાતિ (સામાન્ય)	સામા[illegible]
			૨	અનુ. આદિજાતિ (સામાન્ય)		
			૩	અનુ. આદિજાતિ (સ્ત્રી)		
			૪	અનુ. આદિજાતિ (સામાન્ય)		
			૫	અનુ. આદિજાતિ (સ્ત્રી)		
			૬	અનુ. આદિજાતિ (સામાન્ય)		
			૭	અનુ. આદિજાતિ (સામાન્ય)		

INDEX

૮	દાહોદ	મોટીસારસી	૧	અનુ. આદિજાતિ (સ્ત્રી)		
			૨	અનુ. આદિજાતિ (સામાન્ય)		
			૩	અનુ. આદિજાતિ (સામાન્ય)		
			૪	અનુ. આદિજાતિ (સામાન્ય)		
			૫	અનુ. આદિજાતિ (સામાન્ય)	અનુ. આદિજાતિ (સામાન્ય)	સામાન્ય
			૬	અનુ. આદિજાતિ (સામાન્ય)		
			૭	અનુ. આદિજાતિ (સ્ત્રી)		
			૮	અનુ. આદિજાતિ (સામાન્ય)		
			૯	અનુ. આદિજાતિ (સ્ત્રી)		
૯	દાહોદ	નવાગામ	૧	અનુ. આદિજાતિ (સામાન્ય)		
			૨	અનુ. આદિજાતિ (સ્ત્રી)		
			૩	અનુ. આદિજાતિ (સામાન્ય)		
			૪	અનુ. આદિજાતિ (સામાન્ય)		
			૫	અનુ. જાતિ (સામાન્ય)		
			૬	અનુ. આદિજાતિ (સ્ત્રી)	અનુ. આદિજાતિ (સામાન્ય)	સામાન્ય
			૭	અનુ. આદિજાતિ (સામાન્ય)		
			૮	અનુ. આદિજાતિ (સામાન્ય)		
			૯	અનુ. આદિજાતિ (સ્ત્રી)		
			૧૦	અનુ. આદિજાતિ (સ્ત્રી)		
			૧૧	અનુ. આદિજાતિ (સામાન્ય)		
૧૦	દાહોદ	રવાળીખેડા	૧	અનુ. આદિજાતિ (સામાન્ય)		
			૨	અનુ. આદિજાતિ (સામાન્ય)		
			૩	અનુ. આદિજાતિ (સામાન્ય)		
			૪	અનુ. આદિજાતિ (સામાન્ય)	અનુ. આદિજાતિ (સ્ત્રી)	સામાન્ય
			૫	અનુ. આદિજાતિ (સામાન્ય)		
			૬	અનુ. આદિજાતિ (સ્ત્રી)		
			૭	અનુ. આદિજાતિ (સ્ત્રી)		
૧૧	દાહોદ	રેંટીયા	૧	અનુ. આદિજાતિ (સામાન્ય)		
			૨	અનુ. આદિજાતિ (સામાન્ય)		
			૩	અનુ. આદિજાતિ (સ્ત્રી)		
			૪	અનુ. આદિજાતિ (સામાન્ય)	અનુ. આદિજાતિ (સામાન્ય)	સામાન્ય
			૫	અનુ. આદિજાતિ (સ્ત્રી)		
			૬	અનુ. આદિજાતિ (સામાન્ય)		
			૭	અનુ. આદિજાતિ (સામાન્ય)		
૧૨	દાહોદ	તણછીયા	૧	અનુ. આદિજાતિ (સ્ત્રી)		
			૨	અનુ. આદિજાતિ (સામાન્ય)		
			૩	અનુ. આદિજાતિ (સામાન્ય)		
			૪	અનુ. આદિજાતિ (સામાન્ય)	અનુ. આદિજાતિ (સ્ત્રી)	સામાન્ય
			૫	અનુ. આદિજાતિ (સ્ત્રી)		
			૬	અનુ. આદિજાતિ (સામાન્ય)		
			૭	અનુ. આદિજાતિ (સામાન્ય)		
૧૩	દાહોદ	વિજાગઢ	૧	અનુ. આદિજાતિ (સામાન્ય)		
			૨	અનુ. આદિજાતિ (સામાન્ય)		
			૩	અનુ. આદિજાતિ (સ્ત્રી)		
			૪	અનુ. આદિજાતિ (સ્ત્રી)		
			૫	અનુ. આદિજાતિ (સ્ત્રી)	અનુ. આદિજાતિ (સામાન્ય)	સામાન્ય
			૬	અનુ. આદિજાતિ (સામાન્ય)		
			૭	અનુ. જાતિ (સામાન્ય)		
			૮	અનુ. આદિજાતિ (સામાન્ય)		
			૯	અનુ. આદિજાતિ (સામાન્ય)		

૩. આ જાહેરનામાની ગુજરાત પંચાયત ચૂંટણી નિયમો–૧૯૯૪ ના નિયમ–૯(૧) અન્વયે સરકારી રાજયપત્રમાં પ્રસિધ્ધ કરવામાં આવે છે.

(સહી) અવાચ્ય,
કલેકટર, દાહોદ જિલ્લો અને
રાજય ચૂંટણીપંચના અધિકારી.
અને
કલેકટર, દાહોદ.

INDEX

ગુજરાત પંચાયત ચૂંટણી નિયમો-૧૯૯૪ ના નિયમ ૯(૨) અન્વયે ચૂંટણીનું જાહેરનામું

જીલ્લા કલેકટર કચેરી, ચૂંટણી શાખા,
દાહોદ જીલ્લો.

તારીખ: ૧૫/૦૧/૨૦૦૩

ક્રમાંક: ચટણ/ ગ્રા. પં. /જાહેરનામુ/ ૨૦૦૩

-: જાહેરનામુ :-

દાહોદ જીલ્લાની .....દાહોદ.... તાલુકાની ગ્રામ પંચાયતોના...... X વોર્ડની બેઠકોની / સરપંચની બેઠકોની ચૂંટણી

૧. ગુજરાત પંચાયત અધિનિયમ-૧૯૯૩ ની કલમ-૧૬ ની પેટા કલમ-૧ મુજબ દાહોદ જીલ્લાની ......દાહોદ...... તાલુકાની ગ્રામ પંચાયતોના વોર્ડોની રચના તથા બેઠકોની ફાળવણી રાજય ચૂંટણી પંચના અધિકારી તરીકે કરેલ છે.

૨. ગુજરાત પંચાયત ચૂંટણી નિયમો-૧૯૯૪ ના નિયમ ૯ ના પેટા કલમ- ૨ થી પ્રાપ્ત થયેલ સત્તાની રૂઈએ રાજય ચૂંટણી પંચના અધિકારી તરીકે કલેકટર દાહોદ જીલ્લાની નીચેની અનુસૂચિના કોલમ નં. ૨ માં જણાવેલ તાલુકાની સામે કોલમ-૩ માં જણાવેલ ગ્રામ પંચાયતોના કોલમ નં. ૪ માં જણાવેલ વોર્ડોની કોલમ નં. ૫ માં જણાવેલ બેઠકો ભરવા માટે સભ્યોની તથા કોલમ નં. ૬ માં જણાવેલ પ્રકારવાળી સરપંચની બેઠકો ભરવા માટે સરપંચની ચૂંટણી યોજવાનો તબકકાવાર કાર્યક્રમ નીચે જણાવ્યા મુજબ નકકી કરે છે.

		તારીખ	સમય	સ્થળ
(ક)	ઉમેદવારી રજુ કરવાની / ભરવાની છેલ્લી તારીખ	૨૨/૧/૨૦૦૩	૧૧-૦૦ કલાકથી ૧૫-૦૦ કલાક સુધી	ચૂંટણી અધિકારી/મદદનીશ ચૂંટણી અધિકારીની કચેરી ખાતે
(ખ)	ઉમેદવારી પત્રોની ચકાસણી તારીખ	૨૩/૧/૨૦૦૩	ચકાસણી પુરી થાય ત્યાં સુધી	ચૂંટણી અધિકારીની કચેરી ખાતે
(ગ)	ઉમેદવારી પત્રો પાછી ખેંચી લેવાની છેલ્લી તારીખ	૨૫/૧/૨૦૦૩	૧૫-૦૦ કલાક સુધી	ચૂંટણી અધિકારી/મદદનીશ ચૂંટણી અધિકારીની કચેરી ખાતે
(ઘ)	આવશ્યક હોય તો મતદાનની તારીખ	૯/૨/૨૦૦૩	—	—
(ચ)	મતદાનનો સમય	૯/૨/૨૦૦૩	સવારના ૮-૦૦ કલાકથી સાંજના ૫-૦૦ કલાક સુધી	—
(છ)	મતદાનના સ્થળ	—	—	જીલ્લા ચૂંટણી અધિકારીએ જાહેર કરેલ મતદાન મથક ઉપર
(જ)	મતગણતરી માટેની તારીખ અને સમય	૧૧/૨/૨૦૦૩	સવારના ૯-૦૦ કલાકથી ગણતરી પુરી થાય ત્યાં સુધી	જીલ્લા ચૂંટણી અધિકારીએ જાહેર કરે તે સ્થળે
(ઝ)	ચૂંટણી પ્રક્રિયા પુરી થવા માટેની તારીખ	૧૭/૨/૨૦૦૩		

INDEX

..........દાહોદ................ તાલુકાની ગ્રામ પંચાયત ચૂંટણી યોજવાની છે તેની યાદી

અ.નં.	તાલુકાનું નામ	ગ્રામ પંચાયતનું નામ	વોર્ડ નંબર	વોર્ડના બેઠકનો પ્રકાર	સરપંચની બેઠકનો પ્રકાર	ચૂંટણીનો પ્રકાર
૧	૨	૩	૪	૫	૬	૭
૧	દાહોદ	બોરડી ઈનામી	૧	સામાન્ય બિન અનામત	અનુ. આદિજાતિ (સામાન્ય)	સામાન્ય
			૨	અનુ. આદિજાતિ (સામાન્ય)		
			૩	અનુ. આદિજાતિ (સામાન્ય)		
			૪	અનુ. આદિજાતિ (સ્ત્રી)		
			૫	અનુ. આદિજાતિ (સ્ત્રી)		
			૬	અનુ. આદિજાતિ (સામાન્ય)		
			૭	અનુ. આદિજાતિ (સામાન્ય)		
૨	દાહોદ	બોરડીખુર્દ	૧	અનુ. આદિજાતિ (સ્ત્રી)	અનુ. આદિજાતિ (સામાન્ય)	સામાન્ય
			૨	અનુ. આદિજાતિ (સામાન્ય)		
			૩	અનુ. આદિજાતિ (સામાન્ય)		
			૪	અનુ. આદિજાતિ (સામાન્ય)		
			૫	અનુ. આદિજાતિ (સામાન્ય)		
			૬	અનુ. આદિજાતિ (સામાન્ય)		
			૭	અનુ. આદિજાતિ (સ્ત્રી)		
૩	દાહોદ	ધામરડા	૧	અનુ. આદિજાતિ (સામાન્ય)	અનુ. આદિજાતિ (સામાન્ય)	સામાન્ય
			૨	અનુ. આદિજાતિ (સ્ત્રી)		
			૩	અનુ. આદિજાતિ (સામાન્ય)		
			૪	અનુ. આદિજાતિ (સ્ત્રી)		
			૫	અનુ. આદિજાતિ (સામાન્ય)		
			૬	અનુ. આદિજાતિ (સામાન્ય)		
			૭	અનુ. આદિજાતિ (સામાન્ય)		
૪	દાહોદ	ડોકી	૧	અનુ. આદિજાતિ (સામાન્ય)	અનુ. આદિજાતિ (સ્ત્રી)	સામાન્ય
			૨	અનુ. આદિજાતિ (સામાન્ય)		
			૩	અનુ. આદિજાતિ (સામાન્ય)		
			૪	અનુ. આદિજાતિ (સામાન્ય)		
			૫	અનુ. આદિજાતિ (સ્ત્રી)		
			૬	અનુ. આદિજાતિ (સ્ત્રી)		
			૭	અનુ. આદિજાતિ (સામાન્ય)		
૫	દાહોદ	ગડોઈ	૧	અનુ. આદિજાતિ (સામાન્ય)	અનુ. આદિજાતિ (સામાન્ય)	સામાન્ય
			૨	અનુ. આદિજાતિ (સ્ત્રી)		
			૩	અનુ. આદિજાતિ (સામાન્ય)		
			૪	અનુ. આદિજાતિ (સામાન્ય)		
			૫	અનુ. આદિજાતિ (સામાન્ય)		
			૬	અનુ. આદિજાતિ (સ્ત્રી)		
			૭	અનુ. આદિજાતિ (સામાન્ય)		
૬	દાહોદ	ગલાલીયાવાડ	૧	અનુ. આદિજાતિ (સામાન્ય)	અનુ. આદિજાતિ (સામાન્ય)	સામાન્ય
			૨	અનુ. આદિજાતિ (સામાન્ય)		
			૩	અનુ. આદિજાતિ (સ્ત્રી)		
			૪	અનુ. આદિજાતિ (સ્ત્રી)		
			૫	અનુ. આદિજાતિ (સામાન્ય)		
			૬	અનુ. આદિજાતિ (સામાન્ય)		
			૭	અનુ. આદિજાતિ (સ્ત્રી)		
			૮	અનુ. આદિજાતિ (સામાન્ય)		
			૯	અનુ. આદિજાતિ (સામાન્ય)		
૭	દાહોદ	માંડાવાવ	૧	અનુ. આદિજાતિ (સામાન્ય)	અનુ. આદિજાતિ (સામાન્ય)	સામાન્ય
			૨	અનુ. આદિજાતિ (સામાન્ય)		
			૩	અનુ. આદિજાતિ (સ્ત્રી)		
			૪	અનુ. આદિજાતિ (સામાન્ય)		
			૫	અનુ. આદિજાતિ (સ્ત્રી)		
			૬	અનુ. આદિજાતિ (સામાન્ય)		
			૭	અનુ. આદિજાતિ (સામાન્ય)		

INDEX

૮	દાહોદ	મોટીસારસી	૧	અનુ. આદિજાતિ (સ્ત્રી)	અનુ. આદિજાતિ (સામાન્ય)	સામાન્ય
			૨	અનુ. આદિજાતિ (સામાન્ય)		
			૩	અનુ. આદિજાતિ (સામાન્ય)		
			૪	અનુ. આદિજાતિ (સામાન્ય)		
			૫	અનુ. આદિજાતિ (સામાન્ય)		
			૬	અનુ. આદિજાતિ (સામાન્ય)		
			૭	અનુ. આદિજાતિ (સ્ત્રી)		
			૮	અનુ. આદિજાતિ (સામાન્ય)		
			૯	અનુ. આદિજાતિ (સ્ત્રી)		
૯	દાહોદ	નવાગામ	૧	અનુ. આદિજાતિ (સામાન્ય)	અનુ. આદિજાતિ (સામાન્ય)	સામાન્ય
			૨	અનુ. આદિજાતિ (સ્ત્રી)		
			૩	અનુ. આદિજાતિ (સામાન્ય)		
			૪	અનુ. આદિજાતિ (સામાન્ય)		
			૫	અનુ. જાતિ (સામાન્ય)		
			૬	અનુ. આદિજાતિ (સ્ત્રી)		
			૭	અનુ. આદિજાતિ (સામાન્ય)		
			૮	અનુ. આદિજાતિ (સામાન્ય)		
			૯	અનુ. આદિજાતિ (સ્ત્રી)		
			૧૦	અનુ. આદિજાતિ (સ્ત્રી)		
			૧૧	અનુ. આદિજાતિ (સામાન્ય)		
૧૦	દાહોદ	રવાળીખેડા	૧	અનુ. આદિજાતિ (સામાન્ય)	અનુ. આદિજાતિ (સ્ત્રી)	સામાન્ય
			૨	અનુ. આદિજાતિ (સામાન્ય)		
			૩	અનુ. આદિજાતિ (સામાન્ય)		
			૪	અનુ. આદિજાતિ (સામાન્ય)		
			૫	અનુ. આદિજાતિ (સામાન્ય)		
			૬	અનુ. આદિજાતિ (સ્ત્રી)		
			૭	અનુ. આદિજાતિ (સ્ત્રી)		
૧૧	દાહોદ	રેટીયા	૧	અનુ. આદિજાતિ (સામાન્ય)	અનુ. આદિજાતિ (સામાન્ય)	સામાન્ય
			૨	અનુ. આદિજાતિ (સામાન્ય)		
			૩	અનુ. આદિજાતિ (સ્ત્રી)		
			૪	અનુ. આદિજાતિ (સામાન્ય)		
			૫	અનુ. આદિજાતિ (સ્ત્રી)		
			૬	અનુ. આદિજાતિ (સામાન્ય)		
			૭	અનુ. આદિજાતિ (સામાન્ય)		
૧૨	દાહોદ	તણછીયા	૧	અનુ. આદિજાતિ (સ્ત્રી)	અનુ. આદિજાતિ (સ્ત્રી)	સામાન્ય
			૨	અનુ. આદિજાતિ (સામાન્ય)		
			૩	અનુ. આદિજાતિ (સામાન્ય)		
			૪	અનુ. આદિજાતિ (સામાન્ય)		
			૫	અનુ. આદિજાતિ (સ્ત્રી)		
			૬	અનુ. આદિજાતિ (સામાન્ય)		
			૭	અનુ. આદિજાતિ (સામાન્ય)		
૧૩	દાહોદ	વિજાગઢ	૧	અનુ. આદિજાતિ (સામાન્ય)	અનુ. આદિજાતિ (સામાન્ય)	સામાન્ય
			૨	અનુ. આદિજાતિ (સામાન્ય)		
			૩	અનુ. આદિજાતિ (સ્ત્રી)		
			૪	અનુ. આદિજાતિ (સ્ત્રી)		
			૫	અનુ. આદિજાતિ (સ્ત્રી)		
			૬	અનુ. આદિજાતિ (સામાન્ય)		
			૭	અનુ. જાતિ (સામાન્ય)		
			૮	અનુ. આદિજાતિ (સામાન્ય)		
			૯	અનુ. આદિજાતિ (સામાન્ય)		

(સહી) અવાચ્ય,
રાજ્ય ચૂંટણી પંચના અધિકારી
અને
કલેકટર, દાહોદ.

INDEX

ગુજરાત પંચાયત અધિનિયમ–૧૯૯૩ ની કલમ–૧૫ ની પેટા કલમ–૧
અન્વયે ચૂંટણીનું જાહેરનામું

જીલ્લા કલેકટર કચેરી, ચૂંટણી શાખા,
દાહોદ જીલ્લો.

તારીખઃ ૧૫/૦૧/૨૦૦૩

ક્રમાંકઃ રાચપ/ ચટણ/ પચત/ ગ્રા. પં. /જાહેરનામુ/ ૨૦૦૩

—: જાહેરનામુ :—

દાહોદ જીલ્લાના ...ગરબાડા.. તાલુકાની ગ્રામ પંચાયતોના....... × વોર્ડની બેઠકોની / સરપંચની બેઠકોની સામાન્ય/ પેટા ચૂંટણી

૧. ગુજરાત પંચાયત અધિનિયમ–૧૯૯૩ ની કલમ–૧૬ ની પેટા કલમ–૧ મુજબ દાહોદ જીલ્લાની ...ગરબાડા.... તાલુકાની ગ્રામ પંચાયતોના વોર્ડોની રચના કરવા તથા બેઠકોની ફાળવણી રાજ્ય ચૂંટણી પંચના અધિકારી તરીકે કરેલ છે.

૨. ગુજરાત પંચાયત અધિનિયમ–૧૯૯૩ ની કલમ–૧૫ ની પેટા કલમ–૧ થી પ્રાપ્ત થયેલ સત્તાની રૂઈએ રાજ્ય ચૂંટણી પંચના અધિકારી તરીકે કલેકટર દાહોદ જીલ્લાની નીચેની અનુસૂચિના કોલમ નં. ૨ માં જણાવેલ તાલુકાની સામે કોલમ–૩ માં જણાવેલ ગ્રામ પંચાયતોના કોલમ નં. ૪, ૫ માં જણાવેલ વોર્ડની બેઠકોની .... × તથા કોલમ નં. ૬ માં જણાવેલ સરપંચની બેઠકોની સામાન્ય / પેટા ચૂંટણી તા.૯/૦૨/૨૦૦૩ ના રોજ યોજવાનું જાહેર કરેલ છે.

INDEX

.........ગરબાડા.............. તાલુકાની ગ્રામ પંચાયત ચૂંટણી યોજવાની છે તેની યાદી

અ.નં.	તાલુકાનું નામ	ગ્રામ પંચાયતનું નામ	વોર્ડ નંબર	વોર્ડના બેઠકનો પ્રકાર	સરપંચની બેઠકનો પ્રકાર	ચૂંટણીનો પ્રકાર
૧	૨	૩	૪	૫	૬	૭
૧	ગરબાડા	ભૂતરડી	૧	અનુ. આદિજાતિ (સામાન્ય)	અનુ. આદિજાતિ (સ્ત્રી)	સામાન્ય
			૨	અનુ. આદિજાતિ (સામાન્ય)		
			૩	અનુ. આદિજાતિ (સામાન્ય)		
			૪	અનુ. આદિજાતિ (સામાન્ય)		
			૫	અનુ. આદિજાતિ (સ્ત્રી)		
			૬	અનુ. આદિજાતિ (સામાન્ય)		
			૭	અનુ. આદિજાતિ (સ્ત્રી)		
૨	ગરબાડા	ગંદલા	૧	અનુ. આદિજાતિ (સામાન્ય)	અનુ. આદિજાતિ (સામાન્ય)	સામાન્ય
			૨	અનુ. જાતિ (સામાન્ય)		
			૩	અનુ. આદિજાતિ (સ્ત્રી)		
			૪	અનુ. આદિજાતિ (સામાન્ય)		
			૫	અનુ. આદિજાતિ (સામાન્ય)		
			૬	અનુ. આદિજાતિ (સામાન્ય)		
			૭	અનુ. આદિજાતિ (સ્ત્રી)		
૩	ગરબાડા	નેલસુર	૧	અનુ. આદિજાતિ (સામાન્ય)	અનુ. આદિજાતિ (સામાન્ય)	સામાન્ય
			૨	અનુ. આદિજાતિ (સામાન્ય)		
			૩	અનુ. આદિજાતિ (સામાન્ય)		
			૪	અનુ. આદિજાતિ (સામાન્ય)		
			૫	અનુ. આદિજાતિ (સામાન્ય)		
			૬	અનુ. આદિજાતિ (સ્ત્રી)		
			૭	અનુ. આદિજાતિ (સ્ત્રી)		
૪	ગરબાડા	પાંટડી	૧	અનુ. આદિજાતિ (સામાન્ય)	અનુ. આદિજાતિ (સ્ત્રી)	સામાન્ય
			૨	અનુ. આદિજાતિ (સામાન્ય)		
			૩	અનુ. આદિજાતિ (સ્ત્રી)		
			૪	અનુ. આદિજાતિ (સામાન્ય)		
			૫	અનુ. આદિજાતિ (સ્ત્રી)		
			૬	અનુ. આદિજાતિ (સામાન્ય)		
			૭	અનુ. આદિજાતિ (સામાન્ય)		
૫	ગરબાડા	વડવા	૧	અનુ. આદિજાતિ (સામાન્ય)	અનુ. આદિજાતિ (સ્ત્રી)	સામાન્ય
			૨	અનુ. આદિજાતિ (સામાન્ય)		
			૩	અનુ. આદિજાતિ (સ્ત્રી)		
			૪	અનુ. આદિજાતિ (સામાન્ય)		
			૫	અનુ. આદિજાતિ (સામાન્ય)		
			૬	અનુ. આદિજાતિ (સ્ત્રી)		
			૭	અનુ. આદિજાતિ (સામાન્ય)		
૬	ગરબાડા	વજેલાવ	૧	અનુ. આદિજાતિ (સ્ત્રી)	અનુ. આદિજાતિ (સામાન્ય)	સામાન્ય
			૨	અનુ. આદિજાતિ (સામાન્ય)		
			૩	અનુ. આદિજાતિ (સામાન્ય)		
			૪	અનુ. આદિજાતિ (સ્ત્રી)		
			૫	અનુ. આદિજાતિ (સામાન્ય)		
			૬	અનુ. આદિજાતિ (સામાન્ય)		
			૭	અનુ. આદિજાતિ (સામાન્ય)		

INDEX

૭	ગરબાડા	ઝરીબુઝર્ગ	૧	અનુ. આદિજાતિ (સામાન્ય)		
			૨	અનુ. આદિજાતિ (સામાન્ય)		
			૩	અનુ. આદિજાતિ (સામાન્ય)		
			૪	અનુ. આદિજાતિ (સામાન્ય)		
			૫	અનુ. આદિજાતિ (સામાન્ય)		
			૬	અનુ. આદિજાતિ (સામાન્ય)		
			૭	અનુ. આદિજાતિ (સામાન્ય)		
			૮	અનુ. આદિજાતિ (સ્ત્રી)		
			૯	અનુ. આદિજાતિ (સ્ત્રી)	અનુ. આદિજાતિ (સામાન્ય)	સામાન્ય
			૧૦	અનુ. આદિજાતિ (સામાન્ય)		
			૧૧	અનુ. આદિજાતિ (સામાન્ય)		
			૧૨	અનુ. આદિજાતિ (સ્ત્રી)		
			૧૩	અનુ. આદિજાતિ (સામાન્ય)		
			૧૪	અનુ. આદિજાતિ (સ્ત્રી)		
			૧૫	અનુ. આદિજાતિ (સ્ત્રી)		
			૧૬	અનુ. આદિજાતિ (સામાન્ય)		
			૧૭	અનુ. આદિજાતિ (સ્ત્રી)		

૩. આ જાહેરનામાની ગુજરાત પંચાયત ચૂંટણી નિયમો–૧૯૯૪ ના નિયમ–૯(૧) અન્વયે સરકારી રાજયપત્રમાં પ્રસિધ્ધ કરવામાં આવે છે.

(સહી) અવાચ્ય,
રાજય ચૂંટણી પંચના અધિકારી
અને
કલેકટર, દાહોદ.

INDEX

ગુજરાત પંચાયત ચૂંટણી નિયમો-૧૯૯૪ ના નિયમ ૯(૨) અન્વયે ચૂંટણીનું જાહેરનામું

જીલ્લા કલેક્ટર કચેરી, ચૂંટણી શાખા,
દાહોદ જીલ્લો.

તારીખ: ૧૫/૦૧/૨૦૦૩

ક્રમાંક: ચટણ/ ગ્રા. પં. /જાહેરનામુ/ ૨૦૦૩

-: જાહેરનામુ :-

દાહોદ જીલ્લાની .....ગરબાડા.... તાલુકાની ગ્રામ પંચાયતોના...... X વોર્ડની બેઠકોની / સરપંચની બેઠકોની ચૂંટણી

૧. ગુજરાત પંચાયત અધિનિયમ-૧૯૯૩ ની કલમ-૧૬ ની પેટા કલમ-૧ મુજબ દાહોદ જીલ્લાની ......ગરબાડા...... તાલુકાની ગ્રામ પંચાયતોના વોર્ડોની રચના તથા બેઠકોની ફાળવણી રાજ્ય ચૂંટણી પંચના અધિકારી તરીકે કરેલ છે.

૨. ગુજરાત પંચાયત ચૂંટણી નિયમો-૧૯૯૪ ના નિયમ ૯ ના પેટા કલમ-૨ થી પ્રાપ્ત થયેલ સત્તાની રૂઈએ રાજ્ય ચૂંટણી પંચના અધિકારી તરીકે કલેક્ટર દાહોદ જીલ્લાની નીચેની અનુસૂચિના કોલમ નં. ૨ માં જણાવેલ તાલુકાની સામે કોલમ-૩ માં જણાવેલ ગ્રામ પંચાયતોના કોલમ નં. ૪ માં જણાવેલ વોર્ડોની કોલમ નં. ૫ માં જણાવેલ બેઠકો ભરવા માટે સભ્યોની તથા કોલમ નં ૬ માં જણાવેલ પ્રકારવાળી સરપંચની બેઠકો ભરવા માટે સરપંચની ચૂંટણી યોજવાનો તબક્કાવાર કાર્યક્રમ નીચે જણાવ્યા મુજબ નક્કી કરે છે.

		તારીખ	સમય	સ્થળ
(ક)	ઉમેદવારી રજુ કરવાની / ભરવાની છેલ્લી તારીખ	૨૨/૧/૨૦૦૩	૧૧-૦૦ કલાકથી ૧૫-૦૦ કલાક સુધી	ચૂંટણી અધિકારી/મદદનીશ ચૂંટણી અધિકારીની કચેરી ખાતે
(ખ)	ઉમેદવારી પત્રોની ચકાસણી તારીખ	૨૩/૧/૨૦૦૩	ચકાસણી પુરી થાય ત્યાં સુધી	ચૂંટણી અધિકારીની કચેરી ખાતે
(ગ)	ઉમેદવારી પત્રો પાછી ખેંચી લેવાની છેલ્લી તારીખ	૨૫/૧/૨૦૦૩	૧૫-૦૦ કલાક સુધી	ચૂંટણી અધિકારી/મદદનીશ ચૂંટણી અધિકારીની કચેરી ખાતે
(ઘ)	આવશ્યક હોય તો મતદાનની તારીખ	૯/૨/૨૦૦૩	--	--
(ચ)	મતદાનનો સમય	૯/૨/૨૦૦૩	સવારના ૮-૦૦ કલાકથી સાંજના ૫-૦૦ કલાક સુધી	--
(છ)	મતદાનના સ્થળ	--	--	જીલ્લા ચૂંટણી અધિકારીએ જાહેર કરેલ મતદાન મથક ઉપર
(જ)	મતગણતરી માટેની તારીખ અને સમય	૧૧/૨/૨૦૦૩	સવારના ૯-૦૦ કલાકથી ગણતરી પુરી થાય ત્યાં સુધી	જીલ્લા ચૂંટણી અધિકારીએ જાહેર કરે તે સ્થળે
(ઝ)	ચૂંટણી પ્રક્રિયા પુરી થવા માટેની તારીખ	૧૭/૨/૨૦૦૩		

INDEX

..........ગરબાડા................ તાલુકાની ગ્રામ પંચાયત ચૂંટણી યોજવાની છે તેની યાદી

અ.નં.	તાલુકાનું નામ	ગ્રામ પંચાયતનું નામ	વોર્ડ નંબર	વોર્ડના બેઠકનો પ્રકાર	સરપંચની બેઠકનો પ્રકાર	ચૂંટણીનો પ્રકાર
૧	૨	૩	૪	૫	૬	૭
૧	ગરબાડા	ભુતરડી	૧	અનુ. આદિજાતિ (સામાન્ય)	અનુ. આદિજાતિ (સ્ત્રી)	સામાન્ય
			૨	અનુ. આદિજાતિ (સામાન્ય)		
			૩	અનુ. આદિજાતિ (સામાન્ય)		
			૪	અનુ. આદિજાતિ (સામાન્ય)		
			૫	અનુ. આદિજાતિ (સ્ત્રી)		
			૬	અનુ. આદિજાતિ (સામાન્ય)		
			૭	અનુ. આદિજાતિ (સ્ત્રી)		
૨	ગરબાડા	ચંદલા	૧	અનુ. આદિજાતિ (સામાન્ય)	અનુ. આદિજાતિ (સામાન્ય)	સામાન્ય
			૨	અનુ. જાતિ (સામાન્ય)		
			૩	અનુ. આદિજાતિ (સ્ત્રી)		
			૪	અનુ. આદિજાતિ (સામાન્ય)		
			૫	અનુ. આદિજાતિ (સામાન્ય)		
			૬	અનુ. આદિજાતિ (સામાન્ય)		
			૭	અનુ. આદિજાતિ (સ્ત્રી)		
૩	ગરબાડા	નેલસુર	૧	અનુ. આદિજાતિ (સામાન્ય)	અનુ. આદિજાતિ (સામાન્ય)	સામાન્ય
			૨	અનુ. આદિજાતિ (સામાન્ય)		
			૩	અનુ. આદિજાતિ (સામાન્ય)		
			૪	અનુ. આદિજાતિ (સામાન્ય)		
			૫	અનુ. આદિજાતિ (સામાન્ય)		
			૬	અનુ. આદિજાતિ (સ્ત્રી)		
			૭	અનુ. આદિજાતિ (સ્ત્રી)		
૪	ગરબાડા	પાંદડી	૧	અનુ. આદિજાતિ (સામાન્ય)	અનુ. આદિજાતિ (સ્ત્રી)	સામાન્ય
			૨	અનુ. આદિજાતિ (સામાન્ય)		
			૩	અનુ. આદિજાતિ (સ્ત્રી)		
			૪	અનુ. આદિજાતિ (સામાન્ય)		
			૫	અનુ. આદિજાતિ (સ્ત્રી)		
			૬	અનુ. આદિજાતિ (સામાન્ય)		
			૭	અનુ. આદિજાતિ (સામાન્ય)		
૫	ગરબાડા	વડવા	૧	અનુ. આદિજાતિ (સામાન્ય)	અનુ. આદિજાતિ (સ્ત્રી)	સામાન્ય
			૨	અનુ. આદિજાતિ (સામાન્ય)		
			૩	અનુ. આદિજાતિ (સ્ત્રી)		
			૪	અનુ. આદિજાતિ (સામાન્ય)		
			૫	અનુ. આદિજાતિ (સામાન્ય)		
			૬	અનુ. આદિજાતિ (સ્ત્રી)		
			૭	અનુ. આદિજાતિ (સામાન્ય)		
૬	ગરબાડા	વજેલાવ	૧	અનુ. આદિજાતિ (સ્ત્રી)	અનુ. આદિજાતિ (સામાન્ય)	સામાન્ય
			૨	અનુ. આદિજાતિ (સામાન્ય)		
			૩	અનુ. આદિજાતિ (સામાન્ય)		
			૪	અનુ. આદિજાતિ (સ્ત્રી)		
			૫	અનુ. આદિજાતિ (સામાન્ય)		
			૬	અનુ. આદિજાતિ (સામાન્ય)		
			૭	અનુ. આદિજાતિ (સામાન્ય)		

INDEX

૭	ગરબાડા	ઝરીબુઝર્ગ	૧	અનુ. આદિજાતિ (સામાન્ય)	અનુ. આદિજાતિ (સામાન્ય)	સામાન્ય
			૨	અનુ. આદિજાતિ (સામાન્ય)		
			૩	અનુ. આદિજાતિ (સામાન્ય)		
			૪	અનુ. આદિજાતિ (સામાન્ય)		
			૫	અનુ. આદિજાતિ (સામાન્ય)		
			૬	અનુ. આદિજાતિ (સામાન્ય)		
			૭	અનુ. આદિજાતિ (સામાન્ય)		
			૮	અનુ. આદિજાતિ (સ્ત્રી)		
			૯	અનુ. આદિજાતિ (સ્ત્રી)		
			૧૦	અનુ. આદિજાતિ (સામાન્ય)		
			૧૧	અનુ. આદિજાતિ (સામાન્ય)		
			૧૨	અનુ. આદિજાતિ (સ્ત્રી)		
			૧૩	અનુ. આદિજાતિ (સામાન્ય)		
			૧૪	અનુ. આદિજાતિ (સ્ત્રી)		
			૧૫	અનુ. આદિજાતિ (સ્ત્રી)		
			૧૬	અનુ. આદિજાતિ (સામાન્ય)		
			૧૭	અનુ. આદિજાતિ (સ્ત્રી)		

(સહી) અવાચ્ય,
રાજ્ય ચૂંટણી પંચના અધિકારી
અને
કલેક્ટર, દાહોદ.

INDEX

ગુજરાત પંચાયત અધિનિયમ-૧૯૯૩ ની કલમ-૧૫ ની પેટા કલમ-૧ અન્વયે ચૂંટણીનું જાહેરનામું

જીલ્લા કલેકટર કચેરી, ચૂંટણી શાખા, દાહોદ જીલ્લો.

તારીખ: ૧૫/૦૧/૨૦૦૩

ક્રમાંક: રાચપ/ ચટણ/ પચત/ ગ્રા. પં. /જાહેરનામુ/ ૨૦૦૩

-: જાહેરનામુ :-

દાહોદ જીલ્લાના ...ઝાલોદ.. તાલુકાની ગ્રામ પંચાયતોના........ × વોર્ડની બેઠકોની / સરપંચની બેઠકોની સામાન્ય/ પેટા ચૂંટણી

૧. ગુજરાત પંચાયત અધિનિયમ-૧૯૯૩ ની કલમ-૧૬ ની પેટા કલમ-૧ મુજબ દાહોદ જીલ્લાની ...ઝાલોદ.... તાલુકાની ગ્રામ પંચાયતોના વોર્ડોની રચના કરવા તથા બેઠકોની ફાળવણી રાજ્ય ચૂંટણી પંચના અધિકારી તરીકે કરેલ છે.

૨. ગુજરાત પંચાયત અધિનિયમ-૧૯૯૩ ની કલમ-૧૫ ની પેટા કલમ-૧ થી પ્રાપ્ત થયેલ સત્તાની રૂઈએ રાજ્ય ચૂંટણી પંચના અધિકારી તરીકે કલેકટર દાહોદ જીલ્લાની નીચેની અનુસૂચિના કોલમ નં. ૨ માં જણાવેલ તાલુકાની સામે કોલમ-૩ માં જણાવેલ ગ્રામ પંચાયતોના કોલમ નં. ૪, ૫ માં જણાવેલ વોર્ડની બેઠકોની .... × તથા કોલમ નં. ૬ માં જણાવેલ સરપંચની બેઠકોની સામાન્ય / પેટા ચૂંટણી તા.૯/૦૨/૨૦૦૩ ના રોજ યોજવાનું જાહેર કરેલ છે.

INDEX

........ઝાલોદ............... તાલુકાની ગ્રામ પંચાયત ચૂંટણી યોજવાની છે તેની યાદી

અ.નં.	તાલુકાનું નામ	ગ્રામ પંચાયતનું નામ	વોર્ડ નંબર	વોર્ડના બેઠકનો પ્રકાર	સરપંચની બેઠકનો પ્રકાર	ચૂંટણીનો પ્રકાર
૧	૨	૩	૪	૫	૬	૭
૧	ઝાલોદ	ભાણપુર	૧	અનુ. આદિજાતિ (સામાન્ય)	અનુ. આદિજાતિ (સામાન્ય)	સામાન્ય
			૨	અનુ. આદિજાતિ (સ્ત્રી)		
			૩	અનુ. આદિજાતિ (સામાન્ય)		
			૪	અનુ. આદિજાતિ (સ્ત્રી)		
			૫	અનુ. આદિજાતિ (સામાન્ય)		
			૬	અનુ. આદિજાતિ (સામાન્ય)		
			૭	અનુ. આદિજાતિ (સામાન્ય)		
૨	ઝાલોદ	ડુંગરા	૧	અનુ. આદિજાતિ (સ્ત્રી)	અનુ. આદિજાતિ (સામાન્ય)	સામાન્ય
			૨	અનુ. આદિજાતિ (સામાન્ય)		
			૩	અનુ. આદિજાતિ (સ્ત્રી)		
			૪	અનુ. આદિજાતિ (સામાન્ય)		
			૫	સા. શૈ. પછાત વર્ગ (સામાન્ય)		
			૬	અનુ. આદિજાતિ (સામાન્ય)		
			૭	અનુ. આદિજાતિ (સ્ત્રી)		
			૮	અનુ. આદિજાતિ (સામાન્ય)		
			૯	અનુ. આદિજાતિ (સામાન્ય)		
			૧૦	અનુ. આદિજાતિ (સ્ત્રી)		
			૧૧	અનુ. આદિજાતિ (સામાન્ય)		
			૧૨	અનુ. આદિજાતિ (સામાન્ય)		
			૧૩	અનુ. આદિજાતિ (સામાન્ય)		
૩	ઝાલોદ	ડુંગરી	૧	અનુ. આદિજાતિ (સ્ત્રી)	અનુ. આદિજાતિ (સ્ત્રી)	સામાન્ય
			૨	અનુ. આદિજાતિ (સામાન્ય)		
			૩	અનુ. આદિજાતિ (સામાન્ય)		
			૪	અનુ. આદિજાતિ (સામાન્ય)		
			૫	અનુ. આદિજાતિ (સામાન્ય)		
			૬	અનુ. આદિજાતિ (સ્ત્રી)		
			૭	અનુ. આદિજાતિ (સ્ત્રી)		
			૮	અનુ. આદિજાતિ (સામાન્ય)		
			૯	અનુ. આદિજાતિ (સામાન્ય)		
			૧૦	અનુ. આદિજાતિ (સ્ત્રી)		
			૧૧	અનુ. આદિજાતિ (સામાન્ય)		
૪	ઝાલોદ	જેતપુર	૧	અનુ. આદિજાતિ (સ્ત્રી)	અનુ. આદિજાતિ (સામાન્ય)	સામાન્ય
			૨	અનુ. આદિજાતિ (સામાન્ય)		
			૩	અનુ. આદિજાતિ (સામાન્ય)		
			૪	અનુ. આદિજાતિ (સામાન્ય)		
			૫	અનુ. આદિજાતિ (સામાન્ય)		
			૬	અનુ. આદિજાતિ (સામાન્ય)		
			૭	અનુ. આદિજાતિ (સામાન્ય)		
			૮	અનુ. આદિજાતિ (સ્ત્રી)		
			૯	અનુ. આદિજાતિ (સ્ત્રી)		
૫	ઝાલોદ	કાળીગામ ગુર્જર	૧	અનુ. આદિજાતિ (સામાન્ય)	અનુ. આદિજાતિ (સામાન્ય)	સામાન્ય
			૨	અનુ. આદિજાતિ (સ્ત્રી)		
			૩	અનુ. આદિજાતિ (સ્ત્રી)		
			૪	અનુ. આદિજાતિ (સામાન્ય)		
			૫	અનુ. આદિજાતિ (સામાન્ય)		
			૬	સામાન્ય (સ્ત્રી)		
			૭	બિન અનામત (સામાન્ય)		
			૮	અનુ. આદિજાતિ (સામાન્ય)		
			૯	અનુ. આદિજાતિ (સામાન્ય)		

INDEX

૬	ઝાલોદ	કલજીની સરસવાણી	૧	અનુ. આદિજાતિ (સ્ત્રી)	અનુ. આદિજાતિ (સામાન્ય)	સામાન્ય
			૨	અનુ. આદિજાતિ (સામાન્ય)		
			૩	અનુ. આદિજાતિ (સ્ત્રી)		
			૪	અનુ. આદિજાતિ (સામાન્ય)		
			૫	અનુ. આદિજાતિ (સામાન્ય)		
			૬	અનુ. આદિજાતિ (સામાન્ય)		
			૭	અનુ. આદિજાતિ (સામાન્ય)		
૭	ઝાલોદ	કરંબા	૧	અનુ. આદિજાતિ (સામાન્ય)	અનુ. આદિજાતિ (સામાન્ય)	સામાન્ય
			૨	અનુ. આદિજાતિ (સામાન્ય)		
			૩	અનુ. આદિજાતિ (સામાન્ય)		
			૪	અનુ. આદિજાતિ (સ્ત્રી)		
			૫	અનુ. આદિજાતિ (સ્ત્રી)		
			૬	અનુ. આદિજાતિ (સામાન્ય)		
			૭	અનુ. આદિજાતિ (સામાન્ય)		
			૮	અનુ. આદિજાતિ (સામાન્ય)		
			૯	અનુ. આદિજાતિ (સામાન્ય)		
			૧૦	અનુ. આદિજાતિ (સ્ત્રી)		
			૧૧	અનુ. આદિજાતિ (સ્ત્રી)		
૮	ઝાલોદ	ખરવાણી	૧	અનુ. આદિજાતિ (સામાન્ય)	અનુ. આદિજાતિ (સામાન્ય)	સામાન્ય
			૨	અનુ. આદિજાતિ (સામાન્ય)		
			૩	અનુ. આદિજાતિ (સ્ત્રી)		
			૪	અનુ. આદિજાતિ (સ્ત્રી)		
			૫	અનુ. આદિજાતિ (સામાન્ય)		
			૬	અનુ. આદિજાતિ (સામાન્ય)		
			૭	અનુ. આદિજાતિ (સામાન્ય)		
૯	ઝાલોદ	મીરાખેડી	૧	અનુ. આદિજાતિ (સામાન્ય)	અનુ. આદિજાતિ (સામાન્ય)	સામાન્ય
			૨	અનુ. આદિજાતિ (સામાન્ય)		
			૩	અનુ. આદિજાતિ (સામાન્ય)		
			૪	અનુ. આદિજાતિ (સામાન્ય)		
			૫	અનુ. આદિજાતિ (સ્ત્રી)		
			૬	અનુ. આદિજાતિ (સામાન્ય)		
			૭	અનુ. આદિજાતિ (સ્ત્રી)		
			૮	અનુ. આદિજાતિ (સ્ત્રી)		
			૯	અનુ. આદિજાતિ (સામાન્ય)		
૧૦	ઝાલોદ	મોલી	૧	અનુ. આદિજાતિ (સામાન્ય)	અનુ. આદિજાતિ (સામાન્ય)	સામાન્ય
			૨	અનુ. આદિજાતિ (સ્ત્રી)		
			૩	અનુ. આદિજાતિ (સામાન્ય)		
			૪	અનુ. આદિજાતિ (સામાન્ય)		
			૫	અનુ. આદિજાતિ (સામાન્ય)		
			૬	અનુ. આદિજાતિ (સ્ત્રી)		
			૭	અનુ. આદિજાતિ (સ્ત્રી)		
			૮	અનુ. આદિજાતિ (સામાન્ય)		
			૯	અનુ. આદિજાતિ (સામાન્ય)		

૧૧	ઝાલોદ	મોટીહાંડી	૧	અનુ. આદિજાતિ (સામાન્ય)	અનુ. આદિજાતિ (સામાન્ય)	સામાન્ય
			૨	અનુ. આદિજાતિ (સ્ત્રી)		
			૩	અનુ. આદિજાતિ (સ્ત્રી)		
			૪	અનુ. આદિજાતિ (સામાન્ય)		
			૫	અનુ. આદિજાતિ (સામાન્ય)		
			૬	અનુ. આદિજાતિ (સામાન્ય)		
			૭	અનુ. આદિજાતિ (સામાન્ય)		
			૮	અનુ. આદિજાતિ (સ્ત્રી)		
			૯	અનુ. આદિજાતિ (સામાન્ય)		
૧૨	ઝાલોદ	મુંડાહેડા	૧	અનુ. આદિજાતિ (સામાન્ય)	અનુ. આદિજાતિ (સ્ત્રી)	સામાન્ય
			૨	અનુ. આદિજાતિ (સ્ત્રી)		
			૩	અનુ. આદિજાતિ (સ્ત્રી)		
			૪	અનુ. આદિજાતિ (સામાન્ય)		
			૫	અનુ. આદિજાતિ (સામાન્ય)		
			૬	અનુ. આદિજાતિ (સામાન્ય)		
			૭	અનુ. આદિજાતિ (સ્ત્રી)		
			૮	અનુ. આદિજાતિ (સામાન્ય)		
			૯	અનુ. આદિજાતિ (સામાન્ય)		
૧૩	ઝાલોદ	પેથાપુર	૧	અનુ. આદિજાતિ (સ્ત્રી)	અનુ. આદિજાતિ (સામાન્ય)	સામાન્ય
			૨	અનુ. આદિજાતિ (સ્ત્રી)		
			૩	અનુ. આદિજાતિ (સામાન્ય)		
			૪	અનુ. આદિજાતિ (સામાન્ય)		
			૫	અનુ. આદિજાતિ (સામાન્ય)		
			૬	સા. શૈ. પછાત વર્ગ (સામાન્ય)		
			૭	અનુ. આદિજાતિ (સામાન્ય)		
			૮	અનુ. આદિજાતિ (સ્ત્રી)		
			૯	અનુ. આદિજાતિ (સામાન્ય)		
			૧૦	અનુ. આદિજાતિ (સામાન્ય)		
			૧૧	અનુ. આદિજાતિ (સ્ત્રી)		
૧૪	ઝાલોદ	રાજપુર	૧	અનુ. આદિજાતિ (સામાન્ય)	અનુ. આદિજાતિ (સામાન્ય)	સામાન્ય
			૨	અનુ. આદિજાતિ (સ્ત્રી)		
			૩	અનુ. આદિજાતિ (સામાન્ય)		
			૪	અનુ. આદિજાતિ (સ્ત્રી)		
			૫	અનુ. આદિજાતિ (સ્ત્રી)		
			૬	અનુ. આદિજાતિ (સામાન્ય)		
			૭	અનુ. આદિજાતિ (સામાન્ય)		
			૮	અનુ. આદિજાતિ (સામાન્ય)		
			૯	અનુ. આદિજાતિ (સામાન્ય)		
૧૫	ઝાલોદ	થાળા લીમડી	૧	અનુ. આદિજાતિ (સ્ત્રી)	અનુ. આદિજાતિ (સ્ત્રી)	સામાન્ય
			૨	અનુ. આદિજાતિ (સામાન્ય)		
			૩	અનુ. આદિજાતિ (સામાન્ય)		
			૪	અનુ. આદિજાતિ (સ્ત્રી)		
			૫	અનુ. આદિજાતિ (સ્ત્રી)		
			૬	અનુ. આદિજાતિ (સામાન્ય)		
			૭	અનુ. આદિજાતિ (સામાન્ય)		
			૮	અનુ. આદિજાતિ (સામાન્ય)		
			૯	અનુ. આદિજાતિ (સ્ત્રી)		
			૧૦	અનુ. આદિજાતિ (સામાન્ય)		
			૧૧	અનુ. આદિજાતિ (સામાન્ય)		

૧૬	ઝાલોદ	વગેલા	૧	અનુ. આદિજાતિ (સ્ત્રી)	અનુ. આદિજાતિ (સ્ત્રી)	સામાન્ય
			૨	અનુ. આદિજાતિ (સામાન્ય)		
			૩	અનુ. આદિજાતિ (સામાન્ય)		
			૪	અનુ. આદિજાતિ (સામાન્ય)		
			૫	અનુ. આદિજાતિ (સામાન્ય)		
			૬	અનુ. આદિજાતિ (સ્ત્રી)		
			૭	અનુ. આદિજાતિ (સ્ત્રી)		
			૮	અનુ. આદિજાતિ (સામાન્ય)		
			૯	અનુ. આદિજાતિ (સ્ત્રી)		
			૧૦	અનુ. આદિજાતિ (સામાન્ય)		
			૧૧	અનુ. આદિજાતિ (સામાન્ય)		
૧૭	ઝાલોદ	કારઠ	૮	અનુ. આદિજાતિ (સામાન્ય)	–	પેટા ચૂંટણી

૩. આ જાહેરનામાની ગુજરાત પંચાયત ચૂંટણી નિયમો–૧૯૯૪ ના નિયમ–૯(૧) અન્વયે સરકારી રાજયપત્રમાં પ્રસિધ્ધ કરવામાં આવે છે.

(સહી) અવાચ્ય,
રાજય ચૂંટણી પંચના અધિકારી
અને
કલેકટર, દાહોદ.

INDEX

ગુજરાત પંચાયત ચૂંટણી નિયમો-૧૯૯૪ ના નિયમ ૯(૨) અન્વયે ચૂંટણીનું જાહેરનામું

જીલ્લા કલેકટર કચેરી, ચૂંટણી શાખા,
દાહોદ જીલ્લો.

તારીખ: ૧૫/૦૧/૨૦૦૩

ક્રમાંક: ચટણ/ ગ્રા. પં. /જાહેરનામુ/ ૨૦૦૩

—: જાહેરનામુ :—

દાહોદ જીલ્લાની .....ઝાલોદ.... તાલુકાની ગ્રામ પંચાયતોના...... ✕ વોર્ડની બેઠકોની / સરપંચની બેઠકોની ચૂંટણી

૧. ગુજરાત પંચાયત અધિનિયમ-૧૯૯૩ ની કલમ-૧૬ ની પેટા કલમ-૧ મુજબ દાહોદ જીલ્લાની ......ઝાલોદ...... તાલુકાની ગ્રામ પંચાયતોના વોર્ડોની રચના તથા બેઠકોની ફાળવણી રાજ્ય ચૂંટણી પંચના અધિકારી તરીકે કરેલ છે.

૨. ગુજરાત પંચાયત ચૂંટણી નિયમો ૧૯૯૪ ના નિયમ ૯ ના પેટા કલમ-૨ થી પ્રાપ્ત થયેલ સત્તાની રૂઈએ રાજ્ય ચૂંટણી પંચના અધિકારી તરીકે કલેકટર દાહોદ જીલ્લાની નીચેની અનુસૂચિના કોલમ નં. ૨ માં જણાવેલ તાલુકાની સામે કોલમ-૩ માં જણાવેલ ગ્રામ પંચાયતોના કોલમ નં. ૪ માં જણાવેલ વોર્ડોની કોલમ નં. ૫ માં જણાવેલ બેઠકો ભરવા માટે સભ્યોની તથા કોલમ નં. ૬ માં જણાવેલ પ્રકારવાળી સરપંચની બેઠકો ભરવા માટે સરપંચની ચૂંટણી યોજવાનો તબક્કાવાર કાર્યક્રમ નીચે જણાવ્યા મુજબ નક્કી કરે છે.

		તારીખ	સમય	સ્થળ
(ક)	ઉમેદવારી રજુ કરવાની / ભરવાની છેલ્લી તારીખ	૨૨/૧/૨૦૦૩	૧૧-૦૦ કલાકથી ૧૫-૦૦ કલાક સુધી	ચૂંટણી અધિકારી/મદદનીશ ચૂંટણી અધિકારીની કચેરી ખાતે
(ખ)	ઉમેદવારી પત્રોની ચકાસણી તારીખ	૨૩/૧/૨૦૦૩	ચકાસણી પુરી થાય ત્યાં સુધી	ચૂંટણી અધિકારીની કચેરી ખાતે
(ગ)	ઉમેદવારી પત્રો પાછી ખેંચી લેવાની છેલ્લી તારીખ	૨૫/૧/૨૦૦૩	૧૫-૦૦ કલાક સુધી	ચૂંટણી અધિકારી/મદદનીશ ચૂંટણી અધિકારીની કચેરી ખાતે
(ઘ)	આવશ્યક હોય તો મતદાનની તારીખ	૯/૨/૨૦૦૩	—	—
(ચ)	મતદાનનો સમય	૯/૨/૨૦૦૩	સવારના ૮-૦૦ કલાકથી સાંજના ૫-૦૦ કલાક સુધી	—
(છ)	મતદાનના સ્થળ	—	—	જીલ્લા ચૂંટણી અધિકારીએ જાહેર કરેલ મતદાન મથક ઉપર
(જ)	મતગણતરી માટેની તારીખ અને સમય	૧૧/૨/૨૦૦૩	સવારના ૯-૦૦ કલાકથી ગણતરી પુરી થાય ત્યાં સુધી	જીલ્લા ચૂંટણી અધિકારીએ જાહેર કરે તે સ્થળે
(ઝ)	ચૂંટણી પ્રક્રિયા પુરી થવા માટેની તારીખ	૧૭/૨/૨૦૦૩		

INDEX

........ઝાલોદ................ તાલુકાની ગ્રામ પંચાયત ચૂંટણી યોજવાની છે તેની યાદી

અ.નં.	તાલુકાનું નામ	ગ્રામ પંચાયતનું નામ	વોર્ડ નંબર	વોર્ડના બેઠકનો પ્રકાર	સરપંચની બેઠકનો પ્રકાર	ચૂંટણીનો પ્રકાર
૧	૨	૩	૪	૫	૬	૭
૧	ઝાલોદ	ભાણપુર	૧	અનુ. આદિજાતિ (સામાન્ય)	અનુ. આદિજાતિ (સામાન્ય)	સામાન્ય
			૨	અનુ. આદિજાતિ (સ્ત્રી)		
			૩	અનુ. આદિજાતિ (સામાન્ય)		
			૪	અનુ. આદિજાતિ (સ્ત્રી)		
			૫	અનુ. આદિજાતિ (સામાન્ય)		
			૬	અનુ. આદિજાતિ (સામાન્ય)		
			૭	અનુ. આદિજાતિ (સામાન્ય)		
૨	ઝાલોદ	ડુંગરા	૧	અનુ. આદિજાતિ (સ્ત્રી)	અનુ. આદિજાતિ (સામાન્ય)	સામાન્ય
			૨	અનુ. આદિજાતિ (સામાન્ય)		
			૩	અનુ. આદિજાતિ (સ્ત્રી)		
			૪	અનુ. આદિજાતિ (સામાન્ય)		
			૫	સા. શૈ. પછાત વર્ગ (સામાન્ય)		
			૬	અનુ. આદિજાતિ (સામાન્ય)		
			૭	અનુ. આદિજાતિ (સ્ત્રી)		
			૮	અનુ. આદિજાતિ (સામાન્ય)		
			૯	અનુ. આદિજાતિ (સામાન્ય)		
			૧૦	અનુ. આદિજાતિ (સ્ત્રી)		
			૧૧	અનુ. આદિજાતિ (સામાન્ય)		
			૧૨	અનુ. આદિજાતિ (સામાન્ય)		
			૧૩	અનુ. આદિજાતિ (સામાન્ય)		
૩	ઝાલોદ	ડુંગરી	૧	અનુ. આદિજાતિ (સ્ત્રી)	અનુ. આદિજાતિ (સ્ત્રી)	સામાન્ય
			૨	અનુ. આદિજાતિ (સામાન્ય)		
			૩	અનુ. આદિજાતિ (સામાન્ય)		
			૪	અનુ. આદિજાતિ (સામાન્ય)		
			૫	અનુ. આદિજાતિ (સામાન્ય)		
			૬	અનુ. આદિજાતિ (સ્ત્રી)		
			૭	અનુ. આદિજાતિ (સ્ત્રી)		
			૮	અનુ. આદિજાતિ (સામાન્ય)		
			૯	અનુ. આદિજાતિ (સામાન્ય)		
			૧૦	અનુ. આદિજાતિ (સ્ત્રી)		
			૧૧	અનુ. આદિજાતિ (સામાન્ય)		
૪	ઝાલોદ	જેતપુર	૧	અનુ. આદિજાતિ (સ્ત્રી)	અનુ. આદિજાતિ (સામાન્ય)	સામાન્ય
			૨	અનુ. આદિજાતિ (સામાન્ય)		
			૩	અનુ. આદિજાતિ (સામાન્ય)		
			૪	અનુ. આદિજાતિ (સામાન્ય)		
			૫	અનુ. આદિજાતિ (સામાન્ય)		
			૬	અનુ. આદિજાતિ (સામાન્ય)		
			૭	અનુ. આદિજાતિ (સામાન્ય)		
			૮	અનુ. આદિજાતિ (સ્ત્રી)		
			૯	અનુ. આદિજાતિ (સ્ત્રી)		
૫	ઝાલોદ	કાળીગામ ગુર્જર	૧	અનુ. આદિજાતિ (સામાન્ય)	અનુ. આદિજાતિ (સામાન્ય)	સામાન્ય
			૨	અનુ. આદિજાતિ (સ્ત્રી)		
			૩	અનુ. આદિજાતિ (સ્ત્રી)		
			૪	અનુ. આદિજાતિ (સામાન્ય)		
			૫	અનુ. આદિજાતિ (સામાન્ય)		
			૬	સામાન્ય (સ્ત્રી)		
			૭	બિન અનામત (સામાન્ય)		
			૮	અનુ. આદિજાતિ (સામાન્ય)		
			૯	અનુ. આદિજાતિ (સામાન્ય)		

INDEX

૬	ઝાલોદ	કલજીની સરસવાણી	૧	અનુ. આદિજાતિ (સ્ત્રી)	અનુ. આદિજાતિ (સામાન્ય)	સામાન્ય
			૨	અનુ. આદિજાતિ (સામાન્ય)		
			૩	અનુ. આદિજાતિ (સ્ત્રી)		
			૪	અનુ. આદિજાતિ (સામાન્ય)		
			૫	અનુ. આદિજાતિ (સામાન્ય)		
			૬	અનુ. આદિજાતિ (સામાન્ય)		
			૭	અનુ. આદિજાતિ (સામાન્ય)		
૭	ઝાલોદ	કરંબા	૧	અનુ. આદિજાતિ (સામાન્ય)	અનુ. આદિજાતિ (સામાન્ય)	સામાન્ય
			૨	અનુ. આદિજાતિ (સામાન્ય)		
			૩	અનુ. આદિજાતિ (સામાન્ય)		
			૪	અનુ. આદિજાતિ (સ્ત્રી)		
			૫	અનુ. આદિજાતિ (સ્ત્રી)		
			૬	અનુ. આદિજાતિ (સામાન્ય)		
			૭	અનુ. આદિજાતિ (સામાન્ય)		
			૮	અનુ. આદિજાતિ (સામાન્ય)		
			૯	અનુ. આદિજાતિ (સામાન્ય)		
			૧૦	અનુ. આદિજાતિ (સ્ત્રી)		
			૧૧	અનુ. આદિજાતિ (સ્ત્રી)		
૮	ઝાલોદ	ખરવાણી	૧	અનુ. આદિજાતિ (સામાન્ય)	અનુ. આદિજાતિ (સામાન્ય)	સામાન્ય
			૨	અનુ. આદિજાતિ (સામાન્ય)		
			૩	અનુ. આદિજાતિ (સ્ત્રી)		
			૪	અનુ. આદિજાતિ (સ્ત્રી)		
			૫	અનુ. આદિજાતિ (સામાન્ય)		
			૬	અનુ. આદિજાતિ (સામાન્ય)		
			૭	અનુ. આદિજાતિ (સામાન્ય)		
૯	ઝાલોદ	મીરાંખેડી	૧	અનુ. આદિજાતિ (સામાન્ય)	અનુ. આદિજાતિ (સામાન્ય)	સામાન્ય
			૨	અનુ. આદિજાતિ (સામાન્ય)		
			૩	અનુ. આદિજાતિ (સામાન્ય)		
			૪	અનુ. આદિજાતિ (સામાન્ય)		
			૫	અનુ. આદિજાતિ (સ્ત્રી)		
			૬	અનુ. આદિજાતિ (સામાન્ય)		
			૭	અનુ. આદિજાતિ (સ્ત્રી)		
			૮	અનુ. આદિજાતિ (સ્ત્રી)		
			૯	અનુ. આદિજાતિ (સામાન્ય)		
૧૦	ઝાલોદ	મોલી	૧	અનુ. આદિજાતિ (સામાન્ય)	અનુ. આદિજાતિ (સામાન્ય)	સામાન્ય
			૨	અનુ. આદિજાતિ (સ્ત્રી)		
			૩	અનુ. આદિજાતિ (સામાન્ય)		
			૪	અનુ. આદિજાતિ (સામાન્ય)		
			૫	અનુ. આદિજાતિ (સામાન્ય)		
			૬	અનુ. આદિજાતિ (સ્ત્રી)		
			૭	અનુ. આદિજાતિ (સ્ત્રી)		
			૮	અનુ. આદિજાતિ (સામાન્ય)		
			૯	અનુ. આદિજાતિ (સામાન્ય)		

INDEX

૧૧	ઝાલોદ	મોટીહાંડી	૧	અનુ. આદિજાતિ (સામાન્ય)	અનુ. આદિજાતિ (સામાન્ય)	સામાન્ય
			૨	અનુ. આદિજાતિ (સ્ત્રી)		
			૩	અનુ. આદિજાતિ (સ્ત્રી)		
			૪	અનુ. આદિજાતિ (સામાન્ય)		
			૫	અનુ. આદિજાતિ (સામાન્ય)		
			૬	અનુ. આદિજાતિ (સામાન્ય)		
			૭	અનુ. આદિજાતિ (સામાન્ય)		
			૮	અનુ. આદિજાતિ (સ્ત્રી)		
			૯	અનુ. આદિજાતિ (સામાન્ય)		
૧૨	ઝાલોદ	મુંડાહેડા	૧	અનુ. આદિજાતિ (સામાન્ય)	અનુ. આદિજાતિ (સ્ત્રી)	સામાન્ય
			૨	અનુ. આદિજાતિ (સ્ત્રી)		
			૩	અનુ. આદિજાતિ (સ્ત્રી)		
			૪	અનુ. આદિજાતિ (સામાન્ય)		
			૫	અનુ. આદિજાતિ (સામાન્ય)		
			૬	અનુ. આદિજાતિ (સામાન્ય)		
			૭	અનુ. આદિજાતિ (સ્ત્રી)		
			૮	અનુ. આદિજાતિ (સામાન્ય)		
			૯	અનુ. આદિજાતિ (સામાન્ય)		
૧૩	ઝાલોદ	પેથાપુર	૧	અનુ. આદિજાતિ (સ્ત્રી)	અનુ. આદિજાતિ (સામાન્ય)	સામાન્ય
			૨	અનુ. આદિજાતિ (સ્ત્રી)		
			૩	અનુ. આદિજાતિ (સામાન્ય)		
			૪	અનુ. આદિજાતિ (સામાન્ય)		
			૫	અનુ. આદિજાતિ (સામાન્ય)		
			૬	સા. શૈ. પછાત વર્ગ (સામાન્ય)		
			૭	અનુ. આદિજાતિ (સામાન્ય)		
			૮	અનુ. આદિજાતિ (સ્ત્રી)		
			૯	અનુ. આદિજાતિ (સામાન્ય)		
			૧૦	અનુ. આદિજાતિ (સામાન્ય)		
			૧૧	અનુ. આદિજાતિ (સ્ત્રી)		
૧૪	ઝાલોદ	રાજપુર	૧	અનુ. આદિજાતિ (સામાન્ય)	અનુ. આદિજાતિ (સામાન્ય)	સામાન્ય
			૨	અનુ. આદિજાતિ (સ્ત્રી)		
			૩	અનુ. આદિજાતિ (સામાન્ય)		
			૪	અનુ. આદિજાતિ (સ્ત્રી)		
			૫	અનુ. આદિજાતિ (સ્ત્રી)		
			૬	અનુ. આદિજાતિ (સામાન્ય)		
			૭	અનુ. આદિજાતિ (સામાન્ય)		
			૮	અનુ. આદિજાતિ (સામાન્ય)		
			૯	અનુ. આદિજાતિ (સામાન્ય)		
૧૫	ઝાલોદ	થાળા લીમડી	૧	અનુ. આદિજાતિ (સ્ત્રી)	અનુ. આદિજાતિ (સ્ત્રી)	સામાન્ય
			૨	અનુ. આદિજાતિ (સામાન્ય)		
			૩	અનુ. આદિજાતિ (સામાન્ય)		
			૪	અનુ. આદિજાતિ (સ્ત્રી)		
			૫	અનુ. આદિજાતિ (સ્ત્રી)		
			૬	અનુ. આદિજાતિ (સામાન્ય)		
			૭	અનુ. આદિજાતિ (સામાન્ય)		
			૮	અનુ. આદિજાતિ (સામાન્ય)		
			૯	અનુ. આદિજાતિ (સ્ત્રી)		
			૧૦	અનુ. આદિજાતિ (સામાન્ય)		
			૧૧	અનુ. આદિજાતિ (સામાન્ય)		

INDEX

૧૬	ઝાલોદ	વગેલા	૧	અનુ. આદિજાતિ (સ્ત્રી)	અનુ. આદિજાતિ (સ્ત્રી)	સામાન્ય
			૨	અનુ. આદિજાતિ (સામાન્ય)		
			૩	અનુ. આદિજાતિ (સામાન્ય)		
			૪	અનુ. આદિજાતિ (સામાન્ય)		
			૫	અનુ. આદિજાતિ (સામાન્ય)		
			૬	અનુ. આદિજાતિ (સ્ત્રી)		
			૭	અનુ. આદિજાતિ (સ્ત્રી)		
			૮	અનુ. આદિજાતિ (સામાન્ય)		
			૯	અનુ. આદિજાતિ (સ્ત્રી)		
			૧૦	અનુ. આદિજાતિ (સામાન્ય)		
			૧૧	અનુ. આદિજાતિ (સામાન્ય)		
૧૭	ઝાલોદ	કારઠ	૮	અનુ. આદિજાતિ (સામાન્ય)	–	પેટા ચૂંટણી

(સહી) અવાચ્ય,

રાજય ચૂંટણી પંચના અધિકારી

અને

કલેકટર, દાહોદ.

INDEX

ગુજરાત પંચાયત અધિનિયમ–૧૯૯૩ ની કલમ–૧૫ ની પેટા કલમ–૧ અન્વયે ચૂંટણીનું જાહેરનામું

જીલ્લા કલેકટર કચેરી, ચૂંટણી શાખા, દાહોદ જીલ્લો.

તારીખ: ૧૫/૦૧/૨૦૦૩

ક્રમાંક: રાચપ/ ચટણ/ પચત/ ગા. પં. /જાહેરનામુ/ ૨૦૦૩

–: જાહેરનામુ :–

દાહોદ જીલ્લાના ...ફતેપુરા.. તાલુકાની ગ્રામ પંચાયતોના........ × વોર્ડની બેઠકોની / સરપંચની બેઠકોની સામાન્ય/ પેટા ચૂંટણી

૧. ગુજરાત પંચાયત અધિનિયમ–૧૯૯૩ ની કલમ–૧૬ ની પેટા કલમ–૧ મુજબ દાહોદ જીલ્લાની ...ફતેપુરા.... તાલુકાની ગ્રામ પંચાયતોના વોર્ડોની રચના કરવા તથા બેઠકોની ફાળવણી રાજય ચૂંટણી પંચના અધિકારી તરીકે કરેલ છે.

૨. ગુજરાત પંચાયત અધિનિયમ–૧૯૯૩ ની કલમ–૧૫ ની પેટા કલમ–૧ થી પ્રાપ્ત થયેલ સત્તાની રૂઈએ રાજય ચૂંટણી પંચના અધિકારી તરીકે કલેકટર દાહોદ જીલ્લાની નીચેની અનુસૂચિના કોલમ નં. ૨ માં જણાવેલ તાલુકાની સામે કોલમ–૩ માં જણાવેલ ગ્રામ પંચાયતોના કોલમ નં. ૪, ૫ માં જણાવેલ વોર્ડની બેઠકોની .... × તથા કોલમ નં. ૬ માં જણાવેલ સરપંચની બેઠકોની સામાન્ય / પેટા ચૂંટણી તા.૯/૦૨/૨૦૦૩ ના રોજ યોજવાનું જાહેર કરેલ છે.

INDEX

..........ફતેપુરા................ તાલુકાની ગ્રામ પંચાયત ચૂંટણી યોજવાની છે તેની યાદી

અ.નં.	તાલુકાનું નામ	ગ્રામ પંચાયતનું નામ	વોર્ડ નંબર	વોર્ડના બેઠકનો પ્રકાર	સરપંચની બેઠકનો પ્રકાર	ચૂંટણીનો પ્રકાર
૧	૨	૩	૪	૫	૬	૭
૧	ફતેપુરા	કરોડીયાપૂર્વ	૧	અનુ. આદિજાતિ (સામાન્ય)	—	પેટા ચૂંટણી
			૭	સા. શૈ. પછાત વર્ગ (સ્ત્રી)		
૨	ફતેપુરા	ડુંગર	૧	અનુ. આદિજાતિ (સામાન્ય)	—	પેટા ચૂંટણી
૩	ફતેપુરા	નાનાસરણૈયા	૫	અનુ. આદિજાતિ (સામાન્ય)	—	પેટા ચૂંટણી

૩. આ જાહેરનામાની ગુજરાત પંચાયત ચૂંટણી નિયમો–૧૯૯૪ ના નિયમ–૯(૧) અન્વયે સરકારી રાજયપત્રમાં પ્રસિધ્ધ કરવામાં આવે છે.

(સહી) અવાચ્ય,

રાજય ચૂંટણી પંચના અધિકારી

અને

કલેક્ટર, દાહોદ.

INDEX

ગુજરાત પંચાયત ચૂંટણી નિયમો--૧૯૯૪ ના નિયમ ૯(૨) અન્વયે ચૂંટણીનું જાહેરનામું

જીલ્લા કલેકટર કચેરી, ચૂંટણી શાખા,
દાહોદ જીલ્લો.

તારીખ: ૧૫/૦૧/૨૦૦૩

ક્રમાંક: ચટણ/ ગ્રા. પં. /જાહેરનામુ/ ૨૦૦૩

-: જાહેરનામુ :-

દાહોદ જીલ્લાની .....ફતેપુરા.... તાલુકાની ગ્રામ પંચાયતોના...... X વોર્ડની બેઠકોની / સરપંચની બેઠકોની ચૂંટણી

૧. ગુજરાત પંચાયત અધિનિયમ-૧૯૯૩ ની કલમ-૧૬ ની પેટા કલમ-૧ મુજબ દાહોદ જીલ્લાની ......ફતેપુરા...... તાલુકાની ગ્રામ પંચાયતોના વોર્ડોની રચના તથા બેઠકોની ફાળવણી રાજ્ય ચૂંટણી પંચના અધિકારી તરીકે કરેલ છે.

૨. ગુજરાત પંચાયત ચૂંટણી નિયમો-૧૯૯૪ ના નિયમ ૯ ના પેટા કલમ-૨ થી પ્રાપ્ત થયેલ સત્તાની રૂઈએ રાજ્ય ચૂંટણી પંચના અધિકારી તરીકે કલેકટર દાહોદ જીલ્લાની નીચેની અનુસૂચિના કોલમ નં. ૨ માં જણાવેલ તાલુકાની સામે કોલમ-૩ માં જણાવેલ ગ્રામ પંચાયતોના કોલમ નં. ૪ માં જણાવેલ વોર્ડોની કોલમ નં. ૫ માં જણાવેલ બેઠકો ભરવા માટે સભ્યોની તથા કોલમ નં. ૬ માં જણાવેલ પ્રકારવાળી સરપંચની બેઠકો ભરવા માટે સરપંચની ચૂંટણી યોજવાનો તબકકાવાર કાર્યક્રમ નીચે જણાવ્યા મુજબ નકકી કરે છે.

		તારીખ	સમય	સ્થળ
(ક)	ઉમેદવારી રજુ કરવાની / ભરવાની છેલ્લી તારીખ	૨૨/૧/૨૦૦૩	૧૧-૦૦ કલાકથી ૧૫-૦૦ કલાક સુધી	ચૂંટણી અધિકારી/મદદનીશ ચૂંટણી અધિકારીની કચેરી ખાતે
(ખ)	ઉમેદવારી પત્રોની ચકાસણી તારીખ	૨૩/૧/૨૦૦૩	ચકાસણી પુરી થાય ત્યાં સુધી	ચૂંટણી અધિકારીની કચેરી ખાતે
(ગ)	ઉમેદવારી પત્રો પાછી ખેંચી લેવાની છેલ્લી તારીખ	૨૫/૧/૨૦૦૩	૧૫-૦૦ કલાક સુધી	ચૂંટણી અધિકારી/મદદનીશ ચૂંટણી અધિકારીની કચેરી ખાતે
(ઘ)	આવશ્યક હોય તો મતદાનની તારીખ	૯/૨/૨૦૦૩	---	---
(ચ)	મતદાનનો સમય	૯/૨/૨૦૦૩	સવારના ૮-૦૦ કલાકથી સાંજના ૫-૦૦ કલાક સુધી	---
(છ)	મતદાનના સ્થળ	---	---	જીલ્લા ચૂંટણી અધિકારીએ જાહેર કરેલ મતદાન મથક ઉપર
(જ)	મતગણતરી માટેની તારીખ અને સમય	૧૧/૨/૨૦૦૩	સવારના ૯-૦૦ કલાકથી ગણતરી પુરી થાય ત્યાં સુધી	જીલ્લા ચૂંટણી અધિકારીએ જાહેર કરે તે સ્થળે
(ઝ)	ચૂંટણી પ્રક્રિયા પુરી થવા માટેની તારીખ	૧૭/૨/૨૦૦૩		

INDEX

..........ફતેપુરા................ તાલુકાની ગ્રામ પંચાયત ચૂંટણી યોજવાની છે તેની યાદી

અ.નં.	તાલુકાનું નામ	ગ્રામ પંચાયતનું નામ	વોર્ડ નંબર	વોર્ડના બેઠકનો પ્રકાર	સરપંચની બેઠકનો પ્રકાર	ચૂંટણીના પ્રકાર
૧	૨	૩	૪	૫	૬	૭
૧	ફતેપુરા	કરોડીયાપૂર્વ	૧	અનુ. આદિજાતિ (સામાન્ય)	–	પેટા ચૂંટણી
			૭	સા. શૈ. પછાત વર્ગ (સ્ત્રી)		
૨	ફતેપુરા	ડુંગર	૧	અનુ. આદિજાતિ (સામાન્ય)	–	પેટા ચૂંટણી
૩	ફતેપુરા	નાનાસરણૈયા	૫	અનુ. આદિજાતિ (સામાન્ય)	–	પેટા ચૂંટણી

(સહી) અવાચ્ય

રાજ્ય ચૂંટણી પંચના અધિકારી

અને

કલેકટર, દાહોદ.

INDEX

ગુજરાત પંચાયત અધિનિયમ-૧૯૯૩ ની કલમ-૧૫ ની પેટા કલમ-૧ અન્વયે ચૂંટણીનું જાહેરનામું

જીલ્લા કલેકટર કચેરી, ચૂંટણી શાખા, દાહોદ જીલ્લો.

તારીખ: ૧૫/૦૧/૨૦૦૩

ક્રમાંક: રાચપ/ ચટણ/ પચત/ ગ્રા. પં. /જાહેરનામુ/ ૨૦૦૩

-: જાહેરનામુ :-

દાહોદ જીલ્લાના ...લીમખેડા.. તાલુકાની ગ્રામ પંચાયતોના........ X વોર્ડની બેઠકોની / સરપંચની બેઠકોની સામાન્ય/ પેટા ચૂંટણી

૧. ગુજરાત પંચાયત અધિનિયમ-૧૯૯૩ ની કલમ-૧૬ ની પેટા કલમ-૧ મુજબ દાહોદ જીલ્લાની ...લીમખેડા.... તાલુકાની ગ્રામ પંચાયતોના વોર્ડોની રચના કરવા તથા બેઠકોની ફાળવણી રાજ્ય ચૂંટણી પંચના અધિકારી તરીકે કરેલ છે.

૨. ગુજરાત પંચાયત અધિનિયમ-૧૯૯૩ ની કલમ-૧૫ ની પેટા કલમ-૧ થી પ્રાપ્ત થયેલ સત્તાની રૂઈએ રાજ્ય ચૂંટણી પંચના અધિકારી તરીકે કલેકટર દાહોદ જીલ્લાની નીચેની અનુસૂચિના કોલમ નં. ૨ માં જણાવેલ તાલુકાની સામે કોલમ-૩ માં જણાવેલ ગ્રામ પંચાયતોના કોલમ નં. ૪, ૫ માં જણાવેલ વોર્ડની બેઠકોની .... X તથા કોલમ નં. ૬ માં જણાવેલ સરપંચની બેઠકોની સામાન્ય / પેટા ચૂંટણી તા.૯/૦૨/૨૦૦૩ ના રોજ યોજવાનું જાહેર કરેલ છે.

INDEX

..........લીમખેડા................ તાલુકાની ગ્રામ પંચાયત ચૂંટણી યોજવાની છે તેની યાદી

અ.નં.	તાલુકાનું નામ	ગ્રામ પંચાયતનું નામ	વોર્ડ નંબર	વોર્ડના બેઠકનો પ્રકાર	સરપંચની બેઠકનો પ્રકાર	ચૂંટણીનો પ્રકાર
૧	૨	૩	૪	૫	૬	૭
૧	લીમખેડા	ભીલપાનીયા	૧	સા. શૈ. પછાત વર્ગ (સામાન્ય)	અનુ. આદિજાતિ (સામાન્ય)	સામાન્ય
			૨	અનુ. આદિજાતિ (સામાન્ય)		
			૩	અનુ. આદિજાતિ (સામાન્ય)		
			૪	અનુ. આદિજાતિ (સ્ત્રી)		
			૫	અનુ. આદિજાતિ (સામાન્ય)		
			૬	અનુ. આદિજાતિ (સામાન્ય)		
			૭	સામાન્ય (સ્ત્રી)		
			૮	અનુ. આદિજાતિ (સ્ત્રી)		
			૯	સામાન્ય (સ્ત્રી)		
			૧૦	બિન અનામત (સામાન્ય)		
			૧૧	બિન અનામત (સામાન્ય)		
૨	લીમખેડા	ખીરખાઈ	૧	સા. શૈ. પછાત વર્ગ (સામાન્ય)	અનુ. આદિજાતિ (સામાન્ય)	સામાન્ય
			૨	બિન અનામત (સામાન્ય)		
			૩	અનુ. આદિજાતિ (સામાન્ય)		
			૪	અનુ. આદિજાતિ (સ્ત્રી)		
			૫	અનુ. આદિજાતિ (સ્ત્રી)		
			૬	અનુ. આદિજાતિ (સામાન્ય)		
			૭	અનુ. આદિજાતિ (સામાન્ય)		
૩	લીમખેડા	નાની સંજેલી	૧	અનુ. આદિજાતિ (સ્ત્રી)	અનુ. આદિજાતિ (સ્ત્રી)	સામાન્ય
			૨	અનુ. આદિજાતિ (સ્ત્રી)		
			૩	અનુ. આદિજાતિ (સ્ત્રી)		
			૪	અનુ. આદિજાતિ (સામાન્ય)		
			૫	અનુ. આદિજાતિ (સામાન્ય)		
			૬	અનુ. આદિજાતિ (સામાન્ય)		
			૭	અનુ. આદિજાતિ (સામાન્ય)		
			૮	અનુ. આદિજાતિ (સામાન્ય)		
			૯	અનુ. આદિજાતિ (સામાન્ય)		
			૧૦	અનુ. આદિજાતિ (સામાન્ય)		
			૧૧	અનુ. આદિજાતિ (સામાન્ય)		
			૧૨	અનુ. આદિજાતિ (સામાન્ય)		
			૧૩	અનુ. આદિજાતિ (સ્ત્રી)		
૪	લીમખેડા	નીનામાના ખાખરીયા	૧	અનુ. આદિજાતિ (સામાન્ય)	અનુ. આદિજાતિ (સ્ત્રી)	સામાન્ય
			૨	અનુ. આદિજાતિ (સામાન્ય)		
			૩	અનુ. આદિજાતિ (સ્ત્રી)		
			૪	અનુ. આદિજાતિ (સામાન્ય)		
			૫	અનુ. આદિજાતિ (સામાન્ય)		
			૬	સા. શૈ. પછાત વર્ગ (સામાન્ય)		
			૭	અનુ. આદિજાતિ (સ્ત્રી)		
૫	લીમખેડા	પાડલીયા	૧	સા. શૈ. પછાત વર્ગ (સામાન્ય)	અનુ. આદિજાતિ (સ્ત્રી)	સામાન્ય
			૨	અનુ. આદિજાતિ (સામાન્ય)		
			૩	અનુ. આદિજાતિ (સ્ત્રી)		
			૪	અનુ. આદિજાતિ (સ્ત્રી)		
			૫	અનુ. આદિજાતિ (સ્ત્રી)		
			૬	અનુ. આદિજાતિ (સામાન્ય)		
			૭	અનુ. આદિજાતિ (સામાન્ય)		
			૮	અનુ. આદિજાતિ (સામાન્ય)		
			૯	અનુ. આદિજાતિ (સામાન્ય)		

૬	લીમખેડા	પરમારના ખાખરીયા	૧	અનુ. આદિજાતિ (સ્ત્રી)	અનુ. આદિજાતિ (સ્ત્રી)	સામાન્ય
			૨	અનુ. આદિજાતિ (સ્ત્રી)		
			૩	અનુ. આદિજાતિ (સામાન્ય)		
			૪	અનુ. આદિજાતિ (સામાન્ય)		
			૫	અનુ. આદિજાતિ (સામાન્ય)		
			૬	સા. શૈ. પછાત વર્ગ (સામાન્ય)		
			૭	અનુ. આદિજાતિ (સામાન્ય)		
૭	લીમખેડા	સુડીયા	૧	અનુ. આદિજાતિ (સામાન્ય)	અનુ. આદિજાતિ (સામાન્ય)	સામાન્ય
			૨	અનુ. આદિજાતિ (સ્ત્રી)		
			૩	અનુ. આદિજાતિ (સામાન્ય)		
			૪	અનુ. આદિજાતિ (સામાન્ય)		
			૫	અનુ. આદિજાતિ (સ્ત્રી)		
			૬	અનુ. આદિજાતિ (સામાન્ય)		
			૭	અનુ. આદિજાતિ (સ્ત્રી)		
			૮	અનુ. આદિજાતિ (સ્ત્રી)		
			૯	અનુ. આદિજાતિ (સામાન્ય)		
			૧૦	અનુ. આદિજાતિ (સામાન્ય)		
			૧૧	અનુ. આદિજાતિ (સામાન્ય)		
			૧૨	અનુ. આદિજાતિ (સામાન્ય)		
			૧૩	બિન અનામત (સામાન્ય)		
			૧૪	અનુ. આદિજાતિ (સામાન્ય)		
			૧૫	અનુ. આદિજાતિ (સ્ત્રી)		
૮	લીમખેડા	અગારા (ઉ)	૭	અનુ. આદિજાતિ (સામાન્ય)	અનુ. આદિજાતિ (સામાન્ય)	પેટા ચૂંટણી
૯	લીમખેડા	બોરગોટા	-	–	અનુ. આદિજાતિ (સામાન્ય)	પેટા ચૂંટણી
૧૦	લીમખેડા	દુધીયા	૧	અનુ. આદિજાતિ (સ્ત્રી)	–	પેટા ચૂંટણી
			૨	સા. શૈ. પછાત વર્ગ (સામાન્ય)		
૧૧	લીમખેડા	ધામણબારી	૬	અનુ. આદિજાતિ (સામાન્ય)	–	પેટા ચૂંટણી

૩. આ જાહેરનામાની ગુજરાત પંચાયત ચૂંટણી નિયમો–૧૯૯૪ ના નિયમ–૯(૧) અન્વયે સરકારી રાજયપત્રમાં પ્રસિધ્ધ કરવામાં આવે છે.

(સહી) અવાચ્ય,

રાજય ચૂંટણી પંચના અધિકારી
અને
કલેકટર, દાહોદ.

INDEX

ગુજરાત પંચાયત ચૂંટણી નિયમો–૧૯૯૪ ના નિયમ ૯(૨) અન્વયે ચૂંટણીનું જાહેરનામું

જીલ્લા કલેકટર કચેરી, ચૂંટણી શાખા,
દાહોદ જીલ્લો.

તારીખ: ૧૫/૦૧/૨૦૦૩

ક્રમાંક: ચટણ/ ગ્રા. પં. /જાહેરનામુ/ ૨૦૦૩

–: જાહેરનામુ :–

દાહોદ જીલ્લાની .....લીમખેડા.... તાલુકાની ગ્રામ પંચાયતોના...... × વોર્ડની બેઠકોની / સરપંચની બેઠકોની ચૂંટણી

૧. ગુજરાત પંચાયત અધિનિયમ–૧૯૯૩ ની કલમ–૧૬ ની પેટા કલમ–૧ મુજબ દાહોદ જીલ્લાની ......લીમખેડા...... તાલુકાની ગ્રામ પંચાયતોના વોર્ડોની રચના તથા બેઠકોની ફાળવણી રાજય ચૂંટણી પંચના અધિકારી તરીકે કરેલ છે.

૨. ગુજરાત પંચાયત ચૂંટણી નિયમો–૧૯૯૪ ના નિયમ ૯ ના પેટા કલમ –૨ થી પ્રાપ્ત થયેલ સત્તાની રૂઈએ રાજય ચૂંટણી પંચના અધિકારી તરીકે કલેકટર દાહોદ જીલ્લાની નીચેની અનુસૂચિના કોલમ નં. ૨ માં જણાવેલ તાલુકાની સામે કોલમ–૩ માં જણાવેલ ગ્રામ પંચાયતોના કોલમ નં. ૪ માં જણાવેલ વોર્ડોની કોલમ નં. ૫ માં જણાવેલ બેઠકો ભરવા માટે સભ્યોની તથા કોલમ નં. ૬ માં જણાવેલ પ્રકારવાળી સરપંચની બેઠકો ભરવા માટે સરપંચની ચૂંટણી યોજવાનો તબકકાવાર કાર્યક્રમ નીચે જણાવ્યા મુજબ નકકી કરે છે.

		તારીખ	સમય	સ્થળ
(ક)	ઉમેદવારી રજુ કરવાની / ભરવાની છેલ્લી તારીખ	૨૨/૧/૨૦૦૩	૧૧–૦૦ કલાકથી ૧૫–૦૦ કલાક સુધી	ચૂંટણી અધિકારી/મદદનીશ ચૂંટણી અધિકારીની કચેરી ખાતે
(ખ)	ઉમેદવારી પત્રોની ચકાસણી તારીખ	૨૩/૧/૨૦૦૩	ચકાસણી પુરી થાય ત્યાં સુધી	ચૂંટણી અધિકારીની કચેરી ખાતે
(ગ)	ઉમેદવારી પત્રો પાછી ખેંચી લેવાની છેલ્લી તારીખ	૨૫/૧/૨૦૦૩	૧૫–૦૦ કલાક સુધી	ચૂંટણી અધિકારી/મદદનીશ ચૂંટણી અધિકારીની કચેરી ખાતે
(ઘ)	આવશ્યક હોય તો મતદાનની તારીખ	૯/૨/૨૦૦૩	—	—
(ચ)	મતદાનનો સમય	૯/૨/૨૦૦૩	સવારના ૮–૦૦ કલાકથી સાંજના ૫–૦૦ કલાક સુધી	—
(છ)	મતદાનના સ્થળ	—	—	જીલ્લા ચૂંટણી અધિકારીએ જાહેર કરેલ મતદાન મથક ઉપર
(જ)	મતગણતરી માટેની તારીખ અને સમય	૧૧/૨/૨૦૦૩	સવારના ૯–૦૦ કલાકથી ગણતરી પુરી થાય ત્યાં સુધી	જીલ્લા ચૂંટણી અધિકારીએ જાહેર કરે તે સ્થળે
(ઝ)	ચૂંટણી પ્રક્રિયા પુરી થવા માટેની તારીખ	૧૭/૨/૨૦૦૩		

INDEX

.........લીમખેડા................ તાલુકાની ગ્રામ પંચાયત ચૂંટણી યોજવાની છે તેની યાદી

અ.નં.	તાલુકાનું નામ	ગ્રામ પંચાયતનું નામ	વોર્ડ નંબર	વોર્ડના બેઠકનો પ્રકાર	સરપંચની બેઠકનો પ્રકાર	ચૂંટણીનો પ્રકાર
૧	૨	૩	૪	૫	૬	૭
૧	લીમખેડા	ભીલપાનીયા	૧	સા. શૈ. પછાત વર્ગ (સામાન્ય)	અનુ. આદિજાતિ (સામાન્ય)	સામાન્ય
			૨	અનુ. આદિજાતિ (સામાન્ય)		
			૩	અનુ. આદિજાતિ (સામાન્ય)		
			૪	અનુ. આદિજાતિ (સ્ત્રી)		
			૫	અનુ. આદિજાતિ (સામાન્ય)		
			૬	અનુ. આદિજાતિ (સામાન્ય)		
			૭	સામાન્ય (સ્ત્રી)		
			૮	અનુ. આદિજાતિ (સ્ત્રી)		
			૯	સામાન્ય (સ્ત્રી)		
			૧૦	બિન અનામત (સામાન્ય)		
			૧૧	બિન અનામત (સામાન્ય)		
૨	લીમખેડા	ખીરખાઈ	૧	સા. શૈ. પછાત વર્ગ (સામાન્ય)	અનુ. આદિજાતિ (સામાન્ય)	સામાન્ય
			૨	બિન અનામત (સામાન્ય)		
			૩	અનુ. આદિજાતિ (સામાન્ય)		
			૪	અનુ. આદિજાતિ (સ્ત્રી)		
			૫	અનુ. આદિજાતિ (સ્ત્રી)		
			૬	અનુ. આદિજાતિ (સામાન્ય)		
			૭	અનુ. આદિજાતિ (સામાન્ય)		
૩	લીમખેડા	નાની સંજેલી	૧	અનુ. આદિજાતિ (સ્ત્રી)	અનુ. આદિજાતિ (સ્ત્રી)	સામાન્ય
			૨	અનુ. આદિજાતિ (સ્ત્રી)		
			૩	અનુ. આદિજાતિ (સ્ત્રી)		
			૪	અનુ. આદિજાતિ (સામાન્ય)		
			૫	અનુ. આદિજાતિ (સામાન્ય)		
			૬	અનુ. આદિજાતિ (સામાન્ય)		
			૭	અનુ. આદિજાતિ (સામાન્ય)		
			૮	અનુ. આદિજાતિ (સામાન્ય)		
			૯	અનુ. આદિજાતિ (સામાન્ય)		
			૧૦	અનુ. આદિજાતિ (સામાન્ય)		
			૧૧	અનુ. આદિજાતિ (સામાન્ય)		
			૧૨	અનુ. આદિજાતિ (સામાન્ય)		
			૧૩	અનુ. આદિજાતિ (સ્ત્રી)		
૪	લીમખેડા	નીનામાના ખાખરીયા	૧	અનુ. આદિજાતિ (સામાન્ય)	અનુ. આદિજાતિ (સ્ત્રી)	સામાન્ય
			૨	અનુ. આદિજાતિ (સામાન્ય)		
			૩	અનુ. આદિજાતિ (સ્ત્રી)		
			૪	અનુ. આદિજાતિ (સામાન્ય)		
			૫	અનુ. આદિજાતિ (સામાન્ય)		
			૬	સા. શૈ. પછાત વર્ગ (સામાન્ય)		
			૭	અનુ. આદિજાતિ (સ્ત્રી)		
૫	લીમખેડા	પાડલીયા	૧	સા. શૈ. પછાત વર્ગ (સામાન્ય)	અનુ. આદિજાતિ (સ્ત્રી)	સામાન્ય
			૨	અનુ. આદિજાતિ (સામાન્ય)		
			૩	અનુ. આદિજાતિ (સ્ત્રી)		
			૪	અનુ. આદિજાતિ (સ્ત્રી)		
			૫	અનુ. આદિજાતિ (સ્ત્રી)		
			૬	અનુ. આદિજાતિ (સામાન્ય)		
			૭	અનુ. આદિજાતિ (સામાન્ય)		
			૮	અનુ. આદિજાતિ (સામાન્ય)		
			૯	અનુ. આદિજાતિ (સામાન્ય)		

INDEX

૬	લીમખેડા	પરમારના ખાખરીયા	૧	અનુ. આદિજાતિ (સ્ત્રી)	અનુ. આદિજાતિ (સ્ત્રી)	સામાન્ય
			૨	અનુ. આદિજાતિ (સ્ત્રી)		
			૩	અનુ. આદિજાતિ (સામાન્ય)		
			૪	અનુ. આદિજાતિ (સામાન્ય)		
			૫	અનુ. આદિજાતિ (સામાન્ય)		
			૬	સા. શૈ. પછાત વર્ગ (સામાન્ય)		
			૭	અનુ. આદિજાતિ (સામાન્ય)		
૭	લીમખેડા	સુડીયા	૧	અનુ. આદિજાતિ (સામાન્ય)	અનુ. આદિજાતિ (સામાન્ય)	સામાન્ય
			૨	અનુ. આદિજાતિ (સ્ત્રી)		
			૩	અનુ. આદિજાતિ (સામાન્ય)		
			૪	અનુ. આદિજાતિ (સામાન્ય)		
			૫	અનુ. આદિજાતિ (સ્ત્રી)		
			૬	અનુ. આદિજાતિ (સામાન્ય)		
			૭	અનુ. આદિજાતિ (સ્ત્રી)		
			૮	અનુ. આદિજાતિ (સ્ત્રી)		
			૯	અનુ. આદિજાતિ (સામાન્ય)		
			૧૦	અનુ. આદિજાતિ (સામાન્ય)		
			૧૧	અનુ. આદિજાતિ (સામાન્ય)		
			૧૨	અનુ. આદિજાતિ (સામાન્ય)		
			૧૩	બિન અનામત (સામાન્ય)		
			૧૪	અનુ. આદિજાતિ (સામાન્ય)		
			૧૫	અનુ. આદિજાતિ (સ્ત્રી)		
૮	લીમખેડા	અગારા (ઉ)	૭	અનુ. આદિજાતિ (સામાન્ય)	અનુ. આદિજાતિ (સામાન્ય)	પેટા ચૂંટણી
૯	લીમખેડા	બોરગોટા	-	–	અનુ. આદિજાતિ (સામાન્ય)	પેટા ચૂંટણી
૧૦	લીમખેડા	દુધીયા	૧	અનુ. આદિજાતિ (સ્ત્રી)	–	પેટા ચૂંટણી
			૨	સા. શૈ. પછાત વર્ગ (સામાન્ય)		
૧૧	લીમખેડા	ધામણબારી	૬	અનુ. આદિજાતિ (સામાન્ય)	–	પેટા ચૂંટણી

(સહી) અવાચ્ય,

રાજ્ય ચૂંટણી પંચના અધિકારી

અને

કલેકટર, દાહોદ.

INDEX

ગુજરાત પંચાયત અધિનિયમ–૧૯૯૩ ની કલમ–૧૫ ની પેટા કલમ–૧ અન્વયે ચૂંટણીનું જાહેરનામું

જીલ્લા કલેકટર કચેરી, ચૂંટણી શાખા, દાહોદ જીલ્લો.

તારીખઃ ૧૫/૦૧/૨૦૦૩

ક્રમાંકઃ રાચપ/ ચટણ/ પચત/ ગ્રા. પં. /જાહેરનામુ/ ૨૦૦૩

–: જાહેરનામુ :–

દાહોદ જીલ્લાના ...ધાનપુર.. તાલુકાની ગ્રામ પંચાયતોના........ × વોર્ડની બેઠકોની / સરપંચની બેઠકોની સામાન્ય/ પેટા ચૂંટણી

૧. ગુજરાત પંચાયત અધિનિયમ–૧૯૯૩ ની કલમ–૧૬ ની પેટા કલમ–૧ મુજબ દાહોદ જીલ્લાની ...ધાનપુર.... તાલુકાની ગ્રામ પંચાયતોના વોર્ડોની રચના કરવા તથા બેઠકોની ફાળવણી રાજય ચૂંટણી પંચના અધિકારી તરીકે કરેલ છે.

૨. ગુજરાત પંચાયત અધિનિયમ–૧૯૯૩ ની કલમ–૧૫ ની પેટા કલમ–૧ થી પ્રાપ્ત થયેલ સત્તાની રૂઈએ રાજય ચૂંટણી પંચના અધિકારી તરીકે કલેકટર દાહોદ જીલ્લાની નીચેની અનુસૂચિના કોલમ નં. ૨ માં જણાવેલ તાલુકાની સામે કોલમ–૩ માં જણાવેલ ગ્રામ પંચાયતોના કોલમ નં. ૪, ૫ માં જણાવેલ વોર્ડની બેઠકોની .... × તથા કોલમ નં. ૬ માં જણાવેલ સરપંચની બેઠકોની સામાન્ય / પેટા ચૂંટણી તા.૯/૦૨/૨૦૦૩ ના રોજ યોજવાનું જાહેર કરેલ છે.

INDEX

..........ધાનપુર................ તાલુકાની ગ્રામ પંચાયત ચૂંટણી યોજવાની છે તેની યાદી

અ.નં.	તાલુકાનું નામ	ગ્રામ પંચાયતનું નામ	વોર્ડ નંબર	વોર્ડના બેઠકનો પ્રકાર	સરપંચની બેઠકનો પ્રકાર	ચૂંટણીનો પ્રકાર
૧	૨	૩	૪	૫	૬	૭
૧	ધાનપુર	કાલીયાવડ	૨	અનુ.આદિજાતિ (સામાન્ય)	–	પેટા ચૂંટણી

૩. આ જાહેરનામાની ગુજરાત પંચાયત ચૂંટણી નિયમો–૧૯૯૪ ના નિયમ–૯(૧) અન્વયે સરકારી રાજયપત્રમાં પ્રસિધ્ધ કરવામાં આવે છે.

(સહી) અવાચ્ય,

રાજય ચૂંટણી પંચના અધિકારી
અને
કલેકટર, દાહોદ.

INDEX

ગુજરાત પંચાયત ચૂંટણી નિયમો-૧૯૯૪ ના નિયમ ૯(૨) અન્વયે ચૂંટણીનું જાહેરનામું

જીલ્લા કલેકટર કચેરી, ચૂંટણી શાખા,
દાહોદ જીલ્લો.

તારીખ: ૧૫/૦૧/૨૦૦૩

ક્રમાંક: ચટણ/ ગ્રા. પં. /જાહેરનામુ/ ૨૦૦૩

-: જાહેરનામુ :-

દાહોદ જીલ્લાની .....ધાનપુર.... તાલુકાની ગ્રામ પંચાયતોના...... × વોર્ડની બેઠકોની / સરપંચની બેઠકોની ચૂંટણી

૧. ગુજરાત પંચાયત અધિનિયમ-૧૯૯૩ ની કલમ-૧૬ ની પેટા કલમ-૧ મુજબ દાહોદ જીલ્લાની ......ધાનપુર...... તાલુકાની ગ્રામ પંચાયતોના વોર્ડોની રચના તથા બેઠકોની ફાળવણી રાજ્ય ચૂંટણી પંચના અધિકારી તરીકે કરેલ છે.

૨. ગુજરાત પંચાયત ચૂંટણી નિયમો-૧૯૯૪ ના નિયમ ૯ ના પેટા કલમ-૨ થી પ્રાપ્ત થયેલ સત્તાની રૂઈએ રાજ્ય ચૂંટણી પંચના અધિકારી તરીકે કલેકટર દાહોદ જીલ્લાની નીચેની અનુસૂચિના કોલમ નં. ૨ માં જણાવેલ તાલુકાની સામે કોલમ-૩ માં જણાવેલ ગ્રામ પંચાયતોના કોલમ નં. ૪ માં જણાવેલ વોર્ડોની કોલમ નં. ૫ માં જણાવેલ બેઠકો ભરવા માટે સભ્યોની તથા કોલમ નં. ૬ માં જણાવેલ પ્રકારવાળી સરપંચની બેઠકો ભરવા માટે સરપંચની ચૂંટણી યોજવાનો તબક્કાવાર કાર્યક્રમ નીચે જણાવ્યા મુજબ નક્કી કરે છે.

		તારીખ	સમય	સ્થળ
(ક)	ઉમેદવારી રજુ કરવાની / ભરવાની છેલ્લી તારીખ	૨૨/૧/૨૦૦૩	૧૧-૦૦ કલાકથી ૧૫-૦૦ કલાક સુધી	ચૂંટણી અધિકારી/મદદનીશ ચૂંટણી અધિકારીની કચેરી ખાતે
(ખ)	ઉમેદવારી પત્રોની ચકાસણી તારીખ	૨૩/૧/૨૦૦૩	ચકાસણી પુરી થાય ત્યાં સુધી	ચૂંટણી અધિકારીની કચેરી ખાતે
(ગ)	ઉમેદવારી પત્રો પાછી ખેંચી લેવાની છેલ્લી તારીખ	૨૫/૧/૨૦૦૩	૧૫-૦૦ કલાક સુધી	ચૂંટણી અધિકારી/મદદનીશ ચૂંટણી અધિકારીની કચેરી ખાતે
(ઘ)	આવશ્યક હોય તો મતદાનની તારીખ	૯/૨/૨૦૦૩	---	---
(ચ)	મતદાનનો સમય	૯/૨/૨૦૦૩	સવારના ૮-૦૦ કલાકથી સાંજના ૫-૦૦ કલાક સુધી	---
(છ)	મતદાનના સ્થળ	---	---	જીલ્લા ચૂંટણી અધિકારીએ જાહેર કરેલ મતદાન મથક ઉપર
(જ)	મતગણતરી માટેની તારીખ અને સમય	૧૧/૨/૨૦૦૩	સવારના ૯-૦૦ કલાકથી ગણતરી પુરી થાય ત્યાં સુધી	જીલ્લા ચૂંટણી અધિકારીએ જાહેર કરે તે સ્થળે
(ઝ)	ચૂંટણી પ્રક્રિયા પુરી થવા માટેની તારીખ	૧૭/૨/૨૦૦૩		

INDEX

..........ધાનપુર................ તાલુકાની ગ્રામ પંચાયત ચૂંટણી યોજવાની છે તેની યાદી

અ.નં.	તાલુકાનું નામ	ગ્રામ પંચાયતનું નામ	વોર્ડ નંબર	વોર્ડના બેઠકનો પ્રકાર	સરપંચની બેઠકનો પ્રકાર	ચૂંટણીનો પ્રકાર
૧	૨	૩	૪	૫	૬	૭
૧	ધાનપુર	કાલીયાવડ	૨	અનુ.આદિજાતિ (સામાન્ય)	–	પેટા ચૂંટણી

(સહી) અવાચ્ય,
રાજ્ય ચૂંટણા પંચના અધિકારી
અને
કલેકટર, દાહોદ.

INDEX

ગુજરાત પંચાયત અધિનિયમ–૧૯૯૩ ની કલમ–૧૫ ની પેટા કલમ–૧ અન્વયે ચૂંટણીનું જાહેરનામું

જીલ્લા કલેકટર કચેરી, ચૂંટણી શાખા, દાહોદ જીલ્લો.

તારીખ: ૧૫/૦૧/૨૦૦૩

ક્રમાંક: રાચપ/ ચટણ/ પચત/ ગ્રા. પં. /જાહેરનામુ/ ૨૦૦૩

–: જાહેરનામુ :–

દાહોદ જીલ્લાના ..દે.બારીયા.. તાલુકાની ગ્રામ પંચાયતોના........ × વોર્ડની બેઠકોની / સરપંચની બેઠકોની સામાન્ય/ પેટા ચૂંટણી

૧. ગુજરાત પંચાયત અધિનિયમ–૧૯૯૩ ની કલમ–૧૬ ની પેટા કલમ–૧ મુજબ દાહોદ જીલ્લાની ...દે.બારીયા.... તાલુકાની ગ્રામ પંચાયતોના વોર્ડોની રચના કરવા તથા બેઠકોની ફાળવણી રાજય ચૂંટણી પંચના અધિકારી તરીકે કરેલ છે.

૨. ગુજરાત પંચાયત અધિનિયમ–૧૯૯૩ ની કલમ–૧૫ ની પેટા કલમ–૧ થી પ્રાપ્ત થયેલ સત્તાની રૂઈએ રાજય ચૂંટણી પંચના અધિકારી તરીકે કલેકટર દાહોદ જીલ્લાની નીચેની અનુસૂચિના કોલમ નં. ૨ માં જણાવેલ તાલુકાની સામે કોલમ–૩ માં જણાવેલ ગ્રામ પંચાયતોના કોલમ નં. ૪, ૫ માં જણાવેલ વોર્ડની બેઠકોની .... × તથા કોલમ નં. ૬ માં જણાવેલ સરપંચની બેઠકોની સામાન્ય / પેટા ચૂંટણી તા.૯/૦૨/૨૦૦૩ ના રોજ યોજવાનું જાહેર કરેલ છે.

INDEX

..........દે.બારીયા............... તાલુકાની ગ્રામ પંચાયત ચૂંટણી યોજવાની છે તેની યાદી.

અ.નં.	તાલુકાનું નામ	ગ્રામ પંચાયતનું નામ	વોર્ડ નંબર	વોર્ડના બેઠકનો પ્રકાર	સરપંચની બેઠકનો પ્રકાર	ચૂંટણીનો પ્રકાર
૧	૨	૩	૪	૫	૬	૭
૧	દે.બારીયા	જુનાબારીયા	૧	સા.શૈ.પછાત વર્ગ (સ્ત્રી)	બિન અનામત (સામાન્ય)	સામાન્ય
			૨	અનુ.આદિજાતિ (સામાન્ય)		
			૩	સામાન્ય (સ્ત્રી)		
			૪	બિન અનામત (સામાન્ય)		
			૫	બિન અનામત (સામાન્ય)		
			૬	બિન અનામત (સામાન્ય)		
			૭	બિન અનામત (સામાન્ય)		
૨	દે.બારીયા	ટીકડી	૧	સા.શૈ.પછાત વર્ગ (સ્ત્રી)	સામાન્ય (સ્ત્રી)	સામાન્ય
			૨	અનુ.આદિજાતિ (સામાન્ય)		
			૩	બિન અનામત (સ્ત્રી)		
			૪	બિન અનામત (સામાન્ય)		
			૫	બિન અનામત (સામાન્ય)		
			૬	બિન અનામત (સામાન્ય)		
			૭	બિન અનામત (સામાન્ય)		
૩	દે.બારીયા	કાકલપુર	૧	સા.શૈ.પછાત વર્ગ (સામાન્ય)	અનુ. આદિજાતિ (સ્ત્રી)	સામાન્ય
			૨	બિન અનામત (સામાન્ય)		
			૩	અનુ.આદિજાતિ (સામાન્ય)		
			૪	અનુ.આદિજાતિ (સામાન્ય)		
			૫	અનુ.આદિજાતિ (સ્ત્રી)		
			૬	અનુ.આદિજાતિ (સ્ત્રી)		
			૭	અનુ.આદિજાતિ (સામાન્ય)		
૪	દે.બારીયા	વિરોલ	૧	અનુ.આદિજાતિ (સ્ત્રી)	બિન અનામત (સામાન્ય)	સામાન્ય
			૨	અનુ.આદિજાતિ (સામાન્ય)		
			૩	બિન અનામત (સામાન્ય)		
			૪	બિન અનામત (સામાન્ય)		
			૫	અનુ.જાતિ (સામાન્ય)		
			૬	સા.શૈ.પછાત વર્ગ (સામાન્ય)		
			૭	સામાન્ય (સ્ત્રી)		
૫	દે.બારીયા	સાગારામા	૪	અનુ.આદિજાતિ (સ્ત્રી)	–	પેટા ચૂંટણી
			૭	અનુ.આદિજાતિ (સ્ત્રી)		
૬	દે.બારીયા	મેઘામુવાડી	૩	અનુ.આદિજાતિ (સામાન્ય)	–	પેટા ચૂંટણી
				–		
૭	દે.બારીયા	અસાયડી	૧	સા.શૈ.પછાત વર્ગ (સામાન્ય)	–	પેટા ચૂંટણી
				–		
૮	દે.બારીયા	ડભવા	૫	અનુ.આદિજાતિ (સામાન્ય)	–	પેટા ચૂંટણી
				–		
૯	દે.બારીયા	પંગેલા	૭	અનુ.આદિજાતિ (સામાન્ય)	–	પેટા ચૂંટણી
૧૦	દે.બારીયા	કેળકૂવા	-	–	અનુ. આદિજાતિ (સ્ત્રી)	પેટા ચૂંટણી

૩. આ જાહેરનામાની ગુજરાત પંચાયત ચૂંટણી નિયમો–૧૯૯૪ ના નિયમ–૯(૧) અન્વયે સરકારી રાજયપત્રમાં પ્રસિધ્ધ કરવામાં આવે છે.

(સહી) અવાચ્ય,

રાજય ચૂંટણી પંચના અધિકારી
અને
કલેકટર, દાહોદ.

INDEX

ગુજરાત પંચાયત ચૂંટણી નિયમો-૧૯૯૪ ના નિયમ ૯(૨) અન્વયે ચૂંટણીનું જાહેરનામું

જીલ્લા કલેકટર કચેરી, ચૂંટણી શાખા,

દાહોદ જીલ્લો.

તારીખઃ ૧૫/૦૧/૨૦૦૩

ક્રમાંકઃ ચટણ/ ગ્રા. પં. /જાહેરનામુ/ ૨૦૦૩

-: જાહેરનામુ :-

દાહોદ જીલ્લાની .....દે.બારીયા.... તાલુકાની ગ્રામ પંચાયતોના...... X વોર્ડની બેઠકોની / સરપંચની બેઠકોની ચૂંટણી

૧. ગુજરાત પંચાયત અધિનિયમ-૧૯૯૩ ની કલમ-૧૬ ની પેટા કલમ-૧ મુજબ દાહોદ જીલ્લાની ......દે.બારીયા.....તાલુકાની ગ્રામ પંચાયતોના વોર્ડોની રચના તથા બેઠકોની ફાળવણી રાજય ચૂંટણી પંચના અધિકારી તરીકે કરેલ છે.

૨. ગુજરાત પંચાયત ચૂંટણી નિયમો-૧૯૯૪ ના નિયમ ૯ ના પેટા કલમ-૨ થી પ્રાપ્ત થયેલ સત્તાની રૂઈએ રાજય ચૂંટણી પંચના અધિકારી તરીકે કલેકટર દાહોદ જીલ્લાની નીચેની અનુસૂચિના કોલમ નં. ૨ માં જણાવેલ તાલુકાની સામે કોલમ-૩ માં જણાવેલ ગ્રામ પંચાયતોના કોલમ નં. ૪ માં જણાવેલ વોર્ડોની કોલમ નં. ૫ માં જણાવેલ બેઠકો ભરવા માટે સભ્યોની તથા કોલમ નં. ૬ માં જણાવેલ પ્રકારવાળી સરપંચની બેઠકો ભરવા માટે સરપંચની ચૂંટણી યોજવાનો તબકકાવાર કાર્યક્રમ નીચે જણાવ્યા મુજબ નકકી કરે છે.

		તારીખ	સમય	સ્થળ
(ક)	ઉમેદવારી રજુ કરવાની / ભરવાની છેલ્લી તારીખ	૨૨/૧/૨૦૦૩	૧૧-૦૦ કલાકથી ૧૫-૦૦ કલાક સુધી	ચૂંટણી અધિકારી/મદદનીશ ચૂંટણી અધિકારીની કચેરી ખાતે
(ખ)	ઉમેદવારી પત્રોની ચકાસણી તારીખ	૨૩/૧/૨૦૦૩	ચકાસણી પુરી થાય ત્યાં સુધી	ચૂંટણી અધિકારીની કચેરી ખાતે
(ગ)	ઉમેદવારી પત્રો પાછી ખેંચી લેવાની છેલ્લી તારીખ	૨૫/૧/૨૦૦૩	૧૫-૦૦ કલાક સુધી	ચૂંટણી અધિકારી/મદદનીશ ચૂંટણી અધિકારીની કચેરી ખાતે
(ઘ)	આવશ્યક હોય તો મતદાનની તારીખ	૯/૨/૨૦૦૩		---
(ચ)	મતદાનનો સમય	૯/૨/૨૦૦૩	સવારના ૮-૦૦ કલાકથી સાંજના ૫-૦૦ કલાક સુધી	---
(છ)	મતદાનના સ્થળ	---	---	જીલ્લા ચૂંટણી અધિકારીએ જાહેર કરેલ મતદાન મથક ઉપર
(જ)	મતગણતરી માટેની તારીખ અને સમય	૧૧/૨/૨૦૦૩	સવારના ૯-૦૦ કલાકથી ગણતરી પુરી થાય ત્યાં સુધી	જીલ્લા ચૂંટણી અધિકારીએ જાહેર કરે તે સ્થળે
(ઝ)	ચૂંટણી પ્રક્રિયા પુરી થવા માટેની તારીખ	૧૭/૨/૨૦૦૩		

INDEX

..........દે.બારીયા................. તાલુકાની ગ્રામ પંચાયત ચૂંટણી યોજવાની છે તેની યાદી.

અ.નં.	તાલુકાનું નામ	ગ્રામ પંચાયતનું નામ	વોર્ડ નંબર	વોર્ડના બેઠકનો પ્રકાર	સરપંચની બેઠકનો પ્રકાર	ચૂંટણીનો પ્રકાર
૧	૨	૩	૪	૫	૬	૭
૧	દે.બારીયા	જુનાબારીયા	૧	સા.શૈ.પછાત વર્ગ (સ્ત્રી)	બિન અનામત (સામાન્ય)	સામાન્ય
			૨	અનુ.આદિજાતિ (સામાન્ય)		
			૩	સામાન્ય (સ્ત્રી)		
			૪	બિન અનામત (સામાન્ય)		
			૫	બિન અનામત (સામાન્ય)		
			૬	બિન અનામત (સામાન્ય)		
			૭	બિન અનામત (સામાન્ય)		
૨	દે.બારીયા	ટીકડી	૧	સા.શૈ.પછાત વર્ગ (સ્ત્રી)	સમાન્ય (સ્ત્રી)	સામાન્ય
			૨	અનુ.આદિજાતિ (સામાન્ય)		
			૩	બિન અનામત (સ્ત્રી)		
			૪	બિન અનામત (સામાન્ય)		
			૫	બિન અનામત (સામાન્ય)		
			૬	બિન અનામત (સામાન્ય)		
			૭	બિન અનામત (સામાન્ય)		
૩	દે.બારીયા	કાકલપુર	૧	સા.શૈ.પછાત વર્ગ (સામાન્ય)	અનુ. આદિજાતિ (સ્ત્રી)	સામાન્ય
			૨	બિન અનામત (સામાન્ય)		
			૩	અનુ.આદિજાતિ (સામાન્ય)		
			૪	અનુ.આદિજાતિ (સામાન્ય)		
			૫	અનુ.આદિજાતિ (સ્ત્રી)		
			૬	અનુ.આદિજાતિ (સ્ત્રી)		
			૭	અનુ.આદિજાતિ (સામાન્ય)		
૪	દે.બારીયા	વિરોલ	૧	અનુ.આદિજાતિ (સ્ત્રી)	બિન અનામત (સામાન્ય)	સામાન્ય
			૨	અનુ.આદિજાતિ (સામાન્ય)		
			૩	બિન અનામત (સામાન્ય)		
			૪	બિન અનામત (સામાન્ય)		
			૫	અનુ.જાતિ (સામાન્ય)		
			૬	સા.શૈ.પછાત વર્ગ (સામાન્ય)		
			૭	સામાન્ય (સ્ત્રી)		
૫	દે.બારીયા	સાગારામા	૪	અનુ.આદિજાતિ (સ્ત્રી)	–	પેટા ચૂંટણી
			૭	અનુ.આદિજાતિ (સ્ત્રી)		
૬	દે.બારીયા	મેઘામુવાડી	૩	અનુ.આદિજાતિ (સામાન્ય)	–	પેટા ચૂંટણી
				–		
૭	દે.બારીયા	અસાયડી	૧	સા.શૈ.પછાત વર્ગ (સામાન્ય)	–	પેટા ચૂંટણી
				–		
૮	દે.બારીયા	ડભવા	૫	અનુ.આદિજાતિ (સામાન્ય)	–	પેટા ચૂંટણી
				–		
૯	દે.બારીયા	પંચેલા	૭	અનુ.આદિજાતિ (સામાન્ય)	–	પેટા ચૂંટણી
૧૦	દે.બારીયા	કેળકૂવા	-	–	અનુ. આદિજાતિ (સ્ત્રી)	પેટા ચૂંટણી

(સહી) અવાચ્ય,

રાજ્ય ચૂંટણી પંચના અધિકારી

અને

કલેકટર, દાહોદ.

સરકારી મધ્યસ્થ મુદ્રણાલય, ગાંધીનગર.

Extra No. 33

REGISTERED NO. G/GNR/2

©

सत्यमेव जयते

The Gujarat Government Gazette

EXTRAORDINARY

PUBLISHED BY AUTHORITY

Vol. XLIV] WEDNESDAY, JANUARY 15, 2003/PAUSA 25, 1924

Separate paging is given to this Part in order that it may be filed as a Separate Compilation.

PART IV—C

Statutory Rules and Orders (other than those published in Parts I, I-A and I-L) made by Statutory Authorities other than the Government of Gujarat including those made by the Government of India, the High Court, the Director of Municipalities, the Commissioner of Police, the Director of Prohibition and excise, the District Magistrates and the Election Commission, Election Tribunals, Returning Officers and other authorities, under the Election Commission.

ગુજરાત પંચાયત અધિનિયમ - ૧૯૯૩ની કલમ-૧૫ ની પેટા કલમ -(૧) અન્વયે ચુંટણી નું જાહેરનામું
કલેક્ટર કચેરી, ચુંટણી શાખા
જીલ્લો નર્મદા- રાજપીપલા તા.૧૫-૧-૨૦૦૩

ક્રમાંક : વીપી-ચટણ-વશી-

-: ચુંટણી નું જાહેરનામું :-

નર્મદા જીલ્લાના નાંદોદ તાલુકાની ગ્રામ પંચાયતોના વાર્ડોની બેઠકોની/સરપંચની બેઠકોની સામાન્ય / પેટા ચુંટણી.

૧. ગુજરાત પંચાયત અધિનિયમ ૧૯૯૩ ની કલમ ૧૬ ની પેટા કલમ (૧) મુજબ જીલ્લાની ગ્રામ પંચાયતોના વોર્ડોની રચના તથા બેઠકોની ફાળવણી રાજય ચુંટણી પંચના અધિકારી તરીકે કરેલ છે.

૨. ગુજરાત પંચાયત અધિનિયમ-૧૯૯૩ની કલમ-૧૫ ની પેટા કલમ (૧) થી પ્રાપ્ત થયેલ સત્તાની રૂએ રાજય ચૂંટણી પંચના અધિકારી તરીકે કલેકટર નર્મદા, નર્મદા જીલ્લાની નીચેની અનુસૂચિના કોલમ નં.૨ માં જણાવેલ તાલુકાની સામે કોલમ નં.૩માં જણાવેલ ગ્રામ પંચાયતોના કોલમ નં. ૪,૫ માં જણાવેલ વોર્ડની બેઠકોની તથા કોલમ નં. ૬ માં જણાવેલ સરપંચની બેઠકોની સામાન્ય / પેટા ચૂંટણી તા.૯-૨- ૨૦૦૩ના રોજ યોજવાનું જાહેર કરે છે.

નાંદોદ તાલુકાની ગ્રામ પંચાયતોની યોજવાની છે તેની યાદી

અ.નં.	તાલુકાનું નામ	ગ્રામ પંચાયતનું નામ	વોર્ડ નંબર	વોર્ડની બેઠકનો પ્રકાર	સરપંચની બેઠકનો પ્રકાર	ચુંટણી નો પ્રકાર(સામાન્ય/પેટા ચુંટણી જે હોય તે દર્શાવવું)
૧	૨	૩	૪	૫	૬	૭
૧.	નાંદોદ	વાઘેથા	૧	અનુસુચિત આદિ જાતિ	અનુસુચિત આદિ જાતિ મહીલા	સામાન્ય ચુંટણી
			૨	અનુસુચિત આદિ જાતિ		
			૩	અનુસુચિત આદિ જાતિ		
			૪	અનુસુચિત આદિ જાતિ		
			૫	અનુસુચિત આદિ જાતિ મહીલા		
			૬	અનુસુચિત આદિ જાતિ મહીલા		
			૭	અનુસુચિત આદિ જાતિ		
૨	નાંદોદ	અણીજરા	-	-------	અનુસુચિત આદિ જાતિ મહીલા	પેટા ચુંટણી
૩	નાંદોદ	જુનારાજ	૪	અનુસુચિત આદિ જાતિ મહીલા	----	પેટા ચુંટણી
૪	નાંદોદ	વાગડીયા ગૃપ	૩	અનુસુચિત આદિ જાતિ	--------	પેટા ચુંટણી
૫	નાંદોદ	ધામદરા ગૃપ	૫	અનુસુચિત આદિ જાતિ	--------	પેટા ચુંટણી
૬	નાંદોદ	કોઠી ગૃપ	૨૫	સામાન્ય / બીન અનામત	--------	પેટા ચુંટણી
૭	નાંદોદ	વિરપોર	૧	અનુસુચિત આદિ જાતિ	---------	પેટા ચુંટણી

૩.આ જાહેરનામું ગુજરાત પંચાયત ચુંટણી નિયમો-૧૯૯૪ ના નિયમ ૯ (૧) અન્વયે સરકારી રાજયપત્રમાં પ્રસિધ્ધ કરવામાં આવે છે.

(સહી) અવાચ્ય

કલેકટર નર્મદા
અને
રાજય ચુંટણીપંચના અધિકારી

ગુજરાત પંચાયત ચુંટણી નિયમો-૧૯૯૪ ના નિયમ-૯(૨) અન્વયે ચુંટણી નું જાહેરનામું
જીલ્લા કલેકટર કચેરી, ચુંટણી શાખા
જીલ્લો નર્મદા (રાજપીપલા) તા. ૧૫-૧-૨૦૦૩

-: જાહેરનામું :-

નર્મદા જીલ્લાના નાંદોદ તાલુકાની ગ્રામ પંચાયતોના વોર્ડની બેઠકોની _સરપંચની બેઠકોની ચુંટણી

(૧) ગુજરાત પંચાયત અધિનિયમ ૧૯૯૩ ની કલમ ૧૬ ની પેટા કલમ _ (૧) મુજબ નર્મદા જીલ્લાની નાંદોદ તાલુકાની ગ્રામ પંચાયતોના વોર્ડની રચના તથા બેઠકોની ફાળવણી રાજય ચુંટણીપંચના અધિકારી તરીકે કરેલ છે.

(૨) ગુજરાત પંચાયત ચુંટણી નિયમો-૧૯૯૪ ના નિયમ _૯ ના પેટા નિયમ (૨) થી પ્રાપ્ત થયેલ સત્તાની રૂઇએ રાજય ચુંટણી પંચના અધિકારી તરીકે કલેકટર નર્મદા, નર્મદા જીલ્લાની નીચેની અનુસુચિ ના કોલમ નં. ૨ માં જણાવેલ તાલુકાની સામે કોલમ નં. ૩ માં જણાવેલ ગ્રામ પંચાયતોની કોલમ નં.૪ માં જણાવેલ વોર્ડની કોલમ નં. ૫ માં જણાવેલ બેઠકો ભરવા માટે સભ્યો ની તથા કોલમ નં. ૬ માં જણાવેલ પ્રકારવાળી સરપંચની બેઠકો ભરવા માટે ચુંટણી યોજવાનો તબક્કાવાર કાર્યક્રમ નીચે જણાવ્યા મુજબ નક્કી કરેલ છે.

INDEX

	વિગત	તારીખ	સમય	સ્થળ
ક.	ઉમેદવારી પત્ર રજુ કરવાની / ભરવાની છેલ્લી તારીખ	૨૨-૦૧-૨૦૦૩	બપોરના ૧૫-૦૦ કલાક સુધી	ચુંટણી અધિકારી તથા મદદનીશ ચુંટણી અધિકારીની કચેરી ખાતે
ખ.	ઉમેદવારી પત્રોની ચકાસણી	૨૩-૦૧-૨૦૦૩	ચકાસણીની પ્રક્રિયા પુરી થતાં સુધી	ચુંટણી અધિકારીની કચેરી ખાતે
ગ.	ઉમેદવારી પત્રો પાછા ખેંચી લેવાની છેલ્લી તારીખ	૨૫-૦૧-૨૦૦૩	બપોરના ૧૫-૦૦ કલાક સુધી	ચુંટણી અધિકારી તથા મદદનીશ ચુંટણી અધિકારીની કચેરી ખાતે
ઘ.	આવશ્યક હોય તો મતદાન ની તારીખ	૯-૦૨-૨૦૦૩		
ચ.	મતદાન નો સમય		સવારના ૮-૦૦ થી સાંજના ૧૭-૦૦ કલાક સુધી	
છ.	મતદાન ના સ્થળ			જીલ્લા ચુંટણી અધિકારીએ જાહેર કરેલ મતદાન મથક ઉપર
જ.	મત ગણતરી માટે તારીખ અને સમય	૧૧-૦૨-૨૦૦૩		ચુંટણી અધિકારી જાહેર કરે તે સ્થળ
ઝ.	ચુંટણી પ્રક્રિયા પુરી થવા માટેની તારીખ	૧૭-૦૨-૨૦૦૩		

-: અ નુ સુ ચિ :-

નાંદોદ તાલુકાની ગ્રામ પંચાયતોની યોજવાની છે તેની યાદી

અ.નં.	તાલુકાનું નામ	ગ્રામ પંચાયતનું નામ	વોર્ડ નંબર	વોર્ડની બેઠકનો પ્રકાર	સરપંચની બેઠકનો પ્રકાર	ચુંટણી નો પ્રકાર(સામાન્ય/પેટા ચુંટણી જે હોય તે દર્શાવવું)
૧	૨	૩	૪	૫	૬	૭
૧.	નાંદોદ	વાઘેથા	૧	અનુસુચિત આદિ જાતિ	અનુસુચિત આદિ જાતિ મહીલા	સામાન્ય ચુંટણી
			૨	અનુસુચિત આદિ જાતિ		
			૩	અનુસુચિત આદિ જાતિ		
			૪	અનુસુચિત આદિ જાતિ		
			૫	અનુસુચિત આદિ જાતિ મહીલા		
			૬	અનુસુચિત આદિ જાતિ મહીલા		
			૭	અનુસુચિત આદિ જાતિ		
૨	નાંદોદ	અણીજરા	-	------	અનુસુચિત આદિ જાતિ મહીલા	પેટા ચુંટણી
૩	નાંદોદ	જુનારાજ	૪	અનુસુચિત આદિ જાતિ મહીલા	----	પેટા ચુંટણી
૪	નાંદોદ	વાગડીયા ગૃપ	૩	અનુસુચિત આદિ જાતિ	-------	પેટા ચુંટણી
૫	નાંદોદ	ધામદ્રા ગૃપ	૫	અનુસુચિત આદિ જાતિ	-------	પેટા ચુંટણી
૬	નાંદોદ	કોઠી ગૃપ	૨૫	સામાન્ય / બીન અનામત	-------	પેટા ચુંટણી
૭	નાંદોદ	વિરપોર	૧	અનુસુચિત આદિ જાતિ	---------	પેટા ચુંટણી

(સહી) અવાચ્ય

કલેકટર નર્મદા
અને
રાજ્ય ચુંટણી પંચના અધિકારી

INDEX

ગુજરાત પંચાયત અધિનિયમ - ૧૯૯૩ની કલમ-૧૫ ની પેટા કલમ -(૧) અન્વયે ચુંટણી નું જાહેરનામું
કલેકટર કચેરી, ચુંટણી શાખા
જીલ્લો નર્મદા- રાજપીપલા તા.૧૫-૧-૨૦૦૩

ક્રમાંક : વીપી-ચટણ-વશી-

-: ચુંટણીનું જાહેરનામું :-

નર્મદા જીલ્લાના ડેડીયાપાડા તાલુકાની ગ્રામ પંચાયતોના વાર્ડોની બેઠકોની/સરપંચની બેઠકોની સામાન્ય / પેટા ચુંટણી.

૧. ગુજરાત પંચાયત અધિનિયમ ૧૯૯૩ ની કલમ ૧૬ ની પેટા કલમ (૧) મુજબ જીલ્લાની ગ્રામ પંચાયતોના વોર્ડોની રચના તથા બેઠકોની ફાળવણી રાજય ચુંટણી પંચના અધિકારી તરીકે કરેલ છે.

૨ ગુજરાત પંચાયત અધિનિયમ-૧૯૯૩ની કલમ-૧૫ ની પેટા કલમ (૧) થી પ્રાપ્ત થયેલ સત્તાની રુએ રાજય ચૂંટણી પંચના અધિકારી તરીકે કલેકટર નર્મદા, નર્મદા જીલ્લાની નીચેની અનુસૂચિના કોલમ નં.૨ માં જણાવેલ તાલુકાની સામે કોલમ નં.૩માં જણાવેલ ગ્રામ પંચાયતોના કોલમ નં. ૪,૫ માં જણાવેલ વોર્ડની બેઠકોની તથા કોલમ નં. ૬ માં જણાવેલ સરપંચની બેઠકોની સામાન્ય / પેટા ચૂંટણી તા.૯-૨-૨૦૦૩ના રોજ યોજવાનું જાહેર કરે છે.

INDEX

દેડીયાપાડા તાલુકાની ગ્રામ પંચાયતોની યોજવાની છે તેની યાદી

અ.નં.	તાલુકાનું નામ	ગ્રામ પંચાયતનું નામ	વોર્ડ નંબર	વોર્ડની બેઠકનો પ્રકાર	સરપંચની બેઠકનો પ્રકાર	ચુંટણી નો પ્રકાર(સામાન્ય/પેટા ચુંટણી જે હોય તે દર્શાવવું)
૧	૨	૩	૪	૫	૬	૭
૧	દેડીયાપાડા	આબાંવાડી ગ્રુપ	૧	અનુસુચિત આદી જાતિ	અનુસુચિત આદી જાતિ મહીલા	સામાન્ય ચુંટણી
			૨	અનુસુચિત આદી જાતિ મહીલા		
			૩	અનુસુચિત આદી જાતિ મહીલા		
			૪	અનુસુચિત આદી જાતિ		
			૫	અનુસુચિત આદી જાતિ મહીલા		
			૬	અનુસુચિત આદી જાતિ		
			૭	અનુસુચિત આદી જાતિ		
			૮	અનુસુચિત આદી જાતિ		
			૯	અનુસુચિત આદી જાતિ		
૨	દેડીયાપાડા	ડુમખલ ગ્રુપ	૧	અનુસુચિત આદી જાતિ	અનુસુચિત આદી જાતિ મહીલા	સામાન્ય ચુંટણી
			૨	અનુસુચિત આદી જાતિ		
			૩	અનુસુચિત આદી જાતિ		
			૪	અનુસુચિત આદી જાતિ		
			૫	અનુસુચિત આદી જાતિ મહીલા		
			૬	અનુસુચિત આદી જાતિ		
			૭	અનુસુચિત આદી જાતિ		
			૮	અનુસુચિત આદી જાતિ		
			૯	અનુસુચિત આદી જાતિ મહીલા		
			૧૦	અનુસુચિત આદી જાતિ મહીલા		
			૧૧	અનુસુચિત આદી જાતિ મહીલા		

૩	દેડીયાપાડા	જુના મોઝદા ગ્રુપ	૧	અનુસુચિત આદી જાતિ	અનુસુચિત આદી જાતિ મહીલા	સામાન્ય ચુંટણી
			૨	અનુસુચિત આદી જાતિ		
			૩	અનુસુચિત આદી જાતિ		
			૪	અનુસુચિત આદી જાતિ		
			૫	અનુસુચિત આદી જાતિ મહીલા		
			૬	અનુસુચિત આદી જાતિ મહીલા		
			૭	અનુસુચિત આદી જાતિ		
૪	દેડીયાપાડા	સામોટ ગ્રુપ	૧	અનુસુચિત આદી જાતિ	અનુસુચિત આદી જાતિ મહીલા	સામાન્ય ચુંટણી
			૨	અનુસુચિત આદી જાતિ		
			૩	અનુસુચિત આદી જાતિ મહીલા		
			૪	અનુસુચિત આદી જાતિ		
			૫	અનુસુચિત આદી જાતિ		
			૬	અનુસુચિત આદી જાતિ		
			૭	અનુસુચિત આદી જાતિ		
			૮	અનુસુચિત આદી જાતિ		
			૯	અનુસુચિત આદી જાતિ મહીલા		

			૧૦	અનુસુચિત આદી જાતિ		
			૧૧	અનુસુચિત આદી જાતિ મહીલા		
			૧૨	અનુસુચિત આદી જાતિ		
			૧૩	અનુસુચિત આદી જાતિ મહીલા		
૫	દેડીયાપાડા	ફુલસર ગૃપ	૧	અનુસુચિત આદી જાતિ	અનુસુચિત આદી જાતિ	સામાન્ય ચુંટણી
			૨	અનુસુચિત આદી જાતિ		
			૩	અનુસુચિત આદી જાતિ		
			૪	અનુસુચિત આદી જાતિ મહીલા		
			૫	અનુસુચિત આદી જાતિ મહીલા		
			૬	અનુસુચિત આદી જાતિ મહીલા		
			૭	અનુસુચિત આદી જાતિ		
			૮	અનુસુચિત આદી જાતિ		
			૯	અનુસુચિત આદી જાતિ		
૬	દેડીયાપાડા	બેસણાં ગૃપ	૧	અનુસુચિત આદી જાતિ	અનુસુચિત આદી જાતિ મહીલા	સામાન્ય ચુંટણી
			૨	અનુસુચિત આદી જાતિ		
			૩	અનુસુચિત આદી જાતિ		
			૪	અનુસુચિત આદી જાતિ		
			૫	અનુસુચિત આદી જાતિ		
			૬	અનુસુચિત આદી જાતિ		
			૭	અનુસુચિત આદી જાતિ		
			૮	અનુસુચિત આદી જાતિ મહીલા		
			૯	અનુસુચિત આદી જાતિ મહીલા		
			૧૦	અનુસુચિત આદી જાતિ		
			૧૧	અનુસુચિત આદી જાતિ મહીલા		
			૧૨	અનુસુચિત આદી જાતિ		
			૧૩	અનુસુચિત આદી જાતિ મહીલા		
૭	દેડીયાપાડા	સુકવાલ	૧	અનુસુચિત આદી જાતિ	અનુસુચિત આદી જાતિ	સામાન્ય ચુંટણી
			૨	અનુસુચિત આદી જાતિ		
			૩	અનુસુચિત આદી જાતિ		
			૪	અનુસુચિત આદી જાતિ મહીલા		
			૫	અનુસુચિત આદી જાતિ મહીલા		
			૬	અનુસુચિત આદી જાતિ મહીલા		
			૭	અનુસુચિત આદી જાતિ		
			૮	અનુસુચિત આદી જાતિ		
			૯	અનુસુચિત આદી જાતિ		
૮	દેડીયાપાડા	કાકરપાડા ગૃપ	૯	અનુસુચિત આદી જાતિ	--------	પેટા ચુંટણી

૩.આ જાહેરનામું ગુજરાત પંચાયત ચુંટણી નિયમો ૧૯૯૪ ના નિયમ ૪(૧) અન્વયે સરકારી રાજયપત્રમાં પ્રસિધ્ધ કરવામાં આવે છે.

(સહી) અવાચ્ય

કલેક્ટર નર્મદા
અને
રાજય ચુંટણીપંચના અધિકારી

INDEX

ગુજરાત પંચાયત ચુંટણી નિયમો-૧૯૯૪ ના નિયમ-૯(૨) અન્વયે ચુંટણી નું જાહેરનામું
જીલ્લા કલેક્ટર કચેરી, ચુંટણી શાખા
જીલ્લો નર્મદા (રાજપીપલા) તા. ૧૫-૧-૨૦૦૩

-: જાહેરનામું :-

નર્મદા જીલ્લાના દેડીયાપાડા તાલુકાની ગ્રામ પંચાયતોના વોર્ડની બેઠકોની _સરપંચની બેઠકોની ચુંટણી

(૧) ગુજરાત પંચાયત અધિનિયમ ૧૯૯૩ ની કલમ ૧૬ ની પેટા કલમ _ (૧) મુજબ નર્મદા જીલ્લાની દેડીયાપાડા તાલુકાની ગ્રામ પંચાયતોના વોર્ડની રચના તથા બેઠકોની ફાળવણી રાજય ચુંટણીપંચના અધિકારી તરીકે કરેલ છે.

(૨) ગુજરાત પંચાયત ચુંટણી નિયમો-૧૯૯૪ ના નિયમ _૯ ના પેટા નિયમ (૨) થી પ્રાપ્ત થયેલ સત્તાની રૂઇએ રાજ્ય ચુંટણી પંચના અધિકારી તરીકે કલેકટર નર્મદા, નર્મદા જીલ્લાની નીચેની અનુસુચિ ના કોલમ નં. ૨ માં જણાવેલ તાલુકાની સામે કોલમ નં. ૩ માં જણાવેલ ગ્રામ પંચાયતોની કોલમ નં.૪ માં જણાવેલ વોર્ડની કોલમ નં. ૫ માં જણાવેલ બેઠકો ભરવા માટે સભ્યો ની તથા કોલમ નં. ૬ માં જણાવેલ પ્રકારવાળી સરપંચની બેઠકો ભરવા માટે ચુંટણી યોજવાનો તબક્કાવાર કાર્યક્રમ નીચે જણાવ્યા મુજબ નક્કી કરેલ છે.

INDEX

	વિગત	તારીખ	સમય	સ્થળ
ક.	ઉમેદવારી પત્ર રજુ કરવાની છેલ્લી તારીખ	૨૨-૦૧-૨૦૦૩	બપોરના ૧૫-૦૦ કલાક સુધી	ચુંટણી અધિકારી તથા મદદનીશ ચુંટણી અધિકારીની કચેરી ખાતે
ખ.	ઉમેદવારી પત્રોની ચકાસણી	૨૩-૦૧-૨૦૦૩	ચકાસણીની પ્રક્રિયા પુરી થતાં સુધી	ચુંટણી અધિકારીની કચેરી ખાતે
ગ.	ઉમેદવારી પત્રો પાછા ખેંચી લેવાની છેલ્લી તારીખ	૨૫-૦૧-૨૦૦૩	બપોરના ૧૫-૦૦ કલાક સુધી	ચુંટણી અધિકારી તથા મદદનીશ ચુંટણી અધિકારીની કચેરી ખાતે
ઘ.	આવશ્યક હોય તો મતદાન ની તારીખ	૯-૦૨-૨૦૦૩		
ચ.	મતદાન નો સમય		સવારના ૮-૦૦ થી સાંજના ૧૭-૦૦ કલાક સુધી	
છ.	મતદાન ના સ્થળ			જીલ્લા ચુંટણી અધિકારીએ જાહેર કરેલ મતદાન મથક ઉપર
જ.	મત ગણતરી માટે તારીખ અને સમય	૧૧-૦૨-૨૦૦૩		ચુંટણી અધિકારી જાહેર કરે તે સ્થળ
ઝ.	ચુંટણી પ્રક્રિયા પુરી થવા માટેની તારીખ	૧૭-૦૨-૨૦૦૩		

-: અ નુ સુ ચિ :-

ડેડીયાપાડા તાલુકાની ગ્રામ પંચાયતોની યોજવાની છે તેની યાદી

અ.નં.	તાલુકાનુ નામ	ગ્રામ પંચાયતનુ નામ	વોર્ડ નંબર	વોર્ડની બેઠકનો પ્રકાર	સરપંચની બેઠકનો પ્રકાર	ચુંટણી નો પ્રકાર (સામાન્ય/પેટા ચુંટણી જે હોય તે દર્શાવવુ)
૧	૨	૩	૪	૫	૬	૭
૧	ડેડીયાપાડા	આબાંવાડી ગૃપ	૧	અનુસુચિત આદી જાતિ	અનુસુચિત આદી જાતિ મહીલા	સામાન્ય ચુંટણી
			૨	અનુસુચિત આદી જાતિ મહીલા		
			૩	અનુસુચિત આદી જાતિ મહીલા		
			૪	અનુસુચિત આદી જાતિ		
			૫	અનુસુચિત આદી જાતિ મહીલા		
			૬	અનુસુચિત આદી જાતિ		
			૭	અનુસુચિત આદી જાતિ		
			૮	અનુસુચિત આદી જાતિ		
			૯	અનુસુચિત આદી જાતિ		
૨	ડેડીયાપાડા	ડુમખલ ગૃપ	૧	અનુસુચિત આદી જાતિ	અનુસુચિત આદી જાતિ મહીલા	સામાન્ય ચુંટણી
			૨	અનુસુચિત આદી જાતિ		
			૩	અનુસુચિત આદી જાતિ		
			૪	અનુસુચિત આદી જાતિ		
			૫	અનુસુચિત આદી જાતિ મહીલા		
			૬	અનુસુચિત આદી જાતિ		
			૭	અનુસુચિત આદી જાતિ		
			૮	અનુસુચિત આદી જાતિ		
			૯	અનુસુચિત આદી જાતિ મહીલા		
			૧૦	અનુસુચિત આદી જાતિ મહીલા		
			૧૧	અનુસુચિત આદી જાતિ મહીલા		

INDEX

૩	દેડીયાપાડા	જુના મોઝદા ગૃપ	૧	અનુસુચિત આદી જાતિ	અનુસુચિત આદી જાતિ મહીલા	સામાન્ય ચુંટણી
			૨	અનુસુચિત આદી જાતિ		
			૩	અનુસુચિત આદી જાતિ		
			૪	અનુસુચિત આદી જાતિ		
			૫	અનુસુચિત આદી જાતિ મહીલા		
			૬	અનુસુચિત આદી જાતિ મહીલા		
			૭	અનુસુચિત આદી જાતિ		
૪	દેડીયાપાડા	સામોટ ગૃપ	૧	અનુસુચિત આદી જાતિ	અનુસુચિત આદી જાતિ મહીલા	સામાન્ય ચુંટણી
			૨	અનુસુચિત આદી જાતિ		
			૩	અનુસુચિત આદી જાતિ મહીલા		
			૪	અનુસુચિત આદી જાતિ		
			૫	અનુસુચિત આદી જાતિ		
			૬	અનુસુચિત આદી જાતિ		
			૭	અનુસુચિત આદી જાતિ		
			૮	અનુસુચિત આદી જાતિ		
			૯	અનુસુચિત આદી જાતિ મહીલા		
			૧૦	અનુસુચિત આદી જાતિ		
			૧૧	અનુસુચિત આદી જાતિ મહીલા		
			૧૨	અનુસુચિત આદી જાતિ		
			૧૩	અનુસુચિત આદી જાતિ મહીલા		
૫	દેડીયાપાડા	ફુલસર ગૃપ	૧	અનુસુચિત આદી જાતિ	અનુસુચિત આદી જાતિ	સામાન્ય ચુંટણી
			૨	અનુસુચિત આદી જાતિ		
			૩	અનુસુચિત આદી જાતિ		
			૪	અનુસુચિત આદી જાતિ મહીલા		
			૫	અનુસુચિત આદી જાતિ મહીલા		
			૬	અનુસુચિત આદી જાતિ મહીલા		
			૭	અનુસુચિત આદી જાતિ		
			૮	અનુસુચિત આદી જાતિ		
			૯	અનુસુચિત આદી જાતિ		
૬	દેડીયાપાડા	બેસણાં ગૃપ	૧	અનુસુચિત આદી જાતિ	અનુસુચિત આદી જાતિ મહીલા	સામાન્ય ચુંટણી
			૨	અનુસુચિત આદી જાતિ		
			૩	અનુસુચિત આદી જાતિ		
			૪	અનુસુચિત આદી જાતિ		
			૫	અનુસુચિત આદી જાતિ		
			૬	અનુસુચિત આદી જાતિ		
			૭	અનુસુચિત આદી જાતિ		
			૮	અનુસુચિત આદી જાતિ મહીલા		
			૯	અનુસુચિત આદી જાતિ મહીલા		
			૧૦	અનુસુચિત આદી જાતિ		
			૧૧	અનુસુચિત આદી જાતિ મહીલા		
			૧૨	અનુસુચિત આદી જાતિ		
			૧૩	અનુસુચિત આદી જાતિ મહીલા		

૭	દેડીયાપાડા	સુકવાલ	૧	અનુસુચિત આદી જાતિ	અનુસુચિત આદી જાતિ	સામાન્ય ચુંટણી
			૨	અનુસુચિત આદી જાતિ		
			૩	અનુસુચિત આદી જાતિ		
			૪	અનુસુચિત આદી જાતિ મહીલા		
			૫	અનુસુચિત આદી જાતિ મહીલા		
			૬	અનુસુચિત આદી જાતિ મહીલા		
			૭	અનુસુચિત આદી જાતિ		
			૮	અનુસુચિત આદી જાતિ		
			૯	અનુસુચિત આદી જાતિ		
૮	દેડીયાપાડા	કાકરપાડા ગૃપ	૯	અનુસુચિત આદી જાતિ	-	પેટા ચુંટણી

(સહી) અવાચ્ય

કલેકટર નર્મદા

અને

રાજ્ય ચુંટણીપંચના અધિકારી

INDEX

ગુજરાત પંચાયત અધિનિયમ - ૧૯૯૩ની કલમ-૧૫ ની પેટા કલમ -(૧) અન્વયે ચુંટણી નું જાહેરનામું
કલેકટર કચેરી, ચુંટણી શાખા
જીલ્લો નર્મદા- રાજપીપલા તા.૧૫-૧-૨૦૦૩

ક્રમાંક : વીપી-ચટણ-વશી-

-: ચુંટણી નું જાહેરનામું :-

નર્મદા જીલ્લાના સાગબારા તાલુકાની ગ્રામ પંચાયતોના વાર્ડોની બેઠકોની પેટા ચુંટણી.

૧. ગુજરાત પંચાયત અધિનિયમ ૧૯૯૩ ની કલમ ૧૬ ની પેટા કલમ (૧) મુજબ જીલ્લાની ગ્રામ પંચાયતોના વોર્ડોની રચના તથા બેઠકોની ફાળવણી રાજય ચુંટણી પંચના અધિકારી તરીકે કરેલ છે.

૨ ગુજરાત પંચાયત અધિનિયમ-૧૯૯૩ની કલમ-૧૫ ની પેટા કલમ (૧) થી પ્રાપ્ત થયેલ સત્તાની રૂએ રાજય ચૂંટણી પંચના અધિકારી તરીકે કલેકટર નર્મદા, નર્મદા જીલ્લાની નીચેની અનુસુચિના કોલમ નં.૨ માં જણાવેલ તાલુકાની સામે કોલમ નં.૩માં જણાવેલ ગ્રામ પંચાયતોના કોલમ નં. ૪,૫ માં જણાવેલ વોર્ડની બેઠકોની પેટા ચૂંટણી તા.૯-૨-૨૦૦૩ના રોજ યોજવાનું જાહેર કરે છે.

INDEX

સાગબારા તાલુકાની ગ્રામ પંચાયતોની [illegible]

અ.નં.	તાલુકાનું નામ	ગ્રામ પંચાયતનું નામ	વોર્ડ નંબર	વોર્ડની બેઠકનો પ્રકાર	સરપંચની બેઠકનો પ્રકાર	ચુંટણી નો પ્રકાર(સામાન્ય/પેટા ચુંટણી જે હોય તે દર્શાવવું)
૧	૨	૩	૪	૫	૬	૭
૧	સાગબારા	ચોપડવાવ	૪	અનુસુચિત આદી જાતિ મહીલા	------	પેટા ચુંટણી

૩.આ જાહેરનામુ ગુજરાત પંચાયત ચુંટણી નિયમો ~~[illegible]~~ નિયમ ૮ (૧) અન્વયે સરકારી રાજયપત્રમાં પ્રસિધ્ધ કરવામાં આવે છે.

(સહી) અવાચ્ય

કલેકટર નર્મદા

અને

રાજય ચુંટણી[illegible]ના અધિકારી

ગુજરાત પંચાયત ચુંટણી નિયમો-૧૯૯૪ ના નિયમ-૯(૨) અન્વયે ચુંટણી નું જાહેરનામું
જીલ્લા કલેકટર કચેરી, ચુંટણી શાખા
જીલ્લો નર્મદા (રાજપીપલા) તા. ૧૫-૧-૨૦૦૩

-: જાહેરનામું :-

નર્મદા જીલ્લાના સાગબારા તાલુકાની ગ્રામ પંચાયતોના વોર્ડની બેઠકોની ચુંટણી

(૧) ગુજરાત પંચાયત અધિનિયમ ૧૯૯૩ ની કલમ ૧૬ ની પેટા કલમ _ (૧) મુજબ નર્મદા જીલ્લાની સાગબારા તાલુકાની ગ્રામ પંચાયતોના વોર્ડની રચના તથા બેઠકોની ફાળવણી રાજ્ય ચુંટણીપંચના અધિકારી તરીકે કરેલ છે.

(૨) ગુજરાત પંચાયત ચુંટણી નિયમો-૧૯૯૪ ના નિયમ _૯ ના પેટા નિયમ (૨) થી પ્રાપ્ત થયેલ સત્તાની રૂઇએ રાજ્ય ચુંટણી પંચના અધિકારી તરીકે કલેકટર નર્મદા, નર્મદા જીલ્લાની નીચેની અનુસુચિ ના કોલમ નં. ૨ માં જણાવેલ તાલુકાની સામે કોલમ નં. ૩ માં જણાવેલ ગ્રામ પંચાયતોની કોલમ નં.૪ માં જણાવેલ વોર્ડની કોલમ નં. ૫ માં જણાવેલ બેઠકો ભરવા માટે સભ્યો ની તથા કોલમ નં. ૬ માં જણાવેલ પ્રકારવાળી સરપંચની બેઠકો ભરવા માટે ચુંટણી યોજવાનો તબક્કાવાર કાર્યક્રમ નીચે જણાવ્યા મુજબ નક્કી કરેલ છે.

INDEX

	વિગત	તારીખ	સમય	સ્થળ
ક.	ઉમેદવારી પત્ર રજુ કરવાની / ભરવાની છેલ્લી તારીખ	૨૨-૦૧-૨૦૦૩	બપોરના ૧૫-૦૦ કલાક સુધી	ચુંટણી અધિકારી તથા મદદનીશ ચુંટણી અધિકારીની કચેરી ખાતે
ખ.	ઉમેદવારી પત્રોની ચકાસણી	૨૩-૦૧-૨૦૦૩	ચકાસણીની પ્રક્રિયા પુરી થતાં સુધી	ચુંટણી અધિકારીની કચેરી ખાતે
ગ.	ઉમેદવારી પત્રો પાછા ખેંચી લેવાની છેલ્લી તારીખ	૨૫-૦૧-૨૦૦૩	બપોરના ૧૫-૦૦ કલાક સુધી	ચુંટણી અધિકારી તથા મદદનીશ ચુંટણી અધિકારીની કચેરી ખાતે
ઘ.	આવશ્યક હોય તો મતદાન ની તારીખ	૯-૦૨-૨૦૦૩		
ચ.	મતદાન નો સમય		સવારના ૮-૦૦ થી સાંજના ૧૭-૦૦ કલાક સુધી	
છ.	મતદાન ના સ્થળ			જીલ્લા ચુંટણી અધિકારીએ જાહેર કરેલ મતદાન મથક ઉપર
જ.	મત ગણતરી માટે તારીખ અને સમય	૧૧-૦૨-૨૦૦૩		ચુંટણી અધિકારી જાહેર કરે તે સ્થળ
ઝ.	ચુંટણી પ્રક્રિયા પુરી થવા માટેની તારીખ	૧૭-૦૨-૨૦૦૩		

-: અ નુ સુ ચિ :-

સાગબારા તાલુકાની ગ્રામ પંચાયતોની યોજવાની છે તેની યાદી

અ.નં.	તાલુકાનું નામ	ગ્રામ પંચાયતનું નામ	વોર્ડ નંબર	વોર્ડની બેઠકનો પ્રકાર	સરપંચની બેઠકનો પ્રકાર	ચુંટણી નો પ્રકાર(સામાન્ય/પેટા ચુંટણી જે હોય તે દર્શાવવું)
૧	૨	૩	૪	૫	૬	૭
૧	સાગબારા	ચોપડવાવ	૪	અનુસુચિત આદી જાતિ મહીલા	------	પેટા ચુંટણી

(સહી) અવાચ્ય
કલેક્ટર નર્મદા
અને
રાજ્ય ચુંટણીપંચના અધિકારી

ગુજરાત પંચાયત અધિનિયમ - ૧૯૯૩ની કલમ-૧૫ ની પેટા કલમ-(૧) અન્વયે ચુંટણી નું જાહેરનામું
કલેકટર કચેરી, ચુંટણી શાખા
જીલ્લો નર્મદા- રાજપીપલા તા.૧૫-૧-૨૦૦૩

ક્રમાંક : વીપી-ચટણ-વશી-

-: ચુંટણી નું જાહેરનામું :-

નર્મદા જીલ્લાના તિલકવાડા તાલુકાની ગ્રામ પંચાયતોના વાર્ડોની બેઠકોની પેટા ચુંટણી.

૧. ગુજરાત પંચાયત અધિનિયમ ૧૯૯૩ ની કલમ ૧૬ ની પેટા કલમ (૧) મુજબ જીલ્લાની ગ્રામ પંચાયતોના વોર્ડોની રચના તથા બેઠકોની ફાળવણી રાજય ચુંટણી પંચના અધિકારી તરીકે કરેલ છે.

૨ ગુજરાત પંચાયત અધિનિયમ-૧૯૯૩ની કલમ-૧૫ ની પેટા કલમ (૧) થી પ્રાપ્ત થયેલ સત્તાની રૂએ રાજય ચૂંટણી પંચના અધિકારી તરીકે કલેકટર નર્મદા, નર્મદા જીલ્લાની નીચેની અનુસૂચિના કોલમ નં.૨ માં જણાવેલ તાલુકાની સામે કોલમ નં.૩માં જણાવેલ ગ્રામ પંચાયતોના કોલમ નં. ૪,૫ માં જણાવેલ વોર્ડની બેઠકોની પેટા ચૂંટણી તા.૯-૨- ૨૦૦૩ના રોજ યોજવાનું જાહેર કરે છે.

તિલકવાડા તાલુકાની ગ્રામ પંચાયતોની યોજવાની છે તેની યાદી

અ.નં.	તાલુકાનું નામ	ગ્રામ પંચાયતનું નામ	વોર્ડ નંબર	વોર્ડની બેઠકનો પ્રકાર	સરપંચની બેઠકનો પ્રકાર	ચુંટણી નો પ્રકાર(સામાન્ય/પેટા ચુંટણી જે હોય તે દર્શાવવું)
૧	૨	૩	૪	૫	૬	૭
૧	તિલકવાડા	ખાટા આસીતરા ગૃપ	૬	અનુસુચિત આદી જાતિ	------	પેટા ચુંટણી

૩.આ જાહેરનામું ગુજરાત પંચાયત ચુંટણી નિયમો-૧૯૯૪ ના નિયમ-૯ (૧) અન્વયે સરકારી રાજયપત્રમાં પ્રસિધ્ધ કરવામાં આવે છે.

(સહી) અવાચ્ય

કલેક્ટર નર્મદા

અને

રાજય ચુંટણીપંચના અધિકારી

ગુજરાત પંચાયત ચુંટણી નિયમો-૧૯૯૪ ના નિયમ-૯(૨) અન્વયે ચુંટણી નું જાહેરનામું
જીલ્લા કલેક્ટર કચેરી, ચુંટણી શાખા
જીલ્લો નર્મદા (રાજપીપલા) તા. ૧૫-૧-૨૦૦૩

-: જાહેરનામું :-

નર્મદા જીલ્લાના તિલકવાડા તાલુકાની ગ્રામ પંચાયતોના વોર્ડની બેઠકોની ચુંટણી

(૧) ગુજરાત પંચાયત અધિનિયમ ૧૯૯૩ ની કલમ ૧૬ ની પેટા કલમ - (૧) મુજબ નર્મદા જીલ્લાની તિલકવાડા તાલુકાની ગ્રામ પંચાયતોના વોર્ડની રચના તથા બેઠકોની ફાળવણી રાજય ચુંટણીપંચના અધિકારી તરીકે કરેલ છે.

(૨) ગુજરાત પંચાયત ચુંટણી નિયમો-૧૯૯૪ ના નિયમ -૯ ના પેટા નિયમ (૨) થી પ્રાપ્ત થયેલ સત્તાની રૂઇએ રાજય ચુંટણી પંચના અધિકારી તરીકે કલેકટર નર્મદા, નર્મદા જીલ્લાની નીચેની અનુસુચિ ના કોલમ નં. ૨ માં જણાવેલ તાલુકાની સામે કોલમ નં. ૩ માં જણાવેલ ગ્રામ પંચાયતોની કોલમ નં.૪ માં જણાવેલ વોર્ડની કોલમ નં. ૫ માં જણાવેલ બેઠકો ભરવા માટે સભ્યો ની તથા કોલમ નં. ૬ માં જણાવેલ પ્રકારવાળી સરપંચની બેઠકો ભરવા માટે ચુંટણી યોજવાનો તબક્કાવાર કાર્યક્રમ નીચે જણાવ્યા મુજબ નક્કી કરેલ છે.

INDEX

	વિગત	તારીખ	સમય	સ્થળ
ક.	ઉમેદવારી પત્ર રજુ કરવાની / ભરવાની છેલ્લી તારીખ	૨૨-૦૧-૨૦૦૩	બપોરના ૧૫-૦૦ કલાક સુધી	ચુંટણી અધિકારી તથા મદદનીશ ચુંટણી અધિકારીની કચેરી ખાતે
ખ.	ઉમેદવારી પત્રોની ચકાસણી	૨૩-૦૧-૨૦૦૩	ચકાસણીની પ્રક્રિયા પુરી થતાં સુધી	ચુંટણી અધિકારીની કચેરી ખાતે
ગ.	ઉમેદવારી પત્રો પાછા ખેંચી લેવાની છેલ્લી તારીખ	૨૫-૦૧-૨૦૦૩	બપોરના ૧૫-૦૦ કલાક સુધી	ચુંટણી અધિકારી તથા મદદનીશ ચુંટણી અધિકારીની કચેરી ખાતે
ઘ.	આવશ્યક હોય તો મતદાન ની તારીખ	૯-૦૨-૨૦૦૩		
ચ.	મતદાન નો સમય		સવારના ૮-૦૦ થી સાંજના ૧૭-૦૦ કલાક સુધી	
છ.	મતદાન ના સ્થળ			જીલ્લા ચુંટણી અધિકારીએ જાહેર કરેલ મતદાન મથક ઉપર
જ.	મત ગણતરી માટે તારીખ અને સમય	૧૧-૦૨-૨૦૦૩		ચુંટણી અધિકારી જાહેર કરે તે સ્થળ
ઝ.	ચુંટણી પ્રક્રિયા પુરી થવા માટેની તારીખ	૧૭-૦૨-૨૦૦૩		

-: અ નુ સુ ચિ :-

તિલકવાડા તાલુકાની ગ્રામ પંચાયતોની યોજવાની છે તેની યાદી

અ.નં.	તાલુકાનું નામ	ગ્રામ પંચાયતનું નામ	વોર્ડ નંબર	વોર્ડની બેઠકનો પ્રકાર	સરપંચની બેઠકનો પ્રકાર	ચુંટણી નો પ્રકાર(સામાન્ય/પેટા ચુંટણી જે હોય તે દર્શાવવું)
૧	૨	૩	૪	૫	૬	૭
૧	તિલકવાડા	ખાટા આસીત્રા ગૃપ	૬	અનુસુચિત આદી જાતિ	-------	પેટા ચુંટણી

(સહી) અવાચ્ય

કલેકટર નર્મદા
અને
રાજય ચુંટણીપંચના અધિકારી

સરકારી મધ્યસ્થ મુદ્રણાલય, ગાંધીનગર.

INDEX

Extra No. 34

REGISTERED NO. G/GNR/2

सत्यमेव जयते

The Gujarat Government Gazette

EXTRAORDINARY

PUBLISHED BY AUTHORITY

Vol. XLIV] WEDNESDAY, JANUARY 15, 2003/PAUSA 25, 1924

Separate paging is given to this Part in order that it may be filed as a Separate Compilation.

PART IV—C

Statutory Rules and Orders (other than those published in Parts I, I-A and I-L) made by Statutory Authorities other than the Government of Gujarat including those made by the Government of India, the High Court, the Director of Municipalities, the Commissioner of Police, the Director of Prohibition and excise, the District Magistrates and the Election Commission, Election Tribunals, Returning Officers and other authorities, under the Election Commission.

ગુજરાત પંચાયત અધિનિયમ ૧૯૯૩ની કલમ ૧૫ની પેટા કલમ (૧) અન્વયે ચુંટણીનું જાહેરનામું

જીલ્લા કલેકટર કચેરી, ચુંટણી શાખા, વડોદરા જીલ્લો

ક્રમાંક :- વીપી-ચુંટણી-જાહેરનામુ- વડોદરા - -૨૦૦૩. તારીખ :- ૧૫/૦૧ /૨૦૦૩.

-: જાહેરનામું :-

વડોદરા જીલ્લાની વડોદરા તાલુકાની ગ્રામ પંચાયતોના વોર્ડની બેઠકોની / સરપંચની બેઠકોની સમાન્ય / પેટા ચુંટણી-૨૦૦૩

(૧) ગુજરાત પંચાયત અધિનિયમ ૧૯૯૩ની કલમ- ૧૬ ની પેટા કલમ-(૧) મુજબ વડોદરા જીલ્લાની વડોદરા તાલુકાની ગ્રામ પંચાયતોના વોર્ડની રચના તથા બેઠકોની ફાળવણી રાજ્ય ચુંટણી પંચના અધિકારી તરીકે કરેલ છે.

(૨) ગુજરાત પંચાયત અધિનિયમ-૧૯૯૩ની કલમ-૧૫ની પેટા કલમ (૧)થી પ્રાપ્ત થયેલ સત્તાની રૂઈએ રાજય ચુંટણી પંચના અધિકારી તરીકે કલેકટર, વડોદરા જીલ્લાની નીચે અનુસુચિના કોલમ નં-૨ માં જણાવેલ તાલુકાની સામે કોલમ નં. ૩માં જણાવેલ ગ્રામ પંચાયતોના કોલમ-૪, ૫ માં જણાવેલ વોર્ડની બેઠકોની તથા કોલમ નં ૬ માં જણાવેલ સરપંચની બેઠકોની સામાન્ય પેટા ચુંટણી તા. ૯/૦૨/૨૦૦૩ના રોજ યોજવાનું જાહેર કરે છે.

અનુસૂચિ

વડોદરા તાલુકા ગ્રામ પચાયતોની ચૂંટણી યોજવાની છે તેની યાદી

અનું નં	તાલુકાનું નામ	ગ્રામ પંચાયનું નામ	વોર્ડ નંબર/ ક્રમાંક	વોર્ડની બેઠકનો પ્રકાર	સરપંચની બેઠકનો પ્રકાર	ચૂંટણીનો પ્રકાર
૧	૨	૩	૪	૫	૬	૭
૧	વડોદરા	અલ્હાદપુરા	૧	સામાન્ય સ્ત્રી	સા.શૈ. પછાતવર્ગ સ્ત્રી	સામાન્ય
			૨	અનુ. જન જાતિ		
			૩	સા.શૈ. પછાતવર્ગ સ્ત્રી		
			૪	સામાન્ય		
			૫	સામાન્ય		
			૬	સામાન્ય		
			૭	સામાન્ય		
૨	વડોદરા	અંકોડીયા	૧	સામાન્ય સ્ત્રી	અનુ. જાતિ	સામાન્ય
			૨	સા.શૈ. પછાતવર્ગ સ્ત્રી		
			૩	અનુ. જન જાતિ		
			૪	સામાન્ય સ્ત્રી		
			૫	સામાન્ય		
			૬	અનુ. જાતિ		
			૭	સામાન્ય		
			૮	સામાન્ય		
			૯	સામાન્ય		

INDEX

૩	વડોદરા	ચાપડ	૧	સામાન્ય સ્ત્રી	સા.શૈ. પછાતવર્ગ	સામાન્ય
			૨	અનુ. જાતિ		
			૩	સા.શૈ. પછાતવર્ગ સ્ત્રી		
			૪	સામાન્ય		
			૫	અનુ. જન જાતિ		
			૬	સામાન્ય		
			૭	સામાન્ય		
૪	વડોદરા	ચિખોદ્રા જુથ	૧	અનુ. જન જાતિ	સા.શૈ. પછાતવર્ગ	સામાન્ય
			૨	સા.શૈ. પછાતવર્ગ સ્ત્રી		
			૩	સામાન્ય સ્ત્રી		
			૪	સામાન્ય		
			૫	સામાન્ય		
			૬	સામાન્ય		
			૭	સામાન્ય		
૫	વડોદરા	દેણાં	૧	સામાન્ય સ્ત્રી	સામાન્ય	સામાન્ય
			૨	સા.શૈ. પછાતવર્ગ સ્ત્રી		
			૩	અનુ. જાતિ		
			૪	સામાન્ય		
			૫	સામાન્ય		
			૬	સામાન્ય		
			૭	અનુ. જન જાતિ		
૬	વડોદરા	ધનીયાવી	૧	સામાન્ય સ્ત્રી	સામાન્ય	સામાન્ય
			૨	સામાન્ય		
			૩	સા.શૈ. પછાતવર્ગ સ્ત્રી		
			૪	સામાન્ય		
			૫	સામાન્ય		
			૬	અનુ. જાતિ		
			૭	અનુ. જન જાતિ		

INDEX

૭	વડોદરા	દશરથ	૧	સા.શૈ. પછાતવર્ગ	સામાન્ય	સામાન્ય
			૨	સામાન્ય		
			૩	સામાન્ય		
			૪	સામાન્ય સ્ત્રી		
			૫	સામાન્ય સ્ત્રી		
			૬	સામાન્ય		
			૭	સામાન્ય સ્ત્રી		
			૮	સામાન્ય સ્ત્રી		
			૯	સામાન્ય		
			૧૦	સામાન્ય		
			૧૧	સામાન્ય		
			૧૨	સામાન્ય		
			૧૩	અનુ. જન જાતિ સ્ત્રી		
			૧૪	સામાન્ય		
			૧૫	અનુ. જાતિ		
			૧૬	અનુ.જાતિ સ્ત્રી		
			૧૭	સામાન્ય		
			૧૮	અનુ. જન જાતિ		
			૧૯	સામાન્ય		
૮	વડોદરા	ફાજલપુર (સાં)	૧	સામાન્ય સ્ત્રી	સામાન્ય	સામાન્ય
			૨	સા.શૈ. પછાતવર્ગ		
			૩	સામાન્ય		
			૪	સામાન્ય		
			૫	સામાન્ય સ્ત્રી		
			૬	સામાન્ય સ્ત્રી		
			૭	સામાન્ય		
			૮	સામાન્ય		
			૯	સામાન્ય		
૯	વડોદરા	ગોસીન્દ્રા	૧	અનુ. જન જાતિ	અનુ. જન જાતિ સ્ત્રી	સામાન્ય
			૨	સા.શૈ. પછાતવર્ગ સ્ત્રી		
			૩	અનુ. જન જાતિ સ્ત્રી		
			૪	અનુ. જન જાતિ		
			૫	સામાન્ય		
			૬	અનુ. જાતિ		
			૭	સામાન્ય		

INDEX

૧૦	વડોદરા	ઈટોલા	૧	સા.શૈ પછાતવર્ગ સ્ત્રી	સામાન્ય સ્ત્રી	સામાન્ય
			૨	સામાન્ય સ્ત્રી		
			૩	સામાન્ય સ્ત્રી		
			૪	અનુ. જાતિ		
			૫	અનુ. જન જાતિ		
			૬	અનુ. જન જાતિ		
			૭	સામાન્ય		
			૮	અનુ. જન જાતિ સ્ત્રી		
			૯	સામાન્ય		
			૧૦	સામાન્ય		
			૧૧	સામાન્ય		
૧૧	વડોદરા	કરચીયા	૧	સામાન્ય સ્ત્રી	સામાન્ય સ્ત્રી	સામાન્ય
			૨	સામાન્ય સ્ત્રી		
			૩	સા.શૈ. પછાતવર્ગ સ્ત્રી		
			૪	સા.શૈ. પછાતવર્ગ		
			૫	સામાન્ય		
			૬	સામાન્ય સ્ત્રી		
			૭	સામાન્ય		
			૮	સામાન્ય		
			૯	અનુ.જાતિ સ્ત્રી		
			૧૦	અનુ. જન જાતિ		
			૧૧	સામાન્ય		
			૧૨	સામાન્ય		
			૧૩	સામાન્ય		
			૧૪	સામાન્ય		
			૧૫	સામાન્ય		
			૧૬	અનુ. જાતિ		
			૧૭	સામાન્ય		
			૧૮	સામાન્ય		
			૧૯	અનુ. જન જાતિ સ્ત્રી		
૧૨	વડોદરા	કાશીપુરા	૧	અનુ. જાતિ	અનુ. જન જાતિ સ્ત્રી	સામાન્ય
			૨	સા.શૈ. પછાતવર્ગ		
			૩	સામાન્ય સ્ત્રી		
			૪	અનુ. જન જાતિ		
			૫	અનુ. જન જાતિ સ્ત્રી		
			૬	સામાન્ય		
			૭	સામાન્ય		

INDEX

૧૩	વડોદરા	કોયલી	૧	સામાન્ય સ્ત્રી	સામાન્ય સ્ત્રી	સામાન્ય
			૨	સામાન્ય સ્ત્રી		
			૩	સા.શૈ. પછાતવર્ગ સ્ત્રી		
			૪	અનુ. જાતિ		
			૫	સા.શૈ. પછાતવર્ગ		
			૬	સામાન્ય		
			૭	સામાન્ય સ્ત્રી		
			૮	સામાન્ય		
			૯	સામાન્ય		
			૧૦	સામાન્ય સ્ત્રી		
			૧૧	સામાન્ય સ્ત્રી		
			૧૨	સામાન્ય સ્ત્રી		
			૧૩	સામાન્ય		
			૧૪	સામાન્ય		
			૧૫	સામાન્ય		
			૧૬	સામાન્ય		
			૧૭	અનુ. જન જાતિ		
			૧૮	સામાન્ય		
			૧૯	સામાન્ય		
			૨૦	સામાન્ય		
			૨૧	સામાન્ય		
૧૪	વડોદરા	ખાનપુર	૧	અનુ. જન જાતિ	સામાન્ય સ્ત્રી	સામાન્ય
			૨	સામાન્ય સ્ત્રી		
			૩	અનુ. જાતિ		
			૪	સા.શૈ. પછાતવર્ગ સ્ત્રી		
			૫	સામાન્ય		
			૬	સામાન્ય		
			૭	સામાન્ય		
૧૫	વડોદરા	લાલજીપુરા	૧	સામાન્ય	સામાન્ય સ્ત્રી	સામાન્ય
			૨	સામાન્ય		
			૩	સામાન્ય		
			૪	સામાન્ય સ્ત્રી		
			૫	સામાન્ય સ્ત્રી		
			૬	સામાન્ય સ્ત્રી		
			૭	સામાન્ય		
			૮	સામાન્ય		
			૯	સામાન્ય		
૧૬	વડોદરા	મસ્તુપુર ગામડી	૧	સામાન્ય સ્ત્રી	સામાન્ય સ્ત્રી	સામાન્ય
			૨	સા.શૈ. પછાતવર્ગ		
			૩	સામાન્ય		
			૪	સામાન્ય સ્ત્રી		
			૫	સામાન્ય		
			૬	સામાન્ય		
			૭	સામાન્ય		

INDEX

૧૭	વડોદરા	પદમલા	૧	સામાન્ય સ્ત્રી	સામાન્ય સ્ત્રી	સામાન્ય
			૨	અનુ. જાતિ		
			૩	સા.શૈ. પછાતવર્ગ સ્ત્રી		
			૪	સામાન્ય		
			૫	સામાન્ય સ્ત્રી		
			૬	સામાન્ય		
			૭	સામાન્ય		
			૮	સામાન્ય		
			૯	સામાન્ય		
૧૮	વડોદરા	પાતરવેણી	૧	સામાન્ય સ્ત્રી	અનુ.જાતિ સ્ત્રી	સામાન્ય
			૨	સા.શૈ. પછાતવર્ગ સ્ત્રી		
			૩	સામાન્ય		
			૪	સામાન્ય		
			૫	સામાન્ય		
			૬	અનુ. જાતિ		
			૭	સામાન્ય		
૧૯	વડોદરા	પોર	૧	સામાન્ય સ્ત્રી	સામાન્ય સ્ત્રી	સામાન્ય
			૨	અનુ. જન જાતિ		
			૩	સા.શૈ. પછાતવર્ગ		
			૪	સામાન્ય		
			૫	સામાન્ય સ્ત્રી		
			૬	સામાન્ય સ્ત્રી		
			૭	અનુ. જાતિ		
			૮	સામાન્ય		
			૯	અનુ. જન જાતિ સ્ત્રી		
			૧૦	સામાન્ય		
			૧૧	સામાન્ય		
૨૦	વડોદરા	રાભીપુરા જુથ	૧	સામાન્ય સ્ત્રી	સામાન્ય સ્ત્રી	સામાન્ય
			૨	સા.શૈ. પછાતવર્ગ સ્ત્રી		
			૩	સામાન્ય		
			૪	સાગાન્ય		
			૫	સામાન્ય		
			૬	સામાન્ય		
			૭	અનુ. જન જાતિ		
૨૧	વડોદરા	રાઘવપુરા	૧	સામાન્ય સ્ત્રી	સામાન્ય	સામાન્ય
			૨	સામાન્ય		
			૩	અનુ. જન જાતિ		
			૪	અનુ. જાતિ		
			૫	સા.શૈ. પછાતવર્ગ સ્ત્રી		
			૬	સામાન્ય		
			૭	સામાન્ય		

INDEX

૨૨	વડોદરા	રમણગામડી	૧	સામાન્ય સ્ત્રી	સામાન્ય	સામાન્ય
			૨	અનુ. જન જાતિ		
			૩	અનુ. જન જાતિ		
			૪	અનુ. જાતિ		
			૫	સા.શૈ. પછાતવર્ગ		
			૬	અનુ. જન જાતિ સ્ત્રી		
			૭	સામાન્ય		
૨૩	વડોદરા	રણોલી	૧	સા.શૈ. પછાતવર્ગ સ્ત્રી	સામાન્ય	સામાન્ય
			૨	સા.શૈ. પછાતવર્ગ		
			૩	સામાન્ય સ્ત્રી		
			૪	અનુ. જાતિ		
			૫	અનુ.જાતિ સ્ત્રી		
			૬	અનુ. જન જાતિ		
			૭	સામાન્ય		
			૮	સામાન્ય		
			૯	સામાન્ય		
			૧૦	સામાન્ય		
			૧૧	સામાન્ય સ્ત્રી		
			૧૨	સામાન્ય સ્ત્રી		
			૧૩	સામાન્ય સ્ત્રી		
			૧૪	સામાન્ય સ્ત્રી		
			૧૫	સામાન્ય		
			૧૬	સામાન્ય		
			૧૭	સામાન્ય		
			૧૮	સામાન્ય		
			૧૯	સામાન્ય		
			૨૦	સામાન્ય		
			૨૧	સામાન્ય		
૨૪	વડોદરા	રામનાથ	૧	સામાન્ય	સામાન્ય	સામાન્ય
			૨	સામાન્ય		
			૩	સામાન્ય સ્ત્રી		
			૪	સામાન્ય સ્ત્રી		
			૫	સામાન્ય		
			૬	સામાન્ય		
			૭	સામાન્ય		
૨૫	વડોદરા	રૂવાંદ	૧	સામાન્ય સ્ત્રી	સામાન્ય	સામાન્ય
			૨	સા.શૈ. પછાતવર્ગ		
			૩	સામાન્ય		
			૪	અનુ. જન જાતિ સ્ત્રી		
			૫	અનુ. જન જાતિ		
			૬	અનુ. જાતિ		
			૭	સામાન્ય		

INDEX

૨૬	વડોદરા	સલાડ	૧	સા.શૈ. પછાતવર્ગ સ્ત્રી	સામાન્ય	સામાન્ય
			૨	અનુ. જાતિ		
			૩	સામાન્ય		
			૪	સામાન્ય સ્ત્રી		
			૫	સામાન્ય		
			૬	સામાન્ય		
			૭	સામાન્ય		
૨૭	વડોદરા	સમસપુરા	૧	સામાન્ય સ્ત્રી	અનુ. જન જાતિ	સામાન્ય
			૨	સા.શૈ. પછાતવર્ગ સ્ત્રી		
			૩	સામાન્ય		
			૪	સામાન્ય		
			૫	સામાન્ય		
			૬	અનુ. જન જાતિ		
			૭	અનુ. જાતિ		
૨૮	વડોદરા	સરાર	૧	સામાન્ય સ્ત્રી	સામાન્ય	સામાન્ય
			૨	અનુ. જાતિ		
			૩	સા.શૈ. પછાતવર્ગ સ્ત્રી		
			૪	સામાન્ય		
			૫	સામાન્ય		
			૬	સામાન્ય		
			૭	અનુ. જન જાતિ		
૨૯	વડોદરા	સિંધરોટ	૧	સામાન્ય સ્ત્રી	સામાન્ય	સામાન્ય
			૨	સા.શૈ. પછાતવર્ગ		
			૩	સામાન્ય		
			૪	સામાન્ય		
			૫	સામાન્ય		
			૬	સામાન્ય સ્ત્રી		
			૭	સામાન્ય સ્ત્રી		
			૮	સામાન્ય સ્ત્રી		
			૯	સામાન્ય		
			૧૦	સામાન્ય		
			૧૧	સામાન્ય		

INDEX

૩૦	વડોદરા	સોખડા	૧	સામાન્ય સ્ત્રી	સામાન્ય	સામાન્ય
			૨	સામાન્ય સ્ત્રી		
			૩	સા.શૈ. પછાતવર્ગ સ્ત્રી		
			૪	અનુ. જન જાતિ		
			૫	અનુ. જાતિ		
			૬	સા.શૈ. પછાતવર્ગ		
			૭	સામાન્ય		
			૮	સામાન્ય સ્ત્રી		
			૯	સામાન્ય સ્ત્રી		
			૧૦	સામાન્ય સ્ત્રી		
			૧૧	સામાન્ય		
			૧૨	સામાન્ય		
			૧૩	સામાન્ય		
			૧૪	સામાન્ય		
			૧૫	સામાન્ય		
			૧૬	સામાન્ય		
			૧૭	સામાન્ય		
			૧૮	સામાન્ય		
			૧૯	સામાન્ય		
૩૧	વડોદરા	સુંદરપુરા	૧	સામાન્ય સ્ત્રી	સામાન્ય	સામાન્ય
			૨	સા.શૈ. પછાતવર્ગ		
			૩	સામાન્ય		
			૪	સામાન્ય		
			૫	સામાન્ય		
			૬	અનુ. જાતિ		
			૭	અનુ. જન જાતિ સ્ત્રી		
૩૨	વડોદરા	શેરખી	૧	સામાન્ય સ્ત્રી	સામાન્ય	સામાન્ય
			૨	સામાન્ય સ્ત્રી		
			૩	સા.શૈ. પછાતવર્ગ સ્ત્રી		
			૪	સા.શૈ. પછાતવર્ગ		
			૫	અનુ. જાતિ		
			૬	સામાન્ય		
			૭	સામાન્ય સ્ત્રી		
			૮	સામાન્ય સ્ત્રી		
			૯	સામાન્ય		
			૧૦	સામાન્ય		
			૧૧	સામાન્ય		
			૧૨	સામાન્ય		
			૧૩	સામાન્ય		
			૧૪	સામાન્ય		
			૧૫	સામાન્ય		

INDEX

૩૩	વડોદરા	તતારપુરા	૧	સામાન્ય સ્ત્રી	સામાન્ય	સામાન્ય
			૨	અનુ. જન જાતિ		
			૩	સા.શૈ. પછાતવર્ગ સ્ત્રી		
			૪	સામાન્ય		
			૫	સામાન્ય		
			૬	સામાન્ય		
			૭	સામાન્ય		
૩૪	વડોદરા	ઉંડેરા	૧	સામાન્ય સ્ત્રી	સામાન્ય	સામાન્ય
			૨	સામાન્ય સ્ત્રી		
			૩	સા.શૈ. પછાતવર્ગ સ્ત્રી		
			૪	સા.શૈ. પછાતવર્ગ		
			૫	સામાન્ય સ્ત્રી		
			૬	સામાન્ય		
			૭	અનુ. જાતિ		
			૮	સામાન્ય સ્ત્રી		
			૯	સામાન્ય		
			૧૦	સામાન્ય		
			૧૧	સામાન્ય		
			૧૨	સામાન્ય		
			૧૩	સામાન્ય		
			૧૪	સામાન્ય		
			૧૫	સામાન્ય		
૩૫	વડોદરા	વડસાલા	૧	સા.શૈ. પછાતવર્ગ	અનુ. જન જાતિ	સામાન્ય
			૨	સામાન્ય સ્ત્રી		
			૩	અનુ. જન જાતિ		
			૪	અનુ. જન જાતિ સ્ત્રી		
			૫	અનુ. જાતિ		
			૬	સામાન્ય		
			૭	સામાન્ય		
પેટા ચુંટણી						
૩૬	વડોદરા	કોટણા	૭	સામાન્ય	-	પેટા ચૂંટણી

(૩) આ જાહેરનામું ગુજરાત પંચાયત ચુંટણી અધિનિયમો ૧૯૯૪ના નિયમ ૯(૧) અન્વયે સરકારી રાજયપત્રમાં પ્રસિધ્ધી કરાવવામાં આવે છે.

(સહી) અવાચ્ય,

કલેકટર વડોદરા જીલ્લો

અને

રાજય ચુંટણી પંચના અધિકારી

ગુજરાત પંચાયત ચૂંટણી નિયમો ૧૯૯૪ના નિયમ-૯(૨) અન્વયે ચૂંટણીનું જાહેરનામું
જીલ્લા કલેકટર કચેરી, ચૂંટણી શાખા, જીલ્લા : વડોદરા

ક્રમાંક :- ગ્રા.પં /ચૂંટણી/ જાહેરનામું/ વડોદરા /૨૦૦૩ તારીખ : ૧૫ /૦૧/૨૦૦૩

જાહેરનામું

વડોદરા જીલ્લાના વડોદરા તાલુકાની ગ્રામપંચાયતોના વાર્ડની બેઠકોની/ સરપંચની બેઠકોની સામાન્ય / પેટા ચૂંટણી :- ૨૦૦૩

૧) ગુજરાત પંચાયત અધિનિયમ ૧૯૯૩ ની કલમ-૧૬ ની પેટા કલમ(૧) મુજબ વડોદરા જીલ્લાની વડોદરા તાલુકાની ગ્રામપંચાયતોના વાર્ડની રચના તથા બેઠકોની ફા ળવણી રાજ્ય ચૂંટણીપંચના અધિકારી તરીકે કરેલ છે.

૨) ગુજરાત પંચાયત ચૂંટણી નિયમો-૧૯૯૪ના નિયમ-૯ ના પેટા નિયમ-૨ થી પ્રાપ્ત થએલ સત્તાની રૂઇએ રાજ્ય ચૂંટણી પંચના અધિકારી તરીકે કલેકટર વડોદરા, વડોદરા જીલ્લાની નીચેની અનુસૂચિના કોલમ નં.૨માં જણાવેલ તાલુકાની સામે કોલમ નં. ૩ માં જણાવેલ ગ્રામ પંચાયતોના કોલમ નં.૪માં જણાવેલ વોર્ડની કોલમ નં.૫માં જણાવેલ બેઠકો ભરવા માટે સભ્યોની તથા કોલમ નં.૬ માં જણાવેલ પ્રકારવાળી સરપંચની બેઠકો ભરવા માટે સરપંચની ચૂંટણી યોજવાનો તબક્કાવાર કાર્યક્રમ નીચે જણાવ્યા મુજબ નક્કી કરું છું.

વિગત	તારીખ	સમય	સ્થળ
(ક) ઉમેદવારી પત્રો રજુ કરવાની / ભરવાની છેલ્લી તારીખ	૨૨-૦૧-૨૦૦૩	૧૧-૦૦ કલાકથી ૧૫-૦૦ કલાક સુધી	ચૂંટણી અધિકારી/મદદ ચૂંટણી અધિકારીની કચેરી ખાતે
(ખ) ઉમેદવારીપત્રોની ચકાસણી તારીખ	૨૩-૦૧-૨૦૦૩	૧૧-૦૦ કલાક ચકાસણી પુરી થાય ત્યા સુધી	ચૂંટણી અધિકારીની કચેરી ખાતે
(ગ) ઉમેદવારીપત્રો પાછા ખેંચી લેવાની છેલ્લી તારીખ	૨૫-૦૧-૨૦૦૩	૧૫-૦૦ કલાક સુધી	ચૂંટણી અધિકારી/મદદ ચૂંટણી અધિકારીની કચેરી ખાતે
(ઘ) આવશ્યક હોય તો મતદાનની તારીખ	૦૯-૦૨-૨૦૦૩	સવારના ૮-૦૦ થી સાંજના ૧૭-૦૦ સુધી	-
(ચ) મતદાનનો સમય	૦૯-૦૨-૨૦૦૩	સવારના ૮-૦૦ થી સાંજના૧૭-૦૦ સુધી	-
(છ) મતદાનના સ્થળ	૦૯-૦૨-૨૦૦૩	સવારના ૮-૦૦ થી સાંજના ૧૭-૦૦ સુધી	જીલ્લા ચૂંટણી અધિકારીએ જાહેર કરેલ/ પ્રસિદ્ધ કરેલ મતદાન મથકો ઉપર

INDEX

(જ) મતગણતરી માટેની તારીખ અને સમય	૧૧-૦૨-૨૦૦૩	તા. ૧૧-૦૨-૦૩ નો દિવસ રાખવો. તુલુકાની વધારે ગ્રામ પંચાયતોની ચૂંટણી યોજાતી હોય ત્યારે ચૂંટણી અધિકારીને જ રૂરી જણાશે તો મત ગણતરી બેબે દિવસ એટલે કે તા. ૧૧-૦૨-૨૦૦૩ તથા તા. ૧૨-૦૨-૦૩ ના રોજ રાખી શકશે અને મત ગણતરીનો સમય સવારે ૯.૦૦ કલાકથી ગણતરી પુરી થાય ત્યા સુધીનો નક્કી કરવાનો રહેશે. ગ્રામ પંચાયતની સામાન્ય/પેટા/ મધ્યસત્ર ચૂંટણીની મત ગણતરી ચૂંટણી અધિકારીએ તાલુકા મથકે રાખવાની રહેશે. જે તે ગ્રામ પંચાયત ખાતે મતગણતરી રાખવાની નથી.	
(ઝ) ચૂંટણી પ્રક્રિયા પુરી થવા માટેની તારીખ	૧૭-૦૨-૨૦૦૩	-	

અનુસૂચિ

વડોદરા તાલુકા ગ્રામ પચાયતોની ચૂંટણી યોજવાની છે તેની યાદી

અનું નં	તાલુકાનું નામ	ગ્રામ પંચાયનું નામ	વોર્ડ નંબર/ ક્રમાંક	વોર્ડની બેઠકનો પ્રકાર	સરપંચની બેઠકનો પ્રકાર	ચૂંટણીનો પ્રકાર
૧	૨	૩	૪	૫	૬	૭
૧	વડોદરા	અલ્હાદપુરા	૧	સામાન્ય સ્ત્રી	સા.શૈ. પછાતવર્ગ સ્ત્રી	સામાન્ય
			૨	અનુ. જન જાતિ		
			૩	સા.શૈ. પછાતવર્ગ સ્ત્રી		
			૪	સામાન્ય		
			૫	સામાન્ય		
			૬	સામાન્ય		
			૭	સામાન્ય		
૨	વડોદરા	અંકોડીયા	૧	સામાન્ય સ્ત્રી	અનુ. જાતિ	સામાન્ય
			૨	સા.શૈ. પછાતવર્ગ સ્ત્રી		
			૩	અનુ. જન જાતિ		
			૪	સામાન્ય સ્ત્રી		
			૫	સામાન્ય		
			૬	અનુ. જાતિ		
			૭	સામાન્ય		
			૮	સામાન્ય		
			૯	સામાન્ય		
૩	વડોદરા	ચાપડ	૧	સામાન્ય સ્ત્રી	સા.શૈ. પછાતવર્ગ	સામાન્ય
			૨	અનુ. જાતિ		
			૩	સા.શૈ. પછાતવર્ગ સ્ત્રી		
			૪	સામાન્ય		
			૫	અનુ. જન જાતિ		
			૬	સામાન્ય		
			૭	સામાન્ય		

INDEX

૪	વડોદરા	ચિખોદ્રા જુથ	૧	અનુ. જન જાતિ	સા.શૈ. પછાતવર્ગ	સામાન્ય
			૨	સા.શૈ. પછાતવર્ગ સ્ત્રી		
			૩	સામાન્ય સ્ત્રી		
			૪	સામાન્ય		
			૫	સામાન્ય		
			૬	સામાન્ય		
			૭	સામાન્ય		
૫	વડોદરા	દેણાં	૧	સામાન્ય સ્ત્રી	સામાન્ય	સામાન્ય
			૨	સા.શૈ. પછાતવર્ગ સ્ત્રી		
			૩	અનુ. જાતિ		
			૪	સામાન્ય		
			૫	સામાન્ય		
			૬	સામાન્ય		
			૭	અનુ. જન જાતિ		
૬	વડોદરા	ધનીયાવી	૧	સામાન્ય સ્ત્રી	સામાન્ય	સામાન્ય
			૨	સામાન્ય		
			૩	સા.શૈ. પછાતવર્ગ સ્ત્રી		
			૪	સામાન્ય		
			૫	સામાન્ય		
			૬	અનુ. જાતિ		
			૭	અનુ. જન જાતિ		
૭	વડોદરા	દશરથ	૧	સા.શૈ. પછાતવર્ગ	સામાન્ય	સામાન્ય
			૨	સામાન્ય		
			૩	સામાન્ય		
			૪	સામાન્ય સ્ત્રી		
			૫	સામાન્ય સ્ત્રી		
			૬	સામાન્ય		
			૭	સામાન્ય સ્ત્રી		
			૮	સામાન્ય સ્ત્રી		
			૯	સામાન્ય		
			૧૦	સામાન્ય		
			૧૧	સામાન્ય		
			૧૨	સામાન્ય		
			૧૩	અનુ. જન જાતિ સ્ત્રી		
			૧૪	સામાન્ય		
			૧૫	અનુ. જાતિ		
			૧૬	અનુ.જાતિ સ્ત્રી		
			૧૭	સામાન્ય		
			૧૮	અનુ. જન જાતિ		
			૧૯	સામાન્ય		

INDEX

૮	વડોદરા	ફાજલપુર (સાં)	૧	સામાન્ય સ્ત્રી	સામાન્ય	સામાન્ય
			૨	સા.શૈ. પછાતવર્ગ		
			૩	સામાન્ય		
			૪	સામાન્ય		
			૫	સામાન્ય સ્ત્રી		
			૬	સામાન્ય સ્ત્રી		
			૭	સામાન્ય		
			૮	સામાન્ય		
			૯	સામાન્ય		
૯	વડોદરા	ગોસીન્દ્રા	૧	અનુ. જન જાતિ	અનુ. જન જાતિ સ્ત્રી	સામાન્ય
			૨	સા.શૈ. પછાતવર્ગ સ્ત્રી		
			૩	અનુ. જન જાતિ સ્ત્રી		
			૪	અનુ. જન જાતિ		
			૫	સામાન્ય		
			૬	અનુ. જાતિ		
			૭	સામાન્ય		
૧૦	વડોદરા	ઈટોલા	૧	સા.શૈ. પછાતવર્ગ સ્ત્રી	સામાન્ય સ્ત્રી	સામાન્ય
			૨	સામાન્ય સ્ત્રી		
			૩	સામાન્ય સ્ત્રી		
			૪	અનુ. જાતિ		
			૫	અનુ. જન જાતિ		
			૬	અનુ. જન જાતિ		
			૭	સામાન્ય		
			૮	અનુ. જન જાતિ સ્ત્રી		
			૯	સામાન્ય		
			૧૦	સામાન્ય		
			૧૧	સામાન્ય		

૧૧	વડોદરા	કરચીયા	૧	સામાન્ય સ્ત્રી	સામાન્ય સ્ત્રી	સામાન્ય
			૨	સામાન્ય સ્ત્રી		
			૩	સા.શૈ. પછાતવર્ગ સ્ત્રી		
			૪	સા.શૈ. પછાતવર્ગ		
			૫	સામાન્ય		
			૬	સામાન્ય સ્ત્રી		
			૭	સામાન્ય		
			૮	સામાન્ય		
			૯	અનુ.જાતિ સ્ત્રી		
			૧૦	અનુ. જન જાતિ		
			૧૧	સામાન્ય		
			૧૨	સામાન્ય		
			૧૩	સામાન્ય		
			૧૪	સામાન્ય		
			૧૫	સામાન્ય		
			૧૬	અનુ. જાતિ		
			૧૭	સામાન્ય		
			૧૮	સામાન્ય		
			૧૯	અનુ. જન જાતિ સ્ત્રી		
૧૨	વડોદરા	કાશીપુરા	૧	અનુ. જાતિ	અનુ. જન જાતિ સ્ત્રી	સામાન્ય
			૨	સા.શૈ. પછાતવર્ગ		
			૩	સામાન્ય સ્ત્રી		
			૪	અનુ. જન જાતિ		
			૫	અનુ. જન જાતિ સ્ત્રી		
			૬	સામાન્ય		
			૭	સામાન્ય		
૧૩	વડોદરા	કોયલી	૧	સામાન્ય સ્ત્રી	સામાન્ય સ્ત્રી	સામાન્ય
			૨	સામાન્ય સ્ત્રી		
			૩	સા.શૈ. પછાતવર્ગ સ્ત્રી		
			૪	અનુ. જાતિ		
			૫	સા.શૈ. પછાતવર્ગ		
			૬	સામાન્ય		
			૭	સામાન્ય સ્ત્રી		
			૮	સામાન્ય		
			૯	સામાન્ય		
			૧૦	સામાન્ય સ્ત્રી		
			૧૧	સામાન્ય સ્ત્રી		
			૧૨	સામાન્ય સ્ત્રી		
			૧૩	સામાન્ય		
			૧૪	સામાન્ય		
			૧૫	સામાન્ય		
			૧૬	સામાન્ય		
			૧૭	અનુ. જન જાતિ		
			૧૮	સામાન્ય		
			૧૯	સામાન્ય		
			૨૦	સામાન્ય		
			૨૧	સામાન્ય		

INDEX

૧૪	વડોદરા	ખાનપુર	૧	અનુ. જન જાતિ	સામાન્ય સ્ત્રી	સામાન્ય
			૨	સામાન્ય સ્ત્રી		
			૩	અનુ. જાતિ		
			૪	સા.શૈ. પછાતવર્ગ સ્ત્રી		
			૫	સામાન્ય		
			૬	સામાન્ય		
			૭	સામાન્ય		
૧૫	વડોદરા	લાલજીપુરા	૧	સામાન્ય	સામાન્ય સ્ત્રી	સામાન્ય
			૨	સામાન્ય		
			૩	સામાન્ય		
			૪	સામાન્ય સ્ત્રી		
			૫	સામાન્ય સ્ત્રી		
			૬	સામાન્ય સ્ત્રી		
			૭	સામાન્ય		
			૮	સામાન્ય		
			૯	સામાન્ય		
૧૬	વડોદરા	મસ્તુપુર ગામડી	૧	સામાન્ય સ્ત્રી	સામાન્ય સ્ત્રી	સામાન્ય
			૨	સા.શૈ. પછાતવર્ગ		
			૩	સામાન્ય		
			૪	સામાન્ય સ્ત્રી		
			૫	સામાન્ય		
			૬	સામાન્ય		
			૭	સામાન્ય		
૧૭	વડોદરા	પદમલા	૧	સામાન્ય સ્ત્રી	સામાન્ય સ્ત્રી	સામાન્ય
			૨	અનુ. જાતિ		
			૩	સા.શૈ. પછાતવર્ગ સ્ત્રી		
			૪	સામાન્ય		
			૫	સામાન્ય સ્ત્રી		
			૬	સામાન્ય		
			૭	સામાન્ય		
			૮	સામાન્ય		
			૯	સામાન્ય		
૧૮	વડોદરા	પાતરવેણી	૧	સામાન્ય સ્ત્રી	અનુ.જાતિ સ્ત્રી	સામાન્ય
			૨	સા.શૈ. પછાતવર્ગ સ્ત્રી		
			૩	સામાન્ય		
			૪	સામાન્ય		
			૫	સામાન્ય		
			૬	અનુ. જાતિ		
			૭	સામાન્ય		

INDEX

૧૯	વડોદરા	પોર	૧	સામાન્ય સ્ત્રી	સામાન્ય સ્ત્રી	સામાન્ય
			૨	અનુ. જન જાતિ		
			૩	સા.શૈ. પછાતવર્ગ		
			૪	સામાન્ય		
			૫	સામાન્ય સ્ત્રી		
			૬	સામાન્ય સ્ત્રી		
			૭	અનુ. જાતિ		
			૮	સામાન્ય		
			૯	અનુ. જન જાતિ સ્ત્રી		
			૧૦	સામાન્ય		
			૧૧	સામાન્ય		
૨૦	વડોદરા	રાભીપુરા જુથ	૧	સામાન્ય સ્ત્રી	સામાન્ય સ્ત્રી	સામાન્ય
			૨	સા.શૈ. પછાતવર્ગ સ્ત્રી		
			૩	સામાન્ય		
			૪	સામાન્ય		
			૫	સામાન્ય		
			૬	સામાન્ય		
			૭	અનુ. જન જાતિ		
૨૧	વડોદરા	રાઘવપુરા	૧	સામાન્ય સ્ત્રી	સામાન્ય	સામાન્ય
			૨	સામાન્ય		
			૩	અનુ. જન જાતિ		
			૪	અનુ. જાતિ		
			૫	સા.શૈ. પછાતવર્ગ સ્ત્રી		
			૬	સામાન્ય		
			૭	સામાન્ય		
૨૨	વડોદરા	રમણગામડી	૧	સામાન્ય સ્ત્રી	સામાન્ય	સામાન્ય
			૨	અનુ. જન જાતિ		
			૩	અનુ. જન જાતિ		
			૪	અનુ. જાતિ		
			૫	સા.શૈ. પછાતવર્ગ		
			૬	અનુ. જન જાતિ સ્ત્રી		
			૭	સામાન્ય		
૨૩	વડોદરા	રણોલી	૧	સા.શૈ. પછાતવર્ગ સ્ત્રી	સામાન્ય	સામાન્ય
			૨	સા.શૈ. પછાતવર્ગ		
			૩	સામાન્ય સ્ત્રી		
			૪	અનુ. જાતિ		
			૫	અનુ.જાતિ સ્ત્રી		
			૬	અનુ. જન જાતિ		
			૭	સામાન્ય		
			૮	સામાન્ય		
			૯	સામાન્ય		
			૧૦	સામાન્ય		
			૧૧	સામાન્ય સ્ત્રી		

INDEX

૨૩	વડોદરા	રણોલી	૧૨	સામાન્ય સ્ત્રી		
			૧૩	સામાન્ય સ્ત્રી		
			૧૪	સામાન્ય સ્ત્રી		
			૧૫	સામાન્ય		
			૧૬	સામાન્ય		
			૧૭	સામાન્ય		
			૧૮	સામાન્ય		
			૧૯	સામાન્ય		
			૨૦	સામાન્ય		
			૨૧	સામાન્ય		
૨૪	વડોદરા	રામનાથ	૧	સામાન્ય	સામાન્ય	સામાન્ય
			૨	સામાન્ય		
			૩	સામાન્ય સ્ત્રી		
			૪	સામાન્ય સ્ત્રી		
			૫	સામાન્ય		
			૬	સામાન્ય		
			૭	સામાન્ય		
૨૫	વડોદરા	રૂવાંદ	૧	સામાન્ય સ્ત્રી	સામાન્ય	સામાન્ય
			૨	સા.શૈ. પછાતવર્ગ		
			૩	સામાન્ય		
			૪	અનુ. જન જાતિ સ્ત્રી		
			૫	અનુ. જન જાતિ		
			૬	અનુ. જાતિ		
			૭	સામાન્ય		
૨૬	વડોદરા	સલાડ	૧	સા.શૈ. પછાતવર્ગ સ્ત્રી	સામાન્ય	સામાન્ય
			૨	અનુ. જાતિ		
			૩	સામાન્ય		
			૪	સામાન્ય સ્ત્રી		
			૫	સામાન્ય		
			૬	સામાન્ય		
			૭	સામાન્ય		
૨૭	વડોદરા	સમસપુરા	૧	સામાન્ય સ્ત્રી	અનુ. જન જાતિ	સામાન્ય
			૨	સા.શૈ. પછાતવર્ગ સ્ત્રી		
			૩	સામાન્ય		
			૪	સામાન્ય		
			૫	સામાન્ય		
			૬	અનુ. જન જાતિ		
			૭	અનુ. જાતિ		

INDEX

૨૯	વડોદરા	સરાર	૧	સામાન્ય સ્ત્રી	સામાન્ય	સામાન્ય
			૨	અનુ. જાતિ		
			૩	સા.શૈ. પછાતવર્ગ સ્ત્રી		
			૪	સામાન્ય		
			૫	સામાન્ય		
			૬	સામાન્ય		
			૭	અનુ. જન જાતિ		
૩૦	વડોદરા	સિંધરોટ	૧	સામાન્ય સ્ત્રી	સામાન્ય	સામાન્ય
			૨	સા.શૈ. પછાતવર્ગ		
			૩	સામાન્ય		
			૪	સામાન્ય		
			૫	સામાન્ય		
			૬	સામાન્ય સ્ત્રી		
			૭	સામાન્ય સ્ત્રી		
			૮	સામાન્ય સ્ત્રી		
			૯	સામાન્ય		
			૧૦	સામાન્ય		
			૧૧	સામાન્ય		
૩૧	વડોદરા	સોખડા	૧	સામાન્ય સ્ત્રી	સામાન્ય	સામાન્ય
			૨	સામાન્ય સ્ત્રી		
			૩	સા.શૈ. પછાતવર્ગ સ્ત્રી		
			૪	અનુ. જન જાતિ		
			૫	અનુ. જાતિ		
			૬	સા.શૈ. પછાતવર્ગ		
			૭	સામાન્ય		
			૮	સામાન્ય સ્ત્રી		
			૯	સામાન્ય સ્ત્રી		
			૧૦	સામાન્ય સ્ત્રી		
			૧૧	સામાન્ય		
			૧૨	સામાન્ય		
			૧૩	સામાન્ય		
			૧૪	સામાન્ય		
			૧૫	સામાન્ય		
			૧૬	સામાન્ય		
			૧૭	સામાન્ય		
			૧૮	સામાન્ય		
			૧૯	સામાન્ય		
૩૨	વડોદરા	સુંદરપુરા	૧	સામાન્ય સ્ત્રી	સામાન્ય	સામાન્ય
			૨	સા.શૈ. પછાતવર્ગ		
			૩	સામાન્ય		
			૪	સામાન્ય		
			૫	સામાન્ય		
			૬	અનુ. જાતિ		
			૭	અનુ. જન જાતિ સ્ત્રી		

INDEX

૩૨	વડોદરા	શેરખી	૧	સામાન્ય સ્ત્રી	સામાન્ય	સામાન્ય
			૨	સામાન્ય સ્ત્રી		
			૩	સા.શૈ. પછાતવર્ગ સ્ત્રી		
			૪	સા.શૈ. પછાતવર્ગ		
			૫	અનુ. જાતિ		
			૬	સામાન્ય		
			૭	સામાન્ય સ્ત્રી		
			૮	સામાન્ય સ્ત્રી		
			૯	સામાન્ય		
			૧૦	સામાન્ય		
			૧૧	સામાન્ય		
			૧૨	સામાન્ય		
			૧૩	સામાન્ય		
			૧૪	સામાન્ય		
			૧૫	સામાન્ય		
૩૩	વડોદરા	તતારપુરા	૧	સામાન્ય સ્ત્રી	સામાન્ય	સામાન્ય
			૨	અનુ. જન જાતિ		
			૩	સા.શૈ. પછાતવર્ગ સ્ત્રી		
			૪	સામાન્ય		
			૫	સામાન્ય		
			૬	સામાન્ય		
			૭	સામાન્ય		
૩૪	વડોદરા	ઉંડેરા	૧	સામાન્ય સ્ત્રી	સામાન્ય	સામાન્ય
			૨	સામાન્ય સ્ત્રી		
			૩	સા.શૈ. પછાતવર્ગ સ્ત્રી		
			૪	સા.શૈ. પછાતવર્ગ		
			૫	સામાન્ય સ્ત્રી		
			૬	સામાન્ય		
			૭	અનુ. જાતિ		
			૮	સામાન્ય સ્ત્રી		
			૯	સામાન્ય		
			૧૦	સામાન્ય		
			૧૧	સામાન્ય		
			૧૨	સામાન્ય		
			૧૩	સામાન્ય		
			૧૪	સામાન્ય		
			૧૫	સામાન્ય		

INDEX

૩૫	વડોદરા	વડસાલા	૧	સા.શૈ. પછાતવર્ગ	અનુ. જન જાતિ	સામાન્ય
			૨	સામાન્ય સ્ત્રી		
			૩	અનુ. જન જાતિ		
			૪	અનુ. જન જાતિ સ્ત્રી		
			૫	અનુ. જાતિ		
			૬	સામાન્ય		
			૭	સામાન્ય		
પેટા ચુંટણી						
૩૬	વડોદરા	કોટણા	૭	સામાન્ય	-	પેટા ચૂંટણી

(સહી) અવાચ્ય

કલેકટર વડોદરા જીલ્લો અને રાજ્ય ચૂંટણી

પંચના અધિકારી

ગુજરાત પંચાયત અધિનિયમ ૧૯૯૩ની કલમ ૧૫ની પેટા કલમ (૧) અન્વયે ચુંટણીનું જાહેરનામું

જીલ્લા કલેકટર કચેરી, ચુંટણી શાખા, વડોદરા જીલ્લો

ક્રમાંક :- વીપી-ચુંટણી-જાહેરનામુ- સાવલી - -૨૦૦૩. તારીખ :- ૧૫/૦૧ /૨૦૦૩.

-: જાહેરનામું :-

વડોદરા જીલ્લાની સાવલી તાલુકાના ગ્રામ પંચાયતોના વોર્ડની બેઠકોની / સરપંચની બેઠકોની સમાન્ય / પેટા ચુંટણી-૨૦૦૩

(૧) ગુજરાત પંચાયત અધિનિયમ ૧૯૯૩ની કલમ- ૧૬ ની પેટા કલમ-(૧) મુજબ વડોદરા જીલ્લાની સાવલી તાલુકાની ગ્રામ પંચાયતોના વોર્ડની રચના તથા બેઠકોની ફાળવણી રાજ્ય ચુંટણી પંચના અધિકારી તરીકે કરેલ છે.

(૨) ગુજરાત પંચાયત અધિનિયમ-૧૯૯૩ની કલમ-૧૫ની પેટા કલમ (૧)થી પ્રાપ્ત થયેલ સત્તાની રૂઈએ રાજ્ય ચુંટણી પંચના અધિકારી તરીકે કલેકટર, વડોદરા જીલ્લાની નીચે અનુસુચિના કોલમ નં-૨ માં જણાવેલ તાલુકાની સામે કોલમ નં. ૩માં જણાવેલ ગ્રામ પંચાયતોના કોલમ-૪, ૫ માં જણાવેલ વોર્ડની બેઠકોની તથા કોલમ નં ૬ માં જણાવેલ સરપંચની બેઠકોની સામાન્ય પેટા ચુંટણી તા. ૯/૦૨ /૨૦૦૩નાં રોજ યોજવાનું જાહેર કરે છે.

અનુસૂચિ

સાવલી તાલુકા ગ્રામ પચાયતોની ચૂંટણી યોજવાની છે તેની યાદી

અનું નં	તાલુકાનું નામ	ગ્રામ પંચાયનું નામ	વોર્ડ નંબર/ ક્રમાંક	વોર્ડની બેઠકનો પ્રકાર	સરપંચની બેઠકનો પ્રકાર	ચુંટણીનો પ્રકાર
૧	૨	૩	૪	૫	૬	૭
૧	સાવલી	અંજેસર	૧	સામાન્ય સ્ત્રી	સા.શૈ. પછાતવર્ગ સ્ત્રી	સામાન્ય
			૨	સા.શૈ. પછાતવર્ગ		
			૩	અનુ. જાતિ સ્ત્રી		
			૪	સામાન્ય		
			૫	સામાન્ય		
			૬	સામાન્ય		
			૭	સામાન્ય		
૨	સાવલી	બહુથા	૧	સામાન્ય સ્ત્રી	સામાન્ય	સામાન્ય
			૨	સા.શૈ. પછાતવર્ગ		
			૩	સામાન્ય		
			૪	સામાન્ય		
			૫	સામાન્ય		
			૬	સામાન્ય		
			૭	અનુ. જન જાતિ સ્ત્રી		
૩	સાવલી	ચંદ્રનગર	૧	અનુ. જન જાતિ	સામાન્ય સ્ત્રી	સામાન્ય
			૨	અનુ. જન જાતિ		
			૩	અનુ. જન જાતિ સ્ત્રી		
			૪	સામાન્ય		
			૫	સામાન્ય		
			૬	અનુ. જન જાતિ સ્ત્રી		
			૭	સામાન્ય		

INDEX

૪	સાવલી	ડુંગરપુરા(મે)	૧	સામાન્ય સ્ત્રી	સા.શૈ. પછાતવર્ગ	સામાન્ય
			૨	સા.શૈ. પછાતવર્ગ		
			૩	સામાન્ય		
			૪	સામાન્ય સ્ત્રી		
			૫	સામાન્ય		
			૬	સામાન્ય		
			૭	સામાન્ય		
૫	સાવલી	ડેસર	૧	સામાન્ય સ્ત્રી	સા.શૈ. પછાતવર્ગ	સામાન્ય
			૨	સા.શૈ. પછાતવર્ગ સ્ત્રી		
			૩	અનુ. જન જાતિ		
			૪	સામાન્ય		
			૫	સામાન્ય		
			૬	સામાન્ય સ્ત્રી		
			૭	સામાન્ય સ્ત્રી		
			૮	સામાન્ય		
			૯	સામાન્ય		
			૧૦	સામાન્ય		
			૧૧	સામાન્ય		
			૧૨	અનુ. જાતિ		
			૧૩	સામાન્ય		
૬	સાવલી	ધંતેજ	૧	સામાન્ય સ્ત્રી	સા.શૈ. પછાતવર્ગ	સામાન્ય
			૨	સા.શૈ. પછાતવર્ગ સ્ત્રી		
			૩	સામાન્ય		
			૪	સામાન્ય સ્ત્રી		
			૫	સામાન્ય		
			૬	સામાન્ય સ્ત્રી		
			૭	અનુ. જાતિ		
			૮	સામાન્ય		
			૯	સામાન્ય		
			૧૦	સામાન્ય		
			૧૧	સામાન્ય		
૭	સાવલી	ઈન્દ્રાડ	૧	સા.શૈ. પછાતવર્ગ	સામાન્ય	સામાન્ય
			૨	અનુ. જન જાતિ		
			૩	સામાન્ય		
			૪	સામાન્ય સ્ત્રી		
			૫	અનુ. જાતિ		
			૬	સામાન્ય		
			૭	અનુ. જન જાતિ સ્ત્રી		

૮	સાવલી	ગોઠડા	૧	સામાન્ય સ્ત્રી	સામાન્ય	સામાન્ય
			૨	સા.શૈ. પછાતવર્ગ		
			૩	સામાન્ય		
			૪	સામાન્ય		
			૫	સામાન્ય		
			૬	સામાન્ય		
			૭	સામાન્ય સ્ત્રી		
			૮	સામાન્ય સ્ત્રી		
			૯	સામાન્ય સ્ત્રી		
			૧૦	સામાન્ય સ્ત્રી		
			૧૧	સામાન્ય		
			૧૨	અનુ.જાતિ સ્ત્રી		
			૧૩	સામાન્ય		
			૧૪	સામાન્ય		
			૧૫	અનુ. જન જાતિ		
			૧૬	સામાન્ય		
			૧૭	સા.શૈ. પછાતવર્ગ		
૯	સાવલી	જેસરગોપરી	૧	સામાન્ય સ્ત્રી	સામાન્ય	સામાન્ય
			૨	સામાન્ય		
			૩	સામાન્ય સ્ત્રી		
			૪	સામાન્ય		
			૫	સામાન્ય		
			૬	સામાન્ય		
			૭	અનુ. જાતિ		
૧૦	સાવલી	જાંબુગોરલ	૧	સામાન્ય સ્ત્રી	સામાન્ય સ્ત્રી	સામાન્ય
			૨	સામાન્ય		
			૩	સામાન્ય		
			૪	સામાન્ય સ્ત્રી		
			૫	સામાન્ય		
			૬	સામાન્ય		
			૭	સામાન્ય		
૧૧	સાવલી	કડાછલા	૧	સામાન્ય સ્ત્રી	અનુ.જાતિ સ્ત્રી	સામાન્ય
			૨	અનુ.જાતિ સ્ત્રી		
			૩	સા.શૈ. પછાતવર્ગ		
			૪	સામાન્ય		
			૫	સામાન્ય		
			૬	સામાન્ય		
			૭	સામાન્ય		
૧૨	સાવલી	કુનપાડ	૧	સામાન્ય સ્ત્રી	સામાન્ય સ્ત્રી	સામાન્ય
			૨	સા.શૈ. પછાતવર્ગ		
			૩	સામાન્ય		
			૪	સામાન્ય સ્ત્રી		
			૫	સામાન્ય		
			૬	સામાન્ય		
			૭	સામાન્ય		

INDEX

૧૩	સાવલી	ખોખર	૧	અનુ. જન જાતિ	સામાન્ય	સામાન્ય
			૨	સામાન્ય		
			૩	સામાન્ય સ્ત્રી		
			૪	સામાન્ય સ્ત્રી		
			૫	સામાન્ય		
			૬	સામાન્ય		
			૭	સામાન્ય		
૧૪	સાવલી	લસુન્દ્રા	૧	સા.શૈ. પછાતવર્ગ	સામાન્ય સ્ત્રી	સામાન્ય
			૨	સામાન્ય સ્ત્રી		
			૩	અનુ.જાતિ સ્ત્રી		
			૪	સામાન્ય		
			૫	સામાન્ય		
			૬	સામાન્ય		
			૭	અનુ. જન જાતિ		
૧૫	સાવલી	મેવલી	૧	અનુ. જાતિ	સામાન્ય સ્ત્રી	સામાન્ય
			૨	સા.શૈ. પછાતવર્ગ સ્ત્રી		
			૩	સામાન્ય		
			૪	સામાન્ય		
			૫	સામાન્ય સ્ત્રી		
			૬	સામાન્ય સ્ત્રી		
			૭	સામાન્ય		
			૮	સામાન્ય		
			૯	સામાન્ય		
૧૬	સાવલી	સુવાલ	૧	સા.શૈ. પછાતવર્ગ	અનુ.જાતિ સ્ત્રી	સામાન્ય
			૨	સામાન્ય સ્ત્રી		
			૩	અનુ. જન જાતિ		
			૪	સામાન્ય		
			૫	અનુ. જાતિ		
			૬	સામાન્ય		
			૭	અનુ. જન જાતિ સ્ત્રી		
૧૭	સાવલી	માલ આંકલીયા	૧	સામાન્ય સ્ત્રી	સામાન્ય સ્ત્રી	સામાન્ય
			૨	સા.શૈ. પછાતવર્ગ સ્ત્રી		
			૩	સામાન્ય		
			૪	સામાન્ય		
			૫	સામાન્ય		
			૬	અનુ. જન જાતિ		
			૭	સામાન્ય		
૧૮	સાવલી	મુઢેલા જુથ	૧	સામાન્ય સ્ત્રી	સામાન્ય સ્ત્રી	સામાન્ય
			૨	સામાન્ય		
			૩	સામાન્ય		
			૪	સામાન્ય		
			૫	અનુ. જન જાતિ		
			૬	અનુ. જન જાતિ સ્ત્રી		
			૭	સામાન્ય		

INDEX

૧૯	સાવલી	મોટી ભાડોલ	૧	સામાન્ય સ્ત્રી	સામાન્ય સ્ત્રી	સામાન્ય
			૨	સા.શૈ. પછાતવર્ગ		
			૩	સામાન્ય		
			૪	સામાન્ય		
			૫	અનુ. જન જાતિ		
			૬	અનુ. જન જાતિ સ્ત્રી		
			૭	સામાન્ય		
૨૦	સાવલી	નમીસરા	૧	સામાન્ય સ્ત્રી	સામાન્ય સ્ત્રી	સામાન્ય
			૨	સા.શૈ. પછાતવર્ગ		
			૩	સામાન્ય		
			૪	સામાન્ય		
			૫	અનુ. જન જાતિ સ્ત્રી		
			૬	સામાન્ય		
			૭	સામાન્ય		
૨૧	સાવલી	નાની ભાડોલ	૧	સામાન્ય સ્ત્રી	સામાન્ય સ્ત્રી	સામાન્ય
			૨	સા.શૈ. પછાતવર્ગ		
			૩	સામાન્ય		
			૪	સામાન્ય		
			૫	અનુ. જાતિ		
			૬	અનુ.જાતિ સ્ત્રી		
			૭	સામાન્ય		
૨૨	સાવલી	પસવા	૧	સામાન્ય સ્ત્રી	સામાન્ય	સામાન્ય
			૨	સા.શૈ. પછાતવર્ગ સ્ત્રી		
			૩	સામાન્ય		
			૪	સામાન્ય		
			૫	સામાન્ય		
			૬	અનુ. જાતિ		
			૭	અનુ. જન જાતિ		
૨૩	સાવલી	પિલોલ	૧	સા.શૈ. પછાતવર્ગ સ્ત્રી	સામાન્ય	સામાન્ય
			૨	સામાન્ય		
			૩	સામાન્ય સ્ત્રી		
			૪	સામાન્ય		
			૫	અનુ. જન જાતિ		
			૬	સામાન્ય		
			૭	સામાન્ય		
૨૪	સાવલી	પ્રતાપનગર	૧	સામાન્ય સ્ત્રી	સામાન્ય	સામાન્ય
			૨	સા.શૈ. પછાતવર્ગ સ્ત્રી		
			૩	સામાન્ય		
			૪	સામાન્ય		
			૫	સામાન્ય		
			૬	અનુ. જન જાતિ		
			૭	સામાન્ય		

INDEX

૨૫	સાવલી	પાન્ડુ	૧	સામાન્ય	અનુ. જાતિ	સામાન્ય
			૨	સામાન્ય		
			૩	સામાન્ય સ્ત્રી		
			૪	સામાન્ય સ્ત્રી		
			૫	સામાન્ય		
			૬	અનુ. જાતિ		
			૭	સામાન્ય		
૨૬	સાવલી	રાણીપુરા (સ)	૧	સામાન્ય સ્ત્રી	સામાન્ય	સામાન્ય
			૨	સા.શૈ. પછાતવર્ગ		
			૩	સામાન્ય		
			૪	સામાન્ય સ્ત્રી		
			૫	સામાન્ય		
			૬	સામાન્ય		
			૭	સામાન્ય		
૨૭	સાવલી	સમલાયા	૧	સામાન્ય સ્ત્રી	સામાન્ય	સામાન્ય
			૨	સા.શૈ. પછાતવર્ગ		
			૩	સામાન્ય		
			૪	સામાન્ય સ્ત્રી		
			૫	સામાન્ય		
			૬	સામાન્ય		
			૭	સામાન્ય		
૨૮	સાવલી	સાંઢાસાલ	૧	સામાન્ય સ્ત્રી	સામાન્ય	સામાન્ય
			૨	સા.શૈ. પછાતવર્ગ સ્ત્રી		
			૩	સામાન્ય		
			૪	સામાન્ય		
			૫	સામાન્ય સ્ત્રી		
			૬	સામાન્ય સ્ત્રી		
			૭	સામાન્ય		
			૮	સામાન્ય		
			૯	અનુ. જાતિ		
			૧૦	સામાન્ય		
			૧૧	સામાન્ય		
૨૯	સાવલી	તુલસીગામ	૧	સામાન્ય સ્ત્રી	સામાન્ય	સામાન્ય
			૨	અનુ. જન જાતિ		
			૩	અનુ. જન જાતિ સ્ત્રી		
			૪	અનુ. જન જાતિ		
			૫	સામાન્ય		
			૬	સામાન્ય		
			૭	સામાન્ય		

INDEX

૩૦	સાવલી	ટુંડાવ	૧	સામાન્ય સ્ત્રી	સામાન્ય	સામાન્ય
			૨	સા.શૈ. પછાતવર્ગ		
			૩	અનુ. જન જાતિ		
			૪	સામાન્ય		
			૫	સામાન્ય સ્ત્રી		
			૬	સામાન્ય સ્ત્રી		
			૭	સામાન્ય		
			૮	સામાન્ય		
			૯	સામાન્ય		
			૧૦	સામાન્ય		
			૧૧	અનુ.જાતિ સ્ત્રી		
			૧૨	સામાન્ય		
			૧૩	સામાન્ય		
૩૧	સાવલી	ઉદલપુર	૧	અનુ. જન જાતિ	સામાન્ય	સામાન્ય
			૨	સા.શૈ. પછાતવર્ગ		
			૩	સામાન્ય		
			૪	સામાન્ય સ્ત્રી		
			૫	સામાન્ય		
			૬	સામાન્ય		
			૭	સામાન્ય		
૩૨	સાવલી	વચ્છેસર	૧	સામાન્ય સ્ત્રી	સામાન્ય	સામાન્ય
			૨	સા.શૈ. પછાતવર્ગ સ્ત્રી		
			૩	સામાન્ય		
			૪	સામાન્ય		
			૫	સામાન્ય		
			૬	સામાન્ય		
			૭	અનુ. જન જાતિ		
૩૩	સાવલી	વકતાપુરા	૧	સામાન્ય સ્ત્રી	સામાન્ય	સામાન્ય
			૨	સામાન્ય		
			૩	સામાન્ય		
			૪	સામાન્ય સ્ત્રી		
			૫	સામાન્ય		
			૬	સામાન્ય		
			૭	સામાન્ય		

INDEX

૩૪	સાવલી	વરસડા	૧	સામાન્ય સ્ત્રી	સામાન્ય	સામાન્ય
			૨	સામાન્ય સ્ત્રી		
			૩	સા.શૈ. પછાતવર્ગ સ્ત્રી		
			૪	સા.શૈ. પછાતવર્ગ		
			૫	સામાન્ય સ્ત્રી		
			૬	અનુ. જન જાતિ		
			૭	સામાન્ય		
			૮	સામાન્ય સ્ત્રી		
			૯	સામાન્ય		
			૧૦	સામાન્ય		
			૧૧	સામાન્ય		
			૧૨	સામાન્ય		
			૧૩	સામાન્ય		
			૧૪	સામાન્ય		
			૧૫	સામાન્ય		
૩૫	સાવલી	વેમાર	૧	સામાન્ય સ્ત્રી	સામાન્ય	સામાન્ય
			૨	સામાન્ય		
			૩	સામાન્ય		
			૪	સામાન્ય સ્ત્રી		
			૫	સામાન્ય		
			૬	સામાન્ય		
			૭	સામાન્ય		
૩૬	સાવલી	વેજપુર	૧	સા.શૈ. પછાતવર્ગ	અનુ. જન જાતિ સ્ત્રી	સામાન્ય
			૨	અનુ. જન જાતિ સ્ત્રી		
			૩	અનુ. જન જાતિ		
			૪	સામાન્ય સ્ત્રી		
			૫	સામાન્ય સ્ત્રી		
			૬	સામાન્ય		
			૭	અનુ. જન જાતિ		
			૮	સામાન્ય		
			૯	સામાન્ય		

પેટા ચુંટણી

૩૭	સાવલી	નટવર નગર	૬	સામાન્ય		પેટા ચૂંટણી
૩૮	સાવલી	શિહોરા	૮	સામાન્ય		

INDEX

(૩) આ જાહેરનામું ગુજરાત પંચાયત ચુંટણી અધિનિયમો ૧૯૯૪ના નિયમ ૯(૧) અન્વયે સરકારી રાજયપત્રમાં પ્રસિધ્ધી કરાવવામાં આવે છે.

(સહી) અવાચ્ય

કલેકટર વડોદરા જીલ્લો
અને
રાજય ચુંટણી પંચના અધિકારી

INDEX

ગુજરાત પંચાયત ચૂંટણી નિયમો ૧૯૯૪ના નિયમ-૯(૨) અન્વયે ચૂંટણીનું જાહેરનામું

જીલ્લા કલેક્ટર કચેરી, ચૂંટણી શાખા, જીલ્લા : વડોદરા

ક્રમાંક :- ગ્રા.પં /ચૂંટણી/ જાહેરનામું/ સાવલી /૨૦૦૩ તારીખ : ૧૫ /૦૧/૨૦૦૩

જાહેરનામું

વડોદરા જીલ્લાના સાવલી તાલુકાની ગ્રામપંચાયતોના વાર્ડની બેઠકોની/ સરપંચની બેઠકોની સામાન્ય / પેટા ચૂંટણી :- ૨૦૦૩

૧) ગુજરાત પંચાયત અધિનિયમ ૧૯૯૩ ની કલમ-૧૬ ની પેટા કલમ(૧) મુજબ વડોદરા જીલ્લાની સાવલી તાલુકાની ગ્રામપંચાયતોના વાર્ડની રચના તથા બેઠકોની ફાળવણી રાજ્ય ચૂંટણીપંચના અધિકારી તરીકે કરેલ છે.

૨) ગુજરાત પંચાયત ચૂંટણી નિયમો-૧૯૯૪ના નિયમ-૯ ના પેટા નિયમ-૨ થી પ્રાપ્ત થએલ સત્તાની રૂઇએ રાજ્ય ચૂંટણી પંચના અધિકારી તરીકે કલેક્ટર વડોદરા, વડોદરા જીલ્લાની નીચેની અનુસૂચિના કોલમ નં.૨માં જણાવેલ તાલુકાની સામે કોલમ નં. ૩ માં જણાવેલ ગ્રામ પંચાયતોના કોલમ નં.૪માં જણાવેલ વોર્ડની કોલમ નં.૫માં જણાવેલ બેઠકો ભરવા માટે સભ્યોની તથા કોલમ નં.૬ માં જણાવેલ પ્રકારવાળી સરપંચની બેઠકો ભરવા માટે સરપંચની ચૂંટણી યોજવાનો તબક્કાવાર કાર્યક્રમ નીચે જણાવ્યા મુજબ નક્કી કરું છું.

વિગત	તારીખ	સમય	સ્થળ
(ક) ઉમેદવારી પત્રો રજુ કરવાની / ભરવાની છેલ્લી તારીખ	૨૨-૦૧-૨૦૦૩	૧૧-૦૦ કલાકથી ૧૫-૦૦ કલાક સુધી	ચૂંટણી અધિકારી/મદદ ચૂંટણી અધિકારીની કચેરી ખાતે
(ખ) ઉમેદવારીપત્રોની ચકાસણી તારીખ	૨૩-૦૧-૨૦૦૩	૧૧-૦૦ કલાક ચકાસણી પુરી થાય ત્યા સુધી	ચૂંટણી અધિકારીની કચેરી ખાતે
(ગ) ઉમેદવારીપત્રો પાછા ખેંચી લેવાની છેલ્લી તારીખ	૨૫-૦૧-૨૦૦૩	૧૫-૦૦ કલાક સુધી	ચૂંટણી અધિકારી/મદદ ચૂંટણી અધિકારીની કચેરી ખાતે
(ઘ) આવશ્યક હોય તો મતદાનની તારીખ	૦૯-૦૨-૨૦૦૩	સવારના ૮-૦૦ થી સાંજના ૧૭-૦૦ સુધી	-
(ચ) મતદાનનો સમય	૦૯-૦૨-૨૦૦૩	સવારના ૮-૦૦ થી સાંજના૧૭-૦૦ સુધી	-
(છ) મતદાનના સ્થળ	૦૯-૦૨-૨૦૦૩	સવારના ૮-૦૦ થી સાંજના ૧૭-૦૦ સુધી	જીલ્લા ચૂંટણી અધિકારીએ જાહેર કરેલ/ પ્રસિદ્ધ કરેલ મતદાન મથકો ઉપર

INDEX

(છ) મતગણતરી માટેની તારીખ અને સમય	૧૧-૦૨-૨૦૦૩	તા. ૧૧-૦૨-૦૩ નો દિવસ રાખવો. તાલુકાની વધારે ગ્રામ પંચાયતોની ચૂંટણી યોજાતી હોય ત્યારે ચૂંટણી અધિકારીને જ રૂરી જણાશે તો મત ગણતરી બેબે દિવસ એટલે કે તા. ૧૧-૦૨-૨૦૦૩ તથા તા. ૧૨-૦૨-૦૩ ના રોજ રાખી શકશે અને મત ગણતરીનો સમય સવારે ૯.૦૦ કલાકથી ગણતરી પુરી થાય ત્યા સુધીનો નક્કી કરવાનો રહેશે. ગ્રામ પંચાયતની સામાન્ય/પેટા/ મધ્યસત્ર ચૂંટણીની મત ગણતરી ચૂંટણી અધિકારીએ તાલુકા મથકે રાખવાની રહેશે. જે તે ગ્રામ પંચાયત ખાતે મતગણતરી રાખવાની નથી.	
(જ) ચૂંટણી પ્રક્રિયા પુરી થવા માટેની તારીખ	૧૭-૦૨-૨૦૦૩	-	-

અનુસૂચિ

સાવલી તાલુકા ગ્રામ પચાયતોની ચૂંટણી યોજવાની છે તેની યાદી

અનું નં	તાલુકાનું નામ	ગ્રામ પંચાયનું નામ	વોર્ડ નંબર/ ક્રમાંક	વોર્ડની બેઠકનો પ્રકાર	સરપંચની બેઠકનો પ્રકાર	ચૂંટણીનો પ્રકાર
1	2	3	4	5	6	7
1	સાવલી	અંજેસર	1	સામાન્ય સ્ત્રી	સા.શૈ. પછાતવર્ગ સ્ત્રી	સામાન્ય
			2	સા.શૈ. પછાતવર્ગ		
			3	અનુ. જાતિ સ્ત્રી		
			4	સામાન્ય		
			5	સામાન્ય		
			6	સામાન્ય		
			7	સામાન્ય		
2	સાવલી	બહુથા	1	સામાન્ય સ્ત્રી	સામાન્ય	સામાન્ય
			2	સા.શૈ. પછાતવર્ગ		
			3	સામાન્ય		
			4	સામાન્ય		
			5	સામાન્ય		
			6	સામાન્ય		
			7	અનુ. જન જાતિ સ્ત્રી		
3	સાવલી	ચંદ્રનગર	1	અનુ. જન જાતિ	સામાન્ય સ્ત્રી	સામાન્ય
			2	અનુ. જન જાતિ		
			3	અનુ. જન જાતિ સ્ત્રી		
			4	સામાન્ય		
			5	સામાન્ય		
			6	અનુ. જન જાતિ સ્ત્રી		
			7	સામાન્ય		
4	સાવલી	ડુંગરપુરા(મે)	1	સામાન્ય સ્ત્રી	સા.શૈ. પછાતવર્ગ	સામાન્ય
			2	સા.શૈ. પછાતવર્ગ		
			3	સામાન્ય		
			4	સામાન્ય સ્ત્રી		
			5	સામાન્ય		
			6	સામાન્ય		
			7	સામાન્ય		
5	સાવલી	ડેસર	1	સામાન્ય સ્ત્રી	સા.શૈ. પછાતવર્ગ	સામાન્ય
			2	સા.શૈ. પછાતવર્ગ સ્ત્રી		

INDEX

			3	અનુ. જન જાતિ	પછાતવર્ગ	
			4	સામાન્ય		
			5	સામાન્ય		
			6	સામાન્ય સ્ત્રી		
			7	સામાન્ય સ્ત્રી		
			8	સામાન્ય		
			9	સામાન્ય		
			10	સામાન્ય		
			11	સામાન્ય		
			12	અનુ. જાતિ		
			13	સામાન્ય		
6	સાવલી	ધંતેજ	1	સામાન્ય સ્ત્રી	સા.શૈ. પછાતવર્ગ	સામાન્ય
			2	સા.શૈ. પછાતવર્ગ સ્ત્રી		
			3	સામાન્ય		
			4	સામાન્ય સ્ત્રી		
			5	સામાન્ય		
			6	સામાન્ય સ્ત્રી		
			7	અનુ. જાતિ		
			8	સામાન્ય		
			9	સામાન્ય		
			10	સામાન્ય		
			11	સામાન્ય		
7	સાવલી	ઈન્દ્રાડ	1	સા.શૈ. પછાતવર્ગ	સામાન્ય	સામાન્ય
			2	અનુ. જન જાતિ		
			3	સામાન્ય		
			4	સામાન્ય સ્ત્રી		
			5	અનુ. જાતિ		
			6	સામાન્ય		
			7	અનુ. જન જાતિ સ્ત્રી		
8	સાવલી	ગોઠડા	1	સામાન્ય સ્ત્રી	સામાન્ય	સામાન્ય
			2	સા.શૈ. પછાતવર્ગ		
			3	સામાન્ય		
			4	સામાન્ય		
			5	સામાન્ય		
			6	સામાન્ય		
			7	સામાન્ય સ્ત્રી		
			8	સામાન્ય સ્ત્રી		
			9	સામાન્ય સ્ત્રી		
			10	સામાન્ય સ્ત્રી		
			11	સામાન્ય		
			12	અનુ.જાતિ સ્ત્રી		
			13	સામાન્ય		
			14	સામાન્ય		
			15	અનુ. જન જાતિ		
			16	સામાન્ય		
			17	સા.શૈ. પછાતવર્ગ		
9	સાવલી	જેસરગોપરી	1	સામાન્ય સ્ત્રી	સામાન્ય	સામાન્ય
			2	સામાન્ય		
			3	સામાન્ય સ્ત્રી		
			4	સામાન્ય		

INDEX

			5	સામાન્ય		
			6	સામાન્ય		
			7	અનુ. જાતિ		
10	સાવલી	જાંબુગોરલ	1	સામાન્ય સ્ત્રી	સામાન્ય સ્ત્રી	સામાન્ય
			2	સામાન્ય		
			3	સામાન્ય		
			4	સામાન્ય સ્ત્રી		
			5	સામાન્ય		
			6	સામાન્ય		
			7	સામાન્ય		
11	સાવલી	કડાછલા	1	સામાન્ય સ્ત્રી	અનુ.જાતિ સ્ત્રી	સામાન્ય
			2	અનુ.જાતિ સ્ત્રી		
			3	સા.શૈ. પછાતવર્ગ		
			4	સામાન્ય		
			5	સામાન્ય		
			6	સામાન્ય		
			7	સામાન્ય		
12	સાવલી	કુનપાડ	1	સામાન્ય સ્ત્રી	સામાન્ય સ્ત્રી	સામાન્ય
			2	સા.શૈ. પછાતવર્ગ		
			3	સામાન્ય		
			4	સામાન્ય સ્ત્રી		
			5	સામાન્ય		
			6	સામાન્ય		
			7	સામાન્ય		
13	સાવલી	ખોખર	1	અનુ. જન જાતિ	સામાન્ય	સામાન્ય
			2	સામાન્ય		
			3	સામાન્ય સ્ત્રી		
			4	સામાન્ય સ્ત્રી		
			5	સામાન્ય		
			6	સામાન્ય		
			7	સામાન્ય		
14	સાવલી	લસુન્દ્રા	1	સા.શૈ. પછાતવર્ગ	સામાન્ય સ્ત્રી	સામાન્ય
			2	સામાન્ય સ્ત્રી		
			3	અનુ.જાતિ સ્ત્રી		
			4	સામાન્ય		
			5	સામાન્ય		
			6	સામાન્ય		
			7	અનુ. જન જાતિ		
15	સાવલી	મેવલી	1	અનુ. જાતિ	સામાન્ય સ્ત્રી	સામાન્ય
			2	સા.શૈ. પછાતવર્ગ સ્ત્રી		
			3	સામાન્ય		
			4	સામાન્ય		
			5	સામાન્ય સ્ત્રી		
			6	સામાન્ય સ્ત્રી		

INDEX

			7	સામાન્ય		
			8	સામાન્ય		
			9	સામાન્ય		
16	સાવલી	મુવાલ	1	સા.શૈ. પછાતવર્ગ	અનુ.જાતિ સ્ત્રી	સામાન્ય
			2	સામાન્ય સ્ત્રી		
			3	અનુ. જન જાતિ		
			4	સામાન્ય		
			5	અનુ. જાતિ		
			6	સામાન્ય		
			7	અનુ. જન જાતિ સ્ત્રી		
17	સાવલી	માલ આંકલીયા	1	સામાન્ય સ્ત્રી	સામાન્ય સ્ત્રી	સામાન્ય
			2	સા.શૈ. પછાતવર્ગ સ્ત્રી		
			3	સામાન્ય		
			4	સામાન્ય		
			5	સામાન્ય		
			6	અનુ. જન જાતિ		
			7	સામાન્ય		
18	સાવલી	મુઢેલા જુથ	1	સામાન્ય સ્ત્રી	સામાન્ય સ્ત્રી	સામાન્ય
			2	સામાન્ય		
			3	સામાન્ય		
			4	સામાન્ય		
			5	અનુ. જન જાતિ		
			6	અનુ. જન જાતિ સ્ત્રી		
			7	સામાન્ય		
19	સાવલી	મોટી ભાડોલ	1	સામાન્ય સ્ત્રી	સામાન્ય સ્ત્રી	સામાન્ય
			2	સા.શૈ. પછાતવર્ગ		
			3	સામાન્ય		
			4	સામાન્ય		
			5	અનુ. જન જાતિ		
			6	અનુ. જન જાતિ સ્ત્રી		
			7	સામાન્ય		
20	સાવલી	નમીસરા	1	સામાન્ય સ્ત્રી	સામાન્ય સ્ત્રી	સામાન્ય
			2	સા.શૈ. પછાતવર્ગ		
			3	સામાન્ય		
			4	સામાન્ય		
			5	અનુ. જન જાતિ સ્ત્રી		
			6	સામાન્ય		
			7	સામાન્ય		
21	સાવલી	નાની ભાડોલ	1	સામાન્ય સ્ત્રી	સામાન્ય સ્ત્રી	સામાન્ય
			2	સા.શૈ. પછાતવર્ગ		
			3	સામાન્ય		
			4	સામાન્ય		
			5	અનુ. જાતિ		
			6	અનુ.જાતિ સ્ત્રી		
			7	સામાન્ય		
			1	સામાન્ય સ્ત્રી	સામાન્ય	

			1	સામાન્ય સ્ત્રી		
22	સાવલી	પસવા	3	સા.શૈ.પછાતવર્ગ સ્ત્રી		સામાન્ય
			4	સામાન્ય		
			5	સામાન્ય		
			6	અનુ. જાતિ		
			7	અનુ. જન જાતિ		
23	સાવલી	પિલોલ	1	સા.શૈ. પછાતવર્ગ સ્ત્રી	સામાન્ય	સામાન્ય
			2	સામાન્ય		
			3	સામાન્ય સ્ત્રી		
			4	સામાન્ય		
			5	અનુ. જન જાતિ		
			6	સામાન્ય		
			7	સામાન્ય		
24	સાવલી	પ્રતાપનગર	1	સામાન્ય સ્ત્રી	સામાન્ય	સામાન્ય
			2	સા.શૈ. પછાતવર્ગ સ્ત્રી		
			3	સામાન્ય		
			4	સામાન્ય		
			5	સામાન્ય		
			6	અનુ. જન જાતિ		
			7	સામાન્ય		
25	સાવલી	પાન્ડું	1	સામાન્ય	અનુ. જાતિ	સામાન્ય
			2	સામાન્ય		
			3	સામાન્ય સ્ત્રી		
			4	સામાન્ય સ્ત્રી		
			5	સામાન્ય		
			6	અનુ. જાતિ		
			7	સામાન્ય		
26	સાવલી	રાણીપુરા (સ)	1	સામાન્ય સ્ત્રી	સામાન્ય	સામાન્ય
			2	સા.શૈ. પછાતવર્ગ		
			3	સામાન્ય		
			4	સામાન્ય સ્ત્રી		
			5	સામાન્ય		
			6	સામાન્ય		
			7	સામાન્ય		
27	સાવલી	સમલાયા	1	સામાન્ય સ્ત્રી	સામાન્ય	સામાન્ય
			2	સા.શૈ. પછાતવર્ગ		
			3	સામાન્ય		
			4	સામાન્ય સ્ત્રી		
			5	સામાન્ય		
			6	સામાન્ય		
			7	સામાન્ય		
			1	સામાન્ય સ્ત્રી		
			2	સા.શૈ. પછાતવર્ગ સ્ત્રી		
			3	સામાન્ય		

INDEX

			4	સામાન્ય		
			5	સામાન્ય સ્ત્રી		
			6	સામાન્ય સ્ત્રી		
			7	સામાન્ય		
			8	સામાન્ય		
			9	અનુ. જાતિ		
			10	સામાન્ય		
			11	સામાન્ય		
29	સાવલી	તુલસીગામ	1	સામાન્ય સ્ત્રી	સામાન્ય	સામાન્ય
			2	અનુ. જન જાતિ		
			3	અનુ. જન જાતિ સ્ત્રી		
			4	અનુ. જન જાતિ		
			5	સામાન્ય		
			6	સામાન્ય		
			7	સામાન્ય		
30	સાવલી	ટુંડાવ	1	સામાન્ય સ્ત્રી	સામાન્ય	સામાન્ય
			2	સા.શૈ. પછાતવર્ગ		
			3	અનુ. જન જાતિ		
			4	સામાન્ય		
			5	સામાન્ય સ્ત્રી		
			6	સામાન્ય સ્ત્રી		
			7	સામાન્ય		
			8	સામાન્ય		
			9	સામાન્ય		
			10	સામાન્ય		
			11	અનુ.જાતિ સ્ત્રી		
			12	સામાન્ય		
			13	સામાન્ય		
31	સાવલી	ઉદલપુર	1	અનુ. જન જાતિ	સામાન્ય	સામાન્ય
			2	સા.શૈ. પછાતવર્ગ		
			3	સામાન્ય		
			4	સામાન્ય સ્ત્રી		
			5	સામાન્ય		
			6	સામાન્ય		
			7	સામાન્ય		
32	સાવલી	વચ્છેસર	1	સામાન્ય સ્ત્રી	સામાન્ય	સામાન્ય
			2	સા.શૈ. પછાતવર્ગ સ્ત્રી		
			3	સામાન્ય		
			4	સામાન્ય		
			5	સામાન્ય		
			6	સામાન્ય		
			7	અનુ. જન જાતિ		
33	સાવલી	વકતાપુરા	1	સામાન્ય સ્ત્રી	સામાન્ય	સામાન્ય
			2	સામાન્ય		
			3	સામાન્ય		
			4	સામાન્ય સ્ત્રી		
			5	સામાન્ય		

INDEX

			6	સામાન્ય		
			7	સામાન્ય		
34	સાવલી	વરસડા	1	સામાન્ય સ્ત્રી	સામાન્ય	સામાન્ય
			2	સામાન્ય સ્ત્રી		
			3	સા.શૈ. પછાતવર્ગ સ્ત્રી		
			4	સા.શૈ. પછાતવર્ગ		
			5	સામાન્ય સ્ત્રી		
			6	અનુ. જન જાતિ		
			7	સામાન્ય		
			8	સામાન્ય સ્ત્રી		
			9	સામાન્ય		
			10	સામાન્ય		
			11	સામાન્ય		
			12	સામાન્ય		
			13	સામાન્ય		
			14	સામાન્ય		
			15	સામાન્ય		
35	સાવલી	વેમાર	1	સામાન્ય સ્ત્રી	સામાન્ય	સામાન્ય
			2	સામાન્ય		
			3	સામાન્ય		
			4	સામાન્ય સ્ત્રી		
			5	સામાન્ય		
			6	સામાન્ય		
			7	સામાન્ય		
36	સાવલી	વેજપુર	1	સા.શૈ. પછાતવર્ગ	અનુ. જન જાતિ સ્ત્રી	સામાન્ય
			2	અનુ. જન જાતિ સ્ત્રી		
			3	અનુ. જન જાતિ		
			4	સામાન્ય સ્ત્રી		
			5	સામાન્ય સ્ત્રી		
			6	સામાન્ય		
			7	અનુ. જન જાતિ		
			8	સામાન્ય		
			9	સામાન્ય		

પેટા ચુંટણી

37	સાવલી	નટવર નગર	6	સામાન્ય		પેટા ચૂંટણી
38	સાવલી	શિહોરા	8	સામાન્ય		

(સહી) અવાચ્ય

કલેક્ટર વડોદરા જીલ્લો ~~અને રાજ્ય~~ ચૂંટણી

પંચના અધિકારી

INDEX

ગુજરાત પંચાયત અધિનિયમ ૧૯૯૩ની કલમ ૧૫ની પેટા કલમ (૧) અન્વયે ચુંટણીનું જાહેરનામું

જીલ્લા કલેકટર કચેરી, ચુંટણી શાખા, વડોદરા જીલ્લો

ક્રમાંક :- વીપી-ચુંટણી-જાહેરનામુ-પાદરા - -૨૦૦૩. તારીખ :- ૧૫/૦૧ /૨૦૦૩.

-: જાહેરનામું :-

વડોદરા જીલ્લાની પાદરા તાલુકાની ગ્રામ પંચાયતોના વોર્ડની બેઠકોની / સરપંચની બેઠકોની સમાન્ય / પેટા ચુંટણી-૨૦૦૩

(૧) ગુજરાત પંચાયત અધિનિયમ ૧૯૯૩ની કલમ- ૧૬ ની પેટા કલમ-(૧) મુજબ વડોદરા જીલ્લાની પાદરા તાલુકાની ગ્રામ પંચાયતોના વોર્ડની રચના તથા બેઠકોની ફાળવણી રાજય ચુંટણી પંચના અધિકારી તરીકે કરેલ છે.

(૨) ગુજરાત પંચાયત અધિનિયમ-૧૯૯૩ની કલમ-૧૫ની પેટા કલમ (૧)થી પ્રાપ્ત થયેલ સત્તાની રૂઈએ રાજય ચુંટણી પંચના અધિકારી તરીકે કલેકટર, વડોદરા જીલ્લાની નીચે અનુસુચિના કોલમ નં-૨ માં જણાવેલ તાલુકાની સામે કોલમ નં. ૩માં જણાવેલ ગ્રામ પંચાયતોના કોલમ-૪, ૫ માં જણાવેલ વોર્ડની બેઠકોની તથા કોલમ નં ૬ માં જણાવેલ સરપંચની બેઠકોની સામાન્ય પેટા ચુંટણી તા. ૯/૦૨ /૨૦૦૩ના રોજ યોજવાનું જાહેર કરે છે.

અનુસૂચિ

પાદરા તાલુકા ગ્રામ પચાયતોની ચૂંટણી યોજવાની છે તેની યાદી

અનુ નં	તાલુકાનું નામ	ગ્રામ પંચાયનું નામ	વોર્ડ નંબર/ ક્રમાંક	વોર્ડની બેઠકનો પ્રકાર	સરપંચની બેઠકનો પ્રકાર	ચૂંટણીનો પ્રકાર
૧	૨	૩	૪	૫	૬	૭
૧	પાદરા	અભોળ	૧	સા.શૈ. પછાતવર્ગ સ્ત્રી	સામાન્ય સ્ત્રી	સામાન્ય
			૨	સામાન્ય સ્ત્રી		
			૩	અનુ. જાતિ		
			૪	સામાન્ય		
			૫	સામાન્ય		
			૬	સામાન્ય		
			૭	સામાન્ય		

INDEX

૨	પાદરા	આંતી	૧	સામાન્ય સ્ત્રી	સા.શૈ. પછાતવર્ગ સ્ત્રી	સામાન્ય
			૨	સા.શૈ. પછાતવર્ગ		
			૩	સામાન્ય		
			૪	સામાન્ય સ્ત્રી		
			૫	સામાન્ય		
			૬	સામાન્ય		
			૭	સામાન્ય		
			૮	સામાન્ય		
			૯	અનુ.જાતિ સ્ત્રી		
૩	પાદરા	ભદારા	૧	સા.શૈ. પછાતવર્ગ	સા.શૈ. પછાતવર્ગ	સામાન્ય
			૨	સામાન્ય		
			૩	સામાન્ય સ્ત્રી		
			૪	સામાન્ય સ્ત્રી		
			૫	સામાન્ય		
			૬	સામાન્ય		
			૭	સામાન્ય		
૪	પાદરા	ભોજ	૧	સામાન્ય સ્ત્રી	સા.શૈ. પછાતવર્ગ	સામાન્ય
			૨	સામાન્ય સ્ત્રી		
			૩	સા.શૈ. પછાતવર્ગ સ્ત્રી		
			૪	સા.શૈ. પછાતવર્ગ		
			૫	અનુ. જાતિ		
			૬	સામાન્ય		
			૭	સામાન્ય		
			૮	સામાન્ય સ્ત્રી		
			૯	સામાન્ય સ્ત્રી		
			૧૦	સામાન્ય		
			૧૧	સામાન્ય		
			૧૨	સામાન્ય		
			૧૩	સામાન્ય		
			૧૪	સામાન્ય		
			૧૫	સામાન્ય		
૫	પાદરા	ભદારી	૧	સા.શૈ. પછાતવર્ગ	સા.શૈ. પછાત વર્ગ	સામાન્ય
			૨	સામાન્ય સ્ત્રી		
			૩	સામાન્ય		
			૪	અનુ. જન જાતિ સ્ત્રી		
			૫	સામાન્ય		
			૬	સામાન્ય		
			૭	સામાન્ય		

INDEX

૬	પાદરા	બ્રાહ્મણવશી	૧	સામાન્ય સ્ત્રી	સા.શૈ. પછાત વર્ગ	સામાન્ય
			૨	સા.શૈ. પછાતવર્ગ		
			૩	સામાન્ય		
			૪	સામાન્ય સ્ત્રી		
			૫	સામાન્ય		
			૬	સામાન્ય		
			૭	સામાન્ય		
૭	પાદરા	ચોકારી	૧	સામાન્ય સ્ત્રી	સા.શૈ. પછાત વર્ગ	સામાન્ય
			૨	સામાન્ય સ્ત્રી		
			૩	સા.શૈ. પછાતવર્ગ સ્ત્રી		
			૪	સા.શૈ. પછાતવર્ગ		
			૫	સામાન્ય		
			૬	સામાન્ય		
			૭	સામાન્ય		
			૮	સામાન્ય સ્ત્રી		
			૯	સામાન્ય સ્ત્રી		
			૧૦	સામાન્ય સ્ત્રી		
			૧૧	સામાન્ય		
			૧૨	સામાન્ય		
			૧૩	સામાન્ય		
			૧૪	સામાન્ય		
			૧૫	સામાન્ય		
			૧૬	સામાન્ય		
			૧૭	સામાન્ય		
૮	પાદરા	ચિત્રાલ	૧	સામાન્ય સ્ત્રી	સામાન્ય સ્ત્રી	સામાન્ય
			૨	સા.શૈ. પછાતવર્ગ		
			૩	સામાન્ય		
			૪	સામાન્ય સ્ત્રી		
			૫	સામાન્ય		
			૬	સામાન્ય		
			૭	સામાન્ય		

INDEX

૯	પાદરા	દૂધવાડા	૧	સામાન્ય સ્ત્રી	સામાન્ય સ્ત્રી	સામાન્ય
			૨	સા.શૈ. પછાતવર્ગ સ્ત્રી		
			૩	સામાન્ય		
			૪	સામાન્ય		
			૫	સામાન્ય		
			૬	સામાન્ય		
			૭	અનુ. જાતિ		
૧૦	પાદરા	ડબકા	૧	સામાન્ય સ્ત્રી	સામાન્ય	સામાન્ય
			૨	સા.શૈ. પછાતવર્ગ સ્ત્રી		
			૩	સામાન્ય સ્ત્રી		
			૪	સા.શૈ. પછાતવર્ગ		
			૫	સામાન્ય		
			૬	સામાન્ય		
			૭	સામાન્ય		
			૮	અનુ. જાતિ		
			૯	સામાન્ય સ્ત્રી		
			૧૦	સામાન્ય સ્ત્રી		
			૧૧	સામાન્ય સ્ત્રી		
			૧૨	સામાન્ય		
			૧૩	સામાન્ય		
			૧૪	સામાન્ય		
			૧૫	સામાન્ય		
			૧૬	સામાન્ય		
			૧૭	સામાન્ય		
૧૧	પાદરા	દણોલી	૧	સામાન્ય સ્ત્રી	સામાન્ય સ્ત્રી	સામાન્ય
			૨	સા.શૈ. પછાતવર્ગ સ્ત્રી		
			૩	સામાન્ય		
			૪	સામાન્ય		
			૫	સામાન્ય		
			૬	સામાન્ય		
			૭	અનુ. જન જાતિ		
૧૨	પાદરા	ગોરીયાદ	૧	સામાન્ય સ્ત્રી	સામાન્ય	સામાન્ય
			૨	સા.શૈ. પછાતવર્ગ સ્ત્રી		
			૩	સામાન્ય		
			૪	સામાન્ય		
			૫	સામાન્ય		
			૬	સામાન્ય		
			૭	અનુ. જાતિ		

INDEX

૧૩	.પાદરા	ગવાસદ	૧	સામાન્ય સ્ત્રી	સામાન્ય	સામાન્ય
			૨	સા.શૈ. પછાતવર્ગ સ્ત્રી		
			૩	અનુ. જાતિ		
			૪	સામાન્ય		
			૫	સામાન્ય		
			૬	સામાન્ય		
			૭	સામાન્ય		
૧૪	પાદરા	કણઝટ	૧	સામાન્ય સ્ત્રી	સામાન્ય સ્ત્રી	સામાન્ય
			૨	સા.શૈ. પછાતવર્ગ		
			૩	સામાન્ય		
			૪	સામાન્ય		
			૫	સામાન્ય સ્ત્રી		
			૬	સામાન્ય સ્ત્રી		
			૭	સામાન્ય		
			૮	સામાન્ય		
			૯	સામાન્ય		
૧૫	પાદરા	કાંદા જુથ	૧	સામાન્ય સ્ત્રી	અનુ. જાતિ	સામાન્ય
			૨	સા.શૈ. પછાતવર્ગ સ્ત્રી		
			૩	સામાન્ય		
			૪	સામાન્ય		
			૫	સામાન્ય		
			૬	અનુ. જાતિ		
			૭	અનુ. જન જાતિ		
૧૬	પાદરા	કરખડી	૧	સામાન્ય સ્ત્રી	સામાન્ય સ્ત્રી	સામાન્ય
			૨	સા.શૈ. પછાતવર્ગ સ્ત્રી		
			૩	સામાન્ય		
			૪	સામાન્ય		
			૫	સામાન્ય સ્ત્રી		
			૬	સામાન્ય સ્ત્રી		
			૭	સામાન્ય		
			૮	સામાન્ય		
			૯	સામાન્ય		
			૧૦	સામાન્ય		
			૧૧	સામાન્ય		
			૧૨	અનુ. જાતિ		
			૧૩	સામાન્ય		

INDEX

૧૭	પાદરા	કર્ણાકૂવા	૧	સામાન્ય સ્ત્રી	સામાન્ય સ્ત્રી	સામાન્ય
			૨	સામાન્ય		
			૩	અનુ. જાતિ		
			૪	સામાન્ય સ્ત્રી		
			૫	સામાન્ય		
			૬	સામાન્ય		
			૭	સામાન્ય		
૧૮	પાદરા	કુરાલ	૧	સા.શૈ. પછાતવર્ગ સ્ત્રી	સામાન્ય સ્ત્રી	સામાન્ય
			૨	સામાન્ય સ્ત્રી		
			૩	સામાન્ય		
			૪	સામાન્ય		
			૫	સામાન્ય		
			૬	સામાન્ય		
			૭	અનુ. જાતિ		
૧૯	પાદરા	કોટણા	૧	સા.શૈ. પછાતવર્ગ સ્ત્રી	સામાન્ય સ્ત્રી	સામાન્ય
			૨	અનુ. જાતિ		
			૩	સામાન્ય સ્ત્રી		
			૪	સામાન્ય		
			૫	સામાન્ય		
			૬	સામાન્ય		
			૭	અનુ. જન જાતિ		
૨૦	પાદરા	લતીપુરા	૧	સામાન્ય સ્ત્રી	સામાન્ય સ્ત્રી	સામાન્ય
			૨	સા.શૈ. પછાતવર્ગ સ્ત્રી		
			૩	સામાન્ય		
			૪	સામાન્ય		
			૫	સામાન્ય		
			૬	અનુ. જાતિ		
			૭	સામાન્ય		
૨૧	પાદરા	લુણા	૧	સામાન્ય સ્ત્રી	સામાન્ય સ્ત્રી	સામાન્ય
			૨	સા.શૈ. પછાતવર્ગ સ્ત્રી		
			૩	સામાન્ય		
			૪	સામાન્ય		
			૫	સામાન્ય		
			૬	સામાન્ય		
			૭	અનુ. જાતિ		

INDEX

૨૨	પાદરા	મહંમદપુરા	૧	સામાન્ય સ્ત્રી	સામાન્ય સ્ત્રી	સામાન્ય
			૨	સા.શૈ. પછાતવર્ગ		
			૩	સામાન્ય		
			૪	સામાન્ય સ્ત્રી		
			૫	સામાન્ય		
			૬	સામાન્ય		
			૭	સામાન્ય		
૨૩	પાદરા	મજાતણ	૧	સામાન્ય સ્ત્રી	સામાન્ય સ્ત્રી	સામાન્ય
			૨	સા.શૈ. પછાતવર્ગ		
			૩	સામાન્ય		
			૪	સામાન્ય સ્ત્રી		
			૫	સામાન્ય		
			૬	સામાન્ય		
			૭	સામાન્ય		
૨૪	પાદરા	માસર	૧	સામાન્ય સ્ત્રી	સામાન્ય	સામાન્ય
			૨	સા.શૈ. પછાતવર્ગ		
			૩	અનુ. જાતિ		
			૪	સામાન્ય સ્ત્રી		
			૫	સામાન્ય		
			૬	સામાન્ય		
			૭	સામાન્ય		
			૮	સામાન્ય		
			૯	અનુ.જાતિ સ્ત્રી		
૨૫	પાદરા	મોભા	૧	સા.શૈ. પછાતવર્ગ	સામાન્ય	સામાન્ય
			૨	સામાન્ય સ્ત્રી		
			૩	સામાન્ય સ્ત્રી		
			૪	સામાન્ય સ્ત્રી		
			૫	સામાન્ય સ્ત્રી		
			૬	સામાન્ય		
			૭	સામાન્ય		
			૮	સામાન્ય		
			૯	સામાન્ય		
			૧૦	સામાન્ય		
			૧૧	સામાન્ય		

INDEX

૨૬	પાદરા	મુજપુર	૧ સામાન્ય સ્ત્રી	સામાન્ય	સામાન્ય
			૨ સા.શૈ. પછાતવર્ગ સ્ત્રી		
			૩ સા.શૈ. પછાતવર્ગ		
			૪ સામાન્ય		
			૫ સામાન્ય		
			૬ સામાન્ય સ્ત્રી		
			૭ અનુ. જાતિ		
			૮ સામાન્ય સ્ત્રી		
			૯ સામાન્ય સ્ત્રી		
			૧૦ સામાન્ય		
			૧૧ સામાન્ય		
			૧૨ સામાન્ય		
			૧૩ સામાન્ય		
			૧૪ સામાન્ય		
			૧૫ સામાન્ય		
૨૭	પાદરા	નરસિંહપુરા	૧ સામાન્ય	સામાન્ય	સામાન્ય
			૨ સામાન્ય		
			૩ સામાન્ય સ્ત્રી		
			૪ સામાન્ય સ્ત્રી		
			૫ સામાન્ય		
			૬ સામાન્ય		
			૭ સામાન્ય		
૨૮	પાદરા	નેદરા	૧ અનુ. જન જાતિ	સામાન્ય	સામાન્ય
			૨ સા.શૈ. પછાતવર્ગ		
			૩ અનુ. જાતિ		
			૪ સામાન્ય સ્ત્રી		
			૫ સામાન્ય		
			૬ સામાન્ય		
			૭ અનુ. જન જાતિ સ્ત્રી		
૨૯	પાદરા	પાવડા	૧ સામાન્ય સ્ત્રી	સામાન્ય	સામાન્ય
			૨ સા.શૈ. પછાતવર્ગ		
			૩ સામાન્ય		
			૪ સામાન્ય સ્ત્રી		
			૫ સામાન્ય		
			૬ સામાન્ય		
			૭ સામાન્ય		

INDEX

૩૦	પાદરા	પીડાપા	૧	સામાન્ય સ્ત્રી	સામાન્ય	સામાન્ય
			૨	સા.શૈ. પછાતવર્ગ		
			૩	સામાન્ય		
			૪	સામાન્ય સ્ત્રી		
			૫	સામાન્ય		
			૬	સામાન્ય		
			૭	સામાન્ય		
૩૧	પાદરા	પીપળી	૧	સામાન્ય સ્ત્રી	સામાન્ય	સામાન્ય
			૨	અનુ. જાતિ		
			૩	સા.શૈ. પછાતવર્ગ સ્ત્રી		
			૪	સામાન્ય		
			૫	સામાન્ય		
			૬	સામાન્ય		
			૭	સામાન્ય		
૩૨	પાદરા	રાજુપુરા	૧	સામાન્ય સ્ત્રી	સામાન્ય	સામાન્ય
			૨	સા.શૈ. પછાતવર્ગ સ્ત્રી		
			૩	સામાન્ય		
			૪	સામાન્ય		
			૫	અનુ. જાતિ		
			૬	સામાન્ય		
			૭	સામાન્ય		
૩૩	પાદરા	રણું	૧	સા.શૈ. પછાતવર્ગ સ્ત્રી	સામાન્ય	સામાન્ય
			૨	અનુ. જાતિ		
			૩	સામાન્ય		
			૪	સામાન્ય		
			૫	સામાન્ય		
			૬	સામાન્ય સ્ત્રી		
			૭	સામાન્ય સ્ત્રી		
			૮	સામાન્ય સ્ત્રી		
			૯	સામાન્ય		
			૧૦	સામાન્ય		
			૧૧	સામાન્ય		
			૧૨	સામાન્ય		
			૧૩	સામાન્ય		

INDEX

૩૪	પાદરા	સાદરા	૧	સામાન્ય સ્ત્રી	સામાન્ય	સામાન્ય
			૨	સા.શૈ. પછાતવર્ગ		
			૩	સામાન્ય		
			૪	સામાન્ય સ્ત્રી		
			૫	સામાન્ય		
			૬	સામાન્ય		
			૭	સામાન્ય		
૩૫	પાદરા	શહેરા	૧	સામાન્ય સ્ત્રી	સામાન્ય	સામાન્ય
			૨	સા.શૈ. પછાતવર્ગ સ્ત્રી		
			૩	સામાન્ય		
			૪	સામાન્ય		
			૫	સામાન્ય		
			૬	અનુ. જન જાતિ		
			૭	અનુ. જાતિ		
૩૬	પાદરા	સાંઢા	૧	સામાન્ય સ્ત્રી	સામાન્ય	સામાન્ય
			૨	સા.શૈ. પછાતવર્ગ		
			૩	સામાન્ય		
			૪	સામાન્ય સ્ત્રી		
			૫	સામાન્ય		
			૬	સામાન્ય		
			૭	સામાન્ય		
૩૭	પાદરા	સાંગમા	૧	સામાન્ય સ્ત્રી	સામાન્ય	સામાન્ય
			૨	અનુ. જાતિ		
			૩	સા.શૈ. પછાતવર્ગ સ્ત્રી		
			૪	સામાન્ય		
			૫	સામાન્ય		
			૬	સામાન્ય		
			૭	સામાન્ય		
૩૮	પાદરા	શાણપુર	૧	સામાન્ય સ્ત્રી	સામાન્ય	સામાન્ય
			૨	સા.શૈ. પછાતવર્ગ સ્ત્રી		
			૩	સામાન્ય		
			૪	સામાન્ય		
			૫	અનુ. જાતિ		
			૬	અનુ. જન જાતિ		
			૭	સામાન્ય		

૩૯	પાદરા	સોખડા રાઘુજુથ	૧	સામાન્ય સ્ત્રી	સામાન્ય	સામાન્ય
			૨	અનુ. જન જાતિ		
			૩	સા.શૈ. પછાતવર્ગ સ્ત્રી		
			૪	અનુ. જાતિ		
			૫	સામાન્ય		
			૬	સામાન્ય		
			૭	સામાન્ય		
૪૦	પાદરા	સોમજીપુરા	૧	સામાન્ય સ્ત્રી	સામાન્ય	સામાન્ય
			૨	સા.શૈ. પછાતવર્ગ		
			૩	સામાન્ય		
			૪	સામાન્ય સ્ત્રી		
			૫	સામાન્ય		
			૬	સામાન્ય		
			૭	સામાન્ય		
૪૧	પાદરા	સોખડાખુર્દ	૧	સામાન્ય સ્ત્રી	અનુ. જાતિ	સામાન્ય
			૨	સા.શૈ. પછાતવર્ગ સ્ત્રી		
			૩	સામાન્ય		
			૪	સામાન્ય		
			૫	સામાન્ય		
			૬	અનુ. જન જાતિ		
			૭	અનુ. જાતિ		
૪૨	પાદરા	તિથોર	૧	સામાન્ય સ્ત્રી	સામાન્ય	સામાન્ય
			૨	સા.શૈ. પછાતવર્ગ		
			૩	સામાન્ય		
			૪	સામાન્ય		
			૫	સામાન્ય		
			૬	સામાન્ય સ્ત્રી		
			૭	સામાન્ય સ્ત્રી		
			૮	સામાન્ય સ્ત્રી		
			૯	સામાન્ય		
			૧૦	સામાન્ય		
			૧૧	સામાન્ય		

INDEX

૪૩	પાદરા	તાજપુરા	૧	સામાન્ય સ્ત્રી	સામાન્ય	સામાન્ય
			૨	સા.શૈ. પછાતવર્ગ સ્ત્રી		
			૩	સામાન્ય		
			૪	સામાન્ય		
			૫	સામાન્ય		
			૬	અનુ. જન જાતિ		
			૭	સામાન્ય		
૪૪	પાદરા	ઉમરાયા	૧	સામાન્ય સ્ત્રી	સામાન્ય	સામાન્ય
			૨	સા.શૈ. પછાતવર્ગ		
			૩	સામાન્ય		
			૪	સામાન્ય સ્ત્રી		
			૫	સામાન્ય		
			૬	સામાન્ય		
			૭	સામાન્ય		
૪૫	પાદરા	વણછરા	૧	સા.શૈ. પછાતવર્ગ સ્ત્રી	અનુ. જન જાતિ	સામાન્ય
			૨	અનુ. જાતિ		
			૩	સામાન્ય		
			૪	અનુ. જન જાતિ		
			૫	અનુ. જન જાતિ સ્ત્રી		
			૬	સામાન્ય સ્ત્રી		
			૭	સામાન્ય		
૪૬	પાદરા	વડદલા	૧	સા.શૈ. પછાતવર્ગ	સામાન્ય	સામાન્ય
			૨	અનુ. જાતિ		
			૩	સામાન્ય		
			૪	સામાન્ય સ્ત્રી		
			૫	સામાન્ય		
			૬	સામાન્ય		
			૭	અનુ.જાતિ સ્ત્રી		

INDEX

૪૭	પાદરા	વડુ	૧	સામાન્ય સ્ત્રી	સામાન્ય	સામાન્ય
			૨	સામાન્ય સ્ત્રી		
			૩	સા.શૈ. પછાતવર્ગ સ્ત્રી		
			૪	સા.શૈ. પછાતવર્ગ		
			૫	સામાન્ય		
			૬	સામાન્ય		
			૭	સામાન્ય		
			૮	સામાન્ય સ્ત્રી		
			૯	સામાન્ય સ્ત્રી		
			૧૦	સામાન્ય સ્ત્રી		
			૧૧	અનુ. જાતિ		
			૧૨	સામાન્ય		
			૧૩	સામાન્ય		
			૧૪	સામાન્ય		
			૧૫	સામાન્ય		
			૧૬	સામાન્ય		
			૧૭	સામાન્ય		
૪૮	પાદરા	વિશ્રામપુરા	૧	સામાન્ય સ્ત્રી	સામાન્ય	સામાન્ય
			૨	સા.શૈ. પછાતવર્ગ		
			૩	સામાન્ય		
			૪	સામાન્ય સ્ત્રી		
			૫	સામાન્ય		
			૬	સામાન્ય		
			૭	સામાન્ય		
પેટા ચુંટણી						
૪૯	પાદરા	સરસવણી	૧	–	અનુ. જાતિ	પેટા ચુંટણી

(૩) આ જાહેરનામું ગુજરાત પંચાયત ચુંટણી અધિનિયમો ૧૯૯૪ના નિયમ ૯(૧) અન્વયે સરકારી રાજયપત્રમાં પ્રસિધ્ધી કરાવવામાં આવે છે.

(સહી) અવાચ્ય

કલેકટર વડોદરા જીલ્લો

અને

રાજય ચુંટણી પંચના અધિકારી

INDEX

ગુજરાત પંચાયત ચૂંટણી નિયમો ૧૯૯૪ના નિયમ-૯(૨) અન્વયે ચૂંટણીનું જાહેરનામું
જીલ્લા કલેકટર કચેરી, ચૂંટણી શાખા, જીલ્લા : વડોદરા

ક્રમાંક :- ગ્રા.પં /ચૂંટણી/ જાહેરનામું/ પાદરા /૨૦૦૩ તારીખ : ૧૫ /૦૧/૨૦૦૩

જાહેરનામું

વડોદરા જીલ્લાના પાદરા તાલુકાની ગ્રામપંચાયતોના વાર્ડની બેઠકોની/ સરપંચની બેઠકોની સામાન્ય / પેટા ચૂંટણી :-૨૦૦૩

૧) ગુજરાત પંચાયત અધિનિયમ ૧૯૯૩ ની કલમ-૧૬ ની પેટા કલમ(૧) મુજબ વડોદરા જીલ્લાની પાદરા તાલુકાની ગ્રામપંચાયતોના વાર્ડની રચના તથા બેઠકોની ફાળવણી રાજય ચૂંટણીપંચના અધિકારી તરીકે કરેલ છે.

૨) ગુજરાત પંચાયત ચૂંટણી નિયમો-૧૯૯૪ના નિયમ-૯ ના પેટા નિયમ-૨ થી પ્રાપ્ત થએલ સત્તાની રૂઇએ રાજય ચૂંટણી પંચના અધિકારી તરીકે કલેકટર વડોદરા, વડોદરા જીલ્લાની નીચેની અનુસૂચિના કોલમ નં.૨માં જણાવેલ તાલુકાની સામે કોલમ નં. ૩ માં જણાવેલ ગ્રામ પંચાયતોના કોલમ નં.૪માં જણાવેલ વોર્ડની કોલમ નં.૫માં જણાવેલ બેઠકો ભરવા માટે સભ્યોની તથા કોલમ નં.૬ માં જણાવેલ પ્રકારવાળી સરપંચની બેઠકો ભરવા માટે સરપંચની ચૂંટણી યોજવાનો તબક્કાવાર કાર્યક્રમ નીચે જણાવ્યા મુજબ નક્કી કરું છું.

વિગત	તારીખ	સમય	સ્થળ
(ક) ઉમેદવારી પત્રો રજુ કરવાની / ભરવાની છેલ્લી તારીખ	૨૨-૦૧-૨૦૦૩	૧૧-૦૦ કલાકથી ૧૫-૦૦ કલાક સુધી	ચૂંટણી અધિકારી/મદદ ચૂંટણી અધિકારીની કચેરી ખાતે
(ખ) ઉમેદવારીપત્રોની ચકાસણી તારીખ	૨૩-૦૧-૨૦૦૩	૧૧-૦૦ કલાક ચકાસણી પુરી થાય ત્યા સુધી	ચૂંટણી અધિકારીની કચેરી ખાતે
(ગ) ઉમેદવારીપત્રો પાછા ખેંચી લેવાની છેલ્લી તારીખ	૨૫-૦૧-૨૦૦૩	૧૫-૦૦ કલાક સુધી	ચૂંટણી અધિકારી/મદદ ચૂંટણી અધિકારીની કચેરી ખાતે
(ઘ) આવશ્યક હોય તો મતદાનની તારીખ	૦૯-૦૨-૨૦૦૩	સવારના ૮-૦૦ થી સાંજના ૧૭-૦૦ સુધી	-
(ચ) મતદાનનો સમય	૦૯-૦૨-૨૦૦૩	સવારના ૮-૦૦ થી સાંજના૧૭-૦૦ સુધી	-
(છ) મતદાનના સ્થળ	૦૯-૦૨-૨૦૦૩	સવારના ૮-૦૦ થી સાંજના ૧૭-૦૦ સુધી	જીલ્લા ચૂંટણી અધિકારીએ જાહેર કરેલ/ પ્રસિદ્ધ કરેલ મતદાન મથકો ઉપર

INDEX

(જ) મતગણતરી માટેની તારીખ અને સમય	૧૧-૦૨-૨૦૦૩	તા. ૧૧-૦૨-૦૩ નો દિવસ રાખવો. તાલુકાની વધારે ગ્રામ પંચાયતોની ચૂંટણી યોજાતી હોય ત્યારે ચૂંટણી અધિકારીને જ રૂરી જણાશે તો મત ગણતરી બેબે દિવસ એટલે કે તા. ૧૧-૦૨-૨૦૦૩ તથા તા. ૧૨-૦૨-૦૩ ના રોજ રાખી શકશે અને મત ગણતરીનો સમય સવારે ૯.૦૦ કલાકથી ગણતરી પુરી થાય ત્યા સુધીનો નક્કી કરવાનો રહેશે. ગ્રામ પંચાયતની સામાન્ય/પેટા/ મધ્યસત્ર ચૂંટણીની મત ગણતરી ચૂંટણી અધિકારીએ તાલુકા મથકે રાખવાની રહેશે. જે તે ગ્રામ પંચાયત ખાતે મતગણતરી રાખવાની નથી.	
(ઝ) ચૂંટણી પ્રક્રિયા પુરી થવા માટેની તારીખ	૧૭-૦૨-૨૦૦૩	-	-

અનુસૂચિ

પાદરા તાલુકા ગ્રામ પચાયતોની ચૂંટણી યોજવાની છે તેની યાદી

અનું નં	તાલુકાનું નામ	ગ્રામ પંચાયતનું નામ	વોર્ડ નંબર/ ક્રમાંક	વોર્ડની બેઠકનો પ્રકાર	સરપંચની બેઠકનો પ્રકાર	ચૂંટણીનો પ્રકાર
૧	૨	૩	૪	૫	૬	૭
૧	પાદરા	અભોળ	૧	સા.શૈ. પછાતવર્ગ સ્ત્રી	સામાન્ય સ્ત્રી	સામાન્ય
			૨	સામાન્ય સ્ત્રી		
			૩	અનુ. જાતિ		
			૪	સામાન્ય		
			૫	સામાન્ય		
			૬	સામાન્ય		
			૭	સામાન્ય		
૨	પાદરા	આંતી	૧	સામાન્ય સ્ત્રી	સા.શૈ. પછાતવર્ગ સ્ત્રી	સામાન્ય
			૨	સા.શૈ. પછાતવર્ગ		
			૩	સામાન્ય		
			૪	સામાન્ય સ્ત્રી		
			૫	સામાન્ય		
			૬	સામાન્ય		
			૭	સામાન્ય		
			૮	સામાન્ય		
			૯	અનુ.જાતિ સ્ત્રી		

INDEX

૩	પાદરા	ભદારા	૧	સા.શૈ. પછાતવર્ગ	સા.શૈ. પછાતવર્ગ	સામાન્ય
			૨	સામાન્ય		
			૩	સામાન્ય સ્ત્રી		
			૪	સામાન્ય સ્ત્રી		
			૫	સામાન્ય		
			૬	સામાન્ય		
			૭	સામાન્ય		
૪	પાદરા	ભોજ	૧	સામાન્ય સ્ત્રી	સા.શૈ. પછાતવર્ગ	સામાન્ય
			૨	સામાન્ય સ્ત્રી		
			૩	સા.શૈ. પછાતવર્ગ સ્ત્રી		
			૪	સા.શૈ. પછાતવર્ગ		
			૫	અનુ. જાતિ		
			૬	સામાન્ય		
			૭	સામાન્ય		
			૮	સામાન્ય સ્ત્રી		
			૯	સામાન્ય સ્ત્રી		
			૧૦	સામાન્ય		
			૧૧	સામાન્ય		
			૧૨	સામાન્ય		
			૧૩	સામાન્ય		
			૧૪	સામાન્ય		
			૧૫	સામાન્ય		
૫	પાદરા	ભદારી	૧	સા.શૈ. પછાતવર્ગ	સા.શૈ. પછાત વર્ગ	સામાન્ય
			૨	સામાન્ય સ્ત્રી		
			૩	સામાન્ય		
			૪	અનુ. જન જાતિ સ્ત્રી		
			૫	સામાન્ય		
			૬	સામાન્ય		
			૭	સામાન્ય		

INDEX

૬	પાદરા	બ્રાહ્મણવશી	૧	સામાન્ય સ્ત્રી	સા.શૈ. પછાત વર્ગ	સામાન્ય
			૨	સા.શૈ. પછાતવર્ગ		
			૩	સામાન્ય		
			૪	સામાન્ય સ્ત્રી		
			૫	સામાન્ય		
			૬	સામાન્ય		
			૭	સામાન્ય		
૭	પાદરા	ચોકારી	૧	સામાન્ય સ્ત્રી	સા.શૈ. પછાત વર્ગ	સામાન્ય
			૨	સામાન્ય સ્ત્રી		
			૩	સા.શૈ. પછાતવર્ગ સ્ત્રી		
			૪	સા.શૈ. પછાતવર્ગ		
			૫	સામાન્ય		
			૬	સામાન્ય		
			૭	સામાન્ય		
			૮	સામાન્ય સ્ત્રી		
			૯	સામાન્ય સ્ત્રી		
			૧૦	સામાન્ય સ્ત્રી		
			૧૧	સામાન્ય		
			૧૨	સામાન્ય		
			૧૩	સામાન્ય		
			૧૪	સામાન્ય		
			૧૫	સામાન્ય		
			૧૬	સામાન્ય		
			૧૭	સામાન્ય		
૮	પાદરા	ચિત્રાલ	૧	સામાન્ય સ્ત્રી	સામાન્ય સ્ત્રી	સામાન્ય
			૨	સા.શૈ. પછાતવર્ગ		
			૩	સામાન્ય		
			૪	સામાન્ય સ્ત્રી		
			૫	સામાન્ય		
			૬	સામાન્ય		
			૭	સામાન્ય		

INDEX

૯	પાદરા	દૂધવાડા	૧	સામાન્ય સ્ત્રી	સામાન્ય સ્ત્રી	સામાન્ય
			૨	સા.શૈ. પછાતવર્ગ સ્ત્રી		
			૩	સામાન્ય		
			૪	સામાન્ય		
			૫	સામાન્ય		
			૬	સામાન્ય		
			૭	અનુ. જાતિ		
૧૦	પાદરા	ડબકા	૧	સામાન્ય સ્ત્રી	સામાન્ય	સામાન્ય
				સા.શૈ. પછાતવર્ગ સ્ત્રી		
			૩	સામાન્ય સ્ત્રી		
			૪	સા.શૈ. પછાતવર્ગ		
			૫	સામાન્ય		
			૬	સામાન્ય		
			૭	સામાન્ય		
			૮	અનુ. જાતિ		
			૯	સામાન્ય સ્ત્રી		
			૧૦	સામાન્ય સ્ત્રી		
			૧૧	સામાન્ય સ્ત્રી		
			૧૨	સામાન્ય		
			૧૩	સામાન્ય		
			૧૪	સામાન્ય		
			૧૫	સામાન્ય		
			૧૬	સામાન્ય		
			૧૭	સામાન્ય		
૧૧	પાદરા	દણોલી	૧	સામાન્ય સ્ત્રી	સામાન્ય સ્ત્રી	સામાન્ય
			૨	સા.શૈ. પછાતવર્ગ સ્ત્રી		
			૩	સામાન્ય		
			૪	સામાન્ય		
			૫	સામાન્ય		
			૬	સામાન્ય		
			૭	અનુ. જન જાતિ		

INDEX

૧૨	પાદરા	ગોરીયાદ	૧	સામાન્ય સ્ત્રી	સામાન્ય	સામાન્ય
			૨	સા.શૈ. પછાતવર્ગ સ્ત્રી		
			૩	સામાન્ય		
			૪	સામાન્ય		
			૫	સામાન્ય		
			૬	સામાન્ય		
			૭	અનુ. જાતિ		
૧૩	પાદરા	ગવાસદ	૧	સામાન્ય સ્ત્રી	સામાન્ય	સામાન્ય
			૨	સા.શૈ. પછાતવર્ગ સ્ત્રી		
			૩	અનુ. જાતિ		
			૪	સામાન્ય		
			૫	સામાન્ય		
			૬	સામાન્ય		
			૭	સામાન્ય		
૧૪	પાદરા	કણઝટ	૧	સામાન્ય સ્ત્રી	સામાન્ય સ્ત્રી	સામાન્ય
			૨	સા.શૈ. પછાતવર્ગ		
			૩	સામાન્ય		
			૪	સામાન્ય		
			૫	સામાન્ય સ્ત્રી		
			૬	સામાન્ય સ્ત્રી		
			૭	સામાન્ય		
			૮	સામાન્ય		
			૯	સામાન્ય		
૧૫	પાદરા	કાંદા જુથ	૧	સામાન્ય સ્ત્રી	અનુ. જાતિ	સામાન્ય
			૨	સા.શૈ. પછાતવર્ગ સ્ત્રી		
			૩	સામાન્ય		
			૪	સામાન્ય		
			૫	સામાન્ય		
			૬	અનુ. જાતિ		
			૭	અનુ. જન જાતિ		

INDEX

૧૬	પાદરા	કરખડી	૧	સામાન્ય સ્ત્રી	સામાન્ય સ્ત્રી	સામાન્ય
			૨	સા.શૈ. પછાતવર્ગ સ્ત્રી		
			૩	સામાન્ય		
			૪	સામાન્ય		
			૫	સામાન્ય સ્ત્રી		
			૬	સામાન્ય સ્ત્રી		
			૭	સામાન્ય		
			૮	સામાન્ય		
			૯	સામાન્ય		
			૧૦	સામાન્ય		
			૧૧	સામાન્ય		
			૧૨	અનુ. જાતિ		
			૧૩	સામાન્ય		
૧૭	પાદરા	કર્ણાકૂવા	૧	સામાન્ય સ્ત્રી	સામાન્ય સ્ત્રી	સામાન્ય
			૨	સામાન્ય		
			૩	અનુ. જાતિ		
			૪	સામાન્ય સ્ત્રી		
			૫	સામાન્ય		
			૬	સામાન્ય		
			૭	સામાન્ય		
૧૮	પાદરા	કુરાલ	૧	સા.શૈ. પછાતવર્ગ સ્ત્રી	સામાન્ય સ્ત્રી	સામાન્ય
			૨	સામાન્ય સ્ત્રી		
			૩	સામાન્ય		
			૪	સામાન્ય		
			૫	સામાન્ય		
			૬	સામાન્ય		
			૭	અનુ. જાતિ		
૧૯	પાદરા	કોટણા	૧	સા.શૈ. પછાતવર્ગ સ્ત્રી	સામાન્ય સ્ત્રી	સામાન્ય
			૨	અનુ. જાંતિ		
			૩	સામાન્ય સ્ત્રી		
			૪	સામાન્ય		
			૫	સામાન્ય		
			૬	સામાન્ય		
			૭	અનુ. જન જાતિ		

INDEX

૨૦	પાદરા	લતીપુરા	૧	સામાન્ય સ્ત્રી	સામાન્ય સ્ત્રી	સામાન્ય
			૨	સા.શૈ. પછાતવર્ગ સ્ત્રી		
			૩	સામાન્ય		
			૪	સામાન્ય		
			૫	સામાન્ય		
			૬	અનુ. જાતિ		
			૭	સામાન્ય		
૨૧	પાદરા	લુણા	૧	સામાન્ય સ્ત્રી	સામાન્ય સ્ત્રી	સામાન્ય
			૨	સા.શૈ. પછાતવર્ગ સ્ત્રી		
			૩	સામાન્ય		
			૪	સામાન્ય		
			૫	સામાન્ય		
			૬	સામાન્ય		
			૭	અનુ. જાતિ		
૨૨	પાદરા	મહંમદપુરા	૧	સામાન્ય સ્ત્રી	સામાન્ય સ્ત્રી	સામાન્ય
			૨	સા.શૈ. પછાતવર્ગ		
			૩	સામાન્ય		
			૪	સામાન્ય સ્ત્રી		
			૫	સામાન્ય		
			૬	સામાન્ય		
			૭	સામાન્ય		
૨૩	પાદરા	મજાતણ	૧	સામાન્ય સ્ત્રી	સામાન્ય સ્ત્રી	સામાન્ય
			૨	સા.શૈ. પછાતવર્ગ		
			૩	સામાન્ય		
			૪	સામાન્ય સ્ત્રી		
			૫	સામાન્ય		
			૬	સામાન્ય		
			૭	સામાન્ય		
૨૪	પાદરા	માસર	૧	સામાન્ય સ્ત્રી	સામાન્ય	સામાન્ય
			૨	સા.શૈ. પછાતવર્ગ		
			૩	અનુ. જાતિ		
			૪	સામાન્ય સ્ત્રી		
			૫	સામાન્ય		
			૬	સામાન્ય		
			૭	સામાન્ય		
			૮	સામાન્ય		
			૯	અનુ.જાતિ સ્ત્રી		

INDEX

૨૫	પાદરા	મોભા	૧	સા.શૈ. પછાતવર્ગ	સામાન્ય	સામાન્ય
			૨	સામાન્ય સ્ત્રી		
			૩	સામાન્ય સ્ત્રી		
			૪	સામાન્ય સ્ત્રી		
			૫	સામાન્ય સ્ત્રી		
			૬	સામાન્ય		
			૭	સામાન્ય		
			૮	સામાન્ય		
			૯	સામાન્ય		
			૧૦	સામાન્ય		
			૧૧	સામાન્ય		
૨૬	પાદરા	મુજપુર	૧	સામાન્ય સ્ત્રી	સામાન્ય	સામાન્ય
			૨	સા.શૈ. પછાતવર્ગ સ્ત્રી		
			૩	સા.શૈ. પછાતવર્ગ		
			૪	સામાન્ય		
			૫	સામાન્ય		
			૬	સામાન્ય સ્ત્રી		
			૭	અનુ. જાતિ		
			૮	સામાન્ય સ્ત્રી		
			૯	સામાન્ય સ્ત્રી		
			૧૦	સામાન્ય		
			૧૧	સામાન્ય		
			૧૨	સામાન્ય		
			૧૩	સામાન્ય		
			૧૪	સામાન્ય		
			૧૫	સામાન્ય		
૨૭	પાદરા	નરસિંહપુરા	૧	સામાન્ય	સામાન્ય	સામાન્ય
			૨	સામાન્ય		
			૩	સામાન્ય સ્ત્રી		
			૪	સામાન્ય સ્ત્રી		
			૫	સામાન્ય		
			૬	સામાન્ય		
			૭	સામાન્ય		

INDEX

૨૮	પાદરા	નેદરા	૧	અનુ. જન જાતિ	સામાન્ય	સામાન્ય
			૨	સા.શૈ. પછાતવર્ગ		
			૩	અનુ. જાતિ		
			૪	સામાન્ય સ્ત્રી		
			૫	સામાન્ય		
			૬	સામાન્ય		
			૭	અનુ. જન જાતિ સ્ત્રી		
૨૯	પાદરા	પાવડા	૧	સામાન્ય સ્ત્રી	સામાન્ય	સામાન્ય
			૨	સા.શૈ. પછાતવર્ગ		
			૩	સામાન્ય		
			૪	સામાન્ય સ્ત્રી		
			૫	સામાન્ય		
			૬	સામાન્ય		
			૭	સામાન્ય		
૩૦	પાદરા	પીડાપા	૧	સામાન્ય સ્ત્રી	સામાન્ય	સામાન્ય
			૨	સા.શૈ. પછાતવર્ગ		
			૩	સામાન્ય		
			૪	સામાન્ય સ્ત્રી		
			૫	સામાન્ય		
			૬	સામાન્ય		
			૭	સામાન્ય		
૩૧	પાદરા	પીપળી	૧	સામાન્ય સ્ત્રી	સામાન્ય	સામાન્ય
			૨	અનુ. જાતિ		
			૩	સા.શૈ. પછાતવર્ગ સ્ત્રી		
			૪	સામાન્ય		
			૫	સામાન્ય		
			૬	સામાન્ય		
			૭	સામાન્ય		
૩૨	પાદરા	રાજુપુરા	૧	સામાન્ય સ્ત્રી	સામાન્ય	સામાન્ય
			૨	સા.શૈ. પછાતવર્ગ સ્ત્રી		
			૩	સામાન્ય		
			૪	સામાન્ય		
			૫	અનુ. જાતિ		
			૬	સામાન્ય		
			૭	સામાન્ય		

INDEX

૩૩	પાદરા	રણું	૧	સા.શૈ. પછાતવર્ગ સ્ત્રી	સામાન્ય	સામાન્ય
			૨	અનુ. જાતિ		
			૩	સામાન્ય		
			૪	સામાન્ય		
			૫	સામાન્ય		
			૬	સામાન્ય સ્ત્રી		
			૭	સામાન્ય સ્ત્રી		
			૮	સામાન્ય સ્ત્રી		
			૯	સામાન્ય		
			૧૦	સામાન્ય		
			૧૧	સામાન્ય		
			૧૨	સામાન્ય		
			૧૩	સામાન્ય		
૩૪	પાદરા	સાદરા	૧	સામાન્ય સ્ત્રી	સામાન્ય	સામાન્ય
			૨	સા.શૈ. પછાતવર્ગ		
			૩	સામાન્ય		
			૪	સામાન્ય સ્ત્રી		
			૫	સામાન્ય		
			૬	સામાન્ય		
			૭	સામાન્ય		
૩૫	પાદરા	શહેરા	૧	સામાન્ય સ્ત્રી	સામાન્ય	સામાન્ય
			૨	સા.શૈ. પછાતવર્ગ સ્ત્રી		
			૩	સામાન્ય		
			૪	સામાન્ય		
			૫	સામાન્ય		
			૬	અનુ. જન જાતિ		
			૭	અનુ. જાતિ		
૩૬	પાદરા	સાંઢા	૧	સામાન્ય સ્ત્રી	સામાન્ય	સામાન્ય
			૨	સા.શૈ. પછાતવર્ગ		
			૩	સામાન્ય		
			૪	સામાન્ય સ્ત્રી		
			૫	સામાન્ય		
			૬	સામાન્ય		
			૭	સામાન્ય		

INDEX

૩૭	પાદરા	સાંગમા	૧	સામાન્ય સ્ત્રી	સામાન્ય	સામાન્ય
			૨	અનુ. જાતિ		
			૩	સા.શૈ. પછાતવર્ગ સ્ત્રી		
			૪	સામાન્ય		
			૫	સામાન્ય		
			૬	સામાન્ય		
			૭	સામાન્ય		
૩૮	પાદરા	શાણપુર	૧	સામાન્ય સ્ત્રી	સામાન્ય	સામાન્ય
			૨	સા.શૈ. પછાતવર્ગ સ્ત્રી		
			૩	સામાન્ય		
			૪	સામાન્ય		
			૫	અનુ. જાતિ		
			૬	અનુ. જન જાતિ		
			૭	સામાન્ય		
૩૯	પાદરા	સોખડા રાઘુજુથ	૧	સામાન્ય સ્ત્રી	સામાન્ય	સામાન્ય
			૨	અનુ. જન જાતિ		
			૩	સા.શૈ. પછાતવર્ગ સ્ત્રી		
			૪	અનુ. જાતિ		
			૫	સામાન્ય		
			૬	સામાન્ય		
			૭	સામાન્ય		
૪૦	પાદરા	સોમજીપુરા	૧	સામાન્ય સ્ત્રી	સામાન્ય	સામાન્ય
			૨	સા.શૈ. પછાતવર્ગ		
			૩	સામાન્ય		
			૪	સામાન્ય સ્ત્રી		
			૫	સામાન્ય		
			૬	સામાન્ય		
			૭	સામાન્ય		
૪૧	પાદરા	સોખડાખુર્દ	૧	સામાન્ય સ્ત્રી	અનુ. જાતિ	સામાન્ય
			૨	સા.શૈ. પછાતવર્ગ સ્ત્રી		
			૩	સામાન્ય		
			૪	સામાન્ય		
			૫	સામાન્ય		
			૬	અનુ. જન જાતિ		
			૭	અનુ. જાતિ		

૪૨	પાદરા	તિથોર	૧	સામાન્ય સ્ત્રી	સામાન્ય	સામાન્ય
			૨	સા.શૈ. પછાતવર્ગ		
			૩	સામાન્ય		
			૪	સામાન્ય		
			૫	સામાન્ય		
			૬	સામાન્ય સ્ત્રી		
			૭	સામાન્ય સ્ત્રી		
			૮	સામાન્ય સ્ત્રી		
			૯	સામાન્ય		
			૧૦	સામાન્ય		
			૧૧	સામાન્ય		
૪૩	પાદરા	તાજપુરા	૧	સામાન્ય સ્ત્રી	સામાન્ય	સામાન્ય
			૨	સા.શૈ. પછાતવર્ગ સ્ત્રી		
			૩	સામાન્ય		
			૪	સામાન્ય		
			૫	સામાન્ય		
			૬	અનુ. જન જાતિ		
			૭	સામાન્ય		
૪૪	પાદરા	ઉમરાયા	૧	સામાન્ય સ્ત્રી	સામાન્ય	સામાન્ય
			૨	સા.શૈ. પછાતવર્ગ		
			૩	સામાન્ય		
			૪	સામાન્ય સ્ત્રી		
			૫	સામાન્ય		
			૬	સામાન્ય		
			૭	સામાન્ય		
૪૫	પાદરા	વણછરા	૧	સા.શૈ. પછાતવર્ગ સ્ત્રી	અનુ. જન જાતિ	સામાન્ય
			૨	અનુ. જાતિ		
			૩	સામાન્ય		
			૪	અનુ. જન જાતિ		
			૫	અનુ. જન જાતિ સ્ત્રી		
			૬	સામાન્ય સ્ત્રી		
			૭	સામાન્ય		

INDEX

૪૬	પાદરા	વડદલા	૧	સા.શૈ. પછાતવર્ગ	સામાન્ય	સામાન્ય
			૨	અનુ. જાતિ		
			૩	સામાન્ય		
			૪	સામાન્ય સ્ત્રી		
			૫	સામાન્ય		
			૬	સામાન્ય		
			૭	અનુ.જાતિ સ્ત્રી		
૪૭	પાદરા	વડુ	૧	સામાન્ય સ્ત્રી	સામાન્ય	સામાન્ય
			૨	સામાન્ય સ્ત્રી		
			૩	સા.શૈ. પછાતવર્ગ સ્ત્રી		
			૪	સા.શૈ. પછાતવર્ગ		
			૫	સામાન્ય		
			૬	સામાન્ય		
			૭	સામાન્ય		
			૮	સામાન્ય સ્ત્રી		
			૯	સામાન્ય સ્ત્રી		
			૧૦	સામાન્ય સ્ત્રી		
			૧૧	અનુ. જાતિ		
			૧૨	સામાન્ય		
			૧૩	સામાન્ય		
			૧૪	સામાન્ય		
			૧૫	સામાન્ય		
			૧૬	સામાન્ય		
			૧૭	સામાન્ય		

INDEX

૪૮	પાદરા	વિશ્રામપુરા	૧	સામાન્ય સ્ત્રી	સામાન્ય	સામાન્ય
			૨	સા.શૈ. પછાતવર્ગ		
			૩	સામાન્ય		
			૪	સામાન્ય સ્ત્રી		
			૫	સામાન્ય		
			૬	સામાન્ય		
			૭	સામાન્ય		

પેટા ચુંટણી

૪૯	પાદરા	સરસવણી	૧	–	અનુ.જાતિ	પેટા ચૂંટણી

(સહી) અવાચ્ય,

કલેકટર વડોદરા જીલ્લો અને રાજ્ય ચૂંટણી
પંચના અધિકારી

INDEX

ગુજરાત પંચાયત અધિનિયમ ૧૯૯૩ની કલમ ૧૫ની પેટા કલમ (૧) અન્વયે ચુંટણીનું જાહેરનામું

જીલ્લા કલેકટર કચેરી, ચુંટણી શાખા, વડોદરા જીલ્લો

ક્રમાંક :- વીપી-ચુંટણી-જાહેરનામુ- કરજણ **- -૨૦૦૩. તારીખ :- ૧૫/૦૧ /૨૦૦૩.**

-: જાહેરનામું :-

વડોદરા જીલ્લાની કરજણ તાલુકાની ગ્રામ પંચાયતોના વોર્ડની બેઠકોની / સરપંચની બેઠકોની સામાન્ય / પેટા ચુંટણી-૨૦૦૩

(૧) ગુજરાત પંચાયત અધિનિયમ ૧૯૯૩ની કલમ- ૧૬ ની પેટા કલમ-(૧) મુજબ વડોદરા જીલ્લાની કરજણ તાલુકાની ગ્રામ પંચાયતોના વોર્ડની રચના તથા બેઠકોની ફાળવણી રાજય ચુંટણી પંચના અધિકારી તરીકે કરેલ છે.

(૨) ગુજરાત પંચાયત અધિનિયમ-૧૯૯૩ની કલમ-૧૫ની પેટા કલમ (૧)થી પ્રાપ્ત થયેલ સત્તાની રૂઈએ રાજય ચુંટણી પંચના અધિકારી તરીકે કલેકટર, વડોદરા જીલ્લાની નીચે અનુસુચિના કોલમ નં-૨ માં જણાવેલ તાલુકાની સામે કોલમ નં. ૩માં જણાવેલ ગ્રામ પંચાયતોના કોલમ-૪, ૫ માં જણાવેલ વોર્ડની બેઠકોની તથા કોલમ નં ૬ માં જણાવેલ સરપંચની બેઠકોની સામાન્ય પેટા ચુંટણી તા. ૯/૦૨ /૨૦૦૩નાં રોજ યોજવાનું જાહેર કરે છે.

અનુસૂચિ

કરજણ તાલુકા ગ્રામ પચાયતોની ચૂંટણી યોજવાની છે તેની યાદી

અનું નં	તાલુકાનું નામ	ગ્રામ પંચાયનું નામ	વોર્ડ નંબર/ ક્રમાંક	વોર્ડની બેઠકનો પ્રકાર	સરપંચની બેઠકનો પ્રકાર	ચૂંટણીનો પ્રકાર
૧	૨	૩	૪	૫	૬	૭
૧	કરજણ	ઓસલામ	૧	અનુ. જાતિ	સામાન્ય	સામાન્ય
			૨	સા.શૈ. પછાતવર્ગ સ્ત્રી		
			૩	અનુ. જન જાતિ સ્ત્રી		
			૪	સામાન્ય		
			૫	અનુ. જન જાતિ		
			૬	સામાન્ય		
			૭	અનુ. જન જાતિ		
૨	કરજણ	અટાલી	૧	અનુ. જન જાતિ	અનુ. જન જાતિ	સામાન્ય
			૨	સા.શૈ. પછાતવર્ગ		
			૩	સામાન્ય સ્ત્રી		
			૪	સામાન્ય		
			૫	અનુ. જન જાતિ સ્ત્રી		
			૬	સામાન્ય		
			૭	અનુ. જાતિ		

INDEX

૩	કરજણ	અણસ્તુ	૧	અનુ. જાતિ	અનુ. જાતિ સ્ત્રી	સામાન્ય
			૨	સામાન્ય સ્ત્રી		
			૩	સા.શૈ. પછાતવર્ગ		
			૪	અનુ. જન જાતિ સ્ત્રી		
			૫	સામાન્ય		
			૬	સામાન્ય		
			૭	અનુ. જન જાતિ		
૪	કરજણ	ઓઝ–અરજનપુરા	૧	અનુ. જન જાતિ સ્ત્રી	અનુ. જન જાતિ	સામાન્ય
			૨	સામાન્ય સ્ત્રી		
			૩	અનુ. જન જાતિ		
			૪	સામાન્ય		
			૫	સામાન્ય		
			૬	સામાન્ય		
			૭	સામાન્ય		
૫	કરજણ	બોડકા	૧	સામાન્ય સ્ત્રી	સા.શૈ. પછાતવર્ગ	સામાન્ય
			૨	સામાન્ય		
			૩	સા.શૈ. પછાતવર્ગ		
			૪	અનુ. જન જાતિ સ્ત્રી		
			૫	અનુ. જન જાતિ		
			૬	સામાન્ય		
			૭	સામાન્ય		
૬	કરજણ	બામણગામ	૧	સામાન્ય સ્ત્રી	સા.શૈ. પછાતવર્ગ	સામાન્ય
			૨	સા.શૈ. પછાતવર્ગ		
			૩	સામાન્ય		
			૪	સામાન્ય		
			૫	અનુ. જાતિ		
			૬	અનુ. જન જાતિ સ્ત્રી		
			૭	સામાન્ય		
૭	કરજણ	ભરથાણા (વ) જુથ	૧	સામાન્ય સ્ત્રી	અનુ. જન જાતિ	સામાન્ય
			૨	સા.શૈ. પછાતવર્ગ		
			૩	સામાન્ય		
			૪	અનુ. જન જાતિ સ્ત્રી		
			૫	સામાન્ય		
			૬	સામાન્ય		
			૭	અનુ. જન જાતિ		

INDEX

૮	કરજણ	ચોરંદા	૧	સામાન્ય સ્ત્રી	સા.શૈ. પછાતવર્ગ	સામાન્ય
			૨	સામાન્ય સ્ત્રી		
			૩	સા.શૈ. પછાતવર્ગ		
			૪	સામાન્ય		
			૫	સામાન્ય		
			૬	અનુ. જાતિ		
			૭	અનુ. જન જાતિ સ્ત્રી		
			૮	સામાન્ય		
			૯	સામાન્ય		
૯	કરજણ	ચોરભુજ	૧	સામાન્ય સ્ત્રી	સામાન્ય	સામાન્ય
			૨	સા.શૈ. પછાતવર્ગ સ્ત્રી		
			૩	સામાન્ય		
			૪	સામાન્ય		
			૫	સામાન્ય		
			૬	અનુ. જન જાતિ		
			૭	અનુ. જાતિ		
૧૦	કરજણ	ઘાવટ	૧	સામાન્ય સ્ત્રી	સામાન્ય સ્ત્રી	સામાન્ય
			૨	સામાન્ય		
			૩	અનુ. જન જાતિ સ્ત્રી		
			૪	સા.શૈ. પછાતવર્ગ		
			૫	સામાન્ય		
			૬	અનુ. જન જાતિ		
			૭	અનુ. જન જાતિ		
૧૧	કરજણ	દેથાણ	૧	અનુ. જાતિ	સામાન્ય	સામાન્ય
			૨	અનુ. જન જાતિ સ્ત્રી		
			૩	સા.શૈ. પછાતવર્ગ		
			૪	સામાન્ય સ્ત્રી		
			૫	સામાન્ય		
			૬	સામાન્ય		
			૭	સામાન્ય		
૧૨	કરજણ	દેલવાડા	૧	સામાન્ય સ્ત્રી	અનુ. જન જાતિ	સામાન્ય
			૨	અનુ. જાતિ		
			૩	સા.શૈ. પછાતવર્ગ		
			૪	સામાન્ય		
			૫	સામાન્ય		
			૬	અનુ. જન જાતિ		
			૭	અનુ. જન જાતિ સ્ત્રી		
૧૩	કરજણ	ગણપતપુરા	૧	અનુ. જન જાતિ	સામાન્ય સ્ત્રી	સામાન્ય
			૨	અનુ. જન જાતિ		
			૩	અનુ. જન જાતિ સ્ત્રી		
			૪	સા.શૈ. પછાતવર્ગ		
			૫	સામાન્ય સ્ત્રી		
			૬	સામાન્ય		
			૭	સામાન્ય		

INDEX

૧૪	કરજણ	ગંધારા	૧	સા.શૈ. પછાતવર્ગ	અનુ. જાતિ	સામાન્ય
			૨	અનુ. જાતિ		
			૩	અનુ. જન જાતિ		
			૪	સામાન્ય સ્ત્રી		
			૫	સામાન્ય		
			૬	સામાન્ય		
			૭	અનુ. જન જાતિ સ્ત્રી		
૧૫	કરજણ	હલદરવા	૧	સામાન્ય સ્ત્રી	સામાન્ય	સામાન્ય
			૨	સા.શૈ. પછાતવર્ગ		
			૩	સામાન્ય		
			૪	સામાન્ય સ્ત્રી		
			૫	સામાન્ય		
			૬	સામાન્ય		
			૭	સામાન્ય		
૧૬	કરજણ	હાંડોદ	૧	સામાન્ય સ્ત્રી	સામાન્ય સ્ત્રી	સામાન્ય
			૨	સા.શૈ. પછાતવર્ગ		
			૩	સામાન્ય		
			૪	અનુ. જાતિ		
			૫	અનુ. જન જાતિ સ્ત્રી		
			૬	અનુ. જન જાતિ		
			૭	સામાન્ય		
૧૭	કરજણ	કહોણા જુથ	૧	અનુ. જન જાતિ	સામાન્ય સ્ત્રી	સામાન્ય
			૨	સામાન્ય		
			૩	સા.શૈ. પછાતવર્ગ સ્ત્રી		
			૪	અનુ. જન જાતિ		
			૫	સામાન્ય		
			૬	અનુ. જન જાતિ		
			૭	અનુ. જન જાતિ સ્ત્રી		
૧૮	કરજણ	કોઠીયા	૧	સામાન્ય સ્ત્રી	સામાન્ય સ્ત્રી	સામાન્ય
			૨	અનુ. જન જાતિ સ્ત્રી		
			૩	અનુ. જન જાતિ		
			૪	સા.શૈ. પછાતવર્ગ		
			૫	સામાન્ય		
			૬	સામાન્ય		
			૭	સામાન્ય		

INDEX

૧૯	કરજણ	કિયા	૧	સામાન્ય સ્ત્રી	સામાન્ય સ્ત્રી	સામાન્ય
			૨	સામાન્ય		
			૩	સા.શૈ. પછાતવર્ગ સ્ત્રી		
			૪	સામાન્ય		
			૫	સામાન્ય		
			૬	સામાન્ય		
			૭	અનુ. જન જાતિ		
૨૦	કરજણ	કરમડી	૧	સામાન્ય સ્ત્રી	સામાન્ય સ્ત્રી	સામાન્ય
			૨	સામાન્ય		
			૩	અનુ. જન જાતિ સ્ત્રી		
			૪	સા.શૈ. પછાતવર્ગ		
			૫	અનુ. જન જાતિ		
			૬	અનુ. જન જાતિ		
			૭	સામાન્ય		
૨૧	કરજણ	ખાંધા	૧	સામાન્ય સ્ત્રી	સામાન્ય સ્ત્રી	સામાન્ય
			૨	અનુ. જાતિ		
			૩	સા.શૈ. પછાતવર્ગ સ્ત્રી		
			૪	સામાન્ય		
			૫	સામાન્ય		
			૬	સામાન્ય		
			૭	અનુ. જન જાતિ		
૨૨	કરજણ	કરણ	૧	અનુ. જન જાતિ	અનુ. જન જાતિ	સામાન્ય
			૨	સામાન્ય સ્ત્રી		
			૩	સા.શૈ. પછાતવર્ગ		
			૪	સામાન્ય		
			૫	સામાન્ય		
			૬	અનુ. જાતિ		
			૭	અનુ. જન જાતિ સ્ત્રી		
૨૩	કરજણ	કંબોલા	૧	અનુ. જન જાતિ સ્ત્રી	સામાન્ય સ્ત્રી	સામાન્ય
			૨	સામાન્ય સ્ત્રી		
			૩	સા.શૈ. પછાતવર્ગ		
			૪	સામાન્ય		
			૫	અનુ. જન જાતિ		
			૬	સામાન્ય		
			૭	અનુ. જન જાતિ		

૨૪	કરજણ	કણભા	૧	સામાન્ય સ્ત્રી	સામાન્ય	સામાન્ય
			૨	સા.શૈ. પછાતવર્ગ સ્ત્રી		
			૩	સામાન્ય		
			૪	સામાન્ય		
			૫	સામાન્ય		
			૬	અનુ. જાતિ		
			૭	સામાન્ય		
૨૫	કરજણ	કલા	૧	સામાન્ય સ્ત્રી	સામાન્ય	સામાન્ય
			૨	સા.શૈ. પછાતવર્ગ		
			૩	સામાન્ય		
			૪	સામાન્ય		
			૫	સામાન્ય		
			૬	અનુ. જન જાતિ સ્ત્રી		
			૭	સામાન્ય		
૨૬	કરજણ	કુરાઈ	૧	સામાન્ય	અનુ. જન જાતિ સ્ત્રી	સામાન્ય
			૨	અનુ. જન જાતિ સ્ત્રી		
			૩	અનુ. જન જાતિ		
			૪	અનુ. જન જાતિ		
			૫	સા.શૈ. પછાતવર્ગ		
			૬	સામાન્ય		
			૭	અનુ.જાતિ સ્ત્રી		
૨૭	કરજણ	કુરાલી	૧	સામાન્ય	સામાન્ય સ્ત્રી	સામાન્ય
			૨	અનુ. જન જાતિ		
			૩	અનુ. જન જાતિ સ્ત્રી		
			૪	સા.શૈ. પછાતવર્ગ સ્ત્રી		
			૫	સામાન્ય		
			૬	અનુ. જન જાતિ		
			૭	અનુ. જન જાતિ		
૨૮	કરજણ	કોલીયાદ	૧	અનુ. જાતિ	અનુ. જન જાતિ સ્ત્રી	સામાન્ય
			૨	સા.શૈ. પછાતવર્ગ		
			૩	અનુ. જન જાતિ સ્ત્રી		
			૪	સામાન્ય સ્ત્રી		
			૫	અનુ. જન જાતિ		
			૬	સામાન્ય		
			૭	સામાન્ય		

INDEX

[illegible]	કરજણ	લીલોડ	૧	સામાન્ય સ્ત્રી	અનુ. જન જાતિ	સામાન્ય
			૨	સા.શૈ. પછાતવર્ગ		
			૩	સામાન્ય		
			૪	સામાન્ય		
			૫	અનુ. જન જાતિ સ્ત્રી		
			૬	અનુ. જન જાતિ		
			૭	સામાન્ય		
૩૦	કરજણ	લાકોદરા	૧	સામાન્ય સ્ત્રી	સામાન્ય સ્ત્રી	સામાન્ય
			૨	સામાન્ય		
			૩	સા.શૈ. પછાતવર્ગ		
			૪	સામાન્ય		
			૫	સામાન્ય		
			૬	અનુ. જન જાતિ સ્ત્રી		
			૭	અનુ. જાતિ		
૩૧	કરજણ	માંગલેજ	૧	સામાન્ય સ્ત્રી	અનુ. જન જાતિ	સામાન્ય
			૨	સા.શૈ. પછાતવર્ગ		
			૩	અનુ. જન જાતિ સ્ત્રી		
			૪	અનુ. જન જાતિ		
			૫	અનુ. જાતિ		
			૬	સામાન્ય		
			૭	સામાન્ય		
૩૨	કરજણ	મોટીકોરલ	૧	સામાન્ય સ્ત્રી	સામાન્ય	સામાન્ય
			૨	સા.શૈ. પછાતવર્ગ સ્ત્રી		
			૩	સામાન્ય		
			૪	અનુ. જાતિ		
			૫	સામાન્ય		
			૬	સામાન્ય		
			૭	સામાન્ય		
૩૩	કરજણ	મીયાગામ	૧	સામાન્ય સ્ત્રી	સામાન્ય	સામાન્ય
			૨	સા.શૈ. પછાતવર્ગ		
			૩	સામાન્ય		
			૪	સામાન્ય		
			૫	સામાન્ય		
			૬	સામાન્ય સ્ત્રી		
			૭	સામાન્ય સ્ત્રી		
			૮	સામાન્ય સ્ત્રી		
			૯	સામાન્ય		
			૧૦	સામાન્ય		
			૧૧	સામાન્ય		

૩૪	કરજણ	માંગરોલ	૧	સામાન્ય સ્ત્રી	અનુ. જન જાતિ સ્ત્રી	સામાન્ય
			૨	સામાન્ય		
			૩	અનુ. જન જાતિ		
			૪	સા.શૈ. પછાતવર્ગ		
			૫	સામાન્ય		
			૬	અનુ. જન જાતિ		
			૭	અનુ. જન જાતિ સ્ત્રી		
૩૫	કરજણ	માનપુર	૧	અનુ. જન જાતિ	સામાન્ય સ્ત્રી	સામાન્ય
			૨	સા.શૈ. પછાતવર્ગ		
			૩	સામાન્ય સ્ત્રી		
			૪	સામાન્ય		
			૫	અનુ. જાતિ		
			૬	અનુ. જન જાતિ સ્ત્રી		
			૭	સામાન્ય		
૩૬	કરજણ	મેસરાડ	૧	સા.શૈ. પછાતવર્ગ	સામાન્ય	સામાન્ય
			૨	અનુ. જન જાતિ		
			૩	સામાન્ય સ્ત્રી		
			૪	સામાન્ય		
			૫	સામાન્ય		
			૬	સામાન્ય		
			૭	અનુ. જન જાતિ સ્ત્રી		
૩૭	કરજણ	માંકણ	૧	સામાન્ય સ્ત્રી	સામાન્ય સ્ત્રી	સામાન્ય
			૨	સામાન્ય		
			૩	સામાન્ય		
			૪	સામાન્ય		
			૫	સામાન્ય		
			૬	અનુ. જન જાતિ		
			૭	અનુ. જન જાતિ સ્ત્રી		
૩૮	કરજણ	ગીંગલવાડા	૧	સામાન્ય સ્ત્રી	અનુ. જન જાતિ	સામાન્ય
			૨	સા.શૈ. પછાતવર્ગ		
			૩	સામાન્ય		
			૪	અનુ. જન જાતિ		
			૫	અનુ. જાતિ		
			૬	સામાન્ય		
			૭	અનુ. જન જાતિ સ્ત્રી		
૩૯	કરજણ	પાછીયાપુરા	૧	અનુ. જાતિ	અનુ. જાતિ	સામાન્ય
			૨	સા.શૈ. પછાતવર્ગ સ્ત્રી		
			૩	સામાન્ય સ્ત્રી		
			૪	સામાન્ય		
			૫	સામાન્ય		
			૬	સામાન્ય		
			૭	અનુ. જન જાતિ		

INDEX

૪૦	કરજણ	પુરા	૧	સામાન્ય સ્ત્રી	સામાન્ય	સામાન્ય
			૨	અનુ. જન જાતિ સ્ત્રી		
			૩	સા.શૈ. પછાતવર્ગ		
			૪	અનુ. જન જાતિ		
			૫	સામાન્ય		
			૬	સામાન્ય		
			૭	અનુ. જન જાતિ		
૪૧	કરજણ	રણાપુર	૧	સામાન્ય સ્ત્રી	સામાન્ય	સામાન્ય
			૨	અનુ. જન જાતિ		
			૩	સા.શૈ. પછાતવર્ગ સ્ત્રી		
			૪	સામાન્ય		
			૫	અનુ. જાતિ		
			૬	સામાન્ય		
			૭	સામાન્ય		
૪૨	કરજણ	રારોદ જુથ	૧	સામાન્ય	સામાન્ય	સામાન્ય
			૨	સામાન્ય		
			૩	અનુ. જન જાતિ		
			૪	સા.શૈ. પછાતવર્ગ સ્ત્રી		
			૫	અનુ. જન જાતિ		
			૬	અનુ. જાતિ		
			૭	અનુ. જન જાતિ સ્ત્રી		
૪૩	કરજણ	સુરવાડા	૧	સામાન્ય	સામાન્ય	સામાન્ય
			૨	સામાન્ય		
			૩	સામાન્ય સ્ત્રી		
			૪	સામાન્ય સ્ત્રી		
			૫	સામાન્ય		
			૬	અનુ. જન જાતિ		
			૭	સામાન્ય		
૪૪	કરજણ	સાંસરોદ	૧	સામાન્ય સ્ત્રી	સામાન્ય	સામાન્ય
			૨	સા.શૈ. પછાતવર્ગ સ્ત્રી		
			૩	સામાન્ય		
			૪	સામાન્ય		
			૫	સામાન્ય		
			૬	સામાન્ય સ્ત્રી		
			૭	સામાન્ય સ્ત્રી		
			૮	અનુ. જન જાતિ		
			૯	સામાન્ય		
			૧૦	અનુ. જાતિ		
			૧૧	સામાન્ય		

INDEX

૪૫	કરજણ	સાયર	૧	સામાન્ય સ્ત્રી	સામાન્ય	સામાન્ય
			૨	અનુ. જન જાતિ		
			૩	સા.શૈ. પછાતવર્ગ સ્ત્રી		
			૪	સામાન્ય		
			૫	સામાન્ય		
			૬	સામાન્ય		
			૭	સામાન્ય		
૪૬	કરજણ	સગડોળ	૧	અનુ. જન જાતિ	અનુ. જન જાતિ સ્ત્રી	સામાન્ય
			૨	સા.શૈ. પછાતવર્ગ		
			૩	સામાન્ય સ્ત્રી		
			૪	સામાન્ય		
			૫	સામાન્ય		
			૬	અનુ. જન જાતિ સ્ત્રી		
			૭	અનુ. જાતિ		
૪૭	કરજણ	શરૂપુર ટીંબી	૧	સામાન્ય સ્ત્રી	અનુ. જન જાતિ	સામાન્ય
			૨	સા.શૈ. પછાતવર્ગ		
			૩	સામાન્ય		
			૪	સામાન્ય		
			૫	અનુ. જન જાતિ સ્ત્રી		
			૬	સામાન્ય		
			૭	અનુ. જન જાતિ		
૪૮	કરજણ	સાંપા	૧	સામાન્ય સ્ત્રી	સામાન્ય	સામાન્ય
			૨	અનુ. જાતિ		
			૩	સા.શૈ. પછાતવર્ગ		
			૪	અનુ. જન જાતિ સ્ત્રી		
			૫	સામાન્ય		
			૬	અનુ. જન જાતિ		
			૭	સામાન્ય		
૪૯	કરજણ	સણીયાદ	૧	સામાન્ય	અનુ. જાતિ	સામાન્ય
			૨	સામાન્ય		
			૩	અનુ. જન જાતિ		
			૪	અનુ. જન જાતિ		
			૫	અનુ. જાતિ		
			૬	અનુ. જન જાતિ સ્ત્રી		
			૭	સા.શૈ. પછાતવર્ગ સ્ત્રી		
૫૦	કરજણ	સામરા	૧	સામાન્ય સ્ત્રી	સામાન્ય	સામાન્ય
			૨	સામાન્ય		
			૩	અનુ. જાતિ		
			૪	સા.શૈ. પછાતવર્ગ		
			૫	સામાન્ય		
			૬	સામાન્ય		
			૭	અનુ. જન જાતિ સ્ત્રી		

INDEX

૫૧	કરજણ	સામરી	૧	સામાન્ય સ્ત્રી	સામાન્ય	સામાન્ય
			૨	સા.શૈ. પછાતવર્ગ		
			૩	સામાન્ય		
			૪	સામાન્ય		
			૫	સામાન્ય		
			૬	અનુ. જન જાતિ સ્ત્રી		
			૭	સામાન્ય		
૫૨	કરજણ	સારીંગ	૧	અનુ. જન જાતિ સ્ત્રી	અનુ. જાતિ	સામાન્ય
			૨	સા.શૈ. પછાતવર્ગ		
			૩	સામાન્ય સ્ત્રી		
			૪	સામાન્ય		
			૫	અનુ. જન જાતિ		
			૬	સામાન્ય		
			૭	અનુ. જાતિ		
૫૩	કરજણ	સીમળી	૧	અનુ. જન જાતિ સ્ત્રી	સામાન્ય	સામાન્ય
			૨	અનુ. જન જાતિ		
			૩	સા.શૈ. પછાતવર્ગ સ્ત્રી		
			૪	સામાન્ય		
			૫	અનુ. જન જાતિ		
			૬	સામાન્ય		
			૭	અનુ. જાતિ		
૫૪	કરજણ	ઉરદ	૧	સામાન્ય સ્ત્રી	અનુ. જન જાતિ	સામાન્ય
			૨	સા.શૈ. પછાતવર્ગ		
			૩	સામાન્ય		
			૪	અનુ. જાતિ		
			૫	અનુ. જન જાતિ સ્ત્રી		
			૬	અનુ. જન જાતિ		
			૭	સામાન્ય		
૫૫	કરજણ	ઉમજ	૧	અનુ. જન જાતિ સ્ત્રી	અનુ. જન જાતિ	સામાન્ય
			૨	સા.શૈ. પછાતવર્ગ		
			૩	સામાન્ય		
			૪	સામાન્ય સ્ત્રી		
			૫	સામાન્ય		
			૬	સામાન્ય		
			૭	અનુ. જન જાતિ		

INDEX

૫૬	કરજણ	વલણ	૧	સામાન્ય સ્ત્રી	સામાન્ય	સામાન્ય
			૨	સા.શૈ. પછાતવર્ગ		
			૩	સામાન્ય		
			૪	અનુ. જાતિ		
			૫	સામાન્ય		
			૬	સામાન્ય		
			૭	સામાન્ય		
			૮	સામાન્ય સ્ત્રી		
			૯	અનુ. જન જાતિ સ્ત્રી		
			૧૦	સામાન્ય સ્ત્રી		
			૧૧	સામાન્ય સ્ત્રી		
			૧૨	સામાન્ય સ્ત્રી		
			૧૩	સામાન્ય		
			૧૪	સામાન્ય		
			૧૫	અનુ. જન જાતિ		
			૧૬	સામાન્ય		
			૧૭	સામાન્ય		
૫૭	કરજણ	વેમાર	૧	અનુ. જન જાતિ	સામાન્ય	સામાન્ય
			૨	સા.શૈ. પછાતવર્ગ		
			૩	સામાન્ય સ્ત્રી		
			૪	સામાન્ય		
			૫	અનુ. જન જાતિ સ્ત્રી		
			૬	સામાન્ય		
			૭	અનુ. જન જાતિ		
૫૮	કરજણ	વેમારડી	૧	સામાન્ય સ્ત્રી	અનુ. જન જાતિ	સામાન્ય
			૨	અનુ. જન જાતિ		
			૩	સામાન્ય		
			૪	અનુ. જાતિ		
			૫	સા.શૈ. પછાતવર્ગ		
			૬	સામાન્ય		
			૭	અનુ. જન જાતિ સ્ત્રી		

પેટા ચુંટણી

૫૯	કરજણ	સંભોઈ	૫	સામાન્ય		પેટા ચૂંટણી

(૩) આ જાહેરનામું ગુજરાત પંચાયત ચુંટણી અધિનિયમો ૧૯૯૪ના નિયમ ૯(૧) અન્વયે સરકારી રાજયપત્રમાં પ્રસિદ્ધી કરાવવામાં આવે છે.

(સહી) અવાચ્ય

કલેક્ટર વડોદરા જીલ્લો
અને
રાજય ચુંટણી પંચના અધિકારી

INDEX

ગુજરાત પંચાયત ચૂંટણી નિયમો ૧૯૯૪ના નિયમ-૯(૨) અન્વયે ચૂંટણીનું જાહેરનામું
જીલ્લા કલેકટર કચેરી, ચૂંટણી શાખા, જીલ્લા : વડોદરા

ક્રમાંક :- ગ્રા.પં /ચૂંટણી/ જાહેરનામું/ કરજણ /૨૦૦૩ તારીખ : ૧૫ /૦૧/૨૦૦૩

જાહેરનામું

વડોદરા જીલ્લાના કરજણ તાલુકાની ગ્રામપંચાયતોના વાર્ડની બેઠકોની/ સરપંચની બેઠકોની સામાન્ય / પેટા ચૂંટણી :- ૨૦૦૩

૧) ગુજરાત પંચાયત અધિનિયમ ૧૯૯૩ ની કલમ-૧૬ ની પેટા કલમ(૧) મુજબ વડોદરા જીલ્લાની કરજણ તાલુકાની ગ્રામપંચાયતોના વાર્ડની રચના તથા બેઠકોની ફાળવણી રાજ્ય ચૂંટણીપંચના અધિકારી તરીકે કરેલ છે.

૨) ગુજરાત પંચાયત ચૂંટણી નિયમો-૧૯૯૪ના નિયમ-૯ ના પેટા નિયમ-૨ થી પ્રાપ્ત થએલ સત્તાની રૂઇએ રાજ્ય ચૂંટણી પંચના અધિકારી તરીકે કલેકટર વડોદરા, વડોદરા જીલ્લાની નીચેની અનુસૂચિના કોલમ નં.૨માં જણાવેલ તાલુકાની સામે કોલમ નં. ૩ માં જણાવેલ ગ્રામ પંચાયતોના કોલમ નં.૪માં જણાવેલ વોર્ડની કોલમ નં.૫માં જણાવેલ બેઠકો ભરવા માટે સભ્યોની તથા કોલમ નં.૬ માં જણાવેલ પ્રકારવાળી સરપંચની બેઠકો ભરવા માટે સરપંચની ચૂંટણી યોજવાનો તબક્કાવાર કાર્યક્રમ નીચે જણાવ્યા મુજબ નક્કી કરું છું.

વિગત	તારીખ	સમય	સ્થળ
(ક) ઉમેદવારી પત્રો રજુ કરવાની / ભરવાની છેલ્લી તારીખ	૨૨-૦૧-૨૦૦૩	૧૧-૦૦ કલાકથી ૧૫-૦૦ કલાક સુધી	ચૂંટણી અધિકારી/મદદ ચૂંટણી અધિકારીની કચેરી ખાતે
(ખ) ઉમેદવારીપત્રોની ચકાસણી તારીખ	૨૩-૦૧-૨૦૦૩	૧૧-૦૦ કલાક ચકાસણી પુરી થાય ત્યા સુધી	ચૂંટણી અધિકારીની કચેરી ખાતે
(ગ) ઉમેદવારીપત્રો પાછા ખેંચી લેવાની છેલ્લી તારીખ	૨૫-૦૧-૨૦૦૩	૧૫-૦૦ કલાક સુધી	ચૂંટણી અધિકારી/મદદ ચૂંટણી અધિકારીની કચેરી ખાતે
(ઘ) આવશ્યક હોય તો મતદાનની તારીખ	૦૯-૦૨-૨૦૦૩	સવારના ૮-૦૦ થી સાંજના ૧૭-૦૦ સુધી	-
(ચ) મતદાનનો સમય	૦૯-૦૨-૨૦૦૩	સવારના ૮-૦૦ થી સાંજના૧૭-૦૦ સુધી	-
(છ) મતદાનના સ્થળ	૦૯-૦૨-૨૦૦૩	સવારના ૮-૦૦ થી સાંજના ૧૭-૦૦ સુધી	જીલ્લા ચૂંટણી અધિકારીએ જાહેર કરેલ/ પ્રસિદ્ધ કરેલ મતદાન મથકો ઉપર

INDEX

(જ) મતગણતરી માટેની તારીખ અને સમય	૧૧-૦૨-૨૦૦૩	તા. ૧૧-૦૨-૦૩ નો દિવસ રાખવો. તાલુકાની વધારે ગ્રામ પંચાયતોની ચૂંટણી યોજાતી હોય ત્યારે ચૂંટણી અધિકારીને જ રૂરી જણાશે તો મત ગણતરી બેબે દિવસ એટલે કે તા. ૧૧-૦૨-૨૦૦૩ તથા તા. ૧૨-૦૨-૦૩ ના રોજ રાખી શકશે અને મત ગણતરીનો સમય સવારે ૯.૦૦ કલાકથી ગણતરી પુરી થાય ત્યા સુધીનો નક્કી કરવાનો રહેશે. ગ્રામ પંચાયતની સામાન્ય/પેટા/ મધ્યસત્ર ચૂંટણીની મત ગણતરી ચૂંટણી અધિકારીએ તાલુકા મથકે રાખવાની રહેશે. જે તે ગ્રામ પંચાયત ખાતે મતગણતરી રાખવાની નથી.	
(ઝ) ચૂંટણી પ્રક્રિયા પુરી થવા માટેની તારીખ	૧૭-૦૨-૨૦૦૩	-	-

અનુસૂચિ

કરજણ તાલુકા ગ્રામ પચાયતોની ચૂંટણી યોજવાની છે તેની યાદી

અનું નં	તાલુકાનું નામ	ગ્રામ પંચાયનું નામ	વોર્ડ નંબર/ ક્રમાંક	વોર્ડની બેઠકનો પ્રકાર	સરપંચની બેઠકનો પ્રકાર	ચૂંટણીનો પ્રકાર
૧	૨	૩	૪	૫	૬	૭
૧	કરજણ	ઓસલામ	૧	અનુ. જાતિ	સામાન્ય	સામાન્ય
			૨	સા.શૈ. પછાતવગ સ્ત્રી		
			૩	અનુ. જન જાતિ સ્ત્રી		
			૪	સામાન્ય		
			૫	અનુ. જન જાતિ		
			૬	સામાન્ય		
			૭	અનુ. જન જાતિ		
૨	કરજણ	અટાલી	૧	અનુ. જન જાતિ	અનુ. જન જાતિ	સામાન્ય
			૨	સા.શૈ. પછાતવર્ગ		
			૩	સામાન્ય સ્ત્રી		
			૪	સામાન્ય		
			૫	અનુ. જન જાતિ સ્ત્રી		
			૬	સામાન્ય		
			૭	અનુ. જાતિ		
૩	કરજણ	અણસ્તુ	૧	અનુ. જાતિ	અનુ. જાતિ સ્ત્રી	સામાન્ય
			૨	સામાન્ય સ્ત્રી		
			૩	સા.શૈ. પછાતવર્ગ		
			૪	અનુ. જન જાતિ સ્ત્રી		
			૫	સામાન્ય		
			૬	સામાન્ય		
			૭	અનુ. જન જાતિ		

INDEX

૪	કરજણ	ઓઝ-અરજનપુરા	૧	અનુ. જન જાતિ સ્ત્રી	અનુ. જન જાતિ	સામાન્ય
			૨	સામાન્ય સ્ત્રી		
			૩	અનુ. જન જાતિ		
			૪	સામાન્ય		
			૫	સામાન્ય		
			૬	સામાન્ય		
			૭	સામાન્ય		
૫	કરજણ	બોડકા	૧	સામાન્ય સ્ત્રી	સા.શૈ. પછાતવર્ગ	સામાન્ય
			૨	સામાન્ય		
			૩	સા.શૈ. પછાતવર્ગ		
			૪	અનુ. જન જાતિ સ્ત્રી		
			૫	અનુ. જન જાતિ		
			૬	સામાન્ય		
			૭	સામાન્ય		
૬	કરજણ	બામણગામ	૧	સામાન્ય સ્ત્રી	સા.શૈ. પછાતવર્ગ	સામાન્ય
			૨	સા.શૈ. પછાતવર્ગ		
			૩	સામાન્ય		
			૪	સામાન્ય		
			૫	અનુ. જાતિ		
			૬	અનુ. જન જાતિ સ્ત્રી		
			૭	સામાન્ય		
૭	કરજણ	ભરથાણા (વ) જુથ	૧	સામાન્ય સ્ત્રી	અનુ. જન જાતિ	સામાન્ય
			૨	સા.શૈ. પછાતવર્ગ		
			૩	સામાન્ય		
			૪	અનુ. જન જાતિ સ્ત્રી		
			૫	સામાન્ય		
			૬	સામાન્ય		
			૭	અનુ. જન જાતિ		
૮	કરજણ	ચોરંદા	૧	સામાન્ય સ્ત્રી	સા.શૈ. પછાતવર્ગ	સામાન્ય
			૨	સામાન્ય સ્ત્રી		
			૩	સા.શૈ. પછાતવર્ગ		
			૪	સામાન્ય		
			૫	સામાન્ય		
			૬	અનુ. જાતિ		
			૭	અનુ. જન જાતિ સ્ત્રી		
			૮	સામાન્ય		
			૯	સામાન્ય		

૯	કરજણ	ચોરભુજ	૧	સામાન્ય સ્ત્રી	સામાન્ય	સામાન્ય
			૨	સા.શૈ. પછાતવર્ગ સ્ત્રી		
			૩	સામાન્ય		
			૪	સામાન્ય		
			૫	સામાન્ય		
			૬	અનુ. જન જાતિ		
			૭	અનુ. જાતિ		
૧૦	કરજણ	ધાવટ	૧	સામાન્ય સ્ત્રી	સામાન્ય સ્ત્રી	સામાન્ય
			૨	સામાન્ય		
			૩	અનુ. જન જાતિ સ્ત્રી		
			૪	સા.શૈ. પછાતવર્ગ		
			૫	સામાન્ય		
			૬	અનુ. જન જાતિ		
			૭	અનુ. જન જાતિ		
૧૧	કરજણ	દેથાણ	૧	અનુ. જાતિ	સામાન્ય	સામાન્ય
			૨	અનુ. જન જાતિ સ્ત્રી		
			૩	સા.શૈ. પછાતવર્ગ		
			૪	સામાન્ય સ્ત્રી		
			૫	સામાન્ય		
			૬	સામાન્ય		
			૭	સામાન્ય		
૧૨	કરજણ	દેલવાડા	૧	સામાન્ય સ્ત્રી	અનુ. જન જાતિ	સામાન્ય
			૨	અનુ. જાતિ		
			૩	સા.શૈ. પછાતવર્ગ		
			૪	સામાન્ય		
			૫	સામાન્ય		
			૬	અનુ. જન જાતિ		
			૭	અનુ. જન જાતિ સ્ત્રી		
૧૩	કરજણ	ગણપતપુરા	૧	અનુ. જન જાતિ	સામાન્ય સ્ત્રી	સામાન્ય
			૨	અનુ. જન જાતિ		
			૩	અનુ. જન જાતિ સ્ત્રી		
			૪	સા.શૈ. પછાતવર્ગ		
			૫	સામાન્ય સ્ત્રી		
			૬	સામાન્ય		
			૭	સામાન્ય		
૧૪	કરજણ	ગંધારા	૧	સા.શૈ. પછાતવર્ગ	અનુ. જાતિ	સામાન્ય
			૨	અનુ. જાતિ		
			૩	અનુ. જન જાતિ		
			૪	સામાન્ય સ્ત્રી		
			૫	સામાન્ય		
			૬	સામાન્ય		
			૭	અનુ. જન જાતિ સ્ત્રી		

INDEX

૧૫	કરજણ	હલદરવા	૧	સામાન્ય સ્ત્રી	સામાન્ય	સામાન્ય
			૨	સા.શૈ. પછાતવર્ગ		
			૩	સામાન્ય		
			૪	સામાન્ય સ્ત્રી		
			૫	સામાન્ય		
			૬	સામાન્ય		
			૭	સામાન્ય		
૧૬	કરજણ	હાંડોદ	૧	સામાન્ય સ્ત્રી	સામાન્ય સ્ત્રી	સામાન્ય
			૨	સા.શૈ. પછાતવર્ગ		
			૩	સામાન્ય		
			૪	અનુ. જાતિ		
			૫	અનુ. જન જાતિ સ્ત્રી		
			૬	અનુ. જન જાતિ		
			૭	સામાન્ય		
૧૭	કરજણ	કહોણા જુથ	૧	અનુ. જન જાતિ	સામાન્ય સ્ત્રી	સામાન્ય
			૨	સામાન્ય		
			૩	સા.શૈ. પછાતવર્ગ સ્ત્રી		
			૪	અનુ. જન જાતિ		
			૫	સામાન્ય		
			૬	અનુ. જન જાતિ		
			૭	અનુ. જન જાતિ સ્ત્રી		
૧૮	કરજણ	કોઠીયા	૧	સામાન્ય સ્ત્રી	સામાન્ય સ્ત્રી	સામાન્ય
			૨	અનુ. જન જાતિ સ્ત્રી		
			૩	અનુ. જન જાતિ		
			૪	સા.શૈ. પછાતવર્ગ		
			૫	સામાન્ય		
			૬	સામાન્ય		
			૭	સામાન્ય		
૧૯	કરજણ	કિયા	૧	સામાન્ય સ્ત્રી	સામાન્ય સ્ત્રી	સામાન્ય
			૨	સામાન્ય		
			૩	સા.શૈ. પછાતવર્ગ સ્ત્રી		
			૪	સામાન્ય		
			૫	સામાન્ય		
			૬	સામાન્ય		
			૭	અનુ. જન જાતિ		

INDEX

૨૦	કરજણ	કરમડી	૧	સામાન્ય સ્ત્રી	સામાન્ય સ્ત્રી	સામાન્ય
			૨	સામાન્ય		
			૩	અનુ. જન જાતિ સ્ત્રી		
			૪	સા.શૈ. પછાતવર્ગ		
			૫	અનુ. જન જાતિ		
			૬	અનુ. જન જાતિ		
			૭	સામાન્ય		
૨૧	કરજણ	ખાંધા	૧	સામાન્ય સ્ત્રી	સામાન્ય સ્ત્રી	સામાન્ય
			૨	અનુ. જાતિ		
			૩	સા.શૈ. પછાતવર્ગ સ્ત્રી		
			૪	સામાન્ય		
			૫	સામાન્ય		
			૬	સામાન્ય		
			૭	અનુ. જન જાતિ		
૨૨	કરજણ	કરણ	૧	અનુ. જન જાતિ	અનુ. જન જાતિ	સામાન્ય
			૨	સામાન્ય સ્ત્રી		
			૩	સા.શૈ. પછાતવર્ગ		
			૪	સામાન્ય		
			૫	સામાન્ય		
			૬	અનુ. જાતિ		
			૭	અનુ. જન જાતિ સ્ત્રી		
૨૩	કરજણ	કંબોલા	૧	અનુ. જન જાતિ સ્ત્રી	સામાન્ય સ્ત્રી	સામાન્ય
			૨	સામાન્ય સ્ત્રી		
			૩	સા.શૈ. પછાતવર્ગ		
			૪	સામાન્ય		
			૫	અનુ. જન જાતિ		
			૬	સામાન્ય		
			૭	અનુ. જન જાતિ		
૨૪	કરજણ	કણભા	૧	સામાન્ય સ્ત્રી	સામાન્ય	સામાન્ય
			૨	સા.શૈ. પછાતવર્ગ સ્ત્રી		
			૩	સામાન્ય		
			૪	સામાન્ય		
			૫	સામાન્ય		
			૬	અનુ. જાતિ		
			૭	સામાન્ય		

૨૫	કરજણ	કલા	૧	સામાન્ય સ્ત્રી	સામાન્ય	સામાન્ય
			૨	સા.શૈ. પછાતવર્ગ		
			૩	સામાન્ય		
			૪	સામાન્ય		
			૫	સામાન્ય		
			૬	અનુ. જન જાતિ સ્ત્રી		
			૭	સામાન્ય		
૨૬	કરજણ	કુરાઈ	૧	સામાન્ય	અનુ. જન જાતિ સ્ત્રી	સામાન્ય
			૨	અનુ. જન જાતિ સ્ત્રી		
			૩	અનુ. જન જાતિ		
			૪	અનુ. જન જાતિ		
			૫	સા.શૈ. પછાતવર્ગ		
			૬	સામાન્ય		
			૭	અનુ.જાતિ સ્ત્રી		
૨૭	કરજણ	કુરાલી	૧	સામાન્ય	સામાન્ય સ્ત્રી	સામાન્ય
			૨	અનુ. જન જાતિ		
			૩	અનુ. જન જાતિ સ્ત્રી		
			૪	સા.શૈ. પછાતવર્ગ સ્ત્રી		
			૫	સામાન્ય		
			૬	અનુ. જન જાતિ		
			૭	અનુ. જન જાતિ		
૨૮	કરજણ	કોલીયાદ	૧	અનુ. જાતિ	અનુ. જન જાતિ સ્ત્રી	સામાન્ય
			૨	સા.શૈ. પછાતવર્ગ		
			૩	અનુ. જન જાતિ સ્ત્રી		
			૪	સામાન્ય સ્ત્રી		
			૫	અનુ. જન જાતિ		
			૬	સામાન્ય		
			૭	સામાન્ય		
૨૯	કરજણ	લીલોડ	૧	સામાન્ય સ્ત્રી	અનુ. જન જાતિ	સામાન્ય
			૨	સા.શૈ. પછાતવર્ગ		
			૩	સામાન્ય		
			૪	સામાન્ય		
			૫	અનુ. જન જાતિ સ્ત્રી		
			૬	અનુ. જન જાતિ		
			૭	સામાન્ય		

INDEX

૩૦	કરજણ	લાકોદરા	૧	સામાન્ય સ્ત્રી	સામાન્ય સ્ત્રી	સામાન્ય
			૨	સામાન્ય		
			૩	સા.શૈ. પછાતવર્ગ		
			૪	સામાન્ય		
			૫	સામાન્ય		
			૬	અનુ. જન જાતિ સ્ત્રી		
			૭	અનુ. જાતિ		
૩૧	કરજણ	માંગલેજ	૧	સામાન્ય સ્ત્રી	અનુ. જન જાતિ	સામાન્ય
			૨	સા.શૈ. પછાતવર્ગ		
			૩	અનુ. જન જાતિ સ્ત્રી		
			૪	અનુ. જન જાતિ		
			૫	અનુ. જાતિ		
			૬	સામાન્ય		
			૭	સામાન્ય		
૩૨	કરજણ	મોટીકોરલ	૧	સામાન્ય સ્ત્રી	સામાન્ય	સામાન્ય
			૨	સા.શૈ. પછાતવર્ગ સ્ત્રી		
			૩	સામાન્ય		
			૪	અનુ. જાતિ		
			૫	સામાન્ય		
			૬	સામાન્ય		
			૭	સામાન્ય		
૩૩	કરજણ	મીયાગામ	૧	સામાન્ય સ્ત્રી	સામાન્ય	સામાન્ય
			૨	સા.શૈ. પછાતવર્ગ		
			૩	સામાન્ય		
			૪	સામાન્ય		
			૫	સામાન્ય		
			૬	સામાન્ય સ્ત્રી		
			૭	સામાન્ય સ્ત્રી		
			૮	સામાન્ય સ્ત્રી		
			૯	સામાન્ય		
			૧૦	સામાન્ય		
			૧૧	સામાન્ય		
૩૪	કરજણ	માંગરોલ	૧	સામાન્ય સ્ત્રી	અનુ. જન જાતિ સ્ત્રી	સામાન્ય
			૨	સામાન્ય		
			૩	અનુ. જન જાતિ		
			૪	સા.શૈ. પછાતવર્ગ		
			૫	સામાન્ય		
			૬	અનુ. જન જાતિ		
			૭	અનુ. જન જાતિ સ્ત્રી		

INDEX

9

૩૫	કરજણ	માનપુર	૧	અનુ. જન જાતિ	સામાન્ય સ્ત્રી	સામાન્ય
			૨	સા.શૈ. પછાતવર્ગ		
			૩	સામાન્ય સ્ત્રી		
			૪	સામાન્ય		
			૫	અનુ. જાતિ		
			૬	અનુ. જન જાતિ સ્ત્રી		
			૭	સામાન્ય		
૩૬	કરજણ	મેસરાડ	૧	સા.શૈ. પછાતવર્ગ	સામાન્ય	સામાન્ય
			૨	અનુ. જન જાતિ		
			૩	સામાન્ય સ્ત્રી		
			૪	સામાન્ય		
			૫	સામાન્ય		
			૬	સામાન્ય		
			૭	અનુ. જન જાતિ સ્ત્રી		
૩૭	કરજણ	માંકણ	૧	સામાન્ય સ્ત્રી	સામાન્ય સ્ત્રી	સામાન્ય
			૨	સામાન્ય		
			૩	સામાન્ય		
			૪	સામાન્ય		
			૫	સામાન્ય		
			૬	અનુ. જન જાતિ		
			૭	અનુ. જન જાતિ સ્ત્રી		
૩૮	કરજણ	પીંગલવાડા	૧	સામાન્ય સ્ત્રી	અનુ. જન જાતિ	સામાન્ય
			૨	સા.શૈ. પછાતવર્ગ		
			૩	સામાન્ય		
			૪	અનુ. જન જાતિ		
			૫	અનુ. જાતિ		
			૬	સામાન્ય		
			૭	અનુ. જન જાતિ સ્ત્રી		
૩૯	કરજણ	પાદ્દીયાપુરા	૧	અનુ. જાતિ	અનુ. જાતિ	સામાન્ય
			૨	સા.શૈ. પછાતવર્ગ સ્ત્રી		
			૩	સામાન્ય સ્ત્રી		
			૪	સામાન્ય		
			૫	સામાન્ય		
			૬	સામાન્ય		
			૭	અનુ. જન જાતિ		
૪૦	કરજણ	પુરા	૧	સામાન્ય સ્ત્રી	સામાન્ય	સામાન્ય
			૨	અનુ. જન જાતિ સ્ત્રી		
			૩	સા.શૈ. પછાતવર્ગ		
			૪	અનુ. જન જાતિ		
			૫	સામાન્ય		
			૬	સામાન્ય		
			૭	અનુ: જન જાતિ		

૪૧	કરજણ	રણાપુર	૧	સામાન્ય સ્ત્રી	સામાન્ય	સામાન્ય
			૨	અનુ. જન જાતિ		
			૩	સા.શૈ. પછાતવર્ગ સ્ત્રી		
			૪	સામાન્ય		
			૫	અનુ. જાતિ		
			૬	સામાન્ય		
			૭	સામાન્ય		
૪૨	કરજણ	રારોદ જુથ	૧	સામાન્ય	સામાન્ય	સામાન્ય
			૨	સામાન્ય		
			૩	અનુ. જન જાતિ		
			૪	સા.શૈ. પછાતવર્ગ સ્ત્રી		
			૫	અનુ. જન જાતિ		
			૬	અનુ. જાતિ		
			૭	અનુ. જન જાતિ સ્ત્રી		
૪૩	કરજણ	સુરવાડા	૧	સામાન્ય	સામાન્ય	સામાન્ય
			૨	સામાન્ય		
			૩	સામાન્ય સ્ત્રી		
			૪	સામાન્ય સ્ત્રી		
			૫	સામાન્ય		
			૬	અનુ. જન જાતિ		
			૭	સામાન્ય		
૪૪	કરજણ	સાંસરોદ	૧	સામાન્ય સ્ત્રી	સામાન્ય	સામાન્ય
			૨	સા.શૈ. પછાતવર્ગ સ્ત્રી		
			૩	સામાન્ય		
			૪	સામાન્ય		
			૫	સામાન્ય		
			૬	સામાન્ય સ્ત્રી		
			૭	સામાન્ય સ્ત્રી		
			૮	અનુ. જન જાતિ		
			૯	સામાન્ય		
			૧૦	અનુ. જાતિ		
			૧૧	સામાન્ય		
૪૫	કરજણ	સાયર	૧	સામાન્ય સ્ત્રી	સામાન્ય	સામાન્ય
			૨	અનુ. જન જાતિ		
			૩	સા.શૈ. પછાતવર્ગ સ્ત્રી		
			૪	સામાન્ય		
			૫	સામાન્ય		
			૬	સામાન્ય		
			૭	સામાન્ય		

INDEX

૪૬	કરજણ	સગડોળ	૧	અનુ. જન જાતિ	અનુ. જન જાતિ સ્ત્રી	સામાન્ય
			૨	સા.શૈ. પછાતવર્ગ		
			૩	સામાન્ય સ્ત્રી		
			૪	સામાન્ય		
			૫	સામાન્ય		
			૬	અનુ. જન જાતિ સ્ત્રી		
			૭	અનુ. જાતિ		
૪૭	કરજણ	શરૂપુર ટીંબી	૧	સામાન્ય સ્ત્રી	અનુ. જન જાતિ	સામાન્ય
			૨	સા.શૈ. પછાતવર્ગ		
			૩	સામાન્ય		
			૪	સામાન્ય		
			૫	અનુ. જન જાતિ સ્ત્રી		
			૬	સામાન્ય		
			૭	અનુ. જન જાતિ		
૪૮	કરજણ	સાંપા	૧	સામાન્ય સ્ત્રી	સામાન્ય	સામાન્ય
			૨	અનુ. જાતિ		
			૩	સા.શૈ. પછાતવર્ગ		
			૪	અનુ. જન જાતિ સ્ત્રી		
			૫	સામાન્ય		
			૬	અનુ. જન જાતિ		
			૭	સામાન્ય		
૪૯	કરજણ	સણીયાદ	૧	સામાન્ય	અનુ. જાતિ	સામાન્ય
			૨	સામાન્ય		
			૩	અનુ. જન જાતિ		
			૪	અનુ. જન જાતિ		
			૫	અનુ. જાતિ		
			૬	અનુ. જન જાતિ સ્ત્રી		
			૭	સા.શૈ. પછાતવર્ગ સ્ત્રી		
૫૦	કરજણ	સામરા	૧	સામાન્ય સ્ત્રી	સામાન્ય	સામાન્ય
			૨	સામાન્ય		
			૩	અનુ. જાતિ		
			૪	સા.શૈ. પછાતવર્ગ		
			૫	સામાન્ય		
			૬	સામાન્ય		
			૭	અનુ. જન જાતિ સ્ત્રી		
૫૧	કરજણ	સામરી	૧	સામાન્ય સ્ત્રી	સામાન્ય	સામાન્ય
			૨	સા.શૈ. પછાતવર્ગ		
			૩	સામાન્ય		
			૪	સામાન્ય		
			૫	સામાન્ય		
			૬	અનુ. જન જાતિ સ્ત્રી		
			૭	સામાન્ય		

INDEX

૫૨	કરજણ	સારીંગ	૧	અનુ. જન જાતિ સ્ત્રી	અનુ. જાતિ	સામાન્ય
			૨	સા.શૈ. પછાતવર્ગ		
			૩	સામાન્ય સ્ત્રી		
			૪	સામાન્ય		
			૫	અનુ. જન જાતિ		
			૬	સામાન્ય		
			૭	અનુ. જાતિ		
૫૩	કરજણ	સીમળી	૧	અનુ. જન જાતિ સ્ત્રી	સામાન્ય	સામાન્ય
			૨	અનુ. જન જાતિ		
			૩	સા.શૈ. પછાતવર્ગ સ્ત્રી		
			૪	સામાન્ય		
			૫	અનુ. જન જાતિ		
			૬	સામાન્ય		
			૭	અનુ. જાતિ		
૫૪	કરજણ	ઉરદ	૧	સામાન્ય સ્ત્રી	અનુ. જન જાતિ	સામાન્ય
			૨	સા.શૈ. પછાતવર્ગ		
			૩	સામાન્ય		
			૪	અનુ. જાતિ		
			૫	અનુ. જન જાતિ સ્ત્રી		
			૬	અનુ. જન જાતિ		
			૭	સામાન્ય		
૫૫	કરજણ	ઉમજ	૧	અનુ. જન જાતિ સ્ત્રી	અનુ. જન જાતિ	સામાન્ય
			૨	સા.શૈ. પછાતવર્ગ		
			૩	સામાન્ય		
			૪	સામાન્ય સ્ત્રી		
			૫	સામાન્ય		
			૬	સામાન્ય		
			૭	અનુ. જન જાતિ		
૫૬	કરજણ	વલણ	૧	સામાન્ય સ્ત્રી	સામાન્ય	સામાન્ય
			૨	સા.શૈ. પછાતવર્ગ		
			૩	સામાન્ય		
			૪	અનુ. જાતિ		
			૫	સામાન્ય		
			૬	સામાન્ય		
			૭	સામાન્ય		
			૮	સામાન્ય સ્ત્રી		
			૯	અનુ. જન જાતિ સ્ત્રી		
			૧૦	સામાન્ય સ્ત્રી		
			૧૧	સામાન્ય સ્ત્રી		
			૧૨	સામાન્ય સ્ત્રી		
			૧૩	સામાન્ય		
			૧૪	સામાન્ય		
			૧૫	અનુ. જન જાતિ		
			૧૬	સામાન્ય		
			૧૭	સામાન્ય		

INDEX

૫૭	કરજણ	વેમાર	૧	અનુ. જન જાતિ	સામાન્ય	સામાન્ય
			૨	સા.શૈ. પછાતવર્ગ		
			૩	સામાન્ય સ્ત્રી		
			૪	સામાન્ય		
			૫	અનુ. જન જાતિ સ્ત્રી		
			૬	સામાન્ય		
			૭	અનુ. જન જાતિ		
૫૮	કરજણ	વેમારડી	૧	સામાન્ય સ્ત્રી	અનુ. જન જાતિ	સામાન્ય
			૨	અનુ. જન જાતિ		
			૩	સામાન્ય		
			૪	અનુ. જાતિ		
			૫	સા.શૈ. પછાતવર્ગ		
			૬	સામાન્ય		
			૭	અનુ. જન જાતિ સ્ત્રી		
	પેટા ચુંટણી					
૫૯	કરજણ	સંભોઈ	૫	સામાન્ય	—	પેટા ચૂંટણી

(સહી) અવાચ્ય

કલેકટર વડોદરા જીલ્લો અને રાજ્ય ચૂટણી
પંચના અધિકારી

ગુજરાત પંચાયત અધિનિયમ ૧૯૯૩ની કલમ ૧૫ની પેટા કલમ (૧) અન્વયે ચુંટણીનું જાહેરનામું

જીલ્લા કલેકટર કચેરી, ચુંટણી શાખા, વડોદરા જીલ્લો

ક્રમાંક :- વીપી-ચુંટણી-જાહેરનામુ- ડભોઇ - -૨૦૦૩. તારીખ :- ૧૫/૦૧ /૨૦૦૩.

-: જાહેરનામું :-

વડોદરા જીલ્લાની ડભોઇ તાલુકાની ગ્રામ પંચાયતોના વોર્ડની બેઠકોની / સરપંચની બેઠકોની સામાન્ય / પેટા ચુંટણી-૨૦૦૩

(૧) ગુજરાત પંચાયત અધિનિયમ ૧૯૯૩ની કલમ- ૧૬ ની પેટા કલમ-(૧) મુજબ વડોદરા જીલ્લાની ડભોઇ તાલુકાની ગ્રામ પંચાયતોના વોર્ડની રચના તથા બેઠકોની ફાળવણી રાજય ચુંટણી પંચના અધિકારી તરીકે કરેલ છે.

(૨) ગુજરાત પંચાયત અધિનિયમ-૧૯૯૩ની કલમ-૧૫ની પેટા કલમ (૧)થી પ્રાપ્ત થયેલ સત્તાની રૂઇએ રાજય ચુંટણી પંચના અધિકારી તરીકે કલેકટર, વડોદરા જીલ્લાની નીચે અનુસુચિના કોલમ નં-૨ માં જણાવેલ તાલુકાની સામે કોલમ નં. ૩માં જણાવેલ ગ્રામ પંચાયતોના કોલમ-૪, ૫ માં જણાવેલ વોર્ડની બેઠકોની તથા કોલમ નં ૬ માં જણાવેલ સરપંચની બેઠકોની સામાન્ય પેટા ચુંટણી તા. ૯/૦૨ /૨૦૦૩નાં રોજ યોજવાનું જાહેર કરે છે.

અનુસૂચિ

ડભોઈ તાલુકા ગ્રામ પચાયતોની ચૂંટણી યોજવાની છે તેની યાદી

અનું નં	તાલુકાનું નામ	ગ્રામ પંચાયતનું નામ	વોર્ડ નંબર/ ક્રમાંક	વોર્ડની બેઠકનો પ્રકાર	સરપંચની બેઠકનો પ્રકાર	ચૂંટણીનો પ્રકાર
૧	૨	૩	૪	૫	૬	૭
૧	ડભોઈ	કનાયડા	૧	સામાન્ય સ્ત્રી	સામાન્ય સ્ત્રી	સામાન્ય
			૨	સા.શૈ. પછાતવર્ગ		
			૩	સામાન્ય		
			૪	અનુ. જાતિ		
			૫	અનુ. જન જાતિ		
			૬	સામાન્ય		
			૭	અનુ. જન જાતિ સ્ત્રી		
૨	ડભોઈ	મંડાળા	૧	અનુ. જાતિ	અનુ. જન જાતિ	સામાન્ય
			૨	અનુ. જન જાતિ સ્ત્રી		
			૩	અનુ. જન જાતિ		
			૪	સા.શૈ. પછાતવર્ગ સ્ત્રી		
			૫	અનુ. જન જાતિ		
			૬	સામાન્ય સ્ત્રી		
			૭	સામાન્ય સ્ત્રી		
			૮	અનુ. જન જાતિ		
			૯	સામાન્ય		
			૧૦	અનુ. જન જાતિ		
			૧૧	સામાન્ય		

INDEX

પેટા ચુંટણી

૩	ડભોઈ	કજાપુર	૨	અનુ. જાતિ		પેટા ચુંટણી

(૩) આ જાહેરનામું ગુજરાત પંચાયત ચુંટણી અધિનિયમો ૧૯૯૪ના નિયમ ૯(૧) અન્વયે સરકારી રાજયપત્રમાં પ્રસિધ્ધી કરાવવામાં આવે છે.

(સહી) અવાચ્ય

કલેકટર વડોદરા જીલ્લો

અને

રાજય ચુંટણી પંચના અધિકારી

INDEX

ગુજરાત પંચાયત ચૂંટણી નિયમો ૧૯૯૪ના નિયમ-૯(૨) અન્વયે ચૂંટણીનું જાહેરનામું
જીલ્લા કલેકટર કચેરી, ચૂંટણી શાખા, જીલ્લા : વડોદરા

ક્રમાંક :- ગ્રા.પં /ચૂંટણી/ જાહેરનામું/ ડભોઇ /૨૦૦૩ તારીખ : ૧૫ /૦૧/૨૦૦૩

જાહેરનામું

વડોદરા જીલ્લાના ડભોઇ તાલુકાની ગ્રામપંચાયતોના વાર્ડની બેઠકોની/ સરપંચની બેઠકોની સામાન્ય / પેટા ચૂંટણી :- ૨૦૦૩

૧) ગુજરાત પંચાયત અધિનિયમ ૧૯૯૩ ની કલમ-૧૬ ની પેટા કલમ(૧) મુજબ વડોદરા જીલ્લાની ડભોઇ તાલુકાની ગ્રામપંચાયતોના-વાર્ડની રચના તથા બેઠકોની ફાળવણી રાજ્ય ચૂંટણીપંચના અધિકારી તરીકે કરેલ છે.

૨) ગુજરાત પંચાયત ચૂંટણી નિયમો-૧૯૯૪ના નિયમ-૯ ના પેટા નિયમ-૨ થી પ્રાપ્ત થએલ સત્તાની રૂઇએ-રાજ્ય ચૂંટણી પંચના અધિકારી તરીકે કલેકટર વડોદરા, વડોદરા જીલ્લાની નીચેની અનુસૂચિના કોલમ નં.૨માં જણાવેલ તાલુકાની સામે કોલમ નં. ૩ માં જણાવેલ ગ્રામ પંચાયતોના કોલમ નં.૪માં જણાવેલ વોર્ડની કોલમ નં.૫માં જણાવેલ બેઠકો ભરવા માટે સભ્યોની તથા કોલમ નં.૬ માં જણાવેલ પ્રકારવાળી સરપંચની બેઠકો ભરવા માટે સરપંચની ચૂંટણી યોજવાનો તબક્કાવાર કાર્યક્રમ નીચે જણાવ્યા મુજબ નક્કી કરું છું.

વિગત	તારીખ	સમય	સ્થળ
(ક) ઉમેદવારી પત્રો રજુ કરવાની / ભરવાની છેલ્લી તારીખ	૨૨-૦૧-૨૦૦૩	૧૧-૦૦ કલાકથી ૧૫-૦૦ કલાક સુધી	ચૂંટણી અધિકારી/મદદ ચૂંટણી અધિકારીની કચેરી ખાતે
(ખ) ઉમેદવારીપત્રોની ચકાસણી તારીખ	૨૩-૦૧-૨૦૦૩	૧૧-૦૦ કલાક ચકાસણી પુરી થાય ત્યા સુધી	ચૂંટણી અધિકારીની કચેરી ખાતે
(ગ) ઉમેદવારીપત્રો પાછા ખેંચી લેવાની છેલ્લી તારીખ	૨૫-૦૧-૨૦૦૩	૧૫-૦૦ કલાક સુધી	ચૂંટણી અધિકારી/મદદ ચૂંટણી અધિકારીની કચેરી ખાતે
(ઘ) આવશ્યક હોય તો મતદાનની તારીખ	૦૯-૦૨-૨૦૦૩	સવારના ૮-૦૦ થી સાંજના ૧૭-૦૦ સુધી	-
(ચ) મતદાનનો સમય	૦૯-૦૨-૨૦૦૩	સવારના ૮-૦૦ થી સાંજના૧૭-૦૦ સુધી	-
(છ) મતદાનના સ્થળ	૦૯-૦૨-૨૦૦૩	સવારના ૮-૦૦ થી સાંજના ૧૭-૦૦ સુધી	જીલ્લા ચૂંટણી અધિકારીએ જાહેર કરેલ/ પ્રસિદ્ધ કરેલ મતદાન મથકો ઉપર

INDEX

(જ) મતગણતરી માટેની તારીખ અને સમય	૧૧-૦૨-૨૦૦૩	તા. ૧૧-૦૨-૦૩ નો દિવસ રાખવો. તુલુકાની વધારે ગ્રામ પંચાયતોની ચૂંટણી યોજાતી હોય ત્યારે ચૂંટણી અધિકારીને જ રૂરી જણાશે તો મત ગણતરી બેબે દિવસ એટલે કે તા. ૧૧-૦૨-૨૦૦૩ તથા તા. ૧૨-૦૨-૦૩ ના રોજ રાખી શકશે અને મત ગણતરીનો સમય સવારે ૯.૦૦ કલાકથી ગણતરી પુરી થાય ત્યા સુધીનો નક્કી કરવાનો રહેશે. ગ્રામ પંચાયતની સામાન્ય/પેટા/ મધ્યસત્ર ચૂંટણીની મત ગણતરી ચૂંટણી અધિકારીએ તાલુકા મથકે રાખવાની રહેશે. જે તે ગ્રામ પંચાયત ખાતે મતગણતરી રાખવાની નથી.	
(ઝ) ચૂંટણી પ્રક્રિયા પુરી થવા માટેની તારીખ	૧૭-૦૨-૨૦૦૩	-	-

અનુસૂચિ

ડભોઈ તાલુકા ગ્રામ પચાયતોની ચૂંટણી યોજવાની છે, તેની યાદી

અનું નં	તાલુકાનું નામ	ગ્રામ પંચાયનું નામ	વોર્ડ નંબર/ ક્રમાંક	વોર્ડની બેઠકનો પ્રકાર	સરપંચની બેઠકનો પ્રકાર	ચૂંટણીનો પ્રકાર
૧	૨	૩	૪	૫	૬	૭
1	ડભોઈ	કનાયડા	1	સામાન્ય સ્ત્રી	સામાન્ય સ્ત્રી	સામાન્ય
			2	સા.શૈ. પછાતવર્ગ		
			3	સામાન્ય		
			4	અનુ. જાતિ		
			5	અનુ. જન જાતિ		
			6	સામાન્ય		
			7	અનુ. જન જાતિ સ્ત્રી		
2	ડભોઈ	મંડાળા	1	અનુ. જાતિ	અનુ. જન જાતિ	સામાન્ય
			2	અનુ. જન જાતિ સ્ત્રી		
			3	અનુ. જન જાતિ		
			4	સા.શૈ. પછાતવર્ગ સ્ત્રી		
			5	અનુ. જન જાતિ		
			6	સામાન્ય સ્ત્રી		
			7	સામાન્ય સ્ત્રી		
			8	અનુ. જન જાતિ		
			9	સામાન્ય		
			10	અનુ. જન જાતિ		
			11	સામાન્ય		

પેટા ચુંટણી

3	ડભોઈ	કજાપુર	2	અનુ. જાતિ		પેટા ચૂંટણી

(સહી) અવાચ્ય

કલેકટર વડોદરા જીલ્લો અને રાજ્ય ચૂંટણી પંચના અધિકારી

INDEX

ગુજરાત પંચાયત અધિનિયમ ૧૯૯૩ની કલમ ૧૫ની પેટા કલમ (૧) અન્વયે ચુંટણીનું જાહેરનામું

જીલ્લા કલેકટર કચેરી, ચુંટણી શાખા, વડોદરા જીલ્લો

ક્રમાંક :- વીપી-ચુંટણી-જાહેરનામુ- વાઘોડીયા - -૨૦૦૩. તારીખ :- ૧૫/૦૧ /૨૦૦૩.

-: જાહેરનામું :-

વડોદરા જીલ્લાની વાઘોડીયા તાલુકાની ગ્રામ પંચાયતોના વોર્ડની બેઠકોની / સરપંચની બેઠકોની સમાન્ય / પેટા ચુંટણી-૨૦૦૩

(૧) ગુજરાત પંચાયત અધિનિયમ ૧૯૯૩ની કલમ- ૧૬ ના પેટા કલમ-(૧) મુજબ વડોદરા જીલ્લાની વાઘોડીયા તાલુકાની ગ્રામ પંચાયતોના વોર્ડની રચના તથા બેઠકોની ફાળવણી રાજય ચુંટણી પંચના અધિકારી તરીકે કરેલ છે.

(૨) ગુજરાત પંચાયત અધિનિયમ-૧૯૯૩ની કલમ-૧૫ની પેટા કલમ (૧)થી પ્રાપ્ત થયેલ સત્તાની રૂઈએ રાજય ચુંટણી પંચના અધિકારી તરીકે કલેકટર, વડોદરા જીલ્લાની નીચે અનુસુચિના કોલમ નં-૨ માં જણાવેલ તાલુકાની સામે કોલમ નં. ૩માં જણાવેલ ગ્રામ પંચાયતોના કોલમ-૪, ૫ માં જણાવેલ વોર્ડની બેઠકોની તથા કોલમ નં ૬ માં જણાવેલ સરપંચની બેઠકોની સામાન્ય પેટા ચુંટણી તા. ૯/૦૨ /૨૦૦૩નાં રોજ યોજવાનું જાહેર કરે છે.

અનુસૂચિ

વાઘોડીયા તાલુકા ગ્રામ પચાયતોની ચૂંટણી યોજવાની છે તેની યાદી

અનું નં	તાલુકાનું નામ	ગ્રામ પંચાયતનું નામ	વોર્ડ નંબર/ ક્રમાંક	વોર્ડની બેઠકનો પ્રકાર	સરપંચની બેઠકનો પ્રકાર	ચૂંટણીનો પ્રકાર
૧	૨	૩	૪	૫	૬	૭
૧	વાઘોડીયા	આસોજ	૧	સામાન્ય સ્ત્રી	સા.શૈ. પછાતવર્ગ	સામાન્ય
			૨	સા.શૈ. પછાતવર્ગ સ્ત્રી		
			૩	સામાન્ય		
			૪	સામાન્ય		
			૫	સામાન્ય		
			૬	સામાન્ય		
			૭	અનુ. જન જાતિ		
૨	વાઘોડીયા	વલવા	૧	સામાન્ય સ્ત્રી	અનુ. જન જાતિ	સામાન્ય
			૨	સા.શૈ. પછાતવર્ગ		
			૩	સામાન્ય		
			૪	સામાન્ય		
			૫	અનુ. જન જાતિ સ્ત્રી		
			૬	અનુ. જન જાતિ		
			૭	સામાન્ય		

પેટા ચુંટણી

૩	વાઘોડીયા	ભણીયારા	૬	અનુ. જાતિ		પેટા ચૂંટણી
૪	વાઘોડીયા	તરસવા	૭	અનુ. જન જાતિ		-//-
૫	વાઘોડીયા	અંબાલી	૬	સામાન્ય		-//-

INDEX

(૩) આ જાહેરનામું ગુજરાત પંચાયત ચુંટણી અધિનિયમો ૧૯૯૪ના નિયમ ૯(૧) અન્વયે સરકારી રાજયપત્રમાં પ્રસિધ્ધી કરાવવામાં આવે છે.

(સહી) અવાચ્ય

કલેક્ટર વડોદરા જીલ્લો
અને
રાજય ચુંટણી પંચના અધિકારી

INDEX

ગુજરાત પંચાયત ચૂંટણી નિયમો ૧૯૯૪ના નિયમ-૯(૨) અન્વયે ચૂંટણીનું જાહેરનામું
જીલ્લા કલેક્ટર કચેરી, ચૂંટણી શાખા, જીલ્લા : વડોદરા

ક્રમાંક :- ગ્રા.પં /ચૂંટણી/ જાહેરનામું/ વાઘોડીયા /૨૦૦૨ તારીખ : ૧૫ ૦૧/૨૦૦૩

જાહેરનામું

વડોદરા જીલ્લાના વાઘોડીયા તાલુકાની ગ્રામપંચાયતોના વાર્ડનો બેઠકોની/ સરપંચની બેઠકોની સામાન્ય / પેટા ચૂંટણી :- ૨૦૦૩

૧) ગુજરાત પંચાયત અધિનિયમ ૧૯૯૩ ની કલમ-૧૬ ની પેટા કલમ(૧) મુજબ વડોદરા જીલ્લાની વાઘોડીયા તાલુકાની ગ્રામપંચાયતોના વાર્ડની રચના તથા બેઠકોની ફાળવણી રાજ્ય ચૂંટણીપંચના અધિકારી તરીકે કરેલ છે.

૨) ગુજરાત પંચાયત ચૂંટણી નિયમો-૧૯૯૪ના નિયમ-૯ ના પેટા નિયમ-૨ થી પ્રાપ્ત થએલ સત્તાની રૂઈએ રાજ્ય ચૂંટણી પંચના અધિકારી તરીકે કલેક્ટર વડોદરા, વડોદરા જીલ્લાની નીચેની અનસૂચિના કોલમ નં.૨માં જણાવેલ તાલુકાની સામે કોલમ નં. ૩ માં જણાવેલ ગ્રામ પંચાયતોના કોલમ નં ૪માં જણાવેલ વોર્ડની કોલમ નં.૫માં જણાવેલ બેઠકો ભરવા માટે સભ્યોની તથા કોલમ નં.૬ માં જણાવેલ પ્રકારવાળી સરપંચની બેઠકો ભરવા માટે સરપંચની ચૂંટણી યોજવાનો તબક્કાવાર કાર્યક્રમ નીચે જણાવ્યા મુજબ નક્કી કરુ છું.

વિગત	તારીખ	સમય	સ્થળ
(ક) ઉમેદવારી પત્રો રજુ કરવાની / ભરવાની છેલ્લી તારીખ	૨૨-૦૧-૨૦૦૩	૧૧-૦૦ કલાકથી ૧૫-૦૦ કલાક સુધી	ચૂંટણી અધિકારી/મદદ ચૂંટણી અધિકારીની કચેરી ખાતે
(ખ) ઉમેદવારીપત્રોની ચકાસણી તારીખ	૨૩-૦૧-૨૦૦૩	૧૧-૦૦ કલાક ચકાસણી પુરી થાય ત્યા સુધી	ચૂંટણી અધિકારીની કચેરી ખાતે
(ગ) ઉમેદવારીપત્રો પાછા ખેંચી લેવાની છેલ્લી તારીખ	૨૫-૦૧-૨૦૦૩	૧૫-૦૦ કલાક સુધી	ચૂંટણી અધિકારી/મદદ ચૂંટણી અધિકારીની કચેરી ખાતે
(ઘ) આવશ્યક હોય તો મતદાનની તારીખ	૦૯-૦૨-૨૦૦૩	સવારના ૮-૦૦ થી સાંજના ૧૭-૦૦ સુધી	-
(ચ) મતદાનનો સમય	૦૯-૦૨-૨૦૦૩	સવારના ૮-૦૦ થી સાંજના૧૭-૦૦ સુધી	-
(છ) મતદાનના સ્થળ	૦૯-૦૨-૨૦૦૩	સવારના ૮-૦૦ થી સાંજના ૧૭-૦૦ સુધી	જીલ્લા ચૂંટણી અધિકારીએ જાહેર કરેલ/ પ્રસિદ્ધ કરેલ મતદાન મથકો ઉપર

INDEX

(જ) મતગણતરી માટેની તારીખ અને સમય	૧૧-૦૨-૨૦૦૩	તા. ૧૧-૦૨-૦૩ નો દિવસ રાખવો. તાલુકાની વધારે ગ્રામ પંચાયતોના ચૂંટણી યોજાતી હોય ત્યારે ચૂંટણી અધિકારીને જ રૂરી જણાશે તો મત ગણતરી બેબે દિવસ એટલે કે તા. ૧૧-૦૨-૨૦૦૩ તથા તા. ૧૨-૦૨-૦૩ ના રોજ રાખી શકશે અને મત ગણતરીનો સમય સવારે ૯.૦૦ કલાકથી ગણતરી પુરી થાય ત્યા સુધીનો નક્કી કરવાનો રહેશે. ગ્રામ પંચાયતની સામાન્ય/પેટા/ મધ્યસત્ર ચૂંટણીની મત ગણતરી ચૂંટણી અધિકારીએ તાલુકા મથકે રાખવાની રહેશે. જે તે ગ્રામ પંચાયત ખાતે મતગણતરી રાખવાની નથી.	
(ઝ) ચૂંટણી પ્રક્રિયા પુરી થવા માટેની તારીખ	૧૭-૦૨-૨૦૦૩		

અનુસૂચિ

વાઘોડીયા તાલુકા ગ્રામ પચાયતોની ચૂંટણી યોજવાની છે તે ની યાદી

અનું નં	તાલુકાનું નામ	ગ્રામ પંચાયતનું નામ	વોર્ડ નંબર/ ક્રમાંક	વોર્ડની બેઠકનો પ્રકાર	સરપંચની બેઠકનો પ્રકાર	ચૂંટણીનો પ્રકાર
૧	૨	૩	૪	૫	૬	૭
૧	વાઘોડીયા	આસોજ	૧	સામાન્ય સ્ત્રી	સા.શૈ. પછાતવર્ગ	સામાન્ય
			૨	સા.શૈ. પછાતવર્ગ સ્ત્રી		
			૩	સામાન્ય		
			૪	સામાન્ય		
			૫	સામાન્ય		
			૬	સામાન્ય		
			૭	અનુ. જન જાતિ		
૨	વાઘોડીયા	વલવા	૧	સામાન્ય સ્ત્રી	અનુ. જન જાતિ	સામાન્ય
			૨	સા.શૈ. પછાતવર્ગ		
			૩	સામાન્ય		
			૪	સામાન્ય		
			૫	અનુ. જન જાતિ સ્ત્રી		
			૬	અનુ. જન જાતિ		
			૭	સામાન્ય		

પેટા ચુંટણી

૩	વાઘોડીયા	ભણીયારા	૬	અનુ. જાતિ		પેટા ચૂંટણી
૪	વાઘોડીયા	તરસવા	૭	અનુ. જન જાતિ		
૫	વાઘોડીયા	અંબાલી	૬	સામાન્ય		

(સહી) અવાચ્ય

કલેકટર વડોદરા જીલ્લો

અને

રાજ્ય ચૂંટણી પંચના અધિકારી

INDEX

ગુજરાત પંચાયત અધિનિયમ ૧૯૯૩ની કલમ ૧૫ની પેટા કલમ (૧) અન્વયે ચુંટણીનું જાહેરનામું

જીલ્લા કલેકટર કચેરી, ચુંટણી શાખા, વડોદરા જીલ્લો

ક્રમાંક :- વીપી-ચુંટણી-જાહેરનામુ- શીનોર - -૨૦૦૩. તારીખ :- ૧૫/૦૧ /૨૦૦૩.

-: જાહેરનામું :-

વડોદરા જીલ્લાની શીનોર તાલુકાની ગ્રામ પંચાયતોના વોર્ડની બેઠકોની / સરપંચની બેઠકોની સામાન્ય / પેટા ચુંટણી-૨૦૦૩

(૧) ગુજરાત પંચાયત અધિનિયમ ૧૯૯૩ની કલમ- ૧૬ ની પેટા કલમ-(૧) મુજબ વડોદરા જીલ્લાની શીનોર તાલુકાની ગ્રામ પંચાયતોના વોર્ડની રચના તથા બેઠકોની ફાળવણી રાજય ચુંટણી પંચના અધિકારી તરીકે કરેલ છે.

(૨) ગુજરાત પંચાયત અધિનિયમ-૧૯૯૩ની કલમ-૧૫ની પેટા કલમ (૧)થી પ્રાપ્ત થયેલ સત્તાની રૂઇએ રાજય ચુંટણી પંચના અધિકારી તરીકે કલેકટર, વડોદરા જીલ્લાની નીચે અનુસુચિના કોલમ નં-૨ માં જણાવેલ તાલુકાની સામે કોલમ નં. ૩માં જણાવેલ ગ્રામ પંચાયતોના કોલમ-૪, ૫ માં જણાવેલ વોર્ડની બેઠકોની તથા કોલમ નં ૬ માં જણાવેલ સરપંચની બેઠકોની સામાન્ય પેટા ચુંટણી તા. ૯/૦૩ /૨૦૦૩ના રોજ યોજવાનું જાહેર કરે છે.

અનુસૂચિ

શિનોર તાલુકા ગ્રામ પચાયતોની ચૂંટણી યોજવાની છે તેની યાદી

અનું નં	તાલુકાનું નામ	ગ્રામ પંચાયતનું નામ	વોર્ડ નંબર/ ક્રમાંક	વોર્ડની બેઠકનો પ્રકાર	સરપંચની બેઠકનો પ્રકાર	ચૂંટણીનો પ્રકાર
૧	૨	૩	૪	૫	૬	૭
૧	શિનોર	બિથલી જુથ	૧	સામાન્ય સ્ત્રી	સામાન્ય સ્ત્રી	સામાન્ય
			૨	સા.શૈ. પછાતવર્ગ		
			૩	અનુ. જન જાતિ		
			૪	અનુ. જન જાતિ		
			૫	સામાન્ય		
			૬	અનુ. જન જાતિ સ્ત્રી		
			૭	સામાન્ય		

(૩) આ જાહેરનામું ગુજરાત પંચાયત ચુંટણી અધિનિયમો ૧૯૯૪ના નિયમ ૯(૧) અન્વયે સરકારી રાજયપત્રમાં પ્રસિધ્ધી કરાવવામાં આવે છે.

(સહી) અવાચ્ય

કલેકટર વડોદરા જીલ્લો
અને
રાજય ચુંટણી પંચના અધિકારી

INDEX

ગુજરાત પંચાયત ચૂંટણી નિયમો ૧૯૯૪ના નિયમ-૯(૨) અન્વયે ચૂંટણીનું જાહેરનામું
જીલ્લા કલેકટર કચેરી, ચૂંટણી શાખા, જીલ્લા : વડોદરા

ક્રમાંક :- ગ્રા.પં /ચૂંટણી/ જાહેરનામું/ શીનોર /૨૦૦૩ તારીખ : ૧૫ /૦૧/૨૦૦૩

જાહેરનામું

વડોદરા જીલ્લાના શીનોર તાલુકાની ગ્રામપંચાયતોના વાર્ડની બેઠકોની/ સરપંચની બેઠકોની સામાન્ય / પેટા ચૂંટણી :-૨૦૦૩

૧) ગુજરાત પંચાયત અધિનિયમ ૧૯૯૩ ની કલમ-૧૬ ની પેટા કલમ(૧) મુજબ વડોદરા જીલ્લાની શીનોર તાલુકાની ગ્રામપંચાયતોના વાર્ડની રચના તથા બેઠકોની ફા ળવણી રાજ્ય ચૂંટણીપંચના અધિકારી તરીકે કરેલ છે.

૨) ગુજરાત પંચાયત ચૂંટણી નિયમો-૧૯૯૪ના નિયમ-૯ ના પેટા નિયમ-૨ થી પ્રાપ્ત થએલ સત્તાની રૂઇએ રાજ્ય ચૂંટણી પંચના અધિકારી તરીકે કલેકટર વડોદરા, વડોદરા જીલ્લાની નીચેની અનુસૂચિના કોલમ નં.૨માં જણાવેલ તાલુકાની સામે કોલમ નં. ૩ માં જણાવેલ ગ્રામ પંચાયતોના કોલમ નં.૪માં જણાવેલ વોર્ડની કોલમ નં.૫માં જણાવેલ બેઠકો ભરવા માટે સભ્યોની તથા કોલમ નં.૬ માં જણાવેલ પ્રકારવાળી સરપંચની બેઠકો ભરવા માટે સરપંચની ચૂંટણી યોજવાનો તબક્કાવાર કાર્યક્રમ નીચે જણાવ્યા મુજબ નક્કી કરું છું.

વિગત	તારીખ	સમય	સ્થળ
(ક) ઉમેદવારી પત્રો રજુ કરવાની / ભરવાની છેલ્લી તારીખ	૨૨-૦૧-૨૦૦૩	૧૧-૦૦ કલાકથી ૧૫-૦૦ કલાક સુધી	ચૂંટણી અધિકારી/મદદ ચૂંટણી અધિકારીની કચેરી ખાતે
(ખ) ઉમેદવારીપત્રોની ચકાસણી તારીખ	૨૩-૦૧-૨૦૦૩	૧૧-૦૦ કલાક ચકાસણી પુરી થાય ત્યા સુધી	ચૂંટણી અધિકારીની કચેરી ખાતે
(ગ) ઉમેદવારીપત્રો પાછા ખેંચી લેવાની છેલ્લી તારીખ	૨૫-૦૧-૨૦૦૩	૧૫-૦૦ કલાક સુધી	ચૂંટણી અધિકારી/મદદ ચૂંટણી અધિકારીની કચેરી ખાતે
(ઘ) આવશ્યક હોય તો મતદાનની તારીખ	૦૯-૦૨-૨૦૦૩	સવારના ૮-૦૦ થી સાંજના ૧૭-૦૦ સુધી	-
(ચ) મતદાનનો સમય	૦૯-૦૨-૨૦૦૩	સવારના ૮-૦૦ થી સાંજના૧૭-૦૦ સુધી	-
(છ) મતદાનના સ્થળ	૦૯-૦૨-૨૦૦૩	સવારના ૮-૦૦ થી સાંજના ૧૭-૦૦ સુધી	જીલ્લા ચૂંટણી અધિકારીએ જાહેર કરેલ/ પ્રસિદ્ધ કરેલ મતદાન મથકો ઉપર
(જ) મતગણતરી માટેની તારીખ અને સમય	૧૧-૦૨-૨૦૦૩	તા. ૧૧-૦૨-૦૩ નો દિવસ રાખવો. તાલુકાની વધારે ગ્રામ પંચાયતોની ચૂંટણી યોજાતી હોય ત્યારે ચૂંટણી અધિકારીને જ રૂરી જણાશે તો મત ગણતરી બેબે દિવસ એટલે કે તા. ૧૧-૦૨-૨૦૦૩ તથા તા. ૧૨-૦૨-૦૩ ના રોજ રાખી શકશે અને મત ગણતરીનો સમય સવારે ૯.૦૦ કલાકથી ગણતરી પુરી થાય ત્યા સુધીનો નક્કી કરવાનો રહેશે. ગ્રામ પંચાયતની સામાન્ય/પેટા/ મધ્યસત્ર ચૂંટણીની મત ગણતરી ચૂંટણી અધિકારીએ તાલુકા મથકે રાખવાની રહેશે. જે તે ગ્રામ પંચાયત ખાતે મતગણતરી રાખવાની નથી.	
(ઝ) ચૂંટણી પ્રક્રિયા પુરી થવા માટેની તારીખ	૧૭-૦૨-૨૦૦૩	-	-

INDEX

અનુસૂચિ

શિનોર તાલુકા ગ્રામ પચાયતોની ચૂંટણી યોજવાની છે તેની યાદી

અનુ. નં.	તાલુકાનું નામ	ગ્રામ પંચાયતનું નામ	વોર્ડ નંબર/ ક્રમાંક	વોર્ડની બેઠકનો પ્રકાર	સરપંચની બેઠકનો પ્રકાર	ચૂંટણીનો પ્રકાર
૧	૨	૩	૪	૫	૬	૭
૧	શિનોર	બિથલી જુથ	૧	સામાન્ય સ્ત્રી	સામાન્ય સ્ત્રી	સામાન્ય
			૨	સા.શૈ. પછાતવર્ગ		
			૩	અનુ. જન જાતિ		
			૪	અનુ. જન જાતિ		
			૫	સામાન્ય		
			૬	અનુ. જન જાતિ સ્ત્રી		
			૭	સામાન્ય		

(સહી) અવાચ્ય

કલેકટર વડોદરા જીલ્લો અને રાજ્ય ચૂંટણી

પંચના અધિકારી

INDEX

ગુજરાત પંચાયત અધિનિયમ ૧૯૯૩ની કલમ ૧૫ની પેટા કલમ (૧) અન્વયે ચુંટણીનું જાહેરનામું

જીલ્લા કલેકટર કચેરી, ચુંટણી શાખા, વડોદરા જીલ્લો

ક્રમાંક :- વીપી-ચુંટણી-જાહેરનામુ-નસવાડી - -૨૦૦૩. તારીખ :- ૧૫/૦૧ /૨૦૦૩.

-: જાહેરનામું :-

વડોદરા જીલ્લાની નસવાડી તાલુકાની ગ્રામ પંચાયતોના વોર્ડની બેઠકોની / સરપંચની બેઠકોની સમાન્ય / પેટા ચુંટણી-૨૦૦૩

(૧) ગુજરાત પંચાયત અધિનિયમ ૧૯૯૩ની કલમ- ૧૬ ની પેટા કલમ-(૧) મુજબ વડોદરા જીલ્લાની નસવાડી તાલુકાની ગ્રામ પંચાયતોના વોર્ડની રચના તથા બેઠકોની ફાળવણી રાજય ચુંટણી પંચના અધિકારી તરીકે કરેલ છે.

(૨) ગુજરાત પંચાયત અધિનિયમ-૧૯૯૩ની કલમ-૧૫ની પેટા કલમ (૧)થી પ્રાપ્ત થયેલ સત્તાની રૂઇએ રાજય ચુંટણી પંચના અધિકારી તરીકે કલેકટર, વડોદરા જીલ્લાની નીચે અનુસુચિના કોલમ નં-૨ માં જણાવેલ તાલુકાની સામે કોલમ નં. ૩માં જણાવેલ ગ્રામ પંચાયતોના કોલમ-૪, ૫ માં જણાવેલ વોર્ડની બેઠકોની તથા કોલમ નં ૬ માં જણાવેલ સરપંચની બેઠકોની સામાન્ય પેટા ચુંટણી તા. ૯/૦૨ /૨૦૦૩નાં રોજ યોજવાનું જાહેર કરે છે.

અનુસૂચિ

નસવાડી તાલુકા ગ્રામ પંચાયતોની પેટા ચૂંટણી યોજવાની છે તેની યાદી

અનુ નં	તાલુકાનું નામ	ગ્રામ પંચાયનું નામ	વોર્ડ નંબર/ ક્રમાંક	વોર્ડની બેઠકનો પ્રકાર	સરપંચની બેઠકનો પ્રકાર	ચૂંટણીનો પ્રકાર
૧	૨	૩	૪	૫	૬	૭
૧	નસવાડી	ચામેઠા	૬	અનુ. જન જાતિ	—	પેટા ચૂંટણી
૨	નસવાડી	ડણી	૪	અનુ. જન જાતિ	—	પેટા ચૂંટણી
૩	નસવાડી	રાયપુર	૧	અનુ. જન જાતિ	—	પેટા ચૂંટણી
૪	નસવાડી	પંખાડા (ખી)	૫	અનુ જન જાતિ	—	પેટા ચૂંટણી

(૩) આ જાહેરનામું ગુજરાત પંચાયત ચુંટણી અધિનિયમાં ૧૯૯૪ના નિયમ ૯(૧) અન્વયે સરકારી રાજયપત્રમાં પ્રસિધ્ધી કરાવવામાં આવે છે.

(સહી) અવાચ્ય

કલેકટર વડોદરા જીલ્લો
અને
રાજય ચુંટણી પંચના અધિકારી

INDEX

ગુજરાત પંચાયત ચૂંટણી નિયમો ૧૯૯૪ના નિયમ-૯(૨) અન્વયે ચૂંટણીનું જાહેરનામું
જીલ્લા કલેકટર કચેરી, ચૂંટણી શાખા, જીલ્લા : વડોદરા

ક્રમાંક :- ગ્રા.પં /ચૂંટણી/ જાહેરનામું/ નસવાડી /૨૦૦૩ તારીખ : ૧૫ /૦૧/૨૦૦૩

જાહેરનામું

વડોદરા જીલ્લાના નસવાડી તાલુકાની ગ્રામપંચાયતોના વાર્ડની બેઠકોની/ સરપંચની બેઠકોની સામાન્ય / પેટા ચૂંટણી :-૨૦૦૩

૧) ગુજરાત પંચાયત અધિનિયમ ૧૯૯૩ ની કલમ-૧૬ ની પેટા કલમ(૧) મુજબ વડોદરા જીલ્લાની નસવાડી તાલુકાની ગ્રામપંચાયતોના વાર્ડની રચના તથા બેઠકોની ફાળવણી રાજ્ય ચૂંટણીપંચના અધિકારી તરીકે કરેલ છે.

૨) ગુજરાત પંચાયત ચૂંટણી નિયમો-૧૯૯૪ના નિયમ-૯ ના પેટા નિયમ-૨ થી પ્રાપ્ત થએલ સત્તાની રૂઇએ રાજ્ય ચૂંટણી પંચના અધિકારી તરીકે કલેકટર વડોદરા, વડોદરા જીલ્લાની નીચેની અનુસૂચિના કોલમ નં.૨માં જણાવેલ તાલુકાની સામે કોલમ નં. ૩ માં જણાવેલ ગ્રામ પંચાયતોના કોલમ નં.૪માં જણાવેલ વોર્ડની કોલમ નં.૫માં જણાવેલ બેઠકો ભરવા માટે સભ્યોની પેટા ચૂંટણી યોજવાનો તબક્કાવાર કાર્યક્રમ નીચે જણાવ્યા મુજબ નક્કી કરું છું.

વિગત	તારીખ	સમય	સ્થળ
(ક) ઉમેદવારી પત્રો રજુ કરવાની / ભરવાની છેલ્લી તારીખ	૨૨-૦૧-૨૦૦૩	૧૧-૦૦ કલાકથી ૧૫-૦૦ કલાક સુધી	ચૂંટણી અધિકારી/મદદ ચૂંટણી અધિકારીની કચેરી ખાતે
(ખ) ઉમેદવારીપત્રોની ચકાસણી તારીખ.	૨૩-૦૧-૨૦૦૩	૧૧-૦૦ કલાક ચકાસણી પુરી થાય ત્યા સુધી	ચૂંટણી અધિકારીની કચેરી ખાતે
(ગ) ઉમેદવારીપત્રો પાછા ખેંચી લેવાની છેલ્લી તારીખ	૨૫-૦૧-૨૦૦૩	૧૫-૦૦ કલાક સુધી	ચૂંટણી અધિકારી/મદદ ચૂંટણી અધિકારીની કચેરી ખાતે
(ઘ) આવશ્યક હોય તો મતદાનની તારીખ	૦૯-૦૨-૨૦૦૩	સવારના ૮-૦૦ થી સાંજના ૧૭-૦૦ સુધી	-
(ચ) મતદાનનો સમય	૦૯-૦૨-૨૦૦૩	સવારના ૮-૦૦ થી સાંજના૧૭-૦૦ સુધી	-
(છ) મતદાનના સ્થળ	૦૯-૦૨-૨૦૦૩	સવારના ૮-૦૦ થી સાંજના ૧૭-૦૦ સુધી	જીલ્લા ચૂંટણી અધિકારીએ જાહેર કરેલ/ પ્રસિદ્ધ કરેલ મતદાન મથકો ઉપર

INDEX

(જ) મતગણતરી માટેની તારીખ અને સમય	૧૧-૦૨-૨૦૦૩	તા. ૧૧-૦૨-૦૩ નો દિવસ રાખવો. તાલુકાની વધારે ગ્રામ પંચાયતોની ચૂંટણી યોજાતી હોય ત્યારે ચૂંટણી અધિકારીને જરૂરી જણાશે તો મત ગણતરી બેબે દિવસ એટલે કે તા. ૧૧-૦૨-૨૦૦૩ તથા તા. ૧૨-૦૨-૦૩ ના રોજ રાખી શકશે અને મત ગણતરીનો સમય સવારે ૯.૦૦ કલાકથી ગણતરી પુરી થાય ત્યા સુધીનો નક્કી કરવાનો રહેશે. ગ્રામ પંચાયતની સામાન્ય/પેટા/ મધ્યસત્ર ચૂંટણીની મત ગણતરી ચૂંટણી અધિકારીએ તાલુકા મથકે રાખવાની રહેશે. જે તે ગ્રામ પંચાયત ખાતે મતગણતરી રાખવાની નથી.	
(ઝ) ચૂંટણી પ્રક્રિયા પુરી થવા માટેની તારીખ	૧૭-૦૨-૨૦૦૩	-	-

અનુસૂચિ

નસવાડી તાલુકા ગ્રામ પંચાયતોની પેટા ચૂંટણી યોજવાની છે તેની યાદી

અનું નં.	તાલુકાનું નામ	ગ્રામ પંચાયનું નામ	વોર્ડ નંબર/ ક્રમાંક	વોર્ડની બેઠકનો પ્રકાર	સરપંચની બેઠકનો પ્રકાર	ચૂંટણીનો પ્રકાર
૧	૨	૩	૪	૫	૬	૭
૧	નસવાડી	ચામેઠા	૬	અનુ. જન જાતિ	–	પેટા ચૂંટણી
૨	નસવાડી	ડણી	૪	અનુ. જન જાતિ	–	પેટા ચૂંટણી
૩	નસવાડી	રાયપુર	૧	અનુ. જન જાતિ	–	પેટા ચૂંટણી
૪	નસવાડી	પંખાડા (ખી)	૫	અનુ. જન જાતિ	–	પેટા ચૂંટણી

(સહી) અવાચ્ય

કલેકટર વડોદરા જીલ્લો અને રાજ્ય ચૂંટણી
પંચના અધિકારી

ગુજરાત પંચાયત અધિનિયમ ૧૯૯૩ની કલમ ૧૫ની પેટા કલમ (૧) અન્વયે ચુંટણીનું જાહેરનામું

જીલ્લા કલેકટર કચેરી, ચુંટણી શાખા, વડોદરા જીલ્લો

ક્રમાંક :- વીપી-ચુંટણી-જાહેરનામુ- સંખેડા - -૨૦૦૩. તારીખ :- ૧૫/૦૧ /૨૦૦૩.

-: જાહેરનામું :-

વડોદરા જીલ્લાની સંખેડા તાલુકાની ગ્રામ પંચાયતોના વોર્ડની બેઠકોની / સરપંચની બેઠકોની સમાન્ય / પેટા ચુંટણી-૨૦૦૩

(૧) ગુજરાત પંચાયત અધિનિયમ ૧૯૯૩ની કલમ- ૧૬ ની પેટા કલમ-(૧) મુજબ વડોદરા જીલ્લાની સંખેડા તાલુકાની ગ્રામ પચાયતોના વોર્ડની રચના તથા બેઠકોની ફાળવણી રાજય ચુંટણી પંચના અધિકારી તરીકે કરેલ છે.

(૨) ગુજરાત પંચાયત અધિનિયમ-૧૯૯૩ની કલમ-૧૫ની પેટા કલમ (૧)થી પ્રાપ્ત થયેલ સત્તાની રૂઈએ રાજય ચુંટણી પંચના અધિકારી તરીકે કલેકટર, વડોદરા જીલ્લાની નીચે અનુસુચિના કોલમ નં-૨ માં જણાવેલ તાલુકાની સામે કોલમ નં. ૩માં જણાવેલ ગ્રામ પંચાયતોના કોલમ-૪, ૫ માં જણાવેલ વોર્ડની બેઠકોની તથા કોલમ નં ૬ માં જણાવેલ સરપંચની બેઠકોની સામાન્ય પેટા ચુંટણી તા. ૯/૦૨ /૨૦૦૩નાં રોજ યોજવાનું જાહેર કરે છે.

અનુસૂચિ

સંખેડા તાલુકા ગ્રામ પચાયતોની ચૂંટણી યોજવાની છે તેની યાદી

અનું નં	તાલુકાનું નામ	ગ્રામ પંચાયનું નામ	વોર્ડ નંબર/ ક્રમાંક	વોર્ડની બેઠકનો પ્રકાર	સરપંચની બેઠકનો પ્રકાર	ચૂંટણીનો પ્રકાર
૧	૨	૩	૪	૫	૬	૭
૧	સંખેડા	ભાટપુર	૧	અનુ. જન જાતિ સ્ત્રી	અનુ. જાતિ	સામાન્ય
			૨	અનુ. જન જાતિ		
			૩	સામાન્ય સ્ત્રી		
			૪	અનુ. જન જાતિ		
			૫	સામાન્ય		
			૬	સામાન્ય		
			૭	અનુ. જાતિ		
૨	સંખેડા	ઈન્દ્રાલ	૧	સામાન્ય	સામાન્ય સ્ત્રી	સામાન્ય
			૨	અનુ. જન જાતિ		
			૩	સામાન્ય સ્ત્રી		
			૪	સામાન્ય		
			૫	અનુ. જન જાતિ સ્ત્રી		
			૬	અનુ. જન જાતિ		
			૭	અનુ. જન જાતિ		

INDEX

૩	સંખેડા	કાણાકુવા	૧	અનુ. જન જાતિ	સામાન્ય સ્ત્રી	સામાન્ય
			૨	અનુ. જન જાતિ		
			૩	અનુ. જન જાતિ		
			૪	અનુ. જન જાતિ		
			૫	અનુ. જન જાતિ		
			૬	અનુ. જન જાતિ સ્ત્રી		
			૭	અનુ. જન જાતિ સ્ત્રી		
૪	સંખેડા	લાછરસ	૧	સા.શૈ. પછાતવર્ગ	સામાન્ય	સામાન્ય
			૨	સામાન્ય		
			૩	અનુ. જન જાતિ સ્ત્રી		
			૪	અનુ. જન જાતિ		
			૫	અનુ. જન જાતિ સ્ત્રી		
			૬	સામાન્ય		
			૭	અનુ. જન જાતિ		
૫	સંખેડા	મોરખલા	૧	સામાન્ય સ્ત્રી	અનુ. જન જાતિ	સામાન્ય
			૨	સા.શૈ. પછાતવર્ગ		
			૩	અનુ. જન જાતિ		
			૪	સામાન્ય		
			૫	સામાન્ય		
			૬	અનુ. જન જાતિ સ્ત્રી		
			૭	સામાન્ય		
૬	સંખેડા	પાટણા	૧	સામાન્ય સ્ત્રી	અનુ. જન જાતિ	સામાન્ય
			૨	સા.શૈ. પછાતવર્ગ		
			૩	અનુ. જન જાતિ સ્ત્રી		
			૪	સામાન્ય		
			૫	અનુ. જન જાતિ		
			૬	સામાન્ય		
			૭	સામાન્ય		
૭	સંખેડા	પીછુવાડા	૧	સા.શૈ. પછાતવર્ગ	અનુ. જન જાતિ	સામાન્ય
			૨	સામાન્ય સ્ત્રી		
			૩	અનુ. જન જાતિ		
			૪	અનુ. જન જાતિ સ્ત્રી		
			૫	સામાન્ય		
			૬	અનુ. જન જાતિ		
			૭	સામાન્ય		
૮	સંખેડા	પીઠા	૧	સા.શૈ. પછાતવર્ગ	અનુ. જન જાતિ	સામાન્ય
			૨	સામાન્ય સ્ત્રી		
			૩	સામાન્ય		
			૪	સામાન્ય		
			૫	અનુ. જન જાતિ		
			૬	અનુ. જન જાતિ સ્ત્રી		
			૭	સામાન્ય		

INDEX

૯	સંખેડા	પડવાણ	૧	અનુ. જન જાતિ	સામાન્ય	સામાન્ય
			૨	અનુ. જન જાતિ		
			૩	અનુ. જન જાતિ સ્ત્રી		
			૪	અનુ. જન જાતિ		
			૫	અનુ. જન જાતિ સ્ત્રી		
			૬	અનુ. જન જાતિ		
			૭	અનુ. જન જાતિ		
૧૦	સંખેડા	સારંગપુર	૧	અનુ. જન જાતિ	સામાન્ય	સામાન્ય
			૨	અનુ. જન જાતિ		
			૩	અનુ. જન જાતિ		
			૪	સામાન્ય		
			૫	અનુ. જન જાતિ સ્ત્રી		
			૬	અનુ. જન જાતિ સ્ત્રી		
			૭	સામાન્ય		
૧૧	સંખેડા	સોનગીર	૧	સામાન્ય	સામાન્ય	સામાન્ય
			૨	અનુ. જન જાતિ સ્ત્રી		
			૩	સામાન્ય		
			૪	અનુ. જન જાતિ		
			૫	અનુ. જન જાતિ સ્ત્રી		
			૬	અનુ. જન જાતિ		
			૭	અનુ. જન જાતિ		
૧૨	સંખેડા	ટીબા	૧	સામાન્ય સ્ત્રી	અનુ. જન જાતિ સ્ત્રી	સામાન્ય
			૨	અનુ. જન જાતિ		
			૩	અનુ. જન જાતિ		
			૪	અનુ. જાતિ		
			૫	સામાન્ય		
			૬	અનુ. જન જાતિ સ્ત્રી		
			૭	સામાન્ય		
૧૩	સંખેડા	વાંદરડા	૧	સા.શૈ. પછાતવર્ગ	સામાન્ય	સામાન્ય
			૨	અનુ. જન જાતિ		
			૩	અનુ. જન જાતિ સ્ત્રી		
			૪	અનુ. જન જાતિ		
			૫	અનુ. જન જાતિ સ્ત્રી		
			૬	અનુ. જન જાતિ		
			૭	સામાન્ય		
૧૪	સંખેડા	વડેલી	૧	અનુ. જન જાતિ	અનુ. જન જાતિ સ્ત્રી	સામાન્ય
			૨	સામાન્ય		
			૩	અનુ. જાતિ		
			૪	અનુ. જન જાતિ		
			૫	અનુ.જાતિ સ્ત્રી		
			૬	અનુ. જન જાતિ		
			૭	અનુ. જન જાતિ સ્ત્રી		

INDEX

પેટા ચુંટણી

૧૫	સંખેડા	ખાંડીયા	-	–	અનુ.જન જાતિ	પેટા ચૂંટણી
૧૬	સંખેડા	આનંદપુરા	૨	સામાન્ય સ્ત્રી	–	

(૩) આ જાહેરનામું ગુજરાત પંચાયત ચુંટણી અધિનિયમો ૧૯૯૪ના નિયમ ૬(૧) અન્વયે સરકારી રાજયપત્રમાં પ્રસિધ્ધી કરાવવામાં આવે છે.

(સહી/) અવાચ્ય,

કલેકટર વડોદરા જીલ્લો

અને

રાજય ચુંટણી પંચના અધિકારી

ગુજરાત પંચાયત ચૂંટણી નિયમો ૧૯૯૪ના નિયમ-૯(૨) અન્વયે ચૂંટણીનું જાહેરનામું
જીલ્લા કલેક્ટર કચેરી, ચૂંટણી શાખા, જીલ્લા : વડોદરા

ક્રમાંક :- ગ્રા.પં /ચૂંટણી/ જાહેરનામું/ સંખેડા /૨૦૦૩ તારીખ : ૧૫ /૦૧/૨૦૦૩

જાહેરનામું

વડોદરા જીલ્લાના સંખેડા તાલુકાની ગ્રામપંચાયતોના વાર્ડની બેઠકોની/ સરપંચની બેઠકોની સામાન્ય / પેટા ચૂંટણી :-૨૦૦૩

૧) ગુજરાત પંચાયત અધિનિયમ ૧૯૯૩ ની કલમ-૧૬ ની પેટા કલમ(૧) મુજબ વડોદરા જીલ્લાની સંખેડા તાલુકાની ગ્રામપંચાયતોના વાર્ડની રચના તથા બેઠકોની ફા ળવણી રાજ્ય ચૂંટણીપંચના અધિકારી તરીકે કરેલ છે.

૨) ગુજરાત પંચાયત ચૂંટણી નિયમો-૧૯૯૪ના નિયમ-૯ ના પેટા નિયમ-૨ થી પ્રાપ્ત થએલ સત્તાની રૂઇએ રાજ્ય ચૂંટણી પંચના અધિકારી તરીકે કલેક્ટર વડોદરા, વડોદરા જીલ્લાની નીચેની અનુસૂચિના કોલમ નં.૨માં જણાવેલ તાલુકાની સામે કોલમ નં. ૩ માં જણાવેલ ગ્રામ પંચાયતોના કોલમ નં.૪માં જણાવેલ વોર્ડની કોલમ નં.૫માં જણાવેલ બેઠકો ભરવા માટે સભ્યોની તથા કોલમ નં.૬ માં જણાવેલ પ્રકારવાળી સરપંચની બેઠકો ભરવા માટે સરપંચની ચૂંટણી યોજવાનો તબક્કાવાર કાર્યક્રમ નીચે જણાવ્યા મુજબ નક્કી કરું છું.

વિગત	તારીખ	સમય	સ્થળ
(ક) ઉમેદવારી પત્રો રજુ કરવાની / ભરવાની છેલ્લી તારીખ	૨૨-૦૧-૨૦૦૩	૧૧-૦૦ કલાકથી ૧૫-૦૦ કલાક સુધી	ચૂંટણી અધિકારી/મદદ ચૂંટણી અધિકારીની કચેરી ખાતે
(ખ) ઉમેદવારીપત્રોની ચકાસણી તારીખ	૨૩-૦૧-૨૦૦૩	૧૧-૦૦ કલાક ચકાસણી પુરી થાય ત્યા સુધી	ચૂંટણી અધિકારીની કચેરી ખાતે
(ગ) ઉમેદવારીપત્રો પાછા ખેંચી લેવાની છેલ્લી તારીખ	૨૫-૦૧-૨૦૦૩	૧૫-૦૦ કલાક સુધી	ચૂંટણી અધિકારી/મદદ ચૂંટણી અધિકારીની કચેરી ખાતે
(ઘ) આવશ્યક હોય તો મતદાનની તારીખ	૦૯-૦૨-૨૦૦૩	સવારના ૮-૦૦ થી સાંજના ૧૭-૦૦ સુધી	-
(ચ) મતદાનનો સમય	૦૯-૦૨-૨૦૦૩	સવારના ૮-૦૦ થી સાંજના૧૭-૦૦ સુધી	-
(છ) મતદાનના સ્થળ	૦૯-૦૨-૨૦૦૩	સવારના ૮-૦૦ થી સાંજના ૧૭-૦૦ સુધી	જીલ્લા ચૂંટણી અધિકારીએ જાહેર કરેલ/ પ્રસિદ્ધ કરેલ મતદાન મથકો ઉપર

INDEX

(જ) મતગણતરી માટેની તારીખ અને સમય	૧૧-૦૨-૨૦૦૩	તા. ૧૧-૦૨-૦૩ નો દિવસ રાખવો. તાલુકાની વધારે ગ્રામ પંચાયતોની ચૂંટણી યોજાતી હોય ત્યારે ચૂંટણી અધિકારીને જ રૂરી જણાશે તો મત ગણતરી બેબે દિવસ એટલે કે તા. ૧૧-૦૨-૨૦૦૩ તથા તા. ૧૨-૦૨-૦૩ ના રોજ રાખી શકશે અને મત ગણતરીનો સમય સવારે ૯.૦૦ કલાકથી ગણતરી પુરી થાય ત્યા સુધીનો નક્કી કરવાનો રહેશે. ગ્રામ પંચાયતની સામાન્ય/પેટા/ મધ્યસત્ર ચૂંટણીની મત ગણતરી ચૂંટણી અધિકારીએ તાલુકા મથકે રાખવાની રહેશે. જે તે ગ્રામ પંચાયત ખાતે મતગણતરી રાખવાની નથી.	
(ઝ) ચૂંટણી પ્રક્રિયા પુરી થવા માટેની તારીખ	૧૭-૦૨-૨૦૦૩	-	-

અનુસૂચિ

સંખેડા તાલુકા ગ્રામ પચાયતોની ચૂંટણી યોજવાની છે તેની યાદી

અનું નં	તાલુકાનું નામ	ગ્રામ પંચાયતનું નામ	વોર્ડ નંબર/ ક્રમાંક	વોર્ડની બેઠકનો પ્રકાર	સરપંચની બેઠકનો પ્રકાર	ચૂંટણીનો પ્રકાર
૧	૨	૩	૪	૫	૬	૭
૧	સંખેડા	ભાટપુર	૧	અનુ. જન જાતિ સ્ત્રી	અનુ. જાતિ	સામાન્ય
			૨	અનુ. જન જાતિ		
			૩	સામાન્ય સ્ત્રી		
			૪	અનુ. જન જાતિ		
			૫	સામાન્ય		
			૬	સામાન્ય		
			૭	અનુ. જાતિ		
૨	સંખેડા	ઈન્દ્રાલ	૧	સામાન્ય	સામાન્ય સ્ત્રી	સામાન્ય
			૨	અનુ. જન જાતિ		
			૩	સામાન્ય સ્ત્રી		
			૪	સામાન્ય		
			૫	અનુ. જન જાતિ સ્ત્રી		
			૬	અનુ. જન જાતિ		
			૭	અનુ. જન જાતિ		
૩	સંખેડા	કાણાકુવા	૧	અનુ. જન જાતિ	સામાન્ય સ્ત્રી	સામાન્ય
			૨	અનુ. જન જાતિ		
			૩	અનુ. જન જાતિ		
			૪	અનુ. જન જાતિ		
			૫	અનુ. જન જાતિ		
			૬	અનુ. જન જાતિ સ્ત્રી		
			૭	અનુ. જન જાતિ સ્ત્રી		

INDEX

૪	સંખેડા	લાછરસ	૧	સા.શૈ. પછાતવર્ગ	સામાન્ય	સામાન્ય
			૨	સામાન્ય		
			૩	અનુ. જન જાતિ સ્ત્રી		
			૪	અનુ. જન જાતિ		
			૫	અનુ. જન જાતિ સ્ત્રી		
			૬	સામાન્ય		
			૭	અનુ. જન જાતિ		
૫	સંખેડા	મોરખલા	૧	સામાન્ય સ્ત્રી	અનુ. જન જાતિ	સામાન્ય
			૨	સા.શૈ. પછાતવર્ગ		
			૩	અનુ. જન જાતિ		
			૪	સામાન્ય		
			૫	સામાન્ય		
			૬	અનુ. જન જાતિ સ્ત્રી		
			૭	સામાન્ય		
૬	સંખેડા	પાટણા	૧	સામાન્ય સ્ત્રી	અનુ. જન જાતિ	સામાન્ય
			૨	સા.શૈ. પછાતવર્ગ		
			૩	અનુ. જન જાતિ સ્ત્રી		
			૪	સામાન્ય		
			૫	અનુ. જન જાતિ		
			૬	સામાન્ય		
			૭	સામાન્ય		
૭	સંખેડા	પીછુવાડા	૧	સા.શૈ. પછાતવર્ગ	અનુ. જન જાતિ	સામાન્ય
			૨	સામાન્ય સ્ત્રી		
			૩	અનુ. જન જાતિ		
			૪	અનુ. જન જાતિ સ્ત્રી		
			૫	સામાન્ય		
			૬	અનુ. જન જાતિ		
			૭	સામાન્ય		
૮	સંખેડા	પીઠા	૧	સા.શૈ. પછાતવર્ગ	અનુ. જન જાતિ	સામાન્ય
			૨	સામાન્ય સ્ત્રી		
			૩	સામાન્ય		
			૪	સામાન્ય		
			૫	અનુ. જન જાતિ		
			૬	અનુ. જન જાતિ સ્ત્રી		
			૭	સામાન્ય		
૯	સંખેડા	પડવાણ	૧	અનુ. જન જાતિ	સામાન્ય	સામાન્ય
			૨	અનુ. જન જાતિ		
			૩	અનુ. જન જાતિ સ્ત્રી		
			૪	અનુ. જન જાતિ		
			૫	અનુ. જન જાતિ સ્ત્રી		
			૬	અનુ. જન જાતિ		
			૭	અનુ. જન જાતિ		

INDEX

૧૦	સંખેડા	સારંગપુર	૧	અનુ. જન જાતિ	સામાન્ય	સામાન્ય
			૨	અનુ. જન જાતિ		
			૩	અનુ. જન જાતિ		
			૪	સામાન્ય		
			૫	અનુ. જન જાતિ સ્ત્રી		
			૬	અનુ. જન જાતિ સ્ત્રી		
			૭	સામાન્ય		
૧૧	સંખેડા	સોનગીર	૧	સામાન્ય	સામાન્ય	સામાન્ય
			૨	અનુ. જન જાતિ સ્ત્રી		
			૩	સામાન્ય		
			૪	અનુ. જન જાતિ		
			૫	અનુ. જન જાતિ સ્ત્રી		
			૬	અનુ. જન જાતિ		
			૭	અનુ. જન જાતિ		
૧૨	સંખેડા	ટીંબા	૧	સામાન્ય સ્ત્રી	અનુ. જન જાતિ સ્ત્રી	સામાન્ય
			૨	અનુ. જન જાતિ		
			૩	અનુ. જન જાતિ		
			૪	અનુ. જાતિ		
			૫	સામાન્ય		
			૬	અનુ. જન જાતિ સ્ત્રી		
			૭	સામાન્ય		
૧૩	સંખેડા	વાંદરડા	૧	સા.શૈ. પછાતવર્ગ	સામાન્ય	સામાન્ય
			૨	અનુ. જન જાતિ		
			૩	અનુ. જન જાતિ સ્ત્રી		
			૪	અનુ. જન જાતિ		
			૫	અનુ. જન જાતિ સ્ત્રી		
			૬	અનુ. જન જાતિ		
			૭	સામાન્ય		
૧૪	સંખેડા	વડેલી	૧	અનુ. જન જાતિ	અનુ. જન જાતિ સ્ત્રી	સામાન્ય
			૨	સામાન્ય		
			૩	અનુ. જાતિ		
			૪	અનુ. જન જાતિ		
			૫	અનુ.જાતિ સ્ત્રી		
			૬	અનુ. જન જાતિ		
			૭	અનુ. જન જાતિ સ્ત્રી		

પેટા ચુંટણી

૧૫	સંખેડા	ખાંડીયા	-	–	અનુ. જન જાતિ	પેટા ચૂંટણી
૧૬	સંખેડા	આનંદપુરા	૨	સામાન્ય સ્ત્રી	–	

(સહી) અવાચ્ય

કલેકટર વડોદરા જીલ્લો અને રાજ્ય ચૂંટણી પંચના અધિકારી

ગુજરાત પંચાયત અધિનિયમ ૧૯૯૩ની કલમ ૧૫ની પેટા કલમ (૧) અન્વયે ચુંટણીનું જાહેરનામું

જીલ્લા કલેક્ટર કચેરી, ચુંટણી શાખા, વડોદરા જીલ્લો

ક્રમાંક :- વીપી-ચુંટણી-જાહેરનામુ-જેતપુર - -૨૦૦૩. તારીખ :- ૧૫/૦૧ /૨૦૦૩.

-: જાહેરનામું :-

વડોદરા જીલ્લાની જેતપુર તાલુકાની ગ્રામ પંચાયતોના વોર્ડની બેઠકોની / સરપંચની બેઠકોની સમાન્ય / પેટા ચુંટણી-૨૦૦૩

(૧) ગુજરાત પંચાયત અધિનિયમ ૧૯૯૩ની કલમ- ૧૬ ની પેટા કલમ-(૧) મુજબ વડોદરા જીલ્લાની જેતપુર તાલુકાની ગ્રામ પંચાયતોના વોર્ડની રચના તથા બેઠકોની ફાળવણી રાજ્ય ચુંટણી પંચના અધિકારી તરીકે કરેલ છે.

(૨) ગુજરાત પંચાયત અધિનિયમ-૧૯૯૩ની કલમ-૧૫ની પેટા કલમ (૧)થી પ્રાપ્ત થયેલ સત્તાની રૂઈએ રાજ્ય ચુંટણી પંચના અધિકારી તરીકે કલેક્ટર, વડોદરા જીલ્લાની નીચે અનુસુચિના કોલમ નં-૨ માં જણાવેલ તાલુકાની સામે કોલમ નં. ૩માં જણાવેલ ગ્રામ પંચાયતોના કોલમ-૪, ૫ માં જણાવેલ વોર્ડની બેઠકોની તથા કોલમ નં ૬ માં જણાવેલ સરપંચની બેઠકોની સામાન્ય પેટા ચુંટણી તા. ૯/૦૨ /૨૦૦૩નાં રોજ યોજવાનું જાહેર કરે છે.

અનુસૂચિ

જેતપુર તાલુકા ગ્રામ પચાયતોની ચૂંટણી યોજવાની છે તેની યાદી

અનું નં	તાલુકાનું નામ	ગ્રામ પંચાયનું નામ	વોર્ડ નંબર/ ક્રમાંક	વોર્ડની બેઠકનો પ્રકાર	સરપંચની બેઠકનો પ્રકાર	ચૂંટણીનો પ્રકાર
૧	૨	૩	૪	૫	૬	૭
૧	જેતપુર	ભેંસાવહી	૧	અનુ. જન જાતિ	અનુ. જન જાતિ	સામાન્ય
			૨	અનુ. જન જાતિ		
			૩	સામાન્ય		
			૪	અનુ. જન જાતિ		
			૫	અનુ. જન જાતિ સ્ત્રી		
			૬	અનુ. જન જાતિ		
			૭	અનુ. જન જાતિ સ્ત્રી		

INDEX

૨	જેતપુર	બોરકંડા	૧	અનુ. જન જાતિ સ્ત્રી	અનુ. જન જાતિ	સામાન્ય
			૨	અનુ. જન જાતિ સ્ત્રી		
			૩	અનુ. જન જાતિ		
			૪	અનુ. જન જાતિ સ્ત્રી		
			૫	અનુ. જન જાતિ		
			૬	અનુ. જન જાતિ		
			૭	અનુ. જન જાતિ		
			૮	સા.શૈ. પછાતવર્ગ		
			૯	અનુ. જન જાતિ		
			૧૦	સામાન્ય સ્ત્રી		
			૧૧	અનુ. જન જાતિ		
૩	જેતપુર	બારાવાડ	૧	અનુ. જન જાતિ	અનુ. જન જાતિ	સામાન્ય
			૨	અનુ. જન જાતિ		
			૩	અનુ. જન જાતિ		
			૪	અનુ. જન જાતિ સ્ત્રી		
			૫	અનુ. જન જાતિ		
			૬	અનુ. જન જાતિ		
			૭	અનુ. જન જાતિ સ્ત્રી		
૪	જેતપુર	બામરોલી	૧	અનુ. જન જાતિ	અનુ. જન જાતિ સ્ત્રી	સામાન્ય
			૨	અનુ. જન જાતિ		
			૩	અનુ. જન જાતિ		
			૪	અનુ. જન જાતિ		
			૫	અનુ. જન જાતિ સ્ત્રી		
			૬	અનુ. જન જાતિ સ્ત્રી		
			૭	અનુ. જન જાતિ		
૫	જેતપુર	ચુંધેલી	૧	સા.શૈ. પછાતવર્ગ	અનુ. જન જાતિ સ્ત્રી	સામાન્ય
			૨	અનુ. જન જાતિ સ્ત્રી		
			૩	અનુ. જન જાતિ		
			૪	સામાન્ય સ્ત્રી		
			૫	સામાન્ય		
			૬	સામાન્ય		
			૭	સામાન્ય		

INDEX

૬	જેતપુર	ચલામલી	૧	સા.શૈ. પછાતવર્ગ	અનુ.જાતિ સ્ત્રી	સામાન્ય
			૨	અનુ. જન જાતિ સ્ત્રી		
			૩	સામાન્ય સ્ત્રી		
			૪	સામાન્ય		
			૫	સામાન્ય		
			૬	અનુ. જન જાતિ		
			૭	અનુ. જાતિ		
૭	જેતપુર	ગેડીયા	૧	અનુ. જન જાતિ	અનુ. જન જાતિ	સામાન્ય
			૨	અનુ. જન જાતિ		
			૩	અનુ. જન જાતિ		
			૪	અનુ. જન જાતિ		
			૫	અનુ. જન જાતિ		
			૬	અનુ. જન જાતિ સ્ત્રી		
			૭	અનુ. જન જાતિ સ્ત્રી		
૮	જેતપુર	કોસુમ	૧	અનુ. જન જાતિ સ્ત્રી	અનુ. જન જાતિ	સામાન્ય
			૨	અનુ. જન જાતિ		
			૩	અનુ. જન જાતિ		
			૪	અનુ. જન જાતિ		
			૫	અનુ. જન જાતિ સ્ત્રી		
			૬	અનુ. જન જાતિ		
			૭	અનુ. જન જાતિ		
૯	જેતપુર	કરજવાંટ	૧	અનુ. જન જાતિ સ્ત્રી	સામાન્ય સ્ત્રી	સામાન્ય
			૨	અનુ. જન જાતિ		
			૩	સામાન્ય		
			૪	સામાન્ય		
			૫	અનુ. જન જાતિ સ્ત્રી		
			૬	અનુ. જન જાતિ		
			૭	અનુ. જન જાતિ		
૧૦	જેતપુર	કંડા	૧	અનુ. જન જાતિ	અનુ. જન જાતિ	સામાન્ય
			૨	અનુ. જન જાતિ સ્ત્રી		
			૩	અનુ. જન જાતિ		
			૪	અનુ. જન જાતિ		
			૫	અનુ. જન જાતિ સ્ત્રી		
			૬	અનુ. જન જાતિ		
			૭	અનુ. જન જાતિ		

INDEX

૧૧	જેતપુર	કલારાણી	૧	અનુ. જન જાતિ	અનુ. જન જાતિ	સામાન્ય
			૨	અનુ. જન જાતિ સ્ત્રી		
			૩	અનુ. જન જાતિ		
			૪	અનુ. જન જાતિ		
			૫	સામાન્ય		
			૬	અનુ. જન જાતિ સ્ત્રી		
			૭	અનુ. જન જાતિ		
૧૨	જેતપુર	મજીગામ	૧	અનુ. જન જાતિ	અનુ. જન જાતિ	સામાન્ય
			૨	અનુ. જન જાતિ		
			૩	અનુ. જન જાતિ		
			૪	અનુ. જન જાતિ		
			૫	અનુ. જન જાતિ		
			૬	અનુ. જન જાતિ સ્ત્રી		
			૭	અનુ. જન જાતિ સ્ત્રી		
૧૩	જેતપુર	મોરાડુંગરી	૧	અનુ. જન જાતિ	અનુ. જન જાતિ	સામાન્ય
			૨	અનુ. જન જાતિ		
			૩	અનુ. જન જાતિ સ્ત્રી		
			૪	અનુ. જન જાતિ સ્ત્રી		
			૫	અનુ. જન જાતિ		
			૬	અનુ. જન જાતિ		
			૭	અનુ. જન જાતિ		
૧૪	જેતપુર	મોટી બુમડી	૧	અનુ. જન જાતિ સ્ત્રી	અનુ. જન જાતિ સ્ત્રી	સામાન્ય
			૨	અનુ. જન જાતિ		
			૩	અનુ. જન જાતિ		
			૪	અનુ. જન જાતિ સ્ત્રી		
			૫	અનુ. જન જાતિ		
			૬	અનુ. જન જાતિ		
			૭	અનુ. જન જાતિ		
			૮	અનુ. જન જાતિ સ્ત્રી		
			૯	અનુ. જન જાતિ		
૧૫	જેતપુર	નવા ટીબરવા	૧	અનુ. જન જાતિ	અનુ. જન જાતિ	સામાન્ય
			૨	અનુ. જન જાતિ		
			૩	અનુ. જન જાતિ		
			૪	અનુ. જન જાતિ		
			૫	અનુ. જન જાતિ સ્ત્રી		
			૬	અનુ. જન જાતિ સ્ત્રી		
			૭	અનુ. જન જાતિ		

૧૬	જેતપુર	વણઘા	૧	સામાન્ય સ્ત્રી	સા.શૈ. પછાતવર્ગ	સામાન્ય
			૨	સામાન્ય		
			૩	અનુ. જન જાતિ		
			૪	અનુ. જન જાતિ સ્ત્રી		
			૫	અનુ. જન જાતિ		
			૬	અનુ. જન જાતિ		
			૭	સામાન્ય		
૧૭	જેતપુર	વાલોઠી	૧	અનુ. જન જાતિ	અનુ. જન જાતિ	સામાન્ય
			૨	અનુ. જન જાતિ		
			૩	અનુ. જન જાતિ		
			૪	અનુ. જન જાતિ સ્ત્રી		
			૫	અનુ. જન જાતિ સ્ત્રી		
			૬	અનુ. જન જાતિ		
			૭	અનુ. જન જાતિ		
૧૮	જેતપુર	વાજપુર	૧	અનુ. જન જાતિ	અનુ. જન જાતિ	સામાન્ય
			૨	અનુ. જન જાતિ		
			૩	અનુ. જન જાતિ		
			૪	અનુ. જન જાતિ		
			૫	અનુ. જન જાતિ		
			૬	અનુ. જન જાતિ		
			૭	અનુ. જન જાતિ સ્ત્રી		
			૮	અનુ. જન જાતિ સ્ત્રી		
			૯	અનુ. જન જાતિ સ્ત્રી		
૧૯	જેતપુર	વાવડી	૧	અનુ. જન જાતિ	અનુ. જન જાતિ	સામાન્ય
			૨	અનુ. જન જાતિ		
			૩	અનુ. જન જાતિ		
			૪	અનુ. જન જાતિ		
			૫	અનુ. જન જાતિ સ્ત્રી		
			૬	અનુ. જન જાતિ		
			૭	અનુ. જન જાતિ		
			૮	અનુ. જન જાતિ સ્ત્રી		
			૯	અનુ. જન જાતિ સ્ત્રી		

INDEX

પેટા ચુંટણી

૨૦	જેતપુર	જામ્બા	૪	અનુ. જન જાતિ	–	પેટા ચૂંટણી

(૩) આ જાહેરનામું ગુજરાત પંચાયત ચુંટણી અધિનિયમો ૧૯૯૪ના નિયમ ૯(૧) અન્વયે સરકારી રાજયપત્રમાં પ્રસિધ્ધી કરાવવામાં આવે છે. ચૂંટ.

(સહી) અવાચ્ય

કલેકટર વડોદરા જીલ્લો

અને

રાજય ચૂંટણી પંચના અધિકારી

ગુજરાત પંચાયત ચૂંટણી નિયમો ૧૯૯૪ના નિયમ-૯(૨) અન્વયે ચૂંટણીનું જાહેરનામું
જીલ્લા કલેકટર કચેરી, ચૂંટણી શાખા, જીલ્લા : વડોદરા

ક્રમાંક :- ગ્રા.પં /ચૂંટણી/ જાહેરનામું/ જેતપુર /૨૦૦૩ તારીખ : ૧૫ /૦૧/૨૦૦૩

જાહેરનામું

વડોદરા જીલ્લાના જેતપુર તાલુકાની ગ્રામપંચાયતોના વાર્ડની બેઠકોની/ સરપંચની બેઠકોની સામાન્ય / પેટા ચૂંટણી :-૨૦૦૩

૧) ગુજરાત પંચાયત અધિનિયમ ૧૯૯૩ ની કલમ-૧૬ ની પેટા કલમ(૧) મુજબ વડોદરા જીલ્લાની જેતપુર તાલુકાની ગ્રામપંચાયતોના વાર્ડની રચના તથા બેઠકોની ફાળવણી રાજ્ય ચૂંટણીપંચના અધિકારી તરીકે કરેલ છે.

૨) ગુજરાત પંચાયત ચૂંટણી નિયમો-૧૯૯૪ના નિયમ-૯ ના પેટા નિયમ-૨ થી પ્રાપ્ત થએલ સત્તાની રૂઇએ રાજ્ય ચૂંટણી પંચના અધિકારી તરીકે કલેકટર વડોદરા, વડોદરા જીલ્લાની નીચેની અનુસૂચિના કોલમ નં.૨માં જણાવેલ તાલુકાની સામે કોલમ નં. ૩ માં જણાવેલ ગ્રામ પંચાયતોના કોલમ નં.૪માં જણાવેલ વોર્ડની કોલમ નં.૫માં જણાવેલ બેઠકો ભરવા માટે સભ્યોની તથા કોલમ નં.૬ માં જણાવેલ પ્રકારવાળી સરપંચની બેઠકો ભરવા માટે સરપંચની ચૂંટણી યોજવાનો તબક્કાવાર કાર્યક્રમ નીચે જણાવ્યા મુજબ નક્કી કરું છું.

વિગત	તારીખ	સમય	સ્થળ
(ક) ઉમેદવારી પત્રો રજુ કરવાની / ભરવાની છેલ્લી તારીખ	૨૨-૦૧-૨૦૦૩	૧૧-૦૦ કલાકથી ૧૫-૦૦ કલાક સુધી	ચૂંટણી અધિકારી/મદદ ચૂંટણી અધિકારીની કચેરી ખાતે
(ખ) ઉમેદવારીપત્રોની ચકાસણી તારીખ	૨૩-૦૧-૨૦૦૩	૧૧-૦૦ કલાક ચકાસણી પુરી થાય ત્યા સુધી	ચૂંટણી અધિકારીની કચેરી ખાતે
(ગ) ઉમેદવારીપત્રો પાછા ખેંચી લેવાની છેલ્લી તારીખ	૨૫-૦૧-૨૦૦૩	૧૫-૦૦ કલાક સુધી	ચૂંટણી અધિકારી/મદદ ચૂંટણી અધિકારીની કચેરી ખાતે
(ઘ) આવશ્યક હોય તો મતદાનની તારીખ	૦૯-૦૨-૨૦૦૩	સવારના ૮-૦૦ થી સાંજના ૧૭-૦૦ સુધી	-
(ચ) મતદાનનો સમય	૦૯-૦૨-૨૦૦૩	સવારના ૮-૦૦ થી સાંજના૧૭-૦૦ સુધી	-
(છ) મતદાનના સ્થળ	૦૯-૦૨-૨૦૦૩	સવારના ૮-૦૦ થી સાંજના ૧૭-૦૦ સુધી	જીલ્લા ચૂંટણી અધિકારીએ જાહેર કરેલ/ પ્રસિદ્ધ કરેલ મતદાન મથકો ઉપર

INDEX

(જ) મતગણતરી માટેની તારીખ અને સમય	૧૧-૦૨-૨૦૦૩	તા. ૧૧-૦૨-૦૩ નો દિવસ રાખવો. તાલુકાની વધારે ગ્રામ પંચાયતોની ચૂંટણી યોજાતી હોય ત્યારે ચૂંટણી અધિકારીને જ રૂરી જણાશે તો મત ગણતરી બેબે દિવસ એટલે કે તા. ૧૧-૦૨-૨૦૦૩ તથા તા. ૧૨-૦૨-૦૩ ના રોજ રાખી શકશે અને મત ગણતરીનો સમય સવારે ૯.૦૦ કલાકથી ગણતરી પુરી થાય ત્યા સુધીનો નક્કી કરવાનો રહેશે. ગ્રામ પંચાયતની સામાન્ય/પેટા/ મધ્યસત્ર ચૂંટણીની મત ગણતરી ચૂંટણી અધિકારીએ તાલુકા મથકે રાખવાની રહેશે. જે તે ગ્રામ પંચાયત ખાતે મતગણતરી રાખવાની નથી.
(ઝ) ચૂંટણી પ્રક્રિયા પુરી થવા માટેની તારીખ	૧૭-૦૨-૨૦૦૩	-

અનુસૂચિ

જેતપુર તાલુકા ગ્રામ પચાયતોની ચૂંટણી યોજવાની છે તેની યાદી

અનું નં	તાલુકાનું નામ	ગ્રામ પંચાયનું નામ	વોર્ડ નંબર/ ક્રમાંક	વોર્ડની બેઠકનો પ્રકાર	સરપંચની બેઠકનો પ્રકાર	ચૂંટણીનો પ્રકાર
૧	૨	૩	૪	૫	૬	૭
૧	જેતપુર	ભેંસાવહી	૧	અનુ. જન જાતિ	અનુ. જન જાતિ	સામાન્ય
			૨	અનુ. જન જાતિ		
			૩	સામાન્ય		
			૪	અનુ. જન જાતિ		
			૫	અનુ. જન જાતિ સ્ત્રી		
			૬	અનુ. જન જાતિ		
			૭	અનુ. જન જાતિ સ્ત્રી		
૨	જેતપુર	બોરકંડા	૧	અનુ. જન જાતિસ્ત્રી	અનુ. જન જાતિ	સામાન્ય
			૨	અનુ. જન જાતિ સ્ત્રી		
			૩	અનુ. જન જાતિ		
			૪	અનુ. જન જાતિ સ્ત્રી		
			૫	અનુ. જન જાતિ		
			૬	અનુ. જન જાતિ		
			૭	અનુ. જન જાતિ		
			૮	સા. શૈ. પછાતવર્ગ		
			૯	અનુ. જન જાતિ		
			૧૦	સામાન્ય સ્ત્રી		
			૧૧	અનુ. જન જાતિ		

૩	જેતપુર	બારાવાડ	૧	અનુ. જન જાતિ	અનુ. જન જાતિ	સામાન્ય
			૨	અનુ. જન જાતિ		
			૩	અનુ. જન જાતિ		
			૪	અનુ. જન જાતિ સ્ત્રી		
			૫	અનુ. જન જાતિ		
			૬	અનુ. જન જાતિ		
			૭	અનુ. જન જાતિ સ્ત્રી		
૪	જેતપુર	બામરોલી	૧	અનુ. જન જાતિ	અનુ. જન જાતિ સ્ત્રી	સામાન્ય
			૨	અનુ. જન જાતિ		
			૩	અનુ. જન જાતિ		
			૪	અનુ. જન જાતિ		
			૫	અનુ. જન જાતિ સ્ત્રી		
			૬	અનુ. જન જાતિ સ્ત્રી		
			૭	અનુ. જન જાતિ		
૫	જેતપુર	ચુંધેલી	૧	સા.શૈ. પછાતવર્ગ	અનુ. જન જાતિ સ્ત્રી	સામાન્ય
			૨	અનુ. જન જાતિ સ્ત્રી		
			૩	અનુ. જન જાતિ		
			૪	સામાન્ય સ્ત્રી		
			૫	સામાન્ય		
			૬	સામાન્ય		
			૭	સામાન્ય		
૬	જેતપુર	ચલામલી	૧	સા.શૈ. પછાતવર્ગ	અનુ. જાતિ સ્ત્રી	સામાન્ય
			૨	અનુ. જન જાતિ સ્ત્રી		
			૩	સામાન્ય સ્ત્રી		
			૪	સામાન્ય		
			૫	સામાન્ય		
			૬	અનુ. જન જાતિ		
			૭	અનુ. જાતિ		
૭	જેતપુર	ગેડીયા	૧	અનુ. જન જાતિ	અનુ. જન જાતિ	સામાન્ય
			૨	અનુ. જન જાતિ		
			૩	અનુ. જન જાતિ		
			૪	અનુ. જન જાતિ		
			૫	અનુ. જન જાતિ		
			૬	અનુ. જન જાતિ સ્ત્રી		
			૭	અનુ. જન જાતિ સ્ત્રી		

INDEX

૮	જેતપુર	કોસુમ	૧	અનુ. જન જાતિ સ્ત્રી	અનુ. જન જાતિ	સામાન્ય
			૨	અનુ. જન જાતિ		
			૩	અનુ. જન જાતિ		
			૪	અનુ. જન જાતિ		
			૫	અનુ. જન જાતિ સ્ત્રી		
			૬	અનુ. જન જાતિ		
			૭	અનુ. જન જાતિ		
૯	જેતપુર	કરજવાંટ	૧	અનુ. જન જાતિ સ્ત્રી	સામાન્ય સ્ત્રી	સામાન્ય
			૨	અનુ. જન જાતિ		
			૩	સામાન્ય		
			૪	સામાન્ય		
			૫	અનુ. જન જાતિ સ્ત્રી		
			૬	અનુ. જન જાતિ		
			૭	અનુ. જન જાતિ		
૧૦	જેતપુર	કંડા	૧	અનુ. જન જાતિ	અનુ. જન જાતિ	સામાન્ય
			૨	અનુ. જન જાતિ સ્ત્રી		
			૩	અનુ. જન જાતિ		
			૪	અનુ. જન જાતિ		
			૫	અનુ. જન જાતિ સ્ત્રી		
			૬	અનુ. જન જાતિ		
			૭	અનુ. જન જાતિ		
૧૧	જેતપુર	કલારાણી	૧	અનુ. જન જાતિ	અનુ. જન જાતિ	સામાન્ય
			૨	અનુ. જન જાતિ સ્ત્રી		
			૩	અનુ. જન જાતિ		
			૪	અનુ. જન જાતિ		
			૫	સામાન્ય		
			૬	અનુ. જન જાતિ સ્ત્રી		
			૭	અનુ. જન જાતિ		
૧૨	જેતપુર	મજીગામ	૧	અનુ. જન જાતિ	અનુ. જન જાતિ	સામાન્ય
			૨	અનુ. જન જાતિ		
			૩	અનુ. જન જાતિ		
			૪	અનુ. જન જાતિ		
			૫	અનુ. જન જાતિ		
			૬	અનુ. જન જાતિ સ્ત્રી		
			૭	અનુ. જન જાતિ સ્ત્રી		

INDEX

૧૩	જેતપુર	મોરાડુંગરી	૧	અનુ. જન જાતિ	અનુ. જન જાતિ	સામાન્ય
			૨	અનુ. જન જાતિ		
			૩	અનુ. જન જાતિ સ્ત્રી		
			૪	અનુ. જન જાતિ સ્ત્રી		
			૫	અનુ. જન જાતિ		
			૬	અનુ. જન જાતિ		
			૭	અનુ. જન જાતિ		
૧૪	જેતપુર	મોટી બુમડી	૧	અનુ. જન જાતિ સ્ત્રી	અનુ. જન જાતિ સ્ત્રી	સામાન્ય
			૨	અનુ. જન જાતિ		
			૩	અનુ. જન જાતિ		
			૪	અનુ. જન જાતિ સ્ત્રી		
			૫	અનુ. જન જાતિ		
			૬	અનુ. જન જાતિ		
			૭	અનુ. જન જાતિ		
			૮	અનુ. જન જાતિ સ્ત્રી		
			૯	અનુ. જન જાતિ		
૧૫	જેતપુર	નવા ટીબરવા	૧	અનુ. જન જાતિ	અનુ. જન જાતિ	સામાન્ય
			૨	અનુ. જન જાતિ		
			૩	અનુ. જન જાતિ		
			૪	અનુ. જન જાતિ		
			૫	અનુ. જન જાતિ સ્ત્રી		
			૬	અનુ. જન જાતિ સ્ત્રી		
			૭	અનુ. જન જાતિ		
૧૬	જેતપુર	વણધા	૧	સામાન્ય સ્ત્રી	સા.શૈ. પછાતવર્ગ	સામાન્ય
			૨	સામાન્ય		
			૩	અનુ. જન જાતિ		
			૪	અનુ. જન જાતિ સ્ત્રી		
			૫	અનુ. જન જાતિ		
			૬	અનુ. જન જાતિ		
			૭	સામાન્ય		
૧૭	જેતપુર	વાલોઠી	૧	અનુ. જન જાતિ	અનુ. જન જાતિ	સામાન્ય
			૨	અનુ. જન જાતિ		
			૩	અનુ. જન જાતિ		
			૪	અનુ. જન જાતિ સ્ત્રી		
			૫	અનુ. જન જાતિ સ્ત્રી		
			૬	અનુ. જન જાતિ		
			૭	અનુ. જન જાતિ		

INDEX

૧૮	જેતપુર	વાજપુર	૧	અનુ. જન જાતિ	અનુ. જન જાતિ	સામાન્ય
			૨	અનુ. જન જાતિ		
			૩	અનુ. જન જાતિ		
			૪	અનુ. જન જાતિ		
			૫	અનુ. જન જાતિ		
			૬	અનુ. જન જાતિ		
			૭	અનુ. જન જાતિ સ્ત્રી		
			૮	અનુ. જન જાતિ સ્ત્રી		
			૯	અનુ. જન જાતિ સ્ત્રી		
૧૯	જેતપુર	વાવડી	૧	અનુ. જન જાતિ	અનુ. જન જાતિ	સામાન્ય
			૨	અનુ. જન જાતિ		
			૩	અનુ. જન જાતિ		
			૪	અનુ. જન જાતિ		
			૫	અનુ. જન જાતિ સ્ત્રી		
			૬	અનુ. જન જાતિ		
			૭	અનુ. જન જાતિ		
			૮	અનુ. જન જાતિ સ્ત્રી		
			૯	અનુ. જન જાતિ સ્ત્રી		

પેટા ચુંટણી

૨૦	જેતપુર	જામ્બા	૪	અનુ. જન જાતિ	–	પેટા ચૂંટણી

(સહી) અવાચ્ય

કલેકટર વડોદરા જીલ્લો અને રાજ્ય ચૂંટણી
પંચના અધિકારી

INDEX

ગુજરાત પંચાયત અધિનિયમ ૧૯૯૩ની કલમ ૧૫ની પેટા કલમ (૧) અન્વયે ચુંટણીનું
જાહેરનામું

જીલ્લા કલેકટર કચેરી, ચુંટણી શાખા, વડોદરા જીલ્લો

ક્રમાંક :- વીપી-ચુંટણી-જાહેરનામુ-છોટાઉદેપુર - -૨૦૦૩. તારીખ :- ૧૫/૦૧ /૨૦૦૩.

-: જાહેરનામું :-

વડોદરા જીલ્લાની છોટાઉદેપુર તાલુકાની ગ્રામ પંચાયતોના વોર્ડની બેઠકોની / સરપંચની બેઠકોની સમાન્ય / પેટા ચુંટણી-૨૦૦૩

(૧) ગુજરાત પંચાયત અધિનિયમ ૧૯૯૩ની કલમ- ૧૬ ની પેટા કલમ-(૧) મુજબ વડોદરા જીલ્લાની છોટાઉદેપુર તાલુકાની ગ્રામ પંચાયતોના વોર્ડની રચના તથા બેઠકોની ફાળવણી રાજ્ય ચુંટણી પંચના અધિકારી તરીકે કરેલ છે.

(૨) ગુજરાત પંચાયત અધિનિયમ-૧૯૯૩ની કલમ-૧૫ની પેટા કલમ (૧)થી પ્રાપ્ત થયેલ સત્તાની રૂઈએ રાજય ચુંટણી પંચના અધિકારી તરીકે કલેકટર, વડોદરા જીલ્લાની નીચે અનુસુચિના કોલમ નં-૨ માં જણાવેલ તાલુકાની સામે કોલમ નં. ૩માં જણાવેલ ગ્રામ પંચાયતોના કોલમ-૪, ૫ માં જણાવેલ વોર્ડની બેઠકોની તથા કોલમ નં ૬ માં જણાવેલ સરપંચની બેઠકોની સામાન્ય પેટા ચુંટણી તા. ૯/૦૨ /૨૦૦૩નાં રોજ યોજવાનું જાહેર કરે છે.

અનુસૂચિ
છોટાઉદેપુર ગ્રામ પંચાયતોની ચૂંટણી યોજવાની છે તેની યાદી

અનું નં	તાલુકાનું નામ	ગ્રામ પંચાયનું નામ	વોર્ડ નંબર/ ક્રમાંક	વોર્ડની બેઠકનો પ્રકાર	સરપંચની બેઠકનો પ્રકાર	ચૂંટણીનો પ્રકાર
૧	૨	૩	૪	૫	૬	૭
૧	છોટાઉદેપુર	તેજગઢ	૧	સા.શૈ. પછાતવર્ગ	અનુ. જન જાતિ	સામાન્ય
			૨	અનુ. જન જાતિ		
			૩	અનુ. જાતિ		
			૪	સામાન્ય સ્ત્રી		
			૫	અનુ. જન જાતિ સ્ત્રી		
			૬	સામાન્ય		
			૭	અનુ. જન જાતિ		
			૮	અનુ. જન જાતિ સ્ત્રી		
			૯	સામાન્ય		
			૧૦	અનુ. જન જાતિ		
			૧૧	અનુ. જન જાતિ સ્ત્રી		
			૧૨	અનુ. જન જાતિ		
			૧૩	અનુ. જન જાતિ		

INDEX

પેટા ચુંટણી

૨	છોટાઉદેપુર	સીગલા	૬	અનુ. જન જાતિ	—	પેટા ચુંટણી

(૩) આ જાહેરનામું ગુજરાત પંચાયત ચુંટણી અધિનિયમો ૧૯૯૪ના નિયમ ૯(૧) અન્વયે સરકારી રાજયપત્રમાં પ્રસિધ્ધી કરાવવામાં આવે છે.

(સહી) અવાચ્ય

કલેકટર વડોદરા જીલ્લો
અને
રાજય ચુંટણી પંચના અધિકારી

ગુજરાત પંચાયત ચૂંટણી નિયમો ૧૯૯૪ના નિયમ-૯(૨) અન્વયે ચૂંટણીનું જાહેરનામું
જીલ્લા કલેકટર કચેરી, ચૂંટણી શાખા, જીલ્લા : વડોદરા

ક્રમાંક :- ગ્રા.પં /ચૂંટણી/ જાહેરનામું/ છોટાઉદેપુર /૨૦૦૩ તારીખ : ૧૫ /૦૧/૨૦૦૩

જાહેરનામું

વડોદરા જીલ્લાના છોટાઉદેપુર તાલુકાની ગ્રામપંચાયતોના વાર્ડની બેઠકોની/ સરપંચની બેઠકોની સામાન્ય / પેટા ચૂંટણી :-૨૦૦૩

૧) ગુજરાત પંચાયત અધિનિયમ ૧૯૯૩ ની કલમ-૧૬ ની પેટા કલમ(૧) મુજબ વડોદરા જીલ્લાની છોટાઉદેપુર તાલુકાની ગ્રામપંચાયતોના વાર્ડની રચના તથા બેઠકોની ફાળવણી રાજય ચૂંટણીપંચના અધિકારી તરીકે કરેલ છે.

૨) ગુજરાત પંચાયત ચૂંટણી નિયમો-૧૯૯૪ના નિયમ-૯ ના પેટા નિયમ-૨ થી પ્રાપ્ત થએલ સત્તાની રૂઇએ રાજય ચૂંટણી પંચના અધિકારી તરીકે કલેકટર વડોદરા, વડોદરા જીલ્લાની નીચેની અનુસૂચિના કોલમ નં.૨માં જણાવેલ તાલુકાની સામે કોલમ નં. ૩ માં જણાવેલ ગ્રામ પંચાયતોના કોલમ નં.૪માં જણાવેલ વોર્ડની કોલમ નં.૫માં જણાવેલ બેઠકો ભરવા માટે સભ્યોની તથા કોલમ નં.૬ માં જણાવેલ પ્રકારવાળી સરપંચની બેઠકો ભરવા માટે સરપંચની ચૂંટણી યોજવાનો તબક્કાવાર કા ો જણાવ્યા મુજબ નક્કી કરું છું.

વિગત	તારીખ	સમય	સ્થળ
(ક) ઉમેદવારી પત્રો રજુ કરવાની / ભરવાની છેલ્લી તારીખ	૨૨-૦૧-૨૦૦૩	૧૧-૦૦ કલાકથી ૧૫-૦૦ કલાક સુધી	ચૂંટણી અધિકારી/મદદ ચૂંટણી અધિકારીની કચેરી ખાતે
(ખ) ઉમેદવારીપત્રોની ચકાસણી તારીખ	૨૩-૦૧-૨૦૦૩	૧૧-૦૦ કલાક ચકાસણી પુરી થાય ત્યા સુધી	ચૂંટણી અધિકારીની કચેરી ખાતે
(ગ) ઉમેદવારીપત્રો પાછા ખેંચી લેવાની છેલ્લી તારીખ	૨૫-૦૧-૨૦૦૩	૧૫-૦૦ કલાક સુધી	ચૂંટણી અધિકારી/મદદ ચૂંટણી અધિકારીની કચેરી ખાતે
(ઘ) આવશ્યક હોય તો મતદાનની તારીખ	૦૯-૦૨-૨૦૦૩	સવારના ૮-૦૦ થી સાંજના ૧૭-૦૦ સુધી	-
(ચ) મતદાનનો સમય	૦૯-૦૨-૨૦૦૩	સવારના ૮-૦૦ થી સાંજના૧૭-૦૦ સુધી	-
(છ) મતદાનના સ્થળ	૦૯-૦૨-૨૦૦૩	સવારના ૮-૦૦ થી સાંજના ૧૭-૦૦ સુધી	જીલ્લા ચૂંટણી અધિકારીએ જાહેર કરેલ/ પ્રસિદ્ધ કરેલ મતદાન મંથકો ઉપર

(જ) મતગણતરી માટેની તારીખ અને સમય	૧૧-૦૨-૨૦૦૩	તા. ૧૧-૦૨-૦૩ નો દિવસ રાખવો. તાલુકાની વધારે ગ્રામ પંચાયતોની ચૂંટણી યોજાતી હોય ત્યારે ચૂંટણી અધિકારીને જ રૂરી જણાશે તો મત ગણતરી બેબે દિવસ એટલે કે તા. ૧૧-૦૨-૨૦૦૩ તથા તા. ૧૨-૦૨-૦૩ ના રોજ રાખી શકશે અને મત ગણતરીનો સમય સવારે ૯.૦૦ કલાકથી ગણતરી પુરી થાય ત્યા સુધીનો નક્કી કરવાનો રહેશે. ગ્રામ પંચાયતની સામાન્ય/પેટા/ મધ્યસત્ર ચૂંટણીની મત ગણતરી ચૂંટણી અધિકારીએ તાલુકા મથકે રાખવાની રહેશે. જે તે ગ્રામ પંચાયત ખાતે મતગણતરી રાખવાની નથી.	
(ઝ) ચૂંટણી પ્રક્રિયા પુરી થવા માટેની તારીખ	૧૭-૦૨-૨૦૦૩	-	-

અનુસૂચિ

છોટાઉદેપુર ગ્રામ પંચાયતોની ચૂંટણી યોજવાની છે તેની યાદી

અનું નં	તાલુકાનું નામ	ગ્રામ પંચાયનું નામ	વોર્ડ નંબર/ ક્રમાંક	વોર્ડની બેઠકનો પ્રકાર	સરપંચની બેઠકનો પ્રકાર	ચૂંટણીનો પ્રકાર
૧	૨	૩	૪	૫	૬	૭
૧	છોટાઉદેપુર	તેજગઢ	૧	સા.શૈ. પછાતવર્ગ	અનુ. જન જાતિ	સામાન્ય
			૨	અનુ. જન જાતિ		
			૩	અનુ. જાતિ		
			૪	સામાન્ય સ્ત્રી		
			૫	અનુ. જન જાતિ સ્ત્રી		
			૬	સામાન્ય		
			૭	અનુ. જન જાતિ		
			૮	અનુ. જન જાતિ સ્ત્રી		
			૯	સામાન્ય		
			૧૦	અનુ. જન જાતિ		
			૧૧	અનુ. જન જાતિ સ્ત્રી		
			૧૨	અનુ. જન જાતિ		
			૧૩	અનુ. જન જાતિ		

પેટા ચુંટણી

૨	છોટાઉદેપુર	સીગલા	૬	અનુ. જન જાતિ		પેટા ચુંટણી

(સહી) અવાચ્ય

કલેકટર વડોદરા જીલ્લો અને રાજ્ય ચૂંટણી

પંચના અધિકારી

INDEX

ગુજરાત પંચાયત અધિનિયમ ૧૯૯૩ની કલમ ૧૫ની પેટા કલમ (૧) અન્વયે ચુંટણીનું જાહેરનામું

જીલ્લા કલેકટર કચેરી, ચુંટણી શાખા, વડોદરા જીલ્લો

ક્રમાંક :- વીપી-ચુંટણી-જાહેરનામુ-કવાંટ - -૨૦૦૩. તારીખ :- ૧૫/૦૧ /૨૦૦૩.

-: જાહેરનામું :-

વડોદરા જીલ્લાની કવાંટ તાલુકાની ગ્રામ પંચાયતોના વોર્ડની બેઠકોની / સરપંચની બેઠકોની સમાન્ય / પેટા ચુંટણી-૨૦૦૩

(૧) ગુજરાત પંચાયત અધિનિયમ ૧૯૯૩ની કલમ- ૧૬ ની પેટા કલમ-(૧) મુજબ વડોદરા જીલ્લાની કવાંટ તાલુકાની ગ્રામ પંચાયતોના વોર્ડની રચના તથા બેઠકોની ફાળવણી રાજય ચુંટણી પંચના અધિકારી તરીકે કરેલ છે.

(૨) ગુજરાત પંચાયત અધિનિયમ-૧૯૯૩ની કલમ-૧૫ની પેટા કલમ (૧)થી પ્રાપ્ત થયેલ સત્તાની રૂઈએ રાજય ચુંટણી પંચના અધિકારી તરીકે કલેકટર, વડોદરા જીલ્લાની નીચે અનુસુચિના કોલમ નં-૨ માં જણાવેલ તાલુકાની સામે કોલમ નં. ૩માં જણાવેલ ગ્રામ પંચાયતોના કોલમ-૪, ૫ માં જણાવેલ વોર્ડની બેઠકોની તથા કોલમ નં ૬ માં જણાવેલ સરપંચની બેઠકોની સામાન્ય પેટા ચુંટણી તા. ૯/૦૨ /૨૦૦૩નાં રોજ યોજવાનું જાહેર કરે છે.

અનુસૂચિ

કવાંટ તાલુકા ગ્રામ પચાયતોની ચૂંટણી યોજવાની છે તેની યાદી

અનું નં	તાલુકાનું નામ	ગ્રામ પંચાયનું નામ	વોર્ડ નંબર/ ક્રમાંક	વોર્ડની બેઠકનો પ્રકાર	સરપંચની બેઠકનો પ્રકાર	ચૂંટણીનો પ્રકાર
૧	૨	૩	૪	૫	૬	૭
૧	કવાંટ	આંબા ડુંગર	૧	અનુ. જન જાતિ સ્ત્રી	અનુ. જન જાતિ	સામાન્ય
			૨	અનુ. જન જાતિ		
			૩	સા.શૈ. પછાતવર્ગ		
			૪	અનુ. જન જાતિ		
			૫	અનુ. જન જાતિ સ્ત્રી		
			૬	સામાન્ય સ્ત્રી		
			૭	અનુ. જન જાતિ		
			૮	અનુ. જન જાતિ		
			૯	સામાન્ય		

INDEX

૨	કવાંટ	ડુંગર ગામ	૧	અનુ. જન જાતિ સ્ત્રી	અનુ. જન જાતિ	સામાન્ય
			૨	અનુ. જન જાતિ સ્ત્રી		
			૩	અનુ. જન જાતિ		
			૪	અનુ. જન જાતિ		
			૫	અનુ. જન જાતિ		
			૬	અનુ. જન જાતિ સ્ત્રી		
			૭	અનુ. જન જાતિ		
			૮	અનુ. જન જાતિ		
			૯	અનુ. જન જાતિ		
૩	કવાંટ	ગુંગલીયા	૧	અનુ. જન જાતિ	અનુ. જન જાતિ	સામાન્ય
			૨	અનુ. જન જાતિ		
			૩	અનુ. જન જાતિ		
			૪	અનુ. જન જાતિ		
			૫	અનુ. જન જાતિ સ્ત્રી		
			૬	અનુ. જન જાતિ સ્ત્રી		
			૭	અનુ. જન જાતિ		
			૮	અનુ. જન જાતિ સ્ત્રી		
			૯	અનુ. જન જાતિ		
૪	કવાંટ	કરજવાંટ	૧	અનુ. જન જાતિ સ્ત્રી	અનુ. જન જાતિ	સામાન્ય
			૨	અનુ. જન જાતિ સ્ત્રી		
			૩	અનુ. જાતિ		
			૪	અનુ. જન જાતિ		
			૫	અનુ. જન જાતિ		
			૬	અનુ. જન જાતિ સ્ત્રી		
			૭	અનુ. જન જાતિ		
			૮	અનુ. જન જાતિ		
			૯	અનુ. જન જાતિ		
૫	કવાંટ	ખાટીયાવાંટ	૧	અનુ. જન જાતિ સ્ત્રી	અનુ. જન જાતિ	સામાન્ય
			૨	અનુ. જન જાતિ		
			૩	અનુ. જન જાતિ		
			૪	અનુ. જન જાતિ		
			૫	અનુ. જન જાતિ		
			૬	અનુ. જન જાતિ		
			૭	અનુ. જન જાતિ સ્ત્રી		
૬	કવાંટ	કેડાવાંટ	૧	અનુ. જન જાતિ સ્ત્રી	અનુ. જન જાતિ	સામાન્ય
			૨	અનુ. જન જાતિ		
			૩	અનુ. જન જાતિ		
			૪	અનુ. જન જાતિ		
			૫	અનુ. જાતિ		
			૬	અનુ. જન જાતિ સ્ત્રી		
			૭	અનુ. જન જાતિ		

INDEX

૭	કવાંટ	માણાવાંટ	૧	અનુ. જન જાતિ	અનુ. જન જાતિ	સામાન્ય
			૨	અનુ. જન જાતિ		
			૩	અનુ. જન જાતિ		
			૪	અનુ. જન જાતિ સ્ત્રી		
			૫	અનુ. જન જાતિ સ્ત્રી		
			૬	અનુ. જન જાતિ		
			૭	અનુ. જન જાતિ		
૮	કવાંટ	રૂમડીયા	૧	અનુ. જન જાતિ સ્ત્રી	અનુ. જન જાતિ	સામાન્ય
			૨	અનુ. જન જાતિ		
			૩	અનુ. જન જાતિ		
			૪	અનુ. જન જાતિ સ્ત્રી		
			૫	અનુ. જન જાતિ		
			૬	અનુ. જન જાતિ		
			૭	અનુ. જન જાતિ		
૯	કવાંટ	રોડધા	૧	અનુ. જન જાતિ	અનુ. જન જાતિ	સામાન્ય
			૨	અનુ. જન જાતિ સ્ત્રી		
			૩	અનુ. જન જાતિ		
			૪	અનુ. જન જાતિ		
			૫	અનુ. જન જાતિ		
			૬	અનુ. જન જાતિ		
			૭	અનુ. જન જાતિ સ્ત્રી		
૧૦	કવાંટ	સીંગલકુવા	૧	અનુ. જન જાતિ સ્ત્રી	અનુ. જન જાતિ સ્ત્રી	સામાન્ય
			૨	અનુ. જન જાતિ		
			૩	અનુ. જન જાતિ		
			૪	અનુ. જન જાતિ સ્ત્રી		
			૫	અનુ. જન જાતિ		
			૬	અનુ. જન જાતિ		
			૭	અનુ. જન જાતિ		

INDEX

૧૧	કવાંટ	સમલવાંટ	૧	અનુ. જન જાતિ સ્ત્રી	અનુ. જન જાતિ સ્ત્રી	સામાન્ય
			૨	અનુ. જન જાતિ		
			૩	અનુ. જન જાતિ સ્ત્રી		
			૪	અનુ. જન જાતિ સ્ત્રી		
			૫	અનુ. જન જાતિ		
			૬	અનુ. જન જાતિ		
			૭	અનુ. જન જાતિ		
			૮	અનુ. જન જાતિ		
			૯	અનુ. જન જાતિ		
૧૨	કવાંટ	થડગામ	૧	અનુ. જન જાતિ	અનુ. જન જાતિ	સામાન્ય
			૨	અનુ. જન જાતિ		
			૩	અનુ. જન જાતિ		
			૪	અનુ. જન જાતિ		
			૫	અનુ. જન જાતિ સ્ત્રી		
			૬	અનુ. જન જાતિ		
			૭	અનુ. જન જાતિ સ્ત્રી		
			૮	અનુ. જન જાતિ સ્ત્રી		
			૯	અનુ. જન જાતિ		
૧૩	કવાંટ	સોઢવડ	૧	અનુ. જન જાતિ	અનુ. જન જાતિ સ્ત્રી	સામાન્ય
			૨	અનુ. જન જાતિ		
			૩	અનુ. જન જાતિ		
			૪	અનુ. જન જાતિ		
			૫	અનુ. જન જાતિ		
			૬	અનુ. જન જાતિ સ્ત્રી		
			૭	અનુ. જન જાતિ સ્ત્રી		
	પેટા ચુંટણી					
૧૪	કવાંટ	આથા ડુંગરી	૭	અનુ. જન જાતિ	—	પેટા ચૂંટણી

(૩) આ જાહેરનામું ગુજરાત પંચાયત ચુંટણી અધિનિયમો ૧૯૯૪ના નિયમ ૯(૧) અન્વયે સરકારી રાજ્યપત્રમાં પ્રસિધ્ધી કરાવવામાં આવે

(સહી) અવાચ્ય

કલેક્ટર વડોદરા જીલ્લો
અને
રાજ્ય ચુંટણી પંચના અધિકારી

INDEX

ગુજરાત પંચાયત ચૂંટણી નિયમો ૧૯૯૪ના નિયમ-૯(૨) અન્વયે ચૂંટણીનું જાહેરનામું
જીલ્લા કલેકટર કચેરી, ચૂંટણી શાખા, જીલ્લા : વડોદરા

ક્રમાંક :- ગ્રા.પં ચૂંટણી/ જાહેરનામું/ ક્વાંટ /૨૦૦૩ તારીખ : ૧૫ /૦૧/૨૦૦૩

જાહેરનામું

વડોદરા જીલ્લાના ક્વાંટ તાલુકાની ગ્રામપંચાયતોના વાર્ડની બેઠકોની/ સરપંચની બેઠકોની સામાન્ય / પેટા ચૂંટણી :-૨૦૦૩

૧) ગુજરાત પંચાયત અધિનિયમ ૧૯૯૩ ની કલમ-૧૬ ની પેટા કલમ(૧) મુજબ વડોદરા જીલ્લાની ક્વાંટ તાલુકાની ગ્રામપંચાયતોના વાર્ડની રચના તથા બેઠકોની ફાળવણી રાજ્ય ચૂંટણીપંચના અધિકારી તરીકે કરેલ છે.

૨) ગુજરાત પંચાયત ચૂંટણી નિયમો-૧૯૯૪ના નિયમ-૯ ના પેટા નિયમ-૨ થી પ્રાપ્ત થએલ સત્તાની રૂઇએ રાજ્ય ચૂંટણી પંચના અધિકારી તરીકે કલેકટર વડોદરા, વડોદરા જીલ્લાની નીચેની અનુસૂચિના કોલમ નં.૨માં જણાવેલ તાલુકાની સામે કોલમ નં. ૩ માં જણાવેલ ગ્રામ પંચાયતોના કોલમ નં.૪માં જણાવેલ વોર્ડની કોલમ નં.૫માં જણાવેલ બેઠકો ભરવા માટે સભ્યોની તથા કોલમ નં.૬ માં જણાવેલ પ્રકારવાળી સરપંચની બેઠકો ભરવા માટે સરપંચની ચૂંટણી યોજવાનો તબક્કાવાર કાર્યક્રમ નીચે જણાવ્યા મુજબ નક્કી કરું છું.

વિગત	તારીખ	સમય	સ્થળ
(ક) ઉમેદવારી પત્રો રજુ કરવાની / ભરવાની છેલ્લી તારીખ	૨૨-૦૧-૨૦૦૩	૧૧-૦૦ કલાકથી ૧૫-૦૦ કલાક સુધી	ચૂંટણી અધિકારી/મદદ ચૂંટણી અધિકારીની કચેરી ખાતે
(ખ) ઉમેદવારીપત્રોની ચકાસણી તારીખ	૨૩-૦૧-૨૦૦૩	૧૧-૦૦ કલાક ચકાસણી પુરી થાય ત્યા સુધી	ચૂંટણી અધિકારીની કચેરી ખાતે
(ગ) ઉમેદવારીપત્રો પાછા ખેંચી લેવાની છેલ્લી તારીખ	૨૫-૦૧-૨૦૦૩	૧૫-૦૦ કલાક સુધી	ચૂંટણી અધિકારી/મદદ ચૂંટણી અધિકારીની કચેરી ખાતે
(ઘ) આવશ્યક હોય તો મતદાનની તારીખ	૦૯-૦૨-૨૦૦૩	સવારના ૮-૦૦ થી સાંજના ૧૭-૦૦ સુધી	-
(ચ) મતદાનનો સમય	૦૯-૦૨-૨૦૦૩	સવારના ૮-૦૦ થી સાંજના૧૭-૦૦ સુધી	-
(છ) મતદાનના સ્થળ	૦૯-૦૨-૨૦૦૩	સવારના ૮-૦૦ થી સાંજના ૧૭-૦૦ સુધી	જીલ્લા ચૂંટણી અધિકારીએ જાહેર કરેલ/ પ્રસિદ્ધ કરેલ મતદાન મથકો ઉપર

INDEX

(જ) મતગણતરી માટેની તારીખ અને સમય	૧૧-૦૨-૨૦૦૩	તા. ૧૧-૦૨-૦૩ નો દિવસ રાખવો. તાલુકાની વધારે ગ્રામ પંચાયતોની ચૂંટણી યોજાતી હોય ત્યારે ચૂંટણી અધિકારીને જ રૂરી જણાશે તો મત ગણતરી બેબે દિવસ એટલે કે તા. ૧૧-૦૨-૨૦૦૩ તથા તા. ૧૨-૦૨-૦૩ ના રોજ રાખી શકશે અને મત ગણતરીનો સમય સવારે ૯.૦૦ કલાકથી ગણતરી પુરી થાય ત્યા સુધીનો નક્કી કરવાનો રહેશે. ગ્રામ પંચાયતની સામાન્ય/પેટા/ મધ્યસત્ર ચૂંટણીની મત ગણતરી ચૂંટણી અધિકારીએ તાલુકા મથકે રાખવાની રહેશે. જે તે ગ્રામ પંચાયત ખાતે મતગણતરી રાખવાની નથી.	
(ઝ) ચૂંટણી પ્રક્રિયા પુરી થવા માટેની તારીખ	૧૭-૦૨-૨૦૦૩	-	-

અનુસૂચિ

કવાંટ તાલુકા ગ્રામ પચાયતોની ચૂંટણી યોજવાની છે તેની યાદી

અનું નં	તાલુકાનું નામ	ગ્રામ પંચાયનું નામ	વોર્ડ નંબર/ ક્રમાંક	વોર્ડની બેઠકનો પ્રકાર	સરપંચની બેઠકનો પ્રકાર	ચૂંટણીનો પ્રકાર
૧	૨	૩	૪	૫	૬	૭
૧	કવાંટ	આંબા ડુંગર	૧	અનુ. જન જાતિ સ્ત્રી	અનુ. જન જાતિ	સામાન્ય
			૨	અનુ. જન જાતિ		
			૩	સા.શૈ. પછાતવર્ગ		
			૪	અનુ. જન જાતિ		
			૫	અનુ. જન જાતિ સ્ત્રી		
			૬	સામાન્ય સ્ત્રી		
			૭	અનુ. જન જાતિ		
			૮	અનુ. જન જાતિ		
			૯	સામાન્ય		
૨	કવાંટ	ડુંગર ગામ	૧	અનુ. જન જાતિ સ્ત્રી	અનુ. જન જાતિ	સામાન્ય
			૨	અનુ. જન જાતિ સ્ત્રી		
			૩	અનુ. જન જાતિ		
			૪	અનુ. જન જાતિ		
			૫	અનુ. જન જાતિ		
			૬	અનુ. જન જાતિ સ્ત્રી		
			૭	અનુ. જન જાતિ		
			૮	અનુ. જન જાતિ		
			૯	અનુ. જન જાતિ		

INDEX

૩	કવાંટ	ગુંગલીયા	૧	અનુ. જન જાતિ	અનુ. જન જાતિ	સામાન્ય
			૨	અનુ. જન જાતિ		
			૩	અનુ. જન જાતિ		
			૪	અનુ. જન જાતિ		
			૫	અનુ. જન જાતિ સ્ત્રી		
			૬	અનુ. જન જાતિ સ્ત્રી		
			૭	અનુ. જન જાતિ		
			૮	અનુ. જન જાતિ સ્ત્રી		
			૯	અનુ. જન જાતિ		
૪	કવાંટ	કરજવાંટ	૧	અનુ. જન જાતિ સ્ત્રી	અનુ. જન જાતિ	સામાન્ય
			૨	અનુ. જન જાતિ સ્ત્રી		
			૩	અનુ. જાતિ		
			૪	અનુ. જન જાતિ		
			૫	અનુ. જન જાતિ		
			૬	અનુ. જન જાતિ સ્ત્રી		
			૭	અનુ. જન જાતિ		
			૮	અનુ. જન જાતિ		
			૯	અનુ. જન જાતિ		
૫	કવાંટ	ખાટીયાવાંટ	૧	અનુ. જન જાતિ સ્ત્રી	અનુ. જન જાતિ	સામાન્ય
			૨	અનુ. જન જાતિ		
			૩	અનુ. જન જાતિ		
			૪	અનુ. જન જાતિ		
			૫	અનુ. જન જાતિ		
			૬	અનુ. જન જાતિ		
			૭	અનુ. જન જાતિ સ્ત્રી		
૬	કવાંટ	કેડાવાંટ	૧	અનુ. જન જાતિ સ્ત્રી	અનુ. જન જાતિ	સામાન્ય
			૨	અનુ. જન જાતિ		
			૩	અનુ. જન જાતિ		
			૪	અનુ. જન જાતિ		
			૫	અનુ. જાતિ		
			૬	અનુ. જન જાતિ સ્ત્રી		
			૭	અનુ. જન જાતિ		

INDEX

૭	કવાંટ	માણાવાંટ	૧	અનુ. જન જાતિ	અનુ. જન જાતિ	સામાન્ય
			૨	અનુ. જન જાતિ		
			૩	અનુ. જન જાતિ		
			૪	અનુ. જન જાતિ સ્ત્રી		
			૫	અનુ. જન જાતિ સ્ત્રી		
			૬	અનુ. જન જાતિ		
			૭	અનુ. જન જાતિ		
૮	કવાંટ	રૂમડીયા	૧	અનુ. જન જાતિ સ્ત્રી	અનુ. જન જાતિ	સામાન્ય
			૨	અનુ. જન જાતિ		
			૩	અનુ. જન જાતિ		
			૪	અનુ. જન જાતિ સ્ત્રી		
			૫	અનુ. જન જાતિ		
			૬	અનુ. જન જાતિ		
			૭	અનુ. જન જાતિ		
૯	કવાંટ	રોડધા	૧	અનુ. જન જાતિ	અનુ. જન જાતિ	સામાન્ય
			૨	અનુ. જન જાતિ સ્ત્રી		
			૩	અનુ. જન જાતિ		
			૪	અનુ. જન જાતિ		
			૫	અનુ. જન જાતિ		
			૬	અનુ. જન જાતિ		
			૭	અનુ. જન જાતિ સ્ત્રી		
૧૦	કવાંટ	શીગલકુવા	૧	અનુ. જન જાતિ સ્ત્રી	અનુ. જન જાતિ સ્ત્રી	સામાન્ય
			૨	અનુ. જન જાતિ		
			૩	અનુ. જન જાતિ		
			૪	અનુ. જન જાતિ સ્ત્રી		
			૫	અનુ. જન જાતિ		
			૬	અનુ. જન જાતિ		
			૭	અનુ. જન જાતિ		
૧૧	કવાંટ	સમલવાંટ	૧	અનુ. જન જાતિ સ્ત્રી	અનુ. જન જાતિ સ્ત્રી	સામાન્ય
			૨	અનુ. જન જાતિ		
			૩	અનુ. જન જાતિ સ્ત્રી		
			૪	અનુ. જન જાતિ સ્ત્રી		
			૫	અનુ. જન જાતિ		
			૬	અનુ. જન જાતિ		
			૭	અનુ. જન જાતિ		
			૮	અનુ. જન જાતિ		
			૯	અનુ. જન જાતિ		

INDEX

૧૨	કવાંટ	થડગામ	૧	અનુ. જન જાતિ	અનુ. જન જાતિ	સામાન્ય
			૨	અનુ. જન જાતિ		
			૩	અનુ. જન જાતિ		
			૪	અનુ. જન જાતિ		
			૫	અનુ. જન જાતિ સ્ત્રી		
			૬	અનુ. જન જાતિ		
			૭	અનુ. જન જાતિ સ્ત્રી		
			૮	અનુ. જન જાતિ સ્ત્રી		
			૯	અનુ. જન જાતિ		
૧૩	કવાંટ	સોઢવડ	૧	અનુ. જન જાતિ	અનુ. જન જાતિ સ્ત્રી	સામાન્ય
			૨	અનુ. જન જાતિ		
			૩	અનુ. જન જાતિ		
			૪	અનુ. જન જાતિ		
			૫	અનુ. જન જાતિ		
			૬	અનુ. જન જાતિ સ્ત્રી		
			૭	અનુ. જન જાતિ સ્ત્રી		
	પેટા ચુંટણી					
૧૪	કવાંટ	આથા ડુંગરી	૭	અનુ. જન જાતિ		પેટા ચૂંટણી

(સહી) અવાચ્ય

કલેકટર વડોદરા જીલ્લો અને રાજ્ય ચૂંટણી
પંચના અધિકારી

સરકારી મધ્યસ્થ મુદ્રણાલય, ગાંધીનગર.

INDEX

Extra No. 35

REGISTERED NO. G/GNR/2

सत्यमेव जयते

The Gujarat Government Gazette

EXTRAORDINARY

PUBLISHED BY AUTHORITY

Vol. XLIV] WEDNESDAY, JANUARY 15, 2003/PAUSA 25, 1924

Separate paging is given to this Part in order that it may be filed as a Separate Compilation.

PART IV—C

Statutory Rules and Orders (other than those published in Parts I, I-A and I-L) made by Statutory Authorities other than the Government of Gujarat including those made by the Government of India, the High Court, the Director of Municipalities, the Commissioner of Police, the Director of Prohibition and excise, the District Magistrates and the Election Commission, Election Tribunals, Returning Officers and other authorities, under the Election Commission.

ગુજરાત પંચાયત અધિનિયમ-૧૯૯૩ ની કલમ ૧૫ ની પેટા કલમ (૧) અન્વયે
ચૂંટણીનું જાહેરનામું

ક્રમાંક: ગ્રા.પં./ચૂંટણી/વશી/૦૩
જીલ્લા કલેક્ટર કચેરી, (ચૂંટણી શાખા)
ભરૂચ તારીખ: ૧૫/૧/૨૦૦૩

ભરૂચ જીલ્લાની **હાંસોટ તાલુકા** ની ગ્રામ પંચાયતોના અનુસુચિ મુજબના વોર્ડની બેઠકોની/સરપંચની બેઠકોની ચૂંટણી

(૧) ગુજરાત પંચાયત અધિનિયમ-૧૯૯૩ ની કલમ -૧૬ ની પેટા કલમ (૧) મુજબ ભરૂચ જીલ્લાની હાંસોટ તાલુકાની ગ્રામ પંચાયતોના વોર્ડની રચના તથા બેઠકોની ફાળવણી રાજય ચૂંટણી પંચના અધિકારી તરીકે કરેલ છે.

(૨) ગુજરાત પંચાયત અધિનિયમ-૧૯૯૩ ની કલમ ૧૫ ની પેટા કલમ (૧) થી પ્રાપ્ત થયેલ સત્તાની રૂઈએ રાજય ચૂંટણી પંચના અધિકારી તરીકે કલેકટર, ભરૂચ તે ભરૂચ જીલ્લાની નીચેની અનુસુચિના કોલમ નંબર: ૨ માં જણાવેલ તાલુકાની સામે કોલમ નંબર: ૩ માં જણાવેલ ગ્રામ પંચયાતોના કોલમ નંબર: ૪ , ૫ માં જણાવેલ વોર્ડની બેઠકોની તથા કોલમ નંબર: ૬ માં જણાવેલ સરપંચની બેઠકોની સામાન્ય / પેટા ચૂંટણી તારીખ : ૯/૨/૨૦૦૩ ના રોજ યોજવાનું જાહેર કરે છે.

INDEX

હાંસોટ તાલુકાની ગ્રામ પંચાયતોની ચૂંટણી યોજવાની છે તેની યાદી

અ.નં.	તાલુકાનું નામ	ગ્રામ પંચાયતનું નામ	વોર્ડ નંબર	વોર્ડની બેઠકનો પ્રકાર	સરપંચની બેઠકનો પ્રકાર	ચૂંટણીનો પ્રકાર
૧	૨	૩	૪	૫	૬	૭
૧	હાંસોટ	હાંસોટ	૧	સામા.શૈક્ષ.રીતે પછાતવર્ગ (સ્ત્રી)	સામાન્ય (સ્ત્રી)	સામાન્ય
			૨	સામાન્ય (સ્ત્રી)		
			૩	અનુ.આદિજાતિ (સામાન્ય)		
			૪	સામા.શૈક્ષ.રીતે પછાતવર્ગ (સામાન્ય)		
			૫	બીન અનામત (સામાન્ય)		
			૬	અનુ.આદિજાતિ (સ્ત્રી)		
			૭	અનુ.જાતિ (સામાન્ય)		
			૮	અનુ.આદિજાતિ (સામાન્ય)		
			૯	સામાન્ય (સ્ત્રી)		
			૧૦	સામાન્ય (સ્ત્રી)		
			૧૧	સામાન્ય (સ્ત્રી)		
			૧૨	સામાન્ય (સ્ત્રી)		
			૧૩	બીન અનામત (સામાન્ય)		
			૧૪	બીન અનામત (સામાન્ય)		
			૧૫	બીન અનામત (સામાન્ય)		
			૧૬	બીન અનામત (સામાન્ય)		
			૧૭	બીન અનામત (સામાન્ય)		
			૧૮	અનુ.આદિજાતિ (સામાન્ય)		
			૧૯	બીન અનામત (સામાન્ય)		
			૨૦	બીન અનામત (સામાન્ય)		
			૨૧	બીન અનામત (સામાન્ય)		
૨	હાંસોટ	બોલાવ	૧	અનુ.આદિજાતિ (સામાન્ય)	–	પેટાચૂંટણી
૩	હાંસોટ	બાડોદરા	૧	સામાન્ય (સ્ત્રી)	–	પેટાચૂંટણી
૪	હાંસોટ	કઠોદરા	૭	અનુ.આદિજાતિ (સામાન્ય)	–	પેટાચૂંટણી
૫	હાંસોટ	આસરમા	૨	અનુ.આદિજાતિ (સામાન્ય)	–	પેટાચૂંટણી

(સહી) અવાચ્ય,
કલેક્ટર, ભરૂચ જિલ્લો અને
રાજ્ય ચૂંટણીપંચના અધિકારી.

INDEX

ગુજરાત પંચાયત ચૂંટણી નિયમો–૧૯૯૪ ના નિયમ –૯ (૨) અન્વયે ચૂંટણીનું જાહેરનામુ

જીલ્લા કલેકટર કચેરી, (ચૂંટણી શાખા)
ભરૂચ જીલ્લો
તારીખ: ૧૫/૧/૨૦૦૩

ક્રમાંક: ગ્રા.પં./ચૂંટણી/વશી/

<u>જાહેરનામું</u>

ભરૂચ જીલ્લાના હાંસોટ તાલુકાની ગ્રામ પંચાયતોના અનુસુચિ મુજબના વોર્ડની બેઠકોની /સરપંચની બેઠકોની ચૂંટણી

(૧) ગુજરાત પંચાયત અધિનિયમ–૧૯૯૩ ની કલમ ૧૬ ની પેટા કલમ (૧) મુજબ ભરૂચ જીલ્લાની હાંસોટ તાલુકાની ગ્રામ પંચાયતોના વોર્ડની રચના તથા બેઠકોની ફાળવણી રાજય ચૂંટણી પંચના અધિકારી તરીકે કરેલ છે.

(૨) ગુજરાત પંચાયત ચૂંટણી નિયમો–૧૯૯૪ ના નિયમ ૯ ના પેટા નિયમ–૨ થી પ્રાપ્ત થયેલ સત્તાની રૂઈએ રાજય ચૂંટણી પંચના અધિકારી તરીકે કલેકટર ભરૂચ તે ભરૂચ જીલ્લાની નીચેની અનુસુચિના કોલમ–નં. ૨ માં જણાવેલ તાલુકાની સામે કોલમ નં. ૩માં જણાવેલ ગ્રામ પંચાયતોના કોલમ નં. ૪ માં જણાવેલ વોર્ડની કોલમ નં. ૫ માં જણાવેલ બેઠકો ભરવા માટે સભ્યોની તથા કોલમ નં. ૬ માં જણાવેલ પ્રકારવાળી સરંપચની બેઠકો ભરવા માટે સરપંચની ચૂંટણી યોજવાનો તબકકાવાર કાર્યક્રમ નીચે જણાવ્યા મુજબ નકકી કરે છે.

અ.નં.	વિગત	તારીખ	સમય	સ્થળ
૧	ઉમેદવારી પત્ર રજુ કરવાની/ભરવાની છેલ્લી તારીખ	૨૨/૧/૨૦૦૩	૧૧–૦૦ કલાકથી ૧૫–૦૦ કલાક સુધી	ચૂંટણી અધિકારી/મદદનીશ ચૂંટણી અધિકારીની કચેરી ખાતે
૨	ઉમેદવારી પત્રોની ચકાસવાની તારીખ	૨૩/૧/૨૦૦૩	૧૧–૦૦ કલાકથી ચકાસણી પુરી થાય ત્યાં સુધી	ચૂંટણી અધિકારીની કચેરી, ખાતે
૩	ઉમેદવારી પાછી ખેંચવાની છેલ્લી તારીખ	૨૫/૧/૨૦૦૩	૧૫–૦૦ કલાક સુધી	ચૂંટણી અધિકારી/મદદનીશ ચૂંટણી અધિકારીની કચેરી ખાતે
૪	આવશ્યક હોયતો મતદાનની તારીખ	૯/૨/૨૦૦૩	–	–
૫	મતદાનનો સમય	–	સવારના ૮–૦૦ થી સાંજના ૫–૦૦ વાગ્યા સુધી	–
૬	મતદાનનું સ્થળ	–	–	જીલ્લા ચૂંટણી અધિકારી, ભરૂચનાઓએ ગ્રામ પંચાયત માટે વોર્ડવાર આખરી જાહેર કરેલ/પ્રસિધ્ધકરેલ મતદાન મથકો ઉપર
૭	મતગણતરી માટેની તારીખ અને સમય	૧૧/૨/૨૦૦૩	સવારે ૯–૦૦ કલાકથી મતગણતરી પૂર્ણ થાય ત્યાં સુધી	તાલુકા મથકે ચૂંટણીઅધિકારી જાહેર કરે તે સ્થળ
૮	ચૂંટણી પ્રક્રિયા પુરી થવાની તારીખ	૧૭/૨/૨૦૦૩	–	–

(સહી) અવાચ્ય,
કલેકટર, ભરૂચ જિલ્લો અને
રાજય ચૂંટણીપંચના અધિકારી.

INDEX

ગુજરાત પંચાયત અધિનિયમ-૧૯૯૩ ની કલમ ૧૫ ની પેટા કલમ (૧) અન્વયે ચૂંટણીનું જાહેરનામું

ક્રમાંકઃ ગ્રા.પં./ચૂંટણી/વશી/૦૩
જીલ્લા કલેકટર કચેરી, (ચૂંટણી શાખા)
ભરૂચ તારીખઃ ૧૫/૧/૨૦૦૩

ભરૂચ જીલ્લાની **આમોદ તાલુકા** ની ગ્રામ પંચાયતોના અનુસુચિ મુજબના વોર્ડની બેઠકોની/સરપંચની બેઠકોની ચૂંટણી

(૧) ગુજરાત પંચાયત અધિનિયમ-૧૯૯૩ ની કલમ -૧૬ ની પેટા કલમ (૧) મુજબ ભરૂચ જીલ્લાની આમોદ તાલુકાની ગ્રામ પંચાયતોના વોર્ડની રચના તથા બેઠકોની ફાળવણી રાજય ચૂંટણી પંચના અધિકારી તરીકે કરેલ છે.

(૨) ગુજરાત પંચાયત અધિનિયમ-૧૯૯૩ ની કલમ ૧૫ ની પેટા કલમ (૧) થી પ્રાપ્ત થયેલ સત્તાની રૂઈએ રાજય ચૂંટણી પંચના અધિકારી તરીકે કલેકટર, ભરૂચ તે ભરૂચ જીલ્લાની નીચેની અનુસુચિના કોલમ નંબરઃ ૨ માં જણાવેલ તાલુકાની સામે કોલમ નંબરઃ ૩ માં જણાવેલ ગ્રામ પંચયાતોના કોલમ નંબરઃ ૪ , ૫ માં જણાવેલ વોર્ડની બેઠકોની તથા કોલમ નંબરઃ ૬ માં જણાવેલ સરપંચની બેઠકોની સામાન્ય / પેટા ચૂંટણી તારીખ : ૯/૨/૨૦૦૩ ના રોજ યોજવાનું જાહેર કરે છે.

INDEX

આમોદ તાલુકાની ગ્રામ પંચાયતોની ચૂંટણી યોજવાની છે તેની યાદી

અ.નં.	તાલુકાનું નામ	ગ્રામ પંચાયતનું નામ	વોર્ડ નંબર	વોર્ડની બેઠકનો પ્રકાર	સરપંચની બેઠકનો પ્રકાર	ચૂંટણીનો પ્રકાર
૧	૨	૩	૪	૫	૬	૭
૧	આમોદ	સુડી	૧	અનુ.આદિજાતિ(સ્ત્રી)	બીન અનામત (સામાન્ય)	સામાન્ય
			૨	સામા.શૈક્ષ.રીતે પછાતવર્ગ (સામાન્ય)		
			૩	સામાન્ય (સ્ત્રી)		
			૪	બીન અનામત (સામાન્ય)		
			૫	બીન અનામત (સામાન્ય)		
			૬	બીન અનામત (સામાન્ય)		
			૭	બીન અનામત (સામાન્ય)		
૨	આમોદ	આસનેરા		–	અનુ.આદિજાતિ (સામાન્ય)	સામાન્ય
			૧	સામાન્ય (સ્ત્રી)		
			૨	સામા.શૈક્ષ.રીતે પછાતવર્ગ (સામાન્ય)		
			૩	અનુ.આદિજાતિ(સ્ત્રી)		
			૪	બીન અનામત (સામાન્ય)		
			૫	અનુ.આદિજાતિ (સામાન્ય)		
			૬	અનુ.જાતિ (સામાન્ય)		
			૭	અનુ. આદિજાતિ (સામાન્ય)		
૩	આમોદ	બોડકા			સામાન્ય (સ્ત્રી)	સામાન્ય
			૧	અનુ.આદિજાતિ(સ્ત્રી)		
			૨	સામા.શૈક્ષ.રીતે પછાતવર્ગ (સામાન્ય)		
			૩	સામાન્ય (સ્ત્રી)		
			૪	બીન અનામત (સામાન્ય)		
			૫	બીન અનામત (સામાન્ય)		
			૬	અનુ.જાતિ (સામાન્ય)		
			૭	અનુ. આદિજાતિ (સામાન્ય)		
૪	આમોદ	કોઠીવાંતરસા	૫	સામાન્ય (સ્ત્રી)	–	પેટાચૂંટણી
૫	આમોદ	ઈખર	૪	અનુ.જાતિ(સામાન્ય)	–	પેટાચૂંટણી

(સહી) અવાચ્ય,
કલેક્ટર, ભરૂચ જિલ્લો અને
રાજ્ય ચૂંટણીપંચના અધિકારી.

INDEX

ગુજરાત પંચાયત ચૂંટણી નિયમો-૧૯૯૪ ના નિયમ -૯ (૨) અન્વયે ચૂંટણીનું જાહેરનામુ

જીલ્લા કલેકટર કચેરી, (ચૂંટણી શાખા)
ભરૂચ જીલ્લો
તારીખ: ૧૫/૧/૨૦૦૩

ક્રમાંક: ગ્રા.પં./ચૂંટણી/વશી/

જાહેરનામું

ભરૂચ જીલ્લાના આમોદ તાલુકાની ગ્રામ પંચાયતોના અનુસુચિ મુજબના વોર્ડની બેઠકોની /સરપંચની બેઠકોની ચૂંટણી

(૧) ગુજરાત પંચાયત અધિનિયમ-૧૯૯૩ ની કલમ ૧૬ ની પેટા કલમ (૧) મુજબ ભરૂચ જીલ્લાની આમોદ તાલુકાની ગ્રામ પંચાયતોના વોર્ડની રચના તથા બેઠકોની ફાળવણી રાજ્ય ચૂંટણી પંચના અધિકારી તરીકે કરેલ છે.

(૨) ગુજરાત પંચાયત ચૂંટણી નિયમો-૧૯૯૪ ના નિયમ ૯ ના પેટા નિયમ-૨ થી પ્રાપ્ત થયેલ સત્તાની રૂઈએ રાજ્ય ચૂંટણી પંચના અધિકારી તરીકે કલેકટર ભરૂચ તે ભરૂચ જીલ્લાની નીચેની અનુસુચિના કોલમ-નં. ૨ માં જણાવેલ તાલુકાની સામે કોલમ નં. ૩માં જણાવેલ ગ્રામ પંચાયતોના કોલમ નં. ૪ માં જણાવેલ વોર્ડના કોલમ નં. ૫ માં જણાવેલ બેઠકો ભરવા માટે સભ્યોની તથા કોલમ નં. ૬ માં જણાવેલ પ્રકારવાળી સરપંચની બેઠકો ભરવા માટે સરપંચની ચૂંટણી યોજવાનો તબકકાવાર કાર્યક્રમ નીચે જણાવ્યા મુજબ નકકી કરે છે.

અ.નં.	વિગત	તારીખ	સમય	સ્થળ
૧	ઉમેદવારી પત્ર રજૂ કરવાની/ભરવાની છેલ્લી તારીખ	૨૨/૧/૨૦૦૩	૧૧-૦૦ કલાકથી ૧૫-૦૦ કલાક સુધી	ચૂંટણી અધિકારી/મદદનીશ ચૂંટણી અધિકારીની કચેરી ખાતે
૨	ઉમેદવારી પત્રોની ચકાસવાની તારીખ	૨૩/૧/૨૦૦૩	૧૧-૦૦ કલાકથી ચકાસણી પુરી થાય ત્યાં સુધી	ચૂંટણી અધિકારીની કચેરી, ખાતે
૩	ઉમેદવારી પાછી ખેંચવાની છેલ્લી તારીખ	૨૫/૧/૨૦૦૩	૧૫-૦૦ કલાક સુધી	ચૂંટણી અધિકારી/મદદનીશ ચૂંટણી અધિકારીની કચેરી ખાતે
૪	આવશ્યક હોયતો મતદાનની તારીખ	૯/૨/૨૦૦૩	-	-
૫	મતદાનનો સમય	-	સવારના ૮-૦૦ થી સાંજના ૫-૦૦ વાગ્યા સુધી	-
૬	મતદાનનું સ્થળ	-	-	જીલ્લા ચૂંટણી અધિકારી, ભરૂચનાઓએ ગ્રામ પંચાયત માટે વોર્ડવાર આખરી જાહેર કરેલ/પ્રસિધ્ધકરેલ મતદાન મથકો ઉપર
૭	મતગણતરી માટેની તારીખ અને સમય	૧૧/૨/૨૦૦૩	સવારે ૯-૦૦ કલાકથી મતગણતરી પૂર્ણ થાય ત્યાં સુધી	તાલુકા મથકે ચૂંટણીઅધિકારી જાહેર કરે તે સ્થળ
૮	ચૂંટણી પ્રક્રિયા પુરી થવાની તારીખ	૧૭/૨/૨૦૦૩	-	-

(સહી) અવાચ્ય,
કલેક્ટર, ભરૂચ જિલ્લો અને
રાજ્ય ચૂંટણીપંચના અધિકારી.

INDEX

ગુજરાત પંચાયત અધિનિયમ-૧૯૯૩ ની કલમ ૧૫ ની પેટા કલમ (૧) અન્વયે ચૂંટણીનું જાહેરનામું

ક્રમાંક: ગ્રા.પં./ચૂંટણી/વશી/૦૩
જીલ્લા કલેકટર કચેરી, (ચૂંટણી શાખા)
ભરૂચ તારીખ: ૧૫/૧/૨૦૦૩

ભરૂચ જીલ્લાની **ઝઘડીયા તાલુકા** ની ગ્રામ પંચાયતોના અનુસુચિ મુજબના વોર્ડની બેઠકોની/સરપંચની બેઠકોની ચૂંટણી

(૧) ગુજરાત પંચાયત અધિનિયમ-૧૯૯૩ ની કલમ -૧૬ ની પેટા કલમ (૧) મુજબ ભરૂચ જીલ્લાની ઝઘડીયા તાલુકાની ગ્રામ પંચાયતોના વોર્ડની રચના તથા બેઠકોની ફાળવણી રાજય ચૂંટણી પંચના અધિકારી તરીકે કરેલ છે.

(૨) ગુજરાત પંચાયત અધિનિયમ-૧૯૯૩ ની કલમ ૧૫ ની પેટા કલમ (૧) થી પ્રાપ્ત થયેલ સત્તાની રૂઈએ રાજય ચૂંટણી પંચના અધિકારી તરીકે કલેકટર, ભરૂચ તે ભરૂચ જીલ્લાની નીચેની અનુસુચિના કોલમ નંબર: ૨ માં જણાવેલ તાલુકાની સામે કોલમ નંબર: ૩ માં જણાવેલ ગ્રામ પંચયાતોના કોલમ નંબર: ૪ , ૫ માં જણાવેલ વોર્ડની બેઠકોની તથા કોલમ નંબર: ૬ માં જણાવેલ સરપંચની બેઠકોની સામાન્ય / પેટા ચૂંટણી તારીખ : ૯/૨/૨૦૦૩ ના રોજ યોજવાનું જાહેર કરે છે.

INDEX

ઝઘડીયા તાલુકાની ગ્રામ પંચાયતોની ચૂંટણી યોજવાની છે તેની યાદી

અ.નં.	તાલુકાનું નામ	ગ્રામ પંચાયતનું નામ	વોર્ડ નંબર	વોર્ડની બેઠકનો પ્રકાર	સરપંચની બેઠકનો પ્રકાર	ચૂંટણીનો પ્રકાર
૧	૨	૩	૪	૫	૬	૭
૧	ઝઘડીયા	વલી	૧	અનુ.આદિજાતિ (સામાન્ય)	અનુ. આદિજાતિ (સામાન્ય)	સામાન્ય
			૨	અનુ.આદિજાતિ (સામાન્ય)		
			૩	અનુ.આદિજાતિ (સ્ત્રી)		
			૪	અનુ.આદિજાતિ (સ્ત્રી)		
			૫	અનુ.આદિજાતિ (સામાન્ય)		
			૬	અનુ.આદિજાતિ (સામાન્ય)		
			૭	અનુ.આદિજાતિ (સામાન્ય)		
૨	ઝઘડીયા	ડભાલ			અનુ. આદિજાતિ (સામાન્ય)	સામાન્ય
			૧	અનુ.આદિજાતિ (સામાન્ય)		
			૨	અનુ.આદિજાતિ (સામાન્ય)		
			૩	અનુ.આદિજાતિ (સામાન્ય)		
			૪	અનુ.આદિજાતિ (સ્ત્રી)		
			૫	અનુ.આદિજાતિ (સ્ત્રી)		
			૬	અનુ.આદિજાતિ (સામાન્ય)		
			૭	અનુ.આદિજાતિ (સામાન્ય)		
૩	ઝઘડીયા	રૂંઢ	૭	બીન અનામત (સામાન્ય)	-	પેટાચૂંટણી
૪	ઝઘડીયા	આમલઝર	૭	અનુ.આદિજાતિ (સ્ત્રી)	-	પેટાચૂંટણી

(સહી) અવાચ્ય,
કલેક્ટર, ભરૂચ જિલ્લો અને
રાજ્ય ચૂંટણીપંચના અધિકારી.

ગુજરાત પંચાયત ચૂંટણી નિયમો-૧૯૯૪ ના નિયમ -૯ (૨) અન્વયે ચૂંટણીનું જાહેરનામુ

જીલ્લા કલેકટર કચેરી, (ચૂંટણી શાખા)
ભરૂચ જીલ્લો
તારીખ: ૧૫/૧/૨૦૦૩

ક્રમાંક: ગ્રા.પં./ચૂંટણી/વશી/

જાહેરનામું

ભરૂચ જીલ્લાના ઝઘડીયા તાલુકાની ગ્રામ પંચાયતોના અનુસુચિ મુજબના વોર્ડની બેઠકોની /સરપંચની બેઠકોની ચૂંટણી

(૧) ગુજરાત પંચાયત અધિનિયમ-૧૯૯૩ ની કલમ ૧૬ ની પેટા કલમ (૧) મુજબ ભરૂચ જીલ્લાની ઝઘડીયા તાલુકાની ગ્રામ પંચાયતોના વોર્ડની રચના તથા બેઠકોની ફાળવણી રાજય ચૂંટણી પંચના અધિકારી તરીકે કરેલ છે.

(૨) ગુજરાત પંચાયત ચૂંટણી નિયમો-૧૯૯૪ ના નિયમ ૯ ના પેટા નિયમ-૨ થી પ્રાપ્ત થયેલ સત્તાની રૂઈએ રાજય ચૂંટણી પંચના અધિકારી તરીકે કલેકટર ભરૂચ તે ભરૂચ જીલ્લાની નીચેની અનુસુચિના કોલમ-નં. ૨ માં જણાવેલ તાલુકાની સામે કોલમ નં. ૩માં જણાવેલ ગ્રામ પંચાયતોના કોલમ નં. ૪ માં જણાવેલ વોર્ડની કોલમ નં. ૫ માં જણાવેલ બેઠકો ભરવા માટે સભ્યોની તથા કોલમ નં. ૬ માં જણાવેલ પ્રકારવાળી સરંપચની બેઠકો ભરવા માટે સરપંચની ચૂંટણી યોજવાનો તબકકાવાર કાર્યક્રમ નીચે જણાવ્યા મુજબ નકકી કરે છે.

અ.નં.	વિગત	તારીખ	સમય	સ્થળ
૧	ઉમેદવારી પત્ર રજુ કરવાની/ભરવાની છેલ્લી તારીખ	૨૨/૧/૨૦૦૩	૧૧-૦૦ કલાકથી ૧૫-૦૦ કલાક સુધી	ચૂંટણી અધિકારી/મદદનીશ ચૂંટણી અધિકારીની કચેરી ખાતે
૨	ઉમેદવારી પત્રોની ચકાસવાની તારીખ	૨૩/૧/૨૦૦૩	૧૧-૦૦ કલાકથી ચકાસણી પુરી થાય ત્યાં સુધી	ચૂંટણી અધિકારીની કચેરી, ખાતે
૩	ઉમેદવારી પાછી ખેંચવાની છેલ્લી તારીખ	૨૫/૧/૨૦૦૩	૧૫-૦૦ કલાક સુધી	ચૂંટણી અધિકારી/મદદનીશ ચૂંટણી અધિકારીની કચેરી ખાતે
૪	આવશ્યક હોયતો મતદાનની તારીખ	૯/૨/૨૦૦૩	-	-
૫	મતદાનનો સમય	-	સવારના ૮-૦૦ થી સાંજના ૫-૦૦ વાગ્યા સુધી	-
૬	મતદાનનું સ્થળ	-	-	જીલ્લા ચૂંટણી અધિકારી, ભરૂચનાઓએ ગ્રામ પંચાયત માટે વોર્ડવાર આખરી જાહેર કરેલ/પ્રસિધ્ધકરેલ મતદાન મથકો ઉપર
૭	મતગણતરી માટેની તારીખ અને સમય	૧૧/૨/૨૦૦૩	સવારે ૯-૦૦ કલાકથી મતગણતરી પૂર્ણ થાય ત્યાં સુધી	તાલુકા મથકે ચૂંટણીઅધિકારી જાહેર કરે તે સ્થળ
૮	ચૂંટણી પ્રક્રિયા પુરી થવાની તારીખ	૧૭/૨/૨૦૦૩	-	-

(સહી) અવાચ્ય,
કલેકટર, ભરૂચ જિલ્લો અને
રાજય ચૂંટણીપંચના અધિકારી.

INDEX

ગુજરાત પંચાયત અધિનિયમ-૧૯૯૩ ની કલમ ૧૫ ની પેટા કલમ (૧) અન્વયે ચૂંટણીનું જાહેરનામું

ક્રમાંકઃ ગ્રા.પં./ચૂંટણી/વશી/૦૩
જીલ્લા કલેકટર કચેરી, (ચૂંટણી શાખા)
ભરૂચ તારીખઃ ૧૫/૧/૨૦૦૩

ભરૂચ જીલ્લાની **વાલીયા તાલુકા** ની ગ્રામ પંચાયતોના અનુસુચિ મુજબના વોર્ડની બેઠકોની/સરપંચની બેઠકોની ચૂંટણી

(૧) ગુજરાત પંચાયત અધિનિયમ-૧૯૯૩ ની કલમ -૧૬ ની પેટા કલમ (૧) મુજબ ભરૂચ જીલ્લાની વાલીયા તાલુકાની ગ્રામ પંચાયતોના વોર્ડની રચના તથા બેઠકોની ફાળવણી રાજય ચૂંટણી પંચના અધિકારી તરીકે કરેલ છે.

(૨) ગુજરાત પંચાયત અધિનિયમ-૧૯૯૩ ની કલમ ૧૫ ની પેટા કલમ (૧) થી પ્રાપ્ત થયેલ સત્તાની રૂઈએ રાજય ચૂંટણી પંચના અધિકારી તરીકે કલેકટર, ભરૂચ તે ભરૂચ જીલ્લાની નીચેની અનુસુચિના કોલમ નંબરઃ ૨ માં જણાવેલ તાલુકાની સામે કોલમ નંબરઃ ૩ માં જણાવેલ ગ્રામ પંચયાતોના કોલમ નંબરઃ ૪ , ૫ માં જણાવેલ વોર્ડની બેઠકોની તથા કોલમ નંબરઃ ૬ માં જણાવેલ સરપંચની બેઠકોની સામાન્ય / પેટા ચૂંટણી તારીખ : ૯/૨/૨૦૦૩ ના રોજ યોજવાનું જાહેર કરે છે.

INDEX

વાલીયા તાલુકાની ગ્રામ પંચાયતોની ચૂંટણી યોજવાની છે તેની યાદી

અ.નં.	તાલુકાનું નામ	ગ્રામ પંચાયતનું નામ	વોર્ડ નંબર	વોર્ડની બેઠકનો પ્રકાર	સરપંચની બેઠકનો પ્રકાર	ચૂંટણીનો પ્રકાર
૧	૨	૩	૪	૫	૬	૭
૧	વાલીયા	પેટીયા				
			૧	અનુ.આદિજાતિ (સામાન્ય)	અનુ.આદિજાતિ (સામાન્ય)	સામાન્ય
			૨	અનુ.આદિજાતિ (સામાન્ય)		
			૩	અનુ.આદિજાતિ (સામાન્ય)		
			૪	અનુ.આદિજાતિ (સ્ત્રી)		
			૫	અનુ.આદિજાતિ (સામાન્ય)		
			૬	અનુ.આદિજાતિ (સ્ત્રી)		
			૭	બીન અનામત (સામાન્ય)		
૨	વાલીયા	સાબરીયા			અનુ.આદિજાતિ (સામાન્ય)	સામાન્ય
			૧	અનુ.આદિજાતિ (સામાન્ય)		
			૨	અનુ.આદિજાતિ (સામાન્ય)		
			૩	અનુ.આદિજાતિ (સ્ત્રી)		
			૪	અનુ.આદિજાતિ (સામાન્ય)		
			૫	અનુ.આદિજાતિ (સ્ત્રી)		
			૬	અનુ.આદિજાતિ (સામાન્ય)		
			૭	અનુ.આદિજાતિ (સામાન્ય)		
૩	વાલીયા	ધોળગામ	૭	અનુ.આદિજાતિ (સ્ત્રી)	—	પેટા ચૂંટણી
૪.	વાલીયા	વિઠઠલગામ	૧	સામા.અને શૈક્ષ.રીતે પછાતવર્ગ(સામાન્ય)	—	પેટાચૂંટણી
	વાલીયા	નેત્રંગ	૧૩	બીનઅનામત (સામાન્ય)	—	પેટાચૂંટણી

(સહી) અવાચ્ય,
કલેક્ટર, ભરૂચ જિલ્લો અને
રાજ્ય ચૂંટણીપંચના અધિકારી.

INDEX

ગુજરાત પંચાયત ચૂંટણી નિયમો–૧૯૯૪ ના નિયમ –૯ (૨) અન્વયે ચૂંટણીનું જાહેરનામુ

જીલ્લા કલેકટર કચેરી, (ચૂંટણી શાખા)
ભરૂચ જીલ્લો
તારીખઃ ૧૫/૧/૨૦૦૩

ક્રમાંકઃ ગ્રા.પં./ચૂંટણી/વશી/

જાહેરનામું

ભરૂચ જીલ્લાના વાલીયા તાલુકાની ગ્રામ પંચાયતોના અનુસુચિ મુજબના વોર્ડની બેઠકોની /સરપંચની બેઠકોની ચૂંટણી

(૧) ગુજરાત પંચાયત અધિનિયમ–૧૯૯૩ ની કલમ ૧૬ ની પેટા કલમ (૧) મુજબ ભરૂચ જીલ્લાની વાલીયા તાલુકાની ગ્રામ પંચાયતોના વોર્ડની રચના તથા બેઠકોની ફાળવણી રાજય ચૂંટણી પંચના અધિકારી તરીકે કરેલ છે.

(૨) ગુજરાત પંચાયત ચૂંટણી નિયમો–૧૯૯૪ ના નિયમ ૯ ના પેટા નિયમ–૨ થી પ્રાપ્ત થયેલ સત્તાની રૂઈએ રાજય ચૂંટણી પંચના અધિકારી તરીકે કલેકટર ભરૂચ તે ભરૂચ જીલ્લાની નીચેની અનુસુચિના કોલમ–નં. ૨ માં જણાવેલ તાલુકાની સામે કોલમ નં. ૩માં જણાવેલ ગ્રામ પંચાયતોના કોલમ નં. ૪ માં જણાવેલ વોર્ડની કોલમ નં. ૫ માં જણાવેલ બેઠકો ભરવા માટે સભ્યોની તથા કોલમ નં. ૬ માં જણાવેલ પ્રકારવાળી સરપંચની બેઠકો ભરવા માટે સરપંચની ચૂંટણી યોજવાનો તબકકાવાર કાર્યક્રમ નીચે જણાવ્યા મુજબ નકકી કરે છે.

અ.નં.	વિગત	તારીખ	સમય	સ્થળ
૧	ઉમેદવારી પત્ર રજુ કરવાની/ભરવાની છેલ્લી તારીખ	૨૨/૧/૨૦૦૩	૧૧–૦૦ કલાકથી ૧૫–૦૦ કલાક સુધી	ચૂંટણી અધિકારી/મદદનીશ ચૂંટણી અધિકારીની કચેરી ખાતે
૨	ઉમેદવારી પત્રોની ચકાસવાની તારીખ	૨૩/૧/૨૦૦૩	૧૧–૦૦ કલાકથી ચકાસણી પુરી થાય ત્યાં સુધી	ચૂંટણી અધિકારીની કચેરી, ખાતે
૩	ઉમેદવારી પાછી ખેંચવાની છેલ્લી તારીખ	૨૫/૧/૨૦૦૩	૧૫–૦૦ કલાક સુધી	ચૂંટણી અધિકારી/મદદનીશ ચૂંટણી અધિકારીની કચેરી ખાતે
૪	આવશ્યક હોયતો મતદાનની તારીખ	૯/૨/૨૦૦૩	–	–
૫	મતદાનનો સમય	–	સવારના ૮–૦૦ થી સાંજના ૫–૦૦ વાગ્યા સુધી	–
૬	મતદાનનું સ્થળ	–	–	જીલ્લા ચૂંટણી અધિકારી, ભરૂચનાઓએ ગ્રામ પંચાયત માટે વોર્ડવાર આખરી જાહેર કરેલ/પ્રસિધ્ધકરેલ મતદાન મથકો ઉપર
૭	મતગણતરી માટેની તારીખ અને સમય	૧૧/૨/૨૦૦૩	સવારે ૯–૦૦ કલાકથી મતગણતરી પૂર્ણ થાય ત્યાં સુધી	તાલુકા મથકે ચૂંટણીઅધિકારી જાહેર કરે તે સ્થળ
૮	ચૂંટણી પ્રક્રિયા પુરી થવાની તારીખ	૧૭/૨/૨૦૦૩	–	–

(સહી) અવાચ્ય,
કલેકટર, ભરૂચ જિલ્લો અને
રાજય ચૂંટણીપંચના અધિકારી.

INDEX

ગુજરાત પંચાયત અધિનિયમ-૧૯૯૩ ની કલમ ૧૫ ની પેટા કલમ (૧) અન્વયે ચૂંટણીનું જાહેરનામું

ક્રમાંકઃ ગ્રા.પં./ચૂંટણી/વશી/૦૩
જીલ્લા કલેકટર કચેરી, (ચૂંટણી શાખા)
ભરૂચ તારીખઃ ૧૫/૧/૨૦૦૩

ભરૂચ જીલ્લાની **વાગરા તાલુકા** ની ગ્રામ પંચાયતોના અનુસુચિ મુજબના વોર્ડની બેઠકોની/સરપંચની બેઠકોની ચૂંટણી

(૧) ગુજરાત પંચાયત અધિનિયમ-૧૯૯૩ ની કલમ -૧૬ ની પેટા કલમ (૧) મુજબ ભરૂચ જીલ્લાની વાગરા તાલુકાની ગ્રામ પંચાયતોના વોર્ડની રચના તથા બેઠકોની ફાળવણી રાજય ચૂંટણી પંચના અધિકારી તરીકે કરેલ છે.

(૨) ગુજરાત પંચાયત અધિનિયમ-૧૯૯૩ ની કલમ ૧૫ ની પેટા કલમ (૧) થી પ્રાપ્ત થયેલ સત્તાની રૂઈએ રાજય ચૂંટણી પંચના અધિકારી તરીકે કલેકટર, ભરૂચ તે ભરૂચ જીલ્લાની નીચેની અનુસુચિના કોલમ નંબરઃ ૨ માં જણાવેલ તાલુકાની સામે કોલમ નંબરઃ ૩ માં જણાવેલ ગ્રામ પંચયાતોના કોલમ નંબરઃ ૪ , ૫ માં જણાવેલ વોર્ડની બેઠકોની તથા કોલમ નંબરઃ ૬ માં જણાવેલ સરપંચની બેઠકોની સામાન્ય / પેટા ચૂંટણી તારીખ : ૯/૨/૨૦૦૩ ના રોજ યોજવાનું જાહેર કરે છે.

INDEX

વાગરા તાલુકાની ગ્રામ પંચાયતોની ચૂંટણી યોજવાની છે તેની યાદી

અ.નં.	તાલુકાનું નામ	ગ્રામ પંચાયતનું નામ	વોર્ડ નંબર	વોર્ડની બેઠકનો પ્રકાર	સરપંચની બેઠકનો પ્રકાર	ચૂંટણીનો પ્રકાર
૧	૨	૩	૪	૫	૬	૭
૧	વાગરા	વિછીયાદ	૭	અનુ.આદિજાતિ (સ્ત્રી)	–	પેટાચૂંટણી
૨	વાગરા	જણીયાદરા	૨	અનુ.આદિજાતિ (સામાન્ય)	–	પેટાચૂંટણી

(સહી) અવાચ્ય,
કલેક્ટર, ભરૂચ જિલ્લો અને
રાજ્ય ચૂંટણીપંચના અધિકારી.

ગુજરાત પંચાયત ચૂંટણી નિયમો–૧૯૯૪ ના નિયમ –૯ (૨) અન્વયે ચૂંટણીનું જાહેરનામુ

જીલ્લા કલેક્ટર કચેરી, (ચૂંટણી શાખા)
ભરૂચ જીલ્લો
તારીખઃ ૧૫/૧/૨૦૦૩

ક્રમાંકઃ ગ્રા.પં./ચૂંટણી/વશી/

જાહેરનામું

ભરૂચ જીલ્લાના વાગરા તાલુકાની ગ્રામ પંચાયતોના અનુસુચિ મુજબના વોર્ડની બેઠકોની /સરપંચની બેઠકોની ચૂંટણી

(૧) ગુજરાત પંચાયત અધિનિયમ–૧૯૯૩ ની કલમ ૧૬ ની પેટા કલમ (૧) મુજબ ભરૂચ જીલ્લાની વાગરા તાલુકાની ગ્રામ પંચાયતોના વોર્ડની રચના તથા બેઠકોની ફાળવણી રાજય ચૂંટણી પંચના અધિકારી તરીકે કરેલ છે.

(૨) ગુજરાત પંચાયત ચૂંટણી નિયમો–૧૯૯૪ ના નિયમ ૯ ના પેટા નિયમ–૨ થી પ્રાપ્ત થયેલ સત્તાની રૂઈએ રાજય ચૂંટણી પંચના અધિકારી તરીકે કલેક્ટર ભરૂચ તે ભરૂચ જીલ્લાની નીચેની અનુસુચિના કોલમ–નં. ૨ માં જણાવેલ તાલુકાની સામે કોલમ નં. ૩માં જણાવેલ ગ્રામ પંચાયતોના કોલમ નં. ૪ માં જણાવેલ વોર્ડની કોલમ નં. ૫ માં જણાવેલ બેઠકો ભરવા માટે સભ્યોની તથા કોલમ નં. ૬ માં જણાવેલ પ્રકારવાળી સરપંચની બેઠકો ભરવા માટે સરપંચની ચૂંટણી યોજવાનો તબકકાવાર કાર્યક્રમ નીચે જણાવ્યા મુજબ નકકી કરે છે.

અ.નં.	વિગત	તારીખ	સમય	સ્થળ
૧	ઉમેદવારી પત્ર રજુ કરવાની/ભરવાની છેલ્લી તારીખ	૨૨/૧/૨૦૦૩	૧૧–૦૦ કલાકથી ૧૫–૦૦ કલાક સુધી	ચૂંટણી અધિકારી/મદદનીશ ચૂંટણી અધિકારીની કચેરી ખાતે
૨	ઉમેદવારી પત્રોની ચકાસવાની તારીખ	૨૩/૧/૨૦૦૩	૧૧–૦૦ કલાકથી ચકાસણી પુરી થાય ત્યાં સુધી	ચૂંટણી અધિકારીની કચેરી, ખાતે
૩	ઉમેદવારી પાછી ખેંચવાની છેલ્લી તારીખ	૨૫/૧/૨૦૦૩	૧૫–૦૦ કલાક સુધી	ચૂંટણી અધિકારી/મદદનીશ ચૂંટણી અધિકારીની કચેરી ખાતે
૪	આવશ્યક હોયતો મતદાનની તારીખ	૯/૨/૨૦૦૩	–	–
૫	મતદાનનો સમય	–	સવારના ૮–૦૦ થી સાંજના ૫–૦૦ વાગ્યા સુધી	–
૬	મતદાનનું સ્થળ	–	–	જીલ્લા ચૂંટણી અધિકારી, ભરૂચનાઓએ ગ્રામ પંચાયત માટે વોર્ડવાર આખરી જાહેર કરેલ/પ્રસિધ્ધકરેલ મતદાન મથકો ઉપર
૭	મતગણતરી માટેની તારીખ અને સમય	૧૧/૨/૨૦૦૩	સવારે ૯–૦૦ કલાકથી મતગણતરી પૂર્ણ થાય ત્યાં સુધી	તાલુકા મથકે ચૂંટણીઅધિકારી જાહેર કરે તે સ્થળ
૮	ચૂંટણી પ્રક્રિયા પુરી થવાની તારીખ	૧૭/૨/૨૦૦૩	–	–

(સહી) અવાચ્ય,
કલેક્ટર, ભરૂચ જિલ્લો અને
રાજય ચૂંટણીપંચના અધિકારી.

INDEX

ગુજરાત પંચાયત અધિનિયમ-૧૯૯૩ ની કલમ ૧૫ ની પેટા કલમ (૧) અન્વયે ચૂંટણીનું જાહેરનામું

ક્રમાંકઃ ગ્રા.પં./ચૂંટણી/વશી/૦૩
જીલ્લા કલેકટર કચેરી, (ચૂંટણી શાખા)
ભરૂચ તારીખઃ ૧૫/૧/૨૦૦૩

ભરૂચ જીલ્લાની **અંકલેશ્વર તાલુકા** ની ગ્રામ પંચાયતોના અનુસુચિ મુજબના વોર્ડની બેઠકોની/સરપંચની બેઠકોની ચૂંટણી

(૧) ગુજરાત પંચાયત અધિનિયમ-૧૯૯૩ ની કલમ -૧૬ ની પેટા કલમ (૧) મુજબ ભરૂચ જીલ્લાની અંકલેશ્વર તાલુકાની ગ્રામ પંચાયતોના વોર્ડની રચના તથા બેઠકોની ફાળવણી રાજય ચૂંટણી પંચના અધિકારી તરીકે કરેલ છે.

(૨) ગુજરાત પંચાયત અધિનિયમ-૧૯૯૩ ની કલમ ૧૫ ની પેટા કલમ (૧) થી પ્રાપ્ત થયેલ સત્તાની રૂઈએ રાજય ચૂંટણી પંચના અધિકારી તરીકે કલેકટર, ભરૂચ તે ભરૂચ જીલ્લાની નીચેની અનુસુચિના કોલમ નંબરઃ ૨ માં જણાવેલ તાલુકાની સામે કોલમ નંબરઃ ૩ માં જણાવેલ ગ્રામ પંચયાતોના કોલમ નંબરઃ ૪ , ૫ માં જણાવેલ વોર્ડની બેઠકોની તથા કોલમ નંબરઃ ૬ માં જણાવેલ સરપંચની બેઠકોની સામાન્ય / પેટા ચૂંટણી તારીખ : ૯/૨/૨૦૦૩ ના રોજ યોજવાનું જાહેર કરે છે.

INDEX

અંકલેશ્વર તાલુકાની ગ્રામ પંચાયતોની ચૂંટણી યોજવાની છે તેની યાદી

અ.નં.	તાલુકાનું નામ	ગ્રામ પંચાયતનું નામ	વોર્ડ નંબર	વોર્ડની બેઠકનો પ્રકાર	સરપંચની બેઠકનો પ્રકાર	ચૂંટણીનો પ્રકાર
૧	૨	૩	૪	૫	૬	૭
૧	અંકલેશ્વર	બાંઇદરા	૧	સામાજીક અને શૈક્ષ.રીતે પછાતવર્ગ(સામાન્ય)	અનુ.આદિજાતિ (સામાન્ય)	સામાન્ય
			૨	અનુ.આદિજાતિ (સ્ત્રી)		
			૩	બીન અનામત (સામાન્ય)		
			૪	સામાન્ય (સ્ત્રી)		
			૫	બીન અનામત (સામાન્ય)		
			૬	અનુ.આદિજાતિ (સામાન્ય)		
			૭	બીન અનામત (સામાન્ય)		
૨	અંકલેશ્વર	બોરભાઠાબેટ			બીનઅનામત (સામાન્ય)	સામાન્ય
			૧	સામાન્ય (સ્ત્રી)		
			૨	સામાજીક અને શૈક્ષ.રીતે પછાતવર્ગ(સામાન્ય)		
			૩	અનુ.આદિજાતિ (સ્ત્રી)		
			૪	સામાન્ય (સ્ત્રી)		
			૫	બીન અનામત (સામાન્ય)		
			૬	અનુ.આદિજાતિ (સામાન્ય)		
			૭	બીન અનામત (સામાન્ય)		
			૮	બીન અનામત (સામાન્ય)		
			૯	અનુ.આદિજાતિ.(સામાન્ય)		
૩	અંકલેશ્વર	માટીયેડ			અનુ.આદિજાતિ (સામાન્ય)	સામાન્ય
			૧	અનુ.આદિજાતિ (સ્ત્રી)		
			૨	સામાજીક અને શૈક્ષ.રીતે પછાતવર્ગ(સ્ત્રી)		
			૩	અનુ.જાતિ (સામાન્ય)		
			૪	અનુ.આદિજાતિ (સામાન્ય)		
			૫	બીન અનામત (સામાન્ય)		
			૬	બીન અનામત (સામાન્ય)		
			૭	અનુ.આદિજાતિ (સામાન્ય)		
૪	અંકલેશ્વર	ઉછાલી			બીન અનામત (સામાન્ય)	સામાન્ય
			૧	સામાજીક અને શૈક્ષ.રીતે પછાતવર્ગ(સામાન્ય)		
			૨	બીન અનામત (સામાન્ય)		
			૩	અનુ.આદિજાતિ (સ્ત્રી)		
			૪	અનુ.આદિજાતિ (સામાન્ય)		
			૫	અનુ.આદિજાતિ (સ્ત્રી)		
			૬	અનુ.આદિજાતિ (સામાન્ય)		
			૭	બીન અનામત (સામાન્ય)		

INDEX

૫	અંકલેશ્વર	મોતાલી			બીજા અનામત (સામાન્ય)	સામાન્ય
			૧	સામાજીક અને શૈક્ષ.રીતે પછાતવર્ગ(સામાન્ય)		
			૨	અનુ.આદિજાતિ (સામાન્ય)		
			૩	બીજા અનામત (સામાન્ય)		
			૪	અનુ.આદિજાતિ (સામાન્ય)		
			૫	અનુ.આદિજાતિ (સ્ત્રી)		
			૬	અનુ.આદિજાતિ (સ્ત્રી)		
			૭	અનુ.આદિજાતિ (સામાન્ય)		
૬	અંકલેશ્વર	સજોદ	૮	અનુ.આદિજાતિ (સામાન્ય)	–	પેટાચૂંટણી
૭	અંકલેશ્વર	હજાત	૫	બીજાઅનામત (સામાન્ય)	–	પેટાચૂંટણી
૮	અંકલેશ્વર	કાનવા	૬	અનુ. આદિજાતિ(સામાન્ય)	–	પેટાચૂંટણી
૯	અંકલેશ્વર	પુનગામ	૪	બીજા અનામત (સામાન્ય)	–	પેટાચૂંટણી
૧૦	અંકલેશ્વર	સંવદરા	૭	બીજા અનામત (સામાન્ય)	–	પેટાચૂંટણી
૧૧	અંકલેશ્વર	આલુંજ	૩	બીજા અનામત (સામાન્ય)	–	પેટાચૂંટણી
૧૨	અંકલેશ્વર	અમૃતપરા		–	સામા.અને શૈક્ષ.રીતે પછાતવર્ગ	પેટા ચૂંટણી
					(સામાન્ય)	

(સહી) અવાચ્ય,
કલેક્ટર, ભરૂચ જિલ્લો અને
રાજ્ય ચૂંટણીપંચના અધિકારી.

INDEX

ગુજરાત પંચાયત ચૂંટણી નિયમો-૧૯૯૪ ના નિયમ -૯ (૨) અન્વયે ચૂંટણીનું જાહેરનામુ

જીલ્લા કલેકટર કચેરી, (ચૂંટણી શાખા)
ભરૂચ જીલ્લો
તારીખઃ ૧૫/૧/૨૦૦૩

ક્રમાંકઃ ગ્રા.પં./ચૂંટણી/વશી/

જાહેરનામું

ભરૂચ જીલ્લાના અંકલેશ્વર તાલુકાની ગ્રામ પંચાયતોના અનુસુચિ મુજબના વોર્ડની બેઠકોની /સરપંચની બેઠકોની ચૂંટણી

(૧) ગુજરાત પંચાયત અધિનિયમ-૧૯૯૩ ની કલમ ૧૬ ની પેટા કલમ (૧) મુજબ ભરૂચ જીલ્લાની અંકલેશ્વર તાલુકાની ગ્રામ પંચાયતોના વોર્ડની રચના તથા બેઠકોની ફાળવણી રાજય ચૂંટણી પંચના અધિકારી તરીકે કરેલ છે.

(૨) ગુજરાત પંચાયત ચૂંટણી નિયમો-૧૯૯૪ ના નિયમ ૯ ના પેટા નિયમ-૨ થી પ્રાપ્ત થયેલ સત્તાની રૂઈએ રાજય ચૂંટણી પંચના અધિકારી તરીકે કલેકટર ભરૂચ તે ભરૂચ જીલ્લાની નીચેની અનુસુચિના કોલમ-નં. ૨ માં જણાવેલ તાલુકાની સામે કોલમ નં. ૩માં જણાવેલ ગ્રામ પંચાયતોના કોલમ નં. ૪ માં જણાવેલ વોર્ડની કોલમ નં. ૫ માં જણાવેલ બેઠકો ભરવા માટે સભ્યોની તથા કોલમ નં. ૬ માં જણાવેલ પ્રકારવાળી સરપંચની બેઠકો ભરવા માટે સરપંચની ચૂંટણી યોજવાનો તબકકાવાર કાર્યક્રમ નીચે જણાવ્યા મુજબ નકકી કરે છે.

અ.નં.	વિગત	તારીખ	સમય	સ્થળ
૧	ઉમેદવારી પત્ર રજુ કરવાની/ભરવાની છેલ્લી તારીખ	૨૨/૧/૨૦૦૩	૧૧-૦૦ કલાકથી ૧૫-૦૦ કલાક સુધી	ચૂંટણી અધિકારી/મદદનીશ ચૂંટણી અધિકારીની કચેરી ખાતે
૨	ઉમેદવારી પત્રોની ચકાસવાની તારીખ	૨૩/૧/૨૦૦૩	૧૧-૦૦ કલાકથી ચકાસણી પુરી થાય ત્યાં સુધી	ચૂંટણી અધિકારીની કચેરી, ખાતે
૩	ઉમેદવારી પાછી ખેંચવાની છેલ્લી તારીખ	૨૫/૧/૨૦૦૩	૧૫-૦૦ કલાક સુધી	ચૂંટણી અધિકારી/મદદનીશ ચૂંટણી અધિકારીની કચેરી ખાતે
૪	આવશ્યક હોયતો મતદાનની તારીખ	૯/૨/૨૦૦૩	-	-
૫	મતદાનનો સમય	-	સવારના ૮-૦૦ થી સાંજના ૫-૦૦ વાગ્યા સુધી	-
૬	મતદાનનું સ્થળ	-	-	જીલ્લા ચૂંટણી અધિકારી, ભરૂચનાઓએ ગ્રામ પંચાયત માટે વોર્ડવાર આખરી જાહેર કરેલ/પ્રસિધ્ધકરેલ મતદાન મથકો ઉપર
૭	મતગણતરી માટેની તારીખ અને સમય	૧૧/૨/૨૦૦૩	સવારે ૯-૦૦ કલાકથી મતગણતરી પૂર્ણ થાય ત્યાં સુધી	તાલુકા મથકે ચૂંટણીઅધિકારી જાહેર કરે તે સ્થળ
૮	ચૂંટણી પ્રક્રિયા પુરી થવાની તારીખ	૧૭/૨/૨૦૦૩	-	-

(સહી) અવાચ્ય,
કલેકટર, ભરૂચ જિલ્લો અને
રાજય ચૂંટણીપંચના અધિકારી.

INDEX

ગુજરાત પંચાયત અધિનિયમ-૧૯૯૩ ની કલમ ૧૫ ની પેટા કલમ (૧) અન્વયે ચૂંટણીનું જાહેરનામું

ક્રમાંકઃ ગ્રા.પં./ચૂંટણી/વશી/૦૩
જીલ્લા કલેકટર કચેરી, (ચૂંટણી શાખા)
ભરૂચ તારીખઃ ૧૫/૧/૨૦૦૩

ભરૂચ જીલ્લાની **ભરૂચ તાલુકા** ની ગ્રામ પંચાયતોના અનુસુચિ મુજબના વોર્ડની બેઠકોની/સરપંચની બેઠકોની ચૂંટણી

(૧) ગુજરાત પંચાયત અધિનિયમ-૧૯૯૩ ની કલમ -૧૬ ની પેટા કલમ (૧) મુજબ ભરૂચ જીલ્લાની ભરૂચ તાલુકાની ગ્રામ પંચાયતોના વોર્ડની રચના તથા બેઠકોની ફાળવણી રાજય ચૂંટણી પંચના અધિકારી તરીકે કરેલ છે.

(૨) ગુજરાત પંચાયત અધિનિયમ-૧૯૯૩ ની કલમ ૧૫ ની પેટા કલમ (૧) થી પ્રાપ્ત થયેલ સત્તાની રૂઈએ રાજય ચૂંટણી પંચના અધિકારી તરીકે કલેકટર, ભરૂચ તે ભરૂચ જીલ્લાની નીચેની અનુસુચિના કોલમ નંબરઃ ૨ માં જણાવેલ તાલુકાની સામે કોલમ નંબરઃ ૩ માં જણાવેલ ગ્રામ પંચયાતોના કોલમ નંબરઃ ૪ , ૫ માં જણાવેલ વોર્ડની બેઠકોની તથા કોલમ નંબરઃ ૬ માં જણાવેલ સરપંચની બેઠકોની સામાન્ય / પેટા ચૂંટણી તારીખ : ૯/૨/૨૦૦૩ ના રોજ યોજવાનું જાહેર કરે છે.

INDEX

ભરૂચ તાલુકાની ગ્રામ પંચાયતોની ચૂંટણી યોજવાની છે તેની યાદી

અ.નં.	તાલુકાનું નામ	ગ્રામ પંચાયતનું નામ	વોર્ડ નંબર	વોર્ડની બેઠકના પ્રકાર	સરપંચની બેઠકનો પ્રકાર	ચૂંટણીનો પ્રકાર
૧	૨	૩	૪	૫	૬	૭
૧	ભરૂચ	પાદરીયા	૧	સામાન્ય (સ્ત્રી)	બીન અનામત (સામાન્ય)	સામાન્ય
			૨	સામા.શૈક્ષ. રીતે પછાત વર્ગ (સામાન્ય)		
			૩	બીન અનામત (સામાન્ય)		
			૪	બીન અનામત (સામાન્ય)		
			૫	અનુ.જાતિ (સામાન્ય)		
			૬	અનુ. આદિજાતિ (સામાન્ય)		
			૭	અનુ.આદિજાતિ (સ્ત્રી)		
૨	ભરૂચ	ટંકારીયા			બીન અનામત (સામાન્ય)	સામાન્ય
			૧	સામાન્ય (સ્ત્રી)		
			૨	અનુ. આદિજાતિ (સામાન્ય)		
			૩	સામાન્ય (સ્ત્રી)		
			૪	બીન અનામત (સામાન્ય)		
			૫	બીન અનામત (સામાન્ય)		
			૬	બીન અનામત (સામાન્ય)		
			૭	અનુ. આદિજાતિ (સામાન્ય)		
				સામાન્ય (સ્ત્રી)		
			૯	સામાન્ય (સ્ત્રી)		
			૧૦	સામાન્ય (સ્ત્રી)		
			૧૧	બીન અનામત (સામાન્ય)		
			૧૨	બીન અનામત (સામાન્ય)		
			૧૩	બીન અનામત (સામાન્ય)		
			૧૪	બીન અનામત (સામાન્ય)		
			૧૫	અનુ. આદિજાતિ (સ્ત્રી)		
			૧૬	બીન અનામત (સામાન્ય)		
			૧૭	બીન અનામત (સામાન્ય)		
૩	ભરૂચ	આંસારા			બીન અનામત (સામાન્ય)	સામાન્ય
			૧	સામાન્ય (સ્ત્રી)		
			૨	સામા.શૈક્ષ.રીતે પછાતવર્ગ(સ્ત્રી.)		
			૩	બીન અનામત (સામાન્ય)		
			૪	બીન અનામત (સામાન્ય)		
			૫	બીન અનામત (સામાન્ય)		
			૬	અનુ. આદિજાતિ (સામાન્ય)		
			૭	બીન અનામત (સામાન્ય)		
૪	ભરૂચ	વગુસણા			બીન અનામત (સામાન્ય)	સામાન્ય
			૧	સામાન્ય (સ્ત્રી)		
			૨	સામા.શૈક્ષ.રીતે પછાતવર્ગ(સ્ત્રી.)		
			૩	બીન અનામત (સામાન્ય)		
			૪	બીન અનામત (સામાન્ય)		
			૫	બીન અનામત (સામાન્ય)		
			૬	અનુ. જાતિ (સામાન્ય)		
			૭	બીન અનામત (સામાન્ય)		

INDEX

૫	ભરૂચ	સવારા			સામાન્ય (સ્ત્રી)	સામાન્ય
			[illegible]	અનુ. આદિજાતિ (સામાન્ય)		
			[illegible]	બીન અનામત (સામાન્ય)		
			[illegible]	સામાન્ય (સ્ત્રી)		
			[illegible]	સામાન્ય (સ્ત્રી)		
			[illegible]	બીન અનામત (સામાન્ય)		
			[illegible]	બીન અનામત (સામાન્ય)		
			[illegible]	બીન અનામત (સામાન્ય)		
૬	ભરૂચ	સીતપોણ	૭	બીન અનામત (સામાન્ય)		પેટાચૂંટણી
૭	ભરૂચ	દેરોલ	૮	અનુ.આદિજાતિ ~~સ્ત્રી~~ (સામાન્ય)		પેટાચૂંટણી
૮	ભરૂચ	નબીપર	૧	અનુ.આદિજાતિ (સ્ત્રી)		પેટાચૂંટણી
			૬	અનુ.આદિજાતિ(સામાન્ય)		
૯	ભરૂચ	કરજણ	૬	અનુ.આદિજાતિ (સામાન્ય		પેટાચૂંટણી
			૭	બીન અનામત (સામાન્ય)		
૧૦	ભરૂચ	શાહપરા	૬	અનુ.જાતિ (સામાન્ય)		પેટાચૂંટણી
૧૧	ભરૂચ	સરનાર	૧	અનુ. આદિજાતિ (સ્ત્રી)		પેટાચૂંટણી
૧૨	ભરૂચ	માંડવા	૮	બીન અનામત (સામાન્ય)		પેટાચૂંટણી
૧૩	ભરૂચ	હાલસ્ત્રી	૨	સામાન્ય (સ્ત્રી)		પેટાચૂંટણી
૧૪	ભરૂચ	કંથારીયા	૭	સામાન્ય (સ્ત્રી)		પેટાચૂંટણી
૧૫	ભરૂચ	વડવા	૬	અનુ. આદિજાતિ (સામાન્ય)		પેટાચૂંટણી
૧૬	ભરૂચ	થોડી	૩	અનુ. આદિજાતિ (સામાન્ય)		પેટાચૂંટણી

(સહી) અવાચ્ય,
કલેક્ટર, ભરૂચ જિલ્લો અને
રાજ્ય ચૂંટણીપંચના અધિકારી.

INDEX

ગુજરાત પંચાયત ચૂંટણી નિયમો–૧૯૯૪ ના નિયમ –૯ (૨) અન્વયે ચૂંટણીનું જાહેરનામુ

જીલ્લા કલેક્ટર કચેરી, (ચૂંટણી શાખા)
ભરૂચ જીલ્લો
તારીખ: ૧૫/૧/૨૦૦૩

ક્રમાંક: ગ્રા.પં./ચૂંટણી/વશી/

જાહેરનામું

ભરૂચ જીલ્લાના ભરૂચ તાલુકાની ગ્રામ પંચાયતોના અનુસુચિ મુજબના વોર્ડની બેઠકોની /સરપંચની બેઠકાની ચૂંટણી

(૧) ગુજરાત પંચાયત અધિનિયમ–૧૯૯૩ ની કલમ ૧૬ ની પેટા કલમ (૧) મુજબ ભરૂચ જીલ્લાની ભરૂચ તાલુકાની ગ્રામ પંચાયતોના વોર્ડની રચના તથા બેઠકોની ફાળવણી રાજય ચૂંટણી પંચના અધિકારી તરીકે કરેલ છે.

(૨) ગુજરાત પંચાયત ચૂંટણી નિયમો–૧૯૯૪ ના નિયમ ૯ ના પેટા નિયમ–૨ થી પ્રાપ્ત થયેલ સત્તાની રૂઈએ રાજય ચૂંટણી પંચના અધિકારી તરીકે કલેકટર ભરૂચ તે ભરૂચ જીલ્લાની નીચેની અનુસુચિના કોલમ–નં. ૨ માં જણાવેલ તાલુકાની સામે કોલમ નં. ૩માં જણાવેલ ગ્રામ પંચાયતોના કોલમ નં. ૪ માં જણાવેલ વોર્ડની કોલમ નં. ૫ માં જણાવેલ બેઠકો ભરવા માટે સભ્યોની તથા કોલમ નં. ૬ માં જણાવેલ પ્રકારવાળી સરંપચની બેઠકો ભરવા માટે સરપંચની ચૂંટણી યોજવાનો તબકકાવાર કાર્યક્રમ નીચે જણાવ્યા મુજબ નકકી કરે છે.

અ.નં.	વિગત	તારીખ	સમય	સ્થળ
૧	ઉમેદવારી પત્ર રજુ કરવાની/ભરવાની છેલ્લી તારીખ	૨૨/૧/૨૦૦૩	૧૧–૦૦ કલાકથી ૧૫–૦૦ કલાક સુધી	ચૂંટણી અધિકારી/મદદનીશ ચૂંટણી અધિકારીની કચેરી ખાતે
૨	ઉમેદવારી પત્રોની ચકાસવાની તારીખ	૨૩/૧/૨૦૦૩	૧૧–૦૦ કલાકથી ચકાસણી પુરી થાય ત્યાં સુધી	ચૂંટણી અધિકારીની કચેરી, ખાતે
૩	ઉમેદવારી પાછી ખેંચવાની છેલ્લી તારીખ	૨૫/૧/૨૦૦૩	૧૫–૦૦ કલાક સુધી	ચૂંટણી અધિકારી/મદદનીશ ચૂંટણી અધિકારીની કચેરી ખાતે
૪	આવશયક હોયતો મતદાનની તારીખ	૯/૨/૨૦૦૩	–	–
૫	મતદાનનો સમય	–	સવારના ૮–૦૦ થી સાંજના ૫–૦૦ વાગ્યા સુધી	–
૬	મતદાનનું સ્થળ	–	–	જીલ્લા ચૂંટણી અધિકારી, ભરૂચનાઓએ ગ્રામ પંચાયત માટે વોર્ડવાર આખરી જાહેર કરેલ/પ્રસિધ્ધકરેલ મતદાન મથકો ઉપર
૭	મતગણતરી માટેની તારીખ અને સમય	૧૧/૨/૨૦૦૩	સવારે ૯–૦૦ કલાકથી મતગણતરી પૂર્ણ થાય ત્યાં સુધી	તાલુકા મથકે ચૂંટણીઅધિકારી જાહેર કરે તે સ્થળ
૮	ચૂંટણી પ્રક્રિયા પુરી થવાની તારીખ	૧૭/૨/૨૦૦૩	–	–

(સહી) અવાચ્ય,
કલેક્ટર, ભરૂચ જિલ્લો અને
રાજ્ય ચૂંટણીપંચના અધિકારી.

INDEX

ગુજરાત પંચાયત અધિનિયમ–૧૯૯૩ ની કલમ ૧૫ ની પેટા કલમ (૧) અન્વયે ચૂંટણીનું જાહેરનામું

ક્રમાંકઃ ગ્રા.પં./ચૂંટણી/વશી/૦૩
જીલ્લા કલેકટર કચેરી, (ચૂંટણી શાખા)
ભરૂચ તારીખઃ ૧૫/૧/૨૦૦૩

ભરૂચ જીલ્લાની જંબુસર તાલુકા ની ગ્રામ પંચાયતોના અનુસુચિ મુજબના વોર્ડની બેઠકોની/સરપંચની બેઠકોની ચૂંટણી

(૧) ગુજરાત પંચાયત અધિનિયમ–૧૯૯૩ ની કલમ –૧૬ ની પેટા કલમ (૧) મુજબ ભરૂચ જીલ્લાની જંબુસર તાલુકાની ગ્રામ પંચાયતોના વોર્ડની રચના તથા બેઠકોની ફાળવણી રાજય ચૂંટણી પંચના અધિકારી તરીકે કરેલ છે.

(૨) ગુજરાત પંચાયત અધિનિયમ–૧૯૯૩ ની કલમ ૧૫ ની પેટા કલમ (૧) થી પ્રાપ્ત થયેલ સત્તાની રૂઈએ રાજય ચૂંટણી પંચના અધિકારી તરીકે કલેકટર, ભરૂચ તે ભરૂચ જીલ્લાની નીચેની અનુસુચિના કોલમ નંબરઃ ૨ માં જણાવેલ તાલુકાની સામે કોલમ નંબરઃ ૩ માં જણાવેલ ગ્રામ પંચયાતોના કોલમ નંબરઃ ૪ , ૫ માં જણાવેલ વોર્ડની બેઠકોની તથા કોલમ નંબરઃ ૬ માં જણાવેલ સરપંચની બેઠકોની સામાન્ય / પેટા ચૂંટણી તારીખ : ૯/૨/૨૦૦૩ ના રોજ યોજવાનું જાહેર કરે છે.

INDEX

જંબુસર તાલુકાની ગ્રામ પંચાયતોની ચૂંટણી યોજવાની છે તેની યાદી

અ.નં.	તાલુકાનું નામ	ગ્રામ પંચાયતનું નામ	વોર્ડ નંબર	વોર્ડની બેઠકનો પ્રકાર	સરપંચની બેઠકનો પ્રકાર	ચૂંટણીનો પ્રકાર
૧	૨	૩	૪	૫	૬	૭
૧	જંબુસર	મદાફર	૭	અનુ.આદિજાતિ(સામાન્ય)	–	પેટાચૂંટણી
		છીદ્રા	૩	સામાન્ય (સ્ત્રી)	–	પેટાચૂંટણી
		સારોદ	૧૧	બીનઅનામત(સામાન્ય)	–	પેટાચૂંટણી
		કલકગૃપ	૨	અનુ.આદિજાતિ(સ્ત્રી)	–	પેટાચૂંટણી
		ઈસ્લામપુર	૨	બીનઅનામત(સામાન્ય)	–	પેટાચૂંટણી
		નોંધણાગૃપ	૪	બીનઅનામત(સામાન્ય)	–	પેટાચૂંટણી
			૭	બીનઅનામત(સામાન્ય)	–	પેટાચૂંટણી
		મગણાંદ	–	–	સામાન્ય(સ્ત્રી)	પેટાચૂંટણી
		નોબાર	–	–	બીનઅનામત(સામાન્ય)	પેટાચૂંટણી

(સહી) અવાચ્ય,
કલેક્ટર, ભરૂચ જિલ્લો અને
રાજ્ય ચૂંટણીપંચના અધિકારી.

INDEX

ગુજરાત પંચાયત ચૂંટણી નિયમો–૧૯૯૪ ના નિયમ –૯ (૨) અન્વયે ચૂંટણીનું જાહેરનામુ

જીલ્લા કલેકટર કચેરી, (ચૂંટણી શાખા)
ભરૂચ જીલ્લો
તારીખ: ૧૫/૧/૨૦૦૩

ક્રમાંક: ગ્રા.પં./ચૂંટણી/વશી/

જાહેરનામું

ભરૂચ જીલ્લાના જંબુસર તાલુકાની ગ્રામ પંચાયતોના અનુસુચિ મુજબના વોર્ડની બેઠકોની /સરપંચની બેઠકોની ચૂંટણી

(૧) ગુજરાત પંચાયત અધિનિયમ–૧૯૯૩ ની કલમ ૧૬ ની પેટા કલમ (૧) મુજબ ભરૂચ જીલ્લાની જંબુસર તાલુકાની ગ્રામ પંચાયતોના વોર્ડની રચના તથા બેઠકોની ફાળવણી રાજય ચૂંટણી પંચના અધિકારી તરીકે કરેલ છે.

(૨) ગુજરાત પંચાયત ચૂંટણી નિયમો–૧૯૯૪ ના નિયમ ૯ ના પેટા નિયમ–૨ થી પ્રાપ્ત થયેલ સત્તાની રૂઈએ રાજય ચૂંટણી પંચના અધિકારી તરીકે કલેકટર ભરૂચ તે ભરૂચ જીલ્લાની નીચેની અનુસુચિના કોલમ–નં. ૨ માં જણાવેલ તાલુકાની સામે કોલમ નં. ૩માં જણાવેલ ગ્રામ પંચાયતોના કોલમ નં. ૪ માં જણાવેલ વોર્ડની કોલમ નં. ૫ માં જણાવેલ બેઠકો ભરવા માટે સભ્યોની તથા કોલમ નં. ૬ માં જણાવેલ પ્રકારવાળી સરપચની બેઠકો ભરવા માટે સરપંચની ચૂંટણી યોજવાનો તબકકાવાર કાર્યક્રમ નીચે જણાવ્યા મુજબ નકકી કરે છે.

અ.નં.	વિગત	તારીખ	સમય	સ્થળ
૧	ઉમેદવારી પત્ર રજુ કરવાની/ભરવાની છેલ્લી તારીખ	૨૨/૧/૨૦૦૩	૧૧–૦૦ કલાકથી ૧૫–૦૦ કલાક સુધી	ચૂંટણી અધિકારી/મદદનીશ ચૂંટણી અધિકારીની કચેરી ખાતે
૨	ઉમેદવારી પત્રોની ચકાસવાની તારીખ	૨૩/૧/૨૦૦૩	૧૧–૦૦ કલાકથી ચકાસણી પુરી થાય ત્યાં સુધી	ચૂંટણી અધિકારીની કચેરી, ખાતે
૩	ઉમેદવારી પાછી ખેંચવાની છેલ્લી તારીખ	૨૫/૧/૨૦૦૩	૧૫–૦૦ કલાક સુધી	ચૂંટણી અધિકારી/મદદનીશ ચૂંટણી અધિકારીની કચેરી ખાતે
૪	આવશ્યક હોયતો મતદાનની તારીખ	૯/૨/૨૦૦૩	–	–
૫	મતદાનનો સમય	–	સવારના ૮–૦૦ થી સાંજના ૫–૦૦ વાગ્યા સુધી	–
૬	મતદાનનું સ્થળ	–	–	જીલ્લા ચૂંટણી અધિકારી, ભરૂચનાઓએ ગ્રામ પંચાયત માટે વોર્ડવાર આખરી જાહેર કરેલ/પ્રસિધ્ધકરેલ મતદાન મથકો ઉપર
૭	મતગણતરી માટેની તારીખ અને સમય	૧૧/૨/૨૦૦૩	સવારે ૯–૦૦ કલાકથી મતગણતરી પૂર્ણ થાય ત્યાં સુધી	તાલુકા મથકે ચૂંટણીઅધિકારી જાહેર કરે તે સ્થળ
૮	ચૂંટણી પ્રક્રિયા પુરી થવાની તારીખ	૧૭/૨/૨૦૦૩	–	–

(સહી) અવાચ્ય,
કલેક્ટર, ભરૂચ જિલ્લો અને
રાજ્ય ચૂંટણીપંચના અધિકારી.

સરકારી મધ્યસ્થ મુદ્રણાલય, ગાંધીનગર.

INDEX

Extra No. 36

REGISTERED NO. G/GNR/2

©

सत्यमेव जयते

The Gujarat Government Gazette

EXTRAORDINARY

PUBLISHED BY AUTHORITY

Vol. XLIV] WEDNESDAY, JANUARY 15, 2003/PAUSA 25, 1924

Separate paging is given to this Part in order that it may be filed as a Separate Compilation.

PART IV—C

Statutory Rules and Orders (other than those published in Parts I, I-A and I-L) made by Statutory Authorities other than the Government of Gujarat including those made by the Government of India, the High Court, the Director of Municipalities, the Commissioner of Police, the Director of Prohibition and excise, the District Magistrates and the Election Commission, Election Tribunals, Returning Officers and other authorities, under the Election Commission.

ગુજરાત પંચાયત અધિનિયમ ૧૯૯૩ ની કલમ ૧૫ ની પેટા કલમ (૧) અન્વયે ચૂંટણીનું જાહેરનામું

જીલ્લા કલેક્ટર કચેરી,

સુરત જીલ્લો

તા.૧૫ – ૧ – ૨૦૦૩

ક્રમાંક : ગ્રપ / ચટણ / સામાન્ય / પેટા ચૂંટણી / ચોર્યાસી / ૨૦૦૨

જાહેરનામું

સુરત જીલ્લાની ચોર્યાસી તાલુકાની ગ્રામ પંચાયતની વોર્ડની બેઠકની / સરપંચની બેઠકની પેટા ચૂંટણી

(૧) ગુજરાત પંચાયત અધિનિયમ ૧૯૯૩ ની કલમ –૧૬ ની પેટા કલમ –(૧) મુજબ સુરત જીલ્લાની ચોર્યાસી તાલુકાની ગ્રામ પંચાયતોના વોર્ડની રચના તથા બેઠકોની ફાળવણી રાજ્ય ચૂંટણી પંચના અધિકારી તરીકે કરેલ છે.

(૨) ગુજરાત પંચાયત અધિનિયમ ૧૯૯૩ ની કલમ –૧૫ની પેટા કલમ (૧) થી પ્રાપ્ત થયેલ સત્તાની રૂએ રાજ્ય ચૂંટણી પંચના અધિકારી તરીકે કલેક્ટર સુરત જીલ્લાની નીચેની અનુસુચીના કોલમ નં. ૨ માં જણાવેલ તાલુકાની સામે કોલમ નં. ૩માં જણાવેલ ગ્રામ પંચાયતાના કોલમ નં. ૪,૫ માં જણાવેલ વોર્ડની બેઠકની તથા કોલમ નં. ૬ માં જણાવેલ સરપંચની બેઠકની સામાન્ય / પેટા ચૂંટણી તા. ૯ / ૨ /૨૦૦૩ ના રોજ યોજવાનું જાહેર કરે છે.

અનુસુચિ

ચોર્યાસી તાલુકાની ગ્રામ પંચાયતોની ચૂંટણી યોજાવાની છે તેની યાદી.

અ.નં.	તાલુકાનું નામ	ગ્રામ પંચાયતોનું નામ	વોર્ડ નંબર / ક્રમાંક	વોર્ડની બેઠકનો પ્રકાર	સરપંચની બેઠકનો પ્રકાર	ચૂંટણી પ્રકાર (સામાન્ય / પેટા ચૂંટણી જે હોય તે દર્શાવવું)
૧	૨	૩	૪	૫	૬	૭
૧	ચોર્યાસી	૧–ગણેશપુરા	૧	સામાન્ય સ્ત્રી	બિ.અ.સા.	સામાન્ય ચૂંટણી
			૨	સા.શૈ.પ.સા.		"
			૩	બિ.અ.સા.		"
			૪	સામાન્ય સ્ત્રી		"
			૫	બિ.અ.સા.		"
			૬	બિ.અ.સા.		"
			૭	બિ.અ.સા.		"
		૨–છાપરાભાઠા	૧	સામાન્ય સ્ત્રી	બિ.અ.સા.	સામાન્ય ચૂંટણી
			૨	અ.આ.જા.સ્ત્રી		"
			૩	અ.આ.જા.સા.		"
			૪	સા.શૈ.પ.સા.		"
			૫	બિ.અ.સા		"
			૬	બિ.અ.સા		"
			૭	બિ.અ.સા.		"
		૩–ભરથાણા (વેસુ)	૧	અ.આ.જા.સા.	સા.શૈ.પ.સ્ત્રી	સામાન્ય ચૂંટણી
			૨	અ.આ.જા.સા.		"
			૩	અ.આ.જા.સ્ત્રી		"
			૪	બિ.અ.સા.		"
			૫	સા.શૈ.પ.સા		"
			૬	બિ.અ.સા.		"
			૭	અ.આ.જા.સ્ત્રી		"
		૪.ટીંબરવા	૩	અ.આ.જા.સા.	—	પેટાચુંટણી
		૫.મ્હોણી	૭	બિ.અ.સા.	—	પેટાચુંટણી
		૬.મોરા	૧૩	બિ.અ.સા.	—	પેટાચુંટણી
		૭.ભીમપોર	૧૭	બિ.અ.સા.	—	પેટાચુંટણી
		૯.ઉન	–	—	બી.અ.સા.	પેટાચુંટણી
		૧૦.ગવીયર ગૃપ	૬	બી.અ.સા.	—	પેટાચુંટણી
		૧૧.રૂંઢ	૪	બી.અ.સા	—	પેટાચુંટણી

(૩) આ જાહેરનામાની ગુજરાત પંચાયત ચૂંટણી નિયમો ૧૯૯૪ ના નિયમ ૯ (૧) અન્વયે સરકારી રાજ્ય પત્રમાં પ્રસિધ્ધી કરવામાં આવે છે.

એમ. કે. દાસ
કલેકટર સુરત જીલ્લો
અને રાજ્ય ચુંટણી પંચના અધિકારી

INDEX

ગુજરાત પંચાયત ચૂંટણી નિયમો ૧૯૯૪ ના નિયમ –૯ (૨) અન્વયે ચૂંટણીનું જાહેરનામું
જીલ્લા કલેક્ટર કચેરી, ચૂંટણી શાખા,
સુરત જીલ્લો
તા.૧૫ / ૧/ ૨૦૦૩
ક્રમાંક : ગમપ / ચટણ / સામાન્ય / પેટા ચૂંટણી / ચોર્યાસી / ૨૦૦૨

જાહેરનામું

સુરત જીલ્લાના ચોર્યાસી તાલુકાની ગ્રામ પંચાયતોના અનુસુચિ સુજબના વોર્ડની બેઠકોની / સરપંચની બેઠકોની ચૂંટણી.

(૧) ગુજરાત પંચાયત અધિનિયમ ૧૯૯૩ ની કલમ ૧૬ ની પેટા કલમ (૧) મુજબ સુરત જીલ્લાની ચોર્યાસી તાલુકાની ગ્રામ પંચાયતોના વોર્ડની રચના તથા બેઠકોની ફાળવણી રાજ્ય ચૂંટણી પંચના અધિકારી તરીકે કરેલ છે.

(૨) ગુજરાત પંચાયત ચૂંટણી નિયમો ૧૯૯૪ના નિયમ ૯ ના પેટા નિયમ–૨ થી પ્રાપ્ત થયેલ સત્તાની રૂઈએ રાજ્ય ચૂંટણી પંચના અધિકારી તરીકે કલેક્ટર સુરત જીલ્લાની નીચેની અનુસુચિના કોલમ નં. ૨ માં જણાવેલ તાલુકાની સામે કોલમ નં. ૩ માં જણાવેલ ગ્રામ પંચાયતોના કોલમ નં. ૪ માં જણાવેલ વોર્ડની કોલમ નં. ૫ માં જણાવેલ બેઠકો ભરવા માટે સભ્યોની તથા કોલમ નં. ૬ માં જણાવેલ પ્રકારવાળી સરપંચની બેઠકો ભરવા માટે સરપંચની ચૂંટણી યોજવાનો તબક્કાવાર કાર્યક્રમ નીચે જણાવ્યા મુજબ નક્કી કરે છે.

INDEX

		તારીખ	સમય	સ્થળ
(ક)	ઉમેદવારી પત્ર રજુ કરવાની / ભરવાની છેલ્લી તારીખ	તા.૨૨–૧–૨૦૦૩	૧૧–૦૦ કલાકથી ૧૫–૦૦ કલાક સુધી	ચૂંટણી અધિકારી / મદદ. ચૂંટણી અધિકારીની કચેરી ખાતે.
(ખ)	ઉમેદવારી પત્રોની ચકાસણી તારીખ	તા.૨૩–૧–૨૦૦૩	૧૧–૦૦ કલાકથી ચકાસણી પુરી થાય ત્યાં સુધી	ચૂંટણી અધિકારીની કચેરી ખાતે.
(ગ)	ઉમેદવારી પત્રો પાછા ખેંચી લેવાની છેલ્લી તારીખ	તા.૨૫–૧–૨૦૦૩	૧૫–૦૦ કલાક સુધી	ચૂંટણી અધિકારી / મદદ. ચૂંટણી અધિકારીની કચેરી ખાતે.
(ઘ)	આવશ્યક હોય તો મતદાન તારીખ	તા.૯–૨–૨૦૦૩	–	–
(ચ)	મતદાનનો સમય		સવારના ૮–૦૦ કલાકથી ૧૭–૦૦ કલાક સુધી	–
(છ)	મતદાન સ્થળ	–	–	જીલ્લા ચૂંટણી અધિકારીએ જાહેર કરેલ મતદાન મથક ઉપર
(જ)	મત ગણતરી માટેની તારીખ	તા.૧૧–૨–૨૦૦૩	સવારના ૯–૦૦ કલાકથી ગણતરી પુરી થાય ત્યાં સુધી	ચૂંટણી અધિકારી જાહેર કરે તે સ્થળે
(ઝ)	ચૂંટણી પુરી થવા માટેની તારીખ	મતગણતરી પુરી થયા તારીખથી સાતમો દિવસ અગર તા.૧૭–૨–૨૦૦૩	–	–

INDEX

અનુસૂચિ

ચોર્યાસી તાલુકાની ગ્રામ પંચાયતોની ચૂંટણી યોજાવાની છે તેની યાદી.

અ.નં.	તાલુકાનું નામ	ગ્રામ પંચાયતોનું નામ	વોર્ડ નંબર / ક્રમાંક	વોર્ડની બેઠકનો પ્રકાર	સરપંચની બેઠકનો પ્રકાર	ચૂંટણી પ્રકાર (સામાન્ય / પેટા ચૂંટણી જે હોય તે દર્શાવવું)
૧	૨	૩	૪	૫	૬	૭
૧	ચોર્યાસી	૧–ગણેશપુરા				
			૧	સામાન્ય સ્ત્રી	બિ.અ.સા.	સામાન્ય ચૂંટણી
			૨	સા.શૈ.પ.સા.		"
			૩	બિ.અ.સા.		"
			૪	સામાન્ય સ્ત્રી		"
			૫	બિ.અ.સા.		"
			૬	બિ.અ.સા.		"
			૭	બિ.અ.સા.		"
		૨–છાપરાભાઠા	૧	સામાન્ય સ્ત્રી	બિ.અ.સા.	સામાન્ય ચૂંટણી
			૨	અ.આ.જા.સ્ત્રી		"
			૩	અ.આ.જા.સા.		"
			૪	સા.શૈ.પ.સા.		"
			૫	બિ.અ.સા		"
			૬	બિ.અ.સા		"
			૭	બિ.અ.સા.		"
		૩–ભરથાણા (વેસુ)	૧	અ.આ.જા.સા.	સા.શૈ.પ.સ્ત્રી	સામાન્ય ચૂંટણી
			૨	અ.આ.જા.સા.		"
			૩	અ.આ.જા.સ્ત્રી		"
			૪	બિ.અ.સા.		"
			૫	સા.શૈ.પ.સા		"
			૬	બિ.અ.સા.		"
			૭	અ.આ.જા.સ્ત્રી		"
		૪.ટીંબરવા	૩	અ.આ.જા.સા.	–	પેટાચુંટણી
		૫.મ્હોણી	૭	બિ.અ.સા.	–	પેટાચુંટણી
		૬.મોરા	૧૩	બિ.અ.સા.	–	પેટાચુંટણી
		૭.ભીમપોર	૧૭	બિ.અ.સા.	–	પેટાચુંટણી
		૯.ઉન	–	–		પેટાચુંટણી
					બી.અ.સા.	પેટાચુંટણી
		૧૦.ગવીયર ગૃપ	૬	બી.અ.સા.	–	પેટાચુંટણી
		૧૧.રૂંઢ	૪	બી.અ.સા	–	પેટાચુંટણી

(૩) આ જાહેરનામાની ગુજરાત પંચાયત ચૂંટણી નિયમો ૧૯૯૪ ના નિયમ ૯ (૧) અન્વયે સરકારી રાજ્ય પત્રમાં પ્રસિધ્ધી કરવામાં આવે છે.

એમ. કે. દાસ
કલેકટર સુરત જીલ્લો
અને રાજ્ય ચુંટણી પંચના અધિકારી

INDEX

ગુજરાત પંચાયત અધિનિયમ ૧૯૯૩ ની કલમ ૧૫ ની પેટા કલમ (૧) અન્વયે ચૂંટણીનું જાહેરનામું

જીલ્લા કલેકટર કચેરી,
સુરત જીલ્લો
તા.૧૫ – ૧ – ૨૦૦૩

ક્રમાંક : ગમપ / ચટણ / સામાન્ય / પેટા ચૂંટણી / પલસાણા / ૨૦૦૩

જાહેરનામું

સુરત જીલ્લાની પલસાણા તાલુકાની પલસાણા ગ્રામ પંચાયતની વોર્ડની બેઠકની / સરપંચની બેઠકની પેટા ચૂંટણી

(૧) ગુજરાત પંચાયત અધિનિયમ ૧૯૯૩ ની કલમ –૧૬ ની પેટા કલમ –(૧) મુજબ સુરત જીલ્લાની પલસાણા તાલુકાની ગ્રામ પંચાયતોના વોર્ડની રચના તથા બેઠકોની ફાળવણી રાજ્ય ચૂંટણી પંચના અધિકારી તરીકે કરેલ છે.

(૨) ગુજરાત પંચાયત અધિનિયમ ૧૯૯૩ ની કલમ –૧૫ની પેટા કલમ (૧) થી પ્રાપ્ત થયેલ સત્તાની રૂએ રાજ્ય ચૂંટણી પંચના અધિકારી તરીકે કલેકટર સુરત જીલ્લાની નીચેની અનુસુચીના કોલમ નં. ૨ માં જણાવેલ તાલુકાની સામે કોલમ નં. ૩માં જણાવેલ ગ્રામ પંચાયતાના કોલમ નં. ૪,૫ માં જણાવેલ વોર્ડની બેઠકની તથા કોલમ નં. ૬ માં જણાવેલ સરપંચની બેઠકની સામાન્ય / પેટા ચૂંટણી તા. ૯/ ૨ /૨૦૦૩ ના રોજ યોજવાનું જાહેર કરે છે.

અનુસુચિ

તાલુકાની ગ્રામ પંચાયતોની ચૂંટણી યોજાવાની છે તેની યાદી.

અ.નં.	તાલુકાનું નામ	ગ્રામ પંચાયતોનું નામ	વોર્ડ નંબર / ક્રમાંક	વોર્ડની બેઠકનો પ્રકાર	સરપંચની બેઠકનો પ્રકાર	ચૂંટણી પ્રકાર (સામાન્ય / પેટા ચૂંટણી જે હોય તે દર્શાવવું)
૧	૨	૩	૪	૫	૬	૭
	પલસાણા	૧.જોળવા	૧	અ.આ.જા.સા	–	પેટાચુંટણી
		૨.ગાંગપોર	૫	અ.આ.જા.સા	–	પેટાચુંટણી
		૩.લીંગડ	૫	બી.અ.સા.	–	પેટાચુંટણી
		૪.વરેલી	૩	સા.શૈ.પ.સા.	–	પેટાચુંટણી

(૩) આ જાહેરનામાની ગુજરાત પંચાયત ચૂંટણી નિયમો ૧૯૯૪ ના નિયમ ૯ (૧) અન્વયે સરકારી રાજ્ય પત્રમાં પ્રસિધ્ધી કરવામાં આવે છે.

એમ. કે. દાસ
કલેકટર સુરત જીલ્લો
અને રાજ્ય ચુંટણી પંચના અધિકારી

INDEX

ગુજરાત પંચાયત ચૂંટણી નિયમો ૧૯૯૪ ના નિયમ –૯ (૨) અન્વયે ચૂંટણીનું જાહેરનામું
જીલ્લા કલેકટર કચેરી, ચૂંટણી શાખા,
સુરત જીલ્લો
તા. ૧૫/ ૧ / ૨૦૦૩

ક્રમાંક : ગમપ / ચટણ / સામાન્ય / પેટા ચૂંટણી / પલસાણા / ૨૦૦૩

જાહેરનામું

સુરત જીલ્લાના પલસાણા તાલુકાની ગ્રામ પંચાયતોના અનુસુચિ મુજબના વોર્ડની બેઠકોની / સરપંચની બેઠકોની ચૂંટણી.

(૧) ગુજરાત પંચાયત અધિનિયમ ૧૯૯૩ ની કલમ ૧૬ ની પેટા કલમ (૧) મુજબ સુરત જીલ્લાની પલસાણા તાલુકાની ગ્રામ પંચાયતોના વોર્ડની રચના તથા બેઠકોની ફાળવણી રાજય ચૂંટણી પંચના અધિકારી તરીકે કરેલ છે.

(૨) ગુજરાત પંચાયત ચૂંટણી નિયમો ૧૯૯૪ના નિયમ ૯ ના પેટા નિયમ--૨ થી પ્રાપ્ત થયેલ સત્તાની રૂઈએ રાજય ચૂંટણી પંચના અધિકારી તરીકે કલેકટર સુરત જીલ્લાની નીચેની અનુસુચિના કોલમ નં. ૨ માં જણાવેલ તાલુકાની સામે કોલમ નં. ૩ માં જણાવેલ ગ્રામ પંચાયતોના કોલમ નં. ૪ માં જણાવેલ વોર્ડની કોલમ નં. ૫ માં જણાવેલ બેઠકો ભરવા માટે સભ્યોની તથા કોલમ નં. ૬ માં જણાવેલ પ્રકારવાળી સરપંચની બેઠકો ભરવા માટે સરપંચની ચૂંટણી યોજવાનો તબક્કાવાર કાર્યક્રમ નીચે જણાવ્યા મુજબ નક્કી કરે છે.

		તારીખ	સમય	સ્થળ
(ક)	ઉમેદવારી પત્ર રજુ કરવાની / ભરવાની છેલ્લી તારીખ	તા.૨૨–૧–૨૦૦૩	૧૧–૦૦ કલાકથી ૧૫–૦૦ કલાક સુધી	ચૂંટણી અધિકારી / મદદ. ચૂંટણી અધિકારીની કચેરી ખાતે.
(ખ)	ઉમેદવારી પત્રોની ચકાસણી તારીખ	તા.૨૩–૧–૨૦૦૩	૧૧–૦૦ કલાકથી ચકાસણી પુરી થાય ત્યાં સુધી	ચૂંટણી અધિકારીની કચેરી ખાતે.
(ગ)	ઉમેદવારી પત્રો પાછા ખેંચી લેવાની છેલ્લી તારીખ	તા.૨૫–૧–૨૦૦૩	૧૫–૦૦ કલાક સુધી	ચૂંટણી અધિકારી / મદદ. ચૂંટણી અધિકારીની કચેરી ખાતે.
(ઘ)	આવશ્યક હોય તો મતદાન તારીખ	તા.૯–૨–૨૦૦૩	--	--

INDEX

(ચ)	મતદાનનો સમય		સવારના ૮–૦૦ કલાકથી ૧૭–૦૦ કલાક સુધી	–
(છ)	મતદાન સ્થળ	–	–	જીલ્લા ચૂંટણી અધિકારીએ જાહેર કરેલ મતદાન મથક ઉપર
(જ)	મત ગણતરી માટેની તારીખ	તા.૧૧–૨–૨૦૦૩	સવારના ૯–૦૦ કલાકથી ગણતરી પુરી થાય ત્યાં સુધી	ચૂંટણી અધિકારી જાહેર કરે તે સ્થળે
(ઝ)	ચૂંટણી પુરી થવા માટેની તારીખ	મતગણતરી પુરી થયા તારીખથી સાતમો દિવસ અગર તા.૧૭–૨–૨૦૦૩	–	–

અનુસુચિ

તાલુકાની ગ્રામ પંચાયતોની ચૂંટણી યોજાવાની છે તેની યાદી.

અ.નં.	તાલુકાનું નામ	ગ્રામ પંચાયતોનું નામ	વોર્ડ નંબર / ક્રમાંક	વોર્ડની બેઠકનો પ્રકાર	સરપંચની બેઠકનો પ્રકાર	ચૂંટણી પ્રકાર (સામાન્ય / પેટા ચૂંટણી જે હોય તે દર્શાવવું)
૧	૨	૩	૪	૫	૬	૭
	પલસાણા	૧.જોળવા	૧	અ.આ.જા.સા	–	પેટાચુંટણી
		૨.ગાંગપોર	૫	અ.આ.જા.સા	–	પેટાચુંટણી
		૩.લીંગડ	૫	બી.અ.સા.	–	પેટાચુંટણી
		૪.વરેલી	૩	સા.શૈ.પ.સા.	–	પેટાચુંટણી

(૩) આ જાહેરનામાની ગુજરાત પંચાયત ચૂંટણી નિયમો ૧૯૯૪ ના નિયમ ૯ (૧) અન્વયે સરકારી રાજ્ય પત્રમાં પ્રસિધ્ધી કરવામાં આવે છે.

એમ. કે. દાસ
કલેક્ટર સુરત જીલ્લો
અને રાજ્ય ચુંટણી પંચના અધિકારી

INDEX

ગુજરાત પંચાયત અધિનિયમ ૧૯૯૩ ની કલમ ૧૫ ની પેટા કલમ (૧) અન્વયે ચૂંટણીનું
જાહેરનામું
જીલ્લા કલેકટર કચેરી,
સુરત જીલ્લો
તા.૧૫–૧– ૨૦૦૩

ક્રમાંક : ગમપ / ચટણ / સામાન્ય / પેટા ચૂંટણી / ઓલપાડ / ૨૦૦૩

જાહેરનામું

સુરત જીલ્લાની ઓલપાડ તાલુકાની ગ્રામ પંચાયતની વોર્ડની બેઠકની / સરપંચની બેઠકની સામાન્ય/ પેટા ચૂંટણી

(૧) ગુજરાત પંચાયત અધિનિયમ ૧૯૯૩ ની કલમ –૧૬ ની પેટા કલમ –(૧) મુજબ સુરત જીલ્લાની ઓલપાડ તાલુકાની ગ્રામ પંચાયતોના વોર્ડની રચના તથા બેઠકોની ફાળવણી રાજય ચૂંટણી પંચના અધિકારી તરીકે કરેલ છે.

(૨) ગુજરાત પંચાયત અધિનિયમ ૧૯૯૩ ની કલમ –૧૫ની પેટા કલમ (૧) થી પ્રાપ્ત થયેલ સત્તાની રૂએ રાજય ચૂંટણી પંચના અધિકારી તરીકે કલેકટર સુરત જીલ્લાની નીચેની અનુસુચીના કોલમ નં. ૨ માં જણાવેલ તાલુકાની સામે કોલમ નં. ૩માં જણાવેલ ગ્રામ પંચાયતાના કોલમ નં. ૪,૫ મ જણાવેલ વોર્ડની બેઠકની તથા કોલમ નં. ૬ માં જણાવેલ સરપંચની બેઠકની સામાન્ય / પેટા ચૂંટણ તા. ૯/ ૨ /૨૦૦૩ ના રોજ યોજવાનું જાહેર કરે છે.

INDEX

અનુસુચિ

ઓલપાડ તાલુકાની ગ્રામ પંચાયતોની ચૂંટણી યોજાવાની છે તેની યાદી.

અ.નં.	તાલુકાનું નામ	ગ્રામ પંચાયતોનું નામ	વોર્ડ નંબર / ક્રમાંક	વોર્ડની બેઠકનો પ્રકાર	સરપંચની બેઠકનો પ્રકાર	ચૂંટણી પ્રકાર (સામાન્ય / પેટા ચૂંટણી જે હોય તે દર્શાવવું)
૧	૨	૩	૪	૫	૬	૭
૩	ઓલપાડ	૧—તળાદ	૧	અ.આ.જા.સા.	અ.આ.જા.સા.	સામાન્ય ચૂંટણી
			૨	સા.શૈ.પ.સા.		"
			૩	બિ.અ.સા.		"
			૪	સામાન્ય સ્ત્રી		"
			૫	સામાન્ય સ્ત્રી		"
			૬	બિ.અ.સા.		"
			૭	બિ.અ.સા.		"
		૨—જોથાણ	૧	સા.શૈ.પ.સા.	અ.આ.જા.સા.	સામાન્ય ચૂંટણી
			૨	અ.આ.જા.સા.		"
			૩	અ.આ.જા.સા.		"
			૪	સામાન્ય સ્ત્રી		"
			૫	બિ.અ.સા		"
			૬	બિ.અ.સા		"
			૭	અ.આ.જા.સ્ત્રી		"
		૩.ઓભલા	૬	બી.અ.સા.	—	પેટાચુંટણી
		૪.ખોસાડીયા	૫	બી.અ.સા.	—	પેટાચુંટણી
		૫.કીમામલી	૨	બી.અ.સા.	—	પેટાચુંટણી
		૬.દાંડી	૧	અ.આ.જા.સા	—	પેટાચુંટણી
		૭.મોર	૧૦	બી.અ.સા	—	પેટાચુંટણી
		૮.બલકસ	૫	અ.આ.જા.સા	—	પેટાચુંટણી
		૯.મંદરોઈ	૭	બી.અ.સા	—	પેટાચુંટણી

(૩) આ જાહેરનામાની ગુજરાત પંચાયત ચૂંટણી નિયમો ૧૯૯૪ ના નિયમ ૯ (૧) અન્વયે સરકારી રાજ્યપત્રમાં પ્રસિધ્ધી કરવામાં આવે છે.

એમ. કે. દાસ
કલેકટર સુરત જીલ્લો
અને રાજ્ય ચુંટણી પંચના અધિકારી

INDEX

ગુજરાત પંચાયત ચૂંટણી નિયમો ૧૯૯૪ ના નિયમ –૯ (૨) અન્વયે ચૂંટણીનું જાહેરનામું
જીલ્લા કલેકટર કચેરી, ચૂંટણી શાખા,
સુરત જીલ્લો
તા. ૧૫/૧/ ૨૦૦૩

ક્રમાંક : ગમપ / ચટણ / સામાન્ય / પેટા ચૂંટણી / ઓલપાડ / ૨૦૦૩

જાહેરનામું

સુરત જીલ્લાના ઓલપાડ તાલુકાની ગ્રામ પંચાયતોના અનુસુચિ મુજબના વોર્ડની બેઠકોની / સરપંચની બેઠકોની ચૂંટણી.

(૧) ગુજરાત પંચાયત અધિનિયમ ૧૯૯૩ ની કલમ ૧૬ ની પેટા કલમ (૧) મુજબ સુરત જીલ્લાની ઓલપાડ તાલુકાની ગ્રામ પંચાયતોના વોર્ડની રચના તથા બેઠકોની ફાળવણી રાજય ચૂંટણી પંચના અધિકારી તરીકે કરેલ છે.

(૨) ગુજરાત પંચાયત ચૂંટણી નિયમો ૧૯૯૪ના નિયમ ૯ ના પેટા નિયમ–૨ થી પ્રાપ્ત થયેલ સત્તાની રૂઈએ રાજય ચૂંટણી પંચના અધિકારી તરીકે કલેકટર સુરત જીલ્લાની નીચેની અનુસુચિના કોલમ નં. ૨ માં જણાવેલ તાલુકાની સામે કોલમ નં. ૩ માં જણાવેલ ગ્રામ પંચાયતોના કોલમ નં. ૪ માં જણાવેલ વોર્ડની કોલમ નં. ૫ માં જણાવેલ બેઠકો ભરવા માટે સભ્યોની તથા કોલમ નં. ૬ માં જણાવેલ પ્રકારવાળી સરપંચની બેઠકો ભરવા માટે સરપંચની ચૂંટણી યોજવાનો તબક્કાવાર કાર્યક્રમ નીચે જણાવ્યા મુજબ નક્કી કરે છે.

INDEX

		તારીખ	સમય	સ્થળ
(ક)	ઉમેદવારી પત્ર રજુ કરવાની / ભરવાની છેલ્લી તારીખ	તા.૨૨-૧-૨૦૦૩	૧૧-૦૦ કલાકથી ૧૫-૦૦ કલાક સુધી	ચૂંટણી અધિકારી / મદદ. ચૂંટણી અધિકારીની કચેરી ખાતે.
(ખ)	ઉમેદવારી પત્રોની ચકાસણી તારીખ	તા.૨૩-૧-૨૦૦૩	૧૧-૦૦ કલાકથી ચકાસણી પુરી થાય ત્યાં સુધી	ચૂંટણી અધિકારીની કચેરી ખાતે.
(ગ)	ઉમેદવારી પત્રો પાછા ખેંચી લેવાની છેલ્લી તારીખ	તા.૨૫-૧-૨૦૦૩	૧૫-૦૦ કલાક સુધી	ચૂંટણી અધિકારી / મદદ. ચૂંટણી અધિકારીની કચેરી ખાતે.
(ઘ)	આવશ્યક હોય તો મતદાન તારીખ	તા.૯-૨-૨૦૦૩	-	-
(ચ)	મતદાનનો સમય		સવારના ૮-૦૦ કલાકથી ૧૭-૦૦ કલાક સુધી	-
(છ)	મતદાન સ્થળ	-	-	જીલ્લા ચૂંટણી અધિકારીએ જાહેર કરેલ મતદાન મથક ઉપર
(જ)	મત ગણતરી માટેની તારીખ	તા.૧૧-૨-૨૦૦૩	સવારના ૯-૦૦ કલાકથી ગણતરી પુરી થાય ત્યાં સુધી	ચૂંટણી અધિકારી જાહેર કરે તે સ્થળે
(ઝ)	ચૂંટણી પુરી થવા માટેની તારીખ	મતગણતરી પુરી થયા તારીખથી સાતમો દિવસ અગર તા.૧૭-૨-૨૦૦૩	-	-

INDEX

અનુસુચિ

ઓલપાડ તાલુકાની ગ્રામ પંચાયતોની ચૂંટણી યોજાવાની છે તેની યાદી.

અ.નં.	તાલુકાનું નામ	ગ્રામ પંચાયતોનું નામ	વોર્ડ નંબર / ક્રમાંક	વોર્ડની બેઠકનો પ્રકાર	સરપંચની બેઠકનો પ્રકાર	ચૂંટણી પ્રકાર (સામાન્ય / પેટા ચૂંટણી જે હોય તે દર્શાવવું)
૧	૨	૩	૪	૫	૬	૭
૩	ઓલપાડ	૧–તળાદ	૧	અ.આ.જા.સા.	અ.આ.જા.સા.	સામાન્ય ચૂંટણી
			૨	સા.શૈ.પ.સા.		"
			૩	બિ.અ.સા.		"
			૪	સામાન્ય સ્ત્રી		"
			૫	સામાન્ય સ્ત્રી		"
			૬	બિ.અ.સા.		"
			૭	બિ.અ.સા.		"
		૨–જોથાણ	૧	સા.શૈ.પ.સા.	અ.આ.જા.સા.	સામાન્ય ચૂંટણી
			૨	અ.આ.જા.સા.		"
			૩	અ.આ.જા.સા.		"
			૪	સામાન્ય સ્ત્રી		"
			૫	બિ.અ.સા		"
			૬	બિ.અ.સા		"
			૭	અ.આ.જા.સ્ત્રી		"
		૩.ઓભલા	૬	બી.અ.સા.	–	પેટાચુંટણી
		૪.ખોસાડીયા	૫	બી.અ.સા.	–	પેટાચુંટણી
		૫.કીમામલી	૨	બી.અ.સા.	–	પેટાચુંટણી
		૬.દાંડી	૧	અ.આ.જા.સા	–	પેટાચુંટણી
		૭.મોર	૧૦	બી.અ.સા	–	પેટાચુંટણી
		૮.બલકસ	૫	અ.આ.જા.સા	–	પેટાચુંટણી
		૯.મંદરોઈ	૭	બી.અ.સા	–	પેટાચુંટણી

(૩) આ જાહેરનામાની ગુજરાત પંચાયત ચૂંટણી નિયમો ૧૯૯૪ ના નિયમ ૯ (૧) અન્વયે સરકારી રાજયપત્રમાં પ્રસિધ્ધી કરવામાં આવે છે.

એમ. કે. દાસ
કલેકટર સુરત જીલ્લો
અને રાજય ચુંટણી પંચના અધિકારી

INDEX

ગુજરાત પંચાયત અધિનિયમ ૧૯૯૩ ની કલમ ૧૫ ની પેટા કલમ (૧) અન્વયે ચૂંટણીનું
જાહેરનામું
જીલ્લા કલેકટર કચેરી,
સુરત જીલ્લો
તા.૧૫– ૧ – ૨૦૦૩

ક્રમાંક : ગમપ / ચટણ / સામાન્ય / પેટા ચૂંટણી / કામરેજ / ૨૦૦૩

જાહેરનામું

સુરત જીલ્લાની કામરેજ તાલુકાની ગ્રામ પંચાયતની વોર્ડની બેઠકની / સરપંચની બેઠકની પેટા ચૂંટણી

(૧) ગુજરાત પંચાયત અધિનિયમ ૧૯૯૩ ની કલમ –૧૬ ની પેટા કલમ –(૧) મુજબ સુરત જીલ્લાની કામરેજ તાલુકાની ગ્રામ પંચાયતોના વોર્ડની રચના તથા બેઠકોની ફાળવણી રાજ્ય ચૂંટણી પંચના અધિકારી તરીકે કરેલ છે.

(૨) ગુજરાત પંચાયત અધિનિયમ ૧૯૯૩ ની કલમ –૧૫ની પેટા કલમ (૧) થી પ્રાપ્ત થયેલ સત્તાની રૂએ રાજ્ય ચૂંટણી પંચના અધિકારી તરીકે કલેકટર સુરત જીલ્લાની નીચેની અનુસુચીના કોલમ નં. ૨ માં જણાવેલ તાલુકાની સામે કોલમ નં. ૩માં જણાવેલ ગ્રામ પંચાયતના કોલમ નં. ૪,૫ માં જણાવેલ વોર્ડની બેઠકની તથા કોલમ નં. ૬ માં જણાવેલ સરપંચની બેઠકની સામાન્ય / પેટા ચૂંટણી તા. ૯ / ૨ /૨૦૦૩ ના રોજ યોજવાનું જાહેર કરે છે.

અનુસુચિ
તાલુકાની ગ્રામ પંચાયતોની ચૂંટણી યોજાવાની છે તેની યાદી.

અ.નં.	તાલુકાનું નામ	ગ્રામ પંચાયતોનું નામ	વોર્ડ નંબર / ક્રમાંક	વોર્ડની બેઠકનો પ્રકાર	સરપંચની બેઠકનો પ્રકાર	ચૂંટણી પ્રકાર (સામાન્ય /પેટા ચૂંટણી જે હોય તે દર્શાવવું)
૧	૨	૩	૪	૫	૬	૭
૧	કામરેજ	ધારૂઠા	૫	બી.અ.સા.	–	પેટાચુંટણી

(૩) આ જાહેરનામાની ગુજરાત પંચાયત ચૂંટણી નિયમો ૧૯૯૪ ના નિયમ ૯ (૧) અન્વયે સરકારી રાજય પત્રમાં પ્રસિધ્ધી કરવામાં આવે છે.

એમ. કે. દાસ
કલેકટર સુરત જીલ્લો
અને રાજય ચુંટણી પંચના અધિકારી

INDEX

ગુજરાત પંચાયત ચૂંટણી નિયમો ૧૯૯૪ ના નિયમ –૯ (૨) અન્વયે ચૂંટણીનું જાહેરનામું
જીલ્લા કલેકટર કચેરી, ચૂંટણી શાખા,
સુરત જીલ્લો
તા. ૧૫ / ૧ / ૨૦૦૩

ક્રમાંક : ગમપ / ચટણ / સામાન્ય / પેટા ચૂંટણી / કામરેજ / ૨૦૦૩

જાહેરનામું

સુરત જીલ્લાના કામરેજ તાલુકાની ગ્રામ પંચાયતોના અનુસુચિ મુજબના વોર્ડની બેઠકોની / સરપંચની બેઠકોની ચૂંટણી.

(૧) ગુજરાત પંચાયત અધિનિયમ ૧૯૯૩ ની કલમ ૧૬ ની પેટા કલમ (૧) મુજબ સુરત જીલ્લાની કામરેજ તાલુકાની ગ્રામ પંચાયતોના વોર્ડની રચના તથા બેઠકોની ફાળવણી રાજય ચૂંટણી પંચના અધિકારી તરીકે કરેલ છે.

(૨) ગુજરાત પંચાયત ચૂંટણી નિયમો ૧૯૯૪ના નિયમ ૯ ના પેટા નિયમ--૨ થી પ્રાપ્ત થયેલ સત્તાની રૂઈએ રાજય ચૂંટણી પંચના અધિકારી તરીકે કલેકટર સુરત જીલ્લાની નીચેની અનુસુચિના કોલમ નં. ૨ માં જણાવેલ તાલુકાની સામે કોલમ નં. ૩ માં જણાવેલ ગ્રામ પંચાયતોના કોલમ નં. ૪ માં જણાવેલ વોર્ડની કોલમ નં. ૫ માં જણાવેલ બેઠકો ભરવા માટે સભ્યોની તથા કોલમ નં. ૬ માં જણાવેલ પ્રકારવાળી સરપંચની બેઠકો ભરવા માટે સરપંચની ચૂંટણી યોજવાનો તબક્કાવાર કાર્યક્રમ નીચે જણાવ્યા મુજબ નક્કી કરે છે.

INDEX

		તારીખ	સમય	સ્થળ
(ક)	ઉમેદવારી પત્ર રજુ કરવાની / ભરવાની છેલ્લી તારીખ	તા.૨૨–૧–૨૦૦૩	૧૧–૦૦ કલાકથી ૧૫–૦૦ કલાક સુધી	ચૂંટણી અધિકારી / મદદ. ચૂંટણી અધિકારીની કચેરી ખાતે.
(ખ)	ઉમેદવારી પત્રોની ચકાસણી તારીખ	તા.૨૩–૧–૨૦૦૩	૧૧–૦૦ કલાકથી ચકાસણી પુરી થાય ત્યાં સુધી	ચૂંટણી અધિકારીની કચેરી ખાતે.
(ગ)	ઉમેદવારી પત્રો પાછા ખેંચી લેવાની છેલ્લી તારીખ	તા.૨૫–૧–૨૦૦૩	૧૫–૦૦ કલાક સુધી	ચૂંટણી અધિકારી મદદ. ચૂંટણી અધિકારીની કચેરી ખાતે.
(ઘ)	આવશ્યક હોય તો મતદાન તારીખ	તા.૯–૨–૨૦૦૩	—	—
(ચ)	મતદાનનો સમય		સવારના ૮–૦૦ કલાકથી ૧૭–૦૦ કલાક સુધી	—
(છ)	મતદાન સ્થળ	—	—	જીલ્લા ચૂંટણી અધિકારીએ જાહેર કરેલ મતદાન મથક ઉપર
(જ)	મત ગણતરી માટેની તારીખ	તા.૧૧–૨–૨૦૦૩	સવારના ૯–૦૦ કલાકથી ગણતરી પુરી થાય ત્યાં સુધી	ચૂંટણી અધિકારી જાહેર કરે તે સ્થળે
(ઝ)	ચૂંટણી પુરી થવા માટેની તારીખ	મતગણતરી પુરી થયા તારીખથી સાતમો દિવસ અગર તા.૧૭–૨–૨૦૦૩	—	—

INDEX

અનુસુચિ

તાલુકાની ગ્રામ પંચાયતોની ચુંટણી યોજાવાની છે તેની યાદી.

અ.નં.	તાલુકાનુ નામ	ગ્રામ પંચાયતોનું નામ	વોર્ડ નંબર / ક્રમાંક	વોર્ડની બેઠકનો પ્રકાર	સરપંચની બેઠકનો પ્રકાર	ચૂંટણી પ્રકાર (સામાન્ય / પેટા ચૂંટણી જે હોય તે દર્શાવવું)
૧	૨	૩	૪	૫	૬	૭
૧	કામરેજ	ધારૂઠા	૫	બી.અ.સા.	—	પેટાચુંટણી

(૩) આ જાહેરનામાની ગુજરાત પંચાયત ચૂંટણી નિયમો ૧૯૯૪ ના નિયમ ૯ (૧) અન્વયે સરકારી રાજય પત્રમાં પ્રસિધ્ધી કરવામાં આવે છે.

એમ. કે. દાસ
કલેકટર સુરત જીલ્લો
અને રાજય ચુંટણી પંચના અધિકારી

ગુજરાત પંચાયત અધિનિયમ ૧૯૯૩ ની કલમ ૧૫ ની પેટા કલમ (૧) અન્વયે ચૂંટણીનું
જાહેરનામું
જીલ્લા કલેકટર કચેરી,
સુરત જીલ્લો
તા. ૧૫ – ૧ – ૨૦૦૩

ક્રમાંક : ગમપ / ચટણ / સામાન્ય / પેટા ચૂંટણી / માંડવી /૨૦૦૩

જાહેરનામું

સુરત જીલ્લાની માંડવી તાલુકાની માંડવી ગ્રામ પંચાયતની વોર્ડની બેઠકની / સરપંચની બેઠકની પેટા ચૂંટણી

(૧) ગુજરાત પંચાયત અધિનિયમ ૧૯૯૩ ની કલમ –૧૬ ની પેટા કલમ –(૧) મુજબ સુરત જીલ્લાની માંડવી તાલુકાની ગ્રામ પંચાયતોના વોર્ડની રચના તથા બેઠકોની ફાળવણી રાજય ચૂંટણી પંચના અધિકારી તરીકે કરેલ છે.

(૨) ગુજરાત પંચાયત અધિનિયમ ૧૯૯૩ ની કલમ –૧૫ની પેટા કલમ (૧) થી પ્રાપ્ત થયેલ સત્તાની રૂએ રાજય ચૂંટણી પંચના અધિકારી તરીકે કલેકટર સુરત જીલ્લાની નીચેની અનુસુચીના કોલમ નં. ૨ માં જણાવેલ તાલુકાની સામે કોલમ નં. ૩માં જણાવેલ ગ્રામ પંચાયતાના કોલમ નં. ૪,૫ માં જણાવેલ વોર્ડની બેઠકની તથા કોલમ નં. ૬ માં જણાવેલ સરપંચની બેઠકની સામાન્ય / પેટા ચૂંટણી તા. ૯ / ૨ /૨૦૦૩ ના રોજ યોજવાનું જાહેર કરે છે.

INDEX

અનુસુચિ

માંડવી તાલુકાની ગ્રામ પંચાયતોની ચૂંટણી યોજાવાની છે તેની યાદી.

અ.નં.	તાલુકાનું નામ	ગ્રામ પંચાયતોનું નામ	વોર્ડ નંબર / ક્રમાંક	વોર્ડની બેઠકનો પ્રકાર	સરપંચની બેઠકનો પ્રકાર	ચૂંટણી પ્રકાર (સામાન્ય / પેટા ચૂંટણી જે હોય તે દર્શાવવું)
૧	૨	૩	૪	૫	૬	૭
	માંડવી	૧.મોટીગેર	૯	બી.અ.સા.	--	પેટાચુંટણી
		૨.પુના	૨	અ.આ.જા.સ્ત્રી		પેટાચુંટણી
		૩.બડતલ	૬	અ.આ.જા.સા.		પેટાચુંટણી
		૪.બોરીગાળા	--	--	અ.આ.જા.સા.	પેટાચુંટણી
		૫.તરસાડાબાર	૩	બી.અ.સા	--	પેટાચુંટણી

(૩) આ જાહેરનામાની ગુજરાત પંચાયત ચૂંટણી નિયમો ૧૯૯૪ ના નિયમ ૯ (૧) અન્વયે સરકારી રાજ્ય પત્રમાં પ્રસિધ્ધી કરવામાં આવે છે.

એમ. કે. દાસ
કલેકટર સુરત જીલ્લો
અને રાજ્ય ચુંટણી પંચના અધિકારી

ગુજરાત પંચાયત ચૂંટણી નિયમો ૧૯૯૪ ના નિયમ –૯ (૨) અન્વયે ચૂંટણીનું જાહેરનામું

જીલ્લા કલેકટર કચેરી, ચૂંટણી શાખા,
સુરત જીલ્લો
તા.૧૫ / ૧ / ૨૦૦૩

ક્રમાંક : ગ્રપચ / ચટણ / સામાન્ય / પેટા ચૂંટણી /માંડવી / ૨૦૦૩

જાહેરનામું

સુરત જીલ્લાના માંડવી તાલુકાની ગ્રામ પંચાયતોના અનુસુચિ મુજબના વોર્ડની બેઠકોની / સરપંચની બેઠકોની ચૂંટણી.

(૧) ગુજરાત પંચાયત અધિનિયમ ૧૯૯૩ ની કલમ ૧૬ ની પેટા કલમ (૧) મુજબ સુરત જીલ્લાની માંડવી તાલુકાની ગ્રામ પંચાયતોના વોર્ડની રચના તથા બેઠકોની ફાળવણી રાજ્ય ચૂંટણી પંચના અધિકારી તરીકે કરેલ છે.

(૨) ગુજરાત પંચાયત ચૂંટણી નિયમો ૧૯૯૪ના નિયમ ૯ ના પેટા નિયમ–૨ થી પ્રાપ્ત થયેલ સત્તાની રૂઈએ રાજ્ય ચૂંટણી પંચના અધિકારી તરીકે કલેકટર સુરત જીલ્લાની નીચેની અનુસુચિના કોલમ નં. ૨ માં જણાવેલ તાલુકાની સામે કોલમ નં. ૩ માં જણાવેલ ગ્રામ પંચાયતોના કોલમ નં. ૪ માં જણાવેલ વોર્ડની કોલમ નં. ૫ માં જણાવેલ બેઠકો ભરવા માટે સભ્યોની તથા કોલમ નં. ૬ માં જણાવેલ પ્રકારવાળી સરપંચની બેઠકો ભરવા માટે સરપંચની ચૂંટણી યોજવાનો તબક્કાવાર કાર્યક્રમ નીચે જણાવ્યા મુજબ નક્કી કરે છે.

INDEX

		તારીખ	સમય	સ્થળ
(ક)	ઉમેદવારી પત્ર રજુ કરવાની / ભરવાની છેલ્લી તારીખ	તા.૨૨-૧-૨૦૦૩	૧૧-૦૦ કલાકથી ૧૫-૦૦ કલાક સુધી	ચૂંટણી અધિકારી મદદ. ચૂંટણી અધિકારીની કચેરી ખાતે.
(ખ)	ઉમેદવારી પત્રોની ચકાસણી તારીખ	તા.૨૩-૧-૨૦૦૩	૧૧-૦૦ કલાકથી ચકાસણી પુરી થાય ત્યાં સુધી	ચૂંટણી અધિકારીની કચેરી ખાતે.
(ગ)	ઉમેદવારી પત્રો પાછા ખેંચી લેવાની છેલ્લી તારીખ	તા.૨૫-૧-૨૦૦૩	૧૫-૦૦ કલાક સુધી	ચૂંટણી અધિકારી મદદ. ચૂંટણી અધિકારીની કચેરી ખાતે.
(ઘ)	આવશ્યક હોય તો મતદાન તારીખ	તા.૯-૨-૨૦૦૩	—	—
(ચ)	મતદાનનો સમય		સવારના ૮-૦૦ કલાકથી ૧૭-૦૦ કલાક સુધી	—
(છ)	મતદાન સ્થળ	—	—	જીલ્લા ચૂંટણી અધિકારીએ જાહેર કરેલ મતદાન મથક ઉપર
(જ)	મત ગણતરી માટેની તારીખ	તા.૧૧-૨-૨૦૦૩	સવારના ૯-૦૦ કલાકથી ગણતરી પુરી થાય ત્યાં સુધી	ચૂંટણી અધિકારી જાહેર કરે તે સ્થળે
(ઝ)	ચૂંટણી પુરી થવા માટેની તારીખ	મતગણતરી પુરી થયા તારીખથી સાતમો દિવસ અગર તા.૧૭-૨-૨૦૦૩	—	—

અનુસુચિ

માંડવી તાલુકાની ગ્રામ પંચાયતોની ચૂંટણી યોજાવાની છે તેની યાદી.

અ.નં.	તાલુકાનું નામ	ગ્રામ પંચાયતોનું નામ	વોર્ડ નંબર / ક્રમાંક	વોર્ડની બેઠકનો પ્રકાર	સરપંચની બેઠકનો પ્રકાર	ચૂંટણી પ્રકાર (સામાન્ય / પેટા ચૂંટણી જે હોય તે દર્શાવવું)
૧	૨	૩	૪	૫	૬	૭
	માંડવી	૧.મોટીચેર	૯	બી.અ.સા.	—	પેટાચુંટણી
		૨.પુના	૨	અ.આ.જા.સ્ત્રી		પેટાચુંટણી
		૩.બડતલ	૬	અ.આ.જા.સા.		પેટાચુંટણી
		૪.બોરીગાળા	—	—	અ.આ.જા.સા.	પેટાચુંટણી
		૫.તરસાડાબાર	૩	બી.અ.સા	—	પેટાચુંટણી

(૩) આ જાહેરનામાની ગુજરાત પંચાયત ચૂંટણી નિયમો ૧૯૯૪ ના નિયમ ૯ (૧) અન્વયે સરકારી રાજય પત્રમાં પ્રસિધ્ધી કરવામાં આવે છે.

એમ. કે. દાસ
કલેકટર સુરત જીલ્લો
અને રાજ્ય ચુંટણી પંચના અધિકારી

ગુજરાત પંચાયત અધિનિયમ ૧૯૯૩ ની કલમ ૧૫ ની પેટા કલમ (૧) અન્વયે ચૂંટણીનું જાહેરનામું
જીલ્લા કલેકટર કચેરી,
સુરત જીલ્લો
તા.૧૫-૧-૨૦૦૩
ક્રમાંક : ગમપ / ચટણ / સામાન્ય / પેટા ચૂંટણી / માંગરોળ / ૨૦૦૩

જાહેરનામું

સુરત જીલ્લાની માંગરોળ તાલુકાની ગ્રામ પંચાયતની વોર્ડની બેઠકની / સરપંચની બેઠકની પેટા ચૂંટણી

(૧) ગુજરાત પંચાયત અધિનિયમ ૧૯૯૩ ની કલમ –૧૬ ની પેટા કલમ --(૧) મુજબ સુરત જીલ્લાની માંગરોળ તાલુકાની ગ્રામ પંચાયતોના વોર્ડની રચના તથા બેઠકોની ફાળવણી રાજય ચૂંટણી પંચના અધિકારી તરીકે કરેલ છે.

(૨) ગુજરાત પંચાયત અધિનિયમ ૧૯૯૩ ની કલમ –૧૫ની પેટા કલમ (૧) થી પ્રાપ્ત થયેલ સત્તાની રૂએ રાજય ચૂંટણી પંચના અધિકારી તરીકે કલેકટર સુરત જીલ્લાની નીચેની અનુસુચીના કોલમ નં. ૨ માં જણાવેલ તાલુકાની સામે કોલમ નં. ૩માં જણાવેલ ગ્રામ પંચાયતાના કોલમ નં. ૪,૫ માં જણાવેલ વોર્ડની બેઠકની તથા કોલમ નં. ૬ માં જણાવેલ સરપંચની બેઠકની સામાન્ય / પેટા ચૂંટણી તા. ૯ / ૨ /૨૦૦૩ ના રોજ યોજવાનું જાહેર કરે છે.

INDEX

અનુસૂચિ

માંગરોળ તાલુકાની ગ્રામ પંચાયતોની ચૂંટણી યોજાવાની છે તેની યાદી.

અ.નં.	તાલુકાનું નામ	ગ્રામ પંચાયતોનું નામ	વોર્ડ નંબર / ક્રમાંક	વોર્ડની બેઠકનો પ્રકાર	સરપંચની બેઠકનો પ્રકાર	ચૂંટણી પ્રકાર (સામાન્ય / પેટા ચૂંટણી જે હોય તે દર્શાવવું)
૧	૨	૩	૪	૫	૬	૭
૧	માંગરોળ	૧.લીડીયાત	૭	અ.આ.જા.સ્ત્રી	—	પેટા ચૂંટણી
		૨.વહોલી	૭	અ.આ.જા.સા	—	પેટા ચૂંટણી
		૩.વસરાવી	૬	અ.આ.જા.સા	—	પેટા ચૂંટણી

(૩) આ જાહેરનામાની ગુજરાત પંચાયત ચૂંટણી નિયમો ૧૯૯૪ ના નિયમ ૯ (૧) અન્વયે સરકારી રાજ્ય પત્રમાં પ્રસિધ્ધી કરવામાં આવે છે.

(એમ. કે. દાસ)
કલેકટર સુરત જીલ્લો
અને રાજ્ય ચુંટણી પંચના અધિકારી

ગુજરાત પંચાયત ચૂંટણી નિયમો ૧૯૯૪ ના નિયમ –૯ (૨) અન્વયે ચૂંટણીનું જાહેરનામું
જીલ્લા કલેકટર કચેરી, ચૂંટણી શાખા,
સુરત જીલ્લો
તા.૧૫/ ૧ / ૨૦૦૩

ક્રમાંક : ગમપ / ચટણ / સામાન્ય / પેટા ચૂંટણી / માંગરોળ / ૨૦૦૩

જાહેરનામું

સુરત જીલ્લાના માંગરોળ તાલુકાની ગ્રામ પંચાયતોના અનુસુચિ મુજબના વોર્ડની બેઠકોની / સરપંચની બેઠકોની ચૂંટણી.

(૧) ગુજરાત પંચાયત અધિનિયમ ૧૯૯૩ ની કલમ ૧૬ ની પેટા કલમ (૧) મુજબ સુરત જીલ્લાની માંગરોળ તાલુકાની ગ્રામ પંચાયતોના વોર્ડની રચના તથા બેઠકોની ફાળવણી રાજ્ય ચૂંટણી પંચના અધિકારી તરીકે કરેલ છે.

(૨) ગુજરાત પંચાયત ચૂંટણી નિયમો ૧૯૯૪ના નિયમ ૯ ના પેટા નિયમ–૨ થી પ્રાપ્ત થયેલ સત્તાની રૂઈએ રાજ્ય ચૂંટણી પંચના અધિકારી તરીકે કલેકટર સુરત જીલ્લાની નીચેની અનુસુચિના કોલમ નં. ૨ માં જણાવેલ તાલુકાની સામે કોલમ નં. ૩ માં જણાવેલ ગ્રામ પંચાયતોના કોલમ નં. ૪ માં જણાવેલ વોર્ડની કોલમ નં. ૫ માં જણાવેલ બેઠકો ભરવા માટે સભ્યોની તથા કોલમ નં. ૬ માં જણાવેલ પ્રકારવાળી સરપંચની બેઠકો ભરવા માટે સરપંચની ચૂંટણી યોજવાનો તબક્કાવાર કાર્યક્રમ નીચે જણાવ્યા મુજબ નક્કી કરે છે.

INDEX

		તારીખ	સમય	સ્થળ
(ક)	ઉમેદવારી પત્ર રજુ કરવાની / ભરવાની છેલ્લી તારીખ	તા.૨૨-૧-૨૦૦૩	૧૧-૦૦ કલાકથી ૧૫-૦૦ કલાક સુધી	ચૂંટણી અધિકારી, મદદ. ચૂંટણી અધિકારીની કચેરી ખાતે.
(ખ)	ઉમેદવારી પત્રોની ચકાસણી તારીખ	તા.૨૩-૧-૨૦૦૩	૧૧-૦૦ કલાકથી ચકાસણી પુરી થાય ત્યાં સુધી	ચૂંટણી અધિકારીની કચેરી ખાતે.
(ગ)	ઉમેદવારી પત્રો પાછા ખેંચી લેવાની છેલ્લી તારીખ	તા.૨૫-૧-૨૦૦૩	૧૫-૦૦ કલાક સુધી	ચૂંટણી અધિકારી / મદદ. ચૂંટણી અધિકારીની કચેરી ખાતે.
(ઘ)	આવશ્યક હોય તો મતદાન તારીખ	તા.૯-૨-૨૦૦૩	—	—
(ચ)	મતદાનનો સમય		સવારના ૮-૦૦ કલાકથી ૧૭-૦૦ કલાક સુધી	—
(છ)	મતદાન સ્થળ	—	—	જીલ્લા ચૂંટણી અધિકારીએ જાહેર કરેલ મતદાન મથક ઉપર
(જ)	મત ગણતરી માટેની તારીખ	તા.૧૧-૨-૨૦૦૩	સવારના ૯-૦૦ કલાકથી ગણતરી પુરી થાય ત્યાં સુધી	ચૂંટણી અધિકારી જાહેર કરે તે સ્થળે
(ઝ)	ચૂંટણી પુરી થવા માટેની તારીખ	મતગણતરી પુરી થયા તારીખથી સાતમો દિવસ અગર તા.૧૭-૨-૨૦૦૩	—	—

INDEX

અનુસુચિ

માંગરોળ તાલુકાની ગ્રામ પંચાયતોની ચૂંટણી યોજાવાની છે તેની યાદી.

અ.નં.	તાલુકાનું નામ	ગ્રામ પંચાયતોનું નામ	વોર્ડ નંબર / ક્રમાંક	વોર્ડની બેઠકનો પ્રકાર	સરપંચની બેઠકનો પ્રકાર	ચૂંટણી પ્રકાર (સામાન્ય / પેટા ચૂંટણી જે હોય તે દર્શાવવું)
૧	૨	૩	૪	૫	૬	૭
૧	માંગરોળ	૧.લીડીયાત	૭	અ.આ.જા સ્ત્રી	--	પેટા ચૂંટણી
		૨.વડોલી	૭	અ.આ.જા.સા	--	પેટા ચૂંટણી
		૩.વસરાવી	૬	અ.આ.જા .સા	--	પેટા ચૂંટણી

(૩) આ જાહેરનામાની ગુજરાત પંચાયત ચૂંટણી નિયમો ૧૯૯૪ ના નિયમ ૯ (૧) અન્વયે સરકારી રાજય પત્રમાં પ્રસિધ્ધી કરવામાં આવે છે.

એમ. કે. દાસ
કલેકટર સુરત જીલ્લો
અને રાજય ચુંટણી પંચના અધિકારી

ગુજરાત પંચાયત અધિનિયમ ૧૯૯૩ ની કલમ ૧૫ ની પેટા કલમ (૧) અન્વયે ચૂંટણીનું જાહેરનામું
જીલ્લા કલેકટર કચેરી,
સુરત જીલ્લો
તા.૧૫ – ૧ – ૨૦૦૩

ક્રમાંક : ગમપ / ચટણ / સામાન્ય / પેટા ચૂંટણી / ઉમરપાડા / ૨૦૦૩

જાહેરનામું

સુરત જીલ્લાની ઉમરપાડા તાલુકાની ગ્રામ પંચાયતની વોર્ડની બેઠકની / સરપંચની બેઠકની પેટા ચૂંટણી

(૧) ગુજરાત પંચાયત અધિનિયમ ૧૯૯૩ ની કલમ –૧૬ ની પેટા કલમ –(૧) મુજબ સુરત જીલ્લાની ઉમરપાડા તાલુકાની ગ્રામ પંચાયતોના વોર્ડની રચના તથા બેઠકોની ફાળવણી રાજય ચૂંટણી પંચના અધિકારી તરીકે કરેલ છે.

(૨) ગુજરાત પંચાયત અધિનિયમ ૧૯૯૩ ની કલમ –૧૫ની પેટા કલમ (૧) થી પ્રાપ્ત થયેલ સત્તાની રૂએ રાજય ચૂંટણી પંચના અધિકારી તરીકે કલેકટર સુરત જીલ્લાની નીચેની અનુસુચીના કોલમ નં. ૨ માં જણાવેલ તાલુકાની સામે કોલમ નં. ૩માં જણાવેલ ગ્રામ પંચાયતાના કોલમ નં. ૪,૫ માં જણાવેલ વોર્ડની બેઠકની તથા કોલમ નં. ૬ માં જણાવેલ સરપંચની બેઠકની સામાન્ય / પેટા ચૂંટણી તા. ૯ / ૨ /૨૦૦૩ ના રોજ યોજવાનું જાહેર કરે છે.

અનુસુચિ

ઉમરપાડા તાલુકાની ગ્રામ પંચાયતોની ચૂંટણી યોજાવાની છે તેની યાદી.

અ.નં.	તાલુકાનું નામ	ગ્રામ પંચાયતોનું નામ	વોર્ડ નંબર / ક્રમાંક	વોર્ડની બેઠકનો પ્રકાર	સરપંચની બેઠકનો પ્રકાર	ચૂંટણી પ્રકાર (સામાન્ય / પેટા ચૂંટણી જે હોય તે દર્શાવવું)
૧	૨	૩	૪	૫	૬	૭
૧	ઉમરપાડા	નાના સુતખડકા ગ્રુપ	—	—	અ.આ.જા.સ્ત્રી.	પેટાચુંટણી
૨		વડગામ	૫	અ.આ.જા.સ્ત્રી.	—	પેટાચુંટણી

(૩) આ જાહેરનામાની ગુજરાત પંચાયત ચૂંટણી નિયમો ૧૯૯૪ ના નિયમ ૯ (૧) અન્વયે સરકારી રાજ્ય પત્રમાં પ્રસિધ્ધી કરવામાં આવે છે.

એમ. કે. દાસ
કલેકટર સુરત જીલ્લો
અને રાજ્ય ચુંટણી પંચના અધિકારી

ગુજરાત પંચાયત ચૂંટણી નિયમો ૧૯૯૪ ના નિયમ –૯ (૨) અન્વયે ચૂંટણીનું જાહેરનામું
જીલ્લા કલેકટર કચેરી, ચૂંટણી શાખા,
સુરત જીલ્લો
તા. ૧૫ / ૧ / ૨૦૦૩

ક્રમાંક : ગમપ / ચટણ / સામાન્ય / પેટા ચૂંટણી / ઉમરપાડા / ૨૦૦૩

જાહેરનામું

સુરત જીલ્લાના ઉમરપાડા તાલુકાની ગ્રામ પંચાયતોના અનુસુચિ મુજબના વોર્ડની બેઠકોની / સરપંચની બેઠકોની ચૂંટણી.

(૧) ગુજરાત પંચાયત અધિનિયમ ૧૯૯૩ ની કલમ ૧૬ ની પેટા કલમ (૧) મુજબ સુરત જીલ્લાની ઉમરપાડા તાલુકાની ગ્રામ પંચાયતોના વોર્ડની રચના તથા બેઠકોની ફાળવણી રાજ્ય ચૂંટણી પંચના અધિકારી તરીકે કરેલ છે.

(૨) ગુજરાત પંચાયત ચૂંટણી નિયમો ૧૯૯૪ના નિયમ ૯ ના પેટા નિયમ–૨ થી પ્રાપ્ત થયેલ સત્તાની રૂઈએ રાજ્ય ચૂંટણી પંચના અધિકારી તરીકે કલેકટર સુરત જીલ્લાની નીચેની અનુસુચિના કોલમ નં. ૨ માં જણાવેલ તાલુકાની સામે કોલમ નં. ૩ માં જણાવેલ ગ્રામ પંચાયતોના કોલમ નં. ૪ માં જણાવેલ વોર્ડની કોલમ નં. ૫ માં જણાવેલ બેઠકો ભરવા માટે સભ્યોની તથા કોલમ નં. ૬ માં જણાવેલ પ્રકારવાળી સરપંચની બેઠકો ભરવા માટે સરપંચની ચૂંટણી યોજવાનો તબક્કાવાર કાર્યક્રમ નીચે જણાવ્યા મુજબ નક્કી કરે છે.

INDEX

		તારીખ	સમય	સ્થળ
(ક)	ઉમેદવારી પત્ર રજુ કરવાની / ભરવાની છેલ્લી તારીખ	તા.૨૨–૧–૨૦૦૩	૧૧–૦૦ કલાકથી ૧૫–૦૦ કલાક સુધી	ચૂંટણી અધિકારી / મદદ. ચૂંટણી અધિકારીની કચેરી ખાતે.
(ખ)	ઉમેદવારી પત્રોની ચકાસણી તારીખ	તા.૨૩–૧–૨૦૦૩	૧૧–૦૦ કલાકથી ચકાસણી પુરી થાય ત્યાં સુધી	ચૂંટણી અધિકારીની કચેરી ખાતે.
(ગ)	ઉમેદવારી પત્રો પાછા ખેંચી લેવાની છેલ્લી તારીખ	તા.૨૫–૧–૨૦૦૩	૧૫–૦૦ કલાક સુધી	ચૂંટણી અધિકારી / મદદ. ચૂંટણી અધિકારીની કચેરી ખાતે.
(ઘ)	આવશ્યક હોય તો મતદાન તારીખ	તા.૯–૨–૨૦૦૩	–	–
(ચ)	મતદાનનો સમય		સવારના ૮–૦૦ કલાકથી ૧૭–૦૦ કલાક સુધી	–
(છ)	મતદાન સ્થળ	–	–	જીલ્લા ચૂંટણી અધિકારીએ જાહેર કરેલ મતદાન મથક ઉપર
(જ)	મત ગણતરી માટેની તારીખ	તા.૧૧–૨–૨૦૦૩	સવારના ૯–૦૦ કલાકથી ગણતરી પુરી થાય ત્યાં સુધી	ચૂંટણી અધિકારી જાહેર કરે તે સ્થળે
(ઝ)	ચૂંટણી પુરી થવા માટેની તારીખ	મતગણતરી પુરી થયા તારીખથી સાતમો દિવસ અગર તા.૧૭–૨–૨૦૦૩	–	–

INDEX

અનુસુચિ

ઉમરપાડા તાલુકાની ગ્રામ પંચાયતોની ચૂંટણી યોજાવાની છે તેની યાદી.

અ.નં.	તાલુકાનું નામ	ગ્રામ પંચાયતોનું નામ	વોર્ડ નંબર / ક્રમાંક	વોર્ડની બેઠકનો પ્રકાર	સરપંચની બેઠકનો પ્રકાર	ચૂંટણી પ્રકાર (સામાન્ય / પેટા ચૂંટણી જે હોય તે દર્શાવવું)
૧	૨	૩	૪	૫	૬	૭
૧	ઉમરપાડા	નાના સુતખડક I ગૃપ	–	–	અ.આ.જા.સ્ત્રી.	પેટાચુંટણી
૨		વડગામ	૫	અ.આ.જા.સ્ત્રી.	–	પેટાચુંટણી

(૩) આ જાહેરનામાની ગુજરાત પંચાયત ચૂંટણી નિયમો ૧૯૯૪ ના નિયમ ૯ (૧) અન્વયે સરકારી રાજય પત્રમાં પ્રસિધ્ધી કરવામાં આવે છે.

એમ. કે. દાસ
કલેકટર સુરત જીલ્લો
અને રાજય ચુંટણી પંચના અધિકારી

ગુજરાત પંચાયત અધિનિયમ ૧૯૯૩ ની કલમ ૧૫ ની પેટા કલમ (૧) અન્વયે ચૂંટણીનું જાહેરનામું

જીલ્લા કલેકટર કચેરી,
સુરત જીલ્લો
તા૧૫–૧–૨૦૦૩

ક્રમાંક : ગમપ / ચટણ / સામાન્ય / પેટા ચૂંટણી / બારડોલી / ૨૦૦૨

જાહેરનામું

સુરત જીલ્લાની બારડોલી તાલુકાની ગ્રામ પંચાયતની વોર્ડની બેઠકની / સરપંચની બેઠકની પેટા ચૂંટણી

(૧) ગુજરાત પંચાયત અધિનિયમ ૧૯૯૩ ની કલમ –૧૬ ની પેટા કલમ –(૧) મુજબ સુરત જીલ્લાની બારડોલી તાલુકાની ગ્રામ પંચાયતોના વોર્ડની રચના તથા બેઠકોની ફાળવણી રાજય ચૂંટણી પંચના અધિકારી તરીકે કરેલ છે.

(૨) ગુજરાત પંચાયત અધિનિયમ ૧૯૯૩ ની કલમ –૧૫ની પેટા કલમ (૧) થી પ્રાપ્ત થયેલ સત્તાની રૂએ રાજય ચૂંટણી પંચના અધિકારી તરીકે કલેકટર સુરત જીલ્લાની નીચેની અનુસુચીના કોલમ નં. ૨ માં જણાવેલ તાલુકાની સામે કોલમ નં. ૩માં જણાવેલ ગ્રામ પંચાયતાના કોલમ નં. ૪,૫ માં જણાવેલ વોર્ડની બેઠકની તથા કોલમ નંબર ૬ માં જણાવેલ સરપંચની બેઠકની સામાન્ય / પેટા ચૂંટણી તા. ૯/૨/૨૦૦૩ ના રોજ યોજવાનું જાહેર કરે છે.

INDEX

અનુસુચિ

બારડોલી તાલુકાની ગ્રામ પંચાયતોની ચૂંટણી યોજાવાની છે તેની યાદી.

અ.નં.	તાલુકાનું નામ	ગ્રામ પંચાયતોનું નામ	વોર્ડ નંબર / ક્રમાંક	વોર્ડની બેઠકનો પ્રકાર	સરપંચની બેઠકનો પ્રકાર	ચૂંટણી પ્રકાર (સામાન્ય / પેટા ચૂંટણી જે હોય તે દર્શાવવું)
૧	૨	૩	૪	૫	૬	૭
૧	બારડોલી	૧—પારડીવાલોડ	૧	અ.આ.જા.સા.	અ.આ.જા.સા.	સામાન્ય ચૂંટણી
			૨	અ.આ.જા.સા.		"
			૩	અ.આ.જા.સ્ત્રી		"
			૪	અ.આ.જા.સ્ત્રી		"
			૫	અ.આ.જા.સા.		"
			૬	અ.આ.જા.સા.		"
			૭	અ.આ.જા.સા.		"
		૨—અલ્લુ	૧	સામાન્ય સ્ત્રી	અ.આ.જા.સ્ત્રી	સામાન્ય ચૂંટણી
			૨	સા.શૈ.પ.સા.		"
			૩	અ.આ.જા.સ્ત્રી		"
			૪	અ.આ.જા.સા.		"
			૫	અ.આ.જા.સા.		"
			૬	અ.જા.સા.		"
			૭	અ.આ.જા.સા.		"
		૩.વાઘેચ કુવાડીયા ગૃપ	૧	અ.આ.જા.સ્ત્રી	અ.આ.જા.સા.	સામાન્ય ચૂંટણી
			૨	અ.આ.જા.સ્ત્રી		"
			૩	બી.અ.સા.		"
			૪	અ.આ.જા.સા.		"
			૫	અ.આ.જા.સા.		"
			૬	અ.આ.જા.સા.		"
			૭	અ.આ.જા.સા.		"
		૪. ઉછરેલ	૧	બી.અ.સા.	—	પેટાચુંટણી
		ઉછરેલ	૪	અ.આ.જા.સા	—	પેટાચુંટણી
		ઉછરેલ	૫	અ.આ.જા.સ્ત્રી	—	પેટાચુંટણી
		૫. ભેંસુદલા	૫	અ.આ.જા.સા.	—	પેટાચુંટણી
		૬. કડોદ મીયાવાડી ગૃપ	૧૧	સામાન્ય સ્ત્રી	—	પેટાચુંટણી
		કડોદ મીયાવાડી ગૃપ	૧૨	અ.આ.જા.સ્ત્રી	—	પેટાચુંટણી
		કડોદ મીયાવાડી ગૃપ	૨૪	બી.અ.સા.	—	પેટાચુંટણી
		૭.ટીમ્બરવા	૫	સા.શૈ.પ.સા.	—	પેટાચુંટણી
		૮.સુરાલી	૧	અ.આ.જા.સા		પેટાચુંટણી
		સુરાલી	૧૬	અ.આ.જા.સા		પેટાચુંટણી
		સુરાલી	૧૭	અ.આ.જા.સા		પેટાચુંટણી
		૯.મસાડ	૬	બી.અ.સા.	—	પેટાચુંટણી

(૩) આ જાહેરનામાની ગુજરાત પંચાયત ચૂંટણી નિયમો ૧૯૯૪ ના નિયમ ૯ (૧) અન્વયે સરકારી રાજ્ય પત્રમાં પ્રસિદ્ધી કરવામાં આવે છે.

એમ. કે. દાસ
કલેક્ટર સુરત જીલ્લો
અને રાજ્ય ચુંટણી પંચના અધિકારી

INDEX

ગુજરાત પંચાયત ચૂંટણી નિયમો ૧૯૯૪ ના નિયમ –૯ (૨) અન્વયે ચૂંટણીનું જાહેરનામું
જીલ્લા કલેકટર કચેરી, ચૂંટણી શાખા,
સુરત જીલ્લો
તા. ૧૫/૧/૨૦૦૩
ક્રમાંક : ગમપ / ચટણ / સામાન્ય / પેટા ચૂંટણી / બારડોલી / ૨૦૦૩

જાહેરનામું

સુરત જીલ્લાના બારડોલી તાલુકાની ગ્રામ પંચાયતોના અનુસુચિ મુજબના વોર્ડની બેઠકોની / સરપંચની બેઠકોની ચૂંટણી.

(૧) ગુજરાત પંચાયત અધિનિયમ ૧૯૯૩ ની કલમ ૧૬ ની પેટા કલમ (૧) મુજબ સુરત જીલ્લાની બારડોલી તાલુકાની ગ્રામ પંચાયતોના વોર્ડની રચના તથા બેઠકોની ફાળવણી રાજય ચૂંટણી પંચના અધિકારી તરીકે કરેલ છે.

(૨) ગુજરાત પંચાયત ચૂંટણી નિયમો ૧૯૯૪ના નિયમ ૯ ના પેટા નિયમ--૨ થી પ્રાપ્ત થયેલ સત્તાની રૂઇએ રાજય ચૂંટણી પંચના અધિકારી તરીકે કલેકટર સુરત જીલ્લાની નીચેની અનુસુચિના કોલમ નં. ૨ માં જણાવેલ તાલુકાની સામે કોલમ નં. ૩ માં જણાવેલ ગ્રામ પંચાયતોના કોલમ નં. ૪ માં જણાવેલ વોર્ડની કોલમ નં. ૫ માં જણાવેલ બેઠકો ભરવા માટે સભ્યોની તથા કોલમ નં. ૬ માં જણાવેલ પ્રકારવાળી સરપંચની બેઠકો ભરવા માટે સરપંચની ચૂંટણી યોજવાનો તબક્કાવાર કાર્યક્રમ નીચે જણાવ્યા મુજબ નક્કી કરે છે.

INDEX

		તારીખ	સમય	સ્થળ
(ક)	ઉમેદવારી પત્ર રજુ કરવાની / ભરવાની છેલ્લી તારીખ	તા.૨૨–૧–૨૦૦૩	૧૧–૦૦ કલાકથી ૧૫–૦૦ કલાક સુધી	ચૂંટણી અધિકારી / મદદ. ચૂંટણી અધિકારીની કચેરી ખાતે.
(ખ)	ઉમેદવારી પત્રોની ચકાસણી તારીખ	તા.૨૩–૧–૨૦૦૩	૧૧–૦૦ કલાકથી ચકાસણી પુરી થાય ત્યાં સુધી	ચૂંટણી અધિકારીની કચેરી ખાતે.
(ગ)	ઉમેદવારી પત્રો પાછા ખેંચી લેવાની છેલ્લી તારીખ	તા.૨૫–૧–૨૦૦૩	૧૫–૦૦ કલાક સુધી	ચૂંટણી અધિકારી / મદદ. ચૂંટણી અધિકારીની કચેરી ખાતે.
(ઘ)	આવશ્યક હોય તો મતદાન તારીખ	તા.૯–૨–૨૦૦૩	—	—
(ચ)	મતદાનનો સમય		સવારના ૮–૦૦ કલાકથી ૧૭–૦૦ કલાક સુધી	—
(છ)	મતદાન સ્થળ	—	—	જીલ્લા ચૂંટણી અધિકારીએ જાહેર કરેલ મતદાન મથક ઉપર
(જ)	મત ગણતરી માટેની તારીખ	તા.૧૧–૨–૨૦૦૩	સવારના ૯–૦૦ કલાકથી ગણતરી પુરી થાય ત્યાં સુધી	ચૂંટણી અધિકારી જાહેર કરે તે સ્થળે
(ઝ)	ચૂંટણી પુરી થવા માટેની તારીખ	મતગણતરી પુરી થયા તારીખથી સાતમો દિવસ અગર તા.૧૭–૨–૨૦૦૩	—	—

INDEX

અનુસુચિ

બારડોલી તાલુકાની ગ્રામ પંચાયતોની ચૂંટણી યોજાવાની છે તેની યાદી.

અ.નં.	તાલુકાનું નામ	ગ્રામ પંચાયતોનું નામ	વોર્ડ નંબર / ક્રમાંક	વોર્ડની બેઠકનો પ્રકાર	સરપંચની બેઠકનો પ્રકાર	ચૂંટણી પ્રકાર (સામાન્ય / પેટા ચૂંટણી જે હોય તે દર્શાવવું)
૧	૨	૩	૪	૫	૬	૭
૧	બારડોલી	૧—પારડીવાલોડ	૧	અ.આ.જા.સા.	અ.આ.જા.સા.	સામાન્ય ચૂંટણી
			૨	અ.આ.જા.સા.		"
			૩	અ.આ.જા.સ્ત્રી		"
			૪	અ.આ.જા.સ્ત્રી		"
			૫	અ.આ.જા.સા.		"
			૬	અ.આ.જા.સા.		"
			૭	અ.આ.જા.સા.		"
		૨—અલ્લુ	૧	સામાન્ય સ્ત્રી	અ.આ.જા.સ્ત્રી	સામાન્ય ચૂંટણી
			૨	સા.શૈ.પ.સા.		"
			૩	અ.આ.જા.સ્ત્રી		"
			૪	અ.આ.જા.સા.		"
			૫	અ.આ.જા.સા.		"
			૬	અ.જા.સા.		"
			૭	અ.આ.જા.સા.		"
		૩.વાઘેચ કુવાડીયા ગૃપ	૧	અ.આ.જા.સ્ત્રી	અ.આ.જા.સા.	સામાન્ય ચૂંટણી
			૨	અ.આ.જા.સ્ત્રી		"
			૩	બી.અ.સા.		"
			૪	અ.આ.જા.સા.		"
			૫	અ.આ.જા.સા.		"
			૬	અ.આ.જા.સા.		"
			૭	અ.આ.જા.સા.		"
		૪. ઉછરેલ	૬	બી.અ.સા.	—	પેટાચુંટણી
		ઉછરેલ	૪	અ.આ.જા.સા	—	પેટાચુંટણી
		ઉછરેલ	૫	અ.આ.જા.સ્ત્રી	—	પેટાચુંટણી
		૫. ભેંસુદલા	૫	અ.આ.જા.સા.	—	પેટાચુંટણી
		૬. કડોદ મીયાવાડી ગૃપ	૧૧	સામાન્ય સ્ત્રી	—	પેટાચુંટણી
		કડોદ મીયાવાડી ગૃપ	૧૨	અ.આ.જા.સ્ત્રી	—	પેટાચુંટણી
		કડોદ મીયાવાડી ગૃપ	૨૪	બી.અ.સા.	—	પેટાચુંટણી
		૭.ટીમ્બરવા	૫	સા.શૈ.પ.સા.	—	પેટાચુંટણી
		૮.સુરાલી	૧	અ.આ.જા.સા		પેટાચુંટણી
		સુરાલી	૧૬	અ.આ.જા.સા		પેટાચુંટણી
		સુરાલી	૧૭	અ.આ.જા.સા		પેટાચુંટણી
		૯.મસાડ	૬	બી.અ.સા.	—	પેટાચુંટણી

(૩) આ જાહેરનામાની ગુજરાત પંચાયત ચૂંટણી નિયમો ૧૯૯૪ ના નિયમ ૯ (૧) અન્વયે સરકારી રાજ્ય પત્રમાં પ્રસિધ્ધી કરવામાં આવે છે.

એમ. કે. દાસ
કલેક્ટર સુરત જીલ્લો
અને રાજ્ય ચૂંટણી પંચના અધિકારી

INDEX

ગુજરાત પંચાયત અધિનિયમ ૧૯૯૩ ની કલમ ૧૫ ની પેટા કલમ (૧) અન્વયે ચૂંટણીનું

જાહેરનામું

જીલ્લા કલેકટર કચેરી,

સુરત જીલ્લો

તા. – – ૨૦૦૩

ક્રમાંક : ગમપ / ચટણ / સામાન્ય / પેટા ચૂંટણી / મહુવા / ૨૦૦૩

જાહેરનામું

સુરત જીલ્લાની મહુવા તાલુકાની ગ્રામ પંચાયતની વોર્ડની બેઠકની / સરપંચની બેઠકની પેટા ચૂંટણી

(૧) ગુજરાત પંચાયત અધિનિયમ ૧૯૯૩ ની કલમ –૧૬ ની પેટા કલમ –(૧) મુજબ સુરત જીલ્લાની મહુવા તાલુકાની ગ્રામ પંચાયતોના વોર્ડની રચના તથા બેઠકોની ફાળવણી રાજય ચૂંટણી પંચના અધિકારી તરીકે કરેલ છે.

(૨) ગુજરાત પંચાયત અધિનિયમ ૧૯૯૩ ની કલમ –૧૫ની પેટા કલમ (૧) થી પ્રાપ્ત થયેલ સત્તાની રૂએ રાજય ચૂંટણી પંચના અધિકારી તરીકે કલેકટર સુરત જીલ્લાની નીચેની અનુસુચીના કોલમ નં. ૨ માં જણાવેલ તાલુકાની સામે કોલમ નં. ૩માં જણાવેલ ગ્રામ પંચાયતાના કોલમ નં. ૪,૫ માં જણાવેલ વોર્ડની બેઠકની તથા કોલમ નં. ૬ માં જણાવેલ સરપંચની બેઠકની સામાન્ય / પેટા ચૂંટણી તા. ૯ /૨ /૨૦૦૩ ના રોજ યોજવાનું જાહેર કરે છે.

INDEX

અનુસૂચિ

મહુવા તાલુકાની ગ્રામ પંચાયતોની ચૂંટણી યોજાવાની છે તેની યાદી.

અ.નં.	તાલુકાનું નામ	ગ્રામ પંચાયતોનું નામ	વોર્ડ નંબર / ક્રમાંક	વોર્ડની બેઠકનો પ્રકાર	સરપંચની બેઠકનો પ્રકાર	ચૂંટણી પ્રકાર (સામાન્ય / પેટા ચૂંટણી જે હોય તે દર્શાવવું)
૧	૨	૩	૪	૫	૬	૭
૧	મહુવા	૧–પથરોણ	૧	અ.આ.જા.સ્ત્રી	અ.આ.જા.સા.	સામાન્ય ચૂંટણી
			૨	અ.આ.જા.સ્ત્રી		"
			૩	બિ.અ.સા		"
			૪	અ.આ.જા.સા.		"
			૫	અ.આ.જા.સા.		"
			૬	અ.જા.સા.		"
			૭	બિ.અ.સા		"
		૨–તરસાડી	૧	અ.આ.જા.સ્ત્રી	અ.આ.જા.સા.	સામાન્ય ચૂંટણી
			૨	સા.શૈ.પ.સા.		"
			૩	અ.આ.જા.સ્ત્રી		"
			૪	બિ.અ.સા		"
			૫	અ.આ.જા.સા.		"
			૬	અ.આ.જા.સા.		"
			૭	અ.આ.જા.સા.		"
		૩–[illegible]	૧	અ.આ.જા.સા.	અ.આ.જા.સા.	સામાન્ય ચૂંટણી
			૨	અ.આ.જા.સ્ત્રી		"
			૩	અ.આ.જા.સા.		"
			૪	અ.આ.જા.સા.		"
			૫	અ.આ.જા.સા.		"
			૬	અ.આ.જા.સ્ત્રી		"
			૭	અ.આ.જા.સા.		"
		૪–અંબાવ્રી	૧	અ.આ.જા.સા.	અ.આ.જા.સા.	સામાન્ય ચૂંટણી
			૨	અ.આ.જા.સા.		"
			૩	અ.આ.જા.સ્ત્રી		"
			૪	અ.આ.જા.સા.		"
			૫	અ.આ.જા.સ્ત્રી		"
			૬	અ.આ.જા.સા.		"
			૭	અ.આ.જા.સા.		"
		૫–ધામખડી	૧	અ.આ.જા.સા.	અ.આ.જા.સા.	સામાન્ય ચૂંટણી
			૨	અ.આ.જા.સા.		"
			૩	અ.આ.જા.સા.		"
			૪	અ.આ.જા.સ્ત્રી		"
			૫	અ.આ.જા.સ્ત્રી		"
			૬	અ.આ.જા.સા.		"
			૭	અ.આ.જા.સા.		"
		૬–માછીસાદડા	૧	અ.આ.જા.સા.	અ.આ.જા.સા.	સામાન્ય ચૂંટણી
			૨	અ.આ.જા.સા.		"
			૩	અ.આ.જા.સા.		"
			૪	અ.આ.જા.સ્ત્રી		"
			૫	અ.આ.જા.સ્ત્રી		"
			૬	અ.આ.જા.સા.		"
			૭	અ.આ.જા.સા.		"

INDEX

અ.નં.	તાલુકાનું નામ	ગ્રામ પંચાયતોનું નામ	વોર્ડ નંબર / ક્રમાંક	વોર્ડની બેઠકનો પ્રકાર	સરપંચની બેઠકનો પ્રકાર	ચૂંટણી પ્રકાર (સામાન્ય / પેટા ચૂંટણી જે હોય તે દર્શાવવું)
૧	૨	૩	૪	૫	૬	૭
		૭—નારકા	૨	અ.આ.જા.સા.	—	પેટાચુંટણી
		૮—મહુવરિયા	૮	અ.આ.જા.સ્ત્રી	—	પેટાચુંટણી
		૯—વાધેશ્વર	૪	અ.આ.જા.સ્ત્રી	—	પેટાચુંટણી
		૧૦—ગાંગડીયા	૧	અ.આ.જા.સ્ત્રી	—	પેટાચુંટણી

(૩) આ જાહેરનામાની ગુજરાત પંચાયત ચૂંટણી નિયમો ૧૯૯૪ ના નિયમ ૯ (૧) અન્વયે સરકારી રાજય પત્રમાં પ્રસિધ્ધી કરવામાં આવે છે.

એમ. કે. દાસ
કલેકટર સુરત જીલ્લો
અને રાજ્ય ચૂંટણી પંચના અધિકારી

ગુજરાત પંચાયત ચૂંટણી નિયમો ૧૯૯૪ ના નિયમ —૯ (૨) અન્વયે ચૂંટણીનું જાહેરનામું
જીલ્લા કલેકટર કચેરી, ચૂંટણી શાખા,
સુરત જીલ્લો

તા. ૧૫ / ૧ / ૨૦૦૩

ક્રમાંક : ગ્રાપં / ચટણ / સામાન્ય / પેટા ચૂંટણી / મહુવા / ૨૦૦૨

જાહેરનામું

સુરત જીલ્લાના મહુવા તાલુકાની ગ્રામ પંચાયતોના અનુસુચિ મુજબના વોર્ડની બેઠકોની / સરપંચની બેઠકોની ચૂંટણી.

(૧) ગુજરાત પંચાયત અધિનિયમ ૧૯૯૩ ની કલમ ૧૬ ની પેટા કલમ (૧) મુજબ સુરત જીલ્લાની મહુવા તાલુકાની ગ્રામ પંચાયતોના વોર્ડની રચના તથા બેઠકોની ફાળવણી રાજ્ય ચૂંટણી પંચના અધિકારી તરીકે કરેલ છે.

(૨) ગુજરાત પંચાયત ચૂંટણી નિયમો ૧૯૯૪ના નિયમ ૯ ના પેટા નિયમ—૨ થી પ્રાપ્ત થયેલ સત્તાની રૂઈએ રાજ્ય ચૂંટણી પંચના અધિકારી તરીકે કલેકટર સુરત જીલ્લાની નીચેની અનુસુચિના કોલમ નં. ૨ માં જણાવેલ તાલુકાની સામે કોલમ નં. ૩ માં જણાવેલ ગ્રામ પંચાયતોના કોલમ નં. ૪ માં જણાવેલ વોર્ડની કોલમ નં. ૫ માં જણાવેલ બેઠકો ભરવા માટે સભ્યોની તથા કોલમ નં. ૬ માં જણાવેલ પ્રકારવાળી સરપંચની બેઠકો ભરવા માટે સરપંચની ચૂંટણી યોજવાનો તબક્કાવાર કાર્યક્રમ નીચે જણાવ્યા મુજબ નક્કી કરે છે.

INDEX

		તારીખ	સમય	સ્થળ
(ક)	ઉમેદવારી પત્ર રજુ કરવાની / ભરવાની છેલ્લી તારીખ	તા.૨૨-૧-૨૦૦૩	૧૧-૦૦ કલાકથી ૧૫-૦૦ કલાક સુધી	ચૂંટણી અધિકારી મદદ. ચૂંટણી અધિકારીની કચેરી ખાતે.
(ખ)	ઉમેદવારી પત્રોની ચકાસણી તારીખ	તા.૨૩-૧-૨૦૦૩	૧૧-૦૦ કલાકથી ચકાસણી પુરી થાય ત્યાં સુધી	ચૂંટણી અધિકારીની કચેરી ખાતે.
(ગ)	ઉમેદવારી પત્રો પાછા ખેંચી લેવાની છેલ્લી તારીખ	તા.૨૫-૧-૨૦૦૩	૧૫-૦૦ કલાક સુધી	ચૂંટણી અધિકારી મદદ. ચૂંટણી અધિકારીની કચેરી ખાતે.
(ઘ)	આવશ્યક હોય તો મતદાન તારીખ	તા.૯-૨-૨૦૦૩	–	–
(ચ)	મતદાનનો સમય		સવારના ૮-૦૦ કલાકથી ૧૭-૦૦ કલાક સુધી	–
(છ)	મતદાન સ્થળ	–	–	જીલ્લા ચૂંટણી અધિકારીએ જાહેર કરેલ મતદાન મથક ઉપર
(જ)	મત ગણતરી માટેની તારીખ	તા.૧૧-૨-૨૦૦૩	સવારના ૯-૦૦ કલાકથી ગણતરી પુરી થાય ત્યાં સુધી	ચૂંટણી અધિકારી જાહેર કરે તે સ્થળે
(ઝ)	ચૂંટણી પુરી થવા માટેની તારીખ	મતગણતરી પુરી થયા તારીખથી સાતમો દિવસ અગર તા.૧૭-૨-૨૦૦૩	–	–

INDEX

અનુસુચિ

મહુવા તાલુકાની ગ્રામ પંચાયતોની ચૂંટણી યોજાવાની છે તેની યાદી.

અ.નં.	તાલુકાનું નામ	ગ્રામ પંચાયતોનું નામ	વોર્ડ નંબર / ક્રમાંક	વોર્ડની બેઠકનો પ્રકાર	સરપંચની બેઠકનો પ્રકાર	ચૂંટણી પ્રકાર (સામાન્ય / પેટા ચૂંટણી જે હોય તે દર્શાવવું)
૧	૨	૩	૪	૫	૬	૭
૧	મહુવા	૧–પથરોટા	૧	અ.આ.જા.સ્ત્રી	અ.આ.જા.સા.	સામાન્ય ચૂંટણી
			૨	અ.આ.જા.સ્ત્રી		"
			૩	બિ.અ.સા		"
			૪	અ.આ.જા.સા.		"
			૫	અ.આ.જા.સા.		"
			૬	અ.જા.સા.		"
			૭	બિ.અ.સા		"
		૨–તરસાડી	૧	અ.આ.જા.સ્ત્રી	અ.આ.જા.સા.	સામાન્ય ચૂંટણી
			૨	સા.શૈ.પ.સા.		"
			૩	અ.આ.જા.સ્ત્રી		"
			૪	બિ.અ.સા		"
			૫	અ.આ.જા.સા.		"
			૬	અ.આ.જા.સા.		"
			૭	અ.આ.જા.સા.		"
		૩–મુડત	૧	અ.આ.જા.સા.	અ.આ.જા.સા.	સામાન્ય ચૂંટણી
			૨	અ.આ.જા.સ્ત્રી		"
			૩	અ.આ.જા.સા.		"
			૪	અ.આ.જા.સા.		"
			૫	અ.આ.જા.સા.		"
			૬	અ.આ.જા.સ્ત્રી		"
			૭	અ.આ.જા.સા.		"
		૪–અંબાચી	૧	અ.આ.જા.સા.	અ.આ.જા.સા.	સામાન્ય ચૂંટણી
			૨	અ.આ.જા.સા.		"
			૩	અ.આ.જા.સ્ત્રી		"
			૪	અ.આ.જા.સા.		"
			૫	અ.આ.જા.સ્ત્રી		"
			૬	અ.આ.જા.સા.		"
			૭	અ.આ.જા.સા.		"
		૫–ધામખડી	૧	અ.આ.જા.સા.	અ.આ.જા.સા.	સામાન્ય ચૂંટણી
			૨	અ.આ.જા.સા.		"
			૩	અ.આ.જા.સા.		"
			૪	અ.આ.જા.સ્ત્રી		"
			૫	અ.આ.જા.સ્ત્રી		"
			૬	અ.આ.જા.સા.		"
			૭	અ.આ.જા.સા.		"
		૬–માછીસાદડા	૧	અ.આ.જા.સા.	અ.આ.જા.સા.	સામાન્ય ચૂંટણી
			૨	અ.આ.જા.સા.		"
			૩	અ.આ.જા.સા.		"
			૪	અ.આ.જા.સ્ત્રી		"
			૫	અ.આ.જા.સ્ત્રી		"
			૬	અ.આ.જા.સા.		"
			૭	અ.આ.જા.સા.		"

INDEX

અ.નં.	તાલુકાનું નામ	ગ્રામ પંચાયતાનું નામ	વોર્ડ નંબર / ક્રમાંક	વોર્ડની બેઠકનો પ્રકાર	સરપંચની બેઠકનો પ્રકાર	ચૂંટણી પ્રકાર (સામાન્ય / પેટા ચૂંટણી જે હોય તે દર્શાવવું)
૧	૨	૩	૪	૫	૬	૭
		૭–નરડા	૨	અ.આ.જા.સા.	–	પેટાચુંટણી
		૮–મહુવરિયા	૮	અ.આ.જા.સ્ત્રી	–	પેટાચુંટણી
		૯–વાઘેશ્વર	૪	અ.આ.જા.સ્ત્રી	–	પેટાચુંટણી
		૧૦–ગાંગડીયા	૧	અ.આ.જા.સ્ત્રી	–	પેટાચુંટણી

(૩) આ જાહેરનામાની ગુજરાત પંચાયત ચુંટણી નિયમો ૧૯૯૪ ના નિયમ ૯ (૧) અન્વયે સરકારી રાજ્ય પત્રમાં પ્રસિધ્ધી કરવામાં આવે છે.

એમ. કે. દાસ
કલેક્ટર સુરત જીલ્લો
અને રાજ્ય ચુંટણી પંચના અધિકારી

ગુજરાત પંચાયત અધિનિયમ ૧૯૯૩ ની કલમ ૧૫ ની પેટા કલમ (૧) અન્વયે ચૂંટણીનું જાહેરનામું

જીલ્લા કલેક્ટર કચેરી,
સુરત જીલ્લો
તા.૧૫– ૧ – ૨૦૦૩
ક્રમાંક : ગમપ / ચટણ / સામાન્ય / પેટા ચૂંટણી / વ્યારા / ૨૦૦૩

જાહેરનામું

સુરત જીલ્લાની વ્યારા તાલુકાની ગ્રામ પંચાયતની વોર્ડની બેઠકની / સરપંચની બેઠકની પેટા ચૂંટણી

(૧) ગુજરાત પંચાયત અધિનિયમ ૧૯૯૩ ની કલમ –૧૬ ની પેટા કલમ –(૧) મુજબ સુરત જીલ્લાની તાલુકાની ગ્રામ પંચાયતોના વોર્ડની રચના તથા બેઠકોની ફાળવણી રાજ્ય ચૂંટણી પંચના અધિકારી તરીકે કરેલ છે.

(૨) ગુજરાત પંચાયત અધિનિયમ ૧૯૯૩ ની કલમ –૧૫ની પેટા કલમ (૧) થી પ્રાપ્ત થયેલ સત્તાની રૂએ રાજ્ય ચૂંટણી પંચના અધિકારી તરીકે કલેક્ટર સુરત જીલ્લાની નીચેની અનુસુચીના કોલમ નં. ૨ માં જણાવેલ તાલુકાની સામે કોલમ નં. ૩માં જણાવેલ ગ્રામ પંચાયતાના કોલમ નં. ૪,૫ માં જણાવેલ વોર્ડની બેઠકની તથા કોલમ નં. ૬ માં જણાવેલ સરપંચની બેઠકની સામાન્ય / પેટા ચૂંટણી તા. ૯/ ૨/૨૦૦૩ ના રોજ યોજવાનું જાહેર કરે છે.

INDEX

અનુસુચિ

વ્યારા તાલુકાની ગ્રામ પંચાયતોની ચૂંટણી યોજવાની છે તેની યાદી.

અ.નં.	તાલુકાનું નામ	ગ્રામ પંચાયતનું નામ	[illegible]	વોર્ડની બેઠકનો પ્રકાર	સરપંચની બેઠકનો પ્રકાર	ચૂંટણી પ્રકાર (સામાન્ય / પેટા ચૂંટણી જે હોય તે દર્શાવવુ)
૧	૨	૩	૪	૫	૬	૭
૧	વ્યારા	ગાંધાવાડી જુથ	[illegible]	અ.આ.જા.સ્ત્રી	-	પેટાચુંટણી
૨		કટીસકુવા નજીક	૩	અ.આ.જા.સ્ત્રી	-	પેટાચુંટણી
૩		ચાંસકુઈ	૫	અ.આ.જા.સ્ત્રી	-	પેટાચુંટણી
૪		મેઘપુર	૬	અ.આ.જા.આ.		પેટાચુંટણી

(૩) આ જાહેરનામાની ગુજરાત પંચાયત ચૂંટણી નિયમો ૧૯૯૪ ના નિયમ ૯ (૧) અન્વયે સરકારી રાજ્ય પત્રમાં પ્રસિધ્ધી કરવામાં આવે છે.

(એમ. કે. દાસ)
કલેકટર સુરત જીલ્લો
અને રાજ્ય ચુંટણી પંચના અધિકારી

ગુજરાત પંચાયત ચૂંટણી નિયમો ૧૯૯૪ ના નિયમ –૯ (૨) અન્વયે ચૂંટણીનું જાહેરનામું

જીલ્લા કલેકટર કચેરી, ચુંટણી શાખા,
સુરત જીલ્લો
તા.૧૫/ ૧/ ૨૦૦૩
ક્રમાંક : ગ્રપંચ, ચટણ / સામાન્ય / પેટા ચૂંટણી / વ્યારા / ૨૦૦૩

જાહેરનામું

સુરત જીલ્લાના વ્યારા તાલુકાની ગ્રામ પંચાયતોના અનુસુચિ મુજબના વોર્ડની બેઠકોની / સરપંચની બેઠકોની ચૂંટણી.

(૧) ગુજરાત પંચાયત અધિનિયમ ૧૯૯૩ ની કલમ ૧૬ ની પેટા કલમ (૧) મુજબ સુરત જીલ્લાની વ્યારા તાલુકાની ગ્રામ પંચાયતોના વોર્ડની રચના તથા બેઠકોની ફાળવણી રાજ્ય ચૂંટણી પંચના અધિકારી તરીકે કરેલ છે.

(૨) ગુજરાત પંચાયત ચૂંટણી નિયમો ૧૯૯૪ના નિયમ ૯ ના પેટા નિયમ–૨ થી પ્રાપ્ત થયેલ સત્તાની રૂઈએ રાજ્ય ચૂંટણી પંચના અધિકારી તરીકે કલેકટર સુરત જીલ્લાની નીચેની અનુસુચિના કોલમ નં. ૨ માં જણાવેલ તાલુકાની સામે કોલમ નં. ૩ માં જણાવેલ ગ્રામ પંચાયતોના કોલમ નં. ૪ માં જણાવેલ વોર્ડ કોલમ નં. ૫ માં જણાવેલ બેઠકો ભરવા માટે સભ્યોની તથા કોલમ નં. ૬ માં જણાવેલ પ્રકારની સરપંચની બેઠકો ભરવા માટે સરપંચની ચૂંટણી યોજવાનો તબક્કાવાર કાર્યક્રમ નીચે મુજબ નક્કી કરેલ છે.

INDEX

		તારીખ	સમય	સ્થળ
(ક)	ઉમેદવારી પત્ર રજુ કરવાની / ભરવાની છેલ્લી તારીખ	તા.૨૨–૧–૨૦૦૩	૧૧–૦૦ કલાકથી ૧૫–૦૦ કલાક સુધી	ચૂંટણી અધિકારી / મદદ. ચૂંટણી અધિકારીની કચેરી ખાતે.
(ખ)	ઉમેદવારી પત્રોની ચકાસણી તારીખ	તા.૨૩–૧–૨૦૦૩	૧૧–૦૦ કલાકથી ચકાસણી પુરી થાય ત્યાં સુધી	ચૂંટણી અધિકારીની કચેરી ખાતે.
(ગ)	ઉમેદવારી પત્રો પાછા ખેંચી લેવાની છેલ્લી તારીખ	તા.૨૫–૧–૨૦૦૩	૧૫–૦૦ કલાક સુધી	ચૂંટણી અધિકારી / મદદ. ચૂંટણી અધિકારીની કચેરી ખાતે.
(ઘ)	આવશ્યક હોય તો મતદાન તારીખ	તા.૯–૨–૨૦૦૩	–	–
(ચ)	મતદાનનો સમય		સવારના ૮–૦૦ કલાકથી ૧૭–૦૦ કલાક સુધી	–
(છ)	મતદાન સ્થળ	–	–	જીલ્લા ચૂંટણી અધિકારીએ જાહેર કરેલ મતદાન મથક ઉપર
(જ)	મત ગણતરી માટેની તારીખ	તા.૧૧–૨–૨૦૦૩	સવારના ૯–૦૦ કલાકથી ગણતરી પુરી થાય ત્યાં સુધી	ચૂંટણી અધિકારી જાહેર કરે તે સ્થળે
(ઝ)	ચૂંટણી પુરી થવા માટેની તારીખ	મતગણતરી પુરી થયા તારીખથી સાતમો દિવસ અગર તા.૧૭–૨–૨૦૦૩	–	–

INDEX

અનુસુચિ

વ્યારા તાલુકાની ગ્રામ પંચાયતોની ચૂંટણી યોજાવાની છે તેની યાદી.

અ.નં.	તાલુકાનું નામ	ગ્રામ પંચાયતોનું નામ	વોર્ડ નંબર / ક્રમાંક	વોર્ડની બેઠકનો પ્રકાર	સરપંચની બેઠકનો પ્રકાર	ચૂંટણી પ્રકાર (સામાન્ય / પેટા ચૂંટણી જે હોય તે દર્શાવવું)
૧	૨	૩	૪	૫	૬	૭
૧	વ્યારા	ચાંપાવાડી જુથ	૪	અ.આ.જા.સ્ત્રી	–	પેટાચુંટણી
૨		કાટીસકુવા નજીક	૩	અ.આ.જા.સ્ત્રી.	–	પેટાચુંટણી
૩		વાંસકુઈ	૫	અ.આ.જા.સ્ત્રી.	–	પેટાચુંટણી
૪		મેઘપુર	૬	અ.આ.જા.સા.	–	પેટાચુંટણી

(૩) આ જાહેરનામાની ગુજરાત પંચાયત ચૂંટણી નિયમો ૧૯૯૪ ના નિયમ ૯ (૧) અન્વયે સરકારી રાજ્ય પત્રમાં પ્રસિધ્ધી કરવામાં આવે છે.

(એમ. કે. દાસ)
કલેકટર સુરત જીલ્લો
અને રાજ્ય ચુંટણી પંચના અધિકારી

ગુજરાત પંચાયત અધિનિયમ ૧૯૯૩ ની કલમ ૧૫ ની પેટા કલમ (૧) અન્વયે ચૂંટણીનું
જાહેરનામું
જીલ્લા કલેકટર કચેરી,
સુરત જીલ્લો
તા.૧૫– ૧– ૨૦૦૩

ક્રમાંક : ગમપ / ચટણ / સામાન્ય / પેટા ચૂંટણી / સોનગઢ / ૨૦૦૩

જાહેરનામું

સુરત જીલ્લાની સોનગઢ તાલુકાની ગ્રામ પંચાયતની વોર્ડની બેઠકની / સરપંચની બેઠકની પેટા ચૂંટણી

(૧) ગુજરાત પંચાયત અધિનિયમ ૧૯૯૩ ની કલમ –૧૬ ની પેટા કલમ –(૧) મુજબ સુરત જીલ્લાની સોનગઢ તાલુકાની ગ્રામ પંચાયતોના વોર્ડની રચના તથા બેઠકોની ફાળવણી રાજ્ય ચૂંટણી પંચના અધિકારી તરીકે કરેલ છે.

(૨) ગુજરાત પંચાયત અધિનિયમ ૧૯૯૩ ની કલમ –૧૫ની પેટા કલમ (૧) થી પ્રાપ્ત થયેલ સત્તાની રૂએ રાજય ચૂંટણી પંચના અધિકારી તરીકે કલેકટર સુરત જીલ્લાની નીચેની અનુસુચીના કોલમ નં. ૨ માં જણાવેલ તાલુકાની સામે કોલમ નં. ૩માં જણાવેલ ગ્રામ પંચાયતાના કોલમ નં. ૪,૫ માં જણાવેલ વોર્ડની બેઠકની તથા કોલમ નં. ૬ માં જણાવેલ સરપંચની બેઠકની સામાન્ય / પેટા ચૂંટણી તા. ૯ / ૨ /૨૦૦૩ ના રોજ યોજવાનું જાહેર કરે છે.

INDEX

અનુસુચિ

તાલુકાની ગ્રામ પંચાયતોની ચૂંટણી યોજવાની છે તેની યાદી.

અ.નં.	તાલુકાનું નામ	ગ્રામ પંચાયતનું નામ	વોર્ડ નંબર / ક્રમાંક	વોર્ડની બેઠકનો પ્રકાર	સરપંચની બેઠકનો પ્રકાર	ચૂંટણી પ્રકાર (સામાન્ય / પેટા ચૂંટણી જે હોય તે દર્શાવવું)
૧	૨	૩	૪	૫	૬	૭
	સોનગઢ	૧.ઉખલદા ગ્રુપ	૧	અ.આ.જા.સા	અ.આ.જા.સા.	સામાન્ય ચૂંટણી
			૨	અ.આ.જા.સ્ત્રી		"
			૩	અ.આ.જા.સા.		"
			૪	અ.આ.જા.સા		"
			૫	અ.આ.જા.સ્ત્રી		"
			૬	અ.આ.જા.સા.		"
			૭	અ.આ.જા.સ્ત્રી		"
			૮	અ.આ.જા.સા.		"
			૯	અ.આ.જા.સા.		"
			૧૦	અ.આ.જા.સા.		"
			૧૧	અ.આ.જા.સ્ત્રી		"
		૨.ટાપરવાડા ગ્રુપ	૧	અ.આ.જા.સા.	અ.આ.જા.સ્ત્રી	સામાન્ય ચૂંટણી
			૨	અ.આ.જા.સા.		"
			૩	અ.આ.જા.સા.		"
			૪	અ.આ.જા.સ્ત્રી		"
			૫	અ.આ.જા.સ્ત્રી		"
			૬	અ.આ.જા.સા.		"
			૭	અ.આ.જા.સ્ત્રી		"
			૮	અ.આ.જા.સા.		"
			૯	અ.આ.જા.સા.		"
		૩.ચીમકુવા ગ્રુપ	૧	અ.આ.જા.સા.	અ.આ.જા.સ્ત્રી	સામાન્ય ચૂંટણી
			૨	અ.આ.જા.સા.		"
			૩	અ.આ.જા.સા.		"
			૪	અ.આ.જા.સ્ત્રી		"
			૫	અ.આ.જા.સ્ત્રી		"
			૬	અ.આ.જા.સા.		"
			૭	અ.આ.જા.સા.		"
		૪.ઝરાલી ગ્રુપ	૧	અ.આ.જા.સા.	અ.આ.જા.સ્ત્રી	સામાન્ય ચૂંટણી
			૨	અ.આ.જા.સા.		"
			૩	અ.આ.જા.સા.		"
			૪	અ.આ.જા.સ્ત્રી		"
			૫	અ.આ.જા.સ્ત્રી		"
			૬	અ.આ.જા.સા.		"
			૭	અ.આ.જા.સા.		"
		૧.મોટીખેરવાણ	૫	અ.આ.જા.સા	—	પેટાચુંટણી
		૨.સાદડકુવા	૪	અ.આ.જા.સ્ત્રી	—	"
		૩.ધમોડી	૭	અ.આ.જા.સા	—	"
		૪.ઘોડા ગ્રુપ	૭	અ.આ.જા.સા	—	"

(૩) આ જાહેરનામાની ગુજરાત પંચાયત ચૂંટણી નિયમો ૧૯૯૪ ના નિયમ ૯ (૧) અન્વયે સરકારી રાજ્ય પત્રમાં પ્રસિધ્ધી કરવામાં આવે છે.

એમ. કે. દાસ
કલેક્ટર સુરત જીલ્લો
અને રાજ્ય ચુંટણી પંચના અધિકારી

INDEX

ગુજરાત પંચાયત ચૂંટણી નિયમો ૧૯૯૪ ના નિયમ –૯ (૨) અન્વયે ચૂંટણીનું જાહેરનામું
જીલ્લા કલેકટર કચેરી, ચૂંટણી શાખા,
સુરત જીલ્લો
તા. ૧૫ / ૧ / ૨૦૦૩

ક્રમાંક : ગમપ / ચટણ / સામાન્ય / પેટા ચૂંટણી / સોનગઢ / ૨૦૦૩

જાહેરનામું

સુરત જીલ્લાના સોનગઢ તાલુકાની ગ્રામ પંચાયતોના અનુસુચિ મુજબના વોર્ડની બેઠકોની / સરપંચની બેઠકોની ચૂંટણી.

(૧) ગુજરાત પંચાયત અધિનિયમ ૧૯૯૩ ની કલમ ૧૬ ની પેટા કલમ (૧) મુજબ સુરત જીલ્લાની સોનગઢ તાલુકાની ગ્રામ પંચાયતોના વોર્ડની રચના તથા બેઠકોની ફાળવણી રાજ્ય ચૂંટણી પંચના અધિકારી તરીકે કરેલ છે.

(૨) ગુજરાત પંચાયત ચૂંટણી નિયમો ૧૯૯૪ના નિયમ ૯ ના પેટા નિયમ–૨ થી પ્રાપ્ત થયેલ સત્તાની રૂઈએ રાજ્ય ચૂંટણી પંચના અધિકારી તરીકે કલેકટર સુરત જીલ્લાની નીચેની અનુસુચિના કોલમ નં. ૨ માં જણાવેલ તાલુકાની સામે કોલમ નં. ૩ માં જણાવેલ ગ્રામ પંચાયતોના કોલમ નં. ૪ માં જણાવેલ વોર્ડની કોલમ નં. ૫ માં જણાવેલ બેઠકો ભરવા માટે સભ્યોની તથા કોલમ નં. ૬ માં જણાવેલ પ્રકારવાળી સરપંચની બેઠકો ભરવા માટે સરપંચની ચૂંટણી યોજવાનો તબક્કાવાર કાર્યક્રમ નીચે જણાવ્યા મુજબ નક્કી કરે છે.

INDEX

		તારીખ	સમય	સ્થળ
(ક)	ઉમેદવારી પત્ર રજુ કરવાની / ભરવાની છેલ્લી તારીખ	તા.૨૨–૧–૨૦૦૩	૧૧–૦૦ કલાકથી ૧૫–૦૦ કલાક સુધી	ચૂંટણી અધિકારી / મદદ. ચૂંટણી અધિકારીની કચેરી ખાતે.
(ખ)	ઉમેદવારી પત્રોની ચકાસણી તારીખ	તા.૨૩–૧–૨૦૦૩	૧૧–૦૦ કલાકથી ચકાસણી પુરી થાય ત્યાં સુધી	ચૂંટણી અધિકારીની કચેરી ખાતે.
(ગ)	ઉમેદવારી પત્રો પાછા ખેંચી લેવાની છેલ્લી તારીખ	તા.૨૫–૧–૨૦૦૩	૧૫–૦૦ કલાક સુધી	ચૂંટણી અધિકારી / મદદ. ચૂંટણી અધિકારીની કચેરી ખાતે.
(ઘ)	આવશ્યક હોય તો મતદાન તારીખ	તા.૯–૨–૨૦૦૩	–	–
(ચ)	મતદાનનો સમય		સવારના ૮–૦૦ કલાકથી ૧૭–૦૦ કલાક સુધી	–
(છ)	મતદાન સ્થળ	–	–	જીલ્લા ચૂંટણી અધિકારીએ જાહેર કરેલ મતદાન મથક ઉપર
(જ)	મત ગણતરી માટેની તારીખ	તા.૧૧–૨–૨૦૦૩	સવારના ૯–૦૦ કલાકથી ગણતરી પુરી થાય ત્યાં સુધી	ચૂંટણી અધિકારી જાહેર કરે તે સ્થળે
(ઝ)	ચૂંટણી પુરી થવા માટેની તારીખ	મતગણતરી પુરી થયા તારીખથી સાતમો દિવસ અગર તા.૧૭–૨–૨૦૦૩	–	–

INDEX

અનુસુચિ

તાલુકાની ગ્રામ પંચાયતોની ચૂંટણી યોજાવાની છે તેની યાદી.

અ.નં.	તાલુકાનુ નામ	ગ્રામ પંચાયતોનું નામ	વોર્ડ નંબર / ક્રમાંક	વોર્ડની બેઠકનો પ્રકાર	સરપંચની બેઠકનો પ્રકાર	ચૂંટણી પ્રકાર (સામાન્ય / પેટા ચૂંટણી જે હોય તે દર્શાવવું)
૧	૨	૩	૪	૫	૬	૭
	સોનગઢ	૧.ઉખલદા ગ્રુપ	૧	અ.આ.જા.સા	અ.આ.જા.સા.	સામાન્ય ચૂંટણી
			૨	અ.આ.જા.સ્ત્રી		"
			૩	અ.આ.જા.સા.		"
			૪	અ.આ.જા.સા		"
			૫	અ.આ.જા.સ્ત્રી		"
			૬	અ.આ.જા.સા.		"
			૭	અ.આ.જા.સ્ત્રી		"
			૮	અ.આ.જા.સા.		"
			૯	અ.આ.જા.સા.		"
			૧૦	અ.આ.જા.સા.		"
			૧૧	અ.આ.જા.સ્ત્રી		"
		૨.ટાપરવાડા ગ્રુપ	૧	અ.આ.જા.સા.	અ.આ.જા.સ્ત્રી	સામાન્ય ચૂંટણી
			૨	અ.આ.જા.સા.		"
			૩	અ.આ.જા.સા.		"
			૪	અ.આ.જા.સ્ત્રી		"
			૫	અ.આ.જા.સ્ત્રી		"
			૬	અ.આ.જા.સા.		"
			૭	અ.આ.જા.સ્ત્રી		"
			૮	અ.આ.જા.સા.		"
			૯	અ.આ.જા.સા.		"
		૩.ચીમકુવા ગ્રુપ	૧	અ.આ.જા.સા.	અ.આ.જા.સ્ત્રી	સામાન્ય ચૂંટણી
			૨	અ.આ.જા.સા.		"
			૩	અ.આ.જા.સા.		"
			૪	અ.આ.જા.સ્ત્રી		"
			૫	અ.આ.જા.સ્ત્રી		"
			૬	અ.આ.જા.સા.		"
			૭	અ.આ.જા.સા.		"
		૪.ઝરાલી ગ્રુપ	૧	અ.આ.જા.સા.	અ.આ.જા.સ્ત્રી	સામાન્ય ચૂંટણી
			૨	અ.આ.જા.સા.		"
			૩	અ.આ.જા.સા.		"
			૪	અ.આ.જા.સ્ત્રી		"
			૫	અ.આ.જા.સ્ત્રી		"
			૬	અ.આ.જા.સા.		"
			૭	અ.આ.જા.સા.		"
		૧.મોટીખેરવાણ	૫	અ.આ.જા.સા	–	પેટાચુંટણી
		૨.સાદડકુવા	૪	અ.આ.જા.સ્ત્રી	–	"
		૩.ધમોડી	૭	અ.આ.જા.સા	–	"
		૪.ધોડા ગ્રુપ	૭	અ.આ.જા.સા	–	"

(૩) આ જાહેરનામાની ગુજરાત પંચાયત ચૂંટણી નિયમો ૧૯૯૪ ના નિયમ ૯ (૧) અન્વયે સરકારી રાજ્ય પત્રમાં પ્રસિધ્ધી કરવામાં આવે છે.

એમ. કે. દાસ
કલેક્ટર સુરત જીલ્લો
અને રાજ્ય ચુંટણી પંચના અધિકારી

INDEX

ગુજરાત પંચાયત અધિનિયમ ૧૯૯૩ ની કલમ ૧૫ ની પેટા કલમ (૧) અન્વયે ચૂંટણીનું
જાહેરનામું
જીલ્લા કલેકટર કચેરી,
સુરત જીલ્લો
તા.૧૫ – ૧ – ૨૦૦૩

ક્રમાંક : ગમપ / ચટણ / સામાન્ય / પેટા ચૂંટણી / ઉચ્છલ / ૨૦૦૩

જાહેરનામું

સુરત જીલ્લાની ઉચ્છલ તાલુકાની ગ્રામ પંચાયતની વોર્ડની બેઠકની / સરપંચની બેઠકની પેટા ચૂંટણી

(૧) ગુજરાત પંચાયત અધિનિયમ ૧૯૯૩ ની કલમ –૧૬ ની પેટા કલમ –(૧) મુજબ સુરત જીલ્લાની ઉચ્છલ તાલુકાની ગ્રામ પંચાયતોના વોર્ડની રચના તથા બેઠકોની ફાળવણી રાજય ચૂંટણી પંચના અધિકારી તરીકે કરેલ છે.

(૨) ગુજરાત પંચાયત અધિનિયમ ૧૯૯૩ ની કલમ –૧૫ની પેટા કલમ (૧) થી પ્રાપ્ત થયેલ સત્તાની રૂએ રાજય ચૂંટણી પંચના અધિકારી તરીકે કલેકટર સુરત જીલ્લાની નીચેની અનુસુચીના કોલમ નં. ૨ માં જણાવેલ તાલુકાની સામે કોલમ નં. ૩માં જણાવેલ ગ્રામ પંચાયતાના કોલમ નં. ૪,૫ માં જણાવેલ વોર્ડની બેઠકની તથા કોલમ નં. ૬ માં જણાવેલ સરપંચની બેઠકની સામાન્ય / પેટા ચૂંટણી તા. ૯/ ૨ /૨૦૦૩ ના રોજ યોજવાનું જાહેર કરે છે.

અનુસુચિ

ઉચ્છલ તાલુકાની ગ્રામ પંચાયતોની ચૂંટણી યોજાવાની છે તેની યાદી.

અ. નં.	તાલુકાનું નામ	ગ્રામ પંચાયતોનું નામ	વોર્ડ નંબર / ક્રમાંક	વોર્ડની બેઠકનો પ્રકાર	સરપંચની બેઠકનો પ્રકાર	ચૂંટણી પ્રકાર (સામાન્ય / પેટા ચૂંટણી જે હોય તે દર્શાવવું)
૧	૨	૩	૪	૫	૬	૭
૧	ઉચ્છલ	૧–માણેકપુર	૨	અ.આ.જા.સા.	–	પેટાચુંટણી
		૨ -- છાપટી	૩	અ.આ.જા.સ્ત્રી	–	"
		છાપટી	૪	અ.આ.જા.સ્ત્રી	–	"
		છાપટી	૫	અ.આ.જા.સા.	–	"

(૩) આ જાહેરનામાની ગુજરાત પંચાયત ચૂંટણી નિયમો ૧૯૯૪ ના નિયમ ૯ (૧) અન્વયે સરકારી રાજય પત્રમાં પ્રસિધ્ધી કરવામાં આવે છે.

એમ. કે. દાસ
કલેકટર સુરત જીલ્લો
અને રાજય ચુંટણી પંચના અધિકારી

INDEX

ગુજરાત પંચાયત ચૂંટણી નિયમો ૧૯૯૪ ના નિયમ –૯ (૨) અન્વયે ચૂંટણીનું જાહેરનામું

જીલ્લા કલેકટર કચેરી, ચૂંટણી શાખા,

સુરત જીલ્લો

તા. ૧૫ / ૧ / ૨૦૦૩

ક્રમાંક : ગમપ / ચટણ / સામાન્ય / પેટા ચૂંટણી / ઉચ્છલ / ૨૦૦૩

જાહેરનામું

સુરત જીલ્લાના ઉચ્છલ તાલુકાની ગ્રામ પંચાયતોના અનુસુચિ મુજબના વોર્ડની બેઠકોની / સરપંચની બેઠકોની ચૂંટણી.

(૧) ગુજરાત પંચાયત અધિનિયમ ૧૯૯૩ ની કલમ ૧૬ ની પેટા કલમ (૧) મુજબ સુરત જીલ્લાની ઉચ્છલ તાલુકાની ગ્રામ પંચાયતોના વોર્ડની રચના તથા બેઠકોની ફાળવણી રાજ્ય ચૂંટણી પંચના અધિકારી તરીકે કરેલ છે.

(૨) ગુજરાત પંચાયત ચૂંટણી નિયમો ૧૯૯૪ના નિયમ ૯ ના પેટા નિયમ–૨ થી પ્રાપ્ત થયેલ સત્તાની રૂઈએ રાજ્ય ચૂંટણી પંચના અધિકારી તરીકે કલેકટર સુરત જીલ્લાની નીચેની અનુસુચિના કોલમ નં. ૨ માં જણાવેલ તાલુકાની સામે કોલમ નં. ૩ માં જણાવેલ ગ્રામ પંચાયતોના કોલમ નં. ૪ માં જણાવેલ વોર્ડની કોલમ નં. ૫ માં જણાવેલ બેઠકો ભરવા માટે સભ્યોની તથા કોલમ નં. ૬ માં જણાવેલ પ્રકારવાળી સરપંચની બેઠકો ભરવા માટે સરપંચની ચૂંટણી યોજવાનો તબક્કાવાર કાર્યક્રમ નીચે જણાવ્યા મુજબ નક્કી કરે છે.

		તારીખ	સમય	સ્થળ
(ક)	ઉમેદવારી પત્ર રજુ કરવાની / ભરવાની છેલ્લી તારીખ	તા.૨૨–૧–૨૦૦૩	૧૧–૦૦ કલાકથી ૧૫–૦૦ કલાક સુધી	ચૂંટણી અધિકારી / મદદ. ચૂંટણી અધિકારીની કચેરી ખાતે.
(ખ)	ઉમેદવારી પત્રોની ચકાસણી તારીખ	તા.૨૩–૧–૨૦૦૩	૧૧–૦૦ કલાકથી ચકાસણી પુરી થાય ત્યાં સુધી	ચૂંટણી અધિકારીની કચેરી ખાતે.
(ગ)	ઉમેદવારી પત્રો પાછા ખેંચી લેવાની છેલ્લી તારીખ	તા.૨૫–૧–૨૦૦૩	૧૫–૦૦ કલાક સુધી	ચૂંટણી અધિકારી / મદદ. ચૂંટણી અધિકારીની કચેરી ખાતે.

INDEX

(ઘ)	આવશ્યક હોય તો મતદાન તારીખ	તા.૯–૨–૨૦૦૩	–	–
(ચ)	મતદાનનો સમય		સવારના ૮–૦૦ કલાકથી ૧૭–૦૦ કલાક સુધી	–
(છ)	મતદાન સ્થળ	–	–	જીલ્લા ચૂંટણી અધિકારીએ જાહેર કરેલ મતદાન મથક ઉપર
(જ)	મત ગણતરી માટેની તારીખ	તા.૧૧–૨–૨૦૦૩	સવારના ૯–૦૦ કલાકથી ગણતરી પુરી થાય ત્યાં સુધી	ચૂંટણી અધિકારી જાહેર કરે તે સ્થળે
(ઝ)	ચૂંટણી પુરી થવા માટેની તારીખ	મતગણતરી પુરી થયા તારીખથી સાતમો દિવસ અગર તા.૧૭–૨–૨૦૦૩	–	–

અનુસુચિ

ઉચ્છલ તાલુકાની ગ્રામ પંચાયતોની ચૂંટણી યોજાવાની છે તેની યાદી.

અ. નં.	તાલુકાનું નામ	ગ્રામ પંચાયતોનું નામ	વોર્ડ નંબર / ક્રમાંક	વોર્ડની બેઠકનો પ્રકાર	સરપંચની બેઠકનો પ્રકાર	ચૂંટણી પ્રકાર (સામાન્ય / પેટા ચૂંટણી જે હોય તે દર્શાવવું)
૧	૨	૩	૪	૫	૬	૭
૧	ઉચ્છલ	૧–માણેકપુર	૨	અ.આ.જા.સા.	–	પેટાચુંટણી
		૨ – છાપટી	૩	અ.આ.જા.સ્ત્રી	–	"
		~~છાપટી~~	૪	અ.આ.જા.સ્ત્રી	–	"
		~~છાપટી~~	૫	અ.આ.જા.સા.	–	"

(૩) આ જાહેરનામાની ગુજરાત પંચાયત ચૂંટણી નિયમો ૧૯૯૪ ના નિયમ ૯ (૧) અન્વયે સરકારી રાજ્ય પત્રમાં પ્રસિધ્ધી કરવામાં આવે છે.

એમ. કે. દાસ
કલેક્ટર સુરત જીલ્લો
અને રાજય ચુંટણી પંચના અધિકારી

INDEX

ગુજરાત પંચાયત અધિનિયમ ૧૯૯૩ ની કલમ ૧૫ ની પેટા કલમ (૧) અન્વયે ચૂંટણીનું
જાહેરનામું
જીલ્લા કલેકટર કચેરી,
સુરત જીલ્લો
તા.૧૫–૧–૨૦૦૩
ક્રમાંક : ગમપ / ચટણ / સામાન્ય / પેટા ચૂંટણી / નિઝર / ૨૦૦૩

જાહેરનામું

સુરત જીલ્લાની નિઝર તાલુકાની ગ્રામ પંચાયતની વોર્ડની બેઠકની / સરપંચની બેઠકની પેટા ચૂંટણી

(૧) ગુજરાત પંચાયત અધિનિયમ ૧૯૯૩ ની કલમ –૧૬ ની પેટા કલમ –(૧) મુજબ સુરત જીલ્લાની નિઝર તાલુકાની ગ્રામ પંચાયતોના વોર્ડની રચના તથા બેઠકોની ફાળવણી રાજય ચૂંટણી પંચના અધિકારી તરીકે કરેલ છે.

(૨) ગુજરાત પંચાયત અધિનિયમ ૧૯૯૩ ની કલમ –૧૫ની પેટા કલમ (૧) થી પ્રાપ્ત થયેલ સત્તાની રૂએ રાજય ચૂંટણી પંચના અધિકારી તરીકે કલેકટર સુરત જીલ્લાની નીચેની અનુસુચીના કોલમ નં. ૨ માં જણાવેલ તાલુકાની સામે કોલમ નં. ૩માં જણાવેલ ગ્રામ પંચાયતાના કોલમ નં. ૪,૫ માં જણાવેલ વોર્ડની બેઠકની તથા કોલમ નં. ૬ માં જણાવેલ સરપંચની બેઠકની સામાન્ય / પેટા ચૂંટણી તા. ૯ /૨/૨૦૦૩ ના રોજ યોજવાનું જાહેર કરે છે.

અનુસૂચિ

નિઝર તાલુકાની ગ્રામ પંચાયતોની ચૂંટણી યોજાવાની છે તેની યાદી.

અ.નં.	તાલુકાનું નામ	ગ્રામ પંચાયતોનું નામ	વોર્ડ નંબર / ક્રમાંક	વોર્ડની બેઠકનો પ્રકાર	સરપંચની બેઠકનો પ્રકાર	ચૂંટણી પ્રકાર (સામાન્ય / પેટા ચૂંટણી જે હોય તે દર્શાવવું)
૧	૨	૩	૪	૫	૬	૭
૧	નિઝર	૧.મોદલા	૧	અ.આ.જા.સ્ત્રી	અ.આ.જા.સા.	સામાન્ય ચૂંટણી
			૨	અ.આ.જા.સા.	–	"
			૩	અ.આ.જા.સા.	–	"
			૪	અ.આ.જા.સા.	–	"
			૫	અ.આ.જા.સા.	–	"
			૬	અ.આ.જા.સ્ત્રી.	–	"
			૭	અ.આ.જા.સા.	–	"
		૨.મોરંબા	૧	અ.આ.જા.સા.	અ.આ.જા.સા.	સામાન્ય ચૂંટણી
			૨	અ.આ.જા.સા.	–	"
			૩	અ.આ.જા.સ્ત્રી	–	"
			૪	અ.આ.જા.સ્ત્રી	–	"
			૫	અ.આ.જા.સા.	–	"
			૬	અ.આ.જા.સા.	–	"
			૭	અ.આ.જા.સા.	–	"
		૩.હીંગાણી દિગર	૧	બી.અ.સા.	અ.આ.જા.સા.	સામાન્ય ચૂંટણી
			૨	સા.શૈ.પ.સા	–	"
			૩	બી.અ.સા.	–	"
			૪	અ.આ.જા.સા.	–	"
			૫	અ.આ.જા.સા.	–	"
			૬	અ.આ.જા.સ્ત્રી.	–	"
			૭	અ.આ.જા.સ્ત્રી.	–	"
		૪.રાજપુર	૧	અ.આ.જા.સા.	અ.આ.જા.સા.	સામાન્ય ચૂંટણી
			૨	અ.આ.જા.સા.	–	"
			૩	અ.આ.જા.સ્ત્રી.	–	"
			૪	અ.આ.જા.સ્ત્રી.	–	"
			૫	અ.આ.જા.સા.	–	"
			૬	અ.આ.જા.સા.	–	"
			૭	અ.આ.જા.સા.	–	"
		૫.પિશાવર	૧	બી.અ.સા.	અ.આ.જા.સા.	સામાન્ય ચૂંટણી
			૨	સા.સ્ત્રી		"
			૩	અ.આ.જા.સ્ત્રી		"
			૪	બિ.અ.સા		"
			૫	અ.આ.જા.સા.		"
			૬	અ.આ.જા.સા.		"
			૭	અ.આ.જા.સા.		"
		૬.દેવાળા	૧	અ.આ.જા.સા.	અ.આ.જા.સ્ત્રી	સામાન્ય ચૂંટણી
			૨	બિ.અ.સા		"
			૩	બિ.અ.સા		"
			૪	બિ.અ.સા		"
			૫	અ.આ.જા.સા.		"
			૬	અ.આ.જા.સ્ત્રી		"
			૭	અ.આ.જા.સ્ત્રી		"
		૭.તારંદા	૧	અ.આ.જા.સા.	અ.આ.જા.સા.	સામાન્ય ચૂંટણી
			૨	અ.આ.જા.સ્ત્રી		"
			૩	અ.આ.જા.સ્ત્રી		"

અ.નં.	તાલુકાનું નામ	ગ્રામ પંચાયતોનું નામ	વોર્ડ નંબર / ક્રમાંક	વોર્ડની બેઠકનો પ્રકાર	સરપંચની બેઠકનો પ્રકાર	ચૂંટણી પ્રકાર (સામાન્ય / પેટા ચૂંટણી જે હોય તે દર્શાવવું)
૧	૨	૩	૪	૫	૬	૭
			૪	અ.આ.જા.સા.		"
			૫	અ.આ.જા.સા.		"
			૬	અ.આ.જા.સા.		"
			૭	અ.આ.જા.સા.		"
		૮.કેવડામોઈ	૧	અ.આ.જા.સા.	અ.આ.જા.સા.	સામાન્ય ચૂંટણી
			૨	અ.આ.જા.સા.		"
			૩	અ.આ.જા.સ્ત્રી		"
			૪	અ.આ.જા.સ્ત્રી		"
			૫	અ.આ.જા.સા.		"
			૬	અ.આ.જા.સા.		"
			૭	અ.આ.જા.સા.		"
		૯.ઉભદ	૧	બિ.અ.સા.	અ.આ.જા.સ્ત્રી	સામાન્ય ચૂંટણી
			૨	અ.આ.જા.સા.		"
			૩	અ.આ.જા.સા.		"
			૪	અ.આ.જા.સા.		"
			૫	અ.આ.જા.સ્ત્રી		"
			૬	અ.આ.જા.સા.		"
			૭	અ.આ.જા.સ્ત્રી		"
		૧૦.બાલંબા	૧	અ.આ.જા.સા.	અ.આ.જા.સા.	સામાન્ય ચૂંટણી
			૨	અ.આ.જા.સા.		"
			૩	અ.આ.જા.સ્ત્રી		"
			૪	અ.આ.જા.સ્ત્રી		"
			૫	અ.આ.જા.સ્ત્રી		"
			૬	અ.આ.જા.સા.		"
			૭	અ.આ.જા.સા.		"
			૮	અ.આ.જા.સા.		"
			૯	અ.આ.જા.સા.		"
		૧૧.પીપળોદ	૧	અ.જા.સા		પેટા ચૂંટણી

(૩) આ જાહેરનામાની ગુજરાત પંચાયત ચૂંટણી નિયમો ૧૯૯૪ ના નિયમ ૯ (૧) અન્વયે સરકારી રાજય પત્રમાં પ્રસિધ્ધી કરવામાં આવે છે.

એમ. કે. દાસ,
કલેકટર સુરત જીલ્લો
અને રાજય ચુંટણી પંચના અધિકારી

INDEX

ગુજરાત પંચાયત ચૂંટણી નિયમો ૧૯૯૪ ના નિયમ –૯ (૨) અન્વયે ચૂંટણીનું જાહેરનામું
જીલ્લા કલેકટર કચેરી, ચૂંટણી શાખા,
સુરત જીલ્લો
તા.૧૫/ ૧/ ૨૦૦૩

ક્રમાંક : ગમપ / ચટણ / સામાન્ય / પેટા ચૂંટણી / નિઝર / ૨૦૦૩

જાહેરનામું

સુરત જીલ્લાના નિઝર તાલુકાની ગ્રામ પંચાયતોના અનુસુચિ મુજબના વોર્ડની બેઠકોની / સરપંચની બેઠકોની ચૂંટણી.

(૧) ગુજરાત પંચાયત અધિનિયમ ૧૯૯૩ ની કલમ ૧૬ ની પેટા કલમ (૧) મુજબ સુરત જીલ્લાની નિઝર તાલુકાની ગ્રામ પંચાયતોના વોર્ડની રચના તથા બેઠકોની ફાળવણી રાજય ચૂંટણી પંચના અધિકારી તરીકે કરેલ છે.

(૨) ગુજરાત પંચાયત ચૂંટણી નિયમો ૧૯૯૪ના નિયમ ૯ ના પેટા નિયમ–૨ થી પ્રાપ્ત થયેલ સત્તાની રૂઈએ રાજય ચૂંટણી પંચના અધિકારી તરીકે કલેકટર સુરત જીલ્લાની નીચેની અનુસુચિના કોલમ નં. ૨ માં જણાવેલ તાલુકાની સામે કોલમ નં. ૩ માં જણાવેલ ગ્રામ પંચાયતોના કોલમ નં. ૪ માં જણાવેલ વોર્ડની કોલમ નં. ૫ માં જણાવેલ બેઠકો ભરવા માટે સભ્યોની તથા કોલમ નં. ૬ માં જણાવેલ પ્રકારવાળી સરપંચની બેઠકો ભરવા માટે સરપંચની ચૂંટણી યોજવાનો તબક્કાવાર કાર્યક્રમ નીચે જણાવ્યા મુજબ નક્કી કરે.

INDEX

		તારીખ	સમય	સ્થળ
(ક)	ઉમેદવારી પત્ર રજુ કરવાની / ભરવાની છેલ્લી તારીખ	તા.૨૨–૧–૨૦૦૩	૧૧–૦૦ કલાકથી ૧૫–૦૦ કલાક સુધી	ચૂંટણી અધિકારી / મદદ. ચૂંટણી અધિકારીની કચેરી ખાતે.
(ખ)	ઉમેદવારી પત્રોની ચકાસણી તારીખ	તા.૨૩–૧–૨૦૦૩	૧૧–૦૦ કલાકથી ચકાસણી પુરી થાય ત્યાં સુધી	ચૂંટણી અધિકારીની કચેરી ખાતે.
(ગ)	ઉમેદવારી પત્રો પાછા ખેંચી લેવાની છેલ્લી તારીખ	તા.૨૫–૧–૨૦૦૩	૧૫–૦૦ કલાક સુધી	ચૂંટણી અધિકારી / મદદ. ચૂંટણી અધિકારીની કચેરી ખાતે.
(ઘ)	આવશ્યક હોય તો મતદાન તારીખ	તા.૯–૨–૨૦૦૩	–	–
(ચ)	મતદાનનો સમય		સવારના ૮–૦૦ કલાકથી ૧૭–૦૦ કલાક સુધી	–
(છ)	મતદાન સ્થળ	–	–	જીલ્લા ચૂંટણી અધિકારીએ જાહેર કરેલ મતદાન મથક ઉપર
(જ)	મત ગણતરી માટેની તારીખ	તા.૧૧–૨–૨૦૦૩	સવારના ૯–૦૦ કલાકથી ગણતરી પુરી થાય ત્યાં સુધી	ચૂંટણી અધિકારી જાહેર કરે તે સ્થળે
(ઝ)	ચૂંટણી પુરી થવા માટેની તારીખ	મતગણતરી પુરી થયા તારીખથી સાતમો દિવસ અગર તા.૧૭–૨–૨૦૦૩	–	–

INDEX

અનુસુચિ

નિઝર તાલુકાની ગ્રામ પંચાયતોની ચૂંટણી યોજાવાની છે તેની યાદી.

અ.નં.	તાલુકાનું નામ	ગ્રામ પંચાયતોનું નામ	વોર્ડ નંબર / ક્રમાંક	વોર્ડની બેઠકનો પ્રકાર	સરપંચની બેઠકનો પ્રકાર	ચૂંટણી પ્રકાર (સામાન્ય / પેટા ચૂંટણી જે હોય તે દર્શાવવું)
૧	૨	૩	૪	૫	૬	૭
૧	નિઝર	૧.મોદલા	૧	અ.આ.જા.સ્ત્રી	અ.આ.જા.સા.	સામાન્ય ચૂંટણી
			૨	અ.આ.જા.સા.	—	"
			૩	અ.આ.જા.સા.	—	"
			૪	અ.આ.જા.સા.	—	"
			૫	અ.આ.જા.સા.	—	"
			૬	અ.આ.જા.સ્ત્રી.	—	"
			૭	અ.આ.જા.સા.	—	"
		૨.મોરંબા	૧	અ.આ.જા.સા.	અ.આ.જા.સા.	સામાન્ય ચૂંટણી
			૨	અ.આ.જા.સા.	—	"
			૩	અ.આ.જા.સ્ત્રી	—	"
			૪	અ.આ.જા.સ્ત્રી	—	"
			૫	અ.આ.જા.સા.	—	"
			૬	અ.આ.જા.સા.	—	"
			૭	અ.આ.જા.સા.	—	"
		૩.હીંગણી દિગર	૧	બી.અ.સા.	અ.આ.જા.સા.	સામાન્ય ચૂંટણી
			૨	સા.શૈ.પ.સા	—	"
			૩	બી.અ.સા.	—	"
			૪	અ.આ.જા.સા.	—	"
			૫	અ.આ.જા.સા.	—	"
			૬	અ.આ.જા.સ્ત્રી.	—	"
			૭	અ.આ.જા.સ્ત્રી.	—	"
		૪.રાજપુર	૧	અ.આ.જા.સા.	અ.આ.જા.સા.	સામાન્ય ચૂંટણી
			૨	અ.આ.જા.સા.	—	"
			૩	અ.આ.જા.સ્ત્રી.	—	"
			૪	અ.આ.જા.સ્ત્રી.	—	"
			૫	અ.આ.જા.સા.	—	"
			૬	અ.આ.જા.સા.	—	"
			૭	અ.આ.જા.સા.	—	"
		૫.પિશાવર	૧	બી.અ.સા.	અ.આ.જા.સા.	સામાન્ય ચૂંટણી
			૨	સા.સ્ત્રી		"
			૩	અ.આ.જા.સ્ત્રી		"
			૪	બિ.અ.સા		"
			૫	અ.આ.જા.સા.		"
			૬	અ.આ.જા.સા.		"
			૭	અ.આ.જા.સા.		"
		૬.દેવાળા	૧	અ.આ.જા સા.	અ.આ.જા.સ્ત્રી	સામાન્ય ચૂંટણી
			૨	બિ.અ.સા		"
			૩	બિ.અ.સા		"
			૪	બિ.અ.સા		"
			૫	અ.આ.જા.સા.		"
			૬	અ.આ.જા.સ્ત્રી		"
			૭	અ.આ.જા.સ્ત્રી		"
		૭.તોરંદા	૧	અ.આ.જા.સા.	અ.આ.જા.સા.	સામાન્ય ચૂંટણી
			૨	અ.આ.જા.સ્ત્રી		"
			૩	અ.આ.જા.સ્ત્રી		"

INDEX

અ.નં.	તાલુકાનું નામ	ગ્રામ પંચાયતોનું નામ	વોર્ડ નંબર / ક્રમાંક	વોર્ડની બેઠકનો પ્રકાર	સરપંચની બેઠકનો પ્રકાર	ચૂંટણી પ્રકાર (સામાન્ય / પેટા ચૂંટણી જે હોય તે દર્શાવવું)
૧	૨	૩	૪	૫	૬	૭
			૪	અ.આ.જા.સા.		"
			૫	અ.આ.જા.સા.		"
			૬	અ.આ.જા.સા.		"
			૭	અ.આ.જા.સા.		"
		૮.કેવડામોઈ	૧	અ.આ.જા.સા.	અ.આ.જા.સા.	સામાન્ય ચૂંટણી
			૨	અ.આ.જા.સા.		"
			૩	અ.આ.જા.સ્ત્રી		"
			૪	અ.આ.જા.સ્ત્રી		"
			૫	અ.આ.જા.સા.		"
			૬	અ.આ.જા.સા.		"
			૭	અ.આ.જા.સા.		"
		૯.ઉભ્રદ	૧	બિ.અ.સા.	અ.આ.જા.સ્ત્રી	સામાન્ય ચૂંટણી
			૨	અ.આ.જા.સા.		"
			૩	અ.આ.જા.સા.		"
			૪	અ.આ.જા.સા.		"
			૫	અ.આ.જા.સ્ત્રી		"
			૬	અ.આ.જા.સા.		"
			૭	અ.આ.જા.સ્ત્રી		"
		૧૦.બાલંબા	૧	અ.આ.જા.સા.	અ.આ.જા.સા.	સામાન્ય ચૂંટણી
			૨	અ.આ.જા.સા.		"
			૩	અ.આ.જા.સ્ત્રી		"
			૪	અ.આ.જા.સ્ત્રી		"
			૫	અ.આ.જા.સ્ત્રી		"
			૬	અ.આ.જા.સા.		"
			૭	અ.આ.જા.સા.		"
			૮	અ.આ.જા.સા.		"
			૯	અ.આ.જા.સા.		"
		૧૧.પીપળોદ	૧	અ.જા.સા		પેટા ચૂંટણી

(૩) આ જાહેરનામાની ગુજરાત પંચાયત ચૂંટણી નિયમો ૧૯૯૪ ના નિયમ ૯ (૧) અન્વયે સરકારી રાજય પત્રમાં પ્રસિધ્ધી કરવામાં આવે છે.

એમ. કે. દાસ
કલેકટર સુરત જીલ્લો
અને રાજય ચુંટણી પંચના અધિકારી

સરકારી મધ્યસ્થ મુદ્રણાલય, ગાંધીનગર.

INDEX

Extra No. 37

REGISTERED NO. G/GNR/2

©

सत्यमेव जयते

The Gujarat Government Gazette

EXTRAORDINARY

PUBLISHED BY AUTHORITY

Vol. XLIV] WEDNESDAY, JANUARY 15, 2003/PAUSA 25, 1924

Separate paging is given to this Part in order that it may be filed as a Separate Compilation.

PART IV—C

Statutory Rules and Orders (other than those published in Parts I, I-A and I-L) made by Statutory Authorities other than the Government of Gujarat including those made by the Government of India, the High Court, the Director of Municipalities, the Commissioner of Police, the Director of Prohibition and excise, the District Magistrates and the Election Commission, Election Tribunals, Returning Officers and other authorities, under the Election Commission.

ગુજરાત પંચાયત અધિનિયમ ૧૯૯૩ ની કલમ ૧૫ ની પેટા કલમ (૧) અન્વયે ચુંટણીનું
જાહેરનામું
જિલ્લા કલેક્ટર કચેરી,
ચુંટણી શાખા,
સુરેન્દ્રનગર જિલ્લો.
તા.૧૫/૧/૨૦૦૩

ક્રમાંક:ચટણ/ગપચ/જાહેરનામું/વ/૧/૨૦૦૩.

જાહેરનામું

સુરેન્દ્રનગર જિલ્લાની **દસાડા** તાલુકાની ગ્રામ પંચાયતોના **વોર્ડની બેઠકોની-સરપંચની** બેઠકોની ચુંટણી.

(૧) ગુજરાત પંચાયત અધિનિયમ ૧૯૯૩ ની કલમ-૧૬ ની પેટા કલમ (૧) મુજબ સુરેન્દ્રનગર જિલ્લાની **દસાડા** તાલુકાની ગ્રામ પંચાયતોના વોર્ડની રચના તથા બેઠકોની ફાળવણી રાજ્ય ચુંટણી પંચના અધિકારી તરીકે કરેલ છે:

INDEX

(૨) ગુજરાત પંચાયત અધિનિયમ-૧૯૯૩ ની કલમ-૧૫ ની પેટા કલમ (૧) થી પ્રાપ્ત થયેલ સત્તાની રુઈએ રાજ્ય ચુંટણી પંચના અધિકારી તરીકે કલેક્ટર **સુરેન્દ્રનગર** જિલ્લાની નીચેની અનુસુચિના કોલમ નં.૨ માં જણાવેલ તાલુકાની સામે કોલમ નં.૩ માં જણાવેલ ગ્રામ પંચાયતોના કોલમ **નં.૪, ૫ માં જણાવેલ વોર્ડની બેઠકોની તથા કોલમ નં.૬ જણાવેલ સરપંચની બેઠકોની સામાન્ય** / પેટા / મધ્યસત્ર ચુંટણી તા.૯/૨/૨૦૦૩ ના રોજ યોજવાનું જાહેર કરે છે.

અનુસુચિ

દસાડા તાલુકાની ગ્રામ પંચાયતોની ચુંટણી યોજવાની છે તેની યાદી.

અ. નં.	તાલુકાનું નામ	ગ્રામ પંચાયતનું નામ	વોર્ડ નંબર / ક્રમાંક	વોર્ડની બેઠકનો પ્રકાર	સરપંચની બેઠકનો પ્રકાર	ચુંટણીનો પ્રકાર (સામાન્ય / પેટા ચુંટણી જે હોય તે દર્શાવવું)
૧	૨	૩	૪	૫	૬	૭
૧	દસાડા	પોરડા	-	-	સામાન્ય	સામાન્ય
			૧	સા.સ્ત્રી અનામત		સામાન્ય
			૨	સા.શૈ.પ.સ્ત્રી અનામત		સામાન્ય
			૩	સામાન્ય		સામાન્ય
			૪	સામાન્ય		સામાન્ય
			૫	સામાન્ય		સામાન્ય
			૬	સામાન્ય		સામાન્ય
			૭	અ.જા.સામાન્ય		સામાન્ય
૨	દસાડા	માલવણ	-	-	સા.સ્ત્રી અનામત	સામાન્ય
			૧	સા.સ્ત્રી અનામત		સામાન્ય
			૨	સા.શૈ.પ.સ્ત્રી અનામત		સામાન્ય
			૩	સામાન્ય		સામાન્ય
			૪	સામાન્ય		સામાન્ય
			૫	સામાન્ય		સામાન્ય
			૬	અ.જા.સામાન્ય		સામાન્ય
			૭	સામાન્ય		સામાન્ય

INDEX

૩	દસાડા	સડલા	-	-	અ.જા.સામાન્ય	સામાન્ય
			૧	સા.સ્ત્રી અનામત		સામાન્ય
			૨	અ.જા.સામાન્ય		સામાન્ય
			૩	સા.શૈ.પ.સ્ત્રી અનામત		સામાન્ય
			૪	સામાન્ય		સામાન્ય
			૫	સામાન્ય		સામાન્ય
			૬	સામાન્ય		સામાન્ય
			૭	સામાન્ય		સામાન્ય
૪	દસાડા	એછવાડા	-	-	સામાન્ય	સામાન્ય
			૧	સા.સ્ત્રી અનામત		સામાન્ય
			૨	સા.શૈ.પ.સ્ત્રી અનામત		સામાન્ય
			૩	સામાન્ય		સામાન્ય
			૪	સામાન્ય		સામાન્ય
			૫	અ.જા.સામાન્ય		સામાન્ય
			૬	સામાન્ય		સામાન્ય
			૭	સામાન્ય		સામાન્ય
૫	દસાડા	ગેડીયા	-	-	સા.સ્ત્રી અનામત	સામાન્ય
			૧	સા.સ્ત્રી અનામત		સામાન્ય
			૨	સા.શૈ.પ.સ્ત્રી અનામત		સામાન્ય
			૩	સામાન્ય		સામાન્ય
			૪	સામાન્ય		સામાન્ય
			૫	સામાન્ય		સામાન્ય
			૬	સામાન્ય		સામાન્ય
			૭	અ.જા.સામાન્ય		સામાન્ય
૬	દસાડા	કામલપુર	-	-	સા.સ્ત્રી અનામત	સામાન્ય
			૧	અ.જા.સ્ત્રી અનામત		સામાન્ય
			૨	સા.શૈ.પ.સામાન્ય		સામાન્ય
			૩	સામાન્ય		સામાન્ય
			૪	સા.સ્ત્રી અનામત		સામાન્ય
			૫	સામાન્ય		સામાન્ય
			૬	અ.જા.સામાન્ય		સામાન્ય
			૭	અ.જા.સામાન્ય		સામાન્ય

INDEX

૭	દસાડા	માલણપુર	-	-	સા.સ્ત્રી અનામત	સામાન્ય
			૧	સા.સ્ત્રી અનામત		સામાન્ય
			૨	સા.શૈ.પ.સ્ત્રી અનામત		સામાન્ય
			૩	સામાન્ય		સામાન્ય
			૪	અ.જા.સામાન્ય		સામાન્ય
			૫	સામાન્ય		સામાન્ય
			૬	સામાન્ય		સામાન્ય
			૭	સામાન્ય		સામાન્ય
૮	દસાડા	રામગ્રી	-	-	સામાન્ય	સામાન્ય
			૧	સા.સ્ત્રી અનામત		સામાન્ય
			૨	અ.જા.સામાન્ય		સામાન્ય
			૩	સા.શૈ.પ.સ્ત્રી અનામત		સામાન્ય
			૪	સામાન્ય		સામાન્ય
			૫	સામાન્ય		સામાન્ય
			૬	સામાન્ય		સામાન્ય
			૭	સામાન્ય		સામાન્ય
૯	દસાડા	વડગામ	-	-	અ.જા.સ્ત્રી.અનામત	સામાન્ય
			૧	સા.સ્ત્રી અનામત		સામાન્ય
			૨	અ.જા.સામાન્ય		સામાન્ય
			૩	સા.શૈ.પ.સામાન્ય		સામાન્ય
			૪	સા.સ્ત્રી અનામત		સામાન્ય
			૫	સામાન્ય		સામાન્ય
			૬	અ.જા.સ્ત્રી અનામત		સામાન્ય
			૭	સામાન્ય		સામાન્ય
			૮	સામાન્ય		સામાન્ય
			૯	સામાન્ય		સામાન્ય
૧૦	દસાડા	પાટડી	-	-	સામાન્ય	મધ્યસત્ર
			૧	સા.સ્ત્રી અનામત		મધ્યસત્ર
			૨	સા.સ્ત્રી અનામત		મધ્યસત્ર
			૩	સા.સ્ત્રી અનામત		મધ્યસત્ર
			૪	સા.શૈ.પ.સ્ત્રી અનામત		મધ્યસત્ર
			૫	સા.શૈ.પ.સામાન્ય		મધ્યસત્ર
			૬	સા.શૈ.પ.સામાન્ય		મધ્યસત્ર
			૭	સામાન્ય		મધ્યસત્ર
			૮	સામાન્ય		મધ્યસત્ર
			૯	સામાન્ય		મધ્યસત્ર

INDEX

૧	૨	૩	૪	૫	૬	૭
૧૦	દસાડા	પાટડી	૧૦	સામાન્ય		મધ્યસત્ર
			૧૧	સામાન્ય		મધ્યસત્ર
			૧૨	સા.સ્ત્રી અનામત		મધ્યસત્ર
			૧૩	સા.સ્ત્રી અનામત		મધ્યસત્ર
			૧૪	સા.સ્ત્રી અનામત		મધ્યસત્ર
			૧૫	સા.સ્ત્રી અનામત		મધ્યસત્ર
			૧૬	સા.સ્ત્રી અનામત		મધ્યસત્ર
			૧૭	સામાન્ય		મધ્યસત્ર
			૧૮	સામાન્ય		મધ્યસત્ર
			૧૯	સામાન્ય		મધ્યસત્ર
			૨૦	સામાન્ય		મધ્યસત્ર
			૨૧	સામાન્ય		મધ્યસત્ર
			૨૨	સામાન્ય		મધ્યસત્ર
			૨૩	સામાન્ય		મધ્યસત્ર
			૨૪	અ.જા.સામાન્ય		મધ્યસત્ર
			૨૫	અ.જા.સ્ત્રી અનામત		મધ્યસત્ર
			૨૬	સામાન્ય		મધ્યસત્ર
			૨૭	સામાન્ય		મધ્યસત્ર
			૨૮	સામાન્ય		મધ્યસત્ર
			૨૯	સામાન્ય		મધ્યસત્ર
			૩૦	સામાન્ય		મધ્યસત્ર
			૩૧	સામાન્ય		મધ્યસત્ર
૧૧	દસાડા	વિસનગર	૫	સામાન્ય	-	પેટા ચુંટણી
૧૨	દસાડા	જૈનાબાદ	૩	સામાન્ય	-	પેટ ચુંટણી
૧૩	દસાડા	અખિયાણા	૫	સામાન્ય	-	પેટા ચુંટણી
૧૪	દસાડા	આલમપુરા	૭	અ.જા.સામાન્ય	-	પેટા ચુંટણી

(૩) આ જાહેરનામાની ગુજરાત પંચાયત ચુંટણી નિયમો ૧૯૯૪ ના નિયમ ૯ (૧) અન્વયે સરકારી રાજ્યપત્રમાં પ્રસિધ્ધિ કરવામાં આવે છે.

(સહી) અવાચ્ય

કલેક્ટર સુરેન્દ્રનગર જિલ્લો
અને
રાજ્ય ચુંટણી પંચના અધિકારી.

INDEX

ગુજરાત પંચાયત ચુંટણી નિયમો ૧૯૯૪ ના નિયમ-૯ (૨) અન્વયે ચુંટણીનું જાહેરનામું
જિલ્લા કલેક્ટર કચેરી,ચુંટણી શાખા,
સુરેન્દ્રનગર જિલ્લો.
તા.૧૫/૦૧/૨૦૦૩

ક્રમાંક: ચટણ/ગપચ/જાહેરનામું/વ/૧/૨૦૦૩.

જાહેરનામું

સુરેન્દ્રનગર જિલ્લાના **દસાડા** તાલુકાની ગ્રામ પંચાયતોના **વોર્ડની બેઠકોની / સરપંચની** બેઠકોની ચુંટણી.

(૧) ગુજરાત પંચાયત અધિનિયમ-૧૯૯૩ ની કલમ-૧૬ ની પેટા કલમ (૧) મુજબ સુરેન્દ્રનગર જિલ્લાની **દસાડા** તાલુકાની ગ્રામ પંચાયતોના વોર્ડની રચના તથા બેઠકોની ફાળવણી રાજ્ય ચુંટણી પંચના અધિકારી તરીકે કરેલ છે.

(૨) ગુજરાત પંચાયત ચુંટણી નિયમો-૧૯૯૪ ના નિયમ-૯ નાં પેટા નિયમ-૨ થી પ્રાપ્ત થયેલ સત્તાની રુઈએ રાજ્ય ચુંટણી પંચના અધિકારી તરીકે કલેક્ટર સુરેન્દ્રનગર જિલ્લાની નીચેની અનુસુચિના કોલમ નં. ૨ માં જણાવેલ તાલુકાની સામે કોલમ નં.૩ માં જણાવેલ ગ્રામ પંચાયતોના કોલમ નં.૪ માં જણાવેલ વોર્ડની કોલમ નં.૫ માં જણાવેલ બેઠકો ભરવા માટે સભ્યોની તથા કોલમ નં. ૬ માં જણાવેલ પ્રકારવાળી સરપંચની બેઠકો ભરવા માટે સરપંચની ચુંટણી યોજવાનો તબક્કાવાર કાર્યક્રમ નીચે જણાવ્યા મુજબ નક્કી કરે છે.

		તારીખ	સમય	સ્થળ
(ક)	ઉમેદવારીપત્ર રજુ કરવાની / ભરવાની છેલ્લી તારીખ	તા.૨૨/૧/૨૦૦૩	૧૧-૦૦ કલાક થી ૧૫-૦૦ કલાક સુધી	ચુંટણી અધિકારી/મદદ. ચુંટણી અધિકારીની કચેરી ખાતે.
(ખ)	ઉમેદવારી પત્રોની ચકાસણી તારીખ	તા.૨૩/૧/૨૦૦૩	૧૧-૦૦ કલાક થી ચકાસણી પુરી થયા ત્યાં સુધી	ચુંટણી અધિકારીની કચેરી ખાતે.
(ગ)	ઉમેદવારીપત્રો પાછાખેંચી લેવાની છેલ્લી તારીખ	તા.૨૫/૧/૨૦૦૩	૧૫-૦૦ કલાક સુધી	ચુંટણી અધિકારી તથા મદદ. ચુંટણી અધિકારીની કચેરી ખાતે
(ઘ)	આવશ્યક હોય તો મતદાનની તારીખ	તા.૯/૨/૨૦૦૩	--	---
(ચ)	મતદાનનો સમય	--	સવારના ૮-૦૦ થી સાંજના ૫-૦૦ સુધી	---
(છ)	મતદાનના સ્થળ	--	--	જિલ્લા ચુંટણી અધિકારીએ જાહેર કરેલ મતદાન મથક ઉપર.
(જ)	મતગણતરી માટેની તારીખ અને સમય	તા.૧૧/૨/૨૦૦૩	સવારના ૯-૦૦ કલાક થી ગણતરી પુરી થાય ત્યાં સુધી	ચુંટણી અધિકારી જાહેર કરે તે સ્થળે.
(ઝ)	ચુંટણી પ્રકીયા પુરી થવા માટેની તારીખ	તા.૧૭/૨/૨૦૦૩	--	---

INDEX

અનુસુચિ

દસાડા તાલુકાની ગ્રામ પંચાયતોની ચુંટણી યોજવાની છે તેની યાદી.

અ. નં.	તાલુકાનું નામ	ગ્રામ પંચાયતનું નામ	વોર્ડ નંબર / ક્રમાંક	વોર્ડની બેઠકનો પ્રકાર	સરપંચની બેઠકનો પ્રકાર	ચુંટણીનો પ્રકાર (સામાન્ય / પેટા ચુંટણી જે હોય તે દર્શાવવું)
૧	૨	૩	૪	૫	૬	૭
૧	દસાડા	પોરડા	-	-	સામાન્ય	સામાન્ય
			૧	સા.સ્ત્રી અનામત		સામાન્ય
			૨	સા.શૈ.પ.સ્ત્રી અનામત		સામાન્ય
			૩	સામાન્ય		સામાન્ય
			૪	સામાન્ય		સામાન્ય
			૫	સામાન્ય		સામાન્ય
			૬	સામાન્ય		સામાન્ય
			૭	અ.જા.સામાન્ય		સામાન્ય
૨	દસાડા	માલવણ	-	-	સા.સ્ત્રી અનામત	સામાન્ય
			૧	સા.સ્ત્રી અનામત		સામાન્ય
			૨	સા.શૈ.પ.સ્ત્રી અનામત		સામાન્ય
			૩	સામાન્ય		સામાન્ય
			૪	સામાન્ય		સામાન્ય
			૫	સામાન્ય		સામાન્ય
			૬	અ.જા.સામાન્ય		સામાન્ય
			૭	સામાન્ય		સામાન્ય
૩	દસાડા	સડલા	-	-	અ.જા.સામાન્ય	સામાન્ય
			૧	સા.સ્ત્રી અનામત		સામાન્ય
			૨	અ.જા.સામાન્ય		સામાન્ય
			૩	સા.શૈ.પ.સ્ત્રી અનામત		સામાન્ય
			૪	સામાન્ય		સામાન્ય
			૫	સામાન્ય		સામાન્ય
			૬	સામાન્ય		સામાન્ય
			૭	સામાન્ય		સામાન્ય
૪	દસાડા	એછવાડા	-	-	સામાન્ય	સામાન્ય
			૧	સા.સ્ત્રી અનામત		સામાન્ય
			૨	સા.શૈ.પ.સ્ત્રી અનામત		સામાન્ય
			૩	સામાન્ય		સામાન્ય
			૪	સામાન્ય		સામાન્ય
			૫	અ.જા.સામાન્ય		સામાન્ય
			૬	સામાન્ય		સામાન્ય
			૭	સામાન્ય		સામાન્ય
૫	દસાડા	ગેડીયા	-	-	સા.સ્ત્રી અનામત	સામાન્ય
			૧	સા.સ્ત્રી અનામત		સામાન્ય
			૨	સા.શૈ.પ.સ્ત્રી અનામત		સામાન્ય
			૩	સામાન્ય		સામાન્ય
			૪	સામાન્ય		સામાન્ય
			૫	સામાન્ય		સામાન્ય
			૬	સામાન્ય		સામાન્ય
			૭	અ.જા.સામાન્ય		સામાન્ય
૬	દસાડા	કામલપુર	-	-	સા.સ્ત્રી અનામત	સામાન્ય
			૧	અ.જા.સ્ત્રી અનામત		સામાન્ય
			૨	સા.શૈ.પ.સામાન્ય		સામાન્ય
			૩	સામાન્ય		સામાન્ય
			૪	સા.સ્ત્રી અનામત		સામાન્ય

INDEX

			૫	સામાન્ય		સામાન્ય
			૬	અ.જા.સામાન્ય		સામાન્ય
			૭	અ.જા.સામાન્ય		સામાન્ય
૭	દસાડા	માલણપુર	-	-	સા.સ્ત્રી અનામત	સામાન્ય
			૧	સા.સ્ત્રી અનામત		સામાન્ય
			૨	સા.શૈ.પ.સ્ત્રી અનામત		સામાન્ય
			૩	સામાન્ય		સામાન્ય
			૪	અ.જા.સામાન્ય		સામાન્ય
			૫	સામાન્ય		સામાન્ય
			૬	સામાન્ય		સામાન્ય
			૭	સામાન્ય		સામાન્ય
૮	દસાડા	રામગ્રી	-	-	સામાન્ય	સામાન્ય
			૧	સા.સ્ત્રી અનામત		સામાન્ય
			૨	અ.જા.સામાન્ય		સામાન્ય
			૩	સા.શૈ.પ.સ્ત્રી અનામત		સામાન્ય
			૪	સામાન્ય		સામાન્ય
			૫	સામાન્ય		સામાન્ય
			૬	સામાન્ય		સામાન્ય
			૭	સામાન્ય		સામાન્ય
૯	દસાડા	વડગામ	-	-	અ.જા.સ્ત્રી.અનામત	સામાન્ય
			૧	સા.સ્ત્રી અનામત		સામાન્ય
			૨	અ.જા.સામાન્ય		સામાન્ય
			૩	સા.શૈ.પ.સામાન્ય		સામાન્ય
			૪	સા.સ્ત્રી અનામત		સામાન્ય
			૫	સામાન્ય		સામાન્ય
			૬	અ.જા.સ્ત્રી અનામત		સામાન્ય
			૭	સામાન્ય		સામાન્ય
			૮	સામાન્ય		સામાન્ય
			૯	સામાન્ય		સામાન્ય
૧૦	દસાડા	પાટડી	-	-	સામાન્ય	મધ્યસત્ર
			૧	સા.સ્ત્રી અનામત		મધ્યસત્ર
			૨	સા.સ્ત્રી અનામત		મધ્યસત્ર
			૩	સા.સ્ત્રી અનામત		મધ્યસત્ર
			૪	સા.શૈ.પ.સ્ત્રી અનામત		મધ્યસત્ર
			૫	સા.શૈ.પ.સામાન્ય		મધ્યસત્ર
			૬	સા.શૈ.પ.સામાન્ય		મધ્યસત્ર
			૭	સામાન્ય		મધ્યસત્ર
			૮	સામાન્ય		મધ્યસત્ર
			૯	સામાન્ય		મધ્યસત્ર
			૧૦	સામાન્ય		મધ્યસત્ર
			૧૧	સામાન્ય		મધ્યસત્ર
			૧૨	સા.સ્ત્રી અનામત		મધ્યસત્ર
			૧૩	સા.સ્ત્રી અનામત		મધ્યસત્ર
			૧૪	સા.સ્ત્રી અનામત		મધ્યસત્ર
			૧૫	સા.સ્ત્રી અનામત		મધ્યસત્ર
			૧૬	સા.સ્ત્રી અનામત		મધ્યસત્ર
			૧૭	સામાન્ય		મધ્યસત્ર
			૧૮	સામાન્ય		મધ્યસત્ર
			૧૯	સામાન્ય		મધ્યસત્ર
			૨૦	સામાન્ય		મધ્યસત્ર
			૨૧	સામાન્ય		મધ્યસત્ર
			૨૨	સામાન્ય		મધ્યસત્ર
			૨૩	સામાન્ય		મધ્યસત્ર
			૨૪	અ.જા.સામાન્ય		મધ્યસત્ર

INDEX

			૨૫	અ.જા.સ્ત્રી અનામત		મધ્યસત્ર
			૨૬	સામાન્ય		મધ્યસત્ર
			૨૭	સામાન્ય		મધ્યસત્ર
			૨૮	સામાન્ય		મધ્યસત્ર
			૨૯	સામાન્ય		મધ્યસત્ર
			૩૦	સામાન્ય		મધ્યસત્ર
			૩૧	સામાન્ય		મધ્યસત્ર
૧૧	દસાડા	વિસનગર	૫	સામાન્ય	-	પેટા ચુંટણી
૧૨	દસાડા	જૈનાબાદ	૩	સામાન્ય	-	પેટ ચુંટણી
૧૩	દસાડા	અખિયાણા	૫	સામાન્ય	-	પેટા ચુંટણી
૧૪	દસાડા	આલમપુરા	૭	અ.જા.સામાન્ય	-	પેટા ચુંટણી

(સહી) અવાચ્ય

ક્લેક્ટર સુરેન્દ્રનગર જિલ્લો અને
રાજ્ય ચુંટણી પંચના અધિકારી.

ગુજરાત પંચાયત અધિનિયમ ૧૯૯૩ ની કલમ ૧૫ ની પેટા કલમ (૧) અન્વયે ચુંટણીનું
જાહેરનામું
જિલ્લા કલેક્ટર કચેરી,
ચુંટણી શાખા,
સુરેન્દ્રનગર જિલ્લો.
તા.૧૫/૧/૨૦૦૩

ક્રમાંક:ચટણ/ગપચ/જાહેરનામું/વ/૧/૨૦૦૩.
જાહેરનામું

સુરેન્દ્રનગર જિલ્લાની લખતર તાલુકાની ગ્રામ પંચાયતોના વોર્ડ ની બેઠકોની ચુંટણી.

(૧) ગુજરાત પંચાયત અધિનિયમ ૧૯૯૩ ની કલમ-૧૬ ની પેટા કલમ (૧) મુજબ સુરેન્દ્રનગર જિલ્લાની લખતર તાલુકાની ગ્રામ પંચાયતોના વોર્ડની રચના તથા બેઠકોની ફાળવણી રાજ્ય ચુંટણી પંચના અધિકારી તરીકે કરેલ છે.

(૨) ગુજરાત પંચાયત અધિનિયમ-૧૯૯૩ ની કલમ-૧૫ ની પેટા કલમ (૧) થી પ્રાપ્ત થયેલ સત્તાની રૂઈએ રાજ્ય ચુંટણી પંચના અધિકારી તરીકે ક્લેક્ટર સુરેન્દ્રનગર જિલ્લાની નીચેની અનુસુચિના કોલમ નં.૨ માં જણાવેલ તાલુકાની સામે કોલમ નં.૩ માં જણાવેલ ગ્રામ પંચાયતોના કોલમ નં.૪, ૫ માં જણાવેલ વોર્ડની બેઠકોની પેટા ચુંટણી તા.૯/૨/૨૦૦૩ ના રોજ યોજવાનું જાહેર કરે છે.

અનુસૂચિ
લખતર તાલુકાની ગ્રામ પંચાયતોની ચુંટણી યોજવાની છે તેની યાદી.

અ. નં.	તાલુકાનું નામ	ગ્રામ પંચાયતનું નામ	વોર્ડ નંબર / ક્રમાંક	વોર્ડની બેઠકનો પ્રકાર	સરપંચની બેઠકનો પ્રકાર	ચુંટણીનો પ્રકાર (સામાન્ય / પેટા ચુંટણી જે હોય તે દર્શાવવું)
૧	૨	૩	૪	૫	૬	૭
૧	લખતર	વણા	૪	સા.બી.અ	-	પેટા ચુંટણી
			૫	સા.બી.અ		પેટા ચુંટણી
			૬	સા.બી.અ		પેટા ચુંટણી

(૩) આ જાહેરનામાની ગુજરાત પંચાયત ચુંટણી નિયમો ૧૯૯૪ ના નિયમ ૯ (૧) અન્વયે સરકારી રાજ્યપત્રમાં પ્રસિદ્ધ કરવામાં આવે છે.

(સહી) અવાચ્ય
ક્લેક્ટર-સુરેન્દ્રનગર જિલ્લો
અને
રાજ્ય ચુંટણી પંચના અધિકારી.

INDEX

ગુજરાત પંચાયત ચુંટણી નિયમો ૧૯૯૪ ના નિયમ-૯ (૨) અન્વયે ચુંટણીનું જાહેરનામું
જિલ્લા કલેકટર કચેરી,ચુંટણી શાખા,
સુરેન્દ્રનગર જિલ્લો.
તા.૧૫/૦૧/૨૦૦૩

ક્રમાંક: ચટણ/ગપચ/જાહેરનામું/વ/૧/૨૦૦૩.

જાહેરનામું

સુરેન્દ્રનગર જિલ્લાની લખતર તાલુકાની ગ્રામ પંચાયતોના વોર્ડ ની બેઠકોની ચુંટણી.

(૧) ગુજરાત પંચાયત અધિનિયમ ૧૯૯૩ ની કલમ-૧૬ ની પેટા કલમ (૧) મુજબ સુરેન્દ્રનગર જિલ્લાની લખતર તાલુકાની ગ્રામ પંચાયતોના વોર્ડની રચના તથા બેઠકોની ફાળવણી રાજ્ય ચુંટણી પંચના અધિકારી તરીકે કરેલ છે.

(૨) ગુજરાત પંચાયત ચુંટણી નિયમો-૧૯૯૪ ના નિયમ-૯ નાં પેટા નિયમ-૨ થી પ્રાપ્ત થયેલ સત્તાની રુઈએ રાજ્ય ચુંટણી પંચના અધિકારી તરીકે કલેકટર સુરેન્દ્રનગર જિલ્લાની નીચેની અનુસુચિના કોલમ નં. ૨ માં જણાવેલ તાલુકાની સામે કોલમ નં.૩ માં જણાવેલ ગ્રામ પંચાયતોના કોલમ નં.૪ માં જણાવેલ વોર્ડની કોલમ નં.૫ માં જણાવેલ બેઠકો ભરવા માટે સભ્યોની તથા કોલમ નં. ૬ માં જણાવેલ પ્રકારવાળી સરપંચની બેઠકો ભરવા માટે સરપંચની ચુંટણી યોજવાનો તબક્કાવાર કાર્યક્રમ નીચે જણાવ્યા મુજબ નક્કી કરે છે.

		તારીખ	સમય	સ્થળ
(ક)	ઉમેદવારીપત્ર રજુ કરવાની / ભરવાની છેલ્લી તારીખ	તા.૨૨/૧/૨૦૦૩	૧૧-૦૦ કલાક થી ૧૫-૦૦ કલાક સુધી	ચુંટણી અધિકારી/મદદ. ચુંટણી અધિકારીની કચેરી ખાતે.
(ખ)	ઉમેદવારી પત્રોની ચકાસણી તારીખ	તા.૨૩/૧/૨૦૦૩	૧૧-૦૦ કલાક થી ચકાસણી પુરી થયા ત્યાં સુધી	ચુંટણી અધિકારીની કચેરી ખાતે.
(ગ)	ઉમેદવારીપત્રો પાછાખેંચી લેવાની છેલ્લી તારીખ	તા.૨૫/૧/૨૦૦૩	૧૫-૦૦ કલાક સુધી	ચુંટણી અધિકારી તથા મદદ. ચુંટણી અધિકારીની કચેરી ખાતે
(ઘ)	આવશ્યક હોય તો મતદાનની તારીખ	તા.૯/૨/૨૦૦૩	--	---
(ચ)	મતદાનનો સમય	--	સવારના ૮-૦૦ થી સાંજના ૫-૦૦ સુધી	---
(છ)	મતદાનના સ્થળ	--	--	જિલ્લા ચુંટણી અધિકારીએ જાહેર કરેલ મતદાન મથક ઉપર.
(જ)	મતગણતરી માટેની તારીખ અને સમય	તા.૧૧/૨/૨૦૦૩	સવારના ૯-૦૦ કલાક થી ગણતરી પુરી થાય ત્યાં સુધી	ચુંટણી અધિકારી જાહેર કરે તે સ્થળે.
(ઝ)	ચુંટણી પ્રક્રીયા પુરી થવા માટેની તારીખ	તા.૧૭/૨/૨૦૦૩	--	---

INDEX

અનુસુચિ

લખતર તાલુકાની ગ્રામ પંચાયતોની ચુંટણી યોજવાની છે તેની યાદી.

અ. નં.	તાલુકાનું નામ	ગ્રામ પંચાયતનું નામ	વોર્ડ નંબર / ક્રમાંક	વોર્ડની બેઠકનો પ્રકાર	સરપંચની બેઠકનો પ્રકાર	ચુંટણીનો પ્રકાર (સામાન્ય / પેટા ચુંટણી જે હોય તે દર્શાવવું)
૧	૨	૩	૪	૫	૬	૭
૧	લખતર	વણા	૪	સામાન્ય	-	પેટા ચુંટણી
			૫	સામાન્ય		પેટા ચુંટણી
			૬	સામાન્ય		પેટા ચુંટણી

(સહી) અવાચ્ય

કલેક્ટર સુરેન્દ્રનગર જિલ્લો અને

રાજ્ય ચુંટણી પંચના અધિકારી.

INDEX

ગુજરાત પંચાયત અધિનિયમ ૧૯૯૩ ની કલમ ૧૫ ની પેટા કલમ (૧) અન્વયે ચુંટણીનું
જાહેરનામું
જિલ્લા કલેકટર કચેરી,
ચુંટણી શાખા,
સુરેન્દ્રનગર જિલ્લો.
તા.૧૫/૧/૨૦૦૩

ક્રમાંક:ચટણ/ગપચ/જાહેરનામું/વ/૧/૨૦૦૩.

જાહેરનામું

સુરેન્દ્રનગર જિલ્લાની **વઢવાણ** તાલુકાની ગ્રામ પંચાયતોના વોર્ડ ની બેઠકોની/~~ચુંટણી~~ સરપંચની બેઠકોની ચુંટણી

(૧) ગુજરાત પંચાયત અધિનિયમ ૧૯૯૩ ની કલમ-૧૬ ની પેટા કલમ (૧) મુજબ સુરેન્દ્રનગર જિલ્લાની **વઢવાણ** તાલુકાની ગ્રામ પંચાયતોના વોર્ડની રચના તથા બેઠકોની ફાળવણી રાજ્ય ચુંટણી પંચના અધિકારી તરીકે કરેલ છે.

(૨) ગુજરાત પંચાયત અધિનિયમ-૧૯૯૩ ની કલમ-૧૫ ની પેટા કલમ (૧) થી પ્રાપ્ત થયેલ સત્તાની રુઈએ રાજ્ય ચુંટણી પંચના અધિકારી તરીકે કલેકટર સુરેન્દ્રનગર જિલ્લાની નીચેની અનુસૂચિના કોલમ નં.૨ માં જણાવેલ તાલુકાની સામે કોલમ નં.૩ માં જણાવેલ ગ્રામ પંચાયતોના કોલમ નં.૪, ૫ માં જણાવેલ વોર્ડની બેઠકોની પેટા ચુંટણી તા.૯/૨/૨૦૦૩ ના રોજ યોજવાનું જાહેર કરે છે.

અનુસુચિ

વઢવાણ તાલુકાની ગ્રામ પંચાયતોની ચુંટણી યોજવાની છે તેની યાદી.

અ. નં.	તાલુકાનું નામ	ગ્રામ પંચાયતનું નામ	વોર્ડ નંબર / ક્રમાંક	વોર્ડની બેઠકનો પ્રકાર	સરપંચની બેઠકનો પ્રકાર	ચુંટણીનો પ્રકાર (સામાન્ય / પેટા ચુંટણી જે હોય તે દર્શાવવું)
૧	૨	૩	૪	૫	૬	૭
૧	વઢવાણ	અધેળી	૨	સા.શૈ.પ.સામાન્ય	-	પેટા ચુંટણી
૨	વઢવાણ	નાનામઢાદ	-	-	સામાન્ય	પેટા ચુંટણી
૩	વઢવાણ	મેમકા	૨	સા.શૈ.પ.સા.	-	પેટા ચુંટણી

(૩) આ જાહેરનામાની ગુજરાત પંચાયત ચુંટણી નિયમો ૧૯૯૪ ના નિયમ ૯ (૧) અન્વયે સરકારી રાજ્યપત્રમાં પ્રસિધ્ધિ કરવામાં ~~આવે~~ છે

(સહી) અવાચ્ય

કલેકટર સુરેન્દ્રનગર જિલ્લો
અને
રાજ્ય ચુંટણી પંચના અધિકારી.

INDEX

ગુજરાત પંચાયત ચુંટણી નિયમો ૧૯૯૪ ના નિયમ-૯ (૨) અન્વયે ચુંટણીનું જાહેરનામું
જિલ્લા કલેકટર કચેરી,ચુંટણી શાખા,
સુરેન્દ્રનગર જિલ્લો.
તા.૧૫/૦૧/૨૦૦૩

ક્રમાંકઃ ચટણ/ગપચ/જાહેરનામું/વ/૧/૨૦૦૩.

જાહેરનામું

સુરેન્દ્રનગર જિલ્લાની વઢવાણ તાલુકાની ગ્રામ પંચાયતોના વોર્ડ ની બેઠકોની /સરપંચની બેઠકોની ચુંટણી.

(૧) ગુજરાત પંચાયત અધિનિયમ ૧૯૯૩ ની કલમ-૧૬ ની પેટા કલમ (૧) મુજબ સુરેન્દ્રનગર જિલ્લાની વઢવાણ તાલુકાની ગ્રામ પંચાયતોના વોર્ડની રચના તથા બેઠકોની ફાળવણી રાજ્ય ચુંટણી પંચના અધિકારી તરીકે કરેલ છે.

(૨) ગુજરાત પંચાયત ચુંટણી નિયમો-૧૯૯૪ ના નિયમ-૯ નાં પેટા નિયમ-૨ થી પ્રાપ્ત થયેલ સત્તાની રુઈએ રાજ્ય ચુંટણી પંચના અધિકારી તરીકે કલેક્ટર સુરેન્દ્રનગર જિલ્લાની નીચેની અનુસુચિના કોલમ નં. ૨ માં જણાવેલ તાલુકાની સામે કોલમ નં.૩ માં જણાવેલ ગ્રામ પંચાયતોના કોલમ નં.૪ માં જણાવેલ વોર્ડની કોલમ નં.૫ માં જણાવેલ બેઠકો ભરવા માટે સભ્યોની તથા કોલમ નં. ૬ માં જણાવેલ પ્રકારવાળી સરપંચની બેઠકો ભરવા માટે સરપંચની ચુંટણી યોજવાનો તબક્કાવાર કાર્યક્રમ નીચે જણાવ્યા મુજબ નક્કી કરે છે.

		તારીખ	સમય	સ્થળ
(ક)	ઉમેદવારીપત્ર રજુ કરવાની / ભરવાની છેલ્લી તારીખ	તા.૨૨/૧/૨૦૦૩	૧૧-૦૦ કલાક થી ૧૫-૦૦ કલાક સુધી	ચુંટણી અધિકારી/મદદ. ચુંટણી અધિકારીની કચેરી ખાતે.
(ખ)	ઉમેદવારી પત્રોની ચકાસણી તારીખ	તા.૨૩/૧/૨૦૦૩	૧૧-૦૦ કલાક થી ચકાસણી પુરી થયા ત્યાં સુધી	ચુંટણી અધિકારીની કચેરી ખાતે.
(ગ)	ઉમેદવારીપત્રો પાછાખેંચી લેવાની છેલ્લી તારીખ	તા.૨૫/૧/૨૦૦૩	૧૫-૦૦ કલાક સુધી	ચુંટણી અધિકારી તથા મદદ. ચુંટણી અધિકારીની કચેરી ખાતે
(ઘ)	આવશ્યક હોય તો મતદાનની તારીખ	તા.૯/૨/૨૦૦૩	--	---
(ચ)	મતદાનનો સમય	--	સવારના ૮-૦૦ થી સાંજના ૫-૦૦ સુધી	---
(છ)	મતદાનના સ્થળ	--	--	જિલ્લા ચુંટણી અધિકારીએ જાહેર કરેલ મતદાન મથક ઉપર.
(જ)	મતગણતરી માટેની તારીખ અને સમય	તા.૧૧/૨/૨૦૦૩	સવારના ૯-૦૦ કલાક થી ગણતરી પુરી થાય ત્યાં સુધી	ચુંટણી અધિકારી જાહેર કરે તે સ્થળે.
(ઝ)	ચુંટણી પ્રક્રીયા પુરી થવા માટેની તારીખ	તા.૧૭/૨/૨૦૦૩	--	---

INDEX

અનુસુચિ

વઢવાણ તાલુકાની ગ્રામ પંચાયતોની ચુંટણી યોજવાની છે તેની યાદી.

અ. નં.	તાલુકાનું નામ	ગ્રામ પંચાયતનું નામ	વોર્ડ નંબર / ક્રમાંક	વોર્ડની બેઠકનો પ્રકાર	સરપંચની બેઠકનો પ્રકાર	ચુંટણીનો પ્રકાર (સામાન્ય / પેટા ચુંટણી જે હોય તે દર્શાવવું)
૧	૨	૩	૪	૫	૬	૭
૧	વઢવાણ	અધેળી	૨	સા.શૈ.પ.સામાન્ય	-	પેટા ચુંટણી
૨	વઢવાણ	નાનામઢાદ	-	-	સામાન્ય	પેટા ચુંટણી
૩	વઢવાણ	મેમકા	૨	સા.શૈ.પ.સા.	-	પેટા ચુંટણી

(સહી) અવાચ્ય

કલેકટર સુરેન્દ્રનગર જિલ્લો અને
રાજ્ય ચુંટણી પંચના અધિકારી.

INDEX

ગુજરાત પંચાયત અધિનિયમ ૧૯૯૩ ની કલમ ૧૫ ની પેટા કલમ (૧) અન્વયે ચુંટણીનું જાહેરનામું

જિલ્લા કલેક્ટર કચેરી,
ચુંટણી શાખા,
સુરેન્દ્રનગર જિલ્લો.
તા.૧૫/૧/૨૦૦૩

ક્રમાંક:ચટણ/ગપચ/જાહેરનામું/વ/૧/૨૦૦૩.

જાહેરનામું

સુરેન્દ્રનગર જિલ્લાની **લીંબડી** તાલુકાની ગ્રામ પંચાયતોના વોર્ડની બેઠકોની-સરપંચ ની બેઠકોની ચુંટણી.

(૧) ગુજરાત પંચાયત અધિનિયમ ૧૯૯૩ ની કલમ-૧૬ ની પેટા કલમ (૧) મુજબ સુરેન્દ્રનગર જિલ્લાની **લીંબડી** તાલુકાની ગ્રામ પંચાયતોના વોર્ડની રચના તથા બેઠકોની ફાળવણી રાજ્ય ચુંટણી પંચના અધિકારી તરીકે કરેલ છે.

(૨) ગુજરાત પંચાયત અધિનિયમ-૧૯૯૩ ની કલમ-૧૫ ની પેટા કલમ (૧) થી પ્રાપ્ત થયેલ સત્તાની રુઈએ રાજ્ય ચુંટણી પંચના અધિકારી તરીકે કલેક્ટર **સુરેન્દ્રનગર** જિલ્લાની નીચેની અનુસુચિના કોલમ નં.૨ માં જણાવેલ તાલુકાની સામે કોલમ નં.૩ માં જણાવેલ ગ્રામ પંચાયતોના કોલમ નં.૬ જણાવેલ **સરપંચની બેઠકોની પેટા** ચુંટણી તા.૯/૨/૨૦૦૩ ના રોજ યોજવાનું જાહેર કરે છે.

અનુસુચિ

લીંબડી તાલુકાની ગ્રામ પંચાયતોની ચુંટણી યોજવાની છે તેની યાદી.

અ. નં.	તાલુકાનું નામ	ગ્રામ પંચાયતનું નામ	વોર્ડ નંબર / ક્રમાંક	વોર્ડની બેઠકનો પ્રકાર	સરપંચની બેઠકનો પ્રકાર	ચુંટણીનો પ્રકાર (સામાન્ય / પેટા ચુંટણી જે હોય તે દર્શાવવું)
૧	૨	૩	૪	૫	૬	૭
૧	લીંબડી	સમલા	-	-	સામાન્ય	પેટા ચુંટણી
૨	લીંબડી	જસાપર	૬	સામાન્ય	-	પેટા ચુંટણી
		(વખતપર)				
૩	લીંબડી	કમાલપર	૭	અ.જ.જા.અનામત	-	પેટા ચુંટણી
૪	લીંબડી	જાખણ	૨	સા.શૈ.પ.સામાન્ય	-	પેટા ચુંટણી
૫	લીંબડી	દેવપરા	૪	સામાન્ય	-	પેટા ચુંટણી

(૩) આ જાહેરનામાની ગુજરાત પંચાયત ચુંટણી નિયમો ૧૯૯૪ ના નિયમ ૯ (૧) અન્વયે સરકારી રાજ્યપત્રમાં પ્રસિધ્ધિ કરવામાં ~~આવે છે~~.

(સહી) અવાચ્ય

કલેક્ટર સુરેન્દ્રનગર જિલ્લો
અને
રાજ્ય ચુંટણી પંચના અધિકારી.

INDEX

ગુજરાત પંચાયત ચુંટણી નિયમો ૧૯૯૪ ના નિયમ-૯ (૨) અન્વયે ચુંટણીનું જાહેરનામું
જિલ્લા કલેક્ટર કચેરી,ચુંટણી શાખા,
સુરેન્દ્રનગર જિલ્લો.
તા.૧૫/૦૧/૨૦૦૩

ક્રમાંક: ચટણ/ગપચ/જાહેરનામું/વ/૧/૨૦૦૩.

જાહેરનામું

સુરેન્દ્રનગર જિલ્લાની **લીંબડી** તાલુકાની ગ્રામ પંચાયતના વોર્ડની બેઠકોની / **સરપંચ ની** બેઠકોની ચુંટણી.

(૧) ગુજરાત પંચાયત અધિનિયમ ૧૯૯૩ ની કલમ-૧૬ ની પેટા કલમ (૧) મુજબ સુરેન્દ્રનગર જિલ્લાની **લીંબડી** તાલુકાની ગ્રામ પંચાયતોના વોર્ડની રચના તથા બેઠકોની ફાળવણી રાજ્ય ચુંટણી પંચના અધિકારી તરીકે કરેલ છે.

(૨) ગુજરાત પંચાયત ચુંટણી નિયમો-૧૯૯૪ ના નિયમ-૯ નાં પેટા નિયમ-૨ થી પ્રાપ્ત થયેલ સત્તાની રુઈએ રાજ્ય ચુંટણી પંચના અધિકારી તરીકે કલેક્ટર સુરેન્દ્રનગર જિલ્લાની નીચેની અનુસુચિના કોલમ નં. ૨ માં જણાવેલ તાલુકાની સામે કોલમ નં.૩ માં જણાવેલ ગ્રામ પંચાયતોના કોલમ નં.૪ માં જણાવેલ વોર્ડની કોલમ નં.૫ માં જણાવેલ બેઠકો ભરવા માટે સભ્યોની તથા કોલમ નં. ૬ માં જણાવેલ પ્રકારવાળી સરપંચની બેઠકો ભરવા માટે સરપંચની ચુંટણી યોજવાનો તબક્કાવાર કાર્યક્રમ નીચે જણાવ્યા મુજબ નક્કી કરે છે.

		તારીખ	સમય	સ્થળ
(ક)	ઉમેદવારીપત્ર રજુ કરવાની / ભરવાની છેલ્લી તારીખ	તા.૨૨/૧/૨૦૦૩	૧૧-૦૦ કલાક થી ૧૫-૦૦ કલાક સુધી	ચુંટણી અધિકારી/મદદ. ચુંટણી અધિકારીની કચેરી ખાતે.
(ખ)	ઉમેદવારી પત્રોની ચકાસણી તારીખ	તા.૨૩/૧/૨૦૦૩	૧૧-૦૦ કલાક થી ચકાસણી પુરી થયા ત્યાં સુધી	ચુંટણી અધિકારીની કચેરી ખાતે.
(ગ)	ઉમેદવારીપત્રો પાછાખેંચી લેવાની છેલ્લી તારીખ	તા.૨૫/૧/૨૦૦૩	૧૫-૦૦ કલાક સુધી	ચુંટણી અધિકારી તથા મદદ. ચુંટણી અધિકારીની કચેરી ખાતે
(ઘ)	આવશ્યક હોય તો મતદાનની તારીખ	તા.૯/૨/૨૦૦૩	--	---
(ચ)	મતદાનનો સમય	--	સવારના ૮-૦૦ થી સાંજના ૫-૦૦ સુધી	---
(છ)	મતદાનના સ્થળ	--	--	જિલ્લા ચુંટણી અધિકારીએ જાહેર કરેલ મતદાન મથક ઉપર.
(જ)	મતગણતરી માટેની તારીખ અને સમય	તા.૧૧/૨/૨૦૦૩	સવારના ૯-૦૦ કલાક થી ગણતરી પુરી થાય ત્યાં સુધી	ચુંટણી અધિકારી જાહેર કરે તે સ્થળે.
(ઝ)	ચુંટણી પ્રકીયા પુરી થવા માટેની તારીખ	તા.૧૭/૨/૨૦૦૩	--	---

INDEX

અનુસુચિ

લીંબડી તાલુકાની ગ્રામ પંચાયતોની ચુંટણી યોજવાની છે તેની યાદી.

અ. નં.	તાલુકાનું નામ	ગ્રામ પંચાયતનું નામ	વોર્ડ નંબર / ક્રમાંક	વોર્ડની બેઠકનો પ્રકાર	સરપંચની બેઠકનો પ્રકાર	ચુંટણીનો પ્રકાર (સામાન્ય / પેટા ચુંટણી જે હોય તે દર્શાવવું)
૧	૨	૩	૪	૫	૬	૭
૧	લીંબડી	સમલા	-	-	સામાન્ય	પેટા ચુંટણી
૨	લીંબડી	જસાપર	૬	સામાન્ય	-	પેટા ચુંટણી
		(વખતપર)				
૩	લીંબડી	કમાલપર	૭	અ.જ.જા. અનામત	-	પેટા ચુંટણી
૪	લીંબડી	જાખણ	૨	સા.શૈ.પ.સામાન્ય	-	પેટા ચુંટણી
૫	લીંબડી	દેવપરા	૪	સામાન્ય	-	પેટા ચુંટણી

(સહી) અવાચ્ય.

કલેક્ટર સુરેન્દ્રનગર જિલ્લો અને
રાજ્ય ચુંટણી પંચના અધિકારી.

INDEX

ગુજરાત પંચાયત અધિનિયમ ૧૯૯૩ ની કલમ ૧૫ ની પેટા કલમ (૧) અન્વયે ચુંટણીનું
જાહેરનામું
જિલ્લા કલેકટર કચેરી,
ચુંટણી શાખા,
સુરેન્દ્રનગર જિલ્લો.
તા.૧૫/૧/૨૦૦૩

ક્રમાંક:ચટણ/ગપચ/જાહેરનામું/વ/૧/૨૦૦૩.

જાહેરનામું

સુરેન્દ્રનગર જિલ્લાની **સાયલા** તાલુકાની ગ્રામ પંચાયતોના **વોર્ડ ની** બેઠકોની ચુંટણી.

(૧) ગુજરાત પંચાયત અધિનિયમ ૧૯૯૩ ની કલમ-૧૬ ની પેટા કલમ (૧) મુજબ સુરેન્દ્રનગર જિલ્લાની **સાયલા** તાલુકાની ગ્રામ પંચાયતોના વોર્ડની રચના તથા બેઠકોની ફાળવણી રાજ્ય ચુંટણી પંચના અધિકારી તરીકે કરેલ છે.

(૨) ગુજરાત પંચાયત અધિનિયમ-૧૯૯૩ ની કલમ-૧૫ ની પેટા કલમ (૧) થી પ્રાપ્ત થયેલ સત્તાની રૂઈએ રાજ્ય ચુંટણી પંચના અધિકારી તરીકે કલેક્ટર **સુરેન્દ્રનગર** જિલ્લાની નીચેની અનુસુચિના કોલમ નં.૨ માં જણાવેલ તાલુકાની સામે કોલમ નં.૩ માં જણાવેલ ગ્રામ પંચાયતોના કોલમ **નં.૪, ૫ માં જણાવેલ વોર્ડની બેઠકોની પેટા** ચુંટણી તા.૯/૨/૨૦૦૩ ના રોજ યોજવાનું જાહેર કરે છે.

અનુસુચિ

સાયલા તાલુકાની ગ્રામ પંચાયતોની ચુંટણી યોજવાની છે તેની યાદી.

અ. નં.	તાલુકાનું નામ	ગ્રામ પંચાયતનું નામ	વોર્ડ નંબર / ક્રમાંક	વોર્ડની બેઠકનો પ્રકાર	સરપંચની બેઠકનો પ્રકાર	ચુંટણીનો પ્રકાર (સામાન્ય / પેટા ચુંટણી જે હોય તે દર્શાવવું)
૧	૨	૩	૪	૫	૬	૭
૧	સાયલા	નડાળા	૫	સામાન્ય	-	પેટા ચુંટણી
૨	સાયલા	થોરીયાળી	૩	સામાન્ય	-	પેટા ચુંટણી
			૭	અ.જા.સામાન્ય		પેટા ચુંટણી

(૩) આ જાહેરનામાની ગુજરાત પંચાયત ચુંટણી નિયમો ૧૯૯૪ ના નિયમ ૯ (૧) અન્વયે સરકારી રાજ્યપત્રમાં પ્રસિધ્ધિ કરવામાં આવે છે.

(સહી) અવાચ્ય

કલેક્ટર સુરેન્દ્રનગર જિલ્લો
અને
રાજ્ય ચુંટણી પંચના અધિકારી.

ગુજરાત પંચાયત ચુંટણી નિયમો ૧૯૯૪ ના નિયમ-૯ (૨) અન્વયે ચુંટણીનું જાહેરનામું
જિલ્લા કલેકટર કચેરી,ચુંટણી શાખા,
સુરેન્દ્રનગર જિલ્લો.
તા.૧૫/૦૧/૨૦૦૩

ક્રમાંક: ચટણ/ગપચ/જાહેરનામું/વ/૧/૨૦૦૩.

જાહેરનામું

સુરેન્દ્રનગર જિલ્લાની **સાયલા** તાલુકાની ગ્રામ પંચાયતોના વોર્ડ ની બેઠકોની ચુંટણી.

(૧) ગુજરાત પંચાયત અધિનિયમ ૧૯૯૩ ની કલમ-૧૬ ની પેટા કલમ (૧) મુજબ સુરેન્દ્રનગર જિલ્લાની **સાયલા** તાલુકાની ગ્રામ પંચાયતોના વોર્ડની રચના તથા બેઠકોની ફાળવણી રાજ્ય ચુંટણી પંચના અધિકારી તરીકે કરેલ છે.

(૨) ગુજરાત પંચાયત ચુંટણી નિયમો-૧૯૯૪ ના નિયમ-૯ નાં પેટા નિયમ-૨ થી પ્રાપ્ત થયેલ સત્તાની રુઈએ રાજ્ય ચુંટણી પંચના અધિકારી તરીકે કલેક્ટર સુરેન્દ્રનગર જિલ્લાની નીચેની અનુસુચિના કોલમ નં. ૨ માં જણાવેલ તાલુકાની સામે કોલમ નં.૩ માં જણાવેલ ગ્રામ પંચાયતોના કોલમ નં.૪ માં જણાવેલ વોર્ડની કોલમ નં.૫ માં જણાવેલ બેઠકો ભરવા માટે સભ્યોની તથા કોલમ નં. ૬ માં જણાવેલ પ્રકારવાળી સરપંચની બેઠકો ભરવા માટે સરપંચની ચુંટણી યોજવાનો તબક્કાવાર કાર્યક્રમ નીચે જણાવ્યા મુજબ નક્કી કરે છે.

		તારીખ	સમય	સ્થળ
(ક)	ઉમેદવારીપત્ર રજુ કરવાની / ભરવાની છેલ્લી તારીખ	તા.૨૨/૧/૨૦૦૩	૧૧-૦૦ કલાક થી ૧૫-૦૦ કલાક સુધી	ચુંટણી અધિકારી/મદદ. ચુંટણી અધિકારીની કચેરી ખાતે.
(ખ)	ઉમેદવારી પત્રોની ચકાસણી તારીખ	તા.૨૩/૧/૨૦૦૩	૧૧-૦૦ કલાક થી ચકાસણી પુરી થયા ત્યાં સુધી	ચુંટણી અધિકારીની કચેરી ખાતે.
(ગ)	ઉમેદવારીપત્રો પાછાખેંચી લેવાની છેલ્લી તારીખ	તા.૨૫/૧/૨૦૦૩	૧૫-૦૦ કલાક સુધી	ચુંટણી અધિકારી તથા મદદ. ચુંટણી અધિકારીની કચેરી ખાતે
(ઘ)	આવશ્યક હોય તો મતદાનની તારીખ	તા.૯/૨/૨૦૦૩	--	---
(ચ)	મતદાનનો સમય	--	સવારના ૮-૦૦ થી સાંજના ૫-૦૦ સુધી	---
(છ)	મતદાનના સ્થળ	--	--	જિલ્લા ચુંટણી અધિકારીએ જાહેર કરેલ મતદાન મથક ઉપર.
(જ)	મતગણતરી માટેની તારીખ અને સમય	તા.૧૧/૨/૨૦૦૩	સવારના ૯-૦૦ કલાક થી ગણતરી પુરી થાય ત્યાં સુધી	ચુંટણી અધિકારી જાહેર કરે તે સ્થળે.
(ઝ)	ચુંટણી પ્રક્રીયા પુરી થવા માટેની તારીખ	તા.૧૭/૨/૨૦૦૩	--	---

INDEX

અનુસુચિ

સાયલા તાલુકાની ગ્રામ પંચાયતોની ચુંટણી યોજવાની છે તેની યાદી.

અ. નં.	તાલુકાનું નામ	ગ્રામ પંચાયતનું નામ	વોર્ડ નંબર / ક્રમાંક	વોર્ડની બેઠકનો પ્રકાર	સરપંચની બેઠકનો પ્રકાર	ચુંટણીનો પ્રકાર (સામાન્ય / પેટા ચુંટણી જે હોય તે દર્શાવવું)
૧	૨	૩	૪	૫	૬	૭
૧	સાયલા	નડાળા	૫	સામાન્ય	-	પેટા ચુંટણી
૧	સાયલા	થોરીયાળી	૩	સામાન્ય	-	પેટા ચુંટણી
			૭	અ.જા.સામાન્ય		પેટા ચુંટણી

(સહી) અવાચ્ય

કલેકટર સુરેન્દ્રનગર જિલ્લો અને
રાજ્ય ચુંટણી પંચના અધિકારી.

INDEX

ગુજરાત પંચાયત અધિનિયમ ૧૯૯૩ ની કલમ ૧૫ ની પેટા કલમ (૧) અન્વયે ચુંટણીનું જાહેરનામું

જિલ્લા કલેક્ટર કચેરી,
ચુંટણી શાખા,
સુરેન્દ્રનગર જિલ્લો.
તા.૧૫/૧/૨૦૦૩

ક્રમાંક:ચટણ/ગપચ/જાહેરનામું/વ/૧/૨૦૦૩.

જાહેરનામું

સુરેન્દ્રનગર જિલ્લાની **ચોટીલા** તાલુકાની ગ્રામ પંચાયતોના વોર્ડ ની બેઠકોની ચુંટણી.

(૧) ગુજરાત પંચાયત અધિનિયમ ૧૯૯૩ ની કલમ-૧૬ ની પેટા કલમ (૧) મુજબ સુરેન્દ્રનગર જિલ્લાની **ચોટીલા** તાલુકાની ગ્રામ પંચાયતોના વોર્ડની રચના તથા બેઠકોની ફાળવણી રાજ્ય ચુંટણી પંચના અધિકારી તરીકે કરેલ છે.

(૨) ગુજરાત પંચાયત અધિનિયમ-૧૯૯૩ ની કલમ-૧૫ ની પેટા કલમ (૧) થી પ્રાપ્ત થયેલ સત્તાની રુઈએ રાજ્ય ચુંટણી પંચના અધિકારી તરીકે કલેક્ટર **સુરેન્દ્રનગર** જિલ્લાની નીચેની અનુસુચિના કોલમ નં.૨ માં જણાવેલ તાલુકાની સામે કોલમ નં.૩ માં જણાવેલ ગ્રામ પંચાયતોના કોલમ નં.૪, ૫ માં જણાવેલ વોર્ડની બેઠકોની પેટા ચુંટણી તા.૯/૨/૨૦૦૩ ના રોજ યોજવાનું જાહેર કરે છે.

અનુસુચિ

ચોટીલા તાલુકાની ગ્રામ પંચાયતોની ચુંટણી યોજવાની છે તેની યાદી.

અ. નં.	તાલુકાનું નામ	ગ્રામ પંચાયતનું નામ	વોર્ડ નંબર / ક્રમાંક	વોર્ડની બેઠકનો પ્રકાર	સરપંચની બેઠકનો પ્રકાર	ચુંટણીનો પ્રકાર (સામાન્ય / પેટા ચુંટણી જે હોય તે દર્શાવવું)
૧	૨	૩	૪	૫	૬	૭
૧	ચોટીલા	દેવપરા(સા)	૧	સા.સ્ત્રી અનામત	-	પેટા ચુંટણી
૨	ચોટીલા	ગારીડા	૩	સામાન્ય	-	પેટા ચુંટણી
૩	ચોટીલા	ગઢેચી	૭	સામાન્ય	-	પેટા ચુંટણી
૪	ચોટીલા	નાની મોલડી	૪	અ.જા.સામાન્ય	-	પેટા ચુંટણી
૫	ચોટીલા	દેવસર	૬	સામાન્ય	-	પેટા ચુંટણી

(૩) આ જાહેરનામાની ગુજરાત પંચાયત ચુંટણી નિયમો ૧૯૯૪ ના નિયમ ૯ (૧) અન્વયે સરકારી રાજ્યપત્રમાં પ્રસિધ્ધિ ~~કરવામાં આ~~વે છે.

(સહી) અવાચ્ય

કલેક્ટર સુરેન્દ્રનગર જિલ્લો
અને
રાજ્ય ચુંટણી પંચના અધિકારી.

INDEX

ગુજરાત પંચાયત ચુંટણી નિયમો ૧૯૯૪ ના નિયમ-૯ (૨) અન્વયે ચુંટણીનું જાહેરનામું
જિલ્લા કલેક્ટર કચેરી,ચુંટણી શાખા,
સુરેન્દ્રનગર જિલ્લો.
તા.૧૫/૦૧/૨૦૦૩

ક્રમાંક: ચટણ/ગપચ/જાહેરનામું/વ/૧/૨૦૦૩.

જાહેરનામું

સુરેન્દ્રનગર જિલ્લાની **ચોટીલા** તાલુકાની ગ્રામ પંચાયતોના વોર્ડ ની બેઠકોની ચુંટણી.

(૧) ગુજરાત પંચાયત અધિનિયમ ૧૯૯૩ ની કલમ-૧૬ ની પેટા કલમ (૧) મુજબ સુરેન્દ્રનગર જિલ્લાની **ચોટીલા** તાલુકાની ગ્રામ પંચાયતોના વોર્ડની રચના તથા બેઠકોની ફાળવણી રાજ્ય ચુંટણી પંચના અધિકારી તરીકે કરેલ છે.

(૨) ગુજરાત પંચાયત ચુંટણી નિયમો-૧૯૯૪ ના નિયમ-૯ નાં પેટા નિયમ-૨ થી પ્રાપ્ત થયેલ સત્તાની રુઈએ રાજ્ય ચુંટણી પંચના અધિકારી તરીકે કલેક્ટર સુરેન્દ્રનગર જિલ્લાની નીચેની અનુસુચિના કોલમ નં. ૨ માં જણાવેલ તાલુકાની સામે કોલમ નં.૩ માં જણાવેલ ગ્રામ પંચાયતોના કોલમ નં.૪ માં જણાવેલ વોર્ડની કોલમ નં.૫ માં જણાવેલ બેઠકો ભરવા માટે સભ્યોની તથા કોલમ નં. ૬ માં જણાવેલ પ્રકારવાળી સરપંચની બેઠકો ભરવા માટે સરપંચની ચુંટણી યોજવાનો તબક્કાવાર કાર્યક્રમ નીચે જણાવ્યા મુજબ નક્કી કરે છે.

		તારીખ	સમય	સ્થળ
(ક)	ઉમેદવારીપત્ર રજુ કરવાની / ભરવાની છેલ્લી તારીખ	તા.૨૨/૧/૨૦૦૩	૧૧-૦૦ કલાક થી ૧૫-૦૦ કલાક સુધી	ચુંટણી અધિકારી/મદદ. ચુંટણી અધિકારીની કચેરી ખાતે.
(ખ)	ઉમેદવારી પત્રોની ચકાસણી તારીખ	તા.૨૩/૧/૨૦૦૩	૧૧-૦૦ કલાક થી ચકાસણી પુરી થયા ત્યાં સુધી .	ચુંટણી અધિકારીની કચેરી ખાતે.
(ગ)	ઉમેદવારીપત્રો પાછાખેંચી લેવાની છેલ્લી તારીખ	તા.૨૫/૧/૨૦૦૩	૧૫-૦૦ કલાક સુધી	ચુંટણી અધિકારી તથા મદદ. ચુંટણી અધિકારીની કચેરી ખાતે
(ઘ)	આવશ્યક હોય તો મતદાનની તારીખ	તા.૯/૨/૨૦૦૩	--	---
(ચ)	મતદાનનો સમય	--	સવારના ૮-૦૦ થી સાંજના ૫-૦૦ સુધી	---
(છ)	મતદાનના સ્થળ	--	--	જિલ્લા ચુંટણી અધિકારીએ જાહેર કરેલ મતદાન મથક ઉપર.
(જ)	મતગણતરી માટેની તારીખ અને સમય	તા.૧૧/૨/૨૦૦૩	સવારના ૯-૦૦ કલાક થી ગણતરી પુરી થાય ત્યાં સુધી	ચુંટણી અધિકારી જાહેર કરે તે સ્થળે.
(ઝ)	ચુંટણી પ્રક્રીયા પુરી થવા માટેની તારીખ	તા.૧૭/૨/૨૦૦૩	--	---

INDEX

અનુસુચિ

ચોટીલા તાલુકાની ગ્રામ પંચાયતોની ચુંટણી યોજવાની છે તેની યાદી.

અ. નં.	તાલુકાનું નામ	ગ્રામ પંચાયતનું નામ	વોર્ડ નંબર / ક્રમાંક	વોર્ડની બેઠકનો પ્રકાર	સરપંચની બેઠકનો પ્રકાર	ચુંટણીનો પ્રકાર (સામાન્ય / પેટા ચુંટણી જે હોય તે દર્શાવવું)
૧	૨	૩	૪	૫	૬	૭
૧	ચોટીલા	દેવપરા(સા)	૧	સા.સ્ત્રી અનામત	-	પેટા ચુંટણી
૨	ચોટીલા	ગારીડા	૩	સામાન્ય	-	પેટા ચુંટણી
૩	ચોટીલા	ગઢેચી	૭	સામાન્ય	-	પેટા ચુંટણી
૪	ચોટીલા	નાની મોલડી	૪	અ.જા.સામાન્ય	-	પેટા ચુંટણી
			૭	સામાન્ય		પેટા ચુંટણી
૫	ચોટીલા	દેવસર	૬	સામાન્ય	-	પેટા ચુંટણી

(સહી) અવાચ્ય

કલેક્ટર સુરેન્દ્રનગર જિલ્લો અને
રાજ્ય ચુંટણી પંચના અધિકારી.

INDEX

ગુજરાત પંચાયત અધિનિયમ ૧૯૯૩ ની કલમ ૧૫ ની પેટા કલમ (૧) અન્વયે ચુંટણીનું
જાહેરનામું
જિલ્લા કલેકટર કચેરી,
ચુંટણી શાખા,
સુરેન્દ્રનગર જિલ્લો.
તા.૧૫/૧/૨૦૦૩

ક્રમાંક:ચટણ/ગપચ/જાહેરનામું/વ/૧/૨૦૦૩.

જાહેરનામું

સુરેન્દ્રનગર જિલ્લાની **હળવદ** તાલુકાની ગ્રામ પંચાયતોના વોર્ડની બેઠકોની-સરપંચની બેઠકોની ચુંટણી.

(૧) ગુજરાત પંચાયત અધિનિયમ ૧૯૯૩ ની કલમ-૧૬ ની પેટા કલમ (૧) મુજબ સુરેન્દ્રનગર જિલ્લાની **હળવદ** તાલુકાની ગ્રામ પંચાયતોના વોર્ડની રચના તથા બેઠકોની ફાળવણી રાજ્ય ચુંટણી પંચના અધિકારી તરીકે કરેલ છે.

(૨) ગુજરાત પંચાયત અધિનિયમ-૧૯૯૩ ની કલમ-૧૫ ની પેટા કલમ (૧) થી પ્રાપ્ત થયેલ સત્તાની રુઈએ રાજ્ય ચુંટણી પંચના અધિકારી તરીકે કલેકટર સુરેન્દ્રનગર જિલ્લાની નીચેની અનુસુચિના કોલમ નં.૨ માં જણાવેલ તાલુકાની સામે કોલમ નં.૩ માં જણાવેલ ગ્રામ પંચાયતોના કોલમ નં.૪, ૫ માં જણાવેલ વોર્ડની બેઠકોની તથા કોલમ નં.૬ જણાવેલ સરપંચની બેઠકોની સામાન્ય / પેટા ચુંટણી તા.૯/૨/૨૦૦૩ ના રોજ યોજવાનું જાહેર કરે છે.

અનુસુચિ

હળવદ તાલુકાની ગ્રામ પંચાયતોની ચુંટણી યોજવાની છે તેની યાદી.

અ. નં.	તાલુકાનું નામ	ગ્રામ પંચાયતનું નામ	વોર્ડ નંબર / ક્રમાંક	વોર્ડની બેઠકનો પ્રકાર	સરપંચની બેઠકનો પ્રકાર	ચુંટણીનો પ્રકાર (સામાન્ય / પેટા ચુંટણી જે હોય તે દર્શાવવું)
૧	૨	૩	૪	૫	૬	૭
૧	હળવદ	મંગળપુર	-	-	સામાન્ય	સામાન્ય
			૧	સા.સ્ત્રી અનામત		સામાન્ય
			૨	સા.શૈ.પ.સામાન્ય		સામાન્ય
			૩	સામાન્ય		સામાન્ય
			૪	સા.સ્ત્રી અનામત		સામાન્ય
			૫	સામાન્ય		સામાન્ય
			૬	સામાન્ય		સામાન્ય
			૭	સામાન્ય		સામાન્ય

INDEX

૨	હળવદ	ઈશ્વરનગર	-	-	સામાન્ય	સામાન્ય
			૧	સા.શૈ.પ.સામાન્ય		સામાન્ય
			૨	સામાન્ય		સામાન્ય
			૩	સા.સ્ત્રી અનામત		સામાન્ય
			૪	સા.સ્ત્રી અનામત		સામાન્ય
			૫	સામાન્ય		સામાન્ય
			૬	સામાન્ય		સામાન્ય
			૭	સામાન્ય		સામાન્ય
૩	હળવદ	કોયબા	૫	સામાન્ય	-	પેટા ચુંટણી
૪	હળવદ	મેરુપર	૪	સા.સ્ત્રી.અનામત	-	પેટા ચુંટણી
૫	હળવદ	ચુંપણી	-	-	સા.શૈ.પ.સામાન્ય	પેટા ચુંટણી

(૩) આ જાહેરનામાની ગુજરાત પંચાયત ચુંટણી નિયમો ૧૯૯૪ ના નિયમ ૯ (૧) અન્વયે સરકારી રાજ્યપત્રમાં પ્રસિધ્ધિ કરવામાં આવે છે.

(સહી) અવાચ્ય

કલેક્ટર સુરેન્દ્રનગર જિલ્લો

અને

રાજ્ય ચુંટણી પંચના અધિકારી.

INDEX

ગુજરાત પંચાયત ચુંટણી નિયમો ૧૯૯૪ ના નિયમ-૯ (૨) અન્વયે ચુંટણીનું જાહેરનામું
જિલ્લા કલેકટર કચેરી,ચુંટણી શાખા,
સુરેન્દ્રનગર જિલ્લો.
તા.૧૫/૦૧/૨૦૦૩

ક્રમાંક: ચટણ/ગપચ/જાહેરનામું/વ/૧/૨૦૦૩.

જાહેરનામું

સુરેન્દ્રનગર જિલ્લાની હળવદ તાલુકાની ગ્રામ પંચાયતોના વોર્ડની બેઠકોની-સરપંચની બેઠકોની ચુંટણી.

(૧) ગુજરાત પંચાયત અધિનિયમ ૧૯૯૩ ની કલમ-૧૬ ની પેટા કલમ (૧) મુજબ સુરેન્દ્રનગર જિલ્લાની હળવદ તાલુકાની ગ્રામ પંચાયતોના વોર્ડની રચના તથા બેઠકોની ફાળવણી રાજ્ય ચુંટણી પંચના અધિકારી તરીકે કરેલ છે.

(૨) ગુજરાત પંચાયત ચુંટણી નિયમો-૧૯૯૪ ના નિયમ-૯ નાં પેટા નિયમ-૨ થી પ્રાપ્ત થયેલ સત્તાની રુઈએ રાજ્ય ચુંટણી પંચના અધિકારી તરીકે કલેકટર સુરેન્દ્રનગર જિલ્લાની નીચેની અનુસુચિના કોલમ નં. ૨ માં જણાવેલ તાલુકાની સામે કોલમ નં.૩ માં જણાવેલ ગ્રામ પંચાયતોના કોલમ નં.૪ માં જણાવેલ વોર્ડની કોલમ નં.૫ માં જણાવેલ બેઠકો ભરવા માટે સભ્યોની તથા કોલમ નં. ૬ માં જણાવેલ પ્રકારવાળી સરપંચની બેઠકો ભરવા માટે સરપંચની ચુંટણી યોજવાનો તબક્કાવાર કાર્યક્રમ નીચે જણાવ્યા મુજબ નક્કી કરે છે.

		તારીખ	સમય	સ્થળ
(ક)	ઉમેદવારીપત્ર રજુ કરવાની / ભરવાની છેલ્લી તારીખ	તા.૨૨/૧/૨૦૦૩	૧૧-૦૦ કલાક થી ૧૫-૦૦ કલાક સુધી	ચુંટણી અધિકારી/મદદ. ચુંટણી અધિકારીની કચેરી ખાતે.
(ખ)	ઉમેદવારી પત્રોની ચકાસણી તારીખ	તા.૨૩/૧/૨૦૦૩	૧૧-૦૦ કલાક થી ચકાસણી પુરી થયા ત્યાં સુધી	ચુંટણી અધિકારીની કચેરી ખાતે.
(ગ)	ઉમેદવારીપત્રો પાછાખેંચી લેવાની છેલ્લી તારીખ	તા.૨૫/૧/૨૦૦૩	૧૫-૦૦ કલાક સુધી	ચુંટણી અધિકારી તથા મદદ. ચુંટણી અધિકારીની કચેરી ખાતે
(ઘ)	આવશ્યક હોય તો મતદાનની તારીખ	તા.૯/૨/૨૦૦૩	--	---
(ચ)	મતદાનનો સમય	--	સવારના ૮-૦૦ થી સાંજના ૫-૦૦ સુધી	---
(છ)	મતદાનના સ્થળ	--	--	જિલ્લા ચુંટણી અધિકારીએ જાહેર કરેલ મતદાન મથક ઉપર.
(જ)	મતગણતરી માટેની તારીખ અને સમય	તા.૧૧/૨/૨૦૦૩	સવારના ૯-૦૦ કલાક થી ગણતરી પુરી થાય ત્યાં સુધી	ચુંટણી અધિકારી જાહેર કરે તે સ્થળે.
(ઝ)	ચુંટણી પ્રક્રીયા પુરી થવા માટેની તારીખ	તા.૧૭/૨/૨૦૦૩	--	---

INDEX

અનુસુચિ

હળવદ તાલુકાની ગ્રામ પંચાયતોની ચુંટણી યોજવાની છે તેની યાદી.

અ. નં.	તાલુકાનું નામ	ગ્રામ પંચાયતનું નામ	વોર્ડ નંબર / ક્રમાંક	વોર્ડની બેઠકનો પ્રકાર	સરપંચની બેઠકનો પ્રકાર	ચુંટણીનો પ્રકાર (સામાન્ય / પેટા ચુંટણી જે હોય તે દર્શાવવું)
૧	૨	૩	૪	૫	૬	૭
૧	હળવદ	મંગળપુર	-	-	સામાન્ય	સામાન્ય
			૧	સા.સ્ત્રી અનામત		સામાન્ય
			૨	સા.શૈ.પ.સામાન્ય		સામાન્ય
			૩	સામાન્ય		સામાન્ય
			૪	સા.સ્ત્રી અનામત		સામાન્ય
			૫	સામાન્ય		સામાન્ય
			૬	સામાન્ય		સામાન્ય
			૭	સામાન્ય		સામાન્ય
૨	હળવદ	ઈશ્વરનગર	-	-	સામાન્ય	સામાન્ય
			૧	સા.શૈ.પ.સામાન્ય		સામાન્ય
			૨	સામાન્ય		સામાન્ય
			૩	સા.સ્ત્રી અનામત		સામાન્ય
			૪	સા.સ્ત્રી અનામત		સામાન્ય
			૫	સામાન્ય		સામાન્ય
			૬	સામાન્ય		સામાન્ય
			૭	સામાન્ય		સામાન્ય
૩	હળવદ	કોયબા	૫	સામાન્ય	-	પેટા ચુંટણી
૪	હળવદ	મેરુપર	૪	સા.સ્ત્રી.અનામત	-	પેટા ચુંટણી
૫	હળવદ	ચુંપણી	-	-	સા.શૈ.પ.સામાન્ય	પેટા ચુંટણી

(સહી) અવાચ્ય

કલેકટર સુરેન્દ્રનગર જિલ્લો અને
રાજ્ય ચુંટણી પંચના અધિકારી.

INDEX

ગુજરાત પંચાયત અધિનિયમ ૧૯૯૩ ની કલમ ૧૫ ની પેટા કલમ (૧) અન્વયે ચુંટણીનું
જાહેરનામું
જિલ્લા કલેકટર કચેરી,
ચુંટણી શાખા,
સુરેન્દ્રનગર જિલ્લો.
તા.૧૫/૧/૨૦૦૩

ક્રમાંક:ચટણ/ગપચ/જાહેરનામું/વ/૧/૨૦૦૩.

જાહેરનામું

સુરેન્દ્રનગર જિલ્લાની મુળી તાલુકાની ગ્રામ પંચાયતોના વોર્ડની બેઠકોની-સરપંચની બેઠકોની ચુંટણી.

(૧) ગુજરાત પંચાયત અધિનિયમ ૧૯૯૩ ની કલમ-૧૬ ની પેટા કલમ (૧) મુજબ સુરેન્દ્રનગર જિલ્લાની મુળી તાલુકાની ગ્રામ પંચાયતોના વોર્ડની રચના તથા બેઠકોની ફાળવણી રાજ્ય ચુંટણી પંચના અધિકારી તરીકે કરેલ છે.

(૨) ગુજરાત પંચાયત અધિનિયમ-૧૯૯૩ ની કલમ-૧૫ ની પેટા કલમ (૧) થી પ્રાપ્ત થયેલ સત્તાની રુઈએ રાજ્ય ચુંટણી પંચના અધિકારી તરીકે કલેક્ટર સુરેન્દ્રનગર જિલ્લાની નીચેની અનુસુચિના કોલમ નં.૨ માં જણાવેલ તાલુકાની સામે કોલમ નં.૩ માં જણાવેલ ગ્રામ પંચાયતોના કોલમ નં.૪, ૫ માં જણાવેલ વોર્ડની બેઠકોની તથા કોલમ નં.૬ જણાવેલ સરપંચની બેઠકોની મધ્યસત્ર / પેટા ચુંટણી તા.૯/૨/૨૦૦૩ ના રોજ યોજવાનું જાહેર કરે છે.

અનુસુચિ

મુળી તાલુકાની ગ્રામ પંચાયતોની ચુંટણી યોજવાની છે તેની વિગત.

અ. નં.	તાલુકાનું નામ	ગ્રામ પંચાયતનું નામ	વોર્ડ નંબર / ક્રમાંક	વોર્ડની બેઠકનો પ્રકાર	સરપંચની બેઠકનો પ્રકાર	ચુંટણીનો પ્રકાર (સામાન્ય / પેટા ચુંટણી જે હોય તે દર્શાવવું)
૧	૨	૩	૪	૫	૬	૭
૧	મુળી	મુળી	-	-	સા.સ્ત્રી અનામત	મધ્યસત્ર
			૧	સા.સ્ત્રી અનામત		મધ્યસત્ર
			૨	સા.સ્ત્રી અનામત		મધ્યસત્ર
			૩	સા.શૈ.સ્ત્રી		મધ્યસત્ર
			૪	સા.શૈ.પ.સામાન્ય		મધ્યસત્ર
			૫	સામાન્ય		મધ્યસત્ર
			૬	સામાન્ય		મધ્યસત્ર
			૭	સામાન્ય		મધ્યસત્ર
			૮	સા.સ્ત્રી અનામત		મધ્યસત્ર
			૯	સા.સ્ત્રી અનામત		મધ્યસત્ર
			૧૦	સા.સ્ત્રી અનામત		મધ્યસત્ર
			૧૧	સામાન્ય		મધ્યસત્ર
			૧૨	સામાન્ય		મધ્યસત્ર
			૧૩	સામાન્ય		મધ્યસત્ર
			૧૪	સામાન્ય		મધ્યસત્ર
			૧૫	સામાન્ય		મધ્યસત્ર
			૧૬	સામાન્ય		મધ્યસત્ર
			૧૭	અ.જા.સામાન્ય		મધ્યસત્ર
			૧૮	અ.જા.સામાન્ય		મધ્યસત્ર
			૧૯	સામાન્ય		મધ્યસત્ર
૨	મુળી	નળખંભા	૫	સામાન્ય	-	પેટા ચુંટણી
૩	મુળી	વિરપર	૫	સામાન્ય	-	પેટા ચુંટણી

(૩) આ જાહેરનામાની ગુજરાત પંચાયત ચુંટણી નિયમો ૧૯૯૪ ના નિયમ ૯ (૧) અન્વયે સરકારી રાજ્યપત્રમાં પ્રસિધ્ધિ કરવામાં આવે છે.

(સહી) અવાચ્ય

કલેક્ટર સુરેન્દ્રનગર જિલ્લો
અને
રાજ્ય ચુંટણી પંચના અધિકારી.

INDEX

ગુજરાત પંચાયત ચુંટણી નિયમો ૧૯૯૪ ના નિયમ-૯ (૨) અન્વયે ચુંટણીનું જાહેરનામું
જિલ્લા કલેક્ટર કચેરી,ચુંટણી શાખા,
સુરેન્દ્રનગર જિલ્લો.
તા.૧૫/૦૧/૨૦૦૩

ક્રમાંક: ચટણ/ગપચ/જાહેરનામું/વ/૧/૨૦૦૩.

જાહેરનામું

સુરેન્દ્રનગર જિલ્લાની **મુળી** તાલુકાની ગ્રામ પંચાયતોના <u>**વોર્ડની બેઠકોની-સરપંચની**</u> બેઠકોની ચુંટણી.

(૧) ગુજરાત પંચાયત અધિનિયમ ૧૯૯૩ ની કલમ-૧૬ ની પેટા કલમ (૧) મુજબ સુરેન્દ્રનગર જિલ્લાની **મુળી** તાલુકાની ગ્રામ પંચાયતોના વોર્ડની રચના તથા બેઠકોની ફાળવણી રાજ્ય ચુંટણી પંચના અધિકારી તરીકે કરેલ છે.

(૨) ગુજરાત પંચાયત ચુંટણી નિયમો ૧૯૯૪ ના નિયમ-૯ નાં પેટા નિયમ-૨ થી પ્રાપ્ત થયેલ સત્તાની રૂઈએ રાજ્ય ચુંટણી પંચના અધિકારી તરીકે કલેક્ટર સુરેન્દ્રનગર જિલ્લાની નીચેની અનુસુચિના કોલમ નં. ૨ માં જણાવેલ તાલુકાની સામે કોલમ નં.૩ માં જણાવેલ ગ્રામ પંચાયતોના કોલમ નં.૪ માં જણાવેલ વોર્ડની કોલમ નં.૫ માં જણાવેલ બેઠકો ભરવા માટે સભ્યોની તથા કોલમ નં. ૬ માં જણાવેલ પ્રકારવાળી સરપંચની બેઠકો ભરવા માટે સરપંચની ચુંટણી યોજવાનો તબક્કાવાર કાર્યક્રમ નીચે જણાવ્યા મુજબ નક્કી કરે છે.

		તારીખ	સમય	સ્થળ
(ક)	ઉમેદવારીપત્ર રજુ કરવાની / ભરવાની છેલ્લી તારીખ	તા.૨૨/૧/૨૦૦૩	૧૧-૦૦ કલાક થી ૧૫-૦૦ કલાક સુધી	ચુંટણી અધિકારી/મદદ. ચુંટણી અધિકારીની કચેરી,ખાતે.
(ખ)	ઉમેદવારી પત્રોની ચકાસણી તારીખ	તા.૨૩/૧/૨૦૦૩	૧૧-૦૦ કલાક થી ચકાસણી પુરી થયા ત્યાં સુધી	ચુંટણી અધિકારીની કચેરી ખાતે.
(ગ)	ઉમેદવારીપત્રો પાછાખેંચી લેવાની છેલ્લી તારીખ	તા.૨૫/૧/૨૦૦૩	૧૫-૦૦ કલાક સુધી	ચુંટણી અધિકારી તથા મદદ. ચુંટણી અધિકારીની કચેરી ખાતે
(ઘ)	આવશ્યક હોય તો મતદાનની તારીખ	તા.૯/૨/૨૦૦૩	--	---
(ચ)	મતદાનનો સમય	--	સવારના ૮-૦૦ થી સાંજના ૫-૦૦ સુધી	---
(છ)	મતદાનના સ્થળ	--	--	જિલ્લા ચુંટણી અધિકારીએ જાહેર કરેલ મતદાન મથક ઉપર.
(જ)	મતગણતરી માટેની તારીખ અને સમય	તા.૧૧/૨/૨૦૦૩	સવારના ૯-૦૦ કલાક થી ગણતરી પુરી થાય ત્યાં સુધી	ચુંટણી અધિકારી જાહેર કરે તે સ્થળે.
(ઝ)	ચુંટણી પ્રક્રીયા પુરી થવા માટેની તારીખ	તા.૧૭/૨/૨૦૦૩	--	---

અનુસુચિ

મુળી તાલુકાની ગ્રામ પંચાયતોની ચુંટણી યોજવાની છે તેની યાદી.

અ. નં.	તાલુકાનું નામ	ગ્રામ પંચાયતનું નામ	વોર્ડ નંબર / ક્રમાંક	વોર્ડની બેઠકનો પ્રકાર	સરપંચની બેઠકનો પ્રકાર	ચુંટણીનો પ્રકાર (સામાન્ય / પેટા ચુંટણી જે હોય તે દર્શાવવું)
૧	૨	૩	૪	૫	૬	૭
૧	મુળી	મુળી	-	-	સા.સ્ત્રી અનામત	મધ્યસત્ર
			૧	સા.સ્ત્રી અનામત		મધ્યસત્ર
			૨	સા.સ્ત્રી અનામત		મધ્યસત્ર
			૩	સા.શૈ.સ્ત્રી		મધ્યસત્ર
			૪	સા.શૈ.પ.સામાન્ય		મધ્યસત્ર
			૫	સામાન્ય		મધ્યસત્ર
			૬	સામાન્ય		મધ્યસત્ર
			૭	સામાન્ય		મધ્યસત્ર
			૮	સા.સ્ત્રી અનામત		મધ્યસત્ર
			૯	સા.સ્ત્રી અનામત		મધ્યસત્ર
			૧૦	સા.સ્ત્રી અનામત		મધ્યસત્ર
			૧૧	સામાન્ય		મધ્યસત્ર
			૧૨	સામાન્ય		મધ્યસત્ર
			૧૩	સામાન્ય		મધ્યસત્ર
			૧૪	સામાન્ય		મધ્યસત્ર
			૧૫	સામાન્ય		મધ્યસત્ર
			૧૬	સામાન્ય		મધ્યસત્ર
			૧૭	અ.જા.સામાન્ય		મધ્યસત્ર
			૧૮	અ.જા.સામાન્ય		મધ્યસત્ર
			૧૯	સામાન્ય		મધ્યસત્ર
૨	મુળી	નળખંભા	૫	સામાન્ય	-	પેટા ચુંટણી
૩	મુળી	વિરપર	૫	સામાન્ય	-	પેટા ચુંટણી

(સહી) અવાચ્ય

કલેક્ટર સુરેન્દ્રનગર જિલ્લો અને
રાજ્ય ચુંટણી પંચના અધિકારી.

INDEX

ગુજરાત પંચાયત અધિનિયમ ૧૯૯૩ ની કલમ ૧૫ ની પેટા કલમ (૧) અન્વયે ચુંટણીનું
જાહેરનામું
જિલ્લા કલેક્ટર કચેરી,
ચુંટણી શાખા,
સુરેન્દ્રનગર જિલ્લો.
તા.૧૫/૧/૨૦૦૩

ક્રમાંક:ચટણ/ગપગ/જાહેરનામું/વ/૧/૨૦૦૩.

જાહેરનામું

સુરેન્દ્રનગર જિલ્લાની ધ્રાંગધ્રા તાલુકાની ગ્રામ પંચાયતોના વોર્ડની બેઠકોની-સરપંચની બેઠકોની ચુંટણી.

(૧) ગુજરાત પંચાયત અધિનિયમ ૧૯૯૩ ની કલમ-૧૬ ની પેટા કલમ (૧) મુજબ સુરેન્દ્રનગર જિલ્લાની ધ્રાંગધ્રા તાલુકાની ગ્રામ પંચાયતોના વોર્ડની રચના તથા બેઠકોની ફાળવણી રાજ્ય ચુંટણી પંચના અધિકારી તરીકે કરેલ છે.

(૨) ગુજરાત પંચાયત અધિનિયમ-૧૯૯૩ ની કલમ-૧૫ ની પેટા કલમ (૧) થી પ્રાપ્ત થયેલ સત્તાની રૂઈએ રાજ્ય ચુંટણી પંચના અધિકારી તરીકે કલેક્ટર સુરેન્દ્રનગર જિલ્લાની નીચેની અનુસુચિના કોલમ નં.૨ માં જણાવેલ તાલુકાની સામે કોલમ નં.૩ માં જણાવેલ ગ્રામ પંચાયતોના કોલમ નં.૪, ૫ માં જણાવેલ વોર્ડની બેઠકોની તથા કોલમ નં.૬ જણાવેલ સરપંચની બેઠકોની સામાન્ય / પેટા ચુંટણી તા.૯/૨/૨૦૦૩ ના રોજ યોજવાનું જાહેર કરે છે.

અનુસુચિ

ધ્રાંગધ્રા તાલુકાની ગ્રામ પંચાયતોની ચુંટણી યોજવાની છે તેની યાદી.

અ. નં.	તાલુકાનું નામ	ગ્રામ પંચાયતનું નામ	વોર્ડ નંબર / ક્રમાંક	વોર્ડની બેઠકનો પ્રકાર	સરપંચની બેઠકનો પ્રકાર	ચુંટણીનો પ્રકાર (સામાન્ય / પેટા ચુંટણી જે હોય તે દર્શાવવું)
૧	૨	૩	૪	૫	૬	૭
૧	ધ્રાંગધ્રા	કલ્યાણપુર	-	-	સા.સ્ત્રી અનામત	સામાન્ય
			૧	સા.સ્ત્રી અનામત	-	સામાન્ય
			૨	સા.શૈ.પ.સામાન્ય	-	સામાન્ય
			૩	સામાન્ય	-	સામાન્ય
			૪	સા.સ્ત્રી અનામત	-	સામાન્ય
			૫	સામાન્ય	-	સામાન્ય
			૬	સામાન્ય	-	સામાન્ય
			૭	સામાન્ય	-	સામાન્ય
૨	ધ્રાંગધ્રા	રાજચરાડી	-	-	સામાન્ય	પેટા ચુંટણી
૩	ધ્રાંગધ્રા	ભેચડા	-	-	સા.શૈ.પ.સામાન્ય	પેટા ચુંટણી
૪	ધ્રાંગધ્રા	નવલગઢ	૭	સામાન્ય	-	પેટા ચુંટણી

(૩) આ જાહેરનામાની ગુજરાત પંચાયત ચુંટણી નિયમો ૧૯૯૪ ના નિયમ ૯ (૧) અન્વયે સરકારી રાજ્યપત્રમાં પ્રસિધ્ધિ કરવામાં આવે છે.

(સહી) અવાચ્ય
કલેક્ટર સુરેન્દ્રનગર જિલ્લો
અને રાજ્ય ચુંટણી પંચના અધિકારી

INDEX

ગુજરાત પંચાયત ચુંટણી નિયમો ૧૯૯૪ ના નિયમ-૯ (૨) અન્વયે ચુંટણીનું જાહેરનામું
જિલ્લા કલેક્ટર કચેરી,ચુંટણી શાખા,
સુરેન્દ્રનગર જિલ્લો.
તા.૧૫/૦૧/૨૦૦૩

ક્રમાંકઃ ચટણ/ગપચ/જાહેરનામું/વ/૧/૨૦૦૩.

જાહેરનામું

સુરેન્દ્રનગર જિલ્લાની ધ્રાંગધ્રા તાલુકાની ગ્રામ પંચાયતોના વોર્ડની બેઠકોની-સરપંચની બેઠકોની ચુંટણી.

(૧) ગુજરાત પંચાયત અધિનિયમ ૧૯૯૩ ની કલમ-૧૬ ની પેટા કલમ (૧) મુજબ સુરેન્દ્રનગર જિલ્લાની ધ્રાંગધ્રા તાલુકાની ગ્રામ પંચાયતોના વોર્ડની રચના તથા બેઠકોની ફાળવણી રાજ્ય ચુંટણી પંચના અધિકારી તરીકે કરેલ છે.

(૨) ગુજરાત પંચાયત ચુંટણી નિયમો-૧૯૯૪ ના નિયમ-૯ નાં પેટા નિયમ-૨ થી પ્રાપ્ત થયેલ સત્તાની રુઈએ રાજ્ય ચુંટણી પંચના અધિકારી તરીકે કલેક્ટર સુરેન્દ્રનગર જિલ્લાની નીચેની અનુસુચિના કોલમ નં. ૨ માં જણાવેલ તાલુકાની સામે કોલમ નં.૩ માં જણાવેલ ગ્રામ પંચાયતોના કોલમ નં.૪ માં જણાવેલ વોર્ડની કોલમ નં.૫ માં જણાવેલ બેઠકો ભરવા માટે સભ્યોની તથા કોલમ નં. ૬ માં જણાવેલ પ્રકારવાળી સરપંચની બેઠકો ભરવા માટે સરપંચની ચુંટણી યોજવાનો તબક્કાવાર કાર્યક્રમ નીચે જણાવ્યા મુજબ નક્કી કરે છે.

		તારીખ	સમય	સ્થળ
(ક)	ઉમેદવારીપત્ર રજુ કરવાની / ભરવાની છેલ્લી તારીખ	તા.૨૨/૧/૨૦૦૩	૧૧-૦૦ કલાક થી ૧૫-૦૦ કલાક સુધી	ચુંટણી અધિકારી/મદદ. ચુંટણી અધિકારીની કચેરી ખાતે.
(ખ)	ઉમેદવારી પત્રોની ચકાસણી તારીખ	તા.૨૩/૧/૨૦૦૩	૧૧-૦૦ કલાક થી ચકાસણી પુરી થયા ત્યાં સુધી	ચુંટણી અધિકારીની કચેરી ખાતે.
(ગ)	ઉમેદવારીપત્રો પાછાખેંચી લેવાની છેલ્લી તારીખ	તા.૨૫/૧/૨૦૦૩	૧૫-૦૦ કલાક સુધી	ચુંટણી અધિકારી તથા મદદ. ચુંટણી અધિકારીની કચેરી ખાતે
(ઘ)	આવશ્યક હોય તો મતદાનની તારીખ	તા.૯/૨/૨૦૦૩	--	---
(ચ)	મતદાનનો સમય	--	સવારના ૮-૦૦ થી સાંજના ૫-૦૦ સુધી	---
(છ)	મતદાનના સ્થળ	--	--	જિલ્લા ચુંટણી અધિકારીએ જાહેર કરેલ મતદાન મથક ઉપર.
(જ)	મતગણતરી માટેની તારીખ અને સમય	તા.૧૧/૨/૨૦૦૩	સવારના ૯-૦૦ કલાક થી ગણતરી પુરી થાય ત્યાં સુધી	ચુંટણી અધિકારી જાહેર કરે તે સ્થળ.
(ઝ)	ચુંટણી પ્રક્રીયા પુરી થવા માટેની તારીખ	તા.૧૭/૨/૨૦૦૩	--	---

INDEX

અનુસુચિ

ધ્રાંગધ્રા તાલુકાની ગ્રામ પંચાયતોની ચુંટણી યોજવાની છે તેની યાદી.

અ. નં.	તાલુકાનું નામ	ગ્રામ પંચાયતનું નામ	વોર્ડ નંબર / ક્રમાંક	વોર્ડની બેઠકનો પ્રકાર	સરપંચની બેઠકનો પ્રકાર	ચુંટણીનો પ્રકાર (સામાન્ય / પેટા ચુંટણી જે હોય તે દર્શાવવું)
૧	૨	૩	૪	૫	૬	૭
૧	ધ્રાંગધ્રા	કલ્યાણપુર	-	-	સા.સ્ત્રી અનામત	સામાન્ય
			૧	સા.સ્ત્રી અનામત	-	સામાન્ય
			૨	સા.શૈ.પ.સામાન્ય	-	સામાન્ય
			૩	સામાન્ય	-	સામાન્ય
			૪	સા.સ્ત્રી અનામત	-	સામાન્ય
			૫	સામાન્ય	-	સામાન્ય
			૬	સામાન્ય	-	સામાન્ય
			૭	સામાન્ય	-	સામાન્ય
૨	ધ્રાંગધ્રા	રાજચરાડી	-	-	સામાન્ય	પેટા ચુંટણી
૩	ધ્રાંગધ્રા	ભેચડા	-	-	સા.શૈ.પ.સામાન્ય	પેટા ચુંટણી
૪	ધ્રાંગધ્રા	નવલગઢ	૭	સામાન્ય	-	પેટા ચુંટણી

(સહી) અવાચ્ય

કલેક્ટર સુરેન્દ્રનગર જિલ્લો અને
રાજ્ય ચુંટણી પંચના અધિકારી.

સરકારી મધ્યસ્થ મુદ્રણાલય, ગાંધીનગર.

INDEX

Extra No. 38

REGISTERED NO. G/GNR/2

©

सत्यमेव जयते

The Gujarat Government Gazette

EXTRAORDINARY

PUBLISHED BY AUTHORITY

Vol. XLIV] WEDNESDAY, JANUARY 15, 2003/PAUSA 25, 1924

Separate paging is given to this Part in order that it may be filed as a Separate Compilation.

PART IV—C

Statutory Rules and Orders (other than those published in Parts I, I-A and I-L) made by Statutory Authorities other than the Government of Gujarat including those made by the Government of India, the High Court, the Director of Municipalities, the Commissioner of Police, the Director of Prohibition and excise, the District Magistrates and the Election Commission, Election Tribunals, Returning Officers and other authorities under the Election Commission.

રાજય ચૂંટણી પંચનું કાર્યાલય
બ્લોક નંબર : ૯, ૬ ઠો માળ
સરદાર પટેલ ભવન,
નવા સચિવાલય, ગાંધીનગર.
તારીખ : ૧૫–૧–૨૦૦૩

ક્રમાંક : ચટણ–નપલ–ચઅન–(સુધારા નં.૨૨)–૮–૧૨૦૦૩–ક

વંચાણે લીધા :— ૧. રાજય ચૂંટણી પંચનો તા. ૩૦–૧૦–૨૦૦૦નો આદેશ ક્રમાંક:ચટણ–નપલ–ચઅન–૮–૨૨૦૦૨–ક

આદેશ :—

રાજય ચૂંટણી પંચના ઉપર આમુખમાં દર્શાવેલ આદેશથી પાદરા નગરપાલિકાના વોર્ડ નં. ૬ ની આગામી પેટા ચૂંટણી માટે મદદનીશ ચૂંટણી અધિકારી તરીકે મામલતદાર અને કૃષિ પંચ વડોદરાની નિમણૂંક કરવામાં આવેલ છે.

આમુખમાં દર્શાવેલ આદેશમાં મદદનીશ ચૂંટણી અધિકારી પુરતો ફેરફાર કરીને પાદરા નગરપાલિકાની અગામી પેટા ચૂંટણી માટે મદદનીશ ચૂંટણી અધિકારી તરીકે મામલતદાર પાદરાને આથી નિયુક્તિ કરવામાં આવે છે.

આ આદેશ પાદરા નગરપાલિકાની આગામી માહે ફેબ્રુઆરી–૨૦૦૩ માં યોજાનાર પેટા ચૂંટણી પુરતો જ અમલમાં રહેશે.

ઉકત હુકમોનો અમલ તાત્કાલિક અસરથી કરવાનો રહેશે.

રાજય ચૂંટણી પંચના હુકમથી,

યુ. સી. રાણે,
સચિવ.

સરકારી મધ્યસ્થ મુદ્રણાલય, ગાંધીનગર.

INDEX

Extra No. 39

REGISTERED NO. G/GNR/2

©

सत्यमेव जयते

The Gujarat Government Gazette

EXTRAORDINARY

PUBLISHED BY AUTHORITY

Vol. XLIV] WEDNESDAY, JANUARY 15, 2003/PAUSA 25, 1924

Separate paging is given to this Part in order that it may be filed as a Separate Compilation.

PART IV—C

Statutory Rules and Orders (other than those published in Parts I, I-A and I-L) made by Statutory Authorities other than the Government of Gujarat including those made by the Government of India, the High Court, the Director of Municipalities, the Commissioner of Police, the Director of Prohibition and excise, the District Magistrates and the Election Commission, Election Tribunals, Returning Officers and other authorities, under the Election Commission.

રાજય ચૂંટણી પંચનું કાર્યાલય
બ્લોક નંબર : ૯, ૬ ઠ્ઠો માળ
સરદાર પટેલ ભવન,
નવા સચિવાલય, ગાંધીનગર.
તારીખ : ૧૫—૧—૨૦૦૩

ક્રમાંક : ચટણ—નપલ—ચઅન—(સુધારા નં.૨૩)—૮—૧૨૦૦૩—ક

વંચાણે લીધા :— ૧. રાજય ચૂંટણી પંચનો તા. ૧૦—૧૦—૨૦૦૦નો આદેશ ક્રમાંક:ચટણ—ન.પા.—ન.પં.— ચઅન—૨૦૦૦
૨. રાજય ચૂંટણી પંચનો તા. ૮—૧૧—૨૦૦૧નો આદેશ ક્રમાંક:ચટણ—નપલ—ચઅન— ૮—૨૦૦૧—ક
૩. રાજય ચૂંટણી પંચનો તા. ૨૨—૨—૨૦૦૨નો આદેશ ક્રમાંક:ચટણ—નપલ—સા.ચૂ.— ચઅન—૮—૨૨૦૦૨—ક
૪. રાજય ચૂંટણી પંચનો તા. ૧૮—૩—૨૦૦૨નો આદેશ ક્રમાંક:ચટણ—નપલ—સા.ચૂ.—ચઅન—૮—૩૨૦૦૨—ક
૫. રાજય ચૂંટણી પંચનો તા. ૧—૧—૨૦૦૩નો આદેશ ક્રમાંક:ચટણ—નપલ— ચઅન— ૮—૧૨૦૦૩—ક

આદેશ :—

રાજય ચૂંટણી પંચના ઉપર આમુખ ૧ થી ૫ માં દર્શાવેલ આદેશોથી અમદાવાદ જિલ્લાની મેમનગર નગરપંચાયત તથા ચાંદલોડીયા નગરપાલિકાની આગામી સામાન્ય ચૂંટણી માટે મદદનીશ ચૂંટણી અધિકારીની નિમણૂંક કરવામાં આવેલ છે.

આમુખમાં દર્શાવેલ ઉકત આદેશોમાં મદદનીશ ચૂંટણી અધિકારી પુરતો ફેરફાર કરીને અમદાવાદ જિલ્લાની નગરપાલિકાઓ/નગરપંચાયતોની અગામી સામાન્ય ચૂંટણી માટે મેમનગર નગરપંચાયત માટે મદદનીશ ચૂંટણી અધિકારી તરીકે મામલતદાર, મનોરંજનકર, કલેકટર કચેરી, અમદાવાદ તથા ચાંદલોડીયા નગરપાલિકા માટે ચીટનીશ, અધિક કલેકટર (નર્મદા), અમદાવાદની આથી નિયુકિત કરવામાં આવે છે.

આ આદેશ નગરપાલિકા/નગરપંચાયતની આગામી માહે ફેબ્રુઆરી—૨૦૦૩ માં યોજાનાર સામાન્ય ચૂંટણી પુરતો જ અમલમાં રહેશે. ઉકત હુકમોનો અમલ તાત્કાલિક અસરથી કરવાનો રહેશે.

રાજય ચૂંટણી પંચના હુકમથી,

યુ. સી. રાણે,
સચિવ.

સરકારી મધ્યસ્થ મુદ્રણાલય, ગાંધીનગર.

INDEX

Extra No. 41

REGISTERED NO. G/GNR/2

©

सत्यमेव जयते

The Gujarat Government Gazette

EXTRAORDINARY

PUBLISHED BY AUTHORITY

Vol. XLIV] MONDAY, JANUARY 20, 2003/PAUSA 30, 1924

Separate paging is given to this Part in order that it may be filed as a Separate Compilation.

PART IV—C

Statutory Rules and Orders (other than those published in Parts I, I-A and I-L) made by Statutory Authorities other than the Government of Gujarat including those made by the Government of India, the High Court, the Director of Municipalities, the Commissioner of Police, the Director of Prohibition and excise, the District Magistrates and the Election Commission, Election Tribunals, Returning Officers and other authorities, under the Election Commission.

નં. એમ.યુ.એન./ગ્રા.પં./ચૂંટણી/જાહેરનામુ/રાણપુર/૨૦૦૩

કલેકટર અને જીલ્લા ચૂંટણી અધિકારીની કચેરી,

અમદાવાદ તા. ૨૦-૧-૨૦૦૩

વંચાણે લીધું :

૧ રાજ્ય ચૂંટણી પંચ, ગાંધીનગરના આદેશ ક્રમાંક : ચટણ/ગ્રા.પં.-૧૬/૨૦૦૩/ક તા. ૨૦-૧૨-૨૦૦૨

૨ અત્રેની કચેરીના જાહેરનામા ક્રમાંક એમયુએન/ગ્રા.પં./કલમ/૧૫(૧) જાહેરનામું/રાણપુર/૨૦૦૩ તા. ૧૫-૧-૨૦૦૩ તથા નિયમ-૯(૨) ના જાહેરનામા ક્રમાંક : એમયુએન/ગ્રા.પં./નિયમ-૯(૨) જાહેરનામું/ રાણપુર/૨૦૦૩

૩ તાલુકા વિકાસ અધિકારીશ્રી રાણપુરનો પત્ર નંબર તા.પં./પચત/ગ્રા.પં./ચૂંટણી/વ/૨૦૦૩ તા.૧૮-૧-૨૦૦૩

૪ રાજ્ય ચૂંટણી પંચ, ગાંધીનગરના અંગ્રેજી હુકમ નં. એસઈસી/ઈએલસી/ડીએલપી/વીપી/૯૫ તા. ૧૯-૪-૯૫

<u>સુધારા જાહેરનામુ</u> :

તાલુકા વિકાસ અધિકારીશ્રી રાણપુરના તા. ૨-૧૨-૨૦૦૨ના પત્રથી ગામ અલમપુરના સરપંચની બેઠકની જગ્યા ખાલી હોવાની નિયત નમુનામાં માહિતી મળવાથી ગુજરાત પંચાયત અધિનિયમ-૧૯૯૩ની કલમ-૧૫ની પેટા કલમ-૧ અન્વયે અત્રેના આમુખ-૨માં જણાવેલ તારીખ ૧૫-૧-૨૦૦૩ના જાહેરનામાથી અલમપુર ગ્રામ પંચાયતના સરપંચની બેઠકની પેટા ચૂંટણી યોજવા જાહેરનામું બહાર પાડેલ છે.

આમુખ-૩માં જણાવેલ તાલુકા વિકાસ અધિકારીશ્રી રાણપુરના તા. ૧૮-૧-૨૦૦૩ના પત્રથી જણાવ્યા મુજબ અલમપુર ગ્રામ પંચાયતના સરપંચ શ્રીમતી હંસાબેન રામજીભાઈ ચાંચીયાને જીલ્લા વિકાસ અધિકારીશ્રી અમદાવાદના તા. ૨૮-૧૦-૨૦૦૨ના હુકમથી ગુ.પં.અધિનિયમ-૧૯૯૩ની કલમ-૫૭(૧)ની જોગવાઈ મુજબ સરપંચના હોદ્દા ઉપરથી દુર કરવામાં આવેલ. જે હુકમ સામે નારાજ થઈ સરપંચશ્રીએ અધિક વિકાસ કમિશ્નરશ્રી, ગાંધીનગર સમક્ષ અપીલ કરેલ જેમાં અધિક વિકાસ કમિશ્નરશ્રી, ગાંધીનગરે તેઓના હુકમ નં. અપલ/લ/૧/૬૪/૦૨ તા. ૧૫-૧-૨૦૦૩થી વિવાદીની વિવાદ અરજી અંશતઃ ગ્રાહ્ય રાખી જીલ્લા વિકાસ અધિકારીશ્રી, અમદાવાદનો તા. ૨૮-૧૦-૨૦૦૨નો હુકમ રદ કરી નવેસરથી નિર્ણય લેવા પ્રકરણ જીલ્લા વિકાસ અધિકારીશ્રીને રીમાન્ડ (પરત) કરવા હુકમ કરેલ છે. તેથી અલમપુર ગ્રામ પંચાયતના સરપંચ શ્રીમતી હંસાબેન ચાંચીયાએ અલમપુરની સરપંચની ચૂંટણીની જાહેરાત મુજબ સરપંચની ચૂંટણી મુલતવી રાખવા રજૂઆત કરેલ છે તે અંગે ઘટતી કાર્યવાહી કરવા જણાવેલ છે.

તાલુકા વિકાસ અધિકારીશ્રીના તા. ૧૮-૧-૨૦૦૩ના પત્રની વિગતો ધ્યાને લેતા અલમપુર ગ્રામ પંચાયતના સરપંચને હોદ્દા પરથી દુર કરવા અંગેનો જીલ્લા વિકાસ અધિકારીશ્રીનો હુકમ અધિક વિકાસ કમિશ્નરશ્રીના તા. ૧૫-૧-૨૦૦૩ના આદેશથી રદ કરવામાં આવેલો હોઈ, આમુખ-૨માં જણાવેલા અત્રેના તારીખ ૧૫-૧-૨૦૦૩ના જાહેરનામાંથી રાણપુર તાલુકાની ગ્રામ પંચાયતોની સામાન્ય/પેટા ચૂંટણી યોજવાનો કાર્યક્રમ જાહેર કરેલ છે. તે જાહેરનામાઓની અનુસુચિના અનુક્રમ નં.-૪માં જણાવેલ અલમપુર ગ્રામ પંચાયતની સરપંચનો બેઠકની પેટા ચૂંટણી યોજવા પુરતુ જાહેરનામું રદ કરવાનુ થાય છે.

આમુખ-૪માં જણાવેલ રાજ્ય ચૂંટણી પંચ, ગાંધીનગરના તા. ૧૯-૪-૯૫ના હુકમ મુજબ ગ્રામ પંચાયતની ચૂંટણી સંદર્ભે ગુજરાત પંચાયત અધિનિયમ-૧૯૯૩ની કલમ-૧૫(૧) તથા ગુજરાત પંચાયત ચૂંટણી યોજવા બાબતના નિયમો-૧૧૯૪ના નિયમ ૯-(૨) હેઠળના અધિકાર રાજ્ય ચૂંટણી પંચના અધિકારી તરીકે કલેકટરશ્રીને એનાયત થયેલ છે.

સબબ આમુખ-૪માં જણાવેલ રાજ્ય ચૂંટણી પંચના તા ૧૯-૪-૯૫ના આદેશથી અત્રે એનાયત થયેલ અધિકારની રૂઈએ રાણપુર તાલુકાની જે ગ્રામ પંચાયતોની સામાન્ય/પેટા ચૂંટણી યોજવા માટે આમુખ-૨માં જણાવેલ વિગતે તા. ૧૫-૧-૨૦૦૩ના રોજ જાહેરનામાં પ્રસિધ્ધ કરેલ છે તે જાહેરનામાની અનુસુચિના અનુક્રમ નં.-૪ માં જણાવેલ અલમપુર ગ્રામ પંચાયતના સરપંચની બેઠકની પેટા ચૂંટણી યોજવા પુરતું કલમ-૧૫(૧) તથા નિયમ-૯(૨)ના જાહેરનામા પાશ્ચાતવર્તી અસરથી રદ કરવામાં આવે છે. આ જાહેરનામામાં જણાવેલ અન્ય ગ્રામ પંચાયતોની સામાન્ય/પેટા ચૂંટણીનો કાર્યક્રમ યથાવત રહેશે.

સુનયના તોમર
કલેક્ટર અમદાવાદ જીલ્લો અને
રાજ્ય ચૂંટણી પંચના અધિકારી

સરકારી મધ્યસ્થ મુદ્રણાલય, ગાંધીનગર.

Extra No. 42

REGISTERED NO. G/GNR/2

©

सत्यमेव जयते

The Gujarat Government Gazette

EXTRAORDINARY

PUBLISHED BY AUTHORITY

Vol. XLIV] MONDAY, JANUARY 20, 2003/PAUSA 30, 1924

Separate paging is given to this Part in order that it may be filed as a Separate Compilation.

PART IV—C

Statutory Rules and Orders (other than those published in Parts I, I-A and I-L) made by Statutory Authorities other than the Government of Gujarat including those made by the Government of India, the High Court, the Director of Municipalities, the Commissioner of Police, the Director of Prohibition and excise, the District Magistrates and the Election Commission, Election Tribunals, Returning Officers and other authorities, under the Election Commission.

રાજ્ય ચૂંટણી પંચનું કાર્યાલય
બ્લોક નંબર : ૯, ૬ ઠ્ઠો માળ
સરદાર પટેલ ભવન,
નવા સચિવાલય, ગાંધીનગર.
તારીખ : ૨૦–૦૧–૨૦૦૩

ક્રમાંક : રાચપ–ચટણ–મનપા–નપા–સચલ–૨૦૦૩

જાહેરનામું

રાજ્ય ચૂંટણી પંચ તરફથી મુંબઈ પ્રોવિન્શિયલ મ્યુનિસિપલ કોર્પોરેશન (ની ચૂંટણી કરવા) બાબતના નિયમો–૧૯૯૪ ના નિયમ–૨૦ તેમજ ગુજરાત નગરપાલિકા (ની ચૂંટણી કરવા) બાબતના નિયમો–૧૯૯૪ ના નિયમ–૨૦ હેઠળ મહાનગરપાલિકા /નગરપાલિકા/ નગરપંચાયતની ચૂંટણીમાં મતદારોએ મતદાન મથકે મતદાન કરવા માટે મતદાન શરૂ કરવા માટેનો તથા બંધ કરવા માટેનો સમય નક્કી કરવાનો રહે છે.

રાજ્ય ચૂંટણી પંચ તરફથી રાજ્યની નીચે જણાવેલ મહાનગરપાલિકા / નગરપાલિકા/નગરપંચાયતની તેની સામે જણાવેલ ચૂંટણી તા. ૧૬–૨–૨૦૦૩ ના રોજ યોજવાનું જાહેર કરવામાં આવેલ છે. જેથી મુંબઈ પ્રોવિન્શિયલ કોર્પોરેશન (ની ચૂંટણી કરવા) બાબતના નિયમો –૧૯૯૪ ના નિયમ–૨૦ તથા ગુજરાત નગરપાલિકા (ની ચૂંટણી કરવા) બાબતના નિયમો–૧૯૯૪ ના નિયમ–૨૦ હેઠળ મળેલ સત્તાની રૂઈએ રાજ્ય ચૂંટણી પંચ નીચે કોલમ નં. ૩ માં જણાવેલ મહાનગરપાલિકા/ નગરપાલિકા/ નગરપંચાયતની કોલમ નં. ૪, ૫, ૬ માં જણાવેલ વોર્ડોની તથા બેઠકોની સામાન્ય / મધ્યસત્ર/પેટા ચૂંટણી માટે તેની સામે કોલમ નં. ૭ માં જણાવેલ તારીખે મતદાન યોજાનાર છે તેનું મતદાન શરૂ કરવા માટેનો સમય સવારના ૮–૦૦ તથા મતદાન બંધ કરવા માટેનો સમય સાંજના ૧૭–૦૦ વાગ્યાનો નક્કી કરે છે, અને તે અનુસાર મતદાન સવારે ૮–૦૦ થી સાંજના ૧૭–૦૦ વાગ્યા સુધી રહેશે.

INDEX

રાજ્યની મહાનગરપાલિકા/નગરપાલિકા/નગરપંચાયતની સામાન્ય/મધ્યસત્ર/પેટા ચૂંટણી યોજવાની છે તેની યાદી.

મહાનગરપાલિકાઓ

અ.નં.	જીલ્લાનું નામ	મહાનગરપાલિકાનું નામ	વોર્ડ નંબર	બેઠકનો પ્રકાર	ચૂંટણીનો પ્રકાર	મતદાનની તારીખ
૧	૨	૩	૪	૫	૬	૭
૧	અમદાવાદ	અમદાવાદ	૨૪	ચૂંટણીની નોટીસ મુજબ	પેટા	૧૬-૦૨-૨૦૦૩
૨	ભાવનગર	ભાવનગર	૧૪	-"-	-"-	-"-
૩	સુરત	સુરત	૨ તથા ૧૪	-"-	-"-	-"-
૪	જામનગર	જામનગર	૧૪	-"-	-"-	-"-

નગરપાલિકા/ નગરપંચાયતો

અ.નં.	જીલ્લાનું નામ	નગરપાલિકા/ નગરપંચાયતનું નામ	વોર્ડ નંબર	બેઠકનો પ્રકાર	ચૂંટણીનો પ્રકાર	મતદાનની તારીખ
૧	૨	૩	૪	૫	૬	૭
૧	સુરેન્દ્રનગર	૧. સુરેન્દ્રનગર-દૂધરેજ	૧થી ૧૪	ચૂંટણીની નોટીસ મુજબ	સામાન્ય	૧૬-૦૨-૨૦૦૩
		૨. હળવદ	૧ થી ૭	-"-	-"-	-"-
		૩. થાનગઢ	૧ થી ૭	-"-	-"-	-"-
૨	રાજકોટ	૪. જશદણ	૧ થી ૯	ચૂંટણીની નોટીસ મુજબ	સામાન્ય	૧૬-૦૨-૨૦૦૩
		૫. ધોરાજી	૧ થી ૧૨	-"-	-"-	-"-
		૬. ઉપલેટા	૧ થી ૧૨	-"-	-"-	-"-
		૭. ભાયાવદર	૧ થી ૭	-"-	-"-	-"-
		૮.જેતપુર- નવાગઢ	૧ થી ૧૨	-"-	-"-	-"-
૩	દાહોદ	૯. ઝાલોદ	૧ થી ૭	-"-	-"-	-"-
		૧૦. દેવગઢ બારીયા	૧ થી ૭	-"-	-"-	-"-
૪	મહેસાણા	૧૧. વિજાપુર	૧ થી ૭	-"-	-"-	-"-
		૧૨. ખેરાલુ	૧ થી ૭	-"-	-"-	-"-
		૧૩. વડનગર	૧ થી ૯	-"-	-"-	-"-
૫	સુરત	૧૪. સોનગઢ	૧ થી ૭	-"-	-"-	-"-
૬	વલસાડ	૧૫. વલસાડ	૧ થી ૧૨	-"-	-"-	-"-
		૧૬. પારડી	૧ થી ૭	-"-	-"-	-"-
		૧૭. ધરમપુર	૧ થી ૭	-"-	-"-	-"-
૭	પોરબંદર	૧૮. છાયા	૧ થી ૯	-"-	-"-	-"-
		૧૯. રાણાવાવ	૧ થી ૭	-"-	-"-	-"-
		૨૦. કુતિયાણા	૧ થી ૭	-"-	-"-	-"-
૮	અમરેલી	૨૧. રાજુલા	૧ થી ૯	-"-	-"-	-"-
		૨૨. ચલાલા	૧ થી ૭	-"-	-"-	-"-
		૨૩. જાફરાબાદ	૧ થી ૭	-"-	-"-	-"-
		૨૪. લાઠી	૧ થી ૭	-"-	-"-	-"-
૯	પંચમહાલ	૨૫. સંતરામપુર	૧ થી ૭	-"-	-"-	-"-
		૨૬. લુણાવાડા	૧ થી ૯	-"-	-"-	-"-
		૨૭. હાલોલ	૧ થી ૯	-"-	-"-	-"-
		૨૮. કાલોલ	૧ થી ૭	-"-	-"-	-"-
૧૦	આણંદ	૨૯. કરમસદ	૧ થી ૭	-"-	-"-	-"-
		૩૦. બોરીયાવી	૧ થી ૭	-"-	-"-	-"-
		૩૧. ઓડ	૧ થી ૭	-"-	-"-	-"-
		૩૨. આંકલાવ	૧ થી ૭	-"-	-"-	-"-
		૩૩.વલ્લભવિદ્યાનગર	૧ થી ૭	-"-	-"-	-"-

INDEX

૧	૨	૩	૪	૫	૬	૭
૧૧	જામનગર	૩૪. દ્વારકા	૧ થી ૯	–"–	–"–	–"–
		૩૫. સલાયા	૧ થી ૭	–"–	–"–	–"–
		૩૬. ભાણવડ	૧ થી ૭	–"–	–"–	–"–
		૩૭. જામજોધપુર	૧ થી ૭	–"–	–"–	–"–
		૩૮. કાલાવડ	૧ થી ૭	–"–	–"–	–"–
		૩૯. નવાગામ – ઘેડ	૧ થી ૭	–"–	–"–	–"–
		૪૦. ધ્રોલ	૧ થી ૭	–"–	–"–	–"–
૧૨	ભાવનગર	૪૧. શિહોર	૧ થી ૯	–"–	–"–	–"–
		૪૨. ગઢડા	૧ થી ૭	–"–	–"–	–"–
		૪૩. ગારીયાધાર	૧ થી ૭	–"–	–"–	–"–
		૪૪. તળાજા	૧ થી ૭	–"–	–"–	–"–
૧૩	જુનાગઢ	૪૫. જોષીપુરા	૧ થી ૭	–"–	–"–	–"–
		૪૬. વંથલી	૧ થી ૭	–"–	–"–	–"–
		૪૭. બાંટવા	૧ થી ૭	–"–	–"–	–"–
	જુનાગઢ	૪૮. માણાવદર	૧ થી ૭	ચૂંટણીની નોટીસ મુજબ	સામાન્ય	૧૬-૦૨-૨૦૦૩
		૪૯. વિસાવદર	૧ થી ૭	–"–	–"–	–"–
		૫૦. ચોરવાડ	૧ થી ૭	–"–	–"–	–"–
		૫૧. માંગરોળ	૧ થી ૯	–"–	–"–	–"–
		૫૨. કોડીનાર	૧ થી ૯	–"–	–"–	–"–
૧૪	ખેડા	૫૩. મહેમદાવાદ	૧ થી ૯	–"–	–"–	–"–
		૫૪. ચક્લાસી	૧ થી ૯	–"–	–"–	–"–
		૫૫. બાલાશિનોર	૧ થી ૯	–"–	–"–	–"–
		૫૬. મહુધા	૧ થી ૭	–"–	–"–	–"–
		૫૭. ડાકોર	૧ થી ૭	–"–	–"–	–"–
		૫૮. ખેડા	૧ થી ૭	–"–	–"–	–"–
૧૫	સાબરકાંઠા	૫૯. ઈડર	૧ થી ૭	–"–	–"–	–"–
		૬૦. ખેડબ્રહ્મા	૧ થી ૭	–"–	–"–	–"–
		૬૧. પ્રાંતીજ	૧ થી ૭	–"–	–"–	–"–
		૬૨. તલોદ	૧ થી ૭	–"–	–"–	–"–
૧૬	નવસારી	૬૩. વિજલપોર	૧ થી ૯	–"–	–"–	–"–
		૬૪. બીલીમોરા	૧ થી ૯	–"–	–"–	–"–
૧૭	પાટણ	૬૫. ચાણસ્મા	૧ થી ૭	–"–	–"–	–"–
		૬૬. હારીજ	૧ થી ૭	–"–	–"–	–"–
		૬૭. રાધનપુર	૧ થી ૭	–"–	–"–	–"–
૧૮	બનાસકાંઠા	૬૮. ધાનેરા	૧ થી ૭	–"–	–"–	–"–
		૬૯. થરાદ	૧ થી ૭	–"–	–"–	–"–
૧૯	વડોદરા	૭૦. કરજણ	૧ થી ૭	–"–	–"–	–"–
		૭૧. છોટાઉદેપુર	૧ થી ૭	–"–	–"–	–"–
૨૦	અમદાવાદ	૭૨. બાવળા	૧ થી ૯	–"–	–"–	–"–
		૭૩. ધંધુકા	૧ થી ૯	–"–	–"–	–"–
		૭૪. સાણંદ	૧ થી ૯	–"–	–"–	–"–
		૭૫. કાળી	૧ થી ૯	–"–	–"–	–"–
		૭૬. જોધપુર	૧ થી ૯	–"–	–"–	–"–
		૭૭. વેજલપુર	૧ થી ૧૨	–"–	–"–	–"–
		૭૮. ચાંદલોડીયા	૧ થી ૯	–"–	–"–	–"–
		૭૯. ઘાટલોડીયા	૧ થી ૧૨	–"–	–"–	–"–
		૮૦. રાણીપ	૧ થી ૧૨	–"–	–"–	–"–
		૮૧. મેમનગર	૧ થી ૭	–"–	–"–	–"–
		૮૨. સરખેજ ઓકાફ	૧ થી ૭	–"–	–"–	–"–
		૮૩. રામોલ	૧ થી ૭	–"–	–"–	–"–
		૮૪. વસ્ત્રાલ	૧ થી ૭	–"–	–"–	–"–

INDEX

૧	૨	૩	૪	૫	૬	૭
૨૧	ગાંધીનગર	૮૫. ચાંદખેડા	૧ થી ૯	–"–	–"–	–"–
		૮૬. માણસા	૧ થી ૭	–"–	–"–	–"–
૨૨	કચ્છ	૮૭. ભચાઉ	૧ થી ૭	–"–	–"–	–"–
		૮૮. રાપર	૧ થી ૭	–"–	–"–	–"–
૨૩	ખેડા	૮૯. નડીયાદ	૧ થી ૧૪	–"–	મધ્યસત્ર	–"–

નગરપાલિકા / નગરપંચાયતની પેટા ચૂંટણી

અ.નં.	જીલ્લાનું નામ	નગરપાલિકા/ નગરપંચાયતનું નામ	વોર્ડ નંબર	બેઠકનો પ્રકાર	ચૂંટણીનો પ્રકાર	મતદાનની તારીખ
૧	૨	૩	૪	૫	૬	૭
૧.	પોરબંદર	૧. પોરબંદર	૧, ૬	ચૂંટણીની નોટીસ મુજબ	પેટા ચૂંટણી	૧૬–૦૨–૨૦૦૩
૨.	વડોદરા	૨. ડભોઈ	૮	–"–	–"–	–"–
		૩. પાદરા	૬	–"–	–"–	–"–
૩.	રાજકોટ	૪. ગોંડલ	૧૧	–"–	–"–	–"–
૪.	સુરેન્દ્રનગર	૫. ધ્રાંગધ્રા	૫	–"–	–"–	–"–
		૬. વઢવાણ	૪	–"–	–"–	–"–
		૭. લીંબડી	૧	–"–	–"–	–"–
૫.	વલસાડ	૮. વાપી	૧, ૬	–"–	–"–	–"–
૬.	ભાવનગર	૯. બોટાદ	૧, ૮, ૧૦	–"–	–"–	–"–
૭.	મહેસાણા	૧૦. મહેસાણા	૬	–"–	–"–	–"–
		૧૧. કડી	૪	–"–	–"–	–"–
૮.	દાહોદ	૧૨. દાહોદ	૩, ૯	–"–	–"–	–"–
૯.	કચ્છ	૧૩. ભૂજ	૬	–"–	–"–	–"–
૧૦.	આણંદ	૧૪. ઉમરેઠ	૩, ૯	–"–	–"–	–"–
		૧૫. ખંભાત	૮	–"–	–"–	–"–
		૧૬. આણંદ	૮	–"–	–"–	–"–
૧૧.	ભરૂચ	૧૭.ભરૂચ	૧	–"–	–"–	–"–
૧૨.	પંચમહાલ	૧૮. ગોધરા	૫, ૬, ૭	–"–	–"–	–"–
૧૩.	પાટણ	૧૯. સિદ્ધપુર	૧૦	–"–	–"–	–"–
૧૪.	અમદાવાદ	૨૦.વિરમગામ	૨	–"–	–"–	–"–
૧૫.	ગાંધીનગર	૨૧. દહેગામ	૯	–"–	–"–	–"–
		૨૨. કલોલ	૧૧	–"–	–"–	–"–
૧૬.	જુનાગઢ	૨૩. વેરાવળ–પાટણ	૧	–"–	–"–	–"–

આ જાહેરનામું સરકારી રાજયપત્ર ભાગ–૪ (સી) માં પ્રસિદ્ધ કરવાનું રાજય ચૂંટણી પંચ નક્કી કરે છે.

આદેશથી.
યુ. સી. રાણે,
સચિવ
રાજય ચૂંટણી પંચ,
ગાંધીનગર.

INDEX

Extra No. 43

REGISTERED NO. G/GNR/2

©

सत्यमेव जयते

The Gujarat Government Gazette

EXTRAORDINARY

PUBLISHED BY AUTHORITY

Vol. XLIV] MONDAY, JANUARY 20, 2003/PAUSA 30, 1924

Separate paging is given to this Part in order that it may be filed as a Separate Compilation.

PART IV—C

Statutory Rules and Orders (other than those published in Parts I, I-A and I-L) made by Statutory Authorities other than the Government of Gujarat including those made by the Government of India, the High Court, the Director of Municipalities, the Commissioner of Police, the Director of Prohibition and excise, the District Magistrates and the Election Commission, Election Tribunals, Returning Officers and other authorities, under the Election Commission.

રાજય ચૂંટણી પંચનું કાર્યાલય
બ્લોક નંબર : ૯, ૬ ઠ્ઠો માળ
સરદાર પટેલ ભવન,
નવા સચિવાલય, ગાંધીનગર.
તારીખ : ૨૦–૧–૨૦૦૩

ક્રમાંક : રાચપ/ચટણ/પચત/જી. પં./બનાસકાંઠા/૨૦૦૩

ચુંટણીનું જાહેરનામું

બનાસકાંઠા જિલ્લાની બનાસકાંઠા જિલ્લા પંચાયતની સામાન્ય ચુંટણી ૨૦૦૩

(૧) ગુજરાત પંચાયત અધિનિયમ ૧૯૯૩ ની કલમ –૧૫ ની પેટા કલમ (૧) થી પ્રાપ્ત થયેલ સત્તાની રૂઈએ રાજય ચુંટણી પંચ, રાજય ની બનાસકાંઠા જિલ્લાની બનાસકાંઠા જિલ્લા પંચાયતની કલમ ૧૬(૩) મુજબ રાજય ચુંટણી પંચ તરફથી રચના કરેલ મતદાર વિભાગોની આ સાથેની અનુસૂચિમાં જણાવેલ બેઠકોની સામાન્ય ચુંટણી તા. ૧૬/૦૨/૨૦૦૩ ના રોજ યોજવાનું જાહેર કરેછે.

રાજય ચૂંટણી પંચના હુકમથી.

યુ. સી. રાણે,
સચિવ,
રાજય ચૂંટણીપંચ,
ગાંધીનગર.

INDEX

અનુસૂચિ

જિલ્લાનું નામ – બનાસકાંઠા   જિલ્લા પંચાયતનું નામ : બનાસકાંઠા

અ.નં	જિલ્લા પંચાયત નુ નામ	મતદાર મંડળની વિગત		તાલુકા પંચાયતનું નામ	ફાળવવામાં આવેલ બેઠકનો પ્રકાર
		સામાન્ય ક્રમાંક	મતદાર મંડળ નુ નામ		
૧	૨	૩(૧)	૩(૨)	૪	૫
૧	બનાસકાંઠા	૧	અંબાજી	દાંતા	અનુસૂચિત આદિજાતિ
		૨	અમીરગઢ	અમીરગઢ	અનુસૂચિત આદિજાતિ
		૩	બસુ	વડગામ	સામાજીક અને શૈક્ષણિક રીતે પછાતવર્ગ સ્ત્રી
		૪	ભાભર નવા	ભાભર	સામાજીક અને શૈક્ષણિક રીતે પછાતવર્ગ સ્ત્રી
		૫	ભડથ	ડીસા	સામાજીક અને શૈક્ષણિક રીતે પછાતવર્ગ
		૬	ભરડવા	વાવ	અનુસૂચિત જાતિ
		૭	ભોરોલ	થરાદ	સામાજીક અને શૈક્ષણિક રીતે પછાતવર્ગ
		૮	ચંડીસર	પાલનપુર	સામાજીક અને શૈક્ષણિક રીતે પછાતવર્ગ
		૯	દાંતા	દાંતા	સામાન્ય સ્ત્રી
		૧૦	ધાખા	ધાનેરા	સામાન્ય સ્ત્રી
		૧૧	દીયોદર	દીયોદર	સામાન્ય સ્ત્રી
		૧૨	ધાણધા	પાલનપુર	સામાન્ય સ્ત્રી
		૧૩	ધનકવાડા	દીયોદર	સામાન્ય સ્ત્રી
		૧૪	ઢીમા	વાવ	અનુસૂચિત જાતિ સ્ત્રી
		૧૫	ડુવા	થરાદ	સામાન્ય સ્ત્રી
		૧૬	ગઢ	પાલનપુર	સામાન્ય સ્ત્રી
		૧૭	હડાદ	દાંતા	અનુસૂચિત આદિજાતિ સ્ત્રી
		૧૮	ઈકબાલ ગઢ	અમીરગઢ	અનુસૂચિત આદિજાતિ
		૧૯	જેતડા	થરાદ	સામાન્ય સ્ત્રી
		૨૦	જૂના ડીસા	ડીસા	સામાન્ય સ્ત્રી
		૨૧	કાણોદર	પાલનપુર	સામાન્ય સ્ત્રી
		૨૨	ખીમાણા પવાસ	કાંકરેજ	બિન અનામત (સામાન્ય)
		૨૩	ખીમત	ધાનેરા	બિન અનામત (સામાન્ય)
		૨૪	કોદરામ	વડગામ	અનુસૂચિત જાતિ
		૨૫	કોતરવાડા	દીયોદર	બિન અનામત (સામાન્ય)

૧	૨	૩(૧)	૩(૨)	૪	૫
	બનાસકાંઠા	૨૬	કુચાવાડા	ડીસા	બિન અનામત (સામાન્ય)
		૨૭	લાખણી	ડીસા	બિન અનામત (સામાન્ય)
		૨૮	લક્ષ્મીપુરા(પા)	પાલનપુર	બિન અનામત (સામાન્ય)
		૨૯	માલણ	પાલનપુર	બિન અનામત (સામાન્ય)
		૩૦	મુડેઠા	ડીસા	બિન અનામત (સામાન્ય)
		૩૧	નાંદોત્રા ઠા.વાસ	દાંતીવાડા	બિન અનામત (સામાન્ય)
		૩૨	નવા ભીલડી	ડીસા	બિન અનામત (સામાન્ય)
		૩૩	પાંથાવાડા	દાંતીવાડા	બિન અનામત (સામાન્ય)
		૩૪	રાહ	થરાદ	બિન અનામત (સામાન્ય)
		૩૫	રૂણી	ભાભર	બિન અનામત (સામાન્ય)
		૩૬	શિહોરી	કાંકરેજ	બિન અનામત (સામાન્ય)
		૩૭	સુઈગામ	વાવ	બિન અનામત (સામાન્ય)
		૩૮	તેનીવાડા	વડગામ	અનુસૂચિત જાતિ સ્ત્રી
		૩૯	થાવર	ધાનેરા	બિન અનામત (સામાન્ય)
		૪૦	થરા	કાંકરેજ	બિન અનામત (સામાન્ય)
		૪૧	ઉણ	કાંકરેજ	બિન અનામત (સામાન્ય)
		૪૨	વડા	કાંકરેજ	બિન અનામત (સામાન્ય)
		૪૩	વાવ	વાવ	બિન અનામત (સામાન્ય)
		૪૪	વડગામ	વડગામ	અનુસૂચિત જાતિ
		૪૫	ઝેરડા	ડીસા	બિન અનામત (સામાન્ય)

યુ. સી. રાણે
સચિવ
રાજય ચુંટણી પંચ
ગાંધીનગર

BKDP NOTIS

INDEX

રાજ્ય ચૂંટણી પંચનું કાર્યાલય
બ્લોક નંબર : ૯, ૬ ઠ્ઠો માળ
સરદાર પટેલ ભવન,
નવા સચિવાલય, ગાંધીનગર.
તારીખ : ૨૦-૧-૨૦૦૩

ક્રમાંક : રાચપ/ચટણ/પચત/જિ.પં./બનાસકાંઠા/૨૦૦૩

: ચૂંટણીનું જાહેરનામું :

બનાસકાંઠા જિલ્લાની બનાસકાંઠા જિલ્લા પંચાયત માટે આ સાથેની અનુસુચિમાં જણાવેલ મતદાર વિભાગોની બેઠકોની સામાન્ય ચૂંટણી યોજવા માટેનો તબકકાવાર કાર્યક્રમ ગુજરાત પંચાયત ચૂંટણી નિયમો ૧૯૯૪ના નિયમ -૯ ના પેટા નિયમ (૨) થી પ્રાપ્ત થયેલ સત્તાની રૂઈએ રાજ્ય ચૂંટણી પંચ નીચે જણાવ્યા મુજબ નકકી કરે છે.

	તારીખ	સમય	સ્થળ
(ક) ઉમેદવારીપત્રો ભરવાની છેલ્લી તારીખ	૨૭-૦૧-૨૦૦૩	૧૫.૦૦ કલાક સુધી	ચૂંટણી અધિકારી નકકી કરે તે કચેરી ખાતે
(ખ) ઉમેદવારીપત્રોની ચકાસણીની તારીખ અને સ્થળ	૨૮-૦૧-૨૦૦૩	૧૧.૦૦ કલાક થી ચકાસણી પૂરી થતાં સુધી	ચૂંટણી અધિકારીની કચેરી ખાતે
(ગ) ઉમેદવારી પાછી ખેંચી લેવાની છેલ્લી તારીખ	૩૦-૦૧-૨૦૦૩	૧૫.૦૦ કલાક સુધી	ચૂંટણી અધિકારી નકકી કરે તે કચેરી ખાતે
(ઘ) આવશ્યક હોય તો મતદાનની તારીખ	૧૬-૦૨-૨૦૦૩		
(ચ) મતદાનનો સમય	સવારના ૮.૦૦ થી સાંજના ૫.૦૦ વાગ્યા સુધી		
(છ) મતદાનનું સ્થળ	જિલ્લા ચૂંટણી અધિકારીએ આખરી કરી જાહેર કરેલ મતદાન મથકો ઉપર		
(જ) મતગણતરી માટેની તારીખ તથા સમય	૧૯-૦૨-૨૦૦૩ સવારે ૯.૦૦ કલાકથી મગણતરી પુરી થતાં સુધી		
(ઝ) ચૂંટણી પ્રક્રિયા પુરી થવા માટેની તારીખ	મતગણતરી પુરી થયા તારીખથી સાતમો દિવસ અગર તા. ૨૫-૦૨-૨૦૦૩		

રાજ્ય ચૂંટણી પંચના હુકમથી

યુ. સી. રાણે,
સચિવ,
રાજ્ય ચૂંટણીપંચ,
ગાંધીનગર.

INDEX

અનુસૂચિ

જિલ્લાનું નામ – બનાસકાંઠા

જિલ્લા પંચાયતનું નામ : બનાસકાંઠા

અ.નં	જિલ્લા પંચાયત નુ નામ	મતદાર મંડળની વિગત		તાલુકા પંચાયતનું નામ	ફાળવવામાં આવેલ બેઠકનો પ્રકાર
		સામાન્ય ક્રમાંક	મતદાર મંડળ નુ નામ		
૧	૨	૩(૧)	૩(૨)	૪	૫
૧	બનાસકાંઠા	૧	અંબાજી	દાંતા	અનુસૂચિત આદિજાતિ
		૨	અમીરગઢ	અમીરગઢ	અનુસૂચિત આદિજાતિ
		૩	બસુ	વડગામ	સામાજીક અને શૈક્ષણિક રીતે પછાતવર્ગ સ્ત્રી
		૪	ભાભર નવા	ભાભર	સામાજીક અને શૈક્ષણિક રીતે પછાતવર્ગ સ્ત્રી
		૫	ભડથ	ડીસા	સામાજીક અને શૈક્ષણિક રીતે પછાતવર્ગ
		૬	ભરડવા	વાવ	અનુસૂચિત જાતિ
		૭	ભોરોલ	થરાદ	સામાજીક અને શૈક્ષણિક રીતે પછાતવર્ગ
		૮	ચંડીસર	પાલનપુર	સામાજીક અને શૈક્ષણિક રીતે પછાતવર્ગ
		૯	દાંતા	દાંતા	સામાન્ય સ્ત્રી
		૧૦	ધાખા	ધાનેરા	સામાન્ય સ્ત્રી
		૧૧	દીયોદર	દીયોદર	સામાન્ય સ્ત્રી
		૧૨	ધાણધા	પાલનપુર	સામાન્ય સ્ત્રી
		૧૩	ધનકવાડા	દીયોદર	સામાન્ય સ્ત્રી
		૧૪	ઢીમા	વાવ	અનુસૂચિત જાતિ સ્ત્રી
		૧૫	ડુવા	થરાદ	સામાન્ય સ્ત્રી
		૧૬	ગઢ	પાલનપુર	સામાન્ય સ્ત્રી
		૧૭	હડાદ	દાંતા	અનુસૂચિત આદિજાતિ સ્ત્રી
		૧૮	ઈકબાલ ગઢ	અમીરગઢ	અનુસૂચિત આદિજાતિ
		૧૯	જેતડા	થરાદ	સામાન્ય સ્ત્રી
		૨૦	જૂના ડીસા	ડીસા	સામાન્ય સ્ત્રી
		૨૧	કાણોદર	પાલનપુર	સામાન્ય સ્ત્રી
		૨૨	ખીમાણા પવાસ	કાંકરેજ	બિન અનામત (સામાન્ય)
		૨૩	ખીમત	ધાનેરા	બિન અનામત (સામાન્ય)
		૨૪	કોદરામ	વડગામ	અનુસૂચિત જાતિ
		૨૫	કોતરવાડા	દીયોદર	બિન અનામત (સામાન્ય)

BKDP NOTIS

INDEX

૧	૨	૩(૧)	૩(૨)	૪	૫
	બનાસકાંઠા	૨૬	કુચાવાડા	ડીસા	બિન અનામત (સામાન્ય)
		૨૭	લાખણી	ડીસા	બિન અનામત (સામાન્ય)
		૨૮	લક્ષ્મીપુરા(પા)	પાલનપુર	બિન અનામત (સામાન્ય)
		૨૯	માલણ	પાલનપુર	બિન અનામત (સામાન્ય)
		૩૦	મુડેઠા	ડીસા	બિન અનામત (સામાન્ય)
		૩૧	નાંદોત્રા ઠા.વાસ	દાંતીવાડા	બિન અનામત (સામાન્ય)
		૩૨	નવા ભીલડી	ડીસા	બિન અનામત (સામાન્ય)
		૩૩	પાંથાવાડા	દાંતીવાડા	બિન અનામત (સામાન્ય)
		૩૪	રાહ	થરાદ	બિન અનામત (સામાન્ય)
		૩૫	રૂણી	ભાભર	બિન અનામત (સામાન્ય)
		૩૬	શિહોરી	કાંકરેજ	બિન અનામત (સામાન્ય)
		૩૭	સુઈગામ	વાવ	બિન અનામત (સામાન્ય)
		૩૮	તેનીવાડા	વડગામ	અનુસૂચિત જાતિ સ્ત્રી
		૩૯	થાવર	ધાનેરા	બિન અનામત (સામાન્ય)
		૪૦	થરા	કાંકરેજ	બિન અનામત (સામાન્ય)
		૪૧	ઉણ	કાંકરેજ	બિન અનામત (સામાન્ય)
		૪૨	વડા	કાંકરેજ	બિન અનામત (સામાન્ય)
		૪૩	વાવ	વાવ	બિન અનામત (સામાન્ય)
		૪૪	વડગામ	વડગામ	અનુસૂચિત જાતિ
		૪૫	ઝેરડા	ડીસા	બિન અનામત (સામાન્ય)

યુ. સી. રાણે,
સચિવ,
રાજ્ય ચૂંટણીપંચ,
ગાંધીનગર.

સરકારી મધ્યસ્થ મુદ્રણાલય, ગાંધીનગર.

Extra No. 44

REGISTERED NO. G/GNR/2

©

सत्यमेव जयते

The Gujarat Government Gazette

EXTRAORDINARY

PUBLISHED BY AUTHORITY

Vol. XLIV] MONDAY, JANUARY 20, 2003/PAUSA 30, 1924

Seperate paging is given to this Part in order that it may be filed as a Separate Compilation.

PART IV—C

Statutory Rules and Orders (other than those published in Parts I, I-A and I-L) made by Statutory Authorities other than the Government of Gujarat including those made by the Government of India, the High Court, the Director of Municipalities, the Commissioner of Police, the Director of Prohibition and excise, the District Magistrates and the Election Commission, Election Tribunals, Returning Officers and other authorities, under the Election Commission.

રાજય ચૂંટણી પંચનું કાર્યાલય
બ્લોકનંબર ૯, ૬ ઠો માળ,
સરદાર પટેલ ભવન,
નવા સચિવાલય, ગાંધીનગર
તારીખ : ૨૦.૦૧.૨૦૦૩

ક્રમાંક : રાચપ/ચટણ/પચત/તા.પં./પાલનપુર/૨૦૦૩

—: ચૂંટણીનું જાહેરનામું :—

બનાસકાંઠા જિલ્લાની પાલનપુર તાલુકા પંચાયતની સામાન્ય ચૂંટણી – ૨૦૦૩

(૧) ગુજરાત પંચાયત અધિનિયમ – ૧૯૯૩ ની કલમ – ૧૫ ની પેટા કલમ (૧) થી પ્રાપ્ત થયેલ સત્તાની રૂઈએ રાજય ચૂંટણી પંચ રાજયની બનાસકાંઠા જિલ્લાની પાલનપુર તાલુકા પંચાયતના કલમ ૧૬(૨) તથા ૧૬(૩) મુજબ રાજય ચૂંટણી પંચ તરફથી રચના કરેલ મતદાર વિભાગોની આ સાથેની અનુસૂચિમાં જણાવેલ બેઠકોની સામાન્ય ચૂંટણી તારીખ : ૧૬–૦૨–૨૦૦૩ ના રોજ યોજવાનું જાહેર કરે છે.

રાજય ચૂંટણી પંચના હુકમથી

યુ. સી. રાણે,
સચિવ,
રાજય ચૂંટણીપંચ,
ગાંધીનગર.

અનુસુચિ

જિલ્લાનું નામ : બનાસકાંઠા   તાલુકા પંચાયતનું નામ : પાલનપુર

અ.નં.	તાલુકા પંચાયતનું નામ	મતદાર મંડળની વિગત		ફાળવવામાં આવેલ બેઠકનો પ્રકાર
		સામાન્ય ક્રમાંક	મતદાર મંડળનું નામ	
(૧)	(૨)	(૩)	(૪)	(૫)
૧	પાલનપુર	૧	બાદરગઢ	સામાજીક અને શૈક્ષણિક રીતે પછાત વર્ગ સ્ત્રી
		૨	ભટામલ મોટી	સામાજીક અને શૈક્ષણિક રીતે પછાત વર્ગ
		૩	ચડોતર	સામાજીક અને શૈક્ષણિક રીતે પછાત વર્ગ
		૪	ચંડીસર	સામાન્ય સ્ત્રી
		૫	ચિત્રાસણી	સામાન્ય સ્ત્રી
		૬	ધાણધા	અનુસુચિત આદિ જાતિ
		૭	ગઢ	સામાન્ય સ્ત્રી
		૮	ગઠામણ	સામાન્ય સ્ત્રી
		૯	ગોળા	અનુસુચિત જાતિ
		૧૦	જગાણા	સામાન્ય સ્ત્રી
		૧૧	કાણોદર	સામાન્ય સ્ત્રી
		૧૨	કુંભાસણ	બીન અનામત (સામાન્ય)
		૧૩	લક્ષ્મીપુરા (પા.)	બીન અનામત (સામાન્ય)
		૧૪	મડાણાગઢ	બીન અનામત (સામાન્ય)
		૧૫	માલણ	બીન અનામત (સામાન્ય)
		૧૬	મલાણા	બીન અનામત (સામાન્ય)
		૧૭	મોટા	બીન અનામત (સામાન્ય)
		૧૮	પીપળી	અનુસુચિત જાતિ સ્ત્રી
		૧૯	સદરપુર	બીન અનામત (સામાન્ય)
		૨૦	સામઢી મોટાવાસ	બીન અનામત (સામાન્ય)
		૨૧	સાસમ	બીન અનામત (સામાન્ય)
		૨૨	ટાકરવાડા	બીન અનામત (સામાન્ય)
		૨૩	વગદા	અનુસુચિત જાતિ
		૨૪	વાઘણા	બીન અનામત (સામાન્ય)
		૨૫	વેડંચા	બીન અનામત (સામાન્ય)

યુ. સી. રાણે
સચિવ,
રાજ્ય ચૂંટણી પંચ,
ગાંધીનગર

INDEX

રાજ્ય ચૂંટણી પંચનું કાર્યાલય
બ્લોકનંબર ૯, ૬ ઠો માળ,
સરદાર પટેલ ભવન,
નવા સચિવાલય, ગાંધીનગર
તારીખ : ૨૦.૦૧.૨૦૦૩

ક્રમાંક : રાચપ/ચટણ/પચત/તા.પં./પાલનપુર/૨૦૦૩

—: ચૂંટણીનું જાહેરનામું :—

બનાસકાંઠા જિલ્લાની પાલનપુર તાલુકા પંચાયત માટે આ સાથેની અનુસુચિમાં જણાવેલ મતદાર વિભાગોની સામાન્ય ચૂંટણી યોજવા માટેનો તબકકાવાર કાર્યક્રમ ગુજરાત પંચાયત ચૂંટણી નિયમો ૧૯૯૪ ના નિયમ – ૯ ના પેટા નિયમ (૨) થી પ્રાપ્ત થયેલ સત્તાની રુઈએ રાજ્ય ચૂંટણી પંચ નીચે જણાવ્યા મુજબ નકકી કરે છે.

	તારીખ	સમય	સ્થળ
(ક) ઉમેદવારી પત્રો ભરવાની છેલ્લી તારીખ	૨૭.૦૧.૨૦૦૩	૧૫–૦૦ કલાક સુધી	ચૂંટણી અધિકારી નકકી કરે તે કચેરી ખાતે
(ખ) ઉમેદવારી પત્રોની ચકાસણીની તારીખ અને સ્થળ	૨૮.૦૧.૨૦૦૩	૧૧–૦૦ કલાક થી ચકાસણી પુરી થતાં સુધી	ચૂંટણી અધિકારીની કચેરી ખાતે
(ગ) ઉમેદવારી પત્રો પાછા ખેંચી લેવાની છેલ્લી તારીખ	૩૦.૦૧.૨૦૦૩	૧૫–૦૦ કલાક સુધી	ચૂંટણી અધિકારી નકકી કરે તે કચેરી ખાતે
(ઘ) આવશ્યક હોયતો મતદાનની તારીખ	૧૬.૦૨.૨૦૦૩		
(ચ) મતદાનનો સમય		સવારના ૮–૦૦ થી સાંજના ૫–૦૦ વાગ્યા સુધી	
(છ) મતદાનનું સ્થળ	જિલ્લા ચૂંટણી અધિકારીએ આખરી કરી જાહેર કરેલ મતદાન મથકો ઉપર.		
(જ) મતગણતરી માટેની તારીખ અને સમય	૧૯.૦૨.૨૦૦૩	સવારે ૯–૦૦ કલાકથી મતગણતરી પુરી થતાં સુધી	
(ઝ) ચુંટણી પૂરી થવા માટેની તારીખ		મતગણતરી પુરી થયા તારીખ થી સાતમો દિવસ અગર તા.૨૫/૦૨/૨૦૦૩	

રાજ્ય ચૂંટણી પંચના હુકમથી

યુ. સી. રાણે,
સચિવ,
રાજ્ય ચૂંટણીપંચ,
ગાંધીનગર.

INDEX

અનુસુચિ

જિલ્લાનું નામ : બનાસકાંઠા   તાલુકા પંચાયતનું નામ : પાલનપુર

અ.નં. (૧)	તાલુકા પંચાયતનું નામ (૨)	મતદાર મંડળની વિગત સામાન્ય ક્રમાંક (૩)	મતદાર મંડળનું નામ (૪)	ફાળવવામાં આવેલ બેઠકનો પ્રકાર (૫)
૧	પાલનપુર	૧	બાદરગઢ	સામાજીક અને શૈક્ષણિક રીતે પછાત વર્ગ સ્ત્રી
		૨	ભટામલ મોટી	સામાજીક અને શૈક્ષણિક રીતે પછાત વર્ગ
		૩	ચડોતર	સામાજીક અને શૈક્ષણિક રીતે પછાત વર્ગ
		૪	ચંડીસર	સામાન્ય સ્ત્રી
		૫	ચિત્રાસણી	સામાન્ય સ્ત્રી
		૬	ધાણધા	અનુસુચિત આદિ જાતિ
		૭	ગઢ	સામાન્ય સ્ત્રી
		૮	ગઠામણ	સામાન્ય સ્ત્રી
		૯	ગોળા	અનુસુચિત જાતિ
		૧૦	જગાણા	સામાન્ય સ્ત્રી
		૧૧	કાણોદર	સામાન્ય સ્ત્રી
		૧૨	કુંભાસણ	બીન અનામત (સામાન્ય)
		૧૩	લક્ષ્મીપુરા (પા.)	બીન અનામત (સામાન્ય)
		૧૪	મડાણાગઢ	બીન અનામત (સામાન્ય)
		૧૫	માલણ	બીન અનામત (સામાન્ય)
		૧૬	મલાણા	બીન અનામત (સામાન્ય)
		૧૭	મોટા	બીન અનામત (સામાન્ય)
		૧૮	પીપળી	અનુસુચિત જાતિ સ્ત્રી
		૧૯	સદરપુર	બીન અનામત (સામાન્ય)
		૨૦	સામઢી મોટાવાસ	બીન અનામત (સામાન્ય)
		૨૧	સાસમ	બીન અનામત (સામાન્ય)
		૨૨	ટાકરવાડા	બીન અનામત (સામાન્ય)
		૨૩	વગદા	અનુસુચિત જાતિ
		૨૪	વાઘણા	બીન અનામત (સામાન્ય)
		૨૫	વેડંચા	બીન અનામત (સામાન્ય)

યુ. સી. રાણે
સચિવ,
રાજય ચૂંટણી પંચ,
ગાંધીનગર

INDEX

રાજય ચૂંટણી પંચનું કાર્યાલય
બ્લોકનંબર ૯, ૬ ઠો માળ,
સરદાર પટેલ ભવન,
નવા સચિવાલય, ગાંધીનગર
તારીખ : ૨૦.૦૧.૨૦૦૩

ક્રમાંક : રાચપ/ચટણ/પચત/તા.પં./અમીરગઢ/૨૦૦૩

–: ચૂંટણીનું જાહેરનામું :–

બનાસકાંઠા જિલ્લાની અમીરગઢ તાલુકા પંચાયતની સામાન્ય ચૂંટણી – ૨૦૦૩

(૧) ગુજરાત પંચાયત અધિનિયમ – ૧૯૯૩ ની કલમ – ૧૫ ની પેટા કલમ (૧) થી પ્રાપ્ત થયેલ સત્તાની રૂઈએ રાજય ચૂંટણી પંચ રાજયની બનાસકાંઠા જિલ્લાની અમીરગઢ તાલુકા પંચાયતના કલમ ૧૬(૨) તથા ૧૬(૩) મુજબ રાજય ચૂંટણી પંચ તરફથી રચના કરેલ મતદાર વિભાગોની આ સાથેની અનુસૂચિમાં જણાવેલ બેઠકોની સામાન્ય ચૂંટણી તારીખ : ૧૬–૦૨–૨૦૦૩ ના રોજ યોજવાનું જાહેર કરે છે.

રાજય ચૂંટણી પંચના હુકમથી

યુ. સી. રાણે,
સચિવ,
રાજય ચૂંટણીપંચ,
ગાંધીનગર.

અનુસુચિ

જિલ્લાનું નામ : બનાસકાંઠા

તાલુકા પંચાયતનું નામ : અમીરગઢ

અ.નં.	તાલુકા પંચાયતનું નામ	મતદાર મંડળની વિગત		ફાળવવામાં આવેલ બેઠકનો પ્રકાર
		સામાન્ય ક્રમાંક	મતદાર મંડળનું નામ	
(૧)	(૨)	(૩)	(૪)	(૫)
૧	અમીરગઢ	૧	આવલ	અનુસુચિત આદિ જાતિ
		૨	અમીરગઢ	સામાજીક અને શૈક્ષણિક રીતે પછાત વર્ગ સ્ત્રી
		૩	ડાભેલા	સામાજીક અને શૈક્ષણિક રીતે પછાત વર્ગ
		૪	ધનપુરા (વિ)	અનુસુચિત આદિ જાતિ સ્ત્રી
		૫	ઢોલીયા	અનુસુચિત આદિ જાતિ
		૬	ઈકબાલગઢ	સામાન્ય સ્ત્રી
		૭	જેથી	અનુસુચિત આદિ જાતિ
		૮	કાનપુરા	અનુસુચિત આદિ જાતિ સ્ત્રી
		૯	કંસારા	અનુસુચિત આદિ જાતિ સ્ત્રી
		૧૦	કપાસીયા	અનુસુચિત આદિ જાતિ
		૧૧	કરઝા	બીન અનામત (સામાન્ય)
		૧૨	ખાપા	અનુસુચિત આદિ જાતિ
		૧૩	કિડોતર	બીન અનામત (સામાન્ય)
		૧૪	સરોત્રા	અનુસુચિત જાતિ
		૧૫	વિરમપુર	બીન અનામત (સામાન્ય)

યુ. સી. રાણે
સચિવ,
રાજય ચૂંટણી પંચ,
ગાંધીનગર

INDEX

રાજ્ય ચૂંટણી પંચનું કાર્યાલય
બ્લોકનંબર ૯, ૬ ઠો માળ,
સરદાર પટેલ ભવન,
નવા સચિવાલય, ગાંધીનગર
તારીખ : ૨૦.૦૧.૨૦૦૩

ક્રમાંક : રાચપ/ચટણ/પચત/તા.પં./અમીરગઢ/૨૦૦૩

–: ચૂંટણીનું જાહેરનામું :–

બનાસકાંઠા જિલ્લાની અમીરગઢ તાલુકા પંચાયત માટે આ સાથેની અનુસુચિમાં જણાવેલ મતદાર વિભાગોની સામાન્ય ચૂંટણી યોજવા માટેનો તબક્કાવાર કાર્યક્રમ ગુજરાત પંચાયત ચૂંટણી નિયમો ૧૯૯૪ ના નિયમ – ૯ ના પેટા નિયમ (૨) થી પ્રાપ્ત થયેલ સત્તાની રુઈએ રાજ્ય ચૂંટણી પંચ નીચે જણાવ્યા મુજબ નક્કી કરે છે.

	તારીખ	સમય	સ્થળ
(ક) ઉમેદવારી પત્રો ભરવાની છેલ્લી તારીખ	૨૭.૦૧.૨૦૦૩	૧૫–૦૦ કલાક સુધી	ચૂંટણી અધિકારી નક્કી કરે તે કચેરી ખાતે
(ખ) ઉમેદવારી પત્રોની ચકાસણીની તારીખ અને સ્થળ	૨૮.૦૧.૨૦૦૩	૧૧–૦૦ કલાક થી ચકાસણી પુરી થતાં સુધી	ચૂંટણી અધિકારીની કચેરી ખાતે
(ગ) ઉમેદવારી પત્રો પાછા ખેંચી લેવાની છેલ્લી તારીખ	૩૦.૦૧.૨૦૦૩	૧૫–૦૦ કલાક સુધી	ચૂંટણી અધિકારી નક્કી કરે તે કચેરી ખાતે
(ઘ) આવશ્યક હોયતો મતદાનની તારીખ	૧૬.૦૨.૨૦૦૩		
(ચ) મતદાનનો સમય		સવારના ૮–૦૦ થી સાંજના ૫–૦૦ વાગ્યા સુધી	
(છ) મતદાનનું સ્થળ	જિલ્લા ચૂંટણી અધિકારીએ આખરી કરી જાહેર કરેલ મતદાન મથકો ઉપર.		
(જ) મતગણતરી માટેની તારીખ અને સમય	૧૯.૦૨.૨૦૦૩	સવારે ૯–૦૦ કલાકથી મતગણતરી પુરી થતાં સુધી	
(ઝ) ચુંટણી પૂરી થવા માટેની તારીખ		મતગણતરી પુરી થયા તારીખ થી સાતમો દિવસ અગર તા.૨૫/૦૨/૨૦૦૩	

રાજ્ય ચૂંટણી પંચના હુકમથી

યુ. સી. રાણે,
સચિવ,
રાજ્ય ચૂંટણીપંચ,
ગાંધીનગર.

INDEX

અનુસુચિ

જિલ્લાનું નામ : બનાસકાંઠા

તાલુકા પંચાયતનું નામ : અમીરગઢ

અ.નં.	તાલુકા પંચાયતનું નામ	મતદાર મંડળની વિગત		ફાળવવામાં આવેલ બેઠકનો પ્રકાર
		સામાન્ય ક્રમાંક	મતદાર મંડળનું નામ	
(૧)	(૨)	(૩)	(૪)	(૫)
૧	અમીરગઢ	૧	આવલ	અનુસુચિત આદિ જાતિ
		૨	અમીરગઢ	સામાજીક અને શૈક્ષણિક રીતે પછાત વર્ગ સ્ત્રી
		૩	ડાભેલા	સામાજીક અને શૈક્ષણિક રીતે પછાત વર્ગ
		૪	ધનપુરા (વિ)	અનુસુચિત આદિ જાતિ સ્ત્રી
		૫	ઢોલીયા	અનુસુચિત આદિ જાતિ
		૬	ઈકબાલગઢ	સામાન્ય સ્ત્રી
		૭	જેથી	અનુસુચિત આદિ જાતિ
		૮	કાનપુરા	અનુસુચિત આદિ જાતિ સ્ત્રી
		૯	કંસારા	અનુસુચિત આદિ જાતિ સ્ત્રી
		૧૦	કપાસીયા	અનુસુચિત આદિ જાતિ
		૧૧	કરઝા	બીન અનામત (સામાન્ય)
		૧૨	ખાપા	અનુસુચિત આદિ જાતિ
		૧૩	કિડોતર	બીન અનામત (સામાન્ય)
		૧૪	સરોત્રા	અનુસુચિત જાતિ
		૧૫	વિરમપુર	બીન અનામત (સામાન્ય)

યુ. સી. રાણે,
સચિવ,
રાજ્ય ચૂંટણીપંચ,
ગાંધીનગર.

INDEX

રાજ્ય ચૂંટણી પંચનું કાર્યાલય
બ્લોકનંબર ૯, ૬ ઠો માળ,
સરદાર પટેલ ભવન,
નવા સચિવાલય, ગાંધીનગર
તારીખ : ૨૦.૦૧.૨૦૦૩

ક્રમાંક : રાચપ/ચટણ/પચત/તા.પં./ધાનેરા/૨૦૦૩

-: ચૂંટણીનું જાહેરનામું :-

બનાસકાંઠા જિલ્લાની ધાનેરા તાલુકા પંચાયતની સામાન્ય ચૂંટણી – ૨૦૦૩

(૧) ગુજરાત પંચાયત અધિનિયમ – ૧૯૯૩ ની કલમ – ૧૫ ની પેટા કલમ (૧) થી પ્રાપ્ત થયેલ સત્તાની રૂઈએ રાજ્ય ચૂંટણી પંચ રાજ્યની બનાસકાંઠા જિલ્લાની ધાનેરા તાલુકા પંચાયતના કલમ ૧૬(૨) તથા ૧૬(૩) મુજબ રાજ્ય ચૂંટણી પંચ તરફથી રચના કરેલ મતદાર વિભાગોની આ સાથેની અનુસૂચિમાં જણાવેલ બેઠકોની સામાન્ય ચૂંટણી તારીખ : ૧૬–૦૨–૨૦૦૩ ના રોજ યોજવાનું જાહેર કરે છે.

રાજ્ય ચૂંટણી પંચના હુકમથી

યુ. સી. રાણે,
સચિવ,
રાજ્ય ચૂંટણીપંચ,
ગાંધીનગર.

INDEX

અનુસુચિ

જિલ્લાનું નામ : બનાસકાંઠા

તાલુકા પંચાયતનું નામ : ધાનેરા

અ.નં. (૧)	તાલુકા પંચાયતનું નામ (૨)	મતદાર મંડળની વિગત સામાન્ય ક્રમાંક (૩)	મતદાર મંડળનું નામ (૪)	ફાળવવામાં આવેલ બેઠકનો પ્રકાર (૫)
૧	ધાનેરા	૧	આલવાડા	સામાજીક અને શૈક્ષણિક રીતે પછાત વર્ગ સ્ત્રી
		૨	અનાપુર છોટા	અનુસુચિત જાતિ સ્ત્રી
		૩	ભાટીબ	સામાજીક અને શૈક્ષણિક રીતે પછાત વર્ગ
		૪	ભાટરામ	સામાન્ય સ્ત્રી
		૫	ધાખા	સામાન્ય સ્ત્રી
		૬	ધરણોધર	અનુસુચિત આદિ જાતિ
		૭	ગોલા	સામાન્ય સ્ત્રી
		૮	જડિયા	સામાન્ય સ્ત્રી
		૯	ખીમત	બીન અનામત (સામાન્ય)
		૧૦	લવારા	બીન અનામત (સામાન્ય)
		૧૧	માલોત્રા	અનુસુચિત જાતિ
		૧૨	નેનાવા	બીન અનામત (સામાન્ય)
		૧૩	રૂણી	બીન અનામત (સામાન્ય)
		૧૪	સરાલ	અનુસુચિત આદિ જાતિ
		૧૫	થાવર	બીન અનામત (સામાન્ય)
		૧૬	વાછોલ	બીન અનામત (સામાન્ય)
		૧૭	વાલેર	બીન અનામત (સામાન્ય)

સુ. સી. રાણે,
સચિવ,
રાજ્ય ચૂંટણીપંચ,
ગાંધીનગર.

INDEX

રાજ્ય ચૂંટણી પંચનું કાર્યાલય
બ્લોકનંબર ૯, ૬ ઠો માળ,
સરદાર પટેલ ભવન,
નવા સચિવાલય, ગાંધીનગર
તારીખ : ૨૦.૦૧.૨૦૦૩

ક્રમાંક : રાચપ/ચટણ/પચત/તા.પં./ધાનેરા/૨૦૦૩

–: ચૂંટણીનું જાહેરનામું :–

બનાસકાંઠા જિલ્લાની ધાનેરા તાલુકા પંચાયત માટે આ સાથેની અનુસુચિમાં જણાવેલ મતદાર વિભાગોની બેઠકોની સામાન્ય ચૂંટણી યોજવા માટેનો તબકકાવાર કાર્યક્રમ ગુજરાત પંચાયત ચૂંટણી નિયમો ૧૯૯૪ ના નિયમ – ૯ ના પેટા નિયમ (૨) થી પ્રાપ્ત થયેલ સત્તાની રુઈએ રાજ્ય ચૂંટણી પંચ નીચે જણાવ્યા મુજબ નકકી કરે છે.

	તારીખ	સમય	સ્થળ
(ક) ઉમેદવારી પત્રો ભરવાની છેલ્લી તારીખ	૨૭.૦૧.૨૦૦૩	૧૫–૦૦ કલાક સુધી	ચૂંટણી અધિકારી નકકી કરે તે કચેરી ખાતે
(ખ) ઉમેદવારી પત્રોની ચકાસણીની તારીખ અને સ્થળ	૨૮.૦૧.૨૦૦૩	૧૧–૦૦ કલાક થી ચકાસણી પુરી થતાં સુધી	ચૂંટણી અધિકારીની કચેરી ખાતે
(ગ) ઉમેદવારી પત્રો પાછા ખેંચી લેવાની છેલ્લી તારીખ	૩૦.૦૧.૨૦૦૩	૧૫–૦૦ કલાક સુધી	ચૂંટણી અધિકારી નકકી કરે તે કચેરી ખાતે
(ઘ) આવશ્યક હોયતો મતદાનની તારીખ	૧૬.૦૨.૨૦૦૩		
(ચ) મતદાનનો સમય		સવારના ૮–૦૦ થી સાંજના ૫–૦૦ વાગ્યા સુધી	
(છ) મતદાનનું સ્થળ	જિલ્લા ચૂંટણી અધિકારીએ આખરી કરી જાહેર કરેલ મતદાન મથકો ઉપર.		
(જ) મતગણતરી માટેની તારીખ અને સમય	૧૯.૦૨.૨૦૦૩	સવારે ૯–૦૦ કલાકથી મતગણતરી પુરી થતાં સુધી	
(ઝ) ચુંટણી પૂરી થવા માટેની તારીખ		મતગણતરી પુરી થયા તારીખ થી સાતમો દિવસ અગર તા.૨૫/૦૨/૨૦૦૩	

રાજ્ય ચૂંટણી પંચના હુકમથી

યુ.સી. રાણે,
સચિવ,
રાજ્ય ચૂંટણીપંચ,
ગાંધીનગર.

INDEX

અનુસુચિ

જિલ્લાનું નામ : બનાસકાંઠા

તાલુકા પંચાયતનું નામ : ધાનેરા

અ.નં. (૧)	તાલુકા પંચાયતનું નામ (૨)	મતદાર મંડળની વિગત: સામાન્ય ક્રમાંક (૩)	મતદાર મંડળનું નામ (૪)	ફાળવવામાં આવેલ બેઠકનો પ્રકાર (૫)
૧	ધાનેરા	૧	આલવાડા	સામાજીક અને શૈક્ષણિક રીતે પછાત વર્ગ સ્ત્રી
		૨	અનાપુર છોટા	અનુસુચિત જાતિ સ્ત્રી
		૩	ભાટીબ	સામાજીક અને શૈક્ષણિક રીતે પછાત વર્ગ
		૪	ભાટરામ	સામાન્ય સ્ત્રી
		૫	ધાખા	સામાન્ય સ્ત્રી
		૬	ધરણોધર	અનુસુચિત આદિ જાતિ
		૭	ગોલા	સામાન્ય સ્ત્રી
		૮	જડિયા	સામાન્ય સ્ત્રી
		૯	ખીમત	બીન અનામત (સામાન્ય)
		૧૦	લવારા	બીન અનામત (સામાન્ય)
		૧૧	માલોત્રા	અનુસુચિત જાતિ
		૧૨	નેનાવા	બીન અનામત (સામાન્ય)
		૧૩	રૂણી	બીન અનામત (સામાન્ય)
		૧૪	સરાલ	અનુસુચિત આદિ જાતિ
		૧૫	થાવર	બીન અનામત (સામાન્ય)
		૧૬	વાછોલ	બીન અનામત (સામાન્ય)
		૧૭	વાલેર	બીન અનામત (સામાન્ય)

સુ. સી. રાણે,
સચિવ,
રાજય ચૂંટણી પંચ,
ગાંધીનગર

INDEX

રાજય ચૂંટણી પંચનું કાર્યાલય
બ્લોકનંબર ૯, ૬ ઠો માળ,
સરદાર પટેલ ભવન,
નવા સચિવાલય, ગાંધીનગર
તારીખ : ૨૦.૦૧.૨૦૦૩

ક્રમાંક : રાચપ/ચટણ/પચત/તા.પં./દાંતીવાડા/૨૦૦૩

—: ચૂંટણીનું જાહેરનામું :—

બનાસકાંઠા જિલ્લાની દાંતીવાડા તાલુકા પંચાયતની સામાન્ય ચૂંટણી – ૨૦૦૩

(૧) ગુજરાત પંચાયત અધિનિયમ – ૧૯૯૩ ની કલમ – ૧૫ ની પેટા કલમ (૧) થી પ્રાપ્ત થયેલ સત્તાની રૂઈએ રાજય ચૂંટણી પંચ રાજયની બનાસકાંઠા જિલ્લાની દાંતીવાડા તાલુકા પંચાયતના કલમ ૧૬(૨) તથા ૧૬(૩) મુજબ રાજય ચૂંટણી પંચ તરફથી રચના કરેલ મતદાર વિભાગોની આ સાથેની અનુસૂચિમાં જણાવેલ બેઠકોની સામાન્ય ચૂંટણી તારીખ : ૧૬–૦૨–૨૦૦૩ ના રોજ યોજવાનું જાહેર કરે છે.

રાજય ચૂંટણી પંચના હુકમથી

સુ. સી. રાણે,
સચિવ,
રાજય ચૂંટણીપંચ,
ગાંધીનગર.

INDEX

અનુસુચિ

જિલ્લાનું નામ : બનાસકાંઠા

તાલુકા પંચાયતનું નામ : દાંતીવાડા

અ.નં.	તાલુકા પંચાયતનું નામ	મતદાર મંડળની વિગત		ફાળવવામાં આવેલ બેઠકનો પ્રકાર
		સામાન્ય ક્રમાંક	મતદાર મંડળનું નામ	
(૧)	(૨)	(૩)	(૪)	(૫)
૧	દાંતીવાડા	૧	આરખી	સામાજીક અને શૈક્ષણિક રીતે પછાત વર્ગ સ્ત્રી
		૨	ભાડલી ઝાત	અનુસુચિત આદિ જાતિ
		૩	ભાખર મોટી	સામાજીક અને શૈક્ષણિક રીતે પછાત વર્ગ
		૪	ભાકોદર	સામાન્ય સ્ત્રી
		૫	ભીલડા	સામાન્ય સ્ત્રી
		૬	ડાંગીયા	સામાન્ય સ્ત્રી
		૭	દાંતીવાડા	બીન અનામત (સામાન્ય)
		૮	ધાનેરી	બીન અનામત (સામાન્ય)
		૯	ગોઢ	બીન અનામત (સામાન્ય)
		૧૦	ગુંદરી	અનુસુચિત જાતિ
		૧૧	હરિયાવાડા	બીન અનામત (સામાન્ય)
		૧૨	જેગોલ	બીન અનામત (સામાન્ય)
		૧૩	નાંદોત્રા ઠા.વાસ	અનુસુચિત જાતિ સ્ત્રી
		૧૪	નીલપુર	બીન અનામત (સામાન્ય)
		૧૫	પાંથાવાડા	બીન અનામત (સામાન્ય)

યુ. સી. રાણે
સચિવ,
રાજય ચૂંટણી પંચ,
ગાંધીનગર

INDEX

રાજય ચૂંટણી પંચનું કાર્યાલય
બ્લોકનંબર ૯, ૬ ઠો માળ,
સરદાર પટેલ ભવન,
નવા સચિવાલય, ગાંધીનગર
તારીખ : ૨૦.૦૧.૨૦૦૩

ક્રમાંક : રાચપ/ચટણ/પચત/તા.પં./દાંતીવાડા/૨૦૦૩

–: ચૂંટણીનું જાહેરનામું :–

બનાસકાંઠા જિલ્લાની દાંતીવાડા તાલુકા પંચાયત માટે આ સાથેની અનુસુચિમાં જણાવેલ મતદાર વિભાગોની સામાન્ય ચૂંટણી યોજવા માટેનો તબકકાવાર કાર્યક્રમ ગુજરાત પંચાયત ચૂંટણી નિયમો ૧૯૯૪ ના નિયમ – ૯ ના પેટા નિયમ (૨) થી પ્રાપ્ત થયેલ સત્તાની રુઈએ રાજય ચૂંટણી પંચ નીચે જણાવ્યા મુજબ નકકી કરે છે.

	તારીખ	સમય	સ્થળ
(ક) ઉમેદવારી પત્રો ભરવાની છેલ્લી તારીખ	૨૭.૦૧.૨૦૦૩	૧૫–૦૦ કલાક સુધી	ચૂંટણી અધિકારી નકકી કરે તે કચેરી ખાતે
(ખ) ઉમેદવારી પત્રોની ચકાસણીની તારીખ અને સ્થળ	૨૮.૦૧.૨૦૦૩	૧૧–૦૦ કલાક થી ચકાસણી પુરી થતાં સુધી	ચૂંટણી અધિકારીની કચેરી ખાતે
(ગ) ઉમેદવારી પત્રો પાછા ખેંચી લેવાની છેલ્લી તારીખ	૩૦.૦૧.૨૦૦૩	૧૫–૦૦ કલાક સુધી	ચૂંટણી અધિકારી નકકી કરે તે કચેરી ખાતે
(ઘ) આવશ્યક હોયતો મતદાનની તારીખ	૧૬.૦૨.૨૦૦૩		
(ચ) મતદાનનો સમય		સવારના ૮–૦૦ થી સાંજના ૫–૦૦ વાગ્યા સુધી	
(છ) મતદાનનું સ્થળ	જિલ્લા ચૂંટણી અધિકારીએ આખરી કરી જાહેર કરેલ મતદાન મથકો ઉપર.		
(જ) મતગણતરી માટેની તારીખ અને સમય	૧૯.૦૨.૨૦૦૩	સવારે ૯–૦૦ કલાકથી મતગણતરી પુરી થતાં સુધી	
(ઝ) ચુંટણી પૂરી થવા માટેની તારીખ		મતગણતરી પુરી થયા તારીખ થી સાતમો દિવસ અગર તા.૨૫/૦૨/૨૦૦૩	

રાજ્ય ચૂંટણી પંચના હુકમથી

યુ. સી. રાણે,
સચિવ,
રાજ્ય ચૂંટણીપંચ,
ગાંધીનગર.

INDEX

અનુસુચિ

જિલ્લાનું નામ : બનાસકાંઠા

તાલુકા પંચાયતનું નામ : દાંતીવાડા

અ.નં. (૧)	તાલુકા પંચાયતનું નામ (૨)	મતદાર મંડળની વિગત — સામાન્ય ક્રમાંક (૩)	મતદાર મંડળનું નામ (૪)	ફાળવવામાં આવેલ બેઠકનો પ્રકાર (૫)
૧	દાંતીવાડા	૧	આરખી	સામાજીક અને શૈક્ષણિક રીતે પછાત વર્ગ સ્ત્રી
		૨	ભાડલી ઝાત	અનુસુચિત આદિ જાતિ
		૩	ભાખર મોટી	સામાજીક અને શૈક્ષણિક રીતે પછાત વર્ગ
		૪	ભાકોદર	સામાન્ય સ્ત્રી
		૫	ભીલડા	સામાન્ય સ્ત્રી
		૬	ડાંગીયા	સામાન્ય સ્ત્રી
		૭	દાંતીવાડા	બીન અનામત (સામાન્ય)
		૮	ધાનેરી	બીન અનામત (સામાન્ય)
		૯	ગોઢ	બીન અનામત (સામાન્ય)
		૧૦	ગુંદરી	અનુસુચિત જાતિ
		૧૧	હરિયાવાડા	બીન અનામત (સામાન્ય)
		૧૨	જેગોલ	બીન અનામત (સામાન્ય)
		૧૩	નાંદોત્રા ઠા.વાસ	અનુસુચિત જાતિ સ્ત્રી
		૧૪	નીલપુર	બીન અનામત (સામાન્ય)
		૧૫	પાંથાવાડા	બીન અનામત (સામાન્ય)

યુ. સી. રાણે,
સચિવ,
રાજ્ય ચૂંટણીપંચ,
ગાંધીનગર.

INDEX

રાજય ચૂંટણી પંચનું કાર્યાલય
બ્લોકનંબર ૯, ૬ ઠો માળ,
સરદાર પટેલ ભવન,
નવા સચિવાલય, ગાંધીનગર
તારીખ : ૨૦.૦૧.૨૦૦૩

ક્રમાંક : રાચપ/ચટણ/પચત/તા.પં./દિયોદર/૨૦૦૩

—: ચૂંટણીનું જાહેરનામું :—

બનાસકાંઠા જિલ્લાની દિયોદર તાલુકા પંચાયતની સામાન્ય ચૂંટણી – ૨૦૦૩

(૧) ગુજરાત પંચાયત અધિનિયમ – ૧૯૯૩ ની કલમ – ૧૫ ની પેટા કલમ (૧) થી પ્રાપ્ત થયેલ સત્તાની રૂઈએ રાજય ચૂંટણી પંચ રાજયની બનાસકાંઠા જિલ્લાની દિયોદર તાલુકા પંચાયતના કલમ ૧૬(૨) તથા ૧૬(૩) મુજબ રાજય ચૂંટણી પંચ તરફથી રચના કરેલ મતદાર વિભાગોની આ સાથેની અનુસૂચિમાં જણાવેલ બેઠકોની સામાન્ય ચૂંટણી તારીખ : ૧૬–૦૨–૨૦૦૩ ના રોજ યોજવાનું જાહેર કરે છે.

રાજય ચૂંટણી પંચના હુકમથી

સુ. સી. રાણે,
સચિવ,
રાજય ચૂંટણીપંચ,
ગાંધીનગર.

INDEX

અનુસુચિ

જિલ્લાનું નામ : બનાસકાંઠા

તાલુકા પંચાયતનું નામ : દિયોદર

અ.નં. (૧)	તાલુકા પંચાયતનું નામ (૨)	મતદાર મંડળની વિગત સામાન્ય ક્રમાંક (૩)	મતદાર મંડળનું નામ (૪)	ફાળવવામાં આવેલ બેઠકનો પ્રકાર (૫)
૧	દિયોદર	૧	ભેંસાણા	સામાજીક અને શૈક્ષણિક રીતે પછાત વર્ગ સ્ત્રી
		૨	ચીભડા	સામાજીક અને શૈક્ષણિક રીતે પછાત વર્ગ
		૩	ધનકવાડા	સામાન્ય સ્ત્રી
		૪	દિયોદર—૧	સામાન્ય સ્ત્રી
		૫	દિયોદર—૨	સામાન્ય સ્ત્રી
		૬	ડુચકવાડા	સામાન્ય સ્ત્રી
		૭	ફોરણા	સામાન્ય સ્ત્રી
		૮	જાડા	બીન અનામત (સામાન્ય)
		૯	કોતરવાડા	બીન અનામત (સામાન્ય)
		૧૦	કોટડા (ફો)	બીન અનામત (સામાન્ય)
		૧૧	લવાણા	અનુસુચિત જાતિ
		૧૨	લેમ્બાઉ	બીન અનામત (સામાન્ય)
		૧૩	લુદરા	બીન અનામત (સામાન્ય)
		૧૪	રાંટીલા	બીન અનામત (સામાન્ય)
		૧૫	રૈયા	અનુસુચિત જાતિ
		૧૬	રવેલ	બીન અનામત (સામાન્ય)
		૧૭	સોની	બીન અનામત (સામાન્ય)

યુ. સી. રાણે
સચિવ,
રાજય ચૂંટણી પંચ,
ગાંધીનગર

INDEX

રાજ્ય ચૂંટણી પંચનું કાર્યાલય
બ્લોકનંબર ૯, ૬ ઠો માળ,
સરદાર પટેલ ભવન,
નવા સચિવાલય, ગાંધીનગર
તારીખ : ૨૦.૦૧.૨૦૦૩

ક્રમાંક : રાચપ/ચટણ/પચત/તા.પં./દિયોદર/૨૦૦૩

–: ચૂંટણીનું જાહેરનામું :–

બનાસકાંઠા જિલ્લાની દિયોદર તાલુકા પંચાયત માટે આ સાથેની અનુસુચિમાં જણાવેલ મતદાર વિભાગોની બેઠકોની સામાન્ય ચૂંટણી યોજવા માટેનો તબકકાવાર કાર્યક્રમ ગુજરાત પંચાયત ચૂંટણી નિયમો ૧૯૯૪ ના નિયમ – ૯ ના પેટા નિયમ (૨) થી પ્રાપ્ત થયેલ સત્તાની રુઈએ રાજ્ય ચૂંટણી પંચ નીચે જણાવ્યા મુજબ નકકી કરે છે.

	તારીખ	સમય	સ્થળ
(ક) ઉમેદવારી પત્રો ભરવાની છેલ્લી તારીખ	૨૭.૦૧.૨૦૦૩	૧૫–૦૦ કલાક સુધી	ચૂંટણી અધિકારી નકકી કરે તે કચેરી ખાતે
(ખ) ઉમેદવારી પત્રોની ચકાસણીની તારીખ અને સ્થળ	૨૮.૦૧.૨૦૦૩	૧૧–૦૦ કલાક થી ચકાસણી પુરી થતાં સુધી	ચૂંટણી અધિકારીની કચેરી ખાતે
(ગ) ઉમેદવારી પત્રો પાછા ખેંચી લેવાની છેલ્લી તારીખ	૩૦.૦૧.૨૦૦૩	૧૫–૦૦ કલાક સુધી	ચૂંટણી અધિકારી નકકી કરે તે કચેરી ખાતે
(ઘ) આવશ્યક હોયતો મતદાનની તારીખ	૧૬.૦૨.૨૦૦૩		
(ચ) મતદાનનો સમય		સવારના ૮–૦૦ થી સાંજના ૫–૦૦ વાગ્યા સુધી	
(છ) મતદાનનું સ્થળ	જિલ્લા ચૂંટણી અધિકારીએ આખરી કરી જાહેર કરેલ મતદાન મથકો ઉપર.		
(જ) મતગણતરી માટેની તારીખ અને સમય	૧૯.૦૨.૨૦૦૩	સવારે ૯–૦૦ કલાકથી મતગણતરી પુરી થતાં સુધી	
(ઝ) ચુંટણી પૂરી થવા માટેની તારીખ		મતગણતરી પુરી થયા તારીખ થી સાતમો દિવસ અગર તા.૨૫/૦૨/૨૦૦૩	

રાજ્ય ચૂંટણી પંચના હુકમથી

યુ. સી. રાણે,
સચિવ,
રાજ્ય ચૂંટણીપંચ,
ગાંધીનગર.

INDEX

અનુસુચિ

જિલ્લાનું નામ : બનાસકાંઠા

તાલુકા પંચાયતનું નામ : દિયોદર

અ.નં.	તાલુકા પંચાયતનું નામ	મતદાર મંડળની વિગત		ફાળવવામાં આવેલ બેઠકનો પ્રકાર
		સામાન્ય ક્રમાંક	મતદાર મંડળનું નામ	
(૧)	(૨)	(૩)	(૪)	(૫)
૧	દિયોદર	૧	ભેંસાણા	સામાજીક અને શૈક્ષણિક રીતે પછાત વર્ગ સ્ત્રી
		૨	ચીભડા	સામાજીક અને શૈક્ષણિક રીતે પછાત વર્ગ
		૩	ધનકવાડા	સામાન્ય સ્ત્રી
		૪	દિયોદર–૧	સામાન્ય સ્ત્રી
		૫	દિયોદર–૨	સામાન્ય સ્ત્રી
		૬	ડુચકવાડા	સામાન્ય સ્ત્રી
		૭	ફોરણા	સામાન્ય સ્ત્રી
		૮	જાડા	બીન અનામત (સામાન્ય)
		૯	કોતરવાડા	બીન અનામત (સામાન્ય)
		૧૦	કોટડા (ફો)	બીન અનામત (સામાન્ય)
		૧૧	લવાણા	અનુસુચિત જાતિ
		૧૨	લેમ્બાઉ	બીન અનામત (સામાન્ય)
		૧૩	લુદરા	બીન અનામત (સામાન્ય)
		૧૪	રાંટીલા	બીન અનામત (સામાન્ય)
		૧૫	રૈયા	અનુસુચિત જાતિ
		૧૬	રવેલ	બીન અનામત (સામાન્ય)
		૧૭	સોની	બીન અનામત (સામાન્ય)

યુ. સી. રાણે
સચિવ,
રાજય ચૂંટણી પંચ,
ગાંધીનગર

INDEX

રાજ્ય ચૂંટણી પંચનું કાર્યાલય
બ્લોકનંબર ૯, ૬ ઠો માળ,
સરદાર પટેલ ભવન,
નવા સચિવાલય, ગાંધીનગર
તારીખ : ૨૦.૦૧.૨૦૦૩

ક્રમાંક : રાચપ/ચટણ/પચત/તા.પં./ભાભર/૨૦૦૩

—: ચૂંટણીનું જાહેરનામું :—

બનાસકાંઠા જિલ્લાની ભાભર તાલુકા પંચાયતની સામાન્ય ચૂંટણી – ૨૦૦૩

(૧) ગુજરાત પંચાયત અધિનિયમ – ૧૯૯૩ ની કલમ – ૧૫ ની પેટા કલમ (૧) થી પ્રાપ્ત થયેલ સત્તાની રૂઈએ રાજ્ય ચૂંટણી પંચ રાજ્યની બનાસકાંઠા જિલ્લાની ભાભર તાલુકા પંચાયતના કલમ ૧૬(૨) તથા ૧૬(૩) મુજબ રાજ્ય ચૂંટણી પંચ તરફથી રચના કરેલ મતદાર વિભાગોની આ સાથેની અનુસૂચિમાં જણાવેલ બેઠકોની સામાન્ય ચૂંટણી તારીખ : ૧૬–૦૨–૨૦૦૩ ના રોજ યોજવાનું જાહેર કરે છે.

રાજ્ય ચૂંટણી પંચના હુકમથી

યુ. સી. રાણે,
સચિવ,
રાજ્ય ચૂંટણીપંચ,
ગાંધીનગર.

INDEX

અનુસુચિ

જિલ્લાનું નામ : બનાસકાંઠા

તાલુકા પંચાયતનું નામ : ભાભર

અ.નં. (૧)	તાલુકા પંચાયતનું નામ (૨)	મતદાર મંડળની વિગત સામાન્ય ક્રમાંક (૩)	મતદાર મંડળનું નામ (૪)	ફાળવવામાં આવેલ બેઠકનો પ્રકાર (૫)
૧	ભાભર	૧	બલોધણ	સામાજીક અને શૈક્ષણિક રીતે પછાત વર્ગ સ્ત્રી
		૨	બેડા	સામાજીક અને શૈક્ષણિક રીતે પછાત વર્ગ
		૩	ભાભરજુના	સામાન્ય સ્ત્રી
		૪	ભાભર નવા—૧	સામાન્ય સ્ત્રી
		૫	ભાભર નવા—૨	સામાન્ય સ્ત્રી
		૬	જાસનવાડા	સામાન્ય સ્ત્રી
		૭	કપરૂપુર	બીન અનામત (સામાન્ય)
		૮	કુંવાળા	બીન અનામત (સામાન્ય)
		૯	મીઠા	બીન અનામત (સામાન્ય)
		૧૦	રૂણી	બીન અનામત (સામાન્ય)
		૧૧	સણવા	બીન અનામત (સામાન્ય)
		૧૨	સનેસડા	બીન અનામત (સામાન્ય)
		૧૩	સુથાર નેસડી	બીન અનામત (સામાન્ય)
		૧૪	વડપગ	અનુસુચિત જાતિ
		૧૫	વજાપુર જુના	બીન અનામત (સામાન્ય)

રાજ્ય ચૂંટણી પંચના હુકમથી

યુ. સી. રાણે,
સચિવ,
રાજ્ય ચૂંટણીપંચ,
ગાંધીનગર.

INDEX

રાજય ચૂંટણી પંચનું કાર્યાલય
બ્લોકનંબર ૯, ૬ ઠો માળ,
સરદાર પટેલ ભવન,
નવા સચિવાલય, ગાંધીનગર
તારીખ : ૨૦.૦૧.૨૦૦૩

ક્રમાંક : રાચપ/ચટણ/પચત/તા.પં./ભાભર/૨૦૦૩

–: ચૂંટણીનું જાહેરનામું :–

બનાસકાંઠા જિલ્લાની ભાભર તાલુકા પંચાયત માટે આ સાથેની અનુસુચિમાં જણાવેલ મતદાર વિભાગોની બેઠકોની સામાન્ય ચૂંટણી યોજવા માટેનો તબકકાવાર કાર્યક્રમ ગુજરાત પંચાયત ચૂંટણી નિયમો ૧૯૯૪ ના નિયમ – ૯ ના પેટા નિયમ (૨) થી પ્રાપ્ત થયેલ સત્તાની રુઈએ રાજય ચૂંટણી પંચ નીચે જણાવ્યા મુજબ નકકી કરે છે.

	તારીખ	સમય	સ્થળ
(ક) ઉમેદવારી પત્રો ભરવાની છેલ્લી તારીખ	૨૭.૦૧.૨૦૦૩	૧૫–૦૦ કલાક સુધી	ચૂંટણી અધિકારી નકકી કરે તે કચેરી ખાતે
(ખ) ઉમેદવારી પત્રોની ચકાસણીની તારીખ અને સ્થળ	૨૮.૦૧.૨૦૦૩	૧૧–૦૦ કલાક થી ચકાસણી પુરી થતાં સુધી	ચૂંટણી અધિકારીની કચેરી ખાતે
(ગ) ઉમેદવારી પત્રો પાછા ખેંચી લેવાની છેલ્લી તારીખ	૩૦.૦૧.૨૦૦૩	૧૫–૦૦ કલાક સુધી	ચૂંટણી અધિકારી નકકી કરે તે કચેરી ખાતે
(ઘ) આવશ્યક હોયતો મતદાનની તારીખ	૧૬.૦૨.૨૦૦૩		
(ચ) મતદાનનો સમય		સવારના ૮–૦૦ થી સાંજના ૫–૦૦ વાગ્યા સુધી	
(છ) મતદાનનું સ્થળ	જિલ્લા ચૂંટણી અધિકારીએ આખરી કરી જાહેર કરેલ મતદાન મથકો ઉપર.		
(જ) મતગણતરી માટેની તારીખ અને સમય	૧૯.૦૨.૨૦૦૩	સવારે ૯–૦૦ કલાકથી મતગણતરી પુરી થતાં સુધી	
(ઝ) ચુંટણી પૂરી થવા માટેની તારીખ		મતગણતરી પુરી થયા તારીખ થી સાતમો દિવસ અગર તા.૨૫/૦૨/૨૦૦૩	

રાજ્ય ચૂંટણી પંચના હુકમથી

યુ. સી. રાણે,
સચિવ,
રાજ્ય ચૂંટણીપંચ,
ગાંધીનગર.

INDEX

અનુસુચિ

જિલ્લાનું નામ : બનાસકાંઠા

તાલુકા પંચાયતનું નામ : ભાભર

અ.નં. (૧)	તાલુકા પંચાયતનું નામ (૨)	મતદાર મંડળની વિગત		ફાળવવામાં આવેલ બેઠકનો પ્રકાર (૫)
		સામાન્ય ક્રમાંક (૩)	મતદાર મંડળનું નામ (૪)	
૧	ભાભર	૧	બલોધણ	સામાજીક અને શૈક્ષણિક રીતે પછાત વર્ગ સ્ત્રી
		૨	બેડા	સામાજીક અને શૈક્ષણિક રીતે પછાત વર્ગ
		૩	ભાભરજુના	સામાન્ય સ્ત્રી
		૪	ભાભર નવા–૧	સામાન્ય સ્ત્રી
		૫	ભાભર નવા–૨	સામાન્ય સ્ત્રી
		૬	જાસનવાડા	સામાન્ય સ્ત્રી
		૭	કપરૂપુર	બીન અનામત (સામાન્ય)
		૮	કુંવાળા	બીન અનામત (સામાન્ય)
		૯	મીઠા	બીન અનામત (સામાન્ય)
		૧૦	રૂણી	બીન અનામત (સામાન્ય)
		૧૧	સણવા	બીન અનામત (સામાન્ય)
		૧૨	સનેસડા	બીન અનામત (સામાન્ય)
		૧૩	સુથાર નેસડી	બીન અનામત (સામાન્ય)
		૧૪	વડપગ	અનુસુચિત જાતિ
		૧૫	વજાપુર જુના	બીન અનામત (સામાન્ય)

યુ. સી. રાણે,
સચિવ,
રાજ્ય ચૂંટણીપંચ,
ગાંધીનગર.

INDEX

રાજ્ય ચૂંટણી પંચનું કાર્યાલય
બ્લોકનંબર ૯, ૬ ઠો માળ,
સરદાર પટેલ ભવન,
નવા સચિવાલય, ગાંધીનગર
તારીખ : ૨૦.૦૧.૨૦૦૩

ક્રમાંક : રાચપ/ચટણ/પચત/તા.પં./વડગામ/૨૦૦૩

–: ચૂંટણીનું જાહેરનામું :–

બનાસકાંઠા જિલ્લાની વડગામ તાલુકા પંચાયતની સામાન્ય ચૂંટણી – ૨૦૦૩

(૧) ગુજરાત પંચાયત અધિનિયમ – ૧૯૯૩ ની કલમ – ૧૫ ની પેટા કલમ (૧) થી પ્રાપ્ત થયેલ સત્તાની રૂઈએ રાજ્ય ચૂંટણી પંચ રાજ્યની બનાસકાંઠા જિલ્લાની વડગામ તાલુકા પંચાયતના કલમ ૧૬(૨) તથા ૧૬(૩) મુજબ રાજ્ય ચૂંટણી પંચ તરફથી રચના કરેલ મતદાર વિભાગોની આ સાથેની અનુસૂચિમાં જણાવેલ બેઠકોની સામાન્ય ચૂંટણી તારીખ : ૧૬–૦૨–૨૦૦૩ ના રોજ યોજવાનું જાહેર કરે છે.

રાજ્ય ચૂંટણી પંચના હુકમથી

યુ. સી. રાણે,
સચિવ,
રાજ્ય ચૂંટણીપંચ,
ગાંધીનગર.

અનુસુચિ

જિલ્લાનું નામ : બનાસકાંઠા

તાલુકા પંચાયતનું નામ : વડગામ

અ.નં. (૧)	તાલુકા પંચાયતનું નામ (૨)	મતદાર મંડળની વિગત		ફાળવવામાં આવેલ બેઠકનો પ્રકાર (૫)
		સામાન્ય ક્રમાંક (૩)	મતદાર મંડળનું નામ (૪)	
૧	વડગામ	૧	બસુ	સામાન્ય સ્ત્રી
		૨	બાવલચુડી	અનુસુચિત જાતિ સ્ત્રી
		૩	ચંગવાડા	સામાજીક અને શૈક્ષણિક રીતે પછાત વર્ગ સ્ત્રી
		૪	છનિયાણા	અનુસુચિત જાતિ
		૫	છાપી	સામાજીક અને શૈક્ષણિક રીતે પછાત વર્ગ
		૬	ધોતા	બીન અનામત (સામાન્ય)
		૭	જલોત્રા	બીન અનામત (સામાન્ય)
		૮	કાલેડા	સામાન્ય સ્ત્રી
		૯	કરનાળા	અનુસુચિત જાતિ
		૧૦	કોદરામ	સામાન્ય સ્ત્રી
		૧૧	મગરવાડા	સામાન્ય સ્ત્રી
		૧૨	મજાદર	સામાન્ય સ્ત્રી
		૧૩	મેમદપુર	બીન અનામત (સામાન્ય)
		૧૪	મેતા	બીન અનામત (સામાન્ય)
		૧૫	મુમનવાસ	બીન અનામત (સામાન્ય)
		૧૬	નાંદોત્રા	બીન અનામત (સામાન્ય)
		૧૭	પાંચડા	બીન અનામત (સામાન્ય)
		૧૮	પસવાદળ	બીન અનામત (સામાન્ય)
		૧૯	પીલુચા	બીન અનામત (સામાન્ય)
		૨૦	તેનીવાડા	બીન અનામત (સામાન્ય)
		૨૧	વડગામ	બીન અનામત (સામાન્ય)

યુ. સી. રાણે
સચિવ,
રાજ્ય ચૂંટણી પંચ,
ગાંધીનગર

INDEX

રાજ્ય ચૂંટણી પંચનું કાર્યાલય
બ્લોકનંબર ૯, ૬ ઠો માળ,
સરદાર પટેલ ભવન,
નવા સચિવાલય, ગાંધીનગર
તારીખ : ૨૦.૦૧.૨૦૦૩

ક્રમાંક : રાચપ/ચટણ/પચત/તા.પં./વડગામ/૨૦૦૩

—: ચૂંટણીનું જાહેરનામું :—

બનાસકાંઠા જિલ્લાની વડગામ તાલુકા પંચાયત માટે આ સાથેની અનુસુચિમાં જણાવેલ મતદાર વિભાગોની બેઠકોની સામાન્ય ચૂંટણી યોજવા માટેનો તબકકાવાર કાર્યક્રમ ગુજરાત પંચાયત ચૂંટણી નિયમો ૧૯૯૪ ના નિયમ – ૯ ના પેટા નિયમ (૨) થી પ્રાપ્ત થયેલ સત્તાની રુઈએ રાજ્ય ચૂંટણી પંચ નીચે જણાવ્યા મુજબ નકકી કરે છે.

	તારીખ	સમય	સ્થળ
(ક) ઉમેદવારી પત્રો ભરવાની છેલ્લી તારીખ	૨૭.૦૧.૨૦૦૩	૧૫–૦૦ કલાક સુધી	ચૂંટણી અધિકારી નકકી કરે તે કચેરી ખાતે
(ખ) ઉમેદવારી પત્રોની ચકાસણીની તારીખ અને સ્થળ	૨૮.૦૧.૨૦૦૩	૧૧–૦૦ કલાક થી ચકાસણી પુરી થતાં સુધી	ચૂંટણી અધિકારીની કચેરી ખાતે
(ગ) ઉમેદવારી પત્રો પાછા ખેંચી લેવાની છેલ્લી તારીખ	૩૦.૦૧.૨૦૦૩	૧૫–૦૦ કલાક સુધી	ચૂંટણી અધિકારી નકકી કરે તે કચેરી ખાતે
(ઘ) આવશ્યક હોયતો મતદાનની તારીખ	૧૬.૦૨.૨૦૦૩		
(ચ) મતદાનનો સમય		સવારના ૮–૦૦ થી સાંજના ૫–૦૦ વાગ્યા સુધી	
(છ) મતદાનનું સ્થળ	જિલ્લા ચૂંટણી અધિકારીએ આખરી કરી જાહેર કરેલ મતદાન મથકો ઉપર.		
(જ) મતગણતરી માટેની તારીખ અને સમય	૧૯.૦૨.૨૦૦૩	સવારે ૯–૦૦ કલાકથી મતગણતરી પુરી થતાં સુધી	
(ઝ) ચુંટણી પૂરી થવા માટેની તારીખ	મતગણતરી પુરી થયા તારીખ થી સાતમો દિવસ અગર તા.૨૫/૦૨/૨૦૦૩		

રાજ્ય ચૂંટણી પંચના હુકમથી

યુ. સી. રાણે,
સચિવ,
રાજ્ય ચૂંટણીપંચ,
ગાંધીનગર.

INDEX

અનુસુચિ

જિલ્લાનું નામ : બનાસકાંઠા

તાલુકા પંચાયતનું નામ : વડગામ

અ.નં. (૧)	તાલુકા પંચાયતનું નામ (૨)	મતદાર મંડળની વિગત		ફાળવવામાં આવેલ બેઠકનો પ્રકાર (૫)
		સામાન્ય ક્રમાંક (૩)	મતદાર મંડળનું નામ (૪)	
૧	વડગામ	૧	બસુ	સામાન્ય સ્ત્રી
		૨	બાવલચુડી	અનુસુચિત જાતિ સ્ત્રી
		૩	ચંગવાડા	સામાજીક અને શૈક્ષણિક રીતે પછાત વર્ગ સ્ત્રી
		૪	છનિયાણા	અનુસુચિત જાતિ
		૫	છાપી	સામાજીક અને શૈક્ષણિક રીતે પછાત વર્ગ
		૬	ધોતા	બીન અનામત (સામાન્ય)
		૭	જલોત્રા	બીન અનામત (સામાન્ય)
		૮	કાલેડા	સામાન્ય સ્ત્રી
		૯	કરનાળા	અનુસુચિત જાતિ
		૧૦	કોદરામ	સામાન્ય સ્ત્રી
		૧૧	મગરવાડા	સામાન્ય સ્ત્રી
		૧૨	મજાદર	સામાન્ય સ્ત્રી
		૧૩	મેમદપુર	બીન અનામત (સામાન્ય)
		૧૪	મેતા	બીન અનામત (સામાન્ય)
		૧૫	મુમનવાસ	બીન અનામત (સામાન્ય)
		૧૬	નાંદોત્રા	બીન અનામત (સામાન્ય)
		૧૭	પાંચડા	બીન અનામત (સામાન્ય)
		૧૮	પસવાદળ	બીન અનામત (સામાન્ય)
		૧૯	પીલુચા	બીન અનામત (સામાન્ય)
		૨૦	તેનીવાડા	બીન અનામત (સામાન્ય)
		૨૧	વડગામ	બીન અનામત (સામાન્ય)

યુ. સી. રાણે,
સચિવ,
રાજ્ય ચૂંટણીપંચ,
ગાંધીનગર.

INDEX

રાજય ચૂંટણી પંચનું કાર્યાલય
બ્લોકનંબર ૯, ૬ ઠો માળ,
સરદાર પટેલ ભવન,
નવા સચિવાલય, ગાંધીનગર
તારીખ : ૨૦.૦૧.૨૦૦૩

ક્રમાંક : રાચપ/ચટણ/પચત/તા.પં./વાવ/૨૦૦૩

-: ચૂંટણીનું જાહેરનામું :-

બનાસકાંઠા જિલ્લાની વાવ તાલુકા પંચાયતની સામાન્ય ચૂંટણી – ૨૦૦૩

(૧) ગુજરાત પંચાયત અધિનિયમ – ૧૯૯૩ ની કલમ – ૧૫ ની પેટા કલમ (૧) થી પ્રાપ્ત થયેલ સત્તાની રૂઈએ રાજય ચૂંટણી પંચ રાજયની બનાસકાંઠા જિલ્લાની વાવ તાલુકા પંચાયતના કલમ ૧૬(૨) તથા ૧૬(૩) મુજબ રાજય ચૂંટણી પંચ તરફથી રચના કરેલ મતદાર વિભાગોની આ સાથેની અનુસૂચિમાં જણાવેલ બેઠકોની સામાન્ય ચૂંટણી તારીખ : ૧૬–૦૨–૨૦૦૩ ના રોજ યોજવાનું જાહેર કરે છે.

રાજય ચૂંટણી પંચના હુકમથી

યુ. સી. રાણે,
સચિવ,
રાજય ચૂંટણીપંચ,
ગાંધીનગર.

INDEX

અનુસુચિ

જિલ્લાનું નામ : બનાસકાંઠા

તાલુકા પંચાયતનું નામ : વાવ

અ.નં. (૧)	તાલુકા પંચાયતનું નામ (૨)	મતદાર મંડળની વિગત સામાન્ય ક્રમાંક (૩)	મતદાર મંડળનું નામ (૪)	ફાળવવામાં આવેલ બેઠકનો પ્રકાર (૫)
૧	વાવ	૧	બેણપ	સામાન્ય સ્ત્રી
		૨	ભાખરી	સામાન્ય સ્ત્રી
		૩	ભરડવા	સામાજીક અને શૈક્ષણિક રીતે પછાત વર્ગ સ્ત્રી
		૪	બુકણા	સામાજીક અને શૈક્ષણિક રીતે પછાત વર્ગ
		૫	ચુવા	બીન અનામત (સામાન્ય)
		૬	દૈયપ	સામાન્ય સ્ત્રી
		૭	ઢીમા	બીન અનામત (સામાન્ય)
		૮	ખીમાણાવાસ	અનુસુચિત જાતિ
		૯	કુંડાલીયા	સામાન્ય સ્ત્રી
		૧૦	લીંબુણી	સામાન્ય સ્ત્રી
		૧૧	માડકા	બીન અનામત (સામાન્ય)
		૧૨	માવસરી	બીન અનામત (સામાન્ય)
		૧૩	મોરીખા	બીન અનામત (સામાન્ય)
		૧૪	મોરવાડા	બીન અનામત (સામાન્ય)
		૧૫	પાડણ	અનુસુચિત જાતિ
		૧૬	સુઈગામ	બીન અનામત (સામાન્ય)
		૧૭	ટડાવ	બીન અનામત (સામાન્ય)
		૧૮	તીથગામ	અનુસુચિત જાતિ સ્ત્રી
		૧૯	ઉચોસણ	બીન અનામત (સામાન્ય)
		૨૦	વાંસરડા	બીન અનામત (સામાન્ય)
		૨૧	વાવ	બીન અનામત (સામાન્ય)

જુ. સી. રાણે
સચિવ,
રાજ્ય ચૂંટણી પંચ,
ગાંધીનગર

INDEX

રાજય ચૂંટણી પંચનું કાર્યાલય
બ્લોકનંબર ૯, ૬ ઠો માળ,
સરદાર પટેલ ભવન,
નવા સચિવાલય, ગાંધીનગર
તારીખ : ૨૦.૦૧.૨૦૦૩

ક્રમાંક : રાચપ/ચટણ/પચત/તા.પં./વાવ/૨૦૦૩

—: ચૂંટણીનું જાહેરનામું :—

બનાસકાંઠા જિલ્લાની વાવ તાલુકા પંચાયત માટે આ સાથેની અનુસુચિમાં જણાવેલ મતદાર વિભાગોની બેઠકોની સામાન્ય ચૂંટણી યોજવા માટેનો તબકકાવાર કાર્યક્રમ ગુજરાત પંચાયત ચૂંટણી નિયમો ૧૯૯૪ ના નિયમ – ૯ ના પેટા નિયમ (૨) થી પ્રાપ્ત થયેલ સત્તાની રુઈએ રાજય ચૂંટણી પંચ નીચે જણાવ્યા મુજબ નકકી કરે છે.

	તારીખ	સમય	સ્થળ
(ક) ઉમેદવારી પત્રો ભરવાની છેલ્લી તારીખ	૨૭.૦૧.૨૦૦૩	૧૫–૦૦ કલાક સુધી	ચૂંટણી અધિકારી નકકી કરે તે કચેરી ખાતે
(ખ) ઉમેદવારી પત્રોની ચકાસણીની તારીખ અને સ્થળ	૨૮.૦૧.૨૦૦૩	૧૧–૦૦ કલાક થી ચકાસણી પુરી થતાં સુધી	ચૂંટણી અધિકારીની કચેરી ખાતે
(ગ) ઉમેદવારી પત્રો પાછા ખેંચી લેવાની છેલ્લી તારીખ	૩૦.૦૧.૨૦૦૩	૧૫–૦૦ કલાક સુધી	ચૂંટણી અધિકારી નકકી કરે તે કચેરી ખાતે
(ઘ) આવશ્યક હોયતો મતદાનની તારીખ	૧૬.૦૨.૨૦૦૩		
(ચ) મતદાનનો સમય		સવારના ૮–૦૦ થી સાંજના ૫–૦૦ વાગ્યા સુધી	
(છ) મતદાનનું સ્થળ	જિલ્લા ચૂંટણી અધિકારીએ આખરી કરી જાહેર કરેલ મતદાન મથકો ઉપર.		
(જ) મતગણતરી માટેની તારીખ અને સમય	૧૯.૦૨.૨૦૦૩	સવારે ૯–૦૦ કલાકથી મતગણતરી પુરી થતાં સુધી	
(ઝ) ચુંટણી પૂરી થવા માટેની તારીખ	મતગણતરી પુરી થયા તારીખ થી સાતમો દિવસ અગર તા. ૨૫/૦૨/૨૦૦૩		

રાજય ચૂંટણી પંચના હુકમથી

યુ. સી. રાણે,
સચિવ,
રાજ્ય ચૂંટણીપંચ,
ગાંધીનગર.

INDEX

અનુસુચિ

જિલ્લાનું નામ : બનાસકાંઠા

તાલુકા પંચાયતનું નામ : વાવ

અ.નં.	તાલુકા પંચાયતનું નામ	મતદાર મંડળની વિગત		ફાળવવામાં આવેલ બેઠકનો પ્રકાર
		સામાન્ય ક્રમાંક	મતદાર મંડળનું નામ	
(૧)	(૨)	(૩)	(૪)	(૫)
૧	વાવ	૧	બેણપ	સામાન્ય સ્ત્રી
		૨	ભાખરી	સામાન્ય સ્ત્રી
		૩	ભરડવા	સામાજીક અને શૈક્ષણિક રીતે પછાત વર્ગ સ્ત્રી
		૪	બુકણા	સામાજીક અને શૈક્ષણિક રીતે પછાત વર્ગ
		૫	ચુવા	બીન અનામત (સામાન્ય)
		૬	દૈયપ	સામાન્ય સ્ત્રી
		૭	ઢીમા	બીન અનામત (સામાન્ય)
		૮	ખીમાણાવાસ	અનુસુચિત જાતિ
		૯	કુંડાલીયા	સામાન્ય સ્ત્રી
		૧૦	લીંબુણી	સામાન્ય સ્ત્રી
		૧૧	માડકા	બીન અનામત (સામાન્ય)
		૧૨	માવસરી	બીન અનામત (સામાન્ય)
		૧૩	મોરીખા	બીન અનામત (સામાન્ય)
		૧૪	મોરવાડા	બીન અનામત (સામાન્ય)
		૧૫	પાડણ	અનુસુચિત જાતિ
		૧૬	સુઈગામ	બીન અનામત (સામાન્ય)
		૧૭	ટડાવ	બીન અનામત (સામાન્ય)
		૧૮	તીથગામ	અનુસુચિત જાતિ સ્ત્રી
		૧૯	ઉચોસણ	બીન અનામત (સામાન્ય)
		૨૦	વાંસરડા	બીન અનામત (સામાન્ય)
		૨૧	વાવ	બીન અનામત (સામાન્ય)

યુ. સી. રાણે,
સચિવ,
રાજ્ય ચૂંટણીપંચ,
ગાંધીનગર.

INDEX

રાજ્ય ચૂંટણી પંચનું કાર્યાલય
બ્લોકનંબર ૯, ૬ ઠો માળ,
સરદાર પટેલ ભવન,
નવા સચિવાલય, ગાંધીનગર
તારીખ : ૨૦.૦૧.૨૦૦૩

ક્રમાંક : રાચપ/ચટણ/પચત/તા.પં./થરાદ/૨૦૦૩

—: ચૂંટણીનું જાહેરનામું :—

બનાસકાંઠા જિલ્લાની થરાદ તાલુકા પંચાયતની સામાન્ય ચૂંટણી – ૨૦૦૩

(૧) ગુજરાત પંચાયત અધિનિયમ – ૧૯૯૩ ની કલમ – ૧૫ ની પેટા કલમ (૧) થી પ્રાપ્ત થયેલ સત્તાની રૂઈએ રાજ્ય ચૂંટણી પંચ રાજ્યની બનાસકાંઠા જિલ્લાની થરાદ તાલુકા પંચાયતના કલમ ૧૬(૨) તથા ૧૬(૩) મુજબ રાજ્ય ચૂંટણી પંચ તરફથી રચના કરેલ મતદાર વિભાગોની આ સાથેની અનુસૂચિમાં જણાવેલ બેઠકોની સામાન્ય ચૂંટણી તારીખ : ૧૬–૦૨–૨૦૦૩ ના રોજ યોજવાનું જાહેર કરે છે.

રાજ્ય ચૂંટણી પંચના હુકમથી

યુ. સી. રાણે,
સચિવ,
રાજ્ય ચૂંટણીપંચ,
ગાંધીનગર.

INDEX

અનુસુચિ

જિલ્લાનું નામ : બનાસકાંઠા **તાલુકા પંચાયતનું નામ : થરાદ**

અ.નં. (૧)	તાલુકા પંચાયતનું નામ (૨)	મતદાર મંડળની વિગત સામાન્ય ક્રમાંક (૩)	મતદાર મંડળનું નામ (૪)	ફાળવવામાં આવેલ બેઠકનો પ્રકાર (૫)
૧	થરાદ	૧	આસોદર	સામાન્ય સ્ત્રી
		૨	ભલાસરા	સામાન્ય સ્ત્રી
		૩	ભાપી	સામાજીક અને શૈક્ષણિક રીતે પછાત વર્ગ સ્ત્રી
		૪	ભોરડુ	સામાજીક અને શૈક્ષણિક રીતે પછાત વર્ગ
		૫	ભોરોલ	બીન અનામત (સામાન્ય)
		૬	ડોડગામ	સામાન્ય સ્ત્રી
		૭	દુધવા	બીન અનામત (સામાન્ય)
		૮	ડુવા	બીન અનામત (સામાન્ય)
		૯	ઘોડાસર	બીન અનામત (સામાન્ય)
		૧૦	ઈઢાટા	અનુસુચિત જાતિ સ્ત્રી
		૧૧	જેતડા	સામાન્ય સ્ત્રી
		૧૨	ખોડા	સામાન્ય સ્ત્રી
		૧૩	લુવાણા	સામાન્ય સ્ત્રી
		૧૪	મડાલ	બીન અનામત (સામાન્ય)
		૧૫	મલુપુર	અનુસુચિત આદિ જાતિ
		૧૬	મોરથલ	બીન અનામત (સામાન્ય)
		૧૭	નારોલી	બીન અનામત (સામાન્ય)
		૧૮	પીલુડા	અનુસુચિત જાતિ
		૧૯	રડકા	અનુસુચિત જાતિ
		૨૦	રાહ	બીન અનામત (સામાન્ય)
		૨૧	સણાવીયા	બીન અનામત (સામાન્ય)
		૨૨	સવપુરા	બીન અનામત (સામાન્ય)
		૨૩	વડગામડા	બીન અનામત (સામાન્ય)

યુ. સી. રાણે,
સચિવ,
રાજય ચૂંટણીપંચ,
ગાંધીનગર.

INDEX

રાજ્ય ચૂંટણી પંચનું કાર્યાલય
બ્લોકનંબર ૯, ૬ ઠો માળ,
સરદાર પટેલ ભવન,
નવા સચિવાલય, ગાંધીનગર
તારીખ : ૨૦.૦૧.૨૦૦૩

ક્રમાંક : રાચપ/ચટણ/પચત/તા.પં./થરાદ/૨૦૦૩

–: ચૂંટણીનું જાહેરનામું :–

બનાસકાંઠા જિલ્લાની થરાદ તાલુકા પંચાયત માટે આ સાથેની અનુસુચિમાં જણાવેલ મતદાર વિભાગોની બેઠકોની સામાન્ય ચૂંટણી યોજવા માટેનો તબકકાવાર કાર્યક્રમ ગુજરાત પંચાયત ચૂંટણી નિયમો ૧૯૯૪ ના નિયમ – ૯ ના પેટા નિયમ (૨) થી પ્રાપ્ત થયેલ સત્તાની રુઈએ રાજ્ય ચૂંટણી પંચ નીચે જણાવ્યા મુજબ નકકી કરે છે.

	તારીખ	સમય	સ્થળ
(ક) ઉમેદવારી પત્રો ભરવાની છેલ્લી તારીખ	૨૭.૦૧.૨૦૦૩	૧૫–૦૦ કલાક સુધી	ચૂંટણી અધિકારી નકકી કરે તે કચેરી ખાતે
(ખ) ઉમેદવારી પત્રોની ચકાસણીની તારીખ અને સ્થળ	૨૮.૦૧.૨૦૦૩	૧૧–૦૦ કલાક થી ચકાસણી પુરી થતાં સુધી	ચૂંટણી અધિકારીની કચેરી ખાતે
(ગ) ઉમેદવારી પત્રો પાછા ખેંચી લેવાની છેલ્લી તારીખ	૩૦.૦૧.૨૦૦૩	૧૫–૦૦ કલાક સુધી	ચૂંટણી અધિકારી નકકી કરે તે કચેરી ખાતે
(ઘ) આવશ્યક હોયતો મતદાનની તારીખ	૧૬.૦૨.૨૦૦૩		
(ચ) મતદાનનો સમય		સવારના ૮–૦૦ થી સાંજના ૫–૦૦ વાગ્યા સુધી	
(છ) મતદાનનું સ્થળ	જિલ્લા ચૂંટણી અધિકારીએ આખરી કરી જાહેર કરેલ મતદાન મથકો ઉપર.		
(જ) મતગણતરી માટેની તારીખ અને સમય	૧૯.૦૨.૨૦૦૩	સવારે ૯–૦૦ કલાકથી મતગણતરી પુરી થતાં સુધી	
(ઝ) ચુંટણી પૂરી થવા માટેની તારીખ		મતગણતરી પુરી થયા તારીખ થી સાતમો દિવસ અગર તા.૨૫/૦૨/૨૦૦૩	

રાજ્ય ચૂંટણી પંચના હુકમથી

યુ. સી. રાણે,
સચિવ,
રાજ્ય ચૂંટણીપંચ,
ગાંધીનગર.

INDEX

અનુસુચિ

જિલ્લાનું નામ : બનાસકાંઠા — તાલુકા પંચાયતનું નામ : થરાદ

અ.નં.	તાલુકા પંચાયતનું નામ	મતદાર મંડળની વિગત		ફાળવવામાં આવેલ બેઠકનો પ્રકાર
		સામાન્ય ક્રમાંક	મતદાર મંડળનું નામ	
(૧)	(૨)	(૩)	(૪)	(૫)
૧	થરાદ	૧	આસોદર	સામાન્ય સ્ત્રી
		૨	ભલાસરા	સામાન્ય સ્ત્રી
		૩	ભાપી	સામાજીક અને શૈક્ષણિક રીતે પછાત વર્ગ સ્ત્રી
		૪	ભોરડુ	સામાજીક અને શૈક્ષણિક રીતે પછાત વર્ગ
		૫	ભોરોલ	બીન અનામત (સામાન્ય)
		૬	ડોડગામ	સામાન્ય સ્ત્રી
		૭	દુધવા	બીન અનામત (સામાન્ય)
		૮	ડુવા	બીન અનામત (સામાન્ય)
		૯	ઘોડાસર	બીન અનામત (સામાન્ય)
		૧૦	ઈઢાટા	અનુસુચિત જાતિ સ્ત્રી
		૧૧	જેતડા	સામાન્ય સ્ત્રી
		૧૨	ખોડા	સામાન્ય સ્ત્રી
		૧૩	લુવાણા	સામાન્ય સ્ત્રી
		૧૪	મડાલ	બીન અનામત (સામાન્ય)
		૧૫	મલુપુર	અનુસુચિત આદિ જાતિ
		૧૬	મોરથલ	બીન અનામત (સામાન્ય)
		૧૭	નારોલી	બીન અનામત (સામાન્ય)
		૧૮	પીલુડા	અનુસુચિત જાતિ
		૧૯	રડકા	અનુસુચિત જાતિ
		૨૦	રાહ	બીન અનામત (સામાન્ય)
		૨૧	સણાવીયા	બીન અનામત (સામાન્ય)
		૨૨	સવપુરા	બીન અનામત (સામાન્ય)
		૨૩	વડગામડા	બીન અનામત (સામાન્ય)

યુ. સી. રાણે
સચિવ,
રાજય ચૂંટણી પંચ,
ગાંધીનગર

INDEX

રાજ્ય ચૂંટણી પંચનું કાર્યાલય
બ્લોકનંબર ૯, ૬ ઠો માળ,
સરદાર પટેલ ભવન,
નવા સચિવાલય, ગાંધીનગર
તારીખ : ૨૦.૦૧.૨૦૦૩

ક્રમાંક : રાચપ/ચટણ/પચત/તા.પં./કાંકરેજ/૨૦૦૩

—: ચૂંટણીનું જાહેરનામું :—

બનાસકાંઠા જિલ્લાની કાંકરેજ તાલુકા પંચાયતની સામાન્ય ચૂંટણી – ૨૦૦૩

(૧) ગુજરાત પંચાયત અધિનિયમ – ૧૯૯૩ ની કલમ – ૧૫ ની પેટા કલમ (૧) થી પ્રાપ્ત થયેલ સત્તાની રૂઈએ રાજ્ય ચૂંટણી પંચ રાજ્યની બનાસકાંઠા જિલ્લાની કાંકરેજ તાલુકા પંચાયતના કલમ ૧૬(૨) તથા ૧૬(૩) મુજબ રાજ્ય ચૂંટણી પંચ તરફથી રચના કરેલ મતદાર વિભાગોની આ સાથેની અનુસૂચિમાં જણાવેલ બેઠકોની સામાન્ય ચૂંટણી તારીખ : ૧૬–૦૨–૨૦૦૩ ના રોજ યોજવાનું જાહેર કરે છે.

રાજ્ય ચૂંટણી પંચના હુકમથી,

યુ. સી. રાવે,
સચિવ,
રાજ્ય ચૂંટણીપંચ,
ગાંધીનગર.

INDEX

અનુસુચિ

જિલ્લાનું નામ : બનાસકાંઠા

તાલુકા પંચાયતનું નામ : કાંકરેજ

અ.નં. (૧)	તાલુકા પંચાયતનું નામ (૨)	મતદાર મંડળની વિગત સામાન્ય ક્રમાંક (૩)	મતદાર મંડળનું નામ (૪)	ફાળવવામાં આવેલ બેઠકનો પ્રકાર (૫)
૧	કાંકરેજ	૧	આંગણવાડા	સામાજીક અને શૈક્ષણિક રીતે પછાત વર્ગ સ્ત્રી
		૨	બુકોલી	સામાન્ય સ્ત્રી
		૩	ચાંગા	અનુસુચિત જાતિ
		૪	ચેખલા	સામાજીક અને શૈક્ષણિક રીતે પછાત વર્ગ
		૫	ડુંગરાસણ	બીન અનામત (સામાન્ય)
		૬	કાકર	બીન અનામત (સામાન્ય)
		૭	કંબોઈ	બીન અનામત (સામાન્ય)
		૮	ખારીયા	બીન અનામત (સામાન્ય)
		૯	ખીમાણા(પવાંસ)	બીન અનામત (સામાન્ય)
		૧૦	ખોડા	અનુસુચિત જાતિ
		૧૧	માંડલા	સામાન્ય સ્ત્રી
		૧૨	મોટા જામપુર	સામાન્ય સ્ત્રી
		૧૩	નાથપુરા	સામાન્ય સ્ત્રી
		૧૪	રાનેર	સામાન્ય સ્ત્રી
		૧૫	શિહોરી–૧	સામાન્ય સ્ત્રી
		૧૬	શિહોરી–૨	સામાન્ય સ્ત્રી
		૧૭	તાતીયાણા	બીન અનામત (સામાન્ય)
		૧૮	તેરવાડા	બીન અનામત (સામાન્ય)
		૧૯	થરા–૧	બીન અનામત (સામાન્ય)
		૨૦	થરા–૨	બીન અનામત (સામાન્ય)
		૨૧	ઉંબરી	બીન અનામત (સામાન્ય)
		૨૨	ઉણ	બીન અનામત (સામાન્ય)
		૨૩	વડા	બીન અનામત (સામાન્ય)

યુ. સી. રાણે,
સચિવ,
રાજ્ય ચૂંટણી પંચ,
ગાંધીનગર

INDEX

રાજય ચૂંટણી પંચનું કાર્યાલય
બ્લોકનંબર ૯, ૬ ઠો માળ,
સરદાર પટેલ ભવન,
નવા સચિવાલય, ગાંધીનગર
તારીખ : ૨૦.૦૧.૨૦૦૩

ક્રમાંક : રાચપ/ચટણ/પચત/તા.પં./કાંકરેજ/૨૦૦૩

-: ચૂંટણીનું જાહેરનામું :-

બનાસકાંઠા જિલ્લાની કાંકરેજ તાલુકા પંચાયત માટે આ સાથેની અનુસુચિમાં જણાવેલ મતદાર વિભાગોની બેઠકોની સામાન્ય ચૂંટણી યોજવા માટેનો તબકકાવાર કાર્યક્રમ ગુજરાત પંચાયત ચૂંટણી નિયમો ૧૯૯૪ ના નિયમ – ૯ ના પેટા નિયમ (૨) થી પ્રાપ્ત થયેલ સત્તાની રુઈએ રાજય ચૂંટણી પંચ નીચે જણાવ્યા મુજબ નકકી કરે છે.

	તારીખ	સમય	સ્થળ
(ક) ઉમેદવારી પત્રો ભરવાની છેલ્લી તારીખ	૨૭.૦૧.૨૦૦૩	૧૫–૦૦ કલાક સુધી	ચૂંટણી અધિકારી નકકી કરે તે કચેરી ખાતે
(ખ) ઉમેદવારી પત્રોની ચકાસણીની તારીખ અને સ્થળ	૨૮.૦૧.૨૦૦૩	૧૧–૦૦ કલાક થી ચકાસણી પુરી થતાં સુધી	ચૂંટણી અધિકારીની કચેરી ખાતે
(ગ) ઉમેદવારી પત્રો પાછા ખેંચી લેવાની છેલ્લી તારીખ	૩૦.૦૧.૨૦૦૩	૧૫–૦૦ કલાક સુધી	ચૂંટણી અધિકારી નકકી કરે તે કચેરી ખાતે
(ઘ) આવશ્યક હોયતો મતદાનની તારીખ	૧૬.૦૨.૨૦૦૩		
(ચ) મતદાનનો સમય		સવારના ૮–૦૦ થી સાંજના ૫–૦૦ વાગ્યા સુધી	
(છ) મતદાનનું સ્થળ		જિલ્લા ચૂંટણી અધિકારીએ આખરી કરી જાહેર કરેલ મતદાન મથકો ઉપર.	
(જ) મતગણતરી માટેની તારીખ અને સમય	૧૯.૦૨.૨૦૦૩	સવારે ૯–૦૦ કલાકથી મતગણતરી પુરી થતાં સુધી	
(ઝ) ચુંટણી પૂરી થવા માટેની તારીખ		મતગણતરી પુરી થયા તારીખ થી સાતમો દિવસ અગર ૨૫/૦૨/૨૦૦૩	

રાજય ચૂંટણી પંચના હુકમથી

યુ. સી. રાણે,
સચિવ,
રાજય ચૂંટણીપંચ,
ગાંધીનગર.

INDEX

અનુસૂચિ

જિલ્લાનું નામ : બનાસકાંઠા **તાલુકા પંચાયતનું નામ : કાંકરેજ**

અ.નં. (૧)	તાલુકા પંચાયતનું નામ (૨)	મતદાર મંડળની વિગત સામાન્ય ક્રમાંક (૩)	મતદાર મંડળનું નામ (૪)	ફાળવવામાં આવેલ બેઠકનો પ્રકાર (૫)
૧	કાંકરેજ	૧	આંગણવાડા	સામાજીક અને શૈક્ષણિક રીતે પછાત વર્ગ સ્ત્રી
		૨	બુકોલી	સામાન્ય સ્ત્રી
		૩	ચાંગા	અનુસુચિત જાતિ
		૪	ચેખલા	સામાજીક અને શૈક્ષણિક રીતે પછાત વર્ગ
		૫	ડુંગરાસણ	બીન અનામત (સામાન્ય)
		૬	કાકર	બીન અનામત (સામાન્ય)
		૭	કંબોઈ	બીન અનામત (સામાન્ય)
		૮	ખારીયા	બીન અનામત (સામાન્ય)
		૯	ખીમાણા(પવાંસ)	બીન અનામત (સામાન્ય)
		૧૦	ખોડા	અનુસુચિત જાતિ
		૧૧	માંડલા	સામાન્ય સ્ત્રી
		૧૨	મોટા જામપુર	સામાન્ય સ્ત્રી
		૧૩	નાથપુરા	સામાન્ય સ્ત્રી
		૧૪	રાનેર	સામાન્ય સ્ત્રી
		૧૫	શિહોરી–૧	સામાન્ય સ્ત્રી
		૧૬	શિહોરી–૨	સામાન્ય સ્ત્રી
		૧૭	તાતીયાણા	બીન અનામત (સામાન્ય)
		૧૮	તેરવાડા	બીન અનામત (સામાન્ય)
		૧૯	થરા–૧	બીન અનામત (સામાન્ય)
		૨૦	થરા–૨	બીન અનામત (સામાન્ય)
		૨૧	ઉંબરી	બીન અનામત (સામાન્ય)
		૨૨	ઉણ	બીન અનામત (સામાન્ય)
		૨૩	વડા	બીન અનામત (સામાન્ય)

યુ. સી. રાણે
સચિવ,
રાજ્ય ચૂંટણી પંચ,
ગાંધીનગર

INDEX

રાજ્ય ચૂંટણી પંચનું કાર્યાલય
બ્લોકનંબર ૯, ૬ ઠો માળ,
સરદાર પટેલ ભવન,
નવા સચિવાલય, ગાંધીનગર
તારીખ : ૨૦.૦૧.૨૦૦૩

ક્રમાંક : રાચપ/ચટણ/પચત/તા.પં./ડીસા/૨૦૦૩

—: ચૂંટણીનું જાહેરનામું :—

બનાસકાંઠા જિલ્લાની ડીસા તાલુકા પંચાયતની સામાન્ય ચૂંટણી – ૨૦૦૩

(૧) ગુજરાત પંચાયત અધિનિયમ – ૧૯૯૩ ની કલમ – ૧૫ ની પેટા કલમ (૧) થી પ્રાપ્ત થયેલ સત્તાની રૂઈએ રાજ્ય ચૂંટણી પંચ રાજ્યની બનાસકાંઠા જિલ્લાની ડીસા તાલુકા પંચાયતના કલમ ૧૬(૨) તથા ૧૬(૩) મુજબ રાજ્ય ચૂંટણી પંચ તરફથી રચના કરેલ મતદાર વિભાગોની આ સાથેની અનુસૂચિમાં જણાવેલ બેઠકોની સામાન્ય ચૂંટણી તારીખ : ૧૬–૦૨–૨૦૦૩ ના રોજ યોજવાનું જાહેર કરે છે.

રાજ્ય ચૂંટણી પંચના હુકમથી

યુ. સી. રાણે,
સચિવ,
રાજ્ય ચૂંટણીપંચ,
ગાંધીનગર.

INDEX

અનુસુચિ

જિલ્લાનું નામ : બનાસકાંઠા

તાલુકા પંચાયતનું નામ : ડીસા

અ.નં. (૧)	તાલુકા પંચાયતનું નામ (૨)	મતદાર મંડળની વિગત: સામાન્ય ક્રમાંક (૩)	મતદાર મંડળનું નામ (૪)	ફાળવવામાં આવેલ બેઠકનો પ્રકાર (૫)
૧	ડીસા	૧	આગથળા	સામાન્ય સ્ત્રી
		૨	આખોલ નાની	સામાન્ય સ્ત્રી
		૩	આસેડા	સામાન્ય સ્ત્રી
		૪	ભડથ	સામાજીક અને શૈક્ષણિક રીતે પછાત વર્ગ સ્ત્રી
		૫	છત્રાલા	સામાજીક અને શૈક્ષણિક રીતે પછાત વર્ગ
		૬	ઢુવા	સામાજીક અને શૈક્ષણિક રીતે પછાત વર્ગ
		૭	ધાડા	બીન અનામત (સામાન્ય)
		૮	જડીયાલી	બીન અનામત (સામાન્ય)
		૯	જૂના ડીસા	બીન અનામત (સામાન્ય)
		૧૦	કંસારી	સામાન્ય સ્ત્રી
		૧૧	કૂંચાવાડા	સામાન્ય સ્ત્રી
		૧૨	કુડા	બીન અનામત (સામાન્ય)
		૧૩	લાખણી	બીન અનામત (સામાન્ય)
		૧૪	લોરવાડા	અનુસુચિત જાતિ
		૧૫	લુણપુર	સામાન્ય સ્ત્રી
		૧૬	માલગઢ	સામાન્ય સ્ત્રી
		૧૭	મોટા કાપરા	અનુસુચિત જાતિ સ્ત્રી
		૧૮	મુડેઠા	સામાન્ય સ્ત્રી
		૧૯	નાંદલા	અનુસુચિત આદિ જાતિ
		૨૦	નાણી	અનુસુચિત જાતિ
		૨૧	નવા ભીલડી	બીન અનામત (સામાન્ય)
		૨૨	નેસડા જૂના	બીન અનામત (સામાન્ય)
		૨૩	રામસણ	બીન અનામત (સામાન્ય)
		૨૪	રાણપુર (આથમણો વાસ)	બીન અનામત (સામાન્ય)
		૨૫	રસાણા મોટા	બીન અનામત (સામાન્ય)
		૨૬	સમૌ મોટાવાસ	બીન અનામત (સામાન્ય)
		૨૭	સમૌ નાનાવાસ	બીન અનામત (સામાન્ય)
		૨૮	ટેટોડા	બીન અનામત (સામાન્ય)
		૨૯	વરણ	બીન અનામત (સામાન્ય)
		૩૦	વાસણા (જૂના ડીસા)	બીન અનામત (સામાન્ય)
		૩૧	ઝેરડા	બીન અનામત (સામાન્ય)

યુ. સી. રાણે,
સચિવ
રાજ્ય ચૂંટણી પંચ,
ગાંધીનગર.

INDEX

રાજ્ય ચૂંટણી પંચનું કાર્યાલય
બ્લોકનંબર ૯, ૬ ઠો માળ,
સરદાર પટેલ ભવન,
નવા સચિવાલય, ગાંધીનગર
તારીખ : ૨૦.૦૧.૨૦૦૩

ક્રમાંક : રાચપ/ચટણ/પચત/તા.પં./ડીસા/૨૦૦૩

–: ચૂંટણીનું જાહેરનામું :–

બનાસકાંઠા જિલ્લાની ડીસા તાલુકા પંચાયત માટે આ સાથેની અનુસુચિમાં જણાવેલ મતદાર વિભાગોની બેઠકોની સામાન્ય ચૂંટણી યોજવા માટેનો તબકકાવાર કાર્યક્રમ ગુજરાત પંચાયત ચૂંટણી નિયમો ૧૯૯૪ ના નિયમ – ૯ ના પેટા નિયમ (૨) થી પ્રાપ્ત થયેલ સત્તાની રુઈએ રાજ્ય ચૂંટણી પંચ નીચે જણાવ્યા મુજબ નકકી કરે છે.

	તારીખ	સમય	સ્થળ
(ક) ઉમેદવારી પત્રો ભરવાની છેલ્લી તારીખ	૨૭.૦૧.૨૦૦૩	૧૫–૦૦ કલાક સુધી	ચૂંટણી અધિકારી નકકી કરે તે કચેરી ખાતે
(ખ) ઉમેદવારી પત્રોની ચકાસણીની તારીખ અને સ્થળ	૨૮.૦૧.૨૦૦૩	૧૧–૦૦ કલાક થી ચકાસણી પુરી થતાં સુધી	ચૂંટણી અધિકારીની કચેરી ખાતે
(ગ) ઉમેદવારી પત્રો પાછા ખેંચી લેવાની છેલ્લી તારીખ	૩૦.૦૧.૨૦૦૩	૧૫–૦૦ કલાક સુધી	ચૂંટણી અધિકારી નકકી કરે તે કચેરી ખાતે
(ઘ) આવશ્યક હોયતો મતદાનની તારીખ	૧૬.૦૨.૨૦૦૩		
(ચ) મતદાનનો સમય		સવારના ૮–૦૦ થી સાંજના ૫–૦૦ વાગ્યા સુધી	
(છ) મતદાનનું સ્થળ	જિલ્લા ચૂંટણી અધિકારીએ આખરી કરી જાહેર કરેલ મતદાન મથકો ઉપર.		
(જ) મતગણતરી માટેની તારીખ અને સમય	૧૯.૦૨.૨૦૦૩	સવારે ૯–૦૦ કલાકથી મતગણતરી પુરી થતાં સુધી	
(ઝ) ચુંટણી પૂરી થવા માટેની તારીખ		મતગણતરી પુરી થયા તારીખ થી સાતમો દિવસ અગર તા.૨૫/૦૨/૨૦૦૩	

રાજ્ય ચૂંટણી પંચના હુકમથી

યુ. સી. રાણે,
સચિવ
રાજ્ય ચૂંટણી પંચ,
ગાંધીનગર.

INDEX

અનુસુચિ

જિલ્લાનું નામ : બનાસકાંઠા

તાલુકા પંચાયતનું નામ : ડીસા

અ.નં. (૧)	તાલુકા પંચાયતનું નામ (૨)	મતદાર મંડળની વિગત		ફાળવવામાં આવેલ બેઠકનો પ્રકાર (૫)
		સામાન્ય ક્રમાંક (૩)	મતદાર મંડળનું નામ (૪)	
૧	ડીસા	૧	આગથળા	સામાન્ય સ્ત્રી
		૨	આખોલ નાની	સામાન્ય સ્ત્રી
		૩	આસેડા	સામાન્ય સ્ત્રી
		૪	ભડથ	સામાજીક અને શૈક્ષણિક રીતે પછાત વર્ગ સ્ત્રી
		૫	છત્રાલા	સામાજીક અને શૈક્ષણિક રીતે પછાત વર્ગ
		૬	ઢુવા	સામાજીક અને શૈક્ષણિક રીતે પછાત વર્ગ
		૭	ધાડા	બીન અનામત (સામાન્ય)
		૮	જડીયાલી	બીન અનામત (સામાન્ય)
		૯	જૂના ડીસા	બીન અનામત (સામાન્ય)
		૧૦	કંસારી	સામાન્ય સ્ત્રી
		૧૧	કૂંચાવાડા	સામાન્ય સ્ત્રી
		૧૨	કુડા	બીન અનામત (સામાન્ય)
		૧૩	લાખણી	બીન અનામત (સામાન્ય)
		૧૪	લોરવાડા	અનુસુચિત જાતિ
		૧૫	લુણપુર	સામાન્ય સ્ત્રી
		૧૬	માલગઢ	સામાન્ય સ્ત્રી
		૧૭	મોટા કાપરા	અનુસુચિત જાતિ સ્ત્રી
		૧૮	સુડેઠા	સામાન્ય સ્ત્રી
		૧૯	નાંદલા	અનુસુચિત આદિ જાતિ
		૨૦	નાણી	અનુસુચિત જાતિ
		૨૧	નવા ભીલડી	બીન અનામત (સામાન્ય)
		૨૨	નેસડા જૂના	બીન અનામત (સામાન્ય)
		૨૩	રામસણ	બીન અનામત (સામાન્ય)
		૨૪	રાણપુર (આથમણો વાસ)	બીન અનામત (સામાન્ય)
		૨૫	રસાણા મોટા	બીન અનામત (સામાન્ય)
		૨૬	સમૌ મોટાવાસ	બીન અનામત (સામાન્ય)
		૨૭	સમૌ નાનાવાસ	બીન અનામત (સામાન્ય)
		૨૮	ટેટોડા	બીન અનામત (સામાન્ય)
		૨૯	વરણ	બીન અનામત (સામાન્ય)
		૩૦	વાસણા (જૂના ડીસા)	બીન અનામત (સામાન્ય)
		૩૧	ઝેરડા	બીન અનામત (સામાન્ય)

યુ. સી. રાણે,
સચિવ
રાજ્ય ચૂંટણી પંચ,
ગાંધીનગર.

INDEX

રાજ્ય ચૂંટણી પંચનું કાર્યાલય
બ્લોકનંબર ૯, ૬ ઠો માળ,
સરદાર પટેલ ભવન,
નવા સચિવાલય, ગાંધીનગર
તારીખ : ૨૦.૦૧.૨૦૦૩

ક્રમાંક : રાચપ/ચટણ/પચત/તા.પં./દાંતા/૨૦૦૩

—: ચૂંટણીનું જાહેરનામું :—

બનાસકાંઠા જિલ્લાની દાંતા તાલુકા પંચાયતની સામાન્ય ચૂંટણી – ૨૦૦૩

(૧) ગુજરાત પંચાયત અધિનિયમ – ૧૯૯૩ ની કલમ – ૧૫ ની પેટા કલમ (૧) થી પ્રાપ્ત થયેલ સત્તાની રૂઈએ રાજ્ય ચૂંટણી પંચ રાજ્યની બનાસકાંઠા જિલ્લાની દાંતા તાલુકા પંચાયતના કલમ ૧૬(૨) તથા ૧૬(૩) મુજબ રાજ્ય ચૂંટણી પંચ તરફથી રચના કરેલ મતદાર વિભાગોની આ સાથેની અનુસૂચિમાં જણાવેલ બેઠકોની સામાન્ય ચૂંટણી તારીખ : ૧૬–૦૨–૨૦૦૩ ના રોજ યોજવાનું જાહેર કરે છે.

રાજ્ય ચૂંટણી પંચના હુકમથી.

સુ. સી. રાણે,
સચિવ,
રાજ્ય ચૂંટણી પંચ,
ગાંધીનગર

INDEX

અનુસુચિ

જિલ્લાનું નામ : બનાસકાંઠા

તાલુકા પંચાયતનું નામ : દાંતા

અ.નં. (૧)	તાલુકા પંચાયતનું નામ (૨)	મતદાર મંડળની વિગત સામાન્ય ક્રમાંક (૩)	મતદાર મંડળનું નામ (૪)	ફાળવવામાં આવેલ બેઠકનો પ્રકાર (૫)
૧	દાંતા	૧	અંબાજી—૧	અનુસુચિત આદિ જાતિ
		૨	અંબાજી—૨	અનુસુચિત આદિ જાતિ સ્ત્રી
		૩	દલપુરા	સામાજીક અને શૈક્ષણિક રીતે પછાત વર્ગ સ્ત્રી
		૪	દાંતા	અનુસુચિત આદિ જાતિ
		૫	હડાદ	સામાજીક અને શૈક્ષણિક રીતે પછાત વર્ગ
		૬	જીતપુર	અનુસુચિત આદિ જાતિ
		૭	ખંઢોરા	સામાન્ય સ્ત્રી
		૮	કુંભારીયા	સામાન્ય સ્ત્રી
		૯	કુંડેલ	અનુસુચિત જાતિ
		૧૦	કુંવારસી	બીન અનામત (સામાન્ય)
		૧૧	માંકણચંપા	બીન અનામત (સામાન્ય)
		૧૨	માંકડી	બીન અનામત (સામાન્ય)
		૧૩	મોટાસડા	અનુસુચિત આદિ જાતિ
		૧૪	નવાવાસ(દાંતા)	અનુસુચિત આદિ જાતિ
		૧૫	પીપળાવાળી – વાવ	અનુસુચિત આદિ જાતિ સ્ત્રી
		૧૬	પુંજપુર	અનુસુચિત આદિ જાતિ સ્ત્રી
		૧૭	રંગપુર	અનુસુચિત આદિ જાતિ
		૧૮	રાણપુર	બીન અનામત (સામાન્ય)
		૧૯	સાંઢોસી	બીન અનામત (સામાન્ય)

યુ. સી. રાણે,
સચિવ
રાજ્ય ચૂંટણી પંચ,
ગાંધીનગર.

INDEX

રાજ્ય ચૂંટણી પંચનું કાર્યાલય
બ્લોકનંબર ૯, ૬ ઠો માળ,
સરદાર પટેલ ભવન,
નવા સચિવાલય, ગાંધીનગર
તારીખ : ૨૦.૦૧.૨૦૦૩

ક્રમાંક : રાચપ/ચટણ/પચત/તા.પં./દાંતા/૨૦૦૩

–: ચૂંટણીનું જાહેરનામું :–

બનાસકાંઠા જિલ્લાની દાંતા તાલુકા પંચાયત માટે આ સાથેની અનુસુચિમાં જણાવેલ મતદાર વિભાગોની બેઠકોની સામાન્ય ચૂંટણી યોજવા માટેનો તબકકાવાર કાર્યક્રમ ગુજરાત પંચાયત ચૂંટણી નિયમો ૧૯૯૪ ના નિયમ – ૯ ના પેટા નિયમ (૨) થી પ્રાપ્ત થયેલ સત્તાની રુઈએ રાજ્ય ચૂંટણી પંચ નીચે જણાવ્યા મુજબ નકકી કરે છે.

	તારીખ	સમય	સ્થળ
(ક) ઉમેદવારી પત્રો ભરવાની છેલ્લી તારીખ	૨૭.૦૧.૨૦૦૩	૧૫–૦૦ કલાક સુધી	ચૂંટણી અધિકારી નકકી કરે તે કચેરી ખાતે
(ખ) ઉમેદવારી પત્રોની ચકાસણીની તારીખ અને સ્થળ	૨૮.૦૧.૨૦૦૩	૧૧–૦૦ કલાક થી ચકાસણી પુરી થતાં સુધી	ચૂંટણી અધિકારીની કચેરી ખાતે
(ગ) ઉમેદવારી પત્રો પાછા ખેંચી લેવાની છેલ્લી તારીખ	૩૦.૦૧.૨૦૦૩	૧૫–૦૦ કલાક સુધી	ચૂંટણી અધિકારી નકકી કરે તે કચેરી ખાતે
(ઘ) આવશ્યક હોયતો મતદાનની તારીખ	૧૬.૦૨.૨૦૦૩		
(ચ) મતદાનનો સમય		સવારના ૮–૦૦ થી સાંજના ૫–૦૦ વાગ્યા સુધી	
(છ) મતદાનનું સ્થળ		જિલ્લા ચૂંટણી અધિકારીએ આખરી કરી જાહેર કરેલ મતદાન મથકો ઉપર.	
(જ) મતગણતરી માટેની તારીખ અને સમય	૧૯.૦૨.૨૦૦૩	સવારે ૯–૦૦ કલાકથી મતગણતરી પુરી થતાં સુધી	
(ઝ) ચુંટણી પૂરી થવા માટેની તારીખ		મતગણતરી પુરી થયા તારીખ થી સાતમો દિવસ અગર તા. ૨૫/૦૨/૨૦૦૩	

રાજ્ય ચૂંટણી પંચના હુકમથી

(યુ. સી. રાણે)
સચિવ,
રાજ્ય ચૂંટણી પંચ,
ગાંધીનગર

INDEX

અનુસુચિ

જિલ્લાનું નામ : બનાસકાંઠા

તાલુકા પંચાયતનું નામ : દાંતા

અ.નં. (૧)	તાલુકા પંચાયતનું નામ (૨)	મતદાર મંડળની વિગત સામાન્ય ક્રમાંક (૩)	મતદાર મંડળનું નામ (૪)	ફાળવવામાં આવેલ બેઠકનો પ્રકાર (૫)
૧	દાંતા	૧	અંબાજી—૧	અનુસુચિત આદિ જાતિ
		૨	અંબાજી—૨	અનુસુચિત આદિ જાતિ સ્ત્રી
		૩	દલપુરા	સામાજીક અને શૈક્ષણિક રીતે પછાત વર્ગ સ્ત્રી
		૪	દાંતા	અનુસુચિત આદિ જાતિ
		૫	હડાદ	સામાજીક અને શૈક્ષણિક રીતે પછાત વર્ગ
		૬	જીતપુર	અનુસુચિત આદિ જાતિ
		૭	ખંઢોરા	સામાન્ય સ્ત્રી
		૮	કુંભારીયા	સામાન્ય સ્ત્રી
		૯	કુંડેલ	અનુસુચિત જાતિ
		૧૦	કુંવારસી	બીન અનામત (સામાન્ય)
		૧૧	માંકણચંપા	બીન અનામત (સામાન્ય)
		૧૨	માંકડી	બીન અનામત (સામાન્ય)
		૧૩	મોટાસડા	અનુસુચિત આદિ જાતિ
		૧૪	નવાવાસ(દાંતા)	અનુસુચિત આદિ જાતિ
		૧૫	પીપળાવાળી — વાવ	અનુસુચિત આદિ જાતિ સ્ત્રી
		૧૬	પુંજપુર	અનુસુચિત આદિ જાતિ સ્ત્રી
		૧૭	રંગપુર	અનુસુચિત આદિ જાતિ
		૧૮	રાણપુર	બીન અનામત (સામાન્ય)
		૧૯	સાંઢોસી	બીન અનામત (સામાન્ય)

યુ. સી. રાણે,
સચિવ
રાજ્ય ચૂંટણી પંચ,
ગાંધીનગર.

સરકારી મધ્યસ્થ મુદ્રણાલય, ગાંધીનગર.

INDEX

Extra No. 45

REGISTERED NO. G/GNR/2

©

सत्यमेव जयते

The Gujarat Government Gazette

EXTRAORDINARY

PUBLISHED BY AUTHORITY

Vol. XLIV] MONDAY, JANUARY 20, 2003/PAUSA 30, 1924

Separate paging is given to this Part in order that it may be filed as a Separate Compilation.

PART IV—C

Statutory Rules and Orders (other than those published in Parts I, I-A and I-L) made by Statutory Authorities other than the Government of Gujarat including those made by the Government of India, the High Court, the Director of Municipalities, the Commissioner of Police, the Director of Prohibition and excise, the District Magistrates and the Election Commission, Election Tribunals, Returning Officers and other authorities, under the Election Commission.

રાજ્ય ચૂંટણી પંચનું કાર્યાલય
બ્લોક નંબર : ૯, ૬ ઠ્ઠો માળ
સરદાર પટેલ ભવન,
નવા સચિવાલય,ગાંધીનગર.
તારીખ : ૨૦–૦૧–૨૦૦૩

ક્રમાંક : રાચપ/ચટણ/પચત/જી.પં./ખેડા/૨૦૦૩

ચૂંટણીનું જાહેરનામું

ખેડા જિલ્લાની ખેડા જિલ્લા પંચાયતની સામાન્ય ચૂંટણી ૨૦૦૩

(૧) ગુજરાત પંચાયત અધિનિયમ ૧૯૯૩ ની કલમ –૧૫ ની પેટા કલમ (૧) થી પ્રાપ્ત થયેલ સત્તાની રૂઈએ રાજય ચૂંટણી પંચ, રાજય ની ખેડા જિલ્લાની ખેડા જિલ્લા પંચાયત ના કલમ ૧૬(૩) મુજબ રાજય ચૂંટણી પંચ તરફથી રચના કરેલ મતદાર વિભાગોની આ સાથેની અનુસૂચિમાં જણાવેલ બેઠકોની સામાન્ય ચૂંટણી તા.૧૬–૦૨–૨૦૦૩ ના રોજ યોજવાનું જાહેર કરેછે.

રાજય ચૂંટણી પંચના હુકમથી,

યુ. સી. રાણે,
સચિવ
રાજ્ય ચૂંટણી પંચ,
ગાંધીનગર.

અનુસૂચિ

જિલ્લાનું નામ – ખેડા   જિલ્લાપંચાયતનું નામ : ખેડા

અ.ન	જિલ્લા પંચાયત નુ નામ	મતદાર મંડળની વિગત		તાલુકા પંચાયતનું નામ	ફાળવવામાં આવેલ બેઠકનો પ્રકાર
		સામાન્ય ક્રમાંક	મતદાર મંડળ નુ નામ		
૧	૨	૩(૧)	૩(૨)	૪	૫
	ખેડા	૧	અલીણા	મહુધા	સામાજિક અને શૈક્ષણિક રીતે પછાતવર્ગ સ્ત્રી
		૨	અલવા	કપડવંજ	સામાજિક અને શૈક્ષણિક રીતે પછાતવર્ગ
		૩	અંઘાડી	ઠાસરા	અનુસૂચિત જાતિ
		૪	અંતીસર	કપડવંજ	સામાજીક અને શૈક્ષણિક રીતે પછાતવર્ગ
		૫	બારમુવાડા	મહેમદાવાદ	સામાજીક અને શૈક્ષણિક રીતે પછાતવર્ગ
		૬	બેટાવાડા	કપડવંજ	સામાન્ય સ્ત્રી
		૭	છીપડી	કઠલાલ	સામાન્ય સ્ત્રી
		૮	છીપીયાલ	કઠલાલ	સામાન્ય સ્ત્રી
		૯	ડભાણ	નડીયાદ	સામાન્ય સ્ત્રી
		૧૦	ડેભારી	વિરપુર	સામાન્ય સ્ત્રી
		૧૧	ઢુણાદરા	ઠાસરા	સામાન્ય સ્ત્રી
		૧૨	કાલસર	ઠાસરા	સામાન્ય સ્ત્રી
		૧૩	કંજરી	નડીયાદ	સામાન્ય સ્ત્રી
		૧૪	કઠલાલ	કઠલાલ	સામાન્ય સ્ત્રી
		૧૫	કુણી	ઠાસરા	સામાન્ય સ્ત્રી
		૧૬	લસુન્દ્રા	કઠલાલ	સામાન્ય સ્ત્રી
		૧૭	લીબાસી	માતર	બિન અનામત (સામાન્ય)
		૧૮	મહીજ	ખેડા	અનુસૂચિત આદિજાતિ
		૧૯	માતર	માતર	બિન અનામત (સામાન્ય)
		૨૦	મોદજ	મહેમદાવાદ	બિન અનામત (સામાન્ય)
		૨૧	નેનપુર	મહેમદાવાદ	બિન અનામત (સામાન્ય)
		૨૨	પાલી	ઠાસરા	બિન અનામત (સામાન્ય)
		૨૩	પાંડવા	બાલાસિનોર	બિન અનામત (સામાન્ય)
		૨૪	પીજ	નડીયાદ	બિન અનામત (સામાન્ય)
		૨૫	પિપલવાડા	ઠાસરા	બિન અનામત (સામાન્ય)
		૨૬	રઢુ	ખેડા	અનુસૂચિત જાતિ સ્ત્રી
		૨૭	રૂદણ	મહેમદાવાદ	બિન અનામત (સામાન્ય)
		૨૮	સંધાણા	માતર	બિન અનામત (સામાન્ય)

INDEX

૧	૨	૩(૧)	૩(૨)	૪	૫
	ખેડા	૨૯	સીજીવાડા	માતર	બિન અનામત (સામાન્ય)
		૩૦	સોડપુર	નડીયાદ	બિન અનામત (સામાન્ય)
		૩૧	ઠાસરા	ઠાસરા	બિન અનામત (સામાન્ય)
		૩૨	તોરણા	કપડવંજ	બિન અનામત (સામાન્ય)
		૩૩	ઉતરસંડા	નડીયાદ	બિન અનામત (સામાન્ય)
		૩૪	વડદલા	બાલાસિનોર	બિન અનામત (સામાન્ય)
		૩૫	વડથલ	મહુધા	બિન અનામત (સામાન્ય)
		૩૬	વડોલ	કપડવંજ	બિન અનામત (સામાન્ય)
		૩૭	વાંઠવાળી	મહેમદાવાદ	બિન અનામત (સામાન્ય)
		૩૮	વસો	નડીયાદ	બિન અનામત (સામાન્ય)
		૩૯	વિરપુર	વિરપુર	બિન અનામત (સામાન્ય)

યુ. સી. રાણે,
સચિવ
રાજ્ય ચૂંટણી પંચ,
ગાંધીનગર.

રાજ્ય ચૂંટણી પંચનું કાર્યાલય
બ્લોક નંબર : ૯, ૬ ઠ્ઠો માળ
સરદાર પટેલ ભવન,
નવા સચિવાલય, ગાંધીનગર.
તારીખ : ૨૦–૦૧–૨૦૦૩

ક્રમાંક : રાચપ/ચટણ/પચત/જિ.પં./ખેડા/૨૦૦૩

: ચૂંટણીનું જાહેરનામું :

ખેડા જિલ્લાની ખેડા જિલ્લા પંચાયત માટે આ સાથેની અનુસૂચિમાં જણાવેલ મતદાર વિભાગોની બેઠકોની સામાન્ય ચૂંટણી યોજવા માટેનો તબકકાવાર કાર્યક્રમ ગુજરાત પંચાયત ચૂંટણી નિયમો ૧૯૯૪ના નિયમ –૯ ના પેટા નિયમ (૨) થી પ્રાપ્ત થયેલ સત્તાની રૂઈએ રાજ્ય ચૂંટણી પંચ નીચે જણાવ્યા મુજબ નકકી કરે છે.

	તારીખ	**સમય**	**સ્થળ**
(ક) ઉમેદવારીપત્રો ભરવાની છેલ્લી તારીખ	૨૭–૦૧–૨૦૦૩	૧૧–૦૦ કલાક થી ૧૫.૦૦ કલાક સુધી	ચૂંટણી અધિકારી નકકી કરે તે કચેરી ખાતે
(ખ) ઉમેદવારીપત્રોની ચકાસણીની તારીખ અને સ્થળ	૨૮–૦૧–૨૦૦૩	૧૧.૦૦ કલાક થી ચકાસણી પૂરી થતાં સુધી	ચૂંટણી અધિકારીની કચેરી ખાતે
(ગ) ઉમેદવારી પાછી ખેંચી લેવાની છેલ્લી તારીખ	૩૦–૦૧–૨૦૦૩	૧૫.૦૦ કલાક સુધી	ચૂંટણી અધિકારી નકકી કરે તે કચેરી ખાતે
(ઘ) આવશ્યક હોય તો મતદાનની તારીખ	૧૬–૦૨–૨૦૦૩		
(ચ) મતદાનનો સમય	સવારના ૮.૦૦ થી સાંજના ૫.૦૦ વાગ્યા સુધી		
(છ) મતદાનનું સ્થળ	જિલ્લા ચૂંટણી અધિકારીએ આખરી કરી જાહેર કરેલ મતદાન મથકો ઉપર		
(જ) મતગણતરી માટેની તારીખ તથા સમય	૧૯–૦૨–૨૦૦૩ સવારે ૯.૦૦ કલાકથી મગણતરી પુરી થતાં સુધી		
(ઝ) ચૂંટણી પ્રક્રિયા પૂરી થવા માટેની તારીખ	મતગણતરી પુરી થયા તારીખથી સાતમો દિવસ અગર તા. ૨૫–૦૨–૨૦૦૩		

રાજ્ય ચૂંટણી પંચના હુકમથી

યુ. સી. રાણે,
સચિવ
રાજ્ય ચૂંટણી પંચ,
ગાંધીનગર.

INDEX

અનુસૂચિ

જિલ્લાનું નામ — ખેડા જિલ્લાપંચાયતનું નામ : ખેડા

અ.ન	જિલ્લા પંચાયત નુ નામ	મતદાર મંડળની વિગત		તાલુકા પંચાયતનું નામ	ફાળવવામાં આવેલ બેઠકનો પ્રકાર
		સામાન્ય ક્રમાંક	મતદાર મંડળ નુ નામ		
૧	૨	૩(૧)	૩(૨)	૪	૫
	ખેડા	૧	અલીણા	મહુધા	સામાજિક અને શૈક્ષણિક રીતે પછાતવર્ગ સ્ત્રી
		૨	અંલવા	કપડવંજ	સામાજિક અને શૈક્ષણિક રીતે પછાતવર્ગ
		૩	અંઘાડી	ઠાસરા	અનુસૂચિત જાતિ
		૪	અંતીસર	કપડવંજ	સામાજીક અને શૈક્ષણિક રીતે પછાતવર્ગ
		૫	બારમુવાડા	મહેમદાવાદ	સામાજીક અને શૈક્ષણિક રીતે પછાતવર્ગ
		૬	બેટાવાડા	કપડવંજ	સામાન્ય સ્ત્રી
		૭	છીપડી	કઠલાલ	સામાન્ય સ્ત્રી
		૮	છીપીયાલ	કઠલાલ	સામાન્ય સ્ત્રી
		૯	ડભાણ	નડીયાદ	સામાન્ય સ્ત્રી
		૧૦	ડેભારી	વિરપુર	સામાન્ય સ્ત્રી
		૧૧	ઢુણાદરા	ઠાસરા	સામાન્ય સ્ત્રી
		૧૨	કાલસર	ઠાસરા	સામાન્ય સ્ત્રી
		૧૩	કંજરી	નડીયાદ	સામાન્ય સ્ત્રી
		૧૪	કઠલાલ	કઠલાલ	સામાન્ય સ્ત્રી
		૧૫	કુણી	ઠાસરા	સામાન્ય સ્ત્રી
		૧૬	લસુન્દ્રા	કઠલાલ	સામાન્ય સ્ત્રી
		૧૭	લીંબાસી	માતર	બિન અનામત (સામાન્ય)
		૧૮	મહીજ	ખેડા	અનુસૂચિત આદિજાતિ
		૧૯	માતર	માતર	બિન અનામત (સામાન્ય)
		૨૦	સોદજ	મહેમદાવાદ	બિન અનામત (સામાન્ય)
		૨૧	નેનપુર	મહેમદાવાદ	બિન અનામત (સામાન્ય)
		૨૨	પાલી	ઠાસરા	બિન અનામત (સામાન્ય)
		૨૩	પાંડવા	બાલાસિનોર	બિન અનામત (સામાન્ય)
		૨૪	પીજ	નડીયાદ	બિન અનામત (સામાન્ય)
		૨૫	પિપલવાડા	ઠાસરા	બિન અનામત (સામાન્ય)
		૨૬	રઢું	ખેડા	અનુસૂચિત જાતિ સ્ત્રી
		૨૭	રૂદણ	મહેમદાવાદ	બિન અનામત (સામાન્ય)
		૨૮	સંધાણા	માતર	બિન અનામત (સામાન્ય)

૧	૨	૩(૧)	૩(૨)	૪	૫
	ખેડા	૨૯	સીજીવાડા	માંતર	બિન અનામત (સામાન્ય)
		૩૦	સોડપુર	નડીયાદ	બિન અનામત (સામાન્ય)
		૩૧	ઠાસરા	ઠાસરા	બિન અનામત (સામાન્ય)
		૩૨	તોરણા	કપડવંજ	બિન અનામત (સામાન્ય)
		૩૩	ઉતરસંડા	નડીયાદ	બિન અનામત (સામાન્ય)
		૩૪	વડદલા	બાલાસિનોર	બિન અનામત (સામાન્ય)
		૩૫	વડથલ	મહુધા	બિન અનામત (સામાન્ય)
		૩૬	વડોલ	કપડવંજ	બિન અનામત (સામાન્ય)
		૩૭	વાંઠવાળી	મહેમદાવાદ	બિન અનામત (સામાન્ય)
		૩૮	વસો	નડીયાદ	બિન અનામત (સામાન્ય)
		૩૯	વિરપુર	વિરપુર	બિન અનામત (સામાન્ય)

યુ. સી. રાણે
સચિવ
રાજય ચૂંટણી પંચ
ગાંધીનગર

સરકારી મધ્યસ્થ મુદ્રણાલય, ગાંધીનગર.

INDEX

Extra No. 46

REGISTERED NO. G/GNR/2

©

सत्यमेव जयते

The Gujarat Government Gazette

EXTRAORDINARY

PUBLISHED BY AUTHORITY

Vol. XLIV] MONDAY, JANUARY 20, 2003/PAUSA 30, 1924

Separate paging is given to this Part in order that it may be filed as a Separate Compilation.

PART IV—C

Statutory Rules and Orders (other than those published in Parts I, I-A and I-L) made by Statutory Authorities other than the Government of Gujarat including those made by the Government of India, the High Court, the Director of Municipalities, the Commissioner of Police, the Director of Prohibition and excise, the District Magistrates and the Election Commission, Election Tribunals, Returning Officers and other authorities, under the Election Commission.

રાજય ચૂંટણી પંચનું કાર્યાલય
બ્લોકનંબર ૯, ૬ ઠો માળ,
સરદાર પટેલ ભવન,
નવા સચિવાલય, ગાંધીનગર
તારીખ : ૨૦.૦૧.૨૦૦૩

ક્રમાંક : રાચપ/ચટણ/પચન/તા.પં./કપડવંજ/૨૦૦૩

—: ચૂંટણીનું જાહેરનામું :—

ખેડા જિલ્લાની કપડવંજ તાલુકા પંચાયતની સામાન્ય ચૂંટણી – ૨૦૦૩

(૧) ગુજરાત પંચાયત અધિનિયમ – ૧૯૯૩ ની કલમ – ૧૫ ની પેટા કલમ (૧) થી પ્રાપ્ત થયેલ સત્તાની રૂઈએ રાજય ચૂંટણી પંચ રાજયની ખેડા જિલ્લાની કપડવંજ તાલુકા પંચાયતના કલમ ૧૬(૨) તથા ૧૬(૩) મુજબ રાજય ચૂંટણી પંચ તરફથી રચના કરેલ મતદાર વિભાગોની આ સાથેની અનુસૂચિમાં જણાવેલ બેઠકોની સામાન્ય ચૂંટણી તારીખ : ૧૬–૦૨–૨૦૦૩ ના રોજ યોજવાનું જાહેર કરે છે.

રાજય ચૂંટણી પંચના હુકમથી,

યુ. સી. રાણે,
સચિવ
રાજય ચૂંટણી પંચ,
ગાંધીનગર.

અનુસુચિ

જિલ્લાનું નામ : ખેડા

તાલુકા પંચાયતનું નામ : કપડવંજ

અ.નં. (૧)	તાલુકા પંચાયતનું નામ (૨)	મતદાર મંડળની વિગત સામાન્ય ક્રમાંક (૩)	મતદાર મંડળનું નામ (૪)	ફાળવવામાં આવેલ બેઠકનો પ્રકાર (૫)
૧	કપડવંજ	૧	અલવા	સામાજીક અને શૈક્ષણિક રીતે પછાત વર્ગ સ્ત્રી
		૨	આંબલિયારા	સામાજીક અને શૈક્ષણિક રીતે પછાત વર્ગ
		૩	અંતિસર	સામાન્ય સ્ત્રી
		૪	આંત્રોલી	સામાન્ય સ્ત્રી
		૫	આંતરસુબા	સામાન્ય સ્ત્રી
		૬	બેટાવાડા	સામાન્ય સ્ત્રી
		૭	ભૂતિયા	સામાન્ય સ્ત્રી
		૮	દંતાલી	અનુસુચિત જાતિ
		૯	લેટર	સામાન્ય સ્ત્રી
		૧૦	માલ ઈટાડી પગી ભાગ	બીન અનામત (સામાન્ય)
		૧૧	મોટી ઝેર	બીન અનામત (સામાન્ય)
		૧૨	નવાગામ	બીન અનામત (સામાન્ય)
		૧૩	નિરમાલી	બીન અનામત (સામાન્ય)
		૧૪	પુનાદ્રા	બીન અનામત (સામાન્ય)
		૧૫	સાવલી	બીન અનામત (સામાન્ય)
		૧૬	તૈયબપુર	બીન અનામત (સામાન્ય)
		૧૭	તેલનાર	બીન અનામત (સામાન્ય)
		૧૮	તોરણા	બીન અનામત (સામાન્ય)
		૧૯	વડોલ	બીન અનામત (સામાન્ય)
		૨૦	વઘાસ	બીન અનામત (સામાન્ય)
		૨૧	ઝંડા	બીન અનામત (સામાન્ય)

યુ. સી. રાણે
સચિવ,
રાજ્ય ચૂંટણી પંચ,
ગાંધીનગર

INDEX

રાજ્ય ચૂંટણી પંચનું કાર્યાલય
બ્લોકનંબર ૯, ૬ ઠો માળ,
સરદાર પટેલ ભવન,
નવા સચિવાલય, ગાંધીનગર
તારીખ : ૨૦.૦૧.૨૦૦૩

ક્રમાંક : રાચપ/ચટણ/પચત/તા.પં./કપડવંજ/૨૦૦૩

–: ચૂંટણીનું જાહેરનામું :–

ખેડા જિલ્લાની કપડવંજ તાલુકા પંચાયત માટે આ સાથેની અનુસુચિમાં જણાવેલ મતદાર વિભાગોની બેઠકોની સામાન્ય ચૂંટણી યોજવા માટેનો તબક્કાવાર કાર્યક્રમ ગુજરાત પંચાયત ચૂંટણી નિયમો ૧૯૯૪ ના નિયમ – ૯ ના પેટા નિયમ (૨) થી પ્રાપ્ત થયેલ સત્તાની રુઈએ રાજ્ય ચૂંટણી પંચ નીચે જણાવ્યા મુજબ નક્કી કરે છે.

	તારીખ	સમય	સ્થળ
(ક) ઉમેદવારી પત્રો ભરવાની છેલ્લી તારીખ	૨૭.૦૧.૨૦૦૩	૧૫–૦૦ કલાક સુધી	ચૂંટણી અધિકારી નક્કી કરે તે કચેરી ખાતે
(ખ) ઉમેદવારી પત્રોની ચકાસણીની તારીખ અને સ્થળ	૨૮.૦૧.૨૦૦૩	૧૧–૦૦ કલાક થી ચકાસણી પુરી થતાં સુધી	ચૂંટણી અધિકારીની કચેરી ખાતે
(ગ) ઉમેદવારી પત્રો પાછા ખેંચી લેવાની છેલ્લી તારીખ	૩૦.૦૧.૨૦૦૩	૧૫–૦૦ કલાક સુધી	ચૂંટણી અધિકારી નક્કી કરે તે કચેરી ખાતે
(ઘ) આવશ્યક હોયતો મતદાનની તારીખ	૧૬.૦૨.૨૦૦૩		
(ચ) મતદાનનો સમય		સવારના ૮–૦૦ થી સાંજના ૫–૦૦ વાગ્યા સુધી	
(છ) મતદાનનું સ્થળ	જિલ્લા ચૂંટણી અધિકારીએ આખરી કરી જાહેર કરેલ મતદાન મથકો ઉપર.		
(જ) મતગણતરી માટેની તારીખ અને સમય	૧૯.૦૨.૨૦૦૩	સવારે ૯–૦૦ કલાકથી મતગણતરી પુરી થતાં સુધી	
(ઝ) ચુંટણી પૂરી થવા માટેની તારીખ		મતગણતરી પુરી થયા તારીખ થી સાતમો દિવસ અગર તા. ૨૫/૦૨/૨૦૦૩	

રાજ્ય ચૂંટણી પંચના હુકમથી

યુ. સી. રાણે
સચિવ,
રાજ્ય ચૂંટણી પંચ,
ગાંધીનગર

INDEX

અનુસુચિ

જિલ્લાનું નામ : ખેડા   તાલુકા પંચાયતનું નામ : કપડવંજ

અ.નં.	તાલુકા પંચાયતનું નામ	મતદાર મંડળની વિગત		ફાળવવામાં આવેલ બેઠકનો પ્રકાર
		સામાન્ય ક્રમાંક	મતદાર મંડળનું નામ	
(૧)	(૨)	(૩)	(૪)	(૫)
૧	કપડવંજ	૧	અલવા	સામાજીક અને શૈક્ષણિક રીતે પછાત વર્ગ સ્ત્રી
		૨	આંબલિયારા	સામાજીક અને શૈક્ષણિક રીતે પછાત વર્ગ
		૩	અંતિસર	સામાન્ય સ્ત્રી
		૪	આંત્રોલી	સામાન્ય સ્ત્રી
		૫	આંતરસુબા	સામાન્ય સ્ત્રી
		૬	બેટાવાડા	સામાન્ય સ્ત્રી
		૭	ભૂતિયા	સામાન્ય સ્ત્રી
		૮	દંતાલી	અનુસુચિત જાતિ
		૯	લેટર	સામાન્ય સ્ત્રી
		૧૦	માલ ઈટાડી પશ્ચી ભાગ	બીન અનામત (સામાન્ય)
		૧૧	મોટી ઝેર	બીન અનામત (સામાન્ય)
		૧૨	નવાગામ	બીન અનામત (સામાન્ય)
		૧૩	નિરમાલી	બીન અનામત (સામાન્ય)
		૧૪	પુનાદ્રા	બીન અનામત (સામાન્ય)
		૧૫	સાવલી	બીન અનામત (સામાન્ય)
		૧૬	તૈયબપુર	બીન અનામત (સામાન્ય)
		૧૭	તેલનાર	બીન અનામત (સામાન્ય)
		૧૮	તોરણા	બીન અનામત (સામાન્ય)
		૧૯	વડોલ	બીન અનામત (સામાન્ય)
		૨૦	વઘાસ	બીન અનામત (સામાન્ય)
		૨૧	ઝંડા	બીન અનામત (સામાન્ય)

યુ. સી. રાણે,
સચિવ
(યુ. રાજ્ય ચૂંટણી પંચ,
ગાંધીનગર.
રાજ્ય ચૂંટણી પંચ,
ગાંધીનગર

રાજ્ય ચૂંટણી પંચનું કાર્યાલય
બ્લોકનંબર ૯, ૬ ઠો માળ,
સરદાર પટેલ ભવન,
નવા સચિવાલય, ગાંધીનગર
તારીખ : ૨૦.૦૧.૨૦૦૩

ક્રમાંક : રાચપ/ચટણ/પચત/તા.પં./કઠલાલ/૨૦૦૩

—: ચૂંટણીનું જાહેરનામું :—

ખેડા જિલ્લાની કઠલાલ તાલુકા પંચાયતની સામાન્ય ચૂંટણી – ૨૦૦૩

(૧) ગુજરાત પંચાયત અધિનિયમ – ૧૯૯૩ ની કલમ – ૧૫ ની પેટા કલમ (૧) થી પ્રાપ્ત થયેલ સત્તાની રૂઈએ રાજ્ય ચૂંટણી પંચ રાજ્યની ખેડા જિલ્લાની કઠલાલ તાલુકા પંચાયતના કલમ ૧૬(૨) તથા ૧૬(૩) મુજબ રાજ્ય ચૂંટણી પંચ તરફથી રચના કરેલ મતદાર વિભાગોની આ સાથેની અનુસૂચિમાં જણાવેલ બેઠકોની સામાન્ય ચૂંટણી તારીખ : ૧૬–૦૨–૨૦૦૩ ના રોજ યોજવાનું જાહેર કરે છે.

રાજ્ય ચૂંટણી પંચના હુકમથી

યુ. સી. રાણે,
સચિવ
રાજ્ય ચૂંટણી પંચ,
ગાંધીનગર.

INDEX

અનુસુચિ

જિલ્લાનું નામ : ખેડા

તાલુકા પંચાયતનું નામ : કઠલાલ

અ.નં. (૧)	તાલુકા પંચાયતનું નામ (૨)	મતદાર મંડળની વિગત સામાન્ય ક્રમાંક (૩)	મતદાર મંડળનું નામ (૪)	ફાળવવામાં આવેલ બેઠકનો પ્રકાર (૫)
૧	કઠલાલ	૧	અનારા	સામાજીક અને શૈક્ષણિક રીતે પછાત વર્ગ સ્ત્રી
		૨	અપ્રુજી	સામાજીક અને શૈક્ષણિક રીતે પછાત વર્ગ
		૩	ભાનેર	સામાન્ય સ્ત્રી
		૪	ભરકુંડા	સામાન્ય સ્ત્રી
		૫	છીપડી—૧	સામાન્ય સ્ત્રી
		૬	છીપડી—૨	સામાન્ય સ્ત્રી
		૭	છીપીયાલ	સામાન્ય સ્ત્રી
		૮	દાંપટ	સામાન્ય સ્ત્રી
		૯	ફાગવેલ	બીન અનામત (સામાન્ય)
		૧૦	ગાડવેલ	બીન અનામત (સામાન્ય)
		૧૧	કાકરખાડ	બીન અનામત (સામાન્ય)
		૧૨	કાણીયેલ	બીન અનામત (સામાન્ય)
		૧૩	કઠલાલ—૧	બીન અનામત (સામાન્ય)
		૧૪	કઠલાલ—૨	અનુસુચિત જાતિ
		૧૫	ખડાલ	બીન અનામત (સામાન્ય)
		૧૬	લાડવેલ	બીન અનામત (સામાન્ય)
		૧૭	લસુન્દ્રા	બીન અનામત (સામાન્ય)
		૧૮	મુડેલરતનપુર	બીન અનામત (સામાન્ય)
		૧૯	પિઠાઈ	બીન અનામત (સામાન્ય)
		૨૦	પોરડા ભાટેરા	બીન અનામત (સામાન્ય)
		૨૧	રવદાવત	બીન અનામત (સામાન્ય)

યુ. સી. રાણે
સચિવ,
રાજય ચૂંટણી પંચ,
ગાંધીનગર

INDEX

રાજ્ય ચૂંટણી પંચનું કાર્યાલય
બ્લોકનંબર ૯, ૬ ઠો માળ,
સરદાર પટેલ ભવન,
નવા સચિવાલય, ગાંધીનગર
તારીખ : ૨૦.૦૧.૨૦૦૩

ક્રમાંક : રાચંપ/ચટણ/પંચત/તા.પં./કઠલાલ/૨૦૦૩

–: ચૂંટણીનું જાહેરનામું :–

ખેડા જિલ્લાની કઠલાલ તાલુકા પંચાયત માટે આ સાથેની અનુસુચિમાં જણાવેલ મતદાર વિભાગોની બેઠકોની સામાન્ય ચૂંટણી યોજવા માટેની તબકકાવાર કાર્યક્રમ ગુજરાત પંચાયત ચૂંટણી નિયમો ૧૯૯૪ ના નિયમ – ૯ ના પેટા નિયમ (૨) થી પ્રાપ્ત થયેલ સત્તાની રુઈએ રાજ્ય ચૂંટણી પંચ નીચે જણાવ્યા મુજબ નક્કી કરે છે.

	તારીખ	સમય	સ્થળ
(ક) ઉમેદવારી પત્રો ભરવાની છેલ્લી તારીખ	૨૭.૦૧.૨૦૦૩	૧૫–૦૦ કલાક સુધી	ચૂંટણી અધિકારી નકકી કરે તે કચેરી ખાતે
(ખ) ઉમેદવારી પત્રોની ચકાસણીની તારીખ અને સ્થળ	૨૮.૦૧.૨૦૦૩	૧૧–૦૦ કલાક થી ચકાસણી પુરી થતાં સુધી	ચૂંટણી અધિકારીની કચેરી ખાતે
(ગ) ઉમેદવારી પત્રો પાછા ખેંચી લેવાની છેલ્લી તારીખ	૩૦.૦૧.૨૦૦૩	૧૫–૦૦ કલાક સુધી	ચૂંટણી અધિકારી નકકી કરે તે કચેરી ખાતે
(ઘ) આવશ્યક હોયતો મતદાનની તારીખ	૧૬.૦૨.૨૦૦૩		
(ચ) મતદાનનો સમય		સવારના ૮–૦૦ થી સાંજના ૫–૦૦ વાગ્યા સુ[illegible]	
(છ) મતદાનનું સ્થળ	જિલ્લા ચૂંટણી અધિકારીએ આખરી કરી જાહેર કરેલ મતદાન મથકો ઉ[illegible].		
(જ) મતગણતરી માટેની તારીખ અને સમય	૧૯.૦૨.૨૦૦૩	સવારે ૯–૦૦ કલાકથી મતગણતરી પુરી થતાં સુધી	
(ઝ) ચુંટણી પૂરી થવા માટેની તારીખ		મતગણતરી પુરી થયા તારીખ થી સાતમો દિવસ [illegible]ગર તા.૨૫/૦૨/૨૦૦૩	

રાજ્ય ચૂંટણી પંચના હુકમથી ।

યુ. સી. રાણે
સચિવ,
રાજ્ય ચૂંટણી પંચ,
ગાંધીનગર

INDEX

અનુસુચિ

જિલ્લાનું નામ : ખેડા **તાલુકા પંચાયતનું નામ : કઠલાલ**

અ.નં. (૧)	તાલુકા પંચાયતનું નામ (૨)	મતદાર મંડળની વિગત		ફાળવવામાં આવેલ બેઠકનો પ્રકાર (૫)
		સામાન્ય ક્રમાંક (૩)	મતદાર મંડળનું નામ (૪)	
૧	કઠલાલ	૧	અનારા	સામાજીક અને શૈક્ષણિક રીતે પછાત વર્ગ સ્ત્રી
		૨	અપુજી	સામાજીક અને શૈક્ષણિક રીતે પછાત વર્ગ
		૩	ભાનેર	સામાન્ય સ્ત્રી
		૪	ભરકુંડા	સામાન્ય સ્ત્રી
		૫	છીપડી–૧	સામાન્ય સ્ત્રી
		૬	છીપડી–૨	સામાન્ય સ્ત્રી
		૭	છીપીયાલ	સામાન્ય સ્ત્રી
		૮	દાંપટ	સામાન્ય સ્ત્રી
		૯	[illegible]ગવેલ	બીન અનામત (સામાન્ય)
		૧૦	ગાડવેલ	બીન અનામત (સામાન્ય)
		૧૧	કાકરખાડ	બીન અનામત (સામાન્ય)
		૧૨	કાણીયેલ	બીન અનામત (સામાન્ય)
		૧૩	કઠલાલ–૧	બીન અનામત (સામાન્ય)
		૧૪	કઠલાલ–૨	અનુસુચિત જાતિ
		૧૫	[illegible]ડાલ	બીન અનામત (સામાન્ય)
		૧[illegible]	લાડવેલ	બીન અનામત (સામાન્ય)
		૧૭	લસુન્દ્રા	બીન અનામત (સામાન્ય)
		[illegible]	મુડેલરતનપુર	બીન અનામત (સામાન્ય)
		[illegible]	પિઠાઈ	બીન અનામત (સામાન્ય)
		[illegible]	પોરડા ભાટેરા	બીન અનામત (સામાન્ય)
		૨૧	રવદાવત	બીન અનામત (સામાન્ય)

યુ. [illegible]. રા[illegible]
[illegible],
રાજય [illegible]ણી પંચ,
ગાંધી[illegible]ર

સરકારી મધ્યસ્થ મુદ્રણાલય, ગાંધીનગર.

INDEX

Extra No.47

REGISTERED NO. G/GNR/2

©

सत्यमेव जयते

The Gujarat Government Gazette

EXTRAORDINARY

PUBLISHED BY AUTHORITY

Vol. XLIV] MONDAY, JANUARY 20, 2003/PAUSA 30, 1924

Separate paging is given to this Part in order that it may be filed as a Separate Compilation.

PART IV—C

Statutory Rules and Orders (other than those published in Parts I, I-A and I-L) made by Statutory Authorities other than the Government of Gujarat including those made by the Government of India, the High Court, the Director of Municipalities, the Commissioner of Police, the Director of Prohibition and excise, the District Magistrates and the Election Commission, Election Tribunals, Returning Officers and other authorities, under the Election Commission.

રાજ્ય ચૂંટણી પંચનું કાર્યાલય
બ્લોકનંબર ૯, ૬ ઠો માળ,
સરદાર પટેલ ભવન,
નવા સચિવાલય, ગાંધીનગર
તારીખ : ૨૦.૦૧.૨૦૦૩

ક્રમાંક : રાચપ/ચટણ/પચત/તા.પં./ગાંધીનગર/૨૦૦૩

—: ચૂંટણીનું જાહેરનામું :—

ગાંધીનગર જિલ્લાની ગાંધીનગર તાલુકા પંચાયતની સામાન્ય ચૂંટણી – ૨૦૦૩

(૧) ગુજરાત પંચાયત અધિનિયમ – ૧૯૯૩ ની કલમ – ૧૫ ની પેટા કલમ (૧) થી પ્રાપ્ત થયેલ સત્તાની રૂઈએ રાજ્ય ચૂંટણી પંચ રાજ્યની ગાંધીનગર જિલ્લાની ગાંધીનગર તાલુકા પંચાયતના કલમ ૧૬(૨) તથા ૧૬(૩) મુજબ રાજ્ય ચૂંટણી પંચ તરફથી રચના કરેલ મતદાર વિભાગોની આ સાથેની અનુસૂચિમાં જણાવેલ બેઠકોની સામાન્ય ચૂંટણી તારીખ : ૧૬–૦૨–૨૦૦૩ ના રોજ યોજવાનું જાહેર કરે છે.

રાજ્ય ચૂંટણી પંચના હુકમથી

યુ. સી. રાણે,
સચિવ
રાજ્ય ચૂંટણી પંચ,
ગાંધીનગર.

અનુસુચિ

જિલ્લાનું નામ : ગાંધીનગર

તાલુકા પંચાયતનું નામ : ગાંધીનગર

અ.નં. (૧)	તાલુકા પંચાયતનું નામ (૨)	મતદાર મંડળની વિગત: સામાન્ય ક્રમાંક (૩)	મતદાર મંડળનું નામ (૪)	ફાળવવામાં આવેલ બેઠકનો પ્રકાર (૫)
૧	ગાંધીનગર	૧	અડાલજ	સામાજીક અને શૈક્ષણિક રીતે પછાત વર્ગ સ્ત્રી
		૨	આદરજ મોટી	સામાજીક અને શૈક્ષણિક રીતે પછાત વર્ગ
		૩	ભાટ	સામાજીક અને શૈક્ષણિક રીતે પછાત વર્ગ
		૪	છાલા	સામાન્ય સ્ત્રી
		૫	ચિલોડા (ડ)	સામાન્ય સ્ત્રી
		૬	ચિલોડા (ન)	સામાન્ય સ્ત્રી
		૭	ડભોડા	સામાન્ય સ્ત્રી
		૮	દો. વાસણા	સામાન્ય સ્ત્રી
		૯	ઈસનપુર મોટા	સામાન્ય સ્ત્રી
		૧૦	ખોરજ	સામાન્ય સ્ત્રી
		૧૧	કોલવડા	સામાન્ય સ્ત્રી
		૧૨	મોટેરા	બીન અનામત (સામાન્ય)
		૧૩	પેથાપુર-૧	અનુસુચિત જાતિ
		૧૪	પેથાપુર-૨	બીન અનામત (સામાન્ય)
		૧૫	પોર	બીન અનામત (સામાન્ય)
		૧૬	પ્રાંતિયા	બીન અનામત (સામાન્ય)
		૧૭	રાંધેજા	બીન અનામત (સામાન્ય)
		૧૮	રાયપુર	બીન અનામત (સામાન્ય)
		૧૯	રૂપાલ	બીન અનામત (સામાન્ય)
		૨૦	સરઢવ	અનુસુચિત જાતિ સ્ત્રી
		૨૧	સાદરા	બીન અનામત (સામાન્ય)
		૨૨	શેરથા	બીન અનામત (સામાન્ય)
		૨૩	શિહોલી મોટી	બીન અનામત (સામાન્ય)
		૨૪	ટીટોડા	બીન અનામત (સામાન્ય)
		૨૫	ઉનાવા	બીન અનામત (સામાન્ય)
		૨૬	ઉવારસદ	બીન અનામત (સામાન્ય)
		૨૭	વડોદરા	બીન અનામત (સામાન્ય)
		૨૮	વલાદ	બીન અનામત (સામાન્ય)
		૨૯	વાવોલ	બીન અનામત (સામાન્ય)

યુ. સી. રાણે
સચિવ,
રાજ્ય ચૂંટણી પંચ,
ગાંધીનગર

INDEX

રાજય ચૂંટણી પંચનું કાર્યાલય
બ્લોકનંબર ૯, ૬ ઠો માળ,
સરદાર પટેલ ભવન,
નવા સચિવાલય, ગાંધીનગર
તારીખ : ૨૦.૦૧.૨૦૦૩

ક્રમાંક : રાચપ/ચટણ/પચત/તા.પં./ગાંધીનગર/૨૦૦૩

–: ચૂંટણીનું જાહેરનામું :–

ગાંધીનગર જિલ્લાની ગાંધીનગર તાલુકા પંચાયત માટે આ સાથેની અનુસુચિમાં જણાવેલ મતદાર વિભાગોની સામાન્ય ચૂંટણી યોજવા માટેનો તબક્કાવાર કાર્યક્રમ ગુજરાત પંચાયત ચૂંટણી નિયમો ૧૯૯૪ ના નિયમ – ૯ ના પેટા નિયમ (૨) થી પ્રાપ્ત થયેલ સત્તાની રુઈએ રાજય ચૂંટણી પંચ નીચે જણાવ્યા મુજબ નક્કી કરે છે.

	તારીખ	સમય	સ્થળ
(ક) ઉમેદવારી પત્રો ભરવાની છેલ્લી તારીખ	૨૭.૦૧.૨૦૦૩	૧૫–૦૦ કલાક સુધી	ચૂંટણી અધિકારી નક્કી કરે તે કચેરી ખાતે
(ખ) ઉમેદવારી પત્રોની ચકાસણીની તારીખ અને સ્થળ	૨૮.૦૧.૨૦૦૩	૧૧–૦૦ કલાક થી ચકાસણી પુરી થતાં સુધી	ચૂંટણી અધિકારીની કચેરી ખાતે
(ગ) ઉમેદવારી પત્રો પાછા ખેંચી લેવાની છેલ્લી તારીખ	૩૦.૦૧.૨૦૦૩	૧૫–૦૦ કલાક સુધી	ચૂંટણી અધિકારી નક્કી કરે તે કચેરી ખાતે
(ઘ) આવશ્યક હોયતો મતદાનની તારીખ	૧૬.૦૨.૨૦૦૩		
(ચ) મતદાનનો સમય		સવારના ૮–૦૦ થી સાંજના ૫–૦૦ વાગ્યા સુધી	
(છ) મતદાનનું સ્થળ	જિલ્લા ચૂંટણી અધિકારીએ આખરી કરી જાહેર કરેલ મતદાન મથકો ઉપર.		
(જ) મતગણતરી માટેની તારીખ અને સમય	૧૯.૦૨.૨૦૦૩	સવારે ૯–૦૦ કલાકથી મતગણતરી પુરી થતાં સુધી	
(ઝ) ચુંટણી પૂરી થવા માટેની તારીખ		મતગણતરી પુરી થયા તારીખ થી સાતમો દિવસ અગર તા.૨૫/૦૨/...	

રાજય ચૂંટણી પંચના હુકમથી

યુ. સી. રાણે
સચિવ,
રાજય ચૂંટણી પંચ,
ગાંધીનગર

INDEX

અનુસુચિ

જિલ્લાનું નામ : ગાંધીનગર

તાલુકા પંચાયતનું નામ : ગાંધીનગર

અ.નં. (૧)	તાલુકા પંચાયતનું નામ (૨)	મતદાર મંડળની વિગત સામાન્ય ક્રમાંક (૩)	મતદાર મંડળનું નામ (૪)	ફાળવવામાં આવેલ બેઠકનો પ્રકાર (૫)
૧	ગાંધીનગર	૧	અડાલજ	સામાજીક અને શૈક્ષણિક રીતે પછાત વર્ગ સ્ત્રી
		૨	આદરજ મોટી	સામાજીક અને શૈક્ષણિક રીતે પછાત વર્ગ
		૩	ભાટ	સામાજીક અને શૈક્ષણિક રીતે પછાત વર્ગ
		૪	છાલા	સામાન્ય સ્ત્રી
		૫	ચિલોડા (ડ)	સામાન્ય સ્ત્રી
		૬	ચિલોડા (ન)	સામાન્ય સ્ત્રી
		૭	ડભોડા	સામાન્ય સ્ત્રી
		૮	દો. વાસણા	સામાન્ય સ્ત્રી
		૯	ઈસનપુર મોટા	સામાન્ય સ્ત્રી
		૧૦	ખોરજ	સામાન્ય સ્ત્રી
		૧૧	કોલવડા	સામાન્ય સ્ત્રી
		૧૨	મોટેરા	બીન અનામત (સામાન્ય)
		૧૩	પેથાપુર–૧	અનુસુચિત જાતિ
		૧૪	પેથાપુર–૨	બીન અનામત (સામાન્ય)
		૧૫	પોર	બીન અનામત (સામાન્ય)
		૧૬	પ્રાંતિયા	બીન અનામત (સામાન્ય)
		૧૭	રાંધેજા	બીન અનામત (સામાન્ય)
		૧૮	રાયપુર	બીન અનામત (સામાન્ય)
		૧૯	રૂપાલ	બીન અનામત (સામાન્ય)
		૨૦	સરઢવ	અનુસુચિત જાતિ સ્ત્રી
		૨૧	સાદરા	બીન અનામત (સામાન્ય)
		૨૨	શેરથા	બીન અનામત (સામાન્ય)
		૨૩	શિહોલી મોટી	બીન અનામત (સામાન્ય)
		૨૪	ટીટોડા	બીન અનામત (સામાન્ય)
		૨૫	ઉનાવા	બીન અનામત (સામાન્ય)
		૨૬	ઉવારસદ	બીન અનામત (સામાન્ય)
		૨૭	વડોદરા	બીન અનામત (સામાન્ય)
		૨૮	વલાદ	બીન અનામત (સામાન્ય)
		૨૯	વાવોલ	બીન અનામત (સામાન્ય)

યુ. સી. રાણે
સચિવ,
રાજ્ય ચૂંટણી પંચ,
ગાંધીનગર

સરકારી મધ્યસ્થ મુદ્રણાલય, ગાંધીનગર.

INDEX

Extra No.48

REGISTERED NO. G/GNR/2

©

सत्यमेव जयते

The Gujarat Government Gazette

EXTRAORDINARY

PUBLISHED BY AUTHORITY

Vol. XLIV] MONDAY, JANUARY 20, 2003/PAUSA 30, 1924

Separate paging is given to this Part in order that it may be filed as a Separate Compilation.

PART IV—C

Statutory Rules and Orders (other than those published in Parts I, I-A and I-L) made by Statutory Authorities other than the Government of Gujarat including those made by the Government of India, the High Court, the Director of Municipalities, the Commissioner of Police, the Director of Prohibition and excise, the District Magistrates and the Election Commission, Election Tribunals, Returning Officers and other authorities, under the Election Commission.

રાજ્ય ચૂંટણી પંચનું કાર્યાલય,
બ્લોક નં. ૯, ૬ ઠ્ઠો માળ,
સરદાર પટેલ ભવન,
નવા સચિવાલય, ગાંધીનગર.
તા. ૨૦–૧–૨૦૦૩

ક્રમાંક:રાચપ–ચટણ–પચત–જી.પં.– આણંદ –૨૦૦૩–૧

ચૂંટણીનું જાહેરનામું

આણંદ જિલ્લાની આણંદ જીલ્લા પંચાયતના ૩૦–સિંહોલ મતદાર વિભાગની બિન અનામત સામાન્ય બેઠકની પેટા ચૂંટણી –૨૦૦૩

(૧) ગુજરાત પંચાયત અધિનિયમ ૧૯૯૩ ની કલમ ૧૫ ની પેટા કલમ (૧) થી પ્રાપ્ત થયેલ સત્તાની રૂઈએ રાજ્ય ચૂંટણી પંચ, રાજ્યની આણંદ જિલ્લાની આણંદ જિલ્લા પંચાયતના કલમ ૧૬ (૩) મુજબ રાજ્ય ચૂંટણી પંચ તરફથી રચના કરેલ મતદાર વિભાગો પૈકી ૩૦–સિંહોલ મતદાર વિભાગની બિન અનામત સામાન્ય બેઠકની પેટા ચૂંટણી તા.૧૬–૨–૨૦૦૩ ના રોજ યોજવાનું જાહેર કરે છે.

ગુજરાત પંચાયત ચુંટણી નિયમો ૧૯૯૪ના નિયમ ૯(૧) અન્વયે આ જાહેરનામું સરકારી રાજ્યપત્રમાં પ્રસિદ્ધ કરવામાં આવે છે.

રાજ્ય ચૂંટણી પંચના હુકમથી

યુ. સી. રાણે,
સચિવ
રાજ્ય ચૂંટણી પંચ,

INDEX

રાજ્ય ચૂંટણી પંચનું કાર્યાલય
બ્લોક નંબર : ૯, ૬ ઠો માળ
સરદાર પટેલ ભવન,
નવા સચિવાલય, ગાંધીનગર.
તારીખ : ૨૦–૧–૨૦૦૩

ક્રમાંક : રાચપ–ચટણ–પચત–જી.પં.–આણંદ –૨૦૦૩–૨

ચૂંટણીનું જાહેરનામું

આણંદ જિલ્લાની આણંદ જીલ્લા પંચાયતના ૩૦–સિંહોલ મતદાર વિભાગની બિન અનામત સામાન્ય બેઠક ભરવા માટે પેટા ચુંટણી યોજવા માટેનો તબક્કાવાર કાર્યક્રમ ગુજરાત પંચાયત ચુંટણી નિયમો ૧૯૯૪ ના નિયમ ૭૦ અનુસાર તથા નિયમ ૯ ના પેટા નિયમ (૨) થી પ્રાપ્ત થયેલ સત્તાની રૂઈએ રાજ્ય ચુંટણી પંચ નીચે જણાવ્યા મુજબ નક્કી કરે છે.

		તારીખ	સમય	સ્થળ
(ક)	ઉમેદવારીપત્રો ભરવાની છેલ્લી તારીખ :	૨૭–૦૧–૨૦૦૩	૧૧–૦૦ કલાક થી ૧૫–૦૦ કલાક સુધી	ચુંટણી અધિકારી નક્કી કરે તે કચેરી ખાતે
(ખ)	ઉમેદવારીપત્રોની ચકાસણીની તારીખ અને સ્થળ :	૨૮–૦૧–૨૦૦૩	૧૧–૦૦ કલાકથી ચકાસણી પુરી થતાં સુધી	ચુંટણી અધિકારીની કચેરી ખાતે
(ગ)	ઉમેદવારી પાછી ખેંચી લેવાની છેલ્લી તારીખ :	૩૦–૦૧–૨૦૦૩	૧૫–૦૦ કલાક સુધી	ચુંટણી અધિકારી નક્કી કરે તે કચેરી ખાતે
(ઘ)	આવશ્યક હોય તો મતદાનની તારીખ	૧૬–૦૨–૨૦૦૩	–	–
(ચ)	મતદાનનો સમય :	સવારના ૮–૦૦ થી સાંજના ૫–૦૦ વાગ્યા સુધી		
(છ)	મતદાનનું સ્થળ :	જિલ્લા ચુંટણી અધિકારીએ આખરી કરી જાહેર કરેલ મતદાન મથકો ઉપર		
(જ)	મતગણતરી માટેની તારીખ તથા સમય :	૧૯–૦૨–૨૦૦૩	સવારે ૯–૦૦ કલાકથી મત ગણતરી પુરી થતાં સુધી	
(ઝ)	ચુંટણી પ્રક્રિયા પુરી થવા માટેની તારીખ :	૨૫–૦૨–૨૦૦૩		

રાજ્ય ચૂંટણી પંચના હુકમથી

યુ. સી. રાણે
સચિવ
રાજ્ય ચુંટણી પંચ
ગાંધીનગર.

સરકારી મધ્યસ્થ મુદ્રણાલય, ગાંધીનગર.

INDEX

Extra No.49

REGISTERED NO. G/GNR/2

©

सत्यमेव जयते

The Gujarat Government Gazette

EXTRAORDINARY

PUBLISHED BY AUTHORITY

Vol. XLIV] MONDAY, JANUARY 20, 2003/PAUSA 30, 1924

Separate paging is given to this Part in order that it may be filed as a Separate Compilation.

PART IV—C

Statutory Rules and Orders (other than those published in Parts I, I-A and I-L) made by Statutory Authorities other than the Government of Gujarat including those made by the Government of India, the High Court, the Director of Municipalities, the Commissioner of Police, the Director of Prohibition and excise, the District Magistrates and the Election Commission, Election Tribunals, Returning Officers and other authorities, under the Election Commission.

રાજ્ય ચૂંટણી પંચનું કાર્યાલય,
બ્લોક નં. ૯, ૬ ઠ્ઠો માળ,
સરદાર પટેલ ભવન,
નવા સચિવાલય, ગાંધીનગર.
તા. ૨૦–૧–૨૦૦૩

ક્રમાંક:રાચપ–ચટણ–પચત–જી.પં.– જુનાગઢ –૨૦૦૩–૧

ચૂંટણીનું જાહેરનામું

જુનાગઢ જિલ્લાની જુનાગઢ જીલ્લા પંચાયતના ૨૯–પાજોદ મતદાર વિભાગની બિન અનામત સામાન્ય બેઠકની પેટા ચૂંટણી –૨૦૦૩

(૧) ગુજરાત પંચાયત અધિનિયમ ૧૯૯૩ ની કલમ ૧૫ ની પેટા કલમ (૧) થી પ્રાપ્ત થયેલ સત્તાની રૂઈએ રાજ્ય ચૂંટણી પંચ, રાજ્યની જુનાગઢ જિલ્લાની જુનાગઢ જિલ્લા પંચાયતના કલમ ૧૬ (૩) મુજબ રાજ્ય ચૂંટણી પંચ તરફથી રચના કરેલ મતદાર વિભાગો પૈકી ૨૯–પાજોદ મતદાર વિભાગની બિન અનામત સામાન્ય બેઠકની પેટા ચૂંટણી તા.૧૬–૨–૨૦૦૩ ના રોજ યોજવાનું જાહેર કરે છે.

ગુજરાત પંચાયત ચુંટણી નિયમો ૧૯૯૪ ના નિયમ ૯(૧) અન્વયે આ જાહેરનામું સરકારી રાજ્યપત્રમાં પ્રસિદ્ધ કરવામાં આવે છે.

રાજ્ય ચૂંટણી પંચના હુકમથી

યુ. સી. રાણે,
સચિવ
રાજ્ય ચૂંટણી પંચ,
ગાંધીનગર.

રાજ્ય ચૂંટણી પંચનું કાર્યાલય
બ્લોક નંબર : ૯, ૬ ઠો માળ
સરદાર પટેલ ભવન,
નવા સચિવાલય, ગાંધીનગર.
તારીખ : ૨૦-૧-૨૦૦૩

ક્રમાંક : રાચપ-ચટણ-પચત-જી.પં.-જુનાગઢ -૨૦૦૩-૨

ચૂંટણીનું જાહેરનામું

જુનાગઢ જિલ્લાની જુનાગઢ જીલ્લા પંચાયતના ૨૯-પાજોદ મતદાર વિભાગની બિન અનામત સામાન્ય બેઠક ભરવા માટે પેટા ચુંટણી યોજવા માટેનો તબક્કાવાર કાર્યક્રમ ગુજરાત પંચાયત ચુંટણી નિયમો ૧૯૯૪ ના નિયમ ૭૦ અનુસાર તથા નિયમ ૯ ના પેટા નિયમ (૨) થી પ્રાપ્ત થયેલ સત્તાની રૂઈએ રાજ્ય ચુંટણી પંચ નીચે જણાવ્યા મુજબ નક્કી કરે છે.

		તારીખ	સમય	સ્થળ
(ક)	ઉમેદવારીપત્રો ભરવાની છેલ્લી તારીખ :	૨૭-૦૧-૨૦૦૩	૧૧-૦૦ કલાક થી ૧૫-૦૦ કલાક સુધી	ચુંટણી અધિકારી નક્કી કરે તે કચેરી ખાતે
(ખ)	ઉમેદવારીપત્રોની ચકાસણીની તારીખ અને સ્થળ :	૨૮-૦૧-૨૦૦૩	૧૧-૦૦ કલાકથી ચકાસણી પુરી થતાં સુધી	ચુંટણી અધિકારીની કચેરી ખાતે
(ગ)	ઉમેદવારી પાછી ખેંચી લેવાની છેલ્લી તારીખ :	૩૦-૦૧-૨૦૦૩	૧૫-૦૦ કલાક સુધી	ચુંટણી અધિકારી નક્કી કરે તે કચેરી ખાતે
(ઘ)	આવશ્યક હોય તો મતદાનની તારીખ	૧૬-૦૨-૨૦૦૩	–	–
(ચ)	મતદાનનો સમય :		સવારના ૮-૦૦ થી સાંજના ૫-૦૦ વાગ્યા સુધી	
(છ)	મતદાનનું સ્થળ :	જિલ્લા ચુંટણી અધિકારીએ આખરી કરી જાહેર કરેલ મતદાન મથકો ઉપર		
(જ)	મતગણતરી માટેની તારીખ તથા સમય :	૧૯-૦૨-૨૦૦૩	સવારે ૯-૦૦ કલાકથી મત ગણતરી પુરી થતાં સુધી	
(ઝ)	ચુંટણી પ્રક્રિયા પુરી થવા માટેની તારીખ :	૨૫-૦૨-૨૦૦૩		

રાજ્ય ચૂંટણી પંચના હુકમથી

યુ. સી. રાણે
સચિવ
રાજ્ય ચુંટણી પંચ
ગાંધીનગર.

સરકારી મધ્યસ્થ મુદ્રણાલય, ગાંધીનગર.

INDEX

Extra No.50

REGISTERED NO. G/GNR/2

©

सत्यमेव जयते

The Gujarat Government Gazette

EXTRAORDINARY

PUBLISHED BY AUTHORITY

Vol. XLIV] MONDAY, JANUARY 20, 2003/PAUSA 30, 1924

Separate paging is given to this Part in order that it may be filed as a Separate Compilation.

PART IV—C

Statutory Rules and Orders (other than those published in Parts I, I-A and I-L) made by Statutory Authorities other than the Government of Gujarat including those made by the Government of India, the High Court, the Director of Municipalities, the Commissioner of Police, the Director of Prohibition and excise, the District Magistrates and the Election Commission, Election Tribunals, Returning Officers and other authorities, under the Election Commission.

રાજ્ય ચૂંટણી પંચનું કાર્યાલય,
બ્લોક નં. ૯, ૬ ઠ્ઠો માળ,
સરદાર પટેલ ભવન,
નવા સચિવાલય, ગાંધીનગર.
તા. ૨૦–૧–૨૦૦૩

ક્રમાંક:રાચપ–ચટણ–પચત–જી.પં.– મહેસાણા –૨૦૦૩–૧

ચૂંટણીનું જાહેરનામું

મહેસાણા જિલ્લાની મહેસાણા જીલ્લા પંચાયતના ૨૭–સતલાસણા મતદાર વિભાગની બિન અનામત સામાન્ય બેઠકની પેટા ચૂંટણી –૨૦૦૩

(૧) ગુજરાત પંચાયત અધિનિયમ ૧૯૯૩ ની કલમ ૧૫ ની પેટા કલમ (૧) થી પ્રાપ્ત થયેલ સત્તાની રૂઈએ રાજ્ય ચૂંટણી પંચ, રાજ્યની મહેસાણા જિલ્લાની મહેસાણા જિલ્લા પંચાયતના કલમ ૧૬ (૩) મુજબ રાજ્ય ચૂંટણી પંચ તરફથી રચના કરેલ મતદાર વિભાગો પૈકી ૨૭–સતલાસણા મતદાર વિભાગની બિન અનામત સામાન્ય બેઠકની પેટા ચૂંટણી તા.૧૬–૨–૨૦૦૩ ના રોજ યોજવાનું જાહેર કરે છે.

ગુજરાત પંચાયત ચુંટણી નિયમો ૧૯૯૪ ના નિયમ ૯(૧) અન્વયે આ જાહેરનામું સરકારી રાજ્યપત્રમાં પ્રસિદ્ધ કરવામાં આવે છે.

રાજ્ય ચૂંટણી પંચના હુકમથી

યુ. સી. રાણે,
સચિવ
રાજ્ય ચૂંટણી પંચ,
ગાંધીનગર.

INDEX

રાજ્ય ચૂંટણી પંચનું કાર્યાલય
બ્લોક નંબર : ૯, ૬ ઠ્ઠો માળ
સરદાર પટેલ ભવન,
નવા સચિવાલય, ગાંધીનગર.
તારીખ : ૨૦–૧–૨૦૦૩

ક્રમાંક : રાચપ–ચટણ–પચત–જી.પં.–મહેસાણા –૨૦૦૩–૨

ચૂંટણીનું જાહેરનામું

મહેસાણા જિલ્લાની મહેસાણા જીલ્લા પંચાયતના ૨૭–સતલાસણા મતદાર વિભાગની બિન અનામત સામાન્ય બેઠક ભરવા માટે પેટા ચુંટણી યોજવા માટેનો તબકકાવાર કાર્યક્રમ ગુજરાત પંચાયત ચુંટણી નિયમો ૧૯૯૪ ના નિયમ ૭૦ અનુસાર તથા નિયમ ૯ ના પેટા નિયમ (૨) થી પ્રાપ્ત થયેલ સત્તાની રૂઈએ રાજ્ય ચુંટણી પંચ નીચે જણાવ્યા મુજબ નકકી કરે છે.

		તારીખ	સમય	સ્થળ
(ક)	ઉમેદવારીપત્રો ભરવાની છેલ્લી તારીખ :	૨૭–૦૧–૨૦૦૩	૧૧–૦૦ કલાક થી ૧૫–૦૦ કલાક સુધી	ચુંટણી અધિકારી નકકી કરે તે કચેરી ખાતે
(ખ)	ઉમેદવારીપત્રોની ચકાસણીની તારીખ અને સ્થળ :	૨૮–૦૧–૨૦૦૩	૧૧–૦૦ કલાકથી ચકાસણી પુરી થતાં સુધી	ચુંટણી અધિકારીની કચેરી ખાતે
(ગ)	ઉમેદવારી પાછી ખેંચી લેવાની છેલ્લી તારીખ :	૩૦–૦૧–૨૦૦૩	૧૫–૦૦ કલાક સુધી	ચુંટણી અધિકારી નકકી કરે તે કચેરી ખાતે
(ઘ)	આવશ્યક હોય તો મતદાનની તારીખ	૧૬–૦૨–૨૦૦૩	–	–
(ચ)	મતદાનનો સમય :	સવારના ૮–૦૦ થી સાંજના ૫–૦૦ વાગ્યા સુધી		
(છ)	મતદાનનું સ્થળ :	જિલ્લા ચુંટણી અધિકારીએ આખરી કરી જાહેર કરેલ મતદાન મથકો ઉપર		
(જ)	મતગણતરી માટેની તારીખ તથા સમય :	૧૯–૦૨–૨૦૦૩	સવારે ૯–૦૦ કલાકથી મત ગણતરી પુરી થતાં સુધી	
(ઝ)	ચુંટણી પ્રક્રિયા પુરી થવા માટેની તારીખ :	૨૫–૦૨–૨૦૦૩		

રાજ્ય ચુંટણી પંચના હુકમથી,

યુ. સી. રાણે
સચિવ
રાજ્ય ચુંટણી પંચ
ગાંધીનગર.

સરકારી મધ્યસ્થ મુદ્રણાલય, ગાંધીનગર.

Extra No.51 REGISTERED NO. G/GNR/2

©

सत्यमेव जयते

The Gujarat Government Gazette

EXTRAORDINARY

PUBLISHED BY AUTHORITY

Vol. XLIV] MONDAY, JANUARY 20, 2003/PAUSA 30, 1924

Separate paging is given to this Part in order that it may be filed as a Separate Compilation.

PART IV—C

Statutory Rules and Orders (other than those published in Parts I, I-A and I-L) made by Statutory Authorities other than the Government of Gujarat including those made by the Government of India, the High Court, the Director of Municipalities, the Commissioner of Police, the Director of Prohibition and excise, the District Magistrates and the Election Commission, Election Tribunals, Returning Officers and other authorities, under the Election Commission.

રાજ્ય ચૂંટણી પંચનું કાર્યાલય,
બ્લોક નં. ૯, ૬ ઠ્ઠો માળ,
સરદાર પટેલ ભવન,
નવા સચિવાલય, ગાંધીનગર.
તા. ૨૦–૧–૨૦૦૩

ક્રમાંકઃરાચપ–ચટણ–પચત–જી.પં.– પંચમહાલ –૨૦૦૩–૧

ચૂંટણીનું જાહેરનામું

પંચમહાલ જિલ્લાની પંચમહાલ જીલ્લા પંચાયતના ૯–દેલોલ મતદાર વિભાગની સામાન્ય સ્ત્રી બેઠકની પેટા ચૂંટણી –૨૦૦૩

(૧) ગુજરાત પંચાયત અધિનિયમ ૧૯૯૩ ની કલમ ૧૫ ની પેટા કલમ (૧) થી પ્રાપ્ત થયેલ સત્તાની રૂઈએ રાજય ચૂંટણી પંચ, રાજયની પંચમહાલ જિલ્લાની પંચમહાલ જિલ્લા પંચાયતના કલમ ૧૬ (૩) મુજબ રાજય ચૂંટણી પંચ તરફથી રચના કરેલ મતદાર વિભાગો પૈકી ૯–દેલોલ મતદાર વિભાગની સામાન્ય સ્ત્રી બેઠકની પેટા ચૂંટણી તા.૧૬–૨–૨૦૦૩ ના રોજ યોજવાનું જાહેર કરે છે.

ગુજરાત પંચાયત ચુંટણી નિયમો ૧૯૯૪ ના નિયમ ૯(૧) અન્વયે આ જાહેરનામું સરકારી રાજયપત્રમાં પ્રસિદ્ધ કરવામાં આવે છે.

રાજ્ય ચૂંટણી પંચના હુકમથી

યુ. સી. રાણે,
સચિવ
રાજ્ય ચૂંટણી પંચ,
ગાંધીનગર.

INDEX

રાજય ચૂંટણી પંચનું કાર્યાલય
બ્લોક નંબર : ૯, ૬ ઠ્ઠો માળ
સરદાર પટેલ ભવન,
નવા સચિવાલય, ગાંધીનગર.
તારીખ : ૨૦–૧–૨૦૦૩

ક્રમાંક : રાચપ–ચટણ–પચત–જી.પં.–પંચમહાલ –૨૦૦૩–૨

ચૂંટણીનું જાહેરનામું

પંચમહાલ જિલ્લાની પંચમહાલ જીલ્લા પંચાયતના ૯–દેલોલ મતદાર વિભાગની સામાન્ય સ્ત્રી બેઠક ભરવા માટે પેટા ચુંટણી યોજવા માટેનો તબકકાવાર કાર્યક્રમ ગુજરાત પંચાયત ચુંટણી નિયમો ૧૯૯૪ ના નિયમ ૭૦ અનુસાર તથા નિયમ ૯ ના પેટા નિયમ (૨) થી પ્રાપ્ત થયેલ સત્તાની રૂઈએ રાજય ચુંટણી પંચ નીચે જણાવ્યા મુજબ નકકી કરે છે.

		તારીખ	સમય	સ્થળ
(ક)	ઉમેદવારીપત્રો ભરવાની છેલ્લી તારીખ :	૨૭–૦૧–૨૦૦૩	૧૧–૦૦ કલાક થી ૧૫–૦૦ કલાક સુધી	ચુંટણી અધિકારી નકકી કરે તે કચેરી ખાતે
(ખ)	ઉમેદવારીપત્રોની ચકાસણીની તારીખ અને સ્થળ :	૨૮–૦૧–૨૦૦૩	૧૧–૦૦ કલાકથી ચકાસણી પુરી થતાં સુધી	ચુંટણી અધિકારીની કચેરી ખાતે
(ગ)	ઉમેદવારી પાછી ખેંચી લેવાની છેલ્લી તારીખ :	૩૦–૦૧–૨૦૦૩	૧૫–૦૦ કલાક સુધી	ચુંટણી અધિકારી નકકી કરે તે કચેરી ખાતે
(ઘ)	આવશ્યક હોય તો મતદાનની તારીખ	૧૬–૦૨–૨૦૦૩	–	–
(ચ)	મતદાનનો સમય :	સવારના ૮–૦૦ થી સાંજના ૫–૦૦ વાગ્યા સુધી		
(છ)	મતદાનનું સ્થળ :	જિલ્લા ચુંટણી અધિકારીએ આખરી કરી જાહેર કરેલ મતદાન મથકો ઉપર		
(જ)	મતગણતરી માટેની તારીખ તથા સમય :	૧૯–૦૨–૨૦૦૩	સવારે ૯–૦૦ કલાકથી મત ગણતરી પુરી થતાં સુધી	
(ઝ)	ચુંટણી પ્રક્રિયા પુરી થવા માટેની તારીખ :	૨૫–૦૨–૨૦૦૩		

રાજય ચૂંટણી પંચના હુકમથી

સુ. સી. રાણે,
સચિવ
રાજય ચૂંટણી પંચ,
ગાંધીનગર.

સરકારી મધ્યસ્થ મુદ્રણાલય, ગાંધીનગર.

INDEX

Extra No.52

REGISTERED NO. G/GNR/2

©

सत्यमेव जयते

The Gujarat Government Gazette

EXTRAORDINARY

PUBLISHED BY AUTHORITY

Vol. XLIV] MONDAY, JANUARY 20, 2003/PAUSA 30, 1924

Separate paging is given to this Part in order that it may be filed as a Separate Compilation.

PART IV—C

Statutory Rules and Orders (other than those published in Parts I, I-A and I-L) made by Statutory Authorities other than the Government of Gujarat including those made by the Government of India, the High Court, the Director of Municipalities, the Commissioner of Police, the Director of Prohibition and excise, the District Magistrates and the Election Commission, Election Tribunals, Returning Officers and other authorities, under the Election Commission.

રાજ્ય ચૂંટણી પંચનું કાર્યાલય,
બ્લોક નં. ૯, ૬ ઠ્ઠો માળ,
સરદાર પટેલ ભવન,
નવા સચિવાલય, ગાંધીનગર.
તા. ૨૦–૧–૨૦૦૩

ક્રમાંક:રાચપ–ચટણ–પચત–જી.પં.– રાજકોટ –૨૦૦૩–૧

ચૂંટણીનું જાહેરનામું

રાજકોટ જિલ્લાની રાજકોટ જીલ્લા પંચાયતના ૩–ભાડલા મતદાર વિભાગની સામાજીક અને શૈક્ષણિક રીતે પછાતવર્ગ બેઠકની પેટા ચૂંટણી –૨૦૦૩

(૧) ગુજરાત પંચાયત અધિનિયમ ૧૯૯૩ ની કલમ ૧૫ ની પેટા કલમ (૧) થી પ્રાપ્ત થયેલ સત્તાની રૂઈએ રાજ્ય ચૂંટણી પંચ, રાજ્યની રાજકોટ જિલ્લાની રાજકોટ જિલ્લા પંચાયતના કલમ ૧૬ (૩) મુજબ રાજ્ય ચૂંટણી પંચ તરફથી રચના કરેલ મતદાર વિભાગો પૈકી ૩–ભાડલા મતદાર વિભાગની સામાજીક અને શૈક્ષણિક રીતે પછાતવર્ગ બેઠકની પેટા ચૂંટણી તા.૧૬–૨–૨૦૦૩ ના રોજ યોજવાનું જાહેર કરે છે.

ગુજરાત પંચાયત ચુંટણી નિયમો ૧૯૯૪ ના નિયમ ૯(૧) અન્વયે આ જાહેરનામું સરકારી રાજ્યપત્રમાં પ્રસિદ્ધ કરવામાં આવે છે.

રાજ્ય ચૂંટણી પંચના હુકમથી

યુ. સી. રાણે,
સચિવ
રાજ્ય ચૂંટણી પંચ,
ગાંધીનગર.

રાજ્ય ચૂંટણી પંચનું કાર્યાલય
બ્લોક નંબર : ૯, ૬ ઠ્ઠો માળ
સરદાર પટેલ ભવન,
નવા સચિવાલય, ગાંધીનગર.
તારીખ : ૨૦–૧–૨૦૦૩

ક્રમાંક : રાચપ–ચટણ–પચત–જી.પં.–રાજકોટ –૨૦૦૩–૨

ચૂંટણીનું જાહેરનામું

રાજકોટ જિલ્લાની રાજકોટ જીલ્લા પંચાયતના ૩–ભાડલા મતદાર વિભાગની સામાજીક અને શૈક્ષણિક રીતે પછાતવર્ગ બેઠક ભરવા માટે પેટા ચુંટણી યોજવા માટેનો તબક્કાવાર કાર્યક્રમ ગુજરાત પંચાયત ચુંટણી નિયમો ૧૯૯૪ ના નિયમ ૭૦ અનુસાર તથા નિયમ ૯ ના પેટા નિયમ (૨) થી પ્રાપ્ત થયેલ સત્તાની રૂઈએ રાજ્ય ચુંટણી પંચ નીચે જણાવ્યા મુજબ નક્કી કરે છે.

		તારીખ	સમય	સ્થળ
(ક)	ઉમેદવારીપત્રો ભરવાની છેલ્લી તારીખ :	૨૭–૦૧–૨૦૦૩	૧૧–૦૦ કલાક થી ૧૫–૦૦ કલાક સુધી	ચુંટણી અધિકારી નક્કી કરે તે કચેરી ખાતે
(ખ)	ઉમેદવારીપત્રોની ચકાસણીની તારીખ અને સ્થળ :	૨૮–૦૧–૨૦૦૩	૧૧–૦૦ કલાકથી ચકાસણી પુરી થતાં સુધી	ચુંટણી અધિકારીની કચેરી ખાતે
(ગ)	ઉમેદવારી પાછી ખેંચી લેવાની છેલ્લી તારીખ :	૩૦–૦૧–૨૦૦૩	૧૫–૦૦ કલાક સુધી	ચુંટણી અધિકારી નક્કી કરે તે કચેરી ખાતે
(ઘ)	આવશ્યક હોય તો મતદાનની તારીખ	૧૬–૦૨–૨૦૦૩	–	–
(ચ)	મતદાનનો સમય :		સવારના ૮–૦૦ થી સાંજના ૫–૦૦ વાગ્યા સુધી	
(છ)	મતદાનનું સ્થળ :	જિલ્લા ચુંટણી અધિકારીએ આખરી કરી જાહેર કરેલ મતદાન મથકો ઉપર		
(જ)	મતગણતરી માટેની તારીખ તથા સમય :	૧૯–૦૨–૨૦૦૩	સવારે ૯–૦૦ કલાકથી મત ગણતરી પુરી થતાં સુધી	
(ઝ)	ચુંટણી પ્રક્રિયા પુરી થવા માટેની તારીખ :	૨૫–૦૨–૨૦૦૩		

રાજ્ય ચુંટણી પંચના હુકમથી,

યુ. સી. રાણે
સચિવ
રાજ્ય ચુંટણી પંચ
ગાંધીનગર.

સરકારી મધ્યસ્થ મુદ્રણાલય, ગાંધીનગર.

INDEX

Extra No.53

REGISTERED NO. G/GNR/2

©

सत्यमेव जयते

The Gujarat Government Gazette

EXTRAORDINARY

PUBLISHED BY AUTHORITY

Vol. XLIV] MONDAY, JANUARY 20, 2003/PAUSA 30, 1924

Separate paging is given to this Part in order that it may be filed as a Separate Compilation.

PART IV—C

Statutory Rules and Orders (other than those published in Parts I, I-A and I-L) made by Statutory Authorities other than the Government of Gujarat including those made by the Government of India, the High Court, the Director of Municipalities, the Commissioner of Police, the Director of Prohibition and excise, the District Magistrates and the Election Commission, Election Tribunals, Returning Officers and other authorities, under the Election Commission.

રાજ્ય ચૂંટણી પંચનું કાર્યાલય,
બ્લોક નં. ૯, ૬ ઠ્ઠો માળ,
સરદાર પટેલ ભવન,
નવા સચિવાલય, ગાંધીનગર.
તા. ૨૦–૧–૨૦૦૩

ક્રમાંક:રાચપ–ચટણ–પચત–જી.પં.– સુરત –૨૦૦૩–૧

ચૂંટણીનું જાહેરનામું

સુરત જિલ્લાની સુરત જીલ્લા પંચાયતના ૨૨– માંડવી મતદાર વિભાગની અનુસૂચિત આદિજાતિ બેઠકની પેટા ચૂંટણી –૨૦૦૩

(૧) ગુજરાત પંચાયત અધિનિયમ ૧૯૯૩ ની કલમ ૧૫ ની પેટા કલમ (૧) થી પ્રાપ્ત થયેલ સત્તાની રૂઈએ રાજ્ય ચૂંટણી પંચ, રાજ્યની સુરત જિલ્લાની સુરત જિલ્લા પંચાયતના કલમ ૧૬ (૩) મુજબ રાજ્ય ચૂંટણી પંચ તરફથી રચના કરેલ મતદાર વિભાગો પૈકી ૨૨– માંડવી મતદાર વિભાગની અનુસૂચિત આદિજાતિ બેઠકની પેટા ચૂંટણી તા.૧૬–૨–૨૦૦૩ ના રોજ યોજવાનું જાહેર કરે છે.

ગુજરાત પંચાયત ચુંટણી નિયમો ૧૯૯૪ ના નિયમ ૯(૧) અન્વયે આ જાહેરનામું સરકારી રાજ્યપત્રમાં પ્રસિદ્ધ કરવામાં આવે છે.

રાજ્ય ચૂંટણી પંચના હુકમથી

યુ. સી. રાણે,
સચિવ
રાજ્ય ચૂંટણી પંચ,
ગાંધીનગર.

રાજ્ય ચૂંટણી પંચનું કાર્યાલય
બ્લોક નંબર : ૯, ૬ ઠો માળ
સરદાર પટેલ ભવન,
નવા સચિવાલય, ગાંધીનગર.
તારીખ : ૨૦–૧–૨૦૦૩

ક્રમાંક : રાચપ–ચટણ–પચત–જી.પં.–સુરત –૨૦૦૩–૨

ચૂંટણીનું જાહેરનામું

સુરત જિલ્લાની સુરત જીલ્લા પંચાયતના ૨૨–.માંડવી મતદાર વિભાગની અનુસૂચિત આદિજાતિ બેઠક ભરવા માટે પેટા ચુંટણી યોજવા માટેનો તબકકાવાર કાર્યક્રમ ગુજરાત પંચાયત ચુંટણી નિયમો ૧૯૯૪ ના નિયમ ૭૦ અનુસાર તથા નિયમ ૯ ના પેટા નિયમ (૨) થી પ્રાપ્ત થયેલ સત્તાની રૂઈએ રાજ્ય ચુંટણી પંચ નીચે જણાવ્યા મુજબ નકકી કરે છે.

		તારીખ	સમય	સ્થળ
(ક)	ઉમેદવારીપત્રો ભરવાની છેલ્લી તારીખ :	૨૭–૦૧–૨૦૦૩	૧૧–૦૦ કલાક થી ૧૫–૦૦ કલાક સુધી	ચુંટણી અધિકારી નકકી કરે તે કચેરી ખાતે
(ખ)	ઉમેદવારીપત્રોની ચકાસણીની તારીખ અને સ્થળ :	૨૮–૦૧–૨૦૦૩	૧૧–૦૦ કલાકથી ચકાસણી પુરી થતાં સુધી	ચુંટણી અધિકારીની કચેરી ખાતે
(ગ)	ઉમેદવારી પાછી ખેંચી લેવાની છેલ્લી તારીખ :	૩૦–૦૧–૨૦૦૩	૧૫–૦૦ કલાક સુધી	ચુંટણી અધિકારી નકકી કરે તે કચેરી ખાતે
(ઘ)	આવશ્યક હોય તો મતદાનની તારીખ	૧૬–૦૨–૨૦૦૩	–	–
(ચ)	મતદાનનો સમય :	સવારના ૮–૦૦ થી સાંજના ૫–૦૦ વાગ્યા સુધી		
(છ)	મતદાનનું સ્થળ :	જિલ્લા ચુંટણી અધિકારીએ આખરી કરી જાહેર કરેલ મતદાન મથકો ઉપર		
(જ)	મતગણતરી માટેની તારીખ તથા સમય :	૧૯–૦૨–૨૦૦૩	સવારે ૯–૦૦ કલાકથી મત ગણતરી પુરી થતાં સુધી	
(ઝ)	ચુંટણી પ્રક્રિયા પુરી થવા માટેની તારીખ :	૨૫–૦૨–૨૦૦૩		

રાજ્ય ચુંટણી પંચના હુકમથી,

સુ. સી. રાણે
સચિવ
રાજ્ય ચુંટણી પંચ
ગાંધીનગર.

INDEX

રાજય ચૂંટણી પંચનું કાર્યાલય,
બ્લોક નં. ૯, ૬ ઠ્ઠો માળ,
સરદાર પટેલ ભવન,
નવા સચિવાલય, ગાંધીનગર.
તા. ૨૦-૧-૨૦૦૩

ક્રમાંક:રાચપ-ચટણ-પચત-જી.પં.- સુરત -૨૦૦૩-૧

ચૂંટણીનું જાહેરનામું

સુરત જિલ્લાની સુરત જીલ્લા પંચાયતના ૧૫-કમાલછોડ મતદાર વિભાગની અનુસૂચિત આદિજાતિ બેઠકની પેટા ચૂંટણી-૨૦૦૩

(૧) ગુજરાત પંચાયત અધિનિયમ ૧૯૯૩ ની કલમ ૧૫ ની પેટા કલમ (૧) થી પ્રાપ્ત થયેલ સત્તાની રૂઈએ રાજય ચૂંટણી પંચ, રાજયની સુરત જિલ્લાની સુરત જિલ્લા પંચાયતના કલમ ૧૬ (૩) મુજબ રાજય ચૂંટણી પંચ તરફથી રચના કરેલ મતદાર વિભાગો પૈકી ૧૫-કમાલછોડ મતદાર વિભાગની અનુસૂચિત આદિજાતિ બેઠકની પેટા ચૂંટણી તા.૧૬-૨-૨૦૦૩ ના રોજ યોજવાનું જાહેર કરે છે.

ગુજરાત પંચાયત ચુંટણી નિયમો ૧૯૯૪ ના નિયમ ૯(૧) અન્વયે આ જાહેરનામું સરકારી રાજયપત્રમાં પ્રસિદ્ધ કરવામાં આવે છે.

રાજય ચૂંટણી પંચના હુકમથી

યુ. સી. રાણે.
સચિવ
રાજય ચૂંટણી પંચ,
ગાંધીનગર.

રાજય ચૂંટણી પંચનું કાર્યાલય
બ્લોક નંબર : ૯, ૬ ઠ્ઠો માળ
સરદાર પટેલ ભવન,
નવા સચિવાલય, ગાંધીનગર,
તારીખ : ૨૦-૧-૨૦૦૩

ક્રમાંક : રાચપ-ચટણ-પચત-જી.પં.-સુરત -૨૦૦૩-૨

ચૂંટણીનું જાહેરનામું

સુરત જિલ્લાની સુરત જીલ્લા પંચાયતના ૧૫-કમાલછોડ મતદાર વિભાગની અનુસૂચિત આદિજાતિ બેઠક ભરવા માટે પેટા ચુંટણી યોજવા માટેનો તબકકાવાર કાર્યક્રમ ગુજરાત પંચાયત ચુંટણી નિયમો ૧૯૯૪ ના નિયમ ૭૦ અનુસાર તથા નિયમ ૯ ના પેટા નિયમ (૨) થી પ્રાપ્ત થયેલ સત્તાની રૂઈએ રાજય ચુંટણી પંચ નીચે જણાવ્યા મુજબ નકકી કરે છે.

		તારીખ	સમય	સ્થળ
(ક)	ઉમેદવારીપત્રો, ભરવાની છેલ્લી તારીખ :	૨૭-૦૧-૨૦૦૩	૧૧-૦૦ કલાક થી ૧૫-૦૦ કલાક સુધી	ચુંટણી અધિકારી નકકી કરે તે કચેરી ખાતે
(ખ)	ઉમેદવારીપત્રોની ચકાસણીની તારીખ અને સ્થળ :	૨૮-૦૧-૨૦૦૩	૧૧-૦૦ કલાકથી ચકાસણી પુરી થતા સુધી	ચુંટણી અધિકારીની કચેરી ખાતે
(ગ)	ઉમેદવારી પાછી ખેંચી લેવાની છેલ્લી તારીખ :	૩૦-૦૧-૨૦૦૩	૧૫-૦૦ કલાક સુધી	ચુંટણી અધિકારી નકકી કરે તે કચેરી ખાતે
(ઘ)	આવશ્યક હોય તો મતદાનની તારીખ	૧૬-૦૨-૨૦૦૩	-	-
(ચ)	મતદાનનો સમય :		સવારના ૮-૦૦ થી સાંજના ૫-૦૦ વાગ્યા સુધી	
(છ)	મતદાનનું સ્થળ :	જિલ્લા ચુંટણી અધિકારીએ આખરી કરી જાહેર કરેલ મતદાન મથકો ઉપર		
(જ)	મતગણતરી માટેની તારીખ તથા સમય :	૧૯-૦૨-૨૦૦૩	સવારે ૯-૦૦ કલાકથી મત ગણતરી પુરી થતાં સુધી	
(ઝ)	ચુંટણી પ્રક્રિયા પુરી થવા માટેની તારીખ :	૨૫-૦૨-૨૦૦૩		

રાજય ચુંટણી પંચના હુકમથી

યુ. સી. રાણે.
સચિવ
રાજય ચૂંટણી પંચ.
ગાંધીનગર.

સરકારી મધ્યસ્થ મુદ્રણાલય, ગાંધીનગર.

Extra No.54

REGISTERED NO. G/GNR/2

©

सत्यमेव जयते

The Gujarat Government Gazette

EXTRAORDINARY

PUBLISHED BY AUTHORITY

Vol. XLIV] MONDAY, JANUARY 20, 2003/PAUSA 30, 1924

Separate paging is given to this Part in order that it may be filed as a Separate Compilation.

PART IV—C

Statutory Rules and Orders (other than those published in Parts I, I-A and I-L) made by Statutory Authorities other than the Government of Gujarat including those made by the Government of India, the High Court, the Director of Municipalities, the Commissioner of Police, the Director of Prohibition and excise, the District Magistrates and the Election Commission, Election Tribunals, Returning Officers and other authorities, under the Election Commission.

રાજ્ય ચૂંટણી પંચનું કાર્યાલય,
બ્લોક નં. ૯, ૬ ઠ્ઠો માળ,
સરદાર પટેલ ભવન,
નવા સચિવાલય, ગાંધીનગર.
તા. ૨૦–૧–૨૦૦૩

ક્રમાંક:રાચપ–ચટણ–પચત–જી.પં.– વલસાડ –૨૦૦૩–૧

ચૂંટણીનું જાહેરનામું

વલસાડ જિલ્લાની વલસાડ જીલ્લા પંચાયતના ૨૪–પ્રરીઆ મતદાર વિભાગની અનુસૂચિત આદિજાતિ બેઠકની પેટા ચૂંટણી –૨૦૦૩

(૧) ગુજરાત પંચાયત અધિનિયમ ૧૯૯૩ ની કલમ ૧૫ ની પેટા કલમ (૧) થી પ્રાપ્ત થયેલ સત્તાની રૂઈએ રાજ્ય ચૂંટણી પંચ, રાજ્યની વલસાડ જિલ્લાની વલસાડ જિલ્લા પંચાયતના કલમ ૧૬ (૩) મુજબ રાજ્ય ચૂંટણી પંચ તરફથી રચના કરેલ મતદાર વિભાગો પૈકી ૨૪–પરીઆ મતદાર વિભાગની અનુસૂચિત આદિજાતિ બેઠકની પેટા ચૂંટણી તા.૧૬–૨–૨૦૦૩ ના રોજ યોજવાનું જાહેર કરે છે.

ગુજરાત પંચાયત ચુંટણી નિયમો ૧૯૯૪ ના નિયમ ૯(૧) અન્વયે આ જાહેરનામું સરકારી રાજ્યપત્રમાં પ્રસિદ્ધ કરવામાં આવે છે.

રાજ્ય ચૂંટણી પંચના હુકમથી

યુ. સી. રાણે,
સચિવ
રાજ્ય ચૂંટણી પંચ,
ગાંધીનગર.

રાજ્ય ચૂંટણી પંચનું કાર્યાલય
બ્લોક નંબર : ૯, ૬ ઠ્ઠો માળ
સરદાર પટેલ ભવન,
નવા સચિવાલય, ગાંધીનગર.
તારીખ : ૨૦–૧–૨૦૦૩

ક્રમાંક : રાચપ–ચટણ–પચત–જી.પં.–વલસાડ –૨૦૦૩–૨

ચૂંટણીનું જાહેરનામું

વલસાડ જિલ્લાની વલસાડ જીલ્લા પંચાયતના ૨૪–પરીઆ મતદાર વિભાગની અનુસૂચિત આદિજાતિ બેઠક ભરવા માટે પેટા ચુંટણી યોજવા માટેનો તબકકાવાર કાર્યક્રમ ગુજરાત પંચાયત ચુંટણી નિયમો ૧૯૯૪ ના નિયમ ૭૦ અનુસાર તથા નિયમ ૯ ના પેટા નિયમ (૨) થી પ્રાપ્ત થયેલ સત્તાની રૂઈએ રાજ્ય ચુંટણી પંચ નીચે જણાવ્યા મુજબ નકકી કરે છે.

		તારીખ	સમય	સ્થળ
(ક)	ઉમેદવારીપત્રો ભરવાની છેલ્લી તારીખ :	૨૭–૦૧–૨૦૦૩	૧૧–૦૦ કલાક થી ૧૫–૦૦ કલાક સુધી	ચુંટણી અધિકારી નકકી કરે તે કચેરી ખાતે
(ખ)	ઉમેદવારીપત્રોની ચકાસણીની તારીખ અને સ્થળ :	૨૮–૦૧–૨૦૦૩	૧૧–૦૦ કલાકથી ચકાસણી પુરી થતાં સુધી	ચુંટણી અધિકારીની કચેરી ખાતે
(ગ)	ઉમેદવારી પાછી ખેંચી લેવાની છેલ્લી તારીખ :	૩૦–૦૧–૨૦૦૩	૧૫–૦૦ કલાક સુધી	ચુંટણી અધિકારી નકકી કરે તે કચેરી ખાતે
(ઘ)	આવશ્યક હોય તો મતદાનની તારીખ	૧૬–૦૨–૨૦૦૩	–	–
(ચ)	મતદાનનો સમય :	સવારના ૮–૦૦ થી સાંજના ૫–૦૦ વાગ્યા સુધી,		
(છ)	મતદાનનું સ્થળ :	જિલ્લા ચુંટણી અધિકારીએ આખરી કરી જાહેર કરેલ મતદાન મથકો ઉપર		
(જ)	મતગણતરી માટેની તારીખ તથા સમય :	૧૯–૦૨–૨૦૦૩	સવારે ૯–૦૦ કલાકથી મત ગણતરી પુરી થતાં સુધી	
(ઝ)	ચુંટણી પ્રક્રિયા પુરી થવા માટેની તારીખ :	૨૫–૦૨–૨૦૦૩		

રાજ્ય ચૂંટણી પંચના હુકમથી

યુ. સી. રાણે
સચિવ
રાજ્ય ચુંટણી પંચ
ગાંધીનગર.

સરકારી મધ્યસ્થ મુદ્રણાલય, ગાંધીનગર.

INDEX

Extra No.55

REGISTERED NO. G/GNR/2

©

सत्यमेव जयते

The Gujarat Government Gazette

EXTRAORDINARY

PUBLISHED BY AUTHORITY

Vol. XLIV] MONDAY, JANUARY 20, 2003/PAUSA 30, 1924

Separate paging is given to this Part in order that it may be filed as a Separate Compilation.

PART IV—C

Statutory Rules and Orders (other than those published in Parts I, I-A and I-L) made by Statutory Authorities other than the Government of Gujarat including those made by the Government of India, the High Court, the Director of Municipalities, the Commissioner of Police, the Director of Prohibition and excise, the District Magistrates and the Election Commission, Election Tribunals, Returning Officers and other authorities, under the Election Commission.

રાજય ચૂંટણી પંચનું કાર્યાલય
બ્લોક નંબર : ૯, ૬ ઠો માળ
સરદાર પટેલ ભવન,
નવા સચિવાલય, ગાંધીનગર.
તારીખ : ૨૦—૦૧—૨૦૦૩

ક્રમાંક : રાચપ—ચટણ—પચત—તા.પં.— દસક્રોઈ —૨૦૦૩

ચૂંટણીનું જાહેરનામું

અમદાવાદ જિલ્લાની દસક્રોઈ તાલુકા પંચાયતના ૧૪—કાસીન્દ્રા મતદાર વિભાગની બિનઅનામત (સામાન્ય) બેઠકની પેટા ચૂંટણી—૨૦૦૩

(૧) ગુજરાત પંચાયત અધિનિયમ ૧૯૯૩ની કલમ ૧૫ ની પેટા કલમ (૧) થી પ્રાપ્ત થયેલ સત્તાની રૂઈએ રાજય ચુંટણી પંચ રાજયની અમદાવાદ જિલ્લાની દસક્રોઈ તાલુકા પંચાયતના કલમ ૧૬(૨) મુજબ રાજય ચુંટણી પંચ તરફથી રચના કરેલ મતદાર વિભાગો પૈકી ૧૪—કાસીન્દ્રા મતદાર વિભાગની બિનઅનામત (સામાન્ય) બેઠકની પેટા ચુંટણી તા. ૧૬—૦૨—૨૦૦૩ નાં રોજ યોજવાનું જાહેર કરે છે.

ગુજરાત પંચાયત ચુંટણી નિયમો ૧૯૯૪ નાં નિયમ ૯(૧) અન્વયે આ જાહેરનામું સરકારી રાજયપત્રમાં પ્રસિદ્ધ કરવામાં આવે છે.

રાજય ચૂંટણી પંચના હુકમથી

યુ. સી. રાણે,
સચિવ
રાજય ચૂંટણી પંચ,
ગાંધીનગર.

INDEX

રાજય ચૂંટણી પંચનું કાર્યાલય
બ્લોક નંબર : ૯, ૬ ઠો માળ
સરદાર પટેલ ભવન,
નવા સચિવાલય, ગાંધીનગર.
તારીખ : ૨૦-૦૧-૨૦૦૩

ક્રમાંક : રાચપ-ચટણ-પચત-તા.પં.-દસક્રોઈ-૨૦૦૩

ચૂંટણીનું જાહેરનામું

અમદાવાદ જિલ્લાની દસક્રોઈ તાલુકા પંચાયતના ૧૪-કાસીન્દ્રા મતદાર વિભાગની બિનઅનામત (સામાન્ય) બેઠક ભરવા માટે પેટા ચુંટણી યોજવા માટેનો તબકકાવાર કાર્યક્રમ ગુજરાત પંચાયત ચુંટણી નિયમો ૧૯૯૪ ના નિયમ ૭૦ અનુસાર તથા નિયમ ૯ ના પેટા નિયમ (૨) થી પ્રાપ્ત થયેલ સત્તાની રૂઈએ રાજય ચુંટણી પંચ નીચે જણાવ્યા મુજબ નકકી કરે છે.

		તારીખ	સમય	સ્થળ
(ક)	ઉમેદવારીપત્રો ભરવાની છેલ્લી તારીખ :	૨૭-૦૧-૨૦૦૩	૧૧-૦૦ કલાક થી ૧૫-૦૦ કલાક સુધી	ચૂંટણી અધિકારી નકકી કરે તે કચેરી ખાતે
(ખ)	ઉમેદવારીપત્રોની ચકાસણીની તારીખ અને સ્થળ :	૨૮-૦૧-૨૦૦૩	૧૧-૦૦ કલાકથી ચકાસણી પુરી થતાં સુધી	ચૂંટણી અધિકારીની કચેરી ખાતે
(ગ)	ઉમેદવારી પાછી ખેંચી લેવાની છેલ્લી તારીખ :	૩૦-૦૧-૨૦૦૩	૧૫-૦૦ કલાક સુધી	ચૂંટણી અધિકારી નકકી કરે તે કચેરી ખાતે
(ઘ)	આવશ્યક હોય તો મતદાનની તારીખ :	૧૬-૦૨-૨૦૦૩	-	-
(ચ)	મતદાનનો સમય :		સવારના ૮-૦૦ થી સાંજના ૧૭-૦૦ કલાક સુધી	
(છ)	મતદાનનું સ્થળ :	જિલ્લા ચુંટણી અધિકારીએ આખરી કરી જાહેર કરેલ મતદાન મથકો ઉપર		
(જ)	મતગણતરી માટેની તારીખ તથા સમય :	૧૯-૦૨-૨૦૦૩	સવારે ૯-૦૦ કલાકથી મતગણતરી પુરી થતાં સુધી	ચૂંટણી અધિકારી જાહેર કરે તે સ્થળે
(ઝ)	ચુંટણી પ્રક્રિયા પુરી થવા માટેની તારીખ :	૨૫-૦૨-૨૦૦૩		

રાજય ચુંટણી પંચના હુકમથી,

સુ. સી. રાણે
સચિવ
રાજય ચુંટણી પંચ
ગાંધીનગર.

સરકારી મધ્યસ્થ મુદ્રણાલય, ગાંધીનગર.

INDEX

Extra No.56 REGISTERED NO. G/GNR/2

©

सत्यमेव जयते

The Gujarat Government Gazette

EXTRAORDINARY

PUBLISHED BY AUTHORITY

Vol. XLIV] MONDAY, JANUARY 20, 2003/PAUSA 30, 1924

Separate paging is given to this Part in order that it may be filed as a Separate Compilation.

PART IV—C

Statutory Rules and Orders (other than those published in Parts I, I-A and I-L) made by Statutory Authorities other than the Government of Gujarat including those made by the Government of India, the High Court, the Director of Municipalities, the Commissioner of Police, the Director of Prohibition and excise, the District Magistrates and the Election Commission, Election Tribunals, Returning Officers and other authorities, under the Election Commission.

રાજ્ય ચૂંટણી પંચનું કાર્યાલય
બ્લોક નંબર : ૯, ૬ ઠ્ઠો માળ
સરદાર પટેલ ભવન,
નવા સચિવાલય,ગાંધીનગર.
તારીખ : ૨૦–૦૧–૨૦૦૩

ક્રમાંક : રાચપ–ચટણ–પચત–તા.પં.– લાઠી –૨૦૦૩

ચૂંટણીનું જાહેરનામું

અમરેલી જિલ્લાની લાઠી તાલુકા પંચાયતના ૧૩–કેરાળા મતદાર વિભાગની બિનઅનામત (સામાન્ય) બેઠકની પેટા ચૂંટણી–૨૦૦૩

(૧) ગુજરાત પંચાયત અધિનિયમ ૧૯૯૩ની કલમ ૧૫ ની પેટા કલમ (૧) થી પ્રાપ્ત થયેલ સત્તાની રૂઈએ રાજ્ય ચુંટણી પંચ રાજ્યની અમરેલી જિલ્લાની લાઠી તાલુકા પંચાયતના કલમ ૧૬(૨) મુજબ રાજ્ય ચુંટણી પંચ તરફથી રચના કરેલ મતદાર વિભાગો પૈકી ૧૩–કેરાળા મતદાર વિભાગની બિનઅનામત (સામાન્ય) બેઠકની પેટા ચુંટણી તા. ૧૬–૦૨–૨૦૦૩ નાં રોજ યોજવાનું જાહેર કરે છે.

ગુજરાત પંચાયત ચુંટણી નિયમો ૧૯૯૪ ના નિયમ ૯(૧) અન્વયે આ જાહેરનામું સરકારી રાજ્યપત્રમાં પ્રસિદ્ધ કરવામાં આવે છે.

રાજ્ય ચુંટણી પંચના હુકમથી,

યુ. સી. રાણે,
સચિવ
રાજ્ય ચૂંટણી પંચ,
ગાંધીનગર.

INDEX

રાજ્ય ચૂંટણી પંચનું કાર્યાલય
બ્લોક નંબર : ૯, ૬ ઠ્ઠો માળ
સરદાર પટેલ ભવન,
નવા સચિવાલય, ગાંધીનગર.
તારીખ : ૨૦–૦૧–૨૦૦૩

ક્રમાંક : રાચપ–ચટણ–પચત–તા.પં.–લાઠી –૨૦૦૩

ચૂંટણીનું જાહેરનામું

અમરેલી જિલ્લાની લાઠી તાલુકા પંચાયતના ૧૩–કેરાળા મતદાર વિભાગની બિનઅનામત (સામાન્ય) બેઠક ભરવા માટે પેટા ચુંટણી યોજવા માટેનો તબકકાવાર કાર્યક્રમ ગુજરાત પંચાયત ચુંટણી નિયમો ૧૯૯૪ ના નિયમ ૭૦ અનુસાર તથા નિયમ ૯ ના પેટા નિયમ (૨) થી પ્રાપ્ત થયેલ સત્તાની રૂઈએ રાજ્ય ચુંટણી પંચ નીચે જણાવ્યા મુજબ નકકી કરે છે.

		તારીખ	સમય	સ્થળ
(ક)	ઉમેદવારીપત્રો ભરવાની છેલ્લી તારીખ :	૨૭–૦૧–૨૦૦૩	૧૧–૦૦ કલાક થી ૧૫–૦૦ કલાક સુધી	ચૂંટણી અધિકારી નકકી કરે તે કચેરી ખાતે
(ખ)	ઉમેદવારીપત્રોની ચકાસણીની તારીખ અને સ્થળ :	૨૮–૦૧–૨૦૦૩	૧૧–૦૦ કલાકથી ચકાસણી પુરી થતાં સુધી	ચૂંટણી અધિકારીની કચેરી ખાતે
(ગ)	ઉમેદવારી પાછી ખેંચી લેવાની છેલ્લી તારીખ :	૩૦–૦૧–૨૦૦૩	૧૫–૦૦ કલાક સુધી	ચૂંટણી અધિકારી નકકી કરે તે કચેરી ખાતે
(ઘ)	આવશ્યક હોય તો મતદાનની તારીખ :	૧૬–૦૨–૨૦૦૩	–	–
(ચ)	મતદાનનો સમય :		સવારના ૮–૦૦ થી સાંજના ૧૭–૦૦ કલાક સુધી	
(છ)	મતદાનનું સ્થળ :	જિલ્લા ચુંટણી અધિકારીએ આખરી કરી જાહેર કરેલ મતદાન મથકો ઉપર		
(જ)	મતગણતરી માટેની તારીખ તથા સમય :	૧૯–૦૨–૨૦૦૩	સવારે ૯–૦૦ કલાકથી મતગણતરી પુરી થતાં સુધી	ચૂંટણી અધિકારી જાહેર કરે તે સ્થળે
(ઝ)	ચુંટણી પ્રક્રિયા પુરી થવા માટેની તારીખ :	૨૫–૦૨–૨૦૦૩		

રાજ્ય ચુંટણી પંચના હુકમથી,

યુ. સી. રાણે,
સચિવ
રાજ્ય ચૂંટણી પંચ,
ગાંધીનગર.

INDEX

રાજય ચૂંટણી પંચનું કાર્યાલય
બ્લોક નંબર : ૯, ૬ ઠ્ઠો માળ
સરદાર પટેલ ભવન,
નવા સચિવાલય, ગાંધીનગર.
તારીખ : ૨૦–૦૧–૨૦૦૩

ક્રમાંક : રાચપ–ચટણ–પચત–તા.પં.– લાઠી – ૨૦૦૩

ચૂંટણીનું જાહેરનામું

અમરેલી જિલ્લાની લાઠી તાલુકા પંચાયતના ૧૦–ધામેલ મતદાર વિભાગની સામાન્ય સ્ત્રી બેઠકની પેટા ચૂંટણી–૨૦૦૩

(૧) ગુજરાત પંચાયત અધિનિયમ ૧૯૯૩ની કલમ ૧૫ ની પેટા કલમ (૧) થી પ્રાપ્ત થયેલ સત્તાની રૂઈએ રાજય ચુંટણી પંચ રાજયની અમરેલી જિલ્લાની લાઠી તાલુકા પંચાયતના કલમ ૧૬(૨) મુજબ રાજય ચુંટણી પંચ તરફથી રચના કરેલ મતદાર વિભાગો પૈકી ૧૦–ધામેલ મતદાર વિભાગની સામાન્ય સ્ત્રી બેઠકની પેટા ચુંટણી તા. ૧૬–૦૨–૨૦૦૩ નાં રોજ યોજવાનું જાહેર કરે છે.

ગુજરાત પંચાયત ચુંટણી નિયમો ૧૯૯૪ ના નિયમ ૯(૧) અન્વયે આ જાહેરનામું સરકારી રાજયપત્રમાં પ્રસિદ્ધ કરવામાં આવે છે.

રાજ્ય ચૂંટણી પંચના હુકમથી

યુ. સી. રાણે,
સચિવ
રાજય ચૂંટણી પંચ,
ગાંધીનગર.

રાજય ચૂંટણી પંચનું કાર્યાલય
બ્લોક નંબર : ૯, ૬ ઠ્ઠો માળ
સરદાર પટેલ ભવન,
નવા સચિવાલય, ગાંધીનગર.
તારીખ : ૨૦–૦૧–૨૦૦૩

ક્રમાંક : રાચપ–ચટણ–પચત–તા.પં.–લાઠી –૨૦૦૩

ચૂંટણીનું જાહેરનામું

અમરેલી જિલ્લાની લાઠી તાલુકા પંચાયતના ૧૦–ધામેલ મતદાર વિભાગની સામાન્ય સ્ત્રી બેઠક ભરવા માટે પેટા ચુંટણી યોજવા માટેનો તબકકાવાર કાર્યક્રમ ગુજરાત પંચાયત ચુંટણી નિયમો ૧૯૯૪ ના નિયમ ૭૦ અનુસાર તથા નિયમ ૯ ના પેટા નિયમ (૨) થી પ્રાપ્ત થયેલ સત્તાની રૂઈએ રાજય ચુંટણી પંચ નીચે જણાવ્યા મુજબ નકકી કરે છે.

		તારીખ	સમય	સ્થળ
(ક)	ઉમેદવારીપત્રો ભરવાની છેલ્લી તારીખ :	૨૭–૦૧–૨૦૦૩	૧૧–૦૦ કલાક થી ૧૫–૦૦ કલાક સુધી	ચૂંટણી અધિકારી નકકી કરે તે કચેરી ખાતે
(ખ)	ઉમેદવારીપત્રોની ચકાસણીની તારીખ અને સ્થળ :	૨૮–૦૧–૨૦૦૩	૧૧–૦૦ કલાકથી ચકાસણી પુરી થતાં સુધી	ચૂંટણી અધિકારીની કચેરી ખાતે
(ગ)	ઉમેદવારી પાછી ખેંચી લેવાની છેલ્લી તારીખ :	૩૦–૦૧–૨૦૦૩	૧૫–૦૦ કલાક સુધી	ચૂંટણી અધિકારી નકકી કરે તે કચેરી ખાતે
(ઘ)	આવશ્યક હોય તો મતદાનની તારીખ :	૧૬–૦૨–૨૦૦૩	–	–
(ચ)	મતદાનનો સમય :		સવારના ૮–૦૦ થી સાંજના ૧૭–૦૦ કલાક સુધી	
(છ)	મતદાનનું સ્થળ :	જિલ્લા ચુંટણી અધિકારીએ આખરી કરી જાહેર કરેલ મતદાન મથકો ઉપર		
(જ)	મતગણતરી માટેની તારીખ તથા સમય :	૧૯–૦૨–૨૦૦૩	સવારે ૯–૦૦ કલાકથી મતગણતરી પુરી થતાં સુધી	ચૂંટણી અધિકારી જાહેર કરે તે સ્થળે
(ઝ)	ચુંટણી પ્રક્રિયા પુરી થવા માટેની તારીખ :	૨૫–૦૨–૨૦૦૩		

રાજ્ય ચૂંટણી પંચના હુકમથી

યુ. સી. રાણે,
સચિવ
રાજય ચૂંટણી પંચ,
ગાંધીનગર.

સરકારી મધ્યસ્થ મુદ્રણાલય, ગાંધીનગર.

INDEX

Extra No.57

REGISTERED NO. G/GNR/2

©

सत्यमेव जयते

The Gujarat Government Gazette

EXTRAORDINARY

PUBLISHED BY AUTHORITY

Vol. XLIV] MONDAY, JANUARY 20, 2003/PAUSA 30, 1924

Separate paging is given to this Part in order that it may be filed as a Separate Compilation.

PART IV—C

Statutory Rules and Orders (other than those published in Parts I, I-A and I-L) made by Statutory Authorities other than the Government of Gujarat including those made by the Government of India, the High Court, the Director of Municipalities, the Commissioner of Police, the Director of Prohibition and excise, the District Magistrates and the Election Commission, Election Tribunals, Returning Officers and other authorities, under the Election Commission.

રાજ્ય ચૂંટણી પંચનું કાર્યાલય
બ્લોક નંબર : ૯, ૬ ઠ્ઠો માળ
સરદાર પટેલ ભવન,
નવા સચિવાલય,ગાંધીનગર.
તારીખ : ૨૦–૦૧–૨૦૦૩

ક્રમાંક : રાચપ–ચટણ–પચત–તા.પં.– ઉમરેઠ –૨૦૦૩

ચૂંટણીનું જાહેરનામું

આણંદ જિલ્લાની ઉમરેઠ તાલુકા પંચાયતના ૧૬–ઉટખરી મતદાર વિભાગની બિનઅનામત (સામાન્ય) બેઠકની પેટા ચૂંટણી–૨૦૦૩

(૧) ગુજરાત પંચાયત અધિનિયમ ૧૯૯૩ની કલમ ૧૫ ની પેટા કલમ (૧) થી પ્રાપ્ત થયેલ સત્તાની રૂઈએ રાજ્ય ચુંટણી પંચ રાજ્યની આણંદ જિલ્લાની ઉમરેઠ તાલુકા પંચાયતના કલમ ૧૬(૨) મુજબ રાજ્ય ચુંટણી પંચ તરફથી રચના કરેલ મતદાર વિભાગો પૈકી ૧૬–ઉટખરી મતદાર વિભાગની બિનઅનામત (સામાન્ય) બેઠકની પેટા ચુંટણી તા. ૧૬–૦૨–૨૦૦૩ નાં રોજ યોજવાનું જાહેર કરે છે.

ગુજરાત પંચાયત ચુંટણી નિયમો ૧૯૯૪ ના નિયમ ૯(૧) અન્વયે આ જાહેરનામું સરકારી રાજ્યપત્રમાં પ્રસિદ્ધ કરવામાં આવે છે.

રાજ્ય ચૂંટણી પંચના હુકમથી

યુ. સી. રાણે,
સચિવ
રાજ્ય ચૂંટણી પંચ,
ગાંધીનગર.

INDEX

રાજય ચૂંટણી પંચનું કાર્યાલય
બ્લોક નંબર : ૯, ૬ ઠ્ઠો માળ
સરદાર પટેલ ભવન,
નવા સચિવાલય, ગાંધીનગર.
તારીખ : ૨૦–૦૧–૨૦૦૩

ક્રમાંક : રાચપ–ચટણ–પચત–તા.પં.–ઉમરેઠ –૨૦૦૩

ચૂંટણીનું જાહેરનામું

આણંદ જિલ્લાની ઉમરેઠ તાલુકા પંચાયતના ૧૬–ઉટખરી મતદાર વિભાગની બિનઅનામત (સામાન્ય) બેઠક ભરવા માટે પેટા ચુંટણી યોજવા માટેનો તબકકાવાર કાર્યક્રમ ગુજરાત પંચાયત ચુંટણી નિયમો ૧૯૯૪ ના નિયમ ૭૦ અનુસાર તથા નિયમ ૯ ના પેટા નિયમ (૨) થી પ્રાપ્ત થયેલ સત્તાની રૂઈએ રાજય ચુંટણી પંચ નીચે જણાવ્યા મુજબ નકકી કરે છે.

		તારીખ	સમય	સ્થળ
(ક)	ઉમેદવારીપત્રો ભરવાની છેલ્લી તારીખ :	૨૭–૦૧–૨૦૦૩	૧૧–૦૦ કલાક થી ૧૫–૦૦ કલાક સુધી	ચૂંટણી અધિકારી નકકી કરે તે કચેરી ખાતે
(ખ)	ઉમેદવારીપત્રોની ચકાસણીની તારીખ અને સ્થળ :	૨૮–૦૧–૨૦૦૩	૧૧–૦૦ કલાકથી ચકાસણી પુરી થતાં સુધી	ચૂંટણી અધિકારીની કચેરી ખાતે
(ગ)	ઉમેદવારી પાછી ખેંચી લેવાની છેલ્લી તારીખ :	૩૦–૦૧–૨૦૦૩	૧૫–૦૦ કલાક સુધી	ચૂંટણી અધિકારી નકકી કરે તે કચેરી ખાતે
(ઘ)	આવશ્યક હોય તો મતદાનની તારીખ :	૧૬–૦૨–૨૦૦૩	–	–
(ચ)	મતદાનનો સમય :		સવારના ૮–૦૦ થી સાંજના ૧૭–૦૦ કલાક સુધી	
(છ)	મતદાનનું સ્થળ :	જિલ્લા ચુંટણી અધિકારીએ આખરી કરી જાહેર કરેલ મતદાન મથકો ઉપર		
(જ)	મતગણતરી માટેની તારીખ તથા સમય :	૧૯–૦૨–૨૦૦૩	સવારે ૯–૦૦ કલાકથી મતગણતરી પુરી થતાં સુધી	ચૂંટણી અધિકારી જાહેર કરે તે સ્થળે
(ઝ)	ચુંટણી પ્રક્રિયા પુરી થવા માટેની તારીખ :	૨૫–૦૨–૨૦૦૩		

રાજય ચુંટણી પંચના હુકમથી,

યુ. સી. રાણે
સચિવ
રાજય ચુંટણી પંચ
ગાંધીનગર.

રાજ્ય ચૂંટણી પંચનું કાર્યાલય
બ્લોક નંબર : ૯, ૬ ઠ્ઠો માળ
સરદાર પટેલ ભવન,
નવા સચિવાલય, ગાંધીનગર.
તારીખ : ૨૦–૦૧–૨૦૦૩

ક્રમાંક : રાચપ–ચટણ–પચત–તા.પં.– સોજીત્રા –૨૦૦૩

ચૂંટણીનું જાહેરનામું

આણંદ જિલ્લાની સોજીત્રા તાલુકા પંચાયતના ૧–ભડકદ મતદાર વિભાગની સામાજીક અને શૈક્ષણિક રીતે પછાતવર્ગ સ્ત્રી બેઠકની પેટા ચૂંટણી–૨૦૦૩

(૧) ગુજરાત પંચાયત અધિનિયમ ૧૯૯૩ની કલમ ૧૫ ની પેટા કલમ (૧) થી પ્રાપ્ત થયેલ સત્તાની રૂઈએ રાજ્ય ચુંટણી પંચ રાજ્યની આણંદ જિલ્લાની સોજીત્રા તાલુકા પંચાયતના કલમ ૧૬(૨) મુજબ રાજ્ય ચુંટણી પંચ તરફથી રચના કરેલ મતદાર વિભાગો પૈકી ૧–ભડકદ મતદાર વિભાગની સામાજીક અને શૈક્ષણિક રીતે પછાતવર્ગ સ્ત્રી બેઠકની પેટા ચુંટણી તા. ૧૬–૦૨–૨૦૦૩ નાં રોજ યોજવાનું જાહેર કરે છે.

ગુજરાત પંચાયત ચુંટણી નિયમો ૧૯૯૪ ના નિયમ ૯(૧) અન્વયે આ જાહેરનામું સરકારી રાજયપત્રમાં પ્રસિદ્ધ કરવામાં આવે છે.

રાજ્ય ચૂંટણી પંચના હુકમથી

યુ. સી. રાણે,
સચિવ
રાજ્ય ચૂંટણી પંચ,
ગાંધીનગર.

INDEX

રાજય ચૂંટણી પંચનું કાર્યાલય
બ્લોક નંબર : ૯, ૬ ઠ્ઠો માળ
સરદાર પટેલ ભવન,
નવા સચિવાલય, ગાંધીનગર.
તારીખ : ૨૦–૦૧–૨૦૦૩

ક્રમાંક : રાચપ–ચટણ–પચત–તા.પં.–સોજીત્રા –૨૦૦૩

ચૂંટણીનું જાહેરનામું

આણંદ જિલ્લાની સોજીત્રા તાલુકા પંચાયતના ૧–ભડકદ મતદાર વિભાગની સામાજીક અને શૈક્ષણિક રીતે પછાતવર્ગ સ્ત્રી બેઠક ભરવા માટે પેટા ચુંટણી યોજવા માટેનો તબકકાવાર કાર્યક્રમ ગુજરાત પંચાયત ચુંટણી નિયમો ૧૯૯૪ ના નિયમ ૭૦ અનુસાર તથા નિયમ ૯ ના પેટા નિયમ (૨) થી પ્રાપ્ત થયેલ સત્તાની રૂઈએ રાજય ચુંટણી પંચ નીચે જણાવ્યા મુજબ નકકી કરે છે.

		તારીખ	સમય	સ્થળ
(ક)	ઉમેદવારીપત્રો ભરવાની છેલ્લી તારીખ :	૨૭–૦૧–૨૦૦૩	૧૧–૦૦ કલાક થી ૧૫–૦૦ કલાક સુધી	ચૂંટણી અધિકારી નકકી કરે તે કચેરી ખાતે
(ખ)	ઉમેદવારીપત્રોની ચકાસણીની તારીખ અને સ્થળ :	૨૮–૦૧–૨૦૦૩	૧૧–૦૦ કલાકથી ચકાસણી પુરી થતાં સુધી	ચૂંટણી અધિકારીની કચેરી ખાતે
(ગ)	ઉમેદવારી પાછી ખેંચી લેવાની છેલ્લી તારીખ :	૩૦–૦૧–૨૦૦૩	૧૫–૦૦ કલાક સુધી	ચૂંટણી અધિકારી નકકી કરે તે કચેરી ખાતે
(ઘ)	આવશ્યક હોય તો મતદાનની તારીખ :	૧૬–૦૨–૨૦૦૩	–	–
(ચ)	મતદાનનો સમય :		સવારના ૮–૦૦ થી સાંજના ૧૭–૦૦ કલાક સુધી	
(છ)	મતદાનનું સ્થળ :	જિલ્લા ચુંટણી અધિકારીએ આખરી કરી જાહેર કરેલ મતદાન મથકો ઉપર		
(જ)	મતગણતરી માટેની તારીખ તથા સમય :	૧૯–૦૨–૨૦૦૩	સવારે ૯–૦૦ કલાકથી મતગણતરી પુરી થતાં સુધી	ચૂંટણી અધિકારી જાહેર કરે તે સ્થળે
(ઝ)	ચુંટણી પ્રક્રિયા પુરી થવા માટેની તારીખ :	૨૫–૦૨–૨૦૦૩		

રાજય ચુંટણી પંચના હુકમથી,

યુ. સી. રાણે
સચિવ
રાજય ચુંટણી પંચ
ગાંધીનગર.

Dist Elepre6

INDEX

રાજ્ય ચૂંટણી પંચનું કાર્યાલય
બ્લોક નંબર : ૯, ૬ ઠ્ઠો માળ
સરદાર પટેલ ભવન,
નવા સચિવાલય, ગાંધીનગર.
તારીખ : ૨૦-૦૧-૨૦૦૩

ક્રમાંક : રાચપ-ચટણ-પચત-તા.પં.- બોરસદ -૨૦૦૩

ચૂંટણીનું જાહેરનામું

આણંદ જિલ્લાની બોરસદ તાલુકા પંચાયતના ૬-ચૂવા મતદાર વિભાગની સામાન્ય સ્ત્રી બેઠકની પેટા ચૂંટણી-૨૦૦૩

(૧) ગુજરાત પંચાયત અધિનિયમ ૧૯૯૩ની કલમ ૧૫ ની પેટા કલમ (૧) થી પ્રાપ્ત થયેલ સત્તાની રૂઈએ રાજ્ય ચુંટણી પંચ રાજ્યની આણંદ જિલ્લાની બોરસદ તાલુકા પંચાયતના કલમ ૧૬(૨) મુજબ રાજ્ય ચુંટણી પંચ તરફથી રચના કરેલ મતદાર વિભાગો પૈકી ૬-ચૂવા મતદાર વિભાગની સામાન્ય સ્ત્રી બેઠકની પેટા ચુંટણી તા. ૧૬-૦૨-૨૦૦૩ નાં રોજ યોજવાનું જાહેર કરે છે.

ગુજરાત પંચાયત ચુંટણી નિયમો ૧૯૯૪ ના નિયમ ૯(૧) અન્વયે આ જાહેરનામું સરકારી રાજ્યપત્રમાં પ્રસિદ્ધ કરવામાં આવે છે.

રાજ્ય ચૂંટણી પંચના હુકમથી

યુ. સી. રાણે,
સચિવ
રાજ્ય ચૂંટણી પંચ,
ગાંધીનગર.

INDEX

રાજ્ય ચૂંટણી પંચનું કાર્યાલય
બ્લોક નંબર : ૯, ૬ ઠ્ઠો માળ
સરદાર પટેલ ભવન,
નવા સચિવાલય, ગાંધીનગર.
તારીખ : ૨૦–૦૧–૨૦૦૩

ક્રમાંક : રાચપ–ચટણ–પચત–તા.પં.–બોરસદ –૨૦૦૩

ચૂંટણીનું જાહેરનામું

આણંદ જિલ્લાની બોરસદ તાલુકા પંચાયતના ૬–ચૂવા મતદાર વિભાગની સામાન્ય સ્ત્રી બેઠક ભરવા માટે પેટા ચુંટણી યોજવા માટેનો તબક્કાવાર કાર્યક્રમ ગુજરાત પંચાયત ચુંટણી નિયમો ૧૯૯૪ ના નિયમ ૭૦ અનુસાર તથા નિયમ ૯ ના પેટા નિયમ (૨) થી પ્રાપ્ત થયેલ સત્તાની રૂઈએ રાજ્ય ચુંટણી પંચ નીચે જણાવ્યા મુજબ નકકી કરે છે.

		તારીખ	સમય	સ્થળ
(ક)	ઉમેદવારીપત્રો ભરવાની છેલ્લી તારીખ :	૨૭–૦૧–૨૦૦૩	૧૧–૦૦ કલાક થી ૧૫–૦૦ કલાક સુધી	ચૂંટણી અધિકારી નકકી કરે તે કચેરી ખાતે
(ખ)	ઉમેદવારીપત્રોની ચકાસણીની તારીખ અને સ્થળ :	૨૮–૦૧–૨૦૦૩	૧૧–૦૦ કલાકથી ચકાસણી પુરી થતાં સુધી	ચૂંટણી અધિકારીની કચેરી ખાતે
(ગ)	ઉમેદવારી પાછી ખેંચી લેવાની છેલ્લી તારીખ :	૩૦–૦૧–૨૦૦૩	૧૫–૦૦ કલાક સુધી	ચૂંટણી અધિકારી નકકી કરે તે કચેરી ખાતે
(ઘ)	આવશ્યક હોય તો મતદાનની તારીખ :	૧૬–૦૨–૨૦૦૩	–	–
(ચ)	મતદાનનો સમય :		સવારના ૮–૦૦ થી સાંજના ૧૭–૦૦ કલાક સુધી	
(છ)	મતદાનનું સ્થળ :	જિલ્લા ચુંટણી અધિકારીએ આખરી કરી જાહેર કરેલ મતદાન મથકો ઉપર		
(જ)	મતગણતરી માટેની તારીખ તથા સમય :	૧૯–૦૨–૨૦૦૩	સવારે ૯–૦૦ કલાકથી મતગણતરી પુરી થતાં સુધી	ચૂંટણી અધિકારી જાહેર કરે તે સ્થળે
(ઝ)	ચુંટણી પ્રક્રિયા પુરી થવા માટેની તારીખ :	૨૫–૦૨–૨૦૦૩		

રાજ્ય ચુંટણી પંચના હુકમથી,

યુ. સી. રાણે
સચિવ
રાજ્ય ચુંટણી પંચ
ગાંધીનગર.

Dist Elepre6

સરકારી મધ્યસ્થ મુદ્રણાલય, ગાંધીનગર.

INDEX

Extra No.58

REGISTERED NO. G/GNR/2

©

सत्यमेव जयते

The Gujarat Government Gazette

EXTRAORDINARY

PUBLISHED BY AUTHORITY

Vol. XLIV]   MONDAY, JANUARY 20, 2003/PAUSA 30, 1924

Separate paging is given to this Part in order that it may be filed as a Separate Compilation.

PART IV—C

Statutory Rules and Orders (other than those published in Parts I, I-A and I-L) made by Statutory Authorities other than the Government of Gujarat including those made by the Government of India, the High Court, the Director of Municipalities, the Commissioner of Police, the Director of Prohibition and excise, the District Magistrates and the Election Commission, Election Tribunals, Returning Officers and other authorities, under the Election Commission.

રાજ્ય ચૂંટણી પંચનું કાર્યાલય.
બ્લૉક નંબર : ૯, ૬ ઠ્ઠો માળ
સરદાર પટેલ ભવન,
નવા સચિવાલય, ગાંધીનગર.
તારીખ : ૨૦–૦૧–૨૦૦૩

ક્રમાંક : રાચપ–ચટણ–પચત–તા.પં.– આમોદ –૨૦૦૩

ચૂંટણીનું જાહેરનામું

ભરૂચ જિલ્લાની આમોદ તાલુકા પંચાયતના ૧૨–મછાસરા મતદાર વિભાગની બિનઅનામત (સામાન્ય) બેઠકની પેટા ચૂંટણી–૨૦૦૩

(૧) ગુજરાત પંચાયત અધિનિયમ ૧૯૯૩ની કલમ ૧૫ ની પેટા કલમ (૧) થી પ્રાપ્ત થયેલ સત્તાની રૂઈએ રાજ્ય ચુંટણી પંચ રાજ્યની ભરૂચ જિલ્લાની આમોદ તાલુકા પંચાયતના કલમ ૧૬(૨) મુજબ રાજ્ય ચુંટણી પંચ તરફથી રચના કરેલ મતદાર વિભાગો પૈકી ૧૨–મછાસરા મતદાર વિભાગની બિનઅનામત (સામાન્ય) બેઠકની પેટા ચુંટણી તા. ૧૬–૦૨–૨૦૦૩ નાં રોજ યોજવાનું જાહેર કરે છે.

ગુજરાત પંચાયત ચુંટણી નિયમો ૧૯૯૪ ના નિયમ ૯(૧) અન્વયે આ જાહેરનામું સરકારી રાજ્યપત્રમાં પ્રસિદ્ધ કરવામાં આવે છે.

રાજ્ય ચૂંટણી પંચના હુકમથી

યુ. સી. રાણે,
સચિવ
રાજ્ય ચૂંટણી પંચ,
ગાંધીનગર.

રાજય ચૂંટણી પંચનું કાર્યાલય
બ્લોક નંબર : ૯, ૬ ઠો માળ
સરદાર પટેલ ભવન,
નવા સચિવાલય, ગાંધીનગર.
તારીખ : ૨૦–૦૧–૨૦૦૩

ક્રમાંક : રાચપ–ચટણ–પચત–તા.પં.–આમોદ–૨૦૦૩

ચૂંટણીનું જાહેરનામું

ભરૂચ જિલ્લાની આમોદ તાલુકા પંચાયતના ૧૨–મછાસરા મતદાર વિભાગની બિનઅનામત (સામાન્ય) બેઠક ભરવા માટે પેટા ચુંટણી યોજવા માટેનો તબકકાવાર કાર્યક્રમ ગુજરાત પંચાયત ચુંટણી નિયમો ૧૯૯૪ ના નિયમ ૭૦ અનુસાર તથા નિયમ ૯ ના પેટા નિયમ (૨) થી પ્રાપ્ત થયેલ સત્તાની રૂઈએ રાજય ચુંટણી પંચ નીચે જણાવ્યા મુજબ નકકી કરે છે.

		તારીખ	સમય	સ્થળ
(ક)	ઉમેદવારીપત્રો ભરવાની છેલ્લી તારીખ :	૨૭–૦૧–૨૦૦૩	૧૧–૦૦ કલાક થી ૧૫–૦૦ કલાક સુધી	ચૂંટણી અધિકારી નકકી કરે તે કચેરી ખાતે
(ખ)	ઉમેદવારીપત્રોની ચકાસણીની તારીખ અને સ્થળ :	૨૮–૦૧–૨૦૦૩	૧૧–૦૦ કલાકથી ચકાસણી પુરી થતાં સુધી	ચૂંટણી અધિકારીની કચેરી ખાતે
(ગ)	ઉમેદવારી પાછી ખેંચી લેવાની છેલ્લી તારીખ :	૩૦–૦૧–૨૦૦૩	૧૫–૦૦ કલાક સુધી	ચૂંટણી અધિકારી નકકી કરે તે કચેરી ખાતે
(ઘ)	આવશ્યક હોય તો મતદાનની તારીખ :	૧૬–૦૨–૨૦૦૩	–	–
(ચ)	મતદાનનો સમય :		સવારના ૮–૦૦ થી સાંજના ૧૭–૦૦ કલાક સુધી	
(છ)	મતદાનનું સ્થળ :	જિલ્લા ચુંટણી અધિકારીએ આખરી કરી જાહેર કરેલ મતદાન મથકો ઉપર		
(જ)	મતગણતરી માટેની તારીખ તથા સમય :	૧૯–૦૨–૨૦૦૩	સવારે ૯–૦૦ કલાકથી મતગણતરી પુરી થતાં સુધી	ચૂંટણી અધિકારી જાહેર કરે તે સ્થળે
(ઝ)	ચુંટણી પ્રક્રિયા પુરી થવા માટેની તારીખ :	૨૫–૦૨–૨૦૦૩		

રાજય ચુંટણી પંચના હુકમથી,

યુ. સી. રાણે,
સચિવ
રાજય ચૂંટણી પંચ,
ગાંધીનગર.

Dist Elepre6

સરકારી મધ્યસ્થ મુદ્રણાલય, ગાંધીનગર.

INDEX

Extra No.59

REGISTERED NO. G/GNR/2

©

सत्यमेव जयते

The Gujarat Government Gazette

EXTRAORDINARY

PUBLISHED BY AUTHORITY

Vol. XLIV] MONDAY, JANUARY 20, 2003/PAUSA 30, 1924

Separate paging is given to this Part in order that it may be filed as a Separate Compilation.

PART IV—C

Statutory Rules and Orders (other than those published in Parts I, I-A and I-L) made by Statutory Authorities other than the Government of Gujarat including those made by the Government of India, the High Court, the Director of Municipalities, the Commissioner of Police, the Director of Prohibition and excise, the District Magistrates and the Election Commission, Election Tribunals, Returning Officers and other authorities, under the Election Commission.

રાજ્ય ચૂંટણી પંચનું કાર્યાલય
બ્લોક નંબર : ૯, ૬ ઠ્ઠો માળ
સરદાર પટેલ ભવન,
નવા સચિવાલય, ગાંધીનગર.
તારીખ : ૨૦–૦૧–૨૦૦૩

ક્રમાંક : રાચપ–ચટણ–પચત–તા. પં.– ઉમરાળા –૨૦૦૩

ચૂંટણીનું જાહેરનામું

ભાવનગર જિલ્લાની ઉમરાળા તાલુકા પંચાયતના ૧૩–રંઘોળા મતદાર વિભાગની બિનઅનામત (સામાન્ય) બેઠકની પેટા ચૂંટણી–૨૦૦૩

(૧) ગુજરાત પંચાયત અધિનિયમ ૧૯૯૩ની કલમ ૧૫ ની પેટા કલમ (૧) થી પ્રાપ્ત થયેલ સત્તાની રૂઈએ રાજ્ય ચુંટણી પંચ રાજ્યની ભાવનગર જિલ્લાની ઉમરાળા તાલુકા પંચાયતના કલમ ૧૬(૨) મુજબ રાજ્ય ચુંટણી પંચ તરફથી રચના કરેલ મતદાર વિભાગો પૈકી ૧૩–રંઘોળા મતદાર વિભાગની બિનઅનામત (સામાન્ય) બેઠકની પેટા ચુંટણી તા. ૧૬–૦૨–૨૦૦૩ નાં રોજ યોજવાનું જાહેર કરે છે.

ગુજરાત પંચાયત ચુંટણી નિયમો ૧૯૯૪ ના નિયમ ૯(૧) અન્વયે આ જાહેરનામું સરકારી રાજયપત્રમાં પ્રસિદ્ધ કરવામાં આવે છે.

રાજ્ય ચૂંટણી પંચના હુકમથી

યુ. સી. રાણે,
સચિવ
રાજ્ય ચૂંટણી પંચ,
ગાંધીનગર.

INDEX

રાજ્ય ચૂંટણી પંચનું કાર્યાલય
બ્લોક નંબર : ૯, ૬ ઠ્ઠો માળ
સરદાર પટેલ ભવન,
નવા સચિવાલય, ગાંધીનગર.
તારીખ : ૨૦–૦૧–૨૦૦૩

ક્રમાંક : રાચપ–ચટણ–પચત–તા.પં.–ઉમરાળા –૨૦૦૩

ચૂંટણીનું જાહેરનામું

ભાવનગર જિલ્લાની ઉમરાળા તાલુકા પંચાયતના ૧૩–રંઘોળા મતદાર વિભાગની બિનઅનામત (સામાન્ય) બેઠક ભરવા માટે પેટા ચુંટણી યોજવા માટેનો તબકકાવાર કાર્યક્રમ ગુજરાત પંચાયત ચુંટણી નિયમો ૧૯૯૪ ના નિયમ ૭૦ અનુસાર તથા નિયમ ૯ ના પેટા નિયમ (૨) થી પ્રાપ્ત થયેલ સત્તાની રૂઈએ રાજ્ય ચુંટણી પંચ નીચે જણાવ્યા મુજબ નકકી કરે છે.

		તારીખ	સમય	સ્થળ
(ક)	ઉમેદવારીપત્રો ભરવાની છેલ્લી તારીખ :	૨૭–૦૧–૨૦૦૩	૧૧–૦૦ કલાક થી ૧૫–૦૦ કલાક સુધી	ચૂંટણી અધિકારી નકકી કરે તે કચેરી ખાતે
(ખ)	ઉમેદવારીપત્રોની ચકાસણીની તારીખ અને સ્થળ :	૨૮–૦૧–૨૦૦૩	૧૧–૦૦ કલાકથી ચકાસણી પુરી થતાં સુધી	ચૂંટણી અધિકારીની કચેરી ખાતે
(ગ)	ઉમેદવારી પાછી ખેંચી લેવાની છેલ્લી તારીખ :	૩૦–૦૧–૨૦૦૩	૧૫–૦૦ કલાક સુધી	ચૂંટણી અધિકારી નકકી કરે તે કચેરી ખાતે
(ઘ)	આવશ્યક હોય તો મતદાનની તારીખ :	૧૬–૦૨–૨૦૦૩	–	–
(ચ)	મતદાનનો સમય :		સવારના ૮–૦૦ થી સાંજના ૧૭–૦૦ કલાક સુધી	
(છ)	મતદાનનું સ્થળ :	જિલ્લા ચુંટણી અધિકારીએ આખરી કરી જાહેર કરેલ મતદાન મથકો ઉપર		
(જ)	મતગણતરી માટેની તારીખ તથા સમય :	૧૯–૦૨–૨૦૦૩	સવારે ૯–૦૦ કલાકથી મતગણતરી પુરી થતાં સુધી	ચૂંટણી અધિકારી જાહેર કરે તે સ્થળે
(ઝ)	ચુંટણી પ્રક્રિયા પુરી થવા માટેની તારીખ :	૨૫-૨-૨૦૦૩		

રાજ્ય ચૂંટણી પંચના હુકમથી

યુ. સી. રાણે
સચિવ
રાજ્ય ચુંટણી પંચ
ગાંધીનગર.

...t Elepre6

INDEX

રાજ્ય ચૂંટણી પંચનું કાર્યાલય
બ્લોક નંબર : ૯, ૬ ઠ્ઠો માળ
સરદાર પટેલ ભવન,
નવા સચિવાલય, ગાંધીનગર.
તારીખ : ૨૦-૦૧-૨૦૦૩

ક્રમાંક : રાચપ-ચટણ-પચત-તા.પં.- શિહોર -૨૦૦૩

ચૂંટણીનું જાહેરનામું

ભાવનગર જિલ્લાની શિહોર તાલુકા પંચાયતના ૧૮-ટાણા-૨ મતદાર વિભાગની બિનઅનામત (સામાન્ય) બેઠકની પેટા ચૂંટણી-૨૦૦૩

(૧) ગુજરાત પંચાયત અધિનિયમ ૧૯૯૩ની કલમ ૧૫ ની પેટા કલમ (૧) થી પ્રાપ્ત થયેલ સત્તાની રૂઈએ રાજ્ય ચુંટણી પંચ રાજ્યની ભાવનગર જિલ્લાની શિહોર તાલુકા પંચાયતના કલમ ૧૬(૨) મુજબ રાજ્ય ચુંટણી પંચ તરફથી રચના કરેલ મતદાર વિભાગો પૈકી ૧૮-ટાણા-૨ મતદાર વિભાગની બિનઅનામત (સામાન્ય) બેઠકની પેટા ચુંટણી તા. ૧૬-૦૨-૨૦૦૩ નાં રોજ યોજવાનું જાહેર કરે છે.

ગુજરાત પંચાયત ચુંટણી નિયમો ૧૯૯૪ ના નિયમ ૯(૧) અન્વયે આ જાહેરનામું સરકારી રાજ્યપત્રમાં પ્રસિદ્ધ કરવામાં આવે છે.

રાજ્ય ચૂંટણી પંચના હુકમથી

યુ. સી. રાણે,
સચિવ
રાજ્ય ચૂંટણી પંચ,
ગાંધીનગર.

INDEX

રાજય ચૂંટણી પંચનું કાર્યાલય
બ્લોક નંબર : ૯, ૬ ઠ્ઠો માળ
સરદાર પટેલ ભવન,
નવા સચિવાલય, ગાંધીનગર.
તારીખ : ૨૦-૦૧-૨૦૦૩

ક્રમાંક : રાચંપ-ચટણ-પચત-તા.પં.-શિહોર -૨૦૦૩

ચૂંટણીનું જાહેરનામું

ભાવનગર જિલ્લાની શિહોર તાલુકા પંચાયતના ૧૮-ટાણા-૨ મતદાર વિભાગની બિનઅનામત (સામાન્ય) બેઠક ભરવા માટે પેટા ચુંટણી યોજવા માટેનો તબકકાવાર કાર્યક્રમ ગુજરાત પંચાયત ચુંટણી નિયમો ૧૯૯૪ ના નિયમ ૭૦ અનુસાર તથા નિયમ ૯ ના પેટા નિયમ (૨) થી પ્રાપ્ત થયેલ સત્તાની રૂઈએ રાજય ચુંટણી પંચ નીચે જણાવ્યા મુજબ નકકી કરે છે.

		તારીખ	સમય	સ્થળ
(ક)	ઉમેદવારીપત્રો ભરવાની છેલ્લી તારીખ :	૨૭-૦૧-૨૦૦૩	૧૧-૦૦ કલાક થી ૧૫-૦૦ કલાક સુધી	ચૂંટણી અધિકારી નકકી કરે તે કચેરી ખાતે
(ખ)	ઉમેદવારીપત્રોની ચકાસણીની તારીખ અને સ્થળ :	૨૮-૦૧-૨૦૦૩	૧૧-૦૦ કલાકથી ચકાસણી પુરી થતાં સુધી	ચૂંટણી અધિકારીની કચેરી ખાતે
(ગ)	ઉમેદવારી પાછી ખેંચી લેવાની છેલ્લી તારીખ :	૩૦-૦૧-૨૦૦૩	૧૫-૦૦ કલાક સુધી	ચૂંટણી અધિકારી નકકી કરે તે કચેરી ખાતે
(ઘ)	આવશ્યક હોય તો મતદાનની તારીખ :	૧૬-૦૨-૨૦૦૩	–	–
(ચ)	મતદાનનો સમય :		સવારના ૮-૦૦ થી સાંજના ૧૭-૦૦ કલાક સુધી	
(છ)	મતદાનનું સ્થળ :	જિલ્લા ચુંટણી અધિકારીએ આખરી કરી જાહેર કરેલ મતદાન મથકો ઉપર		
(જ)	મતગણતરી માટેની તારીખ તથા સમય :	૧૯-૦૨-૨૦૦૩	સવારે ૯-૦૦ કલાકથી મતગણતરી પુરી થતાં સુધી	ચૂંટણી અધિકારી જાહેર કરે તે સ્થળે
(ઝ)	ચુંટણી પ્રક્રિયા પુરી થવા માટેની તારીખ :	૨૫-૦૨-૨૦૦૩		

રાજય ચુંટણી પંચના હુકમથી,

યુ. સી. રાણે
સચિવ
રાજય ચુંટણી પંચ
ગાંધીનગર.

Dist Elepre6

સરકારી મધ્યસ્થ મુદ્રણાલય, ગાંધીનગર.

INDEX

Extra No.60

REGISTERED NO. G/GNR/2

©

सत्यमेव जयते

The Gujarat Government Gazette

EXTRAORDINARY

PUBLISHED BY AUTHORITY

Vol. XLIV] MONDAY, JANUARY 20, 2003/PAUSA 30, 1924

Separate paging is given to this Part in order that it may be filed as a Separate Compilation.

PART IV—C

Statutory Rules and Orders (other than those published in Parts I, I-A and I-L) made by Statutory Authorities other than the Government of Gujarat including those made by the Government of India, the High Court, the Director of Municipalities, the Commissioner of Police, the Director of Prohibition and excise, the District Magistrates and the Election Commission, Election Tribunals, Returning Officers and other authorities, under the Election Commission.

રાજય ચૂંટણી પંચનું કાર્યાલય
બ્લોક નંબર : ૯, ૬ ઠ્ઠો માળ
સરદાર પટેલ ભવન,
નવા સચિવાલય, ગાંધીનગર.
તારીખ : ૨૦–૦૧–૨૦૦૩

ક્રમાંક : રાચપ–ચટણ–પચત–તા.પં.– દાહોદ –૨૦૦૩

ચૂંટણીનું જાહેરનામું

દાહોદ જિલ્લાની દાહોદ તાલુકા પંચાયતના ૨–બાવકા મતદાર વિભાગની અનુસૂચિત આદિજાતિ સ્ત્રી બેઠકની પેટા ચૂંટણી–૨૦૦૩

(૧) ગુજરાત પંચાયત અધિનિયમ ૧૯૯૩ની કલમ ૧૫ ની પેટા કલમ (૧) થી પ્રાપ્ત થયેલ સત્તાની રૂઈએ રાજય ચુંટણી પંચ રાજયની દાહોદ જિલ્લાની દાહોદ તાલુકા પંચાયતના કલમ ૧૬(૨) મુજબ રાજય ચુંટણી પંચ તરફથી રચના કરેલ મતદાર વિભાગો પૈકી ૨–બાવકા મતદાર વિભાગની અનુસૂચિત આદિજાતિ સ્ત્રી બેઠકની પેટા ચુંટણી તા. ૧૬–૦૨–૨૦૦૩ નાં રોજ યોજવાનું જાહેર કરે છે.

ગુજરાત પંચાયત ચુંટણી નિયમો ૧૯૯૪ ના નિયમ ૯(૧) અન્વયે આ જાહેરનામું સરકારી રાજયપત્રમાં પ્રસિદ્ધ કરવામાં આવે છે.

રાજય ચૂંટણી પંચના હુકમથી

યુ. સી. રાણે,
સચિવ
રાજય ચૂંટણી પંચ,
ગાંધીનગર.

રાજ્ય ચૂંટણી પંચનું કાર્યાલય
બ્લોક નંબર : ૯, ૬ ઠ્ઠો માળ
સરદાર પટેલ ભવન,
નવા સચિવાલય, ગાંધીનગર.
તારીખ : ૨૦–૦૧–૨૦૦૩

ક્રમાંક : રાચપ–ચટણ–પચત–તા.પં.–દાહોદ–૨૦૦૩

ચૂંટણીનું જાહેરનામું

દાહોદ જિલ્લાની દાહોદ તાલુકા પંચાયતના ૨–બાવકા મતદાર વિભાગની અનુસૂચિત આદિજાતિ સ્ત્રી બેઠક ભરવા માટે પેટા ચૂંટણી યોજવા માટેનો તબક્કાવાર કાર્યક્રમ ગુજરાત પંચાયત ચૂંટણી નિયમો ૧૯૯૪ ના નિયમ ૭૦ અનુસાર તથા નિયમ ૯ ના પેટા નિયમ (૨) થી પ્રાપ્ત થયેલ સત્તાની રૂઈએ રાજ્ય ચૂંટણી પંચ નીચે જણાવ્યા મુજબ નક્કી કરે છે.

		તારીખ	સમય	સ્થળ
(ક)	ઉમેદવારીપત્રો ભરવાની છેલ્લી તારીખ :	૨૭–૦૧–૨૦૦૩	૧૧–૦૦ કલાક થી ૧૫–૦૦ કલાક સુધી	ચૂંટણી અધિકારી નક્કી કરે તે કચેરી ખાતે
(ખ)	ઉમેદવારીપત્રોની ચકાસણીની તારીખ અને સ્થળ :	૨૮–૦૧–૨૦૦૩	૧૧–૦૦ કલાકથી ચકાસણી પુરી થતાં સુધી	ચૂંટણી અધિકારીની કચેરી ખાતે
(ગ)	ઉમેદવારી પાછી ખેંચી લેવાની છેલ્લી તારીખ :	૩૦–૦૧–૨૦૦૩	૧૫–૦૦ કલાક સુધી	ચૂંટણી અધિકારી નક્કી કરે તે કચેરી ખાતે
(ઘ)	આવશ્યક હોય તો મતદાનની તારીખ :	૧૬–૦૨–૨૦૦૩	–	–
(ચ)	મતદાનનો સમય :		સવારના ૮–૦૦ થી સાંજના ૧૭–૦૦ કલાક સુધી	
(છ)	મતદાનનું સ્થળ :	જિલ્લા ચૂંટણી અધિકારીએ આખરી કરી જાહેર કરેલ મતદાન મથકો ઉપર		
(જ)	મતગણતરી માટેની તારીખ તથા સમય :	૧૯–૦૨–૨૦૦૩	સવારે ૯–૦૦ કલાકથી મતગણતરી પુરી થતાં સુધી	ચૂંટણી અધિકારી જાહેર કરે તે સ્થળે
(ઝ)	ચૂંટણી પ્રક્રિયા પુરી થવા માટેની તારીખ :	૨૫–૦૨–૨૦૦૩		

રાજ્ય ચૂંટણી પંચના હુકમથી,

યુ. સી. રાણે
સચિવ
રાજ્ય ચૂંટણી પંચ
ગાંધીનગર.

Dist Elepre6

સરકારી મધ્યસ્થ મુદ્રણાલય, ગાંધીનગર.

INDEX

Extra No.61

REGISTERED NO. G/GNR/2

©

सत्यमेव जयते

The Gujarat Government Gazette

EXTRAORDINARY

PUBLISHED BY AUTHORITY

Vol. XLIV] MONDAY, JANUARY 20, 2003/PAUSA 30, 1924

Seperate paging is given to this Part in order that it may be filed as a Separate Compilation.

PART IV—C

Statutory Rules and Orders (other than those published in Parts I, I-A and I-L) made by Statutory Authorities other than the Government of Gujarat including those made by the Government of India, the High Court, the Director of Municipalities, the Commissioner of Police, the Director of Prohibition and excise, the District Magistrates and the Election Commission, Election Tribunals, Returning Officers and other authorities, under the Election Commission.

રાજ્ય ચૂંટણી પંચનું કાર્યાલય
બ્લોક નંબર : ૯, ૬ ઠો માળ
સરદાર પટેલ ભવન,
નવા સચિવાલય, ગાંધીનગર.
તારીખ : ૨૦–૦૧–૨૦૦૩

ક્રમાંક : રાચપ–ચટણ–પચત–તા.પં.– જામજોધપુર –૨૦૦૩

ચૂંટણીનું જાહેરનામું

જામનગર જિલ્લાની જામજોધપુર તાલુકા પંચાયતના ૧૪–વનાણા મતદાર વિભાગની બિનઅનામત (સામાન્ય) બેઠકની પેટા ચૂંટણી–૨૦૦૩

(૧) ગુજરાત પંચાયત અધિનિયમ ૧૯૯૩ની કલમ ૧૫ ની પેટા કલમ (૧) થી પ્રાપ્ત થયેલ સત્તાની રૂઈએ રાજ્ય ચુંટણી પંચ રાજ્યની જામનગર જિલ્લાની જામજોધપુર તાલુકા પંચાયતના કલમ ૧૬(૨) મુજબ રાજ્ય ચુંટણી પંચ તરફથી રચના કરેલ મતદાર વિભાગો પૈકી ૧૪–વનાણા મતદાર વિભાગની બિનઅનામત (સામાન્ય) બેઠકની પેટા ચુંટણી તા. ૧૬–૦૨–૨૦૦૩ નાં રોજ યોજવાનું જાહેર કરે છે.

ગુજરાત પંચાયત ચુંટણી નિયમો ૧૯૯૪ ના નિયમ ૯(૧) અન્વયે આ જાહેરનામું સરકારી રાજ્યપત્રમાં પ્રસિદ્ધ કરવામાં આવે છે.

રાજ્ય ચૂંટણી પંચના હુકમથી

યુ. સી. રાણે,
સચિવ
રાજ્ય ચૂંટણી પંચ,
ગાંધીનગર.

રાજય ચૂંટણી પંચનું કાર્યાલય.
બ્લોક નંબર : ૯, ૬ ઠો માળ
સરદાર પટેલ ભવન,
નવા સચિવાલય, ગાંધીનગર.
તારીખ : ૨૦–૦૧–૨૦૦૩

ક્રમાંક : રાચપ–ચટણ–પચત–તા.પં.–જામજોધપુર –૨૦૦૩

ચૂંટણીનું જાહેરનામું

જામનગર જિલ્લાની જામજોધપુર તાલુકા પંચાયતના ૧૪–વનાણા મતદાર વિભાગની બિનઅનામત (સામાન્ય) બેઠક ભરવા માટે પેટા ચુંટણી યોજવા માટેનો તબક્કાવાર કાર્યક્રમ ગુજરાત પંચાયત ચુંટણી નિયમો ૧૯૯૪ ના નિયમ ૭૦ અનુસાર તથા નિયમ ૯ ના પેટા નિયમ (૨) થી પ્રાપ્ત થયેલ સત્તાની રૂઈએ રાજય ચુંટણી પંચ નીચે જણાવ્યાં મુજબ નક્કી કરે છે.

		તારીખ	સમય	સ્થળ
(ક)	ઉમેદવારીપત્રો ભરવાની છેલ્લી તારીખ :	૨૭–૦૧–૨૦૦૩	૧૧–૦૦ કલાક થી ૧૫–૦૦ કલાક સુધી	ચૂંટણી અધિકારી નક્કી કરે તે કચેરી ખાતે
(ખ)	ઉમેદવારીપત્રોની ચકાસણીની તારીખ અને સ્થળ :	૨૮–૦૧–૨૦૦૩	૧૧–૦૦ કલાકથી ચકાસણી પુરી થતાં સુધી	ચૂંટણી અધિકારીની કચેરી ખાતે
(ગ)	ઉમેદવારી પાછી ખેંચી લેવાની છેલ્લી તારીખ :	૩૦–૦૧–૨૦૦૩	૧૫–૦૦ કલાક સુધી	ચૂંટણી અધિકારી નક્કી કરે તે કચેરી ખાતે
(ઘ)	આવશ્યક હોય તો મતદાનની તારીખ :	૧૬–૦૨–૨૦૦૩	–	–
(ચ)	મતદાનનો સમય :		સવારના ૮–૦૦ થી સાંજના ૧૭–૦૦ કલાક સુધી	
(છ)	મતદાનનું સ્થળ :	જિલ્લા ચુંટણી અધિકારીએ આખરી કરી જાહેર કરેલ મતદાન મથકો ઉપર		
(જ)	મતગણતરી માટેની તારીખ તથા સમય :	૧૯–૦૨–૨૦૦૩	સવારે ૯–૦૦ કલાકથી મતગણતરી પુરી થતાં સુધી	ચૂંટણી અધિકારી જાહેર કરે તે સ્થળે
(ઝ)	ચુંટણી પ્રક્રિયા પુરી થવા માટેની તારીખ :	૨૫–૦૨–૨૦૦૩		

રાજય ચુંટણી પંચના હુકમથી,

યુ. સી. રાણે
સચિવ
રાજય ચુંટણી પંચ
ગાંધીનગર.

Dist Elepre6

INDEX

રાજ્ય ચૂંટણી પંચનું કાર્યાલય.
બ્લોક નંબર : ૯, ૬ ઠો માળ
સરદાર પટેલ ભવન,
નવા સચિવાલય, ગાંધીનગર.
તારીખ : ૨૦–૦૧–૨૦૦૩

ક્રમાંક : રાચપ–ચટણ–પચત–તા.પં.– ધ્વારકા –૨૦૦૩

ચૂંટણીનું જાહેરનામું

જામનગર જિલ્લાની ધ્વારકા તાલુકા પંચાયતના ૪–બરડીયા મતદાર વિભાગની સામાજીક અને શૈક્ષણિક રીતે પછાતવર્ગ બેઠકની પેટા ચૂંટણી–૨૦૦૩

(૧) ગુજરાત પંચાયત અધિનિયમ ૧૯૯૩ની કલમ ૧૫ ની પેટા કલમ (૧) થી પ્રાપ્ત થયેલ સત્તાની રૂઈએ રાજ્ય ચુંટણી પંચ રાજ્યની જામનગર જિલ્લાની ધ્વારકા તાલુકા પંચાયતના કલમ ૧૬(૨) મુજબ રાજ્ય ચુંટણી પંચ તરફથી રચના કરેલ મતદાર વિભાગો પૈકી ૪–બરડીયા મતદાર વિભાગની સામાજીક અને શૈક્ષણિક રીતે પછાતવર્ગ બેઠકની પેટા ચુંટણી તા. ૧૬–૦૨–૨૦૦૩ નાં રોજ યોજવાનું જાહેર કરે છે.

ગુજરાત પંચાયત ચુંટણી નિયમો ૧૯૯૪ ના નિયમ ૯(૧) અન્વયે આ જાહેરનામું સરકારી રાજ્યપત્રમાં પ્રસિદ્ધ કરવામાં આવે છે.

રાજ્ય ચૂંટણી પંચના હુકમથી

યુ. સી. રાણે
સચિવ,
રાજ્ય ચૂંટણી પંચ,
ગાંધીનગર

INDEX

રાજ્ય ચૂંટણી પંચનું કાર્યાલય
બ્લોક નંબર : ૯, ૬ ઠો માળ
સરદાર પટેલ ભવન,
નવા સચિવાલય, ગાંધીનગર.
તારીખ : ૨૦-૦૧-૨૦૦૩

ક્રમાંક : રાચપ-ચટણ-પચત-તા.પં.-ધ્વારકા -૨૦૦૩

ચૂંટણીનું જાહેરનામું

જામનગર જિલ્લાની ધ્વારકા તાલુકા પંચાયતના ૪-બરડીયા મતદાર વિભાગની સામાજીક અને શૈક્ષણિક રીતે પછાતવર્ગ બેઠક ભરવા માટે પેટા ચુંટણી યોજવા માટેનો તબક્કાવાર કાર્યક્રમ ગુજરાત પંચાયત ચુંટણી નિયમો ૧૯૯૪ ના નિયમ ૭૦ અનુસાર તથા નિયમ ૯ ના પેટા નિયમ (૨) થી પ્રાપ્ત થયેલ સત્તાની રૂઈએ રાજ્ય ચુંટણી પંચ નીચે જણાવ્યા મુજબ નક્કી કરે છે.

		તારીખ	સમય	સ્થળ
(ક)	ઉમેદવારીપત્રો ભરવાની છેલ્લી તારીખ :	૨૭-૦૧-૨૦૦૩	૧૧-૦૦ કલાક થી ૧૫-૦૦ કલાક સુધી	ચૂંટણી અધિકારી નક્કી કરે તે કચેરી ખાતે
(ખ)	ઉમેદવારીપત્રોની ચકાસણીની તારીખ અને સ્થળ :	૨૮-૦૧-૨૦૦૩	૧૧-૦૦ કલાકથી ચકાસણી પુરી થતાં સુધી	ચૂંટણી અધિકારીની કચેરી ખાતે
(ગ)	ઉમેદવારી પાછી ખેંચી લેવાની છેલ્લી તારીખ :	૩૦-૦૧-૨૦૦૩	૧૫-૦૦ કલાક સુધી	ચૂંટણી અધિકારી નક્કી કરે તે કચેરી ખાતે
(ઘ)	આવશ્યક હોય તો મતદાનની તારીખ :	૧૬-૦૨-૨૦૦૩	-	-
(ચ)	મતદાનનો સમય :		સવારના ૮-૦૦ થી સાંજના ૧૭-૦૦ કલાક સુધી	
(છ)	મતદાનનું સ્થળ :	જિલ્લા ચુંટણી અધિકારીએ આખરી કરી જાહેર કરેલ મતદાન મંથકો ઉપર		
(જ)	મતગણતરી માટેની તારીખ તથા સમય :	૧૯-૦૨-૨૦૦૩	સવારે ૯-૦૦ કલાકથી મતગણતરી પુરી થતાં સુધી	ચૂંટણી અધિકારી જાહેર કરે તે સ્થળે
(ઝ)	ચુંટણી પ્રક્રિયા પુરી થવા માટેની તારીખ :	૨૫-૦૨-૨૦૦૩		

રાજ્ય ચુંટણી પંચના હુકમથી,

યુ. સી. રાણે
સચિવ
રાજ્ય ચુંટણી પંચ
ગાંધીનગર.

INDEX

રાજય ચૂંટણી પંચનું કાર્યાલય
બ્લોક નંબર : ૯, ૬ ઠ્ઠો માળ
સરદાર પટેલ ભવન,
નવા સચિવાલય, ગાંધીનગર.
તારીખ : ૨૦-૦૧-૨૦૦૩

ક્રમાંક : રાચપ-ચટણ-પચત-તા.પં.- કલ્યાણપુર -૨૦૦૩

ચૂંટણીનું જાહેરનામું

જામનગર જિલ્લાની કલ્યાણપુર તાલુકા પંચાયતના ૫-ભોગાત મતદાર વિભાગની બિનઅનામત (સામાન્ય) બેઠકની પેટા ચૂંટણી-૨૦૦૩

(૧) ગુજરાત પંચાયત અધિનિયમ ૧૯૯૩ની કલમ ૧૫ ની પેટા કલમ (૧) થી પ્રાપ્ત થયેલ સત્તાની રૂઈએ રાજય ચુંટણી પંચ રાજયની જામનગર જિલ્લાની કલ્યાણપુર તાલુકા પંચાયતના કલમ ૧૬(૨) મુજબ રાજય ચુંટણી પંચ તરફથી રચના કરેલ મતદાર વિભાગો પૈકી ૫-ભોગાત મતદાર વિભાગની બિનઅનામત (સામાન્ય) બેઠકની પેટા ચુંટણી તા. ૧૬-૦૨-૨૦૦૩ નાં રોજ યોજવાનું જાહેર કરે છે.

ગુજરાત પંચાયત ચુંટણી નિયમો ૧૯૯૪ ના નિયમ ૯(૧) અન્વયે આ જાહેરનામું સરકારી રાજયપત્રમાં પ્રસિદ્ધ કરવામાં આવે છે.

રાજય ચુંટણી પંચના હુકમથી,

યુ. સી. રાણે
સચિવ,
રાજય ચૂંટણી પંચ,
ગાંધીનગર

રાજ્ય ચૂંટણી પંચનું કાર્યાલય.
બ્લોક નંબર : ૯, ૬ ઠ્ઠો માળ
સરદાર પટેલ ભવન,
નવા સચિવાલય, ગાંધીનગર.
તારીખ : ૨૦-૦૧-૨૦૦૩

ક્રમાંક : રાચપ-ચટણ-પચત-તા.પં.-કલ્યાણપુર -૨૦૦૩

ચૂંટણીનું જાહેરનામું

જામનગર જિલ્લાની કલ્યાણપુર તાલુકા પંચાયતના ૫-ભોગાત મતદાર વિભાગની બિનઅનામત (સામાન્ય) બેઠક ભરવા માટે પેટા ચુંટણી યોજવા માટેનો તબક્કાવાર કાર્યક્રમ ગુજરાત પંચાયત ચુંટણી નિયમો ૧૯૯૪ ના નિયમ ૭૦ અનુસાર તથા નિયમ ૯ ના પેટા નિયમ (૨) થી પ્રાપ્ત થયેલ સત્તાની રૂઈએ રાજ્ય ચુંટણી પંચ નીચે જણાવ્યા મુજબ નક્કી કરે છે.

		તારીખ	સમય	સ્થળ
(ક)	ઉમેદવારીપત્રો ભરવાની છેલ્લી તારીખ :	૨૭-૦૧-૨૦૦૩	૧૧-૦૦ કલાક થી ૧૫-૦૦ કલાક સુધી	ચૂંટણી અધિકારી નક્કી કરે તે કચેરી ખાતે
(ખ)	ઉમેદવારીપત્રોની ચકાસણીની તારીખ અને સ્થળ :	૨૮-૦૧-૨૦૦૩	૧૧-૦૦ કલાકથી ચકાસણી પુરી થતાં સુધી	ચૂંટણી અધિકારીની કચેરી ખાતે
(ગ)	ઉમેદવારી પાછી ખેંચી લેવાની છેલ્લી તારીખ :	૩૦-૦૧-૨૦૦૩	૧૫-૦૦ કલાક સુધી	ચૂંટણી અધિકારી નક્કી કરે તે કચેરી ખાતે
(ઘ)	આવશ્યક હોય તો મતદાનની તારીખ :	૧૬-૦૨-૨૦૦૩	–	–
(ચ)	મતદાનનો સમય :		સવારના ૮-૦૦ થી સાંજના ૧૭-૦૦ કલાક સુધી	
(છ)	મતદાનનું સ્થળ :	જિલ્લા ચુંટણી અધિકારીએ આખરી કરી જાહેર કરેલ મતદાન મથકો ઉપર		
(જ)	મતગણતરી માટેની તારીખં તથા સમય :	૧૯-૦૨-૨૦૦૩	સવારે ૯-૦૦ કલાકથી મતગણતરી પુરી થતાં સુધી	ચૂંટણી અધિકારી જાહેર કરે તે સ્થળે
(ઝ)	ચુંટણી પ્રક્રિયા પુરી થવા માટેની તારીખ :	૨૫-૦૨-૨૦૦૩		

રાજ્ય ચુંટણી પંચના હુકમથી,

(યુ. સી. રાણે)
સચિવ
રાજ્ય ચુંટણી પંચ
ગાંધીનગર.

INDEX

રાજ્ય ચૂંટણી પંચનું કાર્યાલય
બ્લોક નંબર : ૯, ૬ ઠ્ઠો માળ
સરદાર પટેલ ભવન,
નવા સચિવાલય,ગાંધીનગર.
તારીખ : ૨૦–૦૧–૨૦૦૩

ક્રમાંક : રાચપ–ચટણ–પચત–તા.પં.– ભાણવડ –૨૦૦૩

ચૂંટણીનું જાહેરનામું

જામનગર જિલ્લાની ભાણવડ તાલુકા પંચાયતના ૫–હાથલા મતદાર વિભાગની બિનઅનામત (સામાન્ય) બેઠકની પેટા ચૂંટણી–૨૦૦૩

(૧) ગુજરાત પંચાયત અધિનિયમ ૧૯૯૩ની કલમ ૧૫ ની પેટા કલમ (૧) થી પ્રાપ્ત થયેલ સત્તાની રૂઈએ રાજ્ય ચુંટણી પંચ રાજ્યની જામનગર જિલ્લાની ભાણવડ તાલુકા પંચાયતના કલમ ૧૬(૨) મુજબ રાજ્ય ચુંટણી પંચ તરફથી રચના કરેલ મતદાર વિભાગો પૈકી ૫–હાથલા મતદાર વિભાગની બિનઅનામત (સામાન્ય) બેઠકની પેટા ચુંટણી તા. ૧૬–૦૨–૨૦૦૩ નાં રોજ યોજવાનું જાહેર કરે છે.

ગુજરાત પંચાયત ચુંટણી નિયમો ૧૯૯૪ ના નિયમ ૯(૧) અન્વયે આ જાહેરનામું સરકારી રાજ્યપત્રમાં પ્રસિદ્ધ કરવામાં આવે છે.

રાજ્ય ચૂંટણી પંચના હુકમથી

યુ. સી. રાણે,
સચિવ
રાજ્ય ચૂંટણી પંચ,
ગાંધીનગર.

INDEX

રાજ્ય ચૂંટણી પંચનું કાર્યાલય
બ્લોક નંબર : ૯, ૬ ઠો માળ
સરદાર પટેલ ભવન,
નવા સચિવાલય, ગાંધીનગર.
તારીખ : ૨૦–૦૧–૨૦૦૩

ક્રમાંક : રાચપ–ચટણ–પચત–તા.પં.–ભાણવડ–૨૦૦૩

ચૂંટણીનું જાહેરનામું

જામનગર જિલ્લાની ભાણવડ તાલુકા પંચાયતના ૫–હાથલા મતદાર વિભાગની બિનઅનામત (સામાન્ય) બેઠક ભરવા માટે પેટા ચૂંટણી યોજવા માટેનો તબક્કાવાર કાર્યક્રમ ગુજરાત પંચાયત ચૂંટણી નિયમો ૧૯૯૪ ના નિયમ ૭૦ અનુસાર તથા નિયમ ૯ ના પેટા નિયમ (૨) થી પ્રાપ્ત થયેલ સત્તાની રૂઈએ રાજ્ય ચૂંટણી પંચ નીચે જણાવ્યા મુજબ નક્કી કરે છે.

		તારીખ	સમય	સ્થળ
(ક)	ઉમેદવારીપત્રો ભરવાની છેલ્લી તારીખ :	૨૭–૦૧–૨૦૦૩	૧૧–૦૦ કલાક થી ૧૫–૦૦ કલાક સુધી	ચૂંટણી અધિકારી નક્કી કરે તે કચેરી ખાતે
(ખ)	ઉમેદવારીપત્રોની ચકાસણીની તારીખ અને સ્થળ :	૨૮–૦૧–૨૦૦૩	૧૧–૦૦ કલાકથી ચકાસણી પુરી થતાં સુધી	ચૂંટણી અધિકારીની કચેરી ખાતે
(ગ)	ઉમેદવારી પાછી ખેંચી લેવાની છેલ્લી તારીખ :	૩૦–૦૧–૨૦૦૩	૧૫–૦૦ કલાક સુધી	ચૂંટણી અધિકારી નક્કી કરે તે કચેરી ખાતે
(ઘ)	આવશ્યક હોય તો મતદાનની તારીખ :	૧૬–૦૨–૨૦૦૩	–	–
(ચ)	મતદાનનો સમય :		સવારના ૮–૦૦ થી સાંજના ૧૭–૦૦ કલાક સુધી	
(છ)	મતદાનનું સ્થળ :	જિલ્લા ચૂંટણી અધિકારીએ આખરી કરી જાહેર કરેલ મતદાન મથકો ઉપર		
(જ)	મતગણતરી માટેની તારીખ તથા સમય :	૧૯–૦૨–૨૦૦૩	સવારે ૯–૦૦ કલાકથી મતગણતરી પુરી થતાં સુધી	ચૂંટણી અધિકારી જાહેર કરે તે સ્થળે
(ઝ)	ચુંટણી પ્રક્રિયા પુરી થવા માટેની તારીખ :	૨૫–૦૨–૨૦૦૩		

રાજ્ય ચૂંટણી પંચના હુકમથી

(યુ. સી. રાણે)
સચિવ
રાજ્ય ચુંટણી પંચ
ગાંધીનગર.

સરકારી મધ્યસ્થ મુદ્રણાલય, ગાંધીનગર.

INDEX

Extra No.62

REGISTERED NO. G/GNR/2

©

सत्यमेव जयते

The Gujarat Government Gazette

EXTRAORDINARY

PUBLISHED BY AUTHORITY

Vol. XLIV] MONDAY, JANUARY 20, 2003/PAUSA 30, 1924

Separate paging is given to this Part in order that it may be filed as a Separate Compilation.

PART IV—C

Statutory Rules and Orders (other than those published in Parts I, I-A and I-L) made by Statutory Authorities other than the Government of Gujarat including those made by the Government of India, the High Court, the Director of Municipalities, the Commissioner of Police, the Director of Prohibition and excise, the District Magistrates and the Election Commission, Election Tribunals, Returning Officers and other authorities, under the Election Commission.

રાજ્ય ચૂંટણી પંચનું કાર્યાલય
બ્લોક નંબર : ૯, ૬ ઠો માળ
સરદાર પટેલ ભવન,
નવા સચિવાલય, ગાંધીનગર.
તારીખ : ૨૦–૦૧–૨૦૦૩

ક્રમાંક : રાચપ–ચટણ–પચત–તા.પં.– વિસાવદર–૨૦૦૩

ચૂંટણીનું જાહેરનામું

જુનાગઢ જિલ્લાની વિસાવદર તાલુકા પંચાયતના ૧૧–નાના કોટડા મતદાર વિભાગની સામાન્ય સ્ત્રી બેઠકની પેટા ચૂંટણી–૨૦૦૩

(૧) ગુજરાત પંચાયત અધિનિયમ ૧૯૯૩ની કલમ ૧૫ ની પેટા કલમ (૧) થી પ્રાપ્ત થયેલ સત્તાની રૂઈએ રાજ્ય ચુંટણી પંચ રાજ્યની જુનાગઢ જિલ્લાની વિસાવદર તાલુકા પંચાયતના કલમ ૧૬(૨) મુજબ રાજ્ય ચુંટણી પંચ તરફથી રચના કરેલ મતદાર વિભાગો પૈકી ૧૧–નાના કોટડા મતદાર વિભાગની સામાન્ય સ્ત્રી બેઠકની પેટા ચુંટણી તા. ૧૬–૦૨–૨૦૦૩ નાં રોજ યોજવાનું જાહેર કરે છે.

ગુજરાત પંચાયત ચુંટણી નિયમો ૧૯૯૪ ના નિયમ ૯(૧) અન્વયે આ જાહેરનામું સરકારી રાજ્યપત્રમાં પ્રસિદ્ધ કરવામાં આવે છે.

રાજ્ય ચૂંટણી પંચના હુકમથી

યુ. સી. રાણે,
સચિવ
રાજ્ય ચૂંટણી પંચ,
ગાંધીનગર.

રાજ્ય ચૂંટણી પંચનું કાર્યાલય
બ્લોક નંબર : ૯, ૬ ઠ્ઠો માળ
સરદાર પટેલ ભવન,
નવા સચિવાલય, ગાંધીનગર.
તારીખ : ૨૦–૦૧–૨૦૦૩

ક્રમાંક : રાચપ–ચટણ–પચત–તા.પં.–વિસાવદર–૨૦૦૩

ચૂંટણીનું જાહેરનામું

જુનાગઢ જિલ્લાની વિસાવદર તાલુકા પંચાયતના ૧૧–નાના કોટડા મતદાર વિભાગની સામાન્ય સ્ત્રી બેઠક ભરવા માટે પેટા ચુંટણી યોજવા માટેનો તબક્કાવાર કાર્યક્રમ ગુજરાત પંચાયત ચુંટણી નિયમો ૧૯૯૪ ના નિયમ ૭૦ અનુસાર તથા નિયમ ૯ ના પેટા નિયમ (૨) થી પ્રાપ્ત થયેલ સત્તાની રૂઈએ રાજ્ય ચુંટણી પંચ નીચે જણાવ્યા મુજબ નક્કી કરે છે.

		તારીખ	સમય	સ્થળ
(ક)	ઉમેદવારીપત્રો ભરવાની છેલ્લી તારીખ :	૨૭–૦૧–૨૦૦૩	૧૧–૦૦ કલાક થી ૧૫–૦૦ કલાક સુધી	ચૂંટણી અધિકારી નક્કી કરે તે કચેરી ખાતે
(ખ)	ઉમેદવારીપત્રોની ચકાસણીની તારીખ અને સ્થળ :	૨૮–૦૧–૨૦૦૩	૧૧–૦૦ કલાકથી ચકાસણી પુરી થતાં સુધી	ચૂંટણી અધિકારીની કચેરી ખાતે
(ગ)	ઉમેદવારી પાછી ખેંચી લેવાની છેલ્લી તારીખ :	૩૦–૦૧–૨૦૦૩	૧૫–૦૦ કલાક સુધી	ચૂંટણી અધિકારી નક્કી કરે તે કચેરી ખાતે
(ઘ)	આવશ્યક હોય તો મતદાનની તારીખ :	૧૬–૦૨–૨૦૦૩	–	–
(ચ)	મતદાનનો સમય :		સવારના ૮–૦૦ થી સાંજના ૧૭–૦૦ કલાક સુધી	
(છ)	મતદાનનું સ્થળ :	જિલ્લા ચુંટણી અધિકારીએ આખરી કરી જાહેર કરેલ મતદાન મથકો ઉપર		
(જ)	મતગણતરી માટેની તારીખ તથા સમય :	૧૯–૦૨–૨૦૦૩	સવારે ૯–૦૦ કલાકથી મતગણતરી પુરી થતાં સુધી	ચૂંટણી અધિકારી જાહેર કરે તે સ્થળે
(ઝ)	ચુંટણી પ્રક્રિયા પુરી થવા માટેની તારીખ :	૨૫–૦૨–૨૦૦૩		

રાજ્ય ચૂંટણી પંચના હુકમથી

યુ. સી. રાણે
સચિવ
રાજ્ય ચુંટણી પંચ
ગાંધીનગર.

Dist Elepre6

INDEX

રાજય ચૂંટણી પંચનું કાર્યાલય
બ્લોક નંબર : ૯, ૬ ઠ્ઠો માળ
સરદાર પટેલ ભવન,
નવા સચિવાલય, ગાંધીનગર.
તારીખ : ૨૦–૦૧–૨૦૦૩

ક્રમાંક : રાચપ–ચટણ–પચત–તા.પં.– વિસાવદર–૨૦૦૩

ચૂંટણીનું જાહેરનામું

જુનાગઢ જિલ્લાની વિસાવદર તાલુકા પંચાયતના ૧૨–નાની મોણપરી મતદાર વિભાગની બિનઅનામત (સામાન્ય) બેઠકની પેટા ચૂંટણી–૨૦૦૩

(૧) ગુજરાત પંચાયત અધિનિયમ ૧૯૯૩ની કલમ ૧૫ ની પેટા કલમ (૧) થી પ્રાપ્ત થયેલ સત્તાની રૂઈએ રાજય ચુંટણી પંચ રાજયની જુનાગઢ જિલ્લાની વિસાવદર તાલુકા પંચાયતના કલમ ૧૬(૨) મુજબ રાજય ચુંટણી પંચ તરફથી રચના કરેલ મતદાર વિભાગો પૈકી ૧૨–નાની મોણપરી મતદાર વિભાગની બિનઅનામત (સામાન્ય) બેઠકની પેટા ચુંટણી તા. ૧૬–૦૨–૨૦૦૩ નાં રોજ યોજવાનું જાહેર કરે છે.

ગુજરાત પંચાયત ચુંટણી નિયમો ૧૯૯૪ ના નિયમ ૯(૧) અન્વયે આ જાહેરનામું સરકારી રાજયપત્રમાં પ્રસિદ્ધ કરવામાં આવે છે.

રાજય ચુંટણી પંચના હુકમથી,

યુ. સી. રાણે
સચિવ,
રાજય ચૂંટણી પંચ,
ગાંધીનગર

INDEX

રાજય ચૂંટણી પંચનું કાર્યાલય
બ્લોક નંબર : ૯, ૬ ઠ્ઠો માળ
સરદાર પટેલ ભવન,
નવા સચિવાલય, ગાંધીનગર.
તારીખ : ૨૦–૦૧–૨૦૦૩

ક્રમાંક : રાચપ–ચટણ–પચત–તા.પં.–વિસાવદર–૨૦૦૩

ચૂંટણીનું જાહેરનામું

જુનાગઢ જિલ્લાની વિસાવદર તાલુકા પંચાયતના ૧૨–નાની મોણપરી મતદાર વિભાગની બિનઅનામત (સામાન્ય) બેઠક ભરવા માટે પેટા ચુંટણી યોજવા માટેનો તબકકાવાર કાર્યક્રમ ગુજરાત પંચાયત ચુંટણી નિયમો ૧૯૯૪ ના નિયમ ૭૦ અનુસાર તથા નિયમ ૯ ના પેટા નિયમ (૨) થી પ્રાપ્ત થયેલ સત્તાની રૂઈએ રાજય ચુંટણી પંચ નીચે જણાવ્યા મુજબ નકકી કરે છે.

		તારીખ	સમય	સ્થળ
(ક)	ઉમેદવારીપત્રો ભરવાની છેલ્લી તારીખ :	૨૭–૦૧–૨૦૦૩	૧૧–૦૦ કલાક થી ૧૫–૦૦ કલાક સુધી	ચૂંટણી અધિકારી નકકી કરે તે કચેરી ખાતે
(ખ)	ઉમેદવારીપત્રોની ચકાસણીની તારીખ અને સ્થળ :	૨૮–૦૧–૨૦૦૩	૧૧–૦૦ કલાકથી ચકાસણી પુરી થતાં સુધી	ચૂંટણી અધિકારીની કચેરી ખાતે
(ગ)	ઉમેદવારી પાછી ખેંચી લેવાની છેલ્લી તારીખ :	૩૦–૦૧–૨૦૦૩	૧૫–૦૦ કલાક સુધી	ચૂંટણી અધિકારી નકકી કરે તે કચેરી ખાતે
(ઘ)	આવશ્યક હોય તો મતદાનની તારીખ :	૧૬–૦૨–૨૦૦૩	–	–
(ચ)	મતદાનનો સમય :		સવારના ૮–૦૦ થી સાંજના ૧૭–૦૦ કલાક સુધી	
(છ)	મતદાનનું સ્થળ :	જિલ્લા ચુંટણી અધિકારીએ આખરી કરી જાહેર કરેલ મતદાન મથકો ઉપર		
(જ)	મતગણતરી માટેની તારીખ તથા સમય :	૧૯–૦૨–૨૦૦૩	સવારે ૯–૦૦ કલાકથી મતગણતરી પુરી થતાં સુધી	ચૂંટણી અધિકારી જાહેર કરે તે સ્થળે
(ઝ)	ચુંટણી પ્રક્રિયા પુરી થવા માટેની તારીખ :	૨૫–૦૨–૨૦૦૩		–

રાજય ચુંટણી પંચના હુકમથી,

યુ. સી. રાણે
સચિવ
રાજય ચુંટણી પંચ
ગાંધીનગર.

Dist Elepre6

INDEX

રાજય ચૂંટણી પંચનું કાર્યાલય
બ્લોક નંબર : ૯, ૬ ઠ્ઠો માળ
સરદાર પટેલ ભવન,
નવા સચિવાલય, ગાંધીનગર.
તારીખ : ૨૦-૦૧-૨૦૦૩

ક્રમાંક : રાચપ-ચટણ-પચત-તા.પં.- વિસાવદર-૨૦૦૩

ચૂંટણીનું જાહેરનામું

જુનાગઢ જિલ્લાની વિસાવદર તાલુકા પંચાયતના ૫-કાલસારી મતદાર વિભાગની બિનઅનામત (સામાન્ય) બેઠકની પેટા ચૂંટણી-૨૦૦૩

(૧) ગુજરાત પંચાયત અધિનિયમ ૧૯૯૩ની કલમ ૧૫ ની પેટા કલમ (૧) થી પ્રાપ્ત થયેલ સત્તાની રૂઈએ રાજય ચૂંટણી પંચ રાજયની જુનાગઢ જિલ્લાની વિસાવદર તાલુકા પંચાયતના કલમ ૧૬(૨) મુજબ રાજય ચૂંટણી પંચ તરફથી રચના કરેલ મતદાર વિભાગો પૈકી ૫-કાલસારી મતદાર વિભાગની બિનઅનામત (સામાન્ય) બેઠકની પેટા ચૂંટણી તા. ૧૬-૦૨-૨૦૦૩ નાં રોજ યોજવાનું જાહેર કરે છે.

ગુજરાત પંચાયત ચૂંટણી નિયમો ૧૯૯૪ ના નિયમ ૯(૧) અન્વયે આ જાહેરનામું સરકારી રાજયપત્રમાં પ્રસિદ્ધ કરવામાં આવે છે.

રાજય ચૂંટણી પંચના હુકમથી

યુ. સી. રાણે,
સચિવ
રાજય ચૂંટણી પંચ,
ગાંધીનગર.

INDEX

રાજ્ય ચૂંટણી પંચનું કાર્યાલય
બ્લોક નંબર : ૯, ૬ ઠ્ઠો માળ
સરદાર પટેલ ભવન,
નવા સચિવાલય, ગાંધીનગર.
તારીખ : ૨૦-૦૧-૨૦૦૩

ક્રમાંક : રાચપ-ચટણ-પચત-તા.પં.-વિસાવદર-૨૦૦૩

ચૂંટણીનું જાહેરનામું

જુનાગઢ જિલ્લાની વિસાવદર તાલુકા પંચાયતના ૫-કાલસારી મતદાર વિભાગની બિનઅનામત (સામાન્ય) બેઠક ભરવા માટે પેટા ચુંટણી યોજવા માટેનો તબક્કાવાર કાર્યક્રમ ગુજરાત પંચાયત ચુંટણી નિયમો ૧૯૯૪ ના નિયમ ૭૦ અનુસાર તથા નિયમ ૯ ના પેટા નિયમ (૨) થી પ્રાપ્ત થયેલ સત્તાની રૂઈએ રાજ્ય ચુંટણી પંચ નીચે જણાવ્યા મુજબ નક્કી કરે છે.

		તારીખ	સમય	સ્થળ
(ક)	ઉમેદવારીપત્રો ભરવાની છેલ્લી તારીખ :	૨૭-૦૧-૨૦૦૩	૧૧-૦૦ કલાક થી ૧૫-૦૦ કલાક સુધી	ચૂંટણી અધિકારી નક્કી કરે તે કચેરી ખાતે
(ખ)	ઉમેદવારીપત્રોની ચકાસણીની તારીખ અને સ્થળ :	૨૮-૦૧-૨૦૦૩	૧૧-૦૦ કલાકથી ચકાસણી પુરી થતાં સુધી	ચૂંટણી અધિકારીની કચેરી ખાતે
(ગ)	ઉમેદવારી પાછી ખેંચી લેવાની છેલ્લી તારીખ :	૩૦-૦૧-૨૦૦૩	૧૫-૦૦ કલાક સુધી	ચૂંટણી અધિકારી નક્કી કરે તે કચેરી ખાતે
(ઘ)	આવશ્યક હોય તો મતદાનની તારીખ :	૧૬-૦૨-૨૦૦૩	–	–
(ચ)	મતદાનનો સમય :		સવારના ૮-૦૦ થી સાંજના ૧૭-૦૦ કલાક સુધી	
(છ)	મતદાનનું સ્થળ :	જિલ્લા ચુંટણી અધિકારીએ આખરી કરી જાહેર કરેલ મતદાન મથકો ઉપર		
(જ)	મતગણતરી માટેની તારીખ તથા સમય :	૧૯-૦૨-૨૦૦૩	સવારે ૯-૦૦ કલાકથી મતગણતરી પુરી થતાં સુધી	ચૂંટણી અધિકારી જાહેર કરે તે સ્થળે
(ઝ)	ચુંટણી પ્રક્રિયા પુરી થવા માટેની તારીખ :	૨૫-૦૨-૨૦૦૩		

રાજ્ય ચુંટણી પંચના હુકમથી,

પુ. સી. રાણે,
સચિવ
રાજ્ય ચૂંટણી પંચ,
ગાંધીનગર.

Dist Elepre6

INDEX

રાજય ચૂંટણી પંચનું કાર્યાલય
બ્લોક નંબર : ૯, ૬ ઠ્ઠો માળ
સરદાર પટેલ ભવન,
નવા સચિવાલય, ગાંધીનગર.
તારીખ : ૨૦–૦૧–૨૦૦૩

ક્રમાંક : રાચપ–ચટણ–પચત–તા.પં.– વંથલી –૨૦૦૩

ચૂંટણીનું જાહેરનામું

જુનાગઢ જિલ્લાની વંથલી તાલુકા પંચાયતના ૧૦–સાંતલપુર મતદાર વિભાગની બિનઅનામત (સામાન્ય) બેઠકની પેટા ચૂંટણી–૨૦૦૩

(૧) ગુજરાત પંચાયત અધિનિયમ ૧૯૯૩ની કલમ ૧૫ ની પેટા કલમ (૧) થી પ્રાપ્ત થયેલ સત્તાની રૂઈએ રાજય ચુંટણી પંચ રાજયની જુનાગઢ જિલ્લાની વંથલી તાલુકા પંચાયતના કલમ ૧૬(૨) મુજબ રાજય ચુંટણી પંચ તરફથી રચના કરેલ મતદાર વિભાગો પૈકી ૧૦–સાંતલપુર મતદાર વિભાગની બિનઅનામત (સામાન્ય) બેઠકની પેટા ચુંટણી તા. ૧૬–૦૨–૨૦૦૩ નાં રોજ યોજવાનું જાહેર કરે છે.

ગુજરાત પંચાયત ચુંટણી નિયમો ૧૯૯૪ ના નિયમ ૯(૧) અન્વયે આ જાહેરનામું સરકારી રાજયપત્રમાં પ્રસિદ્ધ કરવામાં આવે છે.

રાજય ચૂંટણી પંચના હુકમથી

યુ. સી. રાણે,
સચિવ
રાજય ચૂંટણી પંચ,
ગાંધીનગર.

INDEX

રાજય ચૂંટણી પંચનું કાર્યાલય,
બ્લોક નંબર : ૯, ૬ ઠો માળ
સરદાર પટેલ ભવન,
નવા સચિવાલય, ગાંધીનગર.
તારીખ : ૨૦–૦૧–૨૦૦૩

ક્રમાંક : રાચપ–ચટણ–પચત–તા.પં.–વંથલી –૨૦૦૩

ચૂંટણીનું જાહેરનામું

જુનાગઢ જિલ્લાની વંથલી તાલુકા પંચાયતના ૧૦–સાંતલપુર મતદાર વિભાગની બિનઅનામત (સામાન્ય) બેઠક ભરવા માટે પેટા ચુંટણી યોજવા માટેનો તબકકાવાર કાર્યક્રમ ગુજરાત પંચાયત ચુંટણી નિયમો ૧૯૯૪ ના નિયમ ૭૦ અનુસાર તથા નિયમ ૯ ના પેટા નિયમ (૨) થી પ્રાપ્ત થયેલ સત્તાની રૂઈએ રાજય ચુંટણી પંચ નીચે જણાવ્યા મુજબ નકકી કરે છે.

		તારીખ	સમય	સ્થળ
(ક)	ઉમેદવારીપત્રો ભરવાની છેલ્લી તારીખ :	૨૭–૦૧–૨૦૦૩	૧૧–૦૦ કલાક થી ૧૫–૦૦ કલાક સુધી	ચૂંટણી અધિકારી નકકી કરે તે કચેરી ખાતે
(ખ)	ઉમેદવારીપત્રોની ચકાસણીની તારીખ અને સ્થળ :	૨૮–૦૧–૨૦૦૩	૧૧–૦૦ કલાકથી ચકાસણી પુરી થતાં સુધી	ચૂંટણી અધિકારીની કચેરી ખાતે
(ગ)	ઉમેદવારી પાછી ખેંચી લેવાની છેલ્લી તારીખ :	૩૦–૦૧–૨૦૦૩	૧૫–૦૦ કલાક સુધી	ચૂંટણી અધિકારી નકકી કરે તે કચેરી ખાતે
(ઘ)	આવશ્યક હોય તો મતદાનની તારીખ :	૧૬–૦૨–૨૦૦૩	–	–
(ચ)	મતદાનનો સમય :		સવારના ૮–૦૦ થી સાંજના ૧૭–૦૦ કલાક સુધી	
(છ)	મતદાનનું સ્થળ :	જિલ્લા ચુંટણી અધિકારીએ આખરી કરી જાહેર કરેલ મતદાન મથકો ઉપર		
(જ)	મતગણતરી માટેની તારીખ તથા સમય :	૧૯–૦૨–૨૦૦૩	સવારે ૯–૦૦ કલાકથી મતગણતરી પુરી થતાં સુધી	ચૂંટણી અધિકારી જાહેર કરે તે સ્થળે
(ઝ)	ચુંટણી પ્રક્રિયા પુરી થવા માટેની તારીખ :	૨૫–૦૨–૨૦૦૩		

રાજય ચુંટણી પંચના હુકમથી,

(યુ. સી. રાણે)
સચિવ
રાજય ચુંટણી પંચ
ગાંધીનગર.

Dist Elepre6

સરકારી મધ્યસ્થ મુદ્રણાલય, ગાંધીનગર.

INDEX

Extra No.63

REGISTERED NO. G/GNR/2

©

सत्यमेव जयते

The Gujarat Government Gazette

EXTRAORDINARY

PUBLISHED BY AUTHORITY

Vol. XLIV] MONDAY, JANUARY 20, 2003/PAUSA 30, 1924

Separate paging is given to this Part in order that it may be filed as a Separate Compilation.

PART IV—C

Statutory Rules and Orders (other than those published in Parts I, I-A and I-L) made by Statutory Authorities other than the Government of Gujarat including those made by the Government of India, the High Court, the Director of Municipalities, the Commissioner of Police, the Director of Prohibition and excise, the District Magistrates and the Election Commission, Election Tribunals, Returning Officers and other authorities, under the Election Commission.

રાજ્ય ચૂંટણી પંચનું કાર્યાલય
બ્લોક નંબર :.૯, ૬ ઠો માળ
સરદાર પટેલ ભવન,
નવા સચિવાલય, ગાંધીનગર.
તારીખ : ૨૦–૦૧–૨૦૦૩

ક્રમાંક : રાચપ–ચટણ–પચત–તા.પં.– ભૂજ –૨૦૦૩

ચૂંટણીનું જાહેરનામું

કચ્છ જિલ્લાની ભૂજ તાલુકા પંચાયતના ૨૦–સુમરાસર શેખવાળી મતદાર વિભાગની અનુસૂચિત જાતિ બેઠકની પેટા ચૂંટણી–૨૦૦૩

(૧) ગુજરાત પંચાયત અધિનિયમ ૧૯૯૩ની કલમ ૧૫ ની પેટા કલમ (૧) થી પ્રાપ્ત થયેલ સત્તાની રૂઈએ રાજ્ય ચૂંટણી પંચ રાજ્યની કચ્છ જિલ્લાની ભૂજ તાલુકા પંચાયતના કલમ ૧૬(૨) મુજબ રાજ્ય ચૂંટણી પંચ તરફથી રચના કરેલ મતદાર વિભાગો પૈકી ૨૦–સુમરાસર શેખવાળી મતદાર વિભાગની અનુસૂચિત જાતિ બેઠકની પેટા ચૂંટણી તા. ૧૬–૦૨–૨૦૦૩ નાં રોજ યોજવાનું જાહેર કરે છે.

ગુજરાત પંચાયત ચૂંટણી નિયમો ૧૯૯૪ ના નિયમ ૯(૧) અન્વયે આ જાહેરનામું સરકારી રાજ્યપત્રમાં પ્રસિદ્ધ કરવામાં આવે છે.

રાજ્ય ચૂંટણી પંચના હુકમથી
યુ. સી. રાણે,
સચિવ
રાજ્ય ચૂંટણી પંચ,
ગાંધીનગર.

રાજ્ય ચૂંટણી પંચનું કાર્યાલય
બ્લોક નંબર : ૯, ૬ ઠ્ઠો માળ
સરદાર પટેલ ભવન,
નવા સચિવાલય, ગાંધીનગર.
તારીખ : ૨૦-૦૧-૨૦૦૩

ક્રમાંક : રાચપ-ચટણ-પચત-તા.પં.-ભૂજ-૨૦૦૩

ચૂંટણીનું જાહેરનામું

કચ્છ જિલ્લાની ભૂજ તાલુકા પંચાયતના ૨૦-સુમરાસર શેખવાળી મતદાર વિભાગની અનુસૂચિત જાતિ બેઠક ભરવા માટે પેટા ચુંટણી યોજવા માટેનો તબકકાવાર કાર્યક્રમ ગુજરાત પંચાયત ચુંટણી નિયમો ૧૯૯૪ ના નિયમ ૭૦ અનુસાર તથા નિયમ ૯ ના પેટા નિયમ (૨) થી પ્રાપ્ત થયેલ સત્તાની રૂઈએ રાજ્ય ચુંટણી પંચ નીચે જણાવ્યા મુજબ નકકી કરે છે.

		તારીખ	સમય	સ્થળ
(ક)	ઉમેદવારીપત્રો ભરવાની છેલ્લી તારીખ :	૨૭-૦૧-૨૦૦૩	૧૧-૦૦ કલાક થી ૧૫-૦૦ કલાક સુધી	ચૂંટણી અધિકારી નકકી કરે તે કચેરી ખાતે
(ખ)	ઉમેદવારીપત્રોની ચકાસણીની તારીખ અને સ્થળ :	૨૮-૦૧-૨૦૦૩	૧૧-૦૦ કલાકથી ચકાસણી પુરી થતાં સુધી	ચૂંટણી અધિકારીની કચેરી ખાતે
(ગ)	ઉમેદવારી પાછી ખેંચી લેવાની છેલ્લી તારીખ :	૩૦-૦૧-૨૦૦૩	૧૫-૦૦ કલાક સુધી	ચૂંટણી અધિકારી નકકી કરે તે કચેરી ખાતે
(ઘ)	આવશ્યક હોય તો મતદાનની તારીખ :	૧૬-૦૨-૨૦૦૩	-	-
(ચ)	મતદાનનો સમય :		સવારના ૮-૦૦ થી સાંજના ૧૭-૦૦ કલાક સુધી	
(છ)	મતદાનનું સ્થળ :	જિલ્લા ચુંટણી અધિકારીએ આખરી કરી જાહેર કરેલ મતદાન મથકો ઉપર		
(જ)	મતગણતરી માટેની તારીખ તથા સમય :	૧૯-૦૨-૨૦૦૩	સવારે ૯-૦૦ કલાકથી મતગણતરી પુરી થતાં સુધી	ચૂંટણી અધિકારી જાહેર કરે તે સ્થળે
(ઝ)	ચુંટણી પ્રક્રિયા પુરી થવા માટેની તારીખ :	૨૫-૦૨-૨૦૦૩		

રાજ્ય ચૂંટણી પંચના હુકમથી

યુ. સી. રાણે
સચિવ
રાજ્ય ચુંટણી પંચ
ગાંધીનગર.

INDEX

રાજય ચૂંટણી પંચનું કાર્યાલય
બ્લોક નંબર : ૯, ૬ ઠ્ઠો માળ
સરદાર પટેલ ભવન,
નવા સચિવાલય, ગાંધીનગર.
તારીખ : ૨૦-૦૧-૨૦૦૩

ક્રમાંક : રાચપ-ચટણ-પચત-તા.પં.-ભચાઉ-૨૦૦૩

ચૂંટણીનું જાહેરનામું

કચ્છ જિલ્લાની ભચાઉ તાલુકા પંચાયતના ૧૨-સામખીયાળી મતદાર વિભાગની બિનઅનામત (સામાન્ય) બેઠકની પેટા ચૂંટણી-૨૦૦૩

(૧) ગુજરાત પંચાયત અધિનિયમ ૧૯૯૩ની કલમ ૧૫ ની પેટા કલમ (૧) થી પ્રાપ્ત થયેલ સત્તાની રૂઈએ રાજય ચુંટણી પંચ રાજયની કચ્છ જિલ્લાની ભચાઉ તાલુકા પંચાયતના કલમ ૧૬(૨) મુજબ રાજય ચુંટણી પંચ તરફથી રચના કરેલ મતદાર વિભાગો પૈકી ૧૨-સામખીયાળી મતદાર વિભાગની બિનઅનામત (સામાન્ય) બેઠકની પેટા ચુંટણી તા. ૧૬-૦૨-૨૦૦૩ નાં રોજ યોજવાનું જાહેર કરે છે.

ગુજરાત પંચાયત ચુંટણી નિયમો ૧૯૯૪ ના નિયમ ૯(૧) અન્વયે આ જાહેરનામું સરકારી રાજયપત્રમાં પ્રસિદ્ધ કરવામાં આવે છે.

રાજય ચુંટણી પંચના હુકમથી,

યુ. સી. રાણે,
સચિવ,
રાજય ચૂંટણી પંચ,
ગાંધીનગર

INDEX

રાજય ચૂંટણી પંચનું કાર્યાલય.
બ્લોક નંબર : ૯, ૬ ઠ્ઠો માળ
સરદાર પટેલ ભવન,
નવા સચિવાલય,ગાંધીનગર.
તારીખ : ૨૦–૦૧–૨૦૦૩

ક્રમાંક : રાચપ–ચટણ–પચત–તા.પં.–ભચાઉ –૨૦૦૩

ચૂંટણીનું જાહેરનામું

કચ્છ જિલ્લાની ભચાઉ તાલુકા પંચાયતના ૧૨–સામખીયાળી મતદાર વિભાગની બિનઅનામત (સામાન્ય) બેઠક ભરવા માટે પેટા ચુંટણી યોજવા માટેનો તબકકાવાર કાર્યક્રમ ગુજરાત પંચાયત ચુંટણી નિયમો ૧૯૯૪ ના નિયમ ૭૦ અનુસાર તથા નિયમ ૯ ના પેટા નિયમ (૨) થી પ્રાપ્ત થયેલ સત્તાની રૂઈએ રાજય ચુંટણી પંચ નીચે જણાવ્યા મુજબ નકકી કરે છે.

		તારીખ	સમય	સ્થળ
(ક)	ઉમેદવારીપત્રો ભરવાની છેલ્લી તારીખ :	૨૭–૦૧–૨૦૦૩	૧૧–૦૦ કલાક થી ૧૫–૦૦ કલાક સુધી	ચૂંટણી અધિકારી નકકી કરે તે કચેરી ખાતે
(ખ)	ઉમેદવારીપત્રોની ચકાસણીની તારીખ અને સ્થળ :	૨૮–૦૧–૨૦૦૩	૧૧–૦૦ કલાકથી ચકાસણી પુરી થતાં સુધી	ચૂંટણી અધિકારીની કચેરી ખાતે
(ગ)	ઉમેદવારી પાછી ખેંચી લેવાની છેલ્લી તારીખ :	૩૦–૦૧–૨૦૦૩	૧૫–૦૦ કલાક સુધી	ચૂંટણી અધિકારી નકકી કરે તે કચેરી ખાતે
(ઘ)	આવશ્યક હોય તો મતદાનની તારીખ :	૧૬–૦૨–૨૦૦૩	–	–
(ચ)	મતદાનનો સમય :		સવારના ૮–૦૦ થી સાંજના ૧૭–૦૦ કલાક સુધી	
(છ)	મતદાનનું સ્થળ :	જિલ્લા ચુંટણી અધિકારીએ આખરી કરી જાહેર કરેલ મતદાન મથકો ઉપર		
(જ)	મતગણતરી માટેની તારીખ તથા સમય :	૧૯–૦૨–૨૦૦૩	સવારે ૯–૦૦ કલાકથી મતગણતરી પુરી થતાં સુધી	ચૂંટણી અધિકારી જાહેર કરે તે સ્થળે
(ઝ)	ચુંટણી પ્રક્રિયા પુરી થવા માટેની તારીખ :	૨૫–૦૨–૨૦૦૩		

રાજય ચુંટણી પંચના હુકમથી,

યુ. સી. રાણે
સચિવ
રાજય ચુંટણી પંચ
ગાંધીનગર.

Dist Elepre6

રાજય ચૂંટણી પંચનું કાર્યાલય
બ્લોક નંબર : ૯, ૬ ઠ્ઠો માળ
સરદાર પટેલ ભવન,
નવા સચિવાલય, ગાંધીનગર.
તારીખ : ૨૦–૦૧–૨૦૦૩

ક્રમાંક : રાચપ–ચટણ–પચત–તા.પં.– ભચાઉ –૨૦૦૩

ચૂંટણીનું જાહેરનામું

કચ્છ જિલ્લાની ભચાઉ તાલુકા પંચાયતના ૭–ધરાણા મતદાર વિભાગની બિનઅનામત (સામાન્ય) બેઠકની પેટા ચૂંટણી–૨૦૦૩

(૧) ગુજરાત પંચાયત અધિનિયમ ૧૯૯૩ની કલમ ૧૫ ની પેટા કલમ (૧) થી પ્રાપ્ત થયેલ સત્તાની રૂઈએ રાજય ચુંટણી પંચ રાજયની કચ્છ જિલ્લાની ભચાઉ તાલુકા પંચાયતના કલમ ૧૬(૨) મુજબ રાજય ચુંટણી પંચ તરફથી રચના કરેલ મતદાર વિભાગો પૈકી ૭–ધરાણા મતદાર વિભાગની બિનઅનામત (સામાન્ય) બેઠકની પેટા ચુંટણી તા. ૧૬–૦૨–૨૦૦૩ નાં રોજ યોજવાનું જાહેર કરે છે.

ગુજરાત પંચાયત ચુંટણી નિયમો ૧૯૯૪ ના નિયમ ૯(૧) અન્વયે આ જાહેરનામું સરકારી રાજયપત્રમાં પ્રસિદ્ધ કરવામાં આવે છે.

રાજય ચુંટણી પંચના હુકમથી,

યુ. સી. રાણે
સચિવ,
રાજય ચૂંટણી પંચ,
ગાંધીનગર

INDEX

રાજ્ય ચૂંટણી પંચનું કાર્યાલય
બ્લોક નંબર : ૯, ૬ ઠ્ઠો માળ
સરદાર પટેલ ભવન,
નવા સચિવાલય, ગાંધીનગર.
તારીખ : ૨૦–૦૧–૨૦૦૩

ક્રમાંક : રાચપ–ચટણ–પચત–તા.પં.–ભચાઉ –૨૦૦૩

ચૂંટણીનું જાહેરનામું

કચ્છ જિલ્લાની ભચાઉ તાલુકા પંચાયતના ૭–ધરાણા મતદાર વિભાગની બિનઅનામત (સામાન્ય) બેઠક ભરવા માટે પેટા ચુંટણી યોજવા માટેનો તબક્કાવાર કાર્યક્રમ ગુજરાત પંચાયત ચુંટણી નિયમો ૧૯૯૪ ના નિયમ ૭૦ અનુસાર તથા નિયમ ૯ ના પેટા નિયમ (૨) થી પ્રાપ્ત થયેલ સત્તાની રૂઈએ રાજ્ય ચુંટણી પંચ નીચે જણાવ્યા મુજબ નક્કી કરે છે.

		તારીખ	સમય	સ્થળ
(ક)	ઉમેદવારીપત્રો ભરવાની છેલ્લી તારીખ :	૨૭–૦૧–૨૦૦૩	૧૧–૦૦ કલાક થી ૧૫–૦૦ કલાક સુધી	ચૂંટણી અધિકારી નક્કી કરે તે કચેરી ખાતે
(ખ)	ઉમેદવારીપત્રોની ચકાસણીની તારીખ અને સ્થળ :	૨૮–૦૧–૨૦૦૩	૧૧–૦૦ કલાકથી ચકાસણી પુરી થતાં સુધી	ચૂંટણી અધિકારીની કચેરી ખાતે
(ગ)	ઉમેદવારી પાછી ખેંચી લેવાની છેલ્લી તારીખ :	૩૦–૦૧–૨૦૦૩	૧૫–૦૦ કલાક સુધી	ચૂંટણી અધિકારી નક્કી કરે તે કચેરી ખાતે
(ઘ)	આવશ્યક હોય તો મતદાનની તારીખ :	૧૬–૦૨–૨૦૦૩	–	–
(ચ)	મતદાનનો સમય :		સવારના ૮–૦૦ થી સાંજના ૧૭–૦૦ કલાક સુધી	
(છ)	મતદાનનું સ્થળ :	જિલ્લા ચુંટણી અધિકારીએ આખરી કરી જાહેર કરેલ મતદાન મથકો ઉપર		
(જ)	મતગણતરી માટેની તારીખ તથા સમય :	૧૯–૦૨–૨૦૦૩	સવારે ૯–૦૦ કલાકથી મતગણતરી પુરી થતાં સુધી	ચૂંટણી અધિકારી જાહેર કરે તે સ્થળે
(ઝ)	ચુંટણી પ્રક્રિયા પુરી થવા માટેની તારીખ :	૨૫–૦૨–૨૦૦૩		

રાજ્ય ચૂંટણી પંચના હુકમથી

(યુ. સી. રાણે)
સચિવ
રાજ્ય ચુંટણી પંચ
ગાંધીનગર.

સરકારી મધ્યસ્થ મુદ્રણાલય, ગાંધીનગર.

Dist Elepre6

INDEX

Extra No.64

REGISTERED NO. G/GNR/2

©

सत्यमेव जयते

The Gujarat Government Gazette

EXTRAORDINARY

PUBLISHED BY AUTHORITY

Vol. XLIV] MONDAY, JANUARY 20, 2003/PAUSA 30, 1924

Separate paging is given to this Part in order that it may be filed as a Separate Compilation.

PART IV—C

Statutory Rules and Orders (other than those published in Parts I, I-A and I-L) made by Statutory Authorities other than the Government of Gujarat including those made by the Government of India, the High Court, the Director of Municipalities, the Commissioner of Police, the Director of Prohibition and excise, the District Magistrates and the Election Commission, Election Tribunals, Returning Officers and other authorities, under the Election Commission.

રાજય ચૂંટણી પંચનું કાર્યાલય
બ્લોક નંબર : ૯, ૬ ઠ્ઠો માળ
સરદાર પટેલ ભવન,
નવા સચિવાલય,ગાંધીનગર.
તારીખ : ૨૦–૦૧–૨૦૦૩

ક્રમાંક : રાચપ–ચટણ–પચત–તા.પં.– ઠાસરા –૨૦૦૩

ચૂંટણીનું જાહેરનામું

ખેડા જિલ્લાની ઠાસરા તાલુકા પંચાયતના ૨૯–વસો મતદાર વિભાગની બિનઅનામત (સામાન્ય) બેઠકની પેટા ચૂંટણી–૨૦૦૩

(૧) ગુજરાત પંચાયત અધિનિયમ ૧૯૯૩ની કલમ ૧૫ ની પેટા કલમ (૧) થી પ્રાપ્ત થયેલ સત્તાની રૂઈએ રાજય ચુંટણી પંચ રાજયની ખેડા જિલ્લાની ઠાસરા તાલુકા પંચાયતના કલમ ૧૬(૨) મુજબ રાજય ચુંટણી પંચ તરફથી રચના કરેલ મતદાર વિભાગો પૈકી ૨૯–વસો મતદાર વિભાગની બિનઅનામત (સામાન્ય) બેઠકની પેટા ચુંટણી તા. ૧૬–૦૨–૨૦૦૩ નાં રોજ યોજવાનું જાહેર કરે છે.

ગુજરાત પંચાયત ચુંટણી નિયમો ૧૯૯૪ ના નિયમ ૯(૧) અન્વયે આ જાહેરનામું સરકારી રાજયપત્રમાં પ્રસિદ્ધ કરવામાં આવે છે.

રાજય ચૂંટણી પંચના હુકમથી

યુ. સી. રાણે,
સચિવ
રાજય ચૂંટણી પંચ,
ગાંધીનગર.

INDEX

રાજય ચૂંટણી પંચનું કાર્યાલય
બ્લોક નંબર : ૯, ૬ ઠ્ઠો માળ
સરદાર પટેલ ભવન,
નવા સચિવાલય, ગાંધીનગર.
તારીખ : ૨૦–૦૧–૨૦૦૩

ક્રમાંક : રાચપ–ચટણ–પચત–તા.પં.–ઠાસરા –૨૦૦૩

ચૂંટણીનું જાહેરનામું

...ા જિલ્લાની ઠાસરા તાલુકા પંચાયતના ૨૯–વસો મતદાર વિભાગની બિનઅનામત (સામાન્ય) બેઠક ભરવા માટે પેટા ચૂંટણી યોજવા માટેનો તબકકાવાર કાર્યક્રમ ગુજરાત પંચાયત ચુંટણી નિયમો ૧૯૯૪ ના નિયમ ૭૦ અનુસાર તથા નિયમ ...ના પેટા નિયમ (૨) થી પ્રાપ્ત થયેલ સત્તાની રૂઈએ રાજય ચુંટણી પંચ નીચે જણાવ્યા મુજબ નકકી કરે છે.

		તારીખ	સમય	સ્થળ
(ક)	ઉમેદવારીપત્રો ભરવાની છેલ્લી તારીખ :	૨૭–૦૧–૨૦૦૩	૧૧–૦૦ કલાક થી ૧૫–૦૦ કલાક સુધી	ચૂંટણી અધિકારી નકકી કરે તે કચેરી ખાતે
(ખ)	ઉમેદવારીપત્રોની ચકાસણીની તારીખ અને સ્થળ :	૨૮–૦૧–૨૦૦૩	૧૧–૦૦ કલાકથી ચકાસણી પુરી થતાં સુધી	ચૂંટણી અધિકારીની કચેરી ખાતે
(ગ)	ઉમેદવારી પાછી ખેંચી લેવાની છેલ્લી તારીખ :	૩૦–૦૧–૨૦૦૩	૧૫–૦૦ કલાક સુધી	ચૂંટણી અધિકારી નકકી કરે તે કચેરી ખાતે
(ઘ)	આવશ્યક હોય તો મતદાનની તારીખ :	૧૬–૦૨–૨૦૦૩	–	–
(ચ)	મતદાનનો સમય :		સવારના ૮–૦૦ થી સાંજના ૧૭–૦૦ કલાક સુધી	
(છ)	મતદાનનું સ્થળ :	જિલ્લા ચુંટણી અધિકારીએ આખરી કરી જાહેર કરેલ મતદાન મથકો ઉપર		
(જ)	મતગણતરી માટેની તારીખ તથા સમય :	૧૯–૦૨–૨૦૦૩	સવારે ૯–૦૦ કલાકથી મતગણતરી પુરી થતાં સુધી	ચૂંટણી અધિકારી જાહેર કરે તે સ્થળે
(ઝ)	ચુંટણી પ્રક્રિયા પુરી થવા માટેની તારીખ :	૨૫–૦૨–૨૦૦૩		

રાજય ચુંટણી પંચના હુકમથી,

યુ. સી. રાણે
સચિવ
રાજય ચુંટણી પંચ
ગાંધીનગર.

INDEX

રાજ્ય ચૂંટણી પંચનું કાર્યાલય
બ્લોક નંબર : ૯, ૬ ઠ્ઠો માળ
સરદાર પટેલ ભવન,
નવા સચિવાલય, ગાંધીનગર.
તારીખ : ૨૦-૦૧-૨૦૦૩

ક્રમાંક : રાચપ-ચટણ-પચત-તા.પં.-વિરપુર-૨૦૦૩

ચૂંટણીનું જાહેરનામું

ખેડા જિલ્લાની વિરપુર તાલુકા પંચાયતના ૭-ખાટા મતદાર વિભાગની બિનઅનામત (સામાન્ય) બેઠકની પેટા ચૂંટણી-૨૦૦૩

(૧) ગુજરાત પંચાયત અધિનિયમ ૧૯૯૩ની કલમ ૧૫ ની પેટા કલમ (૧) થી પ્રાપ્ત થયેલ સત્તાની રૂઈએ રાજ્ય ચૂંટણી પંચ રાજ્યની ખેડા જિલ્લાની વિરપુર તાલુકા પંચાયતના કલમ ૧૬(૨) મુજબ રાજ્ય ચૂંટણી પંચ તરફથી રચના કરેલ મતદાર વિભાગો પૈકી ૭-ખાટા મતદાર વિભાગની બિનઅનામત (સામાન્ય) બેઠકની પેટા ચૂંટણી તા. ૧૬-૦૨-૨૦૦૩ નાં રોજ યોજવાનું જાહેર કરે છે.

ગુજરાત પંચાયત ચૂંટણી નિયમો ૧૯૯૪ ના નિયમ ૯(૧) અન્વયે આ જાહેરનામું સરકારી રાજ્યપત્રમાં પ્રસિદ્ધ કરવામાં આવે છે.

રાજ્ય ચૂંટણી પંચના હુકમથી,

યુ. સી. રાણે
સચિવ,
રાજ્ય ચૂંટણી પંચ,
ગાંધીનગર

રાજય ચૂંટણી પંચનું કાર્યાલય
બ્લોક નંબર : ૯, ૬ ઠ્ઠો માળ
સરદાર પટેલ ભવન,
નવા સચિવાલય, ગાંધીનગર.
તારીખ : ૨૦-૦૧-૨૦૦૩

રાચપ-ચટણ-પચત-તા.પં.-વિરપુર-૨૦૦૩

ચૂંટણીનું જાહેરનામું

જીલ્લાની વિરપુર તાલુકા પંચાયતના ૭-ખાટા મતદાર વિભાગની બિનઅનામત (સામાન્ય) બેઠક ભરવા માટે પેટા યોજવા માટેનો તબકકાવાર કાર્યક્રમ ગુજરાત પંચાયત ચુંટણી નિયમો ૧૯૯૪ ના નિયમ ૭૦ અનુસાર તથા નિયમ પેટા નિયમ (૨) થી પ્રાપ્ત થયેલ સત્તાની રૂઈએ રાજય ચુંટણી પંચ નીચે જણાવ્યા મુજબ નક્કી કરે છે.

	તારીખ	સમય	સ્થળ
ઉમેદવારીપત્રો ભરવાની છેલ્લી તારીખ :	૨૭-૦૧-૨૦૦૩	૧૧-૦૦ કલાક થી ૧૫-૦૦ કલાક સુધી	ચૂંટણી અધિકારી નકકી કરે તે કચેરી ખાતે
ઉમેદવારીપત્રોની ચકાસણીની તારીખ અને સ્થળ :	૨૮-૦૧-૨૦૦૩	૧૧-૦૦ કલાકથી ચકાસણી પુરી થતાં સુધી	ચૂંટણી અધિકારીની કચેરી ખાતે
ઉમેદવારી પાછી ખેંચી લેવાની છેલ્લી તારીખ :	૩૦-૦૧-૨૦૦૩	૧૫-૦૦ કલાક સુધી	ચૂંટણી અધિકારી નકકી કરે તે કચેરી ખાતે
આવશ્યક હોય તો મતદાનની તારીખ :	૧૬-૦૨-૨૦૦૩	–	–
મતદાનનો સમય :		સવારના ૮-૦૦ થી સાંજના ૧૭-૦૦ કલાક સુધી	
મતદાનનું સ્થળ :	જિલ્લા ચુંટણી અધિકારીએ આખરી કરી જાહેર કરેલ મતદાન મથકો ઉપર		
મતગણતરી માટેની તારીખ તથા સમય :	૧૯-૦૨-૨૦૦૩	સવારે ૯-૦૦ કલાકથી મતગણતરી પુરી થતાં સુધી	ચૂંટણી અધિકારી જાહેર કરે તે સ્થળે
ચુંટણી પ્રક્રિયા પુરી થવા માટેની તારીખ :	૨૫-૦૨-૨૦૦૩		

રાજય ચુંટણી પંચના હુકમથી,

યુ. સી. રાણે
સચિવ
રાજય ચુંટણી પંચ
ગાંધીનગર.

INDEX

રાજય ચૂંટણી પંચનું કાર્યાલય
બ્લોક નંબર : ૯, ૬ ઠ્ઠો માળ
સરદાર પટેલ ભવન,
નવા સચિવાલય, ગાંધીનગર.
તારીખ : ૨૦–૦૧–૨૦૦૩

ક્રમાંક : રાચપ–ચટણ–પચત–તા.પં.– વિરપુર–૨૦૦૩

ચૂંટણીનું જાહેરનામું

ખેડા જિલ્લાની વિરપુર તાલુકા પંચાયતના ૧૨–સાલૈયા મતદાર વિભાગની બિનઅનામત (સામાન્ય) બેઠકની પેટા ચૂંટણી–૨૦૦૩

(૧) ગુજરાત પંચાયત અધિનિયમ ૧૯૯૩ની કલમ ૧૫ ની પેટા કલમ (૧) થી પ્રાપ્ત થયેલ સત્તાની રૂઈએ રાજય ચુંટણી પંચ રાજયની ખેડા જિલ્લાની વિરપુર તાલુકા પંચાયતના કલમ ૧૬(૨) મુજબ રાજય ચુંટણી પંચ તરફથી રચના કરેલ મતદાર વિભાગો પૈકી ૧૨–સાલૈયા મતદાર વિભાગની બિનઅનામત (સામાન્ય) બેઠકની પેટા ચુંટણી તા. ૧૬–૦૨–૨૦૦૩ નાં રોજ યોજવાનું જાહેર કરે છે.

ગુજરાત પંચાયત ચુંટણી નિયમો ૧૯૯૪ ના નિયમ ૯(૧) અન્વયે આ જાહેરનામું સરકારી રાજયપત્રમાં પ્રસિદ્ધ કરવામાં આવે છે.

રાજ્ય ચૂંટણી પંચના હુકમથી

યુ. સી. રાણે,
સચિવ
રાજ્ય ચૂંટણી પંચ,
ગાંધીનગર.

રાજય ચૂંટણી પંચનું કાર્યાલય
બ્લોક નંબર : ૯, ૬ ઠ્ઠો માળ
સરદાર પટેલ ભવન,
નવા સચિવાલય, ગાંધીનગર.
તારીખ : ૨૦–૦૧–૨૦૦૩

ક્રમાંક : રાચપ–ચટણ–પચત–તા.પં.–વિરપુર–૨૦૦૩

ચૂંટણીનું જાહેરનામું

ખેડા જિલ્લાની વિરપુર તાલુકા પંચાયતના ૧૨–સાલૈયા મતદાર વિભાગની બિનઅનામત (સામાન્ય) બેઠક ભરવા માટે પેટા ચુંટણી યોજવા માટેનો તબકકાવાર કાર્યક્રમ ગુજરાત પંચાયત ચુંટણી નિયમો ૧૯૯૪ ના નિયમ ૭૦ અનુસાર તથા નિયમ ૯ ના પેટા નિયમ (૨) થી પ્રાપ્ત થયેલ સત્તાની રૂઈએ રાજય ચુંટણી પંચ નીચે જણાવ્યા મુજબ નકકી કરે છે.

		તારીખ	સમય	સ્થળ
(ક)	ઉમેદવારીપત્રો ભરવાની છેલ્લી તારીખ :	૨૭–૦૧–૨૦૦૩	૧૧–૦૦ કલાક થી ૧૫–૦૦ કલાક સુધી	ચૂંટણી અધિકારી નકકી કરે તે કચેરી ખાતે
(ખ)	ઉમેદવારીપત્રોની ચકાસણીની તારીખ અને સ્થળ :	૨૮–૦૧–૨૦૦૩	૧૧–૦૦ કલાકથી ચકાસણી પુરી થતાં સુધી	ચૂંટણી અધિકારીની કચેરી ખાતે
(ગ)	ઉમેદવારી પાછી ખેંચી લેવાની છેલ્લી તારીખ :	૩૦–૦૧–૨૦૦૩	૧૫–૦૦ કલાક સુધી	ચૂંટણી અધિકારી નકકી કરે તે કચેરી ખાતે

INDEX

(ઘ)	આવશ્યક હોય તો મતદાનની તારીખ :	૧૬–૦૨–૨૦૦૩	–	–
(ચ)	મતદાનનો સમય :		સવારના ૮–૦૦ થી સાંજના ૧૭–૦૦ કલાક સુધી	
(છ)	મતદાનનું સ્થળ :	જિલ્લા ચુંટણી અધિકારીએ આખરી કરી જાહેર કરેલ મતદાન મથકો ઉપર		
(જ)	મતગણતરી માટેની તારીખ તથા સમય :	૧૯–૦૨–૨૦૦૩	સવારે ૯–૦૦ કલાકથી મતગણતરી પુરી થતાં સુધી	ચૂંટણી અધિકારી જાહેર કરે તે સ્થળે
(ઝ)	ચુંટણી પ્રક્રિયા પુરી થવા માટેની તારીખ :	૨૫–૦૨–૨૦૦૩		

રાજ્ય ચૂંટણી પંચના હુકમથી

યુ. સી. રાણે,
સચિવ
રાજ્ય ચૂંટણી પંચ,
ગાંધીનગર.

સરકારી મધ્યસ્થ મુદ્રણાલય, ગાંધીનગર.

Extra No.65

REGISTERED NO. G/GNR/2

©

सत्यमेव जयते

The Gujarat Government Gazette

EXTRAORDINARY

PUBLISHED BY AUTHORITY

Vol. XLIV] MONDAY, JANUARY 20, 2003/PAUSA 30, 1924

Separate paging is given to this Part in order that it may be filed as a Separate Compilation.

PART IV—C

Statutory Rules and Orders (other than those published in Parts I, I-A and I-L) made by Statutory Authorities other than the Government of Gujarat including those made by the Government of India, the High Court, the Director of Municipalities, the Commissioner of Police, the Director of Prohibition and excise, the District Magistrates and the Election Commission, Election Tribunals, Returning Officers and other authorities, under the Election Commission.

રાજય ચૂંટણી પંચનું કાર્યાલય
બ્લોક નંબર : ૯, ૬ ઠ્ઠો માળ
સરદાર પટેલ ભવન,
નવા સચિવાલય, ગાંધીનગર.
તારીખ : ૨૦–૦૧–૨૦૦૩

ક્રમાંક : રાચપ–ચટણ–પચત–તા.પં.– મહેસાણા –૨૦૦૩

ચૂંટણીનું જાહેરનામું

મહેસાણા જિલ્લાની મહેસાણા તાલુકા પંચાયતના ૧૧–ગોઝારીયા મતદાર વિભાગની સામાન્ય સ્ત્રી બેઠકની પેટા ચૂંટણી–૨૦૦૩

(૧) ગુજરાત પંચાયત અધિનિયમ ૧૯૯૩ની કલમ ૧૫ ની પેટા કલમ (૧) થી પ્રાપ્ત થયેલ સત્તાની રૂઈએ રાજય ચુંટણી પંચ રાજયની મહેસાણા જિલ્લાની મહેસાણા તાલુકા પંચાયતના કલમ ૧૬(૨) મુજબ રાજય ચુંટણી પંચ તરફથી રચના કરેલ મતદાર વિભાગો પૈકી ૧૧–ગોઝારીયા મતદાર વિભાગની સામાન્ય સ્ત્રી બેઠકની પેટા ચુંટણી તા. ૧૬–૦૨–૨૦૦૩ નાં રોજ યોજવાનું જાહેર કરે છે.

ગુજરાત પંચાયત ચુંટણી નિયમો ૧૯૯૪ ના નિયમ ૯(૧) અન્વયે આ જાહેરનામું સરકારી રાજયપત્રમાં પ્રસિદ્ધ કરવામાં આવે છે.

રાજ્ય ચૂંટણી પંચના હુકમથી

યુ. સી. રાણે,
સચિવ
રાજ્ય ચૂંટણી પંચ,
ગાંધીનગર.

INDEX

રાજ્ય ચૂંટણી પંચનું કાર્યાલય
બ્લોક નંબર : ૯, ૬ ઠ્ઠો માળ
સરદાર પટેલ ભવન,
નવા સચિવાલય, ગાંધીનગર.
તારીખ : ૨૦–૦૧–૨૦૦૩

ક્રમાંક : રાચપ–ચટણ–પચત–તા.પં.–મહેસાણા –૨૦૦૩

ચૂંટણીનું જાહેરનામું

મહેસાણા જિલ્લાની મહેસાણા તાલુકા પંચાયતના ૧૧–ગોઝારીયા મતદાર વિભાગની સામાન્ય સ્ત્રી બેઠક ભરવા માટે પેટા ચુંટણી યોજવા માટેનો તબક્કાવાર કાર્યક્રમ ગુજરાત પંચાયત ચુંટણી નિયમો ૧૯૯૪ ના નિયમ ૭૦ અનુસાર તથા નિયમ ૯ ના પેટા નિયમ (૨) થી પ્રાપ્ત થયેલ સત્તાની રૂઈએ રાજ્ય ચુંટણી પંચ નીચે જણાવ્યા મુજબ નકકી કરે છે.

		તારીખ	સમય	સ્થળ
(ક)	ઉમેદવારીપત્રો ભરવાની છેલ્લી તારીખ :	૨૭–૦૧–૨૦૦૩	૧૧–૦૦ કલાક થી ૧૫–૦૦ કલાક સુધી	ચૂંટણી અધિકારી નકકી કરે તે કચેરી ખાતે
(ખ)	ઉમેદવારીપત્રોની ચકાસણીની તારીખ અને સ્થળ :	૨૮–૦૧–૨૦૦૩	૧૧–૦૦ કલાકથી ચકાસણી પુરી થતાં સુધી	ચૂંટણી અધિકારીની કચેરી ખાતે
(ગ)	ઉમેદવારી પાછી ખેંચી લેવાની છેલ્લી તારીખ :	૩૦–૦૧–૨૦૦૩	૧૫–૦૦ કલાક સુધી	ચૂંટણી અધિકારી નકકી કરે તે કચેરી ખાતે
(ઘ)	આવશ્યક હોય તો મતદાનની તારીખ :	૧૬–૦૨–૨૦૦૩	–	–
(ચ)	મતદાનનો સમય :		સવારના ૮–૦૦ થી સાંજના ૧૭–૦૦ કલાક સુધી	
(છ)	મતદાનનું સ્થળ :	જિલ્લા ચુંટણી અધિકારીએ આખરી કરી જાહેર કરેલ મતદાન મથકો ઉપર		
(જ)	મતગણતરી માટેની તારીખ તથા સમય :	૧૯–૦૨–૨૦૦૩	સવારે ૯–૦૦ કલાકથી મતગણતરી પુરી થતાં સુધી	ચૂંટણી અધિકારી જાહેર કરે તે સ્થળે
(ઝ)	ચુંટણી પ્રક્રિયા પુરી થવા માટેની તારીખ :	૨૫–૦૨–૨૦૦૩		

રાજ્ય ચુંટણી પંચના હુકમથી,

યુ. સી. રાણે
સચિવ
રાજ્ય ચુંટણી પંચ
ગાંધીનગર.

INDEX

રાજય ચૂંટણી પંચનું કાર્યાલય
બ્લોક નંબર : ૯, ૬ ઠ્ઠો માળ
સરદાર પટેલ ભવન,
નવા સચિવાલય,ગાંધીનગર.
તારીખ : ૨૦–૦૧–૨૦૦૩

ક્રમાંક : રાચપ–ચટણ–પચત–તા.પં.– મહેસાણા –૨૦૦૩

ચૂંટણીનું જાહેરનામું

મહેસાણા જિલ્લાની મહેસાણા તાલુકા પંચાયતના ૨૩–મોટીદાઉ મતદાર વિભાગની બિનઅનામત (સામાન્ય) બેઠકની પેટા ચૂંટણી–૨૦૦૩

(૧) ગુજરાત પંચાયત અધિનિયમ ૧૯૯૩ની કલમ ૧૫ ની પેટા કલમ (૧) થી પ્રાપ્ત થયેલ સત્તાની રૂઈએ રાજય ચુંટણી પંચ રાજયની મહેસાણા જિલ્લાની મહેસાણા તાલુકા પંચાયતના કલમ ૧૬(૨) મુજબ રાજય ચુંટણી પંચ તરફથી રચના કરેલ મતદાર વિભાગો પૈકી ૨૩–મોટીદાઉ મતદાર વિભાગની બિનઅનામત (સામાન્ય) બેઠકની પેટા ચુંટણી તા. ૧૬–૦૨–૨૦૦૩ નાં રોજ યોજવાનું જાહેર કરે છે.

ગુજરાત પંચાયત ચુંટણી નિયમો ૧૯૯૪ ના નિયમ ૯(૧) અન્વયે આ જાહેરનામું સરકારી રાજયપત્રમાં પ્રસિદ્ધ કરવામાં આવે છે.

રાજય ચૂંટણી પંચના હુકમથી

યુ. સી. રાણે,
સચિવ
રાજય ચૂંટણી પંચ,
ગાંધીનગર.

રાજય ચૂંટણી પંચનું કાર્યાલય
બ્લોક નંબર : ૯, ૬ ઠ્ઠો માળ
સરદાર પટેલ ભવન,
નવા સચિવાલય,ગાંધીનગર.
તારીખ : ૨૦–૦૧–૨૦૦૩

ક્રમાંક : રાચપ–ચટણ–પચત–તા.પં.–મહેસાણા –૨૦૦૩

ચૂંટણીનું જાહેરનામું

મહેસાણા જિલ્લાની મહેસાણા તાલુકા પંચાયતના ૨૩–મોટીદાઉ મતદાર વિભાગની બિનઅનામત (સામાન્ય) બેઠક ભરવા માટે પેટા ચુંટણી યોજવા માટેનો તબકકાવાર કાર્યક્રમ ગુજરાત પંચાયત ચુંટણી નિયમો ૧૯૯૪ ના નિયમ ૭૦ અનુસાર તથા નિયમ ૯ ના પેટા નિયમ (૨) થી પ્રાપ્ત થયેલ સત્તાની રૂઈએ રાજય ચુંટણી પંચ નીચે જણાવ્યા મુજબ નકકી કરે છે.

		તારીખ	સમય	સ્થળ
(ક)	ઉમેદવારીપત્રો ભરવાંની છેલ્લી તારીખ :	૨૭–૦૧–૨૦૦૩	૧૧–૦૦ કલાક થી ૧૫–૦૦ કલાક સુધી	ચૂંટણી અધિકારી નકકી કરે તે કચેરી ખાતે
(ખ)	ઉમેદવારીપત્રોની ચકાસણીની તારીખ અને સ્થળ :	૨૮–૦૧–૨૦૦૩	૧૧–૦૦ કલાકથી ચકાસણી પુરી થતાં સુધી	ચૂંટણી અધિકારીની કચેરી ખાતે
(ગ)	ઉમેદવારી પાછી ખેંચી લેવાની છેલ્લી તારીખ :	૩૦–૦૧–૨૦૦૩	૧૫–૦૦ કલાક સુધી	ચૂંટણી અધિકારી નકકી કરે તે કચેરી ખાતે

INDEX

(ઘ)	આવશ્યક હોય તો મતદાનની તારીખ :	૧૬–૦૨–૨૦૦૩	–	–
(ચ)	મતદાનનો સમય :		સવારના ૮–૦૦ થી સાંજના ૧૭–૦૦ કલાક સુધી	
(છ)	મતદાનનું સ્થળ :	જિલ્લા ચુંટણી અધિકારીએ આખરી કરી જાહેર કરેલ મતદાન મથકો ઉપર		
(જ)	મતગણતરી માટેની તારીખ તથા સમય :	૧૯–૦૨–૨૦૦૩	સવારે ૯–૦૦ કલાકથી મતગણતરી પુરી થતાં સુધી	ચૂંટણી અધિકારી જાહેર કરે તે સ્થળે
(ઝ)	ચુંટણી પ્રક્રિયા પુરી થવા માટેની તારીખ :	૨૫–૦૨–૨૦૦૩		

રાજ્ય ચૂંટણી પંચના હુકમથી

યુ. સી. રાણે,
સચિવ,
રાજ્ય ચૂંટણીપંચ,
ગાંધીનગર.

રાજ્ય ચૂંટણી પંચનું કાર્યાલય
બ્લોક નંબર : ૯, ૬ ઠ્ઠો માળ
સરદાર પટેલ ભવન,
નવા સચિવાલય, ગાંધીનગર.
તારીખ : ૨૦–૦૧–૨૦૦૩

ક્રમાંક : રાચપ–ચટણ–પચત–તા.પં.– વિસનગર –૨૦૦૩

ચૂંટણીનું જાહેરનામું

મહેસાણા જિલ્લાની વિસનગર તાલુકા પંચાયતના ૧૬–સવાલા મતદાર વિભાગની બિનઅનામત (સામાન્ય) બેઠકની પેટા ચૂંટણી–૨૦૦૩

(૧) ગુજરાત પંચાયત અધિનિયમ ૧૯૯૩ની કલમ ૧૫ ની પેટા કલમ (૧) થી પ્રાપ્ત થયેલ સત્તાની રૂઈએ રાજ્ય ચુંટણી પંચ રાજ્યની મહેસાણા જિલ્લાની વિસનગર તાલુકા પંચાયતના કલમ ૧૬(૨) મુજબ રાજ્ય ચુંટણી પંચ તરફથી રચના કરેલ મતદાર વિભાગો પૈકી ૧૬–સવાલા મતદાર વિભાગની બિનઅનામત (સામાન્ય) બેઠકની પેટા ચુંટણી તા. ૧૬–૦૨–૨૦૦૩ નાં રોજ યોજવાનું જાહેર કરે છે.

ગુજરાત પંચાયત ચુંટણી નિયમો ૧૯૯૪ ના નિયમ ૯(૧) અન્વયે આ જાહેરનામું સરકારી રાજ્યપત્રમાં પ્રસિદ્ધ કરવામાં આવે છે.

રાજ્ય ચૂંટણી પંચના હુકમથી

યુ. સી. રાણે,
સચિવ,
રાજ્ય ચૂંટણીપંચ,
ગાંધીનગર.

INDEX

રાજ્ય ચૂંટણી પંચનું કાર્યાલય
બ્લોક નંબર : ૯, ૬ ઠ્ઠો માળ
સરદાર પટેલ ભવન,
નવા સચિવાલય, ગાંધીનગર.
તારીખ : ૨૦-૦૧-૨૦૦૩

ક્રમાંક : રાચપ-ચટણ-પચત-તા.પં.-વિસનગર -૨૦૦૩

ચૂંટણીનું જાહેરનામું

મહેસાણા જિલ્લાની વિસનગર તાલુકા પંચાયતના ૧૬-સવાલા મતદાર વિભાગની બિનઅનામત (સામાન્ય) બેઠક ભરવા માટે પેટા ચુંટણી યોજવા માટેનો તબક્કાવાર કાર્યક્રમ ગુજરાત પંચાયત ચુંટણી નિયમો ૧૯૯૪ ના નિયમ ૭૦ અનુસાર તથા નિયમ ૯ ના પેટા નિયમ (૨) થી પ્રાપ્ત થયેલ સત્તાની રૂઈએ રાજ્ય ચુંટણી પંચ નીચે જણાવ્યા મુજબ નક્કી કરે છે.

		તારીખ	સમય	સ્થળ
(ક)	ઉમેદવારીપત્રો ભરવાની છેલ્લી તારીખ :	૨૭-૦૧-૨૦૦૩	૧૧-૦૦ કલાક થી ૧૫-૦૦ કલાક સુધી	ચૂંટણી અધિકારી નક્કી કરે તે કચેરી ખાતે
(ખ)	ઉમેદવારીપત્રોની ચકાસણીની તારીખ અને સ્થળ :	૨૮-૦૧-૨૦૦૩	૧૧-૦૦ કલાકથી ચકાસણી પુરી થતાં સુધી	ચૂંટણી અધિકારીની કચેરી ખાતે
(ગ)	ઉમેદવારી પાછી ખેંચી લેવાની છેલ્લી તારીખ :	૩૦-૦૧-૨૦૦૩	૧૫-૦૦ કલાક સુધી	ચૂંટણી અધિકારી નક્કી કરે તે કચેરી ખાતે
(ઘ)	આવશ્યક હોય તો મતદાનની તારીખ :	૧૬-૦૨-૨૦૦૩	–	–
(ચ)	મતદાનનો સમય :		સવારના ૮-૦૦ થી સાંજના ૧૭-૦૦ કલાક સુધી	
(છ)	મતદાનનું સ્થળ :	જિલ્લા ચુંટણી અધિકારીએ આખરી કરી જાહેર કરેલ મતદાન મથકો ઉપર		
(જ)	મતગણતરી માટેની તારીખ તથા સમય :	૧૯-૦૨-૨૦૦૩	સવારે ૯-૦૦ કલાકથી મતગણતરી પુરી થતાં સુધી	ચૂંટણી અધિકારી જાહેર કરે તે સ્થળે
(ઝ)	ચુંટણી પ્રક્રિયા પુરી થવા માટેની તારીખ :	૨૫-૦૨-૨૦૦૩		

રાજ્ય ચુંટણી પંચના હુકમથી,

યુ. સી. રાણે
સચિવ
રાજ્ય ચુંટણી પંચ
ગાંધીનગર.

સરકારી મધ્યસ્થ મુદ્રણાલય, ગાંધીનગર.

INDEX

Extra No.66

REGISTERED NO. G/GNR/2

©

सत्यमेव जयते

The Gujarat Government Gazette

EXTRAORDINARY

PUBLISHED BY AUTHORITY

Vol. XLIV] MONDAY, JANUARY 20, 2003/PAUSA 30, 1924

Separate paging is given to this Part in order that it may be filed as a Separate Compilation.

PART IV—C

Statutory Rules and Orders (other than those published in Parts I, I-A and I-L) made by Statutory Authorities other than the Government of Gujarat including those made by the Government of India, the High Court, the Director of Municipalities, the Commissioner of Police, the Director of Prohibition and excise, the District Magistrates and the Election Commission, Election Tribunals, Returning Officers and other authorities, under the Election Commission.

રાજ્ય ચૂંટણી પંચનું કાર્યાલય
બ્લોક નંબર : ૯, ૬ ઠ્ઠો માળ
સરદાર પટેલ ભવન,
નવા સચિવાલય,ગાંધીનગર.
તારીખ : ૨૦–૦૧–૨૦૦૩

ક્રમાંક : રાચપ–ચટણ–પચત–તા.પં.– વલસાડ –૨૦૦૩

ચૂંટણીનું જાહેરનામું

વલસાડ જિલ્લાની વલસાડ તાલુકા પંચાયતના ૨૫–નવેરા મતદાર વિભાગની બિનઅનામત (સામાન્ય) બેઠકની પેટા ચૂંટણી–૨૦૦૩

(૧) ગુજરાત પંચાયત અધિનિયમ ૧૯૯૩ની કલમ ૧૫ ની પેટા કલમ (૧) થી પ્રાપ્ત થયેલ સત્તાની રૂઈએ રાજ્ય ચૂંટણી પંચ રાજ્યની વલસાડ જિલ્લાની વલસાડ તાલુકા પંચાયતના કલમ ૧૬(૨) મુજબ રાજ્ય ચૂંટણી પંચ તરફથી રચના કરેલ મતદાર વિભાગો પૈકી ૨૫–નવેરા મતદાર વિભાગની બિનઅનામત (સામાન્ય) બેઠકની પેટા ચૂંટણી તા. ૧૬–૦૨–૨૦૦૩ નાં રોજ યોજવાનું જાહેર કરે છે.

ગુજરાત પંચાયત ચૂંટણી નિયમો ૧૯૯૪ ના નિયમ ૯(૧) અન્વયે આ જાહેરનામું સરકારી રાજ્યપત્રમાં પ્રસિદ્ધ કરવામાં આવે છે.

INDEX

રાજય ચૂંટણી પંચનું કાર્યાલય
બ્લોક નંબર : ૯, ૬ ઠ્ઠો માળ
સરદાર પટેલ ભવન,
નવા સચિવાલય, ગાંધીનગર.
તારીખ : ૨૦—૦૧—૨૦૦૩

ાંક : રાચપ—ચટણ—પચત—તા.પં.—વલસાડ —૨૦૦૩

ચૂંટણીનું જાહેરનામું

ાસાડ જિલ્લાની વલસાડ તાલુકા પંચાયતના ૨૫—નવેરા મતદાર વિભાગની બિનઅનામત (સામાન્ય) બેઠક ભરવા ે પેટા ચુંટણી યોજવા માટેનો તબકકાવાર કાર્યક્રમ ગુજરાત પંચાયત ચુંટણી નિયમો ૧૯૯૪ ના નિયમ ૭૦ અનુસાર ા નિયમ ૯ ના પેટા નિયમ (૨) થી પ્રાપ્ત થયેલ સત્તાની રૂઈએ રાજય ચુંટણી પંચ નીચે જણાવ્યા મુજબ નકકી કરે છે.

		તારીખ	સમય	સ્થળ
)	ઉમેદવારીપત્રો ભરવાની છેલ્લી તારીખ :	૨૭—૦૧—૨૦૦૩	૧૧—૦૦ કલાક થી ૧૫—૦૦ કલાક સુધી	ચૂંટણી અધિકારી નકકી કરે તે કચેરી ખાતે
૨)	ઉમેદવારીપત્રોની ચકાસણીની તારીખ અને સ્થળ :	૨૮—૦૧—૨૦૦૩	૧૧—૦૦ કલાકથી ચકાસણી પુરી થતાં સુધી	ચૂંટણી અધિકારીની કચેરી ખાતે
૩)	ઉમેદવારી પાછી ખેંચી લેવાની છેલ્લી તારીખ :	૩૦—૦૧—૨૦૦૩	૧૫—૦૦ કલાક સુધી	ચૂંટણી અધિકારી નકકી કરે તે કચેરી ખાતે
)	આવશ્યક હોય તો મતદાનની તારીખ :	૧૬—૦૨—૨૦૦૩	—	—
)	મતદાનનો સમય :		સવારના ૮—૦૦ થી સાંજના ૧૭—૦૦ કલાક સુધી	
)	મતદાનનું સ્થળ :	જિલ્લા ચુંટણી અધિકારીએ આખરી કરી જાહેર કરેલ મતદાન મથકો ઉપર		
)	મતગણતરી માટેની તારીખ તથા સમય :	૧૯—૦૨—૨૦૦૩	સવારે ૯—૦૦ કલાકથી મતગણતરી પુરી થતાં સુધી	ચૂંટણી અધિકારી જાહેર કરે તે સ્થળે
)	ચુંટણી પ્રક્રિયા પુરી થવા માટેની તારીખ :	૨૫—૦૨—૨૦૦૩		

રાજય ચુંટણી પંચના હુકમથી,

યુ. સી. રાણે
સચિવ
રાજય ચુંટણી પંચ
ગાંધીનગર.

રાજય ચૂંટણી પંચનું કાર્યાલય
બ્લોક નંબર : ૯, ૬ ઠ્ઠો માળ
સરદાર પટેલ ભવન,
નવા સચિવાલય, ગાંધીનગર.
તારીખ : ૨૦-૦૧-૨૦૦૩

ક્રમાંક : રાચપ-ચટણ-પચત-તા.પં.- વલસાડ -૨૦૦૩

ચૂંટણીનું જાહેરનામું

વલસાડ જિલ્લાની વલસાડ તાલુકા પંચાયતના ૧૫-કકવાડી દાંતી મતદાર વિભાગની બિનઅનામત (સામાન્ય) બેઠકની પેટા ચૂંટણી-૨૦૦૩

(૧) ગુજરાત પંચાયત અધિનિયમ ૧૯૯૩ની કલમ ૧૫ ની પેટા કલમ (૧) થી પ્રાપ્ત થયેલ સત્તાની રૂઈએ રાજય ચુંટણી પંચ રાજયની વલસાડ જિલ્લાની વલસાડ તાલુકા પંચાયતના કલમ ૧૬(૨) મુજબ રાજય ચુંટણી પંચ તરફથી રચના કરેલ મતદાર વિભાગો પૈકી ૧૫-કકવાડી દાંતી મતદાર વિભાગની બિનઅનામત (સામાન્ય) બેઠકની પેટા ચુંટણી તા. ૧૬-૦૨-૨૦૦૩ નાં રોજ યોજવાનું જાહેર કરે છે.

ગુજરાત પંચાયત ચુંટણી નિયમો ૧૯૯૪ ના નિયમ ૯(૧) અન્વયે આ જાહેરનામું સરકારી રાજયપત્રમાં પ્રસિદ્ધ કરવામાં આવે છે.

રાજય ચૂંટણી પંચના હુકમથી

યુ. સી. રાણે,
સચિવ,
રાજય ચૂંટણીપંચ,
ગાંધીનગર.

રાજય ચૂંટણી પંચનું કાર્યાલય
બ્લોક નંબર : ૯, ૬ ઠ્ઠો માળ
સરદાર પટેલ ભવન,
નવા સચિવાલય, ગાંધીનગર.
તારીખ : ૨૦-૦૧-૨૦૦૩

ક્રમાંક : રાચપ-ચટણ-પચત-તા.પં.-વલસાડ -૨૦૦૩

ચૂંટણીનું જાહેરનામું

વલસાડ જિલ્લાની વલસાડ તાલુકા પંચાયતના ૧૫-કકવાડી દાંતી મતદાર વિભાગની બિનઅનામત (સામાન્ય) બેઠક ભરવા માટે પેટા ચુંટણી યોજવા માટેનો તબક્કાવાર કાર્યક્રમ ગુજરાત પંચાયત ચુંટણી નિયમો ૧૯૯૪ ના નિયમ ૭૦ અનુસાર તથા નિયમ ૯ ના પેટા નિયમ (૨) થી પ્રાપ્ત થયેલ સત્તાની રૂઈએ રાજય ચુંટણી પંચ નીચે જણાવ્યા મુજબ નક્કી કરે છે.

		તારીખ	સમય	સ્થળ
(ક)	ઉમેદવારીપત્રો ભરવાની છેલ્લી તારીખ :	૨૭-૦૧-૨૦૦૩	૧૧-૦૦ કલાક થી ૧૫-૦૦ કલાક સુધી	ચૂંટણી અધિકારી નક્કી કરે તે કચેરી ખાતે
(ખ)	ઉમેદવારીપત્રોની ચકાસણીની તારીખ અને સ્થળ :	૨૮-૦૧-૨૦૦૩	૧૧-૦૦ કલાકથી ચકાસણી પુરી થતાં સુધી	ચૂંટણી અધિકારીની કચેરી ખાતે

INDEX

ઉમેદવારી પાછી ખેંચી લેવાની છેલ્લી તારીખ :	૩૦–૦૧–૨૦૦૩	૧૫–૦૦ કલાક સુધી	ચૂંટણી અધિકારી નક્કી કરે તે કચેરી ખાતે
આવશ્યક હોય તો મતદાનની તારીખ :	૧૬–૦૨–૨૦૦૩	–	–
મતદાનનો સમય :		સવારના ૮–૦૦ થી સાંજના ૧૭–૦૦ કલાક સુધી	
મતદાનનું સ્થળ :	જિલ્લા ચુંટણી અધિકારીએ આખરી કરી જાહેર કરેલ મતદાન મથકો ઉપર		
મતગણતરી માટેની તારીખ તથા સમય :	૧૯–૦૨–૨૦૦૩	સવારે ૯–૦૦ કલાકથી મતગણતરી પુરી થતાં સુધી	ચૂંટણી અધિકારી જાહેર કરે તે સ્થળે
ચુંટણી પ્રક્રિયા પુરી થવા માટેની તારીખ :	૨૫–૦૨–૨૦૦૩		

રાજ્ય ચૂંટણી પંચના હુકમથી

યુ. સી. રાણે,
સચિવ,
રાજ્ય ચૂંટણીપંચ,
ગાંધીનગર.

સરકારી મધ્યસ્થ મુદ્રણાલય, ગાંધીનગર.

INDEX

Extra No.67

REGISTERED NO. G/GNR/

©

सत्यमेव जयते

The Gujarat Government Gazette

EXTRAORDINARY

PUBLISHED BY AUTHORITY

Vol. XLIV] MONDAY, JANUARY 20, 2003/PAUSA 30, 1924

Seperate paging is given to this Part in order that it may be filed as a Separate Compilation.

PART IV—C

Statutory Rules and Orders (other than those published in Parts I, I-A and I-L) made by Statutory Authorities other than the Government of Gujarat including those made by the Government of India, the High Court, the Director of Municipalities, the Commissioner of Police, the Director of Prohibition and excise, the District Magistrates and the Election Commission, Election Tribunals, Returning Officers and other authorities, under the Election Commission.

રાજ્ય ચૂંટણી પંચનું કાર્યાલય
બ્લોક નંબર : ૯, ૬ ઠ્ઠો માળ
સરદાર પટેલ ભવન,
નવા સચિવાલય, ગાંધીનગર.
તારીખ : ૨૦–૦૧–૨૦૦૩

ક્રમાંક : રાચપ–ચટણ–પચત–તા.પં.– નસવાડી–૨૦૦૩

ચૂંટણીનું જાહેરનામું

વડોદરા જિલ્લાની નસવાડી તાલુકા પંચાયતના ૭–ઝેર મતદાર વિભાગની અનુસૂચિત આદિજાતિ બેઠકની પેટા ચૂંટણી–૨૦૦૩

(૧) ગુજરાત પંચાયત અધિનિયમ ૧૯૯૩ની કલમ ૧૫ ની પેટા કલમ (૧) થી પ્રાપ્ત થયેલ સત્તાની રૂઈએ રાજ્ય ચુંટણી પંચ રાજ્યની વડોદરા જિલ્લાની નસવાડી તાલુકા પંચાયતના કલમ ૧૬(૨) મુજબ રાજ્ય ચુંટણી પંચ તરફથી રચના કરેલ મતદાર વિભાગો પૈકી ૭–ઝેર મતદાર વિભાગની અનુસૂચિત આદિજાતિ બેઠકની પેટા ચુંટણી તા. ૧૬–૦૨–૨૦૦૩ નાં રોજ યોજવાનું જાહેર કરે છે.

INDEX

ગુજરાત પંચાયત ચુંટણી નિયમો ૧૯૯૪ ના નિયમ ૯(૧) અન્વયે આ જાહેરનામું સરકારી રાજ્યપત્રમાં પ્રસિદ્ધ કરવામાં આવે છે.

રાજ્ય ચુંટણી પંચના હુકમથી,

યુ. સી. રાણે
સચિવ,
રાજ્ય ચૂંટણી પંચ,
ગાંધીનગર

રાજ્ય ચૂંટણી પંચનું કાર્યાલય
બ્લોક નંબર : ૯, ૬ ઠ્ઠો માળ
સરદાર પટેલ ભવન,
નવા સચિવાલય, ગાંધીનગર.
તારીખ : ૨૦–૦૧–૨૦૦૩

ક્રમાંક : રાચપ–ચટણ–પચત–તા.પં.–નસવાડી–૨૦૦૩

ચૂંટણીનું જાહેરનામું

વડોદરા જિલ્લાની નસવાડી તાલુકા પંચાયતના ૭–ઝેર મતદાર વિભાગની અનુસૂચિત આદિજાતિ બેઠક ભરવા માટે પેટા ચુંટણી યોજવા માટેનો તબકકાવાર કાર્યક્રમ ગુજરાત પંચાયત ચુંટણી નિયમો ૧૯૯૪ ના નિયમ ૭૦ અનુસાર તથા નિયમ ૯ ના પેટા નિયમ (૨) થી પ્રાપ્ત થયેલ સત્તાની રૂઈએ રાજ્ય ચુંટણી પંચ નીચે જણાવ્યા મુજબ નકકી કરે છે.

		તારીખ	સમય	સ્થળ
(ક)	ઉમેદવારીપત્રો ભરવાની છેલ્લી તારીખ :	૨૭–૦૧–૨૦૦૩	૧૧–૦૦ કલાક થી ૧૫–૦૦ કલાક સુધી	ચૂંટણી અધિકારી નકકી કરે તે કચેરી ખાતે
(ખ)	ઉમેદવારીપત્રોની ચકાસણીની તારીખ અને સ્થળ :	૨૮–૦૧–૨૦૦૩	૧૧–૦૦ કલાકથી ચકાસણી પુરી થતાં સુધી	ચૂંટણી અધિકારીની કચેરી ખાતે
(ગ)	ઉમેદવારી પાછી ખેંચી લેવાની છેલ્લી તારીખ :	૩૦–૦૧–૨૦૦૩	૧૫–૦૦ કલાક સુધી	ચૂંટણી અધિકારી નકકી કરે તે કચેરી ખાતે
(ઘ)	આવશ્યક હોય તો મતદાનની તારીખ :	૧૬–૦૨–૨૦૦૩	–	–
(ચ)	મતદાનનો સમય :		સવારના ૮–૦૦ થી સાંજના ૧૭–૦૦ કલાક સુધી	
(છ)	મતદાનનું સ્થળ :	જિલ્લા ચુંટણી અધિકારીએ આખરી કરી જાહેર કરેલ મતદાન મથકો ઉપર		
(જ)	મતગણતરી માટેની તારીખ તથા સમય :	૧૯–૦૨–૨૦૦૩	સવારે ૯–૦૦ કલાકથી મતગણતરી પુરી થતાં સુધી	ચૂંટણી અધિકારી જાહેર કરે તે સ્થળે

INDEX

(ઝ) ચુંટણી પ્રક્રિયા પુરી થવા માટેની તારીખ : ૨૫-૦૨-૨૦૦૩

રાજય ચુંટણી પંચના હુકમથી,

યુ. સી. રાણે
સચિવ
રાજય ચુંટણી પંચ
ગાંધીનગર.

રાજય ચૂંટણી પંચનું કાર્યાલય
બ્લોક નંબર : ૯, ૬ ઠો માળ
સરદાર પટેલ ભવન,
નવા સચિવાલય, ગાંધીનગર.
તારીખ : ૨૦-૦૧-૨૦૦૩

ક્રમાંક : રાચપ-ચટણ-પચત-તા.પં.- શિનોર -૨૦૦૩

ચૂંટણીનું જાહેરનામું

વડોદરા જિલ્લાની શિનોર તાલુકા પંચાયતના ૧૪-ટીંબરવા મતદાર વિભાગની અનુસૂચિત આદિજાતિ બેઠકની પેટા ચૂંટણી-૨૦૦૩

(૧) ગુજરાત પંચાયત અધિનિયમ ૧૯૯૩ની કલમ ૧૫ ની પેટા કલમ (૧) થી પ્રાપ્ત થયેલ સત્તાની રૂઈએ રાજય ચુંટણી પંચ રાજયની વડોદરા જિલ્લાની શિનોર તાલુકા પંચાયતના કલમ ૧૬(૨) સુજબ રાજય ચુંટણી પંચ તરફથી રચના કરેલ મતદાર વિભાગો પૈકી ૧૪-ટીંબરવા મતદાર વિભાગની અનુસૂચિત આદિજાતિ બેઠકની પેટા ચુંટણી તા. ૧૬-૦૨-૨૦૦૩ નાં રોજ યોજવાનું જાહેર કરે છે.

ગુજરાત પંચાયત ચુંટણી નિયમો ૧૯૯૪ ના નિયમ ૯(૧) અન્વયે આ જાહેરનામું સરકારી રાજયપત્રમાં પ્રસિદ્ધ કરવામાં આવે છે.

રાજય ચુંટણી પંચના હુકમથી,

યુ. સી. રાણે
સચિવ,
રાજય ચૂંટણી પંચ,
ગાંધીનગર

INDEX

રાજ્ય ચૂંટણી પંચનું કાર્યાલય
બ્લોક નંબર : ૯, ૬ ઠ્ઠો માળ
સરદાર પટેલ ભવન,
નવા સચિવાલય, ગાંધીનગર.
તારીખ : ૨૦-૦૧-૨૦૦૩

ક્રમાંક : રાચપ-ચટણ-પચત-તા.પં.-શિનોર -૨૦૦૩

ચૂંટણીનું જાહેરનામું

વડોદરા જિલ્લાની શિનોર તાલુકા પંચાયતના ૧૪-ટીંબરવા મતદાર વિભાગની અનુસૂચિત આદિજાતિ બેઠક ભરવા માટે પેટા ચુંટણી યોજવા માટેનો તબકકાવાર કાર્યક્રમ ગુજરાત પંચાયત ચુંટણી નિયમો ૧૯૯૪ ના નિયમ ૭૦ અનુસાર તથા નિયમ ૯ ના પેટા નિયમ (૨) થી પ્રાપ્ત થયેલ સત્તાની રૂઈએ રાજય ચુંટણી પંચ નીચે જણાવ્યા મુજબ નકકી કરે છે.

		તારીખ	સમય	સ્થળ
(ક)	ઉમેદવારીપત્રો ભરવાની છેલ્લી તારીખ :	૨૭-૦૧-૨૦૦૩	૧૧-૦૦ કલાક થી ૧૫-૦૦ કલાક સુધી	ચૂંટણી અધિકારી નકકી કરે તે કચેરી ખાતે
(ખ)	ઉમેદવારીપત્રોની ચકાસણીની તારીખ અને સ્થળ :	૨૮-૦૧-૨૦૦૩	૧૧-૦૦ કલાકથી ચકાસણી પુરી થતાં સુધી	ચૂંટણી અધિકારીની કચેરી ખાતે
(ગ)	ઉમેદવારી પાછી ખેંચી લેવાની છેલ્લી તારીખ :	૩૦-૦૧-૨૦૦૩	૧૫-૦૦ કલાક સુધી	ચૂંટણી અધિકારી નકકી કરે તે કચેરી ખાતે
(ઘ)	આવશ્યક હોય તો મતદાનની તારીખ :	૧૬-૦૨-૨૦૦૩	-	-
(ચ)	મતદાનનો સમય :		સવારના ૮-૦૦ થી સાંજના ૧૭-૦૦ કલાક સુધી	
(છ)	મતદાનનું સ્થળ :	જિલ્લા ચુંટણી અધિકારીએ આખરી કરી જાહેર કરેલ મતદાન મથકો ઉપર		
(જ)	મતગણતરી માટેની તારીખ તથા સમય :	૧૯-૦૨-૨૦૦૩	સવારે ૯-૦૦ કલાકથી મતગણતરી પુરી થતાં સુધી	ચૂંટણી અધિકારી જાહેર કરે તે સ્થળે
(ઝ)	ચુંટણી પ્રક્રિયા પુરી થવા માટેની તારીખ :	૨૫-૦૨-૨૦૦૩		

રાજ્ય ચુંટણી પંચના હુકમથી,

પુ. સી. રાણે
સચિવ
રાજ્ય ચુંટણી પંચ
ગાંધીનગર.

રાજ્ય ચૂંટણી પંચનું કાર્યાલય
બ્લોક નંબર : ૯, ૬ ઠ્ઠો માળ
સરદાર પટેલ ભવન,
નવા સચિવાલય, ગાંધીનગર.
તારીખ : ૨૦–૦૧–૨૦૦૩

ક્રમાંક : રાચપ–ચટણ–પચત–તા.પં.–વડોદરા–૨૦૦૩

ચૂંટણીનું જાહેરનામું

વડોદરા જિલ્લાની વડોદરા તાલુકા પંચાયતના ૨–બાજવા મતદાર વિભાગની સામાજીક અને શૈક્ષણિક રીતે પછાતવર્ગ સ્ત્રી બેઠકની પેટા ચૂંટણી–૨૦૦૩

(૧) ગુજરાત પંચાયત અધિનિયમ ૧૯૯૩ની કલમ ૧૫ ની પેટા કલમ (૧) થી પ્રાપ્ત થયેલ સત્તાની રૂઈએ રાજ્ય ચુંટણી પંચ રાજ્યની વડોદરા જિલ્લાની વડોદરા તાલુકા પંચાયતના કલમ ૧૬(૨) મુજબ રાજ્ય ચુંટણી પંચ તરફથી રચના કરેલ મતદાર વિભાગો પૈકી ૨–બાજવા મતદાર વિભાગની સામાજીક અને શૈક્ષણિક રીતે પછાતવર્ગ સ્ત્રી બેઠકની પેટા ચુંટણી તા. ૧૬–૦૨–૨૦૦૩ ના રોજ યોજવાનું જાહેર કરે છે.

ગુજરાત પંચાયત ચુંટણી નિયમો ૧૯૯૪ ના નિયમ ૯(૧) અન્વયે આ જાહેરનામું સરકારી રાજ્યપત્રમાં પ્રસિદ્ધ કરવામાં આવે છે.

રાજ્ય ચુંટણી પંચના હુકમથી,

કે. સી. રાણે
સચિવ,
રાજ્ય ચૂંટણી પંચ,
ગાંધીનગર

રાજ્ય ચૂંટણી પંચનું કાર્યાલય
બ્લોક નંબર : ૯, ૬ ઠ્ઠો માળ
સરદાર પટેલ ભવન,
નવા સચિવાલય, ગાંધીનગર.
તારીખ : ૨૦–૦૧–૨૦૦૩

ક્રમાંક : રાચપ–ચટણ–પચત–તા.પં.–વડોદરા–૨૦૦૩

ચૂંટણીનું જાહેરનામું

વડોદરા જિલ્લાની વડોદરા તાલુકા પંચાયતના ૨–બાજવા મતદાર વિભાગની સામાજીક અને શૈક્ષણિક રીતે પછાતવર્ગ સ્ત્રી બેઠક ભરવા માટે પેટા ચુંટણી યોજવા માટેનો તબક્કાવાર કાર્યક્રમ ગુજરાત પંચાયત ચુંટણી નિયમો ૧૯૯૪ ના નિયમ ૭૦ અનુસાર તથા નિયમ ૯ ના પેટા નિયમ (૨) થી પ્રાપ્ત થયેલ સત્તાની રૂઈએ રાજ્ય ચુંટણી પંચ નીચે જણાવ્યા મુજબ નકકી કરે છે.

		તારીખ	સમય	સ્થળ
(ક)	ઉમેદવારીપત્રો ભરવાની છેલ્લી તારીખ :	૨૭–૦૧–૨૦૦૩	૧૧–૦૦ કલાક થી ૧૫–૦૦ કલાક સુધી	ચૂંટણી અધિકારી નકકી કરે તે કચેરી ખાતે

INDEX

(ખ)	ઉમેદવારીપત્રોની ચકાસણીની તારીખ અને સ્થળ :	૨૮-૦૧-૨૦૦૩	૧૧-૦૦ કલાકથી ચકાસણી પુરી થતાં સુધી	ચૂંટણી અધિકારીની કચેરી ખાતે
(ગ)	ઉમેદવારી પાછી ખેંચી લેવાની છેલ્લી તારીખ :	૩૦-૦૧-૨૦૦૩	૧૫-૦૦ કલાક સુધી	ચૂંટણી અધિકારી નક્કી કરે તે કચેરી ખાતે
(ઘ)	આવશ્યક હોય તો મતદાનની તારીખ :	૧૬-૦૨-૨૦૦૩	-	-
(ચ)	મતદાનનો સમય :		સવારના ૮-૦૦ થી સાંજના ૧૭-૦૦ કલાક સુધી	
(છ)	મતદાનનું સ્થળ :	જિલ્લા ચુંટણી અધિકારીએ આખરી કરી જાહેર કરેલ મતદાન મથકો ઉપર		
(જ)	મતગણતરી માટેની તારીખ તથા સમય :	૧૯-૦૨-૨૦૦૩	સવારે ૯-૦૦ કલાકથી મતગણતરી પુરી થતાં સુધી	ચૂંટણી અધિકારી જાહેર કરે તે સ્થળે
(ઝ)	ચુંટણી પ્રક્રિયા પુરી થવા માટેની તારીખ :	૨૫-૦૨-૨૦૦૩		

રાજ્ય ચુંટણી પંચના હુકમથી,

યુ. સી. રાણે
સચિવ
રાજ્ય ચુંટણી પંચ
ગાંધીનગર.

રાજ્ય ચૂંટણી પંચનું કાર્યાલય
બ્લોક નંબર : ૯, ૬ ઠ્ઠો માળ
સરદાર પટેલ ભવન,
નવા સચિવાલય, ગાંધીનગર.
તારીખ : ૨૦-૦૧-૨૦૦૩

ક્રમાંક : રાચપ-ચટણ-પચત-તા.પં.- જેતપુર પાવી -૨૦૦૩

ચૂંટણીનું જાહેરનામું

વડોદરા જિલ્લાની જેતપુર પાવી તાલુકા પંચાયતના ૬-ગઢ મતદાર વિભાગની અનુસૂચિત આદિજાતિ બેઠકની પેટા ચૂંટણી-૨૦૦૩

(૧) ગુજરાત પંચાયત અધિનિયમ ૧૯૯૩ની કલમ ૧૫ ની પેટા કલમ (૧) થી પ્રાપ્ત થયેલ સત્તાની રૂઈએ રાજ્ય ચુંટણી પંચ રાજ્યની વડોદરા જિલ્લાની જેતપુર પાવી તાલુકા પંચાયતના કલમ ૧૬(૨) મુજબ રાજ્ય ચુંટણી પંચ તરફથી રચના કરેલ મતદાર વિભાગો પૈકી ૬-ગઢ મતદાર વિભાગની અનુસૂચિત આદિજાતિ બેઠકની પેટા ચુંટણી તા. ૧૬-૦૨-૨૦૦૩ નાં રોજ યોજવાનું જાહેર કરે છે.

ગુજરાત પંચાયત ચુંટણી નિયમો ૧૯૯૪ ના નિયમ ૯(૧) અન્વયે આ જાહેરનામું સરકારી રાજ્યપત્રમાં પ્રસિદ્ધ કરવામાં આવે છે.

રાજ્ય ચુંટણી પંચના હુકમથી,

યુ. સી. રાણે
સચિવ,
રાજ્ય ચૂંટણી પંચ,
ગાંધીનગર

INDEX

રાજય ચૂંટણી પંચનું કાર્યાલય
બ્લોક નંબર : ૯, ૬ ઠ્ઠો માળ
સરદાર પટેલ ભવન,
નવા સચિવાલય, ગાંધીનગર.
તારીખ : ૨૦-૦૧-૨૦૦૩

ક્રમાંક : રાચપ-ચટણ-પચત-તા.પં.-જેતપુર પાવી -૨૦૦૩

ચૂંટણીનું જાહેરનામું

વડોદરા જિલ્લાની જેતપુર પાવી તાલુકા પંચાયતના ૬-ગઢ મતદાર વિભાગની અનુસૂચિત આદિજાતિ બેઠક ભરવા માટે પેટા ચુંટણી યોજવા માટેનો તબક્કાવાર કાર્યક્રમ ગુજરાત પંચાયત ચુંટણી નિયમો ૧૯૯૪ ના નિયમ ૭૦ અનુસાર તથા નિયમ ૯ ના પેટા નિયમ (૨) થી પ્રાપ્ત થયેલ સત્તાની રૂઈએ રાજય ચુંટણી પંચ નીચે જણાવ્યા મુજબ નકકી કરે છે.

		તારીખ	સમય	સ્થળ
(ક)	ઉમેદવારીપત્રો ભરવાની છેલ્લી તારીખ :	૨૭-૦૧-૨૦૦૩	૧૧-૦૦ કલાક થી ૧૫-૦૦ કલાક સુધી	ચૂંટણી અધિકારી નકકી કરે તે કચેરી ખાતે
(ખ)	ઉમેદવારીપત્રોની ચકાસણીની તારીખ અને સ્થળ :	૨૮-૦૧-૨૦૦૩	૧૧-૦૦ કલાકથી ચકાસણી પુરી થતાં સુધી	ચૂંટણી અધિકારીની કચેરી ખાતે
(ગ)	ઉમેદવારી પાછી ખેંચી લેવાની છેલ્લી તારીખ :	૩૦-૦૧-૨૦૦૩	૧૫-૦૦ કલાક સુધી	ચૂંટણી અધિકારી નકકી કરે તે કચેરી ખાતે
(ઘ)	આવશ્યક હોય તો મતદાનની તારીખ :	૧૬-૦૨-૨૦૦૩	-	-
(ચ)	મતદાનનો સમય :		સવારના ૮-૦૦ થી સાંજના ૧૭-૦૦ કલાક સુધી	
(છ)	મતદાનનું સ્થળ :	જિલ્લા ચુંટણી અધિકારીએ આખરી કરી જાહેર કરેલ મતદાન મથકો ઉપર		
(જ)	મતગણતરી માટેની તારીખ તથા સમય :	૧૯-૦૨-૨૦૦૩	સવારે ૯-૦૦ કલાકથી મતગણતરી પુરી થતાં સુધી	ચૂંટણી અધિકારી જાહેર કરે તે સ્થળે
(ઝ)	ચુંટણી પ્રક્રિયા પુરી થવા માટેની તારીખ :	૨૫-૦૨-૨૦૦૩		

રાજય ચુંટણી પંચના હુકમથી,

યુ. સી. રાણે
સચિવ
રાજય ચુંટણી પંચ
ગાંધીનગર.

INDEX

રાજ્ય ચૂંટણી પંચનું કાર્યાલય
બ્લોક નંબર : ૯, ૬ ઠ્ઠો માળ
સરદાર પટેલ ભવન,
નવા સચિવાલય, ગાંધીનગર.
તારીખ : ૨૦-૦૧-૨૦૦૩

ક્રમાંક : રાચપ-ચટણ-પચત-તા.પં.- જેતપુર પાવી -૨૦૦૩

ચૂંટણીનું જાહેરનામું

વડોદરા જિલ્લાની જેતપુર પાવી તાલુકા પંચાયતના ૮-જેતપુર મતદાર વિભાગની અનુસૂચિત આદિજાતિ સ્ત્રી બેઠકની પેટા ચૂંટણી-૨૦૦૩

(૧) ગુજરાત પંચાયત અધિનિયમ ૧૯૯૩ની કલમ ૧૫ ની પેટા કલમ (૧) થી પ્રાપ્ત થયેલ સત્તાની રૂઈએ રાજ્ય ચુંટણી પંચ રાજ્યની વડોદરા જિલ્લાની જેતપુર પાવી તાલુકા પંચાયતના કલમ ૧૬(૨) મુજબ રાજ્ય ચુંટણી પંચ તરફથી રચના કરેલ મતદાર વિભાગો પૈકી ૮-જેતપુર મતદાર વિભાગની અનુસૂચિત આદિજાતિ સ્ત્રી બેઠકની પેટા ચુંટણી તા. ૧૬-૦૨-૨૦૦૩ નાં રોજ યોજવાનું જાહેર કરે છે.

ગુજરાત પંચાયત ચુંટણી નિયમો ૧૯૯૪ ના નિયમ ૯(૧) અન્વયે આ જાહેરનામું સરકારી રાજ્યપત્રમાં પ્રસિદ્ધ કરવામાં આવે છે.

રાજ્ય ચુંટણી પંચના હુકમથી,

પુ. સી. રાણે
સચિવ,
રાજ્ય ચૂંટણી પંચ,
ગાંધીનગર

INDEX

રાજ્ય ચૂંટણી પંચનું કાર્યાલય
બ્લોક નંબર : ૯, ૬ ઠ્ઠો માળ
સરદાર પટેલ ભવન,
નવા સચિવાલય, ગાંધીનગર.
તારીખ : ૨૦-૦૧-૨૦૦૩

ક્રમાંક : રાચપ-ચટણ-પચત-તા.પં.-જેતપુર પાવી -૨૦૦૩

ચૂંટણીનું જાહેરનામું

વડોદરા જિલ્લાની જેતપુર પાવી તાલુકા પંચાયતના ૮-જેતપુર મતદાર વિભાગની અનુસૂચિત આદિજાતિ સ્ત્રી બેઠક ભરવા માટે પેટા ચુંટણી યોજવા માટેનો તબક્કાવાર કાર્યક્રમ ગુજરાત પંચાયત ચુંટણી નિયમો ૧૯૯૪ ના નિયમ ૭૦ અનુસાર તથા નિયમ ૯ ના પેટા નિયમ (૨) થી પ્રાપ્ત થયેલ સત્તાની રૂઈએ રાજ્ય ચુંટણી પંચ નીચે જણાવ્યા મુજબ નક્કી કરે છે.

		તારીખ	સમય	સ્થળ
(ક)	ઉમેદવારીપત્રો ભરવાની છેલ્લી તારીખ :	૨૭-૦૧-૨૦૦૩	૧૧-૦૦ કલાક થી ૧૫-૦૦ કલાક સુધી	ચૂંટણી અધિકારી નક્કી કરે તે કચેરી ખાતે
(ખ)	ઉમેદવારીપત્રોની ચકાસણીની તારીખ અને સ્થળ :	૨૮-૦૧-૨૦૦૩	૧૧-૦૦ કલાકથી ચકાસણી પુરી થતાં સુધી	ચૂંટણી અધિકારીની કચેરી ખાતે
(ગ)	ઉમેદવારી પાછી ખેંચી લેવાની છેલ્લી તારીખ :	૩૦-૦૧-૨૦૦૩	૧૫-૦૦ કલાક સુધી	ચૂંટણી અધિકારી નક્કી કરે તે કચેરી ખાતે
(ઘ)	આવશ્યક હોય તો મતદાનની તારીખ :	૧૬-૦૨-૨૦૦૩	-	-
(ચ)	મતદાનનો સમય :		સવારના ૮-૦૦ થી સાંજના ૧૭-૦૦ કલાક સુધી	
(છ)	મતદાનનું સ્થળ :	જિલ્લા ચુંટણી અધિકારીએ આખરી કરી જાહેર કરેલ મતદાન મથકો ઉપર		
(જ)	મતગણતરી માટેની તારીખ તથા સમય :	૧૯-૦૨-૨૦૦૩	સવારે ૯-૦૦ કલાકથી મતગણતરી પુરી થતાં સુધી	ચૂંટણી અધિકારી જાહેર કરે તે સ્થળે
(ઝ)	ચુંટણી પ્રક્રિયા પુરી થવા માટેની તારીખ :	૨૫-૦૨-૨૦૦૩		

રાજ્ય ચુંટણી પંચના હુકમથી,

યુ. સી. રાણે
સચિવ
રાજ્ય ચુંટણી પંચ
ગાંધીનગર.

સરકારી મધ્યસ્થ મુદ્રણાલય, ગાંધીનગર.

INDEX

Extra No.68

REGISTERED NO. G/GNR/2

©

सत्यमेव जयते

The Gujarat Government Gazette

EXTRAORDINARY

PUBLISHED BY AUTHORITY

Vol. XLIV] MONDAY, JANUARY 20, 2003/PAUSA 30, 1924

Separate paging is given to this Part in order that it may be filed as a Separate Compilation.

PART IV—C

Statutory Rules and Orders (other than those published in Parts I, I-A and I-L) made by Statutory Authorities other than the Government of Gujarat including those made by the Government of India, the High Court, the Director of Municipalities, the Commissioner of Police, the Director of Prohibition and excise, the District Magistrates and the Election Commission, Election Tribunals, Returning Officers and other authorities, under the Election Commission.

રાજ્ય ચૂંટણી પંચનું કાર્યાલય.
બ્લોક નંબર : ૯, ૬ ઠ્ઠો માળ
સરદાર પટેલ ભવન,
નવા સચિવાલય,ગાંધીનગર.
તારીખ : ૨૦–૦૧–૨૦૦૩

ક્રમાંક : રાચપ–ચટણ–પચત–તા.પં.– મૂળી –૨૦૦૩

ચૂંટણીનું જાહેરનામું

સુરેન્દ્રનગર જિલ્લાની મૂળી તાલુકા પંચાયતના ૭–મૂળી–૧ મતદાર વિભાગની બિનઅનામત (સામાન્ય) બેઠકની પેટા ચૂંટણી–૨૦૦૩

(૧) ગુજરાત પંચાયત અધિનિયમ ૧૯૯૩ની કલમ ૧૫ ની પેટા કલમ (૧) થી પ્રાપ્ત થયેલ સત્તાની રૂઈએ રાજ્ય ચુંટણી પંચ રાજ્યની સુરેન્દ્રનગર જિલ્લાની મૂળી તાલુકા પંચાયતના કલમ ૧૬(૨) મુજબ રાજ્ય ચુંટણી પંચ તરફથી રચના કરેલ મતદાર વિભાગો પૈકી ૭–મૂળી–૧ મતદાર વિભાગની બિનઅનામત (સામાન્ય) બેઠકની પેટા ચુંટણી તા. ૧૬–૦૨–૨૦૦૩ નાં રોજ યોજવાનું જાહેર કરે છે.

ગુજરાત પંચાયત ચુંટણી નિયમો ૧૯૯૪ ના નિયમ ૯(૧) અન્વયે આ જાહેરનામું સરકારી રાજ્યપત્રમાં પ્રસિદ્ધ કરવામાં આવે છે.

રાજ્ય ચૂંટણી પંચના હુકમથી

યુ. સી. રાણે,
સચિવ
રાજ્ય ચૂંટણી પંચ,
ગાંધીનગર.

રાજય ચૂંટણી પંચનું કાર્યાલય
બ્લોક નંબર : ૯, ૬ ઠો માળ
સરદાર પટેલ ભવન,
નવા સચિવાલય, ગાંધીનગર.
તારીખ : ૨૦-૦૧-૨૦૦૩

ક્રમાંક : રાચપ-ચટણ-પચત-તા.પં.-મૂળી -૨૦૦૩

ચૂંટણીનું જાહેરનામું

સુરેન્દ્રનગર જિલ્લાની મૂળી તાલુકા પંચાયતના ૭-મૂળી-૧ મતદાર વિભાગની બિનઅનામત (સામાન્ય) બેઠક ભરવા માટે પેટા ચુંટણી યોજવા માટેનો તબકકાવાર કાર્યક્રમ ગુજરાત પંચાયત ચુંટણી નિયમો ૧૯૯૪ ના નિયમ ૭૦ અનુસાર તથા નિયમ ૯ ના પેટા નિયમ (૨) થી પ્રાપ્ત થયેલ સત્તાની રૂઈએ રાજય ચુંટણી પંચ નીચે જણાવ્યા મુજબ નકકી કરે છે.

		તારીખ	સમય	સ્થળ
(ક)	ઉમેદવારીપત્રો ભરવાની છેલ્લી તારીખ :	૨૭-૦૧-૨૦૦૩	૧૧-૦૦ કલાક થી ૧૫-૦૦ કલાક સુધી	ચૂંટણી અધિકારી નકકી કરે તે કચેરી ખાતે
(ખ)	ઉમેદવારીપત્રોની ચકાસણીની તારીખ અને સ્થળ :	૨૮-૦૧-૨૦૦૩	૧૧-૦૦ કલાકથી ચકાસણી પુરી થતાં સુધી	ચૂંટણી અધિકારીની કચેરી ખાતે
(ગ)	ઉમેદવારી પાછી ખેંચી લેવાની છેલ્લી તારીખ :	૩૦-૦૧-૨૦૦૩	૧૫-૦૦ કલાક સુધી	ચૂંટણી અધિકારી નકકી કરે તે કચેરી ખાતે
(ઘ)	આવશ્યક હોય તો મતદાનની તારીખ :	૧૬-૦૨-૨૦૦૩	-	-
(ચ)	મતદાનનો સમય :		સવારના ૮-૦૦ થી સાંજના ૧૭-૦૦ કલાક સુધી	
(છ)	મતદાનનું સ્થળ :	જિલ્લા ચુંટણી અધિકારીએ આખરી કરી જાહેર કરેલ મતદાન મથકો ઉપર		
(જ)	મતગણતરી માટેની તારીખ તથા સમય :	૧૯-૦૨-૨૦૦૩	સવારે ૯-૦૦ કલાકથી મતગણતરી પુરી થતાં સુધી	ચૂંટણી અધિકારી જાહેર કરે તે સ્થળે
(ઝ)	ચુંટણી પ્રક્રિયા પુરી થવા માટેની તારીખ :	૨૫-૦૨-૨૦૦૩		

રાજ્ય ચૂંટણી પંચના હુકમથી

યુ. સી. રાણે
સચિવ
રાજય ચુંટણી પંચ
ગાંધીનગર.

Dist Elepre6

INDEX

રાજ્ય ચૂંટણી પંચનું કાર્યાલય
બ્લોક નંબર : ૯, ૬ ઠ્ઠો માળ
સરદાર પટેલ ભવન,
નવા સચિવાલય, ગાંધીનગર.
તારીખ : ૨૦–૦૧–૨૦૦૩

ક્રમાંક : રાચપ–ચટણ–પચત–તા.પં.–ચૂડા –૨૦૦૩

ચૂંટણીનું જાહેરનામું

સુરેન્દ્રનગર જિલ્લાની ચૂડા તાલુકા પંચાયતના ૧–ભૃગુપુર મતદાર વિભાગની સામાજીક અને શૈક્ષણિક રીતે પછાતવર્ગ સ્ત્રી બેઠકની પેટા ચૂંટણી–૨૦૦૩

(૧) ગુજરાત પંચાયત અધિનિયમ ૧૯૯૩ની કલમ ૧૫ ની પેટા કલમ (૧) થી પ્રાપ્ત થયેલ સત્તાની રૂઈએ રાજ્ય ચુંટણી પંચ રાજ્યની સુરેન્દ્રનગર જિલ્લાની ચૂડા તાલુકા પંચાયતના કલમ ૧૬(૨) મુજબ રાજ્ય ચુંટણી પંચ તરફથી રચના કરેલ મતદાર વિભાગો પૈકી ૧–ભૃગુપુર મતદાર વિભાગની સામાજીક અને શૈક્ષણિક રીતે પછાતવર્ગ સ્ત્રી બેઠકની પેટા ચુંટણી તા. ૧૬–૦૨–૨૦૦૩ નાં રોજ યોજવાનું જાહેર કરે છે.

ગુજરાત પંચાયત ચુંટણી નિયમો ૧૯૯૪ ના નિયમ ૯(૧) અન્વયે આ જાહેરનામું સરકારી રાજ્યપત્રમાં પ્રસિદ્ધ કરવામાં આવે છે.

રાજ્ય ચૂંટણી પંચના હુકમથી

યુ. સી. રાણે,
સચિવ
રાજ્ય ચૂંટણી પંચ,
ગાંધીનગર.

INDEX

રાજય ચૂંટણી પંચનું કાર્યાલય
બ્લોક નંબર : ૯, ૬ ઠ્ઠો માળ
સરદાર પટેલ ભવન,
નવા સચિવાલય, ગાંધીનગર.
તારીખ : ૨૦-૦૧-૨૦૦૩

ક્રમાંક : રાચપ-ચટણ-પચત-તા.પં.-ચૂડા -૨૦૦૩

ચૂંટણીનું જાહેરનામું

સુરેન્દ્રનગર જિલ્લાની ચૂડા તાલુકા પંચાયતના ૧-ભૃગુપુર મતદાર વિભાગની સામાજીક અને શૈક્ષણિક રીતે પછાતવર્ગ સ્ત્રી બેઠક ભરવા માટે પેટા ચુંટણી યોજવા માટેનો તબક્કાવાર કાર્યક્રમ ગુજરાત પંચાયત ચુંટણી નિયમો ૧૯૯૪ ના નિયમ ૭૦ અનુસાર તથા નિયમ ૯ ના પેટા નિયમ (૨) થી પ્રાપ્ત થયેલ સત્તાની રૂઈએ રાજય ચુંટણી પંચ નીચે જણાવ્યા મુજબ નકકી કરે છે.

		તારીખ	સમય	સ્થળ
(ક)	ઉમેદવારીપત્રો ભરવાની છેલ્લી તારીખ :	૨૭-૦૧-૨૦૦૩	૧૧-૦૦ કલાક થી ૧૫-૦૦ કલાક સુધી	ચૂંટણી અધિકારી નકકી કરે તે કચેરી ખાતે
(ખ)	ઉમેદવારીપત્રોની ચકાસણીની તારીખ અને સ્થળ :	૨૮-૦૧-૨૦૦૩	૧૧-૦૦ કલાકથી ચકાસણી પુરી થતાં સુધી	ચૂંટણી અધિકારીની કચેરી ખાતે
(ગ)	ઉમેદવારી પાછી ખેંચી લેવાની છેલ્લી તારીખ :	૩૦-૦૧-૨૦૦૩	૧૫-૦૦ કલાક સુધી	ચૂંટણી અધિકારી નકકી કરે તે કચેરી ખાતે
(ઘ)	આવશ્યક હોય તો મતદાનની તારીખ :	૧૬-૦૨-૨૦૦૩	-	-
(ચ)	મતદાનનો સમય :		સવારના ૮-૦૦ થી સાંજના ૧૭-૦૦ કલાક સુધી	
(છ)	મતદાનનું સ્થળ :	જિલ્લા ચુંટણી અધિકારીએ આખરી કરી જાહેર કરેલ મતદાન મથકો ઉપર		
(જ)	મતગણતરી માટેની તારીખ તથા સમય :	૧૯-૦૨-૨૦૦૩	સવારે ૯-૦૦ કલાકથી મતગણતરી પુરી થતાં સુધી	ચૂંટણી અધિકારી જાહેર કરે તે સ્થળે
(ઝ)	ચુંટણી પ્રક્રિયા પુરી થવા માટેની તારીખ :	૨૫-૦૨-૨૦૦૩		

રાજય ચુંટણી પંચના હુકમથી,

(યુ. સી. રાણે)
સચિવ
રાજય ચુંટણી પંચ
ગાંધીનગર.

Dist Elepre6

સરકારી મધ્યસ્થ મુદ્રણાલય, ગાંધીનગર.

INDEX

Extra No.69

REGISTERED NO. G/GNR/2

©

सत्यमेव जयते

The Gujarat Government Gazette

EXTRAORDINARY

PUBLISHED BY AUTHORITY

Vol. XLIV] MONDAY, JANUARY 20, 2003/PAUSA 30, 1924

Separate paging is given to this Part in order that it may be filed as a Separate Compilation.

PART IV—C

Statutory Rules and Orders (other than those published in Parts I, I-A and I-L) made by Statutory Authorities other than the Government of Gujarat including those made by the Government of India, the High Court, the Director of Municipalities, the Commissioner of Police, the Director of Prohibition and excise, the District Magistrates and the Election Commission, Election Tribunals, Returning Officers and other authorities, under the Election Commission.

રાજય ચૂંટણી પંચનું કાર્યાલય
બ્લોક નંબર : ૯, ૬ ઠ્ઠો માળ
સરદાર પટેલ ભવન,
નવા સચિવાલય, ગાંધીનગર.
તારીખ : ૨૦–૦૧–૨૦૦૩

ક્રમાંક : રાચપ–ચટણ–પચત–તા.પં.– કામરેજ –૨૦૦૩

ચૂંટણીનું જાહેરનામું

સુરત જિલ્લાની કામરેજ તાલુકા પંચાયતના ૫–હલધરૂ મતદાર વિભાગની સામાજીક અને શૈક્ષણિક રીતે પછાતવર્ગ બેઠકની પેટા ચૂંટણી–૨૦૦૩

(૧) ગુજરાત પંચાયત અધિનિયમ ૧૯૯૩ની કલમ ૧૫ ની પેટા કલમ (૧) થી પ્રાપ્ત થયેલ સત્તાની રૂઈએ રાજય ચુંટણી પંચ રાજયની સુરત જિલ્લાની કામરેજ તાલુકા પંચાયતના કલમ ૧૬(૨) મુજબ રાજય ચુંટણી પંચ તરફથી રચના કરેલ મતદાર વિભાગો પૈકી ૫–હલધરૂ મતદાર વિભાગની સામાજીક અને શૈક્ષણિક રીતે પછાતવર્ગ બેઠકની પેટા ચુંટણી તા. ૧૬–૦૨–૨૦૦૩ નાં રોજ યોજવાનું જાહેર કરે છે.

ગુજરાત પંચાયત ચુંટણી નિયમો ૧૯૯૪ ના નિયમ ૯(૧) અન્વયે આ જાહેરનામું સરકારી રાજયપત્રમાં પ્રસિદ્ધ કરવામાં આવે છે.

રાજ્ય ચૂંટણી પંચના હુકમથી

યુ. સી. રાણે,
સચિવ
રાજ્ય ચૂંટણી પંચ,
ગાંધીનગર.

INDEX

રાજ્ય ચૂંટણી પંચનું કાર્યાલય
બ્લોક નંબર : ૯, ૬ ઠો માળ
સરદાર પટેલ ભવન,
નવા સચિવાલય,ગાંધીનગર.
તારીખ : ૨૦–૦૧–૨૦૦૩

ક્રમાંક : રાચપ–ચટણ–પચત–તા.પં.–કામરેજ –૨૦૦૩

ચૂંટણીનું જાહેરનામું

સુરત જિલ્લાની કામરેજ તાલુકા પંચાયતના ૫–હલધરૂ મતદાર વિભાગની સામાજીક અને શૈક્ષણિક રીતે પછાતવર્ગ બેઠક ભરવા માટે પેટા ચુંટણી યોજવા માટેનો તબક્કાવાર કાર્યક્રમ ગુજરાત પંચાયત ચુંટણી નિયમો ૧૯૯૪ ના નિયમ ૭૦ અનુસાર તથા નિયમ ૯ ના પેટા નિયમ (૨) થી પ્રાપ્ત થયેલ સત્તાની રૂઈએ રાજ્ય ચુંટણી પંચ નીચે જણાવ્યા મુજબ નક્કી કરે છે.

		તારીખ	સમય	સ્થળ
(ક)	ઉમેદવારીપત્રો ભરવાની છેલ્લી તારીખ :	૨૭–૦૧–૨૦૦૩	૧૧–૦૦ કલાક થી ૧૫–૦૦ કલાક સુધી	ચૂંટણી અધિકારી નક્કી કરે તે કચેરી ખાતે
(ખ)	ઉમેદવારીપત્રોની ચકાસણીની તારીખ અને સ્થળ :	૨૮–૦૧–૨૦૦૩	૧૧–૦૦ કલાકથી ચકાસણી પુરી થતાં સુધી	ચૂંટણી અધિકારીની કચેરી ખાતે
(ગ)	ઉમેદવારી પાછી ખેંચી લેવાની છેલ્લી તારીખ :	૩૦–૦૧–૨૦૦૩	૧૫–૦૦ કલાક સુધી	ચૂંટણી અધિકારી નક્કી કરે તે કચેરી ખાતે
(ઘ)	આવશ્યક હોય તો મતદાનની તારીખ :	૧૬–૦૨–૨૦૦૩	–	–
(ચ)	મતદાનનો સમય :		સવારના ૮–૦૦ થી સાંજના ૧૭–૦૦ કલાક સુધી	
(છ)	મતદાનનું સ્થળ :	જિલ્લા ચુંટણી અધિકારીએ આખરી કરી જાહેર કરેલ મતદાન મથકો ઉપર		
(જ)	મતગણતરી માટેની તારીખ તથા સમય :	૧૯–૦૨–૨૦૦૩	સવારે ૯–૦૦ કલાકથી મતગણતરી પુરી થતાં સુધી	ચૂંટણી અધિકારી જાહેર કરે તે સ્થળે
(ઝ)	ચુંટણી પ્રક્રિયા પુરી થવા માટેની તારીખ :	૨૫–૦૨–૨૦૦૩		

રાજ્ય ચૂંટણી પંચના હુકમથી

યુ. સી. રાણે
સચિવ
રાજ્ય ચુંટણી પંચ
ગાંધીનગર.

Dist Elepre6

INDEX

રાજ્ય ચૂંટણી પંચનું કાર્યાલય
બ્લોક નંબર : ૯, ૬ ઠો માળ
સરદાર પટેલ ભવન,
નવા સચિવાલય,ગાંધીનગર.
તારીખ : ૨૦-૦૧-૨૦૦૩

ક્રમાંક : રાચપ-ચટણ-પચત-તા.પં.- ઓલપાડ -૨૦૦૩

ચૂંટણીનું જાહેરનામું

સુરત જિલ્લાની ઓલપાડ તાલુકા પંચાયતના ૧૬-સાંધિયેર મતદાર વિભાગની અનુસૂચિત આદિજાતિ સ્ત્રી બેઠકની પેટા ચૂંટણી-૨૦૦૩

(૧) ગુજરાત પંચાયત અધિનિયમ ૧૯૯૩ની કલમ ૧૫ ની પેટા કલમ (૧) થી પ્રાપ્ત થયેલ સત્તાની રૂઈએ રાજ્ય ચુંટણી પંચ રાજ્યની સુરત જિલ્લાની ઓલપાડ તાલુકા પંચાયતના કલમ ૧૬(૨) મુજબ રાજ્ય ચુંટણી પંચ તરફથી રચના કરેલ મતદાર વિભાગો પૈકી ૧૬-સાંધિયેર મતદાર વિભાગની અનુસૂચિત આદિજાતિ સ્ત્રી બેઠકની પેટા ચુંટણી તા. ૧૬-૦૨-૨૦૦૩ નાં રોજ યોજવાનું જાહેર કરે છે.

ગુજરાત પંચાયત ચુંટણી નિયમો ૧૯૯૪ ના નિયમ ૯(૧) અન્વયે આ જાહેરનામું સરકારી રાજ્યપત્રમાં પ્રસિદ્ધ કરવામાં આવે છે.

રાજ્ય ચૂંટણી પંચના હુકમથી

યુ. સી. રાણે,
સચિવ
રાજ્ય ચૂંટણી પંચ,
ગાંધીનગર.

INDEX

રાજય ચૂંટણી પંચનું કાર્યાલય
બ્લોક નંબર : ૯, ૬ ઠ્ઠો માળ
સરદાર પટેલ ભવન,
નવા સચિવાલય, ગાંધીનગર.
તારીખ : ૨૦–૦૧–૨૦૦૩

ક્રમાંક : રાચપ–ચટણ–પંચત–તા.પં.–ઓલપાડ –૨૦૦૩

ચૂંટણીનું જાહેરનામું

સુરત જિલ્લાની ઓલપાડ તાલુકા પંચાયતના ૧૬–સાંધિયેર મતદાર વિભાગની અનુસૂચિત આદિજાતિ સ્ત્રી બેઠક ભરવા માટે પેટા ચૂંટણી યોજવા માટેનો તબક્કાવાર કાર્યક્રમ ગુજરાત પંચાયત ચુંટણી નિયમો ૧૯૯૪ ના નિયમ ૭૦ અનુસાર તથા નિયમ ૯ ના પેટા નિયમ (૨) થી પ્રાપ્ત થયેલ સત્તાની રૂઈએ રાજય ચુંટણી પંચ નીચે જણાવ્યા મુજબ નક્કી કરે છે.

		તારીખ	સમય	સ્થળ
(ક)	ઉમેદવારીપત્રો ભરવાની છેલ્લી તારીખ :	૨૭–૦૧–૨૦૦૩	૧૧–૦૦ કલાક થી ૧૫–૦૦ કલાક સુધી	ચૂંટણી અધિકારી નક્કી કરે તે કચેરી ખાતે
(ખ)	ઉમેદવારીપત્રોની ચકાસણીની તારીખ અને સ્થળ :	૨૮–૦૧–૨૦૦૩	૧૧–૦૦ કલાકથી ચકાસણી પુરી થતાં સુધી	ચૂંટણી અધિકારીની કચેરી ખાતે
(ગ)	ઉમેદવારી પાછી ખેંચી લેવાની છેલ્લી તારીખ :	૩૦–૦૧–૨૦૦૩	૧૫–૦૦ કલાક સુધી	ચૂંટણી અધિકારી નક્કી કરે તે કચેરી ખાતે
(ઘ)	આવશ્યક હોય તો મતદાનની તારીખ :	૧૬–૦૨–૨૦૦૩	–	–
(ચ)	મતદાનનો સમય :		સવારના ૮–૦૦ થી સાંજના ૧૭–૦૦ કલાક સુધી	
(છ)	મતદાનનું સ્થળ :	જિલ્લા ચુંટણી અધિકારીએ આખરી કરી જાહેર કરેલ મતદાન મથકો ઉપર		
(જ)	મતગણતરી માટેની તારીખ તથા સમય :	૧૯–૦૨–૨૦૦૩	સવારે ૯–૦૦ કલાકથી મતગણતરી પુરી થતાં સુધી	ચૂંટણી અધિકારી જાહેર કરે તે સ્થળે
(ઝ)	ચુંટણી પ્રક્રિયા પુરી થવા માટેની તારીખ :	૨૫–૦૨–૨૦૦૩		

રાજય ચુંટણી પંચના હુકમથી,

યુ. સી. રાણે
સચિવ
રાજય ચુંટણી પંચ
ગાંધીનગર.

Dist Elepre6

INDEX

રાજ્ય ચૂંટણી પંચનું કાર્યાલય
બ્લોક નંબર : ૯, ૬ ઠ્ઠો માળ
સરદાર પટેલ ભવન,
નવા સચિવાલય, ગાંધીનગર.
તારીખ : ૨૦-૦૧-૨૦૦૩

ક્રમાંક : રાચપ-ચટણ-પચત-તા.પં.- મહુવા -૨૦૦૩

ચૂંટણીનું જાહેરનામું

સુરત જિલ્લાની મહુવા તાલુકા પંચાયતના ૧૨-કોસ મતદાર વિભાગની અનુસૂચિત આદિજાતિ બેઠકની પેટા ચૂંટણી-૨૦૦૩

(૧) ગુજરાત પંચાયત અધિનિયમ ૧૯૯૩ની કલમ ૧૫ ની પેટા કલમ (૧) થી પ્રાપ્ત થયેલ સત્તાની રૂઈએ રાજ્ય ચુંટણી પંચ રાજ્યની સુરત જિલ્લાની મહુવા તાલુકા પંચાયતના કલમ ૧૬(૨) મુજબ રાજ્ય ચુંટણી પંચ તરફથી રચના કરેલ મતદાર વિભાગો પૈકી ૧૨-કોસ મતદાર વિભાગની અનુસૂચિત આદિજાતિ બેઠકની પેટા ચુંટણી તા. ૧૬-૦૨-૨૦૦૩ નાં રોજ યોજવાનું જાહેર કરે છે.

ગુજરાત પંચાયત ચુંટણી નિયમો ૧૯૯૪ ના નિયમ ૯(૧) અન્વયે આ જાહેરનામું સરકારી રાજ્યપત્રમાં પ્રસિદ્ધ કરવામાં આવે છે.

રાજ્ય ચૂંટણી પંચના હુકમથી

યુ. સી. રાણે,
સચિવ
રાજ્ય ચૂંટણી પંચ,
ગાંધીનગર.

INDEX

રાજય ચૂંટણી પંચનું કાર્યાલય
બ્લોક નંબર : ૯, ૬ ઠ્ઠો માળ
સરદાર પટેલ ભવન,
નવા સચિવાલય, ગાંધીનગર.
તારીખ : ૨૦–૦૧–૨૦૦૩

ક્રમાંક : રાચપ–ચટણ–પચત–તા.પં.–મહુવા –૨૦૦૩

ચૂંટણીનું જાહેરનામું

સુરત જિલ્લાની મહુવા તાલુકા પંચાયતના ૧૨–કોસ મતદાર વિભાગની અનુસૂચિત આદિજાતિ બેઠક ભરવા માટે પેટા ચુંટણી યોજવા માટેનો તબક્કાવાર કાર્યક્રમ ગુજરાત પંચાયત ચુંટણી નિયમો ૧૯૯૪ ના નિયમ ૭૦ અનુસાર તથા નિયમ ૯ ના પેટા નિયમ (૨) થી પ્રાપ્ત થયેલ સત્તાની રૂઈએ રાજય ચુંટણી પંચ નીચે જણાવ્યા મુજબ નક્કી કરે છે.

		તારીખ	સમય	સ્થળ
(ક)	ઉમેદવારીપત્રો ભરવાની છેલ્લી તારીખ :	૨૭–૦૧–૨૦૦૩	૧૧–૦૦ કલાક થી ૧૫–૦૦ કલાક સુધી	ચૂંટણી અધિકારી નક્કી કરે તે કચેરી ખાતે
(ખ)	ઉમેદવારીપત્રોની ચકાસણીની તારીખ અને સ્થળ :	૨૮–૦૧–૨૦૦૩	૧૧–૦૦ કલાકથી ચકાસણી પુરી થતાં સુધી	ચૂંટણી અધિકારીની કચેરી ખાતે
(ગ)	ઉમેદવારી પાછી ખેંચી લેવાની છેલ્લી તારીખ :	૩૦–૦૧–૨૦૦૩	૧૫–૦૦ કલાક સુધી	ચૂંટણી અધિકારી નક્કી કરે તે કચેરી ખાતે
(ઘ)	આવશ્યક હોય તો મતદાનની તારીખ :	૧૬–૦૨–૨૦૦૩	–	–
(ચ)	મતદાનનો સમય :		સવારના ૮–૦૦ થી સાંજના ૧૭–૦૦ કલાક સુધી	
(છ)	મતદાનનું સ્થળ :	જિલ્લા ચુંટણી અધિકારીએ આખરી કરી જાહેર કરેલ મતદાન મથકો ઉપર		
(જ)	મતગણતરી માટેની તારીખ તથા સમય :	૧૯–૦૨–૨૦૦૩	સવારે ૯–૦૦ કલાકથી મતગણતરી પુરી થતાં સુધી	ચૂંટણી અધિકારી જાહેર કરે તે સ્થળે
(ઝ)	ચુંટણી પ્રક્રિયા પુરી થવા માટેની તારીખ :	૨૫–૦૨–૨૦૦૩		

રાજય ચુંટણી પંચના હુકમથી,

યુ. સી. રાણે
સચિવ
રાજય ચુંટણી પંચ
ગાંધીનગર.

Dist Elepre6

INDEX

રાજ્ય ચૂંટણી પંચનું કાર્યાલય
બ્લોક નંબર : ૯, ૬ ઠો માળ
સરદાર પટેલ ભવન,
નવા સચિવાલય, ગાંધીનગર.
તારીખ : ૨૦–૦૧–૨૦૦૩

ક્રમાંક : રાચપ–ચટણ–પચત–તા.પં.– સોનગઢ –૨૦૦૩

ચૂંટણીનું જાહેરનામું

સુરત જિલ્લાની સોનગઢ તાલુકા પંચાયતના ૯–જામખડી મતદાર વિભાગની અનુસુચિત આદિજાતિ બેઠકની પેટા ચૂંટણી–૨૦૦૩

(૧) ગુજરાત પંચાયત અધિનિયમ ૧૯૯૩ની કલમ ૧૫ ની પેટા કલમ (૧) થી પ્રાપ્ત થયેલ સત્તાની રૂઈએ રાજ્ય ચુંટણી પંચ રાજ્યની સુરત જિલ્લાની સોનગઢ તાલુકા પંચાયતના કલમ ૧૬(૨) મુજબ રાજ્ય ચુંટણી પંચ તરફથી રચના કરેલ મતદાર વિભાગો પૈકી ૯–જામખડી મતદાર વિભાગની અનુસુચિત આદિજાતિ બેઠકની પેટા ચુંટણી તા. ૧૬–૦૨–૨૦૦૩ નાં રોજ યોજવાનું જાહેર કરે છે.

ગુજરાત પંચાયત ચુંટણી નિયમો ૧૯૯૪ ના નિયમ ૯(૧) અન્વયે આ જાહેરનામું સરકારી રાજ્યપત્રમાં પ્રસિદ્ધ કરવામાં આવે છે.

રાજ્ય ચૂંટણી પંચના હુકમથી

યુ. સી. રાણે,
સચિવ
રાજ્ય ચૂંટણી પંચ,
ગાંધીનગર.

INDEX

રાજ્ય ચૂંટણી પંચનું કાર્યાલય
બ્લોક નંબર : ૯, ૬ ઠ્ઠો માળ
સરદાર પટેલ ભવન,
નવા સચિવાલય, ગાંધીનગર.
તારીખ : ૨૦-૦૧-૨૦૦૩

ક્રમાંક : રાચપ-ચટણ-પચત-તા.પં.-સોનગઢ -૨૦૦૩

ચૂંટણીનું જાહેરનામું

સુરત જિલ્લાની સોનગઢ તાલુકા પંચાયતના ૯-જામખડી મતદાર વિભાગની અનુસુચિત આદિજાતિ બેઠક ભરવા માટે પેટા ચુંટણી યોજવા માટેનો તબકકાવાર કાર્યક્રમ ગુજરાત પંચાયત ચુંટણી નિયમો ૧૯૯૪ ના નિયમ ૭૦ અનુસાર તથા નિયમ ૯ ના પેટા નિયમ (૨) થી પ્રાપ્ત થયેલ સત્તાની રૂઈએ રાજય ચુંટણી પંચ નીચે જણાવ્યા મુજબ નકકી કરે છે.

		તારીખ	સમય	સ્થળ
(ક)	ઉમેદવારીપત્રો ભરવાની છેલ્લી તારીખ :	૨૭-૦૧-૨૦૦૩	૧૧-૦૦ કલાક થી ૧૫-૦૦ કલાક સુધી	ચૂંટણી અધિકારી નકકી કરે તે કચેરી ખાતે
(ખ)	ઉમેદવારીપત્રોની ચકાસણીની તારીખ અને સ્થળ :	૨૮-૦૧-૨૦૦૩	૧૧-૦૦ કલાકથી ચકાસણી પુરી થતાં સુધી	ચૂંટણી અધિકારીની કચેરી ખાતે
(ગ)	ઉમેદવારી પાછી ખેંચી લેવાની છેલ્લી તારીખ :	૩૦-૦૧-૨૦૦૩	૧૫-૦૦ કલાક સુધી	ચૂંટણી અધિકારી નકકી કરે તે કચેરી ખાતે
(ઘ)	આવશ્યક હોય તો મતદાનની તારીખ :	૧૬-૦૨-૨૦૦૩	-	-
(ચ)	મતદાનનો સમય :		સવારના ૮-૦૦ થી સાંજના ૧૭-૦૦ કલાક સુધી	
(છ)	મતદાનનું સ્થળ :	જિલ્લા ચુંટણી અધિકારીએ આખરી કરી જાહેર કરેલ મતદાન મથકો ઉપર		
(જ)	મતગણતરી માટેની તારીખ તથા સમય :	૧૯-૦૨-૨૦૦૩	સવારે ૯-૦૦ કલાકથી મતગણતરી પુરી થતાં સુધી	ચૂંટણી અધિકારી જાહેર કરે તે સ્થળે
(ઝ)	ચુંટણી પ્રક્રિયા પુરી થવા માટેની તારીખ :	૨૫-૦૨-૨૦૦૩		

રાજ્ય ચૂંટણી પંચનાં હુકમથી

યુ. સી. રાણે
સચિવ
રાજય ચુંટણી પંચ
ગાંધીનગર.

સરકારી મધ્યસ્થ મુદ્રણાલય, ગાંધીનગર.

Dist Elepre6

Extra No.70 REGISTERED NO. G/GNR/2

©

सत्यमेव जयते

The Gujarat Government Gazette

EXTRAORDINARY

PUBLISHED BY AUTHORITY

Vol. XLIV] MONDAY, JANUARY 20, 2003/PAUSA 30, 1924

Separate paging is given to this Part in order that it may be filed as a Separate Compilation.

PART IV—C

Statutory Rules and Orders (other than those published in Parts I, I-A and I-L) made by Statutory Authorities other than the Government of Gujarat including those made by the Government of India, the High Court, the Director of Municipalities, the Commissioner of Police, the Director of Prohibition and excise, the District Magistrates and the Election Commission, Election Tribunals, Returning Officers and other authorities, under the Election Commission.

રાજય ચૂંટણી પંચનું કાર્યાલય.
બ્લોક નંબર : ૯, ૬ ઠ્ઠો માળ
સરદાર પટેલ ભવન,
નવા સચિવાલય, ગાંધીનગર.
તારીખ : ૨૦–૦૧–૨૦૦૩

ક્રમાંક : રાચપ–ચટણ–પચત–તા.પં.– ધોરાજી –૨૦૦૩

ચૂંટણીનું જાહેરનામું

રાજકોટ જિલ્લાની ધોરાજી તાલુકા પંચાયતના ૧૧–નાની પરબડી મતદાર વિભાગની બિનઅનામત (સામાન્ય) બેઠકની પેટા ચૂંટણી–૨૦૦૩

(૧) ગુજરાત પંચાયત અધિનિયમ ૧૯૯૩ની કલમ ૧૫ ની પેટા કલમ (૧) થી પ્રાપ્ત થયેલ સત્તાની રૂઈએ રાજય ચુંટણી પંચ રાજયની રાજકોટ જિલ્લાની ધોરાજી તાલુકા પંચાયતના કલમ ૧૬(૨) મુજબ રાજય ચુંટણી પંચ તરફથી રચના કરેલ મતદાર વિભાગો પૈકી ૧૧–નાની પરબડી મતદાર વિભાગની બિનઅનામત (સામાન્ય) બેઠકની પેટા ચુંટણી તા. ૧૬–૦૨–૨૦૦૩ નાં રોજ યોજવાનું જાહેર કરે છે.

ગુજરાત પંચાયત ચુંટણી નિયમો ૧૯૯૪ ના નિયમ ૯(૧) અન્વયે આ જાહેરનામું સરકારી રાજયપત્રમાં પ્રસિદ્ધ કરવામાં આવે છે.

રાજય ચૂંટણી પંચના હુકમથી

યુ. સી. રાણે,
સચિવ
રાજય ચુંટણી પંચ.

INDEX

રાજ્ય ચૂંટણી પંચનું કાર્યાલય
બ્લોક નંબર : ૯, ૬ ઠો માળ
સરદાર પટેલ ભવન,
નવા સચિવાલય, ગાંધીનગર.
તારીખ : ૨૦-૦૧-૨૦૦૩

ક્રમાંક : રાચપં-ચટણ-પચત-તા.પં.-ધોરાજી -૨૦૦૩

ચૂંટણીનું જાહેરનામું

રાજકોટ જિલ્લાની ધોરાજી તાલુકા પંચાયતના ૧૧-નાની પરબડી મતદાર વિભાગની બિનઅનામત (સામાન્ય) બેઠક ભરવા માટે પેટા ચુંટણી યોજવા માટેનો તબક્કાવાર કાર્યક્રમ ગુજરાત પંચાયત ચુંટણી નિયમો ૧૯૯૪ ના નિયમ ૭૦ અનુસાર તથા નિયમ ૯ ના પેટા નિયમ (૨) થી પ્રાપ્ત થયેલ સત્તાની રૂઈએ રાજ્ય ચુંટણી પંચ નીચે જણાવ્યા મુજબ નક્કી કરે છે.

		તારીખ	સમય	સ્થળ
(ક)	ઉમેદવારીપત્રો ભરવાની છેલ્લી તારીખ :	૨૭-૦૧-૨૦૦૩	૧૧-૦૦ કલાક થી ૧૫-૦૦ કલાક સુધી	ચૂંટણી અધિકારી નક્કી કરે તે કચેરી ખાતે
(ખ)	ઉમેદવારીપત્રોની ચકાસણીની તારીખ અને સ્થળ :	૨૮-૦૧-૨૦૦૩	૧૧-૦૦ કલાકથી ચકાસણી પુરી થતાં સુધી	ચૂંટણી અધિકારીની કચેરી ખાતે
(ગ)	ઉમેદવારી પાછી ખેંચી લેવાની છેલ્લી તારીખ :	૩૦-૦૧-૨૦૦૩	૧૫-૦૦ કલાક સુધી	ચૂંટણી અધિકારી નક્કી કરે તે કચેરી ખાતે
(ઘ)	આવશ્યક હોય તો મતદાનની તારીખ :	૧૬-૦૨-૨૦૦૩	-	-
(ચ)	મતદાનનો સમય :		સવારના ૮-૦૦ થી સાંજના ૧૭-૦૦ કલાક સુધી	
(છ)	મતદાનનું સ્થળ :	જિલ્લા ચુંટણી અધિકારીએ આખરી કરી જાહેર કરેલ મતદાન મથકો ઉપર		
(જ)	મતગણતરી માટેની તારીખ તથા સમય :	૧૯-૦૨-૨૦૦૩	સવારે ૯-૦૦ કલાકથી મતગણતરી પુરી થતાં સુધી	ચૂંટણી અધિકારી જાહેર કરે તે સ્થળે
(ઝ)	ચુંટણી પ્રક્રિયા પુરી થવા માટેની તારીખ :	૨૫-૦૨-૨૦૦૩		

રાજ્ય ચુંટણી પંચના હુકમથી,

યુ. સી. રાણે,
સચિવ
રાજ્ય ચૂંટણી પંચ,
ગાંધીનગર.

Dist Elepre6

INDEX

રાજ્ય ચૂંટણી પંચનું કાર્યાલય
બ્લોક નંબર : ૯, ૬ ઠ્ઠો માળ
સરદાર પટેલ ભવન,
નવા સચિવાલય, ગાંધીનગર.
તારીખ : ૨૦–૦૧–૨૦૦૩

ક્રમાંક : રાચપ–ચટણ–પચત–તા.પં.– ઉપલેટા –૨૦૦૩

ચૂંટણીનું જાહેરનામું

રાજકોટ જિલ્લાની ઉપલેટા તાલુકા પંચાયતના ૧૩–પાનેલી–૧ મતદાર વિભાગની બિનઅનામત (સામાન્ય) બેઠકની પેટા ચૂંટણી–૨૦૦૩

(૧) ગુજરાત પંચાયત અધિનિયમ ૧૯૯૩ની કલમ ૧૫ ની પેટા કલમ (૧) થી પ્રાપ્ત થયેલ સત્તાની રૂઈએ રાજ્ય ચૂંટણી પંચ રાજ્યની રાજકોટ જિલ્લાની ઉપલેટા તાલુકા પંચાયતના કલમ ૧૬(૨) મુજબ રાજ્ય ચુંટણી પંચ તરફથી રચના કરેલ મતદાર વિભાગો પૈકી ૧૩–પાનેલી–૧ મતદાર વિભાગની બિનઅનામત (સામાન્ય) બેઠકની પેટા ચુંટણી તા. ૧૬–૦૨–૨૦૦૩ નાં રોજ યોજવાનું જાહેર કરે છે.

ગુજરાત પંચાયત ચુંટણી નિયમો ૧૯૯૪ ના નિયમ ૯(૧) અન્વયે આ જાહેરનામું સરકારી રાજ્યપત્રમાં પ્રસિદ્ધ કરવામાં આવે છે.

રાજ્ય ચૂંટણી પંચના હુકમથી

યુ. સી. રાણે,
સચિવ
રાજ્ય ચૂંટણી પંચ,
ગાંધીનગર.

INDEX

રાજ્ય ચૂંટણી પંચનું કાર્યાલય
બ્લોક નંબર : ૯, ૬ ઠો માળ
સરદાર પટેલ ભવન,
નવા સચિવાલય, ગાંધીનગર.
તારીખ : ૨૦–૦૧–૨૦૦૩

ક્રમાંક : રાચપ–ચટણ–પચત–તા.પં.–ઉપલેટા –૨૦૦૩

ચૂંટણીનું જાહેરનામું

રાજકોટ જિલ્લાની ઉપલેટા તાલુકા પંચાયતના ૧૩–પાનેલી–૧ મતદાર વિભાગની બિનઅનામત (સામાન્ય) બેઠક ભરવા માટે પેટા ચુંટણી યોજવા માટેનો તબક્કાવાર કાર્યક્રમ ગુજરાત પંચાયત ચુંટણી નિયમો ૧૯૯૪ ના નિયમ ૭૦ અનુસાર તથા નિયમ ૯ ના પેટા નિયમ (૨) થી પ્રાપ્ત થયેલ સત્તાની રૂઈએ રાજ્ય ચુંટણી પંચ નીચે જણાવ્યા મુજબ નક્કી કરે છે.

		તારીખ	સમય	સ્થળ
(ક)	ઉમેદવારીપત્રો ભરવાની છેલ્લી તારીખ :	૨૭–૦૧–૨૦૦૩	૧૧–૦૦ કલાક થી ૧૫–૦૦ કલાક સુધી	ચૂંટણી અધિકારી નક્કી કરે તે કચેરી ખાતે
(ખ)	ઉમેદવારીપત્રોની ચકાસણીની તારીખ અને સ્થળ :	૨૮–૦૧–૨૦૦૩	૧૧–૦૦ કલાકથી ચકાસણી પુરી થતાં સુધી	ચૂંટણી અધિકારીની કચેરી ખાતે
(ગ)	ઉમેદવારી પાછી ખેંચી લેવાની છેલ્લી તારીખ :	૩૦–૦૧–૨૦૦૩	૧૫–૦૦ કલાક સુધી	ચૂંટણી અધિકારી નક્કી કરે તે કચેરી ખાતે
(ઘ)	આવશ્યક હોય તો મતદાનની તારીખ :	૧૬–૦૨–૨૦૦૩	–	–
(ચ)	મતદાનનો સમય :		સવારના ૮–૦૦ થી સાંજના ૧૭–૦૦ કલાક સુધી	
(છ)	મતદાનનું સ્થળ :	જિલ્લા ચુંટણી અધિકારીએ આખરી કરી જાહેર કરેલ મતદાન મથકો ઉપર		
(જ)	મતગણતરી માટેની તારીખ તથા સમય :	૧૯–૦૨–૨૦૦૩	સવારે ૯–૦૦ કલાકથી મતગણતરી પુરી થતાં સુધી	ચૂંટણી અધિકારી જાહેર કરે તે સ્થળે
(ઝ)	ચુંટણી પ્રક્રિયા પુરી થવા માટેની તારીખ :	૨૫–૦૨–૨૦૦૩		

રાજ્ય ચુંટણી પંચના હુકમથી,

યુ. સી. રાણે
સચિવ
રાજ્ય ચુંટણી પંચ
ગાંધીનગર.

Dist Elepre6

સરકારી મધ્યસ્થ મુદ્રણાલય, ગાંધીનગર.

INDEX

Extra No.71

REGISTERED NO. G/GNR/2

©

सत्यमेव जयते

The Gujarat Government Gazette

EXTRAORDINARY

PUBLISHED BY AUTHORITY

Vol. XLIV] MONDAY, JANUARY 20, 2003/PAUSA 30, 1924

Separate paging is given to this Part in order that it may be filed as a Separate Compilation.

PART IV—C

Statutory Rules and Orders (other than those published in Parts I, I-A and I-L) made by Statutory Authorities other than the Government of Gujarat including those made by the Government of India, the High Court, the Director of Municipalities, the Commissioner of Police, the Director of Prohibition and excise, the District Magistrates and the Election Commission, Election Tribunals, Returning Officers and other authorities, under the Election Commission.

રાજય ચૂંટણી પંચનું કાર્યાલય
બ્લોક નંબર : ૯, ૬ ઠો માળ
સરદાર પટેલ ભવન,
નવા સચિવાલય,ગાંધીનગર.
તારીખં : ૨૦–૦૧–૨૦૦૩

ક્રમાંક : રાચપ–ચટણ–પચત–તા.પં.– સિધ્ધપુર –૨૦૦૩

ચૂંટણીનું જાહેરનામું

પાટણ જિલ્લાની સિધ્ધપુર તાલુકા પંચાયતના ૧૫–વાધણા મતદાર વિભાગની બિનઅનામત (સામાન્ય) બેઠકની પેટા ચૂંટણી–૨૦૦૩.

(૧) ગુજરાત પંચાયત અધિનિયમ ૧૯૯૩ની કલમ ૧૫ ની પેટા કલમ (૧) થી પ્રાપ્ત થયેલ સત્તાની રૂઈએ રાજય ચુંટણી પંચ રાજયની પાટણ જિલ્લાની સિધ્ધપુર તાલુકા પંચાયતના કલમ ૧૬(૨) મુજબ રાજય ચુંટણી પંચ તરફથી રચના કરેલ મતદાર વિભાગો પૈકી ૧૫–વાધણા મતદાર વિભાગની બિનઅનામત (સામાન્ય) બેઠકની પેટા ચુંટણી તા. ૧૬–૦૨–૨૦૦૩ નાં રોજ યોજવાનું જાહેર કરે છે.

ગુજરાત પંચાયત ચુંટણી નિયમો ૧૯૯૪ ના નિયમ ૯(૧) અન્વયે આ જાહેરનામું સરકારી રાજયપત્રમાં પ્રસિદ્ધ કરવામાં આવે છે.

રાજય ચૂંટણી પંચના હુકમથી

યુ. સી. રાણે,
સચિવ
રાજય ચૂંટણી પંચ,
ગાંધીનગર.

રાજય ચૂંટણી પંચનું કાર્યાલય
બ્લોક નંબર : ૯, ૬ ઠો માળ
સરદાર પટેલ ભવન,
નવા સચિવાલય,ગાંધીનગર.
તારીખ : ૨૦–૦૧–૨૦૦૩

ક્રમાંક : રાચપ–ચટણ–પચત–તા.પં.–સિધ્ધપુર –૨૦૦૩

ચૂંટણીનું જાહેરનામું

પાટણ જિલ્લાની સિધ્ધપુર તાલુકા પંચાયતના ૧૫–વાઘણા મતદાર વિભાગની બિનઅનામત (સામાન્ય) બેઠક ભરવા માટે પેટા ચુંટણી યોજવા માટેનો તબકકાવાર કાર્યક્રમ ગુજરાત પંચાયત ચુંટણી નિયમો ૧૯૯૪ ના નિયમ ૭૦ અનુસાર તથા નિયમ ૯ ના પેટા નિયમ (૨) થી પ્રાપ્ત થયેલ સત્તાની રૂઈએ રાજય ચુંટણી પંચ નીચે જણાવ્યા મુજબ નકકી કરે છે.

		તારીખ	સમય	સ્થળ
(ક)	ઉમેદવારીપત્રો ભરવાની છેલ્લી તારીખ :	૨૭–૦૧–૨૦૦૩	૧૧–૦૦ કલાક થી ૧૫–૦૦ કલાક સુધી	ચૂંટણી અધિકારી નકકી કરે તે કચેરી ખાતે
(ખ)	ઉમેદવારીપત્રોની ચકાસણીની તારીખ અને સ્થળ :	૨૮–૦૧–૨૦૦૩	૧૧–૦૦ કલાકથી ચકાસણી પુરી થતાં સુધી	ચૂંટણી અધિકારીની કચેરી ખાતે
(ગ)	ઉમેદવારી પાછી ખેંચી લેવાની છેલ્લી તારીખ :	૩૦–૦૧–૨૦૦૩	૧૫–૦૦ કલાક સુધી	ચૂંટણી અધિકારી નકકી કરે તે કચેરી ખાતે
(ઘ)	આવશ્યક હોય તો મતદાનની તારીખ :	૧૬–૦૨–૨૦૦૩	—	—
(ચ)	મતદાનનો સમય :		સવારના ૮–૦૦ થી સાંજના ૧૭–૦૦ કલાક સુધી	
(છ)	મતદાનનું સ્થળ :	જિલ્લા ચુંટણી અધિકારીએ આખરી કરી જાહેર કરેલ મતદાન મથકો ઉપર		
(જ)	મતગણતરી માટેની તારીખ તથા સમય :	૧૯–૦૨–૨૦૦૩	સવારે ૯–૦૦ કલાકથી મતગણતરી પુરી થતાં સુધી	ચૂંટણી અધિકારી જાહેર કરે તે સ્થળે
(ઝ)	ચુંટણી પ્રક્રિયા પુરી થવા માટેની તારીખ :	૨૫–૦૨–૨૦૦૩		

રાજય ચુંટણી પંચના હુકમથી,

યુ. સી. રાણે
સચિવ
રાજય ચુંટણી પંચ
ગાંધીનગર.

Dist Elepre6

સરકારી મધ્યસ્થ મુદ્રણાલય, ગાંધીનગર.

INDEX

Extra No.72

REGISTERED NO. G/GNR

©

सत्यमेव जयते

The Gujarat Government Gazette

EXTRAORDINARY

PUBLISHED BY AUTHORITY

Vol. XLIV] MONDAY, JANUARY 20, 2003/PAUSA 30, 1924

Separate paging is given to this Part in order that it may be filed as a Separate Compilation.

PART IV—C

Statutory Rules and Orders (other than those published in Parts I, I-A and I-L) made by Statutory Authorities other than the Government of Gujarat including those made by the Government of India, the High Court, the Director of Municipalities, the Commissioner of Police, the Director of Prohibition and excise, the District Magistrates and the Election Commission, Election Tribunals, Returning Officers and other authorities, under the Election Commission.

રાજય ચૂંટણી પંચનું કાર્યાલય
બ્લોક નંબર : ૯, ૬ ઠો માળ
સરદાર પટેલ ભવન,
નવા સચિવાલય, ગાંધીનગર.
તારીખ : ૨૦–૦૧–૨૦૦૩

ક્રમાંક : રાચપ–ચટણ–પચત–તા.પં.– શહેરા –૨૦૦૩

ચૂંટણીનું જાહેરનામું

પંચમહાલ જિલ્લાની શહેરા તાલુકા પંચાયતના ૧૬–સાદરા મતદાર વિભાગની બિનઅનામત (સામાન્ય) બેઠકની પેટા ચૂંટણી–૨૦૦૩

(૧) ગુજરાત પંચાયત અધિનિયમ ૧૯૯૩ની કલમ ૧૫ ની પેટા કલમ (૧) થી પ્રાપ્ત થયેલ સત્તાની રૂઈએ રાજય ચુંટણી પંચ રાજયની પંચમહાલ જિલ્લાની શહેરા તાલુકા પંચાયતના કલમ ૧૬(૨) મુજબ રાજય ચુંટણી પંચ તરફથી રચના કરેલ મતદાર વિભાગો પૈકી ૧૬–સાદરા મતદાર વિભાગની બિનઅનામત (સામાન્ય) બેઠકની પેટા ચુંટણી તા. ૧૬–૦૨–૨૦૦૩ નાં રોજ યોજવાનું જાહેર કરે છે.

ગુજરાત પંચાયત ચુંટણી નિયમો ૧૯૯૪ ના નિયમ ૯(૧) અન્વયે આ જાહેરનામું સરકારી રાજયપત્રમાં પ્રસિદ્ધ કરવામાં આવે છે.

રાજય ચૂંટણી પંચના હુકમથી
યુ. સી. રાણે,
સચિવ

INDEX

રાજ્ય ચૂંટણી પંચનું કાર્યાલય
બ્લોક નંબર : ૯, ૬ ઠ્ઠો માળ
સરદાર પટેલ ભવન,
નવા સચિવાલય, ગાંધીનગર.
તારીખ : ૨૦–૦૧–૨૦૦૩

ક્રમાંક : રાચપ–ચટણ–પચત–તા.પં.–શહેરા –૨૦૦૩

ચૂંટણીનું જાહેરનામું

પંચમહાલ જિલ્લાની શહેરા તાલુકા પંચાયતના ૧૬–સાદરા મતદાર વિભાગની બિનઅનામત (સામાન્ય) બેઠક ભરવા માટે પેટા ચુંટણી યોજવા માટેનો તબકકાવાર કાર્યક્રમ ગુજરાત પંચાયત ચુંટણી નિયમો ૧૯૯૪ ના નિયમ ૭૦ અનુસાર તથા નિયમ ૯ ના પેટા નિયમ (૨) થી પ્રાપ્ત થયેલ સત્તાની રૂઈએ રાજ્ય ચુંટણી પંચ નીચે જણાવ્યા મુજબ નકકી કરે છે.

		તારીખ	સમય	સ્થળ
(ક)	ઉમેદવારીપત્રો ભરવાની છેલ્લી તારીખ :	૨૭–૦૧–૨૦૦૩	૧૧–૦૦ કલાક થી ૧૫–૦૦ કલાક સુધી	ચૂંટણી અધિકારી નકકી કરે તે કચેરી ખાતે
(ખ)	ઉમેદવારીપત્રોની ચકાસણીની તારીખ અને સ્થળ :	૨૮–૦૧–૨૦૦૩	૧૧–૦૦ કલાકથી ચકાસણી પુરી થતાં સુધી	ચૂંટણી અધિકારીની કચેરી ખાતે
(ગ)	ઉમેદવારી પાછી ખેંચી લેવાની છેલ્લી તારીખ :	૩૦–૦૧–૨૦૦૩	૧૫–૦૦ કલાક સુધી	ચૂંટણી અધિકારી નકકી કરે તે કચેરી ખાતે
(ઘ)	આવશ્યક હોય તો મતદાનની તારીખ :	૧૬–૦૨–૨૦૦૩	–	–
(ચ)	મતદાનનો સમય :		સવારના ૮–૦૦ થી સાંજના ૧૭–૦૦ કલાક સુધી	
(છ)	મતદાનનું સ્થળ :	જિલ્લા ચુંટણી અધિકારીએ આખરી કરી જાહેર કરેલ મતદાન મથકો ઉપર		
(જ)	મતગણતરી માટેની તારીખ તથા સમય :	૧૯–૦૨–૨૦૦૩	સવારે ૯–૦૦ કલાકથી મતગણતરી પુરી થતાં સુધી	ચૂંટણી અધિકારી જાહેર કરે તે સ્થળે
(ઝ)	ચુંટણી પ્રક્રિયા પુરી થવા માટેની તારીખ :	૨૫–૦૨–૨૦૦૩		

રાજ્ય ચુંટણી પંચના હુકમથી,

યુ. સી. રાણે,
સચિવ
રાજ્ય ચૂંટણી પંચ,
ગાંધીનગર.

Dist Elepre6

INDEX

રાજ્ય ચૂંટણી પંચનું કાર્યાલય
બ્લોક નંબર : ૯, ૬ ઠ્ઠો માળ
સરદાર પટેલ ભવન,
નવા સચિવાલય, ગાંધીનગર.
તારીખ : ૨૦–૦૧–૨૦૦૩

ક્રમાંક : રાચપ–ચટણ–પચત–તા.પં.– શહેરા –૨૦૦૩

ચૂંટણીનું જાહેરનામું

પંચમહાલ જિલ્લાની શહેરા તાલુકા પંચાયતના ૧૦–મંગલીયાણા મતદાર વિભાગની સામાન્ય સ્ત્રી બેઠકની પેટા ચૂંટણી–૨૦૦૩

(૧) ગુજરાત પંચાયત અધિનિયમ ૧૯૯૩ની કલમ ૧૫ ની પેટા કલમ (૧) થી પ્રાપ્ત થયેલ સત્તાની રૂઈએ રાજ્ય ચુંટણી પંચ રાજ્યની પંચમહાલ જિલ્લાની શહેરા તાલુકા પંચાયતના કલમ ૧૬(૨) મુજબ રાજ્ય ચુંટણી પંચ તરફથી રચના કરેલ મતદાર વિભાગો પૈકી ૧૦–મંગલીયાણા મતદાર વિભાગની સામાન્ય સ્ત્રી બેઠકની પેટા ચુંટણી તા. ૧૬–૦૨–૨૦૦૩ નાં રોજ યોજવાનું જાહેર કરે છે.

ગુજરાત પંચાયત ચુંટણી નિયમો ૧૯૯૪ ના નિયમ ૯(૧) અંન્વયે આ જાહેરનામું સરકારી રાજ્યપત્રમાં પ્રસિદ્ધ કરવામાં આવે છે.

રાજ્ય ચૂંટણી પંચના હુકમથી

યુ. સી. રાણે,
સચિવ
રાજ્ય ચૂંટણી પંચ,
ગાંધીનગર.

INDEX

રાજ્ય ચૂંટણી પંચનું કાર્યાલય
બ્લોક નંબર : ૯, ૬ ઠ્ઠો માળ
સરદાર પટેલ ભવન,
નવા સચિવાલય, ગાંધીનગર.
તારીખ : ૨૦-૦૧-૨૦૦૩

ક્રમાંક : રાચપ-ચટણ-પચત-તા.પં.-શહેરા-૨૦૦૩

ચૂંટણીનું જાહેરનામું

પંચમહાલ જિલ્લાની શહેરા તાલુકા પંચાયતના ૧૦-મંગલીયાણા મતદાર વિભાગની સામાન્ય સ્ત્રી બેઠક ભરવા માટે પેટા ચુંટણી યોજવા માટેનો તબક્કાવાર કાર્યક્રમ ગુજરાત પંચાયત ચુંટણી નિયમો ૧૯૯૪ ના નિયમ ૭૦ અનુસાર તથા નિયમ ૯ ના પેટા નિયમ (૨) થી પ્રાપ્ત થયેલ સત્તાની રૂઈએ રાજ્ય ચુંટણી પંચ નીચે જણાવ્યા મુજબ નક્કી કરે છે.

		તારીખ	સમય	સ્થળ
(ક)	ઉમેદવારીપત્રો ભરવાની છેલ્લી તારીખ :	૨૭-૦૧-૨૦૦૩	૧૧-૦૦ કલાક થી ૧૫-૦૦ કલાક સુધી	ચૂંટણી અધિકારી નક્કી કરે તે કચેરી ખાતે
(ખ)	ઉમેદવારીપત્રોની ચકાસણીની તારીખ અને સ્થળ :	૨૮-૦૧-૨૦૦૩	૧૧-૦૦ કલાકથી ચકાસણી પુરી થતાં સુધી	ચૂંટણી અધિકારીની કચેરી ખાતે
(ગ)	ઉમેદવારી પાછી ખેંચી લેવાની છેલ્લી તારીખ :	૩૦-૦૧-૨૦૦૩	૧૫-૦૦ કલાક સુધી	ચૂંટણી અધિકારી નક્કી કરે તે કચેરી ખાતે
(ઘ)	આવશ્યક હોય તો મતદાનની તારીખ :	૧૬-૦૨-૨૦૦૩	-	-
(ચ)	મતદાનનો સમય :		સવારના ૮-૦૦ થી સાંજના ૧૭-૦૦ કલાક સુધી	
(છ)	મતદાનનું સ્થળ :	જિલ્લા ચુંટણી અધિકારીએ આખરી કરી જાહેર કરેલ મતદાન મથકો ઉપર		
(જ)	મતગણતરી માટેની તારીખ તથા સમય :	૧૯-૦૨-૨૦૦૩	સવારે ૯-૦૦ કલાકથી મતગણતરી પુરી થતાં સુધી	ચૂંટણી અધિકારી જાહેર કરે તે સ્થળે
(ઝ)	ચુંટણી પ્રક્રિયા પુરી થવા માટેની તારીખ :	૨૫-૦૨-૨૦૦૩		

રાજ્ય ચુંટણી પંચના હુકમથી,

યુ. સી. રાણે
સચિવ
રાજ્ય ચુંટણી પંચ
ગાંધીનગર.

Dist Elepre6

INDEX

રાજ્ય ચૂંટણી પંચનું કાર્યાલય
બ્લોક નંબર : ૯, ૬ ઠ્ઠો માળ
સરદાર પટેલ ભવન,
નવા સચિવાલય, ગાંધીનગર.
તારીખ : ૨૦–૦૧–૨૦૦૩

ક્રમાંક : રાચપ–ચટણ–પચત–તા.પં.– કડાણા –૨૦૦૩

ચૂંટણીનું જાહેરનામું

પંચમહાલ જિલ્લાની કડાણા તાલુકા પંચાયતના ૧૫–વડાઝાંપા મતદાર વિભાગની અનુસુચિત આદિજાતિ બેઠકની પેટા ચૂંટણી–૨૦૦૩

(૧) ગુજરાત પંચાયત અધિનિયમ ૧૯૯૩ની કલમ ૧૫ ની પેટા કલમ (૧) થી પ્રાપ્ત થયેલ સત્તાની રૂઈએ રાજ્ય ચુંટણી પંચ રાજ્યની પંચમહાલ જિલ્લાની કડાણા તાલુકા પંચાયતના કલમ ૧૬(૨) મુજબ રાજ્ય ચુંટણી પંચ તરફથી રચના કરેલ મતદાર વિભાગો પૈકી ૧૫–વડાઝાંપા મતદાર વિભાગની અનુસુચિત આદિજાતિ બેઠકની પેટા ચુંટણી તા. ૧૬–૦૨–૨૦૦૩ નાં રોજ યોજવાનું જાહેર કરે છે.

ગુજરાત પંચાયત ચુંટણી નિયમો ૧૯૯૪ ના નિયમ ૯(૧) અન્વયે આ જાહેરનામું સરકારી રાજ્યપત્રમાં પ્રસિદ્ધ કરવામાં આવે છે.

રાજ્ય ચૂંટણી પંચના હુકમથી

યુ. સી. રાણે,
સચિવ
રાજ્ય ચૂંટણી પંચ,
ગાંધીનગર.

INDEX

રાજ્ય ચૂંટણી પંચનું કાર્યાલય
બ્લોક નંબર : ૯, ૬ ઠો માળ
સરદાર પટેલ ભવન,
નવા સચિવાલય, ગાંધીનગર.
તારીખ : ૨૦-૦૧-૨૦૦૩

ક્રમાંક : રાચપ-ચટણ-પચત-તા.પં.-કડાણા -૨૦૦૩

ચૂંટણીનું જાહેરનામું

પંચમહાલ જિલ્લાની કડાણા તાલુકા પંચાયતના ૧૫-વડાઝાંપા મતદાર વિભાગની અનુસુચિત આદિજાતિ બેઠક ભરવા માટે પેટા ચુંટણી યોજવા માટેનો તબક્કાવાર કાર્યક્રમ ગુજરાત પંચાયત ચુંટણી નિયમો ૧૯૯૪ ના નિયમ ૭૦ અનુસાર તથા નિયમ ૯ ના પેટા નિયમ (૨) થી પ્રાપ્ત થયેલ સત્તાની રૂઈએ રાજ્ય ચુંટણી પંચ નીચે જણાવ્યા મુજબ નક્કી કરે છે.

		તારીખ	સમય	સ્થળ
(ક)	ઉમેદવારીપત્રો ભરવાની છેલ્લી તારીખ :	૨૭-૦૧-૨૦૦૩	૧૧-૦૦ કલાક થી ૧૫-૦૦ કલાક સુધી	ચૂંટણી અધિકારી નક્કી કરે તે કચેરી ખાતે
(ખ)	ઉમેદવારીપત્રોની ચકાસણીની તારીખ અને સ્થળ :	૨૮-૦૧-૨૦૦૩	૧૧-૦૦ કલાકથી ચકાસણી પુરી થતાં સુધી	ચૂંટણી અધિકારીની કચેરી ખાતે
(ગ)	ઉમેદવારી પાછી ખેંચી લેવાની છેલ્લી તારીખ :	૩૦-૦૧-૨૦૦૩	૧૫-૦૦ કલાક સુધી	ચૂંટણી અધિકારી નક્કી કરે તે કચેરી ખાતે
(ઘ)	આવશ્યક હોય તો મતદાનની તારીખ :	૧૬-૦૨-૨૦૦૩	-	-
(ચ)	મતદાનનો સમય :		સવારના ૮-૦૦ થી સાંજના ૧૭-૦૦ કલાક સુધી	
(છ)	મતદાનનું સ્થળ :	જિલ્લા ચુંટણી અધિકારીએ આખરી કરી જાહેર કરેલ મતદાન મથકો ઉપર		
(જ)	મતગણતરી માટેની તારીખ તથા સમય :	૧૯-૦૨-૨૦૦૩	સવારે ૯-૦૦ કલાકથી મતગણતરી પુરી થતાં સુધી	ચૂંટણી અધિકારી જાહેર કરે તે સ્થળે
(ઝ)	ચુંટણી પ્રક્રિયા પુરી થવા માટેની તારીખ :	૨૫-૦૨-૨૦૦૩		

રાજ્ય ચુંટણી પંચના હુકમથી,

યુ. સી. રાણે
સચિવ
રાજ્ય ચુંટણી પંચ
ગાંધીનગર.

Dist Slepre6

INDEX

રાજ્ય ચૂંટણી પંચનું કાર્યાલય
બ્લોક નંબર : ૯, ૬ ઠો માળ
સરદાર પટેલ ભવન,
નવા સચિવાલય, ગાંધીનગર.
તારીખ : ૨૦–૦૧–૨૦૦૩

ક્રમાંક : રાચપ–ચટણ–પચત–તા.પં.– મોરવા(હ)–૨૦૦૩

ચૂંટણીનું જાહેરનામું

પંચમહાલ જિલ્લાની મોરવા(હ) તાલુકા પંચાયતના ૩–ખાનપુર મતદાર વિભાગની સામાજીક અને શૈક્ષણિક રીતે પછાતવર્ગ બેઠકની પેટા ચૂંટણી–૨૦૦૩

(૧) ગુજરાત પંચાયત અધિનિયમ ૧૯૯૩ની કલમ ૧૫ ની પેટા કલમ (૧) થી પ્રાપ્ત થયેલ સત્તાની રૂઈએ રાજ્ય ચૂંટણી પંચ રાજ્યની પંચમહાલ જિલ્લાની મોરવા(હ) તાલુકા પંચાયતના કલમ ૧૬(૨) મુજબ રાજ્ય ચૂંટણી પંચ તરફથી રચના કરેલ મતદાર વિભાગો પૈકી ૩–ખાનપુર મતદાર વિભાગની સામાજીક અને શૈક્ષણિક રીતે પછાતવર્ગ બેઠકની પેટા ચૂંટણી તા. ૧૬–૦૨–૨૦૦૩ નાં રોજ યોજવાનું જાહેર કરે છે.

ગુજરાત પંચાયત ચૂંટણી નિયમો ૧૯૯૪ ના નિયમ ૯(૧) અન્વયે આ જાહેરનામું સરકારી રાજ્યપત્રમાં પ્રસિદ્ધ કરવામાં આવે છે.

રાજ્ય ચૂંટણી પંચના હુકમથી

યુ. સી. રાણે,
સચિવ
રાજ્ય ચૂંટણી પંચ,
ગાંધીનગર.

INDEX

રાજ્ય ચૂંટણી પંચનું કાર્યાલય
બ્લોક નંબર : ૯, ૬ ઠ્ઠો માળ
સરદાર પટેલ ભવન,
નવા સચિવાલય,ગાંધીનગર.
તારીખ : ૨૦–૦૧–૨૦૦૩

ક્રમાંક : રાચપ–ચટણ–પચત–તા.પં.–મોરવા(હ)–૨૦૦૩

ચૂંટણીનું જાહેરનામું

પંચમહાલ જિલ્લાની મોરવા(હ) તાલુકા પંચાયતના ૩–ખાનપુર મતદાર વિભાગની સામાજીક અને શૈક્ષણિક રીતે પછાતવર્ગ બેઠક ભરવા માટે પેટા ચુંટણી યોજવા માટેનો તબક્કાવાર કાર્યક્રમ ગુજરાત પંચાયત ચુંટણી નિયમો ૧૯૯૪ ના નિયમ ૭૦ અનુસાર તથા નિયમ ૯ ના પેટા નિયમ (૨) થી પ્રાપ્ત થયેલ સત્તાની રૂઈએ રાજ્ય ચુંટણી પંચ નીચે જણાવ્યા મુજબ નકકી કરે છે.

		તારીખ	સમય	સ્થળ
(ક)	ઉમેદવારીપત્રો ભરવાની છેલ્લી તારીખ :	૨૭–૦૧–૨૦૦૩	૧૧–૦૦ કલાક થી ૧૫–૦૦ કલાક સુધી	ચૂંટણી અધિકારી નકકી કરે તે કચેરી ખાતે
(ખ)	ઉમેદવારીપત્રોની ચકાસણીની તારીખ અને સ્થળ :	૨૮–૦૧–૨૦૦૩	૧૧–૦૦ કલાકથી ચકાસણી પુરી થતાં સુધી	ચૂંટણી અધિકારીની કચેરી ખાતે
(ગ)	ઉમેદવારી પાછી ખેંચી લેવાની છેલ્લી તારીખ :	૩૦–૦૧–૨૦૦૩	૧૫–૦૦ કલાક સુધી	ચૂંટણી અધિકારી નકકી કરે તે કચેરી ખાતે
(ઘ)	આવશ્યક હોય તો મતદાનની તારીખ :	૧૬–૦૨–૨૦૦૩	–	–
(ચ)	મતદાનનો સમય :		સવારના ૮–૦૦ થી સાંજના ૧૭–૦૦ કલાક સુધી	
(છ)	મતદાનનું સ્થળ :	જિલ્લા ચુંટણી અધિકારીએ આખરી કરી જાહેર કરેલ મતદાન મથકો ઉપર		
(જ)	મતગણતરી માટેની તારીખ તથા સમય :	૧૯–૦૨–૨૦૦૩	સવારે ૯–૦૦ કલાકથી મતગણતરી પુરી થતાં સુધી	ચૂંટણી અધિકારી જાહેર કરે તે સ્થળે
(ઝ)	ચુંટણી પ્રક્રિયા પુરી થવા માટેની તારીખ :	૨૫–૦૨–૨૦૦૩		

રાજ્ય ચુંટણી પંચના હુકમથી,

(યુ. સી. રાણે)
સચિવ
રાજ્ય ચુંટણી પંચ
ગાંધીનગર.

Dist Elepre6

INDEX

રાજ્ય ચૂંટણી પંચનું કાર્યાલય
બ્લોક નંબર : ૯, ૬ ઠ્ઠો માળ
સરદાર પટેલ ભવન,
નવા સચિવાલય, ગાંધીનગર.
તારીખ : ૨૦–૦૧–૨૦૦૩

ક્રમાંક : રાચપ–ચટણ–પચત–તા.પં.– ગોધરા –૨૦૦૩

ચૂંટણીનું જાહેરનામું

પંચમહાલ જિલ્લાની ગોધરા તાલુકા પંચાયતના ૧૩–કાંકણપુર મતદાર વિભાગની બિનઅનામત (સામાન્ય) બેઠકની પેટા ચૂંટણી–૨૦૦૩

(૧) ગુજરાત પંચાયત અધિનિયમ ૧૯૯૩ની કલમ ૧૫ ની પેટા કલમ (૧) થી પ્રાપ્ત થયેલ સત્તાની રૂઈએ રાજ્ય ચુંટણી પંચ રાજ્યની પંચમહાલ જિલ્લાની ગોધરા તાલુકા પંચાયતના કલમ ૧૬(૨) મુજબ રાજ્ય ચુંટણી પંચ તરફથી રચના કરેલ મતદાર વિભાગો પૈકી ૧૩–કાંકણપુર મતદાર વિભાગની બિનઅનામત (સામાન્ય) બેઠકની પેટા ચુંટણી તા. ૧૬–૦૨–૨૦૦૩ નાં રોજ યોજવાનું જાહેર કરે છે.

ગુજરાત પંચાયત ચુંટણી નિયમો ૧૯૯૪ ના નિયમ ૯(૧) અન્વયે આ જાહેરનામું સરકારી રાજ્યપત્રમાં પ્રસિદ્ધ કરવામાં આવે છે.

રાજ્ય ચૂંટણી પંચના હુકમથી

યુ. સી. રાણે,
સચિવ
રાજ્ય ચૂંટણી પંચ,
ગાંધીનગર.

INDEX

રાજ્ય ચૂંટણી પંચનું કાયાલય
બ્લોક નંબર : ૯, ૬ ઠ્ઠો માળ
સરદાર પટેલ ભવન,
નવા સચિવાલય, ગાંધીનગર.
તારીખ : ૨૦-૦૧-૨૦૦૩

ક્રમાંક : રાચપ-ચટણ-પચત-તા.પં.-ગોધરા-૨૦૦૩

ચૂંટણીનું જાહેરનામું

પંચમહાલ જિલ્લાની ગોધરા તાલુકા પંચાયતના ૧૩-કાંકણપુર મતદાર વિભાગની બિનઅનામત (સામાન્ય) બેઠક ભરવા માટે પેટા-ચુંટણી યોજવા માટેનો તબક્કાવાર કાર્યક્રમ ગુજરાત પંચાયત ચુંટણી નિયમો ૧૯૯૪ ના નિયમ ૭૦ અનુસાર તથા નિયમ ૯ ના પેટા નિયમ (૨) થી પ્રાપ્ત થયેલ સત્તાની રૂઈએ રાજ્ય ચુંટણી પંચ નીચે જણાવ્યા મુજબ નક્કી કરે છે.

		તારીખ	સમય	સ્થળ
(ક)	ઉમેદવારીપત્રો ભરવાની છેલ્લી તારીખ :	૨૭-૦૧-૨૦૦૩	૧૧-૦૦ કલાક થી ૧૫-૦૦ કલાક સુધી	ચૂંટણી અધિકારી નક્કી કરે તે કચેરી ખાતે
(ખ)	ઉમેદવારીપત્રોની ચકાસણીની તારીખ અને સ્થળ :	૨૮-૦૧-૨૦૦૩	૧૧-૦૦ કલાકથી ચકાસણી પુરી થતાં સુધી	ચૂંટણી અધિકારીની કચેરી ખાતે
(ગ)	ઉમેદવારી પાછી ખેંચી લેવાની છેલ્લી તારીખ :	૩૦-૦૧-૨૦૦૩	૧૫-૦૦ કલાક સુધી	ચૂંટણી અધિકારી નક્કી કરે તે કચેરી ખાતે
(ઘ)	આવશ્યક હોય તો મતદાનની તારીખ :	૧૬-૦૨-૨૦૦૩	-	-
(ચ)	મતદાનનો સમય :		સવારના ૮-૦૦ થી સાંજના ૧૭-૦૦ કલાક સુધી	
(છ)	મતદાનનું સ્થળ :	જિલ્લા ચુંટણી અધિકારીએ આખરી કરી જાહેર કરેલ મતદાન મથકો ઉપર		
(જ)	મતગણતરી માટેની તારીખ તથા સમય :	૧૯-૦૨-૨૦૦૩	સવારે ૯-૦૦ કલાકથી મતગણતરી પુરી થતાં સુધી	ચૂંટણી અધિકારી જાહેર કરે તે સ્થળે
(ઝ)	ચુંટણી પ્રક્રિયા પુરી થવા માટેની તારીખ :	૨૫-૦૨-૨૦૦૩		

રાજ્ય ચુંટણી પંચના હુકમથી,

યુ. સી. રાણે
સચિવ
રાજ્ય ચુંટણી પંચ
ગાંધીનગર.

Dist Elepre6

INDEX

રાજય ચૂંટણી પંચનું કાર્યાલય
બ્લોક નંબર : ૯, ૬ ઠ્ઠો માળ
સરદાર પટેલ ભવન,
નવા સચિવાલય,ગાંધીનગર.
તારીખ : ૨૦-૦૧-૨૦૦૩

ક્રમાંક : રાચપ-ચટણ-પચત-તા.પં.- કાલોલ -૨૦૦૩

ચૂંટણીનું જાહેરનામું

પંચમહાલ જિલ્લાની કાલોલ તાલુકા પંચાયતના ૧૮-વેજલપુર મતદાર વિભાગની બિનઅનામત (સામાન્ય) બેઠકની પેટા ચૂંટણી-૨૦૦૩

(૧) ગુજરાત પંચાયત અધિનિયમ ૧૯૯૩ની કલમ ૧૫ ની પેટા કલમ (૧) થી પ્રાપ્ત થયેલ સત્તાની રૂઈએ રાજય ચુંટણી પંચ રાજયની પંચમહાલ જિલ્લાની કાલોલ તાલુકા પંચાયતના કલમ ૧૬(૨) મુજબ રાજય ચુંટણી પંચ તરફથી રૂચના કરેલ મતદાર વિભાગો પૈકી ૧૮-વેજલપુર મતદાર વિભાગની બિનઅનામત (સામાન્ય) બેઠકની પેટા ચુંટણી તા. ૧૬-૦૨-૨૦૦૩ નાં રોજ યોજવાનું જાહેર કરે છે.

ગુજરાત પંચાયત ચુંટણી નિયમો ૧૯૯૪ ના નિયમ ૯(૧) અન્વયે આ જાહેરનામું સરકારી રાજયપત્રમાં પ્રસિદ્ધ કરવામાં આવે છે.

રાજ્ય ચૂંટણી પંચના હુકમથી

યુ. સી. રાણે,
સચિવ
રાજ્ય ચૂંટણી પંચ,
ગાંધીનગર.

INDEX

રાજ્ય ચૂંટણી પંચનું કાર્યાલય.
બ્લોક નંબર : ૯, ૬ ઠ્ઠો માળ
સરદાર પટેલ ભવન,
નવા સચિવાલય, ગાંધીનગર.
તારીખ : ૨૦–૦૧–૨૦૦૩

ક્રમાંક : રાચપ–ચટણ–પચત–તા.પં.–કાલોલ –૨૦૦૩

ચૂંટણીનું જાહેરનામું

પંચમહાલ જિલ્લાની કાલોલ તાલુકા પંચાયતના ૧૮–વેજલપુર મતદાર વિભાગની બિનઅનામત (સામાન્ય) બેઠક ભરવા માટે પેટા ચુંટણી યોજવા માટેનો તબક્કાવાર કાર્યક્રમ ગુજરાત પંચાયત ચુંટણી નિયમો ૧૯૯૪ ના નિયમ ૭૦ અનુસાર તથા નિયમ ૯ ના પેટા નિયમ (૨) થી પ્રાપ્ત થયેલ સત્તાની રૂઈએ રાજ્ય ચુંટણી પંચ નીચે જણાવ્યા મુજબ નક્કી કરે છે.

		તારીખ	સમય	સ્થળ
(ક)	ઉમેદવારીપત્રો ભરવાની છેલ્લી તારીખ :	૨૭–૦૧–૨૦૦૩	૧૧–૦૦ કલાક થી ૧૫–૦૦ કલાક સુધી	ચૂંટણી અધિકારી નક્કી કરે તે કચેરી ખાતે
(ખ)	ઉમેદવારીપત્રોની ચકાસણીની તારીખ અને સ્થળ :	૨૮–૦૧–૨૦૦૩	૧૧–૦૦ કલાકથી ચકાસણી પુરી થતાં સુધી	ચૂંટણી અધિકારીની કચેરી ખાતે
(ગ)	ઉમેદવારી પાછી ખેંચી લેવાની છેલ્લી તારીખ :	૩૦–૦૧–૨૦૦૩	૧૫–૦૦ કલાક સુધી	ચૂંટણી અધિકારી નક્કી કરે તે કચેરી ખાતે
(ઘ)	આવશ્યક હોય તો મતદાનની તારીખ :	૧૬–૦૨–૨૦૦૩	–	–
(ચ)	મતદાનનો સમય :		સવારના ૮–૦૦ થી સાંજના ૧૭–૦૦ કલાક સુધી	
(છ)	મતદાનનું સ્થળ :	જિલ્લા ચુંટણી અધિકારીએ આખરી કરી જાહેર કરેલ મતદાન મથકો ઉપર		
(જ)	મતગણતરી માટેની તારીખ તથા સમય :	૧૯–૦૨–૨૦૦૩	સવારે ૯–૦૦ કલાકથી મતગણતરી પુરી થતાં સુધી	ચૂંટણી અધિકારી જાહેર કરે તે સ્થળે
(ઝ)	ચુંટણી પ્રક્રિયા પુરી થવા માટેની તારીખ :	૨૫–૦૨–૨૦૦૩		

રાજ્ય ચુંટણી પંચના હુકમથી,

યુ. સી. રાણા
સચિવ
રાજ્ય ચુંટણી પંચ
ગાંધીનગર.

INDEX

Extra No.73

REGISTERED NO. G/GNR/2

©

सत्यमेव जयते

The Gujarat Government Gazette

EXTRAORDINARY

PUBLISHED BY AUTHORITY

Vol. XLIV] MONDAY, JANUARY 20, 2003/PAUSA 30, 1924

Separate paging is given to this Part in order that it may be filed as a Separate Compilation.

PART IV—C

Statutory Rules and Orders (other than those published in Parts I, I-A and I-L) made by Statutory Authorities other than the Government of Gujarat including those made by the Government of India, the High Court, the Director of Municipalities, the Commissioner of Police, the Director of Prohibition and excise, the District Magistrates and the Election Commission, Election Tribunals, Returning Officers and other authorities, under the Election Commission.

રાજય ચૂંટણી પંચનું કાર્યાલય
બ્લોક નંબર : ૯, ૬ ઠ્ઠો માળ
સરદાર પટેલ ભવન,
નવા સચિવાલય, ગાંધીનગર.
તારીખ : ૨૦–૦૧–૨૦૦૩

ક્રમાંક : રાચપ–ચટણ–પચત–તા.પં.– ચીખલી–૨૦૦૩

ચૂંટણીનું જાહેરનામું

નવસારી જિલ્લાની ચીખલી તાલુકા પંચાયતના ૧૮–રાનકુવા મતદાર વિભાગની અનુસૂચિત આદિજાતિ સ્ત્રી બેઠકની પેટા ચૂંટણી–૨૦૦૩

(૧) ગુજરાત પંચાયત અધિનિયમ ૧૯૯૩ની કલમ ૧૫ ની પેટા કલમ (૧) થી પ્રાપ્ત થયેલ સત્તાની રૂઈએ રાજય ચુંટણી પંચ રાજયની નવસારી જિલ્લાની ચીખલી તાલુકા પંચાયતના કલમ ૧૬(૨) મુજબ રાજય ચુંટણી પંચ તરફથી રચના કરેલ મતદાર વિભાગો પૈકી ૧૮–રાનકુવા મતદાર વિભાગની અનુસૂચિત આદિજાતિ સ્ત્રી બેઠકની પેટા ચુંટણી તા. ૧૬–૦૨–૨૦૦૩ નાં રોજ યોજવાનું જાહેર કરે છે.

ગુજરાત પંચાયત ચુંટણી નિયમો ૧૯૯૪ ના નિયમ ૯(૧) અન્વયે આ જાહેરનામું સરકારી રાજયપત્રમાં પ્રસિદ્ધ કરવામાં આવે છે.

રાજય ચૂંટણી પંચના હુકમથી

યુ. સી. રાણે,
સચિવ
રાજય ચૂંટણી પંચ,
ગાંધીનગર.

INDEX

રાજ્ય ચૂંટણી પંચનું કાર્યાલય
બ્લોક નંબર : ૯, ૬ ઠ્ઠો માળ
સરદાર પટેલ ભવન,
નવા સચિવાલય, ગાંધીનગર.
તારીખ : ૨૦–૦૧–૨૦૦૩

ક્રમાંક : રાચપ–ચટણ–પચત–તા.પં.–ચીખલી–૨૦૦૩

ચૂંટણીનું જાહેરનામું

નવસારી જિલ્લાની ચીખલી તાલુકા પંચાયતના ૧૮–રાનકુવા મતદાર વિભાગની અનુસૂચિત આદિજાતિ સ્ત્રી બેઠક ભરવા માટે પેટા ચુંટણી યોજવા માટેનો તબકકાવાર કાર્યક્રમ ગુજરાત પંચાયત ચુંટણી નિયમો ૧૯૯૪ ના નિયમ ૭૦ અનુસાર તથા નિયમ ૯ ના પેટા નિયમ (૨) થી પ્રાપ્ત થયેલ સત્તાની રૂઈએ રાજ્ય ચુંટણી પંચ નીચે જણાવ્યા મુજબ નકકી કરે છે.

		તારીખ	સમય	સ્થળ
(ક)	ઉમેદવારીપત્રો ભરવાની છેલ્લી તારીખ :	૨૭–૦૧–૨૦૦૩	૧૧–૦૦ કલાક થી ૧૫–૦૦ કલાક સુધી	ચૂંટણી અધિકારી નકકી કરે તે કચેરી ખાતે
(ખ)	ઉમેદવારીપત્રોની ચકાસણીની તારીખ અને સ્થળ :	૨૮–૦૧–૨૦૦૩	૧૧–૦૦ કલાકથી ચકાસણી પુરી થતાં સુધી	ચૂંટણી અધિકારીની કચેરી ખાતે
(ગ)	ઉમેદવારી પાછી ખેંચી લેવાની છેલ્લી તારીખ :	૩૦–૦૧–૨૦૦૩	૧૫–૦૦ કલાક સુધી	ચૂંટણી અધિકારી નકકી કરે તે કચેરી ખાતે
(ઘ)	આવશ્યક હોય તો મતદાનની તારીખ :	૧૬–૦૨–૨૦૦૩	–	–
(ચ)	મતદાનનો સમય :		સવારના ૮–૦૦ થી સાંજના ૧૭–૦૦ કલાક સુધી	
(છ)	મતદાનનું સ્થળ :	જિલ્લા ચુંટણી અધિકારીએ આખરી કરી જાહેર કરેલ મતદાન મથકો ઉપર		
(જ)	મતગણતરી માટેની તારીખ તથા સમય :	૧૯–૦૨–૨૦૦૩	સવારે ૯–૦૦ કલાકથી મતગણતરી પુરી થતાં સુધી	ચૂંટણી અધિકારી જાહેર કરે તે સ્થળે
(ઝ)	ચુંટણી પ્રક્રિયા પુરી થવા માટેની તારીખ :	૨૫–૦૨–૨૦૦૩		

રાજ્ય ચૂંટણી પંચના હુકમથી

યુ. સી. રાણે
સચિવ
રાજ્ય ચુંટણી પંચ
ગાંધીનગર.

Dist Elepre6

INDEX

રાજ્ય ચૂંટણી પંચનું કાર્યાલય
બ્લોક નંબર : ૯, ૬ ઠ્ઠો માળ
સરદાર પટેલ ભવન,
નવા સચિવાલય, ગાંધીનગર.
તારીખ : ૨૦-૦૧-૨૦૦૩

ક્રમાંક : રાચપ-ચટણ-પચત-તા.પં.- નવસારી-૨૦૦૩

ચૂંટણીનું જાહેરનામું

નવસારી જિલ્લાની નવસારી તાલુકા પંચાયતના ૫-ચોવીસી મતદાર વિભાગની સામાજીક અને શૈક્ષણિક રીતે પછાતવર્ગ બેઠકની પેટા ચૂંટણી-૨૦૦૩

(૧) ગુજરાત પંચાયત અધિનિયમ ૧૯૯૩ની કલમ ૧૫ ની પેટા કલમ (૧) થી પ્રાપ્ત થયેલ સત્તાની રૂઈએ રાજ્ય ચુંટણી પંચ રાજ્યની નવસારી જિલ્લાની નવસારી તાલુકા પંચાયતના કલમ ૧૬(૨) મુજબ રાજ્ય ચુંટણી પંચ તરફથી રચના કરેલ મતદાર વિભાગો પૈકી ૫-ચોવીસી મતદાર વિભાગની સામાજીક અને શૈક્ષણિક રીતે પછાતવર્ગ બેઠકની પેટા ચુંટણી તા. ૧૬-૦૨-૨૦૦૩ નાં રોજ યોજવાનું જાહેર કરે છે.

ગુજરાત પંચાયત ચુંટણી નિયમો ૧૯૯૪ ના નિયમ ૯(૧) અન્વયે આ જાહેરનામું સરકારી રાજ્યપત્રમાં પ્રસિદ્ધ કરવામાં આવે છે.

રાજ્ય ચુંટણી પંચના હુકમથી,

યુ. સી. રાણે
સચિવ,
રાજ્ય ચૂંટણી પંચ,
ગાંધીનગર

INDEX

રાજ્ય ચૂંટણી પંચનું કાર્યાલય
બ્લોક નંબર : ૯, ૬ ઠ્ઠો માળ
સરદાર પટેલ ભવન,
નવા સચિવાલય,ગાંધીનગર.
તારીખ : ૨૦-૦૧-૨૦૦૩

ક્રમાંક : રાચપ-ચટણ-પચત-તા.પં.-નવસારી-૨૦૦૩

ચૂંટણીનું જાહેરનામું

નવસારી જિલ્લાની નવસારી તાલુકા પંચાયતના ૫-ચોવીસી મતદાર વિભાગની સામાજીક અને શૈક્ષણિક રીતે પછાતવર્ગ બેઠક ભરવા માટે પેટા ચુંટણી યોજવા માટેનો તબકકાવાર કાર્યક્રમ ગુજરાત પંચાયત ચુંટણી નિયમો ૧૯૯૪ ના નિયમ ૭૦ અનુસાર તથા નિયમ ૯ ના પેટા નિયમ (૨) થી પ્રાપ્ત થયેલ સત્તાની રૂઈએ રાજય ચુંટણી પંચ નીચે જણાવ્યા મુજબ નકકી કરે છે.

		તારીખ	સમય	સ્થળ
(ક)	ઉમેદવારીપત્રો ભરવાની છેલ્લી તારીખ :	૨૭-૦૧-૨૦૦૩	૧૧-૦૦ કલાક થી ૧૫-૦૦ કલાક સુધી	ચૂંટણી અધિકારી નકકી કરે તે કચેરી ખાતે
(ખ)	ઉમેદવારીપત્રોની ચકાસણીની તારીખ અને સ્થળ :	૨૮-૦૧-૨૦૦૩	૧૧-૦૦ કલાકથી ચકાસણી પુરી થતાં સુધી	ચૂંટણી અધિકારીની કચેરી ખાતે
(ગ)	ઉમેદવારી પાછી ખેંચી લેવાની છેલ્લી તારીખ :	૩૦-૦૧-૨૦૦૩	૧૫-૦૦ કલાક સુધી	ચૂંટણી અધિકારી નકકી કરે તે કચેરી ખાતે
(ઘ)	આવશ્યક હોય તો મતદાનની તારીખ :	૧૬-૦૨-૨૦૦૩	–	–
(ચ)	મતદાનનો સમય :		સવારના ૮-૦૦ થી સાંજના ૧૭-૦૦ કલાક સુધી	
(છ)	મતદાનનું સ્થળ :	જિલ્લા ચુંટણી અધિકારીએ આખરી કરી જાહેર કરેલ મતદાન મથકો ઉપર		
(જ)	મતગણતરી માટેની તારીખ તથા સમય :	૧૯-૦૨-૨૦૦૩	સવારે ૯-૦૦ કલાકથી મતગણતરી પુરી થતાં સુધી	ચૂંટણી અધિકારી જાહેર કરે તે સ્થળે
(ઝ)	ચુંટણી પ્રક્રિયા પુરી થવા માટેની તારીખ :	૨૫-૦૨-૨૦૦૩		

રાજ્ય ચૂંટણી પંચના હુકમથી.

યુ. સી. રાણે)
સચિવ
રાજ્ય ચુંટણી પંચ
ગાંધીનગર.

INDEX

Extra No. 74

REGISTERED NO. G/GNR/2

©

सत्यमेव जयते

The Gujarat Government Gazette

EXTRAORDINARY

PUBLISHED BY AUTHORITY

VOL XLIV] TUES DAY, JANUARY 21, 2003 /MAGHA 1, 1924

Seperate paging is given to this Part in order that it may be filed as a Separate Compilation.

PART IV—C

Statutory Rules and Orders (other than those published in Parts I, I-A and I-L) made by Statutory Authorities other than the Government of Gujarat including those made by the Government of India, the High Court the Director of Municipalities, the Commissioner of Police, the Director of Prohibition and excise, the District Magistrates and the Election Commission, Election Tribunals, Returning Officers and other authorities, under the Election Commission.

ખેડા જિલ્લા કલેકટરની કચેરી,
નડીઆદ. તા.૧૬/૦૧/૨૦૦૩.

નં.ચટણ/ગ્રા.પં./વશી ૧૩૬૩

વંચાણે લીધુ ::–

૧. ગુ. પં. ચૂં. નિયમ – ૧૯૯૪ ના નિયમ – ૯(૨) અન્વયેનું કલેકટરશ્રી, ખેડા–નડીઆદનું ચૂંટણી જાહેરનામું નં. ચટણ / ગ્રા. પં. / વશી ૩૬૪ / ૨૦૦૩, તા.૧૫/૦૧/૨૦૦૩.

૨. ગુ. પં. અધિનિયમ – ૧૯૯૩ ની કલમ–૧૫ ની પેટા કલમ (૧) અન્વયે કલેકટરશ્રી, ખેડા–નડીઆદના ચૂંટણી જાહેરનામા નં. ચૂંટણી / ગ્રા. પં. વશી ૩૬૪ / ૨૦૦૩, તા.૧૫/૦૧/૨૦૦૩.

૩. તાલુકા વિકાસ અધિકારી, કપડવંજના પત્ર નં. વીપી / વશી ૯૫૮, તા.૧૩/૦૧/૨૦૦૩ તથા મામલતદારશ્રી, કપડવંજના પત્ર નં. ગ્રા.પં. / ચૂંટણી / વશી, તા.૧૩/૦૧/૨૦૦૩.

સુધારા આદેશ ::–

વંચાણ – ૧ અને ૨ ના ચૂંટણી જાહેરનામાથી કપડવંજ તાલુકાની કુલ–૭ (સાત) ગ્રામ પંચાયતની સામાન્ય / પેટા ચૂંટણી તા.૦૯/૦૨/૨૦૦૩ ના રોજ યોજવા જાહેરનામું બહાર પાડેલ છે. જેના અનુક્રમ નં. ૬ ઉપર વઘાસ ગ્રામ પંચાયતના વોર્ડ નં. ૩, ૪, ૫ અને ૬ ની પેટા

INDEX

ચૂંટણી યોજવા જાહેરાત કરેલ છે. આ જાહેરનામું એડવાન્સમાં તા.૧૩/૦૧/૨૦૦૩ ના રોજ રવાના કરેલ છે. આમુખ–૩ ના પત્રથી જણાવ્યા પ્રમાણે વઘાસ ગ્રામ પંચાયતના વોર્ડ નં. ૪, ૫ અને ૬ ના ચૂંટાયેલા સભ્યો સતત ગેર હાજર રહેતા હોવાથી તેઓને ગેરલાયક ઠરાવવાની કાર્યવાહી ચાલુ છે. જેથી વઘાસ ગ્રામ પંચાયતના વોર્ડ નં. ૪, ૫ અને ૬ ની હાલ તુરંત પેટા ચૂંટણી યોજવાની રહેતી નથી. તેવો અહેવાલ મળેલ છે.

સબબ, અત્રેના આમુખ–૧ અને ૨ ના જાહેરનામાના અ.નં. ૬ ઉપર દર્શાવેલ વઘાસ ગ્રા.પં.ના વોર્ડ નં.૪, ૫ અને ૬ ની પેટા ચૂંટણીનું જાહેરનામું પ્રાશ્ચ્યાતવર્તી અસરથી રદ કરવામાં આવે છે.

(સહી) અવાચ્ય,

કલેક્ટર અને
રાજય ચૂંટણી પંચના અધિકારી
ખેડા–નડીઆદ.

સરકારી મધ્યસ્થ મુદ્રણાલય, ગાંધીનગર.

EXTRA No. 75

REGISTERED No. G/GNR/

©

सत्यमेव जयते

The Gujarat Government Gazette

EXTRA ORDINARY

PUBLISHED BY AUTHORITY

Vol. XLIV] TUESDAY, JANUARY 21, 2003/MAGHA 1, 1924

Separate paging is given to this Part in order that it may be filed as a Separate Compilation.

PART IV-C

StatutoryRules and Orders (Other than those published in Part I, I-Aand I-L) madeby Statutary Authorities other than the Government of Gujarat including those made by the Government of India, the High Court, the Director of Municipallties, the Commissioner of Police, the Director of Probhition and excise, the District Magistrates and the Election Commission, Election Tribunals, Returning Officers and other authorities, under the Election Commission.

ANNEXURE-II 3

KANDLA PORT TRUST

Administrative Office
POST BOX NO. 50
GANDHIDHAM (KUTCH)

No. : GA/GN/1522/

Date : -07-2002.

Notification

In exercise of the powers conferred by Section 37 & 38 of Major Port Trust Act, 1963, the Board of Trustees of Port of Kandla, with the approval of the Commissioner of Customs, Kandla, hereby declare the following places at Port of Kandla as public landing place in addition to the landing places previously declared.

Name of The Port	Landing Place	Area	Limits
1	2	3	4
Kandla Port	Land Between North Gate & West Gate	660496 Sq. Mts. (66.05 Hectares)	North : Open Plots including M/s JMB plot Admeasuring 100 m X 91 m

INDEX

1	2	3	4
			South : Road leading to West gate no. 2. East : Existing cargo Jetty area. West : Road leading to West gate no. 2.

CAPT B. TEWARI,
Secretary,
Kandla Port Trust.

Government Central Press, Gandhinagar.

INDEX

Extra No. 77

REGISTERED NO. G/GNR/2

©

सत्यमेव जयते

The Gujarat Government Gazette

EXTRAORDINARY

PUBLISHED BY AUTHORITY

Vol. XLIV] WEDNESDAY, JANUARY 22, 2003/MAGHA 2, 1924

Separate paging is given to this Part in order that it may be filed as a Separate Compilation.

PART IV—C

Statutory Rules and Orders (other than those published in Parts I, I-A and I-L) made by Statutory Authorities other than the Government of Gujarat including those made by the Government of India, the High Court, the Director of Municipalities, the Commissioner of Police, the Director of Prohibition and excise, the District Magistrates and the Election Commission, Election Tribunals, Returning Officers and other authorities, under the Election Commission.

ક્રમાંક : રાચપ—ચટણ—સ્થા.સ્વ.૨૫—૧૨૦૦૩—ક.

રાજય ચૂંટણી પંચનું કાર્યાલય
બ્લોક નંબર : ૯, ૬ ઠો માળ
સરદાર પટેલ ભવન,
નવા સચિવાલય, ગાંધીનગર.
તારીખ : ૨૧ —૧—૨૦૦૩

આ દે શ

૧. લોકશાહી શાસન પદ્ધતિમાં સમયાંતરે જરૂરીયાત પ્રમાણે ચૂંટણી પ્રક્રિયા સંબંધી કાયદા/નિયમો સુધારી પ્રક્રિયા ન્યાયી અને પારદર્શક બનાવવામાં આવે છે. લોકસભા અને રાજય વિધાનસભાની ચૂંટણી સંબંધે લોક પ્રતિનિધિત્વ અધિનિયમ—૧૯૫૧ તથા ચૂંટણી સંચાલન નિયમો—૧૯૬૦ ની જોગવાઈઓ અનુસાર કેન્દ્રીય ચૂંટણી પંચે ચૂંટણી પ્રક્રિયાના દેખરેખ અને નિયંત્રણ બહોળા અનુભવ પરથી ગુજરાત રાજયની માહે ડીસેમ્બર—૨૦૦૨ માં યોજાયેલ સામાન્ય ચૂંટણીમાં મતદાન સમયે આદેશ ક્રમાંક:૩—૪—આઈડી—૨૦૦૨—જેએસ—(જીજે) તા. ૨૬—૧૧—૨૦૦૨ થી મતદારે મતદાન મથકે પોતાની ઓળખ પ્રસ્થાપિત કરવા ફોટો ઓળખપત્ર કે તેના વિકલ્પે, વૈકલ્પિક પુરાવો રજૂ કરવા નક્કી કરેલ હતું. મતદાન સમયે મતદાન મથકે પુરાવો રજૂ કરવાની બાબત આરંભીક તબક્કે હોવા છતાં પણ આ આદેશ પ્રમાણે મતદારોએ ઓળખપત્ર કે વૈકલ્પિક પુરાવો રજૂ કરી પોતાના મતાધિકારનો ઉપયોગ કરેલ હતો.

૨. રાજયમાં સ્થાનિક સ્વરાજયની સંસ્થાઓની ચૂંટણીને લગતા કાયદા/ નિયમોમાં સ્થાનિક સ્વરાજયની સંસ્થાઓની ચૂંટણી માટે રાજય ચૂંટણી પંચે મતદારોને ઓળખપત્ર આપવા કોઈ જોગવાઈ નથી. ગુજરાત પંચાયત અધિનિયમ —૧૯૯૩ ની કલમ—૨૮ની પેટા કલમ (૧) અને ગુજરાત નગરપાલિકા અધિનિયમ—૧૯૬૩ ની કલમ—૧૦ ની પેટા કલમ (૧) અનુસાર મતદારયાદીમાં નામનો સમાવેશ થયો હોય તે વ્યકિત મત આપવા હક્કદાર બને છે. ગુજરાત પંચાયત અધિનિયમ—૧૯૯૩ ની કલમ ૨૦ ની પેટા કલમ (૧). ગજરાત નગરપાલિકા અધિનિયમ—૧૯૬૩ ની કલમ—૯ ની પેટા

INDEX

કલમ (૨) તથા મુંબઈ પ્રોવિન્શિયલ મ્યુનિસિપલ કોર્પોરેશન અધિનિયમ-૧૯૪૯ની કલમ-૮ ની પેટા કલમ (૨) તથા ગુજરાત નગરપાલિકા (મતદારોની નોંધણી) નિયમો-૧૯૯૪ ના નિયમ-૪ પેટા નિયમ (૨) તથા મુંબઈ પ્રોવિન્શિયલ મ્યુનિસિપલ કોર્પોરેશન (મતદારોની નોંધણી) નિયમો-૧૯૯૪ ના નિયમ-૪ પેટા નિયમ (૨) અનુસાર સ્થાનિક સ્વરાજ્યની સંસ્થાઓના વોર્ડ / મતદાર મંડળની મતદારયાદી રાજ્ય વિધાનસભા મતદાર વિભાગોની મતદારયાદી પરથી તૈયાર કરવાની જોગવાઈ છે. આ જોગવાઈ પ્રમાણે રાજ્ય ચૂંટણી પંચ રાજ્યની સ્થાનિક સ્વરાજ્યની સંસ્થાઓની મતદારયાદીઓ તૈયાર કરી પ્રસિદ્ધ કરે છે. રાજ્ય વિધાનસભા મતદારયાદીઓમાં, કેન્દ્રીય ચૂંટણી પંચના તા. ૨૮-૮-૯૩ ના આદેશ, લોક પ્રતિનિધિત્વ અધિનિયમ-૧૯૬૧ની કલમ ૬૧ ની જોગવાઈ અનુસાર મતદારોની નોંધણી નિયમો ૧૯૬૧ ના નિયમ-૨૮ તથા ચૂંટણી સંચાલન નિયમો-૧૯૬૧ ના નિયમ ૩૫ તથા ૩૭ ની જોગવાઈઓ હેઠળ રાજ્યના મતદારોને આપવામાં આવેલ ફોટો ઓળખપત્રના નંબર નોંધવામાં આવેલા છે. સ્થાનિક સ્વરાજ્યની સંસ્થાઓની મતદારયાદીઓ વિધાનસભા મતદારયાદી પરથી તૈયાર કરવામાં આવતી હોઈ આ જ નંબરો સ્થાનિક સ્વરાજ્યની સંસ્થાઓની મતદારયાદીમાં નોંધવામાં આવેલા છે.

૩. મુંબઈ પ્રોવિન્શિયલ મ્યુનિસિપલ કોર્પોરેશન (ની ચૂંટણી કરવા બાબત) નિયમો-૧૯૯૪ ના નિયમ-૩૫ ક ના પેટા નિયમ (૩) તથા ગુજરાત નગરપાલિકા (ની ચૂંટણી કરવા બાબત) નિયમો ૧૯૯૪ ના નિયમ-૩૦ ક ના પેટા નિયમ (૩) ની જોગવાઈ પ્રમાણે મતદારે મતદાન મથકે પ્રમુખ અધિકારી કે તેમણે અધિકૃત કરેલ મતદાન અધિકારી સમક્ષ કેન્દ્રીય ચૂંટણી પંચે પુરૂં પાડેલ ઓળખપત્ર રજૂ કરવું જોઈશે તેવી જોગવાઈ છે. મતદાર જો ઓળખપત્ર રજૂ ન કરે તો તેને મતપત્ર ઈસ્યુ ન કરી શકાય જેથી મતદાર પોતાના મતાધિકારથી વંચીત રહી શકે. ગુજરાત પંચાયત ચૂંટણી નિયમો-૧૯૯૪ ના નિયમ-૩૭ માં આવી સ્પષ્ટ જોગવાઈ નથી પરંતુ મતદારની ઓળખની ખાત્રી કરવા સંબંધી જોગવાઈ છે. કેન્દ્રીય ચૂંટણી પંચ દ્વારા રાજ્યમાં મતદારોને ફોટો ઓળખપત્ર પુરાં પાડવામાં આવ્યાં છે અને હજુ પણ પુરાં પાડવાની કામગીરી ચાલુ છે. રાજ્યમાં કેટલાક મતદારોને ફોટો ઓળખપત્ર પુરાં પાડવાનાં બાકી હશે તેમજ કેટલાક મતદારો પુરૂં પાડેલ ઓળખપત્ર કેટલાક કારણોસર રજૂ કરી શકે તેમ નહી હોય તેવી સંભાવના પણ રહેલી છે. આથી સ્થાનિક સ્વરાજ્યની તમામ

ચૂંટણીઓની ચૂંટણી પ્રક્રિયામાં એકસૂત્રતા લાવવા સારૂ, તથા ખોટું નામ ધારણ કરી થતું મતદાન રોકવા સારૂ, ભારતના સંવિધાનના આર્ટીકલ ૨૪૩(ક) તથા ૨૪૩(વક) અનુસાર, રાજ્ય ચૂંટણી પંચ રાજ્યમાં યોજાનાર સ્થાનિક સ્વરાજ્યની તમામ સંસ્થાઓની ચૂંટણીઓમાં મતદારે મતદાન મથકે પ્રમુખ અધિકારી કે તેમણે અધિકૃત કરેલ મતદાન અધિકારી સમક્ષ, કેન્દ્રીય ચૂંટણી પંચે લોકસભા/વિધાનસભા ચૂંટણીમાં મતદાન મથકે પોતાની ઓળખ પ્રસ્થાપિત કરવા પુરૂં પાડેલ ફોટો ઓળખપત્ર રજૂ કરવા નક્કી કરે છે, તથા કેન્દ્રીય ચૂંટણી પંચ તરફથી ફોટો ઓળખપત્ર પુરૂં પાડવામાં આવેલ ન હોય કે પુરૂં પાડવામાં આવેલ હોય પરંતુ કાબુ બહારના કોઈ કારણોસર ઓળખપત્ર રજૂ કરી શકે તેમ ન હોય તેવા મતદાર પોતાના મતાધિકારથી વંચિત ન રહે તે હેતુથી મતદારોએ મતદાન મથકે પોતાની ઓળખ પ્રસ્થાપિત કરવા માટે, રાજ્ય ચૂંટણી પંચ ફોટો ઓળખપત્રના વિકલ્પે, નીચે જણાવેલ કોઈપણ વૈકલ્પિક પુરાવો રજૂ કરવા આથી નક્કી કરે છે.

૧. પાસપોર્ટ
૨. ડ્રાઈવીંગ લાયસન્સ
૩. ઈન્કમટેક્ષ (PAN) ઓળખકાર્ડ
૪. કેન્દ્ર/ રાજ્ય સરકાર/જાહેર સાહસો / સ્થાનિક સંસ્થાઓ અથવા અન્ય ખાનગી ઉદ્યોગ ગૃહો તરફથી તેઓના કર્મચારીઓને આપવામાં આવેલ ઓળખકાર્ડ.
૫. બેન્ક/કિસાન/પોસ્ટ ઓફિસની પાસબુક (ખાતા / હિસાબ તા. ૧૫ જાન્યુઆરી ૨૦૦૩ નાં રોજ અથવાં તે પહેલાં ખોલાવેલ હોવા જોઈશે.)
૬. તા. ૧૫ જાન્યુઆરી ૨૦૦૩ પહેલાં આપવામાં આવેલ રેશનકાર્ડ.
૭. અનુસૂચિત જાતિ/અનુસૂચિત આદિજાતિ / અન્ય પછાતવર્ગ (OBC) નું સક્ષમ અધિકારીનું પ્રમાણપત્ર.
૮. વિદ્યાર્થી ઓળખકાર્ડ.
૯. મિલકતના દસ્તાવેજો જેવા કે, પટ્ટા, રજીસ્ટર્ડ ડીડ વગેરે.
૧૦. હથિયારના લાયસન્સ.
૧૧. ટ્રાન્સપોર્ટ ઓથોરીટી તરફથી આપવામાં આવેલ કન્ડકટર લાયસન્સ.
૧૨. પેન્શન પ્રમાણપત્રો જેવા કે, માજી સૈનિકોની પેન્શન બુક / પેન્શન પેમેન્ટ ઓર્ડર.
૧૩. માજી સૈનિકની વિધવાઓ / આશ્રિતોના પ્રમાણપત્ર.
૧૪. રેલ્વે/ બસના પાસ.
૧૫. વિકલાંગ પ્રમાણપત્ર.
૧૬. સ્વાતંત્ર્ય સૈનિકના ઓળખકાર્ડ.
૧૭. સરકાર તરફથી આપવામાં આવેલ ડોમીસાઈલ પ્રમાણપત્ર.
૧૮. ઓળખપત્રો / સ્લમ કલીઅરન્સ બોર્ડ તરફથી તા. ૧૫ જાન્યુઆરી ૨૦૦૩ સુધી આપવામાં આવેલ ઘર ફાળવણી પત્રો. (Allotment Letters)

INDEX

૧૯. તલાટી કમ મંત્રીએ આપેલ રહેઠાણનું પુરાવાનું પ્રમાણપત્ર જેમાં નગરપાલિકા/ નગરપંચાયતના મુખ્ય અધિકારી, મહાનગરપાલિકાના કમિશ્નર/નાયબ મ્યુનિસિપલ કમિશ્નર અથવા તાલુકા મામલતદારની સામી સહી હોવી જોઈશે.
૨૦. વીમા પોલીસી
૨૧. રાહત કેમ્પ (Relief Camp) ના કાર્ડ.
૨૨. નોંધાયેલ (રજીસ્ટર્ડ) કો.ઓ.દૂધ મંડળી તરફથી તેમના સભ્યને આપવામાં આવેલ પાસબુક.
૨૩. નાના અને સીમાંત ખેડૂતોને સમક્ષ અધિકારીએ આપેલ પ્રમાણપત્ર.
૨૪. મજૂરોને સરકારી મજૂર અધિકારી તરફથી આપવામાં આવેલ પ્રમાણપત્ર.

૪. જે મતદારને કેન્દ્રીય ચૂંટણી પંચે ફોટો ઓળખપત્ર પુરૂં પાડેલ છે તે મતદાર પણ ઉપરોક્ત વૈકલ્પિક પુરાવો રજૂ કરી શકશે. ઉપરોક્ત પુરાવા પૈકી કોઈ એક પુરાવો કુટુંબના કોઈ એક મતદાર રજૂ કરશે કે કોઈ એક મતદાર માટે રજૂ થશે તો તે કુટુંબના અન્ય મતદાર માટે પણ અધિકૃત પુરાવો ગણી શકાશે.

આદેશથી,

યુ. સી. રાણે,
સચિવ
રાજ્ય ચૂંટણી પંચ,
ગાંધીનગર.

સરકારી મધ્યસ્થ મુદ્રણાલય, ગાંધીનગર.

INDEX

Extra No. 78

REGISTERED NO. G/GNR/2

सत्यमेव जयते

The Gujarat Government Gazette

EXTRAORDINARY

PUBLISHED BY AUTHORITY

Vol. XLIV] WEDNESDAY, JANUARY 22, 2003/MAGHA 2, 1924

Separate paging is given to this Part in order that it may be filed as a Separate Compilation.

PART IV—C

Statutory Rules and Orders (other than those published in Parts I, I-A and I-L) made by Statutory Authorities other than the Government of Gujarat including those made by the Government of India, the High Court, the Director of Municipalities, the Commissioner of Police, the Director of Prohibition and excise, the District Magistrates and the Election Commission, Election Tribunals, Returning Officers and other authorities, under the Election Commission.

રાજ્ય ચૂંટણી પંચનું કાર્યાલય
બ્લોક નંબર : ૯, ૬ ઠ્ઠો માળ
સરદાર પટેલ ભવન,
નવા સચિવાલય,ગાંધીનગર.
તારીખ :૨૨–૧–૨૦૦૩

ક્રમાંક : ચટણ–મનપ–મતય(૧)–૧૨૦૦૩–ક

વંચાણે લીધું :– (૧) રાજ્ય ચૂંટણી પંચનો પરિપત્ર ક્રમાંક : રાચપ–ચટણ–મનપા–પીડીઈ–૨૦૦૨–નપ–મતય–૧–ક, તા. ૨૪–૫–૨૦૦૨.

(૨) રાજ્ય ચૂંટણી પંચના પરિપત્ર ક્રમાંક : રાચપ–ચટણ–મનપા–પીડીઈ–૨૦૦૨–નપ–મતય–૧–ક, તા. ૩–૧૦–૨૦૦૨.

(૩) રાજ્ય ચૂંટણી પંચનો તા. ૨૫–૧૦–૨૦૦૨નો આદેશ ક્રમાંક:રાચપ–ચટણ–મનપા–પીડીઈ–૨૦૦૨–નપ–મતય–૧–ક

(૪) રાજ્ય ચૂંટણી પંચનો આદેશ ક્રમાંક:ચટણ–મનપ–મતય(૧)–૧૧૨૦૦૨–ક, તા. ૨૮–૧૧–૨૦૦૨

(૫) રાજ્ય ચૂંટણી પંચનો આદેશ ક્રમાંક:રાચપ–ચટણ–મનપા–મતય–૬–૨૦૦૨–ક, તા. ૨૧–૧૨–૨૦૦૨

(૬) રાજ્ય ચૂંટણી પંચનો આદેશ ક્રમાંક:ચટણ–મનપા– મતય(૧)–૧૧૨૦૦૨–ક. તા. ૪–૧–૨૦૦૩

આ દે શ :

રાજ્ય ચૂંટણી પંચે આમુખ (૩) ના આદેશથી ૧–૧–૨૦૦૨ ની લાયકાતની તારીખના સંદર્ભમાં રાજ્યની અમદાવાદ મહાનગરપાલિકાની મતદારયાદી પ્રસિદ્ધ કરવા માટેનો કાર્યક્રમ જાહેર કરેલ હતો. રાજ્ય ચૂંટણી પંચે વંચાણે

INDEX

EXTRA NO.79 REGISTERED No. G/GNR/2

©

सत्यमेव जयते

The Gujarat Government Gazette

EXTRA ORDINARY

PUBLISHED BY AUTHORITY

Vol. XLIV] **TUESDAY, JANUARY 28, 2003/MAGHA 8, 1924**

Separate paging is given to this Part in order that it may be filed as a Separate Compilation.

PART IV-C

Statury Rule and Orders (Other than those published in Part I, I-A and I-L) madeby Statutory Authorities other than the Government of Gujarat including those made by the Government of India, the High Court, the Director of Municipalities, the Commissioner of Police, the Director of Prohibition and excise, the Direct Magistrates and the Election Commission, Election Tribunals, Returning Officers and other authorities, under the the Election Commission.Acts.

GUJARAT INDUSTRIAL DEVELOPMENT CORPORATION REGULATION

Udyog Bhavan, GH Marg, Sector 11, Gandhinagar.
Dated the 21st January, 2003.

GUJARAT INDUSTRIAL DEVELOPMENT ACT, 1962

No. GIDC/ALT:LAW:AMD:3 (v) :– In exercise of the powers conferred by sub-Section-(1) of Section 54 of the GUJARAT INDUSTRIAL DEVELOPMENT ACT, 1962 read with section 32 thereof, the Gujarat Industrial Development Corporation with the previous approval of the Government of Gujarat hereby makes the following Regulations further to amend the Regulations dealing with the Disposal of Lands Vesting in the Gujarat Industrial Development Corporation as follows :

1. These Regulations shall be called the Regulations dealing with the Disposal of Lands vesting in the Gujarat Industrial Development Corporation (Amendment) Regulations, 2003.
2. These Regulations shall come into force at once.
3 In the Regulations dealing with the disposal of land Vesting in Gujarat Industrial Development Corporation, 1967 (hereinafter referred to as "the said regulations") in Regulation 4 for the figurs and words "500 Rupees" following shall be substituted "Rs.1000/- for 1 to 10,000 sq.mtrs., Rs. 5000/- for 10,001 to 50,000 sq.mtrs. and Rs. 10,000/- for 50.001 sq.mtrs. and above".
4. In the said regulations :in Regulation 6,-
   (a) In sub-regulation (1), the words, "and submit the same alongwith the deposit amount as intimated from time to time by the M.D.", shall be deleted;
   (b) in sub-regulation (2), clause (a), (b), (d) and (e) shall be deleted.
5. In the said regulations, in regulation 7 :-

(a) in sub-regulation (1) the words, "and the deposit amount" shall be deleted;
(b) Sub-regulation (2) shall be deleted.

6. In the said regulations, in regulation 8, sub-regulation (2) shall be deleted.

By order of the Gujarat Industrial Development Corporation,

D. K. SIKRI,
Vice Chairman & Managing Director.

---

*These Regulations were lastly amended by Government Notification No. GIDC:ALT : LAW/AMD:3(iv) dtd. 2-3-1995 published in GGG part IV C dated 4-5-1995 at page No. 200 to 201.

ગુજરાત ઔદ્યોગિક વિકાસ નિગમ

વિનિયમ

ઉદ્યોગ ભવન, ઘ-માર્ગ, સેક્ટર-૧૧, ગાંધીનગર

તારીખ : ૨૧મી જાન્યુઆરી-૨૦૦૩

ગુજરાત ઔદ્યોગિક વિકાસ અધિનિયમ, ૧૯૬૨.

ક્રમાંક:જીઆઈડીસી-એએલટી-એલએડબલ્યુ-એએમડી : ૩(૫) :- ગુજરાત ઔદ્યોગિક વિકાસ અધિનિયમ, ૧૯૬૨ની કલમ-૩૨ સાથે વાંચતા કલમ-૫૪ની પેટા કલમ (૧)થી આપવામાં આવેલ સત્તાની રૂએ, ગુજરાત ઔદ્યોગિક વિકાસ નિગમ, ગુજરાત સરકારની પૂર્વ મંજુરી મેળવીને ગુજરાત ઔદ્યોગિક વિકાસ નિગમને પ્રાપ્ત થયેલી જમીનોના નિકાલ કરવાને લગતા વિનિયમોમાં નીચે પ્રમાણે સુધારો કરે છે.

૧. આ વિનિયમો, ગુજરાત ઔદ્યોગિક વિકાસ નિગમને પ્રાપ્ત થયેલી જમીનોના નિકાલ કરવાને લગતા (સુધારા) વિનિયમો, ૨૦૦૩ કહેવાશે.

૨. આ વિનિયમો તાત્કાલિક અમલમાં આવશે.

૩. ગુજરાત ઔદ્યોગિક વિકાસ નિગમને પ્રાપ્ત થયેલ જમીનોના નિકાલ કરવાને લગતા વિનિયમો ૧૯૬૭માં (જેને હવે પછી "સદરહુ વિનિયમો" તરીકે ઉલ્લેખ કરવામાં આવશે.) વિનિયમ : જમા આંકડા અને શબ્દો "૫૦૦ રૂપિયા"ને બદલે નીચે મુજબ દાખલ કરવામાં આવે છે.

"૧થી ૧૦,૦૦૦ ચો.મી. માટે રૂા. ૧૦૦૦/, ૧૦,૦૦૧ થી ૫૦,૦૦૦ ચો.મી. માટે રૂા. ૫૦૦૦/ અને રૂા. ૫૦,૦૦૧ અને તેથી વધુ માટે રૂા. ૧૦,૦૦૦/-"

૪. સદરહુ વિનિયમોના વિનિયમ ૬માં,—

(અ) પેટા-વિનિયમ (૧)માં "અને વહીવટી સંચાલક દ્વારા વખતો વખત જણાવ્યા મુજબ અનામતની રકમ સાથે તે રજુ કરવી" એ શબ્દો રદ કરવામાં આવે છે.

(બ) પેટા વિનિયમ (૨)માં (એ), (બી), (ડી), અને (ઈ)ની શરતો રદ કરવામાં આવે છે.

૫. સદરહુ વિનિયમોમાં, વિનિયમ ૭માં,-

(અ)ના પેટા વિનિયમ (૧) માં "અને અનામતની રકમ" એ શબ્દો રદ કરવામાં આવે છે.

(બ) પેટા વિનિયમ (૨) રદ કરવામાં આવે છે.

૬. સદરહુ વિનિયમોમાં, વિનિયમ ૮ માં પેટા વિનિયમ (૨) રદ કરવામાં આવે છે.

ગુજરાત ઔદ્યોગિક વિકાસ નિગમના હુકમથી,

ડી. કે. સીક્રી,
ઉપાધ્યક્ષ અને વહીવટી સંચાલક.

આ વિનિયમો છેલ્લા સરકારી જાહેરનામા નંબર: જીઆઈડીસી/એએલટી/એલએડબલ્યુ/એએમડી/૩ (૪) તા:૨-૩-૧૯૯૫થી સુધારવામાં આવેલ જે ગુજરાત સરકારના તા: ૪-૫-૧૯૯૫ના રાજપત્ર ભાગ-૪-કમાં પાના નંબર: ૨૦૦ થી ૨૦૧ ઉપર પ્રસિદ્ધ કરવામાં આવેલ.

INDEX

GUJARAT INDUSTRIAL DEVELOPMENT CORPORATION
REGULATION

Udyog Bhavan, GH Margh, Sector 11, Gandhinagar.
Dated the 21st January, 2003.

GUJARAT INDUSTRIAL DEVELOPMENT ACT, 1962.

No. GIDC/ALT:LAW:AMD:2 (iv) :– In exercise of the powers conferred by sub-Section-(1) of Section 54 of the GUJARAT INDUSTRIAL DEVELOPMENT ACT, 1962, the Gujarat Industrial Development Corporation with the previous approval of the State Government hereby makes the following Regulations further to amend the Disposal of Property Regulations, 1967 as follows namely :-

1. These Regulations may be called the Disposal of Property (Amendment) Regulations, 2003.
2. These Regulations shall come into force at once.
3. In the Disposal of Property Regulations, 1967 (hereinafter referred to as "the said regulations") in Regulation 9, for the letters and figures "Rs.500/-" the words "two thousand rupees" shall be substituted.
4. In the said regulations, in regulation 9A clauses (1) to (5) shall be deleted.

By order of the Gujarat Industrial Development Corporation,

D. K. SIKRI,
Vice Chairman & Managing Director.

The Regulations were lastly amended by Notification No. GIDC:ALT : LAW/AMD:2(1) dtd. 21st February, 1995 published in GGG part IV-C dated 4-5-1995 at page No. 199 to 200.

ગુજરાત ઔદ્યોગિક વિકાસ નિગમ
વિનિયમ

ઉદ્યોગ ભવન, ઘ-માર્ગ, સેક્ટર-૧૧, ગાંધીનગર.
તારીખ : ૨૧મી જાન્યુઆરી, ૨૦૦૩.

ગુજરાત ઔદ્યોગિક વિકાસ અધિનિયમ, ૧૯૬૨.

ક્રમાંક:જીઆઈડીસી-એએલટી-એલએડબલ્યુ-એએમડી-૨(૪) :- ગુજરાત ઔદ્યોગિક વિકાસ અધિનિયમ, ૧૯૬૨ની કલમ-૫૪ ની પેટા કલમ (૧)થી આપવામાં આવેલ સત્તાની રૂએ, ગુજરાત ઔદ્યોગિક વિકાસ નિગમે, રાજ્ય સરકારની પૂર્વ મંજુરી મેળવીને મિલકત નિકાલના વિનિયમો, ૧૯૬૭માં સુધારા કરવા નીચે મુજબના વિનિયમો બનાવેલ છે.

૧. આ વિનિયમો, મિલકત નિકાલ (સુધારા) વિનિયમો, ૨૦૦૩ કહેવાશે.

૨. આ વિનિયમો તાત્કાલિક અમલમાં આવશે.

૩. મિલકત નિકાલ વિનિયમો, ૧૯૬૭ (જેને હવે પછી "સદરહુ વિનિયમો" તરીકે ઉલ્લેખ કરવામાં આવશે.) માં વિનિયમ ૯ માં, શબ્દો અને આંકડા "રૂા. ૫૦૦/- "ને બદલે, "બે હજાર રૂપિયા" એ શબ્દો દાખલ કરવામાં આવે છે.

INDEX

૪. સદરહુ વિનિયમોમાં, વિનિયમ ૯ એ-ની શરતો(૧) થી (૫) રદ કરવામાં આવે છે.

ગુજરાત ઔદ્યોગિક વિકાસ નિગમના હુકમથી,

ડી. કે. સીક્રી,

ઉપાધ્યક્ષ અને વહીવટી સંચાલક.

આ વિનિયમો છેલ્લા જાહેરનામા નંબરઃ જીઆઈડીસી/એએલટી/એલએડબલ્યુ/એએમડી/૨ (૧) તાઃ૨૧-૨-૧૯૯૫થી સુધારવામાં આવેલ કે જે તાઃ ૪-૫-૧૯૯૫ના ગુજરાત સરકારના રાજપત્રના વિભાગ-૪-કમાં પાના નંબરઃ ૧૯૯ થી ૨૦૦ ઉપર પ્રસિદ્ધ કરવામાં આવેલ.

સરકારી મધ્યસ્થ મુદ્રણાલય, ગાંધીનગર.

INDEX

Extra No. 80 REGISTERED NO. G/GNR/2

©

सत्यमेव जयते

The Gujarat Government Gazette

EXTRAORDINARY

PUBLISHED BY AUTHORITY

Vol. XLIV] TUESDAY, JANUARY 28, 2003/MAGHA 8, 1924

Separate paging is given to this Part in order that it may be filed as a Separate Compilation.

PART IV—C

Statutory Rules and Orders (other than those published in Parts I, I-A and I-L) made by Statutory Authorities other than the Government of Gujarat including those made by the Government of India, the High Court, the Director of Municipalities, the Commissioner of Police, the Director of Prohibition and excise, the District Magistrates and the Election Commission, Election Tribunals, Returning Officers and other authorities, under the Election Commission.

ક્રમાંક: ચટણ–નપલ–ચઅન–૮–૧૨૦૦૩–ક

રાજ્ય ચૂંટણી પંચનું કાર્યાલય,
બ્લોક નં. ૯, ૬ ઠ્ઠો માળ,
સરદાર પટેલ ભવન,
ગાંધીનગર.
તા. ૨૭–૧–૨૦૦૩

વંચાણે લીધા: (૧)ગુજરાત નગરપાલિકા(ની ચૂંટણી કરવા) બાબતના નિયમો–૧૯૯૪
(૨)કલેક્ટર અને જિલ્લા મ્યુનિસિપલ ચૂંટણી અધિકારીશ્રી વલસાડના પત્રક્રમાંક–એસીબી–નગરપાલિકા–ચૂંટણી–૨૦૦૩ તા.૨૩–૧–૨૦૦૩

આદેશ:–

આમુખ–૨માં જણાવેલ પત્રથી જિલ્લા મ્યુનિસિપલ ચૂંટણી અધિકારી અને કલેક્ટરશ્રી વલસાડએ પારડી નગરપંચાયતની સામાન્ય ચૂંટણી માટે મતગણતરીના હેતુ માટે વધારાના મદદનીશ ચૂંટણી અધિકારી તરીકે ચીટનીશ ટુ કલેક્ટર વલસાડને નિયુક્ત કરવા જણાવેલ છે.

આમુખ–૧ના નિયમ–૪ અનુસાર મદદનીશ ચૂંટણી અધિકારી તરીકે નિમણુંક આપવાનાં અધિકાર અત્રેને સુપ્રત થયેલ છે.

સબબ પારડી નગરપંચાયતની સામાન્ય ચૂંટણી માટે ફક્ત મતગણતરીના હેતુ માટે વધારાના મદદનીશ ચૂંટણી અધિકારી તરીકે ચીટનીશ ટુ કલેક્ટર વલસાડને નિયુક્ત કરવા આદેશ કરવામાં આવે છે.

રાજ્ય ચૂંટણી પંચના હુકમથી

યુ.સી.રાણે
સચિવ,
રાજ્ય ચૂંટણી પંચ
ગાંધીનગર.

સરકારી મધ્યસ્થ મુદ્રણાલય, ગાંધીનગર.

INDEX

Extra No. 81

REGISTERED NO. G/GNR/2

©

सत्यमेव जयते

The Gujarat Government Gazette

EXTRAORDINARY

PUBLISHED BY AUTHORITY

Vol. XLIV] TUESDAY, JANUARY 28, 2003/MAGHA 8, 1924

Separate paging is given to this Part in order that it may be filed as a Separate Compilation.

PART IV—C

Statutory Rules and Orders (other than those published in Parts I, I-A and I-L) made by Statutory Authorities other than the Government of Gujarat including those made by the Government of India, the High Court, the Director of Municipalities, the Commissioner of Police, the Director of Prohibition and excise, the District Magistrates and the Election Commission, Election Tribunals, Returning Officers and other authorities, under the Election Commission.

રાજ્ય ચૂંટણી પંચનું કાર્યાલય
બ્લોક નંબર : ૯, ૬ ઠ્ઠો માળ
સરદાર પટેલ ભવન,
નવા સચિવાલય,ગાંધીનગર.
તારીખ :૨૭–૧–૨૦૦૩

ક્રમાંક : ચટણ–મનપ–મતય–૧(૨)–૧૨૦૦૩–ક

વંચાણે લીધું :– (૧) રાજ્ય ચૂંટણી પંચનો પરિપત્ર ક્રમાંક : રાચપ–ચટણ–મનપા–પીડીઈ–૨૦૦૨–નપ–મતય–૧–ક, તા. ૨૪–૫–૨૦૦૨.

(૨) રાજ્ય ચૂંટણી પંચના પરિપત્ર ક્રમાંક : રાચપ–ચટણ–મનપા–પીડીઈ–૨૦૦૨–નપ–મતય–૧–ક, તા. ૩–૧૦–૨૦૦૨.

(૩) રાજ્ય ચૂંટણી પંચનો તા. ૨૫–૧૦–૨૦૦૨નો આદેશ ક્રમાંક:રાચપ–ચટણ–મનપા–પીડીઈ–૨૦૦૨–નપ–મતય–૧–ક

(૪) રાજ્ય ચૂંટણી પંચનો તા. ૧૩–૧૧–૨૦૦૨નો આદેશ ક્રમાંક: ચટણ–મનપ–મતય(૧)- ૧૧૨૦૦૨–ક

(૫) રાજ્ય ચૂંટણી પંચનો આદેશ ક્રમાંક:રાચપ–ચટણ–મનપા–મતય–૬–૨૦૦૨–ક, તા. ૨૧–૧૨–૨૦૦૨

<u>આ દે શ :</u>

રાજ્ય ચૂંટણી પંચે આમુખ (૩) ના આદેશથી ૧–૧–૨૦૦૨ ની લાયકાતની તારીખના સંદર્ભમાં રાજ્યની રાજકોટ મહાનગરપાલિકાની મતદારયાદી પ્રસિદ્ધ કરવા માટેનો કાર્યક્રમ જાહેર કરેલ હતો. અને ત્યારબાદ વંચાણે લીધેલ ક્રમ–૪ તથા ૫ ના આદેશથી રાજકોટ મહાનગરપાલિકાની તા. ૧–૧–૨૦૦૨ની સ્થિતિની મતદારયાદી પ્રસિદ્ધ કરવા સુધારેલ કાર્યક્રમ આપેલ હતો. રાજ્ય વિધાનસભા મતદાર વિભાગોની તા. ૧–૧–૨૦૦૨ની સ્થિતિની મતદારયાદીમાં

INDEX

સમાવેશ નહી થયેલ મતદારો જેઓના નામો મહાનગરપાલિકાની તા. ૧-૧-૨૦૦૧ ની સ્થિતિની આખરી પ્રસિદ્ધ થયેલ મતદારયાદીમાં હતા અને હાલ મહાનગરપાલિકાની હદમાં રહે છે, તેવા મતદારોનાં નામ તા. ૧-૧-૨૦૦૨ની આખરી પ્રસિદ્ધ થનાર મતદાર યાદીમાં પુરવણી નં.૨ માં સમાવેશ કરવા રાજ્ય ચૂંટણી પંચે વંચાણે લીધેલ ક્રમ-૫ થી કરેલ આદેશ પ્રમાણે રાજકોટ મહાનગરપાલિકાની તા. ૧-૧-૨૦૦૨ ની સ્થિતિએ તૈયાર કરી આખરી પ્રસિદ્ધ કરવાની મતદારયાદીની થયેલ કામગીરીની સમીક્ષા કરી રાજકોટ મહાનગરપાલિકાના મતદારયાદીની તા.૯-૧-૨૦૦૩ના રોજ આખરી પ્રસિદ્ધ કરવા વંચાણે લીધેલ ક્રમ (૫) ના તા. ૨૧-૧૨-૨૦૦૨ ના આદેશથી નક્કી કરેલ હતું, પરંતુ ડેપ્યુટી કમિશ્નરશ્રી, રાજકોટ મહાનગરપાલિકાની તા. ૨૩-૧-૨૦૦૩ની દરખાસ્ત પરત્વે પંચે પુનઃ વિચારણા કરીને વંચાણે લીધેલ (૫) મુજબના કાર્યક્રમમાં ફેરફાર કરી રાજ્ય ચૂંટણી પંચ હવે પછીના તબક્કા માટે નીચે પ્રમાણે કાર્યક્રમ જારી કરે છે.

અ.નં.	વિગત	કાર્યક્રમ
૧.	નિયમ-૭(૧) અન્વયે હસ્તલિખિત / કોમ્પ્યુટરાઈઝડ વોર્ડવાર વિભાગવાર મતદારયાદીઓની આખરી પ્રસિદ્ધિની તારીખ	૧૫-૦૨-૨૦૦૩

મહાનગરપાલિકા રાજકોટની તા. ૧-૧-૨૦૦૨ની સ્થિતિની મતદારયાદી માટે મતદાર નોંધણી અધિકારીએ તા. ૧૫-૨-૨૦૦૩ ના રોજ નમુના નં. ૬ ની નોટિસ બે દૈનિક વર્તમાનપત્રોમાં પ્રસિદ્ધ કરવાની રહેશે.

શહેર ચૂંટણી અધિકારી અને કલેકટરશ્રીએ આ આદેશ અનુસાર મહાનગરપાલિકાના મતદાર નોંધણી અધિકારી અને મ્યુનિસિપલ કમિશ્નરશ્રીને કાર્યવાહી કરવા જણાવવાનું રહેશે અને તેઓને આ આદેશની નકલ પણ મોકલવાની રહેશે.

આદેશથી,

યુ. સી. રાણે,
સચિવ,
રાજ્ય ચૂંટણી પંચ,
ગાંધીનગર.

સરકારી મધ્યસ્થ મુદ્રણાલય, ગાંધીનગર.

INDEX

Extra No. 82

REGISTERED NO. G/GNR/2

©

सत्यमेव जयते

The Gujarat Government Gazette

EXTRAORDINARY

PUBLISHED BY AUTHORITY

Vol. XLIV] FRIDAY, JANUARY 31, 2003/MAGHA 11, 1924

Separate paging is given to this Part in order that it may be filed as a Separate Compilation.

PART IV—C

Statutory Rules and Orders (other than those published in Parts I, I-A and I-L) made by Statutory Authorities other than the Government of Gujarat including those made by the Government of India, the High Court, the Director of Municipalities, the Commissioner of Police, the Director of Prohibition and excise, the District Magistrates and the Election Commission, Election Tribunals, Returning Officers and other authorities, under the Election Commission.

ELECTION COMMISSION OF INDIA

Nirvachan Sadan,
Ashoka Road,
New Delhi – 110001

No.56/2003/Jud-III

Dated : 22nd January, 2003
2 Magha, 1924 (Saka)

NOTIFICATION

1 WHEREAS, the Election Commission has decided to update its notification No. 56/2002/Jud.III, dated 10th January, 2002 specifying the names of recognised National and State Parties, registered-unrecognised parties and the list of free symbols, issued in pursuance of paragraph 17 of the Election Symbols (Reservation and Allotment) Order, 1968, as amended from time to time;

NOW, THEREFORE, in pursuance of paragraph 17 of the Election Symbols (Reservation and Allotment) Order, 1968, and in supersession of its aforesaid principal notification No. 56/2002/Jud.III, dated 10th January, 2002, published in the Gazette of India, Extra-Ordinary, Part-II, Section-3, Sub-Section (iii), and as amended from time to time, the Election Commission hereby specifies, -

(a) In Table I, the National Parties and the Symbols respectively reserved for them;

(b) In Table II, the State parties, the State or States in which they are State parties and the Symbols respectively reserved for them in such State or States;

(c) In Table III, the registered-unrecognized political parties and postal address of their Headquarter; and

(d) In Table IV, the free symbols.

TABLE – I
NATIONAL PARTIES

Sl. No. National Parties	Symbol reserved	Address
1. 2.	3.	4.
1.Bahujan Samaj Party	Elephant [In all States/U.T.s except in the States of Assam and Sikkim, where its candidates will have to choose another symbol from out of the list of free symbols specified by the Commission]	12, Gurudwara Rakabganj Road, New Delhi -110001.
2.Bharatiya Janata Party	Lotus	11, Ashoka Road, New Delhi – 110001
3.Communist Party of India	Ears of Corn and Sickle	Ajoy Bhawan, Kotla Marg, New Delhi – 110002
4.Communist Party of India (Marxist)	Hammer, Sickle and Star	A.K.Gopalan Bhawan, 27-29, Bhai Vir Singh Marg (Gole Market), New Delhi - 110001
5.Indian National Congress	Hand	24,Akbar Road, New Delhi – 110011
6. Nationalist Congress Party	Clock	10, Bishambhar Das Marg, New Delhi-110001.

INDEX

TABLE – II

STATE PARTIES

Sl. No.	Name of the State/Union Territory	Name of the State Party	Symbol Reserved	Address
1.	2.	3.	4.	5.
1.	Andhra Pradesh	Telugu Desam	Bicycle	Telugu Desam Party Office, N.T.R. Bhavan, Road No.2, Banjara Hills, Hyderabad-500033. (Andhra Pradesh)
2.	Arunachal Pradesh	Arunachal Congress	Two Daos Intersecting	G-Extention, Naharlagun, (Arunachal Pradesh)
3.	Assam	1. Assom Gana Parishad	Elephant	Head Office:- Gopinath Bordoloi Road, Guwahati- 781001 (Assam.)
		2. Communist Party of India (Marxist Leninist) (Liberation)	Flag with three Stars	U-90, Shakarpur, Delhi-110092.
4.	Bihar	1. Jharkhand Mukti Morcha	Bow & Arrow	Bariatu Road, Ranchi-834008 (Bihar).
		2. Rashtriya Janata Dal	Hurricane Lamp	13, V. P. House, Rafi Marg, New Delhi-110001.
		3. Samata Party	Flaming Torch	220, Vitthalbhai Patel House, Rafi Marg, New Delhi – 110001.

INDEX

Sl. No.	Name of the State/Union Territory	Name of the State Party	Symbol Reserved	Address
1.	2.	3.	4.	5.
		4. Janata Dal (United)	Arrow	7, Jantar Mantar Road, New Delhi-110001.
5.	Goa	1. Maharashtrawadi Gomantak	Lion	Vikas 'A' Building, 3rd Floor, Near Pharmacy College, 18th June Road, Panaji-403001 (Goa)
		2. United Goans Democratic Party	Two Leaves	1st Floor, Casa Dos Aliados, Behind Gomat Vidya Niketan, Absde Faria Road, Margao, Goa-403601.
6.	Haryana	Indian National Lok Dal	Spectacles	100, Lodhi Estate, New Delhi.
7.	Himachal Pradesh	Himachal Vikas Congress	Telephone	Samkhetar Bazar, Mandi-175001 (Himachal Pradesh).
8.	Jammu & Kashmir	1. Jammu & Kashmir National Conference	Plough	(i) Sher-e-Kashmir Bhavan, Residency Road, Jammu (Jammu & Kashmir) (ii) Nawai Subh Complex, Zero Bridge, Srinagar (Jammu & Kashmir).
		2. Jammu & Kashmir National Panthers Party	Bicycle	17, V.P. House, Rafi Marg, New Delhi-110001.

INDEX

Sl. No.	Name of the State/Union Territory	Name of the State Party	Symbol Reserved	Address
1.	2.	3.	4.	5.
		3. Jammu & Kashmir Peoples Democratic Party	To be notified later	Nowgam Bye-Pass, Srinagar (J & K).
9.	Jharkhand	1. Jharkhand Mukti Morcha	Bow & Arrow	Bariatu Road, Ranchi-834008 (Bihar).
		2. Rashtriya Janata Dal	Hurricane Lamp	13, V. P. House, Rafi Marg, New Delhi-110001.
		3. Samata Party	Flaming Torch	220, Vitthalbhai Patel House, Rafi Marg, New Delhi – 110001.
		4. Janata Dal (United)	Arrow	7, Jantar Mantar Road, New Delhi-110001.
10.	Karnataka	1. Janata Dal (Secular)	A Lady Farmer carring Paddy on her head	5, Safdarjung Lane, New Delhi – 110003.
		2. Janata Dal (United)	Arrow	7, Jantar Mantar Road, New Delhi – 110001.
11.	Kerala	1. Kerala Congress	Bicycle	State Committee Office, Near Star Theatre Junction, Kottayam South (Kerala)
		2. Kerala Congress (M)	Two Leaves	State Committee Office, Near Fire Station, Kottayam (Kerala)

INDEX

Sl. No.	Name of the State/Union Territory	Name of the State Party	Symbol Reserved	Address
1.	2.	3.	4.	5.
		3. Muslim League Kerala State Committee	Ladder	Kerala State Committee, League House, Red Cross Road, Calicut-32 (Kerala)
		4. Janadhipathya Samrakshana Samithi	Bus	Janadhipathiya Samrekshna Samiti, Kerala State Committee Office, Iron Bridge P.O., Alleppey-688011, Kerala.
12.	Maharashtra	Shivsena	Bow and Arrow	Shivsena Bhavan,Gadkari Chowk, Dadar, Mumbai-400028 (Maharashtra)
13.	Manipur	1. Federal Party of Manipur	Rising Sun	Soram Leirak, Naga Mapal, Imphal-795001 (Manipur)
		2. Manipur People's Party	Bicycle	People's Road, Imphal-795001 (Manipur)
		3. Manipur State Congress Party	Cultivator Cutting Crop	Keishampat (Opposite Raj Bhawan), Imphal-795001, (Manipur).
		4. Samata Party	Flaming Torch	220,Vitthalbhai Patel House, Rafi Marg, New Delhi – 110001.
14.	Meghalaya	1.Hill State People's Democratic Party	Lion	Kench's Trace, Laban, Shillong-793004 (Meghalaya)

INDEX

Sl. No.	Name of the State/Union Territory	Name of the State Party	Symbol Reserved	Address
1.	2.	3.	4.	5.
		2.People's Democratic Movement	Two Swords & a Shield	Mawlai Nongkwar, Shillong-793008 (Meghalaya).
		3.United Democratic Party	Drum	Mawlai Nonglum, Shillong-793008 (Meghalaya).
15.	Mizoram	1. Mizo National Front	Star	General Headquarters, Zarkawt, Aizwal (Mizoram)
		2. Zoram Nationalist Party	Sun (without rays)	General Headquarters, Treasury Square, Aizawl-796001 (Mizoram).
		3. Mizoram People's Conference	Electric Bulb	General Headquarters, Treasury Square, Aizawl-796001 (Mizoram).
16.	Orissa	Biju Janata Dal	Conch	Naveen Nivas, Aerodrome Gate, Bhubaneswar-751009 (Orissa).
17.	Pondicherry	1.All India Anna Dravida Munnetra Kazhagam	Two Leaves	275,Avvai Shanmugam Salai, Royapettah, Chennai-600014 (Tamil Nadu)
		2.Dravida Munnetra Kazhagam	Rising Sun	'Anna Arivalayam' 268-269, Anna Salai, Teynampet, Chennai-600018 (Tamil Nadu)

INDEX

Sl. No.	Name of the State/Union Territory	Name of the State Party	Symbol Reserved	Address
1.	2.	3.	4.	5.
		3. Pattali Makkal Katchi	Mango	63, Nattu Muthu Naiken Street, Vanniya Teynampet, Chennai-600018 (Tamil Nadu)
		4 .Tamil Maanila Congress (Moopanar)	Bicycle	Satyamurthy Bhavan, General Patters Road,Chennai-600002 (Tamil Nadu)
		5. Pudhucherry Makkall Congress	Bell	76, Calve Subbrary Chettiar Street, Pondicherry-605001.
18.	Punjab	1. Shiromani Akali Dal	Scales	House No.256, Sector-9 C, Chandigarh.
		2. Shiromani Akali Dal (Simranjit Singh Mann)	Cart	Flat No. 36, Sector-4, Chandigarh.
19.	Sikkim	1. Sikkim Democratic Front	Umbrella	Upper Deorali, Gongtok, East Sikkim.
		2. Sikkim Sangram Parishad	Elephant	Sangram Bhavan, Jewan Theeng Marg, Gangtok (Sikkim).
20.	Tamil Nadu	1.All India Anna Dravida Munnetra Kazhagam	Two leaves	275,Avvai Shanmugam Salai, Royapettah, Chennai-600014 (Tamil Nadu).
		2.Dravida Munnetra Kazhagam	Rising Sun	'Anna Arivalayam'268-269,Anna Salai, Teynampet, Chennai-600018 (Tamil Nadu)

Sl. No.	Name of the State/Union Territory	Name of the State Party	Symbol Reserved	Address
1.	2.	3.	4.	5.
		3.Marumalarchi Dravida Munnetra Kazhagam	Top	'THAYAGAM', No.141, Rukmani Lakshmi Pathi Salai, Egmore, Chennai-600008 (Tamil Nadu).
		4.Tamil Maanila Congress (Moopanar)	Bicycle	Satyamurthy Bhavan, General Patters Road, Chennai- 600002 (Tamil Nadu)
		5. Pattali Makkal Katchi	Mango	63, Nattu Muthu Naiken Street, Vanniya Teynampet, Chennai-600018 (Tamil Nadu)
21.	Tripura	1. Revolutionary Socialist Party	Spade & Stoker	37, Ripon Street (Muzaffar Ahmed Sarani), Calcutta-700016 (West Bengal)
		2. Indigenous Nationalist Party of Twipra	Two Leaves	Abhoyanagar. Agartala-799005 (Tripura)
		3. All India Trinamool Congress	Flowers & Grass	30-B, Harish Chatterjee Street, Calcutta-600026 (West Bengal)
22.	Uttar Pradesh	1.Samajwadi Party	Bicycle	18,Copernicus Lane, New Delhi
		2.Rashtriya Lok Dal	Hand Pump	15, Windsor Place, New Delhi-110 001.

INDEX

Sl. No.	Name of the State/Union Territory	Name of the State Party	Symbol Reserved	Address
1.	2.	3.	4.	5.
23.	Uttaranchal	1.Samajwadi Party	Bicycle	18,Copernicus Lane, New Delhi
		2. Uttarakhand Kranti Dal	Chair	Central Office: Panchakuti, Malital, Nainital, (Uttaranchal).
24.	West Bengal	1.All India Forward Bloc	Lion	28,Gurudwara Rakab Ganj Road, New Delhi –110001
		2.Revolutionary Socialist Party	Spade & Stoker	37 Ripon Street (Muzaffar Ahmed Sarani), Caluctta-700016 (West Bengal)
		3.All India Trinamool Congress	Flowers & Grass	30-B, Harish Chatterjee Street, Calcutta-600026 (West Bengal)

INDEX

TABLE – III

REGISTERED UNRECOGNISED PARTIES

Sl. No.	Name of the Registered Unrecognised Political Party	Headquarters Address
1.	2.	3.
1.	Adarsh Lok Dal	Abu Nagar, Opposite Police Station Fatehpur City, Distirct, Fatehpur (U.P)
2.	Adarshwadi Dal	Jawahar Road, Khurja-203136. Distt. Bulandshahr, (U.P.)
3.	Agar Jan Party	V-949, Aggarwal Wali Gali, Near Main Krishna Gali, Moujpur, Delhi-110053.
4.	Ajeya Bharat Party	A-14, Mohan Estates, Mathura Road, New Delhi.
5.	Akahand Bharat Maha Sangh Sarvahara Krantikari Party	Sunfool,Kota-1, (Rajasthan)
6.	Akhand Bharat Ekta Andolan	Basant Bhawan, 17/34, Singhan Street, Kashipur-Pin Code-244713, Distt. Udham Singh Nagar (Uttaranchal).
7.	Akhand Bharti	E-5 (1st Floor), Bali Nagar, Shivaji Marg, New Delhi-110015.
8.	Akhil Bharat Hindu Mahasabha	Mandir Marg, New Delhi-110001.
9.	Akhil Bharatiya Ashok Sena	117/0/117, Gita Nagar, Kanpur-208025 (Uttar Pradesh)
10.	Akhil Bharatiya Bharat Mata – Putra Paksha	Office – Nandurbar, Pin-425412, Distt. Dhulia (Maharashtra).
11.	Akhil Bharatiya Bhrastachar Nirmoolan Sena	Om Building, Chhatrapathi Shivaji Chowk, Gondhale Nagar, Hadpsar, Pune-411002 (Maharashtra)

INDEX

12.	Akhil Bharatiya Dalit Utthan Party	A-201/2, Gali No. 1, Vikas Marg, Shakarpur, Delhi-110092.
13.	Akhil Bharatiya Dastkar Morcha	Chamber No.187, New Delhi Courts, Patiala House, New Delhi-110001.
14.	Akhil Bharatiya Desh Bhakt Morcha	Puranderpur G.P.O., Patna (Bihar)
15.	Akhil Bharatiya Gareeb Party	Villege-Kurana, Post Simmavali, Distt. Ghaziabad (U.P.)
16.	Akhil Bharatiya Garib Mazdoor Kisan Party	4/74, Sector-IV, Dr. Ambedkar Nagar, New Delhi-110062.
17.	Akhil Bharatiya General Labour Party	A-3/85, Nand Nagari, Delhi – 93
18.	Akhil Bharatiya Gorkha League	Mahabir Building, Ladenla Road, Darjeeling – 734101(West Bengal)
19.	Akhil Bharatiya Jan Sangh	J-394, Shankar Road, New Delhi –110060
20.	Akhil Bharatiya Janata Congress	4 U.F. Babar Place, Todarmal Road, Near Bengali Market, New Delhi-110001
21.	Akhil Bharatiya Kisan Mazdoor Morcha	Shri Mahatma Gandhi Vichar Kendra, Uldan, Jhansi. (Uttar Pradesh)
22.	Akhil Bharatiya Lok Tantrik Alp-Sankhyak Jan Morcha	Villege Barve, Post Dahu, P.S.Ormanazi, Distt. Ranchi (Bihar)
23.	Akhil Bharatiya Lokraj Party	H.O.Raghubir Nagar, Ballabgarh, Faridabad (Haryana).
24.	Akhil-Bharatiya Loktantra Party	Vill & P.O.Dattavali, Distt. Meerut (U.P.)
25.	Akhil Bharatiya Manav Adhikar Dal	1602, D.D.A. Janta Flats, G.T.B.Enclave, Delhi-110093.
26.	Akhil Bharatiya Manav Seva Dal	A-74, Sector-12, Noida (U.P.)
27.	Akhil Bharatiya Muslim League (Secular)	Khari Kuan, Mughalpura Ist, Muradabad-244001, Uttar Pradesh.
28.	Akhil Bharatiya Rajarya Sabha	Adarsh Gurukul Shahi, District Pilibhit-262001 (Uttar Pradesh).

INDEX

29.	Akhil Bharatiya Rajivwadi Congress (Dubey)	WZ-8-93, Tanwar Market, Ring Road, Naraina, New Delhi-110028.
30.	Akhil Bharatiya Ram Rajya Parishad (Prem Ballabh Vyas)	Gaughat, Mathura (U.P).
31.	Akhil Bharatiya Rashtriya Azad Hind Party	H.O. 1 R 11-12 Vistar Yojna Dadabari, Kota (Rajasthan).
32.	Akhil Bharatiya Revolutionary Shoshit Samaj Dal	Vaishali Nagar, Sidheshwar Ves, At. & Post : Latur,Distt. Latur, 413512 (Maharashtra).
33.	Akhil Bharatiya Sangharsh Dal	Nangli Bhattha, Fethehgarh Choorian Road, Amritsar-143001, Punjab.
34.	Akhil Bharatiya Sena	Om Kala Niketan Sankalap,Co-op. Housing Society, Anandgar, Vikhorili Park Site (West), Bombay-400079 (Maharashtra).
35.	Akhil Bharatiya Shivsena Rashtrawadi	Akhil Bharatiya Shivsena Bhawan,Gur Mandi, Ludhiana (Punjab).
36.	Akhil Bhartiya Berozgaar Party	7/96-97, Vikas Nagar ,Lucknow (Uttar Pradesh).
37.	Akhil Bhartiya Janata Vikas Party	21-D,Pocket A-3, Everest Apartment, Kalkaji Extention, New Delhi – 110019
38.	Akhil Bhartiya Loktantrik Congress	F-3, Park Road, Lucknow (Uttar Pradesh)
39.	Ali Sena	1/1, Jafrabad, New Seelampur, Delhi-110053.
40.	All India Christian Democratic and Backward People's Party	Block A-1, Flat 2, Calcutta-700054 (West Bengal)
41.	All India Forward Bloc (Subhasist)	49-M, Mothilal , 1st Street, Madurai- 625010 (Tamil Nadu)
42.	All India Gareeb Congress	A-1/126, Sector-6,Rohini, New Delhi
43.	All India Homeless People Congress	Nabagram Garia, P.O. Panchpota, South 24 Parganas-743516 (West Bengal).

INDEX

44.	All India Indira Congress (Secular)	2680, Chooriwalan, Delhi-110006.
45.	All India Lok Raj Party	Village-Meharban, Tehsil & District-Ludhiana (Punjab).
46.	All India Mahila Raj Party	5A, Orient Row, Calcutta-700017 (West Bengal).
47.	All India Majlis-E-Ittehadul Muslimeen	Darussalam Board, Hyderabad (Andhra Pradesh)
48.	All India Minorities Front	148, South Avenue, New Delhi-110001.
49.	All India Moovendar Munnani Kazhagam	Lake Area, Melur Road, Madurai-625107 (Tamil Nadu).
50.	All India Muslim Forum	C-177, Sector'J', Aliganj, Lucknow (Uttar Pradesh).
51.	All India People's Party	Central Committee, Ghandhi Nagar – 1st Line, Berhampur-760001 (Orissa).
52.	All India Rajiv Krantikari Congress	B-68, Jagat Puri, Delhi-110051.
53.	All India Shiromani Baba Jiwan Singh Mazhabi Dal	Villege & P.O. Majitha, Amritsar (Punjab).
54.	All India Tafsili United Party	Village Simulpur, Post-Thakur Nagar Distt. 24-Parganas (N) (West Bengal).
55.	All India Tribes And Minorities Front	Windrush Hill Annexe, Shimla-2 (Himachal Pradesh)
56.	All J & K Peoples Patriotic Front	Jawaharnagar, House No.97, Police Station, Ragh Bagh, Srinagar (Jammu & Kashmir).
57.	All Jharkhand Students Union	Saket Vihar, Harmu, Ranchi, Ranchi-834 002 (Jharkhand).
58.	All Kerala M.G.R. Dravida Munnetra Party	Das Building Nemom P.O. Thiruvananthapuram-695 020 (Kerala)
59.	All Party Hill Leaders Conference (Armison Marak Group)	P.O. Tura Chandmari, West Garo Hills-794002 (Meghalaya)

INDEX

60.	Ambedkar Kranti Dal	Shanti Homeopathic Store, Arya Samaj Chowk, Badayu, Uttar Pradesh.
61.	Ambedkar National Congress	8-3-323, Amreetpet Cross Road, Hyderabad (Andhra Pradesh).
62.	Ambedkar Peoples Movement	39. Saravana Street, T. Nagar, Chennai- 600017 (Tamil Nadu).
63.	Ambedkar Pragatisheel Republican Dal	Dr. Lohia Colony, Shahjhapur, Pin-242001 (Uttar Pradesh).
64.	Ambedkar Samaj Party	304, Mandakini Enclave, Alaknanda, New Delhi-110019.
65.	Ambedkarbadi Party	136/1,Diamond Harbour Road, Calcutta-700063 (West Bengal).
66.	Ambedkarist Republican Party	20, Dhandiwal Lay-out, Ring Road, Joginagar, Nagpur-440 027 (Maharashtra).
67.	Amra Bangalee	No.2, Ballav Street, Calcutta-700004 (West Bengal)
68.	Anaithindhia MGR Katchi	68, Habibullah Road, T. Nagar, Chennai-600017, Tamil Nadu.
69.	Anaithinthiya Thamizhaga Munnetra Kazhagam	10/2, Nalvar Nagar, Kalveerampalayam, Bharathiar University (Post) Coimbatore-641048 (Tamil Nadu)
70.	Andaman Nicobar Vikas Congress	MB-23, M.G. Road, Middle Point, Port Blair-741 001, (Andaman Nicobar Islands)
71.	Andhra Nadu Party	10-5-14/1, Masab Tank, Hyderabad-500028 (Andhra Pradesh).
72.	Andhra Pradesh Navodaya Praja Party	No.3-11, Thukkuguda, Village, Maheshwaram Mandal, Mankhal Post, Ranga Reddy District (Andhra Pradesh).

INDEX

73.	Anna Telugu Desam Party	4-1-825/8,9 and 10, NTR Estates, Abids, Hyderabad-500001, Andhra Pradesh.
74.	Anndata Party	Mandir Sri Purushottam Bhagwan, Chandrabhaga-326023, Jhalarapatan City, District-Jhalawar (Rajasthan).
75.	Apna Dal	1/2A.P. Sen Road, Lucknow, (U.P.)
76.	Apna Hindu Ram Bhakat Party	Village & P.O. Semrikhan Kot, Sidharth Nagar, Uttar Pradesh-272 192.
77.	Arya Sabha	7,Jantar Mantar Road, New Delhi-110001.
78.	Autonomous State Demand Committee	Rongniheng, Diphu-782460, Karbi Anglong (Assam).
79.	Awami Party	E-11/77, New Colony, Hauz Khas Ext., Malviya Nagar, New Delhi-110017.
80.	Bahujan Ekta Party (R)	2151/17A/12, New Patel Nagar, New Delhi-110008.
81.	Bahujan Loktantrik Party	G-161, J.J.Colony, Wazirpur, Delhi-110052.
82.	Bahujan Republican Party	H.No.1-7-1046/18, SRT Quarters-18, Azamabad, Ramnagar, Hyderabad-500020 (Andhra Pradesh).
83.	Bahujan Samaj Party (Ambedkar)	Village & Post Office Segti, Distt. Ambala (Haryana).
84.	Bahujan Vikas Party	B-3/512, J.J.C. Raghubir Nagar, New Delhi – 110027.
85.	Barak Valley Territory Demand Committee	Swaraj Bhawan, Silehar Road, P.O., P.S. and District - Karimganj, Pin-788711, Assam.
86.	Bharat Dal	Bharat Sevadham Arnayak, Krantideep Mourana, Nurpur, Distt. Bijnaur (U.P).
87.	Bharat Jan Party	324, Kailash Nagar, Ghaziabad (Uttar Pradesh)
88.	Bharat Ki Lok Jimmedar Party	3/250, Vishwas Khand, Gomti Nagar, Lucknow-226010 (Uttar Pradesh)

INDEX

89.	Bharat Kranti Rakshak Party	Purani Bazar, Post Bharwari, District Kaushambi, Allahabad, Uttar Pradesh.
90.	Bharat Mangalam Parishad	Jamo Bazar, Hospital Chowk, P.O. Jamo Bazar, District Siwan, Bihar.
91.	Bharat Nav Jyoti Sangh	18/25-A, Kursava, Fulbagh, Kanpur-208001 (Uttar Pradesh).
92.	Bharat Pensioner's Front	R-17, Hauz Khas Enclave, New Delhi-110016.
93.	Bharatha Makkal Congress	N.30, Veluchetty Street, S.Kadiyur, Jolarpet, North Arcot Distt. (Tamil Nadu).
94.	Bharathiya Nethaji Party	3857, 4th Cross, Gayathri Nagar, Bangalore-560021 (Karnataka).
95.	Bharatiya Ambedkar Party	Main Bazar, Krishna Nagar, Jaura Fatak, Amritsar (Punjab)
96.	Bharatiya Asht Jan Party	151, C Sector, Second Floor, Room No. 203, Inder Puri, Bhopal –462022 (M.P.)
97.	Bharatiya Backward Party	71, Surya Apartments, Fraser Road, Patna –800001 (Bihar).
98.	Bharatiya Berozgar Mazdoor Kisan Dal	Bansal Gaon, P.O.Dheghat, Patti Malla, Chackaut, Distt- Almora (Uttaranchal)
99.	Bharatiya Democratic Dal	No. 1A, Gangai Amman Koil, Second Street, Vadapalani, Chennai-600026 (Tamil Nadu).
100.	Bharatiya Eklavya Party	Village and Post Belhar Kalan, Tehsil Mahdawal, District Sant Kabir Nagar, Uttar Pradesh.
101.	Bharatiya Hindu Sena	Amer Bhawan, Amer, Jaipur (Rajasthan).
102.	Bharatiya Jai Jawan Jai Kisan Party	Near Truck Union, Jhajjar, Distt-Rohtak (Haryana).
103.	Bharatiya Jan Berojgar Chhatra Dal	Near R.T.O. Office, Hussainganj, Siddarth Nagar, Uttar Pradesh.

INDEX

104.	Bharatiya Jan Congress	5158/XV, Mahalaxmi- Building, Behind Ramakrishna Mission, Paharganj Lane, New Delhi – 110055
105.	Bharatiya Jan Jagriti Party	Brijdham Ashram, Ranhera, Tehsil-Chhata, District-Mathura (Uttar Pradesh)
106.	Bharatiya Jan Kisan Party	35-C/2, Jaynteepur, Dhumanganj, Allahabad-211011 (Uttar Pradesh).
107.	Bharatiya Jan Sabha	C/o Raja Ram Yadav,Raghuvir Nagar, New Colony, Devaria (U.P)
108.	Bharatiya Jan Vikas Party	East Ashok Nagar, Post-Gulab House, Road No.14A, Kakkarbagh, Patna-20, Bihar.
109.	Bharatiya Jantantrik Parishad	8/1, Outside Datia Gate, Jhansi-284001 (U.P.)
110.	Bharatiya Janvadi Party	A-559, Shastri Park Extn., Buland Masjid, Delhi-110053.
111.	Bharatiya Kisan Kamgar Party	214, Shahpur Jat, New Delhi-110049.
112.	Bharatiya Kisan Parivartan Party	Nagla Dakhal, Kotla Road, Ferozabad-283203, District Ferozabad, Uttar Pradesh.
113.	Bharatiya Krantikari Kammand Party	214,LIC Colony, Tagore Town, Allahabad-211002 (U.P.)
114.	Bharatiya Labour Party	B.P. 281, Ravi Nagar, Mughalasarai, Varansai -232101 (U.P.)
115.	Bharatiya Lok Kalyan Dal	Area/Post/Tahsil Bikabur, Distt. Faizabad, (Uttar Pradesh).
116.	Bharatiya Lokekta Congress Party	61, Mangla Puri Phase-I, Palam, New Delhi-45.
117.	Bharatiya Manav Raksha Dal	Barkhera, Pathani, Bhopal-21 (Madhya Pradesh).
118.	Bharatiya Manavata Vikas Party	133/4, Qutub Enclave, Phase-II, New Delhi-110016.

INDEX

119.	Bharatiya Minorities Suraksha Mahasangh	410, Arcadia Building, Sir J.J.Road, Opp. J.J.Hospital Bombay-400008 (Maharashtra)
120.	Bharatiya Momin Front	174, Anand Puri, West Boring Canal Road, Patna-800001 (Bihar).
121.	Bharatiya Muhabbat Party (All India)	H.No.18184, Chandsar Basti, Bhatinda-151001 (Punjab).
122.	Bharatiya Muslim Party (Siddiqui)	Village Surajpur, P.O. Raradeoria, Distt. Khiri-262071 (Uttar Pradesh)
123.	Bharatiya Nagrik Party	Village Kanasi, P.O. Kanasi, Distt. Farukhabad-207501 (Uttar Pradesh).
124.	Bharatiya Navshakti Party	5, Gurudwara Rakab Ganj Road, New Delhi – 110001.
125.	Bharatiya Parivartan Morcha	3/8, Shah Nagar, Mangla Puri Terminal, Palam, New Delhi
126.	Bharatiya Peoples and National Security National Party	C/o Hotel Nanda, 5th Cross Gandhinagar, Bangalore-560009 (Karnataka).
127.	Bharatiya Praja Paksha	No.374/A, I-Floor, I-Block, I-Cross, Ravindranath Tagoor Nagar (R.T.Nagar), Bangalore-560032 (Karnataka).
128.	Bharatiya Prajatantra Party	Patel Nagar, Road. No.9, Patna-23 (Bihar)
129.	Bharatiya Rajiv Congress	145, A-1, Arjun Nagar, Safdarjung Enclave, New Delhi-110029.
130.	Bharatiya Rashtriya Janhit Party	C-2968, Sapna Colony, Lucknow-226017 (Uttar Pradesh).
131.	Bharatiya Rashtriya Mazdoor Dal	Naya Sarafa, Gwalior-474001 (Madhya Pradesh).
132.	Bharatiya Rashtriya Morcha	Navdiya Fatehgarh, Farukhabad (U.P).
133.	Bharatiya Rashtriya Parishad	E-164, Samastpur Road, Pandav Nagar, Delhi-110092.

INDEX

134.	Bharatiya Rashtriya Praja Manch	Moharvati Sisoudiya Bhawan, Near Dak Bangla, Nadri Gate, Kasganj, District Eta (Uttar Pradesh).
135.	Bharatiya Republican Paksha	Dr.Ambedkar Bhawan,Gokuldas Pasta Road, Dadar,Bombay-400014 (Maharashtra)
136.	Bharatiya Samaj Dal	85, Chowk Makandu Ganj, Pratapgarh, Uttar Pradesh.
137.	Bharatiya Samaj Kalyan Party Bharat	Ravender Electronics,Purani Chungi, Agra Road,Hathras, Distt. Aligarh (U.P)
138.	Bharatiya Samaj Sangathan Morcha	Manak Mau, Gangoh Road, Saharanpur (U.P.)
139.	Bharatiya Samajwadi Vikas Party	F-717, Mangolpuri, Delhi-110083.
140.	Bharatiya Samata Party	A-71, Nirman Vihar, New Delhi.
141.	Bharatiya Sarvkalayan Kranti Dal	2/643/C, Rambagh Colony, Ramghat Road, Aligarh-202001 (Uttar Pradesh)
142.	Bharatiya Seva Dal	3-1-236/239/1, First Floor, Somasunderam Street, Secunderabad-500003 (Andhra Pradesh).
143.	Bharatiya Shramik Dal	L-238, Vikash Pradhikaran Colony, Indira Nagar, Rai Bareilly (U.P.)
144.	Bharatiya Surajya Manch	831, Sector-10, Panchkula-134113, Haryana.
145.	Bharatiya Yuva Shakti	B-32-B, New Gupta Colony, Delhi-110009.
146.	Bharipa Bahujan Mahasangha	Dr. Ambedkar Bhawan, Gokuldas Pasta Road, Dadar, Bombay-400014 (Maharashtra).
147.	Bharteey Samajvadi Morcha	3/1108, Dehradun Chowk Saharanpur-247 001 (Uttar Pradesh)
148.	Bharti Krishak Seva Samaj	Village-Kharkhari Ashram, Post-Kharkhoda, District-Meerut (Uttar Pradesh).
149.	Bharti Lok Lehar Party	136, Ajit Nagar, Amritsar (Punjab).

INDEX

150.	Bhartiya Deshbhakt Party	92/H/2, Pratap Market, Munirka (C/o Somu Press), New Delhi-110067.
151.	Bhartiya Gorkha Janashakti	26/2, H.D. Lama Road, Darjeeling-734 101, (West Bengal)
152.	Bhartiya Harit Kranti Dal	Village & P.O. - Sonta, Via - Alipur, Kheri, Distt. Mujjafar Nagar, Uttar Pradesh
153.	Bhartiya Jan Kalyan Party	199/2, Arjun Nagar, Kaithal-136 027, (Haryana)
154.	Bhartiya Jana Congress (Rashtriya)	113/70B, Lal Bahadur Shastri Nagar, Patna-800023 (Bihar).
155.	Bhartiya Kisan Mazdoor Party	Village And Post Meerpur, Tehsil-Khair, Distt. Aligarh (Uttar Pradesh).
156.	Bhartiya Mahashakti Morcha	Jai Narayan Varma Road, Fatehgarh, District-Farrukhabad, Uttar Pradesh, Pin-209 601.
157.	Bhartiya Nojawan Dal	Sector-6, Pocket B-2, H.No.23, Rohini, New Delhi-110085.
158.	Bhartiya Rakshak Party	H.No. 397, Housing Board Colony, Rohtak-124 001 (Haryana)
159.	Bhartiya Vikas Party	139-B, Tamur Nagar, New Friends Colony, New Delhi
160.	Bhomi Jotak Samooh	560/12, Krishna Nagar, Kanpur Road, Lucknow-226005 (Uttar Pradesh)
161.	Bhrashtachar Virodhi Dal	7/216, Ramesh Nagar, New Delhi-110015.
162.	Bihar People's Party	303. C-Block, Daroga Prasad Roy Path, Patna-800001 (Bihar).
163.	Bihar Vikas Party	Room No.6, 1-Special Family Type, R-Block, Patna-800001 (Bihar).
164.	Bira Oriya Party	C/o Shri P.Samantaray, IAS(Retd.), At/P.O. Madhupatna, Cuttack-10 (Orissa)

INDEX

165.	Bolshevik Party Of India	C/o Bhai Bansod Juni Oli, Ram Mandir, Kamptee, District-Nagpur (Maharastra).
166.	Brij Pradesh Nirman Sangh	Sri Aurobindo Bhawan, 28/352, Gudri Mansoor Khan, Agra-3 (U.P.)
167.	Bundelkhand Mukti Morcha	Sh. Sukhlal Ice Factory Bhavan, Elite Chouraha, Jhansi-284001 (Uttar Pradesh).
168.	Bundelkhand Vikas Dal	Village & P.O.-Culpahad, Janpad-Hamirpur (U.P.)
169.	Champaran Vikas Party	Block-A, Flat No.102, Daroga Roy Path, Patna (Bihar).
170.	Chandigarh Vikas Party	House No:230, Sector 9-C, Chandigarh-160009.
171.	Chhattisgarh Kisan Mazdoor Party	House of P.R. Negi, Behind Jhule Lal Dham, Gali Dr. Bhanu Pratap Singh, Katora Talab, Raipur, Chhattisgarh.
172.	Chhattisgarh Mukti Morcha	P.O.Dalli Rajhara, Distt-Durg –491228 (Chhattisgarh)
173.	Chhattisgarhi Samaj Party	Handipara, Azad Chowk, Raipur-492001 (Chhattisgarh)
174.	Christhava Makkal Katchi	173, Ponnagar, Tiruchirapalli-620001, (Tamil Nadu)
175.	Christian Democratic Front	No.9, Rosary, Church Road, San Thome, Chennai (Tamil Nadu)
176.	Christian Mannetra Kazhagam	93, Thaiyappa Mudali Street, Chennai-600001 (Tamil Nadu)
177.	Communist Marxist Party Kerala State Committee	Kunnukuzhy, Trivandrum-695037 (Kerala)
178.	Congress (Secular)	Ram Raj Bhavan, Manikkath Road, Cochin-16. (Kerala)
179.	Congress Jananayaka Peravai	24, Ormes Road, Kilpank, Chennai-600010.

180.	Congress of People	5, Patropolis Colaba, Bombay-400005 (Maharashtra)
181.	Congunadu Makkal Katchi	TTS Complex-58, Mettur Road, Erode District-638011, Tamil Nadu.
182.	Dalit Mazdoor Kisan Party	E-11/77, New Colony, Hauz Rani, Malviya Nagar, New Delhi-110017.
183.	Dalit Muslim Vikas Party	2/306, Dakshin Puri, New Delhi-110062.
184.	Dalit Samaj Party	Navchetna Path, Shiv Puri P.O. Anishabad, Patna-800 002 (Bihar)
185.	Delhi Vikas Party	B-600 Jahangir Puri, Delhi – 110033
186.	Democratic Bahujan Samaj Morcha	Village-Sotran, P.O. Chak Kalai, Tehsil & District-Nawanshahar, Punjab.
187.	Democratic Bharatiya Samaj Party	985-B, Arjan Nagar, Ladowali Road, Jalandhar City-144001, Punjab.
188.	Democratic Congress Party	291, Odeon Wali Gali, Near Gopal Mandir, Majitha Road, Amritsar (Punjab).
189.	Democratic Forward Bloc	66, Tamil Sangam Road, Madurai-625001 (Tamil Nadu)
190.	Democratic Insaf Party	D-62, G.T.B.Nagar (Kareli), Allahabad (Uttar Pradesh).
191.	Democratic Janta Dal (J & K)	344 EP, Cristen Colony (Shaheedi Chowk), Jogi Gate, Jammu (Jammu & Kashmir).
192.	Democratic Jharkhand Mukti Morcha	Pump Road, Tonka Toli. P.O. Chakradharpur-833 102, Shinghbhum West (Jharkhand)
193.	Democratic Movement	Ward No.1, Kathua (Jammu & Kashmir)
194.	Democratic Party Of India	162,Anandrao Umra Marg, Ashok Nagar, Nagpur-17 (Maharashtra)

INDEX

195.	Democratic Revolutionary Peoples Party	Akham Leikai, Kwakaithal Airport Road, Imphal-795001, Manipur.
196.	Democratic Socialist Party (Prabodh Chandra)	63- Ananda Plit Road, 1st Floor, Kolkata-700014, West Bengal.
197.	Desh Bachao Jan Morcha	D-6/171, Sector-31, Noida-201301 (Uttar Pradesh).
198.	Desh Bhakt Party	B-114, Preet Vihar, Delhi- 110092
199.	Desia Pathukappu Kazhagam	"ARIVAGAM" 33, Ramakrishna Street, Gandhi Nagar, Saligramam, Chennai-600 093 (Tamil Nadu).
200.	Dhiravida Thelugar Munnetra Kalagam	4/802, Kurunji Street, Tahsildhar Nagar, Madurai-625020.
201.	Divya Shakti Party	7/106, Ground Floor, Geeta Colony, Delhi-110031.
202.	Dravida Makkal Congress	No.11, Jawharlal Nehru Road, 1st Avenue, Ashok Nagar, Chennai-600083, Tamil Nadu.
203.	Dravida Peravai	69, Rangapillai Street, Pondicherry-605001.
204.	Dravida Vizhipunarchi Kazhagam	17-A, Gangappa Street, (Opp. To A.V.M. Studio), Vadapalani, Chennai-600026, Tamil Nadu.
205.	Ekta Kranti Dal U.P.	C/o Satyapal Sagar Amanjai Jalal Nagar, Opp. Chhotti Line, Shahjahapur (Uttar Pradesh)
206.	Ekta Samaj Party	6898, Neem Street, Ahata Kidara, Bara Hindu Rao, Delhi-110006.,
207.	Ephraim Union	Tlangdingliana Building, Bawngkawn South, Aizawl-796012, (Mizoram)
208.	Farmers Developments Party	149, Mambalam High Road, T. Nagar, Chennai-600017, Tamil Nadu.
209.	Federation Of Sabhas	101, Savitri Complex, Opp. Chaudhry Cinema, Ghaziabad-201001. (U.P.)

INDEX

210.	Forward Bloc (Socialist)	Temple Street, P.O. & Distt. Jalpaiguri-735101 (West Bengal)
211.	Gandhiwadi Rashtriya Congress	Teachers Colony, Tehsil Road, Mahoaria, Post Mahoaria Town And Distt. Mirjapur (Uttar Pradesh).
212.	Gareebjan Samaj Party	450, Jaidebvi Nagar, Garh Road, Meerut (Uttar Pradesh).
213.	Garib Janata Party	Rajinder Nagar, Main Bazar, P.O. Vijay Nagar, Batala Road, Amritsar (Punjab)
214.	Garo National Council	New Tura, West Garo Hills (Meghalaya)
215.	Goa People's Congress	Opp. Menezes Building, Altinho, Panaji, Goa-403 001.
216.	Goa Pokx	Opp. Menezes Building, Altinho, Panaji, Goa-403001.
217.	Goa Rajiv Congress Party	Ist Floor Dias Building, Rua Ormuz Road, Opp. Ferry Wharf, Panaji, Goa-403 001.
218.	Goa Su-raj Party	383-A, Pirazona, Moira, Bardez-Goa (Pin-403514).
219.	Goa Vikas Party	Laxmi Sadan, Ground Floor, Opp. Assembly Complex, Near Journalist Colony, Porvorim, Goa-403507.
220.	Golden India Party	'Nandan Van', B-94, Gyan Marg, Tilak Nagar, Jaipur-302004 (Rajasthan).
221.	Gommant Lok Pokx	31st January Road, P.O.Box-242, Panjim (Goa).
222.	Gondvana Gantantra Party	Village & P.O. Tiverth, Tehsil Kutghora, District-Bilaspur (Chhattisgarh)
223.	Gorakha National Liberation Front	Dr. Zakir Hussain Road (Jalpahar Road), P.O. and District-Darjeeling, Darjeeling Gorkha Hill Council (West Bengal).

INDEX

224.	Grama Munnetra Kazhagam	'Z' Mangammal Salai, Renga Nagar, Tiruchirapalli-620021 (Tamil Nadu)
225.	Grameen Dal	Aryavart Prakashan Mandir, Bus Stop Gosaiganj, Janpad, Lucknow, Uttar Pradesh.
226.	Gujarat Adijati Vikash Paksh	Block No.6/4, MLA Nivas, Sector-21, Gandhi Nagar (Gujarat).
227.	Gujarat State Janta Congress	Indubhai Patel Bhawan, Vasant Chowk, Bhardra, Ahmedabad-380001 (Gujarat).
228.	Gujarat Yuva Vikas Party	C/o Darbar Kruba Transport, Near Bus Station, Vadnagar-384 355, District-Mehsana (Gujarat)
229.	Haryana Janrakshak Dal	249/3, Park Road, Adarsh Nagar, Gohana, Distt. Sonepat, Haryana.
230.	Haryana Lok Dal	705, Sonipat Road, Rohtak (Haryana)
231.	Haryana Vikas Party	Kothi No. 136/22, Sonipat Road, Rohtak (Haryana).
232.	Himachal Kranti Party	Village Khart, P.O.Nandrool, Tehsil & Distt. Kangra-176001(H.P.)
233:	Hind Kisan Mazdoor Party	31/419, Kela House, Maharana Pratap Nagar, Agra-4. (U.P.)
234.	Hind Morcha	Samaj Sudhar Ashram, Siraspur, Delhi
235.	Hind Swarajya Ganatantra Party	S-41, Panchsheel Park, New Delhi-110017
236.	Hind Vikas Party	P.O. Sri Harbhagwan Nagar, Tapakalan, Near Kali Mandir, Jalesar Road, Ferozabad (Uttar Pradesh)
237.	Hindu Ekta Andolan Party	Hindi Ekta Karyalay, Malhar, Khan Bhag, Police Chowki, H.No.927/1, Sangli-416416, District Sangli, Maharashtra.
238.	Hindu Samaj Party	117/K-36. Sarvodaya Nagar, Kanpur (U.P.)
239.	Hindustan Janta Party	M/s Sono Sales Corporation, Subji Mandi, Khokadpura, Aurangabad (Maharashtra)

INDEX

240.	Hindustan Party	202, Devika Apts., Baba Jan, Poona-411001. (Maharashtra).
241.	Hindustan Samajwadi Prajatantar Sena (Bharat)	Vill. and Post Office: Bankasiya Shivratan Singh, Janpad-Gonda -271302. (U.P.)
242.	Hindustani Gareebwadi Party	61, Aggarwal Chambers, Vikas Marg, Veer Savarkar Block, Shakarpur, Delhi-110092.
243.	Hindusthan Suraksha Party	North East Zone, Berpeta Road, Near Tourists Lodge, Ward No.6, District Berpeta (Assam).
244.	Ikkiya Makkal Munnetra Kazhagam	Makkalagam No.11, Pearl Empire Apartments, Kuppam Beach Road, Tiruvanmiyur, Chennai (Tamil Nadu).
245.	Indian Bahujan Samajwadi Party	2/3, Ambedkar Nagar, Post-Nagina, Distt. Bijnaur-246762 (Uttar Pradesh).
246.	Indian Christian Front	Plot No.660, East Last Road, Anna Nagar, Madurai-625020, Tamil Nadu.
247.	Indian Christian Secular Party	Sagaya Matha Mligai, No. 105/167, Thiruvalluyar Nagar, Ayanavaram, Chennai-600 023. (Tamil Nadu)";
248.	Indian Ekta Party	A-180, Sector-40, Noida, Gautam Budh Nagar, Uttar Pradesh.
249.	Indian Federal Democratic Party	1, Balwant Rai Mehta Lane, K.G. Marg, New Delhi-110001.
250.	Indian Liberation Front	T-16, Green Park Extension, New Delhi-110016.
251.	Indian National Green Party	A/44, Paryavaran Complex, Saidulazaib, New Delhi-30.
252.	Indian National Labour Party	Rajani Mukherjee Smriti, Bhabar, Coal Dock Road,(Former Coal Controller's Office) Calcutta-700043 (West Bengal).
253.	Indian National League	No.7, Balwant Rai Mehta Lane, Kasturba Gandhi Marg Cross, New Delhi-110001.

254.	Indian Peace Party	X-919, Chand Mohalla, Gandhi Nagar, Delhi-110031.
255.	Indian People's Congress	79, Lawyers Chambers, Supreme Court, New Delhi-110001.
256.	Indian Republican Front	36/19/3, P.D. Kidganj, Allahabad, (Uttar Pradesh).
257.	Indian Secular Congress	202, Pocket-B,SFS (DDA Flats), Sukhdev Vihar, New Delhi – 110025
258.	Indian Union Muslim League	18, Feroz shah Road, New Delhi – 110001
259.	Islam Party Hind	Mohalla: Rajde Pur, Post-City Janpad, Gazipur, Uttar Pradesh.
260.	Jaghath Telugu Munnetra Kazhggam	No.33, Halls Road, P.A. Tower, F-9 & 10, Egmore, Chennai-600008, Tamil Nadu.
261.	Jai Bharat Party	RZH-710E (E/54), Raj Nagar II (Near Dev Hospital), Palam Colony, New Delhi-45.
262.	Jai Hind Party	Ward No.6, Supaul, P.O. & Distt. Supaul, Bihar-852131.
263.	Jai Jawan Jai Kisan Mazdoor Congress	WZ-553-A/3, Soni Kunj, Nangal Raya, New Delhi-110046.
264.	Jai Prakash Janata Dal	16, Ashoka Road, New Delhi-110001.
265.	Jai Telangana Party	H.No.34/9, SBH Colony, Shrinagar, Hyderabad-500073 (Andhra Pradesh)
266.	Jammu & Kashmir Awami National Conference	Central Office, Red Cross Road, Maisuma, Srinagar-190001 (J & K).
267.	Jammu & Kashmir People Conference	General Office, Old Secretariat Road, Sri Nagar-190001 (Jammu & Kashmir)
268.	Jammu And Kashmir Awami League	Central Office, No.1, Durganag Road, Adjacent Burn Hall School, Senawar, Srinagar-190001 (Jammu & Kashmir).
269.	Jammu And Kashmir Peoples Front	168, Rawalpora Housing Colony, Srinagar (Jammu & Kashmir).

270.	Jan Chetna Party	Chamber No.475, Western Wing, Tis Hazari Courts, Delhi-110054.
271.	Jan Kranti Morcha	89-M,Kidwai Nagar, Kanpur (Uttar Pradesh)
272.	Jan Samanta Party	B-125, Navjiwan Camp, Tughlakabad Extension, New Delhi-110019.
273.	Jan Sewa Party	J-7, Laxmi Nagar, Vikas Marg, Delhi-110092.
274.	Jana Priya	A/2, Kastel, 5, Cornwell Road, Bangalore-560025 (Karnataka).
275.	Jana Unnayan Mancha	C/o Dolphin Engineering Co., 52A, Shakespeare Sarani, 5th Floor, Kolkatta-700017 (West Bengal).
276.	Jananishta	Mohan Villa, A-1/347, Janak Puri, New Delhi 110058
277.	Janata Congress Party of Bharat Varsha	A-15/2. Vasant Vihar, P.B. No.8801. New Delhi – 110057.
278.	Janata Party	A-77, Nizamuddin East, New Delhi.
279.	Janata Vikas Party	Abashek Bhavan, Udainagar Colony, Sagar Road, Vidisha (Madhya Pradesh).
280.	Janhit Morcha	Kothi No.75, Sector-17, Panchkula-134 109 (Haryana).
281.	Jansatta Party	6A, Prem Vihar, Jansath Road, Muzaffarnagar (Uttar Pradesh)
282.	Jansevak Samaj Party	159, Bodhashram, Tapa Road, Mohalla-Khera, Ferozabad-283203 (Uttar Pradesh).
283.	Jawan Kisan Morcha	Nirmal Palace, New Colony, Pakri, Aara, Bihar-802301.
284.	Jebamani Janata	No.33, Second Street, East Abiramapuram, Mylapore, Chennai-600004, (Tamil Nadu).

INDEX

285.	Jharkhand Disom Party	12, Road No.21, Kadma Farm Area, Jamshedpur-831005, Jharkhand.
286.	Jharkhand Ki Krantikari Party	Village & Post Nawagarh District Ranchi-835103, Jharkhand.
287.	Jharkhand Mukti Morcha (Ulgulan)	Shukla Colony, Post Hinoo, Ranchi Distt, Ranchi-834002 (Jharkhand).
288.	Jharkhand Party	Main Road, Ranchi (Jharkhand).
289.	Jharkhand Party (Naren)	At-Raghunathpur, P.O.Jhargram, District-Midnapur-721507 (West Bengal).
290.	Jharkhand People's Party	P.O.Laubasa, Jamshedpur, P.S. Gobind Pur, Distt. Singhbhum (East) (Jharkhand).
291.	Jharkhand Vananchal Congress	5, Ratu Road, Ranchi-834005, Jharkhand.
292.	Jharkhand Vikas Dal	10, A.P.N. Bose Compound, Ranchi-834001 (Jharkhand).
293.	Kaivinayger Munnetra Kazhagam	Sri Visweswara Bhavanam, 76, Millers Road, Kilpauk, Chennai-600010. (Tamil Nadu)
294.	Kamarajar Adithanar Kazhakam	6-E, Sasthan Koil Street, Pudhukudieruppu, Nagercoil-629001, Tamil Nadu.
295.	Kamarajar Deseeya Congress	7-Velayudha Raja Street, Raja Annamalaipuram, Mandaveli, Chennai-600028 (Tamil Nadu)
296.	Kamjor Varg Sangh,Bihar	Central Office: Post Office Building, Lal Bahadur Shastri Nagar, Post Office (Upper Floor) Patna-800023 (Bihar).
297.	Kanchee Aringer Anna Dravida Makkal Kazhagam	No.10A, Natham Mettu St., Chengalpattu (Tamil Nadu).
298.	Kannada Paksha	No. 259/1, 1st Floor, Ranghswamy Temple Street (Opp. to Jain Temple) Bangalore-560053 (Karnataka)
299.	Kannada Chalavali Vatal Paksha	154, Rangswamy Temple Street, Bangalore-560053 (Karnataka)

INDEX

300.	Karnataka Kranthi Dal	No.240, 16th Main, 6th Cross, Ist Phase, 2nd Stage, BTM (EWS) Layout, Bangalore-560076(Karnataka)
301.	Karnataka Rajya Ryota Sangha	636, Ideal Homes Layout, Rajarajeshwarinagar, Bangalore-560098 (Karnataka).
302.	Karnataka Thamizhar Munnetra Kazhagam	No.6, IInd Floor, Chick Bazar Road Cross, Shivaji Nagar, Bangalore-560051(Karnataka).
303.	Kerala Congress (Jacob)	Ward XIII, Building 346, T.B. Road, Kottayam (Kerala).
304.	Kerala Congress(B)	P.T. Chacko Smarka, Mandiram, S.S. Kovil Road, Thampanoor, Thiruvanathapuram-695001 (Kerala)
305.	Khasi Farmers Democratic Party	Malki Chinapatty, Shillong-793001, Meghalaya.
306.	Khun Hynnieutrip National Awakaning Movement	C/o Office of the Khasi Students Union, Jaiaw Chapel Road, Shillong-793 002 (Meghalaya).
307.	Kisan Kranti Dal	Nangla Sukhdev, Neemkhera – Jalesar Distt: Etah (Uttar Pradesh)
308.	Kisan Mazdoor Bahujan Party	J-1/2, Dali Bagh Colony, Lucknow (Uttar Pradesh)
309.	Kisan Naujawan Party	Rajendra Nagar, Karmer Road, Orai, District Jalaun, Uttar Pradesh.
310.	Kisan Vikas Party	Abdul Pura, Distt. Meerut (Uttar Pradesh).
311.	Kisan Vyawasayee Mazdoor Party	Prakash Bhavan, Narhi Bazar, Lucknow (Uttar Pradesh)
312.	Kongu Nadu Munnetra Kazhagam	320, Best Complex, Kumaran Road, Tirupur-641601, Coimbatore (District), Tamil Nadu.
313.	Kosal Party	G.M. College Road, Sambhalpur-768004 (Orissa)

INDEX

314.	Kranti Dal	132, Babuganj, Lucknow (U.P.)
315.	Kranti Parishad	House No.2019, Mistrikhan Road, Nahargarh Road, Jaipur (Rajasthan)
316.	Krantikari Berozgar Party	H.No.86, Vinoba Ward, Ward No.6, Behind Jain Temple, Govt. Girls School Road, Sihora District, Jabalpur-483 225, (Madhya Pradesh)
317.	Krantikari Manuwadi Morcha	F-62, Sector-11, Noida-201301 (Uttar Pradesh)
318.	Krantikari Samajwadi Party Lohia	18/22, Taskand Marg, Mool Chand Yadav Chouraha, Civil Lines, Allahabad (U.P.)
319.	Krantikari Samyavadi Party	New Family Type Quarter No.1, Road No.2, R-Block, Patna. (Bihar)
320.	Kudi Makkal Katchi	No.7, Kamarajar Street, Pallikkaranai, Chennai-601302 (Tamil Nadu).
321.	Kuki National Assembly	Grace Cottage, Paiteveng, Kwakelthel, P.O. Imphal, Pin-795001, (Manipur).
322.	Labour And Job Seeker's Party Of India	66, Royapettah High Road, Mylapore, Chennai-600004 (Tamil Nadu)
323.	Labour Party Of India(V.V. Prasad)	4, Ramachander Lane, Ram Kishore Road, Civil Lines, Delhi-110 054
324.	Labour Vikas Party	1407, New Preet Nagar, Tibba Road, Ludhiana (Punjab).
325.	Lairam People Party	Hqrs. Lawngtlai, P.O.-Lawngtlai-796891 (Mizoram)
326.	Lattin Congress	Bavali, Post-Khash, Distt. Meerut-250621 (Uttar Pradesh).
327.	Life Peaceful Party	Sarvadharma Bhawan, Hindu-Muslim Viswa Shanthi Ashrama and Komusowharda Vishwashanthi, Sarvadharma Ashrma Trust, Rajanagara, Poona-Bangalore Road, Tumkur-572 106 (Karnataka)

INDEX

328.	Lok Bhalai Party	5-FF, Raj Guru Nagar, Ferozepur Road, Ludhiana, Punjab.
329.	Lok Dal	C-616-Budh Nagar, Inderpuri, New Delhi-110012
330.	Lok Hit Party	Basti Abdulapura, Ludhiana-3 (Punjab)
331.	Lok Jan Shakti Party	12-D, Ferozshah Road, New Delhi-110001.
332.	Lok Sewa Dal	Post: Badhiya, Tehsil: Lakhi Sarai, Bihar-811 302.
333.	Lok Shakti	83, Lodhi Eastate, New Delhi-110003.
334.	Lok Vikas Party	41, Vigyan Vihar, Delhi-110092.
335.	Lokpriya Samaj Party	Prajapati Dharmshala Mandir Shri Kalkaji, Nehru Place, New Delhi-110019.
336.	Loktantrik Jan Samta Party	C-7/166, Yamuna Vihar, Delhi-110053.
337.	Loktantrik Morcha Himachal Pradesh	212, Jawahar Sadan, Shimla-171004, Himachal Pradesh.
338.	Loktantrik Samajwadi Party	27-A, D.D.A.Flats, Mata Sundri Road, New Delhi-110002.
339.	Loktrantrik Janata Front	D-351/12, Laxmi Nagar, Delhi-110092.
340.	M.G.R. Kazhagam	32, New Tank Street, Nungambakkan, Chennai-600034 (Tamil Nadu)
341.	M.G.R. Mannetra Kazhagam	Konnoor High Road (Canal Area) Otteri, Chennai-600012 (Tamil Nadu)
342.	Madhya Pradesh Kisan Mazdoor Adivasi Kranti Dal	Vidhayak Vishram Girh, Room No. 95, Part-III, Bhopal-462 003. (Madhya Pradesh)
343.	Madhya Pradesh Loktantrik Party	19-Durga Colony, Sanjivani Nagar, Gadda, Jabalpur-482003 (Madhya Pradesh)
344.	Mahabharath Mahajan Sabha	Plot No, 10, Vivekananda Nagar, Inner Ring Road, Kolathur, Chennai-600099 (Tamil Nadu)

345.	Mahakaushal Vikas Party	'Shanti Kutir' 281,Sanjivani Nagar, Jabalpur (M.P.)
346.	Maharashtra Lokshakti Paksha	6-A, Ground Floor, Sarvoday Trust Building, Gokhale Road (South), Dadar (West), Mumbai-400028, Maharashtra.
347.	Maharashtra Pradesh Krantikari Party	At. Post-Tal. Koregaon, Koregaon, Distt. Satara (Maharashtra).
348.	Maharashtra Rajiv Congress	Dr. Babasaheb Ambedkar Nagar, Near Bus Stop, No. 379, P.L. Lokhande Marg, Chembur, Mumbai-400089 (Maharashtra)
349.	Maharashtra Secular Front	Hill Viwe, 109, A/2, Vaishali Nagar, (S.V.P. Road, Dharkhadi), Dahisar (East), Mumbai-68, (Maharashtra).
350.	Maharashtra Vikas Congress	At & Post-Jalgaon, Distt. Jalgaon-425001 (Maharashtra)
351.	Mahashakti Inqualab Party	Tigri, Khushhalpur, Muradabad, Uttar Pradesh.
352.	Mahila Adhikar Party	29-A, Naharpur, Sector-7, Rohini, Delhi-110085.
353.	Majlis Bachao Tahreek	16-4-593/A, Chenehalguda, Hyderabad-500024 (Andhra Pradesh)
354.	Makkal Nalaurimaik Kazhagam (People's Liberal Party)	629, Anna Salai, Chennai-600006 (Tamil Nadu)
355.	Makkal Sakthi Eyakkam	17-A, South Avenue, Kamaraj Nagar, Thiruvanmiyur, Chennai-600041 (Tamil Nadu).
356.	Makkal Tamil Desam	14, Hanumantha Road, Balaji Nagar, Royapettah,Chennai-600014, Tamil Nadu.
357.	Makkal Vilipunarvu Eyakkam	Seeranampalayam, Palakkarai-638057, Thudupathi (via) Perundurai Taluk, Erode District, Tamil Nadu.

INDEX

358.	Manav Kalyan Sangh Dal	Gadi Sthan-Mehtwara, Tahsil Astha, District Sehore (Madhya Pradesh)
359.	Manav Samaj Party	9538, Gausala Baradari, Kishanganj, Delhi-110006.
360.	Manav Sewa Party	C-6/28, Safdarjung Development Area, New Delhi-110016.
361.	Manava Party	G-23, Eureka Towers,Kittur, Chennamma Circle, Hubli-580029 (Karnataka)
362.	Manipur National Conference	Babupara Imphal, Manipur-795001.
363.	Manipur People's Party (Democratic)	Qtr. No.1, Type-IV, Babupara, Imphal-795001 (Manipur).
364.	Manuvadi Party	201, Birhana Pandeyganj, Subhash Marg, Lucnow-226004, Uttar Pradesh.
365.	Maraland Democratic Front	Saiha-796901, Chhimtuipui District (Mizoram).
366.	Marumalarchi Thamizhakam	1/19, Onangudi (P.O.) Arimalam (Via) Pudukkottai District, Tamil Nadu.
367.	Marxist Communist Party of India (S.S. Srivastava)	Saidpur Patna-800004 (Bihar)
368.	Marxist.Co-ordination	115 MLA Flat, Bir Chand Patel Path, Patna-800004 (Bihar)
369.	Matra Bhoomi Vikas Party	C/o Shri Kashi Nath Tripathi, Aspathal Road Mau Chibee, Bandha-210209 (Uttar Pradesh)
370.	Meghalaya Democratic Party	Mission Compound, Mawkhar, Shillong-793 001, Meghalaya.
371.	Ministerial System Abolition Party	25, Burtolla Street, Calcutta.
372.	Momin Conference	47/26, Waris Plaza, Hussain Ganj, Vidhan Sabha Marg, Lucknow-226001, Uttar Pradesh.

INDEX

373.	Mool Bharati (S) Party	House No. 25, Near Khooni Masit Moga Mehla Singh Moga- 142001 Distt. Faridkot (Punjab).
374.	Moovendar Munnetra Kazhagam	Lake Area, Melur Road, Madhurai-625 107 (Tamil Nadu)
375.	Mukt Bharat	H-22, Kailash Colony, New Delhi- 110048.
376.	Muslim Majlis Uttar Pradesh	Sultan Manzil, Takia Peer Jaleel, Lucknow (Uttar Pradesh)
377.	Nag Vidarbha Andolan Samiti	Pardesi Telepura, Bajeeriya, Near Shukla Lodge,Nagpur-440018 (Maharashtra)
378.	Naga National Party	Hd.Qtrs. Aja Daily Office, Church Road, Dewlahland, Imphal, Manipur.
379.	Nagaland Democratic Party	H.No.65, Residency Colony (P.W.D.), Near State Stadium, Dimapur, Nagaland, Pin-797112.
380.	Nagaland Peoples Front	Burma Camp, Dimapur-797112, (Nagaland).
381.	Nagrik Ekta Dal	B-15, Deen Dyal Nagar, Phase-II, M.D.A. Muradabad-244001, Uttar Pradesh.
382.	Namadhu Makkal Katchi	No.3, Pillayar Kail Street,Kasba, Vellore-632001, Tamil Nadu.
383.	National Congress Of Youth	Post Box No. 6204, 2A/37-38 Ramesh Nagar, New Delhi-110015.
384.	National Democratic Party	Central Office-Changanacherry-2, Kottayam District (Kerala)
385.	National Democratic Peoples Front	C-4D 42 B, Janakpuri, New Delhi.
386.	National Loktantrik Party	46, Gulista Colony, Lucknow-226001 (Uttar Pradesh).
387.	National Minorities Party	7A-Junction S.V. Road and Bandra Railway Station Road, Opp. Lucky Hotel, Bandra (W), Mumbai-400050 (Maharashtra)

388.	National Organisation Congress	No.1, Jeevananandam, Salia, K.K.Nagar, Chennai-600078 (Tamil Nadu).
389.	National Party	Rudain Badayun-202 524 (Uttar Pradesh)
390.	National People's Party	C/o Uripok Naoremthong, Imphal-795001 (Manipur).
391.	National Republican Party	T-42/6. Old Barracks, Chamber Camp, Bombay -400074 (Maharashtra).
392.	National Students Party	16/2, Karaneeshwarar Pagoda Street, Mylapore, Chennai-600004 (Tamil Nadu).
393.	Nationalist Democratic Movement	Room No. 6 & 7, Naga Shopping Arcade, Dimapur (Nagaland)
394.	Nationalist Party of India	5A, Beli Road, Allahabad-211002. (Uttar Pradesh).
395.	Native People's Party	H.O. Gote Nivas, Tisgaon Road , Kalyan (East)-421306. (Maharashtra).
396.	Nav Maharashtra Vikas Party	C-6, Bhaskar Darshan, Arunoday Nagar, Mulund East, Mumbai-400081, (Maharashtra)
397.	Nava Nirmana Nagarika Samithi	6/7/8, Shankarmutt Road, Basavanagudi, Bangalore-560004 (Karnataka).
398.	Navbharat Nirman Party	5/1, Ashoka Chambers, Rajinder Park, B-5, Pusa Road, New Delhi-110060.
399.	Nesavaalar Munnetra Kattchi	No.6, Ganga Nagar, Kodambakkam, Chennai-600024 (Tamil Nadu).
400.	Netaji Subhash Party	Shajanwa, Distt. Gorakhpur (Uttar Pradesh).
401.	New India National Movement	2, Bigcity House, Behind Maszid, Kasturba Gandhi Marg, New Delhi-110 001.
402.	New India Party	H. No. 20-3-314, Vidyanagar Godavarikhani,-505209, Distt. Karimnagar (Andhra Pradesh).

INDEX

403.	Nidaya Malik (N) Party	242, Civil Lines, Gaunda, Distt. Gaunda-271001 (Uttar Pradesh).
404.	Nissabada Bhooripaksham	113, Pattukal Shopping Complex, IInd Floor, East Fort, Trivendrum Fort, P.O. Trivendrum, Kerala.
405.	Niswarth Sewa Party	Ved Ayurvedic Store, Near Bus Stand, Mahendregarh, Haryana.
406.	NTR Telugu Desam Party (Lakshmi Parvathi)	Road No. 13, Banjara Hills, Hyderabad-500034 (Andhra Pradesh)
407.	Nyaynishth Prajatantra	Central Head Quarter and P.O. - Dewar (Gopeshwar)-246401, District Chamoli, Uttranchal.
408.	Orissa Communist Party	MLA Colony, Unit-4, Bhubaneswar (Orissa).
409.	Orissa Congress	Q.No.D.S. 1/19, MLA Colony, Unit-4, Bhubaneshwar –750001 (Orissa).
410.	Orissa Gana Parishad	A/52, Kharvela Nagar, Unit-III, Bhubaneswar-751001.
411.	Orissa Socialist Party	Municipal Compound, Choudhury Bazar, Cuttack-753009 (Orissa).
412.	Panchal Morcha	137 B-1, Gautam Nagar, New Delhi-110049.
413.	Panchayat Raj Party	106, Pocket A-3, Sector-3, Rohini, New Delhi – 110034
414.	Parcham Party of India	1-Rahmat Bano Market, Medical College Road, Civil Lines, Aligarh-202002, Uttar Pradesh.
415.	Parivartan Samaj Party	Loha Mandi, Near Jain Mandir, Gwalior, Madhya Pradesh.
416.	Party for Democratic Socialism	183, Jodhpur Park, Kolkata-700068, West Bengal.
417.	Parvatiya Punrutthaan Parishad	64, 1st Floor, Adhchini, Sri Aurobindo Marg, New Delhi – 110016.

418.	Paschim Banga Rajya Muslim League	129, Collin Street, Calcutta-700016 (West Bengal)
419.	Paschimbanga Ganatantrik Mancha	Flat No.56, Block-H, C.I.T. Building, Christopher Road, Kolkata-700014 (West Bengal).
420.	Paschimi Uttar Pradesh Swaraja Party	Sardhana Road, Kankar Khara, Meerut (Uttar Pradesh).
421.	Pavitra Hindustan Kaazhagam	11, Harish Chandra Mathur Lane, New Delhi-110001.
422.	Peasants And Workers Party Of India	Hari Kharude Niwas, Mahatma Phule Road, Naigaon, Dadar, Bombay (Maharashtra).
423.	People's Democratic Front	H.Q. Guwahati, H.O. Udalgiri, Distt. Darrang, Bodoland (Assam).
424.	People's Justice Party	'KAAR ARUL', A-87, Kandasamy Salai 8th Street, Periyar Nagar, Chennai-600028 (Tamil Nadu).
425.	People's Party Of Arunachal	P.O. Nahar Lagun – 791110 (Arunachal Pradesh)
426.	Peoples Democratic League Of India	Building No. 25, Flat No.8,Chitnavisnagar Layout, Byramji Town, Near Mental Hospital, Nagpur-13 (Maharashtra).
427.	Peoples Democratic Party	MASS Building Ernakulam North, P.O. Cochin-18 (Kerala).
428.	Peoples Republican Party	Saptahik Jaibheem, Opp. Anand Talkies, Sitabadi, Nagpur-440012 (Maharashtra).
429.	Phule Bharti Lok Party	1793, Street No.1, New Kailash Nagar, P.O. Basti Jodhewal, Ludhiana, Punjab.
430.	Pichhra Samaj Party	Mohalla Bazar Sarafa, Nagina, District-Bijnor, Uttar Pradesh.
431.	Plains Tribals Council Of Assam	P.O. & T.O. Kokarajhar, Distt. Kokrajhar (Assam).

INDEX

432.	Political Party Of National Management Service	C-546, Defence Colony, New Delhi-110024.
433.	Pondicherry Mannila Makkal Munnani	17 Kumran Street, Kamarajar Nagar Pondicherry-605001
434.	Prabuddha Republican Party	MD-26-17/6, SRTRMCH Chanai Road, Ambajogai, District Beed-431517, Maharashtra.
435.	Pragatisheel Manav Samaj Party	Village Wari (Naipurva) Post Dashrathpur-221304, Distt. Bhadohi (Uttar Pradesh).
436.	Pragatisheel Party	111, Badshah Nagar, Lucknow-226007 (Uttar Pradesh).
437.	Praja Party	3-5-898/1, Himayatnagar,Hyderbad-500029 (Andhra Pradesh).
438.	PRISM	Top Floor, 4-CHHA-30, Vigyan Nagar, Kota-324005 (Rajasthan).
439.	Progressive Hul Jharkhand Party (Shibu Group)	Gidhanipahari, Dumka - 814101 (Jharkhand)
440.	Proutist Sarva Samaj	10/105A, Sector 3, Rajendra Nagar, Sahibabad, Distt. Ghaziabad (U.P.)
441.	Punjab People's Party	14, Sector 28, Arun Vihar, Noida-201303 (Uttar Pradesh)
442.	Punjab Janata Morcha	Panj Pir, Jalandhar City -144001 (Punjab).
443.	Punjab Pradesh Vikas Party	H.O. HIG-970, PHB Colony , Urban Estate, Focal Point, Ludhiana (Punjab)
444.	Punjab Vikas Congress Party	Panj Peer Chowk, Jalandhar, Punjab.
445.	Punjabi Dal	H.No. BV/30A, Ramgarhia, Gurdwara Road, Barnala-148101. Distt. Sangrur (Punjab).
446.	Puratchi Bharatham	No. 54, National Highways, Poonamalla, Chennai-56, Tamil Nadu.
447.	Purvanchal Vikas Party	L-131, Street No.5, Mahipal Pur Extn., New Delhi-110037.

INDEX

448.	Puthiya Needhi Katchi	6, North Boag Road, T-Nagar, Chennai-600017, Tamil Nadu.
449.	Puthiya Tamilagam	132, New M.L.A.s Hostel, Govt. Estate, Chennai-600002 (Tamil Nadu)
450.	Pyramid Party of India	2-1-83, Kola Street, Tirupati-517 501, (Andhra Pradesh)
451.	Quami Party	930, Street No.30/7, Jafrabad, Delhi – 110053
452.	Quami Janta Dal	9-B, Triloknath Road, Lal Bagh, Lucknow (Uttar Pradesh).
453.	Rajasthan Veer Sena	1-8-17(SFS), Dr. Sheela Chowdhary Road, Talwandi, Kota-324005 (Rajasthan).
454.	Rajasthan Vikas Party	43, Chand Bihari Nagar, Khatipura Road, Jaipur-302012. (Rajasthan).
455.	Rajiv Makkal Congress	No.16 (Old No.18), Viswanathapuram, III Street, Kodambakkam, Chennai-600024, Tamil Nadu.
456.	Ramrajya Marg	No.17, Venus Colony, Second Street Alwarpet, Chennai-600018 (Tamil Nadu).
457.	Rashtra Shakti	1112, S/5 Tegore Garden, Near Bus Stand, Yamuna Nagar-135001, District - Yamuna Nagar, Haryana.
458.	Rashtra Suraksha Parishad	Kothi No.A-2/79, Paschim Vihar, New Delhi-110063.
459.	Rashtravadi Communist party	Begaria Ka Khera, P.O. Brawan Kalan, Kakori, Lucknow, Uttar Pradesh.
460.	Rastravadi Janata Party	43-A, Sukhbir nagar, Karala, New Delhi-110081.
461.	Rashtriya Aikta Manch	A-1, Vikas Enclave, Hastal, Uttam Nagar, New Delhi –110059

462.	Rashtriya Bahujan Congress Party	TA-137/3, Tughlakabad Extension, New Delhi-110019.
463.	Rashtriya Bahujan Ekta Party	Alok Nagar, Air Force, Bareilly-243122 (Uttar Pradesh).
464.	Rashtriya Bhrasthachar Virodhi Morcha	Central Office :Shivaji Nagar, Abu Parbat, 307501, Distt. Sirohi (Rajasthan).
465.	Rashtriya Dehat Morcha Party	601, Rohit House, 3-Tolstoy Marg, New Delhi-110001.
466.	Rashtriya Deshbhakt Party	B-61, Shanker Garden, Vikas Puri, New Delhi-110018.
467.	Rashtriya Dharmanirpeksha Nava Bharat Party	108, Shankar Shah Nagar, Jabalpur (Madhya Pradesh)
468.	Rashtriya Gramin Party	Village Chakershanpur (Kemrala), P.O. Ghori Bachera (Dadri), District Gautam Budh Nagar, Uttar Pradesh.
469.	Rashtriya Gurujan Party	Gurujan Vidyabhuvam, Doodh Sagar Marg, Rajkot – 3, Gujarat.
470.	Rashtriya Hith Congress	712, G-Block, Military Road, Karol Bagh, New Delhi – 110005
471.	Rashtriya Jan Kalyan Party	G-290, Old Seema Puri, Delhi 110095
472.	Rashtriya Jan Sangam	Sharma Kunj, Shivpuri, Bulandshahr (Uttar Pradesh).
473.	Rashtriya Janandholan Paksha	"Powrabhavan", No.567(38), 60 Ft. Road, Gokula Mathikere Layout, Bangalore-560054 (Karnataka).
474.	Rashtriya Janata Janardan Party	Suraj Ka-Purva, Atarrarural, P.O. Atarra, District Banda, Uttar Pradesh.
475.	Rashtriya Jansevak Parishad	Devkanya Sadan, Near Water Tank, Tripolia Road, Banswara-327001 (Rajasthan)
476.	Rashtriya Janta Congress	A-4, Swaran Singh Road, Adarsh Nagar, New Delhi-110033.

477.	Rashtriya Kisan Party	Village & P.O. Dhanaundha, Teh. & Distt. Mahendragarh (Haryana)
478.	Rashtriya Komi Ekta Party	Limda Lane, Makrani Pada, Jamnagar-361001, Gujarat.
479.	Rashtriya Kranti Party	2, Mall Avenue, Lucknow, (Uttar Pradesh)
480.	Rashtriya Krantikari Dal	Gopal Nagar, Main Surakhpur Road, Najafgarh, New Delhi –110043
481.	Rashtriya Lok Seva Morcha	206, Lovekush Tower, Exhibition Road, Patna-800 001, Bihar.
482.	Rashtriya Mahasangh	N.R. Complex, Opp. Nagar Palika Office, Ajmer –305001 (Rajasthan).
483.	Rashtriya Manav Adhikar Congress Party	17/700, Village-Gopalpur, Post-Azadpur (Timarpur), Delhi-110009.
484.	Rashtriya Mazdoor Ekta Party	Block-B, Sant Nagar, Gali No.57, Burari Road, Delhi –110009
485.	Rashtriya Nayay Party	College Road Dehari, Tehsil Nurpur, Distt. Kangara, Pin Code-176 022 (Himachal Pradesh).
486.	Rashtriya Parivartan Dal	Jan BSPA House, 4/93, Vishal Khand, Gomti Nagar, Lucknow, Uttar Pradesh.
487.	Rashtriya Party	Gaya Prasad Dharmshala Complex, Charbagh Sabzi Mandi, Lucknow (Uttar Pradesh).
488.	Rashtriya Praja Congress (Secular)	12-11-113, AB-Nageswara Rao Street, Arya Puram, Rajamundry, Andhra Pradesh.
489.	Rashtriya Rajdhani Congress Delhi	8, Nath Market, Nai Sarak, Delhi-110006.
490.	Rashtriya Raksha Dal	C/o Hotel Pankaj, Sector-22A, Chandigarh.
491.	Rashtriya Samadhaan Party	121-A, R-3/A-2, Mangal Bazar Mohan Garden, New Delhi - 110059.

INDEX

492.	Rashtriya Samaj Sevak Dal	Bheera Khiri, Janpad-Khiri-262901 (U.P
493.	Rashtriya Samaj Sudhar Party	Village Thantri, Post Ghodi, Distt. Farid (Haryana).
494.	Rashtriya Samajwadi Congress	H.No.J-12/57-A, Dhoopchandi (Labour Colony) Varanasi (U.P.)
495.	Rashtriya Samajwadi Party (United)	9, Community Centre, Ashok Vihar, Phase-II, Delhi-11—52.
496.	Rashtriya Samajwadi Party 'Pragatisheel'	B-248, Mohan Nagar, Thatipur, Morar, Gwalior (Madhya Pradesh)
497.	Rashtriya Samanta Dal	8/440, Trilok Puri, Delhi-110091.
498.	Rashtriya Sawarn Dal	Dubey Ka Parav, Aligarh-202001 (Uttar Pradesh)
499.	Rashtriya Surajya Parishad	Mrudul Tower, Ground Floor, Kailash Society, H.K.House Lane, Ashram Road Ahmedabad-380009 (Gujarat)
500.	Rashtriya Swajan Party	Ghagha Ghat Road, Near Malaria Office, Mahendru, Patna-800006 (Bihar).
501.	Rashtriya Unnatisheel Dal	F.167, Chand Bagh, P.O. Kulpur, Delhi – 110094
502.	Rashtriya Vikas Party	195, Main Ashoka Enclave, Faridabad. Haryana.
503.	Rashtriya Yuva Loktantrik Party	Chamber No.461, New Chamber Comple Patiala House Courts, New Delhi-11000
504.	Republican Janata Party	D-29, Gandhi Vihar, D.D.A. Colony, Mukherjee Nagar, Delhi – 110009
505.	Republican Movement	Post Box No.117, Tadoba Road, Tukum Chandrapur – 442401, Maharashtra.
506.	Republican Party of India	ENSA Hutment, I-Block, Mahapalika M Azad Maidan, Mumbai-400001 (Mahara

INDEX

507.	Republican Party Of India (Democratic)	Mukund Niwas, India Nagar, Latur-413512 (Maharashtra)
508.	Republican Party Of India (Kamble)	11/174, Adarsh Nagar, Prabhadevi, Bombay-400025 (Maharashtra)
509.	Republican Party Of India (Sivaraj)	10, Solai Street, Ayanavaram, Chennai-600023 (Tamil Nadu)
510.	Republican Party Of India(A)	17/69, Thansingh Nagar, Anand Parbat, New Rohtak Road, New Delhi-110005
511.	Republican Party Of India(Khobragade)	Gita Villa,East Marredpally, Secunderbad, (Andhra Pradesh)
512.	Republican Presidium Party Of India	Uruli-Kanchan,Pune-412202 (Maharashtra)
513.	Revolutionary Communist Party Of India (Rasik Bhatt)	84-Ashutosh Mukherjee Road, Calcutta-700025 (West Bengal)
514.	Revolutionary Socialist Party of Kerala (Bolshevik)	T.C.-25/507, UTUC Buildings, Thampanoor, Thiruvananthapuram-695001 (Kerala).
515.	Sabjan Party	C-1/50, Yamuna Vihar, Delhi-110053.
516.	Sabka Dal Bharatiya Samajwadi Congress	N-14/169, Sarainandan (Khojva), Varanasi-221010 (Uttar Pradesh).
517.	Sachet Bharat Party	13/A/5, Shivaji Nagar, No.1, Govandi, Mumbai-43 (Maharashtra)
518.	Sadbhavana Party	Room No.14,Ist, Floor, Lucknow Hotel, Sri Ram Road Choraha, Aminabad, Lucknow-226018 (Uttar Pradesh).
519.	Sahi Party	15,Nasiruddin Lane,Pahari Tola, Ranchi-834001 (Jharkhand)
520.	Sakhthi Baratha Desam	2/58, Vairavan Chetty Store, Pachiyamman Padithurai, Madhurai-625001, Tamil Nadu.
521.	Samajik Ekta Party	22, Housing Board Colony, Sonipat-131001 (Haryana)

INDEX

522.	Samajik Jantantrik Party	Mukam Raja Market, Cinema Road, Gopalganj Nagar Palika Post, Gopalganj-841428, Distt. Gopalganj (Bihar).
523.	Samajik Nyaya Party	M-22, Mahavir Park, Marris Road, Aligarh-202001 (Uttar Pradesh).
524.	Samajwadi Jan Parishad	Jai Malha Prasad, Reti Bunder Road, Mahagiri, Thane (W)-400601 (Maharashtra).
525.	Samajwadi Janata Party (Rashtriya)	Narendra Niketan, Behind Police Headquarters, Indraprastha Estate, New Delhi-110002.
526.	Samajwadi Janata Party(Maharashtra)	Barrack No.4, Behind Yashodhan Dinsha Wacha Road, Church Gate, Mumbai-400020 (Maharashtra).
527.	Samata Sangharsh Party	618-F 2/2/1, Shankar Gali, Vishwas Nagar, Delhi-110032.
528.	Samudaya Munnetra Kazhagam	No.32, New Tank Street, Nungambakkam, Chennai-600034, (Tamil Nadu).
529.	Sanatan Samaj Party	Ramanand Nagar, Begumpura, Ayodhya, Faizabad (Uttar Pradesh)
530.	Sanyukt Dastkar Party	P-205, Basti Khwaja Meer Dard, Barron Road, New Delhi-110002.
531.	Sarb Hind Shiromani Akali Dal	103, New Officers Colony, Patiala, Punjab.
532.	Sardar Patel Congress Party	B-31, Ground Floor, Lajpat Nagar-1, New Delhi - 110024.
533.	Sarva Seva Party	B-51, Pratap Vihar, Part-3, Nangloi, Delhi-110041.
534.	Sarvadharam Party(Madhya Pradesh)	C-44, Padmanabh Nagar, Bhopal- 462023 (Madhya Pradesh)
535.	Sarvahara Samaj Party	68-A Block, Darulshafa, Lucknow (Uttar Pradesh).

536.	Sarvhara Dal	Kewala Fariyatta, Via. Gidhour, Distt- Jamui (Bihar).
537.	Sarvodaya Party	P3, University Campus, University Of Rajasthan, Jaipur-302004 (Rajasthan)
538.	Satya Mave Party	548, Ramdass Pate, Nagpur-10 (Maharashtra).
539.	Satyayug Party	Flat No.203, Bldg. No.6-4-323/A, Vivek Vanshi Residency, Mekala Mandi Road, Bholakpur, Secunderabad-500080, (Andhra Pradesh)
540.	Savarn Samaj Party	East Of Stadium, Nand Hardware, Sirmor Road, Rewa-486001 (M.P.)
541.	Secular National Dravida Party	Kadakkavoor Buildings, Thumpara Nagar, Mundakkal, Kollam City, Kollam-691001, Kerala.
542.	Secular Party of India	House No.122-A, Ramvihar, Old Janipur, Jammu-180007 (Jammu & Kashmir)
543.	Sehajdhari Sikh Federation	622/9, Near Telephone Exchange, Raikot, District Ludhiana, Punjab.
544.	Shakti Dal	A-4, Maharani Bagh, New Delhi-110065.
545.	Shetkari Vichar Dal	49, Mamta, Anandnagar Co-op. Housing, Gulmohar Road, Savedi, Ahmednagar-414001, Maharashtra.
546.	Shikshit Berozgar Sena	Kammu Katra Sadarganj, Shabnam Tailor Maryahun, Jaunpur, Uttar Pradesh.
547.	Shiromani Youth Akali Dal (Kahlon)	5/5051, Shakti Nagar, Khandwalla, Chaharta, Amritsar (Punjab).
548.	Shoshit Samaj Dal	Center Office : Dakshnini Mandiree, Patna-800001 (Bihar)
549.	Shoshit Samaj Party	327, Krishi Apartment, 'D'-Block, Vikas Puri, New Delhi –110018
550.	Sikkim Himali Rajya Parishad	Metro Point, 5th Mile Tadong, Gangtok (East Sikkim).

INDEX

551.	Sikkim Janashakti Party	Ranipool Marchak, Chakung House, P.O. Ranipool, Gangtok (Sikkim)
552.	Sikkim National Liberation Front	31-A, National Highway, P.O. Gangtok (Sikkim)
553.	Sinh Jan Seva Party	Near Public Library, Veraval-362265 (Gujarat)
554.	Sirpanch Samaj Party	T-47, Old Nangal, Delhi Cantt-110 010.
555.	Social Action Party	Mylackal House, Ranny, Pathanamtitta Distt., Pin-689072 (Kerala).
556.	Social Justice Party	No.73, Ellaiaman Colony, Teynampet, Chennai-600086 (Tamil Nadu).
557.	Socialist Party(Lohia)	Siddiqui Building, 6122, Bara Hindu Rao, Delhi-110006.
558.	Socialist Republican Party	State Committee Office, Tutor's Lane, Statue, Trivandrum – 695001 (Kerala).
559.	Swaraj Dal	No.4 Stop, Pattar Gudda, Post-Garaheharama, Port Blair-744101 (Andaman & Nicobar Islands).
560.	Swatantra Bharat Paksha	'Rahi', Khokadpura, Aurangabad-431001, Maharashtra.
561.	Tamil Desiyak Katchi	80-A, Chamundi Shopping Complex, Salem-636007 (Tamil Nadu).
562.	Tamil Maanila Kamraj Congress	C/o F.B. Benjamin George, Advocate, No.17, Dooming Street, Santhome, Chennai-600004, (Tamil Nadu).
563.	Tamil Nadu Deseeya Grameeya Thozhilalar Congress	5/58, Maniam Building, Theethipalayam Post, Coimbatore-641010 (Tamil Nadu).
564.	Tamil Nadu Makkal Congress	310- V-Block Boopathy Nagar, Chennai-600024 (Tamil Nadu)
565.	Tamil Nadu Peasants & Workers Party	No. 1, Jayammal Road, Teynampet, Chennai-600018 (Tamil Nadu).

INDEX

566.	Tamil Nadu People's Party	16/2 K.P.Street Mylapore, Chennai-600004 (Tamil Nadu)
567.	Tamilaga Makkal Munnetra Kazhagam	563, Shanti Colony, N.K.B. Nagar, Palayamkottai, Tirunelveli, Tamil Nadu.
568.	Tamilar Desiya Iyyakkam	9, Sundareshwarar Street, Mylapore, Chennai-600004 (Tamil Nadu)
569.	Tamilar Kazhagam	180, Longly Road, Shevapet, Salem-636002 (Tamil Nadu)
570.	Tamizhaga Munnetra Munnani	No.152 A, North Usman Road, T. Nagar, Chennai-600017 (Tamil Nadu)
571.	Tamizhaga Rajiv Congress	6-II, Main Road, Raja Annamalaipuram, Chennai-600028 (Tamil Nadu).
572.	Tamizhar Party	8/43, M.T.C. Road, Mattur Dam, 1, Salem District, Chennai-600017 (Tamil Nadu)
573.	Tarai Kranti Dal	21/2, Indira Nagar, Lucknow (Uttar Pradesh).
574.	Telangana Praja Party	'Anantha Nilayam', Door No.14-9-519, Chudi Bazar Dargah, Hyderabad-500 012, Andhra Pradesh.
575.	Telangana Rashtra Samithi	House No. 8-2-220/110/1/3, Road No.14, Banjara Hills, Hyderabad, Andhra Pradesh.
576.	Thaayaga Makkal Katchi	7, Y.V.D.Complex, Chathiram Bus Stand, Tiruchirappalli-620002, Tamil Nadu.
577.	Thamilar Bhoomi	5, Dr. Sir C.V. Raman, 1st Street, Kumaran Nagar, Tricherapalli-620017, (Tamil Nadu).
578.	Tharasu Makkal Mandram	14-Sait Colony, First Street Egmore- 600008 (Tamil Nadu)
579.	The Consumer Party of India	Deshmukhwadi Complex, P.K. Road and Zaver Road Junction, Mulund (West), Mumbai-400080 (Maharashtra).
580.	The Great India Revolutioners	4/55, Roop Nagar, Delhi-110007.

INDEX

581.	The Humanist Party Of India	34, Lavina, 52A, Tagore Road Santa Cruz (West), Bombay-400054 (Maharashtra)
582.	The Religion Of Man Revolving Political Party Of India	Kabitirtha, Kabitanagar, P.O.Bongaon, Distt. 24-Parganas (North)-743235 (West Bengal).
583.	Thondar Congress	40-Venkatanarayana Road, Thiyagarayanagar, Chennai-600017. Tamil Nadu.
584.	Tribal People Party	170, Lingi Chatty Street, Chennai-600 001 (Tamil Nadu).
585.	Trilok Shakti Congress Bharat	49-D, Triveni Nagar, Naini, Udyog Nagar, Allahabad, Uttar Pradesh.
586.	Trimanool Gana Parishad	Ananda Plaza Complex, 4th Floor, Ganeshguri Chariali, Guwahati-781006 (Assam).
587.	United Bodo Nationalist Liberation Front	C/o Deori Bora, Rambhapuri, Kahilipara, Guwahati, (Assam)
588.	United Citizen Party	D-29, Kondli, Delhi-110096.
589.	United Communist Party Of India	No.2 Fiftieth Street, Ashok Nagar, Chennai-600083 (Tamil Nadu).
590.	United India Peoples Party	Manjamattam, Moozhoor P.O., Kottayam Distt. (Kerala).
591.	United Indian Democratic Council	No.1205, II-Stage, Rajaji Nagar, Bangalore-560010 (Karnataka)
592.	United Minorities Front, Assam	Ulubari, Guwahati-781007(Assam)
593.	United Peoples Party of Assam	S.S. Road, Lakhtokia, Guwahati-781001; Assam.
594.	United Reservation Movement Council Of Assam	Post Box No. 2, P.O.Rehabari, Guwahati-781008 (Assam).
595.	United Tribal Nationalists Liberation Front	Deulguri, Harisingh Darrong-784510 (Assam)
596.	Uttar Pradesh Jan Manas Party	A-1445/6, Indira Nagar, Lucknow-226016 (Uttar Pradesh).

597.	Uttar Pradesh Republican Party	552/2, Rajendra Nagar, 2nd Street, Lucknow-226004 (U.P.)
598.	Uttarakhand Sanskriti Parishad	D-355, Vinod Nagar (West), Delhi-110092.
599.	Uttarkhand Janwadi Party	53-K, Rajpur Road, Dehradun, Uttaranchal.
600.	Uzhaippalar Katchi	70-D, Palanisamy Street, Vaniyambadi Road Tirupattur-635601, Vellore District, Tamil Nadu.
601.	Uzhaippalar Podhu Nalakatchi	Tirupattur, Vellore District, Tamil Nadu-635601.
602.	Vidarbha Vikas Party	Block A, Second Floor, Poonam Chambers, Chhindwara Road, Nagpur-13 (Maharashtra)
603.	Vidharabha Rajya Mukti Morcha	A Type, Sukhkarta Apartment, Balraj Marg, Dhantali, Nagpur-440012 (Maharashtra)
604.	Vidhayak Dal	HIG-205, Sector-1, Vikas Nagar, Lucknow, Uttar Pradesh.
605.	Vijeta Party	501, Abhishek Plaza, Exhibition Road, Patna-800001 (Bihar).
606.	Vikas Party	Satyagarh Marg, Darul Safa Compound, Lucknow (Uttar Pradesh).
607.	Vikaswadi Communism Party	Makhdumpur Road, Mawana Kalan 250401, Distt. Meerut (U.P.)
608.	Viswa Maya Political Party	6D-6-18 (House No.), Near Markandeswara Swamy Temple, Southern Street, Eluru-534001, West Godavari District, Andhra Pradesh.
609.	Vivasayi Anbhu Katchi	No.14, Raghava Nattan Street, Uthiramerur-603 406, Tamil Nadu.
610.	West Bengal Socialist Party	42, Indian Mirror Street, Calcutta, West Bengal.
611.	Youth Brigade	Village Kakgachi, P.O-Bhanderhali, District Hooghly, West Bengal.
612.	Yuva Gantantra Party	Sardar Patel Nagar, Jamnipali-Korba, District Bilaspur, Chhattisgarh.
613.	Yuva Jan Jagriti Party	Bahalolpur, Bulandshaher-202391, Uttar Pradesh.

INDEX

TABLE-IV
(LIST OF FREE SYMBOLS)

1. Aeroplane
2. Almirah
3. Axe
4. Balloon
5. Banana
6. Bangles
7. Basket
8. Bat
9. Batsman
10. Battery Torch
11. Bead Necklace
12. Black Board
13. Book
14. Bread
15. Brick
16. Bridge
17. Brief Case
18. Brinjal
19. Brush
20. Bungalow
21. Cake
22. Camera
23. Candles
24. Car
25. Carrom Board
26. Carrot
27. Ceiling Fan
28. Coat
29. Coconut
30. Comb
31. Cot
32. Cup & Saucer
33. Dao
34. Diesel Pump
35. Dolli
36. Electric Pole
37. Envelope
38. Fork
39. Frock
40. Frying Pan
41. Gas Cylinder
42. Gas Stove
43. Glass Tumbler

INDEX

44. Hanger
45. Harmonium
46. Hat
47. Ice Cream
48. Ink Pot & Pen
49. Iron
50. Jug
51. Kettle
52. Kite
53. Lady Purse
54. Letter Box
55. Lock and Key
56. Maize
57. Nagara (In all States and Union Territories except in the North Eastern States of Arunachal Pradesh, Assam, Manipur, Meghalaya, Mizoram, Nagaland and Tripura)
58. Neck Tie
59. Pressure Cooker
60. Railway Engine
61. Ring
62. Road Roller
63. Saw
64. Scissors
65. Sewing Machine
66. Shuttle
67. Slate
68. Spoon
69. Stool
70. Table
71. Table Lamp
72. Television
73. Tent
74. Toffee
75. Violin
76. Walking Stick
77. Whistle
78. Wool

By Order,

A.K. MAJUMDAR
SECRETARY TO THE
ELECTION COMMISSION OF INDIA

INDEX

भारत निर्वाचन आयोग

निर्वाचन सदन,
अशोक रोड,
नई दिल्ली–110001.

संख्या 56/2003/न्यायिक–III

22 जनवरी, 2003
तारीख------------------
2 माघ, 1924(शक)

अधिसूचना

यत: निर्वाचन आयोग ने निर्वाचन प्रतीक (आरक्षण और आबंटन) आदेश, 1968 के पैरा 17 के अनुसरण में जारी, मान्यता प्राप्त राष्ट्रीय और राज्यीय दलों, रजिस्ट्रीकृत अमान्यता प्राप्त दलों और मुक्त प्रतीकों की सूची को विनिर्दिष्ट करने वाली, समय-समय पर यथा-संशोधित अपनी अधिसूचना सं0 56/2002/न्यायिक–III, तारीख 10 जनवरी, 2002 को अद्यतन करने का निर्णय लिया है;

2. अत: अब, निर्वाचन प्रतीक (आरक्षण और आबंटन) आदेश, 1968 के पैरा 17 के अनुसरण में, समय-समय पर यथा-संशोधित भारत के राजपत्र, असाधारण भाग–II, खण्ड–3, उप-खण्ड (III) में प्रकाशित तारीख 10 जनवरी, 2002 की अपनी उपर्युक्त मुख्य अधिसूचना 56/2002/न्यायिक–III के अधिक्रमण में निर्वाचन आयोग एतद् द्वारा विनिर्दिष्ट करता है :-

(क) सारणी–I में, राष्ट्रीय दल और उनके लिए क्रमश: आरक्षित प्रतीक ;

(ख) सारणी–II में, राज्यीय दल, राज्य या वे राज्य या वे राज्य जहाँ ये राज्यीय दल हैं और ऐसे राज्य या राज्यों में उनके लिए क्रमश: आरक्षित प्रतीक ;

(ग) सारणी–III में, रजिस्ट्रीकृत अमान्यताप्राप्त राजनैतिक दल और उनके मुख्यालय के डाक-पते ; और

(घ) सारणी–4 में, मुक्त प्रतीक

INDEX

सारणी-1

राष्ट्रीय दल

क्र०सं०	राष्ट्रीय दल	आरक्षित प्रतीक	पता
1	2	3	4
1)	बहुजन समाज पार्टी	हाथी (असम और सिक्किम राज्यों को छोड़कर सभी राज्यों/संघ राज्य द्वारा विनिर्दिष्ट मुक्त प्रतीकों की सूची क्षेत्रों में, इनके अभ्यर्थियों को आयोग में से अन्य प्रतीक चयन करना होगा)	12, गुरुद्वारा रकाबगंज रोड, नई दिल्ली-110001.
2)	भारतीय जनता पार्टी	कमल	11, अशोक रोड, नई दिल्ली-110002.
3)	कम्युनिस्ट पार्टी आफ इंडिया	बाल और हंसिया	अजय भवन, कोटला मार्ग, नई दिल्ली-110002.
4)	कम्युनिस्ट पार्टी आफ इंडिया (मार्क्सिस्ट)	हथौड़ा, हँसिया और सितारा	ए.के. गोपालन भवन, 27-29,भाई वीर सिंह मार्ग, (गोल मार्किट), नई दिल्ली-110001.
5)	इंडियन नेशनल कॉंग्रेस	हाथ	24, अकबर रोड, नई दिल्ली-110011.
6)	नेशनलिस्ट कॉंग्रेस पार्टी	घड़ी	10, बिशम्बर दास मार्ग, नई दिल्ली-110001.

INDEX

सारणी-II
राज्यीय दल

क्र.	राज्य/संघ राज्य क्षेत्र का नाम	राज्यीय दल का नाम	आरक्षित प्रतीक	पता
1)	आन्ध्र प्रदेश	तेलुगु देशम	साइकिल	तेलुगु देशम पार्टी ऑफिस, एन0 टी0 आर0 भवन, रोड न0 2, बंजारा हिल्स, हैदराबाद-500033. (आन्ध्र प्रदेश)
2)	अरूणाचल प्रदेश	अरूणाचल कॉंग्रेस	परस्पर काटते हुए दो दाव	जी-एक्सटेंशन, नहरलागुन (अरूणाचल प्रदेश)
3)	असम	1. असम गण परिषद्	हाथी	मुख्य कार्यालय:-गोपीनाथ बोरदोलोई रोड, गुवाहाटी-781001 (असम)
		2. कम्युनिस्ट पार्टी ऑफ इंडिया (मार्क्सिसिस्ट-लेनिनिस्ट)(लिबरेशन)	तीन सितारा वाला झंडा	यू-90, शक्करपुर, दिल्ली-110092
4)	बिहार	1. झारखण्ड मुक्ति मोर्चा	तीर-कमान	बैरियातु रोड, राँची-834008 (झारखण्ड)
		2. राष्ट्रीय जनता दल	लालटेन	13-वी पी हाउस, रफी मार्ग, नई दिल्ली-110001
		3. समता पार्टी	मशाल	220, विट्ठलभाई पटेल हाउस रफी मार्ग, नई दिल्ली-110001
		4. जनता दल यूनाइटेड)	तीर	7, जन्तर मंतर रोड, नई दिल्ली-110001
5)	गोवा	1. महाराष्ट्रवादी गोमांतक	शेर	विकास 'ए' बिल्डिंग, तीसरा तल, फार्मेसी कॉलेज के पास, 18वाँ जून रोड, पणजी-403001 (गोवा)
		2. यूनाइटेड गोअंस डेमोक्रेटिक पार्टी	दो पत्तियाँ	पहली मंजिल, कासा डोस अलिया डोस, गोमंत विद्या निकेतन के पीछे एब्सडे फेरिया रोड़, माडगांव(गोवा)
6)	हरियाणा	इंडियन नेशनल लोक दल	चश्मा	100, लोधी एस्टेट, नई दिल्ली।
7)	हिमाचल प्रदेश	हिमाचल विकास कांग्रेस	टेलीफोन	समखेतर बाजार, मंडी-175001 हिमाचल प्रदेश।

INDEX

8)	जम्मू व कश्मीर	1. जम्मू एण्ड कश्मीर नेशनल कॉफ्रेंस	हल	1) शेर-ए-कश्मीर भवन रेजिडेंसी रोड, जम्मू (जम्मू व कश्मीर) 2) नवाई सुब्ह कम्पलेक्स, जीरो ब्रिज, श्रीनगर, (जम्मू व कश्मीर)
		2. जम्मू एण्ड कश्मीर नेशनल पैंथर्स पार्टी	साईकिल	17-वी0 पी0 हाउस रफी मार्ग नई दिल्ली - 110001
		3.जम्मू एण्ड कश्मीर पीपुल्स डेमोक्रेटिक पार्टी	—	नौगाम बाई-पास, श्रीनगर-190001. (जम्मू व कश्मीर)
9)	झारखण्ड	1. झारखण्ड मुक्ति मोर्चा	तीर-कमान	बैरियाटु रोड, राँची-834008 (झारखण्ड)
		2. राष्ट्रीय जनता दल	लालटेन	13-वी पी हाउस, रफी मार्ग, नई दिल्ली-110001
		3. समता पार्टी	मशाल	220, विट्ठलभाई पटेल हाउस रफी मार्ग, नई दिल्ली-110001
		4. जनता दल(यूनाइटेड)	तीर	7, जन्तर मंतर रोड, नई दिल्ली-110001
10)	कर्नाटक	1. जनता दल(सेक्यूलर)	सिर पर धान ले जाती हुई कृषक महिला	5, सफदरजंग लेन, नई दिल्ली-110003.
		2. जनता दल(यूनाइटेड)	तीर	7, जन्तर मंतर रोड, नई दिल्ली-110003.
11)	केरल	1. केरल कांग्रेस	साइकिल	स्टेट कमेटी आफिस, स्टार थिएटर जंक्शन के पास, कोट्टायम दक्षिण (केरल)
		2. केरल कांग्रेस(एम)	दो पत्तियां	स्टेट कमेटी आफिस, फायर स्टेशन के पास, कोट्टायम (केरल)
		3. मुस्लिम लीग केरल स्टेट कमेटी	सीढ़ी	केरल स्टेट कमेटी, लीग हाउस, रेड कास रोड, कालीकट-32 (केरल)
		4. जनाधिपथ्या समरक्षणा समिति	बस	जनाधिपत्य संरक्षण समिति, केरल राज्य समिति कार्यालय, आयरन ब्रिज डाक घर, एलेप्पी-688011, केरल।
12)	महाराष्ट्र	शिवसेना	तीर-कमान	शिवसेना भवन, गडिकारी चौक, दादर, मुंबई-400028(महाराष्ट्र)

INDEX

13)	मणिपुर	1. फेडरल पार्टी ऑफ मणिपुर	उदीयमान सूर्य	सोरम लैरक, नागा मपल, इम्फाल-795001 (मणिपुर)
		2. मणिपुर पीपुल्स पार्टी	साइकिल	पीपुल्स रोड, इम्फाल-795001 (मणिपुर)
		3. मणिपुर स्टेट कॉंग्रेस पार्टी	फसल काटता हुआ किसान	कैशमपट (राजभवन के सामने) इम्फाल-795001 (मणिपुर)
		4. समता पार्टी	मशाल	220, विट्ठलभाई पटेल हाऊस, रफी मार्ग, नई दिल्ली-110001.
14)	मेघालय	1. हिल स्टेट पीपुल्स डेमोक्रेटिक पार्टी	शेर	केंद्स ट्रेस, लाबन, शिलांग-793004 (मेघालय)
		2. पीपुल्स डेमोक्रेटिक मूवमेंट	दो तलवारें और एक ढाल	मावलाइ नोंगक्वार, शिलांग-793008(मेघालय)
		3. यूनाइटेड डेमोक्रेटिक पार्टी	ड्रम	मावलाइ नोनगलाम, शिलांग-793002(मेघालय)
15)	मिजोरम	1. मिजो नेशनल फ्रंट	सितारा	जनरल हेडक्वार्टर्स-जरकावत आइजॉल(मिजोरम)
		2. जोरम नेशनलिस्ट पार्टी	सूर्य (किरण रहित)	जनरल हेडक्वार्टर्स, ट्रेजरी स्कायर, आइजॉल-796001(मिजोरम)
		3. मिजोरम पीपुल्स कॉन्फ्रेंस	बिजली का बल्ब	जनरल हेडक्वार्टर्स, ट्रेजरी स्कायर, आइजॉल-796001 (मिजोरम)
16)	उड़ीसा	बीजू जनता दल	शंख	नवीन निवास, एरोड्रोम गेट, भुवनेश्वर -751009 (उड़ीसा)
17)	पांडिचेरी	1. ऑल इंडिया अन्ना द्रविड मुन्नेत्र कड़गम	दो पत्तियाँ	275, अव्वाई षणमुगम सलाई, रोयापेट्टह, चेन्नई-600014. (तमिलनाडु)
		2. द्रविड मुन्नेत्र कड़गम	उदीयमान सूर्य	'अन्ना अरिवालयम', 268-269, अन्ना सलाई, तेनामपेट, चेन्नई-600018.(तमिलनाडु)
		3. पट्टाली मक्कल काची	आम	63, नट्टु मुथु नाइकेन स्ट्रीट, वन्निया तेनामपेट,चेन्नई-600018 (तमिलनाडु)
		4. तमिल मानीला कांग्रेस (मूपनार)	साइकिल	सत्यमूर्ति भवन, जनरल पैटर्स रोड, चेन्नई-600002 (तमिलनाडु)

INDEX

		5. पुडुचेरी मक्कल कॉंग्रेस	घंटी	76, काल्वे सुब्बरारी चेट्टियार स्ट्रीट, पांडिचेरी-605001
18)	पंजाब	1. शिरोमणि अकाली दल	तराजू	मकान नं0 256, सेक्टर-9सी, चंडीगढ़ ।
		2. शिरोमणि अकाली दल (सिमरनजीत सिंह मान)	गाड़ी	फ्लैट नं0 36, सेक्टर-4, चंडीगढ़ ।
19)	सिक्किम	1. सिक्किम डेमोक्रेटिक फ्रंट	छाता	अपर देवराली, गंगटोक पूर्व सिक्किम ।
		2. सिक्किम संग्राम परिषद	हाथी	संग्राम भवन, जीवन थींग मार्ग, गंगटोक (सिक्किम)
20)	तमिलनाडु	1. ऑल इंडिया अन्ना द्रविड़ मुन्नेत्र कड़गम	दो पत्तियाँ	275, अव्वाई षणमुगम सलाई, रोयापेट्टाह, चेन्नई-600014. (तमिलनाडु)
		2. द्रविड़ मुन्नेत्र कड़गम	उदीयमान सूर्य	'अन्ना अरिवालयम' 268-269, अन्ना सलाई, तेनामपेट, चेन्नई-600018 (तमिलनाडु)
		3. मरूमलार्ची द्रविड़ मुन्नेत्र कड़गम	लट्टू	'त्यागम,' नं0 141, रूक्मणि लक्ष्मी पति सलाई, इनमोरे, चेन्नई-600008 (तमिलनाडु)
		4. तमिल मानीला कांग्रेस (मूपनार)	साइकिल	सत्यमूर्ति भवन, जनरल पैट्टर्स रोड, चेन्नई-600002 (तमिलनाडु)
		5. पट्टाली मक्कल काची	आम	63, नट्टु मुथु, नाईकेन स्ट्रीट, वन्नियां तेनामपेट,चेन्नई-600018 (तमिलनाडु)
21)	त्रिपुरा	1. रिवोल्यूशनरी सोशलिस्ट पार्टी	फावड़ा और बेलचा	37, रिपन स्ट्रीट(मुजफ्फर अहमद सरनी) कलकत्ता-700016. (पश्चिम बंगाल)
		2. इन्डीजीनियस नेशनलिस्ट पार्टी आफ त्रिपुरा	दो पत्तियाँ	अभय नगर, अगरतला-799005. (त्रिपुरा)
		3. ऑल इंडिया तृणमूल कांग्रेस	पुष्प और तृण	30-बी, हरीश चटर्जी स्ट्रीट कलकत्ता-600026 (पश्चिम बंगाल)
22)	उत्तर प्रदेश	1. समाजवादी पार्टी	साइकिल	18, कोपरनिकस लेन, नई दिल्ली

INDEX

		2. राष्ट्रीय लोक दल	हस्तचालित पम्प	15, विंडसर प्लेस, नई दिल्ली-110001
23)	उत्तरांचल	समाजवादी पार्टी	साइकिल	18, कोपरनिकस लेन, नई दिल्ली
		उत्तराखण्ड क्रान्ति दल	कुर्सी	सैन्ट्रल ऑफिस, पंचकुटी मलीताल, नैनीताल (उत्तरांचल)
24)	पश्चिम बंगाल	1. ऑल इण्डिया फार्वर्ड ब्लॉक	शेर	28, गुरुद्वारा रकाब गंज रोड, नई दिल्ली-110001.
		2. रिवोल्यूशनरी सोशलिस्ट पार्टी	फावड़ा और बेलचा	37, रिपन स्ट्रीट,(मुजफ्फर अहमद सरनी) कलकत्ता-700016. (पश्चिम बंगाल)
		3. ऑल इण्डिया तृणमूल कांग्रेस	पुष्प और तृण	30-बी, हरीश चटर्जी स्ट्रीट, कलकत्ता-600026, पश्चिम बंगाल

INDEX

सारणी-III

रजिस्ट्रीकृत अमान्यता प्राप्त दल

क.सं.	रजिस्ट्रीकृत अमान्यता प्राप्त राजनैतिक दल	मुख्यालय का पता
1)	आदर्श लोक दल	आबू नगर, पुलिस थाना फतेहपुर सिटीके सामने, जिला-फतेहपुर, (उत्तर प्रदेश)
2)	आदर्शवादी दल	जवाहर रोड, खुर्जा-203136, जिला-बुलन्दशहर (उत्तर प्रदेश)
3)	अगर जन पार्टी	वी-949, अग्रवाल वाली गली, मेन कृष्णा गली के पास, मौजपुर दिल्ली-110053.
4)	अजेय भारत पार्टी	ए-14, मोहन एस्टेट्स, मथुरा रोड, नई दिल्ली।
5)	अखंड भारत महासंघ सर्वहारा क्रांतिकारी पार्टी	सनफूल, कोटा-1, (राजस्थान)
6)	अखंड भारत एकता आन्दोलन	बसंत भवन, 17/34, सिंघन स्ट्रीट, काशीपुर पिन कोड-244713, जिला-उधम सिंह नगर (उत्तरांचल)
7)	अखण्ड भारती	ई0-5, प्रथम तल, बाली नगर, शिवाजी मार्ग, नई दिल्ली-110015
8)	अखिल भारत हिन्दू महासभा	मंदिर मार्ग, नई दिल्ली-110001.
9)	अखिल भारतीय अशोक सेना	117/0/117, गीता नगर, कानपुर-208025, (उत्तर प्रदेश)
10)	अखिल भारतीय भारत माता-पुत्र पक्ष	ऑफिस-नन्दूरवार पिन-425412, जिला-धुलिया (महाराष्ट्र)
11)	अखिल भारतीय भ्रष्टाचार निर्मूलन सेना	ओम बिल्डिंग, छत्रपति शिवाजी चौक, गोंधाले नगर हदप्सर, पुणे-411002 (महाराष्ट्र)
12)	अखिल भारतीय दलित उत्थान पार्टी	ए-201/2, गली नं0 1, विकास मार्ग, शक्करपुर, दिल्ली-110092.
13)	अखिल भारतीय दस्तकार मोर्चा	चैम्बर नं0 187, नई दिल्ली कोर्ट्स, पटियाला हाउस, नई दिल्ली-110001.
14)	अखिल भारतीय देश भक्त मोर्चा	पुरन्दरपुर, जी.पी.ओ. पटना, (बिहार)
15)	अखिल भारतीय गरीब पार्टी	गॉव-[illegible], पोस्ट-सिम्भावाली, जिला-गाजियाबाद, (उत्तर प्रदेश)

INDEX

16)	अखिल भारतीय गरीब मजदूर किसान पार्टी	4/74, सेक्टर-4, डा0 अम्बेडकर नगर, नई दिल्ली-110062.
17)	अखिल भारतीय जनरल लेबर पार्टी	ए-3/85, नन्द नगरी, दिल्ली-93.
18)	अखिल भारतीय गोरखा लीग	महावीर बिल्डिंग, लाडेन्ला रोड, दार्जिलिंग-734101 (पश्चिम बंगाल)
19)	अखिल भारतीय जनसंघ	जे-394, शंकर रोड, नई दिल्ली-110060.
20)	अखिल भारतीय जनता कांग्रेस	4, यू.एफ. बाबर प्लेस, टोडरमल रोड, बंगाली मार्केट के पास, नई दिल्ली-110001.
21)	अखिल भारतीय किसान मजदूर मोर्चा	श्री महात्मा गाँधी विचार केन्द्र, उलदान, झाँसी (उत्तर प्रदेश)।
22)	अखिल भारतीय लोकतांत्रिक अल्पसंख्यक जन मोर्चा	गांव-बार्दे, पोस्ट दाहु, थाना-ओरमानाजी, जिला-राँची (झारखण्ड)
23)	अखिल भारतीय लोकराज पार्टी	एच.ओ.-रघुवीर नगर, बल्लभगढ, फरीदाबाद(हरियाणा)
24)	अखिल भारतीय लोकतंत्र पार्टी	गॉव और पोस्ट-दत्तावाली, जिला-मेरठ (उत्तर प्रदेश)
25)	अखिल भारतीय मानव अधिकार दल	1602, डी.डी.ए. जनता फलैट्स, जी.टी.बी. एन्क्लेव, दिल्ली-110093.
26)	अखिल भारतीय मानव सेवा दल	ए-74, सेक्टर-12, नोएडा (उत्तर प्रदेश)
27)	अखिल भारतीय मुस्लिम लीग (सेक्युलर)	खारी कुआं मुधलपुरा फस्ट, मुरादाबाद-244001(उ0प्र0)
28)	अखिल भारतीय राजार्य सभा	आदर्श गुरूकुल शाही, जिला-पीलीभीत, पिन कोड-262001, उत्तर प्रदेश।
29)	अखिल भारतीय राजीववादी कॉंग्रेस (दुबे)	डब्ल्यू-जेड-8-93, तंवर मार्केट, रिंग रोड, नारायणा, नई दिल्ली-110028.
30)	अखिल भारतीय राम राज्य परिषद् (प्रेम बल्लभ व्यास)	गौघाट, मथुरा (उत्तर प्रदेश)
31)	अखिल भारतीय राष्ट्रीय आजाद हिन्द पार्टी	एच. ओ-! आर. 11-12, विस्तार योजना दादाबारी, कोटा (राजस्थान)
32)	अखिल भारतीय रिवोल्यूशनरी शोषित समाज दल	वैशाली नगर, सिद्वेश्वर बेस, स्था0 और पो0-लातुर, जिला-लातुर-413512 (महाराष्ट्र)
33)	अखिल भारतीय संघर्ष दल	नंगली भट्टा, फतेहगढ़, चूडीयां रोड, अमृतसर-143001 पंजाब।

INDEX

34)	अखिल भारतीय सेना	ओम कला निकेतन संकल्प, को.आ. हाउसिंग सोसायटी, आनन्दगार, विखोरिली पार्क साइट (पश्चिम), मुम्बई-400079 (महाराष्ट्र)
35)	अखिल भारतीय शिवसेना राष्ट्रवादी	अखिल भारतीय शिवसेना भवन, गुड मंडी, लुधियाना (पंजाब)
36)	अखिल भारतीय बेरोजगार पार्टी	7/96-97, विकास नगर, लखनऊ (उत्तर प्रदेश)
37)	अखिल भारतीय जनता विकास पार्टी	21-डी, पाकेट ए-3, एवरेस्ट अपार्टमेन्ट कालकाजी एक्सटेंशन, नई दिल्ली-19.
38)	अखिल भारतीय लोकतांत्रिक कांग्रेस	एफ-3, पार्क रोड, लखनऊ, (उत्तर प्रदेश)
39)	अली सेना	1/1, जफराबाद, न्यु सीलमपुर, दिल्ली-110053.
40)	ऑल इंडिया क्रिश्चियन डेमोक्रेटिक एण्ड बैकवर्ड पीपुल्स पार्टी	ब्लाक ए-1, फ्लैट-2, कलकत्ता-700054,(पश्चिम बंगाल)
41)	ऑल इंडिया फार्वर्ड ब्लॉक (सुभासिस्ट)	49-एम, मोतीलाल फर्स्ट स्ट्रीट, मदुरई-625010.(तमिलनाडु)
42)	ऑल इंडिया गरीब कांग्रेस	ए-1/126, सेक्टर-6, रोहिणी, नई दिल्ली।
43)	ऑल इंडिया होमलेस पीपुल्स कांग्रेस	नवग्राम गरीया, पो0ऑ0 पंचपोटा, साउथ-24, परगना-743518. (पश्चिम बंगाल)
44)	ऑल इंडिया इंदिरा कांग्रेस (सेक्युलर)	2680, चूड़ीवाला, दिल्ली-110006.
45)	ऑल इंडिया लोकराज पार्टी	गांव-मेहरबान, तहसील और जिला-लुधियाना (पंजाब)
46)	ऑल इंडिया महिला राज पार्टी	5 ए, ओरियेंट रो, कलकत्ता-700017, (पश्चिम बंगाल)
47)	ऑल इंडिया मजलिस-ए-इत्तेहादुल मुस्लिमीन	दारूस्सलाम बोर्ड, हैदराबाद (आन्ध्र प्रदेश)
48)	ऑल इंडिया माइनॉरिटीज फ्रंट	148, साउथ एवेन्यू, नई दिल्ली-110001.
49)	ऑल इंडिया मूवेन्दार मुन्नानी कड़गम	लेक एरिया, मेलुर रोड, मदुरई-625107.(तमिलनाडु)
50)	ऑल इंडिया मुस्लिम फोरम	सी-177, सेक्टर 'जे' अलीगंज, लखनऊ, उत्तर प्रदेश।
51)	ऑल इंडिया पीपुल्स पार्टी	सेन्ट्रल कमेटी, गाँधी नगर,-प्रथम लाइन, बेरहामपुर-760001, (उड़ीसा)
52)	ऑल इंडिया राजीव क्रान्तिकारी कांग्रेस	बी-68, जगत पुरी, दिल्ली-110051.
53)	ऑल इंडिया शिरोमणि बाबा जीवन सिंह मजहबी दल	गॉव और पो. ऑ. मजीठा, अमृतसर, (पंजाब)

54)	ऑल इंडिया तफसीली यूनाइटेड पार्टी	गॉव-सिमुलपुर, पो०-ठाकुर नगर, जिला-24 परगना (एन) (पश्चिम बंगाल)
55)	ऑल इंडिया ट्राइबस एण्ड माइनॉरिटीज फ्रंट	विंडरूश हिल एनेक्सी, शिमला-2, (हिमाचल प्रदेश)
56)	ऑल जे एण्ड के. पीपुल्स पैट्रियाटिक फ्रंट	जवाहर नगर, हाऊस नं०-97, पुलिस स्टेशन, राघ-बाघ, श्रीनगर (जम्मू व कश्मीर)
57)	ऑल झारखण्ड स्टुडेंटस युनियन	साकेत बिहार, हारमू, रॉची, रॉची-834002 (झारखण्ड)।
58)	ऑल केरल एम.जी.आर. द्रविड़ मुन्नेत्र पार्टी	दास बिल्डिंग नेमोम पी.ओ., तिरूिवनंतपुरम-695020. (केरल)
59)	ऑल पार्टी हिल लीडर्स कांफ्रेंस (आर्मिसन मारक ग्रुप)	पी.ओ.-तुरा चंदमारी, वेस्टगारो हिल्स-794002. (मेघालय)
60)	अम्बेडकर क्रांति दल	शान्ति होम्योपैथिक स्टोर, आर्य समाज चौक, वदायुं उत्तर प्रदेश.
61)	अम्बेडकर नेशनल कांग्रेस	8-3-323 अमृतपेट, कारस रोड, हैदराबाद, आन्ध्र प्रदेश
62)	अम्बेडकर पीपुल्स मूवमेंट	39, सरावना स्ट्रीट, टी नगर, चेन्नई-600017. (तमिलनाडु)
63)	अम्बेडकर प्रगतिशील रिपब्लिकन दल	डा० लोहिया कॉलोनी, शाहजहॉपुर, पिन-242001. (उत्तर प्रदेश)
64)	अम्बेडकर समाज पार्टी	304, मन्दाकिनी एन्क्लेव अलकनन्दा, नई दिल्ली-110019.
65)	अम्बेडकरवादी पार्टी	136/1, डायमंडहारबर रोड, कलकत्ता-700063. (पश्चिम बंगाल)
66)	अम्बेदकरिस्ट रिपब्लिकन पार्टी	20, ढांडीवाल ले-आउट, रिंग रोड, जोगी नगर, नागपुर-440027, महाराष्ट्र
67)	आमरा बांगाली	नं० 2, बल्लव स्ट्रीट, कलकत्ता-700004, (पश्चिम बंगाल)
68)	अनैतिन्धिया एम.जी.आर. काची	68, हबीबुल्ला रोड, टी नगर, चेन्नई-600017.(तमिलनाडु)
69)	अनैतिन्तिय तामिझागा मुन्नेत्र कड़गम	10/2, नलवर नगर, कलवीरामपालायम, भारतीयार, यूनिवर्सिटी (पोस्ट) कोयम्बटूर-641048(तमिलनाडु)
70)	अण्डमान निकोबार विकास कांग्रेस	एम बी-23, एम.जी.रोड, मिडिल पाइंट, पोर्ट ब्लेयर-741001 (अण्डमान और निकोबार द्वीपसमूह)
71)	आन्ध्र नाडु पार्टी	10-5-14/1, मासब टैंक, हैदराबाद-500028 (आन्ध्र प्रदेश)
72)	आन्ध्र प्रदेश नवोदय प्रजा पार्टी	नं० 3-11, तुक्कुगुडा गांव, महेश्वरम मंडल, मनखाल पोस्ट, रंगा रेड्डी, जिला-आन्ध्र प्रदेश.

73)	अन्ना तेलुगु देशम पार्टी	4-1-825/8, 9 व 10, एन.टी. आर एस्टेट्स आबिड्स, हैदराबाद-500001, (आन्ध्र प्रदेश)
74)	अन्नदाता पार्टी	मंदिर श्री पुरुषोत्तम भगवान, चंद्रभागा-326023, झालारपाटन सिटी, जिला-झालावाड़, (राजस्थान)
75)	अपना दल	1/2 ए.पी. सेन रोड, लखनऊ (उत्तर प्रदेश)
76)	अपना हिन्दु राम भक्त पार्टी	ग्राम व डाकघर सेमरीखान कोट सिद्धार्थ नगर (उत्तर प्रदेश-272192)।
77)	आर्य सभा	7, जन्तर-मन्तर रोड, नई दिल्ली-110001.
78)	ऑटोनोमस स्टेट डिमान्ड कमेटी	रोंगनीहंग, डिफू-782460, कारबी अंगलोंग (असम)
79)	अवामी पार्टी	ई-11/77, न्यू कॉलोनी, हौज खास एक्सटेंशन, मालवीय नगर, नई-दिल्ली-110017.
80)	बहुजन एकता पार्टी (आर)	2151/17ए/12, न्यू पटेल नगर, नई दिल्ली-110008.
81)	बहुजन लोकतांत्रिक पार्टी	जी-161, जे.जे. कॉलोनी, वाजीरपुर, दिल्ली-110052.
82)	बहुजन रिपब्लिकन पार्टी	म.न. 1-7-1046/18, एस.आर.टी. क्वाटर्स-18, आजमाबाद, रामनगर, हैदराबाद-500020.(आन्ध्र प्रदेश)
83)	बहुजन समाज पार्टी(अम्बेडकर)	गांव और पो0 ऑफिस-सेगती, जिला-अम्बाला (हरियाणा)
84)	बहुजन विकास पार्टी	बी0-3/512 जे0 जे0 सी0 रघुबीर नगर नई दिल्ली-110027
85)	बारक वैली टेरीटोरी डिमांड कमेटी	स्वराज भवन, सिलेहर रोड, पो0ऑ0-थाना और जिला-करीमगंज, पिन-788711, असम
86)	भारत दल	भारत सेवाधाम अरण्यक, कान्तिदीप भौराना, नूरपुर, जिला-बिजनौर (उत्तर प्रदेश)
87)	भारत जन पार्टी	324, कैलाश नगर, गाजियाबाद (उत्तर प्रदेश)
88)	भारत की लोक जिम्मेदार पार्टी	3/250, विश्वास खण्ड, गोमती नगर, लखनऊ-226010 (उत्तर प्रदेश)
89)	भारत क्रान्ति रक्षक पार्टी	पुरानी बाजार, पोस्ट-भरवारी, जिला-कौशाम्बी, इलाहाबाद (उत्तर प्रदेश)
90)	भारत मंगलम परिषद्	जमो बाजार, हास्पीटल चौक, पो0आ0 जमो बाजार, जिला सिवान, बिहार
91)	भारत नव ज्योति संघ	18/25-ए, कुरसावा, फूलबाग, कानपुर-208001. (उत्तर प्रदेश)

INDEX

92)	भारत पैंशनर्स फंट	आर-17, हौज खास एक्लेव, नई दिल्ली-110016.
93)	भारत मक्कल कांग्रेस	एन-30, बेलुचेट्टी रोड स्ट्रीट, एस कादीयुर, जोलारपेट, नार्थ अर्कोट जिला (तमिलनाडु)
94)	भारतीय नेताजी पार्टी	3857, चौथा कास, गायत्री नगर, बंगलौर-560021. (कर्नाटक)
95)	भारतीय अम्बेडकर पार्टी	मेन बाजार, कृष्णा नगर, जाउरा फाटक, अमृतसर (पंजाब)
96)	भारतीय अष्ट जन पार्टी	151, सी. सेक्टर, दूसरी मंजिल, कमरा नं0 203, इन्दर पुरी, भोपाल-462022(मध्य प्रदेश)
97)	भारतीय बैकवर्ड पार्टी	71, सूर्य अपार्टमेंट्स, फेजर रोड, पटना-800001 (बिहार)
98)	भारतीय बेरोजगार मजदूर किसान दल	बंसल गांव, पो.ऑ.-धैघाट, पट्टी-मल्ला, चौकौट, जिला-अल्मोड़ा (उत्तरांचल)
99)	भारतीय डेमोक्रेटिक दल	नं0 1ए, गंगाई उम्मन कोइल, दूसरी स्ट्रीट, वादापलानी, चेन्नई-600026 (तमिलनाडु)
100)	भारतीय एकलव्य पार्टी	गांव व पो0-बेल्हार कलां, तहसील मेहडावल, जिला-संत कबीर नगर, उत्तर प्रदेश
101)	भारतीय हिन्दू सेना	आमेर भवन, आमेर, जयपुर (राजस्थान)
102)	भारतीय जय जवान जय किसान पार्टी	ट्रक यूनियन के पास, झज्जर, जिला-रोहतक (हरियाणा)
103)	भारतीय जन बेरोजगार छात्र दल	आर0टी0ओ0 ऑफिस के पास, हुसैनगंज, सिद्धार्थ नगर, उत्तर प्रदेश।
104)	भारतीय जन कांग्रेस	5158/15 महालक्ष्मी बिल्डिंग, रामकृष्ण मिशन के पीछे, पंहाड़गंज लेन, नई दिल्ली-110055.
105)	भारतीय जन जागृति पार्टी	बृजधाम आश्रम, रणहेरा, तहसील-छाता, जिला-मथुरा (उत्तर प्रदेश)
106)	भारतीय जन किसान पार्टी	35/सी/2, जयन्तीपुर, धूमनगंज, इलाहाबाद-211011 (उत्तर प्रदेश)
107)	भारतीय जन सभा	मार्फ्त राजाराम यादव, रघुवीर नगर, न्यू कॉलोनी, देवरिया (उत्तर प्रदेश)
108)	भारतीय जन विकास पार्टी	पूर्व अशोक नगर, पो.-गुलाब हाउस, रोड नं.14ए, कंकडबाग, पटना-20, (बिहार)
109)	भारतीय जनतांत्रिक परिषद्	8/1, दतिया गेट के बाहर, झाँसी-284001.(उत्तर प्रदेश)

INDEX

110).	भारतीय जनवादी पार्टी	ए-559, शास्त्री पार्क एक्सटेंशन, बुलन्द मस्जिद, दिल्ली-110053.
111)	भारतीय किसान कामगार पार्टी	214-शाहपुर जट, नई दिल्ली-110049.
112)	भारतीय किसान परिवर्तन पार्टी	नगला दखाल, कोटला रोड, फिरोजाबाद-283203, जिला फिरोजाबाद, उत्तर प्रदेश.
113)	भारतीय क्रान्तिकारी कम्मान्द पार्टी	214एल.आई.सी. कॉलोनी, टैगोर टाउन, इलाहाबाद-211002 (उत्तर प्रदेश)
114)	भारतीय लेबर पार्टी	बी.पी.-281, रवि नगर, मुगलसराय, वाराणसी-232101 (उत्तर प्रदेश)
115),	भारतीय लोक कल्याण दल	एरिया/पोस्ट/तहसील-बिकाबुर, जिला-फैजाबाद (उत्तर प्रदेश)
116)	भारतीय लोक एकता कांग्रेस पार्टी	61, मंगला पुरी फेस-1, पालम, नई दिल्ली-45
117)	भारतीय मानव रक्षा दल	बारखेडा, पठानी, भोपाल-21, (मध्य प्रदेश)
118)	भारतीय मानवता विकास पार्टी	133/4,कुतब एन्कलेव, फेस-II, नई दिल्ली-110016.
119)	भारतीय माइनारिटीज सुरक्षा महासंघ	410, अर्केडिया बिल्डिंग, सर जे.जे.रोड,जे.जे.हॉस्पिटल के सामने, मुम्बई-400008. (महाराष्ट्र)
120)	भारतीय मोमिन फ्रंट	174, आनन्दपुरी, वेस्ट बोरिंग, कैनाल रोड, पटना-800001 (बिहार)
121)	भारतीय मोहब्बत पार्टी (ऑल इण्डिया)	म.नं.-18184, चंदसार बस्ती, भटिण्डा-151001.(पंजाब)
122)	भारतीय मुस्लिम पार्टी (सिद्दिकी)	गांव-सूरजपुर, पो.ऑ.-रारादेवरिया, जिला-खीरी-262071 (उत्तर प्रदेश)
123)	भारतीय नागरीक पार्टी	गांव-कनासी, पो.ओ.-कनासी, जिला-फर्रुखाबाद-207501 (उत्तर प्रदेश)
124)	भारतीय नवशक्ति पार्टी	5, गरूदवारा रकाबगंज रोड, नई दिल्ली-110001
125)	भारतीय परिवर्तन मोर्चा	3/8, शाह नगर, मंगलापुरी टर्मिनल, पालम, नई दिल्ली।
126)	भारतीय पीपुल्स एण्ड नेशनल सेक्युरिटी नेशनल पार्टी	मार्फत होटल नन्दा, 5वॉ कास गांधीनगर, बंगलोर-560009 कर्नाटक
127)	भारतीय प्रजा पक्ष	नं.374/ए, प्रथम तल, 1-ब्लॉक, 1-कॉस, रविन्द्र नाथ टैगोर नगर (आर.टी. नगर), बंगलोर-560032 (कर्नाटक)
128)	भारतीय प्रजातंत्र पार्टी	पटेल नगर, रोड नं0-9, पटना-23 (बिहार)

INDEX

129)	भारतीय राजीव कांग्रेस	145, ए-1, अर्जुन नगर, सफदरजंग एन्क्लेव, नई दिल्ली-110029
130)	भारतीय राष्ट्रीय जनहित पार्टी	सी-2968, सपना कॉलोनी, लखनऊ-226017.(उत्तर प्रदेश)
131)	भारतीय राष्ट्रीय मजदूर दल	नया सर्राफा, ग्वालियर-474001(मध्य प्रदेश)
132)	भारतीय राष्ट्रीय मोर्चा	नवदीय फतेहगढ़, फर्रुखाबाद (उत्तर प्रदेश)
133)	भारतीय राष्ट्रीय परिषद्	ई-164, समस्तपुर रोड, पांडव नगर, दिल्ली-110092.
134)	भारतीय राष्ट्रीय प्रजा मंच	मोहारवती सिसोदिया भवन, नजदीक डाक बंगला, नादी गेट, कासगंज, जिला एटा (उत्तर प्रदेश)
135)	भारतीय रिपब्लिकन पक्ष	डा. अम्बेडकर भवन, गोकुलदास पास्ता रोड, दादर, मुम्बई-400014 (महाराष्ट्र)
136)	भारतीय समाज दल	85, चौक माकान्डु गंज, प्रतापगढ़ (उत्तर प्रदेश)
137)	भारतीय समाज कल्याण पार्टी भारत	रवेन्दर इलैक्ट्रॉनिक्स, पुरानी चुंगी, आगरा रोड, हाथरस, जिला-अलीगढ़ (उत्तर प्रदेश)
138)	भारतीय समाज संगठन मोर्चा	मानक माऊ, गंगोह रोड, सहारनपुर (उत्तर प्रदेश)
139)	भारतीय समाजवादी विकास पार्टी	एफ-717 मंगोलपुरी, दिल्ली-110083.
140)	भारतीय समता पार्टी	ए-71-निर्माण विहार, नई दिल्ली।
141)	भारतीय सर्वकल्याण क्रान्ति दल	2/643/सी, रामबाग कॉलोनी, रामघाट रोड, अलीगढ़-202001. (उत्तर प्रदेश)
142)	भारतीय सेवा दल	3-1-236/239/1, पहली मंजिल, सोमासुन्दरम स्ट्रीट, सिकन्दराबाद-500003 (आन्ध्र प्रदेश)
143)	भारतीय श्रमिक दल	एल-238, विकास प्राधिकरण कॉलोनी, इंदिरा नगर, राय बरेली (उत्तर प्रदेश)
144)	भारतीय सुराज्य मंच	831, सैक्टर-10, पंचकुला-134113, हरियाणा।
145)	भारतीय युवा शक्ति	बी-32-बी, न्यू गुप्ता कॉलोनी, दिल्ली-110009.
146)	भारिपा बहुजन महासंघ	डॉ. अम्बेडकर भवन, गोकुलदास पास्ता रोड, दादर मुम्बई-400014(महाराष्ट्र)
147)	भारतीय समाजवादी मोर्चा	3/1108, देहरादून चौक, सहारनपुर-247001. (उत्तर प्रदेश)
148)	भारती कृषक सेवा समाज	गांव-खारखारी आश्रम, पोस्ट-खरखोदा, जिला-मेरठ (उत्तर प्रदेश)

INDEX

149)	भारती लोक लहर पार्टी	136, अजीत नगर, अमृतसर (पंजाब)
150)	भारतीय देशभक्त पार्टी	92/एच/2, प्रताप मार्केट, मुनीरका (मार्फत सोमू प्रेस), नई दिल्ली-110067.
151)	भारतीय गोरखा जनशक्ति	26/2, एच.डी. लामा रोड दार्जिलिंग-734101.(पश्चिम बंगाल)
152)	भारतीय हरित क्रान्ति दल	गांव व पो0-सोन्टा, वाया -अलीपुर, खेरी, जिला मुजफ्फरनगर, उत्तर प्रदेश।
153)	भारतीय जन कल्याण पार्टी	199/2, अर्जुन नगर कैथल-136027 (हरियाणा)
154)	भारतीय जन कांग्रेस(राष्ट्रीय)	113/70बी, लाल बहादुर शास्त्री नगर,पटना-800023(बिहार)
155)	भारतीय किसान मजदूर पार्टी	गांव और पोस्ट-मीरपुर, तहसील-खैर, जिला-अलीगढ़ (उत्तर प्रदेश)
156)	भारतीय महाशक्ति मोर्चा	जय नारायण वर्मा रोड, फतेहगढ़, जिला-फर्रुखाबाद, उत्तर प्रदेश, पिन-209601.
157)	भारतीय नौजवान दल	सेक्टर-6, पॉकेट बी-2, म.न. 23, रोहिणी, नई दिल्ली-110085.
158)	भारतीय रक्षक पार्टी	म.नं. 397, हाउसिंग बोर्ड कॉलोनी, रोहतक-124001 (हरियाणा)
159)	भारतीय विकास पार्टी	139-बी, टामुर नगर, न्यू फेड्स कॉलोनी, नई दिल्ली।
160)	भूमि जोतक समूह	560/12, कृष्णा नगर, कानपुर रोड, लखनऊ-226005 (उत्तर प्रदेश)
161)	भ्रष्टाचार विरोधी दल	7/216, रमेश नगर, नई दिल्ली-110015.
162)	बिहार पीपुल्स पार्टी	303, सी ब्लॉक, दारोगा प्रसाद राय पथ, पटना-800001 (बिहार)
163)	बिहार विकास पार्टी	कमरा नं0 6, 1-स्पेशल फैमिली टाइप, आर-ब्लाक, पटना-800001 (बिहार)
164)	बीरा ओड़िया पार्टी	मार्फत-श्री पी. सामन्तरे, आई.ए.एस. (सेवानिवृत), स्था./पो.ऑ.-मधुपटना, कटक-10 (उड़ीसा)
165)	बोल्शेविक पार्टी ऑफ इंडिया	मार्फत-भाई बनसोद जुनी ओली, राम मंदिर काम्पटी, जिला-नागपुर (महाराष्ट्र)
166)	बृज प्रदेश निर्माण संघ	श्री अरबिन्दु भवन, 28/352, गुदडी मन्सूर खान, आगरा-3 (उत्तर प्रदेश)

INDEX

167)	बुंदेलखंड मुक्ति मोर्चा	श्री सुखलाल आइस फैक्ट्री भवन, इलीट चौराहा, झांसी-28400 (उत्तर प्रदेश)
168)	बुंदेलखंड विकास दल	गांव और पो.ऑ. कुलपाहद, जनपद-हमीरपुर (उत्तर प्रदेश)
169)	चम्पारण विकास पार्टी	ब्लॉक-ए, फ्लैट नं. 102, दारोगा राय पथ, पटना (बिहार)
170)	चंडीगढ़ विकास पार्टी	मकान नं० 230, सेक्टर 9-सी, चंडीगढ़-160009
171)	छत्तीसगढ़ किसान मजदूर पार्टी	पी० आर० नेगी का मकान, झूलेलाल धाम के पीछे, गली डा० भानु प्रताप सिंह, कटोरा तालाब, रायपुर, छत्तीसगढ़
172)	छत्तीसगढ़ मुक्ति मोर्चा	पो.ऑ. दल्ली राजहारा, जिला-दुर्ग-491228. (छत्तीसगढ़)
173)	छत्तीसगढ़ी समाज पार्टी	हांडीपाड़ा आजाद चौक, रायपुर-492001.(छत्तीसगढ़)
174)	किस्तवा मक्कल काची	173-पोन्नागर, तिरुचिरापल्ली-620001.(तमिलनाडु)
175)	क्रिश्चियन डेमोक्रेटिक फ्रंट	नं.9, रोसारी चर्च रोड, सनथोमे, चेन्नई (तमिलनाडु)
176)	क्रिश्चियन मुन्नेत्र कडगम	93 तैयप्पा मुदाली स्ट्रीट, चेन्नई-600001.(तमिलनाडु)
177)	कम्युनिस्ट मार्क्सिस्ट पार्टी केरल स्टेट कमेटी	कुन्नुकुड़ी, त्रिवेन्द्रम-695037. (केरल)
178)	कांग्रेस (सेक्युलर)	राम राज भवन, मनीक्काठ रोड, कोचीन-16 (केरल)
179)	कांग्रेस जननायक पिरावाई	24, ओरमेस रोड, किलपंक, चेन्नई-600010
180)	कांग्रेस ऑफ पीपुल	5, पेट्रोपोलिस कोलाबा, मुम्बई-400005 (महाराष्ट्र)
181)	कोंगुनाडु मक्कल काची	टी.टी. एस. काम्पलैक्स, मेट्टुर रोड, इरोडे जिला-638011. (तमिलनाडु)
182)	दलित मजदूर किसान पार्टी	इ-11/77 न्यू कॉलोनी, हौज रानी मालवीय नगर, नई दिल्ली-110017.
183)	दलित मुस्लिम विकास पार्टी	2/306, दक्षिणपुरी, नई दिल्ली-110062.
184)	दलित समाज पार्टी	नव चेतना पथ, शिवपुरी, पो.ऑ.-अनीशाबाद, पटना-800002 (बिहार)
185)	दिल्ली विकास पार्टी	बी-600, जहांगीर पुरी, दिल्ली-33.
186)	डेमोक्रेटिक बहुजन समाज मोर्चा	ग्राम-सोत्रान, पो.-चक कालाई तहसील व जिला-नवांशहर, (पंजाब)
187)	डेमोक्रेटिक भारतीय समाज पार्टी,	985-बी, अर्जन नगर, लाडोवाली रोड, जालन्धर सिटी-144001, पंजाब

INDEX

188) डेमोक्रेटिक कांग्रेस पार्टी	291, ओडियन वाली गली, गोपाल मंदिर के पास, मजीठा रोड़, अमृतसर (पंजाब)।
189) डेमोक्रेटिक फार्वर्ड ब्लॉक	66, तमिल संगम रोड, मदुरई-625001.(तमिलनाडु)
190) डेमोक्रेटिक इन्साफ पार्टी	डी-62, जी.टी.बी. नगर (करेली), इलाहाबाद, (उत्तर प्रदेश)
191) डेमोक्रेटिक जनता दल(जे. एण्ड के.)	344ई.पी. क्रिस्टेन कॉलोनी (शहीदी चौक) जोगी गेट, जम्मू (जम्मू व कश्मीर)
192) डेमोक्रेटिक झारखंड मुक्ति मोर्चा	पम्प रोड, टोंका टोली, पो.ऑ. चक्रधरपुर-833102. सिंहभूम पश्चिम (झारखण्ड)
193) डेमोक्रेटिक मूवमेंट	वार्ड नं. 1, कथुआ (जम्मू और कश्मीर)
194) डेमोक्रेटिक पार्टी ऑफ इंडिया	162, आनन्दराव उमरा मार्ग, अशोक नगर, नागपुर-17 (महाराष्ट्र)
195) डेमाक्रेटिक रेवोलूशनरी पीपल्स पार्टी	अखाम लिकई, क्वाकैथल एयरपोर्ट रोड, इम्फाल-795001, मणिपुर
196) डेमोक्रेटिक सोशलिस्ट पार्टी (प्रबोध चन्द्र)	63-अनन्दा पलित रोड, कोलकाता-700014 पश्चिम बंगाल।
197) देश बचाओ जन मोर्चा	डी-6/171, सेक्टर-31, नोएडा-201301. (उत्तर प्रदेश)
198) देश भक्त पार्टी	बी-114, प्रीत विहार, दिल्ली-92.
199) देसिया पातुकाप्पु कड़गम	'अरिवागम' 33, रामकृष्ण स्ट्रीट, गांधी नगर, सालीग्रामम, चेन्नई-600093 (तमिलनाडु)
200) धीराविदा तेलुगार मुन्नेत्र कलागम	4/802, कुरुंजी स्ट्रीट, तहसीलदार नगर, मदुरैई-625020.
201) दिव्या शक्ति पार्टी	7/106, ग्राउंड फ्लोर, गीता कॉलोनी, दिल्ली-110031.
202) द्रविड़ मक्कल कांग्रेस	नं0 11, जवाहरलाल नेहरू रोड, । एवेन्यु, अशोक नगर, चेन्नई-600083.(तमिलनाडु)
203) द्रविड़ पेरावाई	69, रंगापिल्लई स्ट्रीट, पांडिचेरी-605001.
204) द्रविड विझिपुनारची कड़गम	17-ए, गंगाप्पा स्ट्रीट, (ए.वी.एम. स्टुडियो के सामने) बडपलानी, चेन्नई-600026. (तमिलनाडु)
205) एकता क्रान्ति दल यू.पी.	मार्फत-सत्यपाल सागर अमनजय, जलाल नगर, छोटी लाइन के सामने, शाहजहांपुर, (उत्तर प्रदेश)
206) एकता समाज पार्टी	6898, नीम स्ट्रीट, अहाता किदारा, बाडा, हिन्दू राव, दिल्ली-110006.

INDEX

207)	इफ्रेम यूनियन	त्लांगडिंगग्लिआना बिल्डिंग, बाबंगकावन साउथ, आइजॉल-796012. (मिजोरम)
208)	फार्मर्स डेवेलेपमेंट्स पार्टी	149, माम्बालम, हाई रोड, टी नगर,चेन्नई-600017,तमिलनाडु
209)	फेडरेशन ऑफ सभास	101, सावित्री काम्प्लेक्स, चौधरी सिनेमा के सामने, गाजियाबाद-201001. (उत्तर प्रदेश)
210)	फार्वर्ड ब्लॉक (सोशलिस्ट)	टेम्पल स्ट्रीट, पो.ऑ. व जिला-जलपाईगुड़ी-735101. (पश्चिम बंगाल)
211)	गांधीवादी राष्ट्रीय कांग्रेस	टीचर्स कॉलोनी, तहसील रोड, महोरिया, पोस्ट-महोरिया टाऊन और जिला-मिर्जापुर (उत्तर प्रदेश)
212)	गरीबजन समाज पार्टी	450, जयदेवी नगर, गढ़ रोड, मेरठ (उत्तर प्रदेश)
213)	गरीब जनता पार्टी	राजिन्दर नगर, मेन बाजार, पो.ऑ.-विजय नगर, बटाला रोड, अमृतसर (पंजाब)
214)	गारो नेशनल काउन्सिल	न्यू तुरा, पश्चिम गारो हिल्स, (मेघालय)
215)	गोवा पीपुल्स कांग्रेस	मेनेजेस बिल्डिंग के सामने, अल्टिन्हो, पणजी, गोवा-403001.
216)	गोवा पोक्स	मैनेजेस बिल्डिंग के सामने, अलटिनहो, पणजी, गोवा-403001
217)	गोवा राजीव कांग्रेस पार्टी	प्रथम तल, डायस बिल्डिंग, रूआ ओरमुज रोड, फैरी व्हार्फ के सामने, पणजी, गोवा-403001
218)	गोवा सु-राज पार्टी	383-ए, पीराजोना, मोइरा, बारडेज, गोवा, पिन-403514.
219)	गोवा विकास पार्टी	लक्ष्मी सदन, ग्राउंड फ्लोर, असेम्बली कॉम्पलैक्स के सामने, जरनलिस्ट कॉलोनी के पास, पूरवोरिम, गोवा-403507
220)	गोल्डन इण्डिया पार्टी	'नन्दन वन', बी 94-ज्ञान मार्ग, तिलक नगर, जयपुर-302004 (राजस्थान)
221)	गोमान्त लोक पोक्स	31 जनवरी रोड, पो. बॉक्स-242, पंजिम (गोवा)
222)	गोंडवाना गणतंत्र पार्टी	ग्राम व पो.ऑ. तिवेर्थ, तहसील कुटघोरा, जिला-बिलासपुर (छत्तीसगढ़)
223)	गोरखा नेशनल लिबरेशन फ्रन्ट	डॉ0 जाकिर हुसैन रोड, (जलपहाड़ रोड) पो.ऑ. और जिला दार्जिलिंग, दार्जिलिंग गोरखा हिल काऊंसिल (पश्चिम बंगाल)
224)	ग्राम मुन्नेत्र कड़गम	'जैड' मंगाम्मल सलाई, रेंगानगर, तिरूचिरापल्ली-620021.

INDEX

225)	ग्रामीण दल	आर्यव्रत प्रकाशन मंदिर, बस स्टाप, गोसाईगंज, जनपद–लखनऊ, उत्तर प्रदेश।
226)	गुजरात आदिजाति विकास पक्ष	ब्लॉक नं. 6/4, एम.एल.ए. निवास, सेक्टर–21, गाँधी नगर (गुजरात)
227)	गुजरात स्टेट जनता कांग्रेस	इन्दुभाई पटेल भवन, वंसत चौक, भाद्रा, अहमदाबाद–380001 (गुजरात)
228)	गुजरात युवा विकास पार्टी	मार्फत दरबार कृबा ट्रान्सपोर्ट, बस स्टेशन के पास, बाड़नगर–384355 मेहसाना (गुजरात)
229)	हरियाणा जनरक्षक दल	249/3, पार्क रोड़, आदर्श नगर, गोहाना, जिला सोनीपत, हरियाणा।
230)	हरियाणा लोक दल	705, सोनीपत रोड, रोहतक (हरियाणा)
231)	हरियाणा विकास पार्टी	कोठी नम्बर 136/22, सोनीपत रोड, रोहतक (हरियाणा)
232)	हिमाचल कान्ति पार्टी	ग्राम–खार्ट,पो.ऑ.नंदरूल, तहसील और जिला–कांगड़ा–176001
233)	हिन्द किसान मजदूर पार्टी	31/419. केला हाऊस, महाराणा प्रताप नगर, आगरा–4 (उत्तर प्रदेश)
234)	हिन्द मोर्चा	समाज सुधार आश्रम, सिरसपुर, (दिल्ली)
235)	हिन्द स्वराज्य गणतन्त्र पार्टी	एस–41, पंचशील पार्क, नई दिल्ली–110017.
236)	हिन्द विकास पार्टी	पो.ऑ. श्री हर भगवान नगर तापाकालान, काली मन्दिर के पास, जलेसर रोड, फिरोजाबाद (उत्तर प्रदेश।)
237)	हिन्दू एकता आन्दोलन पार्टी	हिन्दी एकता कार्यालय, मल्हार, खान भाग, पुलिस चौकी, मकान नं0 927/1, सांगली–416416, जिला सांगली, महाराष्ट्र।
238)	हिन्दु समाज पार्टी	117/के–36, सर्वोदय नगर कानपुर (उत्तर प्रदेश)
239)	हिन्दुस्तान जनता पार्टी	मैसर्स सोनो सेल्स कोरपोरेशन सब्जी मण्डी, खोकडपुरा, औरंगाबाद (महाराष्ट्र)
240)	हिन्दुस्तान पार्टी	202, देविका अपार्टमेन्ट्स, बाबा जन पूना–411001(महाराष्ट्र)
241)	हिन्दुस्तान समाजवादी प्रजातन्त्र सेना(भारत)	ग्राम और पो.ऑ. बानकासिया शिवरतन सिंह, जनपद–गोन्डा–271302 (उत्तर प्रदेश)

INDEX

242)	हिन्दुस्तानी गरीबवादी पार्टी	61, अग्रवाल चैम्बर्स, विकास मार्ग, वीर सावरकर ब्लॉक शकरपुर, दिल्ली-110092.
243)	हिन्दुस्तान सुरक्षा पार्टी	नार्थ-इस्ट जोन, बरपेटा रोड, टूरिस्ट लोज के पास, बार्ड नं0 6, जिला बरपेटा, (आसाम)
244)	इक्किया मक्कल मुन्नेत्र कड़गम	मक्कलगाम नं0 11, पर्ल एम्पायर अपार्टमेंट, कुप्पम बीच रोड, तिरूबनमियुर, चेन्नई(तमिलनाडु)
245)	इंडियन बहुजन समाजवादी पार्टी	2/3, अम्बेडकर नगर, पोस्ट-नगीना, जिला-बिजनौर-246762 (उत्तर प्रदेश)
246)	इंडियन क्रिश्चियन फ्रन्ट	प्लॉट नं0 660, ईस्ट लास्ट रोड, अन्ना नगर, मदुरई-625020
247)	इंडियन क्रिश्चियन सेक्युलर पार्टी	सगाया माथा मालीगई नं0 105/167, तिरूवेलुयार नगर, अयानावारम, चैन्नई-600023 तमिलनाडु।
248)	इण्डियन एकता पार्टी	ए-180, सेक्टर-40, नोएडा, गौतम बुद्व नगर, उत्तर प्रदेश।
249)	इंडियन फेडरल डेमोक्रेटिक पार्टी	1, बलवन्त राय मेहता लेन, के. जी. मार्ग, नई दिल्ली-110001
250)	इंडियन लिबरेशन फ्रन्ट	टी-16, ग्रीन पार्क एक्सटेंशन, नई दिल्ली-110016.
251)	इंडियन नेशनल ग्रीन पार्टी	ए-44, पर्यावरण कॉम्प्लेक्स, सेंदुला जैब, नई दिल्ली-30.
252)	इंडियन नेशनल लेबर पार्टी	रजनी मुखर्जी स्मृति, भाबर, कोल डॉक रोड,(पहले कोल कन्ट्रोलर्स ऑफिस) कलकत्ता-700043. (पश्चिम बंगाल)
253)	इंडियन नेशनल लीग	नं. 7, बलबन्त राय मेहता लेन, कस्तूरबा गॉंधी मार्ग क्रास, नई दिल्ली-110001
254)	इंडियन पीस पार्टी	एक्स-919, चॉंद मौहल्ला, गॉंधी नगर, दिल्ली-110031.
255)	इंडियन पीपुल्स कांग्रेस	79, लायर्स चैम्बर्स, सुप्रीम कोर्ट, नई दिल्ली-110001.
256)	इंडियन रिपब्लिकन फ्रन्ट	36/19/3, पी0 डी0 किडगंज, इलाहाबाद (उत्तर प्रदेश)
257)	इंडियन सेक्युलर कांग्रेस	202, पाकेट-बी, एस.एफ.एस.(डी.डी.ए.फ्लैट्स) सुखदेव विहार, नई दिल्ली-110025.
258)	इंडियन यूनियन मुस्लिम लीग	18, फिरोजशाह रोड, नई दिल्ली-110001.
259)	इस्लाम पार्टी हिंद	मौहल्ला-राजडे पुर, पो0-सिटी नगर, जनपद-गाजीपुर, उत्तर प्रदेश।
260)	जगत तेलुगु मुन्नेत्र कड़गम	नं0 33, हाल्स रोड, पी.ए. टावर, एफ-9 ओर 10, एग्मोरे, चेन्नई-600058, (तमिलनाडु)

INDEX

261)	जय भारत पार्टी	आर जैड एच-710इ (इ/54), राज नगर-II. (देव हास्पिटल के पास) पालम कॉलोनी, नई दिल्ली-45.
262)	जय हिन्द पार्टी	वार्ड नं0 6, सुपौल, पो0 व जिला-सुपौल, बिहार-852131
263)	जय जवान जय किसान मजदूर कांग्रेस	डब्ल्यू जैड-553-ए/3, सोनी कुंज, नांगल राय, नई दिल्ली-110046
264)	जय प्रकाश जनता दल	16, अशोक रोड, नई दिल्ली-110001
265)	जय तेलंगाना पार्टी	मं0 नं0 34/9, एस.बी.एच. कॉलोनी, श्रीनगर,. हैदराबाद-500073 (आन्ध्र प्रदेश)
266)	जम्मू एण्ड कश्मीर अवामी नेशनल कांफ्रेस	सेन्ट्रल ऑफिस, रेड कास रोड, मैसुमा, श्री नगर-190001 (जम्मू व कश्मीर)
267)	[illegible] एण्ड कश्मीर पीपुल्स कांफ्रेस	जनरल ऑफिस, ओल्ड सैक्रेटेरिएट रोड,श्रीनगर-190001 (जम्मू व कश्मीर)
268)	जम्मू एण्ड कश्मीर अवामी लीग	केन्द्रीय कार्यालय नं. 1, दुर्गानाग रोड,बर्न हाल स्कूल के निकट, सेनावार, श्रीनगर-190001.(जम्मू व कश्मीर)
269)	जम्मू एण्ड कश्मीर पीपुल्स फ्रन्ट	168, रावलपोरा हाउसिंग कॉलोनी, श्रीनगर, (जम्मू व कश्मीर)
270)	जन चेतना पार्टी	चेम्बर नं.475, वेस्टर्न विंग, तीस हजारी कोर्ट, दिल्ली-110054
271)	जन क्रान्ति मोर्चा	89-एम, किदवई नगर, कानपुर (उत्तर प्रदेश)
272)	जन समानता पार्टी	बी-125, नवजीवन कैम्प, तुगलकाबाद एक्सटेंशन, दिल्ली-110019.
273)	जन सेवा पार्टी	जे.-7, लक्ष्मी नगर, विकास मार्ग, दिल्ली-110092.
274)	जन प्रिय	ए/2, कास्टेल-5, कार्नवेल रोड, बंगलौर-560025.(कर्नाटक)
275)	जन उन्नयन मंच	मार्फत डोलफिन इंजिनीयरिंग कम्पनी, सेक्सपेयर सरणी, 5वॉ तल, कोलकाता-700017, पश्चिम बंगाल
276)	जननिष्ठा	मोहन विला, ए-1/347, जनकपुरी, नई दिल्ली-110058.
277)	जनता कॉंग्रेस पार्टी ऑफ भारतवर्ष	ए-15/2, बसन्त विहार, पी.बी. नं0 8801. नई दिल्ली-57.
278)	जनता पार्टी	ए-77 निजामुद्दीन ईस्ट, नई दिल्ली।
279)	जनता विकास पार्टी	अबषेक भवन, उदयनगर कॉलोनी, सागर रोड, विदिशा (मध्य प्रदेश)

INDEX

280)	जनहित मोर्चा	कोठी नं0 75, सेक्टर-17, पंचकुला-134109.(हरियाणा)
281)	जनसत्ता पार्टी	6-ए, प्रेम विहार जानसठ रोड, मुज्जफरनगर, (उत्तर प्रदेश)
282)	जनसेवक समाज पार्टी	159, बुद्धाश्रम, तापा रोड, मोहल्ला-खेरा, फिरोजाबाद-283203 (उत्तर प्रदेश)
283)	जवान किसान मोर्चा	निर्मल प्लेस, न्यू कॉलोनी, पकरी, आरा, बिहार-802301
284)	जेबामणि जनता	नं0 33, सैंकड स्ट्रीट, पूर्व अबिरामपुरम, माइलापोर, चेन्नई-600004. तमिलनाडु।
285)	झारखंड दिशोम पार्टी	12, मार्ग सं0 21, कदमा फार्म एरिया, जमशेदपुर-831005, झारखण्ड।
286)	झारखण्ड की क्रान्तिकारी पार्टी	गॉंव और पोस्ट-नवगढ़, जिला-रॉंची-835103.
287)	झारखण्ड मुक्ति मोर्चा (उलगुलान)	शुक्ला कॉलोनी, पोस्ट हिनू, रॉंची जिला, रॉंची-834002.(झारखण्ड)
288)	झारखण्ड पार्टी	मेन रोड, रॉंची (झारखण्ड)
289)	झारखण्ड पार्टी (नरेन)	स्थान-रघुनाथपुर, पो.ऑ.-झाड़ग्राम, जिला-मिदनापुर-721507 (पश्चिम बंगाल)
290)	झारखण्ड पीपुल्स पार्टी	पो.ऑ. लौबासा, जमशेदपुर, पु0स्टे0-गोविन्दपुर, जिला-सिंहभूम (पूर्व) झारखण्ड।
291)	झारखण्ड वनांचल कॉंग्रेस	5, रातू रोड, रॉंची-834005, झारखण्ड।
292)	झारखण्ड विकास दल	10, ए.पी.एन. बोस कम्पाउण्ड, रॉंची-834001 (झारखण्ड)
293)	कैविनयगेर मुन्नेत्र कड़गम	श्री विश्वेश्वर भवनम, 76, मिलर्स रोड, किलपोक, चेन्नई-600010 (तमिलनाडु)
294)	कामराजार अदितनार कड़गम	6-ई, सस्थान कोइल स्ट्रीट, पुधुकुदिइरुप्पु नागेरकोइल-629001 (तमिलनाडु)
295)	कामराजार देसीया कांग्रेस	7-वेलायुधा, राजा स्ट्रीट, राजा अन्नामलाईपुरम, मंडावेली, चेन्नई-600028 (तमिलनाडु)
296)	कमजोर वर्ग संघ; बिहार	सेंट्रल ऑफिस-पोस्ट ऑफिस बिल्डिंग, लाल बहादुर शास्त्री नगर, पोस्ट ऑफिस, (ऊपर फ्लोर) पटना-800023 (बिहार)
297)	कांची अरिंगेर अन्ना द्रविड़ मक्कल कड़गम	नं0 10ए, नाथम मेट्टु स्ट्रीट, चेंगलपट्टु, (तमिलनाडु)

INDEX

298)	कन्नड पक्ष	नं0 259/1, फर्स्ट फ्लोर, रंगास्वामी टेम्पल स्ट्रीट (जैन टेम्पल के सामने) बंगलौर-560053 (कर्नाटक)
299)	कन्नड चालवाली बाटल पक्ष	154, रंगास्वामी टेम्पल स्ट्रीट, बंगलौर-560053.(कर्नाटक)
300)	कर्नाटक क्रान्ति दल	नं0 240, सिक्सटीन्थ मेन, सिक्सथ क्रास, फर्स्ट फेज, II स्टेज, वी.टी.एम.(ई डब्ल्यू एस) लेआउट, बंगलौर-560076(कर्नाटक)
301)	कर्नाटक राज्य रयोता संघ	636, आईडल होम्स ले आउट, राजाराजेश्वरीनगर बंगलौर-560098 (कर्नाटक)
302)	कर्नाटक तामीझार मुन्नेत्र कड़गम	नं. 6, II फ्लोर, चिक बाजार रोड, क्रास शिवाजी नगर, बंगलौर-560051 (कर्नाटक)
303)	केरल कॉंग्रेस (जेकब)	वार्ड 13, बिल्डिंग 346, टी.बी. रोड, कोट्टायम (केरल)
304)	केरल कॉंग्रेस (बी)	पी.टी. चाको स्मारक, मन्दिरम्, एस.एस. कोबिल रोड, थाम्पनूर तिरूवनन्तपुरम-695001. (केरल)
305)	खासी फामर्स डेमोक्रेटिक पार्टी	मालकी चीनापट्टी, शिलांग-793001, मेघालय।
306)	खून हिन्यूट्रिप नेशनल अवेकनिंग मूवमेंट	द्वारा खासी स्टूडेन्ट यूनियन का कार्यालय जैव चापेल रोड, शिलांग-793002, मेघालय।
307)	किसान क्रान्ति दल	नांगला सुखदेव, नीमखेरा-जलेसेर, जिला-एटा, (उत्तर प्रदेश)
308)	किसान मजदूर बहुजन पार्टी	जे-1/2, दली बाग कॉलोनी, लखनऊ (उत्तर प्रदेश)
309)	किसान नौजवान पार्टी	राजेन्द्र नगर, करमेर रोड, ओरई, जिला-जालौन, उत्तर प्रदेश
310)	किसान विकास पार्टी	अब्दुल पुरा, जिला-मेरठ (उत्तर प्रदेश)
311)	किसान व्यवसायी मजदूर पार्टी	प्रकाश भवन, नरही बाजार, लखनऊ, (उत्तर प्रदेश)
312)	कोंगू नाडु मुनेत्र कड़गम	320, बेस्ट काम्पलेक्स कुमारन रोड, त्रिपुरा-641601 कोयम्बटूर (जिला) तमिलनाडु।
313)	कोसल पार्टी	जी.एम. कॉलिज रोड, सम्बलपुर-768004.(उड़ीसा)
314)	क्रान्ति दल	132, बाबूगंज, लखनऊ (उत्तर प्रदेश)
315)	क्रान्ति परिषद्	मं0 नं0 2019, मिस्त्रीखान रोड, नाहरगढ़ रोड, जयपुर (राजस्थान)
316)	क्रान्तिकारी बेरोजगार पार्टी	मं0नं0 86, विनोबा वार्ड, वार्ड नं0 6, जैन मन्दिर के पीछे, गवर्मेन्ट गर्ल्स स्कूल रोड, सिहोर, जिला-जबलपुर, 483225 (मध्य प्रदेश)

INDEX

317)	क्रान्तिकारी मनुवादी मोर्चा	एफ-62, सैक्टर-II, नोएडा-201301 (उत्तर प्रदेश)
318)	क्रान्तिकारी समाजवादी पार्टी लोहिया	18/22, ताशकन्द मार्ग, मूलचन्द यादव चौराहा सिविल लाइन्स, इलाहाबाद (उत्तर प्रदेश)
319)	क्रान्तिकारी साम्यवादी पार्टी	न्यू फैमिली टाइप क्वार्टर नं0-1, रोड नं0-2, आर ब्लॉक, पटना (बिहार)
320)	कुड़ी मक्कल काची	संख्या 7 कामराजार स्ट्रीट, पल्लीक्करानै, चेन्नई-601302 (तमिलनाडु)
321)	कूकी नेशनल असेम्बली	रोस कॉटेज, पेटेवेंग, कवाकेलथेल, पो.ऑ.-इम्फाल, पिन-795001. (मणिपुर)
322)	लेबर एण्ड जॉब सीकर्स पार्टी ऑफ इण्डिया	66, रोयेपेट्टा हाइ रोड, मायलापोर.चेन्नई-600004. (तमिलनाडु)
323)	लेबर पार्टी ऑफ इण्डिया (बी.बी. प्रसाद)	4, रामचन्द्र लेन, राम किशोर रोड, सिविल लाइन्स, दिल्ली-110054.
324)	लेबर विकास पार्टी	1407, न्यू प्रीत नगर, टिब्बा रोड, लुधियाना (पंजाब)
325)	लैराम पीपुल पार्टी	मुख्यालय-लावंगत्लाई, पो.ऑ. लावंगत्लाई-796891 (मिजोरम)
326)	लद्दिटन कांग्रेस	बवाली, पोस्ट-खाश, जिला-मेरठ-250621.(उत्तर प्रदेश)
327)	लाइफ पीसफुल पार्टी	सर्वधर्म भवन, हिन्दु-मुस्लिम विश्वशान्ति आश्रम एवं कौमुसोहार्द, विश्वशान्ति, सर्वधर्म आश्रम ट्रस्ट, राजनगर, पूना-बंगलौर रोड, टुमकुर-572106.(कर्नाटक)
328)	लोक भलाई पार्टी	5-एफ एफ, राजगुरू नगर, फिरोजपुर रोड, लुधियाना, (पंजाब)
329)	लोक दल	सी-616, बुधनगर, इन्द्रपुरी, नई दिल्ली-110012.
330)	लोक हित पार्टी	बस्ती अब्दुलापुरा, लुधियाना-3, (पंजाब)
331)	लोक जन शक्ति पार्टी	12-डीं, फिरोजशाह रोड, नई दिल्ली-110001.
332)	लोक सेवा दल	पोस्ट बधिया, तहसील लखीसराय, बिहार-811302
333)	लोक शक्ति	83, लोधी एस्टेट, नई दिल्ली-110003.
334)	लोक विकास पार्टी	41, विज्ञान विहार, दिल्ली-110092.
335)	लोकप्रिय समाज पार्टी	प्रजापति धर्मशाला मंदिर, श्री कालका जी, नेहरू पैलेस, नई दिल्ली-110019
336)	लोकतांत्रिक जन समता पार्टी	सी. 7/166, यमुना विहार, दिल्ली-110053.

INDEX

337)	लोकतांत्रिक मोर्चा हिमाचल प्रदेश	212, जवाहर सदन, शिमला-171004 हिमाचल प्रदेश।
338)	लोकतांत्रिक समाजवादी पार्टी	27-ए, डी.डी.ए. फ्लैट्स, माता सुन्दरी रोड, नई दिल्ली-110022.
339)	लोकतांत्रिक जनता फ्रंट	डी-351/12, लक्ष्मी नगर, दिल्ली-110092.
340)	एम.जी.आर. कड़गम	32, न्यू टैंक स्ट्रीट, नुंगमबक्कन, चेन्नई-600034.(तमिलनाडु)
341)	एम.जी.आर. मुन्नेत्र कड़गम	कोन्नूर हाई रोड (केनाल एरिया) ओट्टेरी, चेन्नई-600012 (तमिलनाडु)
342)	मध्य प्रदेश किसान मजदूर आदिवासी क्रान्ति दल	विधायक विश्राम गृह, कमरा नं0 95, भाग-III, भोपाल-462003, मध्य प्रदेश।
343)	मध्य प्रदेश लोकतांत्रिक पार्टी	19, दुर्गा कॉलोनी, संजीवनी नगर, गुड्डा, जबलपुर-482003 (मध्य प्रदेश)
344)	महाभारत महाजन सभा	प्लाट नं0 10, विवेकानंद नगर, इनर रिंग रोड, कोलाथुर, चेन्नई-600099.(तमिलनाडु)
345)	महाकौशल विकास पार्टी	'शान्ति कुटीर' 281, संजीवनी नगर, जबलपुर (मध्य प्रदेश)
346)	महाराष्ट्र लोकशक्ति पक्ष	6-ए, भूमि तल, सर्वोदय ट्रस्ट बिल्डिंग, गोखले रोड दक्षिण, दादर पश्चिम, मुम्बई-400028, महाराष्ट्र।
347)	महाराष्ट्र प्रदेश क्रान्तिकारी पार्टी	स्थान/पोस्ट-तालुक कोरेगांव, कोरेगांव, जिला-सतारा (महाराष्ट्र)
348)	महाराष्ट्र राजीव कांग्रेस	डा0 बाबासाहेब अम्बेडकर नगर, बस स्टाप नं0 379 के पास, पी.एल. लोखण्डे मार्ग, चेम्बुर, मुम्बई-400089 (महाराष्ट्र)
349)	महाराष्ट्र सेक्युलर फ्रंट	हिल विवे, 109, ए/2, वैशाली नगर, (एस वी पी रोड, धारखाडी), दहीसर(पूर्व) मुम्बई-63 (महाराष्ट्र)।
350)	महाराष्ट्र विकास कांग्रेस	स्थान व पोस्ट-जलगांव, जिला-जलगांव-425001 (महाराष्ट्र)
351)	महाशक्ति इंकलाब पार्टी	टिगरी, खुशालपुर, मुरादाबाद, उत्तर प्रदेश।
352)	महिला अधिकार पार्टी	29-ए नहरपुर, सेक्टर-7, रोहिणी, दिल्ली-110085.
353)	मजलिस बचाओ तहरीक	16-4-593/ए चानेटलगुडा,हैदराबाद-500024.(आन्ध्र प्रदेश)
354)	मक्कल नालौरीमैक कड़गम (पीपुल्स लिबरल पार्टी)	629, अन्ना सलाई, चेन्नई-600006.(तमिलनाडु)
355)	मक्कल शक्ति इयक्कम	17-ए, साउथ एवेन्यू, कामराजनगर, तिरूवनमियुर, चेन्नई-600041 (तमिलनाडु)

356)	मक्कल तमिल देशम	14, हनुमन्ता रोड़, बालाजी नगर, रोयापेट्टाह, चेन्नई-600014, तमिलनाडु
357)	मक्कल विलीपुनार्वु इयाकाम	सीरानामपालयम, पालाकरई-638057, थुडुपाथी (वाया), पेरन्दुरई तालुक, इरोड जिला, तमिलनाडु
358)	मानव कल्याण संघ दल	गद्दी स्थान-मेहतवाड़ा, तहसील-आस्था, जिला-सेहोरे(मध्य प्रदेश)
359)	मानव समाज पार्टी	9538, गोशाला बारादरी किशनगंज, दिल्ली-110006.
360)	मानव सेवा पार्टी	सी-6/28, सफदरजंग डेवलेपमेंट एरिया, नई दिल्ली-110016.
361)	मानव पार्टी	जी-23, यूरेका टावर्स, कित्तूर चेन्नम्मा सर्किल, हुबली-580029. (कर्नाटक)
362)	मणिपुर नेशनल कांफ्रेंस	बाबूपारा इम्फाल, मणिपुर-795001
363)	मणिपुर पीपुल्स पार्टी (डेमोक्रेटिक)	क्वार्टर नं0 1, टाईप-4, बाबूपाड़ा, इम्फाल-795001, (मणिपुर)
364)	मनुवादी पार्टी	201, बिरहाना, पांडेगंज, सुभाषमार्ग, लखनऊ-226004. (उत्तर प्रदेश)
365)	मारालैंड डेमोक्रेटिक फ्रंट	सेहा-796901, छिमतुईपुई जिला-(मिजोरम)
366)	मरूमालारची तमिझाकम	1/19, ओनानमुडी(डा0), अनिमालय (वाया) पुडुकोटाई, जिला- (तमिलनाडु)
367)	मार्क्सिस्ट कम्युनिस्ट पार्टी ऑफ इण्डिया (एस.एस. श्रीवास्तव)	सैदपुर, पटना-800004 (बिहार)
368)	मार्क्सिस्ट कोऑर्डिनेशन	115-एम.एल.ए. फ्लैट, वीरचंद पटेल पथ, पटना-800004. (बिहार)
369)	मातृ भूमि विकास पार्टी	मार्फत श्री काशीनाथ त्रिपाठी, अस्पताल रोड, मऊ चिबी, बांदा-210209. (उत्तर प्रदेश)
370)	मेघालय डेमोक्रेटिक पार्टी	मिशन कम्पाउंड, भावखार, शिलांग-793001, मेघालय।
371)	मिनिस्टीरियल सिस्टम एबोलिशन पार्टी	25, बुरटोल्ला स्ट्रीट, कलकत्ता।
372)	मोमिन कान्फ्रेंस	47/26, वारिस प्लाजा, हुसैन गंज, विधान सभा मार्ग, लखनऊ-226001 (उत्तर प्रदेश)
373)	मूल भारती (एस) पार्टी	मं0नं0 25, खूनी मस्जिद के पास, मोगा, मेहला सिंह मोगा-142001, जिला-फरीदकोट,(पंजाब)
374)	मूवेन्दर मुन्नेत्र कड़गम	लेक एरिया, मेलूर रोड, मदुराई-625107. (तमिलनाडु)

INDEX

375)	मुक्त भारत	एच–22, कैलाश कॉलोनी, नई दिल्ली–110048.
376)	मुस्लिम मजलिस उत्तर प्रदेश	सुल्तान मंजिल, तकिया पीर जलील, लखनऊ, (उत्तर प्रदेश)
377)	नाग विदर्भ आन्दोलन समिति	परदेसी तेलेपुरा बजेरिया, शुक्ला लॉज के पास, नागपुर–440018. (महाराष्ट्र)
378)	नागा नेशनल पार्टी	हेडक्वार्टर्स अजा डेली ऑफिस, चर्च रोड, देवलाहलैंड, इम्फाल (मणिपुर)
379)	नागालैंड डेमाक्रेटिक पार्टी	मं0नं0 65, रेजिडेंसी कॉलोनी (पी.डब्लू.डी.) स्टेट स्टेडियम के पास, दीमापुर, नागालैंड, पिन–797112.
380)	नागालैंड पीपुल्स फ्रंट	बर्मा कैम्प, दीमापुर–797112. (नागालैंड)
381)	नागरिक एकता दल	बी–15, दीन दयाल नगर, फेज–II, एम0 डी0 ए0 मुरादाबाद–244001, उत्तर प्रदेश।
382)	नमाधू मक्कल कॉची	नं0 3, पिल्लायर कैल स्ट्रीट, कस्बा, वेल्लोर–632001, तमिलनाडु।
383)	नेशनल कॉंग्रेस ऑफ यूथ	पोस्ट बॉक्स नं0 6204, 2ए/37–38, रमेश नगर, नई दिल्ली–110015.
384)	नेशनल डेमोक्रेटिक पार्टी	सेन्ट्रल ऑफिस–चंगानाचेरी–2 कोट्टायम, जिला–(केरल)
385)	नेशनल डेमोक्रेटिक पीपुल्स फ्रन्ट	सी–4डी, 42बी, जनकपुरी, नई दिल्ली।
386)	नेशनल लोकतांत्रिक पार्टी	46, गुलिस्ता कॉलोनी, लखनऊ–226001. (उत्तर प्रदेश)
387)	नेशनल माइनॉरिटीज पार्टी	7ए, जंक्शन एस.बी.रोड एवम् बान्द्रा रेलवे स्टेशन रोड, लक्की होटल के सामने, बान्द्रा (पश्चिम) मुम्बई–400050. (महाराष्ट्र)
388)	नेशनल ऑरगनाइजेशन कांग्रेस	नं0 1, जीवन नन्दम, सलिया, के .के .नगर, चेन्नई–600078. (तमिलनाडु)
389)	नेशनल पार्टी	रूदेन, बदॉयू–202524. (उत्तर प्रदेश)
390)	नेशनल पीपुल्स पार्टी	मार्फ्त यूरिपोक नाओरेमथांग, इम्फाल–795001. (मणिपुर)
391)	नेशनल रिपब्लिकन पार्टी	टी–42/6, ओल्ड बैरक्स, चैम्बर कैम्प, मुम्बई–400074. (महाराष्ट्र)
392)	नेशनल स्टुडेन्ट्स पार्टी	16/2 कर्णनीशवरार पागोडा स्ट्रीट, मायलापोर, चेन्नई–600004 (तमिलनाडु)
393)	नेशनलिस्ट डेमोक्रेटिक मूवमेन्ट	कमरा नं0 6 व 7, नागा शापिंग आर्केड, दीमापुर (नागालैंड)

INDEX

394)	नेशनलिस्ट पार्टी ऑफ इण्डिया	5ए, बेली रोड, इलाहाबाद-211002. (उत्तर प्रदेश)
395)	नेटिव पीपुल्स पार्टी	मुख्यालय-गोटे निवास, तीसगांव रोड, कल्याण (पूर्व)-421306. (महाराष्ट्र)
396)	नव महाराष्ट्र विकास पार्टी	सी-6, भास्कर दर्शन, अरूणोदय नगर, मुलुन्द पूर्व, मुम्बई-400081(महाराष्ट्र)
397)	नव निर्माण नागरिक समिति	6/7/8, शंकरमठ रोड, बासनगुडी, बंगलौर-560004 (कर्नाटक)
398)	नवभारत निर्माण पार्टी	5/1, अशोक चेम्बरस, राजेन्द्र पार्क, बी-5, पूसा रोड, नई दिल्ली-110060
399)	नेसावालार मुन्नेत्र कॉची	नं0 6, गंगा नगर, कोदाम्बक्कम, चेन्नई-600024.(तमिलनाडु)
400)	नेताजी सुभाष पार्टी	सहजनवा, जिला-गोरखपुर (उत्तर प्रदेश)
401)	न्यू इण्डिया नेशनल मूवमेन्ट	2, बिंगसिटी हाउस मस्जिद के पीछे, कस्तूरबा गांधी मार्ग, नई दिल्ली-110001.
402)	न्यू इण्डिया पार्टी	म0 नं0 20-3-314, विधानगर गोदावरीखानी-505209, जिला करीमनगर (आन्ध्र प्रदेश)
403)	निदया मलिक (एन) पार्टी	242, सिविल लाइन्स, गोण्डा-271001. जिला-गोण्डा (उत्तर प्रदेश)
404)	निस्साबादा भूरिपक्षम	113, पद्दूकल शापिंग काम्पलैक्स, द्वितीय तल, ईस्ट फोर्ट, त्रिवेन्द्रम फोर्ट, पो0-त्रिवेन्द्रम-केरल
405)	निस्वार्थ सेवा पार्टी	वेद आर्युवेदिक स्टोर, बस स्टैंड के पास, महेन्द्रगढ़, हरियाणा।
406)	एन.टी.आर. तेलुगु देशम पार्टी (लक्ष्मी पार्वती)	रोड नं0 13, बंजारा हिल्स, हैदराबाद-500034.(आन्ध्र प्रदेश)
407)	न्यायनिष्ठ प्रजातन्त्र	सैन्ट्रल हैड क्वार्टर और पो0-देवार (गोपेश्वर) 246401, जिला-चमोली, उत्तरांचल।
408)	उड़ीसा कम्यूनिस्ट पार्टी	एम.एल.ए. कॉलोनी, यूनिट-4, भुवनेश्वर, (उड़ीसा)
409)	उड़ीसा कांग्रेस	कमरा नं0 डी.एस. 1/19, एम.एल.ए. कॉलोनी, यूनिट-4, भुवनेश्वर-750001 (उड़ीसा)
410)	उड़ीसा गण परिषद्	ए/52, खरवेला नगर, यूनिट-III, भुवनेश्वर-751001

411)	उड़ीसा सोशलिस्ट पार्टी	म्यूनिसिपल कम्पाउण्ड, चौधरी बाजार, कटक-753009. (उड़ीसा)
412)	पंचाल मोर्चा	137 बी-1, गौतम नगर, नई दिल्ली-110049.
413)	पंचायत राज पार्टी	106, पाकेट ए-3, सेक्टर-3, रोहिणी, नई दिल्ली-110034.
414)	पारेहम पार्टी ऑफ इण्डिया	I-रहमत बानो मार्केट, मेडिकल कॉलेज रोड सिविल लाइन्स, अलीगढ़-202002 उत्तर प्रदेश।
415)	परिवर्तन समाज पार्टी	लोहा मंडी, जैन मंदिर के पास, ग्वालियर, (मध्य प्रदेश)
416)	पार्टी फार डेमोक्रेटिक सोशलिज्म	183, जोधपुर पार्क, कोलकता-700068. (पश्चिम बंगाल)
417)	पर्वतीय पुनरूत्थान परिषद्	64, फर्स्ट फ्लोर, अर्धचिनी, श्री अरविन्दु मार्ग, नई दिल्ली-110016.
418)	पश्चिम बंग राज्य मुस्लिम लीग	129, कोल्लिन स्ट्रीट, कलकत्ता-700016. (पश्चिम बंगाल)
419)	पश्चिमबंगा गणतांत्रिक मंच	फ्लैट नं० 56, ब्लॉक-एच, सी.आई.टी बिल्डिंग, क्रिस्टोफर रोड, कोलकता-700014.(पश्चिम बंगाल)
420)	पश्चिम उत्तर प्रदेश स्वराज्य पार्टी	सरधना रोड, कंकड खारा, मेरठ (उत्तर प्रदेश)
421)	पवित्र हिन्दुस्तान कड़गम	11, हरीश चन्द्र माथुर लेन, नई दिल्ली-110001.
422)	पीजेन्ट्स एण्ड वर्कर्स पार्टी ऑफ इण्डिया	हरि खव्डे निवास, महात्मा फुले रोड, नयगांव, दादर, मुम्बई (महाराष्ट्र)
423)	पीपुल्स डेमोक्रेटिक फ्रन्ट	मुख्यालय-गुवाहाटी, एच.ओ. उदालगिरी, जिला-दारंग बोडालेण्ड (असम)
424)	पीपुल्स जस्टिस पार्टी	'कार अरूल', ए-87 कंडासामी सलाई 8वीं. स्ट्रीट पेरियर नगर, चेन्नई-600028 (तमिलनाडु)
425)	पीपुल्स पार्टी ऑफ अरुणाचल	पो.ऑ. नाहर लागुन-791110 (अरूणाचल प्रदेश)
426)	पीपुल्स डेमोक्रेटिक लीग ऑफ इण्डिया	बिल्डिंग नं0 25, फ्लेट नं0 8, चिटनाविसनगर लेआउट, बैरामजी टाउन, मेन्टल हॉस्पिटल के पास, नागपुर-13 (महाराष्ट्र).
427)	पीपुल्स डेमोक्रेटिक पार्टी	मास बिल्डिंग, अरनाकुलम उत्तर, पो0-कोचीन-18 (केरल)
428)	पीपल्स रिपब्लिकन पार्टी	साप्ताहिक जयभीम, आनंद टाकिज के सामने, सीताबुल्दी, नागपुर-440012 (महाराष्ट्र)
429)	फूले भारती लोक पार्टी	1793, गली नं0 1, न्यू कैलाश नगर, डाक घर बस्ती जोडेवाल, लुधियाना, पंजाब

INDEX

430)	पिछड़ा समाज पार्टी	मोहल्ला बाजार सराफा, नगीना, जिला-बिजनौर, उत्तर प्रदेश।
431)	प्लेन्स ट्राइबल्स काउन्सिल ऑफ असम	पो० व ऑ०-कोकाझाड़, जिला-कोकाझाड़ (असम)
432)	पोलिटिकल पार्टी ऑफ नेशनल मैनेजमैंट सर्विस	सी-546, डिफेंस कॉलोनी, नई दिल्ली-110024.
433)	पांडिचेरी मन्नीला मक्कल मुनानी	17, कुमारन स्ट्रीट, कामराजार नगर, पांडिचेरी-605001.
434)	प्रबुद्ध रिपब्लिकन पार्टी	एम०डी०-26-17/6, एस०आर०टी०आर० एम०सी० एच० चेन्नई रोड, अम्बाजोगई, जिला-बीड़-431517, महाराष्ट्र।
435)	प्रगतिशील मानव समाज पार्टी	गांव-वारी (नईपुरवा) पो० दशरथपुर-221304. जिला-भादोही (उत्तर प्रदेश)
436)	प्रगतिशील पार्टी	111, बादशाह नगर, लखनऊ-226007. (उत्तर प्रदेश)
437)	प्रजा पार्टी	3-5-898/1, हिमायतनगर, हैदराबाद-500029. (आन्ध्र प्रदेश)
438)	प्रिज़म	टॉप फ्लोर, 4-सी.एच.एच.ए.-30, विज्ञान नगर, कोटा-324005 (राजस्थान)
439)	प्रोग्रेसिव हुल झारखण्ड पार्टी (शिब्बू ग्रुप)	गिधानी महाड़ी, दुमका-814101 (झारखंड)
440)	प्राउटिस्ट सर्व समाज	10/105ए, सैक्टर-3, राजेन्द्र नगर, साहिबाबाद, जिला-गाजियाबाद (उत्तर प्रदेश)
441)	पंजाब पीपुल्स पार्टी	14, सैक्टर-28, अरूण विहार, नोएडा-201303.(उत्तर प्रदेश)
442)	पंजाब जनता मोर्चा	पंज पीर, जालन्धर शहर-144001 (पंजाब)
443)	पंजाब प्रदेश विकास पार्टी	मुख्यालय-एच.आई.जी.-970, पी.एच.बी. कॉलोनी, अरबन एस्टेट, फोकल प्वाइंट, लुधियाना (पंजाब)
444)	पंजाब विकास कांग्रेस पार्टी	पंज पीर चौंक, जालन्धर, पंजाब।
445)	पंजाबी दल	मकान नं० बी.बी./30ए, रामगढ़िया गुरूद्वारा रोड, बरनाला-148101 जिला-संगरूर (पंजाब)
446)	पुराची भारतम	नं० 54, नेशनल हाईवे, पूनामल्ला, चेन्नई-56, (तमिलनाडु)
447)	पूर्वांचल विकास पार्टी	एल-131, गली नं० 5, महीपाल पुर एक्सटेंशन, नयी दिल्ली-110037
448)	पुथिया नीधि कॉची	6, नार्थ बोग रोड, टी. नगर, चेन्नई-600017. (तमिलनाडु)

INDEX

449)	पुथिया तमिलागम	132, न्यू एम.एल.ए. होस्टल, गवर्नमेंट एस्टेट, चेन्नई-600002. (तमिलनाडु)
450)	पिरामिड पार्टी ऑफ इण्डिया	2-1-83, कोला स्ट्रीट, तिरूपति-517501.(आन्ध्र प्रदेश)
451)	कौमी पार्टी	930, स्ट्रीट नं0 30/7, जाफराबाद, दिल्ली-110053.
452)	कौमी जनता दल	9-बी, त्रिलोकनाथ रोड, लाल बाग, लखनऊ (उत्तर प्रदेश)
453)	राजस्थान वीर सेना	1-8-17 (एस.एफ.एस.) डा0 शीला चौधरी रोड, तलवंडी, कोटा-324005. (राजस्थान)
454)	राजस्थान विकास पार्टी	43, चाँद बिहारी नगर, खादीपुरा रोड, जयपुर-302012. (राजस्थान)
455)	राष्ट्रीय भक्कल कांग्रेस	नं0-16(पुराना नं0 18), विश्वनाथपुरम, III स्ट्रीट, कोडाम-बक्कम, चेन्नई-600024, तमिलनाडु
456)	रामराज्य मार्ग	नं0 17, वीनस कॉलोनी, सेकेण्ड स्ट्रीट अलवरपेट, चेन्नई-600018. (तमिलनाडु)
457)	राष्ट्र शक्ति	1112, एस/5, टैगोर गार्डन बस स्टैंड के पास यमुना नगर-135001, जिला यमुना नगर, हरियाणा।
458)	राष्ट्र सुरक्षा परिषद्	कोठी नं0 ए-2/79, पश्चिम विहार, नई दिल्ली-110063.
459)	राष्ट्रवादी कम्युनिस्ट पार्टी	बेगारिया का खेड़ा, पो0आ0-बरवान कला, काकोरी, लखनऊ, उत्तर प्रदेश।
460)	राष्ट्रवादी जनता पार्टी	43-ए, सुखबीर नगर, कराला, नई दिल्ली-110081
461)	राष्ट्रीय एकता मंच	ए-1, विकास एनकलेव, हसथल, उत्तम नगर, नई दिल्ली-110059
462)	राष्ट्रीय बहुजन कांग्रेस पार्टी	टी ए - 137/3 तुगलकाबाद एक्सटैनशन, नई दिल्ली-110019
463)	राष्ट्रीय बहुजन एकता पार्टी	आलोक नगर, एयर फोर्स, बरेली-243122. (उत्तरांचल)
464)	राष्ट्रीय भ्रष्टाचार विरोधी मोर्चा	सेन्ट्रल ऑफिस-शिवाजी नगर, आबू पर्वत- 307501, जिला-सिरोही (राजस्थान)
465)	राष्ट्रीय देहात मोर्चा पार्टी	601, रोहित हाउस, 3-टालस्टाय मार्ग, नई दिल्ली-110001
466)	राष्ट्रीय देशभक्त पार्टी	बी-61, शंकर गार्डन, विकासपुरी, नई दिल्ली-110018.
467)	राष्ट्रीय धर्मनिरपेक्ष नव भारत पार्टी	108, शंकर शाह नगर, जबलपुर (मध्य प्रदेश)

INDEX

468)	राष्ट्रीय ग्रामीण पार्टी	चकशानपुर(केमराला)पो0आ0 गौरी बछेरा (दादरी), जिला गौतम बुद्व नगर, उत्तर प्रदेश।
469)	राष्ट्रीय गुरूजन पार्टी	गुरूजन विधाभुवन, दूध सागर मार्ग, राजकोट-3 गुजरात ।
470)	राष्ट्रीय हित कांग्रेस	712-जी-ब्लॉक, मिलिट्री रोड, करोल बाग,नई दिल्ली-110005
471)	राष्ट्रीय जन कल्याण पार्टी	जी-290, ओल्ड सीमा पुरी, दिल्ली-110095.
472)	राष्ट्रीय जन संगम	शर्मा कुंज, शिवपुरी, बुलन्दशहर (उत्तर प्रदेश)
473)	राष्ट्रीय जनआन्दोलन पक्ष	'पोवराभवन' नं0 567 (38) 60 फीट रोड, गोकुल मथीकेरे लेआउट, बंगलौर-560054. (कर्नाटक)
474)	राष्ट्रीय जनता जनार्दन पार्टी	सूरज का पुरवा, अतर्रारूरल, पो.ऑ. अतर्रा, जिला-बॉदा, उत्तर प्रदेश ।
475)	राष्ट्रीय जनसेवक परिषद्	देवकन्या सदन, वाटर टैंक के पास, त्रिपोलिया रोड, बंसवाड़ा-327001. (राजस्थान)
476)	राष्ट्रीय जनता कांग्रेस	ए-4, स्वर्ण सिंह रोड, आदर्श नगर, नई दिल्ली-110033.
477)	राष्ट्रीय किसान पार्टी	गांव व पो0-धानौंधा, तहसील व जिला-महेन्द्रगढ़ (हरियाणा)
478)	राष्ट्रीय कौमी एकता पार्टी	लिमडा लेन, मकरानी पाडा, जामनगर-361001.(गुजरात)
479)	राष्ट्रीय क्रान्ति पार्टी	2, माल एवेन्यू, लखनऊ (उत्तर प्रदेश)
480)	राष्ट्रीय क्रान्तिकारी दल	गोपाल नगर, मेन सुरखपुर रोड, नजफगढ़,नई दिल्ली-110043.
481)	राष्ट्रीय लोक सेवा मोर्चा	206,लव कुश टावर, एक्जीवीशन रोड, पटना 800001,बिहार ।
482)	राष्ट्रीय महासंघ	एन.आर. काम्प्लेक्स, नगर पालिका ऑफिस के सामने, अजमेर-305001 (राजस्थान)
483)	राष्ट्रीय मानव अधिकार कांग्रेस पार्टी	17/700, ग्राम-गोपालपुर, पो0-आजादपुर(तिमारपुर), दिल्ली-110009
484)	राष्ट्रीय मजदूर एकता पार्टी	ब्लॉक बी, संत नगर, गली नं0 57, बुरारी रोड, दिल्ली-110009.
485)	राष्ट्रीय न्याय पार्टी	कॉलेज रोड देहरी, तहसील नुरपुर, जिला-कांगड़ा, पिन कोड-176022. (हिमाचल प्रदेश)
486)	राष्ट्रीय परिवर्तन दल	जन बी.एस.पी.ए. हाऊस, 4/93, विशाल खण्ड, गोमती नगर, लखनऊ, (उत्तर प्रदेश)

INDEX

487)	राष्ट्रीय पार्टी	गया प्रसाद धर्मशाला काम्लेक्स चारबाग, सब्जी मंडी, लखनऊ (उत्तर प्रदेश)
488)	राष्ट्रीय प्रजा कांग्रेस (सेक्यूलर)	12-11-113, ए.बी. नागेश्वर राव स्ट्रीट, आर्य पुरम राजमुन्दरी (आन्ध्र प्रदेश)
489)	राष्ट्रीय राजधानी कांग्रेस दिल्ली	8, नाथ मार्किट, नई सड़क, दिल्ली-110006.
490)	राष्ट्रीय रक्षा दल	मार्फ्त, होटल पंकल, सैक्टर-22ए, चंडीगढ़ ।
491)	राष्ट्रीय समाधान पार्टी	121-ए0,आर0-3/ए0-2, मंगल बाजार, मोहन गार्डन, नई दिल्ली-110059
492)	राष्ट्रीय समाज सेवक दल	भीरा खीरी, जनपद-खीरी-262901. (उत्तर प्रदेश)
493)	राष्ट्रीय समाज सुधार पार्टी	गांव ताल्ही, पो0-घोडी, जिला-फरीदाबाद (हरियाणा)
494)	राष्ट्रीय समाजवादी कांग्रेस	मकान नं0-जे-12/57-ए, धूपचंडी (लेबर कॉलोनी) वाराणसी (उत्तर प्रदेश)
495)	राष्ट्रीय समाजवादी पार्टी (यूनाईटेड)	9, कम्युनिटी सेन्टर, अशोक विहार, फेस-II, दिल्ली-110052
496)	राष्ट्रीय समाजवादी पार्टी 'प्रगतिशील'	बी-248, मोहन नगर, थाटीपुर, मोरार, गवालियर (मध्य प्रदेश)
497)	राष्ट्रीय सामन्त दल	8/440 त्रिलोक पुरी, दिल्ली-110091.
498)	राष्ट्रीय सवर्ण दल	दुबे का परव, अलीगढ़-202001. (उत्तर प्रदेश)
499)	राष्ट्रीय सुराज्य परिषद्	मृदुल टावर, भूतल, कैलाश सोसाइटी, एच.के. हाउस लेन, आश्रम रोड, अहमदाबाद -380009.(गुजरात)
500)	राष्ट्रीय स्वजन पार्टी	घाघा घाट रोड, मलेरिया कार्यालय के पास, महेन्द्रु, पटना-800006. (बिहार)
501)	राष्ट्रीय उन्नतिशील दल	एफ 167, चांद बाग, पो0-कुलपुर, दिल्ली-110094.
502)	राष्ट्रीय विकास पार्टी	195, मेन अशोक एन्क्लेव, फरीदाबाद, हरियाणा ।
503)	राष्ट्रीय युवा लोकतांत्रिक पार्टी	चैम्बर नं0 461, न्यू चैम्बर काम्पलेक्स, पटियाला हाउस कोर्ट्स, नई दिल्ली-110001.
504)	रिपब्लिकन जनता पार्टी	डी-29, गांधी विहार, डी.डी.ए. कॉलोनी, मुखर्जी नगर, दिल्ली-110009.
505)	रिपब्लिकन मुवमेंट	पो0बो0 न0 117, तादोबारोड़, तुकुम, चन्द्रापुर,-442401, महाराष्ट्र ।

INDEX

506)	रिपब्लिकन पार्टी ऑफ इंडिया	ई.एन.एस.ए. हटमेन्ट, आई-ब्लॉक, महापालिका मार्ग, आजाद मैदान, मुम्बई-400001.(महाराष्ट्र)
507)	रिपब्लिकन पार्टी ऑफ इंडिया (डेमोक्रेटिक)	मुकुन्द निवास, इंडिया नगर, लादुर-413572(महाराष्ट्र)
508)	रिपब्लिकन पार्टी ऑफ इंडिया (काम्बले)	11/174, आदर्श नगर, प्रभादेवी, मुम्बई-400025. (महाराष्ट्र)
509)	रिपब्लिकन पार्टी ऑफ इंडिया (शिवराज)	10, सोलई स्ट्रीट, अयानावरम, चेन्नई-600023. (तमिलनाडु)
510)	रिपब्लिकन पार्टी ऑफ इंडिया(ए)	17/69, थानसिंह नगर, आनन्द पर्वत, न्यू रोहतक रोड, नई दिल्ली-110005.
511)	रिपब्लिकन पार्टी ऑफ इंडिया (खोब्रागडे)	गीता विला, ईस्ट मारेड पल्ली, सिकन्दराबाद, (आन्ध्र प्रदेश)
512)	रिपब्लिकन प्रेसिडियम पार्टी ऑफ इंडिया	उरूली-कंचन, पुणे-412202. (महाराष्ट्र)
513)	रिवोल्यूशनरी कम्यूनिस्ट पार्टी ऑफ इंडिया (रसिक भट्ट)	84-आशुतोष मुखर्जी रोड, कलकत्ता-700025. पश्चिम बंगाल
514)	रिवोल्यूशनरी सोशलिस्ट पार्टी ऑफ केरल (बोल्शेविक)	टी.सी. 25/507, यू.टी.यू.सी. बिल्डिंग, थम्पानूर, तिरूवनंतपुरम-695001. (केरल)
515)	सबजन पार्टी	सी-1/50, यमुना बिहार, दिल्ली-110053.
516)	सबका दल भारतीय समाजबादी कांग्रेस	एन-14/169, सरईनन्दन (खोजवा), वाराणसी-221010 (उत्तर प्रदेश)
517)	सचेत भारत पार्टी	13/ए/5, शिवाजी नगर, नं0 1, गोवन्दी, मुम्बई-43(महाराष्ट्र)
518)	सद्भावना पार्टी	कमरा नं0 14, प्रथम तल, लखनऊ होटल श्रीराम रोड, चौराहा अमीनाबाद, लखनऊ-226018. (उत्तर प्रदेश)
519)	साही पार्टी	15, नसीरूद्दीन लेन, पहाड़ी टोला, राँची-834001. (झारखंड)
520)	शक्ति भारत देशम	सं0 2/58, वैरावन चेट्टी स्टोर, पाचीयाम्मन पाडीथुराई, मदुरै-625001 तमिलनाडु ।
521)	सामाजिक एकता पार्टी	22, हाउसिंग बोर्ड कॉलोनी, सोनीपत-131001.(हरियाणा)
522)	सामाजिक जनतांत्रिक पार्टी	मुकाम राजा मार्किट, सिनेमा रोड, गोपाल गंज नगर पालिका, पोस्ट-गोपालगंज-841428, जिला-गोपालगंज (बिहार)
523)	सामाजिक न्याय पार्टी	एम-22, महावीर पार्क, मारिस रोड, अलीगढ़-202001. (उत्तर प्रदेश)
524)	समाजवादी जन परिषद्	जय माल्हा प्रसाद, रेती बुन्देर रोड, महागिरि, थाणे (पश्चिम)-400601. (महाराष्ट्र)

INDEX

525)	समाजवादी जनता पार्टी (राष्ट्रीय)	नरेन्द्र निकेतन, पुलिस मुख्यालय के पीछे, इन्द्रप्रस्थ एस्टेट, नई दिल्ली-110002.
526)	समाजवादी जनता पार्टी (महाराष्ट्र)	बैरक नं0 4, यशोधन दिनशा वाचा रोड के पीछे, चर्च गेट, मुम्बई-400020. (महाराष्ट्र)
527)	समता संघर्ष पार्टी	618-एफ-2/2/1, शंकर गली, विश्वास नगर, दिल्ली-110032
528)	समुदाय मुनेत्रा कजगम	नं0 32, न्यू टेक्क गली, नूंगमबक्कम, चेन्नई-600034, तमिलनाडु
529)	सनातन समाज पार्टी	रामानन्द नगर, बेगमपुरा, अयोध्या, फैजाबाद,(उत्तर प्रदेश)
530)	संयुक्त दस्तकार पार्टी	पी-205, बस्ती ख्वाजा, मीर दर्द, बेरन रोड, नई दिल्ली-110002.
531)	सर्वहिन्द शिरोमणी अकाली दल	103, न्यू ऑफिसर्स कॉलोनी, पटियाला (पंजाब)
532)	सरदार पटेल कांग्रेस पार्टी	बी-31 भूतल, लाजपत नगर-I नई दिल्ली-110024.
533)	सर्व सेवा पार्टी	बी-51, प्रताप विहार, पार्ट-3, नांगलोई, दिल्ली-110041.
534)	सर्वधर्म पार्टी (मध्य प्रदेश)	सी-44, पद्मनाभ नगर, भोपाल-462023.(मध्य प्रदेश)
535)	सर्वहारा समाज पार्टी	68-ए ब्लॉक, दारूलशफा, लखनऊ (उत्तर प्रदेश)
536)	सर्वहारा दल	केवला फरियद्दा, बाया-गिधौर, जिला-जमुई (बिहार)
537)	सर्वोदय पार्टी	पी-3, यूनिवर्सिटी कैम्पस, यूनिवर्सिटी ऑफ राजस्थान, जयपुर-302004. (राजस्थान)
538)	सत्य मेव पार्टी	548, रामदास पाटे, नागपुर-10 (महाराष्ट्र)
539)	सत्युग पार्टी	फ्लैट नं0 203, बिल्डिंग नं0 6-4-323/ए, विवेक वंशी रेजिडेंसी, मेकलर मंडी रोड, भोलकपुर, सिकन्दराबाद-500080. (आन्ध्र प्रदेश)
540)	सवर्ण समाज पार्टी	ईस्ट ऑफ स्टेडियम, नन्द हार्डवेयर, सिरमौर रोड, रीवां-486001 (मध्य प्रदेश)
541)	सेक्युलर नेशनल द्रविड़ पार्टी	काडक्कावूर बिल्डिंग, थुमपारा नगर, मुन्डाक्कल, कोलम शहर, कोलम-691001, केरल।
542)	सेक्यूलर पार्टी ऑफ इंडिया	मं0नं0 122-ए, रामविहार, ओल्ड जानीपुर, जम्मू-180007 (जम्मू व कश्मीर)
543)	सहजधारी सिख फेडरेशन	622/9, टेलीफोन एक्सचेंज, रायकोट, जिला लुधियाना, पंजाब।

INDEX

544)	शक्ति दल	ए-4, महारानी बाग, नई दिल्ली-110065
545)	शेतकरी विचार दल	49, ममता, आनन्दनगर को-ओप. हाउसिंग, गुलमोहर रोड, सावेदी, अहमदनगर-414001, (महाराष्ट्र)
546)	शिक्षित बेरोजगार सेना	कम्मू कटरा सदरगंज, शबनम टेलर, मरयाहुन, जोनपुर, उत्तर प्रदेश।
547)	शिरोमणि यूथ अकाली दल (कहलोन)	5/5051, शक्ति नगर, खंडवाला, चहार्ता, अमृतसर (पंजाब)
548)	शोषित समाज दल	सैंटर ऑफिस:-दक्षिणी मंदिरी, पटना-800001 (बिहार)
549)	शोषित समाज पार्टी	327, कृषि अपार्टमेंट, डी. ब्लॉक, विकास पुरी, नई दिल्ली-110018.
550)	सिक्किम हिमाली राज्य परिषद	मेदो प्वाइंट पांचवामाइल टाडोंग, गंगटोक सिक्किम पूर्व।
551)	सिक्किम जनशक्ति पार्टी	रानीपूल मार्चक, चाकुंग हाउस, पो.ऑ.-रानीपूल, गंगटोक (सिक्किम)
552)	सिक्किम नेशनल लिबरेशन फ्रंट	31-ए, नेशनल हाईवे, पो.ऑ.- गंगटोक (सिक्किम)
553)	सिंह जन सेवा पार्टी	पब्लिक लाइब्रेरी के पास, वेराबल-362265. (गुजरात)
554)	सरपंच समाज पार्टी	टी-47, ओल्ड नांगल, दिल्ली कैंट-110010.
555)	सोशल एक्शन पार्टी	मइलाकल हाऊस, राब्नी, पठानामटिट्टा जिला, पिन-689072. (केरल)
556)	सोशल जस्टिस पार्टी	नं0 73, इल्लैअमन कॉलोनी, तेयनामपेट, चेन्नई-600086. (तमिलनाडु)
557)	सोशलिस्ट पार्टी (लोहिया)	सिद्दीकी बिल्डिंग, 6122, बाडा हिन्दू राव, दिल्ली-110006.
558)	सोशलिस्ट रिपब्लिकन पार्टी	स्टेट कमेटी ऑफिस, ट्यूटर्स, लेन, स्टेच्यू; त्रिवेन्द्रम-695001. (केरल)
559)	स्वराज दल	नं0-4, स्टाप, पाट्टर गुड्डा पोस्ट गाराहेहाराम, पोर्ट ब्लेयर-744101, अण्डमान निकोबार द्वीप समूह
560)	स्वतंत्र भारत पक्ष	'राही' खोकादपुरा, औरंगाबाद-431001.(महाराष्ट्र)
561)	तमिल देसियक कॉची	80 ए, चामुण्डी शॉपिंग कॉम्पलेक्स, सेलम-636007 (तमिलनाडु)
562)	तमिल मनिला कामराज कांग्रेस	मार्फत एफ0बी0 बेंजामिन जॉर्ज, वकील, न0 17, डूमिंग गली, सनथोम, चेन्नई-600004, तमिलनाडु।

563)	तमिलनाडु देसीया ग्रामीया शोझिलालर कांग्रेस	5/58, मनियम बिल्डिंग थीठीपालयम पोस्ट, कोयम्बटूर-641010. (तमिलनाडु)
564)	तमिलनाडु मक्कल कांग्रेस	310, बी ब्लॉक, बूपति नगर, चेन्नई-600024 (तमिलनाडु)
565)	तमिलनाडु पीजेन्ट्स एण्ड वर्कर्स पार्टी	नं0 1, जयाम्मल रोड, तेनामपेट, चेन्नई-600018. (तमिलनाडु)
566)	तमिलनाडु पीपुल्स पार्टी	16/2,के .पी. स्ट्रीट, मइलापोर, चेन्नई-600004.(तमिलनाडु)
567)	तमिलागा मक्कल मुन्नेत्र कजगम	563-शान्ति कॉलोनी, एन.के.बी. नगर, पलायमकोटाई, त्रिनिवेली, तमिलनाडू
568)	तमिलार देसिया इयाक्कम	9, सुन्दरेश्वरार स्ट्रीट, मइलापोर,चेन्नई-600004. (तमिलनाडु)
569)	तमिलार कड़गम	180, लोंगली रोड, शेवापेट, सलेम-636002. (तमिलनाडु)
570)	तमिलझागा मुन्नेत्र मुन्नानी	नं0 152 ए, नार्थ-उस्मान रोड, टी नगर, चेन्नई-600017. (तमिलनाडु)
571)	तमिलझागा राजीव कांग्रेस	6-II, मेन रोड, राजा अन्नामलाई पुरम, चेन्नई-600028. (तमिलनाडु)
572)	तमिझार पार्टी	8/43, एम.टी.सी. रोड, मट्टूर डैम, 1, सलेम जिला, चेन्नई-600017. (तमिलनाडु)
573)	तराई क्रान्ति दल	21/2, इन्दिरा नगर, लखनऊ (उत्तर प्रदेश)
574)	तेलंगाना प्रजा पार्टी	अनन्त निलयम, द्वार सं0 14-9-519, चुडी बाजार दरगाह, हैदराबाद-500012.(आन्ध्र प्रदेश)
575)	तेलंगाना राष्ट्रीय समिति	मकान नं0 8-2-220/110/1/3, रोड नं0 14, बंजारा हिल्स, हैदराबाद, आन्ध्र प्रदेश ।
576)	त्याग मक्कल काची	7, वाई.बी.डी. काम्पलैक्स, चतीराम बस स्टैंड, तिरूचिरापल्ली-620002. (तमिलनाडु)
577)	तमिलार भूमि	5, डा. सर.सी.बी. रमण, फर्स्ट स्ट्रीट कुमारन नगर, त्रिचिरापल्ली-620017.(तमिलनाडु)
578)	तरासु मक्कल मंडराम	14-सैंत कॉलोनी, फर्स्ट स्ट्रीट, इग्मोर-600008.(तमिलनाडु)
579)	दि कन्स्यूमर पार्टी ऑफ इंडिया	देशमुखवाडी काम्पलैक्स, पी0के0 रोड और जावेर रोड जंक्शन मुलुन्ड(पश्चिम) मुम्बई-400080, महाराष्ट्र
580)	द ग्रेट इंडिया रिवोल्यूशनर्स	4/5[illegible], रूप नगर, दिल्ली-110007.

581)	द ह्यूमेनिस्ट पार्टी ऑफ इंडिया	34, लवीना, 52 ए, टैगोर रोड, सान्ता क्रूज (पश्चिम), मुम्बई-400054. (महाराष्ट्र)
582)	द रिलीजन ऑफ मैन रिवाल्विंग पोलिटिकल पार्टी ऑफ इंडिया	कवितीर्थ, कवितानगर, पो0-बोंगाव, जिला-परगना (उत्तर)-743235. (पश्चिम बंगाल)
583)	थोव्डर कॉंग्रेस	40-वेंकटनारायण रोड, त्यागरायानगर, चेन्नई-600017 तमिलनाडु।
584)	ट्राइबल पीपुल्स पार्टी	170, लिंगी चाट्टी स्ट्रीट, चेन्नई-600001.(तमिलनाडु)
585)	त्रिलोक शक्ति कांग्रेस भारत	49-डी, त्रिवेणी नगर, नैनी, उद्योग नगर, इलाहाबाद, उत्तर प्रदेश।
586)	तृणमूल गण परिषद्	आनन्द प्लाजा काम्पलेक्स, चौथी मंजिल, गणेशगुरी चरीएली, गुवाहाटी-781006, असम।
587)	यूनाइटेड बोडो नेशनलिस्ट लिबरेशन फ्रंट	मार्फत देवरी बोरा, रामभापुरी, कहिलीपाड़ा, गुवाहाटी (असम)
588)	यूनाइटेड सिटिजन पार्टी	डी-29, कोन्डली, दिल्ली-110096.
589)	यूनाइटेड कम्यूनिस्ट पार्टी ऑफ इंडिया	नं0 2, 50वीं स्ट्रीट, अशोक नगर, चेन्नई-600083. (तमिलनाडु)
590)	यूनाइटेड इंडिया पीपुल्स पार्टी	मञ्जामाद्टम मूजनूर पो.ऑ. कोट्टायम जिला (केरल)
591)	यूनाइटेड इंडियन डेमोक्रेटिक काउन्सिल	नं0 1205, II-स्टेज, राजाजी नगर, बंगलौर-560010 (कर्नाटक)
592)	यूनाइटेड माइनॉरिटीज फ्रंट ऑफ असम	उलूबारी, गुवाहाटी-781007 (असम)
593)	यूनाइटेड पीपुल्स पार्टी ऑफ असम	एस.एस. रोड, लखटोकिया, गुवाहाटी-781001, असम
594)	यूनाइटेड रिजर्वेशन मूवमेंट काउन्सिल ऑफ असम	पो0 बॉ. नं0 2, पो0-रेहाबाड़ी, गुवाहाटी-781008 (असम)
595)	यूनाइटेड ट्राइबल नेशनलिस्ट लिबरेशन फ्रंट	देउलगुरी, हरिसिंह, दारंग-784510. (असम)
596)	उत्तर प्रदेश जन मानस पार्टी	ए-1445/6, इन्दिरा नगर, लखनऊ-226016.(उत्तर प्रदेश)
597)	उत्तर प्रदेश रिपब्लिकन पार्टी	552/2, राजेन्द्र नगर, सेकेंड स्ट्रीट, लखनऊ-226004. (उत्तर प्रदेश)
598)	उत्तराखंड संस्कृति परिषद्	डी-355, विनोद नगर (पश्चिम), दिल्ली-110092.
599)	उत्तराखण्ड जनवादी पार्टी	53-के, राजपुर रोड, देहरादून, उत्तरांचल

INDEX

600)	उझैप्पालर कांची	70-डी, पलानीसामी स्ट्रीट, वाणीयामबाडी रोड, विरूपादुट्टर-635601. वेल्लोर जिला, तमिलनाडु ।
601)	उझैप्पलार पोथु नालाकाची	तिरूपद्दुर वेल्लोर जिला तमिलनाडु-635601.
602)	विदर्भा विकास पार्टी	ब्लॉक ए0 सेकेंड फ्लोर, पूनम चैम्बर्स, छिन्दवाड़ा रोड, नागपुर-13, महाराष्ट्र
603)	विदर्भ राज्य मुक्ति मोर्चा	ए टाइप, सुखकर्त्ता अपार्टमेन्ट, बलराज मार्ग, धनताली, नागपुर-440012, (महाराष्ट्र)
604)	विधायक दल	एच0आई0जी0-205, सेक्टर-1, विकास नगर, लखनऊ, उत्तर प्रदेश।
605)	विजेता पार्टी	501, अभिषेक प्लाजा, एक्जिबिशन रोड, पटना-800001. (बिहार)
606)	विकास पार्टी	सत्याग्रह मार्ग, दारूल सफा कम्पाउंड, लखनऊ (उत्तर प्रदेश)
607)	विकासवादी कम्यूनिज्म पार्टी	मखदुमपुर रोड, मवाना कलां, 250401. जिला-मेरठ (उत्तर प्रदेश)
608)	विश्व माया पॉलिटीकल पार्टी	6 डी-6-18(हाउस नं0),मारकंडेश्वर, स्वामी टैम्पल के पास, सदरन स्ट्रीट, इलुरू-534001, जिला पश्चिम गोदावरी, आन्ध्र प्रदेश ।
609)	विवासायी अनभु काची	नं0 14, राघव नाद्टन स्ट्रीट, उतारामेरूर-603406. (तमिलनाडु)
610)	वेस्ट बंगाल सोशलिस्ट पार्टी	42, इंडियन मिरर स्ट्रीट, कलकत्ता, पश्चिम बंगाल ।
611)	यूथ ब्रिगेड	गांव काकगाची, डा0 भन्देरहाली, जिला-हुगली, पश्चिम बंगाल ।
612)	युवा गणतन्त्र पार्टी	सरदार पटेल नगर, जमनीपाली-कोरबा, जिला-बिलासपुर, छत्तीसगढ़
613)	युवा जन जागृति पार्टी	बहलोलपुर, बुलंदशहर-202391, उत्तर प्रदेश ।

INDEX

सारणी–4

(मुक्त प्रतीकों की सूची)

1) वायुयान
2) अलमारी
3) कुल्हाड़ी
4) गुब्बारा
5) केला
6) चूड़ियाँ
7) टोकरी
8) बल्ला
9) बल्लेबाज
10) बैटरी–टार्च
11) मोतियों की माला
12) ब्लैक बोर्ड
13) किताब
14) डबलरोटी
15) ईंट
16) पुल
17) ब्रीफकेस
18) बैंगन
19) ब्रुश
20) बंगला
21) केक
22) कैमरा
23) मोमबत्तियाँ
24) कार
25) कैरम बोर्ड
26) गाजर
27) छत का पंखा
28) कोट
29) नारियल
30) कंघा
31) चारपाई
32) कप और प्लेट
33) दाव
34) डीजल पम्प
35) डोली
36) बिजली का खंभा
37) लिफाफा
38) कांटा
39) फ्राक
40) फ्राइंग पैन
41) गैस सिलेण्डर
42) गैस का चूल्हा
43) काँच का गिलास
44) हैंगर
45) हारमोनियम

INDEX

46) टोप
47) आइस क्रीम
48) स्याही की दवात् और कलम
49) प्रेस
50) जग
51) केतली
52) पतंग
53) लेडी पर्स
54) लैटर बाक्स
55) ताला और चाबी
56) मक्का
57) नगाड़ा (उत्तर पूर्वी राज्यों अरूणाचल प्रदेश, असम, मणिपुर, मेघालय, मिजोरम, नागालेण्ड और त्रिपुरा को छोड़कर सभी राज्यों और संघ राज्य क्षेत्रों में)
58) नैकटाई
59) प्रैशर कुकर
60) रेल का इंजन
61) अंगूठी
62) रोड रोलर
63) आरी
64) कैंची
65) सिलाई की मशीन
66) शटल
67) स्लेट
68) चम्मच
69) स्टूल
70) मेज
71) टैबल लैम्प
72) टेलीविजन
73) टैन्ट
74) टाफी
75) वायलिन
76) छड़ी
77) सीटी
78) ऊन

आदेश से,

ए.के.मजूमदार
सचिव
भारत निर्वाचन आयोग

Government Central Press, Gandhinagar.

INDEX

Extra No. 83

REGISTERED NO. G/GNR/2

©

सत्यमेव जयते

The Gujarat Government Gazette

EXTRAORDINARY

PUBLISHED BY AUTHORITY

VOL XLIV] SATURDAY, FEBRUARY 1, 2003 /MAGHA 12, 1924

Separate paging is given to this Part in order that it may be filed as a Separate Compilation.

PART IV—C

Statutory Rules and Orders (other than those published in Parts I, I-A and I-L) made by Statutory Authorities other than the Government of Gujarat including those made by the Government of India, the High Court, the Director of Municipalities, the Commissioner of Police, the Director of Prohibition and excise, the District Magistrates and the Election Commission, Election Tribunals, Returning Officers and other authorities, under the Election Commission.

STATE ELECTION COMMISSION

Order

Block No. 9, 6th Floor

Sachivalaya, Gandhinagar, 1st February, 2003.

No-SEC-ELC-MUN-EVM-41(12)-22003/C

In exercise of the powers conferred by Article 243 ZA of the Constitution of India, the State Election Commission hereby specifies the wards in the Municipal Borough mentioned in the Table below as the Constituencies in which the votes at the next General Election to this Municipal Borough shall be given and recorded by means of Electronic Voting Machines and be counted in the manner prescribed under the Gujarat Municipalities (Conduct of Election) Rules, 1994 applicable to the same during the next general election to be held there.

Name of the Municiapl Borough 1	No. and name of the Wards 2
Kheralu, Dist.Mehsana	1 to 7

By order

U. C. RANE,

Secretary

State Election Commission

Gandhinagar.

Government Central Press, Gandhinagar.

INDEX

Extra No. 84

REGISTERED NO. G/GNR/2

©

सत्यमेव जयते

The Gujarat Government Gazette

EXTRAORDINARY

PUBLISHED BY AUTHORITY

VOL XLIV] SATURDAY, FEBRUARY 1, 2003 /MAGHA 12, 1924

Separate paging is given to this Part in order that it may be filed as a Separate Compilation.

PART IV—C

Statutory Rules and Orders (other than those published in Parts I, I-A and I-L) made by Statutory Authorities other than the Government of Gujarat including those made by the Government of India, the High Court, the Director of Municipalities, the Commissioner of Police, the Director of Prohibition and excise, the District Magistrates and the Election Commission, Election Tribunals, Returning Officers and other authorities, under the Election Commission.

રાજ્ય ચૂંટણી પંચ

જાહેરનામું

બ્લોક નં. ૯, છઠ્ઠો માળ,

સરદાર પટેલ ભવન

ગાંધીનગર.

૧લી ફેબ્રુઆરી, ૨૦૦૩.

ક્રમાંકઃ રાચપ–ચટણ–મનપા–નપા–સચલ–૨૦૦૩

રાજ્ય ચૂંટણી પંચ તરફથી ગુજરાત નગરપાલિકા (ની ચૂંટણી કરવા) બાબતના નિયમો–૧૯૯૪ના નિયમ–૨૦ હેઠળ નગરપાલિકા/નગર પંચાયતની ચૂંટણીમાં મતદારોએ મતદાન મથકે મતદાન કરવા માટે મતદાન શરૂ કરવા માટે તથા બંધ કરવા માટેનો સમય નકકી કરવાનો રહે છે.

રાજ્ય ચૂંટણી પંચ તરફથી રાજ્યની સામાન્ય/મધ્યસત્ર/પેટાચૂંટણી હેઠળની તા.૨૦–૧–૨૦૦૩ના રોજ નોટીસો બહાર પાડેલ નગરપાલિકા/નગર પંચાયતની તા.૧૬–૨–૨૦૦૩ના રોજ યોજાનાર ચૂંટણીના મતદાનનો સમય ગુજરાત નગરપાલિકા (ની ચૂંટણી કરવા)બાબતના નિયમો–૧૯૯૪નો નિયમ–૨૦ હેઠળ મળેલ સત્તાની રૂઈએ રાજ્ય ચૂંટણી પંચે જાહેરનામા ક્રમાંકઃરાચપ–ચટણ–મનપા–નપા–સચલ–૨૦૦૩ તા.૨૦–૧–૨૦૦૩થી સવારના ૮–૦૦ થી સાંજના ૧૭–૦૦ વાગ્યા સુધીનો નકકી કરેલ હતો.ખેડા જિલ્લાની નડીયાદ નગરપાલિકાની મધ્યસત્ર તથા ડાકોર નગર પંચાયતની સામાન્ય ચૂંટણીનું મતદાન તા.૧૪–૨–૨૦૦૩ના રોજ યોજાનાર છે જેથી નડીયાદ નગરપાલિકા તથા ડાકોર નગરપંચાયતના તા.૧૪–૦૨–૨૦૦૩ના રોજ યોજાનાર ચૂંટણીનું મતદાન શરૂ કરવાનો સમય સવારના ૮–૦૦ તથા મતદાન બંધ કરવા માટેનો સમય સાંજના ૧૭–૦૦ વાગ્યાનો નકકી કરે છે, અને તે અનુસાર મતદાન સવારે ૮–૦૦ થી સાંજના ૧૭–૦૦ વાગ્યા સુધી રહેશે.

આ જાહેરનામું સરકારી રાજ્યપત્ર ભાગ–૪(સી)માં પ્રસિધ્ધ કરવાનું રાજ્ય ચૂંટણી પંચ નકકી કરે છે.

આદેશથી,

યુ. સી. રાણે,
સચિવ,
રાજ્ય ચૂંટણી પંચ
ગાંધીનગર

સરકારી મધ્યસ્થ મુદ્રણાલય, ગાંધીનગર.

INDEX

EXTRA NO. 85 REGISTERED NO. G/GNR/2

©

सत्यमेव जयते

The Gujarat Government Gazette

EXTRAORDINARY

PUBLISHED BY AUTHORITY

Vol. XLIV] MONDAY, FEBRUARY 3, 2003/ MAGHA 14, 1924

Separate paging is given to this Part in order that it may be filed as a Separate Compilation.

PART IV—C

Statutory Rules and Orders (other than those published in Parts I, I-A and I-L) made by Statutory Authorities other than the Government of Gujarat including those made by the Government of India, the High Court, the Director of Municipalities, the Commissioner of Police, the Director of Prohibition and excise, the District Magistrates and the Election Commission, Election Tribunals, Returning Officers and other authorities, under the Election Commission.

GUJARAT LEGISLATURE SECRETARIAT

VITHTHALBHAI PATEL BHAVAN
SECTOR NO. 10. GANDHINAGAR- 382010.

NOTIFICATION

Gandhinagar, Dated the 3rd February, 2003.

No. GVS/641/C-1/48(5)/923 : Shri Nagarbhai Divelliyabhai Vasava, a Member of Gujarat Legislative Assembly elected from 163- Songadh Constituency expired on the 3rd February, 2003. His Seat has become vacant from the 3rd February, 2003.

K. M. VORA
IN CHARGE SECRETARY
GUJARAT LEGISLATIVE ASSEMBLY.

INDEX

ગુજરાત વિધાનસભા સચિવાલય,
વિઠ્ઠલભાઈ પટેલ ભવન,
સેક્ટર નં.૧૦, ગાંધીનગર– ૩૮૨૦૧૦

અધિસૂચના

તાઃ ૩જી ફેબ્રુઆરી, ૨૦૦૩.

નં. ગવસ/૬૪૧/સ–૧/૪૮(૫)/૯૨૩ઃ ૧૬૩, સોનગઢ મત વિસ્તારમાંથી ચૂંટાઈને આવેલા ગુજરાત વિધાનસભાના સભ્યશ્રી નાગરભાઈ દિવેલીયાભાઈ વસાવાનું તા.૩જી ફેબ્રુઆરી,૨૦૦૩ના રોજ અવસાન થયું છે. તા.૩જી ફેબ્રુઆરી, ૨૦૦૩ના રોજથી તેમની બેઠક ખાલી પડી છે.

કે. એમ. વોરા
ઈન્ચાર્જ સચિવ
ગુજરાત વિધાનસભા.

સરકારી મધ્યસ્થ મુદ્રણાલય, ગાંધીનગર.

INDEX

Extra No. 86

REGISTERED NO. G/GNR/2

©

सत्यमेव जयते

The Gujarat Government Gazette

EXTRAORDINARY

PUBLISHED BY AUTHORITY

Vol. XLIV] TUESDAY, FEBRUARY 4, 2003/MAGHA 15, 1924

Separate paging is given to this Part in order that it may be filed as a Separate Compilation.

PART IV—C

Statutory Rules and Orders (other than those published in Parts I, I-A and I-L) made by Statutory Authorities other than the Government of Gujarat including those made by the Government of India, the High Court, the Director of Municipalities, the Commissioner of Police, the Director of Prohibition and excise, the District Magistrates and the Election Commission, Election Tribunals, Returning Officers and other authorities, under the Election Commission.

નમૂનો - ૬

(જુઓ નિયમ-૧૬)

હરીફ ઉમેદવારોની યાદી

બાવળા નગરપાલિકાની ચૂંટણી

વોર્ડ નંબર ૧ વોર્ડનું નામ ....

ચૂંટણી પંચે ફાળવેલી બેઠકો

૧લી બેઠક સામાન્ય મહિલા

૨જી બેઠક પછાતવર્ગ

૩જી બેઠક સામાન્ય

અ.નં.	ઉમેદવારનું નામ	સરનામું	પક્ષ સાથે જોડાણ	ઉમેદવાર નો વર્ગ	ફાળવેલ પ્રતિક
(૧)	(૨)	(૩)	(૪)	(૫)	(૬)
૧	અતુલસિંહ દિલુભા વાઘેલા	મધુવન સોસાયટી, બાવળા	નેશનાલીસ્ટ કોંગ્રેસ પાર્ટી	સામાન્ય	ઘડિયાળ
૨	અમરાભાઇ હરીભાઇ ભરવાડ	ભરવાડવાસ, બાવળા	ભારતીય રાષ્ટ્રીય કોંગ્રેસ	પછાતવર્ગ	લંબચોરસમાં હાથ
૩	કાનજીભાઇ હનુભાઇ કો.પ.	બોરડીવાળું જીન, બાવળા	ભારતીય જનતા પાર્ટી	પછાતવર્ગ	લંબચોરસમાં કમળ
૪	કાંતિભાઇ આત્મારામભાઇ પરીખ	આનંદબાગ સોસાયટી, બાવળા	ભારતીય રાષ્ટ્રીય કોંગ્રેસ	સામાન્ય	હાથ
૫	જયેશકુમાર દશરથભાઇ અમીન (જે.ડી)	૪,અમરીષપાર્ક, બાવળા	ભારતીય જનતા પાર્ટી	સામાન્ય	કમળ

INDEX

(૧)	(૨)	(૩)	(૪)	(૫)	(૬)
૬	જ્યોત્સનાબેન ઉપેન્દ્રભાઇ પટેલ	૧૭, શાંતિકલશ સો., બાવળા	ભારતીય જનતા પાર્ટી	સામાન્ય મહિલા	વર્તુળમાં કમળ
૭	જીગીશાબેન દર્શનકુમાર પરીખ	૧૭/એ, વૈશાલી સોસાયટી, બાવળા	નેશનાલીસ્ટ કોંગ્રેસ પાર્ટી	સામાન્ય મહિલા	વર્તુળમાં ઘડિયાળ
૮	હર્ષીદાબેન ભૂપેન્દ્રભાઇ સોની	પંચશીલ સોસાયટી, બાવળા	ભારતીય રાષ્ટ્રીય કોંગ્રેસ	સામાન્ય મહિલા	વર્તુળમાં હાથ
૯	નર્મદાબેન વિનોદચંદ્ર પટેલ	૮,વૈશાલી સોસાયટી, બાવળા	----	સામાન્ય મહિલા	વર્તુળમાં વિમાન

સ્થળ : બાવળા
તારીખ : ૧/૨/૨૦૦૩
ક્રમાંક : ઇએલસી/ન.પા.ચૂં./બાવળા/હરીફઉમેદવાર/૨૦૦૩

(સહી/-) અવાચ્ય
ચૂંટણી અધિકારી
બાવળા નગરપાલિકા અને નાયબ નિયામક
નાની બચત અમદાવાદ

નમૂનો - ૬
(જુઓ નિયમ-૧૬)

હરીફ ઉમેદવારોની યાદી

બાવળા નગરપાલિકાની ચૂંટણી

વોર્ડ નંબર ૨ વોર્ડનું નામ ....

ચૂંટણી પંચે ફાળવેલી બેઠકો
૧લી બેઠક સામાન્ય મહિલા
૨જી બેઠક સામાન્ય
૩જી બેઠક સામાન્ય

અ.નં.	ઉમેદવારનું નામ	સરનામું	પક્ષ સાથે જોડાણ	ઉમેદવાર નો વર્ગ	ફાળવેલ પ્રતિક
(૧)	(૨)	(૩)	(૪)	(૫)	(૬)
૧	બિપીનભાઇ પ્રમુખભાઇ પટેલ	પંચશીલ સોસાયટી, બાવળા	ભારતીય જનતા પાર્ટી	સામાન્ય	કમળ
૨	મીનાબેન વિનોદભાઇ પટેલ	૨૭, અલકાપુરી સો., બાવળા	ભારતીય રાષ્ટ્રીય કોંગ્રેસ	સામાન્ય મહિલા	વર્તુળમાં હાથ
૩	રાજુભાઇ કેશાભાઇ પટેલ (આર.કે)	ઘર સોસાયટી, બાવળા	ભારતીય જનતા પાર્ટી	સામાન્ય	લંબચોરસમાં કમળ
૪	શકુંતલા રસિકભાઇ પટેલ	અંબાલાલ પાર્ક, બાવળા	ભારતીય જનતા પાર્ટી	~~સામાન્ય~~ મહિલા	વર્તુળમાં કમળ
૫	સુરેશભાઇ ઇશ્વરભાઇ પટેલ	૭, અલકાપુરી સો., બાવળા	ભારતીય રાષ્ટ્રીય કોંગ્રેસ	સામાન્ય	લંબચોરસમાં હાથ
૬	મનોજકુમાર જયંતિલાલ પરીખ	૭,પાર્થભૂમિ સો., બાવળા	---	સામાન્ય	મોટર

સ્થળ : બાવળા
તારીખ : ૧/૨/૨૦૦૩
ક્રમાંક : ઇએલસી/ન.પા.ચૂં./બાવળા/હરીફઉમેદવાર/૨૦૦૩

(સહી/-) અવાચ્ય
ચૂંટણી અધિકારી
બાવળા નગરપાલિકા અને નાયબ નિયામક
નાની બચત અમદાવાદ

INDEX

નમૂનો - ૬
(જુઓ નિયમ-૧૬)

હરીફ ઉમેદવારોની યાદી

બાવળા નગરપાલિકાની ચૂંટણી

વોર્ડ નંબર ૩ વોર્ડનું નામ ....

ચૂંટણી પંચે ફાળવેલી બેઠકો
૧લી બેઠક સામાન્ય મહિલા
૨જી બેઠક પછાતવર્ગ
૩જી બેઠક સામાન્ય

અ.નં.	ઉમેદવારનું નામ	સરનામું	પક્ષ સાથે જોડાણ	ઉમેદવારનો વર્ગ	ફાળવેલ પ્રતિક
(૧)	(૨)	(૩)	(૪)	(૫)	(૬)
૧	કનુભાઇ ચંદુજી વાઘેલા	વાટાવાળો વાસ, બાવળા	ભારતીય જનતા પાર્ટી	પછાતવર્ગ	લંબચોરસમાં કમળ
૨	રાજુભાઇ માવજીભાઇ પગી (એન્જીનીયર)	બોરડીપા, બાવળા	ભારતીય રાષ્ટ્રીય કોંગ્રેસ	પછાતવર્ગ	લંબચોરસમાં હાથ
૩	લીલાબેન અમૃતલાલ પટેલ	ગાંધીનગર સોસાયટી, બાવળા	ભારતીય જનતા પાર્ટી	સામાન્ય મહિલા	વર્તુળમાં કમળ
૪	વિપુલભાઇ રસિકભાઇ પટેલ	વલ્લભનગર સોસાયટી, બાવળા	ભારતીય જનતા પાર્ટી	સામાન્ય	કમળ
૫	સાબુભા ભોજુભા વાઘેલા	બોરડીપા, બાવળા	ભારતીય રાષ્ટ્રીય કોંગ્રેસ-	સામાન્ય	હાથ
૬	સુધાબેન ભરતકુમાર પટેલ	ગાંધીનગર સોસાયટી, બાવળા	ભારતીય રાષ્ટ્રીય કોંગ્રેસ	સામાન્ય મહિલા	વર્તુળમાં હાથ
૭	ભરતકુમાર બાબુલાલ ઠાકોર	વાંટાવાળો ઠાકોરવાસ, બાવળા	----	પછાતવર્ગ	લંબચોરસમાં ટેલીવિઝન
૮	લક્ષ્મીબેન અશ્વિનકુમાર શાહ	ખોડીયારમાતાના મંદિર પાસે, બાવળા	----	સામાન્ય મહિલા	વર્તુળમાં બેટ પકડેલો ખેલાડી

સ્થળ : બાવળા
તારીખ : ૧/૨/૨૦૦૩
ક્રમાંક : ઈએલસી/ન.પા.ચૂં./બાવળા/હરીફઉમેદવાર/૨૦૦૩

(સહી/-) અવાચ્ય
ચૂંટણી અધિકારી
બાવળા નગરપાલિકા અને નાયબ નિયામક
નાની બચત અમદાવાદ

INDEX

નમૂનો - ૬

(જુઓ નિયમ-૧૬)

હરીફ ઉમેદવારોની યાદી

બાવળા નગરપાલિકાની ચૂંટણી

વોર્ડ નંબર ૪ વોર્ડનું નામ ....

ચૂંટણી પંચે ફાળવેલી બેઠકો

૧લી બેઠક પછાતવર્ગ મહિલા

૨જી બેઠક સામાન્ય

૩જી બેઠક સામાન્ય

અ.નં.	ઉમેદવારનું નામ	સરનામું	પક્ષ સાથે જોડાણ	ઉમેદવારનો વર્ગ	ફાળવેલ પ્રતિક
(૧)	(૨)	(૩)	(૪)	(૫)	(૬)
૧	અતુલભાઇ મહાદેવભાઇ ભરવાડ	ભરવાડવાસ, બાવળા	ભારતીય રાષ્ટ્રીય કોંગ્રેસ	પછાતવર્ગ	લંબચોરસમાં હાથ
૨	નુતનભાઇ છગનભાઇ ભરવાડ	ભરવાડવાસ, બાવળા	ભારતીય રાષ્ટ્રીય કોંગ્રેસ	પછાતવર્ગ	હાથ
૩	પદમાબેન જકશીભાઇ ભરવાડ	ભરવાડવાસ, બાવળા	ભારતીય રાષ્ટ્રીય કોંગ્રેસ	પછાતવર્ગ મહિલા	લંબચોરસમાં વર્તુળમાં હાથ
૪	મફતજી મગનજી ઠાકોર	સુથારવાસ, બાવળા	ભારતીય જનતા પાર્ટી	પછાતવર્ગ	કમળ
૫	રમેશભાઇ વિરભણજી ઠાકોર	આર્યસમાજ મંદિર પાસે, બાવળા	ભારતીય જનતા પાર્ટી	પછાતવર્ગ	લંબચોરસમાં કમળ
૬	હીરાબેન ભાવુભાઇ પગી	નવાપરા, ત્રિમૂર્તી હોસ્પિટલ સામે, બાવળા	ભારતીય જનતા પાર્ટી	પછાતવર્ગ મહિલા	લંબચોરસમાં વર્તુળમાં કમળ

સ્થળ : બાવળા

તારીખ : ૧/૨/૨૦૦૩

ક્રમાંક : ઇએલસી/ન.પા.ચૂં./બાવળા/હરીફઉમેદવાર/૨૦૦૩

(સહી/-) અવાચ્ય

ચૂંટણી અધિકારી

બાવળા નગરપાલિકા અને નાયબ નિયામક

નાની બચત અમદાવાદ

INDEX

નમૂનો - ૬

(જુઓ નિયમ-૧૬)

હરીફ ઉમેદવારોની યાદી

બાવળા નગરપાલિકાની ચૂંટણી

વોર્ડ નંબર ૫ વોર્ડનું નામ ....

ચૂંટણી પંચે ફાળવેલી બેઠકો
૧લી બેઠક સામાન્ય મહિલા
૨જી બેઠક સામાન્ય
૩જી બેઠક સામાન્ય

અ.નં.	ઉમેદવારનું નામ	સરનામું	પક્ષ સાથે 'જોડાણ	ઉમેદવારનો વર્ગ	ફાળવેલ પ્રતિક
(૧)	(૨)	(૩)	(૪)	(૫)	(૬)
૧	અશોકભાઇ ખેંગારભાઇ ભરવાડ	ગુસીની નેર, બાવળા	ભારતીય રાષ્ટ્રીય કોંગ્રેસ	પછાતવર્ગ	લંબચોરસમાં હાથ
૨	ગીતાબેન ભરતભાઇ પટેલ	૧૩/બી, શાંતિનગર સો., બાવળા	ભારતીય જનતા પાર્ટી	સામાન્ય મહિલા	વર્તુળમાં કમળ
૩	મનીષા મુકેશભાઇ પ્રજાપતિ	શાંતિનગર સો. પાસે, બાવળા	ભારતીય રાષ્ટ્રીય કોંગ્રેસ	પછાતવર્ગ મહિલા	લંબચોરસમાં વર્તુળમાં હાથ
૪	મનુભાઇ ગોકળભાઇ ભરવાડ	આબાતળાવ પાસે, બાવળા	ભારતીય રાષ્ટ્રીય કોંગ્રેસ	પછાતવર્ગ	હાથ
૫	રજનીકાંત ચીનુભાઇ પટેલ (રણછોડ)	૬૯,હરીઓમ સોસાયટી, બાવળા	ભારતીય જનતા પાર્ટી	સામાન્ય	કમળ
૬	હિતેન્દ્રસિંહ મદારસિંહ ગોહીલ	૭૫, હરીઓમ સોસાયટી, બાવળા	ભારતીય જનતા પાર્ટી	સામાન્ય	લંબચોરસમાં કમળ
૭	ઉષાબેન ધીરૂભાઇ ભરવાડ	આબાતળાવ, બાવળા	----	પછાતવર્ગ મહિલા	લંબચોરસમાં વર્તુળમાં પતંગ
૮	ધીરૂભાઇ અરજણભાઇ ભરવાડ	આબાતળાવ, બાવળા	----	પછાતવર્ગ	લંબચોરસમાં નાળિયેર
૯	શૈલેશકુમાર વસંતલાલ પટેલ	સત્યમપાર્ક સોસાયટી, બાવળા	----	સામાન્ય	વિમાન

સ્થળ : બાવળા
તારીખ : ૧/૨/૨૦૦૩
ક્રમાંક : ઈએલસી/ન.પા.ચૂં./બાવળા/હરીફઉમેદવાર/૨૦૦૩

(સહી/-) અવાચ્ય
ચૂંટણી અધિકારી
બાવળા નગરપાલિકા અને નાયબ નિયામક
નાની બચત અમદાવાદ

INDEX

નમૂનો - ૬
(જુઓ નિયમ-૧૬)

હરીફ ઉમેદવારોની યાદી

બાવળા નગરપાલિકાની ચૂંટણી

વોર્ડ નંબર ૬ વોર્ડનું નામ ....

ચૂંટણી પંચે ફાળવેલી બેઠકો
૧લી બેઠક **અનુસૂચિત જાતિ મહિલા**
૨જી બેઠક **સામાન્ય**
૩જી બેઠક **સામાન્ય**

અ.નં.	ઉમેદવારનું નામ	સરનામું	પક્ષ સાથે જોડાણ	ઉમેદવારનો વર્ગ	ફાળવેલ પ્રતિક
(૧)	(૨)	(૩)	(૪)	(૫)	(૬)
૧	અરજણભાઇ ગોકળભાઇ ભરવાડ	આબાતળાવ પાસે, બાવળા	ભારતીય રાષ્ટ્રીય કોંગ્રેસ	પછાતવર્ગ	હાથ
૨	દિલીપભાઇ જીતેન્દ્રકુમાર પટેલ	૧૯, શાંતિનગર સોસાયટી, બાવળા	ભારતીય જનતા પાર્ટી	સામાન્ય	કમળ
૩	પ્રકાશભાઇ મગનજી ઠાકોર	સુથારવાસ, બાવળા	ભારતીય જનતા પાર્ટી	પછાતવર્ગ	લંબચોરસમાં કમળ
૪	લક્ષ્મણભાઇ કરશનભાઇ પઢાર	પઢારવાસ, બાવળા	ભારતીય રાષ્ટ્રીય કોંગ્રેસ	અનુસૂચિત જાતિ	લંબચોરસમાં હાથ
૫	લીલાબેન રમેશભાઇ ચૌહાણ	રોહીતવાસ, બાવળા	ભારતીય જનતા પાર્ટી	અનુસૂચિત જાતિ મહિલા	લંબચોરસમાં વર્તુળમાં કમળ
૬	વાલીબેન હસમુખભાઇ વાણીયા	વણકરવાસ, બાવળા	ભારતીય રાષ્ટ્રીય કોંગ્રેસ	અનુસૂચિત જાતિ મહિલા	લંબચોરસમાં વર્તુળમાં હાથ
૭	ગોવિંદભાઇ શામજીભાઇ ચૌહાણ	કુમારશાળા પાછળ, ચૌહાણ સોસાયટી, બાવળા	----	અનુસૂચિત જાતિ	લંબચોરસમાં મોટર
૮	તરસંગજી મગનજી ચૌહાણ	ભવાનપુરા, બાવળા	----	પછાતવર્ગ	લંબચોરસમાં પતંગ
૯	ભીખાભાઇ રામસંગભાઇ પઢાર	કુમારશાળા પાછળ, પઢારવાસ, બાવળા	----	અનુસૂચિત આદિજાતિ	લંબચોરસમાં રેલ્વે એન્જીન
૧૦	રજનીકાંત લાલજીભાઇ દેસાઇ	શાંતિનગર સોસાયટી, બાવળા	----	સામાન્ય	વિમાન

સ્થળ : **બાવળા**
તારીખ : **૧/૨/૨૦૦૩**
ક્રમાંક : ઇએલસી/ન.પા.ચૂં./બાવળા/હરીફઉમેદવાર/૨૦૦૩

(સહી/-) અવાચ્ય
ચૂંટણી અધિકારી
બાવળા નગરપાલિકા અને નાયબ નિયામક
નાની બચત અમદાવાદ

નમૂનો - ૬

(જુઓ નિયમ-૧૬)

હરીફ ઉમેદવારોની યાદી

બાવળા નગરપાલિકાની ચૂંટણી

વોર્ડ નંબર ૭ વોર્ડનું નામ ....

ચૂંટણી પંચે ફાળવેલી બેઠકો

૧લી બેઠક સામાન્ય મહિલા

૨જી બેઠક અનુસૂચિત જાતિ

૩જી બેઠક સામાન્ય

અ.નં.	ઉમેદવારનું નામ	સરનામું	પક્ષ સાથે જોડાણ	ઉમેદવારનો વર્ગ	ફાળવેલ પ્રતિક
(૧)	(૨)	(૩)	(૪)	(૫)	(૬)
૧	જકશીભાઇ નાગજીભાઇ ભરવાડ	ભરવાડવાસ, બાવળા	ભારતીય રાષ્ટ્રીય કોંગ્રેસ	પછાતવર્ગ	હાથ
૨	જયશ્રીબેન ઉમેશકુમાર પટેલ	સત્યમપાર્ક સોસાયટી, બાવળા	ભારતીય જનતા પાર્ટી	સામાન્ય મહિલા	વર્તુળમાં કમળ
૩	પ્રવિણકુમાર મફતલાલ વાણીયા	વણકરવાસ, બાવળા	ભારતીય જનતા પાર્ટી	અનુસૂચિત જાતિ	લંબચોરસમાં કમળ
૪	માલતીબેન જશવંતલાલ દવે	અંબાજીમાતાનો ચોક, બાવળા	ભારતીય રાષ્ટ્રીય કોંગ્રેસ	સામાન્ય મહિલા	વર્તુળમાં હાથ
૫	રાજુભાઇ વસંતલાલ પટેલ	સત્યમપાર્ક સોસાયટી, બાવળા	ભારતીય જનતા પાર્ટી	સામાન્ય	કમળ
૬	હીરાભાઇ ધનજીભાઇ ચૌહાણ	રોહીતવાસ, બાવળા	ભારતીય રાષ્ટ્રીય કોંગ્રેસ	અનુસૂચિત જાતિ	લંબચોરસમાં હાથ
૭	પ્રવિણકુમાર જેસીંગભાઇ વાઘેલા	વણકરવાસ, બાવળા	----	અનુસૂચિત જાતિ	લંબચોરસમાં વિમાન
૮	ભાનુભાઇ ગોવિંદભાઇ ગોહેલ	વણકરવાસ, બાવળા	----	અનુસૂચિત જાતિ	લંબચોરસમાં ગેસસિલિન્ડર

સ્થળ : બાવળા

તારીખ : ૧/૨/૨૦૦૩

ક્રમાંક : ઇએલસી/ન.પા.ચૂં./બાવળા/હરીફઉમેદવાર/૨૦૦૩

(સહી/-) અવાચ્ય

ચૂંટણી અધિકારી

બાવળા નગરપાલિકા અને નાયબ નિયામક

નાની બચત અમદાવાદ

INDEX

નમૂનો - ૬
(જુઓ નિયમ-૧૬)

હરીફ ઉમેદવારોની યાદી

બાવળા નગરપાલિકાની ચૂંટણી

વોર્ડ નંબર ૮ વોર્ડનું નામ ....

ચૂંટણી પંચે ફાળવેલી બેઠકો
૧લી બેઠક સામાન્ય મહિલા
૨જી બેઠક સામાન્ય
૩જી બેઠક સામાન્ય

અ.નં.	ઉમેદવારનું નામ	સરનામું	પક્ષ સાથે જોડાણ	ઉમેદવારનો વર્ગ	ફાળવેલ પ્રતિક
(૧)	(૨)	(૩)	(૪)	(૫)	(૬)
૧	કોકિલાબેન દશરથભાઇ પટેલ	રૂપાળીફળી, બાવળા	ભારતીય રાષ્ટ્રીય કોંગ્રેસ	સામાન્ય મહિલા	વર્તુળમાં હાથ
૨	છોટાભાઇ જેસીંગભાઇ ઠાકોર	તળપદવાસ, બાવળા	ભારતીય રાષ્ટ્રીય કોંગ્રેસ	પછાતવર્ગ	લંબચોરસમાં હાથ
૩	ભાગ્યેશકુમાર જયંતિભાઇ પટેલ (ભાગ્યેશ ઘંટીવાળા)	મોટીડેલી, બાવળા	ભારતીય જનતા પાર્ટી	સામાન્ય	કમળ
૪	મંજુલાબેન પરેશકુમાર પટેલ	ગાંધીનગર સોસાયટી, બાવળા	ભારતીય જનતા પાર્ટી	સામાન્ય મહિલા	વર્તુળમાં કમળ
૫	હરીપ્રસાદ ભોગીલાલ પટેલ	વલ્લભનગર સોસાયટી, બાવળા	ભારતીય રાષ્ટ્રીય કોંગ્રેસ	સામાન્ય	હાથ
૬	અમરીશભાઇ કુબેરભાઇ પટેલ	વલ્લભનગર સોસાયટી, બાવળા	----	સામાન્ય	સિલિંગ ફેન (છતપંખો)
૭	કનુભાઇ દેવીદાસ પટેલ	છેલ્લીફળી, ચોરાપા, બાવળા	----	સામાન્ય	મોટર
૮	ધર્મિષ્ઠાબેન વિનોદભાઇ પટેલ	ચોરાપા, બાવળા	----	સામાન્ય મહિલા	વર્તુળમાં બેટ
૯	હરીશકુમાર હસમુખભાઇ પટેલ	છેલ્લીફળી, ચોરાપા, બાવળા	----	સામાન્ય	વિમાન

સ્થળ : બાવળા
તારીખ : ૧/૨/૨૦૦૩
ક્રમાંક : ઇએલસી/ન.પા.ચૂં./બાવળા/હરીફઉમેદવાર/૨૦૦૩

(સહી/-) અવાચ્ય
ચૂંટણી અધિકારી
બાવળા નગરપાલિકા અને નાયબ નિયામક
નાની બચત અમદાવાદ

INDEX

નમૂનો - ૬

(જુઓ નિયમ-૧૬)

હરીફ ઉમેદવારોની યાદી

બાવળા નગરપાલિકાની ચૂંટણી

વોર્ડ નંબર ૯ વોર્ડનું નામ ....

ચૂંટણી પંચે ફાળવેલી બેઠકો
૧લી બેઠક સામાન્ય મહિલા
૨જી બેઠક અનુસૂચિત જાતિ
૩જી બેઠક સામાન્ય

અ.નં.	ઉમેદવારનું નામ	સરનામું	પક્ષ સાથે જોડાણ	ઉમેદવારનો વર્ગ	ફાળવેલ પ્રતિક
(૧)	(૨)	(૩)	(૪)	(૫)	(૬)
૧	કરશનભાઇ ગોવિંદભાઇ વાણિયા	નવો વણકરવાસ, બાવળા	નેશનાલીસ્ટ કોંગ્રેસ પાર્ટી	અનુસૂચિત જાતિ	લંબચોરસમાં ઘડિયાળ
૨	કાર્તિકકુમાર મોહનભાઇ ચૌહાણ	રોહિતવાસ, બાવળા	ભારતીય જનતા પાર્ટી	અનુસૂચિત જાતિ	લંબચોરસમાં કમળ
૩	કિશનકુમાર ડાહ્યાભાઇ પુરબીયા	પુરબીયાવાસ, બાવળા	ભારતીય જનતા પાર્ટી	અનુસૂચિત જાતિ	કમળ
૪	ગણપતભાઇ કુબેરભાઇ વાણિયા	નવો વણકરવાસ, બાવળા	ભારતીય રાષ્ટ્રીય કોંગ્રેસ	અનુસૂચિત જાતિ	લંબચોરસમાં હાથ
૫	ગલાલબેન આત્મારામભાઇ મકવાણા	વણકરવાસ, બાવળા	ભારતીય રાષ્ટ્રીય કોંગ્રેસ	અનુસૂચિત જાતિ મહિલા	લંબચોરસમાં વર્તુળમાં હાથ
૬	ચીનુભાઇ નાગજીભાઇ ભરવાડ	ભરવાડવાસ, બાવળા	ભારતીય રાષ્ટ્રીય કોંગ્રેસ	પછાતવર્ગ	હાથ
૭	બેલાબેન બાબુભાઇ વાઘેલા	વણકરવાસ, બાવળા	ભારતીય જનતા પાર્ટી	અનુસૂચિત જાતિ મહિલા	લંબચોરસમાં વર્તુળમાં કમળ
૮	ઉમેદભાઇ ડાહ્યાભાઇ ચૌહાણ	રોહિતનિવાસ, બાવળા	----	અનુસૂચિત જાતિ	લંબચોરસમાં મોટર
૯	કનુભાઇ પ્રેમાભાઇ ચૌહાણ	રોહીતવાસ, બાવળા	----	અનુસૂચિત જાતિ	લંબચોરસમાં બેટ
૧૦	કાળાભાઇ ડુંગરભાઇ પરમાર	વણકરવાસ, બાવળા	----	અનુસૂચિત જાતિ	લંબચોરસમાં પતંગ
૧૧	ગોરધનદાસ નાનાલાલ પારેખ	નવચંડી ચોક, પારેખફળી, બાવળા	----	પછાતવર્ગ	લંબચોરસમાં રેલ્વે એન્જીન
૧૨	જડીબેન ઇશ્વરભાઇ ચૌહાણ	રોહિતનિવાસ, બાવળા	----	અનુસૂચિત જાતિ મહિલા	લંબચોરસમાં વર્તુળમાં કપ-રકાબી
૧૩	ધુડાભાઇ બેચરભાઇ મકવાણા	નવો વણકરવાસ, બાવળા	----	અનુસૂચિત જાતિ	લંબચોરસમાં મણકાનો હાર
૧૪	નવિનભાઇ નરસિંહભાઇ વાણિયા	વણકરવાસ, બાવળા	----	અનુસૂચિત જાતિ	લંબચોરસમાં વિમાન
૧૫	મનોજકુમાર અરજણભાઇ ચૌહાણ	રોહીતવાસ, બાવળા	----	અનુસૂચિત જાતિ	લંબચોરસમાં ટેલીવિઝન
૧૬	સોમાભાઇ આલાભાઇ મકવાણા	વણકરવાસ, બાવળા	----	અનુસૂચિત જાતિ	લંબચોરસમાં નાળિયેર

સ્થળ : બાવળા
તારીખ : ૧/૨/૨૦૦૩
ક્રમાંક : ઇએલસી/ન.પા.ચું. બાવળા હરીફઉમેદવાર/૨૦૦૩

(સહી/-) અવાચ્ય
ચૂંટણી અધિકારી
બાવળા નગરપાલિકા અને નાયબ નિયામક
નાની બચત અમદાવાદ

INDEX

નમુનો-૬

(જુઓ નિયમ-૧૬)

હરીફ ઉમેદવારોની યાદી

ધંધુકા નગરપાલિકાની ચૂંટણી

વોર્ડ નંબર :- ૧ વોર્ડનું નામ -

ચૂંટણી પંચે ફાળવેલી બેઠકો

૧લી બેઠક:- સામાન્ય (મહિલા)

૨જી બેઠક :- પછાત વર્ગ

૩જી બેઠક : સામાન્ય

ક્રમ	ઉમેદવારનું નામ	સરનામું	પક્ષ સાથે જોડાણ	ઉમેદવારનો વર્ગ	ફાળવેલ પ્રતિક
૧	૨	૩	૪	૫	૬
૧	ગોવિંદભાઇ મનજીભાઇ રાઠોડ	સથવારા સોસાયટી ધંધુકા	ભારતીય જનતા પાર્ટી	સામાન્ય	કમળ
૨	મંજુલાબેન રણછોડભાઇ ભુભાણી	દત્તાત્રેય નગર ધંધુકા	ભારતીય જનતા પાર્ટી	સામાન્ય (મહીલા)	વર્તુળમાં કમળ
૩	લાલજીભાઇ ધનજીભાઇ ડાભી	સતવારા સોસાયટી ધંધુકા	ભારતીય જનતા પાર્ટી	પછાત વર્ગ	લંબચોરસમાં કમળ
૪	જયંતિભાઇ ઝવેરભાઇ સાંકળીયા	સતવારા સોસાયટી ધંધુકા	-	પછાત વર્ગ	લંબચોરસમાં મોટર
૫	મનસુખલાલ ખીમજીભાઇ પરમાર	શ્રીનાથ સોસાયટી ધંધુકા	-	પછાત વર્ગ	લંબચોરસમાં પતંગ
૬	મુમતાઝબેન હારૂનભાઇ મેમણ	૨૭/ મહમંદીનગર સોસાયટી ધંધુકા	-	સામાન્ય (મહિલા)	વર્તુળમાં સીવવાનો સંચો

સ્થળ : ધંધુકા

તાઃ ૧/૦૨/૦૩

ક્રમાંક : ચટણ/ધંધુકા/નપા/સા.ચુ./૨૦૦૩

(સહી/-) અવાચ્ય

ચૂંટણી અધિકારી

નગરપાલિકા, ધંધુકા

અને

નાયબ કલેક્ટર

ધોળકા.

નમુનો-૬

(જુઓ નિયમ-૧૬)

હરીફ ઉમેદવારોની યાદી

ધંધુકા નગરપાલિકાની ચૂંટણી

વોર્ડ નંબર ૩ વોર્ડનું નામ - ચૂંટણી પંચે ફાળવેલી બેઠકો

૨જી બેઠક :- સામાન્ય

૩જી બેઠક :- સામાન્ય

ક્રમ	ઉમેદવારનું નામ	સરનામું	પક્ષ સાથે જોડાણ	ઉમેદવારનો વર્ગ	ફાળવેલ પ્રતિક
૧	૨	૩	૪	૫	૬
૧	લવજીભાઇ અલુભાઇ પીપળીયા	મીયાનાપરા મીરાવાડી ધંધુકા	ભારતીય જનતા પાર્ટી	પછાત વર્ગ	કમળ
૨	લવજીભાઇ ગટોરભાઇ ખાંદળા	મોટા સુતારવાડા ધંધુકા	ભારતીય જનતા પાર્ટી	પછાત વર્ગ	લંબચોરસમાં કમળ
૩	કનૈયાલાલ ગોવિંદભાઇ ચૌહાણ	કડીયા ફળી ધંધુકા	-	પછાત વર્ગ	લંબચોરસમાં મોટર
૪	જીણાભાઇ અબ્રાહમભાઇ તલાટ	ખાંડાચોરા ધંધુકા	-	સામાન્ય	ટેલિવીઝન
૫	વલીમહંમદ મુસેભાઇ તલાટ	ઘાંચીવાડા ધંધુકા	-	પછાત વર્ગ	લંબચોરસમાં રેલવે એન્જિન.

સ્થળ : ધંધુકા

તા: ૧/૦૨/૦૩

ક્રમાંક : ચુટણી / ધંધુકા / ન.પા. / સા.ચુ. / ૨૦૦૩

(સહી/-) અવાચ્ય

ચુંટણી અધિકારી

નગરપાલિકા, ધંધુકા

અને

નાયબ કલેક્ટર, ધોળકા.

નમુના-૬

(જુઓ નિયમ-૧૬)

હરીફ ઉમેદવારોની યાદી

ધંધુકા નગરપાલિકાની ચૂંટણી

વોર્ડ નંબર ૪ વોર્ડનું નામ -

ચૂંટણી પંચે ફાળવેલી બેઠકો
૧લી બેઠક :- સામાન્ય (મહિલા)
૨જી બેઠક :- અનુસૂચિત જાતિ
૩જી બેઠક :- સામાન્ય

ક્રમ	ઉમેદવારનું નામ	સરનામું	પક્ષ સાથે જોડાણ	ઉમેદવારનો વર્ગ	ફાળવેલ પ્રતિક
૧	૨	૩	૪	૫	૬
૧	નાજાભાઈ ઓઘડભાઈ ગમારા	નાની ઝોક મીરાવાડી ધંધુકા	ભારતીય જનતા પાર્ટી	સામાન્ય	કમળ
૨	ભુદરભાઈ નારણભાઈ મારૂડા	મોટો ભંગીવાસ ધંધુકા	ભારતીય જનતા પાર્ટી	અનુસૂચિત જાતિ	લંબચોરસમાં કમળ
૩	સવિતાબેન ભરતભાઈ મકવાણા	શંકર સોસાયટી ધંધુકા	ભારતીય જનતા પાર્ટી	અનુસૂચિત(મહિલા) જાતિ	લંબચોરસમાં વર્તુળમાં કમળ
૪	ગનીભાઈ મહંમદભાઈ ભોંહરીયા	ખાન્જીવાડાની મસ્જીદ ધંધુકા	-	પછાત વર્ગ	લંબચોરસ માં રેલ્વે એન્જીન
૫	નટવરભાઈ નાથાભાઈ ઝાલા	મીરાવાડી ચમારવાસ ધંધુકા	-	અનુસૂચિત જાતિ	લંબચોરસમાં મોટર
૬	નટવરભાઈ વાલજીભાઈ મકવાણા	ચમારાવાસ ધંધુકા	-	અનુસૂચિત જાતિ	લંબચોરસ મા ટેલીવીઝન
૭	પ્રવિણભાઈ પોપટભાઈ મકવાણા	મીરાવાડી ધંધુકા	-	અનુસૂચિત જાતિ	લંબચોરસ મા વિમાન
૮	મુળજીભાઈ ડાયાભાઈ મકવાણા	મીરાવાડી ચમારવાસ ધંધુકા	-	અનુસૂચિત જાતિ	લંબચોરસ મા બંગલો
૯	રમણભાઈ મુળજીભાઈ પરમાર	પઠાણના ડેલા સામે વણકરવાસ, ધંધુકા	-	અનુસૂચિત જાતિ	લંબચોરસ મા પતંગ
૧૦	સાહિસ્તાબાનુ ગોહરઅલી હુસેની	કસ્બા ધંધુકા	-	સામાન્ય (મહિલા)	વર્તુળમાં મેજ

સ્થળ : ધંધુકા

તા: ૧-૦૨-૦૩

ક્રમાંક : ચૂંટણી ધંધુકા /ન.પા./ સા.ચું./૨૦૦૩

(સહી/-) અવાચ્ય
ચુંટણી અધિકારી
નગરપાલિકા, ધંધુકા
અને
નાયબ કલેક્ટર, ધોળકા

નમૂનો ૬

(જુઓ નિયમ-૧૬)

હરીફ ઉમેદવારોની યાદી

ધંધુકા નગરપાલિકાની ચૂંટણી

વોર્ડ નંબર **૫** વોર્ડનું નામ - ચૂંટણી પંચે ફાળવેલી બેઠકો

૧લી બેઠક :- સામાન્ય (મહિલા)

૨જી બેઠક :- સામાન્ય

૩જી બેઠક :- સામાન્ય

ક્રમ	ઉમેદવારનું નામ	સરનામું	પક્ષ સાથે જોડાણ	ઉમેદવારનો વર્ગ	ફાળવેલ પ્રતિક
૧	૨	૩	૪	૫	૬
૧	જનકભાઇ રઘુભાઇ ગમારા	મોટીઝોક ધંધુકા	ભારતીય જનતા પાર્ટી	પછાત વર્ગ	લાખચોરસમાં કમળ
૨	ઉસ્માનભાઇ સુલેમાનભાઇ મોદન	ગેબીફળી ધંધુકા	-	સામાન્ય	મોટર
૩	જુબેદાબેન ઉસ્માનભાઇ મળવત	ઘોઘારીવાડા કસ્બા પાસે ધંધુકા	-	સામાન્ય (મહિલા)	વર્તુળમાં ટેલિવીઝન
૪	બીલકીશબેન રહીમભાઇ પટેલ	મારૂવાડા સાતદેરી પાસે ધંધુકા	-	સામાન્ય (મહિલા)	વર્તુળમાં રેલવે એન્જીન
૫	સૈયદામીંયા અબ્બાસમીંયા સૈયદ	કસ્બા ધંધુકા	-	સામાન્ય	પંતગ

સ્થળ : ધંધુકા

તાઃ ૧/૦૨/૦૩

ક્રમાંક : ચટણી/ધંધુકા/નગપા/ના.ચુ./૨૦૦૩

(સહી/-) અવાચ્ય

ચૂંટણી અધિકારી

નગરપાલિકા, ધંધુકા

અને

નાયબ કલેક્ટર, ધોળકા

નમૂના-૬

(જૂઓ નિયમ-૧૬)

હરીફ ઉમેદવારોની યાદી

ધંધુકા નગરપાલિકાની ચૂંટણી

વોર્ડ નંબર ૬ વોર્ડનું નામ - ચૂંટણી પંચે ફાળવેલી બેઠકો

૧લી બેઠક :- સામાન્ય (મહિલા)

૨જી બેઠક :- સામાન્ય

૩જી બેઠક :- સામાન્ય

ક્રમ	ઉમેદવારનું નામ	સરનામું	પક્ષ સાથે જોડાણ	ઉમેદવારનો વર્ગ	ફાળવેલ પ્રતિક
૧	૨	૩	૪	૫	૬
૧	ધનગૌરીબેન હિંમતલાલ પટેલ	દેકાવાડા ધંધુકા	ભારતીય જનતા પાર્ટી	સામાન્ય (મહિલા)	વર્તુળમાં કમળ
૨	નિરવકુમાર હર્ષદરાય દીક્ષીત	મોઢવાડા ધંધુકા	ભારતીય જનતા પાર્ટી	સામાન્ય	લંબચોરસ માં કમળ
૩	વાડીલાલ મણીલાલ મોદી	લીંબડીફળી-૧ ધંધુકા	ભારતીય જનતા પાર્ટી	સામાન્ય	કમળ
૪	જીવરાજભાઇ રાજાભાઇ પટેલ	મોઢવાડા ગાંધીફળી ધંધુકા	-	સામાન્ય	બંગલો
૫	ભારતીબેન સંજયભાઇ શર્મા	પ્રોફેસર કોલોની ધંધુકા	-	સામાન્ય (મહિલા)	વર્તુળમાં ટેલિવીઝન
૬	મુસ્તુફાભાઇ ઉસ્માનભાઇ દેસાઇ	કુરેશી મસ્જીદ પાસે ધંધુકા	-	પછાત વર્ગ	લંબચોરસ માં વિમાન
૭	વિભાબેન હરેશભાઇ પંડ્યા	વખારફળી મોઢવાડા ધંધુકા	-	સામાન્ય (મહિલા)	વર્તુળમાં પંતગ

સ્થળ : ધંધુકા

તા: ૧/૦૨/૦૩

ક્રમાંક : ચટણી / ધંધુકા / ન.પા. / સામાન્ય / ૨૦૦૩

(સહી/-) અવાચ્ય

ચૂંટણી અધિકારી

નગરપાલિકા, ધંધુકા

અને

નાયબ કલેક્ટર ધોળકા

નમૂનો-૬
(જુઓ નિયમ-૧૬)
હરીફ ઉમેદવારોની યાદી
ધંધુકા નગરપાલિકાની ચૂંટણી

વોર્ડ નંબર ૭ વોર્ડનું નામ - ચૂંટણી પંચે ફાળવેલી બેઠકો
૧લી બેઠક :-સામાન્ય (મહિલા)
૨જી બેઠક :- સામાન્ય
૩જી બેઠક :- સામાન્ય

ક્રમ	ઉમેદવારનું નામ	સરનામું	પક્ષ સાથે જોડાણ	ઉમેદવારનો વર્ગ	ફાળવેલ પ્રતિક
૧	૨	૩	૪	૫	૬
૧	જયાબેન નવનીતલાલ કણજરીયા	અંબાપરા ધંધુકા	ભારતીય જનતા પાર્ટી	પછાત વર્ગ (મહિલા)	લંબચોરસ માં વતુર્ળમાં કમળ
૨	રણછોડભાઇ ચેતનભાઇ ખાંદળા	અંબાપરા, બોટાદરા શેરી ધંધુકા	ભારતીય જનતા પાર્ટી	પછાત વર્ગ	લંબચોરસ માં કમળ
૩	શામજીભાઇ મંગાભાઇ સોલંકી	અંબાપરા ધંધુકા	ભારતીય જનતા પાર્ટી	પછાત વર્ગ	કમળ
૪	અજીબનનીશા આસીકહુસેન કાદરી	ખ્રીસ્તીફળી ધંધુકા	-	સામાન્ય (મહિલા)	વતુર્ળમાં ચોકલેટ
૫	નરસીંહભાઇ માવજીભાઇ ડાભી	અંબાપરા માતાજીના ચોક પાસે ધંધુકા	-	પછાત વર્ગ	લંબચોરસ માં મોટર
૬	મનહરસિંહ જયદેવસિંહ ઝાલા	પારેખફળી ધંધુકા	-	સામાન્ય	પતંગ

સ્થળ : ધંધુકા
તાઃ ૧/૦૨/૦૩
ક્રમાંક : ચટણી/ધંધુકા/ન.પા./સા.ચું./૨૦૦૩

(સહી/-) અવાચ્ય
ચૂંટણી અધિકારી
(નગરપાલિકા, ધંધુકા)
અને
[illegible]

નમુનો-૬
(જુઓ નિયમ-૧૬)
હરીફ ઉમેદવારોની યાદી
ધંધુકા નગરપાલિકાની ચૂંટણી

વોર્ડ નંબર ૮ વોર્ડનું નામ - ચૂંટણી પંચે ફાળવેલી બેઠકો
૧લી બેઠક :- અનુસૂચિત જાતિ(મહિલા)
૨જી બેઠક :- સામાન્ય
૩જી બેઠક :- સામાન્ય

ક્રમ	ઉમેદવારનું નામ	સરનામું	પક્ષ સાથે જોડાણ	ઉમેદવારનો વર્ગ	ફાળવેલ પ્રતિક
૧	૨	૩	૪	૫	૬
૧	પ્રવિણસિંહ નટવરસિંહ ચુડાસમાં	આર્યવિજય સોસાયટી ધંધુકા	ભારતીય જનતા પાર્ટી	સામાન્ય	લંબચોરસ માં કમળ
૨	રમેશચંદ્ર દ્વારકાદાસ પટેલ	મહાત્માજીન કોલેજ રોડ ધંધુકા	ભારતીય જનતા પાર્ટી	સામાન્ય	કમળ
૩	હર્ષાબેન પરષોત્તમભાઇ મકવાણા	ચમારવાસ ધંધુકા	ભારતીય જનતા પાર્ટી	અનુસૂચિત જાતિ (મહિલા)	લંબચોરસ માં વર્તુળમાં કમળ
૪	પાનબેન મોતીભાઇ ગોહિલ	આઝાદનગર ધંધુકા	-	અનુસૂચિત જાતિ (મહિલા)	લંબચોરસ માં વર્તુળમાં ગેસસીલીન્ડર
૫	યોગેન્દ્રસિંહ કનુભાઇ ગોહિલ	કૃષ્ણબાગ સોસા. ધંધુકા	-	સામાન્ય	વિમાન
૬	સવિતાબેન માનસંગભાઇ પરમાર	વણકરવાસ ધંધુકા	-	અનુસૂચિત જાતિ (મહિલા)	લંબચોરસ માં વર્તુળમાં નાળીયેર
૭	સુરેશભાઇ બળદેવભાઇ જોગરાણા	કૃષ્ણબાગ સોસા. ધંધુકા	-	સામાન્ય	મોટર

સ્થળ : ધંધુકા
તા: ૧/૦૨/૦૩
ક્રમાંક : ચૂંટણી/ધંધુકા/નપા./ચૂં/૨૦૦૩

(સહી/-) અવાચ્ય
ચૂંટણી અધિકારી
નગરપાલિકા, ધંધુકા
અને
નાયબ કલેક્ટર, ધોળકા.

નમૂનો-૬

(જુઓ નિયમ-૧૬)

હરીફ ઉમેદવારોની યાદી

ધંધુકા નગરપાલિકાની ચૂંટણી

વોર્ડ નંબર ૯ વોર્ડનું નામ - ચૂંટણી પંચે ફાળવેલી બેઠકો

૧લી બેઠક :- સામાન્ય (મહિલા)

૨જી બેઠક :- સામાન્ય

૩જી બેઠક :- સામાન્ય

ક્રમ	ઉમેદવારનું નામ	સરનામું	પક્ષ સાથે જોડાણ	ઉમેદવારનો વર્ગ	ફાળવેલ પ્રતિક
૧	૨	૩	૪	૫	૬
૧	ગૌરીબેન દલસુખભાઇ રાઠોડ	નવુપુનિતનગર ધંધુકા	ભારતીય જનતા પાર્ટી	સામાન્ય (મહિલા)	વતુર્ળ માં કમળ
૨	ધનજીભાઇ ધુડાભાઇ સાકરીયા	કૃષ્ણબાગ સોસા. ધંધુકા	ભારતીય જનતા પાર્ટી	સામાન્ય	કમળ
૩	વીરમભાઇ અરજણભાઇ ગમારા	ભરવાડવાસ મોટા હનુમાન સામે, ધંધુકા	ભારતીય જનતા પાર્ટી	પછાત વર્ગ	લંબચોરસ માં કમળ
૪	ઉમરફારૂક નથુભાઇ મોદન	ગેબીફળી સાત ઓરડા	-	પછાત વર્ગ	લંબચોરસ માં મોટર
૫	જેસંગભાઇ વીરસંગભાઇ કોળી	જુના પુનિતનગર ધંધુકા	-	સામાન્ય	કપ-રકાબી
૬	વસંતબેન જગજીવનભાઇ શેખ	પુનિતનગર ધંધુકા	-	સામાન્ય (મહિલા)	વર્તુળમાં સીવવાનો સંચો

સ્થળ : ધંધુકા

તાઃ ૧/૦૨/૦૩

ક્રમાંક : ચૂંટણી/ધંધુકા/નપા/રજા.શુ/૨૦૦૩.

(સહી/-) અવાચ્ય

ચૂંટણી અધિકારી

નગરપાલિકા, ધંધુકા)

અને

નાયબ કલેક્ટર, ધોળકા)

નમૂનો - ૬

(જૂઓ નિયમ - ૧૬)

હરીફ ઉમેદવારો ની યાદી

સાણંદ નગરપાલિકા ની ચૂંટણી

વોર્ડ નંબર ૧ વોર્ડ નું નામ ....

ચૂંટણીપંચે ફાળવેલી બેઠકો

૧ લી બેઠક સામાન્ય મહિલા

૨ જી બેઠક પછાત વર્ગ

૩ જી બેઠક સામાન્ય

અ.નં.	ઉમેદવાર નું નામ	સરનામું	પક્ષ સાથે જોડાણ	ઉમેદવાર નો વર્ગ	ફાળવેલ પ્રતિક
૧	૨	૩	૪	૫	૬
૧	જયેન્દ્રભાઇ જમનાદાસ શેઠ	નાથા શેઠ નો ડહેલો, સાણંદ	ભારતીય રાષ્ટ્રીય કોંગ્રેસ	સામાન્ય	હાથ
૨	જયેશકુમાર કનૈયાલાલ બારોટ	બારોટવાસ, સાણંદ	ભારતીય રાષ્ટ્રીય કોંગ્રેસ	પછાતવર્ગ	લંબ ચોરસ માં હાથ
૩	ભીખાભાઇ રમણભાઇ પટેલ	૬, મહાલક્ષ્મી સોસા, સાણંદ	ભારતીય જનતા પાર્ટી	સામાન્ય	કમળ
૪	મનહરભાઇ સોમાભાઇ રાણા	મોટી ગોલવાડ, સાણંદ	ભારતીય જનતા પાર્ટી	પછાત વર્ગ	લંબ ચોરસ માં કમળ
૫	વર્ષાબેન હિતેશભાઇ વ્યાસ	ગાંધીવાસ, સાણંદ	ભારતીય જનતા પાર્ટી	સામાન્ય મહિલા	વર્તુળ માં કમળ
૬	હેમાબેન જયેન્દ્રભાઇ શેઠ	નાથાશેઠ નો ડહેલો, સાણંદ	ભારતીય રાષ્ટ્રીય કોંગ્રેસ	સામાન્ય મહિલા	વર્તુળ માં હાથ

(સહી/-) અવાચ્ય

ચૂંટણી અધિકારી

સાણંદ નગરપાલિકા અને

બીજા વધારા ના ખાસ જમીન સંપાદન અધિકારી

અમદાવાદ

સ્થળ :- સાણંદ

તારીખ :- ૦૧ - ૦૨ - ૨૦૦૩

ક્રમાંક :- નં. ઇએલસી - સાણંદન.પા. - સા.ચૂ. - હરિફ ઉમેદવારો ની યાદી - ૨૦૦૩

નમૂનો - ૬

(જૂઓ નિયમ - ૧૬)

હરીફ ઉમેદવારો ની યાદી

સાણંદ નગરપાલિકા ની ચૂંટણી

વોર્ડ નંબર ૨ વોર્ડ નું નામ .... ચૂંટણીપંચે ફાળવેલી બેઠકો

૧ લી બેઠક સામાન્ય મહિલા

૨ જી બેઠક સામાન્ય

૩ જી બેઠક સામાન્ય

અ.નં.	ઉમેદવાર નું નામ	સરનામું	પક્ષ સાથે જોડાણ	ઉમેદવાર નો વર્ગ	ફાળવેલ પ્રતિક
૧	૨	૩	૪	૫	૬
૧	અજયકુમાર બચુભાઇ ભટ્ટ	૨૬૯૨, નવોવાસ, સાણંદ	ભારતીય રાષ્ટ્રીય કોંગ્રેસ	સામાન્ય	લંબ ચોરસ માં હાથ
૨	અલકાબેન રમેશભાઇ પટેલ	સાબ્બાવાસ, સાણંદ	ભારતીય જનતા પાર્ટી	સામાન્ય મહિલા	વર્તુળ માં કમળ
૩	કનુભાઇ ભીખાભાઇ પટેલ	૧૭૩૫, સાબ્બાવાસ, સાણંદ	ભારતીય જનતા પાર્ટી	સામાન્ય	કમળ
૪	ભરતકુમાર શકરચંદ પટેલ	સાબ્બાવાસ, સાણંદ	ભારતીય જનતા પાર્ટી	સામાન્ય	લંબ ચોરસ માં કમળ
૫	લીલાબેન ગોવિંદભાઇ પ્રજાપતિ	કુંભાર વાસ, સાણંદ	ભારતીય રાષ્ટ્રીય કોંગ્રેસ	સામાન્ય મહિલા	વર્તુળ માં હાથ
૬	સમરતસિંહ દીપસિંહ વાઘેલા	૭, જય સોમનાથ સોસા, સાણંદ	ભારતીય રાષ્ટ્રીય કોંગ્રેસ	સામાન્ય	હાથ
૭	જયેશકુમાર ભીખાભાઇ પટેલ	સાબ્બાવાસ, સાણંદ	-------	સામાન્ય	મોટર
૮	નયનાબેન પ્રવિણભાઇ પટેલ	સાબ્બા વાસ, પીપળાવાળો વાસ, સાણંદ	------	સામાન્ય મહિલા	વર્તુળ માં પતંગ
૯	ભરતકુમાર ધીરૂભાઇ પટેલ	સાબ્બા વાસ, ચોરા પાસે, સાણંદ	-------	સામાન્ય	વિમાન

(સહી) અવાચ્ય,

સ્થળ :- સાણંદ

તારીખ :- ૦૧ - ૦૨ - ૨૦૦૩

ક્રમાંક :- નં. ઇએલસી - સાણંદ ન.પા. - સા.ચૂ. - હરિફ ઉમેદવારો ની યાદી - ૨૦૦૩

ચૂંટણી અધિકારી

સાણંદ નગરપાલિકા અને

બીજા વધારા ના ખાસ જમીન સંપાદન અધિકારી

અમદાવાદ

INDEX

નમૂનો - ૬

(જૂઓ નિયમ - ૧૬)

હરીફ ઉમેદવારો ની યાદી

સાણંદ નગરપાલિકા ની ચૂંટણી

વોર્ડ નંબર ૩ વોર્ડ નું નામ ....

ચૂંટણીપંચે ફાળવેલી બેઠકો

૧ લી બેઠક સામાન્ય મહિલા

૨ જી બેઠક પછાત વર્ગ

૩ જી બેઠક સામાન્ય

અ.નં.	ઉમેદવાર નું નામ	સરનામું	પક્ષ સાથે જોડાણ	ઉમેદવાર નો વર્ગ	ફાળવેલ પ્રતિક
૧	૨	૩	૪	૫	૬
૧	ઉર્મિલાબેન નટવરલાલ પટેલ	બ્રહ્મપોળ, સાણંદ	ભારતીય જનતા પાર્ટી	સામાન્ય મહિલા	વર્તુળ માં કમળ
૨	દિગ્વીજયસિંહ જોરૂભા ગોહિલ	ગોહિલ શેરી, સાણંદ.	ભારતીય રાષ્ટ્રીય કોંગ્રેસ	સામાન્ય	હાથ
૩	નરેન્દ્રસિંહ ધીરૂભા વાઘેલા	૧, જય સોમનાથ સોસા, સાણંદ	ભારતીય જનતા પાર્ટી	સામાન્ય	કમળ
૪	નાનજીભાઇ ગાંડાજી ઠાકોર	કપુરવાસ પાસે, સાણંદ	ભારતીય જનતા પાર્ટી	પછાતવર્ગ	લંબ ચોરસ માં કમળ
૫	મનુભાઇ પસાભાઇ ઠાકોર	મોટો ઠાકોરવાસ, સાણંદ	ભારતીય રાષ્ટ્રીય કોંગ્રેસ	પછાતવર્ગ	લંબ ચોરસ માં હાથ
૬	રેખાબેન જગદીશભાઇ પટેલ	કપુરવાસ, સાણંદ	ભારતીય રાષ્ટ્રીય કોંગ્રેસ	સામાન્ય મહિલા	વર્તુળ માં હાથ

(સહી) અવાચ્ય,

સ્થળ :- સાણંદ

તારીખ :- ૦૧ - ૦૨ - ૨૦૦૩

ક્રમાંક :- નં. ઇએલસી - સાણંદ ન.પા. - સા.ચૂ. - હરિફ ઉમેદવારો ની યાદી - ૨૦૦૩

ચૂંટણી અધિકારી
સાણંદ નગરપાલિકા અને
બીજા વધારા ના ખાસ જમીન સંપાદન અધિકારી
અમદાવાદ

INDEX

નમૂનો - ૬

(જૂઓ નિયમ - ૧૬)

હરીફ ઉમેદવારો ની યાદી

સાણંદ નગરપાલિકા ની ચૂંટણી

વોર્ડ નંબર ૪ વોર્ડ નું નામ ....

ચૂંટણીપંચે ફાળવેલી બેઠકો

૧ લી બેઠક પછાત વર્ગ મહિલા

૨ જી બેઠક સામાન્ય

૩ જી બેઠક સામાન્ય

અ.નં.	ઉમેદવાર નું નામ	સરનામું	પક્ષ સાથે જોડાણ	ઉમેદવાર નો વર્ગ	ફાળવેલ પ્રતિક
૧	૨	૩	૪	૫	૬
૧	અજીતસિંહ લાલુભા રાઠોડ	ઋષીકેશ ધામ સોસા, સાણંદ	ભારતીય રાષ્ટ્રીય કોંગ્રેસ	સામાન્ય	લંબ ચોરસ માં હાથ
૨	અનીલકુમાર લાલચંદભાઇ પટેલ	ચોરાવાળો વાસ, સાણંદ.	ભારતીય રાષ્ટ્રીય કોંગ્રેસ	સામાન્ય	હાથ
૩	ઇન્દુબેન રામજીભાઇ પંચાલ	દરબાર ગઢ પાસે, સાણંદ	ભારતીય રાષ્ટ્રીય કોંગ્રેસ	પછાત વર્ગ મહિલા	લંબ ચોરસ માં વર્તુળ માં હાથ
૪	જીતેન્દ્રભાઇ નટુભાઇ સિસોદીયા	રાજશેરી, સાણંદ	ભારતીય જનતા પાર્ટી	સામાન્ય	લંબ ચોરસ માં કમળ
૫	જેબરબેન ગફુરભાઇ રબારી	૩૪, શીવકૃપા સોસા, સાણંદ	ભારતીય જનતા પાર્ટી	પછાત વર્ગ મહિલા	લંબ ચોરસ માં વર્તુળ માં કમળ
૬	બળદેવભાઇ ચંદુભાઇ પટેલ	દરબાર ગઢ પાસે,હોળી ચકલા,સાણંદ	ભારતીય જનતા પાર્ટી	સામાન્ય	કમળ

(સહી) આવાચ્ય,

ચૂંટણી અધિકારી

સાણંદ નગરપાલિકા અને

બીજા વધારા ના ખાસ જમીન સંપાદન અધિકારી

અમદાવાદ

સ્થળ :- સાણંદ

તારીખ :- ૦૧ - ૦૨ - ૨૦૦૩

ક્રમાંક :- નં. ઇએલસી - સાણંદ ન.પા. - સા.ચૂ. - હરિફ ઉમેદવારો ની યાદી - ૨૦૦૩

INDEX

નમૂનો - ૬

(જૂઓ નિયમ - ૧૬)

હરીફ઼ ઉમેદવારો ની યાદી

સાણંદ નગરપાલિકા ની ચૂંટણી

વોર્ડ નંબર ૫ વોર્ડ નું નામ ....

ચૂંટણીપંચે ફાળવેલી બેઠકો

૧ લી બેઠક સામાન્ય મહિલા

૨ જી બેઠક અનુસુચિત જાતિ

૩ જી બેઠક સામાન્ય

અ.નં.	ઉમેદવાર નું નામ	સરનામું	પક્ષ સાથે જોડાણ	ઉમેદવાર નો વર્ગ	ફાળવેલ પ્રતિક
૧	૨	૩	૪	૫	૬
૧	અમરતભાઇ ભીખાભાઇ પટેલ	છીપવાસ, સાણંદ.	ભારતીય જનતા પાર્ટી	સામાન્ય	કમળ
૨	કમુબેન ભીખાભાઇ ભોઇ	ભોઇવાસ, સાણંદ	ભારતીય રાષ્ટ્રીય કોંગ્રેસ	સામાન્ય મહિલા	વર્તુળ માં હાથ
૩	કાંતિભાઇ રણછોડભાઇ દવે	૬, ધનલક્ષ્મી સોસા, સાણંદ	ભારતીય જનતા પાર્ટી	અનુસુચિત જાતિ	લંબ ચોરસ માં કમળ
૪	જયંતીભાઇ મીઠાભાઇ વાઘેલા	હરીજન વાસ, સાણંદ	ભારતીય રાષ્ટ્રીય કોંગ્રેસ	અનુસુચિત જાતિ	લંબ ચોરસ માં હાથ
૫	મિલનભાઇ રમેશભાઇ શાહ (મિલનભાઇ રમેશભાઇ સંઘવી)	ઢાંકણ વાસ, સાણંદ	ભારતીય રાષ્ટ્રીય કોંગ્રેસ	સામાન્ય	હાથ
૬	યોગીતાબેન પ્રવિણભાઇ સોની	ભટ્ટવાસ, સાણંદ	ભારતીય જનતા પાર્ટી	સામાન્ય મહિલા	વર્તુળ માં કમળ

(સહી) અવાચ્ય,

ચૂંટણી અધિકારી

સાણંદ નગરપાલિકા અને

બીજા વધારા ના ખાસ જમીન સંપાદન અધિકારી

અમદાવાદ

સ્થળ :- સાણંદ

તારીખ :- ૦૧ - ૦૨ - ૨૦૦૩

ક્રમાંક :- નં. ઇએલસી - સાણંદ ન.પા. - સા.ચૂ. - હરિફ઼ ઉમેદવારો ની યાદી - ૨૦૦૩

INDEX

નમૂનો - ૬

(જૂઓ નિયમ - ૧૬)

હરીફ ઉમેદવારો ની યાદી

સાણંદ નગરપાલિકા ની ચૂંટણી

વોર્ડ નંબર ૬ વોર્ડ નું નામ ....

ચૂંટણીપંચે ફાળવેલી બેઠકો

૧ લી બેઠક સામાન્ય મહિલા

૨ જી બેઠક અનુસુચિત જાતિ

૩ જી બેઠક સામાન્ય

અ.નં.	ઉમેદવાર નું નામ	સરનામું	પક્ષ સાથે જોડાણ	ઉમેદવાર નો વર્ગ	ફાળવેલ પ્રતિક
૧	૨	૩	૪	૫	૬
૧	કાંતાબેન કનુભાઇ કોળીપટેલ	માધવનગર, સાણંદ	ભારતીય રાષ્ટ્રીય કોંગ્રેસ	પછાત વર્ગ મહિલા	લંબ ચોરસ માં વર્તુળ માં હાથ
૨	દ્રુમીન અભયભાઇ દોશી	૪૭, ખોડીયાર સોસા, સાણંદ	ભારતીય જનતા પાર્ટી	સામાન્ય	કમળ
૩	નટવરલાલ ચતુરભાઇ વાઘેલા	ચમારવાસ, સાણંદ	ભારતીય જનતા પાર્ટી	અનુસુચિત જાતિ	લંબ ચોરસ માં કમળ
૪	બાબુભાઇ પ્રેમાભાઇ ગોહેલ	માધવનગર, સાણંદ	ભારતીય રાષ્ટ્રીય કોંગ્રેસ	અનુસુચિત જાતિ	લંબ ચોરસ માં હાથ
૫	બાલસંગભાઇ રૂપસિંહ રાઠોડ	માધવનગર, સાણંદ	ભારતીય રાષ્ટ્રીય કોંગ્રેસ	સામાન્ય	હાથ
૬	શારદાબેન ગણપતભાઇ દૂધરેજીયા	માધવનગર, સાણંદ	ભારતીય જનતા પાર્ટી	સામાન્ય મહિલા	વર્તુળ માં કમળ
૭	રમેશભાઇ પ્રતાપરાય ઠક્કર	૯, ખોડીયાર નગર સો.હા, સાણંદ	-------	સામાન્ય	વિમાન
૮	વર્ષાબેન પ્રવિણભાઇ ગોહેલ	માધવનગર, સાણંદ	------	સામાન્ય મહિલા	વર્તુળ માં મોટર

(સહી) અવાચ્ય,

ચૂંટણી અધિકારી

સાણંદ નગરપાલિકા અને

બીજા વધારા ના ખાસ જમીન સંપાદન અધિકારી

અમદાવાદ

સ્થળ :- સાણંદ

તારીખ :- ૦૧ - ૦૨ - ૨૦૦૩

ક્રમાંક :- નં. ઇએલસી - સાણંદ ન.પા. - સા.ચૂ. - હરિફ ઉમેદવારો ની યાદી - ૨૦૦૩

INDEX

નમૂનો - ૬

(જૂઓ નિયમ - ૧૬)

હરીફ ઉમેદવારો ની યાદી

સાણંદ નગરપાલિકા ની ચૂંટણી

વોર્ડ નંબર ૭ વોર્ડ નું નામ ....

ચૂંટણીપંચે ફાળવેલી બેઠકો

૧ લી બેઠક સામાન્ય મહિલા

૨ જી બેઠક અનુસુચિત જાતિ

૩ જી બેઠક સામાન્ય

અ.નં.	ઉમેદવાર નું નામ	સરનામું	પક્ષ સાથે જોડાણ	ઉમેદવાર નો વર્ગ	ફાળવેલ પ્રતિક
૧	૨	૩	૪	૫	૬
૧	ઇશ્વરભાઇ લક્ષ્મણભાઇ રબારી	રબારી વાસ, સાણંદ	ભારતીય જનતા પાર્ટી	સામાન્ય	કમળ
૨	નટુભાઇ સોમાભાઇ જાદવ	વણકરવાસ, સાણંદ	ભારતીય જનતા પાર્ટી	અનુસુચિત જાતિ	લંબ ચોરસ માં કમળ
૩	મોહનભાઇ મંગળભાઇ ડાભી	ડાભીવાસ,(વણકર વાસ) સાણંદ	ભારતીય રાષ્ટ્રીય કોંગ્રેસ	અનુસુચિત જાતિ	લંબ ચોરસ માં હાથ
૪	રતીલાલ મફતલાલ પટેલ	૧૮, મહાલક્ષ્મી સોસા, સાણંદ	ભારતીય રાષ્ટ્રીય કોંગ્રેસ	સામાન્ય	હાથ
૫	શારદાબેન સૂરસિંહ ભાટીયા	જાનીવાસ, સાણંદ	ભારતીય જનતા પાર્ટી	સામાન્ય મહિલા	વર્તુળ માં કમળ
૬	હીનાબેન શ્રીહરિઓમકુમાર જાની	લાભ શુભ સોસા, સાણંદ	ભારતીય રાષ્ટ્રીય કોંગ્રેસ	સામાન્ય મહિલા	વર્તુળ માં હાથ
૭	નરેશભાઇ ચીકાભાઇ વાઘેલા	નવો રોહીતવાસ, સાણંદ	------	અનુસુચિત જાતિ	લંબ ચોરસ માં વિમાન
૮	હસમુખભાઇ બબાભાઇ ચૌહાણ	ઝપ્પીકોલોની, સાણંદ	------	અનુસુચિત જાતિ	લંબ ચોરસ માં નગારું

(સહી) અવાચ્ય,

ચૂંટણી અધિકારી

સાણંદ નગરપાલિકા અને

બીજા વધારા ના ખાસ જમીન સંપાદન અધિકારી

અમદાવાદ

સ્થળ :- સાણંદ

તારીખ :- ૦૧ - ૦૨ - ૨૦૦૩

ક્રમાંક :- નં. ઇએલસી - સાણંદ ન.પા. - સા.ચૂ. - હરિફ ઉમેદવારો ની યાદી - ૨૦૦૩

INDEX

નમૂનો - ૬

(જૂઓ નિયમ - ૧૬)

હરીફ ઉમેદવારો ની યાદી

સાણંદ નગરપાલિકા ની ચૂંટણી

વોર્ડ નંબર ૮ વોર્ડ નું નામ ....

ચૂંટણીપંચે ફાળવેલી બેઠકો

૧ લી બેઠક અનુસુચિત જાતિ મહિલા

૨ જી બેઠક સામાન્ય

૩ જી બેઠક સામાન્ય

અ.નં.	ઉમેદવાર નું નામ	સરનામું	પક્ષ સાથે જોડાણ	ઉમેદવાર નો વર્ગ	ફાળવેલ પ્રતિક
૧	૨	૩	૪	૫	૬
૧	ગીતાબેન ગીરીશકુમાર જાદવ	૧૩, ભગવતી સોસા, સાણંદ	ભારતીય જનતા પાર્ટી	અનુસુચિત જાતિ મહિલા	લંબ ચોરસ માં વર્તુળ માં કમળ
૨	દીલીપભાઇ કનુભાઇ પટેલ	૨, વૃંદાવન સોસા, સાણંદ	ભારતીય જનતા પાર્ટી	સામાન્ય	લંબ ચોરસ માં કમળ
૩	પ્રતાપભાઇ ચતુરભાઇ ચુનારા	વાંટાવાસ (વાઘરી વાસ), સાણંદ	ભારતીય રાષ્ટ્રીય કોંગ્રેસ	પછાત વર્ગ	લંબ ચોરસ માં હાથ
૪	પુષ્પાબેન મનુભાઇ જાદવ	ભગવતી સોસા, સાણંદ	ભારતીય રાષ્ટ્રીય કોંગ્રેસ	અનુસુચિત જાતિ મહિલા	લંબ ચોરસ માં વર્તુળ માં હાથ
૫	બળવંતસિંહ ધીરુભાઇ જાડેજા	ગેપપરા, સાણંદ	ભારતીય રાષ્ટ્રીય કોંગ્રેસ	સામાન્ય	હાથ
૬	રઘુભા લાખુભાઇ ચૌહાણ	ગેપપર, સાણંદ	ભારતીય જનતા પાર્ટી	સામાન્ય	કમળ
૭	સુખદેવસિંહ દીપસંગ વાઘેલા	દરબારી બગીચો, સાણંદ	------	સામાન્ય	કીટલી

(સહી) અવાચ્ય,

સ્થળ :- સાણંદ

તારીખ :- ૦૧ - ૦૨ - ૨૦૦૩

ક્રમાંક :- નં. ઇએલસી-સાણંદ ન.પા.-સા.ચૂ.-હરિફ ઉમેદવારો ની યાદી-૨૦૦૩

ચૂંટણી અધિકારી

સાણંદ નગરપાલિકા અને

ત્રીજા વધારા ના ખાસ જમીન સંપાદન અધિકારી

અમદાવાદ

INDEX

નમૂનો - ૬

(જૂઓ નિયમ - ૧૬)

હરીફ ઉમેદવારો ની યાદી

સાણંદ નગરપાલિકા ની ચૂંટણી

વોર્ડ નંબર ૯ વોર્ડ નું નામ ....

ચૂંટણીપંચે ફાળવેલી બેઠકો

૧ લી બેઠક સામાન્ય મહિલા

૨ જી બેઠક સામાન્ય

૩ જી બેઠક સામાન્ય

અ.નં.	ઉમેદવાર નું નામ	સરનામું	પક્ષ સાથે જોડાણ	ઉમેદવાર નો વર્ગ	ફાળવેલ પ્રતિક
૧	૨	૩	૪	૫	૬
૧	પ્રદ્યુમ્નસિંહ નટવરસિંહ વાઘેલા	૭૩, સોમનાથ સોસા., સાણંદ	ભારતીય જનતા પાર્ટી	સામાન્ય	કમળ
૨	રમેશભાઇ ભાવસિંહ વાઘેલા	લાભ શુભ સોસા., સાણંદ.	ભારતીય રાષ્ટ્રીય કોંગ્રેસ	સામાન્ય	હાથ
૩	રાજુબા રાજેન્દ્રભાઇ વાઘેલા (રાજુબા રાજેન્દ્રસિંહ વાઘેલા)	૧૯, પંચશીલ, સાણંદ	ભારતીય રાષ્ટ્રીય કોંગ્રેસ	સામાન્ય મહિલા	વર્તુળ માં હાથ
૪	લીલાબેન ઘનશ્યામભાઇ કોટક	૨૯, બ્રહ્માણી સોસા., સાણંદ.	ભારતીય જનતા પાર્ટી	સામાન્ય મહિલા	વર્તુળ માં કમળ
૫	હસમુખભાઇ કાંતિલાલ પટેલ	૪૨, સર્વોદય સોસા., સાણંદ	ભારતીય જનતા પાર્ટી	સામાન્ય	લંબ ચોરસ માં કમળ

(સહી) અવાચ્ય,

ચૂંટણી અધિકારી
સાણંદ નગરપાલિકા અને
બીજા વધારા ના ખાસ જમીન સંપાદન અધિકારી
અમદાવાદ

સ્થળ :- સાણંદ

તારીખ :- ૦૧ - ૦૨ - ૨૦૦૩

ક્રમાંક :- નં. ઇલેક્શન - સાણંદ ન.પા. - સા.ચૂ. - હરિફ ઉમેદવારો ની યાદી - ૨૦૦૩

INDEX

નમુનો - ૬
(જુઓ નિયમ-૧૬)

હરિફ ઉમેદવારોની યાદી
કાળી નગરપાલિકા ની ચુંટણી

વોર્ડ નંબર :......૧.......... વોર્ડનુ નામ : ....

ચુંટણી પંચે ફાળવેલ બેઠકો
૧ લી બેઠક સામાન્ય મહિલા
૨ જી બેઠક સામાન્ય
૩ જી બેઠક સામાન્ય

અનું	ઉમેદવારનુ નામ	સરનામું	પક્ષ સાથે જોડાણ	ઉમેદવારનો વર્ગ	ફાળવેલ પ્રતિક
૧	૨	૩	૪	૫	૬
૧	અનિરુધ્ધ મનુભા ચુડાસમા	૪૮ ખોડીયાર નગર, ડી-કેબીન	ભારતીય રાષ્ટ્રીય કોંગ્રેસ	સામાન્ય	લંબચોરસમાં હાથ
૨	ખેમચંદ કમાજી પટેલ	૩૮ કીર્તિદિવ સોસાયટી	ભારતીય જનતા પાર્ટી	સામાન્ય	લંબચોરસમાં કમળ
૩	દિપીકાબેન અશોકકુમાર શાહ	૧૩ જીનેશ્વર નગર ડી કેબીન	ભારતીય જનતા પાર્ટી	સામાન્ય મહિલા	વર્તુળમાં કમળ
૪	ભાનુબેન ભાઇલાલભાઇ શાહ	૫/ કીર્તિદિવ સોસાયટી, ડી કેબીન	ભારતીય રાષ્ટ્રિય કોંગ્રેસ	સામાન્ય મહિલા	વર્તુળમાં હાથ
૫	રતીલાલ કરસનભાઇ પટેલ	૧૯ ધવલગીરી સોસાયટી, ડી કેબીન	ભારતીય રાષ્ટ્રિય કોંગ્રેસ	સામાન્ય	હાથ
૬	રાજુભાઇ મુનિશ્વર ખન્ના	૧૩૮ શુભ સોનલ સોસાયટી	ભારતીય જનતાં પાર્ટી	સામાન્ય	કમળ
૭	દશરથ શાન્તીલાલ જોષી	બી/૪૬ પદ્મપ્રભુ નગર	-	સામાન્ય	પતંગ
૮	પ્રકાશ રમણલાલ શાહ	૯૭ અરિહંત નગર સોસાયટી	-	સામાન્ય	રેલ્વે એન્જીન
૯	રતિલાલ શંકરલાલ બારોટ	૧૦ શુભ સોનલ સોસાયટી	-	સામાન્ય	વિમાન
૧૦	વિજયકુમાર બાબુલાલ ગજ્જર	૧૩/ પદ્મપ્રભુ નગર, ડી કેબીન	-	સામાન્ય	બેટ

સ્થળ : કાળી
તારીખ : ૧/૨/૨૦૦૩

(સહી/-) અવાચ્ય
ચુંટણી અધિકારી
કાળી નગરપાલિકા અને
ખાસ જમીન સંપાદન અધિકારી
અમદાવાદ

INDEX

નમુનો - ૬

(જુઓ નિયમ-૧૬)

હરિફ ઉમેદવારોની યાદી

કાળી નગરપાલિકા ની ચુંટણી

વોર્ડ નંબર :......૨.......... વોર્ડનુ નામ : ....

ચુંટણી પંચે ફાળવેલ બેઠકો

૧ લી બેઠક સામાન્ય મહિલા

૨ જી બેઠક પછાતવર્ગ

૩ જી બેઠક સામાન્ય

અનું.	ઉમેદવારનુ નામ	સરનામું	પક્ષ સાથે જોડાણ	ઉમેદવારનો વર્ગ	ફાળવેલ પ્રતિક
૧	૨	૩	૪	૫	૬
૧	અજિતસિંહ મદારસિંહ રાજપુત	૧ જલતરંગ સોસાયટી ડી-કેબીન	ભારતીય જનતા પાર્ટી	સામાન્ય	કમળ
૨	તરૂલત્તાબેન લલીતભાઇ શાહ	બી/૨ સંજયપાર્ક સોસાયટી, ડી-કેબીન	ભારતીય રાષ્ટ્રિય કોંગ્રેસ	સામાન્ય મહિલા	વર્તુળમાં હાથ
૩	પ્રવિણકુમાર ડાહ્યાભાઇ મેવાડા	૪/ આર્દશનગર	ભારતીય રાષ્ટ્રિય કોંગ્રેસ	પછાત વર્ગ	લંબચોરસમાં હાથ
૪	વિનોદકુમાર મ...રલાલ વૈધ	૨/અધિકાર સોસાયટી, ડી-કેબીન	ભારતીય જનતા પાર્ટી	પછાત વર્ગ	લંબચોરસમાં કમળ
૫	સરોજબેન કાન્તીલાલ પટેલ	૬૦/નંદીની રો-હાઉસ, ડી-કેબીન	ભારતીય જનતા પાર્ટી	સામાન્ય મહિલા	વર્તુળમાં કમળ
૬	સુધીરભાઇ છોટાભાઇ પટેલ	એ/૧ શીલ્પ ટેનામેન્ટ, ડી-કેબીન	ભારતીય રાષ્ટ્રિય કોંગ્રેસ	સામાન્ય	હાથ
૭	ઉમેશ મહેન્દ્રસિંહ સૈની	૩૫ આદર્શનગર સોસાયટી, ડી-કેબીન	-	પછાત વર્ગ	લંબચોરસમાં પતંગ
૮	રીટાબેન જયેશકુમાર મિસ્ત્રી	એ/૬૫ હરીઓમ વિભાગ	-	સામાન્ય મહિલા	વર્તુળમાં નગારૂ
૯	સુજીતસીંગ મંગલસીંગ સરદાર	૫૦ આદર્શનગર સોસાયટી ડી-કેબીન	-	સામાન્ય	રેલ્વે એન્જીન

સ્થળ : કાળી

તારીખ : ૧/૨/૨૦૦૩

(સહી/-) અવાચ્ય

ચુંટણી અધિકારી

કાળી નગરપાલિકા અને

ખાસ જમીન સંપાદન અધિકારી

અમદાવાદ

INDEX

નમુનો - ૬
(જુઓ નિયમ-૧૬)

હરિફ ઉમેદવારોની યાદી
કાળી નગરપાલિકા ની ચુંટણી

વોર્ડ નંબર :......૩......... વોર્ડનુ નામ : .... ચુંટણી પંચે ફાળવેલ બેઠકો
૧ લી બેઠક સામાન્ય મહિલા

૩ જી બેઠક સામાન્ય

અનું.	ઉમેદવારનુ નામ	સરનામું	પક્ષ સાથે જોડાણ	ઉમેદવારનો વર્ગ	ફાળવેળ પ્રતિક
૧	૨	૩	૪	૫	૬
૧	ચમનજી ચેનાજી દરબાર	૪/ ગીરીશ સોસાયટી, ડી-કેબીન	ભારતીય રાષ્ટ્રિય કોંગ્રેસ	સામાન્ય	હાથ
૨	રંજનબેન કાશીરામ પટેલ	૧૦ સરસ્વતીનગર	ભારતીય રાષ્ટ્રિય કોંગ્રેસ	સામાન્ય મહિલા	વર્તુળમાં હાથ
૩	સંતોષબેન અનિલકુમાર વ્યાસ	૪ /આશિષમંગલ સોસાયટી	ભારતીય જનતા પાર્ટી	સામાન્ય મહિલા	વર્તુળમાં કમળ
૪	હરિહરભાઇ નારાયણભાઇ મિશ્રા	બી/ ૩૨ શીતલકુંજ સોસાયટી	ભારતીય જનતા પાર્ટી	સામાન્ય	કમળ
૫	અમિત જગદીશભાઇ લકુમ	૫૦/૧ હરીઓમનગર	-	સામાન્ય	પતંગ
૬	રાજેન્દ્રકુમાર ઓમપ્રકાશ ગોર	એ/૧૩ પદ્માવતી ફલેટ	-	સામાન્ય	વિમાન
૭	શોભનાબેન ઉમેદજી જાદવ	૧૬ / હરિઓમ નગર વિભાગ-૪	-	સામાન્ય મહિલા	વર્તુળમાં રેલ્વે એન્જીન

સ્થળ : કાળી
તારીખ : ૧/૨/૨૦૦૩

(સહી/-) અવાચ્ય
ચુંટણી અધિકારી
કાળી નગરપાલિકા અને
ખાસ જમીન સંપાદન અધિકારી
અમદાવાદ

INDEX

નમુનો - ૬
(જુઓ નિયમ-૧૬)

હરિફ ઉમેદવારોની યાદી
કાળી નગરપાલિકા ની ચુંટણી

વોર્ડ નંબર :......૪.......... વોર્ડનુ નામ : ....

ચુંટણી પંચે ફાળવેલ બેઠકો
૧ લી બેઠક સામાન્ય મહિલા
૨ જી બેઠક સામાન્ય
૩ જી બેઠક સામાન્ય

અનું.	ઉમેદવારનુ નામ	સરનામું	પક્ષ સાથે જોડાણ	ઉમેદવારનો વર્ગ	ફાળવેળ પ્રતિક
૧	૨	૩	૪	૫	૬
૧	ચંદ્રીકાબેન ધીરજલાલ ઠક્કર	આઇ/૫ દેવભુમીનગર સોસાયટી	ભારતીય રાષ્ટ્રિય કોંગ્રેસ	સામાન્ય મહિલા	વર્તુળમાં હાથ
૨	દિનેશભાઇ ઇશ્વરલાલ પટેલ	૪ /વારાહી સોસાયટી, ડી- કેબીન	ભારતીય જનતા પાર્ટી	સામાન્ય	લંબચોરસમાં કમળ
૩	મંજુલાબેન મધુકાન્તભાઇ પટેલ	૯/ જયલક્ષ્મી સોસાયટી	ભારતીય જનતા પાર્ટી	સામાન્ય મહિલા	વર્તુળમાં કમળ
૪	વિહાભાઇ રામાભાઇ દેસાઇ	૫૨/ કાલીન્દ્રા સોસાયટી, ડી-કેબીન	ભારતીય જનતા પાર્ટી	સામાન્ય	કમળ
૫	સુભાષભાઇ અરવિંદભાઇ બ્રહ્મભટ્ટ	૫/વલ્લભપાર્ક સોસાયટી, ડી-કેબીન	ભારતીય રાષ્ટ્રિય કોંગ્રેસ	સામાન્ય	હાથ
૬	હિતેશભાઇ છનાલાલ ઠક્કર	૬૩/ખેરવાનગર સોસાયટી	ભારતીય રાષ્ટ્રિય કોંગ્રેસ	સામાન્ય	લંબચોરસમાં હાથ
૭	કમલકિશોર ગંગાસહાય પાઠક	૧૩,૧૪/ વલ્લભપાર્ક સોસાયટી	-	સામાન્ય	પતંગ
૮	ગીરાબેન અશોકભાઇ પટેલ	૭/ વલ્લભપાર્ક શોપિંગ સેન્ટર	-	સામાન્ય મહિલા	વર્તુળમાં નગારુ
૯	સુરેશભાઇ શાંતિલાલ ત્રિવેદી	૯/વલ્લભપાર્ક ડી-કેબીન	-	સામાન્ય	બેટ

સ્થળ : કાળી
તારીખ : ૧/૨/૨૦૦૩

(સહી/-) અવાચ્ય
ચુંટણી અધિકારી
કાળી નગરપાલિકા અને
ખાસ જમીન સંપાદન અધિકારી
અમદાવાદ

INDEX

નમુનો - ૬
(જુઓ નિયમ-૧૬)

હરિફ ઉમેદવારોની યાદી
કાળી નગરપાલિકા ની ચુંટણી

વોર્ડ નંબર :......૫.......... વોર્ડનુ નામ : ....

ચુંટણી પંચે ફાળવેલ બેઠકો
૧ લી બેઠક સામાન્ય મહિલા
૨ જી બેઠક સામાન્ય
૩ જી બેઠક સામાન્ય

અનું.	ઉમેદવારનુ નામ	સરનામું	પક્ષ સાથે જોડાણ	ઉમેદવારનો વર્ગ	ફાળવેળ પ્રતિક
૧	૨	૩	૪	૫	૬
૧	ગીતાબેન કૃષ્ણકુમાર તિવારી	૨૮૩/૧૮૮૭ નાગેશ્વર સોસાયટી	ભારતીય રાષ્ટ્રિય કોંગ્રેસ	સામાન્ય મહિલા	વર્તુળમાં હાથ
૨	દિલીપ કચરાજી વાઘેલા	એ/૧૪૧ શીવબાગ સોસાયટી	ભારતીય જનતા પાર્ટી	સામાન્ય	લંબચોરસમાં કમળ
૩	પુનમ એસ. બાજપાઇ	બી/૧૧૭ ઓ.એન.જી.સી. કોલોની	ભારતીય જનતા પાર્ટી	સામાન્ય મહિલા	વર્તુળમાં કમળ
૪	સુરેન્દ્રકુમાર ગિરધારીલાલ મારવાહ	૨૬/૨૭ કૌશલેન્દ્ર નગર	ભારતીય રાષ્ટ્રિય કોંગ્રેસ	સામાન્ય	લંબચોરસમાં હાથ
૫	સંતોષ જોગીન્દરસિંગ બગલે	એ/૧૫૨ શીવબાગ સાબરમતી	ભારતીય રાષ્ટ્રિય કોંગ્રેસ	સામાન્ય	હાથ
૬	હરદયાલ ભીખમ દોહરે	એ/૩ પ્રિયદર્શની સોસાયટી	ભારતીય જનતા પાર્ટી	સામાન્ય	કમળ
૭	ઉદયકુમાર મનુભાઇ વોરા	૨૬૦/૯ સર્વોત્તમનગર	-	સામાન્ય	રેલ્વે એન્જીન
૮	નવિનચંદ્ર પુંજીરામ પંચાલ	નાગેશ્વર સોસાયટી	-	સામાન્ય	બેટ
૯	સજનબેન કરણસિંહ રાઠોડ	એ/૧૩૭ સર્વોત્તમનગર	-	સામાન્ય મહિલા	વર્તુળમાં નગારૂ
૧૦	હરીપ્રકાશ નથ્થીલાલ શર્મા (પપ્પુભાઇ)	ડી/૫૭ સર્વોત્તમનગર	-	સામાન્ય	પતંગ

સ્થળ : કાળી
તારીખ : ૧/૨/૨૦૦૩

(સહી/-) અવાચ્ય
ચુંટણી અધિકારી
કાળી નગરપાલિકા અને
ખાસ જમીન સંપાદન અધિકારી
અમદાવાદ

INDEX

નમુનો - ૬
(જુઓ નિયમ-૧૬)

હરિફ ઉમેદવારોની યાદી
કાળી નગરપાલિકા ની ચુંટણી

વૉર્ડ નંબર :......૬.......... વૉર્ડનુ નામ : .... ચુંટણી પંચે ફાળવેલ બેઠકો
૧ લી બેઠક સામાન્ય મહિલા
૨ જી બેઠક સામાન્ય
૩ જી બેઠક સામાન્ય

અનું.	ઉમેદવારનુ નામ	સરનામું	પક્ષ સાથે જોડાણ	ઉમેદવારનો વર્ગ	ફાળવેલ પ્રતિક
૧	૨	૩	૪	૫	૬
૧	આનંદ નિર્મલ દત્તા	બી/૨૭૨ ન્યુ રેલ્વે કોલોની	ભારતીય રાષ્ટ્રિય કોંગ્રેસ	સામાન્ય	હાથ
૨	ઉર્મિલાબેન પ્રવિણચંદ્ર મોર્યા	૮૯૭/એ ન્યુ રેલ્વે કોલોની	ભારતીય રાષ્ટ્રિય કોંગ્રેસ	સામાન્ય મહિલા	વર્તુળમાં હાથ
૩	કુલદીપ દીનદયાલ શર્મા	૭૧૦/એલ ન્યુ રેલ્વે કોલોની	ભારતીય જનતા પાર્ટી	સામાન્ય	કમળ
૪	ધર્મરાજ ભગવતીપ્રસાદ ઉપાધ્યાય	૫/ટી અધિકાર સોસાયટી	ભારતીય રાષ્ટ્રિય કોંગ્રેસ	સામાન્ય	લંબચોરસમાં હાથ
૫	મારકન્ડેય કપીલદેવ પાંડે	૬૭૫/એફ ન્યુ રેલ્વે કોલોની	ભારતીય જનતા પાર્ટી	સામાન્ય	લંબચોરસમાં કમળ
૬	સવિતાબેન રામભાઇ પટેલ	૮૯૬/સી ન્યુ રેલ્વે કોલોની	ભારતીય જનતા પાર્ટી	સામાન્ય મહિલા	વર્તુળમાં કમળ

સ્થળ : કાળી
તારીખ : ૧/૨/૨૦૦૩

(સહી/-) અવાચ્ય
ચુંટણી અધિકારી
કાળી નગરપાલિકા અને
ખાસ જમીન સંપાદન અધિકારી
અમદાવાદ

INDEX

નમુનો - ૬

(જુઓ નિયમ-૧૬)

હરિફ ઉમેદવારોની યાદી

કાળી નગરપાલિકા ની ચુંટણી

વોર્ડ નંબર :......૭.......... વોર્ડનુ નામ : .... ચુંટણી પંચે ફાળવેલ બેઠકો

૧ લી બેઠક સામાન્ય મહિલા

૨ જી બેઠક સામાન્ય

૩ જી બેઠક સામાન્ય

અનું.	ઉમેદવારનુ નામ	સરનામું	પક્ષ સાથે જોડાણ	ઉમેદવારનો વર્ગ	ફાળવેળ પ્રતિક
૧	૨	૩	૪	૫	૬
૧	આઝાદ હરિપ્રસાદ હરધ્વારી	૫૦૩/એ ન્યુ રેલ્વે કોલોની	ભારતીય રાષ્ટ્રિય કોંગ્રેસ	સામાન્ય	લંબચોરસમાં હાથ
૨	જયરાજ રમેશચંદ્ર સોલંકી	૫૨૬/૨ ન્યુ રેલ્વે કોલોની	ભારતીય જનતા પાર્ટી	સામાન્ય	કમળ
૩	બિજેન્દ્ર રાજપતિ પાંડે	૬૨૬/બી ન્યુ રેલ્વે કોલોની	ભારતીય જનતા પાર્ટી	સામાન્ય	લંબચોરસમાં કમળ
૪	રમેશચંદ્ર બાબુલાલ સોલંકી	૪૮/ હરીઓમનગર	ભારતીય રાષ્ટ્રિય કોંગ્રેસ	સામાન્ય	હાથ
૫	રેખાબેન દિનેશભાઇ ઠાકોર	૫૫૩/બી ન્યુ રેલ્વે કોલોની	ભારતીય રાષ્ટ્રિય કોંગ્રેસ	સામાન્ય મહિલા	વર્તુળમાં હાથ
૬	શીલા વાસુદેવ	૪૬૬/બી ન્યુ રેલ્વે કોલોની	ભારતીય જનતા પાર્ટી	સામાન્ય મહિલા	વર્તુળમાં કમળ

સ્થળ : કાળી

તારીખ : ૧/૨/૨૦૦૩

(સહી/-) અવાચ્ય

ચુંટણી અધિકારી

કાળી નગરપાલિકા અને

ખાસ જમીન સંપાદન અધિકારી

અમદાવાદ

INDEX

નમૂનો - ૬

(જુઓ નિયમ-૨૬)

હરીફ ઉમેદવારોની યાદી

જોધપુર નગરપાલિકાની ચૂંટણી

વોર્ડ નંબર ૧ વોર્ડ નુ નામ ....ચૂંટણી પંચે ફાળવેલી બેઠકો

૧લી બેઠક : અનુસુચિત જાતિ મહિલા
રજી બેઠક : પછાત વર્ગ
૩જી બેઠક : સામાન્ય

અનું	ઉમેદવારનુ નામ	સરનામુ	પક્ષ સાથે જોડાણ	ઉમેદવારનો વર્ગ	ફાળવેલ પ્રતિક
૧	૨	૩	૪	૫	૬
૧	હલાબેન મણીલાલ મકવાણા	બી-૨-૨૫ , વિક્રમનગર કોલોની ,ઇસરો કોલોની	ભારતીય જનતા પાર્ટી	અનુસુચિત જાતિ મહિલા	લંબ ચોરસમાં વર્તુળમાં કમળ
૨	મનીષભાઇ રમેશભાઇ ત્રિવેદી	એ-૧૧ ,રામેશ્વર ટેનામેન્ટ ,જોધપુર	ભારતીય જનતા પાર્ટી	સામાન્ય	કમળ
૩	મનુભાઇ ખેતાભાઇ સોલંકી	૨૩૬-૨ ,રામદેવનગર, જોધપુર	ભારતીય જનતા પાર્ટી	પછાતવર્ગ.	લંબ ચોરસમાં કમળ
૪	મણીબેન ખોડાભાઇ વાઘેલા	રામદેવનગર કાચા છાપરાં	-	અનુસુચિત જાતિ મહિલા	લંબ ચોરસમાં વર્તુળમાં રોડ રોલર
૫	રામજીભાઇ માણેકભાઇ દેસાઇ	રામદેવનગર બસ સ્ટેન્ડ પાસેનાં છાપરા	-	સામાન્ય	વિમાન
૬	હીરાભાઇ ધનાજી રાઠોડ	રામદેવનગર ગામનાં છાપરાં	-	પછાતવર્ગ	લંબ ચોરસમાં સીડી

(સહી) અવાચ્ય,

ચૂંટણી અધિકારી

જોધપુર નગરપાલિકા અને નાયબ કલેક્ટર

સ્ટેમ્પ ડ્યૂટી મૂલ્યાંકન તંત્ર વિંગ,

સ્થળ :- જોધપુર
તારીખ : ૧-૨-૦૩
ક્રમાંક : [illegible]/જોધપુર નપા/૨૦૦૩

નમૂનો - ૬
(જુઓ નિયમ-૧૬)
હરીફ ઉમેદવારોની યાદી
જોધપુર નગરપાલિકાની ચૂંટણી

વોર્ડ નંબર ૨ વોર્ડ નુ નામ .... ચૂંટણી પંચે ફાળવેલી બેઠકો

૨જી બેઠક : અનુસુચિત જાતિ

૩જી બેઠક : સામાન્ય

અનુ.નં	ઉમેદવારનુ નામ	સરનામુ	પક્ષ સાથે જોડાણ	ઉમેદવારનો વર્ગ	ફાળવેલ પ્રતિક
૧	૨	૩	૪	૫	૬
૧	દેવજીભાઇ રત્નાભાઇ ચૌહાણ	રણુજાનગર વિ-૧,જોધપુર	ભારતીય જનતા પાર્ટી	અનુસુચિત જાતિ	લંબ ચોરસમાં કમળ
૨	વિરમભાઇ અમરાભાઇ રબારી	૫૧,રણુજાનગર વિ-૧-જોધપુર	ભારતીય જનતા પાર્ટી	સામાન્ય	કમળ
૩	કનુભાઇ જશવંતલાલ પટેલ	૧૫,રચના સોસાયટી,સેટેલાઇટ રોડ	-	સામાન્ય	કેળુ
૪	બાબુભાઇ મફાભાઇ સોલંકી ઉર્ફે કરમ સિંહ	રણુજાનગર વિ-૧, જોધપુર	-	અનુસુચિત જાતિ	લંબ ચોરસમાં રોડ રોલર
૫	મનીષભાઇ ગોકુળજી ઠાકોર	રણુજાનગર વિ-૧,જોધપુર	-	સામાન્ય	વિમાન

(સહી) અવાચ્ય,

ચૂંટણી અધિકારી

જોધપુર નગરપાલિકા અને નાયબ કલેકટર

સ્ટેમ્પ ડયૂટી મૂલ્યાંકન તંત્ર વિ-૧,

સ્થળ : જોધપુર

તારીખ :૧-૨-૦૩

ક્રમાંક : ચટણ/જોધપુર ન.પા/૨૦૦૩

નમૂનો - ૬

(જુઓ નિયમ-૧૬)

હરીફ ઉમેદવારોની યાદી

જોધપુર નગરપાલિકાની ચૂંટણી

વોર્ડ નંબર. ૭ વોર્ડ નુ નામ ....ચૂંટણી પંચે ફાળવેલી બેઠકો

૨જી બેઠક: સામાન્ય

૩જી બેઠક: સામાન્ય

ક્રમાં	ઉમેદવારનુ નામ	સરનામુ	પક્ષ સાથે જોડાણ	ઉમેદવારનો વર્ગ	ફાળવેલ પ્રતિક
૧	૨	૩	૪	૫	૬
૧	મણીલાલ શંભુદાસ પટેલ	૫૧ ,રચનાસોસાયટી, સેટેલાઇટ રોડ ,અમદાવાદ-૧૫	ભારતીય જનતા પાર્ટી	સામાન્ય	કમળ
૨	શ્યામ ત્ર્યંબકલાલ મહેતા	૫ ,જશવંત સોસાયટી, જોધપુર	ભારતીય જનતા પાર્ટી	સામાન્ય	લંબ ચોરસમાં કમળ
૩	જગદીશભાઇ જશવંતલાલ પટેલ	૫૫ ,રચના સોસાયટી ,જોધપુર	-	સામાન્ય	રોડ રોલર
૪	જશવંતભાઇ લલ્લુભાઇ પટેલ	એચ-૯ ,વિશ્વકર્મા વિહાર સોસા.,વિ-૨ ,સેટેલાઇટ	-	સામાન્ય	વિમાન
૫	મીલીન્દ વ્રજલાલ પટેલ	ઇ-૩, વિશ્વકર્મા વિહાર સોસાયટી ,અમદાવાદ	-	સામાન્ય	સીટી

(સહી/-) અવાચ્ય
ચૂંટણી અધિકારી
જોધપુર નગરપાલિકા અને નાયબ કલેકટર
સ્ટેમ્પ ડયૂટી મૂલ્યાંકન તંત્ર વિ-૧,

સ્થળ : - જોધપુર
તારીખ : ૧-૨-૦૩
ક્રમાંક : ચટણ/જોધપુર નપા/૨૦૦૩

નમૂનો - ૬

(જુઓ નિયમ-૧૬)

હરીફ ઉમેદવારોની યાદી

જોધપુર નગરપાલિકાની ચૂંટણી

વોર્ડ નંબર. ૪ વોર્ડ નું નામ ....ચૂંટણી પંચે ફાળવેલી બેઠકો

૧લી બેઠક: સામાન્ય મહિલા

૨જી બેઠક: સામાન્ય

૩જી બેઠક: સામાન્ય

અનુ.	ઉમેદવારનુ નામ	સરનામુ	પક્ષ સાથે જોડાણ	ઉમેદવારનો વર્ગ	ફાળવેલ પ્રતિક
૧	૨	૩	૪	૫	૬
૧	અલ્પેશ ગોવિંદભાઇ પટેલ	૨૫ ,નોવેક્ષ રોહાઉસ ,જોધપુર	ભારતીય જનતા પાર્ટી	સામાન્ય	લંબ ચોરસમાં કમળ
૨	પ્રદીપભાઇ નરહરીભાઇ ભાવસાર	બી-૦૦૨ ,શત્રુંજય ટાવર, જોધપુર	ભારતીય જનતા પાર્ટી	સામાન્ય	કમળ
૩	શુભદ્રાબેન બાબુભાઇ પટેલ	૭-૮ ,આવાસકુંજ ,જોધપુર ગામ અમદાવાદ	ભારતીય જનતા પાર્ટી	સામાન્ય મહિલા	વર્તુળમાં કમળ
૪	કૃષ્ણવદન રેવાશંકર શુકલ	શિવા-૧૫ ,પારસકુંજ-૧, સેટેલાઇટ	-	સામાન્ય	નાળિયેર
૫	ધનંજય મગનભાઇ પટેલ	સી-૬ ,પારૂલફલેટ, ઉમિયા વિજયની બાજુમાં ,જોધપુર	-	સામાન્ય	ટોપલી
૬	પીનાકીનભાઇ કનુભાઇપટેલ	૨૧ ,ઉમિયાવિજય, સેટેલાઇટ, અમદાવાદ	-	સામાન્ય	વિમાન
૭	મનોરમાબેન યોગેન્દ્રસિંહ સોલંકી	૪-જી-બી, પુષ્પક ફલેટ, સેટેલાઇટ	-	સામાન્ય મહિલા	વર્તુળમાં કપ રકાબી
૮	સંજય હરગોવિંદભાઇ પટેલ	૬-જી-એ, પુષ્પક ફલેટ, સેટેલાઇટ	-	સામાન્ય	રોડ રોલર

(સહી/-) અવાચ્ય
ચૂંટણી અધિકારી
જોધપુર નગરપાલિકા અને નાયબ કલેક્ટર
સ્ટેમ્પ ડ્યુટી મૂલ્યાંકન તંત્ર નિ-૧,

સ્થળ :- જોધપુર
તારીખ : [illegible]-૦૩
ક્રમાંક : [illegible]/જોધપુર [illegible]/૨૦૦૩

નમૂનો - ૬

(જુઓ નિયમ-૧૬)

હરીફ ઉમેદવારોની યાદી

જોધપુર નગરપાલિકાની ચૂંટણી

વોર્ડ નંબર ૫ વોર્ડ નુ નામ ....ચૂંટણી પંચે ફાળવેલી બેઠકો

૧લી બેઠક: સામાન્ય મહિલા
૨જી બેઠક: સામાન્ય
૩જી બેઠક: સામાન્ય

અનું	ઉમેદવારનુ નામ	સરનામુ	પક્ષ સાથે જોડાણ	ઉમેદવારનો વર્ગ	ફાળવેલ પ્રતિક
૧	૨	૩	૪	૫	૬
૧	નટવરભાઇ પરસોત્તમદાસ પટેલ	૯૧,શીવરંજની સોસાયટી, સેટેલાઇટ	ભારતીય જનતા પાર્ટી	સામાન્ય	લંબ ચોરસમાં કમળ
૨	નંદુભાઇ કાશીરામ પટેલ	૨૩, નોવેક્ષ રોહાઉસ, સેટેલાઇટ	ભારતીય જનતા પાર્ટી	સામાન્ય	કમળ
૩	વિરબાળા મહેશકુમાર જોષી	ઇ-૨૯ શીવરંજનીસોસાયટી, સેટેલાઇટ	ભારતીય જનતા પાર્ટી	સામાન્ય મહિલા	વર્તુળમાં કમળ
૪	દિપિકા નરેન્દ્રભાઇ પટેલ	૭૩ ,શીવરંજની સોસાયટી, સેટેલાઇટ	-	સામાન્ય મહિલા	વર્તુળમાં મણકાનો હાર
૫	પરેશ હીરાભાઇ વાઘેલા	સી-૨-૧૩, પી એન્ડ ટી કોલોની	-	અનુસુચિત જાતિ	લંબ ચોરસમાં બેટ
૬	રાજેન્દ્રભાઇ બળદેવભાઇ પટેલ	૬૭,શીવરંજની સોસાયટી	-	સામાન્ય	રોડ રોલર
૭	લીનાબેન મહેન્દ્રસિંહ ચૌહાણ	બી-૧૧-૮,પી એન્ડ ટી કોલોની, સેટેલાઇટ		સામાન્ય મહિલા	વર્તુળમાં વિમાન

(સહી) અવાચ્ય,

ચૂંટણી અધિકારી
જોધપુર નગરપાલિકા અને નાયબ કલેક્ટર
સ્ટેમ્પ ડયૂટી મૂલ્યાંકન તંત્ર વિભાગ,

સ્થળ : જોધપુર
તારીખ : ૧-૨-૦૩
ક્રમાંક : ચરણ/જોધપુર ન.પા/૨૦૦૩

નમૂનો - ૬

(જુઓ નિયમ-૨૬)

હરીફ ઉમેદવારોની યાદી

જોધપુર નગરપાલિકાની ચૂંટણી

વોર્ડ નંબર ૬ વોર્ડ નુ નામ ....ચૂંટણી પંચે ફાળવેલી બેઠકો

૧લી બેઠક: સામાન્ય મહિલા
૨જી બેઠક: સામાન્ય
૩જી બેઠક: સામાન્ય

અનં	ઉમેદવારનુ નામ	સરનામુ	પક્ષ સાથે જોડાણ	ઉમેદવારનો વર્ગ	ફાળવેલ પ્રતિક
૧	૨	૩	૪	૫	૬
૧.	અતિભાણભાઇ ચંપકલાલ શાહ	બી ૪૩ મેરાગ્રાઉન્ડ વિ ૧ સેટેલાઇટ	ભારતીય જનતા પાર્ટી	સામાન્ય	કમળ
૨.	ચન્દ્રકાન્તભાઇ મનસુખભાઇ ગુર્જર	૧૮-આકૃતિ સોસાયટી જોધપુર	ભારતીય જનતા પાર્ટી	પછાતવર્ગ	લંબ ચોરસમાં કમળ
૩.	હેમાબેન જયપ્રકાશભાઇ આચાર્ય	૮-દેવાંશી ફ્લેટ, સેટેલાઇટ,	ભારતીય જનતા પાર્ટી	સામાન્ય મહિલા	વર્તુળમાં કમળ
૪.	ગીતાબેન રમેશભાઇ પટેલ	૧૭-કપિધ્વજ સેટેલાઇટ	-	સામાન્ય મહિલા	વર્તુળમાં વિમાન
૫.	બુધાજી આત્મારામ ઠાકોર	છગ્નાભાઇ મોતીભાઇ ના કુવા પાસે, જોધપુરગામ	-	પછાતવર્ગ	લંબચોરસમાં રેલ્વે એન્જીન
૬.	મનહરભાઇ રામભાઇ પટેલ	એ-૬૧,ફાલ્ગુન સોસાયટી, જોધપુર	-	સામાન્ય	રોડ રોલર
૭.	રણજીત શંકરભાઇ પટેલ	એ ૪૪, ફાલ્ગુન સોસાયટી, જોધપુર		સામાન્ય	સીટી

(સહી/-) અવાચ્ય

ચૂંટણી અધિકારી

જોધપુર નગરપાલિકા અને નાયબ કલેકટર

સ્ટેમ્પ ડયૂટી મૂલ્યાંકન તંત્ર વિ-૧,

સ્થળ : જોધપુર

તારીખ : ૧-૨-૦૩

ક્રમાંક : ચટણ/જોધપુર ન.પા/૨૦૦૩

INDEX

નમૂનો - ૬

(જુઓ નિયમ-૧૬)

હરીફ ઉમેદવારોની યાદી

જોધપુર નગરપાલિકાની ચૂંટણી

વોર્ડ નંબર ૭ વોર્ડ નુ નામ .... ચૂંટણી પંચે ફાળવેલી બેઠકો

૧લી બેઠક: સામાન્ય મહિલા
૨જી બેઠક: સામાન્ય
૩જી બેઠક: સામાન્ય

અનં	ઉમેદવારનુ નામ	સરનામુ	પક્ષ સાથે જોડાણ	ઉમેદવારનો વર્ગ	ફાળવેલ પ્રતિક
૧	૨	૩	૪	૫	૬
૧	પ્રવિણચંદ્ર મનસુખરામ ગજ્જર	૫-૧૨, સંગમ એપાર્ટમેન્ટ, સેટેલાઇટ,	ભારતીય જનતા પાર્ટી	પછાતવર્ગ	કમળ
૨	રશ્મિકાંત નટવરલાલ શાહ	એ-૧૫૦ નંદન એપાર્ટ, જોધપુર	ભારતીય જનતા પાર્ટી	સામાન્ય	લંબ ચોરસમાં કમળ
૩	રંજનબેન કનૈયાલાલ જોષી	૪૨-શ્રેયસપાર્ક- ઇસરો પાછળ, સેટેલાઇટ	ભારતીય જનતા પાર્ટી	સામાન્ય મહિલા	વર્તુળમાં કમળ
૪	જગદીશભાઇ પ્રહલાદભાઇ પટેલ	ભાવપુષ્પ સોસાયટી, સેટેલાઇટ	-	સામાન્ય	વિમાન
૫	નીતાબેન સતીષભાઇ પટેલ	બી-૧ કામેશ્વર જય એપાર્ટમેન્ટ સેટેલાઇટ	-	સામાન્ય મહિલા	વર્તુળમાં રોડ રોલર
૬	સર્વદમન ગજાનંદ જાની	૭૩-જ્યોતિકલશ સોસાયટી સેટેલાઇટ	-	સામાન્ય	સીટી

(સહી) આવાચ્ય,

ચૂંટણી અધિકારી
જોધપુર નગરપાલિકા અને નાયબ કલેક્ટર
સ્ટેમ્પ ડયૂટી મૂલ્યાંકન તંત્ર વિ-૧,

સ્થળ :- જોધપુર
તારીખ : ૧-૨-૦૩
ક્રમાંક : ચટણ/જોધપુર ન.પા/૨૦૦૩

INDEX

નમૂનો - ૬

(જુઓ નિયમ-૧૬)

હરીફ ઉમેદવારોની યાદી

જોધપુર નગરપાલિકાની ચૂંટણી

વોર્ડ નંબર ૮ વોર્ડ નુ નામ .... ચૂંટણી પંચે ફાળવેલી બેઠકો

૧લી બેઠક: સામાન્ય મહિલા
૨જી બેઠક: પછાત વર્ગ
૩જી બેઠક: સામાન્ય

ક્રમાંક	ઉમેદવારનુ નામ	સરનામુ	પક્ષ સાથે જોડાણ	ઉમેદવારનો વર્ગ	ફાળવેલ પ્રતિક
૧	૨	૩	૪	૫	૬
૧	જગજીવન ધનજીભાઇ મૂળિયા	એ-૮, શ્વેતાંગ એપાર્ટમેન્ટ સેટેલાઇટ	ભારતીય જનતા પાર્ટી	પછાતવર્ગ	લંબ ચોરસમાં કમળ
૨	લાલજીભાઇ કાળીદાસ પટેલ	પહેલોવાસ, જોધપુર ગામ,	ભારતીય જનતા પાર્ટી	સામાન્ય	કમળ
૩	વીણાબેન ગોપાલભાઇ શેઠવાલા	એ-૬૩, કીર્તિસાગર ફલેટ,	ભારતીય જનતા પાર્ટી	સામાન્ય મહિલા	વર્તુળમાં કમળ
૪	જયંતિજી ગલાજી ઠાકોર	પાછલોવાસ, જોધપુર ગામ	-	પછાતવર્ગ	લંબ ચોરસમાં વિમાન
૫	રણજીત શંકરભાઇ પટેલ	એ-૪૪, ફાલ્ગુન સોસાયટી, સેટેલાઇટ	-	સામાન્ય	સીટી
૬	સવિતાબેન રેવાભાઇ પટેલ	૨, નિશાંત બંગલો, સેટેલાઇટ		સામાન્ય મહિલા	વર્તુળમાં રોડ રોલર

(સહી) અવાચ્ય,

સ્થળ :- જોધપુર
તારીખ : ૧-૨-૦૩
ક્રમાંક : ચટણ/જોધપુર ન.પા/૨૦૦૩

ચૂંટણી અધિકારી :
જોધપુર નગરપાલિકા અને નાયબ કલેકટર
સ્ટેમ્પ ડયૂટી મૂલ્યાંકન તંત્ર વિ-૧,

નમૂનો - ૬

(જુઓ નિયમ-૧૬)

હરીફ ઉમેદવારોની યાદી

જોધપુર નગરપાલિકાની ચૂંટણી

વોર્ડ નંબર ૯ વોર્ડ નુ નામ ....ચૂંટણી પંચે ફાળવેલી બેઠકો.

૧લી બેઠક: સામાન્ય મહિલા

૨જી બેઠક: સામાન્ય

૩જી બેઠક: સામાન્ય

અનં	ઉમેદવારનુ નામ	સરનામુ	પક્ષ સાથે જોડાણ	ઉમેદવારનો વર્ગ	ફાળવેલ પ્રતિક
૧	૨	૩	૪	૫	૬
૧.	અમરતભાઇ માડણભાઇ દેસાઇ	જયઅંબે નગર, રબારીનાં છાપરા જોધપુર	ભારતીય જનતા પાર્ટી	પછાતવર્ગ	લંબ ચોરસમાં કમળ
૨.	કેતા રાજેશભાઇ શાહ	બી-૩૪ સોમેશ્વર રો-હાઉસ, જોધપુર	ભારતીય જનતા પાર્ટી	સામાન્ય મહિલા	વર્તુળમાં કમળ
૩.	નાગીનભાઇ [illegible] દવે	૨ [illegible] બંગલોઝ, જોધપુર	ભારતીય જનતા પાર્ટી	સામાન્ય	કમળ
૪.	અમીત ભગવાનભાઇ પટેલ	બી-૬૭ સોમેશ્વરકોમ્પલેક્ષ વિ-૧	-	સામાન્ય	વિમાન
૫.	જયંતિભાઇ છોટાભાઇ પટેલ	સી-૧ [illegible] એપાર્ટમેન્ટ, અમદાવાદ-૧૫	-	સામાન્ય	સીટી
૬	પીન્કીબેન કમલેશભાઇ પટેલ	૧, નિશાંત બંગલો, સેટેલાઇટ	- -	સામાન્ય મહિલા	વર્તુળમાં રોડ રોલર

(સહી) અવાચ્ય,

ચૂંટણી અધિકારી

જોધપુર નગરપાલિકા અને નાયબ કલેકટર

સ્ટેમ્પ ડયૂટી મૂલ્યાંકન તંત્ર વિ-૧,

સ્થળ :- જોધપુર

તારીખ :૧-૨-૦૩

ક્રમાંક : ચટણ/જોધપુર ન.પા/૨૦૦૩

INDEX

નમૂનો : ૬

(જુઓ નિયમ-૧૬)

હરીફ ઉમેદવારોની યાદી

વેજલપુર નગરપાલિકાની ચૂંટણી

વોર્ડ નંબર ૧ વોર્ડનું નામ — ચૂંટણી પંચે ફાળવેલી બેઠકો

૧લી બેઠક પછાતવર્ગ મહિલા
૨જી બેઠક સામાન્ય
૩જી બેઠક સામાન્ય

અ. નં.	ઉમેદવાર નું નામ	સરનામું	પક્ષ સાથે જોડાણ	ઉમેદવારનો વર્ગ	ફાળવેલ પ્રતિક
(૧)	(૨)	(૩)	(૪)	(૫)	(૬)
૧	જયાબેન લક્ષ્મણભાઈ દેસાઈ	ઈજી-૧૬, મોહન કૃપા સોસા., વેજલપુર, અમદાવાદ.	ભારતીય જનતા પાર્ટી	સામાન્ય મહિલા	વર્તુળમાં કમળ
૨	જીતેન્દ્રકુમાર કૃપાશંકર દવે	બી-૩૨, વૃંદાવન સોસા., વેજલપુર, અમદાવાદ.	ભારતીય જનતા પાર્ટી	સામાન્ય	કમળ
૩	રમેશભાઈ જગન્નાથ સોનવણે	૬૦, લક્ષ્મી કૃપા સોસાયટી, વસ્ત્રાપુર રેલ્વે સ્ટેશન પાસે, વેજલપુર, અમદાવાદ.	ભારતીય રાષ્ટ્રીય કોંગ્રેસ	સામાન્ય	હાથ
૪	રાજુભાઈ બેચરભાઈ સોલંકી	૨૮, ગુંદાવાળો વાસ, વેજલપુર ગામ વેજલપુર, અમદાવાદ.	ભારતીય રાષ્ટ્રીય કોંગ્રેસ	પછાતવર્ગ	લંબ ચોરસમાં હાથ
૫	રંજનબેન હિંમત કંથારીયા	બી-૩૨, નેહા પાર્ક વેજલપુર, અમદાવાદ.	ભારતીય રાષ્ટ્રીય કોંગ્રેસ	અનુસૂચિતજાતિ મહિલા	લંબચોરસમાં વર્તુળમાં હાથ
૬	સુરેન્દ્ર ભાણભા ખાચર	સી-૧, નિરાલી ફ્લેટ વેજલપુર, અમદાવાદ.	ભારતીય જનતા પાર્ટી	પછાતવર્ગ	લંબ ચોરસમાં કમળ
૭	કેશાજી ચંદુજી ઠાકોર	શક્તિનગર, સૂર્યનગરની વસ્ત્રાપુર ફાટક વેજલપુર, અમદાવાદ.	—	પછાતવર્ગ	લંબ ચોરસમાં વિમાન
૮	જયંતીભાઈ છગનભાઈ મિસ્ત્રી	૪૨, શ્વેતાંજલી કો.ઓ.હા.સો. વેજલપુર, અમદાવાદ.	—	પછાતવર્ગ	લંબ ચોરસમાં રેલવે એન્જિન
૯	પ્રકાશ તાત્યાભાઈ યાદવ	૩૦૭-૨, આનંદનગર, સેક્ટર નં-૧, ૧૦૦ ફુટ રોડ વેજલપુર, અમદાવાદ.	—	સામાન્ય	પતંગ
૧૦	પંકજકુમાર બળવંતરાય રાઠોડ	એ-૭, ભવાની છાયા સોસાયટી, ગણેશ ફ્લેટની પાછળ વેજલપુર, અમદાવાદ.	—	અનુસૂચિતજાતિ	લંબ ચોરસમાં કાતર

(સહી/-) અવાચ્ય
ચૂંટણી અધિકારી
વેજલપુર નગરપાલીકા વોર્ડ નં ૧ થી ૬
અને નાયબ અન્ન અને નાગરીક પુરવઠા નિયંત્રક અમદાવાદ.

સ્થળ :- વેજલપુર અમદાવાદ
તારીખ :- ૦૧/૦૨/૦૩
ક્રમાંક :- ન.પા./ચુંટણી/વેજલપુર/૨૦૦૩

INDEX

નમૂનો : ૬

(જુઓ નિયમ-૧૬)

હરીફ ઉમેદવારોની યાદી

વેજલપુર નગરપાલિકાની ચૂંટણી

વોર્ડ નંબર ૨ વોર્ડનું નામ — ચૂંટણી પંચે ફાળવેલી બેઠકો

૨જી બેઠક સામાન્ય
૩જી બેઠક સામાન્ય

અ. નં.	ઉમેદવાર નું નામ	સરનામું	પક્ષ સાથે જોડાણ	ઉમેદવારનો વર્ગ	ફાળવેલ પ્રતિક
(૧)	(૨)	(૩)	(૪)	(૫)	(૬)
૧	*દિનેશભાઈ રતીલાલ પટેલ (એડવોકેટ)*	૧૬-એ, અમરગંગા સોસાયટી, જીવરાજ પાર્ક વેજલપુર, અમદાવાદ.	ભારતીય રાષ્ટ્રીય કોંગ્રેસ	સામાન્ય	હાથ
૨	*નટુભાઈ નારણદાસ બારોટ*	૫, વિશ્વરેખા સોસાયટી, જીવરાજ પાર્ક વેજલપુર, અમદાવાદ.	ભારતીય રાષ્ટ્રીય કોંગ્રેસ	સામાન્ય	લંબચોરસમાં હાથ
૩	*પ્રફુલભાઈ મનુભાઈ નાયક*	બી-૭, સંસ્કાર ફ્લેટ, વેજલપુર, અમદાવાદ.	ભારતીય જનતા પાર્ટી	સામાન્ય	કમળ
૪	*મહિપતસિંહ છત્રસિંહ ચાવડા*	૩, શ્રી સિધ્ધીવિનાયક રો. વેજલપુર, અમદાવાદ.	ભારતીય જનતા પાર્ટી	સામાન્ય	લંબચોરસમાં કમળ

(સહી) અવાચ્ય,

સ્થળ :- વેજલપુર અમદાવાદ
તારીખ :- ૦૧/૦૨/૦૩
ક્રમાંક :- ન.પા./ચુંટણી/વેજલપુર/૨૦૦૩

ચૂંટણી અધિકારી
વેજલપુર નગરપાલીકા વોર્ડ નં ૧ થી ૬
અને નાયબ અન્ન અને નાગરીક પુરવઠા નિયંત્રક અમદાવાદ.

INDEX

નમૂનો : ૬

(જુઓ નિયમ-૧૬)

હરીફ ઉમેદવારોની યાદી

વેજલપુર નગરપાલિકાની ચૂંટણી

વોર્ડ નંબર 3 વોર્ડનું નામ —

ચૂંટણી પંચે ફાળવેલી બેઠકો
૧લી બેઠક સામાન્ય મહિલા
૨જી બેઠક સામાન્ય
૩જી બેઠક સામાન્ય

અ. નં.	ઉમેદવાર નું નામ	સરનામું	પક્ષ સાથે જોડાણ	ઉમેદવારનો વર્ગ	ફાળવેલ પ્રતિક
(૧)	(૨)	(૩)	(૪)	(૫)	(૬)
૧	કિશોરભાઈ બાબુભાઈ ચૌહાણ	૨, વલ્લભાચાર્ય સોસા., વેજલપુર, અમદાવાદ.	ભારતીય જનતા પાર્ટી	સામાન્ય	લંબચોરસમાં કમળ
૨	પન્નાબેન સન્તુભાઈ બારોટ	જે-૧૨, શિવનગર ફ્લેટ, વેજલપુર, અમદાવાદ.	ભારતીય જનતા પાર્ટી	સામાન્ય મહિલા	વર્તુળમાં કમળ
૩	હરિવદન લાલશંકર યાજ્ઞિક	૧૧-બી, અખિલેશ સોસા., વેજલપુર, અમદાવાદ.	ભારતીય જનતા પાર્ટી	સામાન્ય	કમળ
૪	કિરણબેન પરસોતમભાઈ ટાંક	૩૮-બી, જીવરાજ પાર્ક સોસા. વેજલપુર, અમદાવાદ.	—	સામાન્ય મહિલા	વર્તુળમાં બંગલો
૫	પ્રીતિબેન નિખીલભાઈ જીકાર	એ-૬ નવકાર એપાર્ટમેન્ટ, મોના પાર્ક પાસે, વેજલપુર, અમદાવાદ.	—	સામાન્ય મહિલા	વર્તુળમાં રેલવે એન્જિન

(સહી) આવાચ્ય,

સ્થળ :- વેજલપુર અમદાવાદ
તારીખ :- ૦૧/૦૨/૦૩
ક્રમાંક :- ન.પા./ચુંટણી/વેજલપુર/૨૦૦૩

ચૂંટણી અધિકારી
વેજલપુર નગરપાલીકા વોર્ડ નં ૧ થી ૬
નાયબ અન્ન અને નાગરીક પુરવઠા નિયંત્રક અમદાવાદ.

INDEX

નમૂનો : ૬

(જુઓ નિયમ-૧૬)

હરીફ ઉમેદવારોની યાદી

વેજલપુર નગરપાલિકાની ચૂંટણી

વોર્ડ નંબર ૪ વોર્ડનું નામ — ચૂંટણી પંચે ફાળવેલી બેઠકો
૧લી બેઠક સામાન્ય મહિલા
૨જી બેઠક પછાતવર્ગ
૩જી બેઠક સામાન્ય

અ. નં.	ઉમેદવાર નું નામ	સરનામું	પક્ષ સાથે જોડાણ	ઉમેદવારનો વર્ગ	ફાળવેલ પ્રતિક
(૧)	(૨)	(૩)	(૪)	(૫)	(૬)
૧	*ઈલાબેન જીવાભાઈ પટેલ*	૩૨, આતેશ સોસાયટી, વેજલપુર, અમદાવાદ.	ભારતીય જનતા પાર્ટી	સામાન્ય મહિલા	વર્તુળમાં કમળ
૨	*ખ્યાતીબેન સુનિલભાઈ જીકાર*	ડી-૬, રજનીગંધા ફ્લેટ્સ વેજલપુર, અમદાવાદ.	ભારતીય રાષ્ટ્રીય કોંગ્રેસ	સામાન્ય મહિલા	વર્તુળમાં હાથ
૩	*દેવરાજભાઈ નાનુભાઈ દેસાઈ (દેવાભાઈ દેસાઈ)*	૧૦, વિપુલરાજ ફ્લેટ વેજલપુર, અમદાવાદ.	ભારતીય રાષ્ટ્રીય કોંગ્રેસ	પછાતવર્ગ	લંબચોરસમાં હાથ
૪	*નલીન કાંતિભાઈ સુતરીયા*	૬, વીણાં કુંજ સોસાયટી, વેજલપુર, અમદાવાદ.	ભારતીય જનતા પાર્ટી	સામાન્ય	કમળ
૫	*બીપીનભાઈ મેરામભાઈ શેલાર*	ડી-૧૧-૧૨, આશાપુરી ફ્લેટ વેજલપુર, અમદાવાદ.	ભારતીય જનતા પાર્ટી	પછાતવર્ગ	લંબચોરસમાં કમળ
૬	*રૂપેશ ગીરીશકુમાર મહેતા*	એ-૧૧, યોગેશ્વર એપાર્ટમેન્ટ, વેજલપુર, અમદાવાદ.	ભારતીય રાષ્ટ્રીય કોંગ્રેસ	સામાન્ય	હાથ
૭	*ઘનશ્યામસિંહ રણછોડજી વાઘેલા*	૪૧, મધુર લક્ષ્મી સોસાયટી, વેજલપુર, અમદાવાદ.	—	સામાન્ય	પતંગ
૮	*બેલાભાઈ પરસોત્તમભાઈ દુબલ*	ડી-૧, કૃષ્ણાધામ એપાર્ટમેન્ટ, વેજલપુર, અમદાવાદ.	—	સામાન્ય	વિમાન
૯	*પંકજ શકરાભાઈ ઠાકોર*	મધુર લક્ષ્મી સોસાયટી, જીવરાજ પાર્ક, વેજલપુર, અમદાવાદ.	—	પછાતવર્ગ	લંબચોરસમાં રેલવે એન્જિન
૧૦	*ભીખાભાઈ અમૃતભાઈ ગોહેલ*	૧, અમર કોલોની, વિવેકાનંદ પ્લોટ, વેજલપુર, અમદાવાદ	—	પછાતવર્ગ	લંબચોરસમાં નગારું

(સહી) અવાચ્ય,

ચૂંટણી અધિકારી
વેજલપુર નગરપાલીકા વોર્ડ નં ૧ થી ૬
અને નાયબ અન્ન અને નાગરીક પુરવઠા નિયંત્રક અમદાવાદ.

સ્થળ :- વેજલપુર અમદાવાદ
તારીખ :- ૦૧/૦૨/૦૩
ક્રમાંક :- ન.પા./ચુંટણી/વેજલપુર/૨૦૦૩

INDEX

નમૂનો : ૬

(જુઓ નિયમ-૧૬)

હરીફ ઉમેદવારોની યાદી

વેજલપુર નગરપાલિકાની ચૂંટણી

વોર્ડ નંબર ૫ વોર્ડનું નામ —— ચૂંટણી પંચે ફાળવેલી બેઠકો
૧લી બેઠક સામાન્ય મહિલા
૨જી બેઠક અનુસૂચિત
૩જી બેઠક સામાન્ય

અ. નં.	ઉમેદવાર નું નામ	સરનામું	પક્ષ સાથે જોડાણ	ઉમેદવારનો વર્ગ	ફાળવેલ પ્રતિક
(૧)	(૨)	(૩)	(૪)	(૫)	(૬)
૧	અરવિંદભાઈ નારણભાઈ પરમાર	૩-એ, વૈભવી સોસાયટી, વેજલપુર, અમદાવાદ.	ભારતીય જનતા પાર્ટી	અનુસૂચિત જાતિ	લંબચોરસમાં કમળ
૨	કલ્પેશ અશ્વિનભાઈ અમીન	૬-એ, વિણા કુંજ સોસાયટી, વેજલપુર, અમદાવાદ.	ભારતીય જનતા પાર્ટી	સામાન્ય	કમળ
૩	ચંદ્રિકાબેન અમૃતલાલ મહેરિયા	૪, શ્યામ સુંદર સોસાયટી, વિભાગ-૩ વેજલપુર, અમદાવાદ.	ભારતીય રાષ્ટ્રીય કોંગ્રેસ	અનુસૂચિત જાતિ મહિલા	લંબચોરસમાં વર્તુળમાં હાથ
૪	પ્રવિણકુમાર રામજીભાઈ જાદવ	એફ-૧૫, આનંદ ફ્લેટ બુટભવાની બસ સ્ટેન્ડની વેજલપુર, અમદાવાદ.	ભારતીય રાષ્ટ્રીય કોંગ્રેસ	અનુસૂચિત જાતિ	લંબચોરસમાં હાથ
૫	મુકેશ ચુંચાજી ઠાકોર	૨૦, ચામુંડાનગર વેજલપુર, અમદાવાદ.	ભારતીય રાષ્ટ્રીય કોંગ્રેસ	સામાન્ય	હાથ
૬	મંજુલાબેન ઘનશ્યામભાઈ પનિયા	૫, સ્વામિનારાયણ ફ્લેટ વેજલપુર, અમદાવાદ.	ભારતીય જનતા પાર્ટી	સામાન્ય મહિલા	વર્તુળમાં કમળ
૭	જીવાભાઈ રૂડાભાઈ વાઘેલા	એલ-૧૩૩, આનલ પાર્ક ફ્લેટ, વેજલપુર, અમદાવાદ.	—	અનુસૂચિત જાતિ	લંબચોરસમાં ટેલીવિઝન
૮	બિપીનચંદ્ર સુંદરભાઈ મકવાણા	૩૭, શ્યામ સુંદર સોસાયટી, વેજલપુર, અમદાવાદ.	—	અનુસૂચિત જાતિ	લંબચોરસમાં હાથબત્તી
૯	રામરતનભાઈ સુખાભાઈ નાઈ	અંબિકાનગર સાલપરા વેજલપુર, અમદાવાદ.	—	સામાન્ય	બંગલો
૧૦	શંભુજી કોયાજી ગોહેલ	મહાદેવવાળો વાસ, વેજલપુર, અમદાવાદ.	—	સામાન્ય	રોડ રોલર

(સહી) અવાચ્ય,

સ્થળ :- વેજલપુર અમદાવાદ
તારીખ :- ૦૧/૦૨/૦૩
ક્રમાંક :- ન.પા./ચુંટણી/વેજલપુર/૨૦૦૩

ચૂંટણી અધિકારી
વેજલપુર નગરપાલીકા વોર્ડ નં ૧ થી ૬
અને નાયબ અન્ન અને નાગરીક પુરવઠા નિયંત્રક અમદાવાદ.

INDEX

નમૂનો : ૬

(જુઓ નિયમ-૧૬)

હરીફ ઉમેદવારોની યાદી

વેજલપુર નગરપાલિકાની ચૂંટણી

વોર્ડ નંબર ૬ વોર્ડનું નામ —

ચૂંટણી પંચે ફાળવેલી બેઠકો
૧લી બેઠક પછાતવર્ગ મહિલા
૨જી બેઠક સામાન્ય
૩જી બેઠક સામાન્ય

અ. નં.	ઉમેદવાર નું નામ	સરનામું	પક્ષ સાથે જોડાણ	ઉમેદવારનો વર્ગ	ફાળવેલ પ્રતિક
(૧)	(૨)	(૩)	(૪)	(૫)	(૬)
૧	કાળીબેન ગોવાજી ઠાકોર	ગુંદાવાળો વાસ, વેજલપુર, અમદાવાદ.	ભારતીય રાષ્ટ્રીય કોંગ્રેસ	પછાતવર્ગ મહિલા	લંબચોરસમાં વર્તુળમાં હાથ
૨	ગણપતજી વાઘાજી ઠાકોર	૧૧, મહાદેવ વાસ, વેજલપુર ગામ વેજલપુર, અમદાવાદ.	ભારતીય રાષ્ટ્રીય કોંગ્રેસ	સામાન્ય	હાથ
૩	ગુણવંતભાઈ રામાજી ઠાકોર	૩૪, ગુંદાવાળો વાસ, વેજલપુર, અમદાવાદ.	ભારતીય જનતા પાર્ટી	પછાતવર્ગ	કમળ
૪	જયાબેન બાપુજી ઠાકોર	૧૫૪, ટેકરાવાળો વાસ, વેજલપુર ગામ વેજલપુર, અમદાવાદ.	ભારતીય જનતા પાર્ટી	પછાતવર્ગ મહિલા	લંબચોરસમાં વર્તુળમાં કમળ
૫	જવાનજી મંગાજી ઠાકોર	જગમાલજીનો વાસ વેજલપુર, અમદાવાદ.	ભારતીય જનતા પાર્ટી	સામાન્ય	લંબચોરસમાં કમળ
૬	દશરથજી શકુજી ઠાકોર	૨૭, મોટો વાસ, વેજલપુરગામ વેજલપુર, અમદાવાદ.	ભારતીય રાષ્ટ્રીય કોંગ્રેસ	પછાતવર્ગ	લંબચોરસમાં હાથ
૭	કોકીલાબેન ખોડાજી ઠાકોર	વેરાઈ માતાનો વાડો વેજલપુર, અમદાવાદ.	—	પછાતવર્ગ મહિલા	લંબચોરસમાં વર્તુળમાં વિમાન

(સહી) આવાચ્ય,

ચૂંટણી અધિકારી
વેજલપુર નગરપાલીકા વોર્ડ નં ૧ થી ૬
અને નાયબ અન્ન અને નાગરીક પુરવઠા નિયંત્રક અમદાવાદ.

સ્થળ :- વેજલપુર અમદાવાદ
તારીખ :- ૦૧/૦૨/૦૩
ક્રમાંક :- ન.પા./ચુંટણી/વેજલપુર/૨૦૦૩

INDEX

નમૂનો -૬
(જુઓ નિયમ-૧૬)
હરીફ ઉમેદવારો ની યાદી
વેજલપુર નગરપાલિકાની ચૂંટણી
વોર્ડ નંબર. ૭ વોર્ડનું નામ.................................

ચૂંટણી પંચે ફાળવેલી બેઠકો ૧ લી બેઠક સામાન્ય મહિલા
૨ જી બેઠક સામાન્ય
૩ જી બેઠક સામાન્ય

અ. નં.	ઉમેદવારનું નામ	સરનામું	પક્ષ સાથે જોડાણ	ઉમેદવારનો વર્ગ	ફાળવેલ પ્રતિક
૧	૨	૩	૪	૫	૬
૧	કૌશરબાનુ સાબીરબેગ મીરઝા	૨૧, કેતકી મધુમંગલ સોસા., વેજલપુર, અમદાવાદ.	ભારતીય રાષ્ટ્રિય કોંગ્રેસ	સામાન્ય મહિલા	વર્તુળમાં હાથ
૨	દર્શનકુમાર રતીલાલ પટેલ	એલ/૪, શ્રીનંદનગર વિભાગ-૧, વેજલપુર, અમદાવાદ.	ભારતીય જનતા પાર્ટી	સામાન્ય	લંબ ચોરસમાં કમળ
૩	વસુબેન બાબુલાલ શાહ	બી/૩૦૬, શ્રીનંદનગર વિભાગ-૩, વેજલપુર	ભારતીય જનતા પાર્ટી	સામાન્ય મહિલા	વર્તુળમાં કમળ
૪	વિશાલ ગોવિંદભાઈ ભરવાડ	૨૬/રંગકૃપા સોસાયટી, જીવરાજપાર્ક, અમદાવાદ	ભારતીય જનતા પાર્ટી	સામાન્ય	કમળ
૫	સૈઈદુર રહેમાન અબ્દુલ્લાહ સૈયદ	૨૮/૨૯,મુમતાઝ સોસા., જુહાપુરા, વેજલપુર, અમદાવાદ.	ભારતીય રાષ્ટ્રિય કોંગ્રેસ	પછાત વર્ગ	લંબ ચોરસમાં હાથ
૬	સૈયદઅલી ગુલામનબી સૈયદ	૧૭, મીનલ સોસા., જુહાપુરા, વેજલપુર, અમદાવાદ.	ભારતીય રાષ્ટ્રિય કોંગ્રેસ	સામાન્ય	હાથ
૭	મુખત્યારબાનું મોહંમદ નજીર શેખ	એ-૯ પોસ્ટલ સોસા. જુહાપુરા, વેજલપુર, અમદાવાદ.	-	સામાન્ય મહિલા	વર્તુળમાં મોટર

(સહી/-) અવાચ્ય
ચૂંટણી અધિકારી
વેજલપુર નગરપાલિકા વોર્ડ નં. ૭ થી ૧૨ અને
નાયબ જિલ્લા વિકાસ અધિકારી
(વિકાસ),જિ.પંચાયત,અમદાવાદ.

સ્થળ :- વેજલપુર નગરપાલિકા
તારીખ : ૧-૨-૦૩

INDEX

નમૂનો -૬
(જુઓ નિયમ-૧૬)
હરીફ ઉમેદવારો ની યાદી
વેજલપુર નગરપાલિકાની ચૂંટણી
વોર્ડ નંબર. ૮ વોર્ડનું નામ..............................

ચૂંટણી પંચે ફાળવેલી બેઠકો
૧ લી બેઠક સામાન્ય મહિલા
૨ જી બેઠક સામાન્ય
૩ જી બેઠક સામાન્ય

અ. નં.	ઉમેદવારનું નામ	સરનામું	પક્ષ સાથે જોડાણ	ઉમેદવારનો વર્ગ	ફાળવેલ પ્રતિક
૧	૨	૩	૪	૫	૬
૧	અમરીશકુમાર વાડીલાલ દવે	૧૧, વિભાવરી સોસા., વિભાગ-૨, વેજલપુર રોડ, અમદાવાદ-૫૧	ભારતીય રાષ્ટ્રિય કોંગ્રેસ	સામાન્ય	લંબચોરસમાં હાથ
૨	જયવંતસિંહ વિક્રમસિંહ વાઘેલા	૧૮-બી, જીજ્ઞાશા સોસાયટી, જીવરાજ પાર્ક, અમદાવાદ.	ભારતીય જનતા પાર્ટી	સામાન્ય	લંબચોરસમાં કમળ
૩	પ્રજ્ઞાબહેન ઉમેશકુમાર અધ્વર્યુ	૧૪/ભગવતી કુંજ સોસા., વેજલપુર, અમદાવાદ.	ભારતીય જનતા પાર્ટી	સામાન્ય મહિલા	વર્તુળમાં કમળ
૪	ભરતસિંહ દાદુભા ઝાલા	૨૪,સત્યનારાયણ સોસા., વિભાગ-૨, વેજલપુર	ભારતીય રાષ્ટ્રિય કોંગ્રેસ	સામાન્ય	હાથ
૫	મનીષાબેન ચંદુલાલ પટેલ (મુન્ની)	૧૨, ઓમ જયશ્રી પાર્ક સોસા., વેજલપુર, અમદાવાદ	ભારતીય રાષ્ટ્રિય કોંગ્રેસ	સામાન્ય મહિલા	વર્તુળમાં હાથ
૬	રૂપેશ અરવિંદભાઇ ભગત	૨૦/બી, આમ્રવન સોસા., વેજલપુર, અમદાવાદ	ભારતીય જનતા પાર્ટી	સામાન્ય	કમળ
૭	ઇકબાલભાઇ આબીદભાઇ શેખ	બાગે ફીરદોશ સોસા., સરખેજ રોડ, વેજલપુર, અમદાવાદ.	-	સામાન્ય	નગારૂ
૮	મહેશભાઇ ડાહ્યાભાઇ નવલખા(મહેશ ટોલી)	૬૮, કૃષ્ણસાગર સોસા.,વેજલપુર, જી. અમદાવાદ	-	પછાત વર્ગ	લંબચોરસમાં વિમાન
૯	મુનાવરહુસેન અબ્દુલહુસેન અરબ	૮/ડી,નસીરુદીન રો-હાઉસ,જુહાપુરા,વેજલપુર,અમદાવાદ	-	સામાન્ય	બંગલો
૧૦	મોઇનુદીન નુરુદીન સૈયદ	ઈ/૨૬૨, સંકલીતનગર, સરખેજ રોડ, વેજલપુર, અમદાવાદ.	-	સામાન્ય	બેટ
૧૧	મોહમંદઆરીફ નવાબમીયા શેખ	૧૪,મોઈનપાર્ક,જુહાપુરા,વેજલપુર,અમદાવાદ	-	સામાન્ય	કપ-રકાબી
૧૨	સલાઉદીન મયુદીન જાટુ	૩/એ, મક્કાનગર, ગાલીબપાર્ક, વેજલપુર, અમદાવાદ.	-	સામાન્ય	અલમારી

(સહી/-) અવાચ્ય
ચૂંટણી અધિકારી
વેજલપુર નગરપાલિકા વોર્ડ નં. ૭ થી ૧૨ અને
નાયબ જિલ્લા વિકાસ અધિકારી
(વિકાસ) જિ.પંચાયત,અમદાવાદ.

સ્થળ :- વેજલપુર નગરપાલિકા
તારીખ : ૧-૨-૦૩

નમૂનો -૬
(જુઓ નિયમ-૧૬)
હરીફ ઉમેદવારો ની યાદી

વેજલપુર નગરપાલિકાની ચૂંટણી

વોર્ડ નંબર. ૯ વોર્ડનું નામ.......—..................

ચૂંટણી પંચે ફાળવેલી બેઠકો		
	૧ લી બેઠક	અનુ.જાતિ મહિલા
	૨ જી બેઠક	સામાન્ય
	૩ જી બેઠક	સામાન્ય

અ. નં.	ઉમેદવારનું નામ	સરનામું	પક્ષ સાથે જોડાણ	ઉમેદવારનો વર્ગ	ફાળવેલ પ્રતિક
૧	૨	૩	૪	૫	૬
૧	કનુભાઇ ગોરધનભાઇ ઠક્કર	૪૩/બી, ભાગ્યોદય સોસા., જીવરાજપાર્ક, અમદાવાદ-૫૧.	ભારતીય રાષ્ટ્રિય કોંગ્રેસ	સામાન્ય	હાથ
૨	દેવાંગ રવિશંકર મહેતા	બી/૭, સોનલ એપાર્ટમેન્ટ, વેજલપુર, અમદાવાદ.	ભારતીય જનતા પાર્ટી	સામાન્ય	લંબચોરસમાં કમળ
૩	નરેન્દ્રભાઇ પ્રાગજીભાઇ ચૌહાણ	૧૭/બી, હરીમુકુંદપાર્ક, જીવરાજપાર્ક, વેજલપુર	ભારતીય રાષ્ટ્રિય કોંગ્રેસ	પછાતવર્ગ	લંબચોરસમાં હાથ
૪	પુનિતાબેન દેવેન્દ્રકુમાર પરમાર	૩૬,દયાલ ટેનામેન્ટ, જીવરાજપાર્ક, અમદાવાદ-૫૧	ભારતીય રાષ્ટ્રિય કોંગ્રેસ	અનુ.જાતિ મહિલા	લંબચોરસમાં વર્તુળમાં હાથ
૫	પ્રભાવતીબેન મોહનભાઇ રાઠોડ	૧૦,સહકાર બાગ સોસા., જીવરાજપાર્ક,વેજલપુર અમદાવાદ.	ભારતીય જનતા પાર્ટી	અનુ.જાતિ મહિલા	લંબચોરસમાં વર્તુળમાં કમળ
૬	હિરાલાલ માણેકલાલ પટેલ	૧૧/બી, ઓમશીવમ સોસા., જીવરાજપાર્ક , વેજલપુર અમદાવાદ.	ભારતીય જનતા પાર્ટી	સામાન્ય	કમળ
૭	કિરણભાઇ હરિપ્રસાદ જાની	૭/૮, ઈન્દીરાપાર્ક, રવિનગર પ્રા.શાળા સામે, વેજલપુર, અમદાવાદ.	-	સામાન્ય	નાળિયેર
૮	તરૂણકુમાર નટવરલાલ ત્રિવેદી	૧૭,મહાશક્તિ સોસા., જીવરાજપાર્ક , વેજલપુર અમદાવાદ.	-	સામાન્ય	કુહાડી
૯	ધર્મેશ શાન્તીલાલ બ્રહ્મભટ્ટ	આઇ/૯, શીવનગર ફ્લેટ, જીવરાજપાર્ક વેજલપુર અમદાવાદ.	-	સામાન્ય	બેટ પકડેલ ખેલાડી
૧૦	મકસુદ હુસેન બાબુભાઇ કંસારા	૬૩૮, અલકમર સોસા., હોટલ ટેલીફોન પાછળ, વેજલપુર અમદાવાદ.	-	સામાન્ય	ઈસ્ત્રી
૧૧	હિતેન્દ્ર અમૃતલાલ ભટ્ટ	એ/૬, વૃંદાવન વિહાર ફ્લેટ, જીવરાજપાર્ક વેજલપુર, અમદાવાદ.	-	સામાન્ય	પુસ્તક
૧૨	હુસેનભાઇ ઈમામભાઇ શેખ	એ/૮, શરીફાબાદ સોસા., મનસુરી સોસા. ની સામે, જુહાપુરા, અમદાવાદ.	-	સામાન્ય	બેટ

સ્થળ :- વેજલપુર નગરપાલિકા
તારીખ-૧-૨-૦૩

(સહી/-) અવાચ્ય
ચૂંટણી અધિકારી
વેજલપુર નગરપાલિકા વોર્ડ નં.૭ થી ૧૨ અને
નાયબ જિલ્લા વિકાસ અધિકારી
(વિકાસ) જિ.પંચાયત,અમદાવાદ.

નમૂનો -૬

(જુઓ નિયમ-૧૬)

હરીફ ઉમેદવારો ની યાદી

વેજલપુર નગરપાલિકાની ચૂંટણી

વોર્ડ નંબર. ૧૦ વોર્ડનું નામ.........—.........

ચૂંટણી પંચે ફાળવેલી બેઠકો ૧ લી બેઠક સામાન્ય મહિલા
૨ જી બેઠક સામાન્ય
૩ જી બેઠક સામાન્ય

અ. નં.	ઉમેદવારનું નામ	સરનામું	પક્ષ સાથે જોડાણ	ઉમેદવારનો વર્ગ	ફાળવેલ પ્રતિક
૧	૨	૩	૪	૫	૬
૧	જવનિકાબેન હર્ષદભાઈ શાહ	એ-૮, ધનલક્ષ્મી કોમ્પલેક્ષ, જીવરાજપાર્ક	ભારતીય જનતા પાર્ટી	સામાન્ય મહિલા	વર્તુળમાં કમળ
૨	પ્રવિણભાઈ અંબાલાલ પટેલ	૭, રામજલારામ સોસાયટી, જીવરાજપાર્ક	ભારતીય જનતા પાર્ટી	સામાન્ય	કમળ
૩	હિતેશ રમણકુમાર ત્રિવેદી	૧૭, રામતીર્થ સોસાયટી, વિભાગ - ૪, વેજલપુર	ભારતીય જનતા પાર્ટી	સામાન્ય	લંબચોરસમાં કમળ
૪	દેવેન્દ્રભાઈ મહાવતભાઈ મિશ્રા	૨૬,બી, રામતીર્થ સોસાયટી, જીવરાજપાર્ક	-	સામાન્ય	ટેલીવીઝન
૫	નિતીનભાઈ કૌશિકભાઈ પટેલ	૧૪/બી, વર્ષાકપિ સોસા., મલાવ તળાવ રોડ, જીવરાજ પાર્ક, વેજલપુર, અ'વાદ-૫૧	-	સામાન્ય	મોટર
૬	બેલા પરેશભાઈ પટેલ	એ/૫-૭, હરીહરાનંદ ફ્લેટ, મલાવતળાવ રોડ, જીવરાજપાર્ક	-	સામાન્ય મહિલા	વર્તુળમાં વિમાન
૭	રાજુભાઈ છગનલાલ રાજપુત	એ/૭, હરીહરાનંદ સોસા., જીવરાજપાર્ક, વેજલપુર, અમદાવાદ- ૫૧	-	સામાન્ય	~~ટોપી~~ કૂકર

(સહી/-) અવાચ્ય
ચૂંટણી અધિકારી
વેજલપુર નગરપાલિકા વોર્ડ નં. ૭ થી
નાયબ જિલ્લા વિકાસ અધિકારી

સ્થળ :- વેજલપુર નગરપાલિકા
તારીખ : ૧-૨-૦૩

નમૂનો -૬
(જુઓ નિયમ-૧૬)
હરીફ ઉમેદવારો ની યાદી
વેજલપુર નગરપાલિકાની ચૂંટણી
વોર્ડ નંબર. ૧૧ વોર્ડનું નામ.......—.......................

ચૂંટણી પંચે ફાળવેલી બેઠકો ૧ લી બેઠક સામાન્ય મહિલા
૨ જી બેઠક સામાન્ય
૩ જી બેઠક સામાન્ય

અ. નં.	ઉમેદવારનું નામ	સરનામું	પક્ષ સાથે જોડાણ	ઉમેદવારનો વર્ગ	ફાળવેલ પ્રતિક
૧	૨	૩	૪	૫	૬
૧	અરવિંદભાઇ પાનાચંદ શાહ	બી-૧૩/૧, દેવાંશ ફ્લેટ, જીવરાજપાર્ક, વેજલપુર	ભારતીય જનતા પાર્ટી	સામાન્ય	કમળ
૨	ઈલીયાસભાઇ રજબભાઇ મનસુરી	૧૭/૧૮, મનસુરી સોસાયટી	ભારતીય રાષ્ટ્રિય કોંગ્રેસ	પછાતવર્ગ	લંબચોરસમાં હાથ
૩	જયશ્રીબેન જગદીશચંદ્ર વાંકાણી	બી/૧૫/૧૧૨, દેવાસ એપાર્ટમેન્ટ, જીવરાજપાર્ક, વેજલપુર	ભારતીય જનતા પાર્ટી	સામાન્ય મહિલા	વર્તુળમાં કમળ
૪	પ્રશાંતકુમાર કેશવલાલ મકવાણા	૧૫, ભાલેશ્વર સોસાયટી, વિભાગ - ૨, વેજલપુર	ભારતીય જનતા પાર્ટી	અનુ.જાતિ	લંબચોરસમાં કમળ
૫	મહેમુદા રીયાઝભાઇ મુન્સી	૧૩, મનસુરી સોસાયટી, સારણીકામદાર સોસાયટી, વેજલપુર	ભારતીય રાષ્ટ્રિય કોંગ્રેસ	સામાન્ય મહિલા	વર્તુળમાં હાથ
૬	વાહીદભાઇ એ. કુરેશી (એડવોકેટ)	૬૬, સારણી કામદાર સોસાયટી, સરખેજ રોડ, વેજલપુર	ભારતીય રાષ્ટ્રિય કોંગ્રેસ	સામાન્ય	હાથ
૭	તસલીમ છોટેસહાબ કાજી	૨, હાજી સોસા., અલ-અસરફી સોસાયટી સામે, હૈદરનગર પાછળ, જુહાપુરા પાસે, અમદાવાદ-૫૫	-	સામાન્ય	નગારૂ
૮	મહંમદ ફીરદોસ ઈસ્માઇલભાઇ કુરેશી	બી/૭, નશીરુદીન રો હાઉસ, જુહાપુરા	-	સામાન્ય	બેટ
૯	મોહંમદશફી ઉસ્માનગની છીપા	૫, મખદુમ રો હાઉસ ઇ ની પાછળ, જુહાપુરા, વેજલપુર	-	સામાન્ય	મીણબત્તીઓ
૧૦	સુફિયાબાનુ દાઉદભાઇ દિવાન	૮, નજરે ઇલાદી અઝીમ પાર્ક ની બાજુમાં, વેજલપુર	-	સામાન્ય મહિલા	વર્તુળમાં સીવવાનો સંચો

સ્થળ :- વેજલપુર નગરપાલિકા
તારીખ : ૧-૨-૦૩

(સહી/-) અવાચ્ય
ચૂંટણી અધિકારી
વેજલપુર નગરપાલિકા વોર્ડ નં. ૭ થી ૧૨ અને
નાયબ જિલ્લા વિકાસ અધિકારી
(વિકાસ) જિ.પંચાયત,અમદાવાદ.

નમૂનો -૬
(જુઓ નિયમ-૧૬)
હરીફ ઉમેદવારો ની યાદી
વેજલપુર નગરપાલિકાની ચૂંટણી
વોર્ડ નંબર. ૧૨ વોર્ડનું નામ.................................

ચૂંટણી પંચે ફાળવેલી બેઠકો ૧ લી બેઠક સામાન્ય મહિલા
૨ જી બેઠક પછાતવર્ગ
૩ જી બેઠક સામાન્ય

અ. નં.	ઉમેદવારનું નામ	સરનામું	પક્ષ સાથે જોડાણ	ઉમેદવારનો વર્ગ	ફાળવેલ પ્રતિક
૧	૨	૩	૪	૫	૬
૧	મહેફુજરહેમાન હૈદરબક્ષ શેખ (ડૉ.પપ્પુભાઇ)	૧૨, મહેરાજ સોસા., જુહાપુરા, વેજલપુર, અમદાવાદ.	ભારતીય રાષ્ટ્રિય કોંગ્રેસ	પછાત વર્ગ	લંબચોરસમાં હાથ
૨	મહોમદ ફારુક ઇનાયતુલ્લાહ શેખ	૧૪, ફજલેરબ્બી સોસા., અલઅશરફી સોસા. સામે, વેજલપુર, અમદાવાદ.	ભારતીય રાષ્ટ્રિય કોંગ્રેસ	સામાન્ય	હાથ
૩	રોશનબેન મોહમદરમઝાન શેખ	ઇ-૫૨૦, સંકલીતનગર, જુહાપુરા, વેજલપુર, અમદાવાદ.	ભારતીય રાષ્ટ્રિય કોંગ્રેસ	સામાન્ય મહિલા	વર્તુળમાં હાથ
૪	અશરતખાન અશરફખાન પઠાણ	બી/૨૨૬, સંકલીતનગર, જુહાપુરા અમદાવાદ.	-	સામાન્ય	વિમાન
૫	જયાઉદ્દીન નુરુદ્દીન સૈયદ	ઇ-૨૬૨, સંકલીતનગર, સરખેજ રોડ અમદાવાદ	-	સામાન્ય	મીણબત્તીઓ
૬	ઝરીનાબાનુ મહેબુબહુસેન શેખ	જી-૧૬૫, સંકલીતનગર, સરખેજ રોડ, વેજલપુર, અ'વાદ	-	સામાન્ય મહિલા	વર્તુળમાં હાથબત્તી
૭	પરવીનબાનુ હુસેનમીયા	ઇ-૨૯૦, જુહાપુરા, સંકલીતનગર જુહાપુરા અમદાવાદ.	-	સામાન્ય મહિલા	વર્તુળમાં સિવવાનો સંચો
૮	મહેબુબ હુસેન અબ્દુલ રહીમ શેખ	જી-૧૬૫, સંકલીતનગર, જુહાપુરા,અમદાવાદ	-	સામાન્ય	અલમારી
૯	મંજુરહુસેન મોહંમદહુસેન શેખ	બી-૧૩૬, બી વોર્ડ સંકલીતનગર, વેજલપુર.	-	પછાત વર્ગ	લંબચોરસમાં બંગલો
૧૦	રજ્જાકઅલી જાફરઅલી સૈયદ	એ-૭૫, મક્કાનગર સોસા. સોનલ રોડ, વેજલપુર, અમદાવાદ-૫૫	-	સામાન્ય	ટેલીવીઝન
૧૧	શરીફખાન ઇબ્રાહીમખાન પઠાણ	ડી-૬૧, સંકલીતનગર, સરખેજ રોડ અમદાવાદ-૫૫	-	પછાત વર્ગ	લંબચોરસમાં બેટ
૧૨	સાયરાબાનુ વલીમહંમદ ઘાંચીવોરા	બી-૫૦, બી વોર્ડ સંકલીતનગર, વેજલપુર.	-	સામાન્ય મહિલા	વર્તુળમાં મોટર

સ્થળ :- વેજલપુર નગરપાલિકા
તારીખ-૧-૨-૦૩

(સહી/-) અવાચ્ય
ચૂંટણી અધિકારી
વેજલપુર નગરપાલિકા વોર્ડ નં. ૭ થી ૧૨ અને
નાયબ જિલ્લા વિકાસ અધિકારી
(વિકાસ) જિ.પંચાયત,અમદાવાદ.

INDEX

નમૂના નં. ૬

(જુઓ નિયમ-૧૬)

હરીફ ઉમેદવારોની યાદી

ચાંદલોડિયા નગરપાલિકા ની ચૂંટણી

વોર્ડ નંબર-૫ વોર્ડનું નામ ——

ચૂંટણી પંચે ફાળવેલ બેઠકો

૨ જી બેઠક — અનુસૂચિત જાતિ

૩ જી બેઠક — સામાન્ય

અ.નં.	ઉમેદવારનું નામ	ઉમેદવારનું સરનામું	પક્ષ સાથે જોડાણ	ઉમેદવારનો વર્ગ	ફાળવેલ પ્રતિક
૧.	૨.	૩.	૪.	૫.	૬.
૧.	જયંતિભાઈ વેલજીભાઈ ચૌધરી	સી/૬૬, મૃદુલપાર્ક, વિ.૪,ચાંદલોડિયા.	ભારતીય જનતા પાર્ટી	સામાન્ય	કમળ
૨.	હીરાભાઈ વાલજીભાઈ પરમાર	૧,પીકર્સનું કારખાનું,ચાંદલોડિયા.	ભારતીય જનતા પાર્ટી	અનુ.જાતિ	લંબચોરસમાં કમળ
૩.	દિલિપભાઈ ભવાનીશંકર પરમાર	૧,આદર્શ કામદાર સોસાયટી,ચાંદલોડિયા.	——	અનુ.જાતિ	લંબચોરસમાં મોટર
૪.	મગનભાઈ સોમાભાઈ પટેલ	રોહિતવાસ, ચાંદલોડિયા.	——	અનુ.જાતિ	લંબચોરસમાં પતંગ
૫.	રણછોડભાઈ મુળજીભાઈ દેસાઈ	૧૧-એ, પુરૂષોત્તમ નગર,ચાંદલોડિયા.	——	સામાન્ય	વિમાન

સ્થળ : ચાંદલોડિયા
તારીખ : ૦૧/૦૨/૨૦૦૩
નંબર / ચૂંટણી / ચાંદલોડિયા / વોર્ડ નં.૫ /સામાન્ય ચૂંટણી/ ૨૦૦૩

(સહી/-) અવાચ્ય
ચૂંટણી અધિકારી,
ચાંદલોડિયા નગરપાલિકા અને
ખાસ જમીન સંપાદન અધિકારી
નર્મદા યોજના, એકમ-૧૦, અમદાવાદ

INDEX

નમૂના નં. ૬

(જુઓ નિયમ-૧૬)

હરીફ ઉમેદવારોની યાદી

ચાંદલોડિયા નગરપાલિકા ની ચૂંટણી

વોર્ડ નંબર-૬ વોર્ડનું નામ ——

ચૂંટણી પંચે ફાળવેલી બેઠકો

૨ જી બેઠક — પછાતવર્ગ

૩ જી બેઠક — સામાન્ય

અ.નં.	ઉમેદવારનું નામ	ઉમેદવારનું સરનામું	પક્ષ સાથે જોડાણ	ઉમેદવારનો વર્ગ	ફાળવેલ પ્રતિક
૧.	૨.	૩.	૪.	૫.	૬.
૧.	અનિલભાઈ કાળીદાસ પ્રજાપતિ	૪-એ,વાઘેશ્વરી સોસા.,ચાંદલોડિયા.	ભારતીય જનતા પાર્ટી	પછાતવર્ગ	લંબચોરસમાં કમળ
૨.	પ્રકાશભાઈ સોમનાથભાઈ પટેલ	સી/૬,ગુરૂદર્શન સોસાયટી,ચાંદલોડિયા.	ભારતીય જનતા પાર્ટી	સામાન્ય	કમળ
૩.	વિરમભાઈ નારણભાઈ દેસાઈ	ચેહરનગર,નારણભાઈ રો.હાઉસ, ચાણક્યપુરી સામે,ચાંદલોડિયા.	——	પછાતવર્ગ	લંબચોરસમાં નાળિયેર

સ્થળ : ચાંદલોડિયા

તારીખ : ૦૧/૦૨/૨૦૦૩

નંબર / ચૂંટણી / ચાંદલોડિયા / વોર્ડ નં.૬ /સામાન્ય ચૂંટણી/ ૨૦૦૩

(સહી/-) અવાચ્ય

ચૂંટણી અધિકારી,

ચાંદલોડિયા નગરપાલિકા અને

ખાસ જમીન સંપાદન અધિકારી

નર્મદા યોજના, એકમ-૧૦, અમદાવાદ

INDEX

નમૂનો-૬

(જુઓ નિયમ-૧૬)

હરીફઉમેદવારોની યાદી

ઘાટલોડિયા નગરપાલિકાની ચૂંટણી

ચૂંટણી પંચે ફાળવેલી બેઠકો
૧ લી બેઠક પછાતવર્ગ મહિલા
૩ જી બેઠક સામાન્ય

વોર્ડ નંબર : ૧ વોર્ડનું નામ :

અ.નં	ઉમેદવારનું નામ	સરનામું	પક્ષ સાથે જોડાણ	ઉમેદવારનો વર્ગ	ફાળવેલ પ્રતિક
૧	૨	૩	૪	૫	૬
(૧)	નિરજ છકીલાલ જૈન	૪૨, સમર્પણ ટેનામેન્ટ ઘાટલોડિયા, અમદાવાદ.	ભારતીય જનતા પાર્ટી	સામાન્ય	કમળ
(૨)	શોભના દિપક પારેખ	૨૮૪, સેકટર-૫, ચાણક્યપુરી ચાણક્યપુરી, ઘાટલોડિયા અમદાવાદ.	ભારતીય જનતા પાર્ટી	પછાતવર્ગ મહિલા.	લંબચોરસમાં વર્તુળમાં કમળ
(૩)	અનસુયાબેન મુળરાજસિંહ પરમાર	એન-૪૦૦, ચાણક્યપુરી ફલેટસ, સેકટર નં. ૧ ઘાટલોડિયા, અમદાવાદ.	---	પછાતવર્ગ મહિલા	લંબચોરસમાં વર્તુળમાં રેલવેએન્જિન
(૪)	રઘુભાઇ મેરાજભાઇ દેસાઇ	૧, સરસ્વતીનગર, ઘાટલોડિયા, અમદાવાદ.	---	સામાન્ય	વિમાન

સ્થળ : અમદાવાદ
તારીખ : ૧-૨-૨૦૦૩
પ્રત - ... / ઘા.ન.પા./ વર્ડ-૧

(સહી/-) અવાચ્ય
ચૂંટણી અધિકારી
ઘાટલોડીયા નગરપાલિકા વોર્ડ નં. ૧ થી ૬
અને
સીટી ડેપ્યુટી કલેકટર, અમદાવાદ.

-----૨-----

INDEX

નમૂનો-૬

(જુઓ નિયમ-૧૬)

હરીફઉમેદવારોની યાદી

ઘાટલોડિયા નગરપાલિકાની ચૂંટણી

ચૂંટણી પંચે ફાળવેલ બેઠકો
૧ લી બેઠક સામાન્ય મહિલા
૨ જી બેઠક સામાન્ય
૩ જી બેઠક સામાન્ય

વોર્ડ નંબર : ૨ વોર્ડનું નામ : —

અ.નં.	ઉમેદવારનું નામ	સરનામું	પક્ષ સાથે જોડાણ	ઉમેદવારનો વર્ગ	ફાળવેલ પ્રતિક
૧	૨	૩	૪	૫	૬
(૧)	પ્રકાશભાઇ ગોવિંદભાઇ પટેલ	૫, ચાણકયપુરી, સેકટર-૬, ઘાટલોડિયા, અમદાવાદ.	ભારતીય જનતા પાર્ટી	સામાન્ય	લંબચોરસમાં કમળ
(૨)	પ્રજ્ઞા વિરેન્દ્ર આચાર્ય	૧૯, ચાણકયપુરી ઘાટલોડિયા, અમદાવાદ.	ભારતીય જનતા પાર્ટી	સામાન્ય મહિલા	વર્તુળમાં કમળ
(૩)	બીજલભાઇ ખુમાભાઇ દેસાઇ	૨૬૩/૨, ચાણકયપુરી ઘાટલોડિયા, અમદાવાદ	ભારતીય જનતા પાર્ટી	સામાન્ય	કમળ
(૪)	પુરૂષોત્તમભાઇ રાધીકાપ્રસાદ શર્મા	૨૪૯, ચાણકયપુરી સેકટર-૬, ઘાટલોડિયા, અમદાવાદ.	---	સામાન્ય	વિમાન
(૫)	રાજેશ જગમાલભાઇ ભરવાડ	૫૮૯/૫૯૦, ચાણકયપુરી સેકટર-૩, ઘાટલોડિયા, અમદાવાદ.	---	સામાન્ય	મોટર
(૬)	લક્ષ્મીબેન ભવાનભાઇ ભરવાડ	૮૭/૮૮, ચાણકયપુરી સેકટર-૨, ઘાટલોડિયા, અમદાવાદ	---	સામાન્ય મહિલા	વર્તુળમાં રેલવેએન્જિન

સ્થળ : અમદાવાદ
તારીખ : ૧-૨-૨૦૦૩

(સહી/-) અવાચ્ય
ચૂંટણી અધિકારી
ઘાટલોડીયા નગરપાલિકા વોર્ડ નં. ૧ થી ૬
અને
સીટી ડેપ્યુટી કલેકટર, અમદાવાદ.

----૨----

INDEX

નમૂનો-૬

(જુઓ નિયમ-૧૬)

હરીફઉમેદવારોની યાદી

ઘાટલોડિયા નગરપાલિકાની ચૂંટણી

ચૂંટણી પંચે ફાળવેલ બેઠકો
૧ લી બેઠક સામાન્ય મહિલા
૨ જી બેઠક સામાન્ય
૩ જી બેઠક સામાન્ય

વોર્ડ નંબર : ૩ વોર્ડનું નામ : —

અ.નં	ઉમેદવારનું નામ	સરનામું	પક્ષ સાથે જોડાણ	ઉમેદવારનો વર્ગ	ફાળવેલ પ્રતિક
૧	૨	૩	૪	૫	૬
(૧)	ઉષા નંદલાલ મહેતા	૨૫, હરસિધ્ધબાગ સોસાયટી ઘાટલોડિયા, અમદાવાદ	ભારતીય જનતા પાર્ટી	સામાન્ય મહિલા	વર્તુળમાં કમળ
(૨)	ડૉ. ગિરીશચંન્દ્ર નાથાલાલ શાહ	૨૭, હરસિધ્ધપાર્ક સોસાયટી, ઘાટલોડિયા, અમદાવાદ.	ભારતીય જનતા પાર્ટી	સામાન્ય	કમળ
(૩)	બીપીનભાઇ કાંતિભાઇ પટેલ	૩, નિત્યાનંદીની સોસાયટી વિભાગ-૧, ઘાટલોડિયા, અમદાવાદ.	ભારતીય જનતા પાર્ટી	સામાન્ય	લંબચોરસમાં કમળ
(૪)	નીતીનચંદ્ર જયંતિલાલ પંચોલી	૧૨/૧, બીનાપાર્ક સોસાયટી ઘાટલોડિયા, અમદાવાદ.	----	સામાન્ય	વિમાન
(૫)	મીનાબેન હરિશકુમાર મીસ્ત્રી	ડી/૫/૮, પાવાપુરી ફ્લેટ, ઘાટલોડિયા, અમદાવાદ	---	સામાન્ય મહિલા	વર્તુળમાં રેલવેએન્જિન
(૬)	મોહનભાઇ માલજીભાઇ રાયકા (મોહનભાઇ એમ.રાયકા)	સી-૮૭, ભાગ્યોદય સોસાયટી વિભાગ-૨, ઘાટલોડિયા, અમદાવાદ	---	પછાત વર્ગ	લંબચોરસમાં પાણીનો જગ
(૭)	વિનોદભાઇ કાન્તીલાલ પટેલ	૬, હરસિધ્ધપાર્ક સોસાયટી, ઘાટલોડિયા, અમદાવાદ	---	સામાન્ય	મોટર
(૮)	શૈલેન્દ્ર જયંતિભાઇ પટેલ	બી/૪૮, બીનાપાર્ક સોસાયટી, ઘાટલોડિયા, અમદાવાદ	---	સામાન્ય	વીજળીનો થાંભલો

સ્થળ : અમદાવાદ
તારીખ : ૧-૨-૨૦૦૩

ક્રમાંક- સીટી/ચુ/ઘા.ન.પા./વ.શિ.-૩

(સહી/-) અવાચ્ય
ચૂંટણી અધિકારી
ઘાટલોડીયા નગરપાલિકા વોર્ડ નં. ૧ થી ૬
અને
સીટી ડેપ્યુટી કલેકટર, અમદાવાદ.

-----૦-----

INDEX

નમૂનો-૬

(જુઓ નિયમ-૧૬)

હરીફઉમેદવારોની યાદી

ઘાટલોડિયા નગરપાલિકાની ચૂંટણી

ચૂંટણી પંચે ફાળવેલી બેઠકો
૧ લી બેઠક સામાન્ય મહિલા
૨ જી બેઠક પછાતવર્ગ
૩ જી બેઠક સામાન્ય

વોર્ડ નંબર : ૪ વોર્ડનું નામ : —

અ.નં	ઉમેદવારનું નામ	સરનામું	પક્ષ સાથે જોડાણ	ઉમેદવારનો વર્ગ	ફાળવેલ પ્રતિક
૧	૨	૩	૪	૫	૬
(૧)	છગનભાઇ કાનજીભાઇ ભરવાડ (બાબાભાઇ)	નવોવાસ, પાણીની ટાંકી સામે, ઘાટલોડિયા, અમદાવાદ.	ભારતીય જનતા પાર્ટી	પછાતવર્ગ	લંબચોરસમાં કમળ
(૨)	ટીનીબેન અમૃતજી ઠાકોર	મોટોવાસ, ઘાટલોડિયા ગામ અમદાવાદ	ભારતીય જનતા પાર્ટી	પછાતવર્ગ મહિલા	લંબચોરસમા વર્તુળમાં કમળ
(૩)	ભરતભાઇ કાનજીભાઇ રબારી	સર્વે નંબર ૨૩૮, ધનલક્ષ્મી સોસાયટીની બાજુમાં ઘાટલોડિયા, અમદાવાદ.	ભારતીય જનતા પાર્ટી	સામાન્ય	કમળ
(૪)	નેનાજી જેણાજી ઠાકોર	બી-૧૧, બીનાપાર્ક ફ્લેટ, ઘાટલોડિયા, અમદાવાદ.	---	પછાતવર્ગ	લંબચોરસમાં વિમાન
(૫)	સજજનબેન શૈલેષકુમાર ઠાકોર	૨, હરસિધ્ધબાગ સોસાયટી, ઘાટલોડિયા, અમદાવાદ	---	સામાન્ય મહિલા	વર્તુળમાં રેલવેએન્જિન
(૬)	સુનિલસિંહ છત્રસિંહ વાઘેલા	૧૩, હિરામોતી સોસાયટી, ઘાટલોડિયા, અમદાવાદ.	---	સામાન્ય	મોટર

સ્થળ : અમદાવાદ
તારીખ : ૧-૨-૨૦૦૩
ક્રમાંક- ચૂ/શા/ઘા.ન.પા/વાર્ડ-૪

(સહી/-) અવાચ્ય
ચૂંટણી અધિકારી
ઘાટલોડીયા નગરપાલિકા વોર્ડ નં. ૧ થી ૬
અને
સીટી ડેપ્યુટી કલેકટર, અમદાવાદ.

------૨-----

INDEX

નમૂનો-૬

(જુઓ નિયમ-૧૬)

હરીફઉમેદવારોની યાદી

ઘાટલોડિયા નગરપાલિકાની ચૂંટણી

ચૂંટણી પંચે ફાળવેલી બેઠકો
૧ લી બેઠક સામાન્ય મહિલા
૨ જી બેઠક સામાન્ય
૩ જી બેઠક સામાન્ય

વોર્ડ નંબર : ૫ વોર્ડનું નામ : —

અ.નં.	ઉમેદવારનું નામ	સરનામું	પક્ષ સાથે જોડાણ	ઉમેદવારનો વર્ગ	ફાળવેલ પ્રતિક
૧	૨	૩	૪	૫	૬
(૧)	જયંતિભાઇ ભાયચંદદાસ પટેલ	બી-૩૫, ગૌરીનગર સોસાયટી, ઘાટલોડિયા, અમદાવાદ.	ભારતીય જનતા પાર્ટી	સામાન્ય	લંબચોરસમાં કમળ
(૨)	રાજેશભાઇ જગદીશપ્રસાદ શર્મા	એમ.આઇ.જી.-૬૭ કે.કે.નગર, વિભાગ-૧ ઘાટલોડિયા, અમદાવાદ	ભારતીય જનતા પાર્ટી	સામાન્ય	કમળ
(૩)	હીરાબેન મણીલાલ પટેલ	એ/૯, હર્ષનગર એવન્યુ ફલેટ, ઘાટલોડિયા, અમદાવાદ.	ભારતીય જનતા પાર્ટી	સામાન્ય મહિલા	વર્તુળમાં કમળ
(૪)	ભાવેશ સાંકળચંદ શાહ	૬૫, કાન્તિપાર્ક સોસાયટી, ઘાટલોડિયા, અમદાવાદ.	---	સામાન્ય	વિમાન
(૫)	ભૂપતસિંહ નવલસિંહ ગોહિલ	૧૯, શ્રીનાથ કોલોની, વિ-૧ ઘાટલોડિયા, અમદાવાદ.	---	સામાન્ય	મોટર
(૬)	સુભદ્રાબેન રમેશભાઇ પટેલ	૮૩, અંકિત સોસાયટી, ઘાટલોડિયા, અમદાવાદ.	---	સામાન્ય મહિલા	વર્તુળમાં રેલવેએન્જિન

સ્થળ : અમદાવાદ
તારીખ : ૧-૨-૨૦૦૩
ક્રમાંક - ચૂંટણી / ઘા.નં.પા. / વોર્ડ-૫

(સહી/-) અવાચ્ય
ચૂંટણી અધિકારી
ઘાટલોડીયા નગરપાલિકા વોર્ડ નં. ૧ થી ૬
અને
સીટી ડેપ્યુટી કલેકટર, અમદાવાદ.

-----૨-----

INDEX

નમૂનો-૬

(જુઓ નિયમ-૧૬)

હરીફ ઉમેદવારોની યાદી

ધાટલોડિયા નગરપાલિકાની ચૂંટણી

ચૂંટણી પંચે ફાળવેલી બેઠકો
૧ લી બેઠક સામાન્ય મહિલા
૨ જી બેઠક સામાન્ય
૩ જી બેઠક સામાન્ય

વોર્ડ નંબર : ૬ વોર્ડનું નામ : —

અ.નં	ઉમેદવારનું નામ	સરનામું	પક્ષ સાથે જોડાણ	ઉમેદવારનો વર્ગ	ફાળવેલ પ્રતિક
૧	૨	૩	૪	૫	૬
(૧)	પીયુશ જશવંતભાઇ પટેલ	એ-૨૮, દેશવાલી સોસાયટી, ઘાટલોડિયા, અમદાવાદ.	ભારતીય જનતા પાર્ટી	સામાન્ય	લંબચોરસમાં કમળ
(૨)	મનોજ રમણભાઇ પટેલ	૧૧૭, માધવબાગ સોસાયટી, ઘાટલોડિયા, અમદાવાદ.	ભારતીય જનતા પાર્ટી	સામાન્ય	કમળ
(૩)	રશ્મિકા હસમુખભાઇ પટેલ	૧૪, કાનલ ટેનામેન્ટ, મંદાકિની સોસાયટી પાસે, ઘાટલોડિયા, અમદાવાદ.	ભારતીય જનતા પાર્ટી	સામાન્ય મહિલા	વર્તુળમાં કમળ
(૪)	કનુભાઇ જીવાભાઇ પટેલ	ડી/૪, પલકપાર્ક, ઉમિયા હોલ સામે, ઘાટલોડિયા, અમદાવાદ.	---	સામાન્ય	વિમાન
(૫)	બિપિનભાઇ ધીરજલાલ પટેલ	સી/૯, પલકપાર્ક, ઉમિયા હોલ સામે, ઘાટલોડિયા, અમદાવાદ.	---	સામાન્ય	મોટર
(૬)	શીલ્પાબેન રાજેન્દ્રભાઇ પટેલ	૬/બી, હરસિધ્ધપાર્ક, ઘાટલોડિયા, અમદાવાદ.	----	સામાન્ય મહિલા	વર્તુળમાં રેલવેએન્જિન

સ્થળ : અમદાવાદ
તારીખ : ૧-૨-૨૦૦૩
ક્રમાંક- ચીટનીશ / ઘા.ન.પા / ...

(સહી/-) અવાચ્ય
ચૂંટણી અધિકારી
ઘાટલોડીયા નગરપાલિકા વોર્ડ નં. ૧ થી ૬
અને
સીટી ડેપ્યુટી કલેકટર, અમદાવાદ.

-----૨-----

INDEX

નમુનો-૬

(જુઓ નિયમ-૧૬)

હરીફ ઉમેદવારોની યાદી

ઘાટલોડીયા નગરપાલિકાની ચુંટણી

વોર્ડ નંબર : ૭, વોર્ડનું નામ.............................. ચૂંટણી પંચે ફાળવેલી બેઠક,૧લી. બેઠક : સામાન્ય મહિલા

૨જી. બેઠક : સામાન્ય

૩જી. બેઠક : સામાન્ય

અ.નં.	ઉમેદવારનું નામ	સરનામુ	પક્ષ સાથે જોડાણ	ઉમેદવારનો વર્ગ	ફાળવેલ પ્રતિક
૧	૨	૩	૪	૫	૬
૧	નોલેશ બાબુભાઈ પટેલ	૮, અભિનંદન સોસાયટી, ઘાટલોડિયા	ભારતીય જનતા પાર્ટી	સામાન્ય	કમળ
૨	પુષ્પાબેન કાન્તીલાલ પટેલ	૩૭, રત્નરાજ સોસાયટી, ઘાટલોડિયા	ભારતીય જનતા પાર્ટી	સામાન્ય મહિલા	વર્તુળમાં કમળ
૩	શંકરભાઈ ભીખાભાઈ પટેલ	૨૩, કલાકુંજ સોસાયટી, ઘાટલોડિયા	ભારતીય જનતા પાર્ટી	સામાન્ય	લંબચોરસમાં કમળ
૪	ભીખીબેન મણીલાલ પ્રજાપતિ	જી-૪ હીરાકુંજ ફ્લેટ, ઘાટલોડિયા	--	સામાન્ય મહિલા	વર્તુળમાં વિમાન
૫	શિલ્પાબેન રાજેન્દ્રભાઈ પટેલ	૬-બી, હરસિધ્ધપાર્ક સોસા. ઘાટલોડિયા	--	સામાન્ય મહિલા	વર્તુળમાં મોટર

સ્થળઃ-ઘાટલોડીયા નગરપાલિકાની કચેરી
તારીખઃ- ૦૧-૦૨-૨૦૦૩

(સહી/-) અવાચ્ય
ચૂંટણી અધિકારી,
ઘાટલોડિયા નગરપાલિકા વોર્ડ નં ૭ થી ૧૨
અને
નાયબ કલેક્ટર, મધ્યાહન ભોજન યોજના
અમદાવાદ

નમુનો-૬
(જુઓ નિયમ-૧૬)
હરીફ ઉમેદવારોની યાદી
ઘાટલોડીયા નગરપાલિકાની ચુંટણી

વોર્ડ નંબર : ૮, વોર્ડનું નામ.......................... ચૂંટણી પંચે ફાળવેલી બેઠકો, ૧લી. બેઠક : સામાન્ય મહિલા
૨જી. બેઠક : સામાન્ય
૩જી. બેઠક : સામાન્ય

અ.નં.	ઉમેદવારનું નામ	સરનામુ	પક્ષ સાથે જોડાણ	ઉમેદવારનો વર્ગ	ફાળવેલ પ્રતિક
૧	૨	૩	૪	૫	૬
૧	કાંતિલાલ હેમાભાઇ પટેલ (કાંતિકાકા)	એ-૪૨, કર્મચારનગર વિ-૧, ઘાટલોડિયા	ભારતીય જનતા પાર્ટી	સામાન્ય	લંબચોરસમાં કમળ
૨	ગૌરીબેન જયેન્દ્રસિંહ રાઠોડ	સી-૭૩, કર્મચારીનગર વિ-૧, ઘાટલોડિયા	ભારતીય જનતા પાર્ટી	સામાન્ય મહિલા	વર્તુળમાં કમળ
૩	જીજ્ઞેશ ઉમેદરાય પંડયા	એ-૧૨, નિર્માણ ટાવર, ઘાટલોડિયા	ભારતીય જનતા પાર્ટી	સામાન્ય	કમળ
૪	ચીમનભાઇ ઝવેરદાસ પટેલ	૫-એ, ન્યુ. સુર્યનારાયણ સોસા, ઘાટલોડિયા	--	સામાન્ય	વિમાન
૫	જયદિપસિંહ કેસરીસિંહ વાઘેલા	સી-૪૨, કર્મચારીનગર વિ-૧, ઘાટલોડિયા	--	સામાન્ય	મોટર
૬	પ્રીતીબેન અરૂણભાઇ શાહ	એ-૧૭, કર્મચારીનગર વિ-૧ ઘાટલોડિયા	--	સામાન્ય મહિલા	વર્તુળમાં રેલવે એન્જિન

સ્થળ:-ઘાટલોડીયા નગરપાલિકાની કચેરી
તારીખ:- ૦૧-૦૨-૨૦૦૩

(સહી/-) અવાચ્ય
ચૂંટણી અધિકારી,
ઘાટલોડિયા નગરપાલિકા વોર્ડ નં ૭ થી ૧૨
અને
નાયબ કલેકટર, મધ્યાહન ભોજન યોજના
અમદાવાદ

INDEX

નમુનો-૬
(જુઓ નિયમ-૧૬)
હરીફ ઉમેદવારોની યાદી
ઘાટલોડીયા નગરપાલિકાની ચુંટણી

વોર્ડ નંબર : ૯, વોર્ડનું નામ.............................. ચૂંટણી પંચે ફાળવેલી બેઠકો, ૧લી. બેઠક : સામાન્ય મહિલા
૨જી. બેઠક : પછાત વર્ગ
૩જી. બેઠક : સામાન્ય

અ.નં.	ઉમેદવારનું નામ	સરનામુ	પક્ષ સાથે જોડાણ	ઉમેદવારનો વર્ગ	ફાળવેલ પ્રતિક
૧	૨	૩	૪	૫	૬
૧	ગીતાબેન હિતેન્દ્રકુમાર પરમાર	૮૧, લક્ષ્મણગઢ ટેકરા, ઘાટલોડિયા	ભારતીય જનતા પાર્ટી	સામાન્ય મહિલા	વર્તુળમાં કમળ
૨	ધીરૂભાઇ બાબુભાઇ પટેલ	એ-૧, સંસ્કૃત એપાર્ટમેન્ટ, ઘાટલોડિયા	ભારતીય જનતા પાર્ટી	સામાન્ય	કમળ
૩	જિગ્નાબેન બકુલભાઇ દેસાઇ	૨૫,૨૬, સંકલ્પ રો હાઉસ, ઘાટલોડિયા	--	સામાન્ય મહિલા	વર્તુળમાં રેલવે એન્જિન
૪	દક્ષેશભાઇ લક્ષ્મણસિંહ વાઘેલા	૬૧, નવો વાસ, ઘાટલોડિયા ગામ	--	પછાત વર્ગ	લંબચોરસમાં વિમાન
૫	સરતનભાઈ મહાદેવભાઈ ભરવાડ	૮૨, લક્ષ્મણગઢ ટેકરા, ઘાટલોડિયા	—	પછાત વર્ગ	લંબચોરસમાં મોટર

સ્થળઃ-ઘાટલોડીયા નગરપાલિકાની કચેરી
તારીખઃ- ૦૧-૦૨-૨૦૦૩

(સહી/-) અવાચ્ય
ચૂંટણી અધિકારી,
ઘાટલોડિયા નગરપાલિકા વોર્ડ નં ૭ થી ૧૨
અને
નાયબ કલેકટર, મધ્યાહન ભોજન યોજના
અમદાવાદ

નમુનો-૬

(જુઓ નિયમ-૧૬)

હરીફ ઉમેદવારોની યાદી

ઘાટલોડીયા નગરપાલિકાની ચુંટણી

વોર્ડ નંબર : ૧૦, વોર્ડનું નામ.......................... ચૂંટણી પંચે ફાળવેલી બેઠકો, ૧લી. બેઠક : સામાન્ય મહિલા

૨જી. બેઠક : પછાત વર્ગ

૩જી. બેઠક : સામાન્ય

અ.નં.	ઉમેદવારનું નામ	સરનામુ	પક્ષ સાથે જોડાણ	ઉમેદવારનો વર્ગ	ફાળવેલ પ્રતિક
૧	૨	૩	૪	૫	૬
૧	અશોકભાઇ જયંતિલાલ પટેલ	બી-૪૦, શ્યામ સતાધાર સોસા. ઘાટલોડિયા	ભારતીય જનતા પાર્ટી	સામાન્ય	કમળ
૨	જીવણભાઇ ગોબરભાઇ ચૌધરી	સી-૧૨, સર્વોદય વિ-૨, ઘાટલોડિયા	ભારતીય જનતા પાર્ટી	પછાત વર્ગ	લંબચોરસમાં કમળ
૩	મીનાબેન કિરણભાઇ વ્યાસ	સી-૭, દેવાશિશ ફ્લેટ, ઘાટલોડિયા	ભારતીય જનતા પાર્ટી	સામાન્ય મહિલા	વર્તુળમાં કમળ
૪	કેતનકુમાર બાબુલાલ પટેલ	બી-૧૪, દેવભૂમી એપા., ઘાટલોડિયા	--	સામાન્ય	બેટ
૫	બિપિનભાઇ ગણેશભાઇ પટેલ	એફ-૧૦, નવરત્ન એવન્યુ, સોલા ક્રોસીંગ, ઘાટલોડિયા	--	સામાન્ય	વિમાન
૬	મીનાક્ષીબેન યોગેશકુમાર મોદી	એચ-૫, શ્યામ સતાધાર ટેના. ઘાટલોડિયા	--	સામાન્ય મહિલા	વર્તુળમાં રેલવે એન્જિન
૭	રાકેશકુમાર રમણભાઇ ચૌધરી	સી-૪૨, મૃદુલપાર્ક વિ-૨, ઘાટલોડિયા	--	પછાત વર્ગ	લંબચોરસમાં મોટર

સ્થળ:-ઘાટલોડીયા નગરપાલિકાની કચેરી

તારીખ:- ૦૧-૦૨-૨૦૦૩

(સહી/-) અવાચ્ય

ચૂંટણી અધિકારી,

ઘાટલોડિયા નગરપાલિકા વોર્ડ નં ૭ થી ૧૨

અને

નાયબ કલેક્ટર, મધ્યાહન ભોજન યોજના

અમદાવાદ

INDEX

નમુનો-૬

(જુઓ નિયમ-૧૬)

હરીફ ઉમેદવારોની યાદી

ઘાટલોડીયા નગરપાલિકાની ચુંટણી

વોર્ડ નંબર : ૧૧, વોર્ડનું નામ........................... ચૂંટણી પંચે ફાળવેલી બેઠકો, ૧લી. બેઠક : સામાન્ય મહિલા

૨જી. બેઠક : સામાન્ય

૩જી. બેઠક : સામાન્ય

અ.નં.	ઉમેદવારનું નામ	સરનામુ	પક્ષ સાથે જોડાણ	ઉમેદવારનો વર્ગ	ફાળવેલ પ્રતિક
૧	૨	૩	૪	૫	૬
૧	કનકબેન પ્રમોદભાઇ પટેલ	જે-૧૭૮, સર્વોદય વિ-૧, ઘાટલોડિયા	ભારતીય જનતા પાર્ટી	સામાન્ય મહિલા	વર્તુળમાં કમળ
૨	કેવલ ભંવરલાલ મહેતા	૨૬૦, હીરાબાગ સોસા વિ-૨, ઘાટલોડિયા	ભારતીય જનતા પાર્ટી	સામાન્ય	લંબચોરસમાં કમળ
૩	સીતારામ કાશીરામ પટેલ	૧૧૮, અલ્કાપુરી સોસા. ઘાટલોડિયા	ભારતીય જનતા પાર્ટી	સામાન્ય	કમળ
૪	જયકૃષ્ણ ગુણવંતરાય યાજ્ઞિક	૫૦, હીરાબાગ સોસા વિ-૧, ઘાટલોડિયા	--	સામાન્ય	વિમાન
૫	જીગલ રક્ષિતકુમાર પટેલ	બી-૯, દેવાશિશ ફ્લેટ, ઘાટલોડિયા	--	સામાન્ય મહિલા	વર્તુળમાં રેલવે એન્જિન
૬	નિમેશભાઇ ઇન્દ્રવદનભાઇ સોની	એસ-૧૮, સુગમ ફ્લેટ(સૌંદર્ય) ઘાટલોડિયા	--	સામાન્ય	મોટર

સ્થળ:-ઘાટલોડીયા નગરપાલિકાની કચેરી

તારીખ:- ૦૧-૦૨-૨૦૦૩

(સહી/-) અવાચ્ય

ચૂંટણી અધિકારી,
ઘાટલોડિયા નગરપાલિકા વોર્ડ નં ૭ થી ૧૨
અને
નાયબ કલેકટર, મધ્યાહન ભોજન યોજના
અમદાવાદ

INDEX

નમુનો-૬

(જુઓ નિયમ-૧૬)

હરીફ ઉમેદવારોની યાદી

ઘાટલોડીયા નગરપાલિકાની ચુંટણી

વોર્ડ નંબર : ૧૨, વોર્ડનું નામ.......................... ચૂંટણી પંચે ફાળવેલી બેઠકો, ૧લી. બેઠક : સામાન્ય મહિલા

૨જી. બેઠક : સામાન્ય

૩જી. બેઠક : સામાન્ય

અ.નં.	ઉમેદવારનું નામ	સરનામુ	પક્ષ સાથે જોડાણ	ઉમેદવારનો વર્ગ	ફાળવેલ પ્રતિક
૧	૨	૩	૪	૫	૬
૧	વિઠ્ઠલભાઇ ઝવેરદાસ પટેલ	૧૪-એ, ન્યુ સુર્યનારાયણ સોસા. ઘાટલોડિયા	ભારતીય જનતા પાર્ટી	સામાન્ય	કમળ
૨	સુધાબેન અશોકભાઇ પટેલ	એચ-૧૨, સૌંદર્ય એપા. વિ-૨, ઘાટલોડિયા	ભારતીય જનતા પાર્ટી	સામાન્ય મહિલા	વર્તુળમાં કમળ
૩	ચેતનભાઇ પ્રવિણચંદ્ર શાહ	ડી-૧૧, પારસમણી ફ્લેટ, ઘાટલોડિયા	--	સામાન્ય	વિમાન
૪	દક્ષાબેન ભરતભાઇ પટેલ	યુ-૧૧, સંભવનાથ ફ્લેટ, (વર્ધમાનનગર), ઘાટલોડિયા	--	સામાન્ય મહિલા	વર્તુળમાં રેલવે એન્જિન
૫	મુળચંદભાઇ ઇશ્વરભાઇ પટેલ	૧૨, સી.પી. નગર,(શેફાલી), ઘાટલોડિયા	--	સામાન્ય	મોટર

સ્થળઃ-ઘાટલોડીયા નગરપાલિકાની કચેરી

તારીખઃ- ૦૧-૦૨-૨૦૦૩

(સહી/-) અવાચ્ય

ચૂંટણી અધિકારી,

ઘાટલોડિયા નગરપાલિકા વોર્ડ નં ૭ થી ૧૨

અને

નાયબ કલેક્ટર, મધ્યાહન ભોજન યોજના

અમદાવાદ

INDEX

નમૂનો –૬

(જુઓ નિયમ–૧૬)

હરીફ ઉમેદવારોની યાદી

રાણીપ નગરપાલિકાની ચૂંટણી
વોર્ડ નંબર :– ૧ વોર્ડનું નામ:–

ચૂંટણી પંચે ફાળવેલ બેઠકો
૧લી બેઠક–સામાન્ય મહિલા
૨જી બેઠક–પછાત વર્ગ
૩જી બેઠક–સામાન્ય

અ.નં	ઉમેદવારનું નામ	સરનામું	પક્ષ સાથે જોડાણ	ઉમેદવાર નો વર્ગ	ફાળવેલ પ્રતિક
૧.	ગીતાબેન અમૃતભાઈ પરમાર	૧૬,ગોપાલપુરા,અંધ કલ્યાણકેન્દ્રની સામે, રાણીપ	ભારતીય રાષ્ટ્રીય કોંગ્રેસ	અનુસૂચિત જાતિ	લંબચોરસમાં વર્તુળમાં હાથ
૨.	પ્રવિણભાઈ જયંતિલાલ પટેલ	ડી–૪૩,અજીતનાથ સોસાયટી રાણીપ	ભારતીય રાષ્ટ્રીય કોંગ્રેસ	સામાન્ય	હાથ
૩.	મહેશભાઈ ચીમનલાલ પટેલ	૨૩,આનંદ ટેનામેન્ટ, રાણીપ	ભારતીય જનતા પાર્ટી	સામાન્ય	કમળ
૪.	રીટાબેન વિનોદકુમાર પટેલ	બી/૩૦,ભાવના ટેનામેન્ટ, વિ–૨, રાણીપ	ભારતીય જનતા પાર્ટી	સામાન્ય મહિલા	વર્તુળમાં કમળ
૫.	લક્ષ્મણભાઈ બુટાભાઈ ભરવાડ	ભરવાડ વાસ. રાણીપ	ભારતીય રાષ્ટ્રીય કોંગ્રેસ	પછાત વર્ગ	લંબચોરસમાં હાથ
૬.	વીરમભાઈ રાયમલભાઈ ચૌધરી	ડી–૫/૮૫,દિગ્વીજયનગર રાણીપ	ભારતીય જનતા પાર્ટી	પછાત વર્ગ	લંબચોરસમાં કમળ

(સહી/-) અવાચ્ય
ચૂંટણી અધિકારી
રાણીપ નગરપાલિકા વોર્ડ નં. ૧ થી ૬
અને નાયબ કલેકટર (બીન ખેતી) અમદાવાદ

સ્થળ:– રાણીપ અમદાવાદ.
તારીખ:–૦૧/૦૨/૨૦૦૩

ક્રમાંક:–ચૂંટણી/રાણીપ/વોર્ડ નં.૧/૨૦૦૩

INDEX

નમૂનો –૬

(જુઓ નિયમ–૧૬)

હરીફ ઉમેદવારોની યાદી

રાણીપ નગરપાલિકાની ચૂંટણી
વોર્ડ નંબર :– ૨ વોર્ડનું નામઃ– –

ચૂંટણી પંચે ફાળવેલ બેઠકો
૧લી બેઠક–સામાન્ય મહિલા
૨જી બેઠક–સામાન્ય
૩જી બેઠક–સામાન્ય

અ.નં	ઉમેદવારનું નામ	સરનામું	પક્ષ સાથે જોડાણ	ઉમેદવાર નો વર્ગ	ફાળવેલ પ્રતિક
૧.	ગોપાલભાઈ ઘીસુભાઈ ઓઝા	૪૮,પરીખ કોલાની, રાણીપ	ભારતીય જનતા પાર્ટી	સામાન્ય	લંબચોરસમાં કમળ
૨.	સવિતાબેન રમેશકુમાર પટેલ	૩૪,સુમેરૂ સોસાયટી, રાણીપ	ભારતીય જનતા પાર્ટી	સામાન્ય મહિલા	વર્તુળમાં કમળ
૩.	હસમુખભાઈ મગનલાલ પટેલ	૨૩,લલીતાદેવી સોસાયટી, રાણીપ	ભારતીય જનતા પાર્ટી	સામાન્ય	કમળ
૪.	કમલેશકુમાર બાબુભાઈ ગજ્જર	૪૬,ન્યુ રાજહંસ સોસાયટી, રાણીપ	–	સામાન્ય	રેલ્વે એન્જીન
૫.	બળદેવભાઈ જયંતિલાલ પટેલ	એ/૨/૨,સહજાનંદ સોસાયટી , રાણીપ	–	સામાન્ય	મોટર
૬.	વિજયભાઈ પ્રતાપસિંહ ગોહેલ	૬,સદાશીવ સોસાયટી, રાણીપ	–	સામાન્ય	વિમાન
૭.	સુર્યાબેન આત્મારામ પટેલ	૬,ન્યુ રાજહંસ સોસાયટી, રાણીપ	–	સામાન્ય મહિલા	વર્તુળમાં સીવવાનો સંચો

(સહી/-) અવાચ્ય
ચૂંટણી અધિકારી
રાણીપ નગરપાલિકા વોર્ડ નં. ૧ થી ૬
અને નાયબ કલેકટર (બીન ખેતી) અમદાવાદ

સ્થળ:– રાણીપ અમદાવાદ.
તારીખ:–૦૧/૦૨/૨૦૦૩

ક્રમાંક:–ચૂંટણી/રાણીપ/વોર્ડ નં.૨/૨૦૦૩

INDEX

નમૂનો –૬

(જુઓ નિયમ–૧૬)

હરીફ ઉમેદવારોની યાદી

રાણીપ નગરપાલિકાની ચૂંટણી
વોર્ડ નંબર :– ૩ વોર્ડનું નામ:– –

ચૂંટણી પંચે ફાળવેલ બેઠકો
૧લી બેઠક–સામાન્ય મહિલા
૨જી બેઠક–પછાત વર્ગ
૩જી બેઠક–સામાન્ય

અ.નં	ઉમેદવારનું નામ	સરનામું	પક્ષ સાથે જોડાણ	ઉમેદવાર નો વર્ગ	ફાળવેલ પ્રતિક
૧.	અશોકભાઈ વિઠ્ઠલભાઈ વાઘેલા	લીમડીવાસ, રાણીપ	ભારતીય જનતા પાર્ટી	પછાત વર્ગ	લંબચોરસમાં કમળ
૨.	અંજુબેન સતીષભાઈ રાણા	૧૭૦, કામધેનુ સોસાયટી, વિ–૪, રાણીપ	ભારતીય રાષ્ટ્રીય કોંગ્રેસ	સામાન્ય મહિલા	વર્તુળમાં હાથ
૩.	ચંચળબેન શનાજી મકવાણા	નવાપરા, ચામુંડા મંદિરપાસે રાણીપ	ભારતીય જનતા પાર્ટી	સામાન્ય મહિલા	વર્તુળમાં કમળ
૪.	મનહરભાઈ કાન્તીભાઈ પટેલ	સ્વામીનારાયણ વાસ, રાણીપ	ભારતીય જનતા પાર્ટી	સામાન્ય	કમળ
૫.	રમેશચંદ્ર કરશનજી વાઘેલા	૨૪, ભાગ્યોદય સોસાયટી, રાણીપ	ભારતીય રાષ્ટ્રીય કોંગ્રેસ	પછાત વર્ગ	લંબચોરસમાં હાથ
૬.	હર્ષદકુમાર શંકરલાલ પરમાર	૬/૧૦, રૂદ્રપ્રયાગ ફ્લેટ, રાણીપ	ભારતીય રાષ્ટ્રીય કોંગ્રેસ	અનુસૂચિત જાતિ	હાથ

(સહી/-) અંવાચ્ય
ચૂંટણી અધિકારી
રાણીપ નગરપાલિકા વોર્ડ નં. ૧ થી ૬
અને નાયબ કલેક્ટર (બીન ખેતી) અમદાવાદ

સ્થળ:– રાણીપ અમદાવાદ
તારીખ:–૦૧/૦૨/૨૦૦૩

ક્રમાંક:–ચૂંટણી/રાણીપ/વોર્ડનં.૩/૨૦૦૩

નમૂનો —૬

(જુઓ નિયમ—૧૬)

હરીફ ઉમેદવારોની યાદી

રાણીપ નગરપાલિકાની ચૂંટણી
વોર્ડ નંબર :— ૪ વોર્ડનું નામઃ— —

ચૂંટણી પંચે ફાળવેલ બેઠકો
૧લી બેઠક—પછાત વર્ગ મહિલા
૨જી બેઠક—અનુસૂચિત જાતિ
૩જી બેઠક—સામાન્ય

અ.નં	ઉમેદવારનું નામ	સરનામું	પક્ષ સાથે જોડાણ	ઉમેદવાર નો વર્ગ	ફાળવેલ પ્રતિક
૧.	કમલેશ રાજુભાઈ પરમાર	એ/૧, ઓફીસરફલેટ, રાણીપ	ભારતીય રાષ્ટ્રીય કોંગ્રેસ	અનુસૂચિત જાતિ	લંબચોરસમાં હાથ
૨.	ચંદાબેન ગણેશજી ઠાકોર	મગનપુરા, રાણીપ	ભારતીય જનતા પાર્ટી	પછાતવર્ગ મહિલા	લંબચોરસમાં વર્તુળમાં કમળ
૩.	નિલેષકુમાર શીવુભાઈ વાઘેલા	પ્રતાપભાઈનું ડહેલું, રાણીપ	ભારતીય રાષ્ટ્રીય કોંગ્રેસ	સામાન્ય	હાથ
૪.	લલિતાબેન ભુપતજી ઠાકોર	મગનપુરા, રાણીપ	ભારતીય રાષ્ટ્રીય કોંગ્રેસ	પછાતવર્ગ મહિલા	લંબચોરસમાં વર્તુળમાં હાથ
૫.	સચીન કિરીટભાઈ જાદવ	૩, મગનલાલ પાર્ક, રાણીપ	ભારતીય જનતા પાર્ટી	અનુસૂચિત જાતિ	લંબચોરસમાં કમળ
૬.	ફરીદાબાનું જહાંગીરખાન પઠાણ	જી/૨, નવી પોલીસ લાઈન, રાણીપ	—	પછાતવર્ગ મહિલા	લબચોરસમાં વર્તુળમાં વિમાન

(સહી/-) અવાચ્ય
ચૂંટણી અધિકારી
રાણીપ નગરપાલિકા વોર્ડ નં. ૧ થી ૬
અને નાયબ કલેકટર (બીન ખેતી) અમદાવાદ

સ્થળ:— રાણીપ અમદાવાદ.
તારીખ:—૦૧/૦૨/૨૦૦૩

ક્રમાંક:—ચૂંટણી/રાણીપ/વોર્ડ નં.૪/૨૦૦૩

INDEX

નમૂનો –૬

(જૂઓ નિયમ–૧૬)

હરીફ ઉમેદવારોની યાદી

રાણીપ નગરપાલિકાની ચૂંટણી
વોર્ડ નંબર :– ૫ વોર્ડનું નામ:– –

ચૂંટણી પંચે ફાળવેલ બેઠકો
૧લી બેઠક–અનુસૂચિત જાતિ મહિલા
૨જી બેઠક–પછાત વર્ગ
૩જી બેઠક–સામાન્ય

અ.નં	ઉમેદવારનું નામ	સરનામું	પક્ષ સાથે જોડાણ	ઉમેદવાર નો વર્ગ	ફાળવેલ પ્રતિક
૧.	અરવિંદકુમાર જગન્નાથ પાટીલ (ગોપાલ)	૭૩,સોમેશ્વર ટેનામેન્ટ, રાણીપ	ભારતીય જનતા પાર્ટી	સામાન્ય	કમળ
૨.	અંબાલાલ ગાંડાજી ઠાકોર	મુખીવાસ નં.૧, રાણીપ	ભારતીય જનતા પાર્ટી	પછાત વર્ગ	લંબચોરસમાં કમળ
૩.	છગનજી નવાજી ઠાકોર	ઓઈલમીલના છાપરા, રાણીપ	ભારતીય રાષ્ટ્રીય કોંગ્રેસ	પછાત વર્ગ	લંબચોરસમાં હાથ
૪.	પ્રભુદાસ એન.પટેલ (સેવક)	મહાદેવવાસ, રાણીપ	ભારતીય રાષ્ટ્રીય કોંગ્રેસ	સામાન્ય	હાથ
૫.	પુષ્પાબેન ડી.વાઘેલા	૨૪/બી,પુનીત ટેનામેન્ટ, રાણીપ	ભારતીય જનતા પાર્ટી	અનુસૂચિત જાતિ	લંબચોરસમા વર્તુળમાં કમળ
૬.	ભાનુબેન હર્ષદરાય પરમાર	બી/૨૧,પુનીતનગર, રાણીપ	ભારતીય રાષ્ટ્રીય કોંગ્રેસ	અનુસૂચિત જાતિ	લંબચોરસમાં વર્તુમાં હાથ

(સહી) અવાચ્ય

સ્થળ:– રાણીપ અમદાવાદ.
તારીખ:–૦૧/૦૨/૨૦૦૩

ચૂંટણી અધિકારી
રાણીપ નગરપાલિકા વોર્ડ નં. ૧ થી ૬
અને નાયબ કલેક્ટર (બીન ખેતી) અમદાવાદ

ક્રમાંક:–ચૂંટણી/રાણીપ/વોર્ડ નં ૫ - ૨૦૦૩

INDEX

નમૂનો –૬

(જુઓ નિયમ–૧૬)

હરીફ ઉમેદવારોની યાદી

રાણીપ નગરપાલિકાની ચૂંટણી
વોર્ડ નંબર :– ૬ વોર્ડનું નામ:– –

ચૂંટણી પંચે ફાળવેલ બેઠકો
૧લી બેઠક–સામાન્ય મહિલા
૨જી બેઠક–સામાન્ય
૩જી બેઠક–સામાન્ય

અ.નં	ઉમેદવારનું નામ	સરનામું	પક્ષ સાથે જોડાણ	ઉમેદવાર નો વર્ગ	ફાળવેલ પ્રતિક
૧.	અશ્વીનભાઈ શંકરભાઈ પરમાર	૧/બી, ગાંધીસાગર સોસાયટી, રાણીપ	ભારતીય રાષ્ટ્રીય કોંગ્રેસ	અનુસૂચિત જાતિ	લંબચોરસમાં હાથ
૨.	ઉર્મિલાબેન ઈમાનુએલ પરમાર	૨૫, ઈશાવાશ્યમ સોસાયટી, રાણીપ	ભારતીય રાષ્ટ્રીય કોંગ્રેસ	સામાન્ય મહિલા	વર્તુળમાં હાથ
૩.	કમલેશકુમાર બળદેવભાઈ પટેલ	૯/બી, હરિધ્ધાર સોસાયટી, રાણીપ	ભારતીય રાષ્ટ્રીય કોંગ્રેસ	સામાન્ય	હાથ
૪.	જયોતિબેન બંસીધર પંચાલ	સી–૯, કલ્યાણકુંજ ફલેટ, રાણીપ	ભારતીય જનતા પાર્ટી	સામાન્ય મહિલા	વર્તુળમાં કમળ
૫.	પ્રકાશભાઈ નારણભાઈ પટેલ	૧૦/એ, હરિદર્શન સોસાયટી રાણીપ	ભારતીય જનતા પાર્ટી	સામાન્ય	લંબચોરસમાં કમળ
૬.	સુરેશકુમાર કેશવલાલ પટેલ	૧૨, ત્રિલોકીનાથ સોસાયટી રાણીપ	ભારતીય જનતા પાર્ટી	સામાન્ય	કમળ
૭.	વિકુભાઈ શંકરલાલ પરમાર	૨, ઈશાવાશ્યમ સોસાયટી, રાણીપ	–	સામાન્ય	રેલ્વે એન્જીન

(સહી) અવાચ્ય

સ્થળ:– રાણીપ અમદાવાદ
તારીખ:–૦૧/૦૨/૨૦૦૩

ચૂંટણી અધિકારી
રાણીપ નગરપાલિકા વોર્ડ નં. ૧ થી ૬
અને નાયબ કલેકટર (બીનખેતી) અમદાવાદ

ક્રમાંક:–ચૂંટણી/રાણીપ/વોર્ડ નં ૬ - ૨૦૦૩

INDEX

નમૂનો –૬

(જુઓ નિયમ–૧૬)

હરીફ ઉમેદવારોની યાદી

રાણીપ નગરપાલિકાની ચૂંટણી

વોર્ડ નંબર :– ૭ વોર્ડનું નામઃ– -- ચૂંટણી પંચે ફાળવેલ બેઠકો

રજી બેઠક–સામાન્ય

૩જી બેઠક–સામાન્ય

અ.નં.	ઉમેદવારનું નામ	સરનામું	પક્ષ સાથે જોડાણ	ઉમેદવારનો વર્ગ	ફાળવેલ પ્રતિક
૧.	ચંદ્રકાન્તભાઈ લીલાધરભાઈ પટેલ	૫/એ, દુશ્યંતપાર્ક સોસાયટી, રાણીપ તા.સીટી.જી.અમદાવાદ	ભારતીય જનતા પાર્ટી	સામાન્ય	લંબચોરસ માં કમળ
૨.	જગદીશકુમાર માધવલાલ પટેલ	૧૬, શ્રીનિધિ સોસાયટી, રાણીપ તા.સીટી.જી.અમદાવાદ	ભારતીય જનતા પાર્ટી	સામાન્ય	કમળ
૩.	ઉમેશકુમાર શંકરલાલ પટેલ (કબર)	૨૨, પદમાવતી સોસાયટી, વિ–૧, રાણીપ તા.સીટી.જી.અમદાવાદ	—	સામાન્ય	રોડ રોલર
૪.	રમણલાલ ગોવિંદલાલ પટેલ	૨, સદાશીવ સોસાયટી, રાણીપ તા.સીટી.જી.અમદાવાદ	—	સામાન્ય	મોટર

(સહી) અવાચ્ય

ચૂંટણી અધિકારી

રાણીપ નગરપાલિકા વોર્ડ નં. ૭ થી ૧૨

અને જીલ્લા પુરવઠા અધિકારી અમદાવાદ

સ્થળ :–રાણીપ અમદાવાદ.

તારીખ:–૧/૦૨/૨૦૦૩

નમૂનો –૬

(જુઓ નિયમ–૧૬)

હરીફ ઉમેદવારોની યાદી

રાણીપ નગરપાલિકાની ચૂંટણી
વોર્ડ નંબર :– ૮ વોર્ડનું નામઃ– – ચૂંટણી પંચે ફાળવેલ બેઠકો

૨જી બેઠક–સામાન્ય
૩જી બેઠક–સામાન્ય

અ.નં	ઉમેદવારનું નામ	સરનામું	પક્ષ સાથે જોડાણ	ઉમેદવાર નો વર્ગ	ફાળવેલ પ્રતિક
૧.	જયંતિભાઈ વિરદાસ પટેલ	બી/૧૧,સોજા ફલેટ, રાણીપ તા.સીટી.જી.અમદાવાદ.	ભારતીય જનતા પાર્ટી	સામાન્ય	લંબ ચોરસ માં કમળ
૨.	વિષ્ણુભાઈ નરોત્તમદાસ પટેલ	૧૯,શ્રીજીનગર વિ–૨, રાણીપ તા.સીટી.જી.અમદાવાદ	ભારતીય જનતા પાર્ટી	સામાન્ય	કમળ
૩.	સતીષભાઈ વિષ્ણુપ્રસાદ જાની	૬૦,સોમેશ્વર ટેનામેન્ટ, રાણીપ તા.સીટી.જી.અમદાવદ	–	સામાન્ય	ગેસ સિલિન્ડર

(સહી) અવાચ્ય

સ્થળ :–રાણીપ અમદાવાદ.
તારીખઃ–૧/૦૨/૨૦૦૩

ચૂંટણી અધિકારી
રાણીપ નગરપાલિકા વોર્ડ નં. ૭ થી ૧૨
અને જીલ્લા પુરવઠા અધિકારી અમદાવાદ

INDEX

નમૂનો -૬

(જુઓ નિયમ-૧૬)

હરીફ ઉમેદવારોની યાદી

રાણીપ નગરપાલિકાની ચૂંટણી
વોર્ડ નંબર :- ૯ વોર્ડનું નામ:- — ચૂંટણી પંચે ફાળવેલ બેઠકો
૧લી બેઠક-સામાન્ય મહિલા
૨જી બેઠક-સામાન્ય
૩જી બેઠક-સામાન્ય

અ.નં	ઉમેદવારનું નામ	સરનામું	પક્ષ સાથે જોડાણ	ઉમેદવાર નો વર્ગ	ફાળવેલ પ્રતિક
૧.	અંબાલાલ મગનલાલ પટેલ	સી/૭, પુર્ણપુરસોત્તમ સોસાયટી, રાણીપ તા.સીટી.જી.અમદાવાદ	ભારતીય જનતા પાર્ટી	સામાન્ય	લંબચોરસમાં કમળ
૨.	કાન્તાબેન અરવિંદભાઈ પટેલ	એ/૬, કૈલાસનગર સોસાયટી, રાણીપ, તા.સીટી.જી.અમદાવાદ	ભારતીય જનતા પાર્ટી	સામાન્ય મહિલા	વર્તુળમાં કમળ
૩.	યોગેશકુમાર કાન્તીલાલ પટેલ	૨૫, સિલ્વરપાર્ક સોસાયટી, રાણીપ, તા.સીટી.જી.અમદાવાદ	ભારતીય જનતા પાર્ટી	સામાન્ય	કમળ
૪.	અરવિંદભાઈ હરગોવિંદભાઈ પટેલ	૭૫, અયોધ્યાનગર સોસાયટી, રાણીપ, તા.સીટી.જી.અમદાવાદ	—	સામાન્ય	નગારું
૫.	નિલેશકુમાર દ્વારકાદાસ પટેલ	૧૩૬, અયોધ્યાનગર સોસાયટી, રાણીપ તા.સીટી.જી.અમદાવાદ	—	સામાન્ય	મોટર
૬.	પુષ્પાબેન પ્રેમશંકર વ્યાસ	ઓ-૫, સુવર્ણ એપાર્ટમેન્ટ, વિ-૨ રાણીપ, તા.સીટી.જી.અમદાવાદ	—	સામાન્ય મહિલા	વિમાન
૭.	ભરતભાઈ મહાદેવભાઈ પટેલ	એસ-૧૮ સુવર્ણ એપાર્ટમેન્ટ, વિ-૨ રાણીપ તા.સીટી.જી.અમદાવાદ	—	સામાન્ય	પતંગ

(સહી) અવાચ્ય

ચૂંટણી અધિકારી
રાણીપ નગરપાલિકા વોર્ડ નં. ૭ થી ૧૨
અને જીલ્લા પુરવઠા અધિકારી અમદાવાદ

સ્થળ :-રાણીપ અમદાવાદ
તારીખ:-૧/૦૨/૨૦૦૩

INDEX

નમૂનો –૬

(જુઓ નિયમ–૧૬)

હરીફ ઉમેદવારોની યાદી

રાણીપ નગરપાલિકાની ચૂંટણી
વોર્ડ નંબર :– ૧૦ વોર્ડનું નામ:– __–__ ચૂંટણી પંચે ફાળવેલ બેઠકો

૨જી બેઠક–સામાન્ય
૩જી બેઠક–સામાન્ય

અ.નં.	ઉમેદવારનું નામ	સરનામું	પક્ષ સાથે જોડાણ	ઉમેદવાર નો વર્ગ	ફાળવેલ પ્રતિક
૧.	અજયકુમાર અમૃતલાલ પટેલ	૮૯,બલોલનગર સોસાયટી, રાણીપ તા.સીટી.જી.અમદાવાદ	ભારતીય જનતા પાર્ટી	સામાન્ય	કમળ
૨.	વિજયભાઈ નટવરલાલ પંચાલ	૧૨/૧૮૭,જુના હાઉસીંગ બોર્ડ રાણીપ.તા.સીટી.જી.અમદાવાદ	ભારતીય જનતા પાર્ટી	સામાન્ય	લંબ ચોરસ માં કમળ
૩.	જયરામભાઈ કાંતીલાલ પટેલ	૧૩–૧૨,મારૂતિ એવન્યુ, રાણીપ તા.સીટી.જી.અમદાવાદ	–	સામાન્ય	વિમાન

(સહી) અવાચ્ય

સ્થળ :–રાણીપ અમદાવાદ.
તારીખ:–૧/૦૨/૨૦૦૩

ચૂંટણી અધિકારી
રાણીપ નગરપાલિકા વોર્ડ નં. ૭ થી ૧૨
અને જીલ્લા પુરવઠા અધિકારી અમદાવાદ

INDEX

નમૂનો –૬

(જુઓ નિયમ–૧૬)

હરીફ ઉમેદવારોની યાદી

રાણીપ નગરપાલિકાની ચૂંટણી

વોર્ડ નંબર :– ૧૨ વોર્ડનું નામ:– — ચૂંટણી પંચે ફાળવેલ બેઠકો

૧લી બેઠક– સામાન્ય મહિલા

૨જી બેઠક–અનુસૂચિત જાતિ અનામત

૩જી બેઠક–સામાન્ય

અ.નં.	ઉમેદવારનું નામ	સરનામું	પક્ષ સાથે જોડાણ	ઉમેદવાર નો વર્ગ	ફાળવેલ પ્રતિક
૧.	કમલેશ રમેશચંદ્ર જાદવ	૬,વિભુતી સોસાયટી, રાણીપ તા.સીટી.જી.અમદાવાદ	ભારતીય જનતા પાર્ટી	અનુસૂચિત જાતિ	લંબ ચોરસમાં કમળ
૨.	કુસુમબેન ઈશ્વરલાલ સોલંકી	૩,શાંતીનિકેતન સોસાયટી રાણીપ તા.સીટી.જી.અમદાવાદ	ભારતીય રાષ્ટ્રીય કોંગ્રેસ	સામાન્ય મહિલા	વર્તુળમાં હાથ
૩.	ગીતાબેન અરવિંદભાઈ સોલંકી	૧૬,માનવ મંદિર સોસાયટી, રાણીપ.તા.સીટી.જી.અમદાવાદ	ભારતીય જનતા પાર્ટી	સામાન્ય મહિલા	વર્તુળમાં કમળ
૪.	ચંદ્રેશકુમાર કાંતિલાલ સુતરીયા	૫,ઉમંગપાર્ક સોસાયટી, રાણીપ તા.સીટી.જી.અમદાવાદ	ભારતીય રાષ્ટ્રીય કોંગ્રેસ	સામાન્ય	હાથ
૫.	શૈલેષકુમાર નટુભાઈ રજવાડી	૮,ન્યુ સત્યમ સોસાયટી, રાણીપ તા.સીટી.જી.અમદાવાદ	ભારતીય રાષ્ટ્રીય કોંગ્રેસ	અનુસૂચિત જાતિ	લંબચોરસમાં હાથ
૬.	સુરેશભાઈ ગાંડાભાઈ પટેલ	૬૦,નિજરીપુંજ સોસાયટી, રાણીપ.તા.સીટી.જી.અમદાવાદ	ભારતીય જનતા પાર્ટી	સામાન્ય	કમળ

(સહી) અવાચ્ય

ચૂંટણી અધિકારી

રાણીપ નગરપાલિકા વોર્ડ નં. ૭ થી ૧૨

અને જીલ્લા પુરવઠા અધિકારી અમદાવાદ

સ્થળ :–રાણીપ અમદાવાદ.

તારીખ:–૧/૦૨/૨૦૦૩

નમૂનો-૬

(જુઓ નિયમ-૧૬)

હરીફઉમેદવારોની યાદી

મેમનગર નગરપંચાયતની ચૂંટણી

ચૂંટણી પંચે ફાળવેલી બેઠકો
૧ લી બેઠક સામાન્ય મહિલા
૨ જી બેઠક સામાન્ય
૩ જી બેઠક સામાન્ય

વોર્ડ નંબર : ૧ વોર્ડનું નામ :

અ.નં.	ઉમેદવારનું નામ	સરનામું	પક્ષ સાથે જોડાણ	ઉમેદવારનો વર્ગ	ફાળવેલ પ્રતિક
૧	૨	૩	૪	૫	૬
(૧)	કૈલાસબેન પંકજભાઇ પટેલ	એ/૬, નીલદીપ ફલેટ, મેમનગર, અમદાવાદ	ભારતીય જનતા પાર્ટી	સામાન્ય મહિલા	વર્તુળમાં કમળ
(૨)	નારણભાઇ પ્રભુભાઇ પટેલ	એફ/૩, અરિહંતનગર, મેમનગર, અમદાવાદ.	ભારતીય જનતા પાર્ટી	સામાન્ય	કમળ
(૩)	શરદ સહદેવભાઇ ઠાકર	બી/૩૭, શ્યામનગર સોસાયટી, મેમનગર, અમદાવાદ.	ભારતીય જનતા પાર્ટી	સામાન્ય	લંબચોરસમાં કમળ
(૪)	અમરીશભાઇ મગનભાઇ પટેલ	૩૩, બીજલપાર્ક, મેમનગર અમદાવાદ	---	સામાન્ય	પતંગ
(૫)	બિજલબેન લલીતકુમાર પટેલ	ઇ/૨૧, અક્ષત એપાર્ટમેન્ટ મેમનગર, અમદાવાદ	---	સામાન્ય મહિલા	વર્તુળમાં વિમાન
(૬)	સમીર હસમુખભાઇ પટેલ (ચિરાગ પટેલ)	કયુ/૫, વિશ્રામનગર મેમનગર, અમદાવાદ.	---	સામાન્ય	મોટર

સ્થળ : મેમનગર, અમદાવાદ.
તારીખ : ૧-૨-૨૦૦૩
ક્રમાંક : ઇએલસી/મેમનગર/ન.પં./વોર્ડ નં.૧

(સહી) અવાચ્ય

મેમનગર નગરપંચાયત અને
નાયબ જીલ્લા વિકાસ અધિકારી(મહેસુલ)
જીલ્લા પંચાયત, અમદાવાદ.

-----૨-----

INDEX

નમૂનો-૬

(જુઓ નિયમ-૧૬)

હરીફઉમેદવારોની યાદી

મેમનગર નગરપંચાયતની ચૂંટણી

ચૂંટણી પંચે ફાળવેલી બેઠકો
૧ લી બેઠક સામાન્ય મહિલા
૨ જી બેઠક સામાન્ય
૩ જી બેઠક સામાન્ય

વોર્ડ નંબર : ૨ વોર્ડનું નામ :

અ.નં.	ઉમેદવારનું નામ	સરનામું	પક્ષ સાથે જોડાણ	ઉમેદવારનો વર્ગ	ફાળવેલ પ્રતિક
૧	૨	૩	૪	૫	૬
(૧)	ડિમ્પલભાઇ રમેશચંદ્ર પટેલ	એ/૧, જનકપુરી, મેમનગર અમદાવાદ.	ભારતીય જનતા પાર્ટી	સામાન્ય	કમળ
(૨)	દેવાંગકુમાર રમેશચંદ્ર પટેલ	એફ/૨૦, બાપુકૃપા સોસાયટી, મેમનગર, અમદાવાદ.	ભારતીય જનતા પાર્ટી	સામાન્ય	લંબચોરસમાં કમળ
(૩)	વર્ષાબેન સ્વીટુકુમાર શાહ	જી/એફ/૪, સનપાવર ફ્લેટ, મેમનગર, અમદાવાદ.	ભારતીય જનતા પાર્ટી	સામાન્ય મહિલા	વર્તુળમાં કમળ
(૪)	જયરામભાઇ ઇશ્વરભાઇ દેસાઇ	જી-૨, સનપાવર ફ્લેટ, વિશ્રામનગર પાછળ, મેમનગર, અમદાવાદ.	---	પછાત વર્ગ	લંબચોરસમાં પતંગ
(૫)	નયના રતિભાઇ પટેલ	સી-૭, નવદીપ ફ્લેટ મેમનગર, અમદાવાદ	---	સામાન્ય મહિલા	વર્તુળમાં વિમાન
(૬)	પ્રકાશભાઇ સવાઇલાલ શાહ	એ-૩, પ્રભાકર એપાર્ટમેન્ટ (સ્વરસંગમ), મેમનગર	---	સામાન્ય	મોટર

સ્થળ : મેમનગર, અમદાવાદ.
તારીખ : ૧-૨-૨૦૦૩
ક્રમાંક : ઇએલસી/મેમનગર/ન.પં./વોર્ડ નં.૨

(સહી) અવાચ્ય

મેમનગર નગરપંચાયત અને
નાયબ જીલ્લા વિકાસ અધિકારી(મહેસુલ)
જીલ્લા પંચાયત, અમદાવાદ.

INDEX

નમૂનો-૬

(જુઓ નિયમ-૧૯)

હરીફઉમેદવારોની યાદી

મેમનગર નગરપંચાયતની ચૂંટણી

ચૂંટણી પંચે ફાળવેલી બેઠકો
૧ લી બેઠક સામાન્ય મહિલા
૨ જી બેઠક સામાન્ય
૩ જી બેઠક સામાન્ય

વોર્ડ નંબર : ૩ વોર્ડનું નામ :

અ.નં	ઉમેદ્‌વારનું નામ	સરનામું	પક્ષ સાથે જોડાણ	ઉમેદવારનો વર્ગ	ફાળવેલ પ્રતિક
૧	૨	૩	૪	૫	૬
(૧)	અક્ષય જગદીશભાઇ પટેલ	બી-૧૦૪, વૃંદાવન કોમ્પલેક્ષ, મેમનગર, અમદાવાદ	ભારતીય જનતા પાર્ટી	સામાન્ય	કમળ
(૨)	જિગ્નેશ ચંદ્રકાન્ત શાહ	૨, એલ.કે.સ્વતંત્ર બંગલા મેમનગર, અમદાવાદ.	ભારતીય જનતા પાર્ટી	સામાન્ય	લંબચોરસમાં કમળ
(૩)	લક્ષ્મીબેન મહેન્દ્રભાઇ ચૌધરી	૩૩, સૌમિલ સોસાયટી મેમનગર, અમદાવાદ.	ભારતીય જનતા પાર્ટી	સામાન્ય મહિલા	વર્તુળમાં કમળ
(૪)	વસરામભાઇ મફતભાઇ દેસાઇ (મંડપવાળા)	વડવાળાનગર મેમનગર, અમદાવાદ.	---	સામાન્ય	પતંગ
(૫)	હસુમતીબેન પુરૂષોત્તમભાઇ પટેલ (ઘંટીવાળા)	વિકાસ ફલેટ, સહજાનંદ બ્લોક ઈ-૧૦૦૫, મેમનગર, અમદાવાદ.	---	સામાન્ય મહિલા	વર્તુળમાં વિમાન

સ્થળ : મેમનગર, અમદાવાદ.
તારીખ : ૧-૨-૨૦૦૩
ક્રમાંક : ઇએલસી/મેમનગર/ન.પં./વોર્ડ નં.૩

(સહી) અવાચ્ય

મેમનગર નગરપંચાયત અને
નાયબ જીલ્લા વિકાસ અધિકારી(મહેસુલ)
જીલ્લા પંચાયત, અમદાવાદ.

નમૂનો-૬

(જુઓ નિયમ-૧૯)

હરીફઉમેદવારોની યાદી

મેમનગર નગરપંચાયતની ચૂંટણી

ચૂંટણી પંચે ફાળવેલી બેઠ
૧ લી બેઠક સામાન્ય મહિ
૨ જી બેઠક સામાન્ય
૩ જી બેઠક સામાન્ય

વોર્ડ નંબર : ૪ વોર્ડનું નામ :

અ.નં	ઉમેદવારનું નામ	સરનામું	પક્ષ સાથે જોડાણ	ઉમેદવારનો વર્ગ	ફાળવેલ પ્રતિક
૧	૨	૩	૪	૫	૬
(૧)	નયનાબેન સુરેશકુમાર ભટ્ટ	૩,રૂચિર, મેમનગર, અમદાવાદ	ભારતીય જનતા પાર્ટી	સામાન્ય મહિલા	વર્તુળમાં કમળ
(૨)	ભરતકુમાર ગોરધનભાઇ પટેલ	૧૦,કમલ સોસાયટી, મેમનગર, અમદાવાદ.	ભારતીય જનતા પાર્ટી	સામાન્ય	લંબગોરસ કમળ
(૩)	ભુપેન્દ્રભાઇ રજનીકાંત પટેલ	ઇ-૭, તરૂણનગર, વિભાગ-૧ મેમનગર, અમદાવાદ.	ભારતીય જનતા પાર્ટી	સામાન્ય	કમળ
(૪)	અંબાલાલ રણછોડભાઇ પટેલ	એ-૫, ન્યુ રાજદીપ કો.ઓ.હા.સો.લી., મેમનગર, અમદાવાદ.	---	સામાન્ય	પતંગ
(૫)	કમલેશ ગોરધનભાઇ પટેલ	ઇ-૧૮, તરૂણનગર સોસાયટી મેમનગર, અમદાવાદ	---	સામાન્ય	વિમાન
(૬)	સરોજબેન નવીનભાઇ પટેલ	૧૭-બી, નીલમપાર્ક, મેમનગર, અમદાવાદ.	---	સામાન્ય મહિલા	વર્તુળમાં મોટર

સ્થળ : મેમનગર, અમદાવાદ.

તારીખ : ૧-૨-૨૦૦૩

ક્રમાંક : ઇએલસી/મેમનગર/ન.પં./વોર્ડ નં.૪

(સહી) અવાચ્ય

મેમનગર નગરપંચાયત અને
નાયબ જીલ્લા વિકાસ અધિકારી(મહેસુલ)
જીલ્લા પંચાયત, અમદાવાદ.

INDEX

નમૂનો-૬

(જુઓ નિયમ-૧૯)

હરીફઉમેદવારોની યાદી

મેમનગર નગરપંચાયતની ચૂંટણી

ચૂંટણી પંચે ફાળવેલી બેઠકો
૧ લી બેઠક સામાન્ય મહિલા
૩ જી બેઠક સામાન્ય

વોર્ડ નંબર : ૫ વોર્ડનું નામ :

અ.નં	ઉમેદવારનું નામ	સરનામું	પક્ષ સાથે જોડાણ	ઉમેદવારનો વર્ગ	ફાળવેલ પ્રતિક
૧	૨	૩	૪	૫	૬
(૧)	અરૂણાબેન દીલીપભાઇ પટેલ	૩૭, સનવીલા રો-હાઉસ મેમનગર, અમદાવાદ	ભારતીય જનતા પાર્ટી	સામાન્ય મહિલા	વર્તુળમાં કમળ
(૨)	પ્રફુલ્લકુમાર અંબાલાલ બ્રહ્મભટ્ટ	એચ-૩૦૩, સર્જનટાવર, મેમનગર, અમદાવાદ.	ભારતીય જનતા પાર્ટી	સામાન્ય	કમળ
(૩)	નારણભાઇ તળજાભાઇ દેસાઇ	૫૦-૫૧, ચંદ્રલોક (ન્યુ રાજુપાર્ક) વિ-૧, મેમનગર, અમદાવાદ.	---	સામાન્ય	પતંગ
(૪)	સીતાબેન ઘનશ્યામભાઇ પટેલ	૧૨૮, સનવીલા રો-હાઉસ મેમનગર, અમદાવાદ.	---	સામાન્ય મહિલા	વર્તુળમાં વિમાન

સ્થળ : મેમનગર, અમદાવાદ
તારીખ : ૧-૨-૨૦૦૩
ક્રમાંક : ઇએલસી/મેમનગર/ન.પં./વોર્ડ નં.૫

(સહી) અવાચ્ય

મેમનગર નગરપંચાયત અને
નાયબ જીલ્લા વિકાસ અધિકારી (મહેસુલ)
જીલ્લા પંચાયત, અમદાવાદ.

INDEX

નમૂનો-૬

(જુઓ નિયમ-૧૯)

હરીફઉમેદવારોની યાદી

મેમનગર નગરપંચાયતની ચૂંટણી

ચૂંટણી પંચે ફાળવેલી બેઠકો
૧ લી બેઠક સામાન્ય મહિલા
૨ જી બેઠક સામાન્ય
૩ જી બેઠક સામાન્ય

વોર્ડ નંબર : ૬ વોર્ડનું નામ :

અ.નં.	ઉમેદવારનું નામ	સરનામું	પક્ષ સાથે જોડાણ	ઉમેદવારનો વર્ગ	ફાળવેલ પ્રતિક
૧	૨	૩	૪	૫	૬
(૧)	અરૂણાબેન મુન્જાલસિંહ દેસાઇ	૪૭,સમર્થ સોસાયટી મેમનગર, અમદાવાદ	ભારતીય જનતા પાર્ટી	સામાન્ય મહિલા	વર્તુળમાં કમળ
(૨)	કમલેશભાઇ સોમનાથભાઇ બ્રહ્મભટ્ટ	૧, ન્યુ રાજુ પાર્ક, ગોકુલ એપાર્ટમેન્ટ, મેમનગર, અમદાવાદ	ભારતીય જનતા પાર્ટી	સામાન્ય	લંબચોરસમાં કમળ
(૩)	ચેતનભાઇ મનુભાઇ સંઘવી	એફ-૨૦૪, સામ્રાજ્ય મેમનગર, અમદાવાદ.	ભારતીય જનતા પાર્ટી	સામાન્ય	કમળ
(૪)	નિર્મલાબેન પુરનગીરી ગોસ્વામી	૩૩, ભગીરથ સોસાયટી, મેમનગર, અમદાવાદ.	---	સામાન્ય મહિલા	વર્તુળમાં પતંગ
(૫)	પોપટભાઇ શંકરભાઇ પટેલ	૪૯, સમર્થ સોસાયટી, મેમનગર, અમદાવાદ	---	સામાન્ય	વિમાન
(૬)	રાજેશ જીવણભાઇ પટેલ	૨૩, આર.એમ.એસ.સોસાયટી મેમનગર, અમદાવાદ.	---	સામાન્ય	મોટર

સ્થળ : મેમનગર, અમદાવાદ
તારીખ : ૧-૨-૨૦૦૩
ક્રમાંક : ઇએલસી/મેમનગર/ન.પં./વોર્ડ નં.૬

(સહી) અવાચ્ય

મેમનગર નગરપંચાયત અને
નાયબ જીલ્લા વિકાસ અધિકારી(મહેસુલ)
જીલ્લા પંચાયત, અમદાવાદ.

INDEX

નમૂનો-૬

(જુઓ નિયમ-૧૬)

હરીફઉમેદવારોની યાદી

મેમનગર નગરપંચાયતની ચૂંટણી

ચૂંટણી પંચે ફાળવેલી બેઠકો
૧ લી બેઠક પછાતવર્ગ મહિલા
૨ જી બેઠક સામાન્ય
૩ જી બેઠક સામાન્ય

વોર્ડ નંબર : ૭ વોર્ડનું નામ :

અ.નં	ઉમેદવારનું નામ	સરનામું	પક્ષ સાથે જોડાણ	ઉમેદવારનો વર્ગ	ફાળવેલ પ્રતિક
૧	૨	૩	૪	૫	૬
(૧)	ખોડાંભાઇ મણીલાલ પટેલ (ભજનલાલ)	પટેલવાસ, મેમનગર, અમદાવાદ	ભારતીય જનતા પાર્ટી	સામાન્ય	લંબચોરસમાં કમળ
(૨)	મહેશભાઇ બાબુભાઇ બ્રહ્મભટ્ટ	બી/૫, તરૂણનગર વિ-૩ મેમનગર, અમદાવાદ.	ભારતીય જનતા પાર્ટી	સામાન્ય	કમળ
(૩)	સુનીતાબેન રમેશભાઇ પ્રજાપતિ	૧૦, પ્રજાપતિવાસ મેમનગર, અમદાવાદ.	ભારતીય જનતા પાર્ટી	પછાતવર્ગ મહિલા	લંબચોરસમાં વર્તુળમાં કમળ
(૪)	કમલેશભાઇ બળદેવભાઇ રામી	બી/૧, નીકુંજ એપાર્ટમેન્ટ, મેમનગર, અમદાવાદ.	---	પછાતવર્ગ	લંબચોરસમાં નગારૂં
(૫)	કલ્પના સમીરકુમાર બ્રહ્મભટ્ટ	એ/૩/૪, આનંદ શીવ એપાર્ટમેન્ટ, મેમનગર, અમદાવાદ	---	પછાતવર્ગ મહિલા	લંબચોરસમાં વર્તુળમાં પતંગ
(૬)	પ્રદીપસિંહ સુરસંગજી વાઘેલા	૨૯, પ્રજાપતિવાસ, મેમનગર, અમદાવાદ.	---	સામાન્ય	વિમાન
(૭)	રાજુભાઇ શંકરભાઇ પટેલ	રાધાકુંજ સોસાયટી, મેમનગર અમદાવાદ,	---	સામાન્ય	મોટર

સ્થળ : મેમનગર, અમદાવાદ
તારીખ : ૧-૨-૨૦૦૩
ક્રમાંક : ઇએલસી/મેમનગર/ન.પં./વોર્ડ નં.૭

(સહી) અવાચ્ય

મેમનગર નગરપંચાયત અને
નાયબ જીલ્લા વિકાસ અધિકારી(મહેસુલ)
જીલ્લા પંચાયત, અમદાવાદ.

નમૂનો - ૬

(જુઓ નિયમ-૧૬)

હરીફ ઉમેદવારોની યાદી

સરખેજ-ઓકાફ નગરપંચાયતની ચૂંટણી

વોર્ડ નંબર ૧ વોર્ડનું નામ -

ચૂંટણી પંચે ફાળવેલી બેઠકો : ૧ લી બેઠક : સામાન્ય મહિલા
૨જી બેઠક : સામાન્ય
૩જી બેઠક : સામાન્ય

અ.નં.	ઉમેદવારનું નામ	સરનામું	પક્ષ સાથે જોડાણ	ઉમેદવારનો વર્ગ	ફાળવેલ પ્રતિક
૧	૨	૩	૪	૫	૬
૧	અરવિંદભાઇ નારણભાઇ નાયક	ગોપાલક ભરવાડવાસ, સરખેજ.	ભારતીય રાષ્ટ્રીય કોંગ્રેસ	પછાતવર્ગ	હાથ
૨	દિનેશકુમાર રણછોડભાઇ પટેલ	પટેલવાસ, સરખેજ.	ભારતીય જનતા પાર્ટી	સામાન્ય	લંબચોરસમાં કમળ
૩	નીકુલભાઇ નલીનચંદ્ર જાની	કાછીયા શેરી, સરખેજ.	ભારતીય જનતા પાર્ટી	સામાન્ય	કમળ
૪	પ્રેમિલાબેન ઇન્દ્રવદનભાઇ ત્રિપાઠી	ચોરાવાળી માતાની પોળ, સરખેજ.	ભારતીય જનતા પાર્ટી	સામાન્ય મહિલા	વર્તુળમાંકમળ
૫	ભુરીબેન રામજીભાઇ ઠાકોર	મેનકા પાછળ, સરખેજ.	ભારતીય રાષ્ટ્રીય કોંગ્રેસ	સામાન્ય મહિલા	વર્તુળમાં હાથ
૬	રમેશભાઇ કાશીભાઇ ભરવાડ ઉર્ફે ગુલાબ ભરવાડ	ભરવાડવાસ, સરખેજ.	ભારતીય રાષ્ટ્રીય કોંગ્રેસ	પછાતવર્ગ	લંબચોરસમાં હાથ

સ્થળ : સરખેજ ઓકાફ
તારીખ : ૧/૨/૦૩
ક્રમાંક : ચૂંટણી/સ.ઓ./વોર્ડ નં.૧/સા.ચૂં./૨૦૦૩.

(સહી) અવાચ્ય
ચૂંટણી અધિકારી,
સરખેજ ઓકાફ નગરપંચાયત,
અને નાયબ જીલ્લા વિકાસ અધિકારી (પંચાયત)
જીલ્લા પંચાયત, લાલ દરવાજા, અમદાવાદ.

INDEX

નમૂનો - ૬

(જુઓ નિયમ-૧૬)

હરીફ ઉમેદવારોની યાદી

સરખેજ-ઓકાફ નગરપંચાયતની ચૂંટણી

વોર્ડ નંબર ૨ વોર્ડનું નામ ____

ચૂંટણી પંચે ફાળવેલી બેઠકો : ૧ લી બેઠક : સામાન્ય મહિલા

૨જી બેઠક : સામાન્ય

૩જી બેઠક : સામાન્ય

અ.નં.	ઉમેદવારનું નામ	સરનામું	પક્ષ સાથે જોડાણ	ઉમેદવારનો વર્ગ	ફાળવેલ પ્રતિક
૧	૨	૩	૪	૫	૬
૧	ગુલામહુસેન રસુલમીયાં મલેક	અંજુમનનગર, સરખેજ.	ભારતીય રાષ્ટ્રીય કોંગ્રેસ	સામાન્ય	હાથ
૨	જીવણભાઇ મોહનભાઇ ભરવાડ	ભરવાડવાસ, સરખેજ.	ભારતીય જનતા પાર્ટી	સામાન્ય	લંબચોરસમાં કમળ
૩	દેવદત્તભાઇ દિનકરરાવ ભોકરે	પંચાયત ઓફીસ પાછળ, સરખેજ.	ભારતીય જનતા પાર્ટી	સામાન્ય	કમળ
૪	નીપાબેન પરેશકુમાર ત્રિપાઠી	કાઠીયાશેરી, સરખેજ.	ભારતીય જનતા પાર્ટી	સામાન્ય મહિલા	વર્તુળમાંકમળ
૫	નુરભાઇ ગફુરભાઇ વહોરા	મહંમદયાસીન સોસાયટી, સરખેજ.	ભારતીય રાષ્ટ્રીય કોંગ્રેસ	સામાન્ય	લંબચોરસમાં હાથ
૬	બિબિલબેન ઉર્ફે સુમૈયાબેન અભરામભાઇ ઘાંચી	ભરતનગર સામે, સરખેજ.	ભારતીય રાષ્ટ્રીય કોંગ્રેસ	સામાન્ય મહિલા	વર્તુળમાં હાથ

સ્થળ : સરખેજ ઓકાફ

તારીખ : ૧/૨/૦૩

ક્રમાંક : ચૂંટણી/સ.ઓ./વોર્ડ નં.૨/સા.ચૂં./૨૦૦૩.

(સહી) અવાચ્ય

ચૂંટણી અધિકારી,

સરખેજ ઓકાફ નગરપંચાયત,

અને નાયબ જીલ્લા વિકાસ અધિકારી (પંચાયત)

જીલ્લા પંચાયત, લાલ દરવાજા, અમદાવાદ.

INDEX

નમૂનો - ૬

(જુઓ નિયમ-૧૬)

હરીફ ઉમેદવારોની યાદી

સરખેજ-ઓકાફ નગરપંચાયતની ચૂંટણી

વોર્ડ નંબર ૩ વોર્ડનું નામ -

ચૂંટણી પંચે ફાળવેલી બેઠકો : ૧ લી બેઠક : સામાન્ય મહિલા

૨જી બેઠક : સામાન્ય

૩જી બેઠક : સામાન્ય

અ.નં.	ઉમેદવારનું નામ	સરનામું	પક્ષ સાથે જોડાણ	ઉમેદવારનો વર્ગ	ફાળવેલ પ્રતિક
૧	૨	૩	૪	૫	૬
૧	જબ્બારહુસેન રુસ્તમશા દિવાન	કચરાભાઈની ચાલી, સરખેજ	ભારતીય રાષ્ટ્રીય કોંગ્રેસ	પછાત વર્ગ	હાથ
૨	જયંતીભાઈ બાબરભાઈ ચુનારા	ચુનારાવાસ, સરખેજ.	ભારતીય જનતા પાર્ટી	સામાન્ય	કમળ
૩	મહંમદહનીફ દાદુભાઈ ચૌહાણ	કચરાભાઈની ચાલી, સરખેજ.	ભારતીય રાષ્ટ્રીય કોંગ્રેસ	સામાન્ય	લંબચોરસમાં હાથ
૪	રઝીયાબીબી નીરુદીન મલેક	સિપાહીવાસ, સરખેજ.	ભારતીય રાષ્ટ્રીય કોંગ્રેસ	પછાતવર્ગ મહિલા	વર્તુળમાં હાથ
૫	રાકેશ વિરચંદભાઈ વાઘેલા	ટીંબાવાસ, સરખેજ.	ભારતીય જનતા પાર્ટી	અનુસૂચિત જાતિ	લંબચોરસમાં કમળ
૬	હર્ષાબેન રાજુભાઈ પટેલ	લેઉવાપટેલવાસ, સરખેજ.	ભારતીય જનતા પાર્ટી	સામાન્ય મહિલા	વર્તુળમાં કમળ

સ્થળ : સરખેજ ઓકાફ

તારીખ : ૧/૨/૦૩

ક્રમાંક : ચૂંટણી/સ.ઓ./વોર્ડ નં.૩/સા.ચૂં./૨૦૦૩.

(સહી) અવાચ્ય

ચૂંટણી અધિકારી,

સરખેજ ઓકાફ નગરપંચાયત,

અને નાયબ જીલ્લા વિકાસ અધિકારી (પંચાયત)

જીલ્લા પંચાયત, લાલ દરવાજા, અમદાવાદ.

INDEX

નમૂનો - ૬

(જુઓ નિયમ-૧૬)

હરીફ ઉમેદવારોની યાદી

સરખેજ-ઓકાફ નગરપંચાયતની ચૂંટણી

વોર્ડ નંબર ૫ વોર્ડનું નામ -

ચૂંટણી પંચે ફાળવેલી બેઠકો : ૨જી બેઠક : પછાત વર્ગ

૩જી બેઠક : સામાન્ય

અ.નં.	ઉમેદવારનું નામ	સરનામું	પક્ષ સાથે જોડાણ	ઉમેદવારનો વર્ગ	ફાળવેલ પ્રતિક
૧	૨	૩	૪	૫	૬
૧	જેઠાભાઇ ભુરાભાઇ ભરવાડ	ભરવાડવાસ, સરખેજ.	ભારતીય જનતા પાર્ટી	પછાત વર્ગ	લંબચોરસમાં કમળ
૨	રમેશભાઇ પ્રહલાદભાઇ પટેલ	વૈદશેરી, ખારાકુવા, સરખેજ.	ભારતીય જનતા પાર્ટી	સામાન્ય	કમળ
૩	નાનુભાઇ છગનભાઇ ભરવાડ	સંતોષીનગર, સરખેજ. તા.સીટી	-	પછાત વર્ગ	લંબચોરસમાં મોટર

સ્થળ : સરખેજ ઓકાફ

તારીખ : ૧/૨/૦૩

ક્રમાંક : ચૂંટણી/સ.ઓ./વોર્ડ નં.૫/સા.ચૂં./૨૦૦૩.

(સહી) અવાચ્ય

ચૂંટણી અધિકારી,

સરખેજ ઓકાફ નગરપંચાયત,

અને નાયબ જીલ્લા વિકાસ અધિકારી (પંચાયત)

જીલ્લા પંચાયત, લાલ દરવાજા, અમદાવાદ.

INDEX

નમૂનો - ૬

(જુઓ નિયમ-૧૬)

હરીફ ઉમેદવારોની યાદી

સરખેજ-ઓકાફ નગરપંચાયતની ચૂંટણી

વોર્ડ નંબર ૬ વોર્ડનું નામ -

ચૂંટણી પંચે ફાળવેલી બેઠકો : ૧ લી બેઠક : અનુસૂચિતજાતિ મહિલા
૨જી બેઠક : સામાન્ય
૩જી બેઠક : સામાન્ય

અ.નં.	ઉમેદવારનું નામ	સરનામું	પક્ષ સાથે જોડાણ	ઉમેદવારનો વર્ગ	ફાળવેલ પ્રતિક
૧	૨	૩	૪	૫	૬
૧	નલીની રમેશભાઇ રાઠોડ	રોહિતવાસ, સરખેજ.	ભારતીય રાષ્ટ્રીય કોંગ્રેસ	અનુસૂચિત જાતિ મહિલા	લંબચોરસમાં વર્તુળમાં હાથ
૨	બળદેવજી કાળાજી ઠાકોર	ઝાંપલીવાળોવાસ, સરખેજ.	ભારતીય જનતા પાર્ટી	સામાન્ય	લંબરચોરસમાં કમળ
૩	લઘરાભાઇ છગનભાઇ ભરવાડ	દેવશેરી, સીટી સર્વે નં.૬૧૪૬, સરખેજ.	ભારતીય રાષ્ટ્રીય કોંગ્રેસ	પછાતવર્ગ	હાથ
૪	વિરાજી શીવાજી ઠાકોર	ઉંડાવાસ, સરખેજ.	ભારતીય રાષ્ટ્રીય કોંગ્રેસ	સામાન્ય	લંબચોરસમાં હાથ
૫	શૈલેશકુમાર ખેંગારભાઇ ભરવાડ	ગોપાલક ભરવાડવાસ, સરખેજ.	ભારતીય જનતા પાર્ટી	સામાન્ય	કમળ
૬	હંસાબેન ઇશ્વરભાઇ પરમાર	રોહીતવાસ. સરખેજ.	ભારતીય જનતા પાર્ટી	અનુસૂચિત જાતિ મહિલા	લંબચોરસમાં વર્તુળ માં કમળ
૭	અકબરભાઇ દાઉદભાઇ વાંચી	વાંચીવાસ, સરખેજ.	—	સામાન્ય	રેલ્વે એન્જિન

સ્થળ : સરખેજ ઓકાફ
તારીખ : ૧/૨/૦૩
ક્રમાંક : ચૂંટણી/સ.ઓ./વોર્ડ નં.૬/સા.ચૂં./૨૦૦૩.

(સહી) અવાચ્ય
ચૂંટણી અધિકારી,
સરખેજ ઓકાફ નગરપંચાયત,
અને નાયબ જીલ્લા વિકાસ અધિકારી (પંચાયત)
જીલ્લા પંચાયત, લાલ દરવાજા, અમદાવાદ.

INDEX

નમૂનો - ૬

(જુઓ નિયમ-૧૬)

હરીફ ઉમેદવારોની યાદી

સરખેજ-ઓકાફ નગરપંચાયતની ચૂંટણી

વોર્ડ નંબર ૭ વોર્ડનું નામ ________

ચૂંટણી પંચે ફાળવેલી બેઠકો : ૨જી બેઠક : અનુસૂચિત જાતિ

૩જી બેઠક : સામાન્ય

અ.નં.	ઉમેદવારનું નામ	સરનામું	પક્ષ સાથે જોડાણ	ઉમેદવારનો વર્ગ	ફાળવેલ પ્રતિક
૧	૨	૩	૪	૫	૬
૧	ભરતભાઇ તરસંગભાઇ પઢેરીયા	કોટેશ્વર સોસાયટી, વિ.૩, સરખેજ.	ભારતીય રાષ્ટ્રીય કોંગ્રેસ	સામાન્ય	હાથ
૨	યોગેશકુમાર કેશવલાલ જોશી	સંતોષીનગર, સરખેજ.	ભારતીય જનતા પાર્ટી	સામાન્ય	કમળ
૩	લક્ષ્મણભાઇ તેજાભાઇ ચૌહાણ	ગોહાવીનો વણકરવાસ, સરખેજ.	ભારતીય જનતા પાર્ટી	અનુસૂચિત જાતિ	લંબચોરસમાં કમળ
૪	સુરેશભાઇ રેવાભાઇ સોલંકી	ગોહાવીવાસ, સરખેજ.	ભારતીય રાષ્ટ્રીય કોંગ્રેસ	અનુસૂચિત જાતિ	લંબચોરસમાં હાથ

સ્થળ : સરખેજ ઓકાફ

તારીખ : ૧/૨/૦૩

ક્રમાંક : ચૂંટણી/સ.ઓ./વોર્ડ નં.૭/સા.ચૂં./૨૦૦૩.

(સહી) અવાચ્ય,

ચૂંટણી અધિકારી,

સરખેજ ઓકાફ નગરપંચાયત,

અને નાયબ જીલ્લા વિકાસ અધિકારી (પંચાયત)

જીલ્લા પંચાયત, લાલ દરવાજા, અમદાવાદ.

INDEX

નમૂનો - ૬
(જુઓ નિયમ- ૧૬)
હરીફ ઉમેદવારોની યાદી
રામોલ નગરપંચાયત ની ચૂંટણી

વોર્ડ નંબર-૧ વોર્ડ નું નામ---- ચૂંટણી પંચે ફાળવેલી બેઠકો
૧ લી બેઠકઃ- સામાન્ય મહિલા
૨ લી બેઠકઃ- સામાન્ય
૩ લી બેઠકઃ- સામાન્ય

અ.નં	ઉમેદવારનું નામ	સરનામું	પક્ષ સાથે જોડાણ	ઉમેદવારનો વર્ગ	ફાળવેલ પ્રતિક
૧	૨	૩	૪	૫	૬
૧	અંબાલાલ વાલજીભાઇ પટેલ	મકાન નંબર- ૧૧૧૭,રામોલ	ભારતીય જનતા પાર્ટી	સામાન્ય	લંબચોરસમાં કમળ
૨	નાબુભાઇ જીવણભાઇ ભરવાડ	મકાન નંબર- ૧૨૦૭,રામોલ.	ભારતીય જનતા પાર્ટી	પછાતવર્ગ	કમળ
૩	પુષ્પાબેન બાબૂભાઇ પટેલ	મકાન નંબર- ૧૨૪૩, રામોલ	ભારતીય જનતા પાર્ટી	સામાન્ય મહિલા	વર્તુળમાં કમળ
૪	કેસરસીંગ ઘમાજી રાઠોડ	૨૫,સંતદેવ ટેનામેન્ટ,જામફળવાડી,રામોલ.	---------	સામાન્ય	વિમાન
૫	જયાબેન નરેશકુમાર ખાલોટીયા	૩૨, ઇશ્વરલીલા પાર્ક,જામફળવાડી,રામોલ.	---------	સામાન્ય મહિલા	વર્તુળમાં ઇસ્ત્રી
૬	દેવેન્દ્રભાઇ રામસજીવન યાદવ	દિલીપસ્ટોર્સ જામફળવાડી,રામોલ	---------	સામાન્ય	પતંગ
૭	ધીરજભાઇ તળજાભાઇ દેસાઇ	૫૬,જીવનધારા,જામફળવાડી, રામોલ.	---------	પછાતવર્ગ	લંબચોરસમાં મોટર
૮	નતાલીન વી. ડીસોઝા	૨૧,સંતદેવ ટેનામેન્ટ,જામફળવાડી,રામોલ.	---------	સામાન્ય મહિલા	વર્તુળમાં મીણબત્તીઓ
૯	ભવાનસીંગ રાજકુમાર રાજપૂત	બી-૮૪,સંતદેવ ટેનામેન્ટ,જામફળવાડી,રામોલ.	---------	સામાન્ય	પ્રેશરકુકર
૧૦	રેનુદેવી પ્રમોદભાઇ પાંડે	એ-૨૫,ઇશ્વરલીલાપાર્ક, જામફળવાડી,રામોલ	---------	સામાન્ય મહિલા	વર્તુળમાં પુસ્તક
૧૧	વિનોદકુમાર દુધનાથ રાજપુત	એ-૧૬,મુક્તાનંદ, જામફળવાડી,રામોલ	---------	સામાન્ય	સિલિંગફેન (છતપંખો)
૧૨	વિરેન્દ્રભાઇ અચરતલાલ ડોડીયા	એ-૧૯,ઇશ્વરલીલાપાર્ક જામફળવાડી,રામોલ.	---------	સામાન્ય	નાળિયેર

(સહી) અવાચ્ય
ચૂંટણી અધિકારી,
રામોલ નગરપંચાયત અને
નાયબ કલેકટર,વિરમગામપ્રાંત,
અમદાવાદ.

સ્થળઃ- રામોલ
તા- ૧-૨-૨૦૦૩.

INDEX

નમૂનો - ૬
(જુઓ નિયમ- ૧૬)
હરીફ ઉમેદવારોની યાદી
રામોલ નગરપંચાયત ની ચૂંટણી
વોર્ડ નંબર--૨ વોર્ડ નું નામ ----- ચૂંટણી પંચે ફાળવેલી બેઠકો
૧ લી બેઠક:- સામાન્ય મહિલા
૨ વી બેઠક:- સામાન્ય
૩ લી બેઠક:- સામાન્ય

અ.નં	ઉમેદવારનું નામ	સરનામું	પક્ષ સાથે જોડાણ	ઉમેદવારનો વર્ગ	ફાળવેલ પ્રતિક
૧	૨	૩	૪	૫	૬
૧	કૈલાશબેન રાજેન્દ્રકુમાર વ્યાસ	મકાન નંબર- ૬૯૭, વોર્ડ-૨,રામોલ	ભારતીય જનતા પાર્ટી	સામાન્ય મહિલા	વર્તુળમાં કમળ
૨	ઘેલુભા ઘેલુલા ચૌહાણ (ઘેલુભા દરબાર)	મકાન નંબર- ૬૫૬, વોર્ડ નં- ૨,રામોલ	ભારતીય જનતા પાર્ટી	સામાન્ય	લંબચોરસમાં કમળ
૩	મુકેશભાઇ વેલજીભાઇ પટેલ	મકાન નંબર- ૮૦૯, વોર્ડ નં- ૨,રામોલ	ભારતીય જનતા પાર્ટી	સામાન્ય	કમળ
૪	ગોપીભાઇ રામુભાઇ નાયર	મકાન નંબર-૪૦૨, જનતાનગર, રામોલ	---------	સામાન્ય	વીજળીનો થાંભલો
૫	ઝાફરઅલી તારમહંમદ પોપટાણી	૪૪૧,જનતાનગર,રામોલ	---------	સામાન્ય	મીણબત્તીઓ
૬	દશરથલાલ રામાજી ઠાકોર	જનતાનગર પાછળ,રામાજીનો કૂવો, રામોલ	---------	સામાન્ય	વિમાન
૭	દુર્ગાપ્રસાદ સંકરપ્રસાદ તિવારી	૬૫૯,જનતાનગર,રામોલ રોડ,રામોલ.	---------	સામાન્ય	કાંસકો
૮.	ભરતકુમાર પ્રફુલ્લચંદ્ પંચાલ	૭૦૫,જનતાનગર,રામોલ.	---------	સામાન્ય	રેલ્વેએન્જીન
૯.	મ.સલીમ મહંમદબક્ષ રંગરેજ	એ- ૭૬,જશનગર જનતાનગરની પાસે,રામોલ	---------	સામાન્ય	બંગલો
૧૦.	રસિકભાઇ ચુનીલાલ સોની	૭૬૮,જનતાનગર,રામોલ રોડ,રામોલ	---------	સામાન્ય	પતંગ
૧૧.	શારદાબેન બદ્રીપ્રસાદ શર્મા	૪૮૪,જનતાનગર,રામોલ રોડ,રામોલ.	---------	સામાન્ય મહિલા	વર્તુળમાં નગારૂં
૧૨	શ્રીકલા શંકરલાલ પિલ્લઇ	૭૭૦,જનતાનગર,રામોલ.	---------	સામાન્ય મહિલા	વર્તુળમાં બ્લેકબોર્ડ

INDEX

૧૩	હરીશચંદ્ર મગનીરામ દૂધરેજીયા	મકાન નંબર-૫૯૩, જનતાનગર, રામોલ.	-------	પછાતવર્ગ	લંબચોરસમાં મોટર

(સહી) અવાચ્ય
ચૂંટણી અધિકારી,
રામોલ નગરપંચાયત અને
નાયબ કલેકટર,વિરમગામપ્રાંત,
અમદાવાદ.

સ્થળ:- રામોલ
તા- ૧-૨-૨૦૦૩.

૧૦૬

નમૂનો - ૬
(જુઓ નિયમ- ૧૬)
હરીફ ઉમેદવારોની યાદી
રામોલ નગરપંચાયત ની ચૂંટણી
વોર્ડ નંબર--૩ વોર્ડ નું નામ ---- ચૂંટણી પંચે ફાળવેલી બેઠકો
૧ લી બેઠકઃ- સામાન્ય મહિલા
૨ લી બેઠકઃ- સામાન્ય
૩ લી બેઠકઃ- સામાન્ય

અ.નં	ઉમેદવારનું નામ	સરનામું	પક્ષ સાથે જોડાણ	ઉમેદવારનો વર્ગ	ફાળવેલ પ્રતિક
૧	૨	૩	૪	૫	૬
૧	ભદ્રેશભાઇ રમેશચંદ્ પંડ્યા	મકાન નંબર - ૯૨, વોર્ડ નં-૩,રામોલ.	ભારતીય જનતા પાર્ટી	સામાન્ય	કમળ
૨	રોશનીબેન ભદ્રેશભાઇ પંડ્યા	૯૨,વોર્ડ નં- ૩,રામોલ	ભારતીય જનતા પાર્ટી	સામાન્ય મહિલા	વર્તુળમાં કમળ
૩	મોમીનખાન અસરફખાન પઠાણ	સૈયદવાડા,રામોલ	---------	પછાતવર્ગ	લંબચોરસમાં પાણીનો જગ
૪	યુસુફખાન રસીદખાન પઠાણ	બી-૧૪૨,જનતાનગર, રામોલ.	---------	સામાન્ય	પતંગ
૫	રસીદભાઇ અકબરભાઇ મુલતાની	૨૧૦,જનતાનગર,રામોલ.	---------	પછાતવર્ગ	લંબચોરસમાં મીણબત્તીઓ
૬	શહેનાજબાનું રસીદમીયાં શેખ	એ- ૬૧,જશનગર,રામોલ	---------	સામાન્ય મહિલા	વર્તુળમાં સીવવાનોસંચો

(સહી) અવાચ્ય
ચૂંટણી અધિકારી,
રામોલ નગરપંચાયત અને
નાયબ કલેકટર,વિરમગામપ્રાંત,
અમદાવાદ.

સ્થળઃ- રામોલ
તા- ૧-૨-૨૦૦૩.

INDEX

નમૂનો - ૬
(જુઓ નિયમ- ૧૬)
હરીફ ઉમેદવારોની યાદી
રામોલ નગરપંચાયત ની ચૂંટણી
વોર્ડ નંબર:- ૪ - વોર્ડ નું નામ ----- ચૂંટણી પંચે ફાળવેલી બેઠકો
૧ લી બેઠક:- સામાન્ય મહિલા
૨ લી બેઠક:- પછાતવર્ગ
૩ લી બેઠક:- સામાન્ય

અ.નં	ઉમેદવારનું નામ	સરનામું	પક્ષ સાથે જોડાણ	ઉમેદવારનો વર્ગ	ફાળવેલ પ્રતિક
૧	૨	૩	૪	૫	૬
૧	પુનમભાઇ લેરાભાઇ ચુનારા	મકાન નંબર- ૨૩, વોર્ડ નં- ૪,રામોલ	ભારતીય જનતા પાર્ટી	પછાતવર્ગ	લંબચોરસમાં કમળ
૨	મનુભાઇ ગલાભાઇ ચુનારા	મકાન નંબર - ૧૩૮૭, વોર્ડ- ૪,રામોલ.	ભારતીય જનતા પાર્ટી	પછાતવર્ગ	કમળ
૩	રાજલબેન બુધાભાઇ ચુનારા	મકાન નંબર - ૧૪૨૪, વોર્ડ નં-૪,રામોલ	ભારતીય જનતા પાર્ટી	સામાન્ય મહિલા	વર્તુળમાં કમળ
૪	અબ્દુલરઝાક હુસેનમીયાં સૈયદ	ઇસ્લામાબાદ સોસાયટી,રામોલ.	--------	સામાન્ય	બેટ પકડેલ ખેલાડી
૫.	ફાતેમાબીબી ઇમામઅલી સૈયદ	ઘાંસીફ્લી,રામોલ	--------	સામાન્ય મહિલા	વર્તુળમાં પતંગ
૬.	બાકરઅલી નબીમીયાં સૈયદ	સૈયદવાડા,રામોલ.	--------	સામાન્ય	મોટર
૭	બાકરઅલી રસુલમીયાં સૈયદ	ખાલવાડા,રામોલ	--------	પછાતવર્ગ	લંબ ચોરસમાં રોડ રોલર
૮	બીલ્કીસબાનું આરીફઅલી સૈયદ	ઇદગાહનગર,રામોલ.	--------	સામાન્ય મહિલા	વર્તુળમાં પાણીનો જગ
૯	મહેમુદમીયાં મહમદમીયાં મલેક	ગુરમુરફ્લી,રામોલ.	--------	સામાન્ય	બંગલો
૧૦	મોહસીનખાન મોમીનખાન પઠાણ	સૈયદવાડા,રામોલ	--------	પછાતવર્ગ	લંબચોરસમાં પ્રેશરકુકર
૧૧	રાજુભાઇ ડાહ્યાભાઇ ચુનારા	ચુનારાવાસ,રામોલ	--------	પછાતવર્ગ	લંબ ચોરસમાં ટેલીવિઝન
૧૨	શરીફાબીબી ઉસમાનગની મલેક	૯૮૭,મુરમુરફ્લી,રામોલ	--------	સામાન્ય મહિલા	વર્તુળમાં ડીઝલપંપ
૧૩	સાદિકઅલી બરકતઅલી સૈયદ	ઘાસીફ્લી,રામોલ	--------	સામાન્ય	વિમાન

(સહી) અવાચ્ય
ચૂંટણી અધિકારી,
રામોલ નગરપંચાયત અને
નાયબ કલેકટર,વિરમગામપ્રાંત,
અમદાવાદ.

સ્થળ:- રામોલ
તા- ૧-૨-૨૦૦૩.

INDEX

નમૂનો - ૬
(જુઓ નિયમ- ૧૬)
હરીફ ઉમેદવારોની યાદી
રામોલ નગરપંચાયત ની ચૂંટણી
વોર્ડ નંબરઃ- ૫ વોર્ડ નું નામ ----ચૂંટણી પંચે ફાળવેલી બેઠકો
૧ લી બેઠકઃ- પછાતવર્ગ મહિલા
૨ લી બેઠકઃ- અનુસૂચિતજાતિ
૩ લી બેઠકઃ- સામાન્ય

અ.નં	ઉમેદવારનું નામ	સરનામું	પક્ષ સાથે જોડાણ	ઉમેદવારનો વર્ગ	ફાળવેલ પ્રતિક
૧	૨	૩	૪	૫	૬
૧	ચીમનભાઇ સોમાભાઇ સુતરીયા	મકાન નંબર - ૧૧/૯, વોર્ડ નં- ૫,રામોલ	ભારતીય જનતા પાર્ટી	અનુસૂચિત જાતિ	લંબચોરસમાં કમળ
૨	રમિલાબેન છોટાજી ભોઇ	મકાન નંબર - ૬૪૩, વોર્ડ નં- ૪,રામોલ.	ભારતીય જનતા પાર્ટી	પછાતવર્ગ મહીલા	લંબચોરસમાં વર્તુળમાં કમળ
૩	સાતાભાઇ હિન્દુભાઇ ભરવાડ	મકાન નંબર - ૧૩૨, વોર્ડ નં- ૫,રામોલ	ભારતીય જનતા પાર્ટી	સામાન્ય	કમળ
૪	કાસમમીયાં ઇમામમીયાં સૈયદ	સૈયદવાડો, વોર્ડ નં- ૪,રામોલ	--------	સામાન્ય	વિમાન
૫	ગલાજી બહેચરજી પરમાર	મોટોઠાકોરવાસ,રામોલ	--------	સામાન્ય	સ્ટુલ
૬	દિનેશભાઇ સવાભાઇ જાડેજા	રામોલ,તા- દશક્રોઇ. અમદાવાદ	--------	અનુસૂચિતજાતિ	લંબચોરસમાં નગારૂં
૭	બાબુભાઇ શનાભાઇ પરમાર	મુ.પો- રામોલ, તા- દશક્રોઇ,	--------	અનુસૂચિતજાતિ	લંબચોરસમાં ટેલીવિઝન
૮	મધુબેન સગરામભાઇ ભરવાડ	ભરવાડવાસ, મુ.પો- રામોલ,	--------	પછાતવર્ગ મહિલા	લંબચોરસમાં વર્તુળમાં પતંગ
૯	મનસુરઅલી નન્ણામીયાં સૈયદ	ઠે.ધાંસીફળી, ગામ- રામોલ.	--------	સામાન્ય	પાણીનોજગ
૧૦	મનુભાઇ નારણભાઇ ભરવાડ	ભરવાડવાસ, મુ.પો- રામોલ, તા- દશક્રોઇ	--------	પછાતવર્ગ	લંબચોરસમાં બંગલો
૧૧	સીતાબેન નટુજી ઠાકોર	વચલોવાસ,રામોલ	--------	પછાતવર્ગ મહિલા	લંબચોરસમાં વર્તુળમાં પેટીવાજુ

(સહી) અવાચ્ય
ચૂંટણી અધિકારી
રામોલ નગરપંચાયત અને
નાયબ કલેક્ટર,વિરમગામપ્રાંત,
અમદાવાદ.

સ્થળઃ- રામોલ
તા- ૧-૨-૨૦૦૩.

INDEX

નમૂનો - ૬

(જુઓ નિયમ- ૧૬)

હરીફ ઉમેદવારોની યાદી

રામોલ નગરપંચાયત ની ચૂંટણી

વોર્ડ નંબર:- ૬ વોર્ડ નું નામ ---- ચૂંટણી પંચે ફાળવેલી બેઠકો

૧ લી બેઠક:- સામાન્ય મહિલા

૨ લી બેઠક:- સામાન્ય

૩ લી બેઠક:- સામાન્ય

અ.નં	ઉમેદવારનું નામ	સરનામું	પક્ષ સાથે જોડાણ	ઉમેદવારનો વર્ગ	ફાળવેલ પ્રતિક
૧	૨	૩	૪	૫	૬
૧	સરફરાજખાન અલદાદખાન પઠાણ	ખાનવાડી,સુરતી સોસાયટી, ઘર નંબર-૧	સમાજવાદી પાર્ટી	સામાન્ય	સાયકલ
૨	અબ્દુલવાહીદખાન અબ્દુલકાદીરખાન પઠાણ	૧૦,ન્યુ સુરતી સોસાયટી, રામોલ રોડ,રામોલ	---------	પછાતવર્ગ	લંબચોરસમાં રોડ રોલર
૩	અંજુમનબાનું અનવરઅલી સૈયદ	૧૩૧૬,સુરતી સોસાયટી,રામોલ	---------	સામાન્ય મહિલા	વર્તુળમાં વિમાન
૪	જમીલાબેગમ મોહંમદહુસેન સૈયદ	ગફુરબસ્તી,મામાતલાવડી,રામોલ રોડ,રામોલ.	---------	સામાન્ય મહિલા	વર્તુળમાં સિલિંગફેન (છતપંખો)
૫	જહાંગીરખાન મહેબુબખાન પઠાણ	ખાન બંગ્લોઝ,ખાનવાડી,રામોલ રોડ,રામોલ.	---------	સામાન્ય	પતંગ
૬	જીન્નતબીબી નીશારઅલી સૈયદ	૨,મનુ મંઝીલ,સુરતી સોસાયટી,રામોલ રોડ,રામોલ.	---------	સામાન્ય મહિલા	વર્તુળમાં બંગડીઓ
૭	ફરીદમીયાં હુસેનમીયાં સૈયદ	ગામ- રામોલ,તા- દશક્રોઇ,	---------	સામાન્ય	મોટર
૮	સબીચોદીન કમરઅલી ઘોરી (સાબીરભાઇ)	૪,અકબરમંઝીલ,સુરતી સોસાયટી રામોલ.	---------	સામાન્ય	રેલ્વેએન્જીન

(સહી) અવાચ્ય

ચૂંટણી અધિકારી,

રામોલનગરપંચાયત અને

નાયબ કલેકટર,વિરમગામપ્રાંત,

અમદાવાદ.

સ્થળ:- રામોલ

તા- ૧-૨-૨૦૦૩.

INDEX

નમૂનો - ૬

(જુઓ નિયમ- ૧૬)

હરીફ ઉમેદવારોની યાદી

રામોલ નગરપંચાયત ની ચૂંટણી

વોર્ડ નંબરઃ- ૭ વોર્ડ નું નામ ----- ચૂંટણી પંથે ફાળવેલી બેઠકો

૧ લી બેઠકઃ- સામાન્ય મહિલા

૨ લી બેઠકઃ- સામાન્ય

૩ લી બેઠકઃ- સામાન્ય

અ.નં	ઉમેદવારનું નામ	સરનામું	પક્ષ સાથે જોડાણ	ઉમેદવારનો વર્ગ	ફાળવેલ પ્રતિક
૧	૨	૩	૪	૫	૬
૧	અતુલભાઇ મણીભાઇ પટેલ	મકાન નંબર- ૧૯, વોર્ડ નં- ૭,રામોલ	ભારતીય જનતા પાર્ટી	સામાન્ય	કમળ
૨	કૈલાસબેન દેસાઇભાઇ પટેલ	મકાન નંબર- ૨૩, વોર્ડ નં- ૭,રામોલ.	ભારતીય જનતા પાર્ટી	સામાન્ય મહિલા	વર્તુળમાં કમળ
૩	પ્રવીણભાઇ ઇશ્વરભાઇ પટેલ	મકાન નંબર- ૧૮૭૫, વોર્ડ નં- ૭,રામોલ.	ભારતીય જનતા પાર્ટી	સામાન્ય	લંબચોરસમાં કમળ
૪	ચીનુભાઇ મોહનભાઇ ભરવાડ	ભરવાડવાસ,રામોલ	---------	પછાતવર્ગ	લંબચોરસમાં નગારૂં
૫	શૈલેષકુમાર કાળીદાસ ભરવાડ	પટેલવાસ,રામોલ	---------	સામાન્ય	ખાટલો
૬	સુધાબેન કિરણસિંહ ચૌહાણ	ત્રિકમપુરા,રામોલ	---------	સામાન્ય મહિલા	વર્તુળમાં નાળિયેર

(સહી) અવાચ્ય

ચૂંટણી અધિકારી,

રામોલ નગરપંચાયત અને

નાયબ કલેકટર,વિરમગામપ્રાંત,

અમદાવાદ.

સ્થળઃ- રામોલ

તા- ૧-૨-૨૦૦૩.

નમુનો – ૬
હરીફ ઉમેદવારોની યાદી
વસ્ત્રાલ નગરપંચાયતની સામાન્ય ચૂંટણી – ૨૦૦૩

વોર્ડ નંબર .૧.વોર્ડનું નામ ...... ચૂંટણી પંચે ફાળવેલી બેઠકો .૧. સામાન્ય મહિલા
.૨. પછાતવર્ગ
.૩. સામાન્ય

અ. નં.	ઉમેદવારનું નામ	સરનામું	પક્ષ સાથે જોડાણ	ઉમેદવારનો વર્ગ	ફાળવેલ પ્રતિક
૧	કનુભાઈ કરશનભાઈ વાઘેલા	૩૯, સુમીનનગર, વસ્ત્રાલ	ભારતીય રાષ્ટ્રીય કોંગ્રેસ	પછાત વર્ગ	લંબચોરસમાં હાથ
૨	કંચનબેન ભાનુભાઈ પટેલ	૩૦૪, પ્રહલાદપાર્ક, વસ્ત્રાલ	ભારતીય જનતા પાર્ટી	સામાન્ય મહીલા	વર્તુળમાં કમળ
૩	ઘનશ્યામભાઈ નારાયણભાઈ પટેલ	૧૮૧, દિપેનનગર, વસ્ત્રાલ	ભારતીય રાષ્ટ્રીય કોંગ્રેસ	સામાન્ય	હાથ
૪	દક્ષાબેન દિનેશભાઈ પટેલ	૭૨, દિપેનનગર, વસ્ત્રાલ	ભારતીય રાષ્ટ્રીય કોંગ્રેસ	સામાન્ય મહીલા	વર્તુળમાં હાથ
૫	રણછોડભાઈ વાલજીભાઈ પટેલ	૧૦૦, આશ્રવિપાર્ક સો. વસ્ત્રાલ	ભારતીય જનતા પાર્ટી	સામાન્ય	કમળ
૬	વસંતભાઈ કરશનદાસ સાધુ	૨૬૯, હરીશ્ચંદ્રનગર, વસ્ત્રાલ	ભારતીય જનતા પાર્ટી	પછાત વર્ગ	લંબચોરસમાં કમળ
૭	બીજેન્દ્રસિંહ ચંદ્રભાનસિંહ પલિહાર	૧૩૭, દિપેનનગર, હરીશ્ચંદ્રનગર, વસ્ત્રાલ	–	સામાન્ય	વિમાન

સ્થળ : વસ્ત્રાલ
તા. ૧/૨/૨૦૦૩

(સહી) અવાચ્ય

ચુંટણી અધિકારી
વસ્ત્રાલ નગર પંચાયત
અને
વધારાના ખાસ જમીન સંપાદન અધિકારી
અમદાવાદ

INDEX

નમુનો — ૬

હરીફ ઉમેદવારોની યાદી

વસ્ત્રાલ નગરપંચાયતની સામાન્ય ચૂંટણી ૨૦૦૩

વોર્ડ નંબર .૨.વોર્ડનું નામ ...... ચૂંટણી પંચે ફાળવેલી બેઠકો .૧. સામાન્ય મહિલા
.૨. સામાન્ય
.૩. સામાન્ય

ક્ર. નં.	ઉમેદવારનું નામ	સરનામું	પક્ષ સાથે જોડાણ	ઉમેદવારનો વર્ગ	ફાળવેલ પ્રતિક
૧	કલ્પનાબેન મહેશભાઈ મહેતા	૭૨, કૃષ્ણધામ સો. વસ્ત્રાલ	ભારતીય રાષ્ટ્રીય કોંગ્રેસ	સામાન્ય મહીલા	વર્તુળમાં હાથ
૨	પ્રવિણકુમાર નરેન્દ્રભાઈ ચંદેલ	દેવીસિંહનો લાટ, વસ્ત્રાલ	ભારતીય રાષ્ટ્રીય કોંગ્રેસ	સામાન્ય	હાથ
૩	મહેન્દ્રભાઈ પરસોતમભાઈ પટેલ	બી/૧૨૬, ઉમીયાનગર, વસ્ત્રાલ	ભારતીય જનતા પાર્ટી	સામાન્ય	કમળ
૪	રમેશભાઈ કરશનભાઈ પ્રજાપતિ	સી/૩૭૩, ઉમિયાનગર, વસ્ત્રાલ	ભારતીય રાષ્ટ્રીય કોંગ્રેસ	સામાન્ય	લંબચોરસમાં હાથ
૫	રોહીતકુમાર પ્રહલાદરાય પુરોહિત	૧૧૭, સોમનાપાર્ક, વસ્ત્રાલ	ભારતીય જનતા પાર્ટી	સામાન્ય	લંબચોરસમાં કમળ
૬	રંજનબેન દિલીપભાઈ પટેલ	૯૮, મંગલતીર્થ, વસ્ત્રાલ	ભારતીય જનતા પાર્ટી	સામાન્ય મહીલા	વર્તુળમાં કમળ

(સહી) અવાચ્ય

સ્થળ : વસ્ત્રાલ
તા. ૧/૨/૨૦૦૩

ચુંટણી અધિકારી
વસ્ત્રાલ નગર પંચાયત
અને
વધારાના ખાસ જમીન સંપાદન અધિકારી
અમદાવાદ

INDEX

નમુનો – ૬

હરીફ ઉમેદવારોની યાદી

વસ્ત્રાલ નગરપંચાયતની સામાન્ય ચૂંટણી – ૨૦૦૩

વોર્ડ નંબર .૩. વોર્ડનું નામ ...... ચૂંટણી પંચે ફાળવેલી બેઠકો .૧. પછાતવર્ગ મહિલા
.૨. સામાન્ય
.૩. સામાન્ય

અ. નં.	ઉમેદવારનું નામ	સરનામું	પક્ષ સાથે જોડાણ	ઉમેદવારનો વર્ગ	ફાળવેલ પ્રતિક
૧	અજીતસિંહ નાથુસિંહ ડોડીયા	મંદીરવાસ, વસ્ત્રાલ	ભારતીય જનતા પાર્ટી	સામાન્ય	કમળ
૨	ચંદુજી અંબાલાલ સોલંકી	ટેકરાવાસ, વસ્ત્રાલગામ	ભારતીય રાષ્ટ્રીય કોંગ્રેસ	પછાત વર્ગ	લંબચોરસમાં હાથ
૩	ચંપાબેન અમરતભાઈ ચૌહાણ	વિહાજીનો કુવો, વસ્ત્રાલ	ભારતીય રાષ્ટ્રીય કોંગ્રેસ	પછાત વર્ગ મહીલા	લંબચોરસમાં વર્તુળમાં હાથ
૪	પ્રતાપજી શીવાજી ઝાલા	ઝાલાવાસ, વસ્ત્રાલગામ	ભારતીય રાષ્ટ્રીય કોંગ્રેસ	પછાત વર્ગ	હાથ
૫	બાબુજી છબાજી ઝાલા	૧૮૬/એ, સરપંચવાસ, વસ્ત્રાલ	ભારતીય જનતા પાર્ટી	સામાન્ય	લંબચોરસમાં કમળ
૬	લક્ષ્મીબેન ગોવિંદજી ઝાલા	માજી સરપંચવાસ, વસ્ત્રાલ	ભારતીય જનતા પાર્ટી	પછાત વર્ગ મહીલા	લંબચોરસમાં વર્તુળમાં કમળ
૭	કેશરીસિંહ ભાવસંગજી ડોડીયા	દરબારવાસ, વસ્ત્રાલગામ	—	સામાન્ય	વિમાન
૮	નીરવકુમાર પુનમભાઈ સોલંકી	રોહીતવાસ, વસ્ત્રાલગામ		અનુસૂચિત જાતિ	લંબચોરસમાં કુહાડી

(સહી) અવાચ્ય

સ્થળ : વસ્ત્રાલ
તા. ૧/૨/૨૦૦૩

ચૂંટણી અધિકારી
વસ્ત્રાલ નગર પંચાયત
અને
વધારાના ખાસ જમીન સંપાદન અધિકારી
અમદાવાદ

INDEX

નમુનો – ૬

હરીફ ઉમેદવારોની યાદી

વસ્ત્રાલ નગરપંચાયતની સામાન્ય ચૂંટણી – ૨૦૦૩

વોર્ડ નંબર .૪.વોર્ડનું નામ ...... ચૂંટણી પંચે ફાળવેલી બેઠકો .૧. સામાન્ય મહિલા,
.૨. સામાન્ય
.૩. સામાન્ય

અ. નં.	ઉમેદવારનું નામ	સરનામું	પક્ષ સાથે જોડાણ	ઉમેદવારનો વર્ગ	ફાળવેલ પ્રતિક
૧	કૈલાશબેન બાબુભાઈ પટેલ	૨,નરનારાયણ સો. વસ્ત્રાલ	ભારતીય જનતા પાર્ટી	સામાન્ય મહીલા	વર્તુળમાં કમળ
૨	ખીમજીભાઈ લાલજીભાઈ દરબાર	૩૧, કિશનનગર, વસ્ત્રાલ	ભારતીય રાષ્ટ્રીય કોંગ્રેસ	સામાન્ય	હાથ
૩	રાજુભાઈ અમનાભાઈ પટેલ	૨૬, તુલસીપાર્ક, વસ્ત્રાલ	ભારતીય જનતા પાર્ટી	સામાન્ય	લંબચોરસમાં કમળ
૪	રાજુભાઈ દેવજીભાઈ ઠાકર	બજરંગનગર, રામેશ્વર ફલેટ સામે, વસ્ત્રાલ	ભારતીય રાષ્ટ્રીય કોંગ્રેસ	સામાન્ય	લંબચોરસમાં હાથ
૫	શૈલેષ લક્ષ્મણજી પટેલ	એ/૧૮, તુલસીપાર્ક, વસ્ત્રાલ	ભારતીય જનતા પાર્ટી	સામાન્ય	કમળ
૬	સવિતાબેન બાબુભાઈ પંચાલ	૧૬, પાર્વતીનગર, વસ્ત્રાલ	ભારતીય રાષ્ટ્રીય કોંગ્રેસ	સામાન્ય મહીલા	વર્તુળમાં હાથ
૭	ધીરુભાઈ ઈશ્વરભાઈ પટેલ	૧૬, તુલસીપાર્ક, મહાદેવનગર, વસ્ત્રાલ	--	સામાન્ય	પતંગ
૮	નરોત્તમભાઈ મહાદેવભાઈ પટેલ	૯૦, સહજાનંદબાગ સો., વસ્ત્રાલ રોડ		સામાન્ય	બેટ પકડેલ ખેલાડી
૯	નારણભાઈ અમરસિંહ પટેલ	ડી/૩૮, જડેશ્વરપાર્ક, વસ્ત્રાલ		સામાન્ય	રોડ રોલર
૧૦	મનસુખભાઈ નરસિંહભાઈ પટેલ	સી/૪, કૃપાળુનગર, વસ્ત્રાલ	-	સામાન્ય	પાણીનો જગ
૧૧	સુશીલાબેન ગણેશભાઈ પટેલ	સી/૧૧, કૃપાળુનગર, મહાદેવનગર, વસ્ત્રાલ	--	સામાન્ય મહીલા	વર્તુળમાં વિમાન

(સહી) અવાચ્ય

ચૂંટણી અધિકારી
વસ્ત્રાલ નગર પંચાયત
અને
વધારાના ખાસ જમીન સંપાદન અધિકારી
અમદાવાદ

સ્થળ : વસ્ત્રાલ
તા. ૧/૨/૨૦૦૩

INDEX

નમુનો – ૬
હરીફ ઉમેદવારોની યાદી
વસ્ત્રાલ નગરપંચાયતની સામાન્ય ચૂંટણી – ૨૦૦૩

વોર્ડ નંબર .૫.વોર્ડનું નામ ...... ચૂંટણી પંચે ફાળવેલી બેઠકો .૧. સામાન્ય પહિલા
.૨. સામાન્ય
.૩. સામાન્ય

અ. નં.	ઉમેદવારનું નામ	સરનામું	પક્ષ સાથે જોડાણ	ઉમેદવારનો વર્ગ	ફાળવેલ પ્રતિક
૧	અંબાલાલ ભગવાનભાઈ ચૌધરી	એ/૨૯, હરસિધ્ધિપાર્ક, વસ્ત્રાલ	ભારતીય રાષ્ટ્રીય કોંગ્રેસ	પછાત વર્ગ	લંબચોરસમાં હાથ
૨	કાનજીભાઈ ગોવાભાઈ દેસાઈ	૫૦, ચિત્રલેખા સો. વસ્ત્રાલ	ભારતીય જનતા પાર્ટી	પછાત વર્ગ	કમળ
૩	નીતાબેન હીમતભાઈ પટેલ	૧૧૦, આરતી સો. વસ્ત્રાલ	ભારતીય જનતા પાર્ટી	સામાન્ય મહીલા	વર્તુળમાં કમળ
૪	પ્રહલાદભાઈ જેઠાભાઈ પટેલ	૮૩, હરીહરપાર્ક, વસ્ત્રાલ	ભારતીય જનતા પાર્ટી	સામાન્ય	લંબચોરસમાં કમળ
૫	મુકેશકુમાર ભીખાભાઈ પટેલ	૧૨૩/૨૪, માનસી સો. વસ્ત્રાલ	ભારતીય રાષ્ટ્રીય કોંગ્રેસ	સામાન્ય	હાથ
૬	હંસાબેન રતિલાલ પટેલ	બી/૧૬, આરતી સો. વસ્ત્રાલ	ભારતીય રાષ્ટ્રીય કોંગ્રેસ	સામાન્ય મહીલા	વર્તુળમાં હાથ
૭	તારામતીબેન મનુભાઈ પટેલ	૩, પુષ્પકુંજ સો. વસ્ત્રાલરોડ		સામાન્ય મહીલા	વર્તુળમાં સીવવાનો સંચો
૮	દશરથસિંહ પરબતસિંહ વાઘેલા	અજય ટેનામેન્ટ વિ. ૫, ૩૭, ચિત્રલેખા સો. વસ્ત્રાલ		સામાન્ય	વિમાન

(સહી) અવાચ્ય

સ્થળ : વસ્ત્રાલ
તા. ૧/૨/૨૦૦૩

ચૂંટણી અધિકારી
વસ્ત્રાલ નગર પંચાયત
અને
વધારાના ખાસ જમીન સંપાદન અધિકારી
અમદાવાદ

INDEX

નમુનો – ૬
હરીફ ઉમેદવારોની યાદી
વસ્ત્રાલ નગરપંચાયતની સામાન્ય ચૂંટણી – ૨૦૦૩

વોર્ડ નંબર .૬.વોર્ડનું નામ ...... ચૂંટણી પંચે ફાળવેલી બેઠકો .૧. સામાન્ય મહિલા
.૨. સામાન્ય
.૩. સામાન્ય

અ. નં.	ઉમેદવારનું નામ	સરનામું	પક્ષ સાથે જોડાણ	ઉમેદવારનો વર્ગ	ફાળવેલ પ્રતિક
૧	ઈન્દુબેન રામનરેશ પટેલ	ગોકુલ ટેનામેન્ટ, વસ્ત્રાલ	ભારતીય જનતા પાર્ટી	સામાન્ય મહીલા	વર્તુળમાં કમળ
૨	ઈશ્વરભાઈ ગોવાભાઈ રબારી	૧૬, હરસિધ્ધિપાર્ક, વસ્ત્રાલ	ભારતીય રાષ્ટ્રીય કોંગ્રેસ	પછાત વર્ગ	લંબચોરસમાં હાથ
૩	ઘનશ્યામભાઈ પ્રભુદાસ પટેલ	બી/૨, રાધેપાર્ક, વસ્ત્રાલ	ભારતીય જનતા પાર્ટી	સામાન્ય	કમળ
૪	નારાયણસિંહ બ્રુજરાજસિંહ પરીહાર	૨૯, સોમનાથનગર, વસ્ત્રાલ	ભારતીય રાષ્ટ્રીય કોંગ્રેસ	સામાન્ય	હાથ
૫	રમણભાઈ જેઠીદાસ પટેલ	૩૧, ગ્રીનપાર્ક સો. વસ્ત્રાલ	ભારતીય જનતા પાર્ટી	સામાન્ય	લંબચોરસમાં કમળ
૬	લીલાબેન વિક્રમસિંહ ઠાકોર	૩૪, શ્રીજીપાર્ક સો. વસ્ત્રાલ	ભારતીય રાષ્ટ્રીય કોંગ્રેસ	સામાન્ય મહીલા	વર્તુળમાં હાથ
૭	બચીબેન રામબહાદુરસિંહ રાજપુત	૪૮, કિશનનગર, વસ્ત્રાલ	–	સામાન્ય મહીલા	વર્તુળમાં પ્રેસર કુકર
૮	મહેન્દ્રસિંહ દેવનાથસિંહ ક્ષત્રિય	એ/૧૨, વિનાયકપાર્ક, નાની કેનાલ રોડ, વસ્ત્રાલ	–	સામાન્ય	વિમાન
૯	મિથલેશ ગણેશલાલ	૩૬ સોમનાથનગર, અજય ટેનામેન્ટ વિ. ૫, વસ્ત્રાલ		સામાન્ય	મીણબત્તીઓ

(સહી) અવાચ્ય

ચુંટણી અધિકારી
વસ્ત્રાલ નગર પંચાયત
અને
વધારાના ખાસ જમીન સંપાદન અધિકારી
અમદાવાદ

સ્થળ : વસ્ત્રાલ
તા. ૧/૨/૨૦૦૩

INDEX

નમુનો – ૬
હરીફ ઉમેદવારોની યાદી
વસ્ત્રાલ નગરપંચાયતની સામાન્ય ચૂંટણી – ૨૦૦૩

વોર્ડ નંબર .૭.વોર્ડનું નામ ...... ચૂંટણી પંચે ફાળવેલી બેઠકો .૧. સામાન્ય મહિલા
.૨. સામાન્ય
.૩. સામાન્ય

અ. નં.	ઉમેદવારનું નામ	સરનામું	પક્ષ સાથે જોડાણ	ઉમેદવારનો વર્ગ	ફાળવેલ પ્રતિક
૧	કુંદનબેન અમરતભાઈ પટેલ	૩૯, પટેલવાસ, રતનપુરા, વસ્ત્રાલ	ભારતીય જનતા પાર્ટી	સામાન્ય મહીલા	વર્તુળમાં કમળ
૨	દિનેશકુમાર મનસુખભાઈ પટેલ	૬૧, પટેલવાસ, રતનપુરા, વસ્ત્રાલ	ભારતીય જનતા પાર્ટી	સામાન્ય	કમળ
૩	પ્રહલાદભાઈ શંકરલાલ પટેલ	એ/૪૭, ત્રિદેવપાર્ક, વસ્ત્રાલ	ભારતીય જનતા પાર્ટી	સામાન્ય	લંબચોરસમાં કમળ
૪	રજુભાઈ જેશીંગભાઈ કોડિયા	૭૫, રતનપુરાગામ, વસ્ત્રાલ	ભારતીય રાષ્ટ્રીય કોંગ્રેસ	સામાન્ય	હાથ
૫	રમેશભાઈ ઘેમરભાઈ ચૌધરી	૬૯, માધવપાર્ક સો. વિ. ૧, વસ્ત્રાલ	ભારતીય રાષ્ટ્રીય કોંગ્રેસ	પછાત વર્ગ	લંબચોરસમાં હાથ
૬	રીટાબેન પ્રફુલ્લભાઈ પટેલ	૫૭,શિવસુખનગર, વસ્ત્રાલ	ભારતીય રાષ્ટ્રીય કોંગ્રેસ	સામાન્ય મહીલા	વર્તુળમાં હાથ

(સહી) અવાચ્ય

સ્થળ : વસ્ત્રાલ
તા. ૧/૨/૨૦૦૩

ચૂંટણી અધિકારી
વસ્ત્રાલ નગર પંચાયત
અને
વધારાના ખાસ જમીન સંપાદન અધિકારી
અમદાવાદ

સરકારી મધ્યસ્થ મુદ્રણાલય, ગાંધીનગર.

INDEX

EXTRA No. 87

REGISTERED No. G/GNR/2

©

सत्यमेव जयते

The Gujarat Government Gazette

EXTRA ORDINARY

PUBLISHED BY AUTHORITY

Vol. XLIV] TUESDAY, FEBRUARY 4, 2003/MAGHA 15, 1924

Separate paging is given to this Part in order that it may be filed as a Separate Compilation.

PART IV-C

StatutoryRules and Orders (Other than those published in Part I, I-Aand I-L) madeby Statutary Authorities other than the Government of Gujarat including those made by the Government of India, the High Court, the Director of Municipallties, the Commissioner of Police, the Director of Probhition and excise, the District Magistrates and the Election Commission, Election Tribunals, Returning Officers and other authorities, under the Election Commission.

નમુનો-૬

(જુઓ નિયમ-૧૬)

હરીફ ઉમેદવારોની યાદી

ચુંટણી પંચે ફાળવેલી બેઠકો :- ૧લી બેઠક સામાન્ય મહિલા

રાજુલા નગરપાલિકાની ચુંટણી ૨જી બેઠક પછાત વર્ગ

વોર્ડ નં. -૧ વોર્ડનું નામ .... ૩જી બેઠક સામાન્ય

અ.નં. ૧	ઉમેદવારનું નામ ૨	સરનામુ ૩	પક્ષ સાથે જોડાણ ૪	ઉમેદવારનો વર્ગ ૫	ફાળવેલ પ્રતિક ૬
૧	જયંતિભાઈ દુર્ગાશંકર જાની	સલાટવાડા, મુ. રાજુલા.	ભારતીય જનતા પક્ષ	સામાન્ય	કમળ
૨	જસુબભાઈ દાદુભાઈ ભોકીયા	ઘાંચીપા, મુ. રાજુલા	ભારતીય રાષ્ટ્રીય કોંગ્રેસ	પછાતવર્ગ	લંબચોરસમાં હાથ
૩	દાદુભાઈ હાજીભાયાભાઈ સેલોત	ઘાંચીવાડ, મુ. રાજુલા	ભારતીય જનતા પક્ષ	પછાતવર્ગ	લંબચોરસમાં કમળ

INDEX

અ.નં.	ઉમેદવારનું નામ	સરનામું	પક્ષ સાથે જોડાણ	ઉમેદવારનો વર્ગ	ફાળવેલ પ્રતિક
૧	૨	૩	૪	૫	૬
૪.	નયનાબેન પંકજગીરી અતીત	ઘાંચીપા, મુ. રાજુલા	ભારતીય રાષ્ટ્રીય કોંગ્રેસ	સામાન્ય મહિલા	વર્તુળમાં હાથ
૫	રામકુભાઈ વલકુભાઈ ધાખડા	મહેતા ચોક, મુ. રાજુલા	ભારતીય રાષ્ટ્રીય કોંગ્રેસ	સામાન્ય	હાથ
૬	શારદાબેન શામજીભાઈ રાઠોડ	ઘાંચીવાડ, મુ. રાજુલા	ભારતીય જનતા પક્ષ	પછાતવર્ગ મહિલા	લંબચોરસમાં વર્તુળમાં કમળ

સ્થળ : રાજુલા
તારીખ : ૩૧-૧-૦૩

(સહી) અવાચ્ય,
ચુંટણી અધિકારી નગરપાલિકા રાજુલા
અને
નાયબ કલેક્ટર, રાજુલા.

INDEX

નમુનો – ૬
(જુઓ નિયમ – ૧૬)
હરીફ ઉમેદવારોની યાદી

રાજુલા નગરપાલિકાની ચુંટણી
વોર્ડ નં. – ૨

વોર્ડનું નામ ....

ચુંટણી પંચે ફાળવેલી બેઠકો :–
૧ લી બેઠક સામાન્ય મહિલા
૨ જી બેઠક પછાત વર્ગ
૩ જી બેઠક સામાન્ય

અ.નં.	ઉમેદવારનું નામ	સરનામું	પક્ષ સાથે જોડાણ	ઉમેદવારનો વર્ગ	ફાળવેલ પ્રતિક
૧	૨	૩	૪	૫	૬
૧	આયશાબેન દિલુભાઈ જોખીયા	સબ સ્ટેશન પાસે, ખાખબાઈ રોડ, મુ. રાજુલા	બહુજન સમાજ પાર્ટી	સામાન્ય મહિલા	વર્તુળમાં હાથી
૨	ગીતાબેન ભાવેશભાઈ સંઘવી	સંઘવી ચોક, મુ. રાજુલા	ભારતીય જનતા પક્ષ	સામાન્ય મહિલા	વર્તુળમાં કમળ
૩	ચતુરભાઈ ટપુભાઈ જીંજાળા	વાવેરા રોડ, મુ. રાજુલા	ભારતીય રાષ્ટ્રીય કોંગ્રેસ	પછાત વર્ગ	લંબ ચોરસમાં હાથ
૪	નરસીહભાઈ હમીરભાઈ ઝિંઝાળા	સંઘવી ચોક, મુ. રાજુલા	ભારતીય જનતા પક્ષ	પછાત વર્ગ	લંબ ચોરસમાં કમળ
૫	બચુભાઈ બાબુભાઈ જીંજાળા	તત્વજ્યોતિ પાસે, મુ. રાજુલા	બહુજન સમાજ પાર્ટી	સામાન્ય	હાથી
૬	મનુભાઈ મથુરભાઈ કાતરીયા	તત્વજ્યોતિ રોડ, મુ. રાજુલા	બહુજન સમાજ પાર્ટી	પછાત વર્ગ	લંબ ચોરસમાં હાથી
૭	રામજીભાઈ દાનાભાઈ હડીયા	વાવેરા રોડ, મુ. રાજુલા	ભારતીય રાષ્ટ્રીય કોંગ્રેસ	સામાન્ય	હાથ
૮	રામભાઈ મુળુભાઈ રામ	પીપળા વાળી શેરી, મુ. રાજુલા	ભારતીય જનતા પક્ષ	સામાન્ય	કમળ
૯	વસંતબેન લક્ષ્મણભાઈ પરમાર	વાવેરા રોડ, મુ. રાજુલા	ભારતીય રાષ્ટ્રીય કોંગ્રેસ	સામાન્ય મહિલા	વર્તુળમાં હાથ
૧૦	કંતાબેન પરશોતમભાઈ દેવીપુજક	તત્વજ્યોતિ પાસે, મુ. રાજુલા	–	સામાન્ય મહિલા	વર્તુળમાં પાણીનો જગ
૧૧	મહેન્દ્રભાઈ લાભશંકર ઝાંખરા	તત્વજ્યોતિ મંદિર પાસે, મુ. રાજુલા	–	સામાન્ય	(સીલીંગ ફેન) છતપંખો

સ્થળ :– રાજુલા
તારીખ :– ૩૧/૧/૦૩

(સહી) અવાચ્ય,
ચુંટણી અધિકારી નગરપાલિકા-રાજુલા
અને
નાયબ કલેક્ટર, રાજુલા

નમુનો – ૬
(જુઓ નિયમ – ૧૬)
હરીફ ઉમેદવારોની યાદી

રાજુલા નગરપાલિકાની ચુંટણી
વોર્ડ નં. – ૩

વોર્ડનું નામ ....

ચુંટણી પંચે ફાળવેલી બેઠકો :– ૧ લી બેઠક સામાન્ય મહિલા
૨ જી બેઠક સામાન્ય
૩ જી બેઠક સામાન્ય

અ.નં.	ઉમેદવારનું નામ	સરનામું	પક્ષ સાથે જોડાણ	ઉમેદવારનો વર્ગ	ફાળવેલ પ્રતિક
૧	૨	૩	૪	૫	૬
૧	આતુભાઈ રણછોડભાઈ જાલંધરા	યદુનંદન સોસાયટી, મુ. રાજુલા	બહુજન સમાજ પાર્ટી	સામાન્ય	હાથી
૨	જયાબેન લખમણભાઈ બાંભણીયા	શ્રમજીવી નગર, શેરી નં. ૧ થી ૪, મુ. રાજુલા	ભારતીય જનતા પક્ષ	સામાન્ય મહીલા	વર્તુળમાં કમળ
૩	ધનજીભાઈ લખમણભાઈ જીંજાળા	જુની પટેલ શેરી, સંઘવી ચોક, મુ. રાજુલા	ભારતીય જનતા પક્ષ	સામાન્ય	કમળ
૪	બાબુભાઈ બોઘાભાઈ કાતરીયા	વાવેરા રોડ, મુ. રાજુલા.	બહુજન સમાજ પાર્ટી	પછાત વર્ગ	લંબ ચોરસમાં હાથી
૫	સાબેરાબેન રમજાનભાઈ કુરેશી	શ્રમજીવી નગર, મુ. રાજુલા.	બહુજન સમાજ પાર્ટી	સામાન્ય મહિલા	વર્તુળમાં હાથી
૬	કાનાભાઈ આલાભાઈ પરમાર	શ્રમજીવી નગર, મુ. રાજુલા	શ્રમજીવી નગર, મુ. રાજુલા	સામાન્ય	મોટર

સ્થળ :– રાજુલા
તારીખ :– ૩૧/૧/૦૩

(સહી) અવાચ્ય,
ચુંટણી અધિકારી નગરપાલિકા રાજુલા
અને
નાયબ કલેક્ટર, રાજુલા.

નમુનો – ૬
(જુઓ નિયમ – ૧૬)
હરીફ ઉમેદવારોની યાદી

રાજુલા નગરપાલિકાની ચુંટણી
વોર્ડ નં. – ૪

વોર્ડનું નામ ....

ચુંટણી પંચે ફાળવેલી બેઠકો :– ૧ લી બેઠક સામાન્ય મહિલા
૨ જી બેઠક અનુસુચિત જાતિ
૩ જી બેઠક સામાન્ય

અ.નં.	ઉમેદવારનું નામ	સરનામું	પક્ષ સાથે જોડાણ	ઉમેદવારનો વર્ગ	ફાળવેલ પ્રતિક
૧	૨	૩	૪	૫	૬
૧	આણંદભાઈ બચુભાઈ ધાખડા	જવાહર રોડ, મુ. રાજુલા	ભારતીય જનતા પક્ષ	સામાન્ય	કમળ
૨	કરશનભાઈ સોમાભાઈ રાઠોડ	હરીજન વાસ, મુ. રાજુલા	ભારતીય રાષ્ટ્રીય કોંગ્રેસ	અનુસુચિત જાતિ	લંબ ચોરસમાં હાથ
૩	કિરણબેન ભરતકુમાર ગોંડલીયા	મહેતા ચોક, મુ. રાજુલા	ભારતીય જનતા પક્ષ	પછાત વર્ગ મહીલા	લંબ ચોરસમાં વર્તુળમાં કમળ
૪	ગણપતભાઈ મગનભાઈ રાઠોડ	મહુવા રોડ, મુ. રાજુલા	ભારતીય જનતા પક્ષ	અનુસુચિત જાતિ	લંબ ચોરસમાં કમળ
૫	દમયંતીબેન હર્ષદભાઈ રવૈયા	કુંભનાથ રોડ, મુ. રાજુલા	ભારતીય રાષ્ટ્રીય કોંગ્રેસ	સામાન્ય મહીલા	વર્તુળમાં હાથ
૬	સુમારભાઈ ઉમરભાઈ ઝાંખરા	શ્રીજીસોસાયટી, મુ.રાજુલા.	ભારતીય રાષ્ટ્રીય કોંગ્રેસ	પછાતવર્ગ	હાથ

સ્થળ :– રાજુલા
તારીખ :– ૩૧/૧/૦૩

(સહી) અવાચ્ય,
ચુંટણી અધિકારી નગરપાલિકા રાજુલા
અને
નાયબ કલેક્ટર, રાજુલા.

નમુનો – ૬
(જુઓ નિયમ – ૧૬)
હરીફ ઉમેદવારોની યાદી

ચુંટણી પંચે ફાળવેલી બેઠકો :– ૧ લી બેઠક સામાન્ય મહિલા
૨ જી બેઠક સામાન્ય
૩ જી બેઠક સામાન્ય

રાજુલા નગરપાલિકાની ચુંટણી
વોર્ડ નં. – ૫

વોર્ડનું નામ ....

અ.નં.	ઉમેદવારનું નામ	સરનામું	પક્ષ સાથે જોડાણ	ઉમેદવારનો વર્ગ	ફાળવેલ પ્રતિક
૧	૨	૩	૪	૫	૬
(૧)					
૧	ઉકાભાઈ રામભાઈ જાલોધરા	દુર્લભનગર, મુ. રાજુલા	બહુજન સમાજ પાર્ટી	પછાત વર્ગ	લંબ ચોરસમાં હાથી
૨	દમયંતીબેન રમેશકુમાર જગડા	એસ.બી.એસ., કૃષિ ઉપર, મુ. રાજુલા	ભારતીય જનતા પક્ષ	સામાન્ય મહિલા	વર્તુળમાં કમળ
૩	નારણભાઈ કાનાભાઈ વાળા	મધ્યમવર્ગ સોસાયટી, મુ. રાજુલા	ભારતીય જનતા પક્ષ	સામાન્ય	લંબ ચોરસમાં કમળ
૪	નીમુબેન મુળજીભાઈ નાગર	જુના હરીજન વાસ, મુ. રાજુલા	બહુજન સમાજ પાર્ટી	અનુસુચિત જાતિ મહિલા	લંબ ચોરસમાં વર્તુળમાં હાથી
૫	પ્રતાપરાય દયારામ ઓઝા	ઉદ્યોગ મંદિર પાછળ, મુ. રાજુલા	ભારતીય જનતા પક્ષ	સામાન્ય	કમળ
૬	મનુભાઈ જેઠાભાઈ લાડુમોર	વાવેરા રોડ, મુ. રાજુલા	ભારતીય રાષ્ટ્રીય કોંગ્રેસ	સામાન્ય	લંબ ચોરસમાં હાથ
૭	રમજાનભાઈ દાદુભાઈ કુરેશી	શ્રમજીવી નગર, મુ. રાજુલા.	બહુજન સમાજ પાર્ટી	પછાતવર્ગ	હાથી
૮	વિમળાબેન રવજીભાઈ પરમાર	દુર્લભનગર, મુ. રાજુલા.	ભારતીય રાષ્ટ્રીય કોંગ્રેસ	સામાન્ય મહિલા	વર્તુળમાં હાથ
૯	સુરેશભાઈ જીવાભાઈ મકવાણા	વાવેરા રોડ, મુ. રાજુલા.	ભારતીય રાષ્ટ્રીય કોંગ્રેસ	સામાન્ય	હાથ
૧૦	જીવુબેન ડાયાભાઈ ચૌહાણ	ભંગીવાસ, મુ. રાજુલા	—	અનુસુચિત જાતિ મહિલા	લંબ ચોરસમાં વર્તુળમાં સ્ટાર

સ્થળ :– રાજુલા
તારીખ :– ૩૧/૧/૦૩

(સહી) અવાચ્ય,
ચુંટણી અધિકારી નગરપાલિકા રાજુલા
અને
નાયબ કલેક્ટર, રાજુલા.

નમુનો – ૬
(જુઓ નિયમ – ૧૬)
હરીફ ઉમેદવારોની યાદી

ચુંટણી પંચે ફાળવેલી બેઠકો :– ૧ લી બેઠક સામાન્ય મહિલા
૨ જી બેઠક સામાન્ય
૩ જી બેઠક સામાન્ય

રાજુલા નગરપાલિકાની ચુંટણી
વોર્ડ નં. – ૬ વોર્ડનું નામ ....

અ.નં.	ઉમેદવારનું નામ	સરનામું	પક્ષ સાથે જોડાણ	ઉમેદવારનો વર્ગ	ફાળવેલ પ્રતિક
૧	૨	૩	૪	૫	૬
૧	અતુલભાઈ મોહનભાઈ વાઘેલા	કુંભાર વાડા, મુ. રાજુલા	ભારતીય જનતા પક્ષ	સામાન્ય	કમળ
૨	નાજાભાઈ બાવભાઈ ખાંભલા	કન્યા વિદ્યાલય પાસે, મુ. રાજુલા	ભારતીય રાષ્ટ્રીય કોંગ્રેસ	પછાત વર્ગ	હાથ
૩	પ્રફુલકુમાર ભાણજીભાઈ છાપરીયા	ટાવર પાસે, મુ. રાજુલા	ભારતીય જનતા પક્ષ	સામાન્ય	લંબ ચોરસમાં કમળ
૪	મહમદભાઈ હોથીભાઈ સોઢા	તવક્કલ નગર, મુ.રાજુલા	ભારતીય રાષ્ટ્રીય કોંગ્રેસ	પછાત વર્ગ	લંબ ચોરસમાં હાથ
૫	શારદાબેન મગનભાઈ ગેડીયા	કુંભાર જ્ઞાતિ વાડી પાસે, મુ. રાજુલા	ભારતીય રાષ્ટ્રીય કોંગ્રેસ	સામાન્ય મહિલા	વર્તુળમાં હાથ
૬	હસીનાબેન છોટુભાઈ ચાવડા	કુંભાર વાડા – ૨, મુ. રાજુલા.	ભારતીય જનતા પક્ષ	સામાન્ય મહિલા	વર્તુળમાં કમળ
૭	મોહનભાઈ દેવજીભાઈ ટાંક	કુંભારવાડા, અંબાજી મંદિર પાસે, મુ. રાજુલા	—	પછાત વર્ગ	લંબ ચોરસમાં નગારૂં

સ્થળ :– રાજુલા
તારીખ :– ૩૧/૧/૦૩

(સહી) અવાચ્ય,
ચુંટણી અધિકારી, નગરપાલિકા રાજુલા
અને
નાયબ કલેક્ટર, રાજુલા.

નમુનો – ૬
(જુઓ નિયમ – ૧૬)
હરીફ ઉમેદવારોની યાદી

રાજુલા નગરપાલિકાની ચુંટણી
વોર્ડ નં. – ૭

વોર્ડનું નામ ....

ચુંટણી પંચે ફાળવેલી બેઠકો :– ૧ લી બેઠક અનુસુચિત જાતિ મહીલા
૨ જી બેઠક સામાન્ય
૩ જી બેઠક સામાન્ય

અ.નં.	ઉમેદવારનું નામ	સરનામું	પક્ષ સાથે જોડાણ	ઉમેદવારનો વર્ગ	ફાળવેલ પ્રતિક
૧	૨	૩	૪	૫	૬
૧	કુંવરબેન જીવનભાઈ સાગઠીયા	વડનગર, મુ. રાજુલા	ભારતીય રાષ્ટ્રીય કોંગ્રેસ	અનુસુચિત જાતિ મહિલા	લંબ ચોરસમાં વર્તુળમાં હાથ
૨	જીતેન્દ્રભાઈ હરીશંકરભાઈ રાજયગુરૂ	કૃષ્ણનગર સોસાયટી, મુ. રાજુલા	ભારતીય જનતા પક્ષ	સામાન્ય	લંબ ચોરસમાં કમળ
૩	જેઠીબેન પીઠાભાઈ સાગઠીયા	પાવર હાઉસ પાસે, મુ. રાજુલા	ભારતીય જનતા પક્ષ	અનુસુચિત જાતિ મહિલા	લંબચોરસમાં વર્તુળમાં કમળ
૪	દીપુભાઈ જીલુભાઈ રાઠોડ	ડોળીનો પટ, મુ. રાજુલા	બહુજન સમાજ પાર્ટી	સામાન્ય	હાથી
૫	પુંજીબેન ખીમજીભાઈ બાબરીયા	વડ નગર, મુ. રાજુલા	બહુજન સમાજ પાર્ટી	અનુસુચિત જાતિ મહિલા	લંબચોરસમાં વર્તુળમાં હાથ
૬	ભાનુભાઈ બચુભાઈ દુધરેજીયા	બાવળીયા વાડી, મુ. રાજુલા	બહુજન સમાજ પાર્ટી	સામાન્ય	લંબચોરસમાં હાથી
૭	રવજીભાઈ સવજીભાઈ પરમાર	ગુ.વિ. બોર્ડ પાસે, મુ. રાજુલા	ભારતીય જનતા પક્ષ	પછાત વર્ગ	કમળ
૮	લાલજીભાઈ નાનજીભાઈ પાંડવ	ધારનાથ નગર –૧, મુ. રાજુલા	ભારતીય રાષ્ટ્રીય કોંગ્રેસ	પછાત વર્ગ	લંબ ચોરસમાં હાથ
૯	હરીશભાઈ ત્રિકમભાઈ જોષી	કૃષ્ણનગર, મુ. રાજુલા.	ભારતીય રાષ્ટ્રીય કોંગ્રેસ	સામાન્ય	હાથ.
૧૦	કાંતાબેન કિશોરભાઈ ધાખડા	ડોળીનો પટ, મુ. રાજુલા	–	અનુસુચિત જાતિ મહિલા	લંબ ચોરસમાં વર્તુળમાં નિશાન
૧૧	જગદીશભાઈ ભાણજીભાઈ જોષી	કૃષ્ણનગર સોસાયટી, ગાયત્રીમંદિર પાછળ, મુ. રાજુલા	–	સામાન્ય	કુહાડી
૧૨	હરીભાઈ ટપુભાઈ ભુતૈયા	બ્રાહ્મણ સોસાયટી, રેલ્વે સ્ટેશન પાછળ, મુ. રાજુલા	–	સામાન્ય	વીજળીનો થાંભલો

સ્થળ :– રાજુલા
તારીખ :– ૩૧/૧/૦૩

(સહી) અવાચ્ય,
ચુંટણી અધિકારી નગરપાલિકા રાજુલા
અને
નાયબ કલેકટર, રાજુલા.

નમૂનો – ૬
(જુઓ નિયમ – ૧૬)
હરીફ ઉમેદવારોની યાદી

રાજુલા નગરપાલિકાની ચુંટણી
વોર્ડ નં. – ૮
વોર્ડનું નામ ....

ચુંટણી પંચે ફાળવેલી બેઠકો :– ૧ લી બેઠક પછાતવર્ગ મહિલા
૨ જી બેઠક સામાન્ય
૩ જી બેઠક સામાન્ય

અ.નં.	ઉમેદવારનું નામ	સરનામું	પક્ષ સાથે જોડાણ	ઉમેદવારનો વર્ગ	ફાળવેલ પ્રતિક
૧	૨	૩	૪	૫	૬
૧	અંબરીષકુમાર જીવાભાઈ ડેર	સવિતા નગર, મુ. રાજુલા	બહુજન સમાજ પાર્ટી	સામાન્ય	લંબ ચોરસમાં હાથી
૨	ચિરાગ ભરતકુમાર જોષી	"તપોવન" સવિતા નગર, મુ. રાજુલા	બહુજન સમાજ પાર્ટી	સામાન્ય	હાથી
૩	નીતિનભાઈ ચીમનભાઈ પંડયા	પાવર હાઉસ પાછળ, મુ. રાજુલા	ભારતીય જનતા પક્ષ	સામાન્ય	લંબ ચોરસમાં કમળ
૪	ભરતભાઈ બાલાશંકર મહેતા	શિક્ષક સોસાયટી, મુ. રાજુલા	ભારતીય રાષ્ટ્રીય કોંગ્રેસ	સામાન્ય	લંબ ચોરસમાં હાથ
૫	ભરતભાઈ માવજીભાઈ સાવલીયા	ગાયત્રી મંદિર રોડ, મુ. રાજુલા	ભારતીય રાષ્ટ્રીય કોંગ્રેસ	સામાન્ય	હાથ
૬	મીનાબેન પ્રવિણભાઈ વાઘેલા	ધર્મરાજ સોસાયટી, મુ. રાજુલા	બહુજન સમાજ પાર્ટી	પછાત વર્ગ મહિલા	લંબ ચોરસમાં વર્તુળમાં હાથી
૭	મંજુલાબેન ભોળાભાઈ વાગડીયા	જવાહર રોડ, મુ. રાજુલા	ભારતીય જનતા પક્ષ	પછાત વર્ગ મહિલા	લંબ ચોરસમાં વર્તુળમાં કમળ
૮	રાજેશભાઈ મનુસુખલાલ માઢક	શિક્ષક સોસાયટી, મુ. રાજુલા	ભારતીય જનતા પક્ષ	સામાન્ય	કમળ
૯	રેખાબેન નરેન્દ્રભાઈ પાંડવ	કુંભારવાડા, મુ. રાજુલા.	ભારતીય રાષ્ટ્રીય કોંગ્રેસ	પછાત વર્ગ મહિલા	લંબચોરસમાં વર્તુળમાં હાથ
૧૦	રાજુભાઈ ધનજીભાઈ રાઠોડ	ભેરાઈ રોડ, મુ. રાજુલા	—	સામાન્ય	નગારૂં
૧૧	વિનોદભાઈ લવજીભાઈ રાદડીયા	સવિતા નગર, છતડીયા રોડ, મુ. રાજુલા	—	સામાન્ય	પાણીનો જગ

સ્થળ :– રાજુલા
તારીખ :– ૩૧/૧/૦૩

(સહી) અવાચ્ય,
ચુંટણી અધિકારી નગરપાલિકા રાજુલા
અને
નાયબ કલેક્ટર, રાજુલા.

INDEX

નમુનો – ૬
(જુઓ નિયમ – ૧૬)
હરીફ ઉમેદવારોની યાદી

ચુંટણી પંચે ફાળવેલી બેઠકો :– ૧લી બેઠક , સામાન્ય મહિલા
૨જી બેઠક સામાન્ય
૩જી બેઠક સામાન્ય

રાજુલા નગરપાલિકાની ચુંટણી
વોર્ડ નં. – ૯ વોર્ડનું નામ ....

અ.નં.	ઉમેદવારનું નામ	સરનામું	પક્ષ સાથે જોડાણ	ઉમેદવારનો વર્ગ	ફાળવેલ પ્રતિક
૧	૨	૩	૪	૫	૬
૧	ચંદ્રકાંતભાઈ દયાળભાઈ ડાભી	કૃષ્ણનગર, બસ સ્ટેન્ડ સામે, મુ.રાજુલા	ભારતીય જનતા પક્ષ	પછાત વર્ગ	કમળ
૨	જસુભાઈ આપાભાઈ ધાખડા	જીવાબાવા ચોક, મુ. રાજુલા	ભારતીય રાષ્ટ્રીય કોંગ્રેસ	સામાન્ય	હાથ
૩	નવચેતન દીપકભાઈ પરમાર	ડો.આંબેડકર ચોક, વણકરવાસ, મુ.રાજુલા.	ભારતીય જનતા પક્ષ	અનુસુચિત જાતિ	લંબ ચોરસમાં કમળ
૪	રેખાબેન લક્ષ્મીદાસ પંડીત	ભોળાભાઈની લાતી સામે, મુ. રાજુલા	ભારતીય જનતા પક્ષ	સામાન્ય મહિલા	વર્તુળમાં કમળ
૫	લીલીબેન રામજીભાઈ રાઠોડ	રામજી મંદિર પાસે, મુ. રાજુલા	ભારતીય રાષ્ટ્રીય કોંગ્રેસ	સામાન્ય મહિલા	વર્તુળમાં હાથ
૬	વાલજીભાઈ કાનજીભાઈ બાબરીયા	કડીયાળી રોડ, મુ. રાજુલા.	ભારતીય રાષ્ટ્રીય કોંગ્રેસ	અનુસુચિત જાતિ	લંબ ચોરસમાં હાથ.

સ્થળ :– રાજુલા
તારીખ :– ૩૧/૧/૦૩

(સહી) અવાચ્ય,
ચુંટણી અધિકારી નગરપાલિકા રાજુલા
અને
નાયબ કલેક્ટર, રાજુલા.

નમુનો-૬

(જુઓ-નિયમ-૧૬)

હરીફ ઉમેદવારોની યાદી

ચલાલા નગરપંચાયત સામાન્ય ચૂંટણી-૨૦૦૩

વોર્ડ નંબર-૧ વોર્ડનું નામ.. .. .. ..ચૂંટણી પંચે નક્કી કરેલ બેઠકો

૧લી બેઠક-સામાન્ય મહિલા ૨જી બેઠક-સામાન્ય ૩જી બેઠક-સામાન્ય

અ. નં.	ઉમેદવારનું નામ	સરનામુ	પક્ષ સાથે જોડાણ	ઉમેદવારનો વર્ગ	ફાળવેલ પ્રતિક
૧	૨	૩	૪	૫	
૧	જયંતિભાઇ બાબુભાઇ કાથરોટિયા	સ્ટેશન રોડ, ચલાલા	ભારતીય જનતા પક્ષ	સામાન્ય	લંબચોરસમાં કમળ
૨	સવજીભાઇ મગનભાઇ શેલડીયા	દાનેવ પ્લોટ, ચલાલા	ભારતીય જનતા પક્ષ	સામાન્ય	કમળ
------------------------------નીલ ------------------------					
૧	કિશોર પાલજીભાઇ રાઠોડ (કે.પી.રાઠોડ)	આંબેડકર નગર-૪, ખાદી પાછળ ,ચલાલા	--	અનુસુચિત જાતિ	લંબચોરસમાં પતંગ

સ્થળ :-ચલાલા

તારીખ:-૩૧/૦૧/૨૦૦૩

(સહી) અવાચ્ય,

ચુંટણી અધિકારી

ચલાલા [illegible]

૧

[illegible] (અ.મલ)

[illegible]

INDEX

નમુનો-૬
(જુઓ-નિયમ-૧૬)
હરીફ ઉમેદવારોની યાદી

ચલાલા નગરપંચાયત સામાન્ય ચૂંટણી-૨૦૦૩

વોર્ડ નંબર-૨ વોર્ડનું નામ.. .. ..ચૂંટણી પંચે નક્કી કરેલ બેઠકો

૧લી બેઠક-સામાન્ય મહિલા ૨જી બેઠક-સામાન્ય ૩જી બેઠક-સામાન્ય

અ. નં.	ઉમેદવારનું નામ	સરનામુ	પક્ષ સાથે જોડાણ	ઉમેદવારનો વર્ગ	ફાળવેલ પ્રતિક
૧	૨	૩	૪	૫	
૧	અશોકભાઇ ધીરૂભાઇ કાથરોટીયા	સાટોડીપરા, ચલાલા	ભારતીય જનતા પક્ષ	સામાન્ય	લંબચોરસમાં કમળ
૨	કાંતિભાઇ બાવચંદભાઇ માળવિયા	સાટોડીપરા, ચલાલા	ભારતીય જનતા પક્ષ	સામાન્ય	કમળ
૩	જયાબેન ઘનશ્યામભાઇ કાકડીયા	સાટોડીપરા, ચલાલા	ભારતીય જનતા પક્ષ	સામાન્ય મહિલા	વર્તુળમાં કમળ
૪	પુષ્પાબેન રમેશભાઇ ભાલાળા	નવાપરા, ચલાલા	ભારતીય રાષ્ટ્રીય કોંગ્રેસ	સામાન્ય મહિલા	વર્તુળમાં હાથ
૫	શૈલેષકુમાર રમેશચંદ્ર ભટ્ટ (ફુલો)	સાટોડીપરા, ચલાલા	ભારતીય રાષ્ટ્રીય કોંગ્રેસ	સામાન્ય	હાથ

સ્થળ :-ચલાલા

તારીખ:-૩૧/૦૧/૨૦૦૩

(સહી) અવાચ્ય,

ચૂંટણી અધિકારી

[illegible]

નમુનો-૬

(જુઓ-નિયમ-૧૬)

હરીફ ઉમેદવારોની યાદી

ચલાલા નગરપંચાયત સામાન્ય ચૂંટણી-૨૦૦૩

વોર્ડ નંબર-૩ વોર્ડનું નામ.. .. ..ચૂંટણી પંચે નક્કી કરેલ બેઠકો

૧લી બેઠક-અનુસુચિત જાતિ મહિલા ૨જી બેઠક-પછાતવર્ગ ૩જી બેઠક-સામાન્ય

અ. નં.	ઉમેદવારનું નામ	સરનામુ	પક્ષ સાથે જોડાણ	ઉમેદવારનો વર્ગ	ફાળવેલ પ્રતિક
૧	૨	૩	૪	૫	
૧	પરેશકુમાર ગોરધનદાસ અગ્રાવત	કલાલ શેરી, ચલાલા	ભારતીય જનતા પક્ષ	પછાતવર્ગ	લંબચોરસમાં કમળ
૨	પોપટભાઇ નાથાભાઇ પાનસુરીયા	લાયબ્રેરી રોડ મહાદેવપરા, ચલાલા	ભારતીય જનતા પક્ષ	સામાન્ય	કમળ
			નીલ		
૧	ચાંપરાજભાઇ અમરૂભાઇ ધાધલ	મુળીમાંની જગ્યા પાસે, ચલાલા	--	પછાતવર્ગ	લંબચોરસમાં નગારૂં

સ્થળ :-ચલાલા

તારીખ:-૩૧/૦૧/૨૦૦૩

(સહી) અવાચ્ય,

ચુંટણી અધિકારી

ચલાલા નગરપાલીકા

૧

નમુનો-૬

(જુઓ-નિયમ-૧૬)

હરીફ ઉમેદવારોની યાદી

ચલાલા નગરપંચાયત સામાન્ય ચૂંટણી-૨૦૦૩

વોર્ડ નંબર-૪ વોર્ડનું નામ.. .. ..ચૂંટણી પંચે નક્કી કરેલ બેઠકો

૧લી બેઠક-સામાન્ય મહિલા ૨જી બેઠક-સામાન્ય ૩જી બેઠક-સામાન્ય

અ. નં.	ઉમેદવારનું નામ	સરનામુ	પક્ષ સાથે જોડાણ	ઉમેદવારનો વર્ગ	ફાળવેલ પ્રતિક
૧	૨	૩	૪	૫	
૧	કમળાબેન કાનજીભાઇ વઘાસીયા	સ્ટેશન રોડ, ચલાલા	ભારતીય જનતા પક્ષ	સામાન્ય મહિલા	વર્તુળમાં કમળ
૨	દિનેશકુમાર કેશુભાઇ ડોબરિયા (ડી.ભાઇ)	મહાદેવપરા, ફૂલવાડી પ્લોટ, ચલાલા	ભારતીય રાષ્ટ્રીય કોંગ્રેસ	સામાન્ય	હાથ
૩	ધનજીભાઇ પ્રેમજીભાઇ રીબડીયા	મહાદેવપરા, ચલાલા	ભારતીય જનતા પક્ષ	સામાન્ય	કમળ
૪	ભાનુબેન પ્રવિણભાઇ મારૂ	મહાદેવપરા, ચલાલા	ભારતીય રાષ્ટ્રીય કોંગ્રેસ	સામાન્ય મહિલા	વર્તુળમાં હાથ
૫	મનસુખભાઇ દેવશીભાઇ કાનાણી (એમ.ડી.)	મહાદેવપરા, ચલાલા	ભારતીય રાષ્ટ્રીય કોંગ્રેસ	સામાન્ય	લંબચોરસમાં હાથ
૬	મનસુખભાઇ નાથાભાઇ ગેડિયા	સ્ટેશન રોડ, ચલાલા	ભારતીય જનતા પક્ષ	સામાન્ય	લંબચોરસમાં કમળ

(બ) ઉપર(અ)માં જણાવેલ સિવાયનાં નોંધાયેલા(રજીસ્ટર્ડ)રાજકીય પક્ષનાં ઉમેદવારો :-

-------------------------------------નીલ --------------------

૧	વ્રજલાલ જીવરામભાઇ મહેતા	સ્ટેશન પ્લોટ, ચલાલા	--	સામાન્ય	રેલ્વે એન્જીન

સ્થળ :-ચલાલા

તારીખ:-૩૧/૦૧/૨૦૦૩

(સહી) અવાચ્ય,

ચૂંટણી અધિકારી

INDEX

નમુનો-૬

(જુઓ-નિયમ-૧૬)

હરીફ ઉમેદવારોની યાદી

ચલાલા નગરપંચાયત સામાન્ય ચૂંટણી-૨૦૦૩

વોર્ડ નંબર-૫ વોર્ડનું નામ.. .. ..ચૂંટણી પંચે નક્કી કરેલ બેઠકો

૧લી બેઠક-સામાન્ય મહિલા ૨જી બેઠક-સામાન્ય ૩જી બેઠક-સામાન્ય

અ. નં.	ઉમેદવારનું નામ	સરનામુ	પક્ષ સાથે જોડાણ	ઉમેદવારનો વર્ગ	ફાળવેલ પ્રતિક
૧	૨	૩	૪	૫	
૧	ઉમેશભાઇ આપાભાઇ વાળા	દાનેવ સોસાયટી, ચલાલા	ભારતીય રાષ્ટ્રીય કોંગ્રેસ	સામાન્ય	હાથ
૨	જયાબેન હલસુખભાઇ વ્યાસ	દાનેવ સોસાયટી, ચલાલા	ભારતીય જનતા પક્ષ	સામાન્ય મહિલા	વર્તુળમાં કમળ
૩	જયાબેન નારણભાઇ મહેતા	દાનેવ સોસાયટી, બ્લોક નં.૮૧, ચલાલા	ભારતીય રાષ્ટ્રીય કોંગ્રેસ	સામાન્ય મહિલા	વર્તુળમાં હાથ
૪	પ્રાણલાલભાઇ માણેકલાલ જયરવાલ (અચાભાઇ)	દાનેવ સોસાયટી, ચલાલા	ભારતીય રાષ્ટ્રીય કોંગ્રેસ	સામાન્ય	લંબચોરસમાં હાથ
૫	બાબુભાઇ કુલાભાઇ પટોળિયા	મીઠાપુરપરા, ચલાલા	ભારતીય જનતા પક્ષ	સામાન્ય	કમળ
૬	રાજુભાઇ બિચ્છુભાઇ વાળા	દાનેવ સોસાયટી, ચલાલા	ભારતીય જનતા પક્ષ	સામાન્ય	લંબચોરસમાં કમળ

==================================નીલ ====================

---નીલ -----------------------

સ્થળ :-ચલાલા તારીખઃ-૩૧/૦૧/૨૦૦૩

(સહી) અવાચ્ય,
ચુંટણી અધિકારી
[illegible]
વ
[illegible]

નમુનો-૬

(જુઓ-નિયમ-૧૬)

હરીફ ઉમેદવારોની યાદી

ચલાલા નગરપંચાયત સામાન્ય ચૂંટણી-૨૦૦૩

વોર્ડ નંબર-૬ વોર્ડનું નામ.. .. ..ચૂંટણી પંચે નક્કી કરેલ બેઠકો

૧લી બેઠક-પછાતવર્ગ મહિલા ૨જી બેઠક-અનુસુચિત જાતિ ૩જી બેઠક-સામાન્ય

અ. નં.	ઉમેદવારનું નામ	સરનામુ	પક્ષ સાથે જોડાણ	ઉમેદવારનો વર્ગ	ફાળવેલ પ્રતિક
૧	૨	૩	૪	૫	
૧	ચંપાબેન શંભુભાઇ ભલગામા	હુડકો,મફત પ્લોટ,ચલાલા	ભારતીય રાષ્ટ્રીય કોંગ્રેસ	પછાતવર્ગ મહિલા	લંબચોરસમાં વર્તુળમાં હાથ
૨	દુદાભાઇ દેવજીભાઇ પરમાર	સર્વોદય સોસાયટી, ચલાલા	ભારતીય જનતા પક્ષ	અનુસુચિત જાતિ	લંબચોરસમાં કમળ
૩	પ્રકાશભાઇ વનમાળીભાઇ કારિયા	ભટ્ટ શેરી, 'કૃષ્ણકુંજ' મોચી બજાર, ચલાલા	ભારતીય રાષ્ટ્રીય કોંગ્રેસ	સામાન્ય	હાથ
૪	પ્રેમજીભાઇ વાલજીભાઇ રાઠોડ	જુના હરિજનવાસ ચલાલા	ભારતીય રાષ્ટ્રીય કોંગ્રેસ	અનુસુચિત જાતિ	લંબચોરસમાં હાથ
૫	ભગવાનભાઇ ઉકાભાઇ પરમાર	મહાદેવ પરા, ચલાલા	ભારતીય જનતા પક્ષ	સામાન્ય	કમળ
૬	મંજુલાબેન હરિભાઇ મકવાણા	દિપક વસાહત મફત પ્લોટ, ચલાલા	ભારતીય જનતા પક્ષ	પછાતવર્ગ મહિલા	લંબચોરસમાં વર્તુળમાં કમળ

૧	
નીલ	
----------------------------------નીલ ------------------	

સ્થળ :-ચલાલા તારીખ:-૩૧/૦૧/૨૦૦૩

(સહી) અવાચ્ય,

ચુંટણી અધિકારી

ચલાલા નગરપંચાયત

૧

નમુનો-૬

(જુઓ-નિયમ-૧૬)

હરીફ ઉમેદવારોની ચાદી

ચલાલા નગરપંચાયત સામાન્ય ચૂંટણી-૨૦૦૩

વોર્ડ નંબર-૭   વોર્ડનું નામ.. .. ..ચૂંટણી પછી નક્કી કરેલ બેઠકો

૧લી બેઠક-સામાન્ય મહિલા   ૨જી બેઠક-સામાન્ય   ૩જી બેઠક-સામાન્ય

અ. નં.	ઉમેદવારનું નામ	સરનામુ	પક્ષ સાથે જોડાણ	ઉમેદવારનો વર્ગ	ફાળવેલ પ્રતિક
૧	૨	૩	૪	૫	
૧	મનુભાઇ રણછોડભાઇ રીબડીયા	મહાદેવ પરા ચલાલા	ભારતીય જનતા પક્ષ	સામાન્ય	કમળ
૨	લાલજીભાઇ ધનજીભાઇ ખુંટ	મહાદેવ પરા ચલાલા	ભારતીય રાષ્ટ્રીય કોંગ્રેસ	સામાન્ય	હાથ
૩	વિનોદરાય નાનજીભાઇ અંટાળા	મહાદેવ પરા ચલાલા	ભારતીય જનતા પક્ષ	સામાન્ય	લંબચોરસમાં કમળ
૪	શારદાબેન દેવરાજભાઇ કાનાણી	મહાદેવ પરા ચલાલા	ભારતીય રાષ્ટ્રીય કોંગ્રેસ	સામાન્ય મહિલા	વર્તુળમાં હાથ
૫	શાંતાબેન દેવશીભાઇ હિરપરા	મહાદેવ પરા,ચલાલા	ભારતીય જનતા પક્ષ	સામાન્ય મહિલા	વર્તુળમાં કમળ
૬	હિંમતભાઇ બાબુભાઇ મોરવાડિયા	મહાદેવપરા, પાવર હાઉસ પાસે,ચલાલા	ભારતીય રાષ્ટ્રીય કોંગ્રેસ	સામાન્ય	લંબચોરસમાં હાથ
----------નીલ----------					
----------નીલ----------					

(સહી) અવાચ્ય,
ચુંટણી અધિકારી
ચલાલા નગરપંચાયત
૧
નાયબ જીલ્લા વિકાસ અધિકારી (પં. પ્રભાગ)
જી. પં. અમરેલી

નમુનો – ૬
(જુઓ નિયમ ૧૬)

હરીફ ઉમેદવારોની યાદી

જાફરાબાદ નગરપંચાયતની ચૂંટણી – ૨૦૦૩
વોર્ડ નંબર ૧ વોર્ડનું નામ.........................ચુંટણી પંચે નકિક કરેલ બેઠકો

૧લી બેઠક મહિલા અનામત સામાન્ય
૨ જી બેઠક અનામત પછાત વર્ગ
૩જી બેઠક બિન અનામત સામાન્ય

અનુ નં.	ઉમેદવારનું નામ	સરનામુ	પક્ષ સાથે જોડાણ	ઉમેદવારનો વર્ગ	ફાળવેલપ્રતિક
૧	૨	૩	૪	૫	૬
૧.	જસુબેન નાથાભાઈ સોલંકી	ગોવિંદગલી જાફરાબાદ	ભારતીય જનતાપક્ષ	સામાન્ય મહિલા	વર્તુળમાં કમળ
૨.	નરેશભાઈ રાજાભાઈ બારૈયા	પારસીશેરી, જાફરાબાદ	ભારતીય જનતાપક્ષ	પછાતવર્ગ	લંબચોરસમાં કમળ
૩.	નારણભાઈ કલ્યાણભાઈ બાંભણીયા	સાગરશાળાપાસે, ખારવાવાડ જાફરાબાદ	ભારતીય જનતાપક્ષ	પછાતવર્ગ	કમળ
૪	જયંતીલાલ રામજીભાઈ બાંભણીયા	ખારવાવાડ જાફરાબાદ	–	પછાતવર્ગ	લંબચોરસમાં નાળીયેર
૫.	મોહનભાઈ કલ્યાણભાઈ સોલંકી	રત્નાગર સોસાયટી પીપળીકાંઠા જાફરાબાદ	–	પછાતવર્ગ	લંબચોરસમા મોટર
૬.	મંજુલાબેન જયંતીલાલ બાંભણીયા	ખારવાવાડ જાફરાબાદ	–	સામાન્ય મહિલા	વર્તુળમાં બંગલો

(સહી) અવાચ્ય,

સ્થળ:– જાફરાબાદ
તારીખ:– ૧/૨/૨૦૦૩
ક્રમાંક

ચૂંટણી અધિકારી
જાફરાબાદ નગર પંચાયત
અને
નાયબ જિલ્લા વિકાસ અધિકારી
(મહેસુલ) અમરેલી

INDEX

નમુનો – ૬

(જુઓ નિયમ ૧૬)

હરીફ ઉમેદવારોની યાદી

જાફરાબાદ નગરપંચાયતની ચૂંટણી–૨૦૦૩

વોર્ડ નંબર : ૨ વોર્ડનું નામ .... ચૂંટણી પંચે નકકી કરેલ બેઠકો

૧ લી બેઠક	મહિલા અનામત પછાતવર્ગ
૨ જી બેઠક	બીન અનામત સામાન્ય
૩ જી બેઠક	બીન અનામત સામાન્ય

અનું નં.	ઉમેદવારનું નામ	સરનામું	પક્ષ સાથે જોડાણ	ઉમેદવારનો વર્ગ	ફાળવેલ પ્રતિક
૧	૨	૩	૪	૫	૬
૧.	યુસુફભાઈ અબ્બાસભાઈ ભટી	તુર્કી મહોલ્લા, જાફરાબાદ	ભારતીય જનતા પક્ષ	સામાન્ય	કમળ
૨.	રાધાબેન રામજીભાઈ બાંભણીયા	કોળીવાડ,જાફરાબાદ	ભારતીય જનતા પક્ષ	પછાતવર્ગ મહિલા	લંબચોરસ વર્તુળમાં કમળ
૩.	સમસુદીનભાઈ અબુસૈયદભાઈ સોરઠીયા	તુર્કી મહોલ્લા,જાફરાબાદ	ભારતીય જનતા પક્ષ	સામાન્ય	લંબચોરસમાં કમળ
૪	કબીરભાઈ રજાકભાઈ મુગલ	તુર્કી મહોલ્લા,વચવાસ જાફરાબાદ	–	પછાત વર્ગ	લંબચોરસમાં વિમાન
૫	કાળુભાઈ કરશનભાઈ ચુડાસમા	બારૈયા શેરી, જાફરાબાદ	–	સામાન્ય	નાળીયેર
૬	જીવણભાઈ પીઠાભાઈ ચૌહાણ	મફત પ્લોટ,મોટાવાડા, જાફરાબાદ	–	પછાતવર્ગ	લંબચોરસમાં સીલીંગફેન
૭	જીવનભાઈ માધાભાઈ બારૈયા	મોટા ઉચાણીયા,નવાચોરા જાફરાબાદ	–	પછાતવર્ગ	લંબચોરસમાં ટેલીવીઝન
૮	નાનજીભાઈ માલાભાઈ પરમાર	કોળીવાડ,મફત પ્લોટ, જાફરાબાદ	–	પછાત વર્ગ	લંબચોરસમાં પતંગ
૯.	ભીખુશા એહમદશા કનોજીયા	તુર્કી મહોલ્લા, કોમ્યુનીટી હોલ પાસે,જાફરાબાદ	–	સામાન્ય	બંગલો
૧૦	મોંઘીબેન રાજુભાઈ બારૈયા	બારૈયા શેરી, જાફરાબાદ	–	પછાતવર્ગ મહિલા	લંબચોરસ વર્તુળમાં નગારૂ

સ્થળ :– જાફરાબાદ

તારીખ :– ૧ / ૨ /૨૦૦૩

(સહી) અવાચ્ય,

ચૂંટણી અધિકારી

જાફરાબાદ નગરપંચાયત

અને

નાયબ જિલ્લા વિકાસ અધિકારી

(મહેસુલ) અમરેલી.

INDEX

નમુનો – ૬
(જુઓ નિયમ ૧૬)

હરીફ ઉમેદવારોની યાદી

જાફરાબાદ નગરપંચાયતની ચૂંટણી – ૨૦૦૩
વોર્ડ નંબર ૩ વોર્ડનું નામ.......................ચુંટણી પંચે નક્કિ કરેલ બેઠકો

૧લી બેઠક મહિલા અનામત સામાન્ય
૨ જી બેઠક બિન અનામત સામાન્ય
૩જી બેઠક બિન અનામત સામાન્ય

અનુ નં.	ઉમેદવારનું નામ	સરનામુ	પક્ષ સાથે જોડાણ	ઉમેદવારનો વર્ગ	ફાળવેલપ્રતિક
૧	૨	૩	૪	૫	૬
૧.	છનાભાઈ ધીરૂભાઈ બારૈયા	નવઘરા જાફરાબાદ	ભારતીય જનતાપક્ષ	પછાતવર્ગ	લંબચોરસમાં કમળ
૨.	પ્રવિણભાઈ રામજીભાઈ બાંભણીયા	કોળીવાડા, મફત પ્લોટ જાફરાબાદ	ભારતીય જનતાપક્ષ	પછાતવર્ગ	કમળ
૩.	નરેન્દ્રભાઈ ભોળાભાઈ બાંભણીયા	મોટાખારા જાફરાબાદ	–	પછાતવર્ગ	લંબચોરસમાં નાળીયેર
૪.	ભીમજીભી વશરામભાઈ બારૈયા	ખેતલીયાવાડી જાફરાબાદ	–	પછાતવર્ગ	લંબચોરસમા બંગલો

સ્થળઃ– જાફરાબાદ
તારીખઃ– ૧/૨/૨૦૦૩
ક્રમાંક

(સહી) અવાચ્ય,
ચૂંટણી અધિકારી
જાફરાબાદ નગર પંચાયત
અને
નાયબ જિલ્લા વિકાસ અધિકારી
(મહેસુલ) અમરેલી

INDEX

નમુનો –૬
(જુઓ નિયમ ૧૬)

હરીફ ઉમેદવારોની યાદી

જાફરાબાદ નગરપંચાયતની ચૂંટણી – ૨૦૦૩

વોર્ડ નંબર ૪ વોર્ડનું નામ........................ચૂંટણી પંચે નક્કી કરેલ બેઠકો

૧લી બેઠક	મહિલા અનામત સામાન્ય
૨જી બેઠક	બિન અનામત સામાન્ય
૩જી બેઠક	બિન અનામત સામાન્ય

અનુ નં.	ઉમેદવારનું નામ	સરનામુ	પક્ષ સાથે જોડાણ	ઉમેદવારનો વર્ગ	ફાળવેલપ્રતિક
૧	૨	૩	૪	૫	૬
૧.	ભગુભાઈ ગાંડાભાઈ સોલંકી	ખારવાવાડ, જાફરાબાદ	ભારતીય જનતાપક્ષ	પછાતવર્ગ	કમળ
૨.	મંગાભાઈ કાનાભાઈ બારૈયા	મોટાખારા, જાફરાબાદ	ભારતીય જનતાપક્ષ	પછાતવર્ગ	લંબચોરસમાં કમળ
૩.	વાલબાઈબેન રાણાભાઈ ભાલિયા	સાગરશાળા જાફરાબાદ	ભારતીય જનતાપક્ષ	પછાતવર્ગ મહિલા	લંબચોરસ વર્તુળમાં કમળ
૪.	જયશ્રીબેન કેશવભાઈ બારૈયા	ખારવાવાડ જાફરાબાદ	–	સામાન્ય મહિલા	વર્તુળમાં નાળીયેર
૫.	પોલાભાઈ સોમાતભાઈ સોલંકી	રામાપીર શેરી ખારવાવાડ જાફરાબાદ	–	સામાન્ય	બંગલો
૬.	સુંદરભાઈ કલ્યાણભાઈ સોલંકી	ખારવાવાડ જાફરાબાદ	–	પછાતવર્ગ	લંબચોરસમાં મોટર

(સહી) અવાચ્ય,

ચૂંટણી અધિકારી
જાફરાબાદ નગર પંચાયત
અને
નાયબ જિલ્લા વિકાસ અધિકારી
(મહેસુલ) અમરેલી

સ્થળ:– જાફરાબાદ
તારીખ:– ૧.૨.૨૦૦૩
ક્રમાંક

નમુનો – ૬
(જુઓ નિયમ ૧૬)
હરીફ ઉમેદવારોની યાદી

જાફરાબાદ નગરપંચાયતની ચૂંટણી–૨૦૦૩

વોર્ડ નંબર : ૫ વોર્ડનું નામ .... ચુંટણી પંચે નકકી કરેલ બેઠકો

૧ લી બેઠક મહિલા અનામત સામાન્ય
૨ જી બેઠક બિન અનામત સામાન્ય
૩ જી બેઠક બિન અનામત સામાન્ય

અનું નં.	ઉમેદવારનું નામ	સરનામું	પક્ષ સાથે જોડાણ	ઉમેદવારનો વર્ગ	ફાળવેલ પ્રતિક
૧	૨	૩	૪	૫	૬
૧	ઉષાબેન મહેશભાઈ રાજયગુરૂ	યોગેશ્વર સોસાયટી,જાફરાબાદ	ભારતીય જનતા પક્ષ	સામાન્ય મહિલા	વર્તુળમાં કમળ
૨	ભરતભાઈ નાગરભાઈ બારૈયા	ખેતલીયા વાડી,જાફરાબાદ	ભારતીય જનતા પક્ષ	પછાતવર્ગ	લંબચોરસમાં કમળ
૩	રામજીભાઈ ઉર્ફે (શામજીભાઈ) મોહનભાઈ બારૈયા	વાપાળીયાવાડી,ખંડેરા હનુમાન જાફરાબાદ	ભારતીય જનતા પક્ષ	પછાતવર્ગ	કમળ
૪	ચંદ્રકાંતભાઈ રામજીભાઈ બારૈયા	ઈદગાહવાડી,જાફરાબાદ	–	પછાતવર્ગ	લંબચોરસમાં મોટર
૫	બકુલભાઈ મગનભાઈ પંડયા	જલારામ સોસાયટી,જાફરાબાદ	–	સામાન્ય	નાળીયેર
૬	રમેશભાઈ મશરીભાઈ બારૈયા	રામરહીમ સોસાયટી,જાફરાબાદ	–	પછાત વર્ગ	લંબચોરસમાં વિમાન
૭	હિનાબેન ચેતનભાઈ રાજયગુરૂ	એન.સી.સી.એલ,કોલોની જાફરાબાદ	–	સામાન્ય મહિલા	વર્તુળમાં પ્રે.કુકર

(સહી) અવાચ્ય,

સ્થળ :– જાફરાબાદ
તારીખ :– ૧ / ૨ /૨૦૦૩
કમાંક

ચૂંટણી અધિકારી
જાફરાબાદ નગરપંચાયત
અને
નાયબ જિલ્લા વિકાસ અધિકારી
(મહેસુલ) અમરેલી.

(૨...)

INDEX

નમુનો – ૬
(જુઓ નિયમ ૧૬)
હરીફ ઉમેદવારોની યાદી

જાફરાબાદ નગરપંચાયતની ચૂંટણી–૨૦૦૩

વોર્ડ નંબર : ૬   વોર્ડનું નામ .... ચૂંટણી પંચે નકકી કરેલ બેઠકો

૧ લી બેઠક   મહિલા અનામત સામાન્ય
૨ જી બેઠક   બિન અનામત સામાન્ય
૩ જી બેઠક   બિન અનામત સામાન્ય

અનું નં.	ઉમેદવારનું નામ	સરનામું	પક્ષ સાથે જોડાણ	ઉમેદવારનો વર્ગ	ફાળવેલ પ્રતિક
૧	૨	૩	૪	૫	૬
૧	મ.હનીફ કરીમમીયા કાજી	નેસડી મહોલ્લા, જાફરાબાદ	ભારતીય જનતા પક્ષ	સામાન્ય	લંબચોરસમાં કમળ
૨	રમેશભાઈ કરશનભાઈ ચુડાસમા	મોટા ઉચાણીયા, જાફરાબાદ	ભારતીય જનતા પક્ષ	પછાતવર્ગ	કમળ
૩	વર્ષાબેન કીર્તિભાઈ ગોરડીયા	નાના ઉચાણીયા, જાફરાબાદ	ભારતીય જનતા પક્ષ	સામાન્ય મહિલા	વર્તુળમાં કમળ
૪	અજીતભાઈ રામજીભાઈ બારૈયા	ઈદગાહવાડી, જાફરાબાદ	–	પછાતવર્ગ	લંબચોરસમાં ટેલિવીઝન
૫	અરવિંદભાઈ મશરીભાઈ બારૈયા	મોટા ઉચાણીયા, જાફરાબાદ	–	પછાત વર્ગ	લંબચોરસમાં બેટ સાથે ખેલાડી
૬	મંજુલા નાનજીભાઈ મકવાણા	વાપાળીયા, જાફરાબાદ	–	પછાતવર્ગ મહિલા	લંબચોરસ વર્તુળમાં પ્રેસરકુકર
૭	યાકુબ મોજદીનમીયા કાજી	નેસડી મહોલ્લા, જાફરાબાદ	–	પછાત વર્ગ	લંબચોરસ પતંગ

સ્થળ :– જાફરાબાદ
તારીખ :– ૧ / ૨ /૨૦૦૩
કમાક

(સહી) અવાચ્ય,
ચુંટણી અધિકારી
જાફરાબાદ નગરપંચાયત
અને
નાયબ જિલ્લા વિકાસ અધિકારી
(મહેસુલ) અમરેલી.

(૨...)

INDEX

નમુનો – ૬

(જુઓ નિયમ ૧૬)

હરીફ ઉમેદવારોની યાદી

જાફરાબાદ નગરપંચાયતની ચૂંટણી–૨૦૦૩

વોર્ડ નંબર : ૭   વોર્ડનું નામ .... ચુંટણી પંચે નકકી કરેલ બેઠકો

૧ લી બેઠક	મહિલા અનામત સામાન્ય
૨ જી બેઠક	બિન અનામત સામાન્ય
૩ જી બેઠક	બિન અનામત સામાન્ય

અનું નં.	ઉમેદવારનું નામ	સરનામું	પક્ષ સાથે જોડાણ	ઉમેદવારનો વર્ગ	ફાળવેલ પ્રતિક
૧	૨	૩	૪	૫	૬
(અ) માન્ય રાજકીય પક્ષના ઉમેદવારો					
૧	કરણ ભગવાન બારૈયા	મોચીવાડા,જાફરાબાદ	ભારતીય જનતા પક્ષ	પછાતવર્ગ	કમળ
૨	યશવંતભાઈ નારણભાઈ બારૈયા	ટાંકાપાસે,જાફરાબાદ	ભારતીય જનતા પક્ષ	પછાતવર્ગ	લંબચોરસમાં કમળ
૩	હીરુબેન છગનભાઈ મકવાણા	મફત પ્લોટ, અંબામાતાના મંદિરપાસે,	ભારતીય જનતા પક્ષ	પછાતવર્ગમહિલા	વર્તુળમાં કમળ
(બ) ઉપર (અ) માં જણાવેલ સિવાયના નોંધાયેલા (રજીસ્ટર્ડ) રાજકીય પક્ષના ઉમેદવાર :– ———					
(ક) અન્ય ઉમેદવારો					
૪	જીણાભાઈ દેવશીભાઈ બારૈયા	મોટા ઉચાણીયા,ડેલામાં જાફરાબાદ	–	પછાતવર્ગ	લંબચોરસમાં ટે.વીઝન
૫	નાનબાઈબેન કાનજીભાઈ સોલંકી	હાકા શેરી,જાફરાબાદ	–	સામાન્ય મહિલા	વર્તુળમાં નાળીયેર
૬	પ્રકાશ પાંચા પરમાર	કોળીવાડ,મફત પ્લોટ, જાફરાબાદ	–	પછાતવર્ગ	લંબચોરસમાં મોટર
૭	બાબુભાઈ લક્ષ્મણભાઈ બારૈયા	કોળીવાડ,જાફરાબાદ	–	પછાતવર્ગ	લંબચોરસમાં બંગલો

સ્થળ :– જાફરાબાદ
તારીખ :– ૧/૨/૨૦૦૩
ક્રમાંક

(સહી) અવાચ્ય,
ચુંટણી અધિકારી
જાફરાબાદ નગરપંચાયત
અને
નાયબ જિલ્લા વિકાસ અધિકારી
(મહેસુલ) અમરેલી.

(૨...)

નમુનો—૬

(જુઓ નિયમ—૧૬)

હરીફ ઉમેદવારોની યાદી

લાઠી નગરપંચાયતની ચુંટણી

વોર્ડનંબર —૧ વોર્ડનું નામ પાવર હાઉસ ચુંટણી પંચે નક્કી કરેલ બેઠકો

૧ લી બેઠક:—સામાન્ય મહિલા

૨ જી બેઠક:—પછાતવર્ગ

૩ જી બેઠક :— સામાન્ય

અનું. નં.	ઉમેદવારનું નામ	સરનામું	પક્ષ સાથે જોડાણ	ઉમેદવાર નો વર્ગ	ફાળવેલ પ્રતિક
૧	૨	૩	૪	૫	૬
૧	કૈલાશબેન રમેશભાઈ બારૈયા	ભગતપરા લાઠી	ભારતીય રાષ્ટ્રીય કોંગ્રેસ.	પછાતવર્ગ મહિલા	લંબચોરસમાં વર્તુળમાં હાથ
૨	જગદીશભાઈ ભીખુભાઈ ડેર	ડેરપા ,વાણીયા શેરી પાસે, લાઠી	નેશનાલિસ્ટ કોંગ્રેસ પાર્ટી	પછાત વર્ગ	લંબચોરસમાં ઘડીયાળ
૩	દાનાભાઈ રણછોડભાઈ મામેરીયા	ખોડીયારનગર ,સબ સ્ટેશનની બાજુમાં લાઠી	ભારતીય જનતા પક્ષ	પછાત વર્ગ	કમળ
૪	દેહુરભાઈ લઘરાભાઈ ભરવાડ	મંગળપરા, તલદાવડા પ્લોટ, લાઠી	ભારતીય જનતાપક્ષ	પછાત વર્ગ	લંબચોરસમાં કમળ
૫	પરબતભાઈ કરશનભાઈ લાડોલા	લાડોલા શેરી લાઠી	ભારતીય રાષ્ટ્રીય કોંગ્રેસ. .	સામાન્ય	હાથ
૬	પ્રવિણભાઈ છગનભાઈ ગોહિલ	લુવારીયા ગેઈટ, વણકરવાસ, લાઠી	નેશનાલિસ્ટ કોંગ્રેસ પાર્ટી	અનુ.જાતિ	ઘડીયાળ
૭	રાજુભાઈ રાઘવભાઈ સોલંકી	ઠે.નાનીબજાર લુવારીયા દરવાજા પાસે લાઠી	ભારતીય રાષ્ટ્રીય કોંગ્રેસ.	પછાતવર્ગ	લંબચોરસમાં હાથ
૮	ભાનુબેન ચંદુભાઈ મેર	ખોડીયારનગર ,સબ સ્ટેશનની બાજુમાં લાઠી	ભારતીય જનતા પક્ષ	પછાત વર્ગ મહિલા	લંબચોરસમાં વર્તુળમાં કમળ
૯	મંજુલાબેન વિનુભાઈ મકવાણા	મહાવીરનગર ,સબ સ્ટેશનની બાજુમાં લાઠી,	નેશનાલિસ્ટ કોંગ્રેસ પાર્ટી	પછાતવર્ગ મહિલા	લંબચોરસમાં વર્તુળમાં ઘડીયાળ
૧૦	આરીફભાઈ કરીમભાઈ પઠાણ	મહાવીરનગર ,લાઠી	—	પછાત વર્ગ	લંબચોરસમાં નગારૂ
૧૧	મુકેશભાઈ ભુપતભાઈ કોટડીયા	ચાવંડ દરવાજા બહાર, જી.ઈ.બી.રોડ લાઠી	—	સામાન્ય	ગેસ સિલિન્ડર

(સહી) અવાચ્ય,

સ્થળ:— લાઠી

ચુંટણી અધિકારી
લાઠી નગરપંચાયત
—વ—
નાયબ કલેકટર અમરેલી

તારીખ:— ૩૧ —૧—૨૦૦૩

INDEX

નમુનો–૬
(જુઓ નિયમ–૧૬)
હરીફ ઉમેદવારોની યાદી
લાઠી નગરપંચાયતની ચુંટણી

વોર્ડનંબર–૨ વોર્ડનું નામ અસ્તાપી શેરી ચુંટણી પંચે નક્કી કરેલ બેઠકો

૧ લી બેઠકઃ–સામાન્ય મહિલા
૨ જી બેઠકઃ–સામાન્ય
૩ જી બેઠક :– સામાન્ય

અનું. નં.	ઉમેદવારનું નામ	સરનામું	પક્ષ સાથે જોડાણ	ઉમેદવારનો વર્ગ	ફાળવેલ પ્રતિક
૧	૨	૩	૪	૫	૬
૧	કમળાબેન ધીરજલાલ કોટડીયા	ઠે. બગીચા પ્લોટ મુ.લાઠી	ભારતીય જનતાપક્ષ	સામાન્ય મહિલા	વર્તુળમાં કમળ
૨	ધીરજલાલ મનજીભાઈ રીઝીયા	ઠે. બગીચા પ્લોટ સરકારી દવાખાના સામે મુ. લાઠી	ભારતીય જનતાપક્ષ	સામાન્ય	કમળ
૩	નીલાબેન પ્રવિણભાઈ પરવાડીયા	ઠે.પાંજરાપોળશેરી મુ. લાઠી	ભારતીય રાષ્ટ્રીય કોંગ્રેસ.	સામાન્ય મહિલા	વર્તુળમાં હાથ
૪	મુકેશભાઈ રામેશ્વરભાઈ ત્રિવેદી	ઠે.દરબારી ચોક મુ. લાઠી	ભારતીય જનતા પક્ષ	સામાન્ય	લંબચોરસમાં કમળ
૫	રમેશભાઈ ગોવિંદભાઈ વામજા	ઠે.બગીચા પ્લોટમુ. લાઠી	ભારતીય રાષ્ટ્રીય કોંગ્રેસ.	સામાન્ય	હાથ
૬	લાલજીભાઈ નાનજીભાઈ વેકરીયા	ઠે. પેલેસ રોડ,કલાપી પાર્ક મુ. લાઠી	નેશનાલિસ્ટ કોંગ્રેસ પાર્ટી	સામાન્ય	ઘડીયાળ
૭	વિનોદરાય વાલજીભાઈ કોટડીયા	ઠે.પ્રહલાદ ટોકીઝની બાજુમાં મુ. લાઠી	ભારતીય રાષ્ટ્રીય કોંગ્રેસ.	સામાન્ય	લંબચોરસ માં હાથ
૮	વીણાબેન અશોકગીરી ગોસાઈ	ઠે. સરકારી રેસ્ટ હાઉસ પાછળમુ. લાઠી	નેશનાલિસ્ટ કોંગ્રેસ પાર્ટી	પછાત વર્ગ મહિલા	લંબચોરસમાં વર્તુળમાં ઘડીયાળ
૯	શાંતિભાઈ ધનજીભાઈ વિસનગરા	ઠે.અસ્તા પીરની શેરી મુ. લાઠી	નેશનાલિસ્ટ કોંગ્રેસ પાર્ટી	સામાન્ય	લંબચોરસમાં ઘડીયાળ
૧૦	બાબુભાઈ કુરજીભાઈ કોટડીયા	ઠે.બગીચા પ્લોટ મુ. લાઠી	–	સામાન્ય	વિમાન
૧૧	મધુબેન મનસુખભાઈ લાડોલા	ઠે. કલાપી પાર્ક, મું.લાઠી	–	સામાન્ય મહિલા	વર્તુળમાં મોટર

(સહી) અંવાચ્ય,

સ્થળઃ– લાઠી

ચૂંટણી અધિકારી
લાઠી નગરપંચાયત

INDEX

નમુનો–૬

(જુઓ નિયમ–૧૬)

હરીફ ઉમેદવારોની યાદી

લાઠી નગરપંચાયતની ચુંટણી

વોર્ડનંબર –૩ વોર્ડનું નામ ડેરપા/નિલકંઠ શેરી ચુંટણી પંચે નક્કી કરેલ બેઠકો

૧ લી બેઠક:– પછાતવર્ગ મહિલા

૨ જી બેઠક:– સામાન્ય

૩ જી બેઠક :– સામાન્ય

અનું. નં.	ઉમેદવારનું નામ	સરનામું	પક્ષ સાથે જોડાણ	ઉમેદવારનો વર્ગ	ફાળવેલ પ્રતિક
૧	૨	૩	૪	૫	૬
૧	જસુબેન જીણાભાઈ મકવાણા	મકવાણા શેરી નં.૩, લાઠી	ભારતીય રાષ્ટ્રીય કોંગ્રેસ.	પછાતવર્ગ મહિલા	લંબચોરસમાં વર્તુળમાં હાથ
૨	જાગૃતિબેન જગદીશભાઈ ખેર	લાલ ચોક, રામજી મંદિર પાસે, લાઠી	નેશનાલિસ્ટ કોંગ્રેસ પાર્ટી	પછાત વર્ગ મહિલા	લંબચોરસમાં વર્તુળમાં ઘડીયાળ
૩	નિર્મળાબેન કાળુભાઈ શેલડીયા	શાકમાર્કેટ સામેના ખાંચામાં લાઠી	ભારતીય જનતા પક્ષ	પછાતવર્ગ મહિલા	લંબચોરસમાં વર્તુળમાં કમળ
૪	પરબતભાઈ નરસીહભાઈ લાડોલા	કલાપી પાર્ક પાછળ , લાઠી	ભારતીય રાષ્ટ્રીય કોંગ્રેસ.	સામાન્ય	હાથ
૫	મહેન્દ્રભાઈ અરજણભાઈ ડેર	ઠે.બગીચા પ્લોટ મું.લાઠી	નેશનાલિસ્ટ કોંગ્રેસ પાર્ટી	પછાતવર્ગ	લંબચોરસમાં ઘડીયાળ
૬	રમેશભાઈ શામજીભાઈ શંકર	મંગળપરા, તલઘાવડા વાડી, લાઠી	ભારતીય રાષ્ટ્રીય કોંગ્રેસ. .	સામાન્ય	લંબચોરસમાં હાથ
૭	રાજુભાઈ પાંચાભાઈ ભુવા	મંગળપરા, ભરવાડશેરી, લાઠી	ભારતીય જનતા પક્ષ	પછાતવર્ગ	કમળ
૮	વિનુભાઈ આણંદભાઈ વિસનગ્રા	કલાપીનગર ડૉ.જોષીનાં દવાખાના સામેના ખાંચામાં ,લાઠી	ભારતીય જનતા પક્ષ	સામાન્ય	લંબચોરસમાં કમળ
૯	હિમતભાઈ પરશોતમભાઈ શંકર	લાલ ચોક વિસ્તાર લાઠી	નેશનાલિસ્ટ કોંગ્રેસ પાર્ટી	સામાન્ય	ઘડીયાળ

(સહી) અવાચ્ય,

સ્થળ:– લાઠી

તારીખ:– ૩૧ –૧–૨૦૦૩

ચુંટણી અધિકારી
લાઠી નગરપંચાયત
–વ–
નાયબ કલેકટર અમરેલી

INDEX

નમુનો—૬

(જુઓ નિયમ—૧૬)

હરીફ ઉમેદવારોની યાદી

લાઠી નગરપંચાયતની ચુંટણી

વોર્ડનંબર —૪ વોર્ડનું નામ મુખ્યબજાર/સેતાપાટી ચુંટણી પંચે નક્કી કરેલ બેઠકો

૧ લી બેઠક:— સામાન્ય મહિલા

૨ જી બેઠક:— સામાન્ય

૩ જી બેઠક :— સામાન્ય

અનું. નં.	ઉમેદવારનું નામ	સરનામું	પક્ષ સાથે જોડાણ	ઉમેદવારનો વર્ગ	ફાળવેલ પ્રતિક
૧	૨	૩	૪	૫	૬
૧	અલકાબેન હરેશભાઈ પઢિયાર	મેઈનબજાર ચાવંડ ગેઈટ પાસે ,લાઠી	ભારતીય જનતા પક્ષ	અનું.જાતિ મહિલા	લંબચોરસમાં વર્તુળમાં કમળ
૨	અલ્તાપભાઈ સતારભાઈ સખીરાણા	સેતાપાટી, લાઠી	ભારતીય રાષ્ટ્રીય કોંગ્રેસ.	સામાન્ય	હાથ
૩	જગદીશભાઈ જીણાભાઈ સાબરીયા	ત્રવાડી શેરી ,લાઠી	ભારતીય જનતા પક્ષ	પછાત વર્ગ	કમળ
૪	જીતેન્દ્રભાઈ ધરમશીભાઈ ગોહિલ	મહાવીરનગર ,લાઠી	નેશનાલિસ્ટ કોંગ્રેસ પાર્ટી	અનુ.જાતિ	લંબચોરસમાં ઘડીયાળ
૫	પરવીનબેન દીલાવરભાઈ કોટેજા	સેતાપાટી, નગીના મસ્જીદ પાસે ,લાઠી	ભારતીય રાષ્ટ્રીય કોંગ્રેસ.	સામાન્ય મહિલા	વર્તુળમાં હાથ
૬	પ્રવિણભાઈ વાસુરભાઈ પાડા	આહીર શેરી, (પાડા પા) લાઠી	ભારતીય જનતા પક્ષ	પછાત વર્ગ	લંબચોરસમાં કમળ
૭	ભુરાભાઈ ભગવાનભાઈ ચાવડા	સરકારી રેસ્ટહાઉસ પાછળ, લાઠી	નેશનાલિસ્ટ કોંગ્રેસ પાર્ટી	પછાત વર્ગ	ઘડીયાળ
૮	મદીનાબેન ઈસ્માઈલભાઈ રાઠોડ	પેલેસ રોડ, લાઠી	નેશનાલિસ્ટ કોંગ્રેસ પાર્ટી	પછાત વર્ગ મહિલા	લંબચોરસમાં વર્તુળમાં ઘડીયાળ
૯	રવજીભાઈ જીવાભાઈ ડાંગર	આહીર શેરી, ખોખા ડાંગર ચોરા પાસે, લાઠી	ભારતીય રાષ્ટ્રીય કોંગ્રેસ.	પછાત વર્ગ	લંબચોરસમાં હાથ

(સહી) અવાચ્ય,

સ્થળ:— લાઠી

ચૂંટણી અધિકારી
લાઠી નગરપંચાયત
—વ—
નાયબ કલેકટર અમરેલી

તારીખ:— ૩૧ —૧—૨૦૦૩

નમુનો—૬

(જુઓ નિયમ—૧૬)

હરીફ ઉમેદવારોની યાદી

લાઠી નગરપંચાયતની ચુંટણી

વોર્ડનંબર—૫ વોર્ડનું નામ કુંભારવાડો/પઠાણશેરી ચુંટણી પંચે નક્કી કરેલ બેઠકો

૧ લી બેઠક:— સામાન્ય મહિલા

૨ જી બેઠક:— સામાન્ય

૩ જી બેઠક :— સામાન્ય

અનું. નં.	ઉમેદવારનું નામ	સરનામું	પક્ષ સાથે જોડાણ	ઉમેદવારનો વર્ગ	ફાળવેલ પ્રતિક
૧	૨	૩	૪	૫	૬
૧	અરજણભાઈ સામતભાઈ ડાંગર	કુંભારવાડા, લાઠી	ભારતીય રાષ્ટ્રીય કોંગ્રેસ.	પછાત વર્ગ	લંબચોરસમાં હાથ
૨	અશોકગીરી શાંતીગીરી ગોસાઈ	સરકારી રેસ્ટહાઉસ પાછળ, લાઠી	નેશનાલિસ્ટ કોંગ્રેસ પાર્ટી	પછાતવર્ગ	ઘડીયાળ
૩	દિપકભાઈ અમરશીભાઈ લાડોલા	ખોખા ડાંગરચોરા પાસે,લાડોલા શેરી લાઠી	ભારતીય જનતા પક્ષ	સામાન્ય	કમળ
૪	મનહરપરી શંકરપરી ગૌસ્વામી	દુઃખભંજન મહાદેવની જગ્યા લાઠી	નેશનાલિસ્ટ કોંગ્રેસ પાર્ટી	પછાતવર્ગ	લંબચોરસમાં ઘડીયાળ
૫	લાખુબેન નારણભાઈ કેરાસીયા	મહાવીરનગર લાઠી	નેશનાલિસ્ટ કોંગ્રેસ પાર્ટી	પછાતવર્ગ મહિલા	લંબચોરસમાં વર્તુળમાં ઘડીયાળ
૬	વિનોદકુમાર વશરામભાઈ લાડોલા	લાડોલા શેરી, લાઠી	ભારતીય રાષ્ટ્રીય કોંગ્રેસ.	સામાન્ય	હાથ
૭	વિશાખાબેન વિપુલભાઈ ઓઝા	દરબારી ચોક , લાઠી	ભારતીય જનતા પક્ષ	સામાન્ય મહિલા	વર્તુળમાં કમળ
૮	સુખદેવસિંહ ભીખુભા ગોહિલ	ખોખા ડાંગરચોરા પાસે, લાઠી	ભારતીય જનતા પક્ષ	સામાન્ય	લંબચોરસમાં કમળ
૯	હંસાબેન હરીભાઈ ચૌહાણ	કુંભારવાડા , લાઠી	ભારતીય રાષ્ટ્રીય કોંગ્રેસ.	પછાતવર્ગ મહિલા	લંબચોરસમાં વર્તુળમાં હાથ

સ્થળ:— લાઠી

તારીખ:—૩૧—૧—૨૦૦૩

(સહી) અવાચ્ય,
ચુંટણી અધિકારી
લાઠી નગરપંચાયત
—વ—
નાયબ કલેકટર અમરેલી

INDEX

નમુનો–૬
(જુઓ નિયમ–૧૬)

હરીફ ઉમેદવારોની યાદી

લાઠી નગરપંચાયતની ચુંટણી

વોર્ડનંબર –૬ વોર્ડનુ નામ હરિજનવાસ/ખારાવાડ વિસ્તાર ચુંટણી પંચે નક્કી કરેલ બેઠકો
૧ લી બેઠક:– અનુસુચિતજાતિ મહિલા
૨ જી બેઠક:– સામાન્ય
૩ જી બેઠક :– સામાન્ય

અનુ. નં.	ઉમેદવારનું નામ	સરનામું	પક્ષ સાથે જોડાણ	ઉમેદવારનો વર્ગ	ફાળવેલ પ્રતિક
૧.	૨	૩	૪	૫	૬
૧	ચંપાબેન જયંતીભાઈ મારૂ	ઠે. લુવારીયા દરવાજા આંબેડકર વાસ મુ. લાઠી	ભારતીય જનતા પક્ષ	અનુ.જાતી મહિલા	લંબચોરસમાં વર્તુળમાં કમળ
૨	જાદવભાઈ સોંડાભાઈ ડાંગર	ઠે. ખળાવાડ પ્લોટ મુ. લાઠી	ભારતીય રાષ્ટ્રીય કોંગ્રેસ.	પછાત વર્ગ	હાથ
૩	નિરૂબેન મનસુખભાઈ ખાંભુ	ઠે. વણકર વાસ, લુવારીયા દરવાજા બહારમુ. લાઠી	ભારતીય રાષ્ટ્રીય કોંગ્રેસ.	અનુ. જાતી મહિલા	લંબચોરસમાં વર્તુળમાં હાથ
૪	મનુભાઈ બાલાભાઈ શંકર	ઠે. મંગળપરા નવા પાણીના ટાંકા પાસે મુ. લાઠી	ભારતીય જનતા પક્ષ	સામાન્ય	કમળ
૫	મુકેશભાઈ પુંજાભાઈ બોરીચા	ઠે.શિવાજી ચોક મુ. લાઠી	ભારતીય જનતા પક્ષ	પછાત વર્ગ	લંબચોરસમાં કમળ
૬	રાજુભાઈ વિઠ્ઠલભાઈ મકવાણા	ઠે.હરીચંદ્ર પરા, મોટી ફળીમુ. લાઠી	નેશનાલિસ્ટ કોંગ્રેસ પાર્ટી	પછાત વર્ગ	લંબચોરસમાં ઘડીયાળ
૭	લાલજીભાઈ પરશોતમભાઈ સરલીયા	ઠે.ખડાવાળ સામેના ખીજડા પાસે. લાઠી	નેશનાલિસ્ટ કોંગ્રેસ પાર્ટી	પછાત વર્ગ	ઘડીયાળ
૮	લીલાબેન જીતેન્દ્રભાઈ ગોહિલ	ઠે. વણકર સોસા.કેરીયા રોડ,મહાવીર નગરમુ. લાઠી	નેશનાલિસ્ટ કોંગ્રેસ પાર્ટી	અનુ.જાતી મહિલા	લંબચોરસમાં વર્તુળમાં ઘડીયાળ
૯	વજુભાઈ બાબુભાઈ શંકર	ઠે. કુંભાર વાડા મુ. લાઠી–	ભારતીય રાષ્ટ્રીય કોંગ્રેસ.	સામાન્ય	લંબચોરસમાં હાથ

(સહી) અવાચ્ય,
ચૂંટણી અધિકારી
લાઠી નગરપંચાયત
–વ–
નાયબ કલેકટર અમરેલી

સ્થળ:– લાઠી

તારીખ:– ૩૧–૧–૨૦૦૩

INDEX

નમુનો—૬

(જુઓ નિયમ—૧૬)

હરીફ ઉમેદવારોની યાદી

લાઠી નગરપંચાયતની ચુંટણી

વોર્ડનંબર— ૭ વોર્ડનું નામ મંગળાશેરી/કુંભારવાડો ચુંટણી પંચે નક્કી કરેલ બેઠકો

૧ લી બેઠક:— સામાન્ય મહિલા

૨ જી બેઠક:— અનુસુચિતજાતિ

૩ જી બેઠક :— સામાન્ય

અનુ. નં.	ઉમેદવારનું નામ	સરનામું	પક્ષ સાથે જોડાણ	ઉમેદવારનો વર્ગ	ફાળવેલ પ્રતિક
૧	૨	૩	૪	૫	૬
૧	કિશોરભાઈ વિઠ્ઠલભાઈ વિસાણી	લુવારીયા દરવાજા બહાર લાઠી	ભારતીય જનતા પક્ષ	પછાત વર્ગ	કમળ
૨	ચુનીલાલ દલાભાઈ ગોહિલ	વણકરવાસ લાઠી	નેશનાલિસ્ટ કોંગ્રેસ પાર્ટી	અનુ.જાતિ	લંબચોરસમાં ઘડીયાળ
૩	જનકબેન જયંતીભાઈ સોલંકી	લુવારીયા દરવાજા , લાઠી	નેશનાલિસ્ટ કોંગ્રેસ પાર્ટી	પછાત વર્ગ મહિલા	લંબચોરસમાં વર્તુળમાં ઘડીયાળ
૪	જેન્તીભાઈ શંભુભાઈ સોલંકી	લુવારીયા દરવાજા લાઠી	નેશનાલિસ્ટ કોંગ્રેસ પાર્ટી	પછાત વર્ગ	ઘડીયાળ
૫	દિનેશભાઈ દલાભાઈ સેજુ	વણકરવાસ, લુવારીયા દરવાજા બહાર, લાઠી	ભારતીય રાષ્ટ્રીય કોંગ્રેસ.	અનુ.જાતિ	લંબચોરસમાં હાથ
૬	પુષ્પાબેન ભરતભાઈ સરલીયા	લુવારીયા ગેઈટ બહાર, ખોડીનગર લાઠી	ભારતીય રાષ્ટ્રીય કોંગ્રેસ.	પછાત વર્ગ મહિલા	લંબચોરસમાં વર્તુળમાં હાથ
૭	પ્રેમજીભાઈ રાજાભાઈ ગોહિલ	વણકરવાસ ,લુવારીયા દરવાજા બહાર ,લાઠી	ભારતીય જનતા પક્ષ	અનુ.જાતિ	લંબચોરસમાં કમળ
૮	લીલાબેન રસીકભાઈ રંગપરા	કોળીવાડો, હનુમાનવાળી શેરી, લાઠી	ભારતીય જનતા પક્ષ	પછાતવર્ગ મહિલા	લંબચોરસમાં વર્તુળમાં કમળ
૯	વિનુભાઈ માલાભાઈ વિસાણી	લુવારીયા દરવાજા પાસે, લાઠી	ભારતીય રાષ્ટ્રીય કોંગ્રેસ.	પછાત વર્ગ	હાથ

(સહી) અવાચ્ય,

સ્થળ:— લાઠી

ચૂંટણી અધિકારી
લાઠી નગરપંચાયત
—વ—
નાયબ કલેકટર અમરેલી

તારીખ:— ૩૧ —૧—૨૦૦૩

INDEX

નમુનો–૬

(જુઓ નિયમ–૧૬)

હરીફ ઉમેદવારોની યાદી

લાઠી નગરપંચાયતની ચુંટણી

વોર્ડનંબર– ૭ વોર્ડનું નામ મંગળાશેરી/કુંભારવાડો ચુંટણી પંચે નકકી કરેલ બેઠકો

૧ લી બેઠક:– સામાન્ય મહિલા

૨ જી બેઠક:– અનુસુચિતજાતિ

૩ જી બેઠક :– સામાન્ય

અનુ. નં.	ઉમેદવારનું નામ	સરનામું	પક્ષ સાથે જોડાણ	ઉમેદવારનો વર્ગ	ફાળવેલ પ્રતિક
૧	૨	૩	૪	૫	૬
૧	કિશોરભાઈ વિઠ્ઠલભાઈ વિસાણી	લુવારીયા દરવાજા બહાર લાઠી	ભારતીય જનતા પક્ષ	પછાત વર્ગ	કમળ
૨	ચુનીલાલ દલાભાઈ ગોહિલ	વણકરવાસ લાઠી	નેશનાલિસ્ટ કોંગ્રેસ પાર્ટી	અનુ.જાતિ	લંબચોરસમાં ઘડીયાળ
૩	જનકબેન જયંતીભાઈ સોલંકી	લુવારીયા દરવાજા , લાઠી	નેશનાલિસ્ટ કોંગ્રેસ પાર્ટી	પછાત વર્ગ મહિલા	લંબચોરસમાં વર્તુળમાં ઘડીયાળ
૪	જેન્તીભાઈ શંભુભાઈ સોલંકી	લુવારીયા દરવાજા લાઠી	નેશનાલિસ્ટ કોંગ્રેસ પાર્ટી	પછાત વર્ગ	ઘડીયાળ
૫	દિનેશભાઈ દલાભાઈ સેજુ	વણકરવાસ, લુવારીયા દરવાજા બહાર, લાઠી	ભારતીય રાષ્ટ્રીય કોંગ્રેસ.	અનુ.જાતિ	લંબચોરસમાં હાથ
૬	પુષ્પાબેન ભરતભાઈ સરલીયા	લુવારીયા ગેઈટ બહાર, ખોડીનગર લાઠી	ભારતીય રાષ્ટ્રીય કોંગ્રેસ.	પછાત વર્ગ મહિલા	લંબચોરસમાં વર્તુળમાં હાથ
૭	પ્રેમજીભાઈ રાજાભાઈ ગોહિલ	વણકરવાસ ,લુવારીયા દરવાજા બહાર ,લાઠી	ભારતીય જનતા પક્ષ	અનુ.જાતિ	લંબચોરસમાં કમળ
૮	લીલાબેન રસીકભાઈ રંગપરા	કોળીવાડો, હનુમાનવાળી શેરી, લાઠી	ભારતીય જનતા પક્ષ	પછાતવર્ગ મહિલા	લંબચોરસમાં વર્તુળમાં કમળ
૯	વિનુભાઈ માલાભાઈ વિસાણી	લુવારીયા દરવાજા પાસે, લાઠી	ભારતીય રાષ્ટ્રીય કોંગ્રેસ.	પછાત વર્ગ	હાથ

(સહી) અવાચ્ય,

ચૂંટણી અધિકારી
લાઠી નગરપંચાયત
–વ–
નાયબ કલેકટર અમરેલી

સ્થળ:– લાઠી

તારીખ:– ૩૧ –૧–૨૦૦૩

INDEX

Extra No. 88 REGISTERED NO. G/GNR/2

©

सत्यमेव जयते

The Gujarat Government Gazette

EXTRAORDINARY

PUBLISHED BY AUTHORITY

Vol. XLIV] TUESDAY, FEBRUARY 4, 2003/MAGHA 15, 1924

Separate paging is given to this Part in order that it may be filed as a Separate Compilation.

PART IV—C

Statutory Rules and Orders (other than those published in Parts I, I-A and I-L) made by Statutory Authorities other than the Government of Gujarat including those made by the Government of India, the High Court, the Director of Municipalities, the Commissioner of Police, the Director of Prohibition and excise, the District Magistrates and the Election Commission, Election Tribunals, Returning Officers and other authorities, under the Election Commission.

નમૂનો-૬

(જુઓ નિયમ - ૧૬)

હરીફ ઉમેદવારોની યાદી

કરમસદ નગરપંચાયત ની ચુંટણી

વોર્ડ નંબર - ૧ વોર્ડ નું નામ - ----------------------

ચુંટણી પંચે ફાળવેલી બેઠકો.
૧લી બેઠક :- સામાન્ય મહિલા
૨જી બેઠક :- પછાત વર્ગ
૩જી બેઠક :- સામાન્ય

અ.નં.	ઉમેદવાર નું નામ	સરનામું	પક્ષ સાથે જોડાણ	ઉમેદવાર નો વર્ગ	ફાળવેલ પ્રતિક
૦૧	૦૨	૦૩	૦૪	૦૫	૦૬
૧	જયશ્રીબેન જયપ્રકાશભાઈ પટેલ	શાંતિપોળ, કરમસદ.	ભારતીય જનતા પક્ષ	સામાન્ય મહિલા	વર્તુળમાં કમળ
૨	બીપીનભાઈ અંબાલાલભાઈ દલવાડી	શાંતિપોળ પાસે, કરમસદ.	ભારતીય જનતા પક્ષ	પછાત વર્ગ	લંબચોરસમાં કમળ
૩	રમણીકભાઈ કાંતીભાઈ પટેલ	લીમડીપોળ, નવાંઘરાં, કરમસદ.	ભારતીય જનતા પક્ષ	સામાન્ય	કમળ
૪	અશોકભાઈ ગોરધનભાઈ પટેલ	લીમડીપોળ, નવાંઘરાં, કરમસદ.	--------	સામાન્ય	પાણીનો જગ
૫	કામીનીબેન સૂર્યકાંતભાઈ પટેલ	પ્રભાતપોળ, નવાંઘરાં, કરમસદ	--------	સામાન્ય મહિલા	વર્તુળમાં ડોલી

INDEX

૬	ચરણભાઈ રતાભાઈ રબારી (ભગત)	નવા રબારીવાડ, કરમસદ.	--------	પછાત વર્ગ	લંબચોરસમાં નાળીયેર
૭	ધ્રુવલકુમાર જગદીશભાઈ પટેલ (લાલો)	શાંન્તિપોળ, કરમસદ	--------	સામાન્ય	કાચનું ટમલર
૮	પ્રવિણભાઈ છોટાભાઈ સોલંકી	મૃત્યુંજય મહાદેવ પાસે, કરમસદ.	--------	સામાન્ય	પતંગ
૯	મનીષકુમાર શશીકાંતભાઈ પટેલ	શાંતીપોળ, કરમસદ.	--------	સામાન્ય	બેટ
૧૦	મોહીનીબેન મિનેષભાઈ પટેલ	ભાઈલાલ ભુવન, નવાંઘરાં, કરમસદ.	--------	સામાન્ય મહિલા	વર્તુળમાં વિમાન

સ્થળ :- આણંદ
તારીખ:- ૦૧/૦૨/૨૦૦૩

(સહી) અવાચ્ય,

ચૂંટણી અધિકારી
કરમસદ નગરપંચાયત અને નાયબ કલેકટર
સ્ટેમ્પ ડ્યુટી મુલ્યાંકન તંત્ર, આણંદ.

નમૂનો-૬
(જુઓ નિયમ - ૧૬)
હરીફ ઉમેદવારોની યાદી

કરમસદ નગરપંચાયત ની ચુંટણી

વોર્ડ નંબર - ૨ વોર્ડ નું નામ - ------------------

ચુંટણી પંચે ફાળવેલી બેઠકો.
૧લી બેઠક :- સામાન્ય મહિલા
૨જી બેઠક :- સામાન્ય
૩જી બેઠક :- સામાન્ય

અ.નં.	ઉમેદવાર નું નામ	સરનામું	પક્ષ સાથે જોડાણ	ઉમેદવાર નો વર્ગ	ફાળવેલ પ્રતિક
૦૧	૦૨	૦૩	૦૪	૦૫	૦૬
૧	ઈન્દ્રજીતભાઈ મહેન્દ્રભાઈ પટેલ	ગાંધીપોળ, કરમસદ.	ભારતીય જનતા પક્ષ	સામાન્ય	કમળ
	નીલાબેન જીતુભાઈ પટેલ	જવાહરપોળ પંચાયત સામે, કરમસદ.	ભારતીય જનતા પક્ષ	સામાન્ય મહિલા	વર્તુળમાં કમળ
૩	વિનાયકભાઈ ચીમનભાઈ પટેલ	દેનાબેંક પાછળ, કરમસદ.	ભારતીય જનતા પક્ષ	સામાન્ય	લંબચોરસમાં કમળ
૪	અનિલભાઈ મનુભાઈ પટેલ	ભાયાની ખડકી, કરમસદ.	--------	સામાન્ય	રોડ રોલર
૫	અરવિંદભાઈ રાવજીભાઈ પટેલ (બારલાખ)	ભાયાની ખડકી, કરમસદ.	--------	સામાન્ય	પતંગ
૬	ચિરાગભાઈ પ્રવિણચંદ પટેલ	ભગવાનદાસની ખડકી, કરમસદ.	--------	સામાન્ય	વિમાન
૭	ભાવનાબેન મયુરભાઈ પટેલ	કાશીબા ભુવન, મહાદેવીયાકુવા પાસે, કરમસદ	--------	સામાન્ય મહિલા	વર્તુળમાં મોટર
૮	મીથીલેશભાઈ અરવીંદભાઈ અમીન	પોસ્ટ ઓફીસ સામે, કરમસદ.	--------	સામાન્ય	બેટ

સ્થળ :- આણંદ
તારીખ:- ૦૧/૦૨/૨૦૦૩

(સહી) અવાચ્ય,

ચૂંટણી અધિકારી
કરમસદ નગરપંચાયત અને નાયબ કલેકટર
સ્ટેમ્પ ડ્યુટી મુલ્યાંકન તંત્ર, આણંદ.

INDEX

નમૂનો-૬
(જુઓ નિયમ - ૧૬)
હરીફ ઉમેદવારોની યાદી

કરમસદ નગરપંચાયત ની ચુંટણી

વોર્ડ નંબર - ૩ વોર્ડ નું નામ - ---------------------- ચુંટણી પંચે ફાળવેલી બેઠકો.
૧લી બેઠક :- સામાન્ય મહિલા
૨જી બેઠક :- અનુસૂચિત જાતિ (બિનહરીફ)
૩જી બેઠક :- સામાન્ય

અ.નં.	ઉમેદવાર નું નામ	સરનામું	પક્ષ સાથે જોડાણ	ઉમેદવાર નો વર્ગ	ફાળવેલ પ્રતિક
૦૧	૦૨	૦૩	૦૪	૦૫	૦૬
૧	ઉલ્લાસભાઈ પરસોતમભાઈ પટેલ	બાપાની ખડકી, કરમસદ.	--------	સામાન્ય	પતંગ
૨	ક્રિશ્નાબેન હિરેનભાઈ પટેલ	બાપાની ખડકી, કરમસદ.	--------	સામાન્ય મહિલા	વર્તુળમાં ડોલી
૩	ચંદકાંત જેઠાભાઈ પટેલ	રામજી મંદિર પાસે, કરમસદ.	--------	સામાન્ય	રેલ્વે એન્જિન
૪	ફાલ્ગુનીબેન રાજેશભાઈ પટેલ	સુભાષપોળ, કરમસદ.	--------	સામાન્ય મહિલા	વર્તુળમાં ગેસસિલિન્ડર

સ્થળ :- આણંદ
તારીખ:- ૦૧/૦૨/૨૦૦૩

(સહી) અવાચ્ય,
ચુંટણી અધિકારી
કરમસદ નગરપંચાયત અને નાયબ કલેકટર
સ્ટેમ્પ ડ્યુટી મુલ્યાંકન તંત્ર, આણંદ.

INDEX

નમૂનો-૬
(જુઓ નિયમ - ૧૬)
હરીફ ઉમેદવારોની યાદી

કરમસદ નગરપંચાયત ની ચુંટણી

વોર્ડ નંબર - ૪ વોર્ડ નું નામ - ------------------

ચુંટણી પંચે ફાળવેલી બેઠકો.
૧લી બેઠક :- સામાન્ય મહિલા (બિનહરીફ)
૨જી બેઠક :- સામાન્ય
૩જી બેઠક :- સામાન્ય

અ.નં.	ઉમેદવાર નું નામ	સરનામું	પક્ષ સાથે જોડાણ	ઉમેદવાર નો વર્ગ	ફાળવેલ પ્રતિક
૦૧	૦૨	૦૩	૦૪	૦૫	૦૬
૧	કિરણભાઈ રામજીભાઈ પટેલ	બી-૧, શારદા બંગ્લોઝ, કરમસદ.	ભારતીય જનતા પક્ષ	સામાન્ય	કમળ
૨	દીલીપભાઈ રમણભાઈ પટેલ	'બંસરી' કલ્યાણ સોસાયટી પાસે, કરમસદ	ભારતીય જનતા પક્ષ	સામાન્ય	લંબચોરસમાં કમળ
૩	પરસોતમભાઈ કીશાભાઈ દરબાર (પી. કે. દરબાર)	૧૬ - નિલકંઠ સોસાયટી કરમસદ.	---------	સામાન્ય	વિમાન
૪	પ્રમોદભાઈ જશભાઈ પટેલ (બાપજી)	૫૫ - કલ્યાણ સોસાયટી કરમસદ.	---------	સામાન્ય	પતંગ
૫.	સત્યમભાઈ સુરેશભાઈ પટેલ	રામદેવજી મંદિર પાસે, કરમસદ.	---------	સામાન્ય	નગારું

સ્થળ :- આણંદ
તારીખ:- ૦૧/૦૨/૨૦૦૩

(સહી) અવાચ્ય,
ચુંટણી અધિકારી
કરમસદ નગરપંચાયત અને નાયબ કલેકટર
સ્ટેમ્પ ડ્યુટી મુલ્યાંકન તંત્ર, આણંદ.

INDEX

નમૂનો-૬
(જુઓ નિયમ -૧૬)

હરીફ ઉમેદવારોની યાદી

કરમસદ નગરપંચાયત ની ચુંટણી

વોર્ડ નંબર - ૫ વોર્ડ નું નામ - ____________

ચુંટણી પંચે ફાળવેલી બેઠકો.
૧લી બેઠક :- સામાન્ય મહિલા
૨જી બેઠક :- સામાન્ય
૩જી બેઠક :- સામાન્ય

અ.નં.	ઉમેદવાર નું નામ	સરનામું	પક્ષ સાથે જોડાણ	ઉમેદવાર નો વર્ગ	ફાળવેલ પ્રતિક
૦૧	૦૨	૦૩	૦૪	૦૫	૦૬
૧	ચીમનભાઈ મણીભાઈ પટેલ	કૃષ્ણ કો.ઓ.હા. સોસાયટી, કરમસદ.	ભારતીય જનતા પક્ષ	સામાન્ય.	કમળ
૨	મંજુલાબેન રમેશભાઈ વ્યાસ	'મારૂતિ' ૬૬- અરૂણોદય સોસાયટી, કરમસદ.	ભારતીય જનતા પક્ષ	સામાન્ય મહિલા	વર્તુળમાં કમળ
૩	યોગેશભાઈ ઈન્દવદન ગજ્જર	૧/૮૬ ઉદ્યોગનગર સોસાયટી, મોગરી રોડ, કરમસદ.	ભારતીય જનતા પક્ષ	સામાન્ય	લંબચોરસમાં કમળ
૪	દિપીકાબેન મયંકકુમાર પટેલ	અંબિકાનગર સોસાયટી કરમસદ.	--------	સામાન્ય મહિલા	વર્તુળમાં મોટર
૫.	નિશાંતભાઈ દિલીપભાઈ શાહ	ઉદ્યોગનગર સોસાયટી, મોગરી રોડ, કરમસદ.	--------	સામાન્ય	પતંગ
૬.	રુપેશકુમાર કાંતીભાઈ પટેલ	એ-૧૩-૧૪, નારાયણ સોસાયટી, કરમસદ.	--------	સામાન્ય	પાણીનો જગ

સ્થળ :- આણંદ
તારીખ:- ૦૧/૦૨/૨૦૦૩

(સહી) અવાચ્ય,

ચુંટણી અધિકારી
કરમસદ નગરપંચાયત અને નાયબ કલેકટર
સ્ટેમ્પ ડયુટી મુલ્યાંકન તંત્ર, આણંદ.

નમૂનો-૬
(જુઓ નિયમ - ૧૯)
હરીફ ઉમેદવારોની યાદી

કરમસદ નગરપંચાયત ની ચુંટણી

વોર્ડ નંબર - ૬ વોર્ડ નું નામ - ---------------------

ચુંટણી પંચે ફાળવેલી બેઠકો.
૧લી બેઠક :- સામાન્ય મહિલા
૨જી બેઠક :- સામાન્ય
૩જી બેઠક :- સામાન્ય

અ.નં.	ઉમેદવાર નું નામ	સરનામું	પક્ષ સાથે જોડાણ	ઉમેદવાર નો વર્ગ	ફાળવેલ પ્રતિક
૦૧	૦૨	૦૩	૦૪	૦૫	૦૬
૧	કામિનીબેન ધર્મેન્દ્રકુમાર ઠક્કર	૧૧૪ - સરદારનગર સો. કરમસદ.	ભારતીય જનતા પક્ષ	સામાન્ય મહિલા	વર્તુળમાં કમળ
૨	ચંદેશભાઈ રાવજીભાઈ પટેલ	જવાહરપોળ, પંચાયત સામે, કરમસદ.	ભારતીય જનતા પક્ષ	સામાન્ય	કમળ
૩	પુનમભાઈ ભઈજીભાઈ ગોહેલ	રેલ્વે સ્ટેશન પાસે, કરમસદ.	ભારતીય જનતા પક્ષ	સામાન્ય	લંબચોરસમાં કમળ
૪	કલ્પેશભાઈ કિરીટભાઈ પટેલ	'વંદના' સંતસંગપાર્ક, કરમસદ વિદ્યાનગર રોડ, કરમસદ.	---------	સામાન્ય	રેલ્વે એન્જિન
૫	કેવલ ઠાકોરભાઈ પટેલ	૬-એ સંતરામ સોસાયટી, કરમસદ.	---------	સામાન્ય	બેટ પકડેલ ખેલાડી
૬	બુધાભાઈ મેલાભાઈ ગોહેલ	ચાંગા તલાવડી, કરમસદ.	---------	સામાન્ય	પતંગ
૭.	મનિષાબેન દિનેશભાઈ પરમાર	રેલ્વે સ્ટેશન પાસે, મુખીપુરા, કરમસદ.	---------	સામાન્ય મહિલા	વર્તુળમાં કીટલી

સ્થળ :- આણંદ
તારીખ:- ૦૧/૦૨/૨૦૦૩

(સહી) અવાચ્ય,
ચુંટણી અધિકારી
કરમસદ નગરપંચાયત અને નાયબ કલેકટર
સ્ટેમ્પ ડ્યુટી મુલ્યાંકન તંત્ર, આણંદ.

INDEX

નમૂનો-૬
(જુઓ નિયમ - ૧૬)
હરીફ ઉમેદવારોની યાદી

કરમસદ નગરપંચાયત ની ચુંટણી

વોર્ડ નંબર - ૭ વોર્ડ નું નામ - ----------------------

ચુંટણી પંચે ફાળવેલી બેઠકો.
૧લી બેઠક :- પછાત વર્ગ મહિલા
૨જી બેઠક :- સામાન્ય
૩જી બેઠક :- સામાન્ય

અ.નં.	ઉમેદવાર નું નામ	સરનામું	પક્ષ સાથે જોડાણ	ઉમેદવાર નો વર્ગ	ફાળવેલ પ્રતિક
૦૧	૦૨	૦૩	૦૪	૦૫	૦૬
૧	મહેન્દ્રભાઈ અંબાલાલ પરમાર	દેવરાજપુરા, કરમસદ.	ભારતીય જનતા પક્ષ	સામાન્ય	કમળ
૨	રેવાબેન અંબાલાલ તળપદા	પંચવટી, વાઘરીવાસ, કરમસદ.	ભારતીય જનતા પક્ષ	પછાત વર્ગ મહિલા	લંબચોરસમાં વર્તુળમાં કમળ
૩	વિનોદભાઈ કાંતિભાઈ પટેલ	બાપાની ખડકી, કરમસદ.	ભારતીય જનતા પક્ષ	સામાન્ય	લંબચોરસમાં કમળ
૪	કાળાઈભાઈ ગોરધનભાઈ તળપદા	પંચવટી, કરમસદ.	--------	સામાન્ય	નાળીયેર
૫	જશભાઈ અંબાલાલ પરમાર	ગોકળપુરા, કરમસદ.	--------	સામાન્ય	વિમાન
૬	પુંજીબેન અમરાભાઈ તળપદા	પંચવટી, કરમસદ.	--------	પછાત વર્ગ મહિલા	લંબચોરસમાં વર્તુળમાં પતંગ

સ્થળ :- આણંદ
તારીખઃ- ૦૧/૦૨/૨૦૦૩

(સહી) અવાચ્ય,
ચૂંટણી અધિકારી
કરમસદ નગરપંચાયત અને નાયબ કલેક્ટર
સ્ટેમ્પ ડ્યુટી મુલ્યાંકન તંત્ર, આણંદ.

નમૂના - ૬

(જુઓ નિયમ-૧૬)

હરીફ ઉમેદવારોની યાદી

બોરીઆવી નગરપંચાયતની ચુંટણી - ૨૦૦૩

વોર્ડ નં ૧

વોર્ડનું નામ —
ચુંટણી પંચે ફાળવેલી બેઠક
૧લી બેઠક મહિલા સામાન્ય
૨જી બેઠક સામાન્ય
૩જી બેઠક સામાન્ય

અ.નં.	ઉમેદવારનું નામ	સરનામું	પક્ષ સાથે જોડાણ	ઉમેદવારનો વર્ગ	ફાળવેલ પ્રતિક
૧	૨	૩	૪	૫	૬
૧	અર્જુનભાઇ પુનમભાઇ રાઠોડ	ચેતન પુરા, બોરીઆવી તા. આણંદ	---	સામાન્ય	પતંગ
૨	ઇકબાલભાઇ અબ્દુલગની વહોરા (વકીલ)	બજારમાં બોરીઆવી તા. આણંદ	---	પછાત વર્ગ	લંબચોરસમાં ટેલીવિઝન
૩	ઇચ્છાબેન રાવજીભાઇ રાઠોડ	ચેતન પુરા, બોરીઆવી તા. આણંદ	---	મહિલા સામાન્ય	વર્તુળમાં તાળુ અને ચાવી
૪	કિરીટભાઇ વિષ્ણુભાઇ પટેલ	૧, સરદાર પટેલ સોસાયટી બોરીઆવી તા. આણંદ	---	સામાન્ય	મોટર
૫	કૈલાસબેન અરવિંદભાઇ રાઠોડ	સોનીપરીયાનો કૂવો બોરીઆવી તા. આણંદ	---	મહિલા સામાન્ય	વર્તુળમાં વિમાન
૬	ભલાભાઇ બલાભાઇ રાઠોડ	સોનીપરીયાનો કૂવો બોરીઆવી તા. આણંદ	---	સામાન્ય	પાણીનો જગ
૭	મંગુબેન ઐતાભાઇ રાઠોડ	ચેતન પુરા બોરીઆવી તા. આણંદ	---	મહિલા સામાન્ય	વર્તુળમાં નાળિયેર
૮	રઇજીભાઇ શનાભાઇ રાઠોડ	લાલજી પુરા બોરીઆવી તા. આણંદ	---	સામાન્ય	કીટલી

સ્થળ :- બોરીઆવી
તારીખ :- ૦૧/૦૨/૨૦૦૩

(સહી) અવાચ્ય,

ચુંટણી અધિકારી
બોરીઆવી નગર પંચાયત
અને
જીલ્લા પૂરવઠા અધિકારી આણંદ

INDEX

નમૂના - ૬

(જુઓ નિયમ-૧૬)

હરીફ ઉમેદવારોની યાદી

બોરીઆવી નગરપંચાયતની ચુંટણી - ૨૦૦૩

વોર્ડ નં ૨

વોર્ડનું નામ —
ચુંટણી પંચે ફાળવેલી બેઠક
૧લી બેઠક મહિલા સામાન્ય
૨જી બેઠક સામાન્ય
૩જી બેઠક સામાન્ય

અ.નં.	ઉમેદવારનું નામ	સરનામું	પક્ષ સાથે જોડાણ	ઉમેદવારનો વર્ગ	ફાળવેલ પ્રતિક
૧	૨	૩	૪	૫	૬
૧	કનૈયાલાલ રાવજીભાઇ વાઘેલા	ભોલુપીર બોરીઆવી તા. આણંદ	—	સામાન્ય	બંગલો
૨	કાન્તાબેન નટુભાઇ વાઘેલા	ચંદ્રનગર બોરીઆવી તા. આણંદ	—	મહિલા સામાન્ય	વર્તુળમાં ખાટલો
૩	પુનમભાઇ ઉદેસીંગ રાઠોડ	જાંબા પુરા બોરીઆવી તા. આણંદ	—	સામાન્ય	તાળુ અને ચાવી
૪	ભુપતસિંહ અમરસિંહ પરમાર	હરીપુરા બોરીઆવી તા. આણંદ	—	સામાન્ય	પાણીનો જગ
૫	મંગળભાઇ કોહ્યાભાઇ પરમાર	હરીપુરા બોરીઆવી તા. આણંદ	—	સામાન્ય	પતંગ
૬	મંછાબેન મંગળભાઇ સોલંકી	નદાણીયા ચરો પાસે બોરીઆવી તા. આણંદ	—	મહિલા સામાન્ય	વર્તુળમાં કાચનું ટમલર
૭	રમેશભાઇ મણીભાઇ વાઘેલા	ચંદ્રનગર બોરીઆવી તા. આણંદ	—	સામાન્ય	વિમાન
૮	રાયસીંગભાઇ પ્રભાતભાઇ વાઘેલા	ચંદ્રનગર બોરીઆવી તા. આણંદ	—	સામાન્ય	ટેલીવિઝન
૯	શંકરભાઇ નાથાભાઇ રાઠોડ	નંદનનગર બોરીઆવી તા. આણંદ	—	સામાન્ય	મોટર
૧૦	શંકરભાઇ વાલાભાઇ વાઘેલા	ચંદ્રનગર બોરીઆવી તા. આણંદ	—	સામાન્ય	નાળિયેર

સ્થળ :- બોરીઆવી
તારીખ :- ૦૧/૦૨/૨૦૦૩

(સહી) અવાચ્ય,
ચુંટણી અધિકારી
બોરીઆવી નગર પંચાયત
અને
જીલ્લા પૂરવઠા અધિકારી આણંદ

INDEX

નમૂના - ૬

(જુઓ નિયમ-૧૬)

હરીફ ઉમેદવારોની યાદી

બોરીઆવી નગરપંચાયતની ચુંટણી - ૨૦૦૩

વોર્ડ નં ૩

વોર્ડનું નામ —
ચુંટણી પંચે ફાળવેલી બેઠક
૧લી બેઠક મહિલા સામાન્ય
૨જી બેઠક સામાન્ય
૩જી બેઠક સામાન્ય

અ.નં.	ઉમેદવારનું નામ	સરનામું	પક્ષ સાથે જોડાણ	ઉમેદવારનો વર્ગ	ફાળવેલ પ્રતિક
૧	૨	૩	૪	૫	૬
૧	ઈશ્વરભાઈ હિંમતભાઈ સોલંકી	બહાર પુરા બોરીઆવી તા. આણંદ	---	સામાન્ય	તાળુ અને ચાવી
૨	કનુભાઈ સોમાભાઈ રાઠોડ	હાથીયા વાડી બોરીઆવી તા. આણંદ	---	સામાન્ય	રેલ્વે એન્જિન
૩	કમળાબેન મગનભાઈ રાઠોડ	હેમતાપુરા બોરીઆવી તા. આણંદ	---	મહિલા સામાન્ય	વર્તુળમાં પ્રેશર કુકર
૪	નરસિંહભાઈ શિવાભાઈ રાઠોડ	ગોપાલવાડી, (માળીનો કુવો) બોરીઆવી તા. આણંદ	---	સામાન્ય	મોટર
૫	મફતભાઈ પુંજાભાઈ રાઠોડ	બાપુ નગર બોરીઆવી તા. આણંદ	---	સામાન્ય	કપ - રકાબી
૬	રમણભાઈ રાવજીભાઈ ચૌહાણ	ભાથીજી વિસ્તાર બોરીઆવી તા. આણંદ	---	સામાન્ય	પતંગ
૭	રમેશભાઈ બાબરભાઈ રાઠોડ	બહાર પુરા બોરીઆવી તા. આણંદ	---	સામાન્ય	વિમાન
૮	શારદાબેન સોમાભાઈ બારૈયા	પાઠકનો કુવો બોરીઆવી તા. આણંદ	---	મહિલા સામાન્ય	વર્તુળમાં ટેલીવિઝન

સ્થળ :- બોરીઆવી
તારીખ :- ૦૧/૦૨/૨૦૦૩

(સહી) અવાચ્ય,

ચુંટણી અધિકારી
બોરીઆવી નગર પંચાયત
અને
જીલ્લા પૂરવઠા અધિકારી આણંદ

INDEX

નમૂના - ૬

(જુઓ નિયમ-૧૬)

હરીફ ઉમેદવારોની યાદી

બોરીઆવી નગરપંચાયતની ચુંટણી - ૨૦૦૩

વોર્ડ નં ૪

વોર્ડનું નામ
ચુંટણી પંચે ફાળવેલી બેઠક
૧લી બેઠક મહિલા સામાન્ય
૨જી બેઠક સામાન્ય
૩જી બેઠક સામાન્ય

અ.નં.	ઉમેદવારનું નામ	સરનામું	પક્ષ સાથે જોડાણ	ઉમેદવારનો વર્ગ	ફાળવેલ પ્રતિક
૧	૨	૩	૪	૫	૬
૧	દક્ષાબેન અશોકભાઇ ભોઇ	આઝાદ ચોક બોરીઆવી તા. આણંદ	---	મહિલા પછાત વર્ગ	લંબચોરસમાં વર્તુળમાં પતંગ
૨	દક્ષાબેન પ્રકાશભાઇ પટેલ	જવાહર ચોક બોરીઆવી તા. આણંદ	---	મહિલા સામાન્ય	વર્તુળમાં વિમાન
૩	ભરતકુમાર ડાહયાભાઇ પટેલ	સરદાર પટેલ સોસાયટી બોરીઆવી તા. આણંદ	---	સામાન્ય	રેલ્વે એન્જિન
૪	મણીભાઇ બાબુભાઇ ગોહેલ	પીપળવાળું ફળીયું બોરીઆવી તા. આણંદ	---	સામાન્ય	રોડ રોલર
૫	માધુસિંહ પુંજાભાઇ રાઠોડ	ઓરીયા તલાવડી બોરીઆવી તા. આણંદ	---	સામાન્ય	કપ - રકાબી
૬	રમણભાઇ છોટાભાઇ પટેલ	સરદાર ચોક બોરીઆવી તા. આણંદ	---	સામાન્ય	મોટર
૭	રમીલાબેન ચંદ્રકાન્ત પટેલ	વાઘજી ફળીયું બોરીઆવી તા. આણંદ	---	મહિલા સામાન્ય	વર્તુળમાં ટેલીવિઝન
૮	હરિશકુમાર જયંતભાઇ પટેલ	નવી ખડકી બોરીઆવી તા. આણંદ	---	સામાન્ય	બંગલો

સ્થળ :- બોરીઆવી
તારીખ :- ૦૧/૦૨/૨૦૦૩

(સહી) અવાચ્ય,
ચુંટણી અધિકારી
બોરીઆવી નગર પંચાયત
અને
જીલ્લા પૂરવઠા અધિકારી આણંદ

INDEX

નમૂના - ૬

(જુઓ નિયમ-૧૬)

હરીફ ઉમેદવારોની યાદી

બોરીઆવી નગરપંચાયતની ચુંટણી - ૨૦૦૩

વોર્ડ નં ૫

વોર્ડનું નામ —
ચુંટણી પંચે ફાળવેલી બેઠક
૧લી બેઠક મહિલા પછાત વર્ગ
૨જી બેઠક અનુસુચિત જાતિ
૩જી બેઠક સામાન્ય

અ.નં.	ઉમેદવારનું નામ	સરનામું	પક્ષ સાથે જોડાણ	ઉમેદવારનો વર્ગ	ફાળવેલ પ્રતિક
૧	૨	૩	૪	૫	૬
૧	અશોકભાઇ ડાહયાભાઇ રોહિત	રોહિત વાસ બોરીઆવી તા. આણંદ	---	અનુ. જાતિ	લંબ ચોરસમાં પતંગ
૨	કાન્તિભાઇ રામાભાઇ રોહિત	રોહિત વાસ બોરીઆવી તા. આણંદ	---	અનુ. જાતિ	લંબ ચોરસમાં કપ - રકાબી
૩	પ્રફુલભાઇ ખેંગારભાઇ રાઠોડ	રોહિત વાસ બોરીઆવી તા. આણંદ	---	અનુ. જાતિ	લંબ ચોરસમાં ક્રિકેટ
૪	ભીખાભાઇ શનાભાઇ પટેલ	ગાંધી ચોક બોરીઆવી તા. આણંદ	---	સામાન્ય	રેલ્વે એન્જિન
૫	મનુભાઇ દાઉદભાઇ મેકવાન	ખ્રિસ્તી વાસ બોરીઆવી તા. આણંદ	---	સામાન્ય	મીણબત્તીઓ
૬	વીષ્ણુભાઇ હીરાભાઇ કા. પટેલ	પરબડી ચોક બોરીઆવી તા. આણંદ	---	સામાન્ય	મોટર
૭	સુરેશભાઇ જશભાઇ પટેલ	ગાંધી ચોક બોરીઆવી તા. આણંદ	---	સામાન્ય	વિમાન

સ્થળ :- બોરીઆવી
તારીખ :- ૦૧/૦૨/૨૦૦૩

(સહી) અવાચ્ય,

ચુંટણી અધિકારી
બોરીઆવી નગર પંચાયત
અને
જીલ્લા પુરવઠા અધિકારી આણંદ

INDEX

નમૂના - ૬

(જુઓ નિયમ-૧૬)

હરીફ ઉમેદવારોની યાદી

બોરીઆવી નગરપંચાયતની ચુંટણી - ૨૦૦૩

વોર્ડ નં. ૬

વોર્ડનું નામ ____
ચુંટણી પંચે ફાળવેલી બેઠક
૧લી બેઠક મહિલા સામાન્ય
૨જી બેઠક પછાત વર્ગ અનામત
૩જી બેઠક સામાન્ય

અ.નં.	ઉમેદવારનું નામ	સરનામું	પક્ષ સાથે જોડાણ	ઉમેદવારનો વર્ગ	ફાળવેલ પ્રતિક
૧	૨	૩	૪	૫	૬
૧	ઘનશ્યામભાઇ વિઠ્ઠલભાઇ ભોઇ	સુથાર વાસ, ગાંધી ચોક બોરીઆવી તા. આણંદ	—	પછાત વર્ગ	લંબચોરસમાં રેલ્વે એન્જિન
૨	ભગાભાઇ બીજલભાઇ ભોઇ	ભોઇ વાસ બોરીઆવી તા. આણંદ	—	પછાત વર્ગ	લંબચોરસમાં પતંગ
૩	મફતભાઇ હરમાનભાઇ પટેલ	ઉમિયા ચોક બોરીઆવી તા. આણંદ	—	સામાન્ય	બંગલો
૪	યોગેશભાઇ ચંદુભાઇ બ્રહ્મભટ્ટ (બુધો)	બારોટ વાસ બોરીઆવી તા. આણંદ	—	પછાત વર્ગ	લંબચોરસમાં વિમાન
૫	રાજેન્દ્રભાઇ પરસોત્તમભાઇ પટેલ	શ્રી હરિ પાર્ક બોરીઆવી તા. આણંદ	—	સામાન્ય	મોટર
૬	શારદાબેન ભાઇલાલભાઇ ભોઇ	લુહાર શેરી બોરીઆવી તા. આણંદ	—	મહિલા પછાત વર્ગ	લંબચોરસમાં વર્તુળમાં પ્રેશર કુકર
૭	શિતલબેન વાસુદેવભાઇ સુથાર	સોનીયાની કુઇ પાસે બોરીઆવી તા. આણંદ	—	મહિલા સામાન્ય	વર્તુળમાં પાણીનો જગ
૮	સવિતાબેન કાંતિભાઇ રાઠોડ	સોનીયાની કુઇ બોરીઆવી તા. આણંદ	—	મહિલા સામાન્ય	વર્તુળમાં કપ - રકાબી
૯	હર્ષદભાઇ નાથાભાઇ પટેલ	પરબડી પાસે બોરીઆવી તા. આણંદ	—	સામાન્ય	નાળિયેર

સ્થળ :- બોરીઆવી
તારીખ :- ૦૧/૦૨/૨૦૦૩

(સહી) અવાચ્ય,

ચુંટણી અધિકારી
બોરીઆવી નગર પંચાયત
અને
જીલ્લા પૂરવઠા અધિકારી આણંદ

INDEX

નમૂના - ૬

(જુઓ નિયમ-૧૬)

હરીફ ઉમેદવારોની યાદી

બોરીઆવી નગરપંચાયતની ચુંટણી - ૨૦૦૩

વોર્ડ નં. ૭

વોર્ડનું નામ ______
ચુંટણી પંચે ફાળવેલી બેઠક
૧લી બેઠક મહિલા સામાન્ય
૨જી બેઠક સામાન્ય
૩જી બેઠક સામાન્ય

અ.નં.	ઉમેદવારનું નામ	સરનામું	પક્ષ સાથે જોડાણ	ઉમેદવારનો વર્ગ	ફાળવેલ પ્રતિક
૧	૨	૩	૪	૫	૬
૧	ઇશ્વરભાઇ પુંજાભાઇ રાઠોડ	લીમડા ચોક બોરીઆવી તા. આણંદ	---	સામાન્ય	કાતર
૨	કમળાબેન પુંજાભાઇ રાઠોડ	લીમડા ચોક, શેરડી ફળીયું બોરીઆવી તા. આણંદ	---	મહિલા સામાન્ય	વર્તુળમાં બંગલો
૩	કેશવભાઇ ગોતાભાઇ રાઠોડ	પટાક તલાવડી બોરીઆવી તા. આણંદ	---	સામાન્ય	પતંગ
૪	બાબુભાઇ શંકરભાઇ રાઠોડ	પટાક બોરીઆવી તા. આણંદ	---	સામાન્ય	કપ - રકાબી
૫	મનુભાઇ ભુલાભાઇ રાઠોડ	જીવાપુરા, તાબે બોરીઆવી તા. આણંદ	---	સામાન્ય	વિમાન
૬	મંજુલાબેન પરેશભાઇ રાઠોડ	જીવાપુરા, તાબે બોરીઆવી તા. આણંદ	---	મહિલા સામાન્ય	વર્તુળમાં મોટર
૭	લખીબેન જીતેન્દ્રભાઇ રાઠોડ	પટાક તલાવડી, મોટા ઘરાં બોરીઆવી તા. આણંદ	---	મહિલા સામાન્ય	વર્તુળમાં ટેલીવિઝન
૮	વીનુભાઇ શંકરભાઇ રાઠોડ	લીમડા ચોક બોરીઆવી તા. આણંદ	---	સામાન્ય	રેલ્વે એન્જિન

સ્થળ :- બોરીઆવી
તારીખ :- ૦૧/૦૨/૨૦૦૩

(સહી) અવાચ્ય,

ચુંટણી અધિકારી
બોરીઆવી નગર પંચાયત
અને
જીલ્લા પૂરવઠા અધિકારી આણંદ

INDEX

પરિશિષ્ટ નંબર ૯ (૧)
નમૂનો - ૬
(જુઓ નિયમ - ૧૬)
હરિફ ઉમેદવારોની યાદી
ઓડ નગર પંચાયતની સામાન્ય ચૂંટણી - ૨૦૦૩

વોર્ડ નંબર :- ૧ વોર્ડનું નામ :- -- ચૂંટણી પંચે ફાળવેલ બેઠક
૧ લી બેઠક સામાન્ય
મહિલા
૨ જી બેઠક પછાત વર્ગ
૩ જી બેઠક સામાન્ય

અ. નં.	ઉમેદવારનું નામ	સરનામું	પક્ષ સાથે જોડાણ	ઉમેદવારનો વર્ગ	ફાળવેલ પ્રતિક
૧.	કાભઈભાઈ મહીજીભાઈ ઠાકોર	ઠે. બાધીપુરા	--	પછાતવર્ગ	લંબચોરસમાં પાણીનો જગ
૨.	કોકીલાબેન કનુભાઈ ઠાકોર	ઠે. રણછોડપુરા	--	સામાન્ય મહિલા	વર્તુળમાં નાળિયેર
૩.	પુંજાભાઈ ઠાકોર	ઠે. બાધીપુરા	--	સામાન્ય	બંગલો
૪.	બુધાભાઈ જીવાભાઈ ઠાકોર	ઠે. રણછોડપુરા	--	સામાન્ય	પ્રેશર કુકર
૫.	મંજુલાબેન સોમાભાઈ ઠાકોર	ઠે. બાધીપુરા	--	સામાન્ય મહિલા	વર્તુળમાં કપ—રકાબી
૬.	શંકરભાઈ બાબરભાઈ ઠાકોર	ઠે. રણછોડપુરા	--	પછાતવર્ગ	લંબચોરસમાં પતંગ

(સહી) અવાચ્ય,

સ્થળ :- ઓડ નગર પંચાયત
તા. :- ૧/૨/૨૦૦૩

ચૂંટણી અધિકારી,
ઓડ નગર પંચાયત અને,
નાયબ કલેકટર (મ.ભો.યો.)
આણંદ

INDEX

પરિશિષ્ટ નંબર ૯ (૧)
નમૂનો - ૬
(જુઓ નિયમ - ૧૬)
હરિફ ઉમેદવારોની યાદી
ઓડ નગર પંચાયતની સામાન્ય ચૂંટણી - ૨૦૦૩

વોર્ડ નંબર :- ૨ વોર્ડનું નામ :- --

ચૂંટણી પંચે ફાળવેલ બેઠક
૧ લી બેઠક પછાત વર્ગ મહિલા
૨ જી બેઠક સામાન્ય
૩ જી બેઠક સામાન્ય

અ. નં.	ઉમેદવારનું નામ	સરનામું	પક્ષ સાથે જોડાણ	ઉમેદવારનો વર્ગ	ફાળવેલ પ્રતિક
૧.	ગોતાભાઈ ચતુરભાઈ વાઘરી	ટેલીફોન ખરી સામે, વડવાળુ ફળિયું, મુ. ઓડ	ભારતીય જનતા પાર્ટી	સામાન્ય	કમળ
૨.	ભાવેશભાઈ મનુભાઈ પટેલ	રાખોડીયો વગો, શકિત સિનેમા પાસે મુ. ઓડ	ભારતીય જનતા પાર્ટી	સામાન્ય	લંબચોરસમાં કમળ
૩.	મધુબેન રાવજીભાઈ તળપદા	બસ સ્ટેન્ડ પાછળ, મુ. ઓડ	ભારતીય જનતા પાર્ટી	પછાતવર્ગ મહિલા	લંબચોરસમાં વર્તુળમાં કમળ
૪.	બબીબેન રાવજીભાઈ વાઘરી (બબુબેન)	વાઘરીવાસ બસ સ્ટેન્ડ પાસે, મુ. ઓડ	--	પછાતવર્ગ મહિલા	લંબચોરસમાં વર્તુળમાં નાળિયેર
૫.	ભરતસિંહ ઉદેસિંહ રાવલજી	રાવલજીની ખડકી મુ. ઓડ	--	સામાન્ય	રેલ્વે એનજીન
૬.	ભાનુભાઈ સોમસિંહ રાવલજી	અંબામાતા પાછળ, મુ. ઓડ	--	સામાન્ય	વિમાન

(સહી) અવાચ્ય,

સ્થળ :- ઓડ નગર પંચાયત
તા. :- ૧/૨/૨૦૦૩

ચૂંટણી અધિકારી,
ઓડ નગર પંચાયત અને,
નાયબ કલેકટર (મ.ભો.યો.)
આણંદ

INDEX

પરિશિષ્ટ નંબર ૯ (૧)
નમૂનો - ૬
(જુઓ નિયમ - ૧૬)
હરિફ ઉમેદવારોની યાદી
ઓડ નગર પંચાયતની સામાન્ય ચૂંટણી - ૨૦૦૩

વોર્ડ નંબર :- ૩ વોર્ડનું નામ :- --

મહિલા

ચૂંટણી પંચે ફાળવેલ બેઠક
૧ લી બેઠક સામાન્ય
૨ જી બેઠક સામાન્ય
૩ જી બેઠક સામાન્ય

અ. નં.	ઉમેદવારનું નામ	સરનામું	પક્ષ સાથે જોડાણ	ઉમેદવારનો વર્ગ	ફાળવેલ પ્રતિક
૧.	ઈલાબેન રવિન્દ્રભાઈ પટેલ	લાલ દરવાજો, મુ. ઓડ	ભારતીય જનતા પાર્ટી	સામાન્ય મહિલા	વર્તુળમાં કમળ
૨.	મયુરકુમાર જશભાઈ પટેલ	ભાટવાડો, શાસ્ત્રી ચોક ઓડ, મુ. ઓડ	ભારતીય જનતા પાર્ટી	સામાન્ય	કમળ
૩.	ઈન્દુવદન ભાઈલાલભાઈ પટેલ	ભવાનદાસના ટેકરે મુ. ઓડ	--	સામાન્ય	મોટર
૪.	નીતાબેન ધનશ્યામભાઈ પટેલ	શકિત કૃપા, સરદાર ચોક, મુ. ઓડ	--	સામાન્ય મહિલા	વર્તુળમાં નાળીયેર
૫.	રામચંદ્રભાઈ ભીખાભાઈ પટેલ	નરેશભાઈની ખડકી, મુ. ઓડ	--	સામાન્ય	કેળું
૬.	સાપુરભાઈ હિરૂભાઈ પટેલ	ટાવરમાં મુ. ઓડ	--	સામાન્ય	પતંગ

(સહી) અવાચ્ય,

સ્થળ :- ઓડ નગર પંચાયત
તા. :- ૧/૨/૨૦૦૩

ચૂંટણી અધિકારી,
ઓડ નગર પંચાયત અને,
નાયબ કલેકટર (મ.ભો.યો.)
આણંદ

INDEX

પરિશિષ્ટ નંબર ૯ (૧)
નમૂનો - ૬
(જુઓ નિયમ - ૧૬)
હરિફ ઉમેદવારોની યાદી
ઓડ નગર પંચાયતની સામાન્ય ચૂંટણી - ૨૦૦૩

વોર્ડ નંબર :- ૪ વોર્ડનું નામ :- --

ચૂંટણી પંચે ફાળવેલ બેઠક
૧ લી બેઠક સામાન્ય
મહિલા
૨ જી બેઠક સામાન્ય
૩ જી બેઠક સામાન્ય

અ. નં.	ઉમેદવારનું નામ	સરનામું	પક્ષ સાથે જોડાણ	ઉમેદવારનો વર્ગ	ફાળવેલ પ્રતિક
૧.	શાંતુભાઈ બેચરસિંહ ડોડીયા	અંબાજી મંદિર પાસે, તપોધનના ટેકરે, મુ. ઓડ	ભારતીય જનતા પાર્ટી	સામાન્ય	કમળ
૨.	ખુમાનસિંહ ઉદેસિંહ રાવલજી	અંબામાતા પાસે, મુ. ઓડ	--	સામાન્ય	પંતગ
૩.	ગોપાલસિંહ લક્ષ્મણસિંહ રાવલજી	અંબામાતા પાસે, મુ. ઓડ	--	સામાન્ય	વિમાન
૪.	મહેશભાઈ સોમાભાઈ પટેલ	વ્યાસ વાડો, મુ. ઓડ	--	સામાન્ય	ટેલીવીઝન
૫.	વિલાસબેન ગીરવતસિંહ છાસટીયા	તપોધનના ટેકરે, મુ. ઓડ	--	સામાન્ય મહિલા	વર્તુળમાં નાળિયેર
૬.	સુરેન્દ્રસિંહ નટવરસિંહ રાવલજી	રાવલજીની ખડકી, મું. ઓડ	--	સામાન્ય	રેલ્વે એનજીન
૭.	સંગીતાબેન વિનુંભાઈ પટેલ	વ્યાસવાડો, મુ. ઓડ	--	સામાન્ય મહિલા	વર્તુળમાં સીલીંગફેન (છત પંખો)

(સહી) અવાચ્ય,

સ્થળ :- ઓડ નગર પંચાયત
તા. :- ૧/૨/૨૦૦૩

ચૂંટણી અધિકારી,
ઓડ નગર પંચાયત અને,
નાયબ કલેકટર (મ.ભો.યો.)
આણંદ

INDEX

પરિશિષ્ટ નંબર ૯ (૧)
નમૂનો - ૬
(જુઓ નિયમ - ૧૬)
હરિફ ઉમેદવારોની યાદી
ઓડ નગર પંચાયતની સામાન્ય ચૂંટણી - ૨૦૦૩

વોર્ડ નંબર :- ૫ વોર્ડનું નામ :- --

ચૂંટણી પંચે ફાળવેલ બેઠક
૧ લી બેઠક સામાન્ય
મહિલા
૨ જી બેઠક સામાન્ય
૩ જી બેઠક સામાન્ય

અ. નં.	ઉમેદવારનું નામ	સરનામું	પક્ષ સાથે જોડાણ	ઉમેદવારનો વર્ગ	ફાળવેલ પ્રતિક
૧.	જયાબેન પૂનમભાઈ પરમાર	નોખા તલાવડી, મુ. ઓડ	--	સામાન્ય મહિલા	વર્તુળમાં પતંગ
૨.	જશભાઈ સંદાભાઈ પરમાર	મોટો પરમાર વગો, મુ. ઓડ	--	સામાન્ય	સીવવાનો સંચો
૩.	દિલીપકુમાર વિનુભાઈ પટેલ	પૂર્ણિમાં ચોક, મુ. ઓડ	--	સામાન્ય	કેળું
૪.	મુકેશકુમાર રાવજીભાઈ પટેલ	દશ બંગલા કિશોર નિવાસ, મુ. ઓડ	--	સામાન્ય	મોટર
૫.	રાયસિંગભાઈ નાગજીભાઈ પરમાર	નવાપુરા, મુ. ઓડ	--	સામાન્ય	નાળિયેર
૬.	વર્ષાબેન જયેન્દ્રકુમાર પટેલ	પૂર્ણિમાં ચોક, મુ. ઓડ	--	સામાન્ય મહિલા	વર્તુળમાં વિમાન
૭.	સુરેશભાઈ મણીભાઈ પરમાર	નોખા તલાવડી, મુ. ઓડ	--	સામાન્ય	રેલ્વે એનજીન

(સહી) અવાચ્ય,

સ્થળ :- ઓડ નગર પંચાયત
તા. :- ૧/૨/૨૦૦૩

ચૂંટણી અધિકારી,
ઓડ નગર પંચાયત અને,
નાયબ કલેકટર (મ.ભો.યો.)
આણંદ

INDEX

પરિશિષ્ટ નંબર ૯ (૧)
નમૂનો - ૬
(જુઓ નિયમ - ૧૬)
હરિફ ઉમેદવારોની યાદી
ઓડ નગર પંચાયતની સામાન્ય ચૂંટણી - ૨૦૦૩

વોર્ડ નંબર :- ૬ વોર્ડનું નામ :- --

મહિલા

ચૂંટણી પંચે ફાળવેલ બેઠક
૧ લી બેઠક સામાન્ય
૨ જી બેઠક સામાન્ય
૩ જી બેઠક સામાન્ય

અ. નં.	ઉમેદવારનું નામ	સરનામું	પક્ષ સાથે જોડાણ	ઉમેદવારનો વર્ગ	ફાળવેલ પ્રતિક
૧.	કમલેશભાઈ હીરૂભાઈ પટેલ	સોલાભાઈની ખડકી, મુ. ઓડ	ભારતીય જનતા પાર્ટી	સામાન્ય	લંબચોરસમાં કમળ
૨.	ચંદ્રકાંતભાઈ નરસિંહભાઈ પટેલ ઉર્ફે મફતભાઈ	વિરજીકાકાની ખડકી, મુ. ઓડ	ભારતીય જનતા પાર્ટી	સામાન્ય	કમળ
૩.	પ્રિતીકાબેન ઉમેશભાઈ પટેલ	કાકાની ખડકી, મુ. ઓડ	ભારતીય જનતા પાર્ટી	સામાન્ય મહિલા	વર્તુળમાં કમળ
૪.	ચંદુભાઈ ડાહ્યાભાઈ પટેલ	વિરજીકાકાની ખડકી, મુ. ઓડ	--	સામાન્ય	નાળિયેર
૫.	પ્રવિણભાઈ ચતુરભાઈ પટેલ (પી. સી. પટેલ)	લાયબ્રેરી પાસે, મુ. ઓડ	--	સામાન્ય	આઈસ્ક્રીમ
૬.	પ્રસન્નાબેન રાવજીભાઈ પટેલ	ગોપી ટેકરો, મુ. ઓડ	--	સામાન્ય મહિલા	વર્તુળમાં તાળુ અને ચાવી
૭.	મુકેશકુમાર કાંતિલાલ શાહ	વણીકનિવાસ, મુ. ઓડ	--	સામાન્ય	ગેસ સીલીન્ડર
૮.	યશવંતભાઈ રમણભાઈ પટેલ	સોલભાઈની ખડકી, મુ. ઓડ	--	સામાન્ય	વિમાન
૯.	સુરેશભાઈ મોતીભાઈ પટેલ	સુમરાવનો ચોરો, મુ. ઓડ	--	સામાન્ય	પતંગ

સ્થળ :- ઓડ નગર પંચાયત
તા. :- ૧/૨/૨૦૦૩

(સહી) અવાચ્ય,
ચૂંટણી અધિકારી,
ઓડ નગર પંચાયત અને,
નાયબ કલેક્ટર (મ.ભો.યો.)
આણંદ

INDEX

88-21

પરિશિષ્ટ નંબર ૯ (૧)
નમૂનો - ૬
(જુઓ નિયમ - ૧૬)
હરિફ ઉમેદવારોની યાદી
ઓડ નગર પંચાયતની સામાન્ય ચૂંટણી - ૨૦૦૩

વોર્ડ નંબર :- ૭ વોર્ડનું નામ :- --
ચૂંટણી પંચે ફાળવેલ બેઠક
૧ લી બેઠક સામાન્ય
મહિલા
૨ જી બેઠક અનુસૂચિત જાતિ
૩ જી બેઠક સામાન્ય

અ. નં.	ઉમેદવારનું નામ	સરનામું	પક્ષ સાથે જોડાણ	ઉમેદવારનો વર્ગ	ફાળવેલ પ્રતિક
૧.	ઈશ્વરભાઈ લલ્લુભાઈ મકવાણા	રોહિત નિવાસ, વાવ ભાગોળ, મુ. ઓડ	--	અનુ. જાતિ	લંબચોરસમાં સીવવાનો સંચો
૨.	દિનુભાઈ ભગવાનદાસ પટેલ	વાંટામાં, મુ. ઓડ	--	સામાન્ય	કપ–રકાબી
૩.	નરેશકુમાર રણછોડભાઈ ચૌહાણ	રોહિતવાસ, મુ. ઓડ	--	અનુ. જાતિ	લંબચોરસમાં વિમાન
૪.	પરેશકુમાર ચીમનભાઈ પટેલ	ભવાનદાસની ખડકી મુ. ઓડ	--	સામાન્ય	રેલ્વે એન્જીન
૫.	પ્રફુલ્લભાઈ ડાહ્યાભાઈ સોલંકી	ધર્માદા દવાખાના સામે વાવ ભાગોળ, મુ. ઓડ	--	અનુ. જાતિ	લંબચોરસમાં નાળિયેર
૬.	ભુપેન્દ્રભાઈ કનુભાઈ રોહિત	રોહિતવાસ, મુ. ઓડ	--	અનુ. જાતિ	લંબચોરચમાં રોડ રોલર
૭.	શનાભાઈ ભીખાભાઈ ખ્રિસ્તી	ખ્રિસ્તી મહોલ્લો, મુ. ઓડ	--	સામાન્ય	પતંગ
૮.	શંકરભાઈ ડાહ્યાભાઈ વાઘેલા	સુરીવાળી ભાગોળ, મુ. ઓડ	--	સામાન્ય	મોટર
૯.	હિરૂભાઈ ભાઈલાલભાઈ પટેલ	મલાવ ભાગોળ વાટામાં, મુ. ઓડ	--	સામાન્ય	ટેલીવીઝન

(સહી) અવાચ્ય,

સ્થળ :- ઓડ નગર પંચાયત
તા. :- ૧/૨/૨૦૦૩

ચૂંટણી અધિકારી,
ઓડ નગર પંચાયત અને,
નાયબ કલેકટર (મ.ભો.યો.)
આણંદ

INDEX

નમૂનો-૬

(જુઓ નિયમ -૧૬)

હરીફ ઉમેદવારોની યાદી

આંકલાવ નગર પંચાયત ચૂંટણી

વોર્ડ નંબર :- ૧ વોર્ડ નું નામ :- -

ચૂંટણી પંચે ફાળવેલ બેઠકો
૧લી બેઠક - મહિલા સામાન્ય અનામત
૨જી બેઠક - બિન અનામત
૩જી બેઠક - બિન અનામત

અ.નં.	ઉમેદવારનું નામ	સરનામું	પક્ષ સાથે જોડાણ	ઉમેદવારનો વર્ગ	ફાળવેલ પ્રતિક
૧	૨	૩	૪	૫	૬
૧	અંબાલાલ પ્રભાતભાઇ પઢિયાર	રેલ્વેફાટક, કેશવપુરા, મુ.તા. આંકલાવ	-	સામાન્ય	પતંગ
૨.	ગુલાબસિંહ મહીજીભાઇ પઢિયાર	ગાયત્રી સોસાયટી, મુ.તા. આંકલાવ	-	સામાન્ય	પાણીનો જગ
૩.	ભૂપતભાઇ હરમાનભાઇ પરમાર	છેલ્લોફાટક, રણપીપળી, મુ,.તા. આંકલાવ	-	સામાન્ય	વિમાન
૪.	મનુભાઇ મથુરભાઇ મકવાણા	છેલ્લોફાટક, રેલ્વેસ્ટેશન, મુ.તા. આંકલાવ	-	સામાન્ય	અલમારી
૫.	મીનાબેન બળવંતસિંહ પઢિયાર	કેશવપુરા, મુ.તા. આંકલાવ	-	સામાન્ય મહિલા	વર્તુળમાં ટેલીવિઝન
૬.	મંગળભાઇ શનાભાઇ પઢિયાર	રેલ્વેસ્ટેશન પાસે, મુ.તા. આંકલાવ	-	સામાન્ય	મોટર
૭.	રમીલાબેન અરવિંદભાઇ પઢિયાર	પોલીસસ્ટેશન સામે, મુ.તા. આંકલાવ	-	સામાન્ય મહિલા	વર્તુળમાં નગારૂં

(સહી) અવાચ્ય,

સ્થળ : આંકલાવ
તારીખ : ૧/૦૨/૦૩

ચૂંટણી અધિકારી
આંકલાવ નગર પંચાયત
અને
નાયબ જિલ્લા વિકાસ અધિકારી
જિલ્લા પંચાયત
આણંદ

INDEX

નમૂનો-૬

(જુઓ નિયમ -૧૬)

હરીફ ઉમેદવારોની યાદી

આંકલાવ નગર પંચાયત ચૂંટણી

વોર્ડ નંબર :- ૨ વોર્ડ નું નામ :- - ચૂંટણી પંચે ફાળવેલ બેઠકો

૧લી બેઠક - મહિલા સામાન્ય અનામત

૨જી બેઠક - બિન અનામત

૩જી બેઠક - બિન અનામત

અ.નં	ઉમેદવારનું નામ	સરનામું	પક્ષ સાથે જોડાણ	ઉમેદવારનો વર્ગ	ફાળવેલ પ્રતિક
૧	૨	૩	૪	૫	૬
૧.	ઉદેસંગ શનાભાઇ સોલંકી	રણવાનું ફળીયું, નાનાવાંટા, મુ.તા. આંકલાવ	-	સામાન્ય	નગારૂં
૨.	બાલાભાઇ ઉદેસંગ રાજ	માધવનગર, મુ.તા. આંકલાવ	-	સામાન્ય	પતંગ
૩.	રણજીતસિંહ ગંભીરસિંહ રાજ	નાનાવાંટા, મુ.તા. આંકલાવ	-	સામાન્ય	મોટર

(સહી) અવાચ્ય,

ચૂંટણી અધિકારી

આંકલાવ નગર પંચાયત

અને

નાયબ જિલ્લા વિકાસ અધિકારી

જિલ્લા પંચાયત

આણંદ

સ્થળ : આંકલાવ

તારીખ : ૧/૦૨/૦૩

INDEX

88-24
88-24

નમૂનો-૬

(જુઓ નિયમ -૧૬)

હરીફ ઉમેદવારોની યાદી

આંકલાવ નગર પંચાયત ચૂંટણી

વોર્ડ નંબર :- ૩ વોર્ડ નું નામ :- - ચૂંટણી પંચે ફાળવેલ બેઠકો

૧લી બેઠક - મહિલા સામાન્ય અનામત

૨જી બેઠક - બિન અનામત

૩જી બેઠક - બિન અનામત

અ.નં	ઉમેદવારનું નામ	સરનામું	પક્ષ સાથે જોડાણ	ઉમેદવારનો વર્ગ	ફાળવેલ પ્રતિક
૧	૨	૩	૪	૫	૬
(૧)	જગદિશભાઇ શનાભાઇ પટેલ	અંબાલીપુરા, મુ.તા. આંકલાવ	ભારતીય જનતા પક્ષ	સામાન્ય	કમળ
(૨)	જીગ્નેશભાઇ રાવજીભાઇ પટેલ	બસસ્ટેશનપાસે, અંબાલીપુરા,	ભારતીય જનતા પક્ષ	સામાન્ય	લંબચોરસમાં કમળ
(૩)	નીતાબેન કમલેશકુમાર પટેલ	ફૂલામંગળના ઘરો, સચ્ચીદાનંદ સોસાયટી પાછળ, મુ.તા. આંકલાવ	ભારતીય જનતા પક્ષ	સામાન્ય મહિલા	વર્તુળમાં કમળ
(૪)	ઇન્દ્રવદન હિંમતલાલ શાહ	નવાઘરો, મુ.તા. આંકલાવ	-	સામાન્ય	બંગલો
(૫)	ગોવિંદભાઇ મણીભાઇ પટેલ	અંબાલીપુરા, મુ.તા. આંકલાવ	-	સામાન્ય	નગારૂ
(૬)	ચંદુભાઇ ધોરીભાઇ પટેલ	અંબાલીપુરા, મુ.તા. આંકલાવ મુ.તા. આંકલાવ	-	સામાન્ય	મોટર

INDEX

નમૂનો-૬

(જુઓ નિયમ -૧૬)

હરીફ ઉમેદવારોની યાદી

આંકલાવ નગર પંચાયત ચૂંટણી

વોર્ડ નંબર :- ૩ વોર્ડ નું નામ :- - ચૂંટણી પંચે ફાળવેલ બેઠકો

૧લી બેઠક - મહિલા સામાન્ય અનામત

૨જી બેઠક - બિન અનામત

૩જી બેઠક - બિન અનામત

અ.નં	ઉમેદવારનું નામ	સરનામું	પક્ષ સાથે જોડાણ	ઉમેદવારનો વર્ગ	ફાળવેલ પ્રતિક
૧	૨	૩	૪	૫	૬
(૭)	નયનાબેન હિતેશભાઇ પટેલ	અંબાલીપુરા, મુ.તા. આંકલાવ	-	સામાન્ય મહિલા	વર્તુળમાં વિમાન
(૮)	રમીલાબેન મગનભાઇ પઢિયાર	બિલપાડાનું ફળીયું, મુ.તા. આંકલાવ	-	સામાન્ય મહિલા	વર્તુળમાં પતંગ
(૯)	વિનુભાઇ ડાહયાભાઇ પઢિયાર	કુવાવાળુફળીયું, અંબાલીપુરા, મુ.તા. આંકલાવ	-	સામાન્ય	રેલ્વે એન્જિન

(સહી) અવાચ્ય,

સ્થળ : આંકલાવ
તારીખ : ૧/૦૨/૦૩

ચૂંટણી અધિકારી
આંકલાવ નગર પંચાયત
અને
નાયબ જિલ્લા વિકાસ અધિકારી
જિલ્લા પંચાયત
આણંદ

પાન નંબર-૨

INDEX

નમૂનો-૬

(જુઓ નિયમ -૧૬)

હરીફ ઉમેદવારોની યાદી

આંકલાવ નગર પંચાયત ચૂંટણી

વોર્ડ નંબર :- ૪ વોર્ડ નું નામ :- ---- ચૂંટણી પંચે ફાળવેલ બેઠકો

૧લી બેઠક - મહિલા સામાન્ય અનામત

૨જી બેઠક - બિન અનામત

૩જી બેઠક - બિન અનામત

અ.નં	ઉમેદવારનું નામ	સરનામું	પક્ષ સાથે જોડાણ	ઉમેદવારનો વર્ગ	ફાળવેલ પ્રતિક
૧	૨	૩	૪	૫	૬
૧.	ગેમલસંગ છત્રસિંહ રાજ	મોટા વાંટા, મુ.તા. આંકલાવ	-	સામાન્ય	વિમાન
૨.	ધનબા સાહેબસિંહ રાજ	મોટા વાંટા, મુ.તા. આંકલાવ	-	સામાન્ય મહિલા	વર્તુળમાં મોટર
૩.	નયનાબેન હિતેશકુમાર ભટ્ટ	ભટ્ટ ટેકરો, મુ.તા. આંકલાવ	-	સામાન્ય મહિલા	વર્તુળમાં બંગલો
૪.	નારસંગ સરદારસંગ રાજ	મોટા વાંટા, મુ.તા. આંકલાવ	-	સામાન્ય	નગારૂં
૫.	શકીનાબેન શિરાજભાઇ વહોરા	ભાટવાડા, મુ.તા. આંકલાવ	-	સામાન્ય મહિલા	વર્તુળમાં પતંગ

સ્થળ : આંકલાવ

તારીખ : ૧/૦૨/૦૩

(સહી) અવાચ્ય,

ચૂંટણી અધિકારી

આંકલાવ નગર પંચાયત

અને

નાયબ જિલ્લા વિકાસ અધિકારી

જિલ્લા પંચાયત

આણંદ

INDEX

નમૂનો-૬
(જુઓ નિયમ -૧૬)

હરીફ ઉમેદવારોની યાદી

આંકલાવ નગર પંચાયત ચૂંટણી

વોર્ડ નંબર :- ૫ વોર્ડ નું નામ :- -

ચૂંટણી પંચે ફાળવેલ બેઠકો
૧લી બેઠક - મહિલા સામાન્ય અનામત
૨જી બેઠક - પછાત વર્ગ અનામત
૩જી બેઠક - બિન અનામત

અ.નં	ઉમેદવારનું નામ	સરનામું	પક્ષ સાથે જોડાણ	ઉમેદવારનો વર્ગ	ફાળવેલ પ્રતિક
૧	૨	૩	૪	૫	૬
૧.	ચંદુભાઇ બબુભાઇ ઠાકોર	ઠાકોરવાસ, મુ.તા. આંકલાવ	ભારતીય જનતા પક્ષ	પછાતવર્ગ	લંબચોરસમાંકમળ
૨.	શકુંતલાબેન જગદીશભાઇ પટેલ	સકરદાસની ખડકી, મુ.તા. આંકલાવ	ભારતીય જનતા પક્ષ	સામાન્ય મહિલા	વર્તુળમાં કમળ
૩.	સંજયકુમાર ચંદુભાઇ પટેલ	સકરદાસની ખડકી, મુ.તા. આંકલાવ	ભારતીય જનતા પક્ષ	સામાન્ય	કમળ
૪.	ઇબ્રાહીમભાઇ યાકુબભાઇ પટેલ	ખડોલાનું ફળીયું, મુ.તા. આંકલાવ	-	પછાતવર્ગ	લંબચોરસમાં નગારૂં
૫.	ઉત્તમભારતી અરૂણભારતી ગોસાઇ	પાંજરાપોળ પાસે, બાવાનીખડકી, મુ.તા. આંકલાવ	-	પછાતવર્ગ	લંબચોરસમાં વિમાન
૬.	કનુભાઇ મંગળભાઇ પ્રજાપતિ	પ્રજાપતિવાસ, મુ.તા. આંકલાવ	-	પછાતવર્ગ	લંબચોરસમાં બંગલો
૭.	કોકિલાબેન પ્રવિણભાઇ પટેલ	ઊંડીખડકી, મુ.તા. આંકલાવ	-	સામાન્ય મહિલા	વર્તુળમાં મોટર

INDEX

નમૂનો-૬

(જુઓ નિયમ -૧૯)

હરીફ ઉમેદવારોની યાદી

આંકલાવ નગર પંચાયત ચૂંટણી

વોર્ડ નંબર :- ૫ વોર્ડ નું નામ :- - ચૂંટણી પંચે ફાળવેલ બેઠકો

૧લી બેઠક - મહિલા સામાન્ય અનામત
૨જી બેઠક - પછાત વર્ગ અનામત
૩જી બેઠક - બિન અનામત

અ.નં	ઉમેદવારનું નામ	સરનામું	પક્ષ સાથે જોડાણ	ઉમેદવારનો વર્ગ	ફાળવેલ પ્રતિક
૧	૨	૩	૪	૫	૬
૮.	જગદીશભાઇ ડાહયાભાઇ પટેલ	સકરદાસની ખડકી, મુ.તા. આંકલાવ	-	સામાન્ય	રેલ્વે એન્જિન
૯.	જયોતિકાબેન મહેન્દ્રભાઇ પટેલ	ઊડીખડકી, મુ.તા. આંકલાવ	-	સામાન્ય મહિલા	વર્તુળમાં લેડી પર્સ
૧૦.	પુષ્પાબેન પુનમભાઇ પરમાર	વણકરવાસ, મુ.તા. આંકલાવ	-	સામાન્ય મહિલા	વર્તુળમાં પતંગ
૧૧.	ભાઇલાલભાઇ ચતુરભાઇ પટેલ	ઊડીખડકી, મુ.તા. આંકલાવ	-	સામાન્ય	ટેલીવિઝન
૧૨.	રણછોડભાઇ પરસોતમભાઇ પટેલ	ઊડીખડકી, મુ.તા. આંકલાવ	-	સામાન્ય	નાળિયેર

સ્થળ : આંકલાવ
તારીખ : ૧/૦૨/૦૩

(સહી) અવાચ્ય,
ચૂંટણી અધિકારી
આંકલાવ નગર પંચાયત
અને
નાયબ જિલ્લા વિકાસ અધિકારી
જિલ્લા પંચાયત
આણંદ

પાન નંબર ૨

નમૂનો-૬

(જુઓ નિયમ -૧૬)

હરીફ ઉમેદવારોની યાદી

આંકલાવ નગર પંચાયત ચૂંટણી

વોર્ડ નંબર :- ૬ વોર્ડ નું નામ :- - ચૂંટણી પંચે ફાળવેલ બેઠકો

૧લી બેઠક - મહિલા સામાન્ય અનામત

૨જી બેઠક - અનુસુચિત જાતિ અનામત

૩જી બેઠક - બિન અનામત

અ.નં	ઉમેદવારનું નામ	સરનામું	પક્ષ સાથે જોડાણ	ઉમેદવારનો વર્ગ	ફાળવેલ પ્રતિક
૧	૨	૩	૪	૫	૬
૧.	જગદીશભાઇ અંબાલાલ પટેલ	સકરદાસની ખડકી, મુ.તા.આંકલાવ	ભારતીય જનતા પક્ષ	સામાન્ય	કમળ
૨.	દિપિકાબેન યોગેશકુમાર પટેલ	મોટીખડકી, મુ.તા.આંકલાવ	ભારતીય જનતા પક્ષ	સામાન્ય મહિલા	વર્તુળમાં કમળ
૩.	રમેશભાઇ ડાહયાભાઇ રોહીત	રોહિતવાસ, મુ.તા.આંકલાવ	ભારતીય જનતા પક્ષ	અનુ. જાતિ	લંબચોરસમાં કમળ
૪.	છગનભાઇ વાલાભાઇ મકવાણા	મોટોવણકરવાસ, મુ.તા.આંકલાવ	-	અનુ.જાતિ	લંબચોરસમાં કોટ
૫.	પ્રેમીલાબેન શનાભાઇ સોલંકી	નવુફળિયુ, મુ.તા.આંકલાવ	-	સામાન્ય મહિલા	વર્તુળમાં નગારૂં
૬.	ભાઇલાલભાઇ દેવાભાઇ રોહીત	રોહિતવાસ, મુ.તા.આંકલાવ	-	અનુ. જાતિ	લંબચોરસમાં વિમાન

(સહી) અવાચ્ય,

સ્થળ : આંકલાવ

તારીખ : ૧/૦૨/૦૩.

ચૂંટણી અધિકારી
આંકલાવ નગર પંચાયત
અને
નાયબ જિલ્લા વિકાસ અધિકારી
જિલ્લા પંચાયત
આણંદ

INDEX

નમૂનો-૬

(જુઓ નિયમ -૧૯)

હરીફ ઉમેદવારોની યાદી

આંકલાવ નગર પંચાયત ચૂંટણી

વોર્ડ નંબર :- ૭ વોર્ડ નું નામ :- - ચૂંટણી પંચે ફાળવેલ બેઠકો

૧લી બેઠક - પછાત વર્ગ મહિલા અનામત

૨જી બેઠક - બિન અનામત

૩જી બેઠક - બિન અનામત

અ.નં	ઉમેદવારનું નામ	સરનામું	પક્ષ સાથે જોડાણ	ઉમેદવારનો વર્ગ	ફાળવેલ પ્રતિક
૧	૨	૩	૪	૫	૬
૧.	ગુલાબસિંહ માધવસિંહ ઠાકોર	માદાતલાવડી, મુ.તા. આંકલાવ	ભારતીય જનતા પક્ષ	સામાન્ય	લંબચોરસમાં કમળ
૨.	ભાઈલાલભાઇ મહીજીભાઇ ઠાકોર	ગણેશતલાવડી, આંકલાવસીમ મુ.તા. આંકલાવ	ભારતીય જનતા પક્ષ	સામાન્ય	કમળ
૩	શારદાબેન સુરેશભાઇ ઠાકોર	માદાતલાવડી, આંકલાવસીમ મુ.તા. આંકલાવ	ભારતીય જનતા પક્ષ	પછાતવર્ગ મહિલા	લંબચોરસ માં વર્તુળમાં કમળ
૪	અરવિંદભાઇ શનાભાઇ પટેલ	મોટીખડકી, મુ.તા. આંકલાવ	-	સામાન્ય	ટોપલી
૫.	ઇશુબભાઇ યાકુબખાન વ્હોરા	ઇન્દીરા કોલોની, મુ.તા. આંકલાવ	-	સામાન્ય	વિમાન
૬.	અંબાલાલ ફૂલાભાઇ પઢિયાર	ઇન્દીરા નગરી, મુ.તા. આંકલાવ	-	સામાન્ય	ટેલીવિઝન
૭.	કાન્તાબેન ગોરધનભાઇ ગોહેલ	ઇન્દીરાનગર, મુ.તા. આંકલાવ	-	પછાતવર્ગ મહિલા	લંબચોરસમા વર્તુળમાં પાણીનો જગ

INDEX

હરીફ ઉમેદવારોની યાદી

આંકલાવ નગર પંચાયત ચૂંટણી

વોર્ડ નંબર :- ૭ વોર્ડ નું નામ :- -

ચૂંટણી પંચે ફાળવેલ બેઠકો
૧લી બેઠક - પછાત વર્ગ મહિલા અનામત
૨જી બેઠક - બિન અનામત
૩જી બેઠક - બિન અનામત

અ.નં	ઉમેદવારનું નામ	સરનામું	પક્ષ સાથે જોડાણ	ઉમેદવારનો વર્ગ	ફાળવેલ પ્રતિક
૧	૨	૩	૪	૫	૬
૮.	કાન્તિભાઇ ડાહયાભાઇ સોલંકી	પેપરાતલાવડી, મુ.તા. આંકલાવ	-	સામાન્ય	નગારૂં
૯.	ચીમનભાઇ મોહનભાઇ ઠાકોર	ગણેશ તલાવડી, મુ.તા. આંકલાવ	-	સામાન્ય	સીવવાનો સંચો
૧૦.	છગનભાઇ કાન્તિભાઇ પઢિયાર	માદાતલાવડી, મુ.તા. આંકલાવ	-	સામાન્ય	મોટર
૧૧.	મધુબેન મંગળભાઇ ચૌહાણ	કબીરનગર, મુ.તા. આંકલાવ	-	પછાતવર્ગ મહિલા	લંબચોરસ માં વર્તુળમાં પતંગ
૧૨.	મહીજીભાઇ બબુભાઇ ઠાકોર	માદાતલાવડી, મુ.તા. આંકલાવ	-	સામાન્ય	રોડ રોલર
૧૩.	મોહનભાઇ ચતુરભાઇ રાઠોડ	કબીરનગર, મુ.તા. આંકલાવ	-	સામાન્ય	બંગલો
૧૪.	મંગળભાઇ જુગાભાઇ રાઠોડ	કબીરનગર, મુ.તા. આંકલાવ	-	સામાન્ય	નાળિયેર
૧૫.	રજનીકાંન્ત ડાહયાભાઇ પટેલ	સકરદાસની ખડકી, મુ.તા. આંકલાવ	-	સામાન્ય	રેલ્વે એન્જિન

(સહી) અવાચ્ય,

સ્થળ : આંકલાવ
તારીખ : ૧/૦૨/૦૩

ચૂંટણી અધિકારી
આંકલાવ નગર પંચાયત
અને
નાયબ જિલ્લા વિકાસ અધિકારી
જિલ્લા પંચાયત-આણંદ

INDEX

નમુનો - ૬
(જુઓ નિયમ -૧૬)

હરીફ ઉમેદવારોની યાદી

વલ્લભવિદ્યાનગર નગરપંચાયતની ચૂંટણી સને ૨૦૦૩

વોર્ડ નંબર- ૩ વોર્ડનું નામ -------- ચૂંટણી પંચે ફાળવેલી બેઠક
૧લી બેઠક સ્ત્રી અનુ.જાતિ
૨જી બેઠક સામાન્ય
૩જી બેઠક સામાન્ય

અ.નં.	ઉમેદવારનું નામ	સરનામું	પક્ષ સાથે જોડાણ	ઉમેદવારનો વર્ગ	ફાળવેલ પ્રતિક
૧	૨	૩	૪	૫	૬
૧.	જીતેન્દ્રભાઇ રાવજીભાઇ પટેલ	૧, તાપીવાસ,નાનાબજાર વલ્લભવિદ્યાનગર	ભારતીય જનતા પક્ષ	સામાન્ય	કમળ
૨.	દિલીપભાઇ શશીકાંત પટેલ (ભોલો)	૩૦, વાત્રકવાસ, નાનાબજાર વલ્લભવિદ્યાનગર	ભારતીય જનતા પક્ષ	સામાન્ય	લંબચોરસમાં કમળ
૩	અતુલભાઇ જહોનભાઇ પરમાર (પેઇન્ટર)	૫૦,વાત્રકવાસ નાનાબજાર વલ્લભવિદ્યાનગર	---	પછાત વર્ગ	લંબચોરસ માં શાહીનો ખડીયો અને કલમ
૪	કલ્યાણભાઇ કરસનભાઇ મહારાજ	ચામુંડાભુવન, નાનાબજાર વલ્લભવિદ્યાનગર	---	સામાન્ય	બંગલો
૫	વિપુલભાઇ ગજેન્દ્રભાઇ પટેલ (વિપાજી)	૪૧, નર્મદાવાસ નાનાબજાર વલ્લભવિદ્યાનગર	---	સામાન્ય	મોટર

(સહી) અવાચ્ય,

ચૂંટણી અધિકારી
વલ્લભવિદ્યાનગર નગર પંચાયત
અને
પ્રાન્ત અધિકારી આણંદ

સ્થળ :- આણંદ
તારીખ :- ૦૧-૦૨-૨૦૦૩
ક્રમાંક :-

INDEX

નમુનો - ૬

(જુઓ નિયમ -૧૬)

હરીફ ઉમેદવારોની યાદી

વલ્લભવિદ્યાનગર નગરપંચાયતની ચૂંટણી સને ૨૦૦૩

વોર્ડ નંબર- ૬ વોર્ડનું નામ -------- ચૂંટણી પંચે ફાળવેલી બેઠક

૧લી બેઠક સ્ત્રીસામાન્ય

૨જી બેઠક પછાત વર્ગ

૩જી બેઠક સામાન્ય

અ.નં.	ઉમેદવારનું નામ	સરનામું	પક્ષ સાથે જોડાણ	ઉમેદવારનો વર્ગ	ફાળવેલ પ્રતિક
૧	૨	૩	૪	૫	૬
૧	પ્રતિમાબેન ઘનશ્યામભાઇ પટેલ	ગોર્વધન, વ્હાઇટ હાઉસ પાસે વલ્લભવિદ્યાનગર	ભારતીય જનતા પક્ષ	સ્ત્રી સામાન્ય	વર્તુળમાં કમળ
૨.	શાંતિભાઇ ખુશાલભાઇ પટેલ	નીલકંઠ, નાલંદા ટાઇપ પાસે વલ્લભવિદ્યાનગર	ભારતીય જનતા પક્ષ	સામાન્ય	કમળ
૩.	જયમિનાબેન મનીષભાઇ પટેલ	કોકીલકુંજ,ગોતેજ બંગલા સામે, વલ્લભવિદ્યાનગર	---	સ્ત્રી સામાન્ય	વર્તુળમાં મોટર

(સહી) અવાચ્ય,

ચૂંટણી અધિકારી
વલ્લભવિદ્યાનગર નગર પંચાયત
અને
પ્રાન્ત અધિકારી આણંદ

સ્થળ :- આણંદ
તારીખ :- ૦૧-૦૨-૨૦૦૩
ક્રમાંક :-

INDEX

નમુનો - ૬

(જુઓ નિયમ -૧૬)

હરીફ ઉમેદવારોની યાદી

વલ્લભવિદ્યાનગર નગરપંચાયતની ચૂંટણી સને ૨૦૦૩

વોર્ડ નંબર- ૭ વોર્ડનું નામ -------- ચૂંટણી પંચે ફાળવેલી બેઠક

૧લી બેઠક સ્ત્રી સામાન્ય

૨જી બેઠક અનુ.આદી. જાતિ

૩જી બેઠક સામાન્ય

અ.નં	ઉમેદવારનું નામ	સરનામું	પક્ષ સાથે જોડાણ	ઉમેદવારનો વર્ગ	ફાળવેલ પ્રતિક
૧	૨	૩	૪	૫	૬
૧.	દલપતભાઇ શરદભાઇ વસાવા	બાવીસગામ વિદ્યાલય પાસે, વલલભવિદ્યાનગર	ભારતીય જનતા પક્ષ	અનુ.આદી જાતિ	લંબચોરસમાં કમળ
૨.	દક્ષાબેન પ્રવિણભાઇ પટેલ	પિતૃસાગર, મહાદેવ વિસ્તાર વલ્લભવિદ્યાનગર	ભારતીય જનતા પક્ષ	સ્ત્રી સામાન્ય	વર્તુળમાં કમળ
૩	હેમંતભાઇ હસમુખભાઇ પંડયા (દદુ)	નીરુકુંજ, જુના ટેલીફોન એક્ષચેન્જ પાસે વલ્લભવિદ્યાનગર	ભારતીય જનતા પક્ષ	સામાન્ય	કમળ
૪	બળવંતભાઇ ગોબરભાઇ પટેલ	યમુનાકૃપા, જુના ટેલીફોન એક્ષચેન્જ પાસે વલ્લભવિદ્યાનગર	---	સામાન્ય	રેલ્વે એન્જીન
૫	મનીષાબેન યોગેન્દ્રકુમાર ત્રિવેદી	ભાગ્યોદય, પોલીસ સ્ટેશન પાસે, વલ્લભવિદ્યાનગર	---	સ્ત્રી સામાન્ય	વર્તુળમાં મોટર
૬	મેલાભાઇ ચુનીભાઇ વસાવા	ઝુપડપટ્ટી, મહાદેવ વિસ્તાર વલ્લભવિદ્યાનગર	---	અનુ.આદી જાતિ	લંબચોરસ માં પતંગ

(સહી) અવાચ્ય,

ચૂંટણી અધિકારી
વલ્લભવિદ્યાનગર નગર પંચાયત
અને
પ્રાન્ત અધિકારી આણંદ

સ્થળ :- આણંદ
તારીખ :- ૦૧-૦૨-૨૦૦૩
ક્રમાંક :

પ્રતિ,

સરકારી મધ્યસ્થ મુદ્રણાલય, ગાંધીનગર.

INDEX

Extra No. 89

REGISTERED NO. G/GNR/2

©

सत्यमेव जयते

The Gujarat Government Gazette

EXTRAORDINARY

PUBLISHED BY AUTHORITY

Vol. XLIV] TUESDAY, FEBRUARY 4, 2003/MAGHA 15, 1924

Separate paging is given to this Part in order that it may be filed as a Separate Compilation.

PART IV—C

Statutory Rules and Orders (other than those published in Parts I, I-A and I-L) made by Statutory Authorities other than the Government of Gujarat including those made by the Government of India, the High Court, the Director of Municipalities, the Commissioner of Police, the Director of Prohibition and excise, the District Magistrates and the Election Commission, Election Tribunals, Returning Officers and other authorities, under the Election Commission.

નમૂનો-૬

(જુઓ નિયમ-૧૬)

હરીફ ઉમેદવારની યાદી

ધાનેરા નગર પંચાયતની સામાન્ય ચૂંટણી-૨૦૦૩

વોર્ડ નંબર ....૧............. વોર્ડનું નામ ....ચુંટણી પંચે ફાળવેલી બેઠકો

૧લી બેઠક <u>મહિલા સામાન્ય</u>
૨જી બેઠક <u>અનુસુચિત જાતી</u>
૩જી બેઠક <u>સામાન્ય</u>

અ.નં.	ઉમેદવારનું નામ	સરનામું	પક્ષ સાથે જોડાણ	ઉમેદવારનો વર્ગ	ફાળવેલ પ્રતિક
૧	૨	૩	૪	૫	૬
૧	ઉર્મિલાબેન જગદીશભાઈ મહેશ્વરી	મહેશ્વરી સોસાયટી ધાનેરા	ભારતીય જનતા પાર્ટી	સામાન્ય મહિલા	વર્તુળમાં કમળ
૨	ગોરધનલાલ માલાજી તુરી	સુર્યનગરી ધાનેરા	ભારતીય રાષ્ટ્રીય કોંગ્રેસ	અનુસુચિત જાતિ	લંબચોરસમાં હાથ
૩	ચેતનાબેન શીવરામભાઈ ત્રિવેદી	અંબિકાનગર સોસાયટી ધાનેરા.	ભારતીય રાષ્ટ્રીય કોંગ્રેસ	સામાન્ય મહિલા	વર્તુળમાં હાથ
૪	પ્રેમાભાઈ ભુદરાભાઈ તરક	પટેલ વાસ ધાનેરા	ભારતીય રાષ્ટ્રીય કોંગ્રેસ	સામાન્ય	હાથ

INDEX

૧	૨	૩	૪	૫	૬
૫	પોપટલાલ પિતામ્બરદાસ જોષી	અંબિકાનગર સોસાયટી ધાનેરા.	ભારતીય જનતા પાર્ટી	સામાન્ય	કમળ
૬	શાન્તિભાઈ પરભાભાઈ રાઠોડ	વાઘપુરા ધાનેરા.	ભારતીય જનતા પાર્ટી	અનુસૂચિતજાતિ	લંબચોરસમાં કમળ
૭	ઉમાકાંત ગણપતલાલ મિસ્ત્રી	રેલ્વેસ્ટેશન પાસે ધાનેરા	—	સામાન્ય	રેલ્વે એન્જિન
૮	હરેશકુમાર મફતલાલ નાઈ	શીવનગર ધાનેરા.	—	સામાન્ય	વિમાન

(સહી) અવાચ્ય

સ્થળઃ— ધાનેરા
તારીખઃ— ૧/૨/૦૩

ચુંટણી અધિકારી,
ધાનેરા નગરપંચાયત
અને
નાયબ પ્રોજેક્ટ એડમીનીસ્ટ્રેટર,
ટ્રાયબલ સબ પ્લાન પાલનપુર

INDEX

નમૂનો-૬

(જુઓ નિયમ-૧૬)

હરીફ ઉમેદવારની યાદી

ધાનેરા નગર પંચાયતની સામાન્ય ચૂંટણી-૨૦૦૩

વોર્ડ નંબર ....૨............... વોર્ડનું નામ ....ચૂંટણી પંચે ફાળવેલી બેઠકો

૧લી બેઠક મહિલા પછાત વર્ગ

૨જી બેઠક અનુસૂચિત જાતી

૩જી બેઠક સામાન્ય

અ.નં.	ઉમેદવારનું નામ	સરનામું	પક્ષ સાથે જોડાણ	ઉમેદવારનો વર્ગ	ફાળવેલ પ્રતિક
૧	૨	૩	૪	૫	૬
૧	ખુશાલભાઈ ન્યાલચંદ ઠક્કર	અંબિકા નગર ધાનેરા	ભારતીય જનતાપાર્ટી	સામાન્ય	કમળ
૨	છગનબેન અમૃતભાઈ ઓડ	લાધાપુરા ધાનેરા	ભારતીય જનતાપાર્ટી	પછાત વર્ગ મહિલા	લંબચોરસમાં વર્તુળમાં કમળ
૩	નઝીરખાન રમજાનખાન પઠાણ	ઈદગાહ વિસ્તાર ધાનેરા	ભારતીય રાષ્ટ્રીય કોંગ્રેસ	સામાન્ય	હાથ
૪	લહેરચંદભાઈ ગણેશાભાઈ રાંગી	લાધાપુરા ધાનેરા	ભારતીય રાષ્ટ્રીય કોંગ્રેસ	અનુસૂચિત જાતિ	લંબચોરસમાં હાથ
૫	વસંતિબેન હીરાભાઈ સુથાર	શિવશકિત વિશ્વકર્મા સોસાયટી ધાનેરા	ભારતીય રાષ્ટ્રીય કોંગ્રેસ	પછાત વર્ગ મહિલા	લંબચોરસમાં વતુળમાં હાથ
૬	હરાભાઈ વજાભાઈ પરમાર	લાધાપુરા ધાનેરા	ભારતીય જનતાપાર્ટી	અનુસૂચિત જાતિ	લંબચોરસમાં કમળ
૭	રમેશભાઈ ચમનાભાઈ ગલચર	રામનગર ધાનેરા	સમાજવાદી પાર્ટી	અનુસૂચિત જાતિ	લંબચોરસમાં સાયકલ
૮	ડાહ્યાભાઈ કરમશીભાઈ મોચી	લાધાપુરા ધાનેરા	-	સામાન્ય	રેલ્વે એન્જિન

(સહી) અવાચ્ય

સ્થળઃ– ધાનેરા

તારીખઃ– ૧/૨/૦૩

ચુંટણી અધિકારી,
ધાનેરા નગરપંચાયત
અને
નાયબ પ્રોજેકટ એડમીનીસ્ટ્રેટર,
ટ્રાયબલ સબ પ્લાન પાલનપુર

INDEX

નમૂનો-૬

(જુઓ નિયમ-૧૬)

હરીફ ઉમેદવારની યાદી

ધાનેરા નગર પંચાયતની સામાન્ય ચૂંટણી-૨૦૦૩ ૩

વોર્ડ નંબર ....૩............... વોર્ડનું નામ ....ચુંટણી પંચે ફાળવેલી બેઠકો

૧લી બેઠક મહિલા સામાન્ય
૨જી બેઠક અનુસુચિત જાતી
૩જી બેઠક સામાન્ય

અ.નં.	ઉમેદવારનું નામ	સરનામું	પક્ષ સાથે જોડાણ	ઉમેદવારનો વર્ગ	ફાળવેલ પ્રતિક
૧	૨	૩	૪	૫	૬
૧	ચન્દ્રિકાબેન રમેશભાઈ તુવર	ગોકુલ ફોર્મ થરાદ રોડ ધાનેરા	ભારતીય જનતાપાર્ટી	સામાન્ય મહિલા	વર્તુળમાં કમળ
૨	દજાભાઈ લુંબાભાઈ પટેલ	પટેલવાસ ધાનેરા	ભારતીય રાષ્ટ્રીય કોગ્રેસ	સામાન્ય	હાથ
૩	પ્રહલાદભાઈ તગાજી ચિતારા	ધાખાના દરવાજા, ધાનેરા	ભારતીય રાષ્ટ્રીય કોગ્રેસ	અનુ. જાતિ	લંબચોરસમાં હાથ
૪	પ્રતાપભાઈ ભીખાભાઈ સોલંકી	જવાહરચોક ધાનેરા	ભારતીય જનતાપાર્ટી	અનુસુચિતજાતિ	લંબચોરસમાં કમળ
૫	રૂપા બહેન ગણેશભાઈ કાગ	પટેલ વાસ ધાનેરા	ભારતીય રાષ્ટ્રીય કોગ્રેસ	સામાન્ય મહિલા	વર્તુળમાં હાથ
૬	વિરભાણભાઈ રૂડાભાઈ પટેલ	પટેલ વાસ ધાનેરા	ભારતીય જનતાપાર્ટી	સામાન્ય	કમળ
૭	કાળાભાઈ મોહનભાઈ ગલચર	લાધાપુરા વિસ્તાર ધાનેરા	–	અનુસુચિતજાતિ	લંબચોરસમાં પાણીનોજગ
૮	કંકુબેન જેહાભાઈ પ્રજાપતિ	પાંજરાપોળની પાછળ પટેલવાસ, ધાનેરા	–	સામાન્ય મહિલા	વર્તુળમાં વિમાન
૯	ગંગાબેન વીરમાભાઈ કાગ	સરદારપટેલ ચોક ધાનેરા	–	સામાન્યમહિલા	વર્તુળમાં પતંગ
૧૦	જાગૃતીબેન કરશનપુરી ગોસ્વામી	હિંગળાજનગર સોસાયટી, ધાનેરા	–	સામાન્ય મહિલા	વર્તુળમાં મોટર
૧૧	રાજાજી સુરતાજી રાજપુત	ધાખાનો દરવાજો વોર્ડ નં. ૩ ધાનેરા	–	સામાન્ય	રેલ્વે એન્જિન

(સહી) અવાચ્ય

સ્થળઃ– ધાનેરા
તારીખઃ–૧ /૨/૦૩

ચુંટણી અધિકારી,
ધાનેરા નગરપંચાયત
અને
નાયબ પ્રોજેકટ એડમીનીસ્ટ્રેટર,
ટાયબલ સબ પ્લાન પાલનપુર

INDEX

નમૂનો-૬

(જુઓ નિયમ-૧૬)

હરીફ ઉમેદવારની યાદી

ધાનેરા નગર પંચાયતની સામાન્ય ચૂંટણી-૨૦૦૩

વોર્ડ નંબર ....૪.............. વોર્ડનું નામ ....ચૂંટણી પંચે ફાળવેલી બેઠકો

૧લી બેઠક મહિલા સામાન્ય
૨જી બેઠક પછાત વર્ગ
૩જી બેઠક સામાન્ય

અ.નં.	ઉમેદવારનું નામ	સરનામું	પક્ષ સાથે જોડાણ	ઉમેદવારનો વર્ગ	ફાળવેલ પ્રતિક
૧	૨	૩	૪	૫	૬
૧	પનાલાલ સોમાલાલ પ્રજાપતિ	અંબિકા નગર ધાનેરા.	ભારતીય જનતા પાર્ટી	પછાત વર્ગ	લંબચોરસમાં કમળ
૨	બચલશા રજબશા સાંઈ	નગરપાલિકા સામે, ધાનેરા	ભારતીય રાષ્ટ્રીય કોંગ્રેસ	પછાત વર્ગ	લંબચોરસમાં હાથ
૩	બાબુસીંગ દેવાજી રાજપૂત	કોટડાવાસ, ધાનેરા	ભારતીય રાષ્ટ્રીય કોંગ્રેસ	સામાન્ય	હાથ
૪	ભમરીબેન જબરાજી જોજા	કોટડાવાસ દરજી શેરી ધાનેરા	ભારતીય રાષ્ટ્રીય કોંગ્રેસ	સામાન્ય મહિલા	વર્તુળમાં હાથ
૫	મોવનબેન હડમતસિંહ રાજપૂત	ધાખા દરવાજો, ધાનેરા	ભારતીય જનતા પાર્ટી	સામાન્ય મહિલા	વર્તુળમા કમળ
૬	વાઘાજી કરશનજી રાજપૂત	ધાખા દરવાજો, ધાનેરા	ભારતીય જનતા પાર્ટી	સામાન્ય	કમળ

(સહી) અવાચ્ય

સ્થળઃ– ધાનેરા
તારીખઃ– ૧/૨/૦૩

ચૂંટણી અધિકારી,
ધાનેરા નગરપંચાયત
અને
નાયબ પ્રોજેકટ એડમીનીસ્ટ્રેટર,
ટ્રાયબલ સબ પ્લાન પાલનપુર

INDEX

નમૂનો-૬

(જુઓ નિયમ-૧૬)

હરીફ ઉમેદવારની યાદી

ધાનેરા નગર પંચાયતની સામાન્ય ચૂંટણી-૨૦૦૩

વોર્ડ નંબર ....૫.............. વોર્ડનું નામ ....ચુંટણી પંચે ફાળવેલી બેઠકો

૧લી બેઠક મહિલા સામાન્ય
૨જી બેઠક સામાન્ય
૩જી બેઠક સામાન્ય

અ.નં.	ઉમેદવારનું નામ	સરનામું	પક્ષ સાથે જોડાણ	ઉમેદવારનો વર્ગ	ફાળવેલ પ્રતિક
૧	૨	૩	૪	૫	૬
૧	કિશોરસીંગ પુનમાજી બારોટ	ચાંમુડા કૃપા સોસાયટી	ભારતીય રાષ્ટ્રીય કોંગ્રેસ	સામાન્ય	હાથ
૨	મુકેશભાઈ પ્રાગજીભાઈ ઠક્કર	અંબિકાનગર ધાનેરા	ભારતીયજનતાપાર્ટી	સામાન્ય	કમળ
૩	યોગેશ દુર્ગાશંકર ત્રિવેદી	ચામુંડાકૃપા સોસાયટી ધાનેરા	ભારતીયજનતાપાર્ટી	સામાન્ય	લંબચોરસમાં કમળ
૪	રમેશકુમાર પ્રતાપભાઈ નાઈ	ધાખા દરવાજા ધાનેરા	ભારતીય રાષ્ટ્રીય કોંગ્રેસ	સામાન્ય	લંબચોરસમાં હાથ
૫	હેમલતાબેન રામલાલ સોની	શાન્તીબજાર ધાનેરા	ભારતીયજનતાપાર્ટી	સામાન્ય મહિલા	વર્તુળમાં કમળ
૬	કેલાશબેન સુરેશચંદ્ર સોની	શાન્તીબજાર ધાનેરા	—	સામાન્ય મહિલા	વર્તુળમાં પતંગ
૭	જયંતીલાલ સવજીભાઈ વારેયા	લાયબ્રરી પાસે ધાનેરા.	—	સામાન્ય	રેલ્વે એન્જિન
૮	મહેન્દ્રકુમાર ચંદુલાલ સંઘવી	મેમણવાસ ધાનેરા	—	સામાન્ય	મોટર
૯	શાંન્તાબેન રમણીકલાલ શાહ	ગંગાપરબપાસે ધાનેરા	—	સામાન્ય મહિલા	વર્તુળમાં વિમાન

(સહી) અવાચ્ય

સ્થળઃ— ધાનેરા
તારીખઃ— ૧/૨/૦૩

ચુંટણી અધિકારી,
ધાનેરા નગરપંચાયત
અને
નાયબ પ્રોજેકટ એડમીનીસ્ટ્રેટર,
ટ્રાયબલ સબ પ્લાન પાલનપુર

INDEX

નમૂનો-૬

(જુઓ નિયમ-૧૬)

હરીફ ઉમેદવારની યાદી

ધાનેરા નગર પંચાયતની સામાન્ય ચૂંટણી-૨૦૦૩)

વોર્ડ નંબર ....૬.............. વોર્ડનું નામ ....ચુંટણી પંચે ફાળવેલી બેઠકો

૧લી બેઠક મહિલા અનુસુચિત જાતી

૨જી બેઠક સામાન્ય

૩જી બેઠક સામાન્ય

અ.નં.	ઉમેદવારનું નામ	સરનામું	પક્ષ સાથે જોડાણ	ઉમેદવારનો વર્ગ	ફાળવેલ પ્રતિક
૧	૨	૩	૪	૫	૬
૧	કાન્તિભાઈ અંબાલાલ પટેલ	પટેલ સોસાયટી ધાનેરા	ભારતીય જનતા પાર્ટી	સામાન્ય	લંબચોરસમાં કમળ
૨	કાંનાજી બનાજી ઠાકોર	ઠાકોરવાસ લાધાપુરા ધાનેરા.	ભારતીય રાષ્ટ્રીય કોંગ્રેસ	સામાન્ય	હાથ
૩	હીરજલાલ ફેજાલાલ મોરખીયા	ધાખા દરવાજો ધાનેરા.	ભારતીય રાષ્ટ્રીય કોંગ્રેસ	સામાન્ય	લંબચોરસમાં હાથ
૪	મગનભાઈ કમાભાઈ વાઘેલા	લાધાપુરા ધાનેરા.	ભારતીય જનતા પાર્ટી	સામાન્ય	કમળ
૫	રમકુબેન હરજીભાઈ સોલંકી	જવાહર ચોક ધાનેરા.	ભારતીય રાષ્ટ્રીય કોંગ્રેસ	અનુસુચિત જાતિ મહિલા	લંબચોરસમાં વર્તુળમાં હાથ
૬	લલિતાબેન પરસોતમદાસ રાઠોડ	જવાહર ચોક અંબાજી મંદીર ધાનેરા.	ભારતીય જનતા પાર્ટી	અનુસુચિત જાતિ મહિલા	લંબચોરસમાં વર્તુળમાં કમળ
૭	લીલાબેન પ્રકાશભાઈ ભંગી	આર.એસ.હોસ્પીટલ પાછળ, ધાનેરા	–	અનુસુચિત જાતિ મહિલા	લંબચોરસમાં વર્તુળમાં વિમાન

સ્થળ:– ધાનેરા

તારીખ:–૧/૨/૦૩

(સહી) અવાચ્ય

ચુંટણી અધિકારી,
ધાનેરા નગરપંચાયત
અને
નાયબ પ્રોજેક્ટ એડમીનીસ્ટ્રેટર,
ટ્રાયબલ સબ પ્લાન પાલનપુર

INDEX

નમૂનો-૯

(જુઓ નિયમ-૧૬)

હરીફ ઉમેદવારની યાદી

ધાનેરા નગર પંચાયતની સામાન્ય ચૂંટણી-૨૦૦૩

વોર્ડ નંબર ....૭.............. વોર્ડનું નામ ....ચૂંટણી પંચે ફાળવેલી બેઠકો

૧લી બેઠક મહિલા સામાન્ય

૨જી બેઠક અનુસૂચિત આદિજાતિ

૩જી બેઠક સામાન્ય

અ.નં.	ઉમેદવારનું નામ	સરનામું	પક્ષ સાથે જોડાણ	ઉમેદવારનો વર્ગ	ફાળવેલ પ્રતિક
૧	૨	૩	૪	૫	૬
૧	ખેમચંદભાઈ લાડકમલ ઠક્કર	લીલાશાનગર સોસાયટી ધાનેરા.	ભારતીય રાષ્ટ્રીય કોંગ્રેસ	સામાન્ય	હાથ
૨	ગોદાવરીબેન નવીનચંદ્ર ઠક્કર	લાધાપુરા ધાનેરા	ભારતીય જનતા પાર્ટી	સામાન્ય મહિલા	વર્તુળમાં કમળ
૩	ચુનાભાઈ શાંતિભાઈ ભીલ	ભીલવાસ ધાનેરા	ભારતીય જનતા પાર્ટી	અનુસૂચિત આદિ જાતિ	લંબચોરસમાં કમળ
૪	દનીબેન સલીમભાઈ મલેક	સ્ટેટ બેંકની બાજુમાં ધાનેરા	ભારતીય રાષ્ટ્રીય કોંગ્રેસ	સામાન્ય મહિલા	વર્તુળમાં હાથ
૫	ભીખાલાલ લખમણરામ પુરોહીત	રેલ્વેસ્ટેશન રોડ સુદામાપુરી ધાનેરા.	ભારતીય જનતા પાર્ટી	સામાન્ય	કમળ
૬	વિહાજી નવાજી ભીલ	કોટડાવાસ ધાનેરા	ભારતીય રાષ્ટ્રીય કોંગ્રેસ	અનુસૂચિત આદિ જાતિ	લંબચોરસમાં હાથ
૭	લીલાબેન કિશનચંદ ઠક્કર	સુદામાપુરી સોસાયટી ધાનેરા	–	સામાન્ય મહિલા	વર્તુળમાં રેલ્વે એન્જિન

સ્થળઃ– ધાનેરા
તારીખઃ– ૧/૨/૦૩

(સહી) અવાચ્ય,
ચુંટણી અધિકારી,
ધાનેરા નગરપંચાયત
અને
નાયબ પ્રોજેક્ટ એડમીનીસ્ટ્રેટર,
ટ્રાયબલ સબ પ્લાન પાલનપુર

નમૂનો ૬
(જૂઓ નિયમ – ૧૬)

થરાદ નગર પંચાયતની સામાન્ય ચૂંટણી-૨૦૦૩

૧ લી બેઠક : સામાન્ય મહિલા
૨ જી બેઠક : અનુસૂચિત જાતિ
૩ જી બેઠક : સામાન્ય

વોર્ડ નંબર : ૧ વોર્ડનું નામ : ચૂંટણી પંચે ફાળવેલી બેઠકો

અ.નં.	ઉમેદવારનું નામ	સરનામું	પક્ષ સાથે જોડાણ	ઉમેદવારનો વર્ગ	ફાળવેલ પ્રતિક
(૧)	(૨)	(૩)	(૪)	(૫)	(૬)
(૧)	અનિરુધ્ધ જગદીશ ત્રિવેદી	ધરણીધર સોસાયટી, થરાદ	ભારતીય જનતા પક્ષ	સામાન્ય	કમળ
(૨)	છગનલાલ કાજારામ ગોરડીયા	શિવનગર, થરાદ	ભારતીય રાષ્ટ્રીય કોંગ્રેસ	અનુસુચિત જાતિ	લંબચોરસમાં હાથ
(૩)	ભીખાભાઈ મેકાજી ચૌહાણ	શિવનગર, થરાદ	ભારતીય જનતા પક્ષ	અનુસુચિત જાતિ	લંબચોરસમાં કમળ
(૪)	શાન્તાબેન ખેંગારભાઈ ચૌહાણ	શિવનગર, થરાદ	ભારતીય જનતા પક્ષ	અનુસુચિત જાતિ મહિલા	લંબચોરસમાં વર્તુળમાં કમળ
(૫)	સંતોકબેન જવાભાઈ ગોહેલ	શિવનગર, થરાદ	ભારતીય રાષ્ટ્રીય કોંગ્રેસ	અનુસુચિત જાતિ મહિલા	લંબચોરસમાં વર્તુળમાં હાથ
(૬)	અંતરાંબેન શંભુભાઈ પંડયા	શિવનગર, થરાદ	–	અનુસુચિત જાતિ મહિલા	લંબચોરસમાં વર્તુળમાં નાળિયેર
(૭)	છગનભાઈ મદાજી વજીર	શિવનગર, થરાદ	–	પછાતવર્ગ	લંબચોરસમાં નગારું
(૮)	છગનલાલ અરજણ જેપાલ	શિવનગર, થરાદ	–	અનુસુચિત જાતિ	લંબચોરસમાં વિમાન
(૯)	મહાદેવભાઈ વીસાજી જેપાલ	શિવનગર, થરાદ	–	અનુસુચિત જાતિ	લંબચોરસમાં રેલ્વેએન્જીન
(૧૦)	સીતાબેન વિશનપુરી ગૌસ્વામી	શિવનગર, થરાદ	–	પછાતવર્ગ મહિલા	લંબચોરસમાં વર્તુળમાં સીવવાનો સંચો
(૧૧)	હીરાલાલ પ્રેમાજી રાઠોડ	શિવનગર, થરાદ	–	અનુસુચિત જાતિ	લંબચોરસમાં મોટર

સ્થળ : થરાદ
તારીખ : ૧/૨/૨૦૦૩

(સહી) અવાચ્ય
ચૂંટણી અધિકારી થરાદ ન.પં.
અને
જિલ્લા પુરવઠા અધિકારી
બનાસકાંઠા, પાલનપર

INDEX

નમૂનો ૬

(જુઓ નિયમ – ૧૬)

થરાદ નગર પંચાયતની સામાન્ય ચૂંટણી-૨૦૦૩

૧ લી બેઠક : પછાતવર્ગ મહિલા

૨ જી બેઠક : અનુસૂચિત જાતિ

૩ જી બેઠક : સામાન્ય

વોર્ડ નંબર : ૨ | વોર્ડનું નામ : | ચૂંટણી પંચે ફાળવેલી બેઠકો

અ.નં.	ઉમેદવારનું નામ	સરનામું	પક્ષ સાથે જોડાણ	ઉમેદવારનો વર્ગ	ફાળવેલ પ્રતિક
(૧)	(૨)	(૩)	(૪)	(૫)	(૬)
(૧)	કુદાજી કેસરાજી રાજપુત	મહાવીર બજાર, થરાદ	ભારતીય રાષ્ટ્રીય કોંગ્રેસ	સામાન્ય	હાથ
(૨)	કુલાબાઈ કમાલખાન સિપાઈ	સેડલાઈ વિસ્તાર, થરાદ	ભારતીય રાષ્ટ્રીય કોંગ્રેસ	પછાતવર્ગ મહિલા	લંબચોરસમાં વર્તુળમાં હાથ
(૩)	મગનભાઈ પ્રભુભાઈ પરમાર	પશુદવાખાના પાસે, થરાદ	ભારતીય રાષ્ટ્રીય કોંગ્રેસ	અનુસુચિત જાતિ	લંબચોરસમાં હાથ
(૪)	કોકીલાબેન હીરાલાલ પ્રજાપતિ	ઘાણાશેરી, થરાદ	–	પછાતવર્ગ મહિલા	લંબચોરસમાં વર્તુળમાં વિમાન
(૫)	ગગદાસભાઈ નથાજી હડિયલ	વખારવાસ પાસે, હરીજનવાસ, થરાદ	–	અનુસુચિત જાતિ	લંબચોરસમાં પતંગ
(૬)	ગોમતીબેન પુનમાભાઈ રાવળ	સેડલાઈ વિસ્તાર, રામદેવ મંદિર પાસે, થરાદ	–	પછાતવર્ગ મહિલા	લંબચોરસમાં વર્તુળમાં નગારૂ
(૭)	ગંગાબેન ચોથાજી રબારી	સેડલાઈ વિસ્તાર, મફતપ્લોટ, થરાદ	–	પછાતવર્ગ મહિલા	લંબચોરસમાં વર્તુળમાં મોટર
(૮)	નાનજી પ્રેમાજી ડોહટ	શિવનગર, થરાદ	–	અનુસુચિત જાતિ	લંબચોરસમાં ટેલીવિઝન
(૯)	મણીબેન ખાનાભાઈ નાઈ	પોલીસ લાઈન પાસે થરાદ	–	સામાન્ય મહિલા	વર્તુળમાં બંગલો
(૧૦)	મહેમુદભાઈ રેમતભાઈ ચૌહાણ	સેડલાઈ વિસ્તાર, થરાદ	–	પછાતવર્ગ	લંબચોરસમાં ખાટલો
(૧૧)	મેઘુસિંહજી વિજયસિંહજી	દરબારગઢ,	–	સામાન્ય	કેમેરો

INDEX

(૧)	(૨)	(૩)	(૪)	(૫)	(૬)
(૧૨)	રઘુભાઈ જગતાભાઈ પારેગી	સેડલાઈ વિસ્તાર, થરાદ	—	અનુસુચિત જાતિ	લંબચોરસમાં કપ રકાબી
(૧૩)	હમીદાબેન ઈસુબભાઈ પરમાર	પરમારવાસ, થરાદ	—	પછાતવર્ગ મહિલા	લંબચોરસમાં વર્તુળમાં રેલ્વેએન્જિન
(૧૪)	હાજીભાઈ લાડુજી શેખ	સેડલાઈ વિસ્તાર, મોહરમઘરની પાસે, થરાદ	—	સામાન્ય	પાણીનો જગ

(સહી) અવાચ્ય

સ્થળ : થરાદ
તારીખ : ૧ / ૨ /૨૦૦૩

ચૂંટણી અધિકારી થરાદ ન.પં.
અને
જિલ્લા પુરવઠા અધિકારી
બનાસકાંઠા, પાલનપુર

INDEX

નમૂનો ૬

(જુઓ નિયમ – ૧૬)

થરાદ નગર પંચાયતની સામાન્ય ચૂંટણી-૨૦૦૩

૧ લી બેઠક : અનુસૂચિત જાતિ મહિલા
૨ જી બેઠક : પછાત વર્ગ
૩ જી બેઠક : સામાન્ય

વોર્ડ નંબર : ૩ વોર્ડનું નામ : ચૂંટણી પંચે ફાળવેલી બેઠકો

અ.નં.	ઉમેદવારનું નામ	સરનામું	પક્ષ સાથે જોડાણ	ઉમેદવારનો વર્ગ	ફાળવેલ પ્રતિક
(૧)	(૨)	(૩)	(૪)	(૫)	(૬)
(૧)	કાશમભાઈ ઈમામભાઈ પરમાર	મહાવીર બજાર, થરાદ	ભારતીય રાષ્ટ્રીય કોંગ્રેસ	પછાતવર્ગ	લંબચોરસમાં હાથ
(૨)	મનવરભાઈ અસરફ પઠાણ	પાંચપીરવાસ થરાદ	ભારતીય રાષ્ટ્રીય કોંગ્રેસ	પછાતવર્ગ	હાથ
(૩)	શિલ્પાબેન ભાનુભાઈ પરમાર	પશુદવાખાના પાસે, થરાદ	ભારતીય રાષ્ટ્રીય કોંગ્રેસ	અનુસુચિત જાતિ મહિલા	લંબચોરસમાં વર્તુળમાં હાથ
(૪)	ગવરીબેન અમીરામ પારેગી	થરાદ	–	અનુસુચિત જાતિ મહિલા	લંબચોરસમાં વર્તુળમાં મોટર
(૫)	જશીબેન સરતાણભાઈ હડીયલ	વખારવાસ, થરાદ	–	અનુસુચિત જાતિ મહિલા	લંબચોરસમાં વર્તુળમાં બંગલો
(૬)	નાગજીભાઈ માધાભાઈ પ્રજાપતિ	પશુદવાખાના પાસે, કુંભારવાસ, થરાદ	–	પછાતવર્ગ	લંબચોરસમાં પતંગ
(૭)	રસીદાબેન હાજીભાઈ પઠાણ	સૈદલાઈ વિસ્તાર, થરાદ	–	સામાન્ય મહિલા	વર્તુળમાં વિમાન
(૮)	રામજી વાલજી રાઠોડ	વજીરવાસ, થરાદ	–	પછાતવર્ગ	લંબચોરસમાં નગારૂ
(૯)	રીયાજખાન નુરમોહંમદ મેમણ	દરબારગઢ પાસે થરાદ	–	સામાન્ય	પાણીનો જગ
(૧૦)	શાન્તાબેન પ્રેમાભાઈ ભીલ	જનતાહાઈસ્કૂલ ની બાજુમાં, થરાદ	–	અનુસુચિ આદિજાતિ મહિલા	લંબચોરસમાં વર્તુળમાં રેલ્વે એન્જીન

સ્થળ : થરાદ
તારીખ : ૧/૨/૨૦૦૩

(સહી) અવાચ્ય
ચૂંટણી અધિકારી થરાદ ન.પં.
અને
જિલ્લા પુરવઠા અધિકારી
બનાસકાંઠા, પાલનપુર

INDEX

નમૂનો ૬

(જુઓ નિયમ – ૧૬)

થરાદ નગર પંચાયતની સામાન્ય ચૂંટણી-૨૦૦૩

૧ લી બેઠક : સામાન્ય મહિલા

૨ જી બેઠક : સામાન્ય

૩ જી બેઠક : સામાન્ય

વોર્ડ નંબર : ૪ વોર્ડનું નામ : ચૂંટણી પંચે ફાળવેલી બેઠકો

અ.નં.	ઉમેદવારનું નામ	સરનામું	પક્ષ સાથે જોડાણ	ઉમેદવારનો વર્ગ	ફાળવેલ પ્રતિક
(૧)	(૨)	(૩)	(૪)	(૫)	(૬)
(૧)	અશોકભાઈ રામચંદ દવે	ચામુંડાનગર, થરાદ	ભારતીય જનતા પક્ષ	સામાન્ય	લંબચોરસમાં કમળ
(૨)	કરશનભાઈ ગગાભાઈ પ્રજાપતિ	હનુમાન શેરી, રામજીમંદિર પાછળ, થરાદ	ભારતીય રાષ્ટ્રીય કોંગ્રેસ	પછાતવર્ગ	હાથ
(૩)	ચંપાબેન હરજીભાઈ ઠાકોર	ચામુંડા મંદિર પાછળ, થરાદ	ભારતીય રાષ્ટ્રીય કોંગ્રેસ	સામાન્ય મહિલા	વર્તુળમાં હાથ
(૪)	વિક્રમકુમાર ભેરાજી આચાર્ય	ચામુંડાનગર સોસાયટી થરાદ	ભારતીય રાષ્ટ્રીય કોંગ્રેસ	સામાન્ય	લંબચોરસમાં હાથ
(૫)	વિમળાબેન જયેશકુમાર ઘરૂ	દેસાઈ શેરી, થરાદ	ભારતીય જનતા પક્ષ	સામાન્ય મહિલા	વર્તુળમાં કમળ
(૬)	શાંતિલાલ ઓખાલાલ શાહ	જુના ગંજબજાર, થરાદ	ભારતીય જનતા પક્ષ	સામાન્ય	કમળ
(૭)	કનુભાઈ ટીલચંદ દેસાઈ	રાજેન્દ્રનગર સોસાયટી, થરાદ	–	સામાન્ય	મોટર
(૮)	ગીતાબેન રમેશભાઈ નાઈ	ચામુંડાનગર સોસાયટી, થરાદ	–	સામાન્ય મહિલા	વર્તુળમાં નગારૂં
(૯)	ચૈતન્યકુમાર મફતલાલ ત્રિવેદી	શાંતીસદન થાણા શેરી, થરાદ	–	સામાન્ય	રેલ્વેએન્જીન
(૧૦)	વિમળાબેન પરસોતમભાઈ ત્રિવેદી	જુના ગંજબજાર, પાવડવાળી શેરી, થરાદ	–	સામાન્ય મહિલા	વર્તુળમાં વિમાન

(સહી) અવાચ્ય

સ્થળ : થરાદ

તારીખ : ૧/૨/૨૦૦૩

ચૂંટણી અધિકારી થરાદ ન.પં.
અને
જિલ્લા પુરવઠા અધિકારી
બનાસકાંઠા, પાલનપુર

નમૂનો ૬
(જુઓ નિયમ – ૧૬)

થરાદ નગર પંચાયતની સામાન્ય ચૂંટણી-૨૦૦૩

૧ લી બેઠક : સામાન્ય મહિલા
૨ જી બેઠક : અનુસૂચિત જાતિ
૩ જી બેઠક : સામાન્ય

વોર્ડ નંબર : ૫ વોર્ડનું નામ : ચૂંટણી પંચે ફાળવેલી બેઠકો

અ.નં.	ઉમેદવારનું નામ	સરનામું	પક્ષ સાથે જોડાણ	ઉમેદવારનો વર્ગ	ફાળવેલ પ્રતિક
(૧)	(૨)	(૩)	(૪)	(૫)	(૬)
(૧)	ઉમેદભાઈ ધરમાજી પરમાર	પશુદવાખાના પાસે થરાદ	ભારતીય જનતા પક્ષ	અનુસુચિત જાતિ	લંબચોરસમાં કમળ
(૨)	નિર્મળાબેન રમેશચંદ્ર ત્રિવેદી	સોનારાશેરી થરાદ	ભારતીય જનતા પક્ષ	સામાન્ય મહિલા	વર્તુળમાં કમળ
(૩)	પ્રતાપભાઈ ખુશાલજી સોની	હનુમાનશેરી થરાદ	ભારતીય રાષ્ટ્રીય કોંગ્રેસ	સામાન્ય	હાથ
(૪)	મદીનાબેન સૈયદભાઈ સિપાઈ	બસસ્ટેશનની બાજુમાં મુ.પો. તા. થરાદ	ભારતીય રાષ્ટ્રીય કોંગ્રેસ	પછાતવર્ગ મહિલા	લંબચોરસમાં વર્તુળમાં હાથ
(૫)	વિનોદભાઈ હરજીવનભાઈ સોની	સોનારાશેરી થરાદ	ભારતીય જનતા પક્ષ	સામાન્ય	કમળ
(૬)	હરીરામ ગોવિંદભાઈ પંડયા	ગાયત્રી વિદ્યાલય સામે થરાદ	ભારતીય રાષ્ટ્રીય કોંગ્રેસ	અનુસુચિત જાતિ	લંબચોરસમાં હાથ
(૭)	ઈનાયતખાન રસુલખાન સિપાઈ	ઢોળવાસ બસસ્ટેન્ડ થરાદ	–	સામાન્ય	રેલ્વેએન્જીન
(૮)	નરેશભાઈ ખેમચંદ અદાણી	આંબલીશેરી મુ.પો. તા. થરાદ જી. બ.કાં.	–	સામાન્ય	પતંગ
(૯)	લુભાજી વાઘાજી વાણિયા	વખારવાસ થરાદ	–	અનુસુચિત જાતિ	લંબચોરસમાં વિમાન
(૧૦)	વીણાબેન બાબુલાલ પરીખ	ધાણાશેરી થરાદ	–	સામાન્ય મહિલા	વર્તુળમાં પ્રેશરકુકર
(૧૧)	હીરાલાલ લક્ષ્મણદાસ સોની	સર્વોદય સોસાયટી થરાદ	–	સામાન્ય	કપ રકાબી

સ્થળ : થરાદ
તારીખ : ૧/૨/૨૦૦૩

(સહી) અવાચ્ય
ચૂંટણી અધિકારી થરાદ ન.પં.
અને
જિલ્લા પુરવઠા અધિકારી

INDEX

નમૂનો ૬
(જુઓ નિયમ – ૧૬)

થરાદ નગર પંચાયતની સામાન્ય ચૂંટણી-૨૦૦૩

૧ લી બેઠક : સામાન્ય મહિલા
૨ જી બેઠક : સામાન્ય
૩ જી બેઠક : સામાન્ય

વોર્ડ નંબર : ૬   વોર્ડનું નામ :   ચૂંટણી પંચે ફાળવેલી બેઠકો

અ.નં.	ઉમેદવારનું નામ	સરનામું	પક્ષ સાથે જોડાણ	ઉમેદવારનો વર્ગ	ફાળવેલ પ્રતિક
(૧)	(૨)	(૩)	(૪)	(૫)	(૬)
(૧)	જશીબેન જયંતીલાલ નાઈ	ચામુંડાનગર, થરાદ	ભારતીય રાષ્ટ્રીય કોંગ્રેસ	સામાન્ય મહિલા	વર્તુળમાં હાથ
(૨)	નવિનભાઈ કાલીદાસ ઓઝા	અંબિકાનગર સોસાયટી, થરાદ	ભારતીય જનતા પક્ષ	સામાન્ય	કમળ
(૩)	બચુસા હસનશા ફકીર	જકાતનાકાની બાજુમાં, થરાદ	ભારતીય રાષ્ટ્રીય કોંગ્રેસ	સામાન્ય	હાથ
(૪)	ભવરસિંહ શિવસિંહ ગોહીલ	શિવવીલા, થાણાશેરી થરાદ	ભારતીય રાષ્ટ્રીય કોંગ્રેસ	સામાન્ય	લંબચોરસમાં હાથ
(૫)	મણીબેન પ્રભુભાઈ માળી	થાણાશેરી, થરાદ	ભારતીય જનતા પક્ષ	સામાન્ય મહિલા	વર્તુળમાં કમળ
(૬)	શંકરભાઈ મોહનભાઈ પ્રજાપતિ	થાણાશેરી થરાદ	ભારતીય જનતા પક્ષ	સામાન્ય	લંબચોરસમાં કમળ
(૭)	જયાબેન બળદેવભાઈ પટેલ	થાણાશેરી, મુ. થરાદ	–	સામાન્ય મહિલા	વર્તુળમાં મોટર
(૮)	વીણાબેન બાબુલાલ પરીખ	થાણાશેરી, થરાદ	–	સામાન્ય મહિલા	વર્તુળમાં પ્રેશરકુકર

(સહી) અવાચ્ય

સ્થળ : થરાદ
તારીખ : ૧/૨/૨૦૦૩

ચૂંટણી અધિકારી થરાદ ન.પં.
અને
જિલ્લા પુરવઠા અધિકારી
બનાસકાંઠા, પાલનપુર

INDEX

નમૂનો ૬

(જુઓ નિયમ – ૧૬)

થરાદ નગર પંચાયતની સામાન્ય ચૂંટણી-૨૦૦૩

૧ લી બેઠક : અનુસૂચિત જાતિ મહિલા

૨ જી બેઠક : અનુસૂચિત આદિજાતિ

૩ જી બેઠક : સામાન્ય

વોર્ડ નંબર : ૭ વોર્ડનું નામ : ચૂંટણી પંચે ફાળવેલી બેઠકો

અ.નં.	ઉમેદવારનું નામ	સરનામું	પક્ષ સાથે જોડાણ	ઉમેદવારનો વર્ગ	ફાળવેલ પ્રતિક
(૧)	(૨)	(૩)	(૪)	(૫)	(૬)
(૧)	કીશનભાઈ મોતીલાલ જોષી	સર્વોદય સોસાયટી, થરાદ	ભારતીય જનતા પક્ષ	સામાન્ય	કમળ
(૨)	જગમાલ મગુભાઈ ભીલ	બસ સ્ટેશન પાછળ, થરાદ	ભારતીય જનતા પક્ષ	અનુસુચિત આદિ જાતિ	લંબચોરસમાં કમળ
(૩)	નાજુબેન જેહાભાઈ વણકર	વણકરવાસ થરાદ	ભારતીય રાષ્ટ્રીય કોંગ્રેસ	અનુસુચિત જાતિ મહિલા	લંબચોરસમાં વર્તુળમાં હાથ
(૪)	રૂપાબેન હરસંગભાઈ પારેગી	ડો. આંબેડકરવાસ થરાદ	ભારતીય જનતા પક્ષ	અનુસુચિત જાતિ મહિલા	લંબચોરસમાં વર્તુળમાં કમળ
(૫)	વાઘજી જેઠાભાઈ રાજપુત	આશાપુરીવાસ થરાદ	ભારતીય રાષ્ટ્રીય કોંગ્રેસ	સામાન્ય	હાથ
(૬)	વાઘાભાઈ ઓખાજી ભીલ	ભીલવાસ થરાદ	ભારતીય રાષ્ટ્રીય કોંગ્રેસ	અનુસુચિત આદિ જાતિ	લંબચોરસમાં હાથ
(૭)	અનિલકુમાર પ્રવિણભાઈ ત્રિવેદી	અંબિકા નગર, થરાદ	–	સામાન્ય	નગારૂ
(૮)	ચમનભાઈ નાગજીભાઈ ભીલ	સર્વોદય સોસાયટી, થરાદ	–	અનુસુચિત આદિ જાતિ	લંબચોરસમાં વિમાન
(૯)	ધીરજસીંહજી દેવીસિંહજી વાઘેલા	દરબારગઢ થરાદ	–	સામાન્ય	રોડરોલર
(૧૦)	નીરુબેન મફતલાલ માજીરાણા	વિજય ટોકીઝ થરાદ	–	અનુસુચિત આદિ જાતિ મહિલા	લંબચોરસમાં વર્તુળમાં બંગલો
(૧૧)	મફીબેન ભદાજી પાંસલ	બસસ્ટેન્ડ પાસે થરાદ	–	અનુસુચિત જાતિ મહિલા	લંબચોરસમાં વર્તુળમાં પતંગ
(૧૨)	લક્ષ્મીબેન હરીરામ પંડયા	ગાયત્રી વિદ્યાલય સામે, થરાદ	–	અનુસુચિત જાતિ મહિલા	લંબચોરસમાં વર્તુળમાં સીવવાનો સંચો

INDEX

(૧)	(૨)	(૩)	(૪)	(૫)	(૬)
(૧૩)	વાઘાજી વીરાજી ભીલ	ભીલવાસ થરાદ	—	અનુસૂચિત આદિ જાતિ	લંબચોરસમાં મોટર
(૧૪)	સરસ્વતીબેન પ્રવિણભાઈ પરમાર	સર્વોદય સોસાયટી થરાદ	—	અનુસૂચિત જાતિ મહિલા	લંબચોરસમાં વર્તુળમાં કાતર

સ્થળ : થરાદ
તારીખ : ૧/૨/૨૦૦૩

(સહી) અવાચ્ય
ચૂંટણી અધિકારી થરાદ ન.પં.
અને
જિલ્લા પુરવઠા અધિકારી
બનાસકાંઠા, પાલનપુર

સરકારી મધ્યસ્થ મુદ્રણાલય, ગાંધીનગર.

INDEX

EXTRA No. 90 REGISTERED No. G/GNR/2

©

सत्यमेव जयते

The Gujarat Government Gazette

EXTRA ORDINARY

PUBLISHED BY AUTHORITY

Vol. XLIV] TUESDAY, FEBRUARY 4, 2003/MAGHA 15, 1924

Separate paging is given to this Part in order that it may be filed as a Separate Compilation.

PART IV-C

Statutory Rules and Orders (Other than those published in Part I, I-A and I-L) made by Statutary Authorities other than the Government of Gujarat including those made by the Government of India, the High Court, the Director of Municipalities, the Commissioner of Police, the Director of Probhition and excise, the District Magistrates and the Election Commission, Election Tribunals, Returning Officers and other authorities, under the Election Commission.

નમુનો-૬

(જુઓ નિયમ-૧૬)

હરીફ ઉમેદવારોની યાદી

ચુંટણી પંચે ફાળવેલ બેઠકો :- ૧લી બેઠક સામાન્ય મહિલા

સિહોર નગરપાલિકાની ચુંટણી ૨જી બેઠક પછાત વર્ગ

વોર્ડ નં. -૧ વોર્ડનું નામ .... ૩જી બેઠક સામાન્ય

અ.નં.	ઉમેદવારનું નામ	સરનામું	પક્ષ સાથે જોડાણ	ઉમેદવારનો વર્ગ	ફાળવેલ પ્રતિક
૧	૨	૩	૪	૫	૬
૧	નંદીનીબેન પ્રશાંતભાઈ ભટ્ટ	ભગવતી સોસાયટી, મુ. સિહોર.	ભારતીય જનતા પાર્ટી	સામાન્ય મહિલા	વર્તુળમાં કમળ
૨	મધુબેન ભૂપતભાઈ બારૈયા	બાલાજી નગર, મુ. સિહોર.	ભારતીય રાષ્ટ્રીય કોંગ્રેસ	સામાન્ય મહિલા	વર્તુળમાં હાથ
૩	મુકેશકુમાર કાંતીલાલ જાની	સ્ટેશન રોડ, મુ. સિહોર.	ભારતીય રાષ્ટ્રીય કોંગ્રેસ	સામાન્ય	હાથ

INDEX

અ.નં.	ઉમેદવારનું નામ	સરનામું	પક્ષ સાથે જોડાણ	ઉમેદવારનો વર્ગ	ફાળવેલ પ્રતિક
૧	૨	૩	૪	૫	૬
૪	રાજુભાઈ લક્ષ્મણભાઈ પરમાર	વિઠલવિલાસ પાછળ,મુ. સિહોર.	ભારતીય રાષ્ટ્રીય કોંગ્રેસ	પછાતવર્ગ	લંબચોરસમાં હાથ
૫	રાજેશભાઈ બાલકૃષ્ણભાઈ પાઠક	રેલ્વેસ્ટેશન રોડ, મુ. સિહોર.	ભારતીય જનતા પાર્ટી	સામાન્ય	કમળ
૬	વિજયભાઈ સવજીભાઈ મકવાણા	ખાડીયાચોક, મુ. સિહોર.	ભારતીય જનતા પાર્ટી	પછાતવર્ગ	લંબચોરસમાં કમળ
૭	કુસુમબેન અંતુભાઈ જાની	સ્ટેશન પ્લોટ ૧૦૮-બી, ક્રિકેટછાપરી, મેદાનસામે.	--	સામાન્ય મહિલા	વર્તુળમાં વીટી
૮	ગોવિંદભાઈ નાગજીભાઈ ચૌહાણ	ગોપાલટાવરની બાજુમાં	--	પછાતવર્ગ	લંબચોરસમાં તાળુ અને ચાવી
૯	પ્રવિણભાઈ પુનાભાઈ પીપળોદા	જૈન ધર્મશાળા, રેલ્વેસ્ટેશન, મુ. સિહોર	--	પછાતવર્ગ	લંબચોરસમાં મોટર

સ્થળ : સિહોર
તારીખ : ૧-૨-૦૩

(સહી) અવાચ્ય,
ચુંટણી અધિકારી સિહોર નગરપાલિકા
અને
નાયબ કલેકટર, ભાવનગર.

INDEX

INDEX

નમૂનો-૬
(જુઓ નિયમ-૧૬)

હરીફ ઉમેદવારોની યાદી.

સિહોર નગરપાલિકાની ચૂંટણી

વોર્ડ નુંબર- ૨ વોર્ડ નું નામ -

ચૂંટણી પંચે ફાળવેલ બેઠકો.
૧લી બેઠક અનુ.જાતિમહિલા
૨જી બેઠક સામાન્ય
૩જી બેઠક સામાન્ય

અનુ નં.	ઉમેદવારનું નામ	સરનામુ.	પક્ષ સાથે જોડાણ	ઉમેદવારો વર્ગ	ફાળવેલ પ્રતિક
૧	૨	૩	૪	૫	૬
૧	કમળાબેન રમેશભાઇ ગોહિલ	સિધ્ધાર્થ સોસાયટી, સિહોર	ભારતીય જનતા પાર્ટી	અનુ.જાતિ મહિલા	લંબચોરસમાં વર્તુળમાંકમળ
૨	ચતુરભાઇ જસમતભાઇ રાઠોડ	ગુંદાળા વસાહત, સિહોર	ભારતીય જનતા પાર્ટી	પછાત વર્ગ	કમળ
૩	તોગાભાઇ નારણ મેર	નવુ ગુંદાળા , સિહોર	ભારતીય રાષ્ટ્રીય કોંગ્રેસ	પછાત વર્ગ	હાથ
૪	માનશંગ દાનશંગ નકુમ	નવાગામ, કનીવાવ, સિહોર	ભારતીય જનતા પાર્ટી	પછાત વર્ગ	લંબચોરસમાં કમળ
૫	વલ્લભભાઇ જી. પરમાર	ટોડા-ભડલી વિસ્તાર, સિહોર	ભારતીય રાષ્ટ્રીય કોંગ્રેસ	પછાત વર્ગ	લંબચોરસમાં હાથ
૬	વર્ષાબેન.નાનજીભાઇ સોલંકી	રાજીવ નગર , સિહોર	ભારતીય રાષ્ટ્રીય કોંગ્રેસ	અનુ.જાતિ મહિલા	લંબચોરસમાં વર્તુળમાંહાથ
૭	અમરશીંગ જાદવભાઇ મકવાણા	રાજીવ નગર, સિહોર	-	સામાન્ય	નગારૂ
૮	ઈન્દુબેન ગોબરભાઇ નમસા	દાદાની વાવ, મારવાડી નગર, સિહોર	-	અનુ.જાતિ. મહિલા	લંબચોરસમાં વર્તુળ માં વિમાન

(સહી) અવાચ્ય,
ચૂંટણી અધિકારી
સિહોર નગરપાલિકા અને
નાયબ કલેકટર ભાવનગર

સ્થળ:- સિહોર
તારીખ:- ૧/૨/૨૦૦૩
ક્રમાંક:- ઈ.એલ.સી.ન.પા./૦૩

નમૂનો-૬
(જુઓ નિયમ-૧૬)

હરીફ ઉમેદવારોની યાદી.

સિહોર નગરપાલિકાની ચૂટણી

વોર્ડ નંબર ૩ વોર્ડ નું નામ -

ચૂટણી પંચે ફાળવેલ બેઠકો.
૧લી બેઠક સામાન્ય મહિલા
૨જી બેઠક સામાન્ય
૩જી બેઠક સામાન્ય

અનુ.નં.	ઉમેદવારનું નામ	સરનામુ	પક્ષ સાથે જોડાણ	ઉમેદવારો વર્ગ	ફાળવેલ પ્રતિક
૧	૨	૩	૪	૫	૬
૧	ગોવિંદભાઈ દેવસીભાઈ રબારી	ધુમડશા પીરનો ખાંચો ,સિહોર	ભારતીય રાષ્ટ્રીય કોંગ્રેસ	પછાત વર્ગ	લંબચોરસમાં હાથ
૨	ડાયાભાઈ ભાયાભાઈ રાઠોડ	તાલુકા પંચાયત પાછળ, સિહોર	ભારતીય જનતા પાર્ટી	અનુસુચિત જાતિ	કમળ
૩	પરેશભાઈ મુળુભાઈ આલ	નેસડીનો ખાંચો, સિહોર	ભારતીય જનતા પાર્ટી	સામાન્ય	લંબચોરસમાં કમળ
૪	પૂજાબેન જીજ્ઞેશકુમાર ઉપાધ્યાય	દવેશેરી, સિહોર	ભારતીય જનતા પાર્ટી	સામાન્ય મહીલા	વર્તુળમાં કમળ
૫	મનિષાબેન રાજેશકુમાર કોઠારી	ધોળકીયા શેરી, સિહોર	ભારતીય રાષ્ટ્રીય કોંગ્રેસ	સામાન્ય મહીલા	વર્તુળમાં હાથ
૬	માવજીભાઈ કાળુભાઈ સરવૈયા	આંબેડકર નગર,સિહોર	ભારતીય રાષ્ટ્રીય કોંગ્રેસ	અનુસુચિત જાતિ	હાથ
૭	અનીલકુમાર નાગજીભાઈ ગોહિલ	આંબેડકર નગર, તાલુકા પંચાયત પાછળ,સિહોર	-	અનુસુચિત જાતિ	લંબચોરસમાં મોટર

(સહી) અવાચ્ય,
ચૂટણી અધિકારી
સિહોર નગરપાલિકા અને
નાયબ કલેકટર ભાવનગર

સ્થળ:- સિહોર
તારીખ:- ૧ /૨/૨૦૦૩
ક્રમાંક:- ઇ.એલ.સી.ન.પા./૦૩

INDEX

નમૂનો-૬
(જુઓ નિયમ-૧૬)

હરીફ ઉમેદવારોની યાદી.

સિહોર નગરપાલિકાની ચૂંટણી

વોર્ડ નંબર ૪ વોર્ડ નું નામ -

ચૂંટણી પંચે ફાળવેલ બેઠકો.
૧લી બેઠક સામાન્ય મહિલા
૨જી બેઠક સામાન્ય
૩જી બેઠક સામાન્ય

અનુ.નં.	ઉમેદવારનું નામ	સરનામુ	પક્ષ સાથે જોડાણ	ઉમેદવારો વર્ગ	ફાળવેલ પ્રતિક
૧	૨	૩	૪	૫	૬
૧	જ્યોતીબેન અશ્વીનભાઇ ત્રિવેદી	પ્રગટનાથ નો ઢાળ,સિહોર	ભારતીય જનતા પાર્ટી	સામાન્ય મહિલા	વર્તુળમાં કમળ
૨	જ્યોતીબેન ગોવિંદસિંહ ઘેલડા	પ્રગટનાથ નો ઢાળ,સિહોર	ભારતીય રાષ્ટ્રીય કોંગ્રેસ	સામાન્ય મહિલા	વર્તુળમાં હાથ
૩	દિપશંગ બચુભાઇ રાઠોડ (દિપાભાઇ)	પ્રગટનાથ નો ઢાળ,સિહોર	ભારતીય રાષ્ટ્રીય કોંગ્રેસ	પછાત વર્ગ	હાથ
૪	નથુભાઇ અજાભાઇ પરમાર	પ્રગટનાથ નો ઢાળ,સિહોર	ભારતીય જનતા પાર્ટી	સામાન્ય	કમળ
૫	યોગેશભાઇ શાંતીલાલ વ્યાસ (યોગેશ્વર ઇલેટ્રીક વાળા)	શિવ શકિત સોસાયટી,સિહોર	ભારતીય રાષ્ટ્રીય કોંગ્રેસ	સામાન્ય	લંબચોરસમાં હાથ
૬	શંકરમલ નાઉમલ કોકરા	સિંધી કેમ્પ, સિહોર	ભારતીય જનતા પાર્ટી	સામાન્ય	લંબચોરસમાં કમળ
૭	ધનસુખ દલપતરાય રાઠોડ (માળી પેંડાવાળા)	વૃન્દાવન સોસાયટી, સીંધીકોલોની પાછળ,સિહોર	-	પછાતવર્ગ	લંબચોરસમાં મોટર
૮	હઠિસંગ કરશનભાઇ ગોહિલ	પ્રગટનાથ રોડ,ગોહિલ શેરી,સિહોર	-	સામાન્ય	વિમાન

સ્થળ:- સિહોર
તારીખ:- ૧ /૨/૨૦૦૩
ક્રમાંક:- ઇ.એલ.સી.ન.પા./૦૩

(સહી) અવાચ્ય,
ચૂંટણી અધિકારી
સિહોર નગરપાલિકા અને
નાયબ કલેકટર ભાવનગર

નમૂનો-૬
(જુઓ નિયમ-૧૬)

હરીફ ઉમેદવારોની યાદી.

સિહોર નગરપાલિકાની ચૂટણી

વોર્ડ નંબર ૫ વોર્ડ નું નામ

ચૂટણી પંચે ફાળવેલ બેઠકો.
૧લી બેઠકપછાતવર્ગમહિલા
૨જી બેઠક અનુ.જાતિ.
૩જી બેઠક સામાન્ય

અનુ.નં.	ઉમેદવારનું નામ	સરનામુ	પક્ષ સાથે જોડાણ	ઉમેદવારો વર્ગ	ફાળવેલ પ્રતિક
૧	૨	૩	૪	૫	૬
૧	ઈસ્માઈલ નુરમહમદ મેતર	ઘાંચીવાડ ,સિહોર	ભારતીય રાષ્ટ્રીય કોંગ્રેસ	પછાત વર્ગ	હાથ
૨	ફરીદાબેન હેદરભાઈ પઢીયાર	ઘાંચીવાડ ,સિહોર	ભારતીય રાષ્ટ્રીય કોંગ્રેસ	પછાતવર્ગ મહીલા	લંબચોરસમાંવર્તુળમાંહાથ
૩	બધાભાઈ બી. બાજક	એકતા સોસાયટી, સિહોર	ભારતીય રાષ્ટ્રીય કોંગ્રેસ	અનુ.જાતિ	લંબચોરસમાં હાથ
૪	બિંદુબેન ભીખાભાઈ પરમાર	મોંઘી બાની જગ્યા પાસે, સિહોર	ભારતીય જનતા પાર્ટી	પછાત વર્ગ મહિલા	લંબચોરસમાંવર્તુળમાંકમળ
૫	બેચરભાઈ ભાણજીભાઈ ગોહેલ	રેસ્ટ હાઉસ સામે, સિહોર	ભારતીય જનતા પાર્ટી	અનુ.જાતિ	લંબચોરસમાં કમળ
૬	ભરતભાઈ શામજીભાઈ સોલંકી	મોંઘી બાની જગ્યા પાસે, સિહોર	ભારતીય જનતા પાર્ટી	પછાત વર્ગ	કમળ
૭	વહીદાબેન પઢીયાર	જલુ નો ચોક ,સિહોર	ભારત સામ્યવાદીપક્ષ(માર્કસવાદી)	પછાત વર્ગ મહીલા	લંબચોરસમાં વર્તુળમાં હથોડો,દાતરડું અને તારો
૮	વિનોદ ભાટીયા	એસ.ટી.રોડ, સિહોર	ભારત સામ્યવાદીપક્ષ(માર્કસવાદી)	અનુ.જાતિ	લંબચોરસમાં હથોડો,દાતરડું અને તારો
૯	કિશોરભાઈ ખોડાભાઈ ગોહિલ	એકતા સોસાયટી, કોલેજ રોડ, સિહોર	-	અનુ.જાતિ	લંબચોરસમાં બેટ
૧૦	જયાબેન ગોવિંદભાઈ રાઠોડ	મોંઘી બાની જગ્યા પાસે, વોરાવાડ ,સિહોર	-	પછાત વર્ગ મહીલા	લંબચોરસમાં વર્તુળમાં રેલ્વે એન્જીન
૧૧	જુબેદાબેન હાજીભાઈ ઉંચડીયા	ધનકેડી રોડ, સિહોર	-	પછાત વર્ગ મહીલા	લંબચોરસમાં વર્તુળમાં સીવવાનો સંચો
૧૨	જેઠાભાઈ કેસરભાઈ ભાટીયા	પાળીયાધાર નો ખાંચો ,સિહોર		અનુ.જાતિ	લંબચોરસમાં નગારૂ
૧૩	રહીમભાઈ સુવાલીભાઈ સલોત	નળ સ્ટેન્ડ પાસે, ઘાંચીવાડ, સિહોર		સામાન્ય	મોટર
૧૪	રામજીભાઈ ત્રીકમભાઈ પરમાર	યકીનશા પીરની પાછળ,ઢોરા ઉપર , સિહોર		અનુ.જાતિ	લંબચોરસમાં વિમાન
૧૫	લાખાભાઈ તેજાભાઈ પરમાર	સૂરકાનાં દરવાજા પાસે , સિહોર		અનુ.જાતિ	લંબચોરસમાં પતંગ

૧૬	વિનોદભાઈ મનજીભાઈ જયપાલ	પોટરી ક્વાટર્સ, સિહોર	-	અનુ.જાતિ	લંબચોરસમાં સીલીંગ ફેન (છાપેલા)
૧૭	શ્યામજીભાઈ ભાકાભાઈ ગઢાદરા	ટાણારોડ, લીલાપીર વિસ્તાર , સિહોર	-	સામાન્ય	કપ-રકાબી
૧૮	હનીફભાઈ ઈસાભાઈ રાધનપુરા	રહેમત નગર, લીલાપીર સિહોર	-	પછાત વર્ગ	લંબચોરસમાં પ્રેસરકુકર

(સહી) અવાચ્ય;

ચૂંટણી અધિકારી

સિહોર નગરપાલિકા અને

નાયબ કલેક્ટર ભાવનગર

સ્થળ:- સિહોર

તારીખ:- ૧ /૨/૨૦૦૩

ક્રમાંક:- ઈ.એલ.સી.ન.પા./૦૩

INDEX

(જુઓ નિયમ-૧૬)

હરીફ ઉમેદવારોની યાદી.

સિહોર નગરપાલિકાની ચૂટણી

વોર્ડ નંબર ૬ વોર્ડ નું નામ -

ચૂટણી પંચે ફાળવેલ બેઠકો.
૧લી બેઠક સામાન્ય મહિલા
૨જી બેઠક સામાન્ય
૩જી બેઠક સામાન્ય

અનુ.નં.	ઉમેદવારનું નામ	સરનામુ	પક્ષ સાથે જોડાણ	ઉમેદવારો વર્ગ	ફાળવેલ પ્રતિક
૧	૨	૩	૪	૫	૬
૧	કિષ્નાબેન નરહરીભાઇ રામાનુજ	મકાતનો ઢાળ ,સિહોર	ભારતીય જનતા પાર્ટી	સામાન્ય મહિલા	વર્તુળમાં કમળ
૨	ગોપાલભાઇ ધિરેન્દ્રભાઇ વોરા	મકાતનો ઢાળ, સિહોર	ભારતીય જનતા પાર્ટી	સામાન્ય	લંબચોરસમાં કમળ
૩	નવલસિંહ રામસિંહ ધેલડા (નકુળભાઇ)	પ્રગટનાથ રોડ , સિહોર	ભારતીય રાષ્ટ્રીય કોંગ્રેસ	પછાત વર્ગ	હાથ
૪	મુર્તુજા મજીદભાઇ ગોરી (પપ્પુ)	મકાતનો ઢાળ ,સિહોર	ભારતીય રાષ્ટ્રીય કોંગ્રેસ	પછાત વર્ગ	લંબચોરસમાં હાથ
૫	રજનીકાંતભાઇ ચંદુભાઇ ગોરડીયા	શ્રેયસ સોસાયટી ટાઉન હોલ પાછળ, સિહોર	ભારતીય જનતા પાર્ટી	સામાન્ય	કમળ
૬	રીટાબેન નટવરલાલ ત્રિવેદી (લાલીબેન)	મકાતનો ઢાળ, સિહોર	ભારતીય રાષ્ટ્રીય કોંગ્રેસ	સામાન્ય મહિલા	વર્તુળમાં હાથ
૭	જયંત બાલકૃષ્ણભાઇ જાજલ (મુખ્યાજી)	કંસારા બજાર ,સિહોર	-	સામાન્ય	મોટર
૮	નીર્મળાબેન પીનાચંદદાસ કરવાણી	કંસારા બજાર, બરાસીયા નો ખાંચો ,સિહોર	-	સામાન્ય મહિલા	વર્તુળમાં બંગલો

(સહી) અવાચ્ય,
ચૂંટણી અધિકારી
સિહોર નગરપાલિકા અને
નાયબ કલેકટર ભાવનગર

સ્થળ:- સિહોર
તારીખ:- ૧ /૨/૨૦૦૩
ક્રમાંક:- ઇ.એલ.સી.ન.પા./૦૩

નમૂનો-૬
(જુઓ નિયમ-૧૬)

હરીફ ઉમેદવારોની યાદી.

સિહોર નગરપાલિકાની ચૂટણી

વોર્ડ નંબર ૭ વોર્ડ નું નામ

ચૂટણી પંચે ફાળવેલ બેઠકો.
૧લી બેઠક સામાન્ય મહિલા
૨જી બેઠક પછાત વર્ગ
૩જી બેઠક સામાન્ય

અનુ.નં.	ઉમેદવારનું નામ	સરનામુ	પક્ષ સાથે જોડાણ	ઉમેદવારો વર્ગ	ફાળવેલ પ્રતિક
૧	૨	૩	૪	૫	૬
૧	કીશનભાઇ ભગવાનજી મહેતા	દવેશેરી, સિહોર	ભારતીય રાષ્ટ્રીય કોંગ્રેસ	સામાન્ય	હાથ
૨	નટુભાઇ ધરમશીભાઇ મકવાણા	મોરચાશેરી, સિહોર	ભારતીય જનતા પાર્ટી	પછાત વર્ગ	લંબચોરસમાં કમળ
૩	નીતાબેન ગીરીશભાઇ પંડયા	રાજગોર શેરી, સિહોર	ભારતીય રાષ્ટ્રીય કોંગ્રેસ	સામાન્ય મહીલા	વર્તુળમાં હાથ
૪	બળવંતસિંહ નવલસિંહ ઝાલા	રાજગોર શેરી, સિહોર	ભારતીય જનતા પાર્ટી	સામાન્ય	કમળ
૫	મનહરબેન હિંમતલાલ ત્રિવેદી	વિકળીયો ઢાળ, સિહોર	ભારતીય જનતા પાર્ટી	સામાન્ય મહિલા	વર્તુળમાં કમળ
૬	સુભાષ મુકુન્દરાય રાઠોડ	રૂખડાવાળી શેરી, સિહોર	ભારતીય રાષ્ટ્રીય કોંગ્રેસ	પછાત વર્ગ	લંબચોરસમાં હાથ
૭	અરૂણાબેન અસોકભાઇ રાજયગુરૂ	રાજયગોર શેરી,હવેલીસામે,મોટાચોક સિહોર	-	સામાન્ય મહીલા	વર્તુળમાં વિમાન
૮	ઇલાબેન વિરેન્દ્ર ભાઇ ચૌહાણ	રાજગોર શેરી, સિહોર	-	પછાત વર્ગ મહિલા	લંબચોરસમાં વર્તુળમાં નગારૂ
૯	ધનસુખ દલપતરાય રાઠોડ (માળીપેંડાવાળા)	વૃન્દાવન સોસાયટી, સીંધીકોલોનીપાછળ, સિહોર	-	પછાત વર્ગ	લંબચોરસમાં મોટર
૧૦	ભવનેશ જયંતિભાઇ મહેતા (ભોલો)	મોટી શાકમાર્કેટ પાસે, સિહોર	-	સામાન્ય	પતંગ
૧૧	માળી લાભુભાઇ નથુભાઇ રાઠોડ	માળી ફળીયુ, વિકળીયો ઢાળ, સિહોર		પછાત વર્ગ	લંબચોરસમાં કુહાડી

(સહી) અવાચ્ય,
ચૂંટણી અધિકારી
સિહોર નગરપાલિકા અને
નાયબ કલેક્ટર ...

સ્થળ:- સિહોર
તારીખ:- ૧/૨/૨૦૦૩

(જુઓ નિયમ-૧૬)

હરીફ ઉમેદવારોની યાદી.

સિહોર નગરપાલિકાની ચૂટણી

વોર્ડ નંબર ૮ વોર્ડ નું નામ -

ચૂટણી પંચે ફાળવેલ બેઠકો.
૧લી બેઠક સામાન્ય મહિલા
૨જી બેઠક સામાન્ય
૩જી બેઠક સામાન્ય

અનુ.નં.	ઉમેદવારનું નામ	સરનામુ	પક્ષ સાથે જોડાણ	ઉમેદવારો વર્ગ	ફાળવેલ પ્રતિક
૧	૨	૩	૪	૫	૬
૧	ગોપાલ ખોડાભાઇ આલગોતર	કંસારા બજાર ,કાલીકામાંનો ખાંચો,સિહોર	ભારતીય રાષ્ટ્રીય કોંગ્રેસ	પછાત વર્ગ	હાથ
૨	જસવંતરાય વૃજલાલ બુધ્ધ	કંસારા બજાર , સિહોર	ભારતીય રાષ્ટ્રીય કોંગ્રેસ	સામાન્ય	લંબચોરસમાં હાથ
૩	ધનીબેન ઠાકરશીભાઇ ચાવડા	ઢસાપા, બ્રાહમણ શેરી, સિહોર	ભારતીય રાષ્ટ્રીય કોંગ્રેસ	પછાત વર્ગ મહીલા	લંબચોરસમાં વર્તુળમાં હાથ
૪	પ્રદીપભાઇ સુરેશચંદ્ર શાહ	આંબલીવાળો ખાંચો ,સિહોર	ભારતીય જનતા પાર્ટી	સામાન્ય	લંબચોરસમાં કમળ
૫	શારદાબેન કાંતિભાઇ ઠાકોર	જુનાં સિહોર, સિહોર	ભારતીય જનતા પાર્ટી	સામાન્ય મહિલા	વર્તુળમાં કમળ
૬	શૈલેષભાઇ પ્રતાપરાય માવાણી	કંસારા બજાર, સિહોર	ભારતીય જનતા પાર્ટી	સામાન્ય	કમળ
૭	અશ્વિન રણછોડભાઇ પરમાર	જુનાં સિહોર કન્યાશાળા સામે, સિહોર	-	પછાત વર્ગ	લંબચોરસમાં કુહાડી
૮	કાન્તાબેન સુરેશભાઇ ભટ્ટી	ભરવાડશેરી, જુનાં સિહોર,સિહોર	-	સામાન્ય મહીલા	વર્તુળમાં નગારૂ
૯	ઘનશ્યામભાઇ મલુકા	કુંવરબાઇનું નેરૂ , સિહોર	-	પછાત વર્ગ	લંબચોરસમાં મોટર
૧૦	મહેશ નાથાભાઇ લાલાણી	ખોડીવડલીનાં ખાંચા સામે,કંસારા બજાર, સિહોર	-	સામાન્ય	સ્ટુલ
૧૧	વસંતબેન માવજીભાઇ ચૌહાણ	ટાણા રોડ, રામટેકરા સામે, સિહોર	-	સામાન્ય મહીલા	વર્તુળમાં પતંગ
૧૨	સુધીરભાઇ જયંતીભાઇ મહેતા (ભગત)	મોટી શાક માર્કેટ પાસે, સિહોર	-	સામાન્ય	વિમાન

(સહી) અવાચ્ય,
ચૂટણી અધિકારી
સિહોર નગરપાલિકા અને
નાયબ કલેકટર ભાવનગર

સ્થળ:- સિહોર
તારીખ:- ૧ /૨/૨૦૦૩
ક્રમાંક:- ઇ.એલ.સી.ન.પા./૦૩

INDEX

નમૂનો-૬
(જુઓ નિયમ-૧૬)

હરીફ ઉમેદવારોની યાદી.

સિહોર નગરપાલિકાની ચૂંટણી

વોર્ડ નંબર ૯ વોર્ડ નું નામ - ચૂંટણી પંચે ફાળવેલ બેઠકો.
૧લી બેઠક સામાન્ય મહિલા
૨જી બેઠક સામાન્ય
૩જી બેઠક સામાન્ય

અનુ.નં.	ઉમેદવારનું નામ	સરનામુ	પક્ષ સાથે જોડાણ	ઉમેદવારો વર્ગ	ફાળવેલ પ્રતિક
૧	૨	૩	૪	૫	૬
૧	કેતનભાઇ ભાસ્કરભાઇ જાની	ધોબી શેરી, સિહોર	ભારતીય રાષ્ટ્રીય કોંગ્રેસ	સામાન્ય	હાથ
૨	ઘનશ્યામ કાનજીભાઇ પરમાર	ઢસાપા, સિહોર	ભારતીય જનતા પાર્ટી	સામાન્ય	કમળ
૩	ઘનશ્યામભાઇ સી.રાણા	ઢસાપા, સિહોર	ભારતીય જનતા પાર્ટી	સામાન્ય	લંબચોરસમાં કમળ
૪	દિપક અરવિંદભાઇ ભટ્ટી	મહેતા શેરી, સિહોર.	ભારતીય રાષ્ટ્રીય કોંગ્રેસ	પછાત વર્ગ	લંબચોરસમાં હાથ
૫	દિવ્યાબેન કિશનભાઇ મહેતા	દવે શેરી ,સિહોર	ભારતીય રાષ્ટ્રીય કોંગ્રેસ	સામાન્ય મહિલા	વર્તુળમાં હાથ
૬	મીનાબેન અનીલકુમાર મહેતા	વખારવાળો ચોક ,સિહોર	ભારતીય જનતા પાર્ટી	સામાન્ય મહિલા	વર્તુળમાં કમળ

સ્થળ:- સિહોર
તારીખ:- ૧ /૨/૨૦૦૩
ક્રમાંક:- ઇ.એલ.સી.ન.પા./૦૩

(સહી) અવાચ્ય,
ચૂંટણી અધિકારી
સિહોર નગરપાલિકા અને
નાયબ કલેક્ટર ભાવનગર

નમુનો–૬
(જુઓ નિયમ–૧૬)
હરીફ ઉમેદવારોની યાદી
ગઢડા નગરપંચાયતની ચૂંટણી.

વોર્ડ નંબર...... ૧ ....વોર્ડનું નામ.......

ચૂંટણી પંચે નક્કી કરેલ બેઠકો.
૧લી બેઠક.....**સામાન્ય મહિલા.**
૨જી બેઠક.....**પછાત વર્ગ.**
૩જી બેઠક.....**સામાન્ય.**

અ. નં.	ઉમેદવારનું નામ	સરનામું	પક્ષ સાથે જોડાણ	ઉમેદવાર નો વર્ગ	ફાળવેલ પ્રતિક
૧	૨	૩	૪	૫	૬
૧	કરશનભાઈ અમરશીભાઈ પરબડીયા	શ્રીજી સીનેમા સામે, ગઢડા.	ભારતીય રાષ્ટ્રીય કોંગ્રેસ	સામાન્ય	**હાથ**
૨	ગોકળભાઈ કરશનભાઈ ભુરખીયા	કોઠીવાડી, ગઢડા.	ભારતીય રાષ્ટ્રીય કોંગ્રેસ	પછાત વર્ગ	લંબ ચોરસમાં **હાથ**
૩	ગૌરીબેન હરજીભાઈ કેવડીયા	ખાચરવાડી, ગઢડા	ભારતીય જનતા પાર્ટી	સામાન્ય મહિલા	વર્તુળમાં **કમળ**
૪	જસુબેન કિશોરભાઈ લીબડીયા	સીનેમા રોડ, ગઢડા.	ભારતીય રાષ્ટ્રીય કોંગ્રેસ	સામાન્ય મહિલા	વર્તુળમાં **હાથ**
૫	મનસુખભાઈ બચુભાઈ કાણોતરા	સામા કાઠે, ગઢડા.	ભારતીય જનતા પાર્ટી	પછાત વર્ગ	લંબ ચોરસમાં **કમળ**
૬	વિરકુભાઈ બચુભાઈ ખાચર	જુના સરકારી દવાખાના સામે ગઢડા	ભારતીય જનતા પાર્ટી	સામાન્ય	**કમળ**

સ્થળ : ગઢડા.
તારીખ : ૦૧/૦૨/૨૦૦૩.

(સહી) અવાચ્ય,

ચૂંટણી અધિકારી,
ગઢડા નગરપંચાયત (એન.પી) અને
નિવાસી નાયબ કલેકટર, ભાવનગર.

– ૨ –

INDEX

નમુનો–૬
(જુઓ નિયમ–૧૬)
હરીફ ઉમેદવારોની યાદી
ગઢડા નગરપંચાયતની ચુંટણી.

વોર્ડ નંબર.......૨.......વોર્ડનું નામ......

ચુંટણી પંચે નકકી કરેલ બેઠકો.
૧લી બેઠક.....સામાન્ય મહિલા.
૨જી બેઠક.....સામાન્ય.
૩જી બેઠક.....સામાન્ય.

અ. નં.	ઉમેદવારનું નામ	સરનામું	પક્ષ સાથે જોડાણ	ઉમેદવારનો વર્ગ	ફાળવેલ પ્રતિક
૧.	૨	૩	૪	૫	૬
૧	અનિલભાઈ ભગવાનભાઈ મકવાણા	મોહનનગર, ગઢડા	ભારતીય રાષ્ટ્રીય કોંગ્રેસ	સામાન્ય	હાથ
૨	ઘનશ્યામભાઈ તળશીભાઈ મેર	બોટાદ રોડ, ગઢડા	ભારતીય જનતા પાર્ટી	પછાત વર્ગ	લંબ ચોરસમાં કમળ
૩	ચંપાબેન દેવજીભાઈ લાખાણી	ધામેલીયાવાડી, મોહનનગર, ગઢડા	ભારતીય રાષ્ટ્રીય કોંગ્રેસ	સામાન્ય મહિલા	વર્તુળમાં હાથ
૪	મુકેશ વલ્લભભાઈ હીહોરીયા	બોટાદરોડ, ગઢડા	ભારતીય જનતા પાર્ટી	સામાન્ય	કમળ
૫	રમેશભાઈ મોતીભાઈ ભીંગિરાડીયા	બોટાદરોડ, ગઢડા	ભારતીય રાષ્ટ્રીય કોંગ્રેસ	સામાન્ય	લંબ ચોરસમાં હાથ
૬	સંગીતાબેન કનૈયાલાલ પંડયા	ભાથીજી ડેરી પાસે ગઢડા	ભારતીય જનતા પાર્ટી	સામાન્ય મહિલા	વર્તુળમાં કમળ
૭	કાળુભાઈ બીજલભાઈ પરમાર	કૃષ્ણપરા, ભરવાડ વાસ, ગઢડા	---	પછાત વર્ગ	લંબ ચોરસમાં મોટર

સ્થળ : ગઢડા.
તારીખ : ૦૧/૦૨/૨૦૦૩.

(સહી) અવાચ્ય,

ચુંટણી અધિકારી,
ગઢડા નગરપંચાયત (એન.પી) અને
નિવાસી નાયબ કલેકટર, ભાવનગર.

- ૨ -

INDEX

નમુનો—૬

(જુઓ નિયમ—૧૬)

હરીફ ઉમેદવારોની યાદી

ગઢડા નગરપંચાયતની ચૂંટણી.

વોર્ડ નંબર......૩.........વોર્ડનું નામ.......

ચૂંટણી પંચે નક્કી કરેલ બેઠકો.
૧લી બેઠક.....અનુસૂચિત જાતિ મહિલા.
૨જી બેઠક.....સામાન્ય.
૩જી બેઠક.....સામાન્ય.

અ. નં.	ઉમેદવારનું નામ	સરનામું	પક્ષ સાથે જોડાણ	ઉમેદવારનો વર્ગ	ફાળવેલ પ્રતિક
૧	૨	૩	૪	૫	૬
૧	ઘનશ્યામભાઈ ધરમશીભાઈ કેવડીયા	ધામેલીયાવાડી, ગઢડા	ભારતીય રાષ્ટ્રીય કોંગ્રેસ	સામાન્ય	લંબ ચોરસમાં હાથ
૨	જેઠીબેન દેવસીભાઈ બાબરીયા	નવા બસ સ્ટેન્ડ પાસે , ગઢડા	ભારતીય જનતા પાર્ટી	અનુસૂચિત જાતિ. મહિલા	લંબ ચોરસની અંદર વર્તુળમાં કમળ
૩	ભરતભાઈ લાભશંકર રાવલ	પોલીસ સ્ટેશન સામે , ગઢડા	ભારતીય જનતા પાર્ટી	સામાન્ય	લંબ ચોરસમાં કમળ
૪	સલીમભાઈ ઉસ્માનભાઈ ખોખર	સિપાઈ સોસાયટી,ગઢડા	ભારતીય રાષ્ટ્રીય કોંગ્રેસ	પછાત વર્ગ	હાથ
૫	સાજણભાઈ તોગાભાઈ પરમાર	કૃષ્ણપરા,બોટાદ રોડ,ગઢડા	ભારતીય જનતા પાર્ટી	પછાત વર્ગ	કમળ
૬	હીરાબેન ગોવિંદભાઈ મેતર	જીનનાકા, ચમારવાસ , ગઢડા.	ભારતીય રાષ્ટ્રીય કોંગ્રેસ	અનુસૂચિત જાતિ. મહિલા	લંબ ચોરસની અંદર વર્તુળમાં હાથ
૭	ઈકબાલભાઈ ગનીભાઈ ચૌહાણ	જૈનશાળા સામે, ગઢડા.	---	પછાત વર્ગ	લંબ ચોરસમાં મોટર
૮	રઘુભાઈ સોંડાભાઈ સાટીયા	મઘરપાટ,ગઢડા	---	પછાત વર્ગ	લંબ ચોરસમાં સીલીંગ ફેન (છત પંખો)
૯	રાજુભાઈ પરશોતમભાઈ સોલંકી	નુતન કન્યા વિદ્યાલય પાછળ ગઢડા.	---	પછાત વર્ગ	લંબ ચોરસમાં બેટ પકડેલ ખેલાડી
૧૦	હમીરભાઈ લક્ષ્મણભાઈ હુમલ	ભડલી ગેઈટ, ગઢડા.	---	પછાત વર્ગ	લંબ ચોરસમાં પતંગ

સ્થળ : ગઢડા.
તારીખ : ૦૧/૦૨/૨૦૦૩.

(સહી) અવાચ્ય,

ચૂંટણી અધિકારી,
ગઢડા નગરપંચાયત (એન.પી) અને
નિવાસી નાયબ કલેકટર, ભાવનગર.

INDEX

નમુનો—૬

(જુઓ નિયમ-૧૬)

હરીફ ઉમેદવારોની યાદી

ગઢડા નગરપંચાયતની ચૂંટણી.

વોર્ડ નંબર...... ૪.........વોર્ડનું નામ.......

ચૂંટણી પંચે નક્કી કરેલ બેઠકો.

૧લી બેઠક.....**સામાન્ય મહિલા.**

૨જી બેઠક.....**સામાન્ય.**

૩જી બેઠક.....**સામાન્ય.**

અ. નં.	ઉમેદવારનું નામ	સરનામું	પક્ષ સાથે જોડાણ	ઉમેદવારનો વર્ગ	ફાળવેલ પ્રતિક
૧	૨	૩	૪	૫	૬
૧	કિરીટસિંહ હેમંતસિંહ જાડેજા	સીનેમા રોડ પ્લો.નં ૧૧,[illegible]વાડી ગઢડા	ભારતીય જનતા પાર્ટી	સામાન્ય	કમળ
૨	કૈલાસબેન સુરેશભાઈ ગોધાણી	બોટાદ રોડ, ગઢડા.	ભારતીય જનતા પાર્ટી	સામાન્ય મહિલા	વર્તુળમાં કમળ
૩	જવેરભાઈ તળશીભાઈ ગઢીયા	મઘરપાટ , ગઢડા.	ભારતીય રાષ્ટ્રીય કોંગ્રેસ	સામાન્ય	હાથ
૪	દિનેશભાઈ નાગજીભાઈ પરમાર	કડીયાના ડેલામાં, ગઢડા.	ભારતીય રાષ્ટ્રીય કોંગ્રેસ	પછાત વર્ગ	લંબ ચોરસમાં હાથ
૫	પારુલબેન પ્રદિપભાઈ શેઠ	જુના મંદિર સામે, ગઢડા.	ભારતીય રાષ્ટ્રીય કોંગ્રેસ	સામાન્ય મહિલા	વર્તુળમાં હાથ
૬	પૃથ્વીરાજભાઈ ગભરુભાઈ ખાચર	લીમડાવાળા વંડાપાસે ગઢડા.	ભારતીય જનતા પાર્ટી	પછાત વર્ગ	લંબ ચોરસમાં કમળ
૭	ધનજીભાઈ પોપટભાઈ જાંગરાણા	મઘરપાટ, ગઢડા.	---	પછાત વર્ગ	લંબ ચોરસમાં બંગલો
૮	પિયુષકુમાર પ્રતાપરાય ડેલીવાળા (શાહ)	મોટીડેલી પાસે, ગઢડા	---	સામાન્ય	મોટર
૯	હીતેશકુમાર ભાનુશંકર ઓઝા	વાઢાળા ચોક, ગઢડા.	---	સામાન્ય	કુહાડી

સ્થળ : ગઢડા.

તારીખ : ૦૧/૦૨/૨૦૦૩.

(સહી) અવાચ્ય,

ચૂંટણી અધિકારી,

ગઢડા નગરપંચાયત (એન.પી) અને

નિવાસી નાયબ કલેક્ટર, ભાવનગર.

નમુનો—૬

(જુઓ નિયમ—૧૬)

હરીફ ઉમેદવારોની યાદી

ગઢડા નગરપંચાયતની ચૂંટણી.

વોર્ડ નંબર.......૫........વોર્ડનું નામ.......

ચૂંટણી પંચે નકકી કરેલ બેઠકો.
૧લી બેઠક.....પછાત વર્ગ મહિલા.
૨જી બેઠક.....સામાન્ય.
૩જી બેઠક.....સામાન્ય.

અ. નં.	ઉમેદવારનું નામ	સરનામું	પક્ષ સાથે જોડાણ	ઉમેદવારનો વર્ગ	ફાળવેલ પ્રતિક
૧	૨	૩	૪	૫	૬
૧	કાનજીભાઈ અમરશીભાઈ બાવળીયા	વીછીયાપરા, ગઢડા.	ભારતીય રાષ્ટ્રીય કોંગ્રેસ	સામાન્ય	હાથ
૨	ગીતાબેન ધીરુભાઈ ધલવાણીયા	મોધાશેરી, ગઢડા.	ભારતીય જનતા પાર્ટી	પછાત વર્ગ મહિલા	લંબ ચોરસની અંદર વર્તુળમાં કમળ
૩	દિનેશભાઈ વેલજીભાઈ પરનાળીયા	વીછીયાપરા, ગઢડા.	ભારતીય જનતા પાર્ટી	સામાન્ય	લંબ ચોરસમાં કમળ
૪	દેવાયતભાઈ ટપુભાઈ બોરીચા	ભરતનગર, માંડવધાર રોડ, ગઢડા.	ભારતીય રાષ્ટ્રીય કોંગ્રેસ	સામાન્ય	લંબ ચોરસમાં હાથ
૫	પ્રભાતભાઈ વાલેરાભાઈ બોરીચા	આહીરવાસ, ગઢડા.	ભારતીય જનતા પાર્ટી	સામાન્ય	કમળ
૬	મંજુલાબેન વજુભાઈ ડવ	આહીરવાસ, ભડલીગેઈટ ગઢડા.	ભારતીય રાષ્ટ્રીય કોંગ્રેસ	પછાત વર્ગ મહિલા	લંબ ચોરસની અંદર વર્તુળમાં હાથ

સ્થળ : ગઢડા.
તારીખ : ૦૧/૦૨/૨૦૦૩.

(સહી) અવાચ્ય,
ચૂંટણી અધિકારી,
ગઢડા નગરપંચાયત (એન.પી) અને
નિવાસી નાયબ કલેકટર, ભાવનગર.

INDEX

નમુનો—૬
(જુઓ નિયમ–૧૬)
હરીફ ઉમેદવારોની યાદી
ગઢડા નગરપંચાયતની ચૂંટણી.

વોર્ડ નંબર...... ૬ ....વોર્ડનું નામ.......

ચૂંટણી પંચે નક્કી કરેલ બેઠકો.
૧લી બેઠક.....સામાન્ય મહિલા.
૨જી બેઠક.....અનુસૂચિત જાતિ.
૩જી બેઠક.....સામાન્ય.

અ. નં.	ઉમેદવારનું નામ	સરનામું	પક્ષ સાથે જોડાણ	ઉમેદવારનો વર્ગ	ફાળવેલ પ્રતિક
૧	૨	૩	૪	૫	૬
૧	ઈલીયાસ કાદરભાઈ પરીયાણી	ભડલી ગેઈટ, ગઢડા.	ભારતીય જનતા પાર્ટી	સામાન્ય	કમળ
૨	દિનેશભાઈ હિરાલાલ પરમાર	ભડલી ગેઈટ, વણકરવાસ, ગઢડા.	ભારતીય જનતા પ્રાર્ટી	અનુસૂચિત જાતિ.	લંબ ચોરસમાં કમળ
૩	બીબીબેન આદમભાઈ લાખાણી	જીનનાકા, ખાટકીવાસ, ગઢડા.	ભારતીય રાષ્ટ્રીય કોંગ્રેસ	સામાન્ય મહિલા	વર્તુળમાં હાથ
૪	ભરતભાઈ અમરાભાઈ ડાંગર	ભડલી ગેઈટ, ગઢડા.	ભારતીય રાષ્ટ્રીય કોંગ્રેસ	સામાન્ય	હાથ
૫	મીનાબેન રામજીભાઈ રાઠોડ	જીનનાકા, ગઢડા.	ભારતીય જનતા પાર્ટી	સામાન્ય મહિલા	વર્તુળમાં કમળ
૬	રામજીભાઈ હામાભાઈ પરમાર	ભડલી ગેઈટ, વણકરવાસ, ગઢડા	ભારતીય રાષ્ટ્રીય કોંગ્રેસ	અનુસૂચિત જાતી.	લંબ ચોરસમાં હાથ

સ્થળ : ગઢડા.
તારીખ : ૦૧/૦૨/૨૦૦૩.

(સહી) અવાચ્ય,
[redacted]
ચૂંટણી અધિકારી,
ગઢડા નગરપંચાયત (એન.પી) અને
નિવાસી નાયબ કલેકટર, ભાવનગર.

INDEX

નમુનો—૬

(જુઓ નિયમ–૧૬)

હરીફ ઉમેદવારોની યાદી

ગઢડા નગરપંચાયતની ચૂંટણી.

વોર્ડ નંબર......૭.........વોર્ડનું નામ......

ચૂંટણી પંચે નક્કી કરેલ બેઠકો.

૧લી બેઠક.....**સામાન્ય મહિલા.**

૨જી બેઠક.....**સામાન્ય.**

૩જી બેઠક.....**સામાન્ય.**

અ. નં.	ઉમેદવારનું નામ	સરનામું	પક્ષ સાથે જોડાણ	ઉમેદવાર નો વર્ગ	ફાળવેલ પ્રતિક
૧	૨	૩	૪	૫	૬
૧	અરવિંદભાઈ હીરાભાઈ જમોડ	સામા કાંઠે, ગઢડા.	ભારતીય જનતા પાર્ટી	સામાન્ય	લંબ ચોરસમાં **કમળ**
૨	દેવરાજભાઈ નારુભાઈ બોરીચા	સામા કાંઠે, ગઢડા.	ભારતીય જનતા પાર્ટી	સામાન્ય	**કમળ**
૩	મણીબેન ગેલાભાઈ મકવાણા	સામા કાંઠે, મફતપરા, ગઢડા.	ભારતીય રાષ્ટ્રીય કોંગ્રેસ	સામાન્ય મહિલા	વર્તુળમાં **હાથ**
૪	મધુબેન રાઘવભાઈ શેફાતરા	માર્કેટીંગ યાર્ડ સામે, ગઢડા.	ભારતીય જનતા પાર્ટી	પછાત વર્ગ મહિલા	લંબ ચોરસની અંદર વર્તુળમાં **કમળ**
૫	લાભુભાઈ વાસુરભાઈ બોરીચા	સામા કાંઠે, ઢસારોડ, ગઢડા.	ભારતીય રાષ્ટ્રીય કોંગ્રેસ	સામાન્ય	**હાથ**
૬	હમીરભાઈ નાજાભાઈ ચાવડા	આહીરવાસ, ભડલીગેઈટ, ગઢડા.	ભારતીય રાષ્ટ્રીય કોંગ્રેસ	સામાન્ય	લંબ ચોરસમાં **હાથ**

સ્થળ : ગઢડા.

તારીખ : ૦૧/૦૨/૨૦૦૩.

(સહી) અવાચ્ય,

ચૂંટણી અધિકારી,

ગઢડા નગરપંચાયત (એન.પી) અને

નિવાસી નાયબ કલેક્ટર, ભાવનગર.

— ૨ —

INDEX

નમૂનો–૬

(જુઓ નિયમ – ૧૬)

હરીફ ઉમેદવારની યાદી

ગારીયાધાર નગરપંચાયત ની ચૂંટણી

વોર્ડ નબર – ૨ વોર્ડ નું નામ: — ચૂંટણી પંચે ફાળવેલી બેઠકો

૧ લી બેઠક અનુસુચિત જાતિ મહિલા

૨ જી બેઠક પછાતવર્ગ

૩ જી બેઠક સામાન્ય

અ.નં	ઉમેદવારનુ નામ	સરનામું	પક્ષ સાથે જોડાણ	ઉમેદવાર નો વર્ગ	ફાળવેલ પ્રતિક
૧	૨	૩	૪	૫	૬
૧	નયનાબેન પ્રવિણભાઈ કંટારીયા	ચમારવાસ, પીઠાકુવા પાસે, ગારીયાધાર	ભારતીય જનતા પાર્ટી	અનુસુચિત જાતિ મહિલા	લંબચોરસમાં વર્તુળમાં કમળ
૨	પ્રવિણકુમાર હરગોવિંદભાઈ સોનપાલ	જલારામ નિવાસ મિયાની —મેડીસામે, ગારીયાધાર	નેશનાલિસ્ટ કોંગ્રેસ પાર્ટી	સામાન્ય	ઘડિયાળ
૩	બાબુભાઈ મુળજીભાઈ ઝાલા	કુંભાર શેરીન.૧, પીઠાકુવા પાસે ગારીયાધાર	ભારતીય જનતા પાર્ટી	પછાતવર્ગ	લંબચોરસમાં કમળ
૪	રમેશભાઈ હરીભાઈ નાકરાણી	બહારપરા, રતનવાવરોડ, ગારીયાધાર	ભારતીય રાષ્ટ્રીય કોંગ્રેસ	સામાન્ય	હાથ
૫	રાજેશભાઈ હીરાભાઈ જીવરાજાણી	બોરડાવાડી, એસ.ટી.ડેપો —પાછળ, ગારીયાધાર	ભારતીય જનતા પાર્ટી	સામાન્ય	કમળ
૬	વર્ષાબેન ભીમજીભાઈ કંટારીયા	ચમારવાસ, ગારીયાધાર	ભારતીય રાષ્ટ્રીય કોંગ્રેસ	અનુસુચિત જાતિ મહિલા	લંબચોરસમાં વર્તુળમાં હાથ
૭	વીનુભાઈ વસરામભાઈ ચાવડા	ખોડીયારનગર પાંચટોબરા રોડ ગારીયાધાર	ભારતીય રાષ્ટ્રીય કોંગ્રેસ	પછાતવર્ગ	લંબચોરસમાં હાથ

સ્થળ : ગારીયાધાર

તારીખ : ૧/૨/૨૦૦૩

(સહી) અવાચ્ય,

ચૂંટણી અધિકારી

ગારીયાધાર નગરપંચાયત

અને

નાયબ કલેક્ટર, પાલીતાણા પ્રાંત,

પાલીતાણા

INDEX

નમૂનો-૬

(જુઓ નિયમ – ૧૬)

હરીફ ઉમેદવારની યાદી

ગારીયાધાર નગરપંચાયત ની ચૂંટણી

વોર્ડ નબર – ૩ વોર્ડ નું નામ: — ચૂંટણી પંચે ફાળવેલી બેઠકો

૧ લી બેઠક સાંમાન્ય મહિલા

૨ જી બેઠક સામાન્ય

૩ જી બેઠક સામાન્ય

અ.	ઉમેદવારનું નામ	સરનામું	પક્ષ સાથે જોડાણ	ઉમેદવાર ની વર્ગ	ફાળવેલ પ્રતિક
૧	૨	૩	૪	૫	૬
૧	કાનુભાઈ રણછોડભાઈ જાદવ	રૂપાવટીરોડ, રજપુતવાડી, ગારીયાધાર	ભારતીય જનતા પાર્ટી	પછાતવર્ગ	લંબચોરસમાં કમળ
૨	ગોવિંદભાઈ હીરાભાઈ કાંત્રોડીયા	પોલીસ સ્ટેશન સામે, ગારીયાધાર	ભારતીય રાષ્ટ્રીય કોગ્રેસ	સામાન્ય	હાથ
૩	જહાંગીરશાહ રજબશાહ પઠાણ	ગારીયાધાર	નેશનાલિસ્ટ કોગ્રેસ પાર્ટી	પછાતવર્ગ	ઘડિયાળ
૪	પરશોતમભાઈ અરજણભાઈ મકવાણા	ધોબારીવાડી, ગારીયાધાર	નેશનાલિસ્ટ કોગ્રેસ પાર્ટી	પછાતવર્ગ	લંબચોરસમાં ઘડિયાળ
૫	ભરતભાઈ લક્ષ્મણભાઈ ચારૈયા	રૂપાવટી રોડ, ગારીયાધાર	ભારતીય રાષ્ટ્રીય કોગ્રેસ	પછાતવર્ગ	લંબચોરસમાંહાથ
૬	મધુબેન કાંતીભાઈ જેઠવા	દેપલાપરા, પચ્છેગામરોડ, ગારીયાધાર.	ભારતીય રાષ્ટ્રીય કોગ્રેસ	અનુસૂચિત જાતિ મહિલા	લંબચોરસ માં વર્તુળમાં હાથ
૭	વસંતકુમાર રવજીભાઈ ગોપાણી	બોરડીવાડી, ગારીયાધાર	ભારતીય જનતા પાર્ટી	સામાન્ય	કમળ
૮	શારદાબેન ઓધાભાઈ પરમાર	રૂપાવટીરોડ, ખોડાભાઈની વાડી ગારીયાધાર	ભારતીય જનતા પાર્ટી	સામાન્ય મહિલા	વર્તુળમાં કમળ

સ્થળ: ગારીયાધાર

તારીખ: ૧/૨/૨૦૦૩

(સહી) અવાચ્ય,

ચૂંટણી અધિકારી

ગારીયાધાર નગરપંચાયત

અને

નાયબ કલેક્ટર, પાલીતાણા પ્રાંત,

પાલીતાણા

INDEX

નમૂનો-૬

(જુઓ નિયમ-૧૬)

હરીફ ઉમેદવારની યાદી

ગારીયાધાર નગરપંચાયત ની ચૂંટણી

વોર્ડ નંબર – ૪ વોર્ડ નું નામ: -- ચૂંટણી પંચે ફાળવેલી બેઠકો

૧ લી બેઠક પછાતવર્ગ મહિલા

૨ જી બેઠક અનુસૂચિત જાતિ

૩ જી બેઠક સામાન્ય

અ.નં	ઉમેદવારનું નામ	સરનામું	પક્ષ સાથે જોડાણ	ઉમેદવાર નો વર્ગ	ફાળવેલ પ્રતિક
૧	૨	૩	૪	૫	૬
૧	અમતુલ્લાબેન જહાંગીરશા પઠાણ	ખત્રીકુઈ, ચારોડીયા રોડ, ગારીયાધાર	નેશનાલિસ્ટ કોંગ્રેસ પાર્ટી	પછાતવર્ગ મહિલા	લંબચોરસમાં વર્તુળમાં ઘડિયાળ
૨	કનુભાઈ માવજીભાઈ ગોપાણી	ડોભ રીયાશેરી, મેઈનબઝાર ગારીયાધાર	ભારતીય જનતા પાર્ટી	સામાન્ય	કમળ
૩	ગીતાબેન એભલભાઈ રાઠોડ	રાજપુતશેરી, ભૈરવનાથ રોડ, ગારીયાધાર	ભારતીય જનતા પાર્ટી	પછાતવર્ગ મહિલા	લંબચોરસમાં વર્તુળમાં કમળ
૪	બાબુભાઈ ઉકાભાઈ મકવાણા	વણકરવાસ, આંબેડકર રોડ, ગારીયાધાર	ભારતીય જનતા પાર્ટી	અનુસૂચિત જાતિ	લંબચોરસમાં કમળ
૫	ભુપતભાઈ ડાયાભાઈ પરમાર	રજપુતશેરી, ભૈરવનાથ રોડ, ગારીયાધાર	ભારતીય રાષ્ટ્રીય કોંગ્રેસ	પછાતવર્ગ	હાથ
૬	રસીદાબેન રૂસ્તમભાઈ પઠાણ	સિપાઈ શેરી, ગારીયાધાર	ભારતીય રાષ્ટ્રીય કોંગ્રેસ	પછાતવર્ગ મહિલા	લંબચોરસમાં વર્તુળમાં હાથ
૭	હરજીભાઈ વસરામભાઈ વણઝારા	આંબેડકર રોડ, વણકરવાસ, ગારીયાધાર	ભારતીય રાષ્ટ્રીય કોંગ્રેસ	અનુસૂચિત જાતિ	લંબચોરસમાં હાથ

(સહી) અવાચ્ય,

ચૂંટણી અધિકારી

ગારીયાધાર નગરપંચાયત

અને

નાયબ કલેક્ટર, પાલીતાણા પ્રાંત,

પાલીતાણા

સ્થળ : ગારીયાધાર

તારીખ : ૧/૨/૨૦૦૩

INDEX

નમૂનો-૬

(જુઓ નિયમ-૧૬)

હરીફ ઉમેદવારની યાદી

ગારીયાધાર નગરપંચાયત ની ચૂંટણી

વોર્ડ નંબર - ૫(પાંચ) વોર્ડ નું નામ: --- ચૂંટણી પંચે ફાળવેલી બેઠકો

૧ લી બેઠક સામાન્ય મહિલા

૨ જી બેઠક સામાન્ય

૩ જી બેઠક સામાન્ય

અ.નં	ઉમેદવારનું નામ	સરનામું	પક્ષ સાથે જોડાણ	ઉમેદવાર નો વર્ગ	ફાળવેલ પ્રતિક
૧	૨	૩	૪	૫	૬
૧	**આસાબેન નરેશભાઈ માણીયા**	રેસ શેરી,ગારીયાધાર	ભારતીય રાષ્ટ્રીય કોંગ્રેસ	સામાન્ય મહિલા	વર્તુળમાં હાથ
૨	**દેવશીભાઈ ઓધાભાઈ વાળોદી**	લાતી બઝાર,ગારીયાધાર	ભારતીય રાષ્ટ્રીય કોંગ્રેસ	સામાન્ય	હાથ
૩	**ધીરુભાઈ પરશોતમભાઈ રોય**	મીઠાકુવા પાસે,ગારીયાધાર	ભારતીય રાષ્ટ્રીય કોંગ્રેસ	સામાન્ય	લંબચોરસમાં હાથ
૪	**પોપટભાઈ ગોવિંદભાઈ ટોટા**	ભરવાડ શેરી,ખત્રીકુઈ, ગારીયાધાર	ભારતીય જનતા પાર્ટી	પછાતવર્ગ	કમળ
૫	**રમેશભાઈ મોહનભાઈ વાજા**	ધોબીશેરી,ઢાળ બઝાર, ગારીયાધાર	ભારતીય જનતા પાર્ટી	પછાતવર્ગ	લંબચોરસમાં કમળ
૬	**હંસાબેન દિલીપભાઈ પટેલ (કાંત્રોડીયા)**	વાવ પ્લોટ ,ગારીયાધાર	ભારતીય જનતા પાર્ટી	સામાન્ય મહિલા	વર્તુળમાં કમળ

(સહી) અવાચ્ય,

ચૂંટણી અધિકારી

ગારીયાધાર નગરપંચાયત

અને

નાયબ કલેકટર,પાલીતાણા પ્રાંત,

પાલીતાણા

સ્થળ :ગારીયાધાર

તારીખ: ૧/૨/૨૦૦૩

- ૨ -

INDEX

નમૂનો–૬

(જુઓ નિયમ– ૧૬)

હરીફ ઉમેદવારની યાદી

ગારીયાધાર નગરપંચાયત ની ચૂંટણી

વોર્ડ નંબર – ૬(છ) વોર્ડ નું નામ: — ચૂંટણી પંચે ફાળવેલી બેઠકો

૧ લી બેઠક સામાન્ય મહિલા

૨ જી બેઠક સામાન્ય

૩ જી બેઠક સામાન્ય

અ.નં	ઉમેદવારનું નામ	સરનામું	પક્ષ સાથે જોડાણ	ઉમેદવાર નો વર્ગ	ફાળવેલ પ્રતિક
૧	૨	૩	૪	૫	૬
૧	કેતનભાઈ વૃજલાલ ક્ષત્રીહીયા	વાલમબાપાની જગ્યા, ગારીયાધાર	ભારતીય જનતા પાર્ટી	સામાન્ય	લંબચોરસમાં કમળ
૨.	દશરથભાઈ વાલજીભાઈ ડોબરીયા	ભૈરવનાથરોડ, ગારીયાધાર	ભારતીય જનતા પાર્ટી	સામાન્ય	કમળ
૩	નરેન્દ્રભાઈ પરશોતમભાઈ રોય	મીઠાકુવા પાસે, ગારીયાધાર	ભારતીય રાષ્ટ્રીય કોંગ્રેસ	સામાન્ય	હાથ
૪	રમાબેન ગોવિંદભાઈ પટેલ	બોરડાવાડી, ગારીયાધાર	ભારતીય રાષ્ટ્રીય કોંગ્રેસ	સામાન્ય મહિલા	વર્તુળમાં હાથ
૫	રમેશભાઈ વશરામભાઈ ગલાણી	સરીતા સોસાયટી, રજપુતવાડી, ગારીયાધાર	ભારતીય રાષ્ટ્રીય કોંગ્રેસ	સામાન્ય	લંબચોરસમાં હાથ
૬	લાભુબેન ભરતભાઈ માંગુકીયા	વાવ પ્લોટ, ગારીયાધાર	ભારતીય જનતા પાર્ટી	સામાન્ય મહિલા	વર્તુળમાં કમળ
૭	કાદરભાઈ એયુબભાઈ મેરડીયા	જૈન સોસાયટી પાછળ, પાલીતાણા રોડ, ગારીયાધાર	—	સામાન્ય	રેલવે એન્જીન

(સહી) અવાચ્ય,

ચૂંટણી અધિકારી

ગારીયાધાર નગરપંચાયત

અને

નાયબ કલેક્ટર, પાલીતાણા પ્રાંત,

પાલીતાણા

સ્થળ : ગારીયાધાર

તારીખ : ૧/૨/૨૦૦૩

INDEX

નમૂનો-૬

(જુઓ નિયમ - ૧૬)

હરીફ ઉમેદવારની યાદી

ગારીયાધાર નગરપંચાયત ની ચૂંટણી

વોર્ડ નંબર – ૭(સાત) વોર્ડ નું નામ: --- ચૂંટણી પૂરે કાળવેલી બેઠકો

૧ લી બેઠક સામાન્ય મહિલા

૨ જી બેઠક સામાન્ય

૩ જી બેઠક સામાન્ય

અ.નં	ઉમેદવારનું નામ	સરનામું	પક્ષ સાથે જોડાણ	ઉમેદવાર નો વર્ગ	ફાળવેલ પ્રતિક
૧	૨	૩	૪	૫	૬
૧	અજરાબેન નિલેશભાઈ પરમાર	મફતનગર નવાગામરોડ, ગારીયાધાર.	ભારતીય જનતા પાર્ટી	સામાન્ય મહિલા	વર્તુળમાં કમળ
૨	પરેશભાઈ કેશવલાલ રોય	નવાગામરોડ, ગારીયાધાર.	ભારતીય રાષ્ટ્રીય કોંગ્રેસ	સામાન્ય	હાથ
૩	રમેશભાઈ પરશોતમભાઈ ચૌહાણ	ભીડભંજન પ્લોટ, કાપલાખાની વાડી, ગારીયાધાર.	ભારતીય રાષ્ટ્રીય કોંગ્રેસ	પછાત વર્ગ	લંબચોરસમાં હાથ
૪	લવજીભાઈ ખોડાભાઈ જીવાણી	ક્ષમાપનીનગર, નવાગામ રોડ ગારીયાધાર.	ભારતીય જનતા પાર્ટી	સામાન્ય	લંબચોરસમાં કમળ
૫	લાભુબેન ધનજીભાઈ માલવીયા	પંચી સોસાયટી, નવાગામ રોડ, ગારીયાધાર.	ભારતીય રાષ્ટ્રીય કોંગ્રેસ	સામાન્ય મહિલા	વર્તુળમાં હાથ
૬	લાલજીભાઈ પ્રાગજીભાઈ રોય	સુખનાથ પ્લોટ, સીનેમા સામે. ગારીયાધાર.	ભારતીય જનતા પાર્ટી	સામાન્ય	કમળ
૭	વાલજીભાઈ લક્ષ્મણભાઈ રોય	સુખનાથ પ્લોટ, ગારીયાધાર	---	સામાન્ય	વિમાન

(સહી) અવાચ્ય,

સ્થળ : ગારીયાધાર

તારીખ : ૧/૨/૨૦૦૩

ચૂંટણી અધિકારી

ગારીયાધાર નગરપંચાયત

અને

નાયબ કલેક્ટર, પાલીતાણા પ્રાંત,

પાલીતાણા

INDEX

નમુનો - ૬
(જુઓ નિયમ - ૧૬)
હરીફ ઉમેદવારોની યાદી

તળાજા નગર પંચાયતની ચુંટણી
વોર્ડ નંબર ૨ (બે) વોર્ડનું નામ -- ચુંટણી પંચે ફાળવેલી બેઠકો
૧લી બેઠક મહિલા સામાન્ય
૩જી બેઠક સામાન્ય.

અ.નં.	ઉમેદવારનું નામ	સરનામું	પક્ષ સાથેનું જોડાણ	ઉમેદવારનો વર્ગ	ફાળવેલ પ્રતિક
૧	૨	૩	૪	૫	૬
૧	જયંતીકાબેન અરવીંદભાઇ ભટ્ટ.	ડુંગરાવાળી શેરી, તળાજા.	ભારતીય જનતા પાર્ટી	સામાન્ય મહિલા.	વર્તુળમાં કમળ
૨	ધનવંતરાય અમૃતલાલ પંડયા.	ભટ્ટચોક, તળાજા.	ભારતીય જનતા પાર્ટી.	સામાન્ય.	કમળ
૩	કીર્તિબાળા ભરતભાઇ પાઠક.	ડુંગરાવાળી શેરી, તળાજા.	--	સામાન્ય મહિલા.	વર્તુળમાં વિમાન
૪	નવનીતરાય મણીલાલ શાહ.	૬,ગાયત્રી મંદિર રોડ,તળાજા.	--	સામાન્ય.	મોટર

સ્થળ :- તળાજા
તારીખ :- ૧-૨-૨૦૦૩
ક્રમાંક :- ચુંટણી તળાજા/વોર્ડ /૨/૬/૨૦૦૩

(સહી) અવાચ્ય,
ચુંટણી અધિકારી
તળાજા નગર પંચાયત અને
મદદનીશ કલેક્ટર - મહુવા

INDEX

નમુનો - ૬

(જુઓ નિયમ - ૧૬)

હરીફ ઉમેદવારોની યાદી

તળાજા નગર પંચાયતની ચુંટણી

વોર્ડ નંબર ૩ (ત્રણ) વોર્ડનું નામ — ચુંટણી પંચે ફાળવેલી બેઠકો

૧લી બેઠક મહીલા પછાત વર્ગ

૨જી બેઠક અનુસૂચિત જાતિ.

૩જી બેઠક સામાન્ય.

અ.નં.	ઉમેદવારનું નામ	સરનામું	પક્ષ સાથેનું જોડાણ	ઉમેદવારનો વર્ગ	ફાળવેલ પ્રતિક
૧	૨	૩	૪	૫	૬
૧	ધકુબેન કરશનભાઇ દોરાળા.	ગોરખી દરવાજા,તળાજા.	ભારતીય જનતા પાર્ટી	પછાત વર્ગ.મહિલા	લંબચોરસમા વર્તળમાં કમળ
૨	રવજીભાઇ નાનજીભાઇ બાંભણીયા.	ભવાનીશેરી,તળાજા.	ભારતીય જનતા પાર્ટી	પછાત વર્ગ.	કમળ.
૩	રૂપાભાઇ ઉકાભાઇ સોસા.	ઓડવાડો, તળાજા.	ભારતીય જનતા પાર્ટી	અનુસૂચિત જાતિ.	લંબચોરસમાં કમળ.
૪	મુસ્તુફા કાદરભાઇ કાચલીયા.	ગોરખી રોડ, તળાજા.	સમતા પાર્ટી	સામાન્ય.	મશાલ
૫	અશોક રવજીભાઇ ચૌહાણ.	ગોરખી દરવાજો વાલ્મીકી વાડી, તળાજા.	---	અનુસુચિત જાતિ.	લંબ ચોરસમા નગારૂ
૬	નિહાલભાઇ ગુલુભાઇ ભુરાણી.	ગુલુભાઇની વાડી ,ગોપનાથ રોડ. તળાજા.	---	સામાન્ય.	રેલ્વે એન્જીન
૭	ભરતભાઇ ભાણજીભાઇ રાઠોડ.	ગીતા સત્સંગ હોલ પાસે,તળાજા.	---	સામાન્ય.	ઇંટ
૮	રોશનબેન હબીબભાઇ તુર્કી.	ખોજાવાડ,તળાજા.	---	પછાત વર્ગ મહિલા	લંબચોરસમાં વર્તુળમાં મીણબત્તીઓ
૯	સુરેશ (સુરજ) ભાઇ મોહનભાઇ ચૌહાણ.	તાલુકા શાળા નં.૧ પાસે,તળાજા.	---	અનુસૂચિત જાતિ.	લંબચોરસમાં મોટર

સ્થળ :- તળાજા

તારીખ :- ૧-૨-૨૦૦૩

ક્રમાંક :- ચુંટણી તળાજા/વોર્ડ /૩/૬/૨૦૦૩

(સહી) અવાચ્ય,

ચુંટણી અધિકારી

તળાજા નગર પંચાયત અને

મદદનીશ કલેકટર - મહુવા

INDEX

નમુનો - ૬
(જુઓ નિયમ - ૧૬)
હરીફ ઉમેદવારોની યાદી

તળાજા નગર પંચાયતની ચુંટણી
વોર્ડ નંબર ૪ (ચાર)__________ વોર્ડનું નામ ______ચુંટણી પંચે ફાળવેલી બેઠકો
૧લી બેઠક મહિલા સામાન્ય
૨જી બેઠક સામાન્ય
૩જી બેઠક સામાન્ય.

અ.નં.	ઉમેદવારનું નામ	સરનામું	પક્ષ સાથેનું જોડાણ	ઉમેદવારનો વર્ગ	ફાળવેલ પ્રતિક
૧	૨	૩	૪	૫	૬
૧	અનંતરાય રવજીભાઇ બારૈયા.	પ્લોટ-૩૮,દાત્રડની વાડી,તળાજા.	ભારતીય જનતા પાર્ટી.	સામાન્ય.	કમળ
૨	મનસુખભાઇ ધુસાભાઇ મેર.	મજુર સોસાયટી.તળાજા.	ભારતીય જનતા પાર્ટી	સામાન્ય.	લંબચોરસમા કમળ
૩	શારદાબેન શશીકાંતભાઇ રાજપુરા.	ગાંધીજીના બાવલા પાસે,	ભારતીય જનતા પાર્ટી.	સામાન્ય મહિલા.	વર્તુળમા કમળ
૪	દાઉદભાઇ જમાલભાઇ નાગરીયા.	પંચશીલ સોસાયટી,સરતાનપર રોડ,તળાજા.	---	સામાન્ય.	પતંગ
૫	યુનુસભાઇ જમાલભાઇ દસાડીયા.	સરતાનપર રોડ,ભડીયાની ધાર પાસે, તળાજા.	---	સામાન્ય.	મોટર
૬	વિજુબેન દિનુભાઇ વેગડ	મજુર સોસાયટી,સરતાનપર રોડ,તળાજા.	---.	સામાન્ય મહિલા.	વર્તુળમાં રેલ્વે એન્જીન

સ્થળ :- તળાજા
તારીખ :- ૧-૨-૨૦૦૩
ક્રમાંક :- ચુંટણી તળાજા/વોર્ડ /૪/૬/૨૦૦૩

(સહી) અવાચ્ય,
ચુંટણી અધિકારી
તળાજા નગર પંચાયત અને
મદદનીશ કલેકટર - મહુવા

INDEX

નમુનો - ૬

(જુઓ નિયમ - ૧૬)

હરીફ ઉમેદવારોની યાદી

તળાજા નગર પંચાયતની ચુંટણી

વોર્ડ નંબર ૫ (પાંચ) વોર્ડનું નામ ________ ચુંટણી પંચે ફાળવેલી બેઠકો

૧લી બેઠક મહિલા સામાન્ય

૨જી બેઠક સામાન્ય

૩જી બેઠક સામાન્ય

અ.નં.	ઉમેદવારનું નામ	સરનામું	પક્ષ સાથેનું જોડાણ	ઉમેદવારનો વર્ગ	ફાળવેલ પ્રતિક
૧	૨	૩	૪	૫	૬
૧	કિશોરભાઇ અનંતરાય ઓઝા.	ગુરુદત્ત સોસાયટી, તળાજા.	ભારતીય જનતા પાર્ટી	સામાન્ય.	કમળ
૨	બીપીનચંદ્ર ભાઇલાલભાઇ દોશી.	બાપાચોક,સ્ટેશન રોડ. તળાજા.	ભારતીય જનતા પાર્ટી	સામાન્ય.	લંબચોરસમાં કમળ
૩	મોંઘીબેન મનજીભાઇ પરમાર.	બ્રાંચશાળા પાછળ,તળાજા.	ભારતીય જનતા પાર્ટી	સામાન્ય મહિલા.	વર્તુળમાં કમળ
૪	નવનીતરાય મણીલાલ શાહ.	૬,ગાયત્રી નગર મંદિર રોડ,તળાજા.	---	સામાન્ય.	મોટર
૫	નસીબખા અશરફખા પઠાણ. (ચીનુભાઇ)	દેવડાચોક,પઠાણશેરી	---	પછાત વર્ગ	લંબચોરસમાં નગારૂ
૬	પ્રવિણભાઇ નરોતમભાઇ શાહ.	જૈન દેરાસર સામે, તળાજા.	---	સામાન્ય.	રેલ્વે એન્જીન
૭	બાબુભાઇ હુસેનભાઇ કાજી.	પંચશીલ સોસાયટી, પ્લોટ નં.૬૫, તળાજા.	---	પછાત વર્ગ.	લંબચોરસમાં બંગલો
૮	ભરતભાઇ આણંદભાઇ સરવૈયા.	ગાયત્રી મંદિર સામે ખાંચામા, તળાજા.		સામાન્ય.	વિમાન
૯	હમીદાબેન બાબુભાઇ સેખ	ટોકીઝના ઢાળ પાસે,તળાજા	---	પછાત વર્ગ મહિલા.	લંબચોરસમાં વર્તુળમાં પતંગ.

સ્થળ :- તળાજા

તારીખ :- ૧-૨-૨૦૦૩

ક્રમાંક :- ચુંટણી તળાજા/વોર્ડ /૫/૬/૨૦૦૩

((સહી) અવાચ્ય,)

ચુંટણી અધિકારી

તળાજા નગર પંચાયત અને

મદદનીશ કલેક્ટર - મહુવા

INDEX

નમુનો - ૬

(જુઓ નિયમ - ૧૬)

હરીફ ઉમેદવારોની યાદી

તળાજા નગર પંચાયતની ચુંટણી

વોર્ડ નંબર ૬ (છ) વોર્ડ નું નામ ________ ચુંટણી પંચે ફાળવેલી બેઠકો

૧લી બેઠક મહિલા સામાન્ય

૨જી બેઠક સામાન્ય

૩જી બેઠક સામાન્ય

અ.નં.	ઉમેદવારનું નામ	સરનામું	પક્ષ સાથેનું જોડાણ	ઉમેદવારનો વર્ગ	ફાળવેલ પ્રતિક
૧	૨	૩	૪	૫	૬
૧	જીતેન્દ્રસિંહ ભીખુભા વાળા.	૬૦,નોકરીયાત સોસાયટી, તળાજા.	ભારતીય જનતા પાર્ટી	સામાન્ય.	કમળ
૨	નીતીનકુમાર મગનલાલ પંડ્યા.	ગાયત્રી મંદિર પાછળ, તળાજા.	ભારતીય જનતા પાર્ટી	સામાન્ય.	લંબચોરસમાં કમળ
૩	શારદા ધીરૂભાઇ પરમાર.	પથીકાશ્રમ સ્ટાફ કવાટર્સ	ભારતીય જનતા પાર્ટી	પછાત વર્ગ મહિલા	લંબચોરસમાં. વર્તુળમાં કમળ
૪	મનજીભાઇ જેસાભાઇ પરમાર.	રેલ્વે કોલોની દિનદયાળનગર, તળાજા.	---	સામાન્ય.	પતંગ
૫	યુનુસભાઇ ભીખાભાઇ નાગરીયા.	પંચશીલસોસાયટી, તળાજા.	---	સામાન્ય.	રોડ રોલર
૬	રમેશભાઇ બાબુભાઇ મકવાણા.	દિનદયાળનગર, તળાજા.	---	પછાત વર્ગ	લંબચોરસમાં રેલ્વે એન્જીન
૭	વિણાબેન મુકેશકુમાર દવે.	૪૬- કુળદેવી કૃપા, દિનદયાળનગર, તળાજા.	---	સામાન્ય,મહિલા	વર્તુળમાં નગારૂ
૮	હરેશ ખીમાભાઇ બારૈયા.	દિનદયાળનગર,પથીકાશ્રમ સામે, તળાજા.	---	સામાન્ય.	મોટર
૯	હવાબેન સલીમભાઇ મુલતાની.	દિનદયાળનગર, તળાજા.		સામાન્ય મહિલા.	વર્તુળમાં વિમાન

સ્થળ :- તળાજા

તારીખ :- ૧-૨-૨૦૦૩

ક્રમાંક :- ચુંટણી તળાજા/વોર્ડ /૬/૬/૨૦૦૩

(સહી) અવાચ્ય,

ચુંટણી અધિકારી

તળાજા નગર પંચાયત અને

મદદનીશ કલેકટર - મહુવા

INDEX

નમુનો - ૬
(જુઓ નિયમ - ૧૬)
હરીફ ઉમેદવારોની યાદી

તળાજા નગર પંચાયતની ચુંટણી
વોર્ડ નંબર ૭ (સાત) વોર્ડ નું નામ ______ ચુંટણી પંચે ફાળવેલી બેઠકો,
૧લી બેઠક મહિલા સામાન્ય
૨જી બેઠક સામાન્ય
૩જી બેઠક સામાન્ય

અ.નં.	ઉમેદવારનું નામ	સરનામું	પક્ષ સાથેનું જોડાણ	ઉમેદવારનો વર્ગ	ફાળવેલ પ્રતિક
૧	૨	૩	૪	૫	૬
૧	જીવાભાઇ રાણાભાઇ ટાઢા.	ગાયત્રી મંદિર પાસે, તળાજા.	ભારતીય જનતા પાર્ટી	સામાન્ય.	લંબચોરસમાં કમળ
૨	પરેશકુમાર લાભશંકર જાની.	૨૨,શિવશકિત,શીવાજીનગર તળાજા.	ભારતીય જનતા પાર્ટી	સામાન્ય.	કમળ
૩	રમાબેન કાળુભાઇ ડાભી.	પ્લોટનં. ૫, શીવાજીનગર તળાજા.	ભારતીય જનતા પાર્ટી	સામાન્ય મહિલા	વર્તુળમાં કમળ
૪	અનંતરાય ત્રિભોવનદાસ વાઘેલા.	જુના બસસ્ટેન્ડ પાસે, તળાજા.	---	પછાત વર્ગ.	લંબચોરસમાં પતંગ
૫	અબ્બાસભાઇ રફીકભાઇ ભુરાણી.	ગાયત્રી મંદિર પાસે, તળાજા.	---	સામાન્ય.	વિમાન
૬	ખાટુબેન સરથાભાઇ પરમાર.	બરફના કારખાના સામે, પાવઠી રોડ, તળાજા.	---	સામાન્ય મહિલા.	વર્તુળમાં રેલ્વે એન્જીન
૭	રણછોડભાઇ છગનભાઇ ચાવડા.	ગોપનાથ રોડ,શાસ્ત્રીનગર, તળાજા.	---	સામાન્ય.	મોટર
૮	સહેનાજબાનુ સીરાજઅલી કોટડીયા	કરીમાબાદ હાઉસીંગ સોસાયટી, પાવઠી રોડ,તળાજા.	---	સામાન્ય મહિલા.	વર્તુળમાં બંગલો
૯	હર્ષદરાય પ્રધ્યુમનભાઇ ભટ્ટ.	ગાયત્રી મંદિર બાજુમાં, તળાજા.	----	સામાન્ય.	નગારૂ

સ્થળ :- તળાજા
તારીખ :- ૧-૨-૨૦૦૩
ક્રમાંક :- ચુંટણી તળાજા/વોર્ડ /૭/૬/૨૦૦૩

(સહી) અવાચ્ય,
ચુંટણી અધિકારી
તળાજા નગર પંચાયત અને
મદદનીશ કલેકટર - મહુવા

સરકારી મધ્યસ્થ પ્રેસ, ગાંધીનગર.

INDEX

Extra No. 91

REGISTERED NO. G/GNR/2

©

सत्यमेव जयते

The Gujarat Government Gazette

EXTRAORDINARY

PUBLISHED BY AUTHORITY

Vol. XLIV] TUESDAY, FEBRUARY 4, 2003/MAGHA 15, 1924

Separate paging is given to this Part in order that it may be filed as a Separate Compilation.

PART IV—C

Statutory Rules and Orders (other than those published in Parts I, I-A and I-L) made by Statutory Authorities other than the Government of Gujarat including those made by the Government of India, the High Court, the Director of Municipalities, the Commissioner of Police, the Director of Prohibition and excise, the District Magistrates and the Election Commission, Election Tribunals, Returning Officers and other authorities, under the Election Commission.

નમૂનો --૬.
(જુઓ નિયમ --૧૬)
હરિફ ઉમેદવારની યાદી

ઝાલોદ નગરપંચાયત ચૂંટણી.
વોર્ડ નંબર ૧ વોર્ડનું નામ ——————————————————ચૂંટણી પંચે ફાળવેલ
~~બેઠકો~~ બેઠકો

૧લી બેઠક: અનુસૂચિત આદિજાતી મહીલા
૨જી બેઠક: સામાન્ય
૩જી બેઠક: સામાન્ય

અ. નં	ઉમેદવાર નું નામ	સરનામું	પક્ષ સાથે નું જોડાણ	ઉમેદવાર નો વર્ગ	ફાળવેલ પ્રતિક
૧.	૨	૩	૪	૫	૬
૧.	કવિતાબેન પારસિંગભાઈ ભોઈ	ઠે.કાકરાડુંગરા પો.મુનખોસલા તા.ઝાલોદ	ભારતીય જનતા પક્ષ	અનુસૂચિત આદિજાતી મહીલા	લંબચોરસ માં વર્તુળ માં કમળ
૨.	શકરાભાઈ ભુરાભાઈ ડીંડોર	ઠે.કાકરાડુંગરા પો.મુનખોસલા તા.ઝાલોદ	ભારતીય જનતા પક્ષ	અનુસૂચિત આદિજાતી	લંબચોરસ માં કમળ

૩	સુરેશભાઈ માનાભાઈ ભાભોર	ઢાડીયા,કસ્બા ઝાલોદ, તા.ઝાલોદ	ભારતીય જનતા પક્ષ	અનુસૂચિત આદિજાતી	કમળ
૪	અ.રહીમ અ.ગની ભઠીયારા	ઠે.ગુલીસ્તાન સોસાયટી ઝાલોદ,તા.ઝાલોદ	—	સામાન્ય	બંગલો
૫	ઉસ્માનમીયા હુસેનમીંયા મલેક	ઠે.કસ્બા ફતેપુરા રોડ ઝાલોદ,તા.ઝાલોદ	—	સામાન્ય	મોટર
૬	જાકીરમિંયા મજીતમિંયા કાનુગા	ઢાડીયા,કસ્બા ઝાલોદ, તા.ઝાલોદ	—	સામાન્ય	પતંગ
૭	દલીબેન સૂરાભાઈ માલીવાડ	ઠે.કાકરાડુંગરા પો.મુનખોસલા તા.ઝાલોદ	—	અનુસૂચિત આદિજાતી મહીલા	લંબચોરસ માં વર્તુળ મા વિમાન
૮	નંદાબેન રાજકુમાર વાઘેલા	ઢાડીયા,પો.વેલપુરા ઝાલોદ, તા.ઝાલોદ	—	અનુસૂચિત આદિજાતી મહીલા	લંબચોરસ માં વર્તુળ મા કાતર
૯	મનસીબ્હેન બચુભાઈ ભોઈ	ઠે.કાકરાડુંગરા પો.મુનખોસલા તા.ઝાલોદ	—	અનુસૂચિત આદિજાતી મહીલા	લંબચોરસ માં વર્તુળ મા કપરકાબી
૧૦	સવીતાબેન શુકલાભાઈ બારીયા	ઢાડીયા,પો.વેલપુરા ઝાલોદ, તા.ઝાલોદ	—	અનુસૂચિત આદિજાતી મહીલા	લંબચોરસ માં વર્તુળ મા ખાટલો

સ્થળ : ઝાલોદ
તારીખ : ૧—૨—૦૩
ક્રમાંક : નપલ/ચટણ/વશી ૧૦૩

(સહી) અવાચ્ય,
ચૂંટણી અધિકારી
ઝાલોદ નગરપંચાયત
અને
નાયબ કલેકટર દાહોદ.

INDEX

નમૂનો –૬
(જુઓ નિયમ –૧૬)
હરિફ ઉમેદવારની યાદી

ઝાલોદ નગરપંચાયત ચૂંટણી.
વોર્ડ નંબર ૨ વોર્ડનું નામ ——————————————————— ચૂંટણી પંચે ફાળવેલ
બેઠકો

૧લી બેઠકઃ અનુસૂચિત આદિજાતી મહીલા
૨જી બેઠકઃ અનુસૂચિત જાતી
૩જી બેઠકઃ સામાન્ય

અ. નં	ઉમેદવાર નું નામ	સરનામું	પક્ષ સાથે નું જોડાણ	ઉમેદવાર નો વર્ગ	ફાળવેલ પ્રતિક
૧	૨	૩	૪	૫	૬
૧	બાબુભાઈ કોદરભાઈ ભુનાતર	રોહિતવાસ,ઝાલોદ તા.ઝાલોદ	ભારતીય જનતા પક્ષ	અનુસૂચિત જાતી	લંબચોરસ માં કમળ
૨	રશમીતાબેન સુરેશભાઈ વસૈયા	આદિવાસી સોસાયટી ગામડી રોડ તા.ઝાલોદ	ભારતીય જનતા પક્ષ	અનુસૂચિત આદિજાતી મહીલા	લંબચોરસ માં વર્તુળ મા કમળ
૩	શુભકરણ મખનલાલ અગરવાલ	પંચશીલ સોસાયટી ઝાલોદ, તા.ઝાલોદ	ભારતીય જનતા પક્ષ	સામાન્ય	કમળ
૪	કનૈયાલાલ છગનભાઈ હરીજન	હરીજનવાસ ઝાલોદ,તા.ઝાલોદ	–	અનુસૂચિત જાતી	લંબચોરસ માં પતંગ
૫	કલાવતીબ્હેન દલાભાઈ તાવીયાડ	આદીવાસી સોસાયટી ઝાલોદ,તા.ઝાલોદ	–	અનુસૂચિત આદિજાતી મહીલા	લંબચોરસ માં વર્તુળ મા મોટર
૬	ચંદ્રકાંત ધુળાભાઈ સોલંકી	કોળીવાડા ઝાલોદ, તા.ઝાલોદ	–	સામાન્ય	કપ રકાબી
૭	છગનભાઈ રત્નાભાઈ ભુનાતર	ઠે.ડુંગરી ફળીયા ઝાલોદ તા.ઝાલોદ	–	અનુસૂચિત જાતી	લંબચોરસ માં કાતર
૮	ટપુભાઈ વાલસીંગભાઈ વસૈયા	ખાંટવાડા, ઝાલોદ, તા.ઝાલોદ	–	અનુસૂચિત આદિજાતી	લંબચોરસ માં કીટલી
૯	લીલાબ્હેન માનસિંહભાઈ બારીયા	પંચાલ સોસાયટી ઝાલોદ તા.ઝાલોદ	–	અનુસૂચિત આદિજાતી મહિલા	લંબચોરસ માં વર્તુળ મા પાણી નો જગ
૧૦	લીલાબેન લલકાભાઈ ગરાસીયા	ઠકકરબાપા સોસાયટી ,ઝાલોદ તા.ઝાલોદ	–	અનુસૂચિત આદિજાતી મહિલા	લંબચોરસ માં વર્તુળ મા નગારૂ
૧૧	વિનુબેન શાંતિલાલ પરમાર	કન્યાશાળા સામે કચેરી રોડ ઝાલોદ, તા.ઝાલોદ	–	મહીલા પછાતવર્ગ	લંબચોરસ માં વર્તુળ મા બંગલો
૧૨	હેમંતકુમાર હસમુખલાલ શાહ	બી.૧૮ પંચશીલ કો.ઓ.હા.સોસાયટી ઝાલોદ, તા.ઝાલોદ	–	સામાન્ય	વિમાન

(સહી) અવાચ્ય

સ્થળ : ઝાલોદ
તારીખ : ૧–૨–૦૩
ક્રમાંક : નપલ/ચટણ/વશી ૧૦૩

ચૂંટણી અધિકારી
ઝાલોદ નગરપંચાયત
અને
નાયબ કલેકટર દાહોદ.

INDEX

નમૂનો —૬
(જુઓ નિયમ —૧૬)
હરિફ ઉમેદવારની યાદી

ઝાલોદ નગરપંચાયત ચૂંટણી.
વોર્ડ નંબર ૪ વોર્ડનું નામ ——————————————————ચૂંટણી પંચે ફાળવેલ બેઠકો

૧લી બેઠક: પછાત વર્ગ મહિલા
૨જી બેઠક: અનુસૂચિત આદિજાતી
૩જી બેઠક: સામાન્ય

અ. નં	ઉમેદવાર નું નામ	સરનામું	પક્ષ સાથે નું જોડાણ	ઉમેદવાર નો વર્ગ	ફાળવેલ પ્રતિક
૧	૨	૩	૪	૫	૬
૧	ઉષાબેન અશોકભાઈ કનોજીયા	લુહારવાડા,ઝાલોદ તા.ઝાલોદ	ભારતીય જનતા પક્ષ	મહિલા પછાતવર્ગ	લંબચોરસ માં વર્તુળ માં કમળ
૨	ભગવાનદાસ છોટાલાલ લુહાર	ઠે.જૈનમંદિર સામે, લુહારવાડા,ઝાલોદ તા.ઝાલોદ	ભારતીય જનતા પક્ષ	પછાત વર્ગ	કમળ
૩	રસુભાઈ શકરાભાઈ હાંડા	ઠે.બ્રાહમણવાડા ઝાલોદ, તા.ઝાલોદ	ભારતીય જનતા પક્ષ	અનુસૂચિત આદિજાતી	લંબચોરસ માં કમળ
૪	ભાવસીંગ કલાભાઈ ગરાસિયા	ઠે. ઠકકરબાપા સોસાયટી, ઝાલોદ,તા.ઝાલોદ	—	અનુસૂચિત આદિજાતી	લંબચોરસ માં મોટર
૫.	રજાકભાઈ ઈબ્રાહીમ પટેલ	શાકમાર્કેટ સામે, ઝાલોદ, તા.ઝાલોદ	—	સામાન્ય	કપ રકાબી
૬	રાજુકુમાર ધનાભાઈ વાઘેલા	મુ.ઢાડીયા ઝાલોદ તા.ઝાલોદ	—	અનુસૂચિત આદિ જાતી	લંબચોરસ માં ગેસ સીલીન્ડર
૭	વિનોદચંદ્ર કોદરલાલ પંચાલ	વડબજાર, ઝાલોદ, તા.ઝાલોદ	—	સામાન્ય	કાતર
૮	હનીફાબેન કરીમભાઈ કમાલ	કસ્બા, ઝાલોદ તા.ઝાલોદ	—	પછાત વર્ગ મહિલા	લંબચોરસ માં વર્તુળ માં વિમાન

(સહી) અવાચ્ય

સ્થળ : ઝાલોદ
તારીખ : ૧—૨—૦૩
ક્રમાંક : નપલ/ચટણ/વશી ૧૦૩

ચૂંટણી અધિકારી
ઝાલોદ નગરપંચાયત
અને
નાયબ કલેકટર દાહોદ.

INDEX

નમૂનો – ૬
(જુઓ નિયમ – ૧૬)
હરિફ ઉમેદવારની યાદી

ઝાલોદ નગરપંચાયત ચૂંટણી.
વોર્ડ નંબર ૫ વોર્ડનું નામ ———————————————ચૂંટણી પંચે ફાળવેલ
બેઠકો

૧લી બેઠક: સામાન્ય મહિલા
૨જી બેઠક: અનુસૂચિત આદિજાતી
૩જી બેઠક: સામાન્ય

અ. નં	ઉમેદવાર નું નામ	સરનામું	પક્ષ સાથે નું જોડાણ	ઉમેદવાર નો વર્ગ	ફાળવેલ પ્રતિક
૧	૨	૩	૪	૫	૬
૧.	ગોરધનભાઈ પરસોતમભાઈ પટેલ	મુવાડા,વચલાફળીયા ઝાલોદ તા.ઝાલોદ	ભારતીય જનતા પક્ષ	સામાન્ય	કમળ
૨	જેસીંગભાઈ સવસીંગભાઈ વસૈયા	રે.આદિવાસી સોસાયટી,ઝાલોદ તા.ઝાલોદ	ભારતીય જનતા પક્ષ	અનુસૂચિત આદિજાતી	લંબચોરસ માં કમળ
૩	પ્રેમીલાબ્હેન રમેશભાઈ પટેલ	ભોજાફળીયા,મુવાડા ઝાલોદ, તા.ઝાલોદ	ભારતીય જનતા પક્ષ	સામાન્ય મહિલા	વર્તુળ મા કમળ
૪	ઉર્વશીબ્હેન દિનેશકુમાર પટેલ	નવાઘરા મુવાડા ઝાલોદ,તા.ઝાલોદ	–	સામાન્ય મહિલા	વર્તુળ મા શિવવાનો સંચો
૫	કેતનકુમાર મગનભાઈ પટેલ	સરદાર પટેલ સોસાયટી, ઝાલોદ, તા.ઝાલોદ	–	સામાન્ય	પતંગ
૬	દલાભાઈ જોતીભાઈ વસૈયા	મુ.બીયામાળી, પો.બાજરવાડા, ઝાલોદ, તા.ઝાલોદ	–	અનુસૂચિત આદિજાતી	લંબચોરસ માં વિમાન
૭	બીનાબેન હિરેનકુમાર પટેલ	મુવાડા,પાણી ની ટાંકીપાસે, ઝાલોદ તા.ઝાલોદ	–	સામાન્ય મહિલા	વર્તુળ મા સિલીંગ ફેન (છત પંખો)
૮	માર્થાબેન મહેશભાઈ વસઈયા	ઠે.રાયણફળીયા મુ. ઝાલોદ,તા.ઝાલોદ	–	અનુસૂચિત આદિજાતી મહીલા	લંબચોરસ માં વર્તુળ મા મોટર
૯	વિલ્યમભાઈ જોનભાઈ બારૈયા	આદર્શ સોસાયટી, ઝાલોદ તા.ઝાલોદ	–	સામાન્ય	કપ રકાબી
૧૦	સરસ્વતીબ્હેન જગુભાઈ પટેલ	સરદારપટેલ સોસાયટી,મુવાડા ઝાલોદ તા.ઝાલોદ	–	સામાન્ય મહિલા	વર્તુળ મા પાણી નો જગ
૧૧	હરીશચંદ્ર શશીકાંતભાઈ મહીડા	તળાવ ફળીયા,મુવાડા ઝાલોદ તા.ઝાલોદ	–	અનુસૂચિત આદિજાતી	લંબચોરસ માં બંગલો
૧૨	હસમુખભાઈ રમણભાઈ પટેલ	ભોંજા ફળીયા,મુવાડા ઝાલોદ તા.ઝાલોદ	–	સામાન્ય	મેજ

(સહી) અવાચ્ય

સ્થળ : ઝાલોદ
તારીખ : ૧–૨–૦૩
ક્રમાંક : નપલ/ચટણ/વશી ૧૦૩

ચૂંટણી અધિકારી
ઝાલોદ નગરપંચાયત
અને
નાયબ કલેકટર દાહોદ.

INDEX

નમૂનો —૬
(જુઓ નિયમ —૧૬)
હરિફ ઉમેદવારની યાદી

ઝાલોદ નગરપંચાયત ચૂંટણી.
વોર્ડ નંબર ૬ વોર્ડનું નામ ——————————————————ચૂંટણી પંચે ફાળવેલ
બેઠકો

૧લી બેઠક: સામાન્ય મહિલા
૨જી બેઠક: અનુસૂચિતઆદિ.જાતી
૩જી બેઠક: સામાન્ય

અ. નં	ઉમેદવાર નું નામ	સરનામું	પક્ષ સાથે નું જોડાણ	ઉમેદવાર નો વર્ગ	ફાળવેલ પ્રતિક
૧	૨	૩	૪	૫	૬
૧	કલીબેન ચુનીલાલ વસૈયા	તળાવ ફળીયા,ઝાલોદ તા.ઝાલોદ	ભારતીય જનતા પક્ષ	અનુસૂચિત આદિ.જાતી મહિલા	લંબચોરસ માં વર્તુળ મા કમળ
૨	મહેશભાઈ દીતાભાઈ વસૈયા	મંદીર ફળીયા, ,ઝાલોદ,તા.ઝાલોદ	ભારતીય જનતા પક્ષ	અનુસૂચિત આદિ.જાતી	લંબચોરસ માં કમળ
૩	રમેશભાઈ નાથાભાઈ પટેલ	વચલા ફળીયા ઝાલોદ, તા.ઝાલોદ	ભારતીય જનતા પક્ષ	સામાન્ય	કમળ
૪	અમૃતભાઈ ગુલાબચંદ્ર પંચાલ	પંચશીલ સોસાયટી, ઝાલોદ,તા.ઝાલોદ	—	સામાન્ય	બંગલો
૫	અરવીંદકુમાર સામજીભાઈ વસૈયા	મુવાડા ઝાલોદ, તા.ઝાલોદ	—	અનુસૂચિત આદિ.જાતી	લંબચોરસ માં કપ રકાબી
૬	અલ્પેશકુમાર વિઠઠલભાઈ પટેલ	મંદીરફળીયા,મુવાડા ઝાલોદ,તા.ઝાલોદ	—	સામાન્ય	પાણી નો જગ
૭	જીલ્પેશકુમાર હીરાલાલ પટેલ	મુ.મુવાડા ઝાલોદ તા.ઝાલોદ	—	સામાન્ય	પતંગ
૮	પારશીંગભાઈ સડયાભાઈ ડામોર	મુ.બીયામાળી પો.બાજરવાડા ઝાલોદ, તા.ઝાલોદ	—	અનુસૂચિત આદિ.જાતી	લંબચોરસ માં મોટર
૯	મનુભાઈ વીરાભાઈ વસૈયા	તળાવફળીયા,મુવાડા ઝાલોદ તા.ઝાલોદ	—	અનુસૂચિત આદિ.જાતી	લંબચોરસ માં ડિઝલ પંપ
૧૦	શોનકીબ્હેન મગાભાઈ ડીંડોળ	બીયામાળી,ઝાલોદ તા. ઝાલોદ	—	અનુસૂચિત આદિ.જાતી મહિલા	લંબચોરસ માં વર્તુળ માં વિમાન
૧૧	સબુરભાઈ ટીટાભાઈ વસૈયા	મંદિરફળીયા,ઝાલોદ તા. ઝાલોદ	—	અનુસૂચિત આદિ.જાતી	લંબચોરસ માં ખાટલો

(સહી) અવાચ્ય

સ્થળ : ઝાલોદ
તારીખ : ૧—૨—૦૩
ક્રમાંક : નપલ/ચટણ/વશી ૧૦૩

ચૂંટણી અધિકારી
ઝાલોદ નગરપંચાયત
અને
નાયબ કલેકટર દાહોદ.

INDEX

નમૂનો —૬
(જુઓ નિયમ —૧૬)
હરિફ ઉમેદવારની યાદી

ઝાલોદ નગરપંચાયત ચૂંટણી.
વોર્ડ નંબર ૭ વોર્ડનું નામ ———————————————————ચૂંટણી પંચે ફાળવેલ
બેઠકો

૧લી બેઠકઃ સામાન્ય મહિલા
૨જી બેઠકઃ અનુસૂચિત આદિજાતી
૩જી બેઠકઃ સામાન્ય

અ નં.	ઉમેદવાર નું નામ	સરનામું	પક્ષ સાથે નું જોડાણ	ઉમેદવાર નો વર્ગ	ફાળવેલ પ્રતિક
૧	૨	૩	૪	૫	૬
૧	પારૂલબેન સુરેશભાઈ હાંડા	મુ.ઝાલોદ તા.ઝાલોદ	ભારતીય જનતાપક્ષ	અનુસૂચિત આદિજાતી મહીલા	લંબચોરસ માં વર્તુળ મા કમળ
૨	હડયાભાઈ થાવરાભાઈ ગરાસીયા	મુ.પડીમહુડી પો.મુનખોસલા ઝાલોદ,તા.ઝાલોદ	ભારતીય જનતાપક્ષ	અનુસૂચિત આદિજાતી	લંબચોરસ માં કમળ
૩	હિંમતલાલ બદીયાભાઈ ભાભોર	મુ.માંડળીખુંટા પો.થેરકા ઝાલોદ, તા.ઝાલોદ	ભારતીય જનતાપક્ષ	અનુસૂચિત આદિજાતી	કમળ
૪	કવિતાબેન ભલાભાઈ કામોળ	મુ.માંડલીખુંટા ઝાલોદ,તા.ઝાલોદ	—	અનુસૂચિત આદિજાતી મહિલા	લંબચોરસ માં વર્તુળ મા કાચનું ટમલર
૫	કિરણકુમાર માનસીંગભાઈ વસૈયા	મુ.સ્વામી વિવેકાનંદ સોસાયટી,મુવાડા ઝાલોદ, તા.ઝાલોદ	—	અનુસૂચિત આદિજાતી	લંબચોરસ માં પતંગ
૬	ખીમલિબ્હેન માનસીંગભાઈ વસૈયા	મુ.બીયામાળી, ઝાલોદ, તા.ઝાલોદ	—	અનુસૂચિત આદિજાતીમહિલા	લંબચોરસ માં વર્તુળ મા કાતર
૭	ખુમસીંગ વરસીંગ માલીવાડ	મુ.ભાણપુરા, ઝાલોદ તા.ઝાલોદ	—	અનુસૂચિત આદિજાતી	લંબચોરસ માં મેજ
૮	ગિરીશકુમાર છોટાલાલ લુહાર	લુહારવાડા, ઝાલોદ,તા.ઝાલોદ	—	સામાન્ય	રેલ્વે એંજીન
૯	છગનભાઈ કલાભાઈ ગરાસીયા	મુ.પડીમહુડી, ઝાલોદ તા.ઝાલોદ	—	અનુસૂચિત આદિજાતી	લંબચોરસ માં નગારૂ
૧૦	જોખાભાઈ મોતીભાઈ માલીવાડ	મુ.ભાણપુરા, ઝાલોદ તા.ઝાલોદ	—	અનુસૂચિત આદિજાતી	લંબચોરસ માં કેમેરો
૧૧	મુકેશભાઈ હડયાભાઈ માલીવાડ	મુ.ભાણપુરા, પો.મુનખોસલા ઝાલોદ તા.ઝાલોદ	—	અનુસૂચિત આદિજાતી	લંબચોરસ માં કાંસકો
૧૨	વાલજીભાઈ હરસીંગભાઈ બીલવાળ	ઠક્કરબાપા સોસાયટી, ઝાલોદ તા.ઝાલોદ	—	અનુસૂચિત આદિજાતી	લંબચોરસ માં બંગલો
૧૩	શાંતિલાલ મોતીભાઈ પરમાર	મુવાડા, ઝાલોદ તા.ઝાલોદ	—	સામાન્ય	વિમાન
૧૪	સવિતાબેન સવસીંગભાઈ માલીવાડ	મુ.પડીમહુડી, ઝાલોદ તા.ઝાલોદ	—	અનુસૂચિત આદિજાતીમહિલા	લંબચોરસ માં વર્તુળ માંકપ રકાબી

(સહી) અવાચ્ય,

સ્થળ : ઝાલોદ
તારીખ : ૧—૨—૦૩
ક્રમાંક : નપલ/ચટણ/વશી ૧૦૩

ચૂંટણી અધિકારી
ઝાલોદ નગરપંચાયત
અને
નાયબ કલેકટર દાહોદ

INDEX

નમૂનો—૬
(જુઓ નિયમ—૧૬)
હરિફ ઉમેદવારની યાદી
દેવગઢ બારીઆ નગરપંચાયતની સામાન્ય ચૂંટણી—૨૦૦૩

વોર્ડ નંબરઃ— ૧ વોર્ડનું નામઃ—.

ચૂંટણી પંચે ફાળવેલ બેઠકો
૧લી બેઠક સામાન્ય મહિલા
૩જી બેઠક સામાન્ય

અનુક્રમ નંબર	ઉમેદવારનું નામ	સરનામુ	પક્ષ સાથે જોડાણ	ઉમેદવારનો વર્ગ	ફાળવેલ પ્રતિક
૧	૨	૩	૪	૫	૬
૧	ગોપાલસીંહ મનહરસીંહ ઝાલા	જુના ઠાકોરવાડા, દેવગઢ બારીઆ	ભારતીય જનતા પાર્ટી	સામાન્ય	કમળ
૨	શંકુતલાબેન રોહીતભાઈ બારીઆ	પાણીની ટાંકી પાસે, દેવગઢ બારીઆ	ભારતીય જનતા પાર્ટી	સામાન્ય મહિલા	વર્તુળમાં, કમળ
૩	મહેન્દ્રસિંહ નારસીંગ બારીઆ	ઘાટી ફળીયા, દેવગઢ બારીઆ	—	સામાન્ય	મોટર
૪	વિમળાબેન બાબુભાઈ બારીઆ	ધોબીવાડ ચાર રસ્તા પાસે, દેવગઢ બારીઆ	—	સામાન્ય મહિલા	વર્તુળમાં સીવવાનો સંચો

(સહી) અવાચ્ય,
ચૂંટણી અધિકારી
દેવગઢ બારીઆ નગર પંચાયત અને
પ્રાન્ત ઓફીસર, દેવગઢ બારીઆ

સ્થળઃ—દેવગઢ બારીઆ
તારીખઃ—૦૧/૦૨/૨૦૦૩

INDEX

નમૂનો–૬
(જુઓ નિયમ–૧૬)
હરિફ ઉમેદવારની યાદી
દેવગઢ બારીઆ નગરપંચાયતની સામાન્ય ચૂંટણી–૨૦૦૩

વોર્ડ નંબરઃ– ૩ વોર્ડનું નામઃ–

ચૂંટણી પંચે ફાળવેલ બેઠકો
૧લી બેઠક પછાત વર્ગ મહિલા
૨જી બેઠક સામાન્ય
૩જી બેઠક સામાન્ય

અનુક્રમ નંબર	ઉમેદવારનું નામ	સરનામુ	પક્ષ સાથે જોડાણ	ઉમેદવારનો વર્ગ	ફાળવેલ પ્રતિક
૧	૨	૩	૪	૫	૬
૧	ઈશા અબદુલ્લા પટેલ	કાપડી, દેવગઢ બારીઆ	ભારતીય જનતા પાર્ટી	પછાત વર્ગ	લંબ ચોરસમાં કમળ
૨	ઈસમાઈલ નાના ચાંદા	કાપડી, દેવગઢ બારીઆ	ભારતીય જનતા પાર્ટી	સામાન્ય	કમળ
૩	રક્ષાબેન દિલીપકુમાર વણઝારા	ધાનપુર રોડ, દેવગઢ બારીઆ	ભારતીય જનતા પાર્ટી	પછાત વર્ગ મહિલા	લંબચોરસમાં વર્તુળમાં કમળ
૪	સુફીયાબાનુ મોહૈયુદીન કાઝી	કાપડી ફળીયા, દેવગઢ બારીઆ	—	પછાત વર્ગ મહિલા	લંબચોરસમાં વર્તુળમાં મોટર

(સહી) અવાચ્ય,
ચૂંટણી અધિકારી
દેવગઢ બારીઆ નગર પંચાયત અને
પ્રાન્ત ઓફીસર, દેવગઢ બારીઆ

સ્થળઃ–દેવગઢ બારીઆ
તારીખઃ–૦૧/૦૨/૨૦૦૩

INDEX

નમૂનો–૬
(જુઓ નિયમ–૧૬)
હરિફ ઉમેદવારની યાદી
દેવગઢ બારીઆ નગરપંચાયતની સામાન્ય ચૂંટણી–૨૦૦૩

વોર્ડ નંબરઃ– ૪ વોર્ડનું નામઃ–

ચૂંટણી પંચે ફાળવેલ બેઠકો
ઉજી બેઠક સામાન્ય

અનુક્રમ નંબર	ઉમેદવારનું નામ	સરનામુ	પક્ષ સાથે જોડાણ	ઉમેદવારનો વર્ગ	ફાળવેલ પ્રતિક
૧	૨	૩	૪	૫	૬
૧	હેમંતકુમાર શંકરલાલ પટેલ	સ્ટેશન રોડ, દેવગઢ બારીઆ	ભારતીય જનતા પાર્ટી	સામાન્ય	કમળ
૨	અક્ષયકુમાર ચંદનબાબુ જૈન (કલ્લુ)	સ્ટેશન રોડ, દેવગઢ બારીઆ	—	સામાન્ય	મીણબત્તીઓ
૩	દિપકકુમાર જયંતીલાલ મિસ્ત્રી	કન્યાશાળા રોડ, દેવગઢ બારીઆ	—	સામાન્ય	મોટર

(સહી) અવાચ્ય,

સ્થળઃ–દેવગઢ બારીઆ
તારીખઃ–૦૧ /૦૨/૨૦૦૩

ચૂંટણી અધિકારી
દેવગઢ બારીઆ નગર પંચાયત અને
પ્રાન્ત ઓફીસર, દેવગઢ બારીઆ

INDEX

નમૂનો–૬
(જુઓ નિયમ–૧૬)
હરિફ ઉમેદવારની યાદી
દેવગઢ બારીઆ નગરપંચાયતની સામાન્ય ચૂંટણી–૨૦૦૩

વોર્ડ નંબર:– ૫ વોર્ડનું નામ:–

ચૂંટણી પંચે ફાળવેલ બેઠકો
૨ જી બેઠક સામાન્ય
૩જી બેઠક સામાન્ય

અનુક્રમ નંબર	ઉમેદવારનું નામ	સરનામુ	પક્ષ સાથે જોડાણ	ઉમેદવારનો વર્ગ	ફાળવેલ પ્રતિક
૧	૨	૩	૪	૫	૬
૧	નિરવકુમાર ચંદ્રકાંત શાહ	સર્કલ બજાર, મું.દેવગઢ બારીઆ	ભારતીય જનતા પાર્ટી	સામાન્ય	કમળ
૨	સંદીપકુમાર બીપીનભાઈ શાહ	ચબુતરા શેરી, દેવગઢ બારીઆ	ભારતીય જનતા પાર્ટી	સામાન્ય	લંબચોરસમાં કમળ
૩	દિવ્યકાંત નિરંજનલાલ કડકીયા	જમાઈવાઠા –૧૬, દેવગઢ બારીઆ	---	સામાન્ય	મોટર

(સહી) અવાચ્ય,

ચૂંટણી અધિકારી
દેવગઢ બારીઆ નગર પંચાયત અને
પ્રાન્ત ઓફીસર, દેવગઢ બારીઆ

સ્થળ:–દેવગઢ બારીઆ
તારીખ:–૦૧ /૦૨/૨૦૦૩

INDEX

નમૂનો—૬
(જુઓ નિયમ—૧૬)
હરિફ ઉમેદવારની યાદી
દેવગઢ બારીઆ નગરપંચાયતની સામાન્ય ચૂંટણી—૨૦૦૩

વોર્ડ નંબરઃ— ૬ વોર્ડનું નામઃ—

ચૂંટણી પંચે ફાળવેલ બેઠકો
૧લી બેઠક સામાન્ય મહિલા
૨જી બેઠક સામાન્ય
૩જી બેઠક સામાન્ય

અનુક્રમ નંબર	ઉમેદવારનું નામ	સરનામુ	પક્ષ સાથે જોડાણ	ઉમેદવારનો વર્ગ	ફાળવેલ પ્રતિક
૧	૨	૩	૪	૫	૬
૧	અતુલકુમાર હર્ષદરાય પંડયા	જાની ફળીયા, દેવગઢ બારીઆ	ભારતીય જનતા પાર્ટી	સામાન્ય	કમળ
૨	ઈન્દ્રવદન શાંતિલાલ સેઠ	પારેખ શેરી, દેવગઢ બારીઆ	ભારતીય જનતા પાર્ટી	સામાન્ય	લંબચોરસમાં કમળ
૩	તારાબેન કિસોરસિંહ બારીઆ	નવા ઠાકોરવાડા, દેવગઢ બારીઆ	ભારતીય જનતા પાર્ટી	સામાન્ય મહિલા	વર્તુળમાં કમળ
૪	કલ્પનાબેન જયેન્દ્રસિંહ રાઉલ	નવા ઠાકોરવાડા, મું.દેવગઢ બારીઆ	—	સામાન્ય મહિલા	વર્તુળમાં નાળીયેર
૫	ગૌરાંગ ભાલચંદ્ર પંડયા	હનુમાન ડેરી, દેવગઢ બારીઆ	—	સામાન્ય	પતંગ
૬	ગૌરાંગકુમાર શંકરલાલ પટેલ (બકો)	બારી ફળીયા	—	સામાન્ય	બેટ
૭	દોલતસિહ પ્રતાપસિંહ ચૌહાણ	નવા ઠાકોરવાડા, દેવગઢ બારીઆ	—	સામાન્ય	નગારું
૮	ધર્મેન્દ્રસિંહ રામસિંહ ચૌહાણ	નવા ઠાકોરવાડા, દેવગઢ બારીઆ	—	સામાન્ય	મોટર
૯	મહેશભાઈ બાબુલાલ રા[illegible]	જુની રાણાશેરી, દેવગઢ બારીઆ	—	પછાત વર્ગ	લંબચોરસમાં બંગલો

(સહી) અવાચ્ય,

સ્થળઃ—દેવગઢ બારીઆ
તારીખઃ—૦૧/૦૨/૨૦૦૩

ચૂંટણી અધિકારી
દેવગઢ બારીઆ નગર પંચાયત અને
પ્રાન્ત ઓફીસર, દેવગઢ બારીઆ

INDEX

નમૂનો—૬
(જુઓ નિયમ—૧૬)
હરિફ ઉમેદવારની યાદી
દેવગઢ બારીઆ નગરપંચાયતની સામાન્ય ચૂંટણી—૨૦૦૩

વોર્ડ નંબરઃ— ૭ વોર્ડનું નામઃ—

ચૂંટણી પંચે ફાળવેલ બેઠકો
૧લી બેઠક —અનુસુચિત આદિજાતિ મહિલા
૨જી બેઠક અનુસુચિત જાતિ
૩જી બેઠક સામાન્ય

અનુક્રમ નંબર	ઉમેદવારનું નામ	સરનામુ	પક્ષ સાથે જોડાણ	ઉમેદવારનો વર્ગ	ફાળવેલ પ્રતિક
૧	૨	૩	૪	૫	૬
૧	કમળાબેન મડુભાઈ મોહનીયા	મોતીપુરા, દેવગઢ બારીઆ	ભારતીય જનતા પાર્ટી	અનુસુચિત આદિજાતિ મહિલા	લંબચોરસમાં વર્તુળમાં કમળ
૨	ગણપતભાઈ બલરામભાઈ મોચી (છોટુભાઈ)	ધર્મશાળા પાછળ, દેવગઢ બારીઆ	ભારતીય જનતા પાર્ટી	અનુસુચિત જાતિ	લંબચોરસમાં કમળ
૩	લક્ષ્મણભાઈ બચુભાઈ હરિજન	દેવગઢ બારીઆ	ભારતીય જનતા પાર્ટી	અનુસુચિત જાતિ	કમળ
૪	અબ્દુલ રહીમ અબ્દુલ કરીમ શેખ	કસ્બા – મસ્જીદ, દેવગઢ બારીઆ	—	સામાન્ય	રોડ રોલર
૫	અબ્દુલ હબીબ બીન અમર અરબ	કસ્બા—ડુંગરીઉપર દેવગઢ બારીઆ	—	પછાત વર્ગ	લંબચોરસમાં મોટર
૬	કમતીબેન રણછોડભાઈ ભીલ	ભે ફળીયા, દેવગઢ બારીઆ	—	અનુસુચિત આદિજાતિ મહિલા	લંબચોરસમાં વર્તુળમાં બેટ
૭	કમળાબેન ભુપતસિંહ રાઠોડ	હાથી થાના, દેવગઢ બારીઆ	—	અનુસુચિત આદિજાતિ મહિલા	લંબચોરસમાં વર્તુળમાં સીવવાનો સંચો
૮	પર્વતભાઈ ધનજીભાઈ હરીજન	મોતીપુરા, દેવગઢ બારીઆ	—	અનુસુચિત જાતિ	લંબચોરસમાં પતંગ

(સહી) અવાચ્ય,

સ્થળઃ—દેવગઢ બારીઆ
તારીખઃ—૦૧ /૦૨/૨૦૦૩

ચૂંટણી અધિકારી
દેવગઢ બારીઆ નગર પંચાયત અને
પ્રાન્ત ઓફીસર, દેવગઢ બારીઆ

સરકારી મધ્યસ્થ મુદ્રણાલય, ગાંધીનગર.

INDEX

EXTRA No. 92 REGISTERED No. G/GNR/2

©

सत्यमेव जयते

The Gujarat Government Gazette

EXTRA ORDINARY

PUBLISHED BY AUTHORITY

Vol. XLIV] TUESDAY, FEBRUARY 4, 2003/MAGHA 15, 1924

Separate paging is given to this Part in order that it may be filed as a Separate Compilation.

PART IV-C

StatutoryRules and Orders (Other than those published in Part I, I-Aand I-L) madeby Statutary Authorities other than the Government of Gujarat including those made by the Government of India, the High Court, the Director of Municipalities, the Commissioner of Police, the Director of Probhition and excise, the District Magistrates and the Election Commission, Election Tribunals, Returning Officers and other authorities, under the Election Commission.

નમુનો-૬

(જુઓ નિયમ-૧૬)

હરીફ ઉમેદવારોની યાદી

ચુંટણી પંચે ફાળવેલી બેઠકો :- ૧લી બેઠક સામાન્ય મહિલા

ચાંદખેડા નગરપાલિકાની ચુંટણી ૨જી બેઠક અનુસૂચિત જાતિ

વોર્ડ નં. -૧ વોર્ડનું નામ .... ૩જી બેઠક બિન અનામત સામાન્ય

અ.નં.	ઉમેદવારનું નામ	સરનામું	પક્ષ સાથે જોડાણ	ઉમેદવારનો વર્ગ	ફાળવેલ પ્રતિક
૧	૨	૩	૪	૫	૬
૧	કીશનભાઈ કાળીદાસ પરમાર	ઈ-૧૨૭, શાંતિકુંજ સોસાયટી ચાંદખેડા	ભારતીય જનતા પાર્ટી	અનુસૂચિત જાતિ	લંબચોરસમાં કમળ
૨	જશોદાબેન ડાહયાભાઈ ચૌહાણ	૧૦૨-માધવ ટેના. આઈઓસી રોડ, ચાંદખેડા	ભારતીય રાષ્ટ્રીય કોંગ્રેસ	અનુસૂચિત જાતિ મહિલા	લંબચોરસમાં વર્તુળમાં હાથ

INDEX

અ.નં.	ઉમેદવારનું નામ	સરનામું	પક્ષ સાથે જોડાણ	ઉમેદવારનો વર્ગ	ફાળવેલ પ્રતિક
૧	૨	૩	૪	૫	૬
૩	ભરતભાઇ પુનમચંદ પરમાર	૭૭-સી, શાંતિકુંજ સોસાયટી, ચાંદખેડા	ભારતીય રાષ્ટ્રીય કોંગ્રેસ	અનુસૂચિત જાતિ	લંબચોરસમાં હાથ
૪	રાજેન્દ્રભાઇ દશરથભાઇ પટેલ (રાજુ પટેલ)	૧૩-ગંગાસાગર, સોસાયટી, ચાંદખેડા	ભારતીય જનતા પાર્ટી	સામાન્ય	કમળ
૫	સરોજબેન ભારત મનોચા	એ-૪૭, તેજેન્દ્રનગર વિભાગ-૨, ચાંદખેડા	ભારતીય જનતા પાર્ટી	સામાન્ય મહિલા	વર્તુળમાં કમળ
૬	હીરાલાલ મોહનલાલ સાલવી	૧૪/એ, કેશવકુંજ સોસાયટી, ચાંદખેડા	ભારતીય રાષ્ટ્રીય કોંગ્રેસ	અનુસૂચિત જાતિ	હાથ
૭	અશ્વીનકુમાર મહેન્દ્રભાઇ સોલંકી	૧, તેજેન્દ્રનગર વિભાગ-૫, ચાંદખેડા	--	અનુસૂચિત જાતિ	લંબચોરસમાં સીટી
૮	જયંતિભાઇ રૂપાભાઇ જાદવ	૩૧- શ્યામ બંગ્લોઝ, ચાંદખેડા	--	અનુસૂચિત જાતિ	લંબચોરસમાં રોડ રોલર
૯	ત્રિકમભાઇ રણછોડભાઇ સોલંકી (ટી. આર. સોલંકી)	બી-૫૮, કેશવકુંજ સોસાયટી, આઇઓસી રોડ, ચાંદખેડા	--	અનુસૂચિત જાતિ	લંબચોરસમાં રેલ્વે એન્જીન
૧૦	નરસિભાઇ ગાભાભાઇ ભંગી	વાલ્મીકીવાસ, ચાંદખેડા	--	અનુસૂચિત જાતિ	લંબચોરસમાં પતંગ
૧૧	પ્રમોદ કનુભાઇ પરમાર	બી-૧૧, શાંતિકુંજ સોસાયટી, ચાંદખેડા	--	અનુસૂચિત જાતિ	લંબચોરસમાં ટેલીવીઝન
૧૨	ભોગીલાલ પરાગભાઇ પરમાર	૯-કૃણાલપાર્ક સોસાયટી, આઇઓસી રોડ, ચાંદખેડા	--	અનુસૂચિત જાતિ	લંબચોરસમાં પાણીનો જગ
૧૩	વિણાસિંહ રમેશચંદ્રસિંહ	એ/૨૧, રાજેશ્વરી સોસાયટી, ચાંદખેડા	--	સામાન્ય મહીલા	વર્તુળમાં સિવવાનો સંચો
૧૪	શાયરકુમાર લક્ષ્મણદાસ શ્રીમાળી	એ-૨૨, સહયોગ સોસાયટી, ચાંદખેડા	--	અનુસૂચિત જાતિ	લંબચોરસમાં બેટ

INDEX

અ.નં.	ઉમેદવારનું નામ	સરનામું	પક્ષ સાથે જોડાણ	ઉમેદવારનો વર્ગ	ફાળવેલ પ્રતીક
૧	૨	૩	૪	૫	૬
૧૫	શૈલેષકુમાર ઈન્દુકુમાર ગુપ્તા	૧૨, તેજેન્દ્રનગર વિભાગ-૫, ચાંદખેડા	--	સામાન્ય	વિમાન
૧૬	સવિતાબેન યશવંતભાઈ પરમાર	૧૨૨, શ્યામ બંગ્લોઝ, આઈઓસી રોડ, ચાંદખેડા	--	સામાન્ય મહિલા	વર્તુળમાં તાળુ ચાવી
૧૭	સુરેશકુમાર સેંધાભાઈ પટેલ (શકુભાઈ)	મફતલાલ ફાર્મ, આઈઓસી રોડ, ચાંદખેડા	--	સામાન્ય	મોટર
૧૮	સુરેશભાઈ મફતલાલ મકવાણા	બી-૪૭, કેશવકુંજ સોસાયટી, ચાંદખેડા	--	અનુસૂચિત જાતિ	લંબચોરસમાં બંગલો

સ્થળ : ગાંધીનગર
તારીખ : ૩૧-૧-૨૦૦૩

(સહી) અવાચ્ય,
ચુંટણી અધિકારી
ચાંદખેડા નગરપાલિકા
અને
પ્રાંત અધિકારી, ગાંધીનગર.

INDEX

NO. 6 (2)

નમુનો–૬
(જુઓ નિયમ–૧૬)
હરીફ ઉમેદવારોની યાદી
ચાંદખેડા નગરપાલિકાની ચૂંટણી

ોર્ડ નં. ૨ (બે) વોર્ડનું નામ.....

ચૂંટણી પંચે ફાળવેલી બેઠકો
૧ લી બેઠક – મહિલા સામાન્ય
૨ જી બેઠક – બિન અનામત સામાન્ય
૩ જી બેઠક – બિન અનામત સામાન્ય

ક્ર.નં.	ઉમેદવારનુંનામ	સરનામું	પક્ષ સાથે જોડાણ	ઉમેદવારનો વર્ગ	ફાળવેલ પ્રતિક
૧	અમૃતભાઈ મરઘાભાઈ પટેલ	૧૨૭, લેઉવા પટેલ વાસ, ચાંદખેડા	ભારતીય જનતા પાર્ટી	સામાન્ય	કમળ
૨	અલ્પેશકુમાર ભીખાભાઈ પટેલ	૨૫૦, રામજી મંદિર પાસે, ચાંદખેડા	ભારતીય રાષ્ટ્રીય કોંગ્રેસ	સામાન્ય	હાથ
૩	ગૌરીબેન ભરતકુમાર ઠાકોર	૨૨૪, ચાંદખેડા, કડવાપટેલ ભાગ, ચાંદખેડા.	ભારતીય જનતા પાર્ટી	સામાન્ય મહિલા	વર્તુળમાં કમળ
૪	છત્રસિંહ પ્રતાપસિંહ વાઘેલા	૧૧૮, લેઉવા પાટીદાર ભાગ, ચાંદખેડા	ભારતીય રાષ્ટ્રીય કોંગ્રેસ	સામાન્ય	લંબચોરસમાં હાથ
૫	પન્નાબેન દીનેશકુમાર પટેલ	૭૧૪, મફતલાલ ફાર્મ, સરપંચનો બંગ્લો, આઈઓસી રોડ, ચાંદખેડા	ભારતીય રાષ્ટ્રીય કોંગ્રેસ	સામાન્ય મહિલા	વર્તુળમાં હાથ
૬	મહેન્દ્રભાઈ ત્રિકમલાલ પટેલ	૩૯૮, કડવાપટેલ ભાગ, ચાંદખેડા.	ભારતીય જનતા પાર્ટી	સામાન્ય	લંબચોરસમાં કમળ
૭	અશ્વિનકુમાર ચંદુલાલ પટેલ	રામજી મંદિર પાસે, કડવા પટેલ [illegible] ચાંદખેડા.	–	સામાન્ય	ટેલીવિઝન
૮	નિરૂબેન વિનોદકુમાર ઠાકોર	ઠાકોરવાસ, ચાંદખેડા	–	સામાન્ય મહિલા	વર્તુળમાં નગારૂ
૯	પ્રભાબેન ગોવિંદભાઈ મકવાણા	૫૯૯, વણકરવાસ, ચાંદખેડા.	–	સામાન્ય મહિલા	વર્તુળમાં મોટર

સ્થળ:– ચાંદખેડા
તારીખ:– ૩૧–૧–૨૦૦૩

(સહી) અવાચ્ય,
ચૂંટણી અધિકારી
ચાંદખેડા નગરપાલિકા અને
પ્રાંત અધિકારી, ગાંધીનગર.

NAMUNO-6

NO. 6 (3)

નમુનો–૬
(જુઓ નિયમ–૧૬)
હરીફ ઉમેદવારોની યાદી
ચાંદખેડા નગરપાલિકાની ચૂંટણી

ોર્ડ નં. ૩ (ત્રણ) વોર્ડનું નામ.....

ચૂંટણી પંચે ફાળવેલી બેઠકો
૧ લી બેઠક – મહિલા પછાત વર્ગ
૨ જી બેઠક – અનુસૂચિત જાતિ
૩ જી બેઠક – બિન અનામત સામાન્ય

.નં.	ઉમેદવારનું નામ	સરનામું	પક્ષ સાથે જોડાણ	ઉમેદવારનો વર્ગ	ફાળવેલ પ્રતિક
૧	દયાબેન લીલાધર પંચાલ	૧૯૪/૧૦૯૩, વિષ્ણુનગર ગુ.હા.બોર્ડ, ચાંદખેડા	ભારતીય રાષ્ટ્રીય કોંગ્રેસ	પછાત વર્ગ મહિલા	લંબચોરસમાં વર્તુળમાં હાથ
૨	ધમેન્દ્ર અંબાલાલ ચાવડા	૩૯૭/૨૨૨૫, શિવશક્તિનગર ગુ.હા.બોર્ડ, ચાંદખેડા	ભારતીય જનતા પાર્ટી	અનુસૂચિત જાતિ	લંબ ચોરસમાં કમળ
૩	બબાભાઈ બેચરભાઈ રાવત	૩૮૨/૨૧૨૩, શિવશક્તિનગર, ચાંદખેડા.	ભારતીય રાષ્ટ્રીય કોંગ્રેસ	અનુસૂચિત જાતિ	લંબ ચોરસમાં હાથ
૪	ભરતભાઈ જયંતિલાલ પટેલ	૩૦૯/૧૮૭૮, સુભાષનગર ગુ.હા.બોર્ડ, ચાંદખેડા	ભારતીય રાષ્ટ્રીય કોંગ્રેસ	સામાન્ય	હાથ
૫	મહેન્દ્રભાઈ મણીલાલ પટેલ	૧૯૫૭ ; સુભાષનગર ગુ.હા.બોર્ડ, ચાંદખેડા.	ભારતીય જનતા પાર્ટી	સામાન્ય	કમળ
૬	શારદાબેન રણછોડભાઈ ઠાકોર	૧૦૨૫, વિષ્ણુનગર, ગુ.હા.બોર્ડ, ચાંદખેડા	ભારતીય જનતા પાર્ટી	પછાત વર્ગ મહિલા	લંબચોરસમાં વર્તુળમાં કમળ
૭	કંચનબેન ભરતભાઈ પ્રજાપતિ	૫૪/૧૬૭, દુર્ગાચોક, ગુ.હા.બોર્ડ, ચાંદખેડા	–	પછાત વર્ગ મહિલા	લંબચોરસમાં વર્તુળમાં ઈંટ
૮	ચીમનભાઈ વિઠ્ઠલદાસ પટેલ	૩૭૮/૨૦૯૧, શિવશક્તિનગર, ગુ.હા.બોર્ડ, ચાંદખેડા	–	સામાન્ય	મોટર
૯	પરેશકુમાર ભીખાભાઈ આગજા	૩૮૪/૨૧૩૮, શિવશક્તિનગર, ગુ.હા.બોર્ડ, ચાંદખેડા	–	અનુસૂચિત જાતિ	લંબચોરસમાં નગારૂં
૧૦	પલ્લવ રામનંદ રસ્તોગી	૪૫/૮૯, લક્ષ્મીનગર ગુ.હા.બોર્ડ, ચાંદખેડા	–	સામાન્ય	રોડ રોલર
૧૧	લાલભાઈ ડાહયાભાઈ પટેલ	૫૬/૧૮૦, દુર્ગાચોક, ગુ.હા.બોર્ડ, ચાંદખેડા	–	સામાન્ય	વિમાન
૧૨	વિક્ટર (વિનોદ) ડીસન્ટ ક્રીમેન	૩૬૫/૨૦૦૦, શિવશક્તિનગર ગુ.હા.બોર્ડ, ચાંદખેડા	–	સામાન્ય	પાટી

ળ:– ચાંદખેડા
રીખ:–૩૧–૧–૨૦૦૩

(સહી) અવાચ્ય,
ચૂંટણી અધિકારી
ચાંદખેડા નગરપાલિકા અને
પ્રાંત અધિકારી, ગાંધીનગર.

5 (4)

નમુનો—૬

(નિયમ—૧૬)

હરીફ ઉમેદવારોની યાદી

ચાંદખેડા નગરપાલિકાની ચૂંટણી

ર્ડ નં. ૪ (ચાર) વોર્ડનું નામ.....

ચૂંટણી પંચે ફાળવેલી બેઠકો

૧ લી બેઠક — મહિલા સામાન્ય

૨ જી બેઠક — બિન અનામત સામાન્ય

૩ જી બેઠક — બિન અનામત સામાન્ય

ક્ર.નં.	ઉમેદવારનું નામ	સરનામું	પક્ષ સાથે જોડાણ	ઉમેદવારનો વર્ગ	ફાળવેલ પ્રતિક
૧	ચંદુલાલ મથુરભાઈ પટેલ	૧૯૮૫ સુભાષનગર,ગુ.હા.બોર્ડ, ચાંદખેડા	ભારતીય રાષ્ટ્રીય કોંગ્રેસ	સામાન્ય	હાથ
૨	ચંદ્રિકાબેન વાડીલાલ ઠક્કર	૧૦૬/૬૨૫, ખોડીયારનગર, ગુ.હા.બોર્ડ, ચાંદખેડા	ભારતીય જનતા પાર્ટી	સામાન્ય મહિલા	વર્તુળમાં કમળ
૩	દ્રૌપદીબેન રામચંદ્ર કવાહા	એમ—૨૭૮/૧૮૧૬, ગુ.હા.બોર્ડ સુભાષનગર, ચાંદખેડા	ભારતીય રાષ્ટ્રીય કોંગ્રેસ	સામાન્ય મહિલા	વર્તુળમાં હાથ
૪	પુરશોત્તમભાઈ નારણભાઈ પટેલ	૧૨ પ્રમુખ સ્વામીનગર, આઈઓસી રોડ, ચાંદખેડા	ભારતીય જનતા પાર્ટી	સામાન્ય	કમળ
૫	પ્રવિણચંદ્ર રામનાથ મિસ્ત્રી	૫૦/૧૨૦, દુર્ગાચોક, ગુ.હા.બોર્ડ, ચાંદખેડા	ભારતીય જનતા પાર્ટી	સામાન્ય	લંબચોરસમાં કમળ
૬	બળવંતસિંહ ફુલુભા ઝાલા	૧૩૩/૮૮૨, ખોડીયારનગર, ગુ.હા.બોર્ડ, ચાંદખેડા	ભારતીય રાષ્ટ્રીય કોંગ્રેસ	સામાન્ય	લંબચોરસમાં હાથ
૭	જશુબેન માણેકલાલ પટેલ	૮૯/૪૭૦, બહુચર ચોક, ગુ.હા.બોર્ડ, ચાંદખેડા	—	સામાન્ય મહિલા	વર્તુળમાં મોટર
૮	જીતેન્દ્ર કરસનસિંહ સિસોદીયા	૯૪/૫૨૮, બહુચર ચોક, ચાંદખેડા	—	સામાન્ય	પતંગ
૯	દિલીપભાઈ ખોડાભાઈ પટેલ	૧૨૭/૮૨૧, ગુ.હા.બોર્ડ, ખોડીયારનગર, ચાંદખેડા	—	સામાન્ય	રોડ રોલર
૧૦	દીલીપકુમાર ચેતનદાસ કિશનાણી	૯૦/૪૮૬, બહુચર ચોક, ચાંદખેડા	—	સામાન્ય	વિમાન
૧૧	નીતાબેન કનુભાઈ પટેલ	૫૪૫/૩૫૪૮, વિદ્યાચલનગર ગુ.હા.બોર્ડ, ચાંદખેડા	—	સામાન્ય મહિલા	વર્તુળમાં ઈસ્ત્રી
૧૨	બીજલભાઈ નરસીહભાઈ પરમાર	૧૯૩/૧૦૯૧, વિષ્ણુનગર ગુ.હા.બોર્ડ, ચાંદખેડા	—	અનુસૂચિત જાતિ	લંબચોરસમાં ટેલીવિઝન
૧૩	હેમન્તકુમાર ત્રિભોવનદાસ મકવાણા	૭૩/૩૩૭, ગુ.હા.બોર્ડ, દુર્ગાચોક, ચાંદખેડા	—	સામાન્ય	રેલવે એન્જીન

સ્થળ:— ચાંદખેડા

તારીખ:— ૩૧—૧—૨૦૦૩.

(સહી) અવાચ્ય,

ચૂંટણી અધિકારી

ચાંદખેડા નગરપાલિકા અને

પ્રાંત અધિકારી, ગાંધીનગર.

NAMUNO-6

NO. 6 (5)

નમુનો—૬
(જુઓ નિયમ—૧૬)
હરીફ ઉમેદવારોની યાદી
ચાંદખેડા નગરપાલિકાની ચૂંટણી

વોર્ડ નં. ૫ (પાંચ) વોર્ડનું નામ.....

ચૂંટણી પંચે ફાળવેલી બેઠકો
૧ લી બેઠક — મહિલા અનુસૂચિત જાતિ
૨ જી બેઠક — પછાત વર્ગ
૩ જી બેઠક — બિન અનામત સામાન્ય

અ.નં.	ઉમેદવારનું નામ	સરનામું	પક્ષ સાથે જોડાણ	ઉમેદવારનો વર્ગ	ફાળવેલ પ્રતિક
૧	અરવિંદભાઈ મંગળજી કાબા	૨૩૬/૧૪૦૭, ગાયત્રીનગર ગુ.હા.બોર્ડ, ચાંદખેડા	ભારતીય જનતા પાર્ટી	સામાન્ય	કમળ
૨	ઉષાબેન લલિતકુમાર બારોટ	૩૦૬–એ, વૈષ્ણો દેવી, કોમ્પલેક્ષ, ચાંદખેડા	ભારતીય જનતા પાર્ટી	અનુસૂચિત જાતિ મહિલા	લબ ચોરસમાં વર્તુળમાં કમળ
૩	જયરામભાઈ હીરાભાઈ દેસાઈ (જયરામ દેસાઈ)	૨૩૧/૧૩૪૬, ગાયત્રીનગર, ચાંદખેડા	ભારતીય જનતા પાર્ટી	પછાત વર્ગ	લબ ચોરસમાં કમળ
૪	પુનમચંદ તારાચંદ તુસાવડા	૨૪૯/૧૫૪૦, ગાયત્રીનગર ગુ.હા.બોર્ડ, ચાંદખેડા	ભારતીય રાષ્ટ્રીય કોંગ્રેસ	પછાત વર્ગ	હાથ
૫	મંજુલાબેન વિઠ્ઠલભાઈ મકવાણા	૩૭૪/૨૦૬૦, ગાયત્રીનગર ગુ.હા.બોર્ડ, ચાંદખેડા	ભારતીય રાષ્ટ્રીય કોંગ્રેસ	અનુસૂચિત જાતિ મહિલા	લબ ચોરસમાં વર્તુળમાં હાથ
૬	વાલજીભાઈ આત્મારામભાઈ દેસાઈ	૧૨૩૨, ગાયત્રીનગર, ગુ.હા.બોર્ડ, ચાંદખેડા.	ભારતીય રાષ્ટ્રીય કોંગ્રેસ	પછાત વર્ગ	લબ ચોરસમાં હાથ
૭	અમીતકુમાર પુરષોત્તમ શર્મા	૨૬૦/૧૬૬૩, ગાયત્રીનગર, ચાંદખેડા	—	પછાત વર્ગ	લબ ચોરસમાં ટાઈ
૮	કિરણ ખેમચંદભાઈ છત્રપતિ	૧૮૨૦, સુભાષનગર, ગુ.હા.બોર્ડ, ચાંદખેડા	—	અનુસૂચિત જાતિ	લબ ચોરસમાં મોટર
૯	કુસુમબેન ઈન્દ્રવદન પટણી	૨૬૪/૧૭૦૦, ગાયત્રીનગર, ગુ.હા.બોર્ડ, ચાંદખેડા.	—	અનુસૂચિત જાતિ મહિલા	લબ ચોરસમાં વર્તુળમાં નગારૂં
૧૦	ચંદુભાઈ કચરાભાઈ પરમાર (સી.કે. પરમાર)	૫૨૧/૩૩૭૨ અંબિકાનગર ગુ.હા.બોર્ડ, ચાંદખેડા	—	અનુસૂચિત જાતિ	લબ ચોરસમાં પતંગ
૧૧	જશીબેન બાબુલાલ રાવત	૩૩૭૦/૫૨૧, અંબિકાનગર, ગુ.હા.બોર્ડ, ચાંદખેડા	—	અનુસૂચિત જાતિ મહિલા	લબ ચોરસમાં વર્તુળમાં કુહાડી
૧૨	દિકપાલસિંહ મોહનલાલ સિંહા	૩૪૯૦ અંબિકાનગર, ગુ.હા.બોર્ડ, ચાંદખેડા	—	અનુસૂચિત જાતિ	લબ ચોરસમાં નાળિયેર
૧૩	મેનોન નારાયણ કુટ્ટી	૨૪૨/૧૪૫૭, ગાયત્રીનગર ગુ.હા.બોર્ડ, ચાંદખેડા	—	સામાન્ય	રેલ્વે એન્જીન
૧૪	પ્રવિણસિંહ લક્ષ્મણસિંહ રાઓલ	૨૬૦/૧૬૬૦, ગાયત્રીનગર ગુ.હા.બોર્ડ, ચાંદખેડા	—	સામાન્ય	રોડ રોલર
૧૫	બાબુલાલ કિશોરભાઈ ચૌહાણ	૨૭૨/૧૭૮૨, ગાયત્રીનગર, ચાંદખેડા	—	સામાન્ય	ટેલીવિઝન
૧૬	રેખાબેન ખેમચંદભાઈ છત્રપતિ	૧૮૨૦, સુભાષનગર, ગુ.હા.બોર્ડ, ચાંદખેડા.	—	અનુસૂચિત જાતિ મહિલા	લબ ચોરસમાં વર્તુળમાં સિવવાનો સંચો
૧૭	શારદાબેન નરસિંહભાઈ શ્રીમાળી	૨૭૪/૧૮૭૨, ગાયત્રીનગર, ગુ.હા.બોર્ડ, ચાંદખેડા	—	અનુસૂચિત જાતિ મહિલા	લબ ચોરસમાં વર્તુળમાં પાણીનો જગ
૧૮	શ્યામકુમાર રામપ્રતિત સરસૈયા (લાલાભાઈ)	૨૫૨/૧૫૭૬, ગુ.હા.બોર્ડ, ચાંદખેડા	—	પછાત વર્ગ	લબ ચોરસમાં વિમાન

સ્થળ:— ચાંદખેડા
તારીખ:— ૩૧—૧—૨૦૦૩

(સહી) અવાચ્ય,
ચૂંટણી અધિકારી
ચાંદખેડા નગરપાલિકા અને
પ્રાંત અધિકારી, ગાંધીનગર.

NO. 6 (6)

નમુનો–૬

(જુઓ નિયમ–૧૬)

હરીફ ઉમેદવારોની યાદી

ચાંદખેડા નગરપાલિકાની ચૂંટણી

વોર્ડ નં. ૬ (છ) વોર્ડનું નામ.....

ચૂંટણી પંચે ફાળવેલી બેઠકો

૧ લી બેઠક – મહિલા સામાન્ય

૨ જી બેઠક – અનુસૂચિત જાતિ

૩ જી બેઠક – બિન અનામત સામાન્ય

અ.નં.	ઉમેદવારનુંનામ	સરનામું	પક્ષ સાથે જોડાણ	ઉમેદવારનો વર્ગ	ફાળવેલ પ્રતિક
૧	અનીલાબેન પ્રહલાદભાઈ નાયક	૪૦૯/૨૩૨૪, વિવેકાનંદનગર, ગુ.હા.બોર્ડ, ચાંદખેડા	ભારતીય જનતા પાર્ટી	સામાન્ય મહિલા	વર્તુળમાં કમળ
૨	દક્ષાબેન જનકકુમાર બ્રહ્મભટ્ટ	૨૮૮૭ સુદર્શનનગર, ચાંદખેડા	ભારતીય રાષ્ટ્રીય કોંગ્રેસ	સામાન્ય મહિલા	વર્તુળમાં હાથ
૩	દિનેશકુમાર મંગળદાસ શ્રીમાળી	૧૫ હરિમંદિર સોસાયટી, ચાંદખેડા	ભારતીય રાષ્ટ્રીય કોંગ્રેસ	અનુસૂચિત જાતિ	હાથ
૪	નરસિંહભાઈ સવાભાઈ પરમાર	૪૧૮/૨૪૦૭, વિવેકાનંદનગર, ગુ.હા.બોર્ડ, ચાંદખેડા	ભારતીય જનતા પાર્ટી	અનુસૂચિત જાતિ	લંબચોરસમાં કમળ
૫	મગનભાઈ ઈશ્વરભાઈ પરમાર	૨૬૮/૧૭૪૫, ગાયત્રીનગર, ચાંદખેડા	ભારતીય રાષ્ટ્રીય કોંગ્રેસ	અનુસૂચિત જાતિ	લંબ ચોરસમાં હાથ
૬	લલીતકુમાર માવસીહ રોઝ	૪૧૦/૨૩૩૨, વિવેકાનંદનગર, ગુ.હા.બોર્ડ, ચાંદખેડા	ભારતીય જનતા પાર્ટી	સામાન્ય	કમળ
૭	નરેન્દ્રકુમાર શકરાભાઈ પરમાર	૫૧૫/૩૩૨૩, ચામુંડાનગર, ગુ.હા.બો., ચાંદખેડા	–	અનુસૂચિત જાતિ	લંબચોરસમાં વિમાન
૮	પરેશભાઈ બાબુભાઈ ચૌહાણ	૪૧૧/૨૩૫૦, વિવેકાનંદનગર, ગુ.હા.બોર્ડ, ચાંદખેડા	–	સામાન્ય	બેટ
૯	પ્રવિણકુમાર દેવજીભાઈ પરમાર	૧૪૨/૯૭૧, ખોડીયારનગર, ચાંદખેડા	–	અનુસૂચિત જાતિ	લંબચોરસમાં ગેસનો ચૂલો
૧૦	મહેન્દ્રભાઈ કાનજીભાઈ પરમાર	૪૩૩/૨૫૨૭, વિવેકાનંદનગર, ગુ.હા.બોર્ડ, ચાંદખેડા	–	અનુસૂચિત જાતિ	લંબચોરસમાં કેમેરો
૧૧	રણછોડભાઈ ઈશ્વરભાઈ પટેલ	૪૦૭/૨૩૦૦ વિવેકાનંદનગર, ગુ.હા.બોર્ડ, ચાંદખેડા	–	સામાન્ય	રોડ રોલર
૧૨	હિતેન્દ્રભાઈ ડાહ્યાભાઈ પ્રભાકર	૪૮૪/૩૦૨૨, સુદર્શનનગર, ચાંદખેડા	–	અનુસૂચિત જાતિ	લંબચોરસમાં મોટર

(સહી) અવાચ્ય,

ચૂંટણી અધિકારી

ચાંદખેડા નગરપાલિકા અને

પ્રાંત અધિકારી, ગાંધીનગર.

સ્થળ:– ચાંદખેડા

તારીખ:– ૩૧–૧–૨૦૦૩.

NAMUNO-6

INDEX

NO 6 (7)

નમુનો–૬

(જુઓ નિયમ–૧૬)

હરીફ ઉમેદવારોની યાદી

ચાંદખેડા નગરપાલિકાની ચૂંટણી

વોર્ડ નં. ૭ (સાત) વોર્ડનું નામ.....

ચૂંટણી દ્વારે કાળવેલી બેઠકો

૧ લી બેઠક – મહિલા સામાન્ય

૨ જી બેઠક – બિન અનામત સામાન્ય

૩ જી બેઠક – બિન અનામત સામાન્ય

અ.નં.	ઉમેદવારનુંનામ	સરનામું	પક્ષ સાથે જોડાણ	ઉમેદવારનો વર્ગ	ફાળવેલ પ્રતિક
૧	અતુલકુમાર મુન્સીલાલ મિશ્રા	૧૧૬, પાર્શ્વનાથનગર, ચાંદખેડા	ભારતીય જનતા પાર્ટી	સામાન્ય	કમળ
૨	અરવીંદાબેન જ્યોતીન્દ્રકુમાર પરીખ	એ–૭૨, ભગવતીનગર, ચાંદખેડા	ભારતીય જનતા પાર્ટી	સામાન્ય મહિલા	વર્તુળમાં કમળ
૩	કમળાબેન અંબાલાલ પરમાર	૧૧૧૪/૨૦૪, વિષ્ણુનગર, ગુ.હા.બોર્ડ, ચાંદખેડા	બહુજન સમાજ પાર્ટી	અનુસૂચિત જાતિ મહિલા	લંબચોરસમાં વર્તુળમાં હાથી
૪	કરણસિંહ નૌઘુભા જાડેજા	૮૫૯, પાર્શ્વનાથનગર, ચાંદખેડા	ભારતીય જનતા પાર્ટી	સામાન્ય	લંબચોરસમાં કમળ
૫	જગતભૂષણ ચંદ્રભૂષણ પાંડે	૧૦૩૧, પાર્શ્વનાથનગર, ચાંદખેડા	ભારતીય રાષ્ટ્રીય કોંગ્રેસ	સામાન્ય	હાથ
૬	નાથાભાઈ નાગજીભાઈ રબારી	રબારી વાસ, જનતાનગર પાસે, ચાંદખેડા	ભારતીય રાષ્ટ્રીય કોંગ્રેસ	પછાત વર્ગ	લંબચોરસમાં હાથ
૭	એમ.એલ. શ્રીમાળી	એ–૧, ન્યુ પ્રગતિનગર સોસાયટી, ચાંદખેડા	બહુજન સમાજ પાર્ટી	અનુસૂચિત જાતિ	હાથી
૮	કુસુમબેન કૌશિકભાઈ પંડયા	ભગવતી સોસાયટી, મકાન નં. ૧૦૯, ચાંદખેડા	–	સામાન્ય મહિલા	વર્તુળમાં રેલ્વે એન્જીન
૯	પ્રકાશ નારાયણલાલ કુમાવત	ભગવતી સોસાયટી, મકાન નં. ૭૩, ચાંદખેડા	–	સામાન્ય	પતંગ
૧૦	વિનુભાઈ ચીમનલાલ પટેલ	૪૫૨/૨૩૨૭, શુભલક્ષ્મીનગર, ચાંદખેડા	–	સામાન્ય	વિમાન
૧૧	શાન્તાદેવી આસુલાલ બિશ્નોઈ	એ–૧૨, શારદાકૃપા સોસાયટી, ચાંદખેડા	–	સામાન્ય મહિલા	વર્તુળમાં સિલિંગ ફેન

સ્થળ:– ચાંદખેડા

તારીખ:– ૩૧–૧–૨૦૦૩

(સહી) અવાચ્ય,

ચૂંટણી અધિકારી

ચાંદખેડા નગરપાલિકા અને

પ્રાંત અધિકારી, ગાંધીનગર.

NO. 6 (5)

નમુનો–૬

(જુઓ નિયમ–૧૬)

હરીફ ઉમેદવારોની યાદી

ચાંદખેડા નગરપાલિકાની ચૂંટણી

વોર્ડ નં. ૮ (આઠ) વોર્ડનું નામ.....

ચૂંટણી પંચે ફાળવેલી બેઠકો

૧ લી બેઠક – મહિલા સામાન્ય

૨ જી બેઠક – પછાત વર્ગ

૩ જી બેઠક – બિન અનામત સામાન્ય

અ.નં.	ઉમેદવારનુંનામ	સરનામું	પક્ષ સાથે જોડાણ	ઉમેદવારનો વર્ગ	ફાળવેલ પ્રતિક
૧	જાગૃતિબેન અનીલકુમાર ત્રિવેદી	૪૩૭, પાર્શ્વનાથનગર, ચાંદખેડા	ભારતીય જનતા પાર્ટી	સામાન્ય મહિલા	વર્તુળમાં કમળ
૨	મધુબેન કિર્તીકુમાર શાહ	સી–૩૭૯, જનતાનગર, ચાંદોખેડા	ભારતીય રાષ્ટ્રીય કોંગ્રેસ	સામાન્ય મહિલા	વર્તુળમાં હાથ
૩	લાલુજી બબાજી ઠાકોર	૬૩૨, પાર્શ્વનાથનગર, ચાંદખેડા	ભારતીય જનતા પાર્ટી	પછાત વર્ગ	લંબચોરસમાં કમળ
૪	શરદચંદ અંબાલાલ પટેલ	૪૯૯, પાર્શ્વનાથનગર, ચાંદખેડા	ભારતીય જનતા પાર્ટી	સામાન્ય	કમળ
૫	દેવેન્દ્રકુમાર મગનલાલ પ્રજાપતિ (દેવુભાઈ)	૧૮૬ પાર્શ્વનાથનગર, ચાંદખેડા	–	પછાત વર્ગ	લંબચોરસમાં પતંગ
૬	નંદુભાઈ કેશવલાલ પટેલ	૩૮૦, જનતાનગર, ચાંદોખેડા	–	સામાન્ય	મોટર
૭	રાજેન્દ્રકુમાર બાબુલાલ નાયી	બી–૭૫, જનતાનગર, ચાંદોખેડા	–	પછાત વર્ગ	લંબચોરસમાં રોડ રોલર
૮	વસંતીબેન કિશોરચંદ રાવલ	૨૦૬, પાર્શ્વનાથનગર, ચાંદખેડા	–	સામાન્ય મહિલા	વર્તુળમાં મણકાનો હાર
૯	વિજયકુમાર હરબંસલાલ શર્મા (બબલુભાઈ)	૫૬૩, પાર્શ્વનાથનગર, ચાંદખેડા	–	સામાન્ય	વિમાન

(સહી) અવાચ્ય,

ચૂંટણી અધિકારી

ચાંદખેડા નગરપાલિકા અને

પ્રાંત અધિકારી, ગાંધીનગર.

સ્થળઃ– ચાંદખેડા

તારીખઃ– ૩૧–૧–૨૦૦૩

NAMUNO-6

NO. 6 (9)

નમુનો–૬
(જુઓ નિયમ–૧૬)
હરીફ ઉમેદવારોની યાદી
ચાંદખેડા નગરપાલિકાની ચૂંટણી

વોર્ડ નં. ૯ (નવ) વોર્ડનું નામ.....

ચૂંટણી પંચે ફાળવેલી બેઠકો
૧ લી બેઠક – મહિલા સામાન્ય
૨ જી બેઠક – બિન અનામત સામાન્ય
૩ જી બેઠક – બિન અનામત સામાન્ય

અ.નં.	ઉમેદવારનુંનામ	સરનામું	પક્ષ સાથે જોડાણ	ઉમેદવારનો વર્ગ	ફાળવેલ પ્રતિક
૧	અરૂણસિંહ રામનયનસિંહ રાજપૂત	એ–૨૭, ગોપાલનગર, ચાંદખેડા.	ભારતીય જનતા પાર્ટી	સામાન્ય	કમળ
૨	અવનીન્દ્રકુમાર શનાભાઈ પટેલ	સી–૪૬, નિગમનગર, ચાંદખેડા	ભારતીય જનતા પાર્ટી	સામાન્ય	લંબચોરસમાં કમળ
૩	ગીતાબેન નરોત્તમભાઈ શર્મા	બી–૫/૭૦૫, મલ્ટીસ્ટોરી, ચાંદખેડા	ભારતીય જનતા પાર્ટી	સામાન્ય મહિલા	વર્તુળમાં કમળ
૪	ગ્યાનમતી ઓમપ્રકાશ મૈાર્યા	સી–૨, કલ્પનાનગર, ચાંદખેડા	ભારતીય રાષ્ટ્રીય કોંગ્રેસ	સામાન્ય મહિલા	વર્તુળમાં હાથ
૫	નટવરસિંહ જીતાજી મકવાણા	એ–૧૫૮, વિજળી કર્મચારી સોસાયટી, ચાંદખેડા	ભારતીય રાષ્ટ્રીય કોંગ્રેસ	સામાન્ય	હાથ
૬	લક્ષ્મીબેન જીવણભાઈ સોલંકી	૯૬/વીજળી કર્મચારી સોસાયટી, ચાંદખેડા	બહુજન સમાજ પાર્ટી	અનુસૂચિત જાતિ મહિલા	લંબચોરસમાં વર્તુળમાં હાથી
૭	વિઠ્ઠલભાઈ કેશવભાઈ ચૌધરી	બી–૩, નિગમનગર, ચાંદખેડા.	ભારતીય રાષ્ટ્રીય કોંગ્રેસ	સામાન્ય	લંબચોરસમાં હાથ
૮	જ્યોત્સ્નાબેન ફુલસિંહ બેરવા	લક્ષ્મીકૃપા સોસાયટી, ઘર નં. ૩, ચાંદખેડા	–	સામાન્ય મહિલા	વર્તુળમાં સિવવાનો સંચો
૯	ભીખાભાઈ બળદેવભાઈ પટેલ (પટેલ પેપરવાળા)	ચાંદખેડા રામજી મંદિર પાસે	–	સામાન્ય	મોટર
૧૦	વિશ્નુભાઈ શીવાભાઈ પટેલ	એ–૩, હીરામાણેક સોસાયટી, ચાંદખેડા	–	સામાન્ય	બેટ
૧૧	સુનિલકુમાર મનહરભાઈ પારેખ	સી–૪૧, શ્રીજીપ્રકાશનગર, ચાંદખેડા	–	સામાન્ય	પતંગ

સ્થળ:– ચાંદખેડા
તારીખ:– ૩૧–૧–૨૦૦૩.

(સહી) અવાચ્ય,
ચૂંટણી અધિકારી
ચાંદખેડા નગરપાલિકા અને
પ્રાંત અધિકારી, ગાંધીનગર.

નમુનો–૬
(જુઓ નિયમ–૧૬)
હરીફ ઉમેદવારોની યાદી

માણસા નગર પંચાયતની સામાન્ય ચુંટણી–૨૦૦૩
વોર્ડ નંબર ૧ વોર્ડ નું નામ

ચુંટણી પંચે ફાળવેલી બેઠકો–૩
પહેલી બેઠક : સામાન્ય મહિલા
બીજી બેઠક : સામાન્ય
ત્રીજી બેઠક : સામાન્ય

અ. નં.	ઉમેદવારનું નામ	સરનામું	પક્ષ સાથે જોડાણ	ઉમેદવારનો વર્ગ	ફાળવેલ પ્રતિક
૧	૨	૩	૪	૫	૬
૧	નરેંદ્રસિંહ ભવાનસિંહ રાઠોડ	દરબારવાસ તખતપુરા, માણસા	ભારતીય રાષ્ટ્રીય કોંગ્રેસ	સામાન્ય	હાથ
૨	પ્રવિણભાઈ નારાયણભાઈ પટેલ	૭ અંબિકા સોસાયટી વિભાગ–૨, માણસા	ભારતીય જનતા પાર્ટી	સામાન્ય	લંબચોરસમાં કમળ
૩	પ્રવિણાબેન ગોવિંદભાઈ પ્રજાપતિ	પશુ દવાખાના પાસે, માણસા	ભારતીય રાષ્ટ્રીય કોંગ્રેસ	સામાન્ય મહિલા	વર્તુળમાં હાથ
૪	ભવાનજી મોતીજી ઠાકોર	તખતપુરા, માણસા	ભારતીય રાષ્ટ્રીય કોંગ્રેસ	પછાત વર્ગ	લંબચોરસમાં હાથ
૫	ભીખીબેન મોતીજી પટેલ	૧૬, અંબિકા સોસાયટી વિભાગ–૧, માણસા	ભારતીય જનતા પાર્ટી	સામાન્ય મહિલા	વર્તુળમાં કમળ
૬	વિનોદભાઈ જોઈતારામ પ્રજાપતિ	તખતપુરા, પ્રજાપતિવાસ, માણસા	ભારતીય જનતા પાર્ટી	સામાન્ય	કમળ
૭	નટવરલાલ મોહનલાલ પટેલ	ગોપાલપાર્ક સોસાયટી, માણસા	–	સામાન્ય	રેલ્વે એન્જિન
૮	બળદેવભાઈ રામાભાઈ પટેલ	તખતપુરા માણસા	–	સામાન્ય	પતંગ

(સહી) અવાચ્ય,
ચુંટણી અધિકારી માણસા નગર પંચાયત
અને
નાયબ કલેકટર, સ્ટેમ્પ ડયુટી મુલ્યાંકન તંત્ર,
ગાંધીનગર

સ્થળ:– માણસા
તા:૩૧–૧–૨૦૦૩

ક્રમાંક:ચટણ/ન.પં./માણસા/હરીફ ઉમેદવારોની યાદી /03

INDEX

નમુનો—૬
(જુઓ નિયમ—૧૬)
હરીફ ઉમેદવારોની યાદી

માણસા નગર પંચાયતની સામાન્ય ચુંટણી—૨૦૦૩
વોર્ડ નંબર ૨ વોર્ડ નું નામ

ચુંટણી પંચે ફાળવેલી બેઠકો—૩
પહેલી બેઠક : સામાન્ય મહિલા
બીજી બેઠક : પછાત વર્ગ
ત્રીજી બેઠક : સામાન્ય

અ. નં.	ઉમેદવારનું નામ	સરનામું	પક્ષ સાથે જોડાણ	ઉમેદવારનો વર્ગ	ફાળવેલ પ્રતિક
૧	૨	૩	૪	૫	૬
૧	ગોવિંદભાઈ અંબાલાલ પટેલ	સજ્જનપુરા, માણસા	ભારતીય જનતા પાર્ટી	સામાન્ય	કમળ
૨	જીવણજી સોમાજી ઠાકોર	ઠાકોરવાસ, કૃષ્ણનગર, માણસા	ભારતીય રાષ્ટ્રીય કોંગ્રેસ	પછાત વર્ગ	લંબચોરસમાં હાથ
૩	નીલાબેન અશોકકુમાર ધોબી	ખોજાવાસ, મારૂનીશેરી માણસા	ભારતીય રાષ્ટ્રીય કોંગ્રેસ	પછાત વર્ગ મહિલા	લંબચોરસ વર્તુળમાં હાથ
૪	પસાજી વેચાતજી ઠાકોર	ઠાકોરવાસ, માણસા	ભારતીય જનતા પાર્ટી	પછાત વર્ગ	લંબચોરસમાં કમળ
૫	ભારતીબેન ગોવિંદભાઈ દરજી	મારૂની શેરી, દરજીવાસ, માણસા	ભારતીય જનતા પાર્ટી	સામાન્ય મહિલા	વર્તુળમાં કમળ
૬	યોગેન્દ્રસિંહ દિપસિંહ વાઘેલા	સજ્જનપુરા, ઠાકોરવાસ માણસા	ભારતીય રાષ્ટ્રીય કોંગ્રેસ	સામાન્ય	હાથ
૭	જયનારાયણસિંહ સજ્જનસિંહ રાઓલ	નાથુસિંહનો માઢ, માણસા	—	સામાન્ય	કેમેરો
૮	મહેન્દ્રસિંહ ડાહયાલાલ જાની	બજાર, જાની માઢ, સુખડીયાવાસ, માણસા	—	સામાન્ય	મોટર
૯	રાજુજી શીવાજી ઠાકોર	માલણ તળાવ, માણસા	—	પછાત વર્ગ	લંબચોરસમાં વિમાન

(સહી) અવાચ્ય,

સ્થળઃ— માણસા
તાઃ૩૧—૧—૨૦૦૩

ચુંટણી અધિકારી માણસા નગર પંચાયત
અને
નાયબ કલેકટર, સ્ટેમ્પ ડયુટી મુલ્યાંકન તંત્ર,
ગાંધીનગર

ક્રમાંકઃચટણ/ન. પં./માણસા/હરીફ ઉમેદવારોની યાદી/૦૩

INDEX

નમુનો—૬

(જુઓ નિયમ—૧૬)

હરીફ ઉમેદવારોની યાદી

માણસા નગર પંચાયતની સામાન્ય ચુંટણી—૨૦૦૩

વોર્ડ નંબર ૩ વોર્ડ નું નામ

ચુંટણી પંચે ફાળવેલી બેઠકો—૩

પહેલી બેઠક : સામાન્ય મહિલા

બીજી બેઠક : અનુસુચિત જાતિ

ત્રીજી બેઠક : સામાન્ય

અ. નં.	ઉમેદવારનું નામ	સરનામું	પક્ષ સાથે જોડાણ	ઉમેદવારનો વર્ગ	ફાળવેલ પ્રતિક
૧	૨	૩	૪	૫	૬
૧	અરૂણાબેન વિનોદકુમાર પટેલ	નવા હનુમાનપુરા, માણસા	ભારતીય જનતા પાર્ટી	સામાન્ય મહીલા	વર્તુળમાં કમળ
૨	અશોકકુમાર માધવલાલ પટેલ (ભરત જયોતિ)	સજજનપુરા, માણસા	ભારતીય જનતા પાર્ટી	સામાન્ય	કમળ
૩	કાન્તીલાલ ડુંગરદાસ અમીન	હરીજનવાસ, માણસા	ભારતીય જનતા પાર્ટી	અનુ.જાતિ	લંબચોરસ માકમળ
૪	છોટાલાલ સોમાભાઈ પરમાર	હરીજનવાસ, માણસા	ભારતીય રાષ્ટ્રીય કોંગ્રેસ	અનુ.જાતિ	લંબચોરસમાં હાથ
૫	કેશવલાલ જોઈતારામ પટેલ	ત્રિકમજીનગર, (ખરવાડ), માણસા	—	સામાન્ય	બેટ પકડેલ ખેલાડી
૬	જીતેન્દ્રભાઈ ઈશ્વરભાઈ પરમાર	રોહીતવાસ, માણસા	—	અનુ.જાતિ	લંબચોરસમાં પતંગ
૭	મીનાબેન નરેશકુમાર પરમાર	હરીજનવાસ, માણસા	—	સામાન્ય મહિલા	વર્તુળમાં બંગલો

(સહી) અવાચ્ય,

સ્થળઃ— માણસા

તાઃ૩૧—૧—૨૦૦૩

ચુંટણી અધિકારી માણસા નગર પંચાયત
અને
નાયબ કલેકટર, સ્ટેમ્પ ડયુટી મુલ્યાંકન તંત્ર,
ગાંધીનગર

ક્રમાંકઃચટણ/ન.પં./માણસો/હરીફ ઉમેદવારોની યાદી/૦૩

INDEX

નમુનો – ૬
(જુઓ નિયમ–૧૬)

હરીફ ઉમેદવારોની યાદી

માણસા નગર પંચાયતની સામાન્ય ચુંટણી –૨૦૦૩
વોર્ડ નંબર – ૪ વોર્ડનું નામ

ચુંટણી પંચે ફાળવેલી બેઠકો –૩
પહેલી બેઠક : સામાન્ય મહીલા
બીજી બેઠક : સામાન્ય
ત્રીજી બેઠક : સામાન્ય

અંન.	ઉમેદવાનું નમ	સરનામું	પક્ષ સાથે જોડાણ	ઉમેદવારનો વર્ગ	ફાળવેલ પ્રતિક
૧.	૨.	૩.	૪.	૫.	૬.
૧.	કાન્તાબેન રમણભાઈ પ્રજાપતિ	અલકાપુરી, માણસા	ભારતીય રાષ્ટ્રીય કોંગ્રેસ	સામાન્ય મહીલા	વર્તુળમાં હાથ
૨.	કૈલાસબેન અમરતલાલ લખવારા	મણીયાર શેરી, માણસા.	ભારતીય જનતા પાર્ટી	સામાન્ય મહીલા	વર્તુળમાં કમળ
૩.	ચતુરભાઈ ધુળાભાઈ રાવળ	રાવળવાસ, માણસા.	ભારતીય રાષ્ટ્રીય કોંગ્રેસ	સામાન્ય	લંબચોરસમાં હાથ
૪.	જગદીશભાઈ કેશવલાલ વ્યાસ	સજ્જનનગર હા. સોસાયટી, માણસા.	ભારતીય રાષ્ટ્રીય કોંગ્રેસ	સામાન્ય	હાથ
૫.	દેવેન્દ્રસિંહ વિક્રમસિંહ રાઓલ	અભેસિંહનો માઢ, માણસા.	ભારતીય જનતા પાર્ટી	સામાન્ય	કમળ
૬.	ભીખાભાઈ મગનભાઈ રાવળ	રાવળવાસ, માણસા.	ભારતીય જનતા પાર્ટી	પછાત વર્ગ	લંબચોરસમાં કમળ
૭.	કનુભાઈ ભીખાભાઈ પ્રજાપતિ	મોટો પ્રજાપતિવાસ, માણસા.	—	સામાન્ય	ટેલીવિઝન
૮.	ધીમંતકુમાર મુરલીધર શાહ	બજાર, પુનીતશેરી, માણસા.	—	સામાન્ય	ચોકલેટ

સ્થળ :– માણસા.
તારીખ :– ૩૧/૧/૨૦૦૩
ક્રમાંક–ચટણ/નં.પ./માણસા/હરીફ ઉમેદવારોની યાદી–૨૦૦૩

(સહી) અવાચ્ય,
ચુંટણી અધિકારી માણસા નગર પંચાયત અને
નાયબ કલેકટર, સ્ટેમ્પ ડયુટી મુલ્યાંકન તંત્ર,
ગાંધીનગર.

INDEX

નમુનો – ૬
(જુઓ નિયમ–૧૬)
હરીફ ઉમેદવારોની યાદી

માણસા નગર પંચાયતની સામાન્ય ચુંટણી –૨૦૦૩
વોર્ડ નંબર –૫ વોર્ડનું નામ

ચુંટણી પંચે ફાળવેલી બેઠકો –૩
<u>પહેલી બેઠક</u> : સામાન્ય મહીલા
<u>બીજી બેઠક</u> : સામાન્ય
<u>ત્રીજી બેઠક</u> : સામાન્ય

અનં.	ઉમેદવાનું નમ	સરનામું	પક્ષ સાથે જોડાણ	ઉમેદવારનો વર્ગ	ફાળવેલ પ્રતિક
૧.	૨.	૩.	૪.	૫.	૬.
૧.	કાન્તીલાલ ગાંડાલાલ પટેલ	સજ્જનનગર હા. સોસાયટી, માણસા.	ભારતીય જનતા પાર્ટી	સામાન્ય	કમળ
૨.	ગુલાબકુંવરબા સુરેન્દ્રસિંહ રાઓલ	ઘનશ્યામનગર, માણસા.	ભારતીય જનતા પાર્ટી	સામાન્ય મહિલા	વર્તુળમાં કમળ
૩.	નટવરભાઈ મણીલાલ વાઘરી	ઈટાદરા રોડ, માણસા.	ભારતીય રાષ્ટ્રીય કોંગ્રેસ	પછાત વર્ગ	લંબચોરસમાં હાથ
૪.	નરસિંહભાઈ હીરાભાઈ પટેલ	ઠચરાજ સોસાયટી, માણસા.	ભારતીય જનતા પાટી	સામાન્ય	લંબચોરસમાં કમળ
૫.	ભગવતીબેન લક્ષ્મણભાઈ પટેલ	માધવપાર્ક સોસાયટી માણસા.	ભારતીય રાષ્ટ્રીય કોંગ્રેસ	સામાન્ય મહીલા	વર્તુળમાં હાથ
૬.	વિજયસિંહ અમરસિંહ રાઓલ	અમરવિલા, અભેસિંહનોમાઢ માણસા.	ભારતીય રાષ્ટ્રીય કોંગ્રેસ	સામાન્ય	લંબચોરસમાં હાથ

સ્થળ :– માણસા.
તારીખ :– ૩૧/૧/૨૦૦૩.
ક્રમાંક–ચટણ/નં.૫./માણસા/હરી[illegible]વારોની યાદી–૨૦૦૩

(સહી) અવાચ્ય,
ચુંટણી અધિકારી માણસા નગર પંચાયત અને
નાયબ કલેકટર, સ્ટેમ્પ ડયુટી મુલ્યાંકન તંત્ર,
ગાંધીનગર.

INDEX

નમુનો - ૬
(જુઓ નિયમ-૧૬)
હરીફ ઉમેદવારોની યાદી

માણસા નગર પંચાયતની સામાન્ય ચુંટણી -૨૦૦૩
વોર્ડ નંબર - ૬ વોર્ડનું નામ

ચુંટણી પંચે ફાળવેલી બેઠકો -૩
પહેલી બેઠક : સામાન્ય મહીલા
બીજી બેઠક : સામાન્ય
ત્રીજી બેઠક : સામાન્ય

અ.નં.	ઉમેદવાનું નમ	સરનામું	પક્ષ સાથે જોડાણ	ઉમેદવારનો વર્ગ	ફાળવેલ પ્રતિક
૧.	૨.	૩.	૪.	૫.	૬.
૧.	કોદરીબેન રમણજી ઠાકોર	સ્ટેશનરોડ, ઠાકોરવાસ, માણસા.	ભારતીય રાષ્ટ્રીય કોંગ્રેસ	પછાત વર્ગ મહીલા	લંબચોરસ વર્તુળમાં હાથ
૨.	ગોવિંદભાઈ ગાંડાલાલ પટેલ (લાલભાઇ)	વલ્લભનગર, વાવદરવાજા બહાર, માણસા.	ભારતીય જનતા પાર્ટી	સામાન્ય	કમળ
૩.	ડાહયાભાઈ હાથીદાસ પટેલ	વલ્લભનગર, માણસા	ભારતીય રાષ્ટ્રીય કોંગ્રેસ	સામાન્ય	લંબ ચોરસમાં હાથ
૪.	બાલુબેન બાલુજી ઠાકોર	સ્ટેશનરોડ, ઘસાતીયાવાસ માણસા.	ભારતીય જનતા પાર્ટી	પછાત વર્ગ મહીલા	લંબચોરસ વર્તુળમાં કમળ
૫.	લાલભાઈ હીરાભાઈ પટેલ	વલ્લભનગર. માણસા	ભારતીય રાષ્ટ્રીય કોંગ્રેસ	સામાન્ય	હાથ
૬.	સેંધાભાઈ ગોબરભાઈ પટેલ	ચંપાપુરી, વાવદરવાજા બહાર, માણસા.	ભારતીય જનતા પાર્ટી	સામાન્ય	લંબચોરસમાં કમળ

સ્થળ :- માણસા.
તારીખ :- ૩૧/૧/૨૦૦૩
ક્રમાંક-ચટણ/ન.પ./માણસા/હરીફ ઉમેદવારોની યાદી/૨૦૦૩

(સહી) અવાચ્ય,
ચુંટણી અધિકારી માણસા નગર પંચાયત અને
નાયબ કલેકટર, સ્ટેમ્પ ડયુટી મુલ્યાંકન તંત્ર,
ગાંધીનગર.

INDEX

નમુનો – ૬
(જુઓ નિયમ–૧૬)

હરીફ ઉમેદવારોની યાદી

માણસા નગર પંચાયતની સામાન્ય ચુંટણી –૨૦૦૩
વોર્ડ નંબર – ૭ વોર્ડનું નામ

ચુંટણી પંચે ફાળવેલી બેઠકો – ૩
પહેલી બેઠક : સામાન્ય મહીલા
બીજી બેઠક : સામાન્ય
ત્રીજી બેઠક : સામાન્ય

અંન.	ઉમેદવાનું નમ	સરનામું	પક્ષ સાથે જોડાણ	ઉમેદવારનો વર્ગ	ફાળવેલ પ્રતિક
૧.	૨.	૩.	૪.	૫.	૬.
૧.	ગોવિંદભાઈ ભગવાનદાસ પટેલ	ચારણવાસ માણસા	ભારતીય જનતા પાર્ટી	સામાન્ય	કમળ
૨.	બબીબેન બાબુજી ઠાકોર	મકવાણા, ઠાકોરવાસ, માણસા.	ભારતીય રાષ્ટ્રીય કોંગ્રેસ	પછાત વર્ગ મહીલા	લંબચોરસ વર્તુળમાં હાથ
૩.	બાબુભાઈ જેઠાભાઈ બારોટ	લલ્લુભાઈ રોડ, માણસા.	ભારતીય રાષ્ટ્રીય કોંગ્રેસ	સામાન્ય	હાથ
૪.	ભીખાભાઈ સોમાજી ઠાકોર	ઠાકોર વાસ, માણસા.	ભારતીય જનતા પાર્ટી	પછાત વર્ગ	લંબચોરસમાં કમળ
૫.	માધુજી રામસંગજી ઠાકોર	વિષ્ણુ સિનેમા પાછળ માણસા.	ભારતીય રાષ્ટ્રીય કોંગ્રેસ	પછાત વર્ગ	લંબચોરસમાં હાથ
૬.	હંસાબેન અરજણજી ઠાકોર	ઠાકોરવાસ માણસા.	ભારતીય જનતા પાર્ટી	સામાન્ય મહીલા	વર્તુળમાં કમળ
૭.	લાલભાઈ માધવલાલ પટેલ	લલ્લુભાઈ રોડ, માણસા.	—	સામાન્ય	નગારું

સ્થળ :– માણસા.
તારીખ :– ૩૧/૧/૨૦૦૩
ક્રમાંક–ચટણ/નં.પ./માણસા/હરીફ ઉમેદવારોની યાદી–૨૦૦૩

(સહી) અવાચ્ય,
ચુંટણી અધિકારી માણસા નગર પંચાયત અને
નાયબ કલેકટર, સ્ટેમ્પ ડયુટી મુલ્યાંકન તંત્ર,
ગાંધીનગર.

સરકારી મધ્યસ્થ પ્રેસ, ગાંધીનગર.

INDEX

Extra No. 93 REGISTERED NO. G/GNR/2

©

सत्यमेव जयते

The Gujarat Government Gazette

EXTRAORDINARY

PUBLISHED BY AUTHORITY

Vol. XLIV] TUESDAY, FEBRUARY 4, 2003/MAGHA 15, 1924

Separate paging is given to this Part in order that it may be filed as a Separate Compilation.

PART IV—C

Statutory Rules and Orders (other than those published in Parts I, I-A and I-L) made by Statutory Authorities other than the Government of Gujarat including those made by the Government of India, the High Court, the Director of Municipalities, the Commissioner of Police, the Director of Prohibition and excise, the District Magistrates and the Election Commission, Election Tribunals, Returning Officers and other authorities, under the Election Commission.

નમુનો – ૬

(જુઓ નિયમ – ૧૬)

હરીફ ઉમેદવારો ની યાદી

દ્વારકા નગર પાલિકા ની ચુંટણી

વોર્ડ નંબર :– ૧ વોર્ડ નું નામ .... ચુંટણી પંચે ફાળવેલી બેઠકો

૧લી બેઠક :– સામાન્ય મહિલા અનામત

૨જી બેઠક :– સામાન્ય

૩જી બેઠક :– સામાન્ય

અનું નં. (૧)	ઉમેદવારનું નામ (૨)			સરનામું (૩)	પક્ષ સાથે જોડાણ (૪)	ઉમેદવાર નો વર્ગ (૫)	ફાળવેલ પ્રતિક (૬)
૧	નીતાગૌરી	ગીરીશભાઈ	જોશી	૭૯, રિધ્ધી સિધ્ધી સોસાયટી, દ્વારકા	ભારતીય જનતા પાર્ટી	સામાન્ય મહિલા	વર્તુળમાં કમળ
૨	નીતાબેન	રમેશભાઈ	વિરોડીયા	વૃજધામ સોસાયટી , દ્વારકા	ભારતીય રાષ્ટ્રીય કોંગ્રેસ	સામાન્ય મહિલા	વર્તુળમાં હાથ
૩	નંઢાભા	ભીખાભા	સુમણિયા	બિરલા પ્લોટ , દ્વારકા	ભારતીય રાષ્ટ્રીય કોંગ્રેસ	સામાન્ય	હાથ
૪	મશ્રી	ભીખુભાઈ	ચૌહાણ	વૃજધામ સોસાયટી , દ્વારકા	ભારતીય રાષ્ટ્રીય કોંગ્રેસ	સામાન્ય	હાથ
૫	મુકેશ	ભવાનભાઈ	બારાઈ	એ–૧૦, વૃજધામ સોસાયટી	ભારતીય જનતા પાર્ટી	સામાન્ય	કમળ
૬	માનભા	ગજુભા	કેર	જુની હવેલી , ભદ્રકાલી રોડ , દ્વારકા	અપક્ષ	પછાત વર્ગ	લંબચોરસમાં રોડ રોલર
૭	રાજેન્દ્ર	ઓધવજી	બથીયા	ધનશ્યામનગર , રેલ્વેસ્ટેશન રોડ , દ્વારકા	અપક્ષ	સામાન્ય	પતંગ

(સહી) અવાચ્ય,

સ્થળ :– દ્વારકા નગર પાલિકા કચેરી , દ્વારકા

તારીખ :– ૩૧/૧/૨૦૦૩

ક્રમાંક

ચુંટણી અધિકારી

દ્વારકા નગર પાલિકા અને

નાયબ કલેકટર સ્ટેમ્પ ડયુટી અને મુલ્યાંકન તંત્ર

જામનગર

INDEX

નમુનો – ૬

(જુઓ નિયમ – ૧૬)

હરીફ ઉમેદવારો ની યાદી

દ્વારકા નગર પાલિકા ની ચુંટણી

વોર્ડ નંબર :– ૨ વોર્ડ નું નામ .... ચુંટણી પંચે ફાળવેલી બેઠકો

૧લી બેઠક :– સામાન્ય મહિલા અનામત

૨જી બેઠક :– અનુસૂચિત જાતિ અનામત

૩જી બેઠક :– સામાન્ય

અનું.નં.	ઉમેદવારનું નામ	સરનામું	પક્ષ સાથે જોડાણ	ઉમેદવાર નો વર્ગ	ફાળવેલ પ્રતિક
(૧)	(૨)	(૩)	(૪)	(૫)	(૬)
[illegible]					
૧	કલ્યાણજીભાઈ ખેરાજભાઈ સવાણી	કોલેજ હોસ્ટેલ , દ્વારકા	ભારતીય જનતા પાર્ટી	સામાન્ય	કમળ
૨	ડાયા હિરા વાઘેલા	બસ સ્ટેશન સામે , દ્વારકેશ કોલોની , દ્વારકા.	ભારતીય જનતા પાર્ટી	અનુ. જાતિ.	લંબચોરસમાં કમળ
૩	ભીખુ દેવાભાઈ વાઘેલા	એસ.ટી. ડેપો સામે , હરીજન કવાટર્સ , દ્વારકા	ભારતીય રાષ્ટ્રીય કોંગ્રેસ	અનુ. જાતિ	લંબચોરસમાં હાથ
૪	માઝીબાઈ ગજુભા કેર	જુની હવેલી ભદ્રકાલી રોડ દ્વારકા	ભારતીય જનતા પાર્ટી	સામાન્ય મહિલા	વર્તુળમાં કમળ
૫	મુમતાઝબેન વલીમામદ ભીખલાણી	એકતાચોક,બસસ્ટેન્ડ સામે, દ્વારકા	ભારતીય રાષ્ટ્રીય કોંગ્રેસ	પછાતવર્ગ મહિલા	લંબચોરસમાં વર્તુળમાં હાથ
૬	મેપાભા રણમલભા માણેક	નરસંગ ટેકરી , દ્વારકા	ભારતીય રાષ્ટ્રીય કોંગ્રેસ	સામાન્ય	હાથ
[illegible]					
૭	કિશોરભાઈ પરસોતમભાઈ જેઠવા	નવા સબસ્ટેન્ડ હરિજનવાસ , દ્વારકા	અપક્ષ	અનુસુચીત જાતી	લંબચોરસમાં વિમાન
૮	ગુલામહુસેન ઈશાક સોઢા	ટી.વી. સ્ટેશન મફત પ્લોટ , દ્વારકા	અપક્ષ	સામાન્ય	બંગલો
૯	ચુનીલાલ ગાંગજીભાઈ ચાનપા	માઈક્રો સ્ટેશનની બાજુમાં ; દ્વારકા	અપક્ષ	અનુ. જાતી	લંબગોરસમાં પતંગ
૧૦	જુસબભાઈ કાસમભાઈ હાસનીયા	નરસંગ ટેકરી , દ્વારકા	અપક્ષ	પછાત વર્ગ	લંબચોરસમાં સીવવાનો સંચો.
૧૧	નરોતમ નારણ પરમાર	પુર્વ દરવાજા બહાર , દ્વારકા	અપક્ષ	અનુ. જાતી.	લંબચોરસમાં મોટર
૧૨	નવલસંગ બનેસંગ માણેક	લક્ષ્મીનારાયણ ચાલ , દ્વારકા	અપક્ષ	પછાત વર્ગ	લંબચોરસમાં રોડ રોલર
૧૩	પ્રધ્યુમનસિંહ બળવંતસિંહ જાડેજા	પોલીસ લાઈન કવાર્ટર , દ્વારકા	અપક્ષ	સામાન્ય	નગારૂ
૧૪	ભાવના દીપકભાઈ પંડયા	ટી.વી. સ્ટેશન , રામાપીર ના મંદીર પાસે , દ્વારકા	અપક્ષ	સામાન્ય મહિલા	વર્તુળમાં છતપંખો
૧૫	મામદ હુશૈન ચૌહાણ	નરસંગ ટેકરી ,દ્વારકા	અપક્ષ	પછાત વર્ગ	લંબચોરસમાં કપરકાબી

(સહી) અવાચ્ય,

ચુંટણી અધિકારી

દ્વારકા નગર પાલિકા અને

નાયબ કલેકટર સ્ટેમ્પ ડયુટી અને મુલ્યાંકન તંત્ર

જામનગર

સ્થળ :– દ્વારકા નગર પાલિકા કચેરી , દ્વારકા

તારીખ : ૩૧/૧/૨૦૦૩

ક્રમાંક

નમુનો – ૬

(જુઓ નિયમ – ૧૬)

હરીફ ઉમેદવારો ની યાદી

દ્વારકા નગર પાલિકા ની ચુંટણી

વોર્ડ નંબર :– ૩ વોર્ડ નું નામ .... ચુંટણી પંચે ફાળવેલી બેઠકો

૧લી બેઠક :– સામાન્ય મહિલા અનામત

૨જી બેઠક :– પછાત વર્ગ અનામત

૩જી બેઠક :– સામાન્ય

અનું નં.	ઉમેદવારનું નામ			સરનામું	પક્ષ સાથે જોડાણ	ઉમેદવાર નો વર્ગ	ફાળવેલ પ્રતિક
(૧)	(૨)			(૩)	(૪)	(૫)	(૬)
૧	ઈશ્વરલાલ	રામજીભાઈ	જાખરીયા	શિતલા શેરી, દ્વારકા	ભારતીય જનતા પાર્ટી	સામાન્ય	કમળ
૨	ગુલાબભાઈ	વાલાભાઈ	હેરમા	આદિત્ય રોડ, દ્વારકા	ભારતીય જનતા પાર્ટી	પછાત વર્ગ	લંબચોરસમાં કમળ
૩	નીલાબેન	અરવીંદલાલ	ઉપાધ્યાય	દ્વારકાધીશ હોસ્પીટલ પાસે, વિસોત શેરી, દ્વારકા	ભારતીય જનતા પાર્ટી	સામાન્ય મહિલા	વર્તુળમાં કમળ
૪	મનાનખાન	ગુલખાન	પઠાણ	લખમીર સાંગણ શેરી, દ્વારકા	ભારતીય રાષ્ટ્રીય કોંગ્રેસ	સામાન્ય	હાથ
૫	રાણીબેન	મહેન્દ્રસિંહ	કેર	નરસંગ ટેકરી, દ્વારકા	ભારતીય રાષ્ટ્રીય કોંગ્રેસ	પછાત વર્ગ મહિલા	લંબચોરસમાં વર્તુળમાં હાથ
૬	વાલાભાઈ	હઠીભાઈ	માણેક	રામેશ્વર રો, નરસંગ ટેકરી, દ્વારકા	ભારતીય રાષ્ટ્રીય કોંગ્રેસ	પછાત વર્ગ	લંબચોરસમાં હાથ
૭	પ્રતાપરાય	તુલશીદાસ	સામાણી	જવાહર રોડ, દ્વારકા	અપક્ષ	સામાન્ય	મોટર
૮	ભાયશંકર	કાન્તીલાલ	ત્રીવેદી	આદિત્યરોડ, વિસોત શેરી, દ્વારકા	અપક્ષ	સામાન્ય	કુહાડી
૯	મજીદ	ઈસ્માઈલ	શમા	એ.સી.સી. રોડ મચ્છી મારકેટ પાસે, દ્વારકા	અપક્ષ	સામાન્ય	વિમાન

(સહી) અવાચ્ય,

ચુંટણી અધિકારી

દ્વારકા નગર પાલિકા અને

નાયબ કલેકટર સ્ટેમ્પ ડયુટી અને મુલ્યાંકન તંત્ર

જામનગર

સ્થળ :– દ્વારકા નગર પાલિકા કચેરી, દ્વારકા

તારીખ :– ૩૧/૧/૨૦૦૩

ક્રમાંક

INDEX

નમુનો – ૬

(જુઓ નિયમ – ૧૬)

હરીફ ઉમેદવારો ની યાદી

દ્વારકા નગર પાલિકા ની ચુંટણી

વોર્ડ નંબર :– ૪ વોર્ડ નું નામ .... ચુંટણી પંચે ફાળવેલી બેઠકો

૧લી બેઠક :– સામાન્ય મહિલા અનામત

૨જી બેઠક :– સામાન્ય

૩જી બેઠક :– સામાન્ય

અનું નં.	ઉમેદવારનું નામ	સરનામું	પક્ષ સાથે જોડાણ	ઉમેદવાર નો વર્ગ	ફાળવેલ પ્રતિક
(૧)	(૨)	(૩)	(૪)	(૫)	(૬)
૧	કિરણબેન વીજયભાઈ રાજા	બિરલા પ્લોટ , દ્વારકા	ભારતીય જનતા પાર્ટી	સામાન્ય મહિલા	વર્તુળમાં કમળ
૨	જીમલભા જેસાભા માણેક	બીરલા ઉપનગર , દ્વારકા	ભારતીય રાષ્ટ્રીય કોંગ્રેસ	પછાત વર્ગ	હાથ
૩	ધનજીભાઈ સવજીભાઈ નકુમ	બિરલા ઉપનગર, દ્વારકા	ભારતીય રાષ્ટ્રીય કોંગ્રેસ	પછાત વર્ગ	લંબચોરસમાં હાથ
૪	નરેશ જશવંત લાખાણી	રેલ્વે સ્ટેશન રોડ , હાઉસિંગ સોસાયટી , દ્વારકા	ભારતીય જનતા પાર્ટી	સામાન્ય	લંબચોરસમાં કમળ
૧૧	પરેશ શામજી ઝાખરીયા	દ્વારકાધીશ સોસાયટી, દ્વારકા	ભારતીય જનતા પાર્ટી	સામાન્ય	કમળ
૬	બીનાબેન મુળુભા માણેક	બીરલા પ્લોટ, ઉપનગર , દ્વારકા	ભારતીય રાષ્ટ્રીય કોંગ્રેસ	પછાત વર્ગ મહિલા	લંબચોરસમાં વર્તુળમાં હાથ
૭	કમલેશ નરસિંહગીરી ગોસાઈ	કામદાર કોલોની સ્ટેશનરોડ , દ્વારકા	અપક્ષ	પછાત વર્ગ	લંબચોરસ માં નગારૂ
૮	જીતેન્દ્ર રાજાભાઈ ડંડેચા	આવડ પરા , દ્વારકા	અપક્ષ	અનુ. જાતી.	લંબચોરસમાં મોટર
૯	પ્રવિણ ભીમાંભાઈ કણઝારીયાં	ધીગેશ્વર સામે, વાડી પ્લોટ , દ્વારકા	અપક્ષ	પછાત વર્ગ	લંબચોરસમાં કપરકાબી
૧૦	ફતેહમહમદખાન હાદીખાન પઠાણ	એ.સી.સી. ગેટ સામે , બિરલા પ્લોટ,દ્વારકા	અપક્ષ	સામાન્ય	પતંગ

(સહી) અવાચ્ય,

ચુંટણી અધિકારી

દ્વારકા નગર પાલિકા અને

નાયબ કલેકટર સ્ટેમ્પ ડયુટી અને મુલ્યાંકન તંત્ર

જામનગર

સ્થળ :– દ્વારકા નગર પાલિકા કચેરી , દ્વારકા

તારીખ : ૩૧/૧/૨૦૦૩

ક્રમાંક

નમુનો – ૬

(જુઓ નિયમ – ૧૬)

હરીફ ઉમેદવારો ની યાદી

દ્વારકા નગર પાલિકા ની ચુંટણી

વોર્ડ નંબર :– ૫ વોર્ડ નું નામ .... ચુંટણી પંચે ફાળવેલી બેઠકો

૧લી બેઠક :– સામાન્ય મહિલા અનામત

૨જી બેઠક :– પછાત વર્ગ અનામત

૩જી બેઠક :– સામાન્ય

અનું નં.	ઉમેદવારનું નામ	સરનામું	પક્ષ સાથે જોડાણ	ઉમેદવાર નો વર્ગ	ફાળવેલ પ્રતિક
(૧)	(૨)	(૩)	(૪)	(૫)	(૬)
૧	રામીબેન રામજીભાઈ નકુમ	કાનદાસબાપુ આશ્રમ સામે, દ્વારકા	ભારતીય જનતા પાર્ટી	પછાત વર્ગ મહિલા	લંબચોરસમાં વર્તુળમાં કમળ
૨	લખમણ શામજી પરમાર	આનંદ ચોક, દ્વારકા	ભારતીય રાષ્ટ્રીય કોંગ્રેસ	પછાત વર્ગ	હાથ
૩	લાડુબેન ગીગાભા માણેક	રેતવા પાડો, દ્વારકા	ભારતીય રાષ્ટ્રીય કોંગ્રેસ	પછાત વર્ગ મહિલા	લંબચોરસમાં વર્તુળમાં હાથ
૪	વાલજીભાઈ જીવાભાઈ નકુમ	સિંધવાશેરી, રેતવાપરૂ, દ્વારકા	ભારતીય રાષ્ટ્રીય કોંગ્રેસ	પછાત વર્ગ	લંબચોરસમાં હાથ
૫	વાલજી ડાયાભાઈ નકુમ	રેતવા પરૂ, આનંદ ચોક, દ્વારકા	ભારતીય જનતાં પાર્ટી	પછાત વર્ગ	કમળ
૬	વાલજી રવજીભાઈ સોનગરા	રેતવા પરા, આનંદ ચોક, દ્વારકા	ભારતીય જનતા પાર્ટી	પછાત વર્ગ	લંબચોરસમાં કમળ
૭	અશોકભાઈ નાથાલાલ ડાભી	આનંદ ચોક, દ્વારકા	અપક્ષ	પછાત વર્ગ	લંબચોરસમાં છતપંખો
૮	કાનદાસ લલીતદાસ દુધરેચીયાં	રેતવા પાડો, સિંધવા શેરી, દ્વારકા	અપક્ષ	પછાત વર્ગ	લંબચોરસમાં પેટીવાજુ
૯	ગોપાલ દેવશી કણઝારીયા	વચલી ગલી, ધીગેશ્વર પાળો, દ્વારકા	અપક્ષ	પછાત વર્ગ	લંબચોરસમાં મોટર
૧૦	જેઠીબેન જેતાભાઈ પરમાર	લખમીર સાંગણશેરી, કાનુડાપરૂ, દ્વારકા	અપક્ષ	સામાન્ય મહિલા	વર્તુળમાં પતંગ
૧૧	દેવરા લાખાભાઈ મોરી	રામ પરૂ (સોનગરા શેરી), દ્વારકા	અપક્ષ	પછાત વર્ગ	લંબચોરસમાં નગારૂ
૧૨	દેવરાજ હરજીભાઈ કણઝારીયા	રેલ્વેસ્ટેશન રોડ, ધીગેશ્વર પાળો, દ્વારકા	અપક્ષ	પછાત વર્ગ	લંબચોરસમાં રોડ રોલર
૧૩	બાબુભાઈ હરજીભાઈ કણઝારીયા	ચરકલા રોડ, દ્વારકા	અપક્ષ	પછાત વર્ગ	લંબચોરસમાં કપરકાબી
૧૪	રાયધર સીદા માતકા	રામપરૂ, દ્વારકા	અપક્ષ	પછાત વર્ગ	લંબચોરસમાં વિમાન
૧૫	શામજી કાનજી સોનગરા	રામપરૂ (સોનગરા શેરી), દ્વારકા	અપક્ષ	પછાતવર્ગ	લંબચોરસમાં બંગલો
૧૬	સુરાભા વેરશીભા માણેક	રેતવા પાડો, સિંધવા ગલી, દ્વારકા	અપક્ષ	પછાત વર્ગ	લંબચોરસમાં નાળીયેર
૧૭	સોનલબેન કરમણભાઈ ભોજાણી	રેતવા પાળો, હાઈવેની બાજુમા, દ્વારકા	અપક્ષ	પછાત વર્ગ મહિલા	લંબચોરસમાં વર્તુળમાં પુસ્તક
૧૮	હંસાબેન વિજય મકવાણા	રામપરા, દ્વારકા	અપક્ષ	પછાત વર્ગ મહિલા	લંબચોરસમાં વર્તુળમાં બંગડીઓ

(સહી) અવાચ્ય,
ચુંટણી અધિકારી
દ્વારકા નગર પાલિકા અને
નાયબ કલેકટર સ્ટેમ્પ ડયુટી અને મુલ્યાંકન તંત્ર
જામનગર

સ્થળ :– દ્વારકા નગર પાલિકા કચેરી, દ્વારકા

તારીખ :– ૩૧/૧/૨૦૦૩

ક્રમાંક

INDEX

નમુનો – ૬

(જુઓ નિયમ – ૧૬)

હરીફ ઉમેદવારો ની યાદી

દ્વારકા નગર પાલિકા ની ચુંટણી

વોર્ડ નંબર :– ૬ વોર્ડ નું નામ .... ચુંટણી પંચે ફાળવેલી બેઠકો

૧લી બેઠક :– અનુ સૂચિત જાતિ મહિલા અનામત

૨જી બેઠક :– સામાન્ય

૩જી બેઠક :– સામાન્ય

અનું નં.	ઉમેદવારનું નામ			સરનામું	પક્ષ સાથે જોડાણ	ઉમેદવાર નો વર્ગ	ફાળવેલ પ્રતિક
(૧)	(૨)			(૩)	(૪)	(૫)	(૬)
૧	ચંપાબેન	રાણાભાઈ	રાઠોડ	હરીજનવાસ શિવરાજસિહ રોડ	ભારતીય જનતા પાર્ટી	અનુ. જાતી. માહિલા	લંબચોરસમાં વર્તુળમાં કમળ
૨	પાર્વતીબેન	લખધીર	ચાનગા	હરીજન વાસ , દ્વારકા	ભારતીય રાષ્ટ્રીય કોંગ્રેસ	અનુ. જાતિ. મહિલા	લંબચોરસમાં વર્તુળમાં હાથ
૩	બચુભાઈ	કરશનભાઈ	વિઠલાણી	ભદ્રકાલી રોડ , દ્વારકા	ભારતીય રાષ્ટ્રીય કોંગ્રેસ	સામાન્ય	હાથ
૪	મનસુખભાઈ	રામજીભાઈ	પરમાર	નગર પાલિકા પાછળ , કાનુડા પરુ , દ્વારકા	ભારતીય જનતા પાર્ટી	પછાત વર્ગ	લંબચોરસમાં કમળ
૫	રામજી	જીવાભાઈ	કણઝારીયા	રામચંદ્રાચાર્ય વાડી વિસ્તાર , દ્વારકા	ભારતીય રાષ્ટ્રીય કોંગ્રેસ	પછાત વર્ગ	લંબચોરસમાં હાથ
૬	હરીદાસ	ગીરધરલાલ	સામાણી	ભથાણ ચોક , દ્વારકા	ભારતીય જનતા પાર્ટી	સામાન્ય	કમળ
૭	કરશન	ગોવિંદ	જગતિયા	ઘનશ્યામ નગર , રેલ્વે સ્ટેશન રોડ , દ્વારકા	અપક્ષ	પછાત વર્ગ	લંબચોરસમાં રોડ રોલર
૮	જેતાભાઈ	સવજીભાઈ	પરમાર	લખમીર સાંગણ શેરી, કાનુડા પરો , દ્વારકા	અપક્ષ	સામાન્ય	પતંગ
૯	દેવીબેન	નથુભાઈ	ચાનપા	નગર પાલીકા પાછળ , વણકર વાસ , દ્વારકા	અપક્ષ	અનુ. જાતી મહિલા	લંબચોરસમાં વર્તુળમાં નગારૂ
૧૦	ભગત	દેવરા	મોરી	રબારી પાડો , દ્વારકા	અપક્ષ	પછાત વર્ગ	લંબચોરસમાં વિમાન
૧૧	ભરત	મનુભાઈ	ત્રિવેદી	આદિત્યરોડ , દ્વારકા	અપક્ષ	સામાન્ય	કેમેરો
૧૨	શકીના	આમદ	વેતરણ	નગર પાલિકા ઓફીસની બાજુમા , દ્વારકા	અપક્ષ	સામાન્ય મહિલા	વર્તુળમાં મોટર

(સહી) અવાચ્ય,

ચુંટણી અધિકારી

દ્વારકા નગર પાલિકા અને

નાયબ કલેકટર સ્ટેમ્પ ડયુટી અને મુલ્યાંકન તંત્ર

જામનગર

સ્થળ :– દ્વારકા નગર પાલિકા કચેરી , દ્વારકા

તારીખ :– ૩૧/૧/૨૦૦૩

ક્રમાંક

નમુનો – ૬

(જુઓ નિયમ – ૧૬)

હરીફ ઉમેદવારો ની યાદી

દ્વારકા નગર પાલિકા ની ચુંટણી

વોર્ડ નંબર :– ૭ વોર્ડ નું નામ .... ચુંટણી પંચે ફાળવેલી બેઠકો

૧લી બેઠક :– પછાત વર્ગ મહિલા અનામત

૨જી બેઠક :– સામાન્ય

૩જી બેઠક :– સામાન્ય

અનું નં.	ઉમેદવારનું નામ	સરનામું	પક્ષ સાથે જોડાણ	ઉમેદવાર નો વર્ગ	ફાળવેલ પ્રતિક
(૧)	(૨)	(૩)	(૪)	(૫)	(૬)
૧	અભય હરીભાઈ વાયડા	એમ.જી. રોડ, દ્વારકા	ભારતીય રાષ્ટ્રીય કોંગ્રેસ	સામાન્ય	લંબચોરસમાં હાથ
૨	આશાબેન ઈશ્વર ધોધલીયા	બિરલા ઉપનગર, દ્વારકા	ભારતીય રાષ્ટ્રીય કોંગ્રેસ	પછાત વર્ગ મહિલા	લંબચોરસમાં વર્તુળમાં હાથ
૩	જીતેન્દ્ર જવાહર દાવડા	દાવડા શેરી, દ્વારકા	ભારતીય રાષ્ટ્રીય કોંગ્રેસ	સામાન્ય	હાથ
૪	નરસીભાઈ જમનભાઈ કકકડ	સરસ્વતી શેરી, દ્વારકા	ભારતીય જનતા પાર્ટી	સામાન્ય	લંબચોરસમાં કમળ
૫	ભારતીબેન ભગવાનજીભાઈ જેઠવા	ખારવા શેરી, દ્વારકા	ભારતીય જનતા પાર્ટી	પછાત વર્ગ મહિલા	લંબચોરસમાં વર્તુળમાં કમળ
૬	રજનીકાંત ગીરધરલાલ ઠાકર	હોસ્પીટલ રોડ બાલવાટીકા સામે, દ્વારકા	ભારતીય જનતા પાર્ટી	સામાન્ય	કમળ
૭	નટવરલાલ તુલસીદાસ થોભાણી	વાસુદેવજી શેરી, દ્વારકા	અપક્ષ	સામાન્ય	નગારૂ

(સહી) અવાચ્ય,
ચુંટણી અધિકારી
દ્વારકા નગર પાલિકા અને
નાયબ કલેકટર સ્ટેમ્પ ડયુટી અને મુલ્યાંકન તંત્ર
જામનગર

સ્થળ :– દ્વારકા નગર પાલિકા કચેરી, દ્વારકા
તારીખ :– ૩૧/૧/૨૦૦૩
ક્રમાંક

INDEX

નમુનો – ૬

(જુઓ નિયમ – ૧૬)

હરીફ ઉમેદવારો ની યાદી

દ્વારકા નગર પાલિકા ની ચુંટણી

વોર્ડ નંબર :– ૮ વોર્ડ નું નામ .... ચુંટણી પંચે ફાળવેલી બેઠકો

૧લી બેઠક :– સામાન્ય મહિલા અનામત

૨જી બેઠક :– સામાન્ય

૩જી બેઠક :– સામાન્ય

અનું નં.	ઉમેદવારનું નામ	સરનામું	પક્ષ સાથે જોડાણ	ઉમેદવાર નો વર્ગ	ફાળવેલ પ્રતિક
(૧)	(૨)	(૩)	(૪)	(૫)	(૬)
૧	જયોતિબેન પ્રતાપરાય સામાણી	જવાહર રોડ, દ્વારકા	ભારતીય રાષ્ટ્રીય કોંગ્રેસ	સામાન્ય મહિલા	વર્તુળમાં હાથ
૨	દીનાબેન દીપકભાઈ વીઠલાણી	બ્રહ્મકુંડ પાસે, દ્વારકા	ભારતીય જનતા પાર્ટી	સામાન્ય મહિલા	વર્તુળમાં કમળ
૩	મહેશભાઈ કૃષ્ણલાલ ઠાકર	ગોમતીઘાટ રોડ, પટેલવાડી પાસે, દ્વારકા	ભારતીય જનતા પાર્ટી	સામાન્ય	કમળ
૪	રમણભાઈ તુલસીદાસ સામાણી	હોસ્પીટલ રોડ,સ્વસ્તીક હોટલ બાજુમા,દ્વારકા	ભારતીય જનતા પાર્ટી	સામાન્ય	લંબચોરસમાં કમળ
૫	રાકેશ કિશોરચંદ્ર વાઢીયા	બિરલા ઉપનગર, દ્વારકા	ભારતીય રાષ્ટ્રીય કોંગ્રેસ	સામાન્ય	હાથ
૬	કિષ્ણલાલ કાનજી ઠાકર	દેવીભુવન રોડ, દ્વારકા	અપક્ષ	સામાન્ય	વિમાન
૭	નિરંજનભાઈ જયંતીલાલ ઠાકર	દેવીભુવન રોડ, દ્વારકા	અપક્ષ	સામાન્ય	મોટર
૮	ભીમજીભાઈ કમાભાઈ અસ્વાર	ગોમતી રોડ,રાજપુત સેવાસમાજ પાસે,દ્વારકા	અપક્ષ	સામાન્ય	નગારૂ
૯	રંજનબેન મણીલાલ ઠાકર	દેવીભુવન રોડ, દ્વારકા	અપક્ષ	સામાન્ય મહિલા	વર્તુળમાં કાંસકો

(સહી) અવાચ્ય,

ચુંટણી અધિકારી

દ્વારકા નગર પાલિકા અને

નાયબ કલેકટર સ્ટેમ્પ ડયુટી અને મુલ્યાંકન તંત્ર

જામનગર

સ્થળ :– દ્વારકા નગર પાલિકા કચેરી, દ્વારકા

તારીખ :– ૩૧/૧/૨૦૦૩

ક્રમાંક

INDEX

નમુનો – ૬

(જુઓ નિયમ – ૧૬)

હરીફ ઉમેદવારો ની યાદી

દ્વારકા નગર પાલિકા ની ચુંટણી

વોર્ડ નંબર :– ૯ વોર્ડ નું નામ .... ચુંટણી પંચે ફાળવેલી બેઠકો

૧લી બેઠક :– સામાન્ય મહિલા અનામત

૨જી બેઠક :– સામાન્ય

૩જી બેઠક :– સામાન્ય

અનું નં.	ઉમેદવારનું નામ	સરનામું	પક્ષ સાથે જોડાણ	ઉમેદવાર નો વર્ગ	ફાળવેલ પ્રતિક
(૧)	(૨)	(૩)	(૪)	(૫)	(૬)
૧	કિશોર છગનલાલ ગાંધી	"સાનિધ્ય"વાસુદેવશેરી,મંદિર ચોક પાસે,દ્વારકા	ભારતીય જનતા પાર્ટી	સામાન્ય	લંબચોરસમાં કમળ
૨	કૌશીક રસીકલાલ મીન	હર્ષદા શેરી , દ્વારકા	ભારતીય રાષ્ટ્રીય કોંગ્રેસ	સામાન્ય	લંબચોરસમાં હાથ
૩	જયંતભાઈ રણછોડભાઈ સામાણી	નિલકંઠ ચોક , દ્વારકા	ભારતીય જનતા પાર્ટી	સામાન્ય	કમળ
૪	પુરૂષોત્તમ મુકુંદરાય વાયડા	બિરલા પ્લોટ , દ્વારકા	ભારતીય રાષ્ટ્રીય કોંગ્રેસ	સામાન્ય	હાથ
૫	ભાવનાબેન અનિલકુમાર લાલ	તોતાદ્રીમઠ , દ્વારકા	ભારતીય રાષ્ટ્રીય કોંગ્રેસ	સામાન્ય મહિલા	વર્તુળમાં હાથ
૬	મધુરીકાબેન શરદકુમાર ઠાકર	નિલકંઠ ચોક , દ્વારકા	ભારતીય જનતા પાર્ટી	સામાન્ય મહિલા	વર્તુળમાં કમળ
(					
૭	અનીલભાઈ કાંતીલાલ માવાણી	સરાણીયા શેરી,લાલ બહાદુર શાસ્ત્રી ચકલો,દ્વારકા	અપક્ષ	સામાન્ય	મોટર
૮	વીરજભાઈ જેરામભાઈ વેગડ	ભથાણ ચોક , કુંભાર શેરી , દ્વારકા	અપક્ષ	પછાત વર્ગ	લંબચોરસમાં વિમાન
૯	મનસુખભાઈ કુરજીભાઈ ગંદારાણા	ધનેશ્વરી શેરી , મંદીરચોક , દ્વારકા	અપક્ષ	સામાન્ય	પતંગ
૧૦	સુભાષ જેઠાલાલ ભાયાણી	ગાત્રાળ શેરી , દ્વારકા	અપક્ષ	સામાન્ય	કાતર

(સહી) અવાચ્ય,

ચુંટણી અધિકારી

દ્વારકા નગર પાલિકા અને

નાયબ કલેકટર સ્ટેમ્પ ડયુટી અને મુલ્યાંકન તંત્ર

જામનગર

સ્થળ :– દ્વારકા નગર પાલિકા કચેરી , દ્વારકા

તારીખ :– ૩૧/૧/૨૦૦૩

ક્રમાંક

INDEX

નમુનો - ૬

(જુઓ નિયમ - ૧૬)

હરીફ ઉમેદવારોની યાદી.

સલાયા નગર પચાયતની ચુંટણી

વોર્ડ નંબર :- ૧ વોર્ડનું નામ : ચૂંટણી પંચે ફાળવેલ બેઠકો :

૧લી બેઠક સામાન્ય મહીલા

૨જી બેઠક સામાન્ય

૩જી બેઠક સામાન્ય

અ.નં.	ઉમેદવારનું નામ	સરનામું	પક્ષ સાથે જોડાણ	ઉમેદવારનો વર્ગ	ફાળવેલ પ્રતિક
૧	૨	૩	૪	૫	૬
૧	અમીના અબ્બાસ ભાયા	કરાર પાડો, મુ. સલાયા તા. ખંભાળીયા	ઇન્ડીયન નેશનલ કોંગ્રેસ	પછાત વર્ગ મહીલા	લંબ ચોરસમાં વર્તુળમાં હાથ
૨	તાલબ મામદ સંઘાર	કરાર પાડો બારલો વાસ, મુ. સલાયા તા. ખંભાળીયા	ઇન્ડીયન નેશનલ કોંગ્રેસ	પછાત વર્ગ	લંબ ચોરસમાં હાથ
૩	જુસબ કાસમ ગંઢાર	શફી ઢેરા મુ. સલાયા તા. ખંભાળીયા.	સમતા પાર્ટી	પછાત વર્ગ	લંબ ચોરસમાં મશાલ
૪	રેમત તાલબ ભગાડ	બહારલો વાસ, વોર્ડ નં.૪, મુ. સલાયા તા. ખંભાળીયા.	સમતા પાર્ટી	પછાત વર્ગ મહીલા	લંબ ચોરસમાં વર્તુળમાં મશાલ
૫	સુલતાના અયુબ કુંગડા	ભગાડ પાડો, હુસેની ચોક, વોર્ડ નં. ૧, સલાયા તા. ખંભાળીયા	સમતા પાર્ટી	પછાત વર્ગ	મશાલ

(સહી) અવાચ્ય,

ચુંટણી અધિકારી

સલાયા નગર પંચાયત અને

નાયબ જીલ્લા વિકાસ અધિકારી :મહેસુલ:

જીલ્લા પંચાયત : જામનગર

તા. ૧/૦૨/૨૦૦૩

સ્થળ : જામનગર

ના.ચટણ-નપલ-૧-૨૦૦૩

INDEX

નમુનો - ૬

(જુઓ નિયમ - ૧૬)

હરીફ ઉમેદવારોની યાદી.

સલાયા નગર પચાયતની ચુંટણી

વોર્ડ નંબર :- ૨   **વોર્ડનું નામ :**   **ચૂંટણી પંચે ફાળવેલ બેઠકો :**

૧લી બેઠક સામાન્ય મહીલા

૨જી બેઠક પાછાત વર્ગ.

૩જી બેઠક સામાન્ય

અ.નં.	ઉમેદવારનું નામ	સરનામું	પક્ષ સાથે જોડાણ	ઉમેદવારનો વર્ગ	ફાળવેલ પ્રતિક
૧	૨	૩	૪	૫	૬
૧	અનવર હાજી કારા	કરાર પાડો, બારલોવાસ મું. સલાયા તાલુકોઃ ખંભાળીયા	ઇન્ડીયન નેશનલ કોંગ્રેસ	પછાત વર્ગ	હાથ
૨	જુલેખા હાજી ગંઢાર	બારલો વાસ, કરારપાડો, મુ. સલાયા, તા. ખંભાળીયા	ઇન્ડીયન નેશનલ કોંગ્રેસ	પછાત વર્ગ મહીલા	લંબ ચોરસમાં વર્તુળમાં હાથ
૩	યાકુબ અબ્દુલ્લા ભાયા	કબ્રસ્તાનની સામે, મુ. સલાયા તા.ખંભાળીયા	ઇન્ડીયન નેશનલ કોંગ્રેસ	પછાત વર્ગ	લંબ ચોરસમાં હાથ
૪	દેવજી હીરા ચૈાહાણ	મેઘવાર વાસ, જકાત નાકા પાસે, મુ. સલાયા, તા.ખંભાળીયા	સમતા પાર્ટી	અનુસુચિત જાતિ	મશાલ
૫	રેશમા સાલેમામદ ભગાડ	ખંભાળીયા રોડ, મુ. સલાયા, તા.ખંભાળીયા.	સમતા પાર્ટી	પછાત વર્ગ મહીલા	લંબ ચોરસમાં વર્તુળમાં મશાલ
૬	સાલેમામદ કરીમ ભગાડ	ખંભાળીયા રોડ, મુ. સલાયા તા. ખંભાળીયા.	સમતા પાર્ટી	પછાત વર્ગ	લંબ ચોરસમાં મશાલ

(સહી) અવાચ્ય,

ચુંટણી અધિકારી

સલાયા નગર પંચાયત અને

નાયબ જીલ્લા વિકાસ અધિકારી :મહેસુલઃ

જીલ્લા પંચાયત : જામનગર

તા. ૧/૦૨/૨૦૦૩

સ્થળ : જામનગર

ના.ચટણ-નપલ-૧/૨૦૦૩

INDEX

નમુનો - ૬

(જુઓ નિયમ - ૧૬)

હરીફ ઉમેદવારોની યાદી.

સલાયા નગર પંચાયતની ચુંટણી

વોર્ડ નંબર :- ૩ **વોર્ડનું નામ :**

ચૂંટણી પંચે ફાળવેલ બેઠકો :
૧લી બેઠક પછાત વર્ગ મહીલા
૨જી બેઠક સામાન્ય
૩જી બેઠક સામાન્ય

અ.નં.	ઉમેદવારનું નામ	સરનામું	પક્ષ સાથે જોડાણ	ઉમેદવારનો વર્ગ	ફાળવેલ પ્રતિક
૧	૨	૩	૪	૫	૬
૧	ગની હાજી કારા	બારલો વાસ, કરાર પાડો, મુ. સલાયા તા.ખંભાળીયા	ઇન્ડીયન નેશનલ કોંગ્રેસ	પછાત વર્ગ	હાથ
૨	જુનસ જુસબ ભાયા	નગર ગેઇટ,બારલો વાસ, મુ. સલાયા તા. ખંભાળીયા	ઇન્ડીયન નેશનલ કોંગ્રેસ	પછાત વર્ગ	લંબ ચોરસમાં હાથ
૩	અબ્બાસ કાસમ સંઘાર	થરી પાડો, બંદર રોડ; મુ. સલાયા તા. ખંભાળીયા	સમતા પાર્ટી	પછાત વર્ગ	મસાલ
૪	શોભના બચુભાઇ બારીયા	ભંગીવાસ, સુધરાઇ કામદાર વાસ,મુ. સલાયા તા.ખંભાળીયા	સમતા પાર્ટી	સામાન્ય મહીલા	લંબચોરસમાં મશાલ

(સહી) અવાચ્ય,
ચુંટણી અધિકારી
સલાયા નગર પંચાયત અને
નાયબ જીલ્લા વિકાસ અધિકારી :મહેસુલ:
જીલ્લા પંચાયત : જામનગર

તા. ૧/૦૨/૨૦૦૩
સ્થળ : જામનગર

ના.ચટણ-નપલ-૧/૨૦૦૩

INDEX

નમુનો - ૬

(જુઓ નિયમ - ૧૬)

હરીફ ઉમેદવારોની યાદી.

સલાયા નગર પચાયતની ચુંટણી

વોર્ડ નંબર :- ૪ **વોર્ડનું નામ :** **ચૂંટણી પંચે ફાળવેલ બેઠકો :**

૧લી બેઠક સામાન્ય મહીલા

૨જી બેઠક સામાન્ય

૩જી બેઠક સામાન્ય

અ.નં.	ઉમેદવારનું નામ	સરનામું	પક્ષ સાથે જોડાણ	ઉમેદવારનો વર્ગ	ફાળવેલ પ્રતિક
૧	૨	૩	૪	૫	૬
૧	અસગર હાજીગની સંઘાર	કરાર પાડો,બારલો વાસ, મુ.સલાયા, તા.ખંભાળીયા	ઇન્ડીયન નેશનલ કોંગ્રેસ	પછાત વર્ગ	હાથ
૨	શકુરા એલીયાસ ભાયા	કબ્રસ્તાન સામે, મુ. સલાયા, તા. ખંભાળીયા	ઇન્ડીયન નેશનલ કોંગ્રેસ	પછાત વર્ગ મહિલા	લંબ ચોરસમાં વર્તુળમાં હાથ
૩	સીદીક આદમભાઇ ભાયા	બારલો વાસ, મુ. સલાયા, તા. ખંભાળીયા	ઇન્ડીયન નેશનલ કોંગ્રેસ	પછાત વર્ગ	લંબ ચોરસમાં હાથ
૪	અજીજ આદમ સુંભણીયા	બારલો વાસ, કરારપાડો, મુ. સલાયા, તા. ખંભાળીયા	સમતા પાર્ટી	પછાત વર્ગ	લંબ ચોરસમાં મશાલ
૫	અમીના સિદીક સુંભણીયા	ભીમ પાડો, મુ.સલાયા, તા. ખંભાળીયા	સમતા પાર્ટી	પછાત વર્ગ મહિલા	લંબ ચોરસમાં વતુળમાં મશાલ
૬	ઓસમાણ નુરમામદ સંઘાર	વાડી વિસ્તાર વોર્ડ નં. ૪, મુ. સલાયા તા. ખંભાળીયા	સમતા પાર્ટી	પછાત વર્ગ	મશાલ
૭	અબ્બાસ કાસમ સંઘાર	થરી પાડો, બંદર રોડ, મુ. સલાયા તા.ખંભાળીયા	--	પછાત વર્ગ	વિમાન

(સહી) અવાચ્ય,

તા. ૧/૦૨/૨૦૦૩

સ્થળ : જામનગર

ના.ચટણ-નપલ-૧/૨૦૦૩

ચુંટણી અધિકારી

સલાયા નગર પંચાયત અને

નાયબ જીલ્લા વિકાસ અધિકારી :મહેસુલ:

જીલ્લા પંચાયત : જામનગર

INDEX

નમુનો - ૬

(જુઓ નિયમ - ૧૬)

હરીફ ઉમેદવારોની યાદી.

સલાયા નગર પચાયતની ચુંટણી

વોર્ડ નંબર :- ૫ **વોર્ડનું નામ :** **ચૂંટણી પંચે ફાળવેલ બેઠકો :**

૧લી બેઠક સામાન્ય મહીલા

૨જી બેઠક સામાન્ય

૩જી બેઠક સામાન્ય

અ.નં.	ઉમેદવારનું નામ	સરનામું	પક્ષ સાથે જોડાણ	ઉમેદવારનો વર્ગ	ફાળવેલ પ્રતિક
૧	૨	૩	૪	૫	૬
૧	ભરતકુમાર દામોદર લાલ	કસ્ટમ રોડ, મું. સલાયા તા. ખંભાળીયા	ઇન્ડીયન નેશનલ કોંગ્રેસ	સામાન્ય	હાથ
૨	ભારતીબેન ભરતકુમાર લાલ	કસ્ટમ રોડ, મું. સલાયા તા. ખંભાળીયા	ઇન્ડીયન નેશનલ કોંગ્રેસ	સામાન્ય મહિલા	વર્તુળમાં હાથ
૩	રાજેશ નરસીદાસ મશરૂ	મેઇન બજાર, મુ. સલાયા તા.ખંભાળીયા	ઇન્ડીયન નેશનલ કોંગ્રેસ	સામાન્ય	લંબ ચોરસમાં હાથ
૪	કમલેશકુમાર કનૈયાલાલ સાયાણી	શાક માર્કેટ રોડ, મુ. સલાયા તા. ખંભાલીયા	સમતા પાર્ટી	સામાન્ય	મશાલ
૫	મરીયમ સીદીક સુંભણીયા	હાજી હજામની બાજુમાં સીદીપાડો, મું. સલાયા તા. ખંભાલીયા	સમતા પાર્ટી	પછાત વર્ગ મહિલા	લંબ ચોરસ માં વર્તુળમાં મશાલ
૬	સાલેમામદ કરીમ ભગાડ	ખંભાલીયા રોડ, મું. સલાયા. તા. ખંભાલીયા	સમતા પાર્ટી	પછાત વર્ગ	લંબ ચોરસમાં મશાલ
૭	અમુલ વસંતરાય પંચમતીયા	નગર ગેઇટ, મું સલાયા તા. ખંભાલીયા	-	સામાન્ય	વિમાન
૮	ભાનુબેન ડાયાલાલ ગોકાણી	લાલજીમંદીરમાં મું. સલાયા તા. ખંભાલીયા	-	સામાન્ય મહિલા	વર્તુળમાં મોટર

તા. ૨/૦૨/૨૦૦૩

સ્થળ : જામનગર

ના.ચટણ-નપલ-૧/૨૦૦૩

(સહી) અવાચ્ય,

ચુંટણી અધિકારી

સલાયા નગર પંચાયત અને

નાયબ જીલ્લા વિકાસ અધિકારી :મહેસુલ:

જીલ્લા પંચાયત : જામનગર

INDEX

નમુનો - ૬

(જુઓ નિયમ - ૧૬)

હરીફ ઉમેદવારોની યાદી.

સલાયા નગર પચાયતની ચુંટણી

વોર્ડ નંબર :- ૬ **વોર્ડનું નામ :**

ચૂંટણી પંચે ફાળવેલ બેઠકો :
૧લી બેઠક સામાન્ય મહીલા
૨જી બેઠક સામાન્ય
૩જી બેઠક સામાન્ય

અ.નં.	ઉમેદવારનું નામ	સરનામું	પક્ષ સાથે જોડાણ	ઉમેદવારનો વર્ગ	ફાળવેલ પ્રતિક
૧	૨	૩	૪	૫	૬
૧	અજીજભાઇ જલાઉદ્દીન સૈયદ	હાઇસ્કુલની પાછળ માપલો વાસ મું સલાયા તા. ખંભાલીયા	ઇન્ડીયન નેશનલ કોંગ્રેસ	સામાન્ય	હાથ
૨	યાકુબભાઇ મામદભાઇ બ્લોચ	લુહાર શેરી, મું. સલાયા તા. ખંભાલીયા	ઇન્ડીયન નેશનલ કોંગ્રેસ	સામાન્ય	લંબ ચોરસમાં હાથ
૩	રમાબેન નરસીદાસ મશરૂ	મેઇન બજાર મું. સલાયા તા. ખંભાલીયા	ઇન્ડીયન નેશનલ કોંગ્રેસ	સામાન્ય મહીલા	વર્તુળમાં હાથ
૪	જન્નત હુશેન સુંભણીયા	બંદર રોડ, માળી પાડો, મું સલાયા તા. ખંભાલીયા	સમતા પાર્ટી	પછાત વર્ગ મહિલા	લંબ ચોરસમાં વર્તુળમાં મશાલ
૫	શમીન આદમ ભાયા	મેઇન બજાર પોસ્ટ ઓફિસપાસે, મુ.સલાયા તા. ખંભાળીયા	સમતા પાર્ટી	પછાત વર્ગ	લંબ ચોરસમાં મશાલ
૬	કેશુભા અદુભા ઝાલા	તળાવની પાળ પાસે, મહાજન વાળી શેરી, મુ. સલાયા તા. ખંભાળીયા	--	સામાન્ય	પતંગ
૭	જયંતીલાલ ગોવિંદભાઇ વાડોલીયા	મેઇન બજાર, જુના દવાખાના પાસે, મુ. સલાયા તા. ખંભાળીયા	--	સામાન્ય	નગારૂ
૮	રેમતબાઇ જુમાભાઇ ધાવડા	લુવારશાળ, મુ. સલાયા, તા. ખંભાળીયા	--	સામાન્ય મહીલા	વર્તુળમાં વિમાન

તા. ૧/૦૨/૨૦૦૩
સ્થળ : જામનગર
ના.ચટણ-નપલ-૧/૨૦૦૩

(સહી) અવાચ્ય,
ચુંટણી અધિકારી
સલાયા નગર પંચાયત અને
નાયબ જીલ્લા વિકાસ અધિકારી :મહેસુલ:
જીલ્લા પંચાયત : જામનગર

INDEX

નમુનો - ૬

(જુઓ નિયમ - ૧૬)

હરીફ ઉમેદવારોની યાદી.

સલાયા નગર પચાયતની ચુંટણી

વોર્ડ નંબર :- ૭ **વોર્ડનું નામ :**

ચૂંટણી પંચે ફાળવેલ બેઠકો :
૧લી બેઠક સામાન્ય મહીલા
૨જી બેઠક સામાન્ય
૩જી બેઠક સામાન્ય

અ.નં.	ઉમેદવારનું નામ	સરનામું	પક્ષ સાથે જોડાણ	ઉમેદવારનો વર્ગ	ફાળવેલ પ્રતિક
૧	૨	૩	૪	૫	૬
૧	ઇકબાલ હાજીગની સંઘાર	કરાર પાડો, બારલો વાસ, મુ. સલાયા તા.ખંભાળીયા	ઇન્ડીયન નેશનલ કોંગ્રેસ	પછાત વર્ગ	હાથ
૨	મામદહુશેન હાસમ કારા	સ્ટેશન રોડ, બારલો વાસ, મુ. સલાયા, તા. ખંભાળીયા	ઇન્ડીયન નેશનલ કોંગ્રેસ	પછાત વર્ગ	લંબચોરસમાં હાથ
૩	રોશન સીદીક સંઘાર	સ્ટેશન રોડ, હરીજન વાસ, મુ. સલાયા, તા. ખંભાળીયા	ઇન્ડીયન નેશનલ કોંગ્રેસ	સામાન્ય મહીલા	વર્તુળમાં હાથ
૪	ઓસમાણ હાજી ધાવડા	સ્ટેશન રોડ, ઓલીયા પીરની બાજુમાં, મુ. સલાયા, તા. ખંભાળીયા	સમતા પાર્ટી	પછાત વર્ગ	મશાલ
૫	કરીમા સલેમાન ભાયા	ઓલીયા પીરની બાજુમાં, મુ. સલાયા, તા. ખંભાળીયા	સમતા પાર્ટી	પછાત વર્ગ મહીલા	લંબચોરસમાં વર્તુળમાં મશાલ
૬	જુસબ ઇસાભાઇ ભગાડ	જુની ચાવડી, માટી પાસ, મુ. સલાયા, તા. ખંભાળીયા	સમતા પાર્ટી	પછાત વર્ગ	લંબચોરસમાં મશાલ

તા. ૧/૦૨/૨૦૦૩
સ્થળ : જામનગર

ના.ચટણ-નપલ-૧/૨૦૦૩

(સહી) અવાચ્ય,
ચુંટણી અધિકારી
સલાયા નગર પંચાયત અને
નાયબ જીલ્લા વિકાસ અધિકારી :મહેસુલ:
જીલ્લા પંચાયત : જામનગર

INDEX

નમુના- ૬

હરીફ ઉમેદવારની યાદી

ભાણવડ નગરપંચાયતની ચૂંટણી.

વોર્ડ નંબર : **૧** વોર્ડનું નામ........... ચૂંટણી પંચે ફાળવેલ બેઠકો ....૩.....

૧ લી બેઠક મહિલા સામાન્ય

૨ જી બેઠક સામાન્ય

૩ જી બેઠક સામાન્ય

અ.નં	ઉમેદવારનું નામ	સરનામું	પક્ષ સાથે જોડાણ	ઉમેદવારનો વર્ગ	ફાળવેલ પ્રતિક
૧	૨	૩	૪	૫	૬
૧	જમન કેશા પરમાર	ખરાવાડ-ભાણવડ	ભારતીય જનતા પાર્ટી	સામાન્ય	કમળ
૨	જીતેન્દ્ર કેશાભાઇ રાઠોડ	ખરાવાડ-ભાણવડ	ભારતીય જનતા પાર્ટી	સામાન્ય	લંબચોરસ માં કમળ
૩	પારૂલબેન કરશનભાઇ બુમતારીયા	ખરાવાડ-ભાણવડ	ભારતીય જનતા પાર્ટી	સામાન્ય મહિલા	વર્તુળ માં કમળ
૪	ભાવનાબેન શાંતીભાઇ ડાભી	ખરાવાડ-ભાણવડ	ઇન્ડિયન નેશનલ કોંગ્રેસ	પછાત વર્ગ મહિલા	વર્તુળ માં હાથ
૫	રમેશ પ્રેમજી નકુમ	સોનાવાડી-ખરાવાડ-ભાણવડ	ઇન્ડિયન નેશનલ કોંગ્રેસ	પછાત વર્ગ	હાથ
૬	રસીકલાલ છગન રાઠોડ	ખરાવાડ-ભાણવડ	ઇન્ડિયન નેશનલ કોંગ્રેસ	સામાન્ય	લંબચોરસ માં હાથ
૭	નીલેશકુમાર મગનલાલ રાઠોડ	ખરાવાડ-ભાણવડ	———	પછાત વર્ગ	લંબચોરસ માં વિમાન
૮	રોસન સાબુદીન ભાણવડીયા	પીપળાશેરી-નગરનાકારોડ-ભાણવડ	———	સામાન્ય મહિલા	વર્તુળ માં અલમારી
૯	વિરજી ગોરધન બૂમતારીયા	ખરાવાડ-ભાણવડ	———	સામાન્ય	મોટર

સ્થળ :- જામનગર

તારીખ :- ૧-૨-૨૦૦૩

(સહી). અવાચ્ય,

ચુંટણી અધિકારી

નગર પંચાયત ભાણવડ અને

નાયબ જીલ્લા વિકાસ અધિકારી

(વિકાસ)જીલ્લા પંચાયત જામનગર

નમુના- ૬

હરીફ ઉમેદવારની યાદી

ભાણવડ નગરપંચાયતની ચૂંટણી.

વોર્ડ નંબર ૨ વોર્ડનું નામ............ ચૂંટણી પંચે ફાળવેલ બેઠકો ....૩.....

૧.લી બેઠક પછાત વર્ગ મહિલા

૨.જી બેઠક અનુ.જાતિ

૩ જી બેઠક સામાન્ય.

અ.નં	ઉમેદવારનું નામ	સરનામું	પક્ષ સાથે જોડાણ	ઉમેદવારનો વર્ગ	ફાળવેલ પ્રતિક
૧	૨	૩	૪	૫	૬
૧	અબાસ ઓસમાણ બલોચ	નગરનાકા રોડ-ભાણવડ	ઇન્ડિયન નેશનલ કોંગ્રેસ	પછાત વર્ગ	હાથ
૨	કિશોર નરશીભાઇ ખાણધર	સતવારા રામ મંદિર પાસે,ભાણવડ.	ભારતીય જનતા પાર્ટી	સામાન્ય	કમળ
૩	દક્ષાબેન પ્રફુલભાઇ રાઠોડ	વસંતનગર,ભાણવડ	ભારતીય જનતા પાર્ટી	પછાત વર્ગ મહિલા	લંબચોરસ માં વર્તુળ માં કમળ
૪	નયના કિશોર કણજારીયા	સતવારાના ચોરા પાસે-ભાણવડ	ઇન્ડિયન નેશનલ કોંગ્રેસ	પછાત વર્ગ મહિલા	લંબચોરસ માં વર્તુળ માં હાથ
૫	મંગા ચના મકવાણા	ચમારવાસ ,ભાણવડ.	ભારતીય જનતા પાર્ટી	અનુ.જાતિ	લંબચોરસ માં કમળ
૬	હીતેશભાઇ મેપાભાઇ સાગઠીયા	નગરનાકા બહાર-ચમારવાસ-ભાણવડ	ઇન્ડિયન નેશનલ કોંગ્રેસ	અનુ.જાતિ	લંબચોરસ માં હાથ
૭	અમરશી હમીરભાઇ બથવાર	ચમારવાસ(નગર દરવાજા બહાર)ભાણવડ.	———	અનુ.જાતિ	લંબચોરસ માં મોટર
૮	આલા કચરા વાઘેલા	સોરઠીયા વાસ-વેરાડનાકા-ભાણવડ	———	અનુ.જાતિ	લંબચોરસ માં વિમાન

સ્થળ : જામનગર

તારીખ :- ૪-૨-૨૦૦૩

(સહી) અવાચ્ય,

ચુંટણી અધિકારી

નગર પંચાયત ભાણવડ અને

નાયબ જીલ્લા વિકાસ અધિકારી

(વિકાસ)જીલ્લા પંચાયત જામનગર

નમુના- ૬

હરીફ ઉમેદવારની યાદી

ભાણવડ નગરપંચાયતની ચૂંટણી.

વોર્ડ નંબર 3 વોર્ડનું નામ............ ચૂંટણી પંચે ફાળવેલ બેઠકો ....3.....

૧ લી બેઠક મહિલા સામાન્ય

૨ જી બેઠક સામાન્ય

3 જી બેઠક સામાન્ય

અ.નં	ઉમેદવારનું નામ	સરનામું	પક્ષ સાથે જોડાણ	ઉમેદવારનો વર્ગ	ફાળવેલ પ્રતિક
૧	૨	3	૪	૫	૬
૧	ગીતાબેન છગનલાલ ખાખરીયા	હવેલી શેરી-ભાણવડ	ભારતીય જનતા પાર્ટી	સામાન્ય મહિલા	વર્તુળ માં કમળ
૨	જયેશ મગનલાલ વાઢેર	દરજીશેરી-ભાણવડ	ઇન્ડિયન નેશનલ કોંગ્રેસ	સામાન્ય	લંબચોરસ માં હાથ
3	નરેન્દ્ર કલ્યાણજી રાડીયા	હર્ષદ શેરી-ભાણવડ	ભારતીય જનતા પાર્ટી	સામાન્ય	લંબચોરસ માં કમળ
૪	ભાવનાબેન હેમુભાઇ દતાણી	હર્ષદમાતાજી રોડ-ભાણવડ	ઇન્ડિયન નેશનલ કોંગ્રેસ	સામાન્ય મહિલા	વર્તુળ માં હાથ
૫	વૃજલાલ ગોરધનદાસ રાયચુરા	વિ શ્વેશ્વર શેરી-ભાણવડ	ભારતીય જનતા પાર્ટી	સામાન્ય	કમળ
૬	સુરેશભાઇ ડાયાલાલ રાજાણી	હવેલી શેરી-ભાણવડ	ઇન્ડિયન નેશનલ કોંગ્રેસ	સામાન્ય	હાથ

સ્થળ :- જામનગર

તારીખ :- ૧-૨-૨૦૦૩

(સહી) અવાચ્ય,

ચુંટણી અધિકારી

નગર પંચાયત ભાણવડ અને

નાયબ જીલ્લા વિકાસ અધિકારી

(વિકાસ)જીલ્લા પંચાયત જામનગર

નમુના- ૬

હરીફ ઉમેદવારની યાદી

ભાણવડ નગરપંચાયતની ચૂંટણી.

વોર્ડ નંબર ૪ વોર્ડનું નામ........... ચૂંટણી પંચે ફાળવેલ બેઠકો ....૩.....

૧ લી બેઠક મહિલા સામાન્ય

૨ જી બેઠક સામાન્ય

૩ જી બેઠક સામાન્ય

અ.નં	ઉમેદવારનું નામ	સરનામું	પક્ષ સાથે જોડાણ	ઉમેદવારનો વર્ગ	ફાળવેલ પ્રતિક
૧	૨	૩	૪	૫	૬
૧	નરેન્દ્રસિંહ કલુભા ભારાણી	રણજીતપરા-રામેશ્વરપ્લોટ-ભાણવડ	ઇન્ડિયન નેશનલ કોંગ્રેસ	સામાન્ય	હાથ
૨	પ્રવિણભાઇ વીરજીભાઇ ચૈાહાણ	જુના સિનેમાપાસે-રણજીતપરા-ભાણવડ	ભારતીય જનતા પાર્ટી	સામાન્ય	લંબચોરસ માં કમળ
૩	પ્રહલાદભાઇ મગનભાઇ મધુછંદ	રામેશ્વર પ્લોટ -રણજીતપરા-ભાણવડ	ભારતીય જનતા પાર્ટી	સામાન્ય	કમળ
૪	સતીષ ગોરધન કણજારીયા	રણજીતપરા-જુના સીનેમારોડ-ભાણવડ	ઇન્ડિયન નેશનલ કોંગ્રેસ	પછાત વર્ગ	લંબચોરસ માં હાથ
૫	હલુબેન ઇબરાહીમ હિંગોરા	રણજીતપરા-વિકાસરોડ-ભાણવડ	ઇન્ડિયન નેશનલ કોંગ્રેસ	સામાન્ય મહિલા	વર્તુળ માં હાથ
૬	હીરાબેન બલદેવભાઇ વારોતરીયા	શિવમપાર્ક-વેરાડ દરવાજા બહાર-ભાણવડ	ભારતીય જનતા પાર્ટી	સામાન્ય મહિલા	વર્તુળ માં કમળ
૮	જયાબેન વૃજલાલ પરમાર	જુના સિનેમાપાસે-રણજીતપરા-ભાણવડ	———	સામાન્ય મહિલા	વર્તુળ માં મોટર

સ્થળ :- જામનગર

તારીખ :- ૧-૨-૨૦૦૩

(સહી) અવાચ્ય,

ચૂંટણી અધિકારી

નગર પંચાયત ભાણવડ અને

નાયબ જીલ્લા વિકાસ અધિકારી

(વિકાસ)જીલ્લા પંચાયત જામનગર

નમુના- ૬

હરીફ ઉમેદવારની યાદી

ભાણવડ નગરપંચાયતની ચૂંટણી.

વોર્ડ નંબર ૫ વોર્ડનું નામ........... ચૂંટણી પંચે ફાળવેલ બેઠકો ....૩.....

૧ લી બેઠક અનુ.જાતિ મહિલા

૨ જી બેઠક સામાન્ય

૩ જી બેઠક સામાન્ય

અ.નં	ઉમેદવારનું નામ	સરનામું	પક્ષ સાથે જોડાણ	ઉમેદવારનો વર્ગ	ફાળવેલ પ્રતિક
૧	૨	૩	૪	૫	૬
૧	ઉજીબેન ટપુલાલ સોરઠીયા	રણજીતપરા-સાજડીયાળીવાસ-ભાણવડ	ઇન્ડિયન નેશનલ કોંગ્રેસ	અનુ.જાતિ મહિલા	લંબચોરસ માં વર્તુળ માં હાથ
૨	કાનજી સવજી વિસાવડીયા	રણજીતપરા-પશુ દવાખાના પાસે-ભાણવડ	ઇન્ડિયન નેશનલ કોંગ્રેસ	સામાન્ય	લંબચોરસ માં હાથ
૩	નાનજી અરજણ પીપરોતર	રણજીતપરા-ભાણવડ	ભારતીય જનતા પાર્ટી	સામાન્ય	લંબચોરસ માં કમળ
૪	મીનાબેન નગીનચંદ્ર જીલ્કા	રણજીતપરા-હાઇસ્કુલ રોડ-ભાણવડ	ઇન્ડિયન નેશનલ કોંગ્રેસ	સામાન્ય મહિલા	હાથ
૫	મુળજીભાઇ સવજીભાઇ વિસાવડીયા	નાગોરી શેરી-ભાણવડ	ભારતીય જનતા પાર્ટી	સામાન્ય	કમળ
૬	શારદાબેન ગિરધરભાઇ વાઘેલા	નવો સોરઠીયા વાસ-ભાણવડ	ભારતીય જનતા પાર્ટી	અનુ.જાતિ મહિલા	લંબચોરસ માં વર્તુળ માં કમળ
૭	માલદે ગોવિંદ વસરા	રણજીતપરા-ભાણવડ	———	પછાત વર્ગ	લંબચોરસ માં વિમાન
૮	સલીમ ઓસમાણ હીંગોરા	હાઇસ્કુલ પાસે-મોરીવાવ રોડ-ભાણવડ	———	સામાન્ય	મોટર

સ્થળ :- જામનગર

તારીખ : ૧-૨-૨૦૦૩

(સહી) અવાચ્ય,

ચૂંટણી અધિકારી

નગર પંચાયત ભાણવડ અને -

નાયબ જીલ્લા વિકાસ અધિકારી

(વિકાસ) જિલ્લા પંચાયત જામનગર

નમુના- ૬

હરીફ ઉમેદવારની યાદી

ભાણવડ નગરપંચાયતની ચૂંટણી.

વોર્ડ નંબર ૬ વોર્ડનું નામ........... ચૂંટણી પંચે ફાળવેલ બેઠકો ....૩.....

૧ લી બેઠક મહિલા સામાન્ય

૨ જી બેઠક પછાતવર્ગ

૩ જી બેઠક સામાન્ય

અ.નં	ઉમેદવારનું નામ	સરનામું	પક્ષ સાથે જોડાણ	ઉમેદવારનો વર્ગ	ફાળવેલ પ્રતિક
૧	૨	૩	૪	૫	૬
૧	અનિરૂધ્ધ ડાયાભાઇ ચૈાહાણ	ભાણેશ્વર મંદિર પાસે-ભાણવડ	ભારતીય જનતા પાર્ટી	પછાત વર્ગ	લંબચોરસ માં કમળ
૨	આનંદબા નવલસિંહ જાડેજા	દરબાર શેરી-ભાણવડ	ભારતીય જનતા પાર્ટી	સામાન્ય મહિલા	વર્તુળ માં કમળ
૩	ઉમર સુલેમાન સમા	તકીયા પાડા-ભાણવડ	ઇન્ડિયન નેશનલ કોંગ્રેસ	પછાત વર્ગ	લંબચોરસ માં હાથ
૪	ગફાર મામદ સુમરા	તકીયાપાડા-ભાણવડ	ઇન્ડિયન નેશનલ કોંગ્રેસ	સામાન્ય	હાથ
૫	ગોદાવરીબેન બાબુલાલ નકુમ	ગાયત્રીનગર - ભાણવડ	ઇન્ડિયન નેશનલ કોંગ્રેસ	સામાન્ય મહિલા	વર્તુળ માં હાથ
૬	હસમુખરાય મગનલાલ પતાણી	ખડબાઇ શેરી-ભાણવડ	ભારતીય જનતા પાર્ટી	સામાન્ય	કમળ
૭	ગફાર ઇબ્રાહીમ રીંડાણી	તકીયાપાડા-ભાણવડ	———	પછાત વર્ગ	લંબચોરસ માં મોટર

સ્થળ :- જામનગર

તારીખ :- ૧-૨-૨૦૦૩

(સહી) અવાચ્ય,

ચુંટણી અધિકારી

નગર પંચાયત ભાણવડ અને

નાયબ જીલ્લા વિકાસ અધિકારી

(વિકાસ)જીલ્લા પંચાયત જામનગર

INDEX

નમુના- ૬

હરીફ ઉમેદવારની યાદી

ભાણવડ નગરપંચાયતની ચૂંટણી.

વોર્ડ નંબરઃ ૭ વોર્ડનું નામ...........

ચૂંટણી પંચે ફાળવેલ બેઠકો ....૩.....

૧ લી બેઠક મહિલા સામાન્ય

૨ જી બેઠક સામાન્ય

૩ જી બેઠક સામાન્ય

અ.નં	ઉમેદવારનું નામ	સરનામું	પક્ષ સાથે જોડાણ	ઉમેદવારનો વર્ગ	ફાળવેલ પ્રતિક
૧	૨	૩	૪	૫	૬
૧	કાન્તાબેન સુભાષભાઇ કનેરીયા	પારસનગર -વેરાડ દરવાજા બહાર-ભાણવડ	ભારતીય જનતા પાર્ટી	સામાન્ય મહિલા	વર્તુળ માં કમળ
૨	ધીરજલાલ ગોવિંદજી જોષી	દિવડી સોસાયટી-ભાણવડ	ઇન્ડિયન નેશનલ કોંગ્રેસ	સામાન્ય	હાથ
૩	પ્રકાશ જયંતિલાલ પંડયા	વિશ્વેશ્વર શેરી-ભાણવડ	ભારતીય જનતા પાર્ટી	સામાન્ય	લંબચોરસ માં કમળ
૪	ભરત સામતભાઇ વાઘેલા	વેરાડ ગેઇટ બહાર-ન્યુ સોરઠીયા વાસ-આંબેડકર રોડ-ભાણવડ	ઇન્ડિયન નેશનલ કોંગ્રેસ	સામાન્ય	લંબચોરસ માં હાથ
૫	રમાબેન ભીમજી વસરા	કૃષ્ણનગર -ભાણવડ	ઇન્ડિયન નેશનલ કોંગ્રેસ	સામાન્ય મહિલા	વર્તુળ માં હાથ
૬	વિનોદરાય દ્વારકાદાસ ઉનડકટ	વસંતનગર-ભાણવડ	ભારતીય જનતા પાર્ટી	સામાન્ય	કમળ
૭	આરતીબેન દિપકકુમાર પંડિત	પેટ્રોલ પંપ પાસે-દિપનગર-ભાણવડ .	———	સામાન્ય મહિલા	વર્તુળ માં મોટર

સ્થળ :- જામનગર

તારીખ :- ૧-૨-૨૦૦૩

(સહી) અવાચ્ય,

ચુંટણી અધિકારી

નગર પંચાયત ભાણવડ અને

નાયબ જીલ્લા વિકાસ અધિકારી

(વિકાસ)જીલ્લા પંચાયત જામનગર

નમૂનો—૯
(જુઓ નિયમ—૧૯)

—: હરીફ ઉમેદવારોની યાદી :—
જામજોધપુર નગરપંચાયતની સામાન્ય ચૂંટણી—૨૦૦૩

વોર્ડ નંબર : ૧

વોર્ડનું નામ : ———

—: ચૂંટણી પંચે ફાળવેલ બેઠકો :—
૧ લી બેઠક : મહિલા સામાન્ય
૨ જી બેઠક : પછાતવર્ગ
૩ જી બેઠક : સામાન્ય

અ.નં.	ઉમેદવારનું નામ	સરનામું	પક્ષ સાથે જોડાણ	ઉમેદવારનો વર્ગ	ફાળવેલ પ્રતિક
૧.	૨.	૩.	૪.	૫.	૬.
૧	કોમલબેન જયેશભાઈ ભાલોડીયા	પટેલમીલની વાવ પાસે, જામજોધપુર.	ભારતીય જનતા પાર્ટી	સામાન્ય મહિલા	વર્તુળમાં કમળ
૨	ઘુસાભાઈ હમીરભાઈ ધારાણી	ગાયત્રીનગર, પોલીસ લાઈન પાછળ, જામજોધપુર.	ભારતીય જનતા પાર્ટી	પછાતવર્ગ	લંબચોરસ માં કમળ
૩	દિવ્યેશકુમાર(ખુશાલભાઈ) ભીખાલાલ જાવિયા	રામવાડી રોડ નં.૧, જામજોધપુર.	ભારતીય જનતા પાર્ટી	સામાન્ય	કમળ
૪	ભાવનાબેન ચીમનલાલ સુરેજા	રામવાડી, જામજોધપુર.	ઈન્ડીયન નેશનલ કોંગ્રેસ	સામાન્ય મહિલા	વર્તુળમાં હાથ
૫	મૈસુર જેસાભાઈ મસુરા	રાજાણી પ્લોટ, જામજોધપુર.	ઈન્ડીયન નેશનલ કોંગ્રેસ	પછાતવર્ગ	લંબચોરસ માં હાથ

સ્થળ : જામજોધપુર.
તારીખ : ૦૧/૦૨/૨૦૦૩

(સહી) અવાચ્ય,
ચૂંટણી અધિકારી
જામજોધપુર નગરપંચાયત
અને
નાયબ કલેકટર, ખંભાલીઆ.

INDEX

નમૂનો—૬
(જુઓ નિયમ—૧૬)

—: હરીફ ઉમેદવારોની યાદી :—
જામજોધપુર નગરપંચાયતની સામાન્ય ચૂંટણી—૨૦૦૩

વોર્ડ નંબર : ૨ વોર્ડનું નામ : ______

—: ચૂંટણી પંચે ફાળવેલ બેઠકો :—
૧ લી બેઠક : મહિલા પછાતવર્ગ
૨ જી બેઠક : સામાન્ય
૩ જી બેઠક : સામાન્ય

અ.નં.	ઉમેદવારનું નામ	સરનામું	પક્ષ સાથે જોડાણ	ઉમેદવારનો વર્ગ	ફાળવેલ પ્રતિક
૧.	૨.	૩.	૪.	૫.	૬.
૧	અનિલા અમૃતલાલ આમરણીયા	ગાયત્રીમંદીર પાસે, જામજોધપુર.	ભારતીય જનતા પાર્ટી	પછાતવર્ગ મહિલા	લંબચોરસ માં વર્તુળમાં કમળ
૨	જયશ્રીબેન બળવંતગીરી ગોસાઈ	વારીયા બિલ્ડીગં, બાલમંદીર રોડ, અજન્ટા પ્રેસ સામે, જામજોધપુર.	ઈન્ડીયન નેશનલ કોંગ્રેસ	પછાતવર્ગ મહિલા	લંબચોરસ માં વર્તુળમાં હાથ
૩	નરેન્દ્ર ગોપાલભાઈ કડીવાર	સ્ટેશન પ્લોટ, જામજોધપુર.	ભારતીય જનતા પાર્ટી	સામાન્ય	કમળ
૪	રમેશભાઈ ટપુભાઈ ખાંટ	સ્ટેશન પ્લોટ, જામજોધપુર.	ઈન્ડીયન નેશનલ કોંગ્રેસ	સામાન્ય	હાથ
૫	રાજેન્દ્રભાઈ ખીમજીભાઈ કાલરીયા	ભગવતીપરા, મીની બસસ્ટેન્ડ પાછળ, જામજોધપુર.	ઈન્ડીયન નેશનલ કોંગ્રેસ	સામાન્ય	લંબચોરસ માં હાથ
૬	વલ્લભદાસ જમનભાઈ સંતોકી	રામવાડી શેરી નં. ૨, જામજોધપુર.	ભારતીય જનતા પાર્ટી	સામાન્ય	લંબચોરસ માં કમળ

સ્થળ : જામજોધપુર.
તારીખ : ૦૧/૦૨/૨૦૦૩

(સહી) અવાચ્ય,

ચૂંટણા અધિકારી
જામજોધપુર નગરપંચાયત
અને
નાયબ કલેકટર, ખંભાલીઆ.

INDEX

નમૂનો—૬
(જુઓ નિયમ—૧૬)

—: હરીફ ઉમેદવારોની યાદી :—
જામજોધપુર નગરપંચાયતની સામાન્ય ચૂંટણી—૨૦૦૩

વોર્ડ નંબર : ૩

વોર્ડનું નામ : ______

—: ચૂંટણી પંચે ફાળવેલ બેઠકો :—
૧ લી બેઠક : મહિલા સામાન્ય
૨ જી બેઠક : સામાન્ય
૩ જી બેઠક : સામાન્ય

અ.નં.	ઉમેદવારનું નામ	સરનામું.	પક્ષ સાથે જોડાણ	ઉમેદવારનો વર્ગ	ફાળવેલ પ્રતિક
૧.	૨.	૩.	૪.	૫.	૬.
૧	ચંદ્રેશભાઈ પરસોતમભાઈ સીણોજીયા	તિરૂપતિ સોસાયટી, જામજોધપુર.	ઈન્ડીયન નેશનલ કોંગ્રેસ	સામાન્ય	હાથ
૨	દીવાળીબેન બટુકલાલ કુડેચા	ગંજીવાડી, જામજોધપુર.	ભારતીય જનતા પાર્ટી	સામાન્ય મહિલા	વર્તુળમાં કમળ
૩	મોહનભાઈ નારણભાઈ નકુમ	તિરૂપતિ સોસાયટી, મેઈનરોડ, જામજોધપુર	ભારતીય જનતા પાર્ટી	પછાતવર્ગ	લંબચોરસ માં કમળ
૪	રાજેન્દ્રભાઈ ખીમજીભાઈ કાલરીયા	ભગવતી પરા, મીની બસસ્ટેશન પાછળ, જામજોધપુર.	ઈન્ડીયન નેશનલ કોંગ્રેસ	સામાન્ય	લંબચોરસ માં હાથ
૫	રાજેશકુમાર ગોરધનભાઈ બાણુગારીયા	'દિપ' તિરૂપતિ સોસાયટી, મેઈનરોડ, જામજોધપુર.	ભારતીય જનતા પાર્ટી	સામાન્ય	કમળ
૬	લતાબેન અરવીંદભાઈ ઉનડકટ	પાવરીયા પાસે, જામજોધપુર.	ઈન્ડીયન નેશનલ કોંગ્રેસ	સામાન્ય મહિલા	વર્તુળમાં હાથ

સ્થળ : જામજોધપુર.
તારીખ : ૦૧/૦૨/૨૦૦૩

(સહી) અવાચ્ય,
ચૂંટણી અધિકારી
જામજોધપુર નગરપંચાયત
અને
નાયબ કલેકટર, ખંભાલીઆ.

INDEX

નમૂનો—૬
(જુઓ નિયમ—૧૬)

—: હરીફ ઉમેદવારોની યાદી :—
જામજોધપુર નગરપંચાયતની સામાન્ય ચૂંટણી—૨૦૦૩

વોર્ડ નંબર : ૪

વોર્ડનું નામ : ______

—: ચૂંટણી પંચે ફાળવેલ બેઠકો :—
૧ લી બેઠક : મહિલા સામાન્ય
૨ જી બેઠક : સામાન્ય
૩ જી બેઠક : સામાન્ય

અ.નં.	ઉમેદવારનું નામ	સરનામું	પક્ષ સાથે જોડાણ	ઉમેદવારનો વર્ગ	ફાળવેલ પ્રતિક
૧.	૨.	૩.	૪.	૫.	૬.
૧	અશ્વિનકુમાર ત્રિકમભાઈ વાછાણી	માકડીયા વાડી, શેરી નં. ૧, સેન્ટ્રલ બેંક પાછળ, જામજોધપુર.	ઈન્ડીયન નેશનલ કોંગ્રેસ	સામાન્ય	હાથ
૨	કીરીટભાઈ બાબુભાઈ ખાંટ	કીરીટ નિવાસ, રજવાડી ચોક, જામજોધપુર.	ભારતીય જનતા પાર્ટી	સામાન્ય	લંબચોરસ માં કમળ
૩	દુધીબેન મોહનભાઈ સીણોજીયા	માકડીયા વાડી, જામજોધપુર.	ઈન્ડીયન નેશનલ કોંગ્રેસ	સામાન્ય મહિલા	વર્તુળમાં હાથ
૪	પ્રકાશ પરસોતમભાઈ વાછાણી	પટેલ સમાજ રોડ, જામજોધપુર.	ભારતીય જનતા પાર્ટી	સામાન્ય	કમળ
૫	મનીષાબેન કૌશિકભાઈ રાબડીયા	પટેલ સમાજ પાસે, જામજોધપુર.	ભારતીય જનતા પાર્ટી	સામાન્ય મહિલા	વર્તુળમાં કમળ
૬	રમેશચંદ્ર કારાભાઈ સંતોકી	માકડીયાવાડી, શેરી નં.૫, જામજોધપુર.	ઈન્ડીયન નેશનલ કોંગ્રેસ	સામાન્ય	લંબચોરસ માં હાથ

સ્થળ : જામજોધપુર.
તારીખ : ૦૧/૦૨/૨૦૦૩

(સહી) અવાચ્ય,
ચૂંટણી અધિકારી
જામજોધપુર નગરપંચાયત
અને
નાયબ કલેકટર, ખંભાલીઆ.

INDEX

નમૂનો–૬

(જુઓ નિયમ–૧૬)

–: હરીફ ઉમેદવારોની યાદી :–

જામજોધપુર નગરપંચાયતની સામાન્ય ચૂંટણી–૨૦૦૩

વોર્ડ નંબર : **૫**

વોર્ડનું નામ : ______

–: ચૂંટણી પંચે ફાળવેલ બેઠકો :–

૧ લી બેઠક : મહિલા સામાન્ય

૨ જી બેઠક : સામાન્ય

૩ જી બેઠક : સામાન્ય

અ.નં.	ઉમેદવારનું નામ	સરનામું	પક્ષ સાથે જોડાણ	ઉમેદવારનો વર્ગ	ફાળવેલ પ્રતિક
૧.	૨.	૩.	૪.	૫.	૬.
૧	કલ્પનાબેન શૈલેષભાઈ સુરેજા	જાનકી પાન, ગાંધી ચોક, જામજોધપુર.	ભારતીય જનતા પાર્ટી	સામાન્ય મહિલા	વર્તુળમાં કમળ
૨	જીવનલાલ રામજીભાઈ ખાંટ	સગર પા, ચકલા ચોક, જામજોધપુર.	ઈન્ડીયન નેશનલ કોંગ્રેસ	સામાન્ય	હાથ
૩	નાનજીભાઈ દેવજીભાઈ સિણોજીયા	સગર પા, જામજોધપુર.	ભારતીય જનતા પાર્ટી	સામાન્ય	લંબચોરસ માં કમળ
૪	નંદલાલ માવજીભાઈ ભાલોડીયા	પંચવટીનગર, જામજોધપુર.	ભારતીય જનતા પાર્ટી	સામાન્ય	કમળ
૫	ભાવનાબેન પ્રવિણભાઈ જુલાસણા	સ્ટેશન પ્લોટ, ચાવડા મેન્શન, જામજોધપુર.	ઈન્ડીયન નેશનલ કોંગ્રેસ	સામાન્ય મહિલા	વર્તુળમાં હાથ
૬	હસમુખ માધવજી સાપરીયા	પંચવટીનગર, જામજોધપુર.	ઈન્ડીયન નેશનલ કોંગ્રેસ	સામાન્ય	લંબચોરસ માં હાથ

સ્થળ : જામજોધપુર.
તારીખ : ૦૧/૦૨/૨૦૦૩

(સહી) અવાચ્ય,

ચૂંટણી અધિકારી
જામજોધપુર નગરપંચાયત
અને
નાયબ કલેકટર, ખંભાળીઆ.

INDEX

નમૂનો—૬
(જુઓ નિયમ—૧૬)

—: હરીફ ઉમેદવારોની યાદી :—
જામજોધપુર નગરપંચાયતની સામાન્ય ચૂંટણી—૨૦૦૩

વોર્ડ નંબર : ૬ વોર્ડનું નામ : ______

—: ચૂંટણી પંચે ફાળવેલ બેઠકો :—
૧ લી બેઠક : મહિલા સામાન્ય
૨ જી બેઠક : સામાન્ય
૩ જી બેઠક : સામાન્ય

અ.નં.	ઉમેદવારનું નામ	સરનામું	પક્ષ સાથે જોડાણ	ઉમેદવારનો વર્ગ	ફાળવેલ પ્રતિક
૧.	૨.	૩.	૪.	૫.	૬.
૧	કંચનબેન કિશોરભાઈ ખાંટ	સ્ટેશન પ્લોટ, જામજોધપુર.	ઈન્ડીયન નેશનલ કોંગ્રેસ	સામાન્ય મહિલા	વર્તુળમાં હાથ
૨	જીતેન્દ્રભાઈ જમનાદાસ ત્રાંબડીયા	તિરૂપતિ સોસાયટી, મેઈન રોડ, જામજોધપુર.	ભારતીય જનતા પાર્ટી	સામાન્ય	કમળ
૩	નર્મદાબેન શાંતિલાલ મણવર	ધર્મશાળા પાછળ, જામજોધપુર.	ભારતીય જનતા પાર્ટી	સામાન્ય મહિલા	વર્તુળમાં કમળ
૪	પ્રવીણભાઈ ડોસાભાઈ કારાવડીયા	મોટી હવેલી પાસે, જામજોધપુર.	ઈન્ડીયન નેશનલ કોંગ્રેસ	સામાન્ય	હાથ
૫	રવજીભાઈ હરીભાઈ સીણોજીયા	ખાટ પા, ચોરા પાસે, જામજોધપુર.	ઈન્ડીયન નેશનલ કોંગ્રેસ	સામાન્ય	લંબચોરસ માં હાથ
૬	હસમુખ બાબુલાલ સત્યદેવ	તિરૂપતિ સોસાયટી, દેવીકૃપા, જામજોધપુર.	ભારતીય જનતા પાર્ટી	સામાન્ય	લંબચોરસ માં કમળ
૭	મહેશકુમાર વલ્લભભાઈ વાછાણી	બેરીસ્ટર ચોક, વોર્ડ નં. ૬, જામજોધપુર.	અપક્ષ	સામાન્ય	વિમાન

સ્થળ : જામજોધપુર.
તારીખ : ૦૧/૦૨/૨૦૦૩

(સહી) અવાચ્ય,
ચૂંટણી અધિકારી
જામજોધપુર નગરપંચાયત
અને
નાયબ કલેકટર, ખંભાલીઆ.

INDEX

નમૂનો—૯
(જુઓ નિયમ—૧૯)

—: હરીફ ઉમેદવારોની યાદી :—
જામજોધપુર નગરપંચાયતની સામાન્ય ચૂંટણી—૨૦૦૩

વોર્ડ નંબર : ૭

વોર્ડનું નામ : ________

—: ચૂંટણી પંચે ફાળવેલ બેઠકો :—
૧ લી બેઠક : મહિલા સામાન્ય
૨ જી બેઠક : અનુસૂચિત જાતિ
૩ જી બેઠક : સામાન્ય

અ.નં.	ઉમેદવારનું નામ	સરનામું	પક્ષ સાથે જોડાણ	ઉમેદવારનો વર્ગ	ફાળવેલ પ્રતિક
૧.	૨.	૩.	૪.	૫.	૬.
૧	ગોવિંદભાઈ કરશનભાઈ પરમાર	આંબેડકર ચોક, ચમારવાસ, જામજોધપુર.	ઈન્ડીયન નેશનલ કોંગ્રેસ	અનુસૂચિત જાતિ	લંબચોરસ માં હાથ
૨	ચંદુભાઈ દાનાભાઈ પરમાર	વણકરવાસ, ડો. આંબેડકર ચોક, જામજોધપુર.	ભારતીય જનતા પાર્ટી	અનુસૂચિત જાતિ	લંબચોરસ માં કમળ
૩	નર્મદાબેન રમેશભાઈ ભાલોડિયા	આંબેડકર રોડ, કુંભારશેરી, જામજોધપુર.	ઈન્ડીયન નેશનલ કોંગ્રેસ	સામાન્ય મહિલા	વર્તુળમાં હાથ
૪	નાથાભાઈ મેરામણભાઈ ભારાઈ	રબારીવાસ, જામજોધપુર.	ભારતીય જનતા પાર્ટી	સામાન્ય	કમળ
૫	મનસુખભાઈ પોલાભાઈ મકવાણા	શાંતિનગર, રબારીપાળા પાછળ, જામજોધપુર.	ઈન્ડીયન નેશનલ કોંગ્રેસ	અનુસૂચિત જાતિ	હાથ
૬	લલીતાબેન મગનલાલ સાપરીયા	ત્રિશુલ ચોક, જામજોધપુર.	ભારતીય જનતા પાર્ટી	સામાન્ય મહિલા	વર્તુળમાં કમળ

સ્થળ : જામજોધપુર.
તારીખ : ૦૧/૦૨/૨૦૦૩

(સહી) અવાચ્ય,
ચૂંટણી અધિકારી
જામજોધપુર નગરપંચાયત
અને
નાયબ કલેક્ટર, ખંભાળીઆ.

INDEX

નમૂનો—૬
(જુઓ નિયમ—૧૬)
હરીફ ઉમેદવારની યાદી

કાલાવડ નગર પંચાયતની ચૂંટણી

વોર્ડ નંબર :—૧ વોર્ડ નું નામ :

ચૂંટણી પંચે ફાળવેલ બેઠકો :—
૧લી બેઠક અનુસૂચિત જાતિ મહિલા
૨જી બેઠક અનુસૂચિત જાતિ
૩જી બેઠક સામાન્ય

અ. નં.	ઉમેદવારનું નામ	સરનામું	પક્ષ સાથે જોડાણ	ઉમેદવારનો વર્ગ	ફાળવેલ પ્રતિક
(૧)	(૨)	(૩)	(૪)	(૫)	(૬)
1	કેશુભાઈ લાખાભાઈ સોલંકી	આંબેડકર વાસ રાજકોટ રોડ કાલાવડ	ભારતીય જનતા પાર્ટી	અનુસુચિત જાતી	લંબ ચોરસમાં કમળ
2	ગોવીંદભાઈ ભીખાભાઈ મકવાણા	શીતલા કોલોની, બસ સ્ટેશન છાપરી સામે કાલાવડ	નેશનાલીસ્ટ કોંગ્રેસ પાર્ટી	અનુસુચિત જાતી	લંબ ચોરસમાં ઘડિયાળ
3	ઘનશ્યામસિંહ પ્રવિણસિંહ જાડેજા	તાલુકા પંચાયત પાસે , ગોવિંદપરા શેરી નં. ૬ કાલાવડ	ભારતીય જનતા પાર્ટી	સામાન્ય	કમળ
4	જશાભાઈ હમીરભાઈ બાબરીયા	આંબેડકર કોલોની, વાવડી રોડ, કાલાવડ	ઈન્ડીયન નેશનલ કોંગ્રેસ	અનુસુચિત જાતી	લંબ ચોરસમાં હાથ
5	જસુમતીબેન ગોપાલભાઈ ધમ્મર	ડો.આંબેડકરનગર કાલાવડ c/o ગોપાલભાઈ એમ.ધરમ	બહુજન સમાજ પાર્ટી	અનુસુચિત જાતી મહિલા	લંબ ચોરસમાં વર્તુળમાં હાથી
6	દીનેશચંદ્ર ચંદુલાલ પંડયા	શીતલા કોલોની, "સંતોષ" જામનગર રોડ, કાલાવડ	નેશનાલીસ્ટ કોંગ્રેસ પાર્ટી	સામાન્ય	ઘડિયાળ
7	દીલીપ હિરાલાલ વાઘેલા	આંબેડકરનગર, વાલ્મીકી વાસ કાલાવડ	બહુજન સમાજ પાર્ટી	અનુસુચિત જાતી	લંબ ચોરસમાં હાથી
8	દેસાલાલ રુપાભાઈ વાણીયા	આંબેડકર કોલોની, નાનીવાવડીરોડ કાલાવડ	બહુજન સમાજ પાર્ટી	અનુસુચિત જાતી	હાથી
9	પારુબેન ભીખાભાઈ ચંદ્રપાલ	નગરના નાકે, જુનો હરિજન વાસ કાલાવડ	ઈન્ડીયન નેશનલ કોંગ્રેસ	અનુસુચિત જાતી મહિલા	લંબ ચોરસમાં વર્તુળમાં હાથ
10	મધુબેન નરોતમદાસ ચૌહાણ	વિકાસ કોલોની રોડ, બંધુ સ્મૃતિ કાલાવડ	નેશનાલીસ્ટ કોંગ્રેસ પાર્ટી	અનુસુચિત જાતી મહિલા	લંબ ચોરસમાં વર્તુળમાં ઘડિયાળ
11	મનીષકુમાર પ્રેમજી પંચાસરા	શીતલા કોલોની કાલાવડ	ઈન્ડીયન નેશનલ કોંગ્રેસ	સામાન્ય	હાથ
12	સોનાબેન પુંજાભાઈ સીગલ	આંબેડકરનગર વિકાસ કોલોની બાજુમાં કાલાવડ	ભારતીય જનતા પાર્ટી	અનુસુચિત જાતી મહિલા	લંબ ચોરસમાં વર્તુળમાં કમળ
13	અશોક પીનાકીન મકવાણા (કાલી)	આંબેડકરનગર વીકાસ કોલોની કાલાવડ	–	અનુસુચિત જાતી	લંબચોરસમાં નગારૂ
14	જયોતીષગીરી જવેરગીરી ગોસ્વામી (હકા મારાજ)	શીતલા કોલોની,રણુજાના પાટીયા સામે, કાલાવડ	–	પછાત વર્ગ	લંબચોરસમાં રેલ્વે એન્જીન
15	દિનેશભાઈ ગૌરીશંકર સાંઢેલ	નગર નાકા પાસે,ધર્મશાળાની બાજુમાં, કાલાવડ	–	સામાન્ય	મોટર
16	મનીષકુમાર બટુકભાઈ ગોહેલ	શીતલા કોલોની રણુજા રસ્તા પાસે કાલાવડ	–	પછાત વર્ગ	લંબચોરસમાં વિમાન

—

સ્થળ: જામનગર
તારીખ:૧/૨/૨૦૦૩

(સહી) અવાચ્ય,
ચૂંટણી અધિકારી
કાલાવડ નગર પંચાયત અને
નાયબ કલેકટર જામનગર

INDEX

નમૂનો—૬
(જુઓ નિયમ—૧૬)
હરીફ ઉમેદવારની યાદી

કાલાવડ નગર પંચાયતની ચૂંટણી

વોર્ડ નંબર :—૨	વોર્ડ નું નામ :	ચૂંટણી પંચે ફાળવેલ બેઠકો :— ૧લી બેઠક સામાન્ય મહિલા ૨જી બેઠક સામાન્ય ૩જી બેઠક સામાન્ય

અ. નં.	ઉમેદવારનું નામ	સરનામું	પક્ષ સાથે જોડાણ	ઉમેદવારનો વર્ગ	ફાળવેલ પ્રતિક
(૧)	(૨)	(૩)	(૪)	(૫)	(૬)
1	કંતાબેન જશમતભાઈ ગઢીયા	કૈલાશનગર, કાલાવડ (શિતલા)	ઈન્ડીયન નેશનલ કોંગ્રેસ	સામાન્ય મહિલા	વર્તુળમાં હાથ
2	દેવશી ડાયાભાઈ સાગઠીયા	કૈલાશનગર કોળીપા, કાલાવડ	બહુજન સમાજ પાર્ટી	અનુસુચીત જાતી	લંબ ચોરસમાં હાથી
3	નાથાલાલ જીવરાજભાઈ ઉનાગર	પરોત શેરી, કાલાવડ (શિતલા)	ઈન્ડીયન નેશનલ કોંગ્રેસ	સામાન્ય	લંબચોરસમાં હાથ
4	મહેન્દ્રસિંહ પરબતસિંહ જાડેજા	કૈલાશનગર,કાલાવડ (શિતલા)	ઈન્ડીયન નેશનલ કોંગ્રેસ	સામાન્ય	હાથ
5	મુકેશકુમાર મનસુખલાલ મહેતા	સોનીશેરી, કાલાવડ	ભારતીય જનતા પાર્ટી	સામાન્ય	લંબ ચોરસમાં કમળ
6	લક્ષ્મીબેન જગદીશ વાદી	કૈલાશનગર કાલાવડ	ભારતીય જનતા પાર્ટી	સામાન્ય મહિલા	વર્તુળમાં કમળ
7	વિજયભાઈ ભાનુશંકર ભટ્ટ	રામોદપાની બારી પાસે, કાલાવડ (શિતલા)	ભારતીય જનતા પાર્ટી	સામાન્ય	કમળ
8	ધનવંતરાય નવલચંદ કોઠારી	ખત્રીવાડ શેરી,કાલાવડ (શીતલા)	—	સામાન્ય	મોટર
9	નયનાબેન કીરીટકુમાર જોષી	પંડયાની બારી પાસે, કાલાવડ	—	સામાન્ય મહીલા	વર્તુળમાં નગારુ

સ્થળ: જામનગર
તારીખ:૧/૨/૨૦૦૩

(સહી) અવાચ્ય,
ચૂંટણી અધિકારી
કાલાવડ નગર પંચાયત અને
નાયબ કલેકટર જામનગર

INDEX

નમૂનો—૬
(જુઓ નિયમ—૧૬)
હરીફ ઉમેદવારની યાદી

કાલાવડ નગર પંચાયતની ચૂંટણી

વોર્ડ નંબર :—૩	વોર્ડ નું નામ :	ચૂંટણી પંચે ફાળવેલ બેઠકો :— ૧લી બેઠક સામાન્ય મહિલા ૨જી બેઠક પછાત વર્ગ ૩જી બેઠક સામાન્ય

અ. નં.	ઉમેદવારનું નામ	સરનામું	પક્ષ સાથે જોડાણ	ઉમેદવારનો વર્ગ	ફાળવેલ પ્રતિક
૧	૨	૩	૪	૫	(૬)
1	અતુલભાઈ નાથાભાઈ રાબડીયા	કુંભનાથપરા, પુલના છેડે, કાલાવડ	નેશનાલીસ્ટ કોંગ્રેસ પાર્ટી	સામાન્ય	ઘડિયાળ
2	આમદભાઈ અબુભાઇ સમા	ચકીવાળી શેરી, કાલાવડ (શિતલા)	ઈન્ડીયન નેશનલ કોંગ્રેસ	સામાન્ય	હાથ
3	ઓઘા ભુરાભાઈ મકવાણા	કુંભનાથ મંદિરની બાજુમાં, કાલાવડ (શિતલા)	ઈન્ડીયન નેશનલ કોંગ્રેસ	પછાત વર્ગ	લંબ ચોરસમાં હાથ
4	ઓસમાણ આમદ સંઘી	કુંભનાથપરા ઈદ મસ્જીદ બાજુમાં કાલાવડ	નેશનાલીસ્ટ કોંગ્રેસ પાર્ટી	પછાતવર્ગ	લંબ ચોરસમાં ઘડિયાળ
5	બટુકભાઈ ગોબરભાઈ ભરવાડ	કુંભનાથપરા, કાલાવડ (શિતલા)	ભારતીય જનતા પાર્ટી	પછાત વર્ગ	લંબ ચોરસમાં કમળ
6	મીનાબેન દિલીપભાઈ સુચક	કુંભનાથપરા, કાલાવડ (શિતલા)	ભારતીય જનતા પાર્ટી	સામાન્ય મહિલા	વર્તુળમાં કમળ
7	યારમામદ અદ્રેમાન બ્લોચ	કુંભનાથપરા, ઈદગાહપાસે કાલાવડ (શિતલા)	બહુજન સમાજ પાર્ટી	પછાત વર્ગ	લંબ ચોરસમાં હાથી
8	રમેશચંદ્ર વેલજીભાઇ રાણપરીયા	કુંભનાથપરા મેઈન રોડ, કાલાવડ (શિતલા)	ભારતીય જનતા પાર્ટી	સામાન્ય	કમળ
9	લાભુબેન ભીખાભાઈ કોળી	કુંભનાથપરા,વેલનાથચોક કોળીવાસ, કાલાવડ	નેશનાલીસ્ટ કોંગ્રેસ પાર્ટી	પછાત વર્ગ મહિલા	લંબ ચોરસમાં વર્તુળમાં ઘડિયાળ
10	ચેતના યોગેશભાઈ આસોદરીયા	કુંભનાથપરા, કાલાવડ (શિતલા)	—	સામાન્ય મહિલા	વર્તુળમાં લેટર બોકસ
11	ભુપત નરશીભાઈ વાઘેલા	કુંભનાથપરા, કાલાવડ (શિતલા)	—	પછાત વર્ગ	લંબ ચોરસમાં નગારૂ
12	યોગેશ શામજીભાઈ આસોદરીયા	કુંભનાથપરા, કાલાવડ(શિતલા)	—	સામાન્ય	ટેલીવીઝન
13	રમેશ લખમણભાઈ ગોહિલ(કોળી)	કુંભનાથપરા વેલનાથ ચોક કાલાવડ (શિતલા)	—	પછાતવર્ગ	લંબ ચોરસમાં બંગલો
14	વિનોદરાય ચકુભાઈ ચાવડા	કુંભનાથપરા, કાલાવડ (શિતલા)	—	પછાત વર્ગ	લંબ ચોરસમાં વિમાન

સ્થળ: જામનગર
તારીખ:૧/૨/૨૦૦૩

(સહી) અવાચ્ય,
ચુંટણી અધિકારી
કાલાવડ નગર પંચાયત અને
નાયબ કલેકટર જામનગર

INDEX

નમૂનો—૬

(જુઓ નિયમ—૧૬)

હરીફ ઉમેદવારની યાદી

કાલાવડ નગર પંચાયતની ચૂંટણી

વોર્ડ નંબર :—૪	વોર્ડ નું નામ :	ચૂંટણી પંચે ફાળવેલ બેઠકો :— ૧લી બેઠક પછાત વર્ગ મહિલા ૨જી બેઠક સામાન્ય ૩જી બેઠક સામાન્ય

અ. નં.	ઉમેદવારનું નામ	સરનામું	પક્ષ સાથે જોડાણ	ઉમેદવારનો વર્ગ	ફાળવેલ પ્રતિક
૧	૨	૩	૪	૫	(૬)
1	ગફારભાઈ ઈબ્રાહીમભાઈ ચૌહાણ	કુંભનાથપરા, મંદીર પાસે, કાલાવડ (શિતલા)	ઈન્ડીયન નેશનલ કોંગ્રેસ	સામાન્ય	લંબ ચોરસમાં હાથ
2	ધીરજભાઈ ડાયાભાઈ રાખોલીયા	નવી કોર્ટ સામે કાલાવડ (શિતલા)	ભારતીય જનતા પાર્ટી	સામાન્ય	કમળ
3	મણીબેન દુદાભાઈ મકવાણા	ભરવાડપા , કાલાવડ (શિતલા)	ભારતીય જનતા પાર્ટી	પછાત વર્ગ મહિલા	લંબ ચોરસમાં વર્તુળમાં કમળ
4	મનોજભાઈ પ્રવિણચંદ્ર જાની	બારોટ શેરી,એસ.ટી.પાછળ, કાલાવડ (શિતલા)	ભારતીય જનતા પાર્ટી	સામાન્ય	લંબ ચોરસમાં કમળ
5	રમીલાબેન દલસુખભાઈ ગોહેલ	ભરવાડા શેરી, મેઈન બજાર, કાલાવડ	ઈન્ડીયન નેશનલ કોંગ્રેસ	પછાત વર્ગ મહિલા	લંબ ચોરસમાં વર્તુળમાં હાથ
6	હબીબભાઈ અબ્દુલભાઈ રાવ	બારોટ શેરી કાલાવડ	ઈન્ડીયન નેશનલ કોંગ્રેસ	સામાન્ય	હાથ

સ્થળ: જામનગર

તારીખ: ૧/૨/૨૦૦૩

(સહી) અવાચ્ય,

ચુંટણી અધિકારી

કાલાવડ નગર પંચાયત અને

નાયબ કલેકટર જામનગર

INDEX

નમૂનો—૬
(જુઓ નિયમ—૧૬)
હરીફ ઉમેદવારની યાદી

કાલાવડ નગર પંચાયતની ચૂંટણી

વોર્ડ નંબર :—૫	વોર્ડ નું નામ :	ચૂંટણી પંચે ફાળવેલ બેઠકો :— ૧લી બેઠક સામાન્ય મહિલા ૨જી બેઠક સામાન્ય ૩જી બેઠક સામાન્ય

અ. નં.	ઉમેદવારનું નામ	સરનામું	પક્ષ સાથે જોડાણ	ઉમેદવારનો વર્ગ	ફાળવેલ પ્રતિક
(૧)	(૨)	(૩)	(૪)	(૫)	(૬)
1	અમીનાબેન ગફારભાઈ સંઘી સમા	સીપાઈવાળો બારોટ શેરી કાલાવડ	ઈન્ડીયન નેશનલ કોંગેસ	સામાન્ય મહિલા	વર્તુળમાં હાથ
2	અલીખા ઈસ્માઈલખાન પઠાણ	સિપાઈવાડો બારોટ શેરી, કાલાવડ	ઈન્ડીયન નેશનલ કોંગેસ	સામાન્ય	લંબ ચોરસમાં હાથ
3	આણંદજી જમનાદાસ પારેખ	પારેખ શેરી, કાલાવડ (શિતલા)	ભારતીય જનતા પાર્ટી	સામાન્ય	કમળ
4	આયશાબાઈ અલ્લારખા ભટ્ટી	કાલાવડી નદી કાઠે, પંજેતન નગર, કાલાવડ	નેશનાલીસ્ટ કોંગ્રેસ પાર્ટી	પછાત વર્ગ મહિલા	લંબ ચોરસમાં વર્તુળમાં ઘડિયાળ
5	ઈમરાન હારુનભાઈ બારાડી	ભુરાવાળી શેરી, કાલાવડ (શિતલા)	ભારતીય જનતા પાર્ટી	સામાન્ય	લંબ ચોરસમાં કમળ
6	ક્રીષ્નાબેન કમલેશ આશરા	હનુમાન શેરી, કાલાવડ (શિતલા)	ભારતીય જનતા પાર્ટી	સામાન્ય મહિલા	વર્તુળમાં કમળ
7	મુનાફ ગફારભાઈ ઓડીયા	વોરાવાડ, (પીંજારાવાડ), કાલાવડ	ઈન્ડીયન નેશનલ કોંગેસ	સામાન્ય	હાથ
8	મુસ્તાન તૈયબઅલી ધનકોટ	વોરાવાડ, મુસાફર ખાનાની બાજુમા, કાલાવડ	નેશનાલીસ્ટ કોંગ્રેસ પાર્ટી	સામાન્ય	ઘડિયાળ

સ્થળ: જામનગર
તારીખ: ૧/૨/૨૦૦૩

(સહી) અવાચ્ય,
ચુંટણી અધિકારી
કાલાવડ નગર પંચાયત અને
નાયબ કલેક્ટર જામનગર

નમૂનો—૬
(જુઓ નિયમ—૧૬)
હરીફ ઉમેદવારની યાદી
કાલાવડ નગર પંચાયતની ચૂંટણી

વોર્ડ નંબર :—૬	વોર્ડ નું નામ :	ચૂંટણી પંચે ફાળવેલ બેઠકો :— ૧લી બેઠક સામાન્ય મહિલા, ૨જી બેઠક સામાન્ય, ૩જી બેઠક સામાન્ય

અ. નં.	ઉમેદવારનું નામ	સરનામું	પક્ષ સાથે જોડાણ	ઉમેદવાર નો વર્ગ	ફાળવેલ પ્રતિક
(૧)	(૨)	(૩)	(૪)	(૫)	(૬)
1	અશોકભાઇ ડાયાભાઇ સિંધવા	ગોવિંદપરા, કારીગર ગરબી ચોક, કાલાવડ	નેશનાલીસ્ટ કોંગ્રેસ પાર્ટી	સામાન્ય	ઘડિયાળ
2	કમલેશ વિનોદરાય ભટ્ટ	દરબારગઢ શેરી, કાલાવડ (શિતલા)	નેશનાલીસ્ટ કોંગ્રેસ પાર્ટી	સામાન્ય	લંબ ચોરસમાં ઘડિયાળ
3	કેશવજી હંસરાજ ચીકાણી	સિનેમા રોડ, સિનેમા પાછળ, મુ.કાલાવડ	ઈન્ડીયન નેશનલ કોંગ્રેસ	સામાન્ય	હાથ
4	કાંતાબેન રૂગનાથ પંડયા	સીનેમા રોડ, રાંદલ કુપા, કાલાવડ	નેશનાલીસ્ટ કોંગ્રેસ પાર્ટી	સામાન્ય મહિલા	વર્તુળમાં ઘડિયાળ
5	ભાવના ભરતભાઇ ઠેસીયા	સિનેમા રોડ, કાલાવડ (શિતલા)	ભારતીય જનતા પાર્ટી	સામાન્ય મહિલા	વર્તુળમાં કમળ
6	મહેશ ગોવિંદભાઇ વાદી	ગીતામીલ, કાલાવડ (શિતલા)	ભારતીય જનતા પાર્ટી	સામાન્ય	લંબ ચોરસમાં કમળ
7	રણછોડભાઇ કારાભાઇ ઠેસીયા	ગ્રેઈન માર્કેટ રોડ, ચોરા પાસે, કાલાવડ	ઈન્ડીયન નેશનલ કોંગ્રેસ	સામાન્ય	લંબ ચોરસમાં હાથ
8	રણછોડ જાગાભાઇ વસોયા	તા.પં.ની બાજુમા કાલાવડ	ભારતીય જનતા પાર્ટી	સામાન્ય	કમળ
9	પરસોતમભાઇ લખમણભાઇ પાઘડાર	ગોવિંદપરા, પોલીસ લાઇનની બાજુમા, કાલાવડ (શિતલા)	—	સામાન્ય	મોટર
10	રતીલાલ ગોવિંદભાઇ સાવલીયા	શીશુ મંદિર પાસે, કાલાવડ (શિતલા)	—	સામાન્ય	રેલ્વે એન્જીન
11	વીનુભાઇ છગનભાઇ કપુરીયા	કારીગર ગરબીચોક, કાલાવડ (શિતલા)	—	સામાન્ય	નગારૂ
12	સુધાબેન જયેશભાઇ વિરાણી	ગોવિંદપરા, ગ્રેઈન માર્કેટ રોડ, વિરાણી શેરી, કાલાવડ	—	સામાન્ય મહિલા	વર્તુળમાં સિલિંગ ફેન (છત પંખો)

સ્થળ: જામનગર
તારીખ: ૧/૨/૨૦૦૩

(સહી) અવાચ્ય,
ચૂંટણી અધિકારી
કાલાવડ નગર પંચાયત અને
નાયબ કલેકટર જામનગર

નમૂનો—૬

(જુઓ નિયમ—૧૬)

હરીફ ઉમેદવારની યાદી

કાલાવડ નગર પંચાયતની ચૂંટણી

વોર્ડ નંબર :—૭	વોર્ડ નું નામ :	ચૂંટણી પંચે ફાળવેલ બેઠકો :— ૧લી બેઠક સામાન્ય મહિલા ૨જી સામાન્ય ૩જી સામાન્ય

અ. નં.	ઉમેદવારનું નામ	સરનામું	પક્ષ સાથે જોડાણ	ઉમેદવારનો વર્ગ	ફાળવેલ પ્રતિક
(૧)	(૨)	(૩)	(૪)	(૫)	(૬)
1	અશ્વિનભાઈ રાઘવભાઈ અંકબરી	કૃષ્ણનગર, ધોરાજી રોડ, કાલાવડ (શિતલા)	ઈન્ડીયન નેશનલ કોંગ્રેસ	સામાન્ય	હાથ
2	નરશીભાઈ ભોવાનભાઈ કપુરીયા	ગીતામીલ પાછળ, કાલાવડ (શિતલા)	ભારતીય જનતા પાર્ટી	સામાન્ય	લંબ ચોરસમાં કમળ
3	પ્રભાબેન હેમતલાલ પરમાર	ખોડીયારપરા ગીતામીલ પાછળ, કાલાવડ	નેશનાલીસ્ટ કોંગ્રેસ પાર્ટી	સામાન્ય મહિલા	વર્તુળમાં ઘડિયાળ
4	બાબુલાલ લીંબાભાઈ ઘાડીયા	ખોડીયારપરા, ગીતામીલ પાછળ, કાલાવડ	નેશનાલીસ્ટ કોંગ્રેસ પાર્ટી	સામાન્ય	ઘડિયાળ
5	મુકતાબેન વૃજલાલ ફળદુ	ગ્રેઈન માર્કેટ રોડ, કાલાવડ (શિતલા)	ભારતીય જનતા પાર્ટી	સામાન્ય મહિલા	વર્તુળમાં કમળ
6	વલ્લભભાઈ મોહનભાઈ ફળદુ	ગ્રેઈન માર્કેટ રોડ, ગોવીંદપરા, હનુમાન કુવાવાળી શેરી કાલાવડ (શિતલા)	ઈન્ડીયન નેશનલ કોંગ્રેસ	સામાન્ય	લંબ ચોરસમા હાથ
7	વિક્રમસિહ કુંભાજી જાડેજા	મામ. ઓફીસ પાસે, કાલાવડ	નેશનાલીસ્ટ કોંગ્રેસ પાર્ટી	સામાન્ય	લંબ ચોરસમાં ઘડિયાળ
8	શાંતીલાલ ઉકાભાઈ કોરાટ	કૃષ્ણનગર—૨ કાલાવડ (શિતલા)	ભારતીય જનતા પાર્ટી	સામાન્ય	કમળ
9	સાયરાબાનુ હનીફભાઈ ઘાડા	સરદાર પટેલ ચોક, ધોરાજી રોડ, કાલાવડ	ઈન્ડીયન નેશનલ કોંગ્રેસ	સામાન્ય મહિલા	વર્તુળમા હાથ
10	દુધીબેન લખમણભાઈ ફળદુ	ભારત ઇલે. સામે ગ્રેઈન માર્કેટ રોડ, મુ. કાલાવડ (શિતલા)	—	સામાન્ય મહિલા	વર્તુળમાં મોટર
11	લખમણ કાનજીભાઈ ફળદુ	ભારત ઈલેકટ્રીક સામે, ગ્રેઈન મારકેટ રોડ મુ. કાલાવડ (શિતલા)	—	સામાન્ય	વિમાન

સ્થળ: જામનગર

તારીખ:૧/૨/૨૦૦૩

(સહી) અવાચ્ય,

ચુંટણી અધિકારી

કાલાવડ નગર પંચાયત અને

નાયબ કલેકટર જામનગર

INDEX

નમૂનો — ૬
(જુઓ નિયમ — ૧૬)
હરીફ ઉમેદવારોની યાદી
નવાગામ ઘેડ નગરપંચાયતની સામાન્ય ચૂંટણી

વોર્ડ નંબર ૧ વોર્ડનું નામ.......................... ચૂંટણી પંચે ફાળવેલી બેઠકો

૧ લી બેઠક : સામાન્ય મહિલા
૨ જી બેઠક : પછાત વર્ગ
૩ જી બેઠક : સામાન્ય

અનુ.	ઉમેદવારનું નામ	સરનામુ	પક્ષ સાથે જોડાણ	ઉમેદવારનો વર્ગ	ફાળવેલ પ્રતિક
૧	અસલીન સવજીભાઈ ઝાલા	પુનિત નગર, નવાગામ ઘેડ	ભારતીય જનતા પક્ષ	પછાત વર્ગ	લંબચોરસમાં કમળ
૨	ઈશાકભાઈ યાકુબભાઈ સાજોઠી	સાજોઠી નગર, નવાગામઘેડ	ભારતીય રાષ્ટ્રીય કોંગ્રેસ	પછાત વર્ગ	લંબચોરસમાં હાથ
૩	કિરીટસિંહ મહોબતસિંહ જાડેજા	રાંદલનગર, નવાગામઘેડ	ભારતીય રાષ્ટ્રીય કોંગ્રેસ	સામાન્ય	હાથ
૪	દશરથબા રવિન્દ્રસિંહ ઝાલા	રાંદલનગર, નવાગામઘેડ	ભારતીય રાષ્ટ્રીય કોંગ્રેસ	સામાન્ય મહીલા	વર્તુળમાં હાથ
૫	નરેન્દ્રસિંહ બહાદુરસિંહ જાડેજા	મામઈ નગર, નવાગામ ઘેડ	ભારતીય જનતા પક્ષ	સામાન્ય	કમળ
૬	નાગલબેન તેજાભાઈ માતંગ	મામઈ નગર, નવાગામ ઘેડ	ભારતીય જનતા પક્ષ	સામાન્ય મહીલા	વર્તુળમાં કમળ
૭	યુસુફ કરીમ તુરીયા	પુનિત નગર, નવાગામઘેડ	નેશનાલિસ્ટ કોંગ્રેસ પાર્ટી	પછાત વર્ગ	લંબચોરસમાં ઘડીયાળ
૮	રણજીતસિંહ જોરૂભા ચૌહાણ	રાંદલ નગર, નવાગામ ઘેડ	નેશનાલિસ્ટ કોંગ્રેસ પાર્ટી	સામાન્ય	ઘડીયાળ
૯	વિનુબા ભરતસિંહ રાઠોડ	પુનિત નગર, નવાગામઘેડ	નેશનાલિસ્ટ કોંગ્રેસ પાર્ટી	સામાન્ય મહીલા	વર્તુળમાં ઘડીયાળ

સ્થળ : જામનગર
તારીખ : ૧/૨/૦૩
ક્રમાંક : પરવ/નપચ ચટણ/૦૩

(સહી) અવાચ્ય,
ચૂંટણી અધિકારી
નવાગામ ઘેડ નગરપંચાયત અને
જિલ્લા પુરવઠા અધિકારી
જામનગર.

INDEX

નમૂનો – ૯
(જુઓ નિયમ – ૧૬)
હરીફ ઉમેદવારોની યાદી
નવાગામ ઘેડ નગરપંચાયતની સામાન્ય ચૂંટણી

વોર્ડ નંબર – ૨

વોર્ડનું નામ.................. ચૂંટણી પંચે ફાળવેલી બેઠકો
૧ લી બેઠક : સામાન્ય મહિલા
૨ જી બેઠક : સામાન્ય
૩ જી બેઠક : સામાન્ય

અનુ.	ઉમેદવારનું નામ	સરનામુ	પક્ષ સાથે જોડાણ	ઉમેદવારનો વર્ગ	ફાળવેલ પ્રતિક
૧	ગુણવંતી કિશોરભાઈ સોલંકી	પટેલવાડી, નવાગામ ઘેડ	ભારતીય જનતા પક્ષ	સામાન્ય મહીલા	વર્તુળમાં કમળ
૨	છગનભાઈ થોભણભાઈ કણકુ	પટેલવાડી, નવાગામ ઘેડ	ભારતીય જનતા પક્ષ	સામાન્ય	લંબચોરસમાં કમળ
૩	જોશનાબેન વિનોદભાઈ અસ્વાર	વિનાયક પાર્ક,નવાગામ ઘેડ	ભારતીય રાષ્ટ્રીય કોંગ્રેસ	સામાન્ય મહીલા	વર્તુળમાં હાથ
૪	તુલસીભાઈ જીવરાજભાઈ રાઠોડ	પટેલવાડી, નવાગામ ઘેડ	ભારતીય જનતા પક્ષ	સામાન્ય	કમળ
૫	દિપકકુમાર નથુભાઈ વાછાણી	પટેલવાડી, નવાગામ ઘેડ	ભારતીય રાષ્ટ્રીય કોંગ્રેસ	સામાન્ય	હાથ
૬	ધીરૂભાઈ ભુરાભાઈ કાનગડ	પટેલવાડી, નવાગામ ઘેડ	ભારતીય રાષ્ટ્રીય કોંગ્રેસ	સામાન્ય	લંબચોરસમાં હાથ

સ્થળ : જામનગર
તારીખ : ૧/૨/૦૩
ક્રમાંક : પરવ/નાચલ ચટણી/૦૩

(સહી) અવાચ્ય,
ચૂંટણી અધિકારી
નવાગામ ઘેડ નગરપંચાયત અને
જિલ્લા પુરવઠા અધિકારી
જામનગર.

INDEX

નમૂનો — ૬
(જુઓ નિયમ — ૧૬)

હરીફ ઉમેદવારોની યાદી
નવાગામ ઘેડ નગરપંચાયતની સામાન્ય ચૂંટણી

વોર્ડ નંબર — ૩ વોર્ડનું નામ.................. ચૂંટણી પંચે ફાળવેલી બેઠકો

૧ લી બેઠક : પછાત વર્ગ મહિલા
૨ જી બેઠક : અનુસૂચિત જાતિ
૩ જી બેઠક : સામાન્ય

અનુ.	ઉમેદવારનું નામ	સરનામુ	પક્ષ સાથે જોડાણ	ઉમેદવારનો વર્ગ	ફાળવેલ પ્રતિક
૧	અમરસિંહ નાજા પરમાર	ઈન્દીરા સોસાયટી સામે, નવાગામ ઘેડ	ભારતીય રાષ્ટ્રીય કોંગ્રેસ	અનુસૂચિત જાતિ	લંબચોરસમાં હાથ
૨	કેશુભાઈ મેરૂભાઈ માડમ	માડમ ફળી, નવાગામ ઘેડ	ભારતીય જનતા પક્ષ	સામાન્ય	કમળ
૩	ગૌરી અશોક શિંગાળા	ગોપાલ ચોક, નવાગામ ઘેડ	નેશનાલિસ્ટ કોંગ્રેસ પાર્ટી	પછાતવર્ગ મહીલા	લંબચોરસમાં વર્તુળમાં ઘડિયાળ
૪	જયાંબેન રામજીભાઈ બારૈયા	હનુમાન ચોક પાછળ, નવાગામ ઘેડ	ભારતીય રાષ્ટ્રીય કોંગ્રેસ	પછાતવર્ગ મહીલા	લંબચોરસમાં વર્તુળમાં હાથ
૫	મંજુ નારણ ડાભી	ટીંબાફળી, નવાગામ ઘેડ	ભારતીય જનતા પક્ષ	પછાતવર્ગ મહીલા	લંબચોરસમાં વર્તુળમાં કમળ
૬	રાજેન્દ્રસિંહ કેશરીસિંહ જાડેજા	ગોપાલ ચોક, નવાગામ ઘેડ	નેશનાલિસ્ટ કોંગ્રેસ પાર્ટી	સામાન્ય	ઘડિયાળ
૭	લાલજી પીઠા ગોહિલ	ઘેલુભાઈના મકાન પાસે, નવાગામ ઘેડ	નેશનાલિસ્ટ કોંગ્રેસ પાર્ટી	અનુસૂચિત જાતિ	લંબચોરસમાં ઘડિયાળ
૮	વિક્રમ હેમુ ચુડાસમા	પંચાયત ઓફીસની બાજુમાં, નવાગામ ઘેડ	ભારતીય રાષ્ટ્રીય કોંગ્રેસ	સામાન્ય	હાથ
૯	સામત ડાયા પરમાર	દલીતવાસ, નવાગામ ઘેડ	ભારતીય જનતા પક્ષ	અનુસૂચિત જાતિ	લંબચોરસમાં કમળ
૧૦	મધુબેન બાબુભાઈ વાઘેલા	હરીજનવાસ(વાલ્મીકી), ઘેલુભાઈ માડમના ઘર પાસે, નવાગામ ઘેડ	સમાજવાદી પાર્ટી	સામાન્ય મહીલા	વર્તુળમાં સાયકલ
૧૧	સવિતાબેન રવજીભાઈ પ્રજાપતિ	સિધ્ધેશ્વર સોસાયટી, નવાગામ ઘેડ	સમાજવાદી પાર્ટી	પછાત વર્ગ મહીલા	લંબચોરસમાં વર્તુળમાં સાયકલ
૧૨	દિલીપ ટપુભા રાવજાડેજા	ગોપાલચોક, નવાગામ ઘેડ	—	સામાન્ય	નાળીયેર

(સહી) અવાચ્ય,

સ્થળ : જામનગર
તારીખ : ૧/૨/૦૩
ક્રમાંક : પરવ/નપલ ચટણ/૦૩

ચૂંટણી અધિકારી
નવાગામ ઘેડ નગરપંચાયત અને
જિલ્લા પુરવઠા અધિકારી
જામનગર.

INDEX

નમૂનો — ૬

(જુઓ નિયમ – ૧૬)

હરીફ ઉમેદવારોની યાદી

નવાગામ ઘેડ નગરપંચાયતની સામાન્ય ચૂંટણી

વોર્ડ નંબર – ૪

વોર્ડનું નામ................. ચૂંટણી પંચે ફાળવેલી બેઠકો

૧ લી બેઠક : સામાન્ય મહિલા

૨ જી બેઠક : સામાન્ય

૩ જી બેઠક : સામાન્ય

અનુ.	ઉમેદવારનું નામ	સરનામુ	પક્ષ સાથે જોડાણ	ઉમેદવારનો વર્ગ	ફાળવેલ પ્રતિક
૧	અરૂણ બચુભાઈ ગુજરાતી	ગુજરાતી ફળી, નવાગામ ઘેડ	ભારતીય જનતા પક્ષ	સામાન્ય	કમળ
૨	કાન્તીભાઈ રામજી ગુજરાતી	પંચાયત પાછળ, નવાગામ ઘેડ	નેશનાલિસ્ટ કોંગ્રેસ પાર્ટી	સામાન્ય	ઘડિયાળ
૩	ઘનશ્યામસિંહ નટુભા ઝાલા	ગાયત્રી ચોક, નવાગામ ઘેડ	ભારતીય રાષ્ટ્રીય કોંગ્રેસ	સામાન્ય	લંબચોરસમાં હાથ
૪	પદ્યુમનસિંહ ખીમાજી જાડેજા	આનંદ સોસા., નવાગામ ઘેડ	ભારતીય જનતા પક્ષ	સામાન્ય	લંબચોરસમાં કમળ
૫	પ્રભાબેન ભીમજી રાઠોડ	ગાયત્રી ચોક, નવાગામ ઘેડ	ભારતીય રાષ્ટ્રીય કોંગ્રેસ	સામાન્ય મહીલા	વર્તુળમાં હાથ
૬	ભાવનાબેન મનસુખ	ગોપાલ ચોક, નવાગામ ઘેડ	ભારતીય જનતા પક્ષ	સામાન્ય મહીલા	વર્તુળમાં કમળ
૭	રામજી કાબા બારૈયા	હનુમાનચોક, નવાગામઘેડ	ભારતીય રાષ્ટ્રીય કોંગ્રેસ	સામાન્ય	હાથ
૮	સલેમાન કાસમ ખફી	ખડખડ નગર, નવાગામ ઘેડ	નેશનાલિસ્ટ કોંગ્રેસ પાર્ટી	સામાન્ય	લંબચોરસમાં ઘડિયાળ
૯	ગીતાબા મહેન્દ્રસિંહ જાડેજા	મ્યુ.બરો.પાસે, નવાગામ ઘેડ	સમાજવાદી પાર્ટી	સામાન્ય મહીલા	વર્તુળમાં સાયકલ

સ્થળ : જામનગર

તારીખ : ૧/૨/૦૩

ક્રમાંક : પરવ/નપલ ચટણ/૦૩

(સહી) અવાચ્ય,

ચૂંટણી અધિકારી

નવાગામ ઘેડ નગરપંચાયત અને

જિલ્લા પુરવઠા અધિકારી

જામનગર.

INDEX

નમૂનો — ૬

(જુઓ નિયમ — ૧૬)

હરીફ ઉમેદવારોની યાદી

નવાગામ ઘેડ નગરપંચાયતની સામાન્ય ચૂંટણી

વોર્ડ નંબર — ૫

વોર્ડનું નામ.................. ચૂંટણી યંચે ફાળવેલી બેઠકો

૧ લી બેઠક : સામાન્ય મહિલા

૨ જી બેઠક : સામાન્ય

૩ જી બેઠક : સામાન્ય

અનુ.	ઉમેદવારનું નામ	સરનામુ	પક્ષ સાથે જોડાણ	ઉમેદવારનો વર્ગ	ફાળવેલ પ્રતિક
૧	ઘનશ્યામસિંહ મંગલસિંહ જાડેજા	ગાયત્રીચોક, નવાગામ ઘેડ	ભારતીય જનતા પક્ષ	સામાન્ય	કમળ
૨	જયાબેન નારણ સરવૈયા	ખડખડ નગર, નવાગામ ઘેડ	ભારતીય રાષ્ટ્રીય કોંગ્રેસ	સામાન્ય મહીલા	વર્તુળમાં હાથ
૩	જસુબા મંગળસિંહ ઝાલા	ખડખડ નગર, નવાગામ ઘેડ	નેશનાલિસ્ટ કોંગ્રેસ પાર્ટી	સામાન્ય મહીલા	વર્તુળમાં ઘડિયાળ
૪	દેવેન્દ્રસિંહ ખુમાનસિંહ જાડેજા	ગાયત્રીચોક, નવાગામ ઘેડ	ભારતીય રાષ્ટ્રીય કોંગ્રેસ	સામાન્ય	હાથ
૫	માવજી રામજી ગુજરાતી	ખડખડ નગર, નવાગામ ઘેડ	ભારતીય જનતા પક્ષ	સામાન્ય	લંબચોરસમાં કમળ
૬	મોહનભાઈ ભગવાનજી મકવાણા	ગાયત્રીચોક, નવાગામ ઘેડ	નેશનાલિસ્ટ કોંગ્રેસ પાર્ટી	સામાન્ય	લંબચોરસમાં ઘડિયાળ
૭	રઘુવિરસિંહ મેરૂજી જાડેજા	ગોપાલ ચોક,નવાગામ ઘેડ	નેશનાલિસ્ટ કોંગ્રેસ પાર્ટી	સામાન્ય	ઘડિયાળ
૮	સનિબેન મગનલાલ સરવૈયા	હાથણી વિસ્તાર, નવાગામ ઘેડ	ભારતીય જનતા પક્ષ	સામાન્ય મહીલા	[illegible] કમળ
૯	હરદાસ હેબાભાઈ ભારાઈ	રબારીરાયકાચોક,નવાગામઘેડ	ભારતીય રાષ્ટ્રીય કોંગ્રેસ	સામાન્ય	લંબચોરસમાં હાથ

સ્થળ : જામનગર

તારીખ : ૧/૨/૦૩

ક્રમાંક : પરવ/નપલ ચૂટણી/૦૩

(સહી) અવાચ્ય,

ચૂંટણી અધિકારી

નવાગામ ઘેડ નગરપંચાયત અને

જિલ્લા પુરવઠા અધિકારી

જામનગર.

પ્રતિ,

નમૂનો — ૬

(જુઓ નિયમ — ૧૬)

હરીફ ઉમેદવારોની યાદી

નવાગામ ઘેડ નગરપંચાયતની સામાન્ય ચૂંટણી

વોર્ડ નંબર — ૬ વોર્ડનું નામ.................. ચૂંટણી પંચે ફાળવેલી બેઠકો

૧ લી બેઠક : સામાન્ય મહિલા

૨ જી બેઠક : સામાન્ય

૩ જી બેઠક : સામાન્ય

અનુ.	ઉમેદવારનું નામ	સરનામુ	પક્ષ સાથે જોડાણ	ઉમેદવારનો વર્ગ	ફાળવેલ પ્રતિક
૧	આસીફ ઈસુબ સકીયા	કબીર નગર, નવાગામ ઘેડ	નેશનાલિસ્ટ કોંગ્રેસ પાર્ટી	સામાન્ય	લંબચોરસમાં ઘડિયાળ
૨	કિશોર મોહન પાટડીયા	કબીર નગર, નવાગામ ઘેડ	ભારતીય જનતા પક્ષ	સામાન્ય	કમળ
૩	કૈલાશબા પ્રવિણસિંહ ચુડાસમા	ખડખડનગર, નવાગામ ઘેડ	ભારતીય જનતા પક્ષ	સામાન્ય મહીલા	વર્તુળમાં કમળ
૪	ગજેન્દ્રસિંહ આણદુભા જાડેજા	ગાયત્રી ચોક, નવાગામ ઘેડ	ભારતીય રાષ્ટ્રીય કોંગ્રેસ	સામાન્ય	હાથ
૫	ગફાર ઈસ્માઈલ ખફી	કબીર નગર, નવાગામ ઘેડ	ભારતીય રાષ્ટ્રીય કોંગ્રેસ	સામાન્ય	લંબચોરસમાં હાથ
૬	પરેશ ડાયાલાલ ચાવડા	કબીરનગર, નવાગામ ઘેડ	ભારતીય જનતા પક્ષ	સામાન્ય	લંબચોરસમાં કમળ
૭	મનહરબા રઘુવીર જાડેજા	ગોપાલ ચોક, નવાગામ ઘેડ	નેશનાલિસ્ટ કોંગ્રેસ પાર્ટી	સામાન્ય મહીલા	વર્તુળમાં ઘડિયાળ
૮	સલમાબેન સલીમ પઠાણ	કબીર નગર, નવાગામ ઘેડ	ભારતીય રાષ્ટ્રીય કોંગ્રેસ	સામાન્ય મહીલા	વર્તુળમાં હાથ
૯	હાસમભાઈ ઈસ્માઈલભાઈ રાજા	કબીર નગર, નવાગામ ઘેડ	નેશનાલિસ્ટ કોંગ્રેસ પાર્ટી	સામાન્ય	ઘડિયાળ
૧૦	બાનુબેન જુમાભાઈ સુમરા	કબીર નગર, નવાગામ ઘેડ	રાષ્ટ્રીય કોમી એકતા પાર્ટી	સામાન્ય મહીલા	વર્તુળમાં પતંગ
૧૧	લતીફ ઈસ્માઈલ ખફી	ખડખડનગર, નવાગામ ઘેડ	રાષ્ટ્રીય કોમી એકતા પાર્ટી	સામાન્ય	મોટર
૧૨	સાદીકભાઈ કાસમભાઈ ખફી	પટેલવાડી, નવાગામ ઘેડ	રાષ્ટ્રીય કોમી એકતાં પાર્ટી	સામાન્ય	નગારૂ

સ્થળ : જામનગર
તારીખ : ૧/૨/૦૩
ક્રમાંક : પરવ/નપલ ચટણ/૦૩

(સહી) અવાચ્ય,
ચૂંટણી અધિકારી
નવાગામ ઘેડ નગરપંચાયત અને
જિલ્લા પુરવઠા અધિકારી
જામનગર.

પ્રતિ,

INDEX

નમૂનો — ૬

(જુઓ નિયમ — ૧૬)

હરીફ ઉમેદવારોની યાદી

નવાગામ ઘેડ નગરપંચાયતની સામાન્ય ચૂંટણી

વોર્ડ નંબર — ૭

વોર્ડનું નામ................. ચૂંટણી પંચે ફાળવેલી બેઠકો

૧ લી બેઠક : સામાન્ય મહિલા

૨ જી બેઠક : સામાન્ય

૩ જી બેઠક : સામાન્ય

અનુ.	ઉમેદવારનું નામ	સરનામુ	પક્ષ સાથે જોડાણ	ઉમેદવારનો વર્ગ	ફાળવેલ પ્રતિક
૧	કાન્તીલાલ છગનભાઈ બારોટ	રામેશ્વર નગર નવાગામ ઘેડ	ભારતીય રાષ્ટ્રીય કોંગ્રેસ	સામાન્ય	લંબચોરસમાં હાથ
૨	કિશનભાઈ હમીરભાઈ માડમ	રામેશ્વર નગર નવાગામ ઘેડ	ભારતીય રાષ્ટ્રીય કોંગ્રેસ	સામાન્ય	હાથ
૩	કંચનબેન પ્રવીણભાઈ દેલવાડીયા	ગાયત્રીનગર, નવાગામ ઘેડ	ભારતીય જનતા પક્ષ	સામાન્ય મહીલા	વર્તુળમાં કમળ
૪	જયેશભાઈ ગજેન્દ્રભાઈ વ્યાસ	નિર્મળ નગર, નવાગામ ઘેડ	ભારતીય જનતા પક્ષ	સામાન્ય	લંબચોરસમાં કમળ
૫	દેવસી લગધીર ચોતરીયા	કે.પી.શાહ વાડી, નવાગામ ઘેડ	ભારતીય જનતા પક્ષ	સામાન્ય	કમળ
૬	નરેન્દ્રસિંહ મજબુતસિંહ જાડેજા	રાંદલનગર નવાગામ ઘેડ	નેશનાલિસ્ટ કોંગ્રેસ પાર્ટી	સામાન્ય	ઘડિયાળ
૭	માધવીબેન કાંતીભાઈ ભટ્ટ	રામેશ્વર નગર નવાગામ ઘેડ	ભારતીય રાષ્ટ્રીય કોંગ્રેસ	સામાન્ય મહીલા	વર્તુળમાં હાથ
૮	સરોજબા દાલુભા ઝાલા	રામેશ્વર નગર નવાગામ ઘેડ	નેશનાલિસ્ટ કોંગ્રેસ પાર્ટી	સામાન્ય મહીલા	વર્તુળમાં ઘડિયાળ

(સંહી) અવાચ્ય,
ચૂંટણી અધિકારી
નવાગામ ઘેડ નગરપંચાયત અને
જિલ્લા પુરવઠા અધિકારી
જામનગર.

સ્થળ : જામનગર
તારીખ : ૧/૨/૦૩
ક્માંક : પરવ/નપચ ચટણ/૦૩

નમુનો — ૬
(જુઓ નિયમ — ૧૬)

હરીફ ઉમેદવારોની યાદી

ધોળ નગરપંચાયતની સામાન્ય ચૂંટણી — ૨૦૦૩

વોર્ડ નંબર : ૧ વોર્ડનું નામ.............................. ચૂંટણી પંચે ફાળવેલી બેઠકો : ૩

૧લી બેઠક અનુસુચિતજાતિ મહિલા
૨જી બેઠક પછાત વર્ગ
૩જી બેઠક સામાન્ય

અ. નં.	ઉમેદવારનું નામ	સરનામું	પક્ષ સાથે જોડાણ	ઉમેદવાર નો વર્ગ	ફાળવેલ પ્રતિક
(૧)	(૨)	(૩)	(૪)	(૫)	(૬)
૧	અમૃતબેન વસંતભાઈ વાઘેલા	ચામુંડા પ્લોટ, ધ્રોલ.	ભારતીય રાષ્ટ્રીય કોંગ્રેસ	અ.જા. મહીલા	લંબચોરસમાં વર્તુળમાં હાથ
૨	ખાલીદમીયા રજાકમીયા સૈયદ	ચામુંડા પ્લોટ, ધ્રોલ.	ભારતીય રાષ્ટ્રીય કોંગ્રેસ	સામાન્ય	હાથ
૩	પરસોતમ રૂડા પરમાર	તંબોલેશ્વર વાડી વિસ્તાર ધ્રોલ	ભારતીય રાષ્ટ્રીય કોંગ્રેસ	પછાત વર્ગ	લંબચોરસમાં હાથ
૪	મણીબેન મંગાભાઈ વાઘેલા	ચામુંડા પ્લોટ, સબ સ્ટેશનની બાજુમાં જોડીયા રોડ, ધ્રોલ.	ભારતીય જનતા પક્ષ	અ.જા. મહીલા	લંબચોરસમાં વર્તુળમાં કમળ
૫	મુરજી વેલજી હડીયેલ	બારનાલા વાડી વિસ્તાર જોડીયા રોડ, ધ્રોલ	ભારતીય જનતા પક્ષ	પછાત વર્ગ	લંબચોરસમાં કમળ
૬	લાલજી માધા પરમાર	બારનાલા વાડી વિસ્તાર જોડીયા રોડ, ધ્રોલ	ભારતીય જનતા પક્ષ	સામાન્ય	કમળ
૭	ગુણવંત દેશા વાઘેલા	ચામુંડા પ્લોટ, જોડીયા રોડ, ધ્રોલ.	—	અ.જા.	લંબચોરસમાં ટેલિવિઝન
૮	જયાબેન મોહનભાઈ વાઘેલા	ડૉ. આંબેડકર સોસાયટી જોડીયા રોડ ધ્રોલ	—	અ.જા. મહીલા	લંબચોરસમાં વર્તુળમાં પતંગ
૯	દેવજી માધવજી પરમાર	બારનાલા વાડી વિસ્તાર, ધ્રોલ	—	સામાન્ય	બંગલો
૧૦	ધરમશી વશરામભાઈ પરમાર	બારનાલા વાડી વિસ્તાર, ધ્રોલ	—	પછાત વર્ગ	લંબચોરસમાં નગારું
૧૧	પાંચાભાઈ કડવાભાઈ વરૂ	કમલા નહેરૂ પાર્ક સામે જામનગર રોડ, ધ્રોલ	—	પછાત વર્ગ	લંબચોરસમાં મોટર
૧૨	મીનાબેન પ્રવિણભાઈ પરમાર	ચામુંડા પ્લોટ, ધ્રોલ.	—	અ.જા. મહીલા	લંબચોરસમાં વર્તુળમાં પેટીવાજું

(સહી) અવાચ્ય,
ચૂંટણી અધિકારી
ધ્રોલ નગર પંચાયત અને
નાયબ કલેક્ટર મ.ભો.યો.
જામનગર.

સ્થળ : જામનગર
તારીખ : ૧/૨/૦૩
ક્રમાંક મભય/નપલ/ચટણ ૨૦૦૩
પ્રતિ,

નમુનો – ૬
(જુઓ નિયમ – ૧૬)

હરીફ ઉમેદવારોની યાદી

ધોલ નગરપંચાયતની સામાન્ય ચૂંટણી

વોર્ડ નંબર : ૨ વોર્ડનું નામ.................................. ચૂંટણી પંચે ફાળવેલી બેઠકો : ૩

૧લી બેઠક સામાન્ય મહીલા
૨જી બેઠક અનુસુચિત જાતિ
૩જી બેઠક સામાન્ય

અ. નં.	ઉમેદવારનું નામ	સરનામું	પક્ષ સાથે જોડાણ	ઉમેદવાર નો વર્ગ	ફાળવેલ પ્રતિક
(૧)	(૨)	(૩)	(૪)	(૫)	(૬)
૧	ત્રિકમભાઈ સવજી ચાવડા	ચંદન વાસ, સતવારાના ચોરા પાસે, ધ્રોલ.	ભારતીય જનતા પક્ષ	અ.જા.	લંબચોરસમાં કમળ
૨	ત્રિભુવનભાઈ પ્રેમજીભાઈ વઘેરા	ચંદનવાસ ધ્રોલ.	ભારતીય રાષ્ટ્રીય કોંગ્રેસ	અ.જા.	લંબચોરસમાં હાથ
૩	દયાબેન પ્રાગજી નકુમ	લતીપુર રોડ, વાડી વિસ્તાર, ધ્રોલ	ભારતીય રાષ્ટ્રીય કોંગ્રેસ	સામાન્ય મહીલા	વર્તુળમાં હાથ
૪	ધર્મરાજસીંહ બીજરાજસીંહ જાડેજા	જામનગર રોડ, ધ્રોલ.	ભારતીય રાષ્ટ્રીય કોંગ્રેસ	સામાન્ય	હાથ
૫	ભાવેશ હરપ્રતાપસિંહ ગોહીલ	આંબલીયા શેરી, સતવારા નાં ચોરા પાસે. ધ્રોલ.	ભારતીય જનતા પક્ષ	સામાન્ય	કમળ
૬	રંજનાબેન અશોકભાઈ પરમાર	રામ ચોક, જોડીયા ગેઇ, ધ્રોલ	ભારતીય જનતા પક્ષ	સામાન્ય મહીલા	વર્તુળમાં કમળ
૭	ગૌતમ આલાભાઈ વાઘેલા	ચંદનવાસ ધ્રોલ.	–	અ.જા.	લંબચોરસમાં મોટર
૮	જીતુ કેશુભાઈ પરમાર	એસ.બી.એસ.રોડ, વાલ્મીકીવાસ, ધ્રોલ.	–	અ.જા.	લંબચોરસમાં કેમેરો

(સહી) અવાચ્ય,
ચૂંટણી અધિકારી
ધ્રોલ નગર પંચાયત અને
નાયબ કલેક્ટર મ.ભો.યો.
જામનગર.

સ્થળ : જામનગર
તારીખ : ૧/૨/૦૩
ક્રમાંક મભય/નપલ/ચટણ ૨૦૦૩
પ્રતિ,

નમુનો – ૬

(જુઓ નિયમ – ૧૬)

હરીફ ઉમેદવારોની યાદી

ધ્રોલ નગરપંચાયતની સામાન્ય ચૂંટણી

વોર્ડ નંબર : ૩ વોર્ડનું નામ.................................. ચૂંટણી પંચે ફાળવેલી બેઠકો : ૩

૧લી બેઠક સામાન્ય મહીલા

૨જી બેઠક સામાન્ય

૩જી બેઠક સામાન્ય

અ. નં.	ઉમેદવારનું નામ	સરનામું	પક્ષ સાથે જોડાણ	ઉમેદવાર નો વર્ગ	ફાળવેલ પ્રતિક
(૧)	(૨)	(૩)	(૪)	(૫)	(૬)
૧	અનવર સુલેમાન પુપર	ધ્રોલ	ભારતીય જનતા પક્ષ	પછાત વર્ગ	લંબચોરસમાં કમળ
૨	અશ્વિન પ્રેમશંકર પંડયા	ચાર ચોક, ધ્રોલ.	ભારતીય રાષ્ટ્રીય કોંગ્રેસ	સામાન્ય	હાથ
૩	જુસબભાઈ ઉમરભાઈ દલ	ભાદરવાડી શેરી, ધ્રોલ.	ભારતીય રાષ્ટ્રીય કોંગ્રેસ	પછાત વર્ગ	લંબચોરસમાં હાથ
૪	રાજેન્દ્રસિંહ ચન્દ્રસિંહ સોલંકી	ગૌરી સોસાયટી, ધ્રોલ.	ભારતીય જનતા પક્ષ	સામાન્ય	કમળ
૫	વીણાબેન વીનોદરાય વાજાર	વાધેશ્વરી શેરી, ધ્રોલ.	ભારતીય રાષ્ટ્રીય કોંગ્રેસ	સામાન્ય મહીલા	વર્તુળમાં હાથ
૬	હરજિતાબા (અસ્મિતાબા) મુળરાજસિંહ જાડેજા	તપેસ્વરીચોક, દરબારગઢ સામેની શેરી, ધ્રોલ.	ભારતીય જનતા પક્ષ	સામાન્ય મહીલા	વર્તુળમાં કમળ
૭	કાસમભાઈ જુસબભાઈ નારેજા	અતિત શેરી, મોરબી નાકા પાસે ધ્રોલ.	–	સામાન્ય	મોટર
૮	પ્રવિણભાઈ નવલ શંકર જોષી	ભાદર વડી શેરી, મોચી બજાર ધ્રોલ.	–	સામાન્ય	પ્રેસર કુકર

(સહી) અવાચ્ય,

ચૂંટણી અધિકારી

ધ્રોલ નગર પંચાયત અને

નાયબ કલેકટર મ.ભો.યો.

જામનગર.

સ્થળ : જામનગર

તારીખ : ૧/૨/૦૩

ક્રમાંક મભય/નપલ/ચટણ ૨૦૦૩

પ્રતિ,

INDEX

નમુનો – ૬

(જુઓ નિયમ – ૧૬)

હરીફ ઉમેદવારોની યાદી

ધોલ નગરપંચાયતની સામાન્ય ચૂંટણી

વોર્ડ નંબર : ૪ વોર્ડનું નામ.................................. ચૂંટણી પંચે ફાળવેલી બેઠકો : ૩

૧લી બેઠક પછાત વર્ગ મહિલા

૨જી બેઠક સામાન્ય

૩જી બેઠક સામાન્ય

અ. નં.	ઉમેદવારનું નામ	સરનામું	પક્ષ સાથે જોડાણ	ઉમેદવારનો વર્ગ	ફાળવેલ પ્રતિક
(૧)	(૨)	(૩)	(૪)	(૫)	(૬)
૧	ખીમીબેન સામંતભાઈ જુંઝા	ભરવાડ શેરી, ધ્રોલ	ભારતીય જનતા પક્ષ	પછાત વર્ગ મહીલા	લંબચોરસમાં વર્તુળમાં કમળ
૨	જયેશભાઈ જમનાદાસ સોનછત્રા	ડાંગશીયા વાસ ધ્રોલ	ભારતીય રાષ્ટ્રીય કોંગ્રેસ	સામાન્ય	લંબચોરસમાં હાથ
૩	દીનેશકુમાર હરપ્રતાપસીંહ ગોહીલ	આંબલીયા શેરી, સતવારાના ચોરા પાસે	ભારતીય જનતા પક્ષ	સામાન્ય	કમળ
૪	પરસોતમ રણછોડ ચૌહાણ	સતવારા ચોરા પાસે લંગડી શેરી	ભારતીય જનતા પક્ષ	પછાત વર્ગ	લંબચોરસમાં કમળ
૫	લીંબા હકુ વરૂ	ભરવાડ શેરી, ધ્રોલ	ભારતીય રાષ્ટ્રીય કોંગ્રેસ	સામાન્ય	હાથ
૬	સવીતાબેન પોપટ પરમાર	ઠેડા શેરી, ધ્રોલ	ભારતીય રાષ્ટ્રીય કોંગ્રેસ	પછાત વર્ગ મહીલા	લંબચોરસમાં વર્તુળમાં હાથ
૭	ગુણવંતભાઈ રમણીકલાલ બહેરૂ	સતવારાના ચોરા પાસે, હરસીધ્ધી કુપા, ધ્રોલ	—	સામાન્ય	મોટર
૮	દેવજી ભાઈ લાખાભાઈ ભુંડીયા	ભરવાડ શેરી, ધ્રોલ	—	પછાત વર્ગ	લંબચોરસમાં વિમાન
૯	મનોજ કલ્યાણજી નકુમ	સતવારાના ચોરા પાસે, ઠરડા શેરી, ધ્રોલ	—	પછાત વર્ગ	લંબચોરસમાં નગારું
૧૦	સવિતાબેન વસરામભાઈ વરૂ	ભરવાડ શેરી, ધ્રોલ	—	પછાત વર્ગ મહીલા	લંબચોરસમાં વર્તુળમાં પતંગ

(સહી) અવાચ્ય,

ચૂંટણી અધિકારી

ધ્રોલ નગર પંચાયત અને

નાયબ કલેક્ટર મ.ભો.યો.

જામનગર.

સ્થળ : જામનગર

તારીખ : ૧/૨/૦૩

ક્રમાંક મભય/નપલ/ચટણ ૨૦૦૩

પ્રતિ,

INDEX

નમુનો – ૬

(જુઓ નિયમ – ૧૬)

હરીફ ઉમેદવારોની યાદી

ધ્રોલ નગરપંચાયતની સામાન્ય ચૂંટણી

વોર્ડ નંબર : ૫ વોર્ડનું નામ................................ ચૂંટણી પંચે ફાળવેલી બેઠકો : ૩

૧લી બેઠક સામાન્ય મહિલા
૨જી બેઠક સામાન્ય
૩જી બેઠક સામાન્ય

અ. નં.	ઉમેદવારનું નામ	સરનામું	પક્ષ સાથે જોડાણ	ઉમેદવાર નો વર્ગ	ફાળવેલ પ્રતિક
(૧)	(૨)	(૩)	(૪)	(૫)	(૬)
૧	દેવેન્દ્રસિંહ બળુભા જાડેજા	વાંણદ શેરી, ધ્રોલ	ભારતીય જનતા પક્ષ	સામાન્ય	કમળ
૨	નરેન્દ્રસિંહ દિલાવરસિંહ ચુડાસમા	દરબાર ગઢ સામેની શેરી	ભારતીય રાષ્ટ્રીય કોંગ્રેસ	સામાન્ય	લંબચોરસમાં હાથ
૩	પ્રફુલ્લભાઈ પ્રભુદાસ ગોહેલ	દરજી શેરી, નળવાળી ગલી, ધ્રોલ	ભારતીય જનતા પક્ષ	પછાત વર્ગ	લંબચોરસમાં કમળ
૪	રમાબેન અમરતલાલ અનડકટ	કોઠા સામેની શેરી, ધ્રોલ	ભારતીય રાષ્ટ્રીય કોંગ્રેસ	સામાન્ય મહીલા	વર્તુળમાં હાથ
૫	રેખાબેન દિપકભાઈ મહેતા	નાગર શેરી, ધ્રોલ	ભારતીય જનતા પક્ષ	સામાન્ય મહીલા	વર્તુળમાં કમળ
૬	વીરમ નાગજી વરૂ	ભરવાડ શેરી, ધ્રોલ	ભારતીય રાષ્ટ્રીય કોંગ્રેસ	સામાન્ય	હાથ

(સહી) અવાચ્ય,
ચૂંટણી અધિકારી
ધ્રોલ નગર પંચાયત અને
નાયબ કલેકટર મ.ભો.પો.
જામનગર.

સ્થળ : જામનગર
તારીખ : ૧/૨/૦૩
ક્રમાંક મભય/નપલ/ચટણ ૨૦૦૩
પ્રતિ,

INDEX

નમુનો – ૬

(જુઓ નિયમ – ૧૬)

હરીફ ઉમેદવારોની યાદી

ધ્રોલ નગરપંચાયતની સામાન્ય ચૂંટણી

વોર્ડ નંબર : ૬ વોર્ડનું નામ.............................. ચૂંટણી પંચે ફાળવેલી બેઠકો : ૩

૧લી બેઠક સામાન્ય મહિલા

૨જી બેઠક સામાન્ય

૩જી બેઠક સામાન્ય

અ. નં.	ઉમેદવારનું નામ	સરનામું	પક્ષ સાથે જોડાણ	ઉમેદવાર નો વર્ગ	ફાળવેલ પ્રતિક
(૧)	(૨)	(૩)	(૪)	(૫)	(૬)
૧	અમીનભાઈ હા. નુરમામદ જંનર	ભાદરાવાળા શેરી ધ્રોલ	ભારતીય રાષ્ટ્રીય કોંગ્રેસ	સામાન્ય	લંબચોરસમાં હાથ
૨	દાઉદસા નુરસા શાહમદાર	ફતેહપુરા ધ્રોલ	ભારતીય જનતા પાર્ટી	પછાત વર્ગ	લંબચોરસમાં કમળ
૩	રફીક અ. સતાર ડોસાણી	લાંઘા શેરી, ધ્રોલ	ભારતીય રાષ્ટ્રીય કોંગ્રેસ	સામાન્ય	હાથ
૪	હમીદાબેન ઈસ્માલ મરછીયા	ફતેહપુરા ધ્રોલ	ભારતીય જનતા પાર્ટી	સામાન્ય મહીલા	વર્તુળમાં કમળ
૫	રુકશાના મહેબુબશાહ શાહમદાર	ફતેહપુરા ધ્રોલ	—	સામાન્ય મહીલા	વર્તુળમાં મોટર

(સહી) અવાચ્ય,
ચૂંટણી અધિકારી
ધ્રોલ નગર પંચાયત અને
નાયબ કલેક્ટર મ.ભો.યો.
જામનગર.

સ્થળ : જામનગર
તારીખ : ૧/૨/૦૩
ક્રમાંક મભય/નપલ/ચટણ ૨૦૦૩
પ્રતિ,

INDEX

નમુનો – ૬
(જુઓ નિયમ – ૧૬)

હરીફ ઉમેદવારોની યાદી

ધ્રોલ નગરપંચાયતની સામાન્ય ચૂંટણી – ૨૦૦૩

વોર્ડ નંબર : ૭ વોર્ડનું નામ.................................. ચૂંટણી પંચે ફાળવેલી બેઠકો : ૩

૧લી બેઠક સામાન્ય મહિલા
૨જી બેઠક સામાન્ય
૩જી બેઠક સામાન્ય

અ. નં.	ઉમેદવારનું નામ	સરનામું	પક્ષ સાથે જોડાણ	ઉમેદવાર નો વર્ગ	ફાળવેલ પ્રતિક
(૧)	(૨)	(૩)	(૪)	(૫)	(૬)
૧	ચંચીબેન દેવજીભાઈ પરમાર	રેલ્વે સ્ટેશન, વાડી વિસ્તાર, ધ્રોલ.	ભારતીય રાષ્ટ્રીય કોંગ્રેસ	સામાન્ય મહીલા	વર્તુળમાં હાથ
૨	જીવરાજભાઈ માવજીભાઈ બુમતારીયા	રેલ્વે સ્ટેશન વાડી વિસ્તાર, વાડી શાળા ૧ પાસે, ધ્રોલ.	ભારતીય જનતા પક્ષ	સામાન્ય	લંબચોરસમાં કમળ
૩	માધવજી મુળજીભાઈ પરમાર	રેલ્વે સ્ટેશન, વાડી વિસ્તાર, ધ્રોલ.	ભારતીય રાષ્ટ્રીય કોંગ્રેસ	સામાન્ય	હાથ
૪	રમેશભાઈ પોપટ ઝાકાસણીયા	ત્રિકોણ બાગ પાસે, વંદે માતરમ, રાજકોટ રોડ, ધ્રોલ.	ભારતીય જનતા પક્ષ	સામાન્ય	કમળ
૫	લખમણ મોહનભાઈ પરમાર	ખારવા રોડ, ધ્રોલ.	ભારતીય રાષ્ટ્રીય કોંગ્રેસ	સામાન્ય	લંબચોરસમાં હાથ
૬	વર્ષા ધરમસીભાઈ પરમાર	રેલ્વે સ્ટેશન વાડી વિસ્તાર, વાડી શાળા ૧ પાસે	ભારતીય જનતા પક્ષ	સામાન્ય મહીલા	વર્તુળમાં કમળ
૭	રમેશ રણછોડભાઈ પરમાર	બ્રહ્મનાથ વાડી વિસ્તાર, ધ્રોલ	–	પછાત વર્ગ	લંબચોરસમાં મોટર

(સહી) અવાચ્ય,
ચૂંટણી અધિકારી
ધ્રોલ નગર પંચાયત અને
નાયબ કલેક્ટર અ.ભો.યો.
જામનગર.

સ્થળ : જામનગર
તારીખ : ૧/૨/૦૩
ક્રમાંક મભચ/નપલ/ચટણ ૨૦૦૩
પ્રતિ,

INDEX

Extra No. 94

REGISTERED NO. G/GNR/2

©

सत्यमेव जयते

The Gujarat Government Gazette

EXTRAORDINARY

PUBLISHED BY AUTHORITY

Vol. XLIV]   TUESDAY, FEBRUARY 4, 2003/MAGHA 15, 1924

Seperate paging is given to this Part in order that it may be filed as a Separate Compilation.

PART IV—C

Statutory Rules and Orders (other than those published in Parts I, I-A and I-L) made by Statutory Authorities other than the Government of Gujarat including those made by the Government of India, the High Court, the Director of Municipalities, the Commissioner of Police, the Director of Prohibition and excise, the District Magistrates and the Election Commission, Election Tribunals, Returning Officers and other authorities, under the Election Commission.

નમુનો – ૬
(જુઓ નિયમ–૧૬)

હરીફ ઉમેદવારોની યાદી

જોષીપરા નગરપાલિકાની સામાન્ય ચૂંટણી

વોર્ડ નંબર :– ૧,   વોર્ડ નું નામ :–.............

ચુંટણી પંચે ફાળવેલી બેઠકો
૧લી બેઠક :– સામાન્ય મહિલા
૨ જી બેઠક :– પછાત વર્ગ
૩ જી બેઠક :– સામાન્ય

અ નં	ઉમેદવારનું નામ	સરનામું	પક્ષ સાથે જોડાણ	ઉમેદવાર નો વર્ગ	ફાળવેલ પ્રતિક
૧	૨	૩	૪	૫	૬
૧	ઓઘડભાઈ શામજીભાઈ પોશીયા	પાદર ચોક, શાક માર્કેટ પાસે જોષીપરા	ભારતીય રાષ્ટ્રીય કોંગ્રેસ	સામાન્ય	હાથ
૨	છગનભાઈ લાલજીભાઈ પોશીયા	શ્રીજીનગર સોસાયટી, જોષીપરા	ભારતીય જનતા પાર્ટી	સામાન્ય	કમળ
૩	જશુબેન દાનાભાઈ કેશવાળા	શાંતેશ્વર, જોષીપરા	ભારતીય રાષ્ટ્રીય કોંગ્રેસ	સામાન્ય મહિલા	વર્તુળમાં હાથ

૪	ભરત રણછોડભાઈ બારૈયા	"માતૃકૃપા" પાણીના ટાંકા પાસે, હનુમાનપરા જોષીપરા	ભારતીય રાષ્ટ્રીય કોંગ્રેસ	પછાત વર્ગ	લંબ ચોરસમાં હાથ
૫	ભારતીબેન જીતેન્દ્ર જાની	સુભાષનગર જોષીપરા	ભારતીય જનતા પાર્ટી	સામાન્ય મહિલા	વર્તુળમાં કમળ
૬	મોહન સરમણ સુત્રેજા	આશા સોસાયટી બ્લોક નં.-૧૮ "દાતારકૃપા" જોષીપરા	ભારતીય જનતા પાર્ટી	પછાત વર્ગ	લંબ ચોરસમાં કમળ

(સહી) અવાચ્ય,
ચુંટણી અધિકારી
નગરપાલિકા જોષીપરા (બરો)
અને
મદદનીશ કલેક્ટર જુનાગઢ

સ્થળ :– જુનાગઢ
તારીખ :–૧/૨/૨૦૦૩

INDEX

નમુનો –૬
(જુઓ નિયમ–૧૬)

હરીફ ઉમેદવારોની યાદી

જોષીપરા નગરપાલિકાની સામાન્ય ચુંટણી

વોર્ડ નંબર :– ૨, વોર્ડ નું નામ :–.............

ચુંટણી પંચે ફાળવેલી બેઠકો
૧લી બેઠક :– સામાન્ય મહિલા
૨ જી બેઠક :– સામાન્ય
૩ જી બેઠક :– સામાન્ય

અ નં	ઉમેદવારનું નામ	સરનામું	પક્ષ સાથે જોડાણ	ઉમેદવાર નો વર્ગ	ફાળવેલ પ્રતિક
૧	૨	૩	૪	૫	૬
૧	અનંતરાય બાબુલાલ ભટ્ટ (એડવોકેટ)	વડલી શેરી, જોષીપરા	ભારતીય રાષ્ટ્રીય કોંગ્રેસ	સામાન્ય	હાથ
૨	નીમીષા સમીરભાઈ મજમુદાર	અર્જુન એપા., નંદનવન મેઈન રોડ, જોષીપરા	ભારતીય રાષ્ટ્રીય કોંગ્રેસ	સામાન્ય મહિલા	વર્તુળમાં હાથ
૩	પુષ્પાબેન દુર્ગાશંકર મહેતા	બાપુનગર બ્લોક ન–૮૮ જોષીપરા	ભારતીય જનતા પાર્ટી	સામાન્ય મહિલા	વર્તુળમાં કમળ
૪	ભરતકુમાર કાનજીભાઈ કારેણા	નંદનવન મેઈન રોડ, આર્યુ. ફાર્મસી પાસે, જોષીપરા	ભારતીય જનતા પાર્ટી	સામાન્ય	કમળ
૫	મહેન્દ્ર ગોલણ વાળા	સર્વોદય નગર બ્લોક નં.૧–એ, જોષીપરા	ભારતીય રાષ્ટ્રીય કોંગ્રેસ	સામાન્ય	લંબ ચોરસમાં હાથ
૬	હરેશ કરશન પરસાણા	મુરલીધર સોસાયટી, જોષીપરા	ભારતીય જનતા પાર્ટી	સામાન્ય	લંબ ચોરસમાં કમળ

(સહી) અવાચ્ય,
ચુંટણી અધિકારી
નગરપાલિકા જોષીપરા (બરો)
અને
મદદનીશ કલેકટર જુનાગઢ

સ્થળ :– જુનાગઢ
તારીખ :–૧/૨/૨૦૦૩

INDEX

નમુનો –૬
(જુઓ નિયમ–૧૬)

હરીફ ઉમેદવારોની યાદી

જોષીપરા નગરપાલિકાની સામાન્ય ચૂંટણી

વોર્ડ નંબર :– ૩, વોર્ડ નું નામ :–.............

ચુંટણી પંચે ફાળવેલી બેઠકો
૧લી બેઠક :– સામાન્ય મહિલા
૨ જી બેઠક :– અનુસૂચિત જાતિ
૩ જી બેઠક :– સામાન્ય

અ નં	ઉમેદવારનું નામ	સરનામું	પક્ષ સાથે જોડાણ	ઉમેદવાર નો વર્ગ	ફાળવેલ પ્રતિક
૧	૨	૩	૪	૫	૬
૧	ઈલાબેન સુરેશભાઈ લાખાણી	નવાપરા વડલી ચોક, જોષીપરા	ભારતીય જનતા પાર્ટી	સામાન્ય મહિલા	વર્તુળમાં કમળ
૨	ચંદ્રકાંત ઓઘડભાઈ દેશાઈ	મુરલીધર સોસાયટી–૨, જોષીપરા	ભારતીય જનતા પાર્ટી	સામાન્ય	કમળ
૩	દીવાળી હરસુખ ડાકી	હેઠાણ ફળીયા, જોષીપરા	ભારતીય રાષ્ટ્રીય કોંગ્રેસ	સામાન્ય મહિલા	વર્તુળમાં હાથ
૪	ભીખા લવજી ભેંસાણીયા	નવાપરા પ્લોટ, જોષીપરા	ભારતીય રાષ્ટ્રીય કોંગ્રેસ	સામાન્ય	હાથ
૫	રાજેશ બીજલભાઈ ચૌહાણ	કુંભારવાડા, હરિજન વાસ, જોષીપરા	ભારતીય જનતા પાર્ટી	અનુસૂચિત જાતિ	લંબ ચોરસમાં કમળ
૬	વલ્લભ મેરામભાઈ ચાવડા	"વસુંધરા" કોળી સમાજની વાડી સામે, જોષીપરા	ભારતીય રાષ્ટ્રીય કોંગ્રેસ	અનુસૂચિત જાતિ	લંબ ચોરસમાં હાથ

(સહી) અવાચ્ય,
ચુંટણી અધિકારી
નગરપાલિકા જોષીપરા (બરો)
અને
મદદનીશ કલેકટર જુનાગઢ

સ્થળ :– જુનાગઢ
તારીખ :–૧/૨/૨૦૦૩

INDEX

નમુનો –૬
(જુઓ નિયમ–૧૬)

હરીફ ઉમેદવારોની યાદી
જોષીપરા નગરપાલિકાની સામાન્ય ચૂંટણી

વોર્ડ નંબર :– ૪, વોર્ડ નું નામ :–.............

ચુંટણી પંચે ફાળવેલી બેઠકો
૧લી બેઠક :– સામાન્ય મહિલા
૨ જી બેઠક :– સામાન્ય
૩ જી બેઠક :– સામાન્ય

અ નં	ઉમેદવારનું નામ	સરનામું	પક્ષ સાથે જોડાણ	ઉમેદવાર નો વર્ગ	ફાળવેલ પ્રતિક
૧	૨	૩	૪	૫	૬
૧	ગોપાલભાઈ ભાણજીભાઈ રાખોલીયા	શકિતનગર–૨ "ચાંદની" જોષીપરા	ભારતીય જનતા પાર્ટી	સામાન્ય	લંબ ચોરસમાં કમળ
૨	ચંપાબેન જેરામભાઈ જામનાણી	ત્રિમુર્તી નગર–૨, કનૈયા પાર્ક સામે, જોષીપરા	ભારતીય જનતા પાર્ટી	સામાન્ય મહિલા	વર્તુળમાં કમળ
૩	ભરતભાઈ પરશોતમભાઈ પાનસુરીયા	શિવાનીનગર પાછળ, ગોપાલ નગર, જોષીપરા	ભારતીય રાષ્ટ્રીય કોંગ્રેસ	સામાન્ય	હાથ
૪	ભાનુબેન ભાણજીભાઈ મોયા	શાંતેશ્વર, "નયનકૃપા" જોષીપરા	ભારતીય રાષ્ટ્રીય કોંગ્રેસ	સામાન્ય મહિલા	વર્તુળમાં હાથ
૫	માલદે ઉકાભાઈ ડોડીયા	આશીયા સોસાયટી, બ્લોક નં.–બી–૧૨, જોષીપરા	ભારતીય જનતા પાર્ટી	સામાન્ય	કમળ
૬	સંજય નરોતમદાસ ધીરવાણી	આદર્શનગર–૧ ઝુલેલાલ ચોક, જોષીપરા	ભારતીય રાષ્ટ્રીય કોંગ્રેસ	સામાન્ય	લંબ ચોરસમાં હાથ

(સહી) અવાચ્ય,
ચુંટણી અધિકારી
નગરપાલિકા જોષીપરા (બરો)
અને
મદદનીશ કલેકટર જુનાગઢ

સ્થળ :– જુનાગઢ
તારીખ :–૧/૨/૨૦૦૩

INDEX

નમુનો –૬
(જુઓ નિયમ–૧૬)

હરીફ ઉમેદવારોની યાદી

જોષીપરા નગરપાલિકાની સામાન્ય ચૂંટણી

વોર્ડ નંબર :– ૫, વોર્ડ નું નામ :–.............

ચુંટણી પંચે ફાળવેલી બેઠકો
૧ લી બેઠક :– પછાત વર્ગ મહિલા
૨ જી બેઠક :– સામાન્ય
૩ જી બેઠક :– સામાન્ય

અ નં	ઉમેદવારનું નામ	સરનામું	પક્ષ સાથે જોડાણ	ઉમેદવાર નો વર્ગ	ફાળવેલ પ્રતિક
૧	૨	૩	૪	૫	૬
૧	ગીગા ભીમા ભરડા	લાખાણી શેરી, જોષીપરા	ભારતીય રાષ્ટ્રીય કોંગ્રેસ	પછાત વર્ગ	લંબ ચોરસમાં હાથ
૨	ગંગાબહેન મહેન્દ્ર વાઢીયા	હેઠાણ ફળીયા, જુના કુંભાર વાડા પાસે, જોષીપરા	ભારતીય રાષ્ટ્રીય કોંગ્રેસ	પછાત વર્ગ મહિલા	લંબ ચોરસમાં વર્તુળમાં હાથ
૩	ચિમનભાઈ પોપટભાઈ ધામેલીયા	જુની ગ્રામ પંચાયત કચેરી પાછળ, વાસણ શેરી, "ખોડીયાર કૃપા" જોષીપરા	ભારતીય જનતા પાર્ટી	સામાન્ય	કમળ
૪	શ્રીમતિ દુધીબેન કરશનભાઈ વાઢીયા	લાખાણી શેરી, જોષીપરા	ભારતીય જનતા પાર્ટી	પછાત વર્ગ મહિલા	લંબ ચોરસમાં વર્તુળમાં કમળ
૫	નંદલાલ રવજીભાઈ પોશીયા	"શિવકૃપા" પોશીયા શેરી, જોષીપરા	ભારતીય રાષ્ટ્રીય કોંગ્રેસ	સામાન્ય	હાથ
૬	મનુ ખીમજી ડાભી	હેઠાણ ફળીયા, લાખાણી શેરી, જોષીપરા	ભારતીય જનતા પાર્ટી	સામાન્ય	લંબ ચોરસમાં કમળ

(સહી) અવાચ્ય,
ચુંટણી અધિકારી
નગરપાલિકા જોષીપરા (બરો)
અને
મદદનીશ કલેક્ટર જુનાગઢ

સ્થળ :– જુનાગઢ
તારીખ :–૧/૨/૨૦૦૩

INDEX

નમુનો – ૬
(જુઓ નિયમ–૧૬)

હરીફ ઉમેદવારોની યાદી

જોષીપરા નગરપાલિકાની સામાન્ય ચૂંટણી

વોર્ડ નંબર :– ૬, વોર્ડ નું નામ :–.............

ચુંટણી પંચે ફાળવેલી બેઠકો
૧લી બેઠક :– સામાન્ય મહિલા
૨ જી બેઠક :– સામાન્ય
૩ જી બેઠક :– સામાન્ય

અ નં	ઉમેદવારનું નામ	સરનામું	પક્ષ સાથે જોડાણ	ઉમેદવાર નો વર્ગ	ફાળવેલ પ્રતિક
૧	૨	૩	૪	૫	૬
૧	કુસુમબેન પરસોતમ પેથાણી	શિવનગર સોસાયટી, બી–૨૪, "રાજ" જોષીપરા	ભારતીય જનતા પાર્ટી	સામાન્ય મહિલા	વર્તુળમાં કમળ
૨	કંચન ખોડીદાસ દોમડીયા	કિશન એપા., શિવાનીનગર, જોષીપરા	ભારતીય રાષ્ટ્રીય કોંગ્રેસ	સામાન્ય મહિલા	વર્તુળમાં હાથ
૩	જગદીશ ભોવાનભાઈ પોંકિયા	બંસીધર નગર, શ્રીનાથ નગરની બાજુમાં, જોષીપરા	ભારતીય રાષ્ટ્રીય કોંગ્રેસ	સામાન્ય	હાથ
૪	જનકભાઈ કાન્તીલાલ જોષી	વિજય નગર–૨ "શિવરંજની" જોષીપરા	ભારતીય જનતા પાર્ટી	સામાન્ય	લંબ ચોરસમાં કમળ
૫	બાબુભાઈ સમજુભાઈ ગઢીયા	એ–૪૧, શિવાની નગર, જોષીપરા	ભારતીય જનતા પાર્ટી	સામાન્ય	કમળ
૬	ભાવેન્દ્રસિંહ મનહરસિંહ ઠાકોર	શિવનગર સોસાયટી, બ્લોક નં.–બી–૨, જોષીપરા	ભારતીય રાષ્ટ્રીય કોંગ્રેસ	સામાન્ય	લંબ ચોરસમાં હાથ

(સહી) અવાચ્ય,
ચુંટણી અધિકારી
નગરપાલિકા જોષીપરા (બરો)
અને
મદદનીશ કલેક્ટર જુનાગઢ

સ્થળ :– જુનાગઢ
તારીખ :–૧/૨/૨૦૦૩

INDEX

નમુનો – ૬
(જુઓ નિયમ–૧૬)

હરીફ ઉમેદવારોની યાદી

જોષીપરા નગરપાલિકાની સામાન્ય ચૂંટણી

વોર્ડ નંબર :– ૭, વોર્ડ નું નામ :–.............

ચુંટણી પંચે ફાળવેલી બેઠકો
૧લી બેઠક :– સામાન્ય મહિલા
૨ જી બેઠક :– સામાન્ય
૩ જી બેઠક :– સામાન્ય

અ નં	ઉમેદવારનું નામ	સરનામું	પક્ષ સાથે જોડાણ	ઉમેદવાર નો વર્ગ	ફાળવેલ પ્રતિક
૧	૨	૩	૪	૫	૬
૧	જયોતિબેન વિઠલભાઈ વાછાણી	આંબાવાડી, હરદવાર સોસાયટી, જોષીપરા	ભારતીય જનતા પાર્ટી	સામાન્ય મહિલા	વર્તુળમાં કમળ
૨	ધીરેન ભુરાભાઈ બાલસ	"ૐ શ્રીરામ" બાલસનગર આંબાવાડી–૧ જોષીપરા	ભારતીય રાષ્ટ્રીય કોંગ્રેસ	સામાન્ય	લંબ ચોરસમાં હાથ
૩	નીતાબેન દીલીપભાઈ પંડયા	આર્દશ નગર–૧ બ્લોક નં.–૩ જોષીપરા	ભારતીય રાષ્ટ્રીય કોંગ્રેસ	સામાન્ય મહિલા	વર્તુળમાં હાથ
૪	મગનલાલ પરસોતમભાઈ સાવલીયા	"માતૃઆશિષ" બાલસનગર આંબાવાડી, જોષીપરા	ભારતીય રાષ્ટ્રીય કોંગ્રેસ	સામાન્ય	હાથ
૫	યોગેશકુમાર વજુભાઈ પાનસુરીયા	આંબાવાડી, રાધાનગર–૪૮ જોષીપરા	ભારતીય જનતા પાર્ટી	સામાન્ય	કમળ
૬	હરસુખભાઈ ગોકળભાઈ વઘાસીયા	આંબાવાડી–૧ જોષીપરા	ભારતીય જનતા પાર્ટી	સામાન્ય	લંબ ચોરસમાં કમળ
૭	હીરાભાઈ સીદીભાઈ મોકરીયા	ખોડીયાર નગર –૨૧, "શ્રીરામકૃપા" આંબાવાડી, જોષીપરા	–	પછાત વર્ગ	લંબ ચોરસમાં પતંગ

(સહી) અવાચ્ય,
ચુંટણી અધિકારી
નગરપાલિકા જોષીપરા (બરો)
અને
મદદનીશ કલેકટર જુનાગઢ

સ્થળ :– જુનાગઢ
તારીખ :–૧/૨/૨૦૦૩

INDEX

નમુનો – ૬
(જુઓ નિયમ–૧૬)

હરીફ ઉમેદવારોની યાદી

વંથલી નગરપંચાયતની સામાન્ય ચૂંટણી

વોર્ડ નંબર :– ૧, વોર્ડ નું નામ :–.............

ચુંટણી પંચે ફાળવેલી બેઠકો
૧લી બેઠક :– સામાન્ય મહિલા
૨ જી બેઠક :– સામાન્ય
૩ જી બેઠક :– સામાન્ય

અ નં	ઉમેદવારનું નામ	સરનામું	પક્ષ સાથે જોડાણ	ઉમેદવાર નો વર્ગ	ફાળવેલ પ્રતિક
૧	૨	૩	૪	૫	૬
૧	અતુલ કચરાભાઈ ત્રાંબડીયા	ત્રાંબડીયા શેરી, પટેલ ચોક, વંથલી	ભારતીય રાષ્ટ્રીય કોંગ્રેસ	સામાન્ય	લંબ ચોરસમાં હાથ
૨	અશોકભાઈ શામજીભાઈ ભુત	વામનનગર સોસાયટી વંથલી	ભારતીય જનતા પાર્ટી	સામાન્ય	કમળ
૩	કંચનબેન ગોવિંદભાઈ ભુત	કોટવાલવાડી શેરી– વંથલી	ભારતીય રાષ્ટ્રીય કોંગ્રેસ	સામાન્ય મહિલા	વર્તુળમાં હાથ
૪	મનિષાબેન નવીનભાઈ ભાલોડીયા	કોટવાલવાડી રોડ, વંથલી	ભારતીય જનતા પક્ષ	સામાન્ય મહિલા	વર્તુળમાં કમળ
૫	રોહિત કાંતિભાઈ ત્રાંબડીયા	જુના સિનેમા રોડ, વંથલી	ભારતીય જનતા પક્ષ	સામાન્ય	લંબ ચોરસમાં કમળ
૬	વૃજલાલ વાલજીભાઈ વામજા	કુતિયાણા દરવાજા રોડ, વંથલી	ભારતીય રાષ્ટ્રીય કોંગ્રેસ	સામાન્ય	હાથ

(સહી) અવાચ્ય,

ચુંટણી અધિકારી
વંથલી નગરપંચાયત સામાન્ય ચુંટણી
અને નાયબ નિયામક રાજય ગ્રામ
વિકાસ અને પંચાયતી રાજભવન
જુનાગઢ

સ્થળ :– વંથલી
તારીખ :–૧/૨/૨૦૦૩

INDEX

નમુનો – ૬
(જુઓ નિયમ–૧૬)

હરીફ ઉમેદવારોની યાદી

વંથલી નગરપંચાયત ની સામાન્ય ચૂંટણી

વોર્ડ નંબર :– ૨, વોર્ડ નું નામ :–............

ચુંટણી પંચે ફાળવેલી બેઠકો
૧લી બેઠક :– સામાન્ય મહિલા
૨ જી બેઠક :– સામાન્ય
૩ જી બેઠક :– સામાન્ય

અ નં	ઉમેદવારનું નામ	સરનામું	પક્ષ સાથે જોડાણ	ઉમેદવાર નો વર્ગ	ફાળવેલ પ્રતિક
૧	૨	૩	૪	૫	૬
૧	કૌશલ્યાબેન બાલચંદ જીવનાણી	હાઈસ્કુલ રોડ, વંથલી	ભારતીય રાષ્ટ્રીય કોંગ્રેસ	સામાન્ય મહિલા	વર્તુળમાં હાથ
૨	મનસુખ વશરામ ટીલવા	નાગરડા નું નાકું પટેલ ચોક, વંથલી	ભારતીય જનતા પક્ષ	સામાન્ય	લંબ ચોરસમાં કમળ
૩	રસીકભાઈ વાલજીભાઈ વામજા	બોરડી ચોરા પાસે,વંથલી	ભારતીય રાષ્ટ્રીય કોંગ્રેસ	સામાન્ય	લંબ ચોરસમાં હાથ
૪	રોશનબેન અનવરભાઈ અગવાન	બોરડી ચોરા પાસે, વંથલી	ભારતીય જનતા પક્ષ	સામાન્ય મહિલા	વર્તુળમાં કમળ
૫	લક્ષ્મણ શીરૂમલ કુકરેજા	જુના દરજીવાડા વંથલી	ભારતીય જનતા પક્ષ	સામાન્ય	કમળ
૬	હારૂનભાઈ હાજી જુમા વાજા	ખાટકીવાડ, વંથલી	ભારતીય રાષ્ટ્રીય કોંગ્રેસ	સામાન્ય	હાથ
૭	જાવેદ યુસુફ ઘાંચી	ખાટકીવાડ, વંથલી	સમાજ વાદી પાર્ટી,	પછાત વર્ગ	સાયકલ

(સહી) અવાચ્ય,
ચુંટણી અધિકારી
વંથલી નગરપંચાયત સામાન્ય ચુંટણી
અને નાયબ નિયામક રાજય ગ્રામ
વિકાસ અને પંચાયતી રાજભવન
જુનાગઢ

સ્થળ :– વંથલી
તારીખ :– ૧/૨/૨૦૦

નમુનો – ૬
(જુઓ નિયમ–૧૬)

હરીફ ઉમેદવારોની યાદી

વંથલી નગરપંચાયત ની સામાન્ય ચૂંટણી

વોર્ડ નંબર :– ૩, વોર્ડ નું નામ :–............

ચુંટણી પંચે ફાળવેલી બેઠકો
૧લી બેઠક :– સામાન્ય મહિલા
૨ જી બેઠક :– પછાત વર્ગ
૩ જી બેઠક :– સામાન્ય

અ નં	ઉમેદવારનું નામ	સરનામું	પક્ષ સાથે જોડાણ	ઉમેદવાર નો વર્ગ	ફાળવેલ પ્રતિક
૧	૨	૩	૪	૫	૬
૧	ગીરીશ કૃષ્ણભાઈ ભીમાણી	જુમા મસ્જીદ પાસે, વંથલી	ભારતીય જનતા પક્ષ	સામાન્ય	કમળ
૨	જયોત્સનાબેન કમલેશભાઈ ટીલવા	ઘનશ્યામ નિવાસ કોર્ટ રોડ, વંથલી	ભારતીય જનતા પક્ષ	સામાન્ય મહિલા	વર્તુળમાં કમળ
૩	નાથાભાઈ કાનજીભાઈ ગોહેલ	કોટવાલ વાડી વંથલી	ભારતીય જનતા પક્ષ	પછાત વર્ગ	લંબ ચોરસમાં કમળ
૪	પરેશભાઈ અમૃતભાઈ ધુડશીયા	રાવલપરા, વંથલી	ભારતીય રાષ્ટ્રીય કોંગ્રેસ	સામાન્ય	હાથ
૫	પ્રકાશ વલ્લભભાઈ ટાંક	રાવલપરા, વંથલી,	ભારતીય રાષ્ટ્રીય કોંગ્રેસ	પછાતવર્ગ	લંબ ચોરસમાં હાથ
૬	સવિતાબેન છગનભાઈ મકવાણા	કુતિયાણા દરવાજા પાસે,વંથલી	ભારતીય રાષ્ટ્રીય કોંગ્રેસ	સામાન્ય મહિલા	વર્તુળમાં હાથ
૭	અજીમ જબ્બારભાઈ જાયરા	રાવલપરા, વંથલી	–	સામાન્ય	વિમાન
૮	દિપકકુમાર લાલજીભાઈ ટાંક	ભાણાવાવ રામમંદિરની બાજુમાં વંથલી	–	પછાત વર્ગ	લંબ ચોરસમાં મોટર

(સહી) અવાચ્ય,
ચુંટણી અધિકારી
વંથલી નગરપંચાયત સામાન્ય ચુંટણી
અને નાયબ નિયામક રાજય ગ્રામ
વિકાસ અને પંચાયતી રાજભવન
જુનાગઢ

સ્થળ :– વંથલી
તારીખ :–૧/૨/૨૦૦

નમુના – ૬

(જુઓ નિયમ–૧૬)

હરીફ ઉમેદવારોની યાદી

વંથલી નગરપંચાયતની સામાન્ય ચૂંટણી

વોર્ડ નંબર :– ૪, વોર્ડ નું નામ :–............

ચૂંટણી પંચે ફાળવેલી બેઠકો
૧લી બેઠક :– સામાન્ય મહિલા
૨ જી બેઠક :– અનુસુચિત જાતિ
૩ જી બેઠક :– સામાન્ય

અ નં	ઉમેદવારનું નામ	સરનામું	પક્ષ સાથે જોડાણ	ઉમેદવાર નો વર્ગ	ફાળવેલ પ્રતિક
૧	૨	૩	૪	૫	૬
૧	અ.કરીમ મહમદ અગવાન	ઘાંચીવાડ, વંથલી	ભારતીય રાષ્ટ્રીય કોંગ્રેસ	સામાન્ય	હાથ
૨	આઈશાબેન એહમદ અગવાન	ઘાંચીવાડ, વંથલી	ભારતીય રાષ્ટ્રીય કોંગ્રેસ	સામાન્ય મહિલા	વર્તુળમાં હાથ
૩	કરશન મેઘજી વાણવી	હરીજનવાસ વંથલી	ભારતીય રાષ્ટ્રીય કોંગ્રેસ	અનુસુચિત જાતિ	લંબ ચોરસમાં હાથ
૪	દિવ્યાબેન ઠાકરશી કુકડીયા	રબારી વાસ, વંથલી	ભારતીયજનતા પક્ષ	સામાન્ય મહિલા	વર્તુળમાં કમળ
૫	દેવા નાથા હુણ	રબારી વાસ, વંથલી	ભારતીય જનતા પક્ષ	પછાત વર્ગ	કમળ
૬	ભાણજી ઉગા વાણવી	હરીજનવાસ વંથલી	ભારતીય જનતા પક્ષ	અનુસુચિત જાતિ	લંબ ચોરસમાં કમળ
૭	ફરીદાબેન સીતારભાઈ જેઠવા	હેઠાણ ફળી, વંથલી	સમાજ વાદી પક્ષ	પછાત વર્ગ મહિલા	લંબ ચોરસમાં વર્તુળમાં સાયકલ
૮	હેંમતભાઈ ગોવાભાઈ વાણવી	ઉપલા હરીજન વાસ વંથલી	સમાજ વાદી પક્ષ	અનુસુચિત જાતિ	લંબ ચોરસમાં સાયકલ
૯	ગોરધનભાઈ દાનાભાઈ વાણવી	વણકરવાસ વંથલી	–	અનુસુચિત જાતિ	લંબ ચોરસમાં ટેલીવિઝન
૧૦	ભારતીબેન શાંતીલાલ વાણવી	હરીજનવાસ વંથલી	–	અનુસુચિત જાતિ	લંબ ચોરસમાં વર્તુળમાં કાતર
૧૧	રૂડાભાઈ રાણાભાઈ હુણ	રબારી વાડ વંથલી	–	પછાતવર્ગ	લંબ ચોરસમાં [illegible]

(સહી) અવાચ્ય,

ચુટણી અધિકારી
વંથલી નગરપંચાયત સામાન્ય ચુંટણી
અને નાયબ નિયામક રાજય ગ્રામ
વિકાસ અને પંચાયતી રાજભવન
જુનાગઢ

સ્થળ :– વંથલી
તારીખ :– ૧/૨/૨૦૦૩

INDEX

નમુનો — ૬
(જુઓ નિયમ—૧૬)

હરીફ ઉમેદવારોની યાદી

વંથલી નગરપંચાતની સામાન્ય ચૂંટણી

વોર્ડ નંબર :— ૫, વોર્ડ નું નામ :—.............

ચુંટણી પંચે ફાળવેલી બેઠકો
૧લી બેઠક :— સામાન્ય મહિલા
૨ જી બેઠક :— સામાન્ય
૩ જી બેઠક :— સામાન્ય

અ નં	ઉમેદવારનું નામ	સરનામું	પક્ષ સાથે જોડાણ	ઉમેદવાર નો વર્ગ	ફાળવેલ પ્રતિક
૧	૨	૩	૪	૫	૬
૧	અશરફ ઉમરભાઈ ગબલ	સીંધીવાડ વંથલી	ભારતીય રાષ્ટ્રીય કોંગ્રેસ	સામાન્ય	લંબ ચોરસમાં હાથ
૨	અશોક મોહનભાઈ ગોહેલ	જૈન દેરાસર પાછળ, વંથલી	ભારતીય જનતા પક્ષ	પછાત વર્ગ	કમળ
૩	નટવરલાલ વૃજલાલ શિંગાલા	બ્રાહમણ વાડ વંથલી	ભારતીય રાષ્ટ્રીય કોંગ્રેસ	સામાન્ય	હાથ
૪	ભાનુમતિ મહેશભાઈ વાજા	વામનજી ચોક વંથલી	ભારતીય રાષ્ટ્રીય કોંગ્રેસ	સામાન્ય મહિલા	વર્તુળમાં હાથ
૫	રફીક મહમદ કાસમ બડુ	સીંધીવાડ વંથલી	ભારતીય જનતા પક્ષ	સામાન્ય	લંબ ચોરસમાં કમળ
૬	શાંતાબેન શંકરભાઈ વાણવી	હરીજનવાસ, વંથલી	ભારતીય જનતા પક્ષ	અનુસુચિત જાતિ મહિલા	લંબચોરસમાં વર્તુળમાં કમળ
૭	ભાયાભાઈ હાજાભાઈ વાણવી	હરીજનવાસ વંથલી	સમાજ વાદી પક્ષ	અનુસુચિત જાતિ	સાયકલ
૮	અનવર મહમદ બડુ	શરાફ બજાર વંથલી	—	સામાન્ય	વિમાન
૯	કેતનભાઈ ગોવિંદભાઈ વાણવી	પાણીના ટાંકા પાસે વંથલી	—	અનુસુચિત જાતિ	લંબ ચોરસમાં બંગલો
૧૦	નરસીભાઈ નારણભાઈ ત્રાંબડીયા	તુરીયાવાડ વંથલી	—	સામાન્ય	મોટર

(સહી) અવાચ્ય,
ચુંટણી અધિકારી
વંથલી નગરપંચાયત સામાન્ય ચુંટણી
અને નાયબ નિયામક રાજય ગ્રામ
વિકાસ અને પંચાયતી રાજભવન
જુનાગઢ

સ્થળ :— વંથલી
તારીખ :—૧/૨/૨૦૦૩

INDEX

નમુનો – ૬

(જુઓ નિયમ–૧૬)

હરીફ ઉમેદવારોની યાદી

વંથલી નગરપંચાયતની સામાન્ય ચૂંટણી

વોર્ડ નંબર :– ૬, વોર્ડ નું નામ :–............

ચૂંટણી પંચે ફાળવેલી બેઠકો
૧લી બેઠક :– સામાન્ય મહિલા
૨ જી બેઠક :– સામાન્ય
૩ જી બેઠક :– સામાન્ય

અ નં	ઉમેદવારનું નામ	સરનામું	પક્ષ સાથે જોડાણ	ઉમેદવાર નો વર્ગ	ફાળવેલ પ્રતિક
૧	૨	૩	૪	૫	૬
૧	જયાબેન ગોવિંદભાઈ ગજેરા	આઝાદ ચોક, વંથલી	ભારતીય જનતા પક્ષ	સામાન્ય મહિલા	વર્તુળમાં કમળ
૨	દેવજીભાઈ હંસરાજભાઈ પોપલીયા	સથવારા ફળી, વંથલી	ભારતીય રાષ્ટ્રીય કોંગ્રેસ	સામાન્ય	લંબ ચોરસમાં હાથ
૩	ભકિતબેન મુકેશભાઈ ટીલવા	કોર્ટરોડ, વંથલી	ભારતીય રાષ્ટ્રીય કોંગ્રેસ	સામાન્ય મહિલા	વર્તુળમાં હાથ
૪	ભજનમલ રામુમલ ખેમાણી	ઈશાણી ફળી વંથલી	ભારતીય જનતા પક્ષ	સામાન્ય	લંબ ચોરસમાં કમળ
૫	ભાવિન ગીરીશ ટીલવા	હવેલી પાસે વંથલી	ભારતીય જનતા પક્ષ	સામાન્ય	કમળ
૬	યાસીન હાજી હસન અગવાન	ઝંડા ચોક, વંથલી	ભારતીય રાષ્ટ્રીય કોંગ્રેસ	સામાન્ય	હાથ
૭	નિરુલાલ બાબુલાલ ભટ્ટી	વાણંદ શેરી, વંથલી	સમાજવાદી પક્ષ	પછાત વર્ગ	[illegible] સાયકલ
૮	હંસાબેન સુરેશ વાઢેર	ઝંડા ચોક, વંથલી	સમાજવાદી પક્ષ	પછાત વર્ગ મહિલા	લંબ ચોરસમાં વર્તુળમાં સાયકલ
૯	અતુલકુમાર જમનાદાસ પરમાર	સથવારા ફળી વંથલી	–	પછાત વર્ગ	લંબ ચોરસમાં નગારુ
૧૦	અબ્દુલભાઈ અલારખાભાઈ જેઠવા	ભોગળીપા શેરી વંથલી	–	સામાન્ય	કપ રકાબી
૧૧	કિરીટકુમાર નાનાલાલ કલોલા	ઝંડા ચોક, વંથલી	–	સામાન્ય	પતંગ
૧૨	કૃષ્ણા મોહનલાલ કટારી	ભોગળીપા શેરી વંથલી	–	સામાન્ય મહિલા	વર્તુળમાં બંગલો
૧૩	જયોત્સનાબેન હરસુખભાઈ ટીલવા	ઝંડા ચોક, વંથલી	–	સામાન્ય મહિલા	વર્તુળમાં [illegible]
૧૪	નજમા સતાર ડામર	અખાડાપા, વંથલી	–	સામાન્ય મહિલા	વર્તુળમાં મોટર
૧૫	મોહનલાલ દયાલમલ કટારી	ભોગળીપા શેરી, વંથલી	–	સામાન્ય	વિમાન

(સહી) અવાચ્ય,
ચુંટણી અધિકારી
વંથલી નગરપંચાયત સામાન્ય ચુંટણી
અને નાયબ નિયામક રાજય ગ્રામ
વિકાસ અને પંચાયતી રાજભવન
જુનાગઢ

સ્થળ :– વંથલી
તારીખ :–૧/૨/૨૦૦૩

INDEX

નમુનો – ૬
(જુઓ નિયમ–૧૬)

હરીફ ઉમેદવારોની યાદી

વંથલી નગરપંચાયતની સામાન્ય ચૂંટણી

વોર્ડ નંબર :– ૭, વોર્ડ નું નામ :–............

ચૂંટણી પંચે ફાળવેલી બેઠકો
૧લી બેઠક :– પછાત વર્ગ મહિલા
૨ જી બેઠક :– સામાન્ય
૩ જી બેઠક :– સામાન્ય

અ નં	ઉમેદવારનું નામ	સરનામું	પક્ષ સાથે જોડાણ	ઉમેદવાર નો વર્ગ	ફાળવેલ પ્રતિક
૧	૨	૩	૪	૫	૬
૧	ગફાર નુરાભાઈ કારવાત	ઘાંચીવાડા વંથલી	ભારતીય રાષ્ટ્રીય કોંગ્રેસ	સામાન્ય	લંબ ચોરસમાં હાથ
૨	ગોપાલદાસ દેવરાજ લીંબડ	અજંટા સ્ટુડીયો પાસે વંથલી	ભારતીય જનતા પક્ષ	સામાન્ય	કમળ
૩	જેન્તીલાલ કચરાભાઈ ભલાણી	કોર્ટ પાછળ, જનાના હોસ્પીટલ પાછળ, વંથલી	ભારતીય રાષ્ટ્રીય કોંગ્રેસ	સામાન્ય	હાથ
૪	ભાનુબેન સુધીરગીરી મેઘનાથી	ભુતવાડી પ્લોટ વંથલી	ભારતીય રાષ્ટ્રીય કોંગ્રેસ	પછાત વર્ગ મહિલા	લંબ ચોરસમાં વર્તુળમાં હાથ
૫	રતિલાલ મુળજીભાઈ હુડકા	મોટા મદ્રેસા પાસે વંથલી	ભારતીય જનતાપક્ષ	સામાન્ય	લંબ ચોરસમાં કમળ
૬	રમાબેન નાથાલાલ રાઠોડ	દિલાવર નગર, હનુમાન મંદિર પાસે, વંથલી	ભારતીય જનતા પક્ષ	પછાત વર્ગ મહિલા	લંબ ચોરસમાં વર્તુળમાં કમળ
૭	હિતેશ પ્રેમજીભાઈ વડારીયા	કોર્ટ રોડ વંથલી	–	સામાન્ય	મોટર

(સહી) અવાચ્ય,
ચુંટણી અધિકારી
વંથલી નગરપંચાયત સામાન્ય ચુંટણી
અને નાયબ નિયામક રાજય ગ્રામ
વિકાસ અને પંચાયતી રાજભવન
જુનાગઢ

સ્થળ :– વંથલી
તારીખ :–૧/૨/૨૦૦૩

INDEX

નમુનો-૬

(જુઓ નિયમ-૧૬)

હરીફ ઉમેદવારોની યાદી

માણાવદર નગર પંચાયતની ચૂંટણી

વોર્ડ નંબર :- ૧ વોર્ડ નું નામ :-

ચૂંટણી પંચે ફાળવેલી બેઠકો

૧ લી બેઠક	સામાન્ય મહિલા
૨ જી બેઠક	સામાન્ય
૩ જી બેઠક	સામાન્ય

અ.નં.	ઉમેદવારનું નામ	સરનામું	પક્ષ સાથે જોડાણ	ઉમેદવારનો વર્ગ	ફાળવેલ પ્રતિક
૧	૨	૩	૪	૫	૬
૧	અશોકભાઇ હરપાલદાસ અછડા	લોહાણા મહાજનવંડી પાછળ માણાવદર	ભારતીય જનતા પાર્ટી	સામાન્ય	લંબ ચોરસમાં કમળ
૨	અંજુબેન અમૃતલાલ વાઘેલા	ગૌતમનગર, જુનાગઢ રોડ, માણાવદર	ભારતીય રાષ્ટ્રીય કોંગ્રેસ	સામાન્ય મહિલા	વર્તુળમાં હાથ
૩	જમનાદાસ જેઠાભાઇ મેંદપરા	પાવર હાઉસ પાછળ, પશુ દવાખાના સામે, માણાવદર	નેશનાલિસ્ટ કોંગ્રેસ પાર્ટી	સામાન્ય	લંબ ચોરસમાં ઘડિયાળ
૪	પ્રવિણભાઇ મણીલાલ ખગ્રામ	કુંભારવાડામાં માણાવદર	ભારતીય રાષ્ટ્રીય કોંગ્રેસ	સામાન્ય	હાથ
૫	પુષ્પાબેન પરસોતમભાઇ ગોર	મોચી ગલી, માણાવદર	નેશનાલિસ્ટ કોંગ્રેસ પાર્ટી	સામાન્ય મહિલા	વર્તુળમાં ઘડિયાળ
૬	મનસુખભાઇ હંસરાજભાઇ આરદેસણા	આર. કે. પાર્ક, માણવદર	ભારતીય જનતા પાર્ટી	સામાન્ય	કમળ
૭	રસીલાબેન થોભણભાઇ અદોદરીયા	ગીરીરાજનગર, માણાવદર	ભારતીય જનતા પાર્ટી	સામાન્ય મહિલા	વર્તુળમાં કમળ
૮	વિઠ્ઠલભાઇ હીરજીભાઇ રબારા	ગીરીરાજનગર, માણાવદર	નેશનાલિસ્ટ કોંગ્રેસ પાર્ટી	સામાન્ય	ઘડિયાળ
૯	કીશોરભાઇ પરસોતમભાઇ વરૂ	બહારપરા, જેલ રોડ, માણાવદર	—	પછાત વર્ગ	લંબ ચોરસમાં પતંગ
૧૦	બીનાબેન જીતેન્દ્ર દોશી	જવાહર રોડ, માણાવદર	—	સામાન્ય મહિલા	વર્તુળમાં (છત પંખો)

(સહી) અવાચ્ય,

ચૂંટણી અધિકારી,

માણાવદર નગર પંચાયત અને

નાયબ કલેક્ટર, જમીન સંપાદન અને

પુનઃ વસવાટ (સિં) જુનાગઢ

સ્થળ :- માણાવદર

તારીખ :- ૦૧-૦૨-૦૩

નમુનો-૬
(જુઓ નિયમ-૧૬)
હરીફ ઉમેદવારોની યાદી
માણાવદર નગર પંચાયતની ચૂંટણી

વોર્ડ નંબર :- ૨ વોર્ડ નું નામ :-

ચૂંટણી પંચે ફાળવેલી બેઠકો
૧ લી બેઠક સામાન્ય મહિલા
૨ જી બેઠક સામાન્ય
૩ જી બેઠક સામાન્ય

અ.નં.	ઉમેદવારનું નામ	સરનામું	પક્ષ સાથે જોડાણ	ઉમેદવારનો વર્ગ	ફાળવેલ પ્રતિક
૧	૨	૩	૪	૫	૬
૧	ગીતાબેન ડાયાભાઇ મકવાણા	ગાયત્રી મંદિર પાસે, કામદાર સોસાયટી, માણાવદર	નેશનાલિસ્ટ કોંગ્રેસ પાર્ટી	સામાન્ય મહિલા	વર્તુળમાં ઘડિયાળ
૨	જીજ્ઞેશ દીલીપભાઇ છૈંયા	ગાયત્રી મંદિર પાછળ, ૧૦-ઉમાનગર માણાવદર	નેશનાલિસ્ટ કોંગ્રેસ પાર્ટી	પછાત વર્ગ	ઘડિયાળ
૩	જેન્તીભાઇ મનજીભાઇ નકુમ	બહારપરા, ડેરીવાળી શેરી, માણાવદર	ભારતીય જનતા પાર્ટી	સામાન્ય	લંબ ચોરસમાં કમળ
૪	દિનેશ રાઘવ બૂમતારીયા	બસ સ્ટેન્ડ પાછળ, રાધાનગર, માણાવદર	ભારતીય રાષ્ટ્રીય કોંગ્રેસ	પછાત વર્ગ	લંબ ચોરસમાં હાથ
૫	નારણભાઇ ગંગદાસભાઇ સવસાણી	માવજી જીણા સોસાયટી, માણાવદર	ભારતીય જનતા પાર્ટી	સામાન્ય	કમળ
૬	નીતાબેન જયેશભાઇ મલી	ગાયત્રી મંદિર પાસે, માણાવદર	ભારતીય રાષ્ટ્રીય કોંગ્રેસ	સામાન્ય મહિલા	વર્તુળમાં હાથ
૭	લક્ષ્મીબેન વસ્તાભાઇ ધ્રાંગા	સરદારગઢ રોડ, મહાકાલી વેલ્ડીંગની બાજુમાં માણાવદર	ભારતીય જનતા પાર્ટી	સામાન્ય મહિલા	વર્તુળમાં કમળ

પાના નં. (૨) વોર્ડ-૨

૮	વાલાભાઇ ભુરાભાઇ હાડગળી	બસ સ્ટેન્ડ પાછળ, માણાવદર	ભારતીય રાષ્ટ્રીય કોંગ્રેસ	સામાન્ય	હાથ
૯	વિજયભાઇ વિઠ્ઠલભાઇ જસાણી	બસ સ્ટેશન પાછળ, જસાણી સ્કુલ પાસે, માણાવદર	નેશનાલિસ્ટ કોંગ્રેસ પાર્ટી	સામાન્ય	લંબ ચોરસમાં ઘડિયાળ
૧૦	વેલજી પુંજાભાઇ ચૌહાણ	કોઠારીયા કોલોની બ્લોક નં.૮	—	પછાત વર્ગ	લંબચોરસમાં નગારૂ
૧૧	હસિના હુસેનભાઇ દલ	ભક્તિ નગર સો. વંથલી રોડ,	—	પછાત વર્ગ [illegible]	લંબચોરસની અંદર વર્તુળમાં મોટર

(સહી) અવાચ્ય,
ચૂંટણી અધિકારી,
માણાવદર નગર પંચાયત અને
નાયબ કલેકટર, જમીન સંપાદન અને
પુનઃ વસવાટ (સિં) જુનાગઢ

સ્થળ :- માણાવદર
તારીખ :- ૦૧-૦૨-૦૩

નમુનો-૬
(જુઓ નિયમ-૧૬)
હરીફ ઉમેદવારોની યાદી
માણાવદર નગર પંચાયતની ચૂંટણી

વોર્ડ નંબર :- ૩ વોર્ડ નું નામ :-

ચૂંટણી પંચે ફાળવેલી બેઠકો
૧ લી બેઠક સામાન્ય મહિલા
૨ જી બેઠક પછાત વર્ગ
૩ જી બેઠક સામાન્ય

અ.નં.	ઉમેદવારનું નામ	સરનામું	પક્ષ સાથે જોડાણ	ઉમેદવારનો વર્ગ	ફાળવેલ પ્રતિક
૧	૨	૩	૪	૫	૬
૧	ગીતાબેન મનસુખભાઇ કૈલા	યોગેશ્વર સોસાયટી, બ્લોક નં.૧૦ માણાવદર	ભારતીય જનતા પાર્ટી	સામાન્ય મહિલા	વર્તુળમાં કમળ
૨	નરેન્દ્ર વીરજીભાઇ કણસાગરા	નીલકમલ પાર્ક, માવજી જીણા સોસાયટી પાસે, માણાવદર	ભારતીય જનતા પાર્ટી	સામાન્ય [illegible]	કમળ
૩	પાલાભાઇ ધનાભાઇ પાંચાલ	વણકરવાસ, બહારપરા, માણાવદર	ભારતીય રાષ્ટ્રીય કોંગ્રેસ	સામાન્ય પુરુષ	હાથ
૪	ભનુભાઇ જમનાદાસ વિઠલાણી	આનંદપાર્ક પાછળ, ગોકુલધામ, માણાવદર	નેશનાલિસ્ટ કોંગ્રેસ પાર્ટી	સામાન્ય પુરુષ	ઘડિયાળ
૫	યુનુસ અબ્રેમાન મીર	લક્ષ્મીનગર સોસાયટી, માણાવદર	ભારતીય રાષ્ટ્રીય કોંગ્રેસ	પછાત વર્ગ [illegible]	લંબ ચોરસમાં હાથ
૬	યુસુફખાન કાસમખાન પઠાણ	પટેલ સમાજની સામેની ગલી, પટેલ ચોક, માણાવદર	નેશનાલિસ્ટ કોંગ્રેસ પાર્ટી	પછાત વર્ગ [illegible]	લંબ ચોરસમાં ઘડિયાળ
૭	શાંતાબેન મેપાભાઇ કાબા	વણકરવાસ, બહારપરા, માણાવદર	નેશનાલિસ્ટ કોંગ્રેસ પાર્ટી	અનુસુચિત જાતિ મહિલા	લંબ ચોરસમાં વર્તુળમાં ઘડિયાળ
૮	હવાબેન તારમામદ દલ	સરદારગઢપરા, મસ્જીદ પાસે, માણાવદર	ભારતીય રાષ્ટ્રીય કોંગ્રેસ	સામાન્ય મહિલા	વર્તુળમાં હાથ

.....

પાના નં. (૨)

INDEX

પાના નં. (૨) વોર્ડ-૩

૯	વાલાભાઈ લાખાભાઈ બાલાસરા	બહારપરા, માણાવદર	સમતા પાર્ટી	પછાત વર્ગ	લંબ ચોરસમાં મશાલ
૧૦	જયાબેન માલદેભાઈ	વણકરવાસ	—	સામાન્ય મહિલા	વર્તુળમાં પતંગ
૧૧	મનસુખભાઈ જેઠસુરભાઈ બાલાસરા	બાલાસરા શેરી, માણાવદર	—	પછાત વર્ગ	લંબ ચોરસમાં મોટર
૧૨	હુસેનભાઈ કાસમભાઈ ઠેબા	દેના બેંકવાળી શેરી	—	પછાત વર્ગ	લંબચોરસમાં (છત પંખો)

સ્થળ :- માણાવદર

તારીખ :- ૦૧-૦૨-૦૩

(સહી) અવાચ્ય,

ચૂંટણી અધિકારી,

માણાવદર નગર પંચાયત અને

નાયબ કલેક્ટર, જમીન સંપાદન અને

પુનઃ વસવાટ (સિં) જુનાગઢ

નમુનો-૬

(જુઓ નિયમ-૧૬)

હરીફ ઉમેદવારોની યાદી

માણાવદર નગર પંચાયતની ચૂંટણી

વોર્ડ નંબર :- ૪ વોર્ડ નું નામ :-

ચૂંટણી પંચે ફાળવેલી બેઠકો

૧ લી બેઠક	સામાન્ય મહિલા
૨ જી બેઠક	સામાન્ય
૩ જી બેઠક	સામાન્ય

અ.નં.	ઉમેદવારનું નામ	સરનામું	પક્ષ સાથે જોડાણ	ઉમેદવારનો વર્ગ	ફાળવેલ પ્રતિક
૧	૨	૩	૪	૫	૬
૧	કાંતીલાલ માધાભાઇ કણસાગરા	બહારપરા, ડેરીવાળી શેરીમાં, માણાવદર	ભારતીય રાષ્ટ્રીય કોંગ્રેસ	સામાન્ય	લંબ ચોરસમાં હાથ
૨	કૌશિકભાઇ લક્ષ્મીદાસ મારડીયા	મીતડી દરવાજા, માણાવદર	નેશનાલિસ્ટ કોંગ્રેસ પાર્ટી	સામાન્ય	લંબ ચોરસમાં ઘડિયાળ
૩	ગોવિંદભાઇ હરીભાઇ માંકડીયા	ગીરીરાજ સાયકલ સ્ટોર, બાગ દરવાજા પાસે, માણાવદર	ભારતીય જનતા પાર્ટી	સામાન્ય	લંબ ચોરસમાં કમળ
૪	જયેશભાઇ દેવજીભાઇ મલી	ગાયત્રી મંદિર પાસે, માણાવદર	ભારતીય રાષ્ટ્રીય કોંગ્રેસ	સામાન્ય	હાથ
૫	ધર્મેન્દ્રભાઇ જયંતિલાલ ઝાટકીયા	શ્રી નાથજી સોસાયટી, મીતડી રોડ, માણાવદર	નેશનાલિસ્ટ કોંગ્રેસ પાર્ટી	સામાન્ય	ઘડિયાળ
૬	ભાવનાબેન કિશોરકુમાર રતનપરા	રતનપરા શેરી, બાગ દરવાજા, માણાવદર	નેશનાલિસ્ટ કોંગ્રેસ પાર્ટી	સામાન્ય મહિલા	વર્તુળમાં ઘડિયાળ
૭	ભાવના ચંદ્રકાંત મશરૂ	પટેલ ચોક, માણાવદર	ભારતીય રાષ્ટ્રીય કોંગ્રેસ	સામાન્ય મહિલા	વર્તુળમાં હાથ
૮	રમણીકભાઇ દેવરાજભાઇ દેકીવાડિયા	પટેલ ચોક, માણાવદર	ભારતીય જનતા પાર્ટી	સામાન્ય	કમળ
૯	હર્ષાબેન વિનોદરાય ઝાટકીયા	પટેલ ચોક, શાક મારકેટ વાળી ગલીમાં માણાવદર	ભારતીય જનતા પાર્ટી	સામાન્ય મહિલા	વર્તુળમાં કમળ

(સહી) અવાચ્ય,

ચૂંટણી અધિકારી,

માણાવદર નગર પંચાયત અને

નાયબ કલેકટર, જમીન સંપાદન અને

પુનઃ વસવાટ (સિં) જુનાગઢ

સ્થળ :- માણાવદર

તારીખ :- ૦૧-૦૨-૦૩

નમુનો-૬
(જુઓ નિયમ-૧૬)
હરીફ ઉમેદવારોની યાદી
માણાવદર નગર પંચાયતની ચૂંટણી

વોર્ડ નંબર :- ૫ વોર્ડ નું નામ :-

ચૂંટણી પંચે ફાળવેલી બેઠકો
૧ લી બેઠક પછાત વર્ગ મહિલા
૨ જી બેઠક સામાન્ય
૩ જી બેઠક સામાન્ય

અ.નં.	ઉમેદવારનું નામ	સરનામું	પક્ષ સાથે જોડાણ	ઉમેદવારનો વર્ગ	ફાળવેલ પ્રતિક
૧	૨	૩	૪	૫	૬
૧	કાંતીલાલ નાથાભાઇ ઝાલાવાડીયા	રસાલા પાછળ, પટેલ ચોક, માણાવદર	ભારતીય જનતા પાર્ટી	સામાન્ય	કમળ
૨	ચંદ્રકાંત વિઠ્ઠલ મશરૂ	પટેલ ચોક, માણાવદર	ભારતીય રાષ્ટ્રીય કોંગ્રેસ	સામાન્ય	હાથ
૩	જયેશ ભગવાનજી મશરૂ	મહાદેવીયા રોડ, માણાવદર	નેશનાલિસ્ટ કોંગ્રેસ પાર્ટી	સામાન્ય	લંબ ચોરસમાં ઘડિયાળ
૪	મનીષભાઇ પ્રભુદાસ મહેતા	મહાવીર, બેન્ક ઓફ બરોડા પાસે, માણાવદર	ભારતીય જનતા પાર્ટી	સામાન્ય	લંબ ચોરસમાં કમળ
૫	મહેશ દેવજીભાઇ દેકીવાડીયા	જુના ટેલીફોન એક્ષ. પાછળ, મહાદેવીયા રોડ, માણાવદર	નેશનાલિસ્ટ કોંગ્રેસ પાર્ટી	સામાન્ય	ઘડિયાળ
૬	રસીદા ઉમર સોલંકી	રઘુવીરપરા, માણાવદર	ભારતીય રાષ્ટ્રીય કોંગ્રેસ	પછાત વર્ગ મહિલા	લંબ ચોરસમાં વર્તુળમાં હાથ
૭	રાંભી મુળુ રાળા	રઘુવીરપરા, માણાવદર	ભારતીય જનતા પાર્ટી	પછાત વર્ગ મહિલા	લંબ ચોરસમાં વર્તુળમાં કમળ
૮	શહેનાઝ સલીમ રફાઇ	રઘુવીરપરા, માણાવદર	નેશનાલિસ્ટ કોંગ્રેસ પાર્ટી	પછાત વર્ગ મહિલા	લંબ ચોરસમાં વર્તુળમાં ઘડિયાળ
૯	હમીર બાવનભાઇ છેલાણા	પોલીસ લાઇન પાસે, માણાવદર	ભારતીય રાષ્ટ્રીય કોંગ્રેસ	પછાત વર્ગ	લંબ ચોરસમાં હાથ

પાના નં. (૨)

પાના નં. (૨) વોર્ડ-૪

૧૦	કિલ્લોલ મથુરાદાસ ગાંધી	ગોકુલ નગર, માણાવદર	સમતાપાર્ટી	સામાન્ય	મશાલ સિલિંગ ફેન (છત પંખો)
૧૧	દિલીપકુમાર વીરજીભાઇ જસાણી	પટેલ ચોક, માણાવદર	—	સામાન્ય	
૧૨	ભાયા નાથા ઓડેદરા	રઘુવીરપરા, માણાવદર	—	પછાત વર્ગ	લંબ ચોરસમાં પતંગ
૧૩	સીણા દેવા મોરી	રઘુવીરપરા, માણાવદર	—	પછાત વર્ગ	લંબ ચોરસમાં નગારૂ
૧૪	હસીના હુસેનભાઇ દલ	ભકિતનગર સોસા. વંથલી રોડ	—	પછાત વર્ગ મહિલા	લંબ ચોરસમાં વર્તુળમાં મોટર

(સહી) અવાચ્ય,

ચૂંટણી અધિકારી,

માણાવદર નગર પંચાયત અને

નાયબ કલેકટર, જમીન સંપાદન અને

પુનઃ વસવાટ (સિં) જુનાગઢ

સ્થળ :- માણાવદર

તારીખ :- ૦૧-૦૨-૦૩

INDEX

નમુનો-૬

(જુઓ નિયમ-૧૬)

હરીફ ઉમેદવારોની યાદી

માણાવદર નગર પંચાયતની ચૂંટણી

વોર્ડ નંબર :- ૬ | વોર્ડ નું નામ :- —

ચૂંટણી પંચે ફાળવેલી બેઠકો

૧ લી બેઠક	સામાન્ય મહિલા
૨ જી બેઠક	સામાન્ય
૩ જી બેઠક	સામાન્ય

અ.નં.	ઉમેદવારનું નામ	સરનામું	પક્ષ સાથે જોડાણ	ઉમેદવારનો વર્ગ	ફાળવેલ પ્રતિક
૧	૨	૩	૪	૫	૬
૧	દિવાળીબેન લીલાભાઇ ડાકી	સ્ટેશન પ્લોટ, માણાવદર	ભારતીય રાષ્ટ્રીય કોંગ્રેસ	સામાન્ય સ્ત્રી (મહિલા)	વર્તુળમાં હાથ
૨	નંદરામ માધવદાસ ગોંડલીયા	મોરલીનગર, વાદીવાસ, માણાવદર	ભારતીય જનતા પાર્ટી	સામાન્ય	કમળ
૩	મહિપતસિંહ રાધુભા લાઠીયા	સ્ટેશન પ્લોટ, માણાવદર	ભારતીય જનતા પાર્ટી	સામાન્ય	લંબ ચોરસમાં કમળ
૪	હનીફા ઉમરભાઇ સુમરા	રાવળપરા, રવજી વીરજીના મીલની સામે, માણાવદર	ભારતીય જનતા પાર્ટી	સામાન્ય સ્ત્રી (મહિલા)	વર્તુળમાં કમળ
૫	હૈદરશા અલીશા બાનવા	બસ સ્ટેન્ડ પાછળ, માણાવદર	ભારતીય રાષ્ટ્રીય કોંગ્રેસ	પછાત વર્ગ	લંબ ચોરસમાં હાથ
૬	દિનેશભાઇ ભીમાભાઇ સોલંકી	શ્રી નાથજી સોસાયટી, માણાવદર	સમતા પાર્ટી	સામાન્ય	મશાલ
૭	અમીનાબેન મુસાભાઇ સેતા	રાવરપરા, ખખાવી રોડ, માણાવદર	—	સામાન્ય મહિલા	વર્તુળમાં પતંગ
૮	નિર્મળસિંહ ચનુભા ચુડાસમા	સ્ટેશનપરા, માણાવદર	—	સામાન્ય	(છત પંખો)

સ્થળ :- માણાવદર

તારીખ :- ૦૧-૦૨-૦૩

(સહી) અવાચ્ય,

ચૂંટણી અધિકારી,

માણાવદર નગર પંચાયત અને

નાયબ કલેક્ટર, જમીન સંપાદન અને

પુન: વસવાટ (સિં) જુનાગઢ

નમુનો-૬
(જુઓ નિયમ-૧૬)
હરીફ ઉમેદવારોની યાદી
માણાવદર નગર પંચાયતની ચૂંટણી

વોર્ડ નંબર :- ૭ વોર્ડ નું નામ :-

ચૂંટણી પંચે ફાળવેલી બેઠકો
૧ લી બેઠક સામાન્ય મહિલા
૨ જી બેઠક અનુસુચિત જાતિ
૩ જી બેઠક સામાન્ય

અ.નં.	ઉમેદવારનું નામ	સરનામું	પક્ષ સાથે જોડાણ	ઉમેદવારનો વર્ગ	ફાળવેલ પ્રતિક
૧	૨	૩	૪	૫	૬
૧	ગાયત્રીબેન મધુસુદન ભટ્ટ	સરદારનગર સોસાયટી પાછળ, જલારામ મંદિર માણાવદર	ભારતીય રાષ્ટ્રીય કોંગ્રેસ	સામાન્ય (મહિલા)	વર્તુળમાં હાથ
૨	જયોત્સનાબેન માંડણભાઇ જલુ	બાવાવાડી, આદર્શ સ્કુલ પાછળ, માણાવદર	નેશનાલિસ્ટ કોંગ્રેસ પાર્ટી	સામાન્ય (મહિલા)	વર્તુળમાં ઘડિયાળ
૩	પ્રવિણ ભીમજી ગોહેલ	વાલ્મિકીવાસ, મીતડી રોડ, માણાવદર	ભારતીય જનતા પાર્ટી	અનુસુચિત જાતિ	લંબ ચોરસમાં કમળ
૪	રસિકભાઇ માલદેભાઇ કટારીયા	વણકરવાસ, બહારપરા, માણાવદર	નેશનાલિસ્ટ કોંગ્રેસ પાર્ટી	અનુસુચિત જાતિ	લંબ ચોરસમાં ઘડિયાળ
૫	રાજેશ નરોતમભાઇ અઢીયા	સુંદરપાન હાઉસ, જેલ રોડ, માણાવદર	ભારતીય જનતા પાર્ટી	સામાન્ય	કમળ
૬	લલિતભાઇ કાનજીભાઇ બાટવીયા	બહારપરા, માણાવદર	ભારતીય રાષ્ટ્રીય કોંગ્રેસ	સામાન્ય	હાથ
૭	લાખાભાઇ અરજણભાઇ મણવર	વણકરવાસ, બહારપરા, માણાવદર	ભારતીય રાષ્ટ્રીય કોંગ્રેસ	અનુસુચિત જાતિ	લંબ ચોરસમાં હાથ
૮	વિપુલભાઇ ઠાકરસીભાઇ ફુલેત્રા	સરદારનગર સોસાયટી, માણાવદર	નેશનાલિસ્ટ કોંગ્રેસ પાર્ટી	સામાન્ય	ઘડિયાળ
૯	શારદાબેન કીસોરભાઇ સોનારા	બાવાવાડી, માણાવદર	ભારતીય જનતા પાર્ટી	સામાન્ય (મહિલા)	વર્તુળમાં કમળ

પાના નં. (૨) ફોર્મ-૭

૧૦	દક્ષાબેન વલ્લભભાઇ વેગડા	આર. કે. પાર્ક	સમતાપાર્ટી	સામાન્ય [illegible]	વર્તુળમાં મશાલ
૧૧	જગમાલભાઇ ભગાભાઇ હુંબલ	બાવાવાડી, મેઇન રોડ	—	પછાત વર્ગ	લંબચોરસમાં (છત પંખો)
૧૨	નારણભાઇ હિરાભાઇ મકવાણા	બહારપુરા, માણાવદર	—	અનુસુચિત જાતિ	લંબચોરસમાં પતંગ

(સહી) અવાચ્ય,

ચૂંટણી અધિકારી,
માણાવદર નગર પંચાયત અને
નાયબ કલેકટર, જમીન સંપાદન અને
પુનઃ વસવાટ (સિં) જુનાગઢ

સ્થળ :- માણાવદર
તારીખ :- ૦૧-૦૨-૦૩

પરિશિષ્ટ નંબર –૯(૧)

નમુનો–૬

(જુઓ નિયમ – ૧૬)

હરિફ ઉમેદવારોની યાદી

વિસાવદર નગર પંચાયતની ચૂંટણી

વોર્ડ નંબર– ૧ વોર્ડનું નામઃ......

ચૂંટણી પંચે ફાળવેલ બેઠકો
૧ લી બેઠક - સામાન્ય મહિલા
૨ જી બેઠક – સામાન્ય
૩ જી બેઠક – સામાન્ય

અ. નં.	ઉમેદવારનું નામ.	સરનામું.	પક્ષ સાથે જોડાણ.	ઉમેદવાર નો વર્ગ.	ફાળવેલ પ્રતિક
૧.	૨.	૩.	૪.	૫.	૬
૧.	અબ્દુલાભાઈ રસુલભાઈ હીરાણી	વ્હોરા મસ્જીદ પાસે, નવા બસ સ્ટેન્ડ રોડ મું. વિસાવદર.	ભારતીય જનતા પક્ષ	સામાન્ય.	કમળ
૨.	દક્ષાબેન મુકુંદરાય દવે	આનંદ પાર્ક સોસાયટી વિસાવદર.	ભારતીય રાષ્ટ્રીય કોંગ્રેસ.	સામાન્ય મહિલા	વર્તુળમાં હાથ
૩.	મનસુખભાઈ હરીભાઈ ડોબરીયા	ડોબરીયા ફળી, નવા બસ સ્ટેન્ડ રોડ, મુ. વિસાવદર.	ભારતીય જનતા પક્ષ	સામાન્ય	લંબ ચોરસમાં કમળ
૪.	શીલાબેન જીતેન્દ્ર ઠાકર	શિવમ સોસાયટી, જુનાગઢ રોડ, મું. વિસવાદર.	ભારતીય જનતા પક્ષ	સામાન્ય મહિલા	વર્તુળમાં કમળ
૫.	શંભુભાઈ નાનજીભાઈ માળવીયા	ઠે. જીવાપરા વિસાવદર	ભારતીય રાષ્ટ્રીય કોંગ્રેસ.	સામાન્ય.	લંબ ચોરસમાં હાથ
૬.	હાસમભાઈ આદમભાઈ મોદી	ઠે. ગંજીવાડા વિસાવદર	ભારતીય રાષ્ટ્રીય કોંગ્રેસ.	સામાન્ય.	હાથ

(સહી) અવાચ્ય,

સ્થળઃ વિસાવદર.
તારીખઃ ૦૧/૦૨/૨૦૦૩

ચૂંટણી અધિકારી,
વિસાવદર નગર પંચાયત અને
નાયબ જિલ્લા વિકાસ અધિકારી (વિકાસ)
જિલ્લા પંચાયત, જુનાગઢ.

INDEX

પરિશિષ્ટ નંબર –૯(૧)

નમુનો–૬

(જુઓ નિયમ– ૧૬)

હરિફ ઉમેદવારોની યાદી

વિસાવદર નગર પંચાયતની ચૂંટણી

વોર્ડ નંબર– ૨ વોર્ડનું નામઃ....

ચૂંટણી પંચે ફાળવેલ બેઠકો
૧ લી બેઠક સામાન્ય મહિલા
૨ જી બેઠક – સામાન્ય
૩ જી બેઠક – સામાન્ય

અ. નં.	ઉમેદવારનું નામ.	સરનામું.	પક્ષ સાથે જોડાણ.	ઉમેદવાર નો વર્ગ.	ફાળવેલ પ્રતિક
૧.	૨.	૩.	૪.	૫.	૬
૧.	કાંતિલાલ રણછોડભાઈ ચૌહાણ	ઠે. ગુરૂકુળ રોડ, વિસાવદર.	ભારતીય રાષ્ટ્રીય કોંગ્રેસ.	સામાન્ય.	હાથ
૨.	ગફારભાઈ હબીબભાઈ વડગામા	જુના ઉપાશ્રય પાસે મું. વિસાવદર.	ભારતીય જનતા પક્ષ	પછાતવર્ગ	લંબ ચોરસમાં કમળ
૩.	ચંદ્રિકાબેન શાંતિલાલ ગણાત્રા	ઠે. સ્ટેશન રોડ, મું. વિસાવદર.	ભારતીય રાષ્ટ્રીય કોંગ્રેસ.	સામાન્ય મહિલા	વર્તુળમાં હાથ
૪.	ચંપાબેન અશોકભાઈ દાફડા	અંધ વિદ્યાર્થી ભુવન પાછળ, વિસાવદર	ભારતીય જનતા પક્ષ	અનુસુચિત જાતિ મહિલા	લંબ ચોરસમાં વર્તુળમાં કમળ
૫.	પુલીન પ્રમોદભાઈ ત્રીવેદી	મારૂતિ સોસયટી જુનાગઢ રોડ, વિસાવદર.	ભારતીય રાષ્ટ્રીય કોંગ્રેસ.	સામાન્ય.	લંબ ચોરસમાં હાથ
૬.	વાસુદેવભાઈ ગુલાબચંદ ખુલા	કાબરા દરવાજા પાસે, વિસાવદર	ભારતીય જનતા પક્ષ	સામાન્ય.	કમળ
૭.	આરીફ લતીફ ચોધારી	મું. વિસાવદર. તાલુકોઃ વિસાવદર.	–	સામાન્ય.	મોટર

(સહી) અવાચ્ય,

સ્થળઃ વિસાવદર.
તારીખઃ ૦૧/૦૨/૨૦૦૩

ચૂંટણી અધિકારી,
વિસાવદર નગર પંચાયત અને
નાયબ જિલ્લા વિકાસ અધિકારી (વિકાસ)
જિલ્લા પંચાયત, જુનાગઢ.

INDEX

પરિશિષ્ટ નંબર -૯(૧)

નમુનો-૬

(જુઓ નિયમ - ૧૬)

હરિફ ઉમેદવારોની યાદી

વિસાવદર નગર પંચાયતની ચૂંટણી

વોર્ડ નંબર- ૩ વોર્ડનું નામ:....

ચૂંટણી પંચે ફાળવેલ બેઠકો
૧ લી બેઠક સામાન્ય મહિલા
૨ જી બેઠક – પછાત વર્ગ
૩ જી બેઠક – સામાન્ય

અ. નં.	ઉમેદવારનું નામ.	સરનામું.	પક્ષ સાથે જોડાણ.	ઉમેદવાર નો વર્ગ.	ફાળવેલ પ્રતિક
૧.	૨.	૩.	૪.	૫.	૬
૧.	જસુમતિબેન ભરતભાઈ વ્યાસ	ઠે. સ્ટેશન રોડ, વિસાવદર.	ભારતીય રાષ્ટ્રીય કોંગ્રેસ.	સામાન્ય મહિલા	વર્તુળમાં હાથ
૨.	દિપક બાબુલાલ ડાભી	ઠે. નુતન ગરબીચોક વિસાવદર.	ભારતીય રાષ્ટ્રીય કોંગ્રેસ.	પછાતવર્ગ	લંબ ચોરસમાં હાથ
૩.	દુર્ગાબેન વસંતરાય દવે	ઠે. હવેલી ગલી, વિસાવદર.	ભારતીય જનતા પક્ષ	સામાન્ય મહિલા	વર્તુળમાં કમળ
૪.	ધીરુભાઈ ઓધવજી કાનાબાર	ઠે. કાનાબાર શેરી, મું. વિસાવદર.	ભારતીય જનતા પક્ષ	સામાન્ય	કમળ
૫.	બાબુભાઈ મોહનભાઈ વાઘેલા	ઠે. જીવાપરા, મું. વિસાવદર.	ભારતીય જનતા પક્ષ	પછાતવર્ગ	લંબ ચોરસમાં કમળ
૬.	રજનીકાંત આણંદભાઈ ડોબરીયા	ઠે. ડોબરીયા પ્લોટ વિસાવદર.	ભારતીય રાષ્ટ્રીય કોંગ્રેસ.	સામાન્ય.	હાથ

(સહી) અવાચ્ય,

સ્થળ: વિસાવદર.
તારીખ: ૦૫/૦૨/૨૦૦૩

ચૂંટણી અધિકારી,
વિસાવદર નગર પંચાયત અને
નાયબ જિલ્લા વિકાસ અધિકારી (વિકાસ)
જિલ્લા પંચાયત, જુનાગઢ.

INDEX

પરિશિષ્ટ નંબર –૯(૧)

નમુનો–૬

(જુઓ નિયમ – ૧૬)

હરિફ ઉમેદવારોની યાદી

વિસાવદર નગર પંચાયતની ચૂંટણી

વોર્ડ નંબર– ૪ વોર્ડનું નામ:....

ચૂંટણી પંચે ફાળવેલ બેઠકો
૧ લી બેઠક સામાન્ય મહિલા
૨ જી બેઠક – સામાન્ય
૩ જી બેઠક – સામાન્ય

અ. નં.	ઉમેદવારનું નામ.	સરનામું.	પક્ષ સાથે જોડાણ.	ઉમેદવાર નો વર્ગ.	ફાળવેલ પ્રતિક
૧.	૨.	૩.	૪.	૫.	૬
૧.	કાળુભાઈ મણીલાલ મારડીયા	ઠે. ગાયત્રી પ્લોટ, વિસાવદર.	ભારતીય રાષ્ટ્રીય કોંગ્રેસ.	સામાન્ય	હાથ
૨.	ગીતાબેન મનીષભાઈ રીબડીયા	ઠે. જીવાપરા, વિસાવદર.	ભારતીય રાષ્ટ્રીય કોંગ્રેસ.	સામાન્ય મહિલા	વર્તુળમાં હાથ
૩.	નયનાબેન રમણીકભાઈ ડુધાત	ઠે. જીવાપરા, વિસાવદર.	ભારતીય જનતા પક્ષ	સામાન્ય મહિલા	વર્તુળમાં કમળ
૪.	નીરજલાલ વિનોદરાય ત્રિવેદી	ઠે. જીવાપરા, મું. વિસાવદર.	ભારતીય જનતા પક્ષ	સામાન્ય	લંબ ચોરસમાં કમળ
૫.	ભુપતભાઈ વલ્લભભાઈ માળવીયા	ઠે જીવાપરા, મું. વિસાવદર.	ભારતીય રાષ્ટ્રીય કોંગ્રેસ	સામાન્ય	લંબ ચોરસમાં હાથ
૬.	સુધીરકુમાર વસ્તાભાઈ ચૌહાણ	ઠે. જીવાપરા, વિસાવદર.	ભારતીય જનતા પક્ષ	પછાતવર્ગ	કમળ

(સહી) અવાચ્ય,

સ્થળ: વિસાવદર.
તારીખ: ૧/૦૨/૨૦૦૩

ચૂંટણી અધિકારી
વિસાવદર નગર પંચાયત અને
નાયબ જિલ્લા વિકાસ અધિકારી (વિકાસ)
જિલ્લા પંચાયત, જુનાગઢ.

INDEX

પરિશિષ્ટ નંબર –૯(૧)

નમુનો–૬

(જુઓ નિયમ – ૧૬)

હરિફ ઉમેદવારોની યાદી

વિસાવદર નગર પંચાયતની ચૂંટણી

વોર્ડ નંબર– ૫ વોર્ડનું નામઃ....

ચૂંટણી પંચે ફાળવેલ બેઠકો
૧ લી બેઠક સામાન્ય મહિલા
૨ જી બેઠક – સામાન્ય
૩ જી બેઠક – સામાન્ય

અ. નં.	ઉમેદવારનું નામ.	સરનામું.	પક્ષ સાથે જોડાણ.	ઉમેદવાર નો વર્ગ.	ફાળવેલ પ્રતિક
૧.	૨.	૩.	૪.	૫.	૬
૧.	અરૂણકુમાર ભગવાનજી પરમાર	ઠે.ગંજીવાડા, વિસાવદર.	ભારતીય જનતા પક્ષ	પછાતવર્ગ	લંબ ચોરસમાં કમળ
૨.	ભરતભાઈ મણીલાલ રીબડીયા	ઠે. ગંજીવાડા, વિસાવદર.	ભારતીય રાષ્ટ્રીય કોંગ્રેસ.	સામાન્ય	હાથ
૩.	મુસાભાઈ હાસમભાઈ હાલેપોત્રા	ઠે. મકરાણીપા, વિસાવદર.	ભારતીય રાષ્ટ્રીય કોંગ્રેસ.	સામાન્ય	લંબ ચોરસમાં હાથ
૪.	રસિલાબેન જીતેન્દ્રભાઈ રીબડીયા	ઠે. ગંજીવાડા, મું. વિસાવદર.	ભારતીય જનતા પક્ષ	સામાન્ય મહિલા	વર્તુળમાં કમળ
૫.	સીરાજભાઈ અજીજભાઈ માડકીયા	ઠે કોર્ટ રોડ, મું. વિસાવદર.	ભારતીય જનતા પક્ષ	સામાન્ય	કમળ
૬.	હેમલતાબેન ભરતભાઈ રીબડીયા	ઠે. જીવાપરા, વિસાવદર.	ભારતીય રાષ્ટ્રીય કોંગ્રેસ.	સામાન્ય મહિલા	વર્તુળમાં હાથ

(સહી) અવાચ્ય,

સ્થળઃ વિસાવદર.
તારીખઃ ૦૧/૦૨/૨૦૦૩

ચૂંટણી અધિકારી,
વિસાવદર નગર પંચાયત અને
નાયબ જિલ્લા વિકાસ અધિકારી (વિકાસ)
જિલ્લા પંચાયત, જુનાગઢ.

INDEX

પરિશિષ્ટ નંબર –૯(૧)

નમુનો–૬

(જુઓ નિયમ – ૧૬)

હરિફ ઉમેદવારોની યાદી

વિસાવદર નગર પંચાયતની ચૂંટણી

વોર્ડ નંબર– ૬ વોર્ડનું નામઃ....

ચૂંટણી પંચે ફાળવેલ બેઠકો
૧ લી બેઠક પછાત વર્ગ મહિલા
૨ જી બેઠક – અનુસુચિત જાતિ
૩ જી બેઠક – સામાન્ય

અ. નં.	ઉમેદવારનું નામ.	સરનામું.	પક્ષ સાથે જોડાણ.	ઉમેદવાર નો વર્ગ.	ફાળવેલ પ્રતિક
૧.	૨.	૩.	૪.	૫.	૬
૧.	અરવીંદ રતીલાલ દુધાત	ઠે. હનુમાનપરા, વિસાવદર.	ભારતીય રાષ્ટ્રીય કોંગ્રેસ.	સામાન્ય.	હાથ
૨.	બાલીબેન જગદીશભાઈ રાઠોડ	ઠે. મસ્જીદ પાસે, વિસાવદર.	ભારતીય જનતા પક્ષ	પછાતવર્ગ મહિલા	લંબ ચોરસમાં વર્તુળમાં કમળ
૩.	ભીખાભાઈ માણસુર દાફડા	ઠે. ડોબરીયા પ્લોટ, મું. વિસાવદર.	ભારતીય જનતા પક્ષ	અનુસુચિત જાતિ	લંબ ચોરસમાં કમળ
૪.	મનહર માધાભાઈ દાફડા	ઠે. અંધ શાળા રોડ, મું. વિસાવદર.	ભારતીય રાષ્ટ્રીય કોંગ્રેસ.	અનુસુચિત જાતિ	લંબ ચોરસમાં હાથ
૫.	રમેશ વૃજલાલ માંગરોળીયા	ઠે. હનુમાનપરા, વિસાવદર.	ભારતીય જનતા પક્ષ	સામાન્ય	કમળ
૬.	વનીતાબેન હાજાભાઈ કારેઠા	ઠે. હનુમાનપરા, વિકાસ કોલોની પાસે, વિસાવદર.	ભારતીય રાષ્ટ્રીય કોંગ્રેસ.	પછાતવર્ગ મહિલા	લંબ ચોરસમાં વર્તુળમાં હાથ

(સહી) અવાચ્ય,

સ્થળઃ વિસાવદર.
તારીખઃ ૦૧/૦૨/૨૦૦૩

ચૂંટણી અધિકારી,
વિસાવદર નગર પંચાયત અને
નાયબ જિલ્લા વિકાસ અધિકારી (વિકાસ)
જિલ્લા પંચાયત, જુનાગઢ.

INDEX

પરિશિષ્ટ નંબર –૯(૧)

નમુનો–૬

(જુઓ નિયમ – ૧૬)

હરિફ ઉમેદવારોની યાદી

વિસાવદર નગર પંચાયતની ચૂંટણી

વોર્ડ નંબર– ૭ વોર્ડનું નામ:....

ચૂંટણી પંચે ફાળવેલ બેઠકો
૧ લી બેઠક સામાન્ય મહિલા
૨ જી બેઠક – સામાન્ય
૩ જી બેઠક – સામાન્ય

અ. નં.	ઉમેદવારનું નામ.	સરનામું.	પક્ષ સાથે જોડાણ.	ઉમેદવાર નો વર્ગ.	ફાળવેલ પ્રતિક
૧.	૨.	૩.	૪.	૫.	૬
૧.	ઉદેશકુમાર ભાયાભાઈ દાહીમા	ઠે. ગાયત્રી પ્લોટ, વિસાવદર.	ભારતીય રાષ્ટ્રીય કોંગ્રેસ.	પછાતવર્ગ	લંબ ચોરસમાં હાથ
૨.	કીશોર આલમચંદ છતાણી	ઠે. ગાયત્રી પ્લોટ, વિસાવદર.	ભારતીય જનતા પક્ષ	સામાન્ય	લંબ ચોરસમાં કમળ
૩.	ગીતાબેન ઘનશ્યામભાઈ માંડણકા	ઠે. ડાક બંગલા પ્લોટ, મું. વિસાવદર.	ભારતીય રાષ્ટ્રીય કોંગ્રેસ.	સામાન્ય મહિલા	વર્તુળમાં હાથ
૪.	જયાબેન રામશંકર દવે	ઠે. ગાયત્રી પ્લોટ, મું. વિસાવદર.	ભારતીય જનતા પક્ષ	સામાન્ય મહિલા	વર્તુળમાં કમળ
૫.	બાબુલાલ નટવરલાલ મહેતા	ઠે. ડાક બંગલા પ્લોટ, મું. વિસાવદર.	ભારતીય રાષ્ટ્રીય કોંગ્રેસ.	સામાન્ય	હાથ
૬.	ભરતભાઈ નાથાભાઈ ઠક્કર	ઠે. લોહાણા મહાજનવાડી સામે, વિસાવદર.	ભારતીય જનતા પક્ષ	સામાન્ય	કમળ

(સહી) અવાચ્ય,

સ્થળ: વિસાવદર.
તારીખ: ૦૧/૦૨/૨૦૦૩

ચૂંટણી અધિકારી,
વિસાવદર નગર પંચાયત અને
નાયબ જિલ્લા વિકાસ અધિકારી (વિકાસ)
જિલ્લા પંચાયત, જુનાગઢ.

INDEX

નમૂનો – ૬

(જુઓ નિયમ ૧૬)

હરીફ ઉમેદવારોની યાદી

ચોરવાડ નગરપંચાયતની સામાન્ય ચૂંટણી–૨૦૦૩

વોર્ડ નંબર :– ૧ વોર્ડનું નામ :–.......................... ચૂંટણી પંચે ફાળવેલ બેઠકો :

પહેલી બેઠક :– સામાન્ય મહિલા
બીજી બેઠક :– પછાત વર્ગ
ત્રીજી બેઠક :– સામાન્ય

અ.નં.	ઉમેદવારનું નામ	સરનામું	પક્ષ સાથે જોડાણ	ઉમેદવારનો વર્ગ	ફાળવેલ પ્રતિક
(૧)	(૨)	(૩)	(૪)	(૫)	(૬)
(૧)	છગનભાઈ વીરાભાઈ ચુડાસમા	ઠે. પાસ્તાઈ વાડી, મુ. ચોરવાડ તા. : માળીયા હાટીના	ભારતીય જનતા પાર્ટી	પછાત વર્ગ	લંબચોરસમાં કમળ
(૨)	દેવશી દેવા વાઢેર	ઠે. લીમડા ચોક, મુ. ચોરવાડ તા. : માળીયા હાટીના	ભારતીય રાષ્ટ્રીય કોંગ્રેસ	પછાત વર્ગ	લંબચોરસમાં હાથ
(૩)	પુનાભાઈ જેસાભાઈ ચુડાસમા	ઠે. રત્નેશ્વર મંદિરની પાસે, મુ. ચોરવાડ તા. : માળીયા હાટીના	ભારતીય રાષ્ટ્રીય કોંગ્રેસ	સામાન્ય	હાથ
(૪)	ભીખા ખીમા પરમાર	ઠે. પોષ્ટ ઓફીસ પાસે, મુ. ચોરવાડ તા. : માળીયા હાટીના	ભારતીય જનતા પાર્ટી	પછાત વર્ગ	કમળ
(૫)	લીલીબેન હીરાભાઈ વાઢેર	ઠે. રામવાવ ચોક, મુ. ચોરવાડ તા. : માળીયા હાટીના	ભારતીય રાષ્ટ્રીય કોંગ્રેસ	પછાત વર્ગ મહિલા	લંબચોરસની અંદર વર્તુળમાં હાથ
(૬)	વાલી જેસુખ વાઢેર	ઠે. સરકારી દવાખાના પાછળ, મુ. ચોરવાડ તા. : માળીયા હાટીના	ભારતીય જનતા પાર્ટી	પછાત વર્ગ મહિલા	લંબચોરસની અંદર વર્તુળમાં કમળ
(૭)	દેવશીભાઈ નારણભાઈ ચુડાસમા	ઠે. ખાણીયા વાવ, મુ. ચોરવાડ તા. : માળીયા હાટીના	–	પછાત વર્ગ	લંબચોરસમાં નાળિયેર

સ્થળ :– કેશોદ
તારીખ :– ૩૧/૧/૨૦૦૩

(સહી) અવાચ્ય,
ચૂંટણી અધિકારી,
ચોરવાડ નગરપંચાયત અને
નાયબ કલેકટર–કેશોદ

INDEX

નમૂનો – ૬

(જુઓ નિયમ ૧૬)

હરીફ ઉમેદવારોની યાદી

ચોરવાડ નગરપંચાયતની સામાન્ય ચૂંટણી–૨૦૦૩

વોર્ડ નંબર :– ૨   વોર્ડનું નામ :–.........................   ચૂંટણી પંચે ફાળવેલ બેઠકો :

પહેલી બેઠક :– પછાત વર્ગ મહિલા

બીજી બેઠક :– અનુસૂચિત જાતિ

ત્રીજી બેઠક :– સામાન્ય

અ.નં.	ઉમેદવારનું નામ	સરનામું	પક્ષ સાથે જોડાણ	ઉમેદવારનો વર્ગ	ફાળવેલ પ્રતિક
(૧)	(૨)	(૩)	(૪)	(૫)	(૬)
(૧)	કડવીબેન ભીમા પરમાર	ઠે. રબારીવાડા પાસે, મુ. ચોરવાડ તા. : માળીયા હાટીના	ભારતીય રાષ્ટ્રીય કોંગ્રેસ	પછાત વર્ગ મહિલા	લંબચોરસની અંદર વર્તુળમાં હાથ
(૨)	ગીરીશકુમાર ગીરધરલાલ ધનેશા	ઠે. ખેરા રોડ, મુ. ચોરવાડ તા. : માળીયા હાટીના	ભારતીય રાષ્ટ્રીય કોંગ્રેસ	સામાન્ય	હાથ
(૩)	રામજી રૂડા ચુડાસમા	ઠે. હાડી હરીજન વાસ, મુ. ચોરવાડ તા. : માળીયા હાટીના	ભારતીય રાષ્ટ્રીય કોંગ્રેસ	અનુસૂચિત જાતિ	લંબચોરસમાં હાથ
(૪)	લખમણભાઈ લાખાભાઈ બોરીચા	ઠે. નવા દરવાજા, મુ. ચોરવાડ તા. : માળીયા હાટીના	ભારતીય જનતા પાર્ટી	અનુસૂચિત જાતિ	લંબચોરસમાં કમળ
(૫)	લાખી નાથા ચાવડા	ઠે. રબારીવાડા, મુ. ચોરવાડ તા. : માળીયા હાટીના	ભારતીય જનતા પાર્ટી	પછાત વર્ગ મહિલા	લંબચોરસની અંદર વર્તુળમાં કમળ
(૬)	વિક્રમ રૂડા ચાવડા	ઠે. રબારીવાડા, મુ. ચોરવાડ તા. : માળીયા હાટીના	ભારતીય જનતા પાર્ટી	પછાત વર્ગ	કમળ

સ્થળ :– કેશોદ

તારીખ :– ૩૧/૧/૨૦૦૩

(સહી) અવાચ્ય,

ચૂંટણી અધિકારી,

ચોરવાડ નગરપંચાયત અને

નાયબ કલેકટર–કેશોદ

INDEX

નમૂનો – ૬

(જુઓ નિયમ ૧૬)

હરીફ ઉમેદવારોની યાદી

ચોરવાડ નગરપંચાયતની સામાન્ય ચૂંટણી–૨૦૦૩

વોર્ડ નંબર :– ૩ વોર્ડનું નામ :–..................... **ચૂંટણી પંચે ફાળવેલ બેઠકો :**

પહેલી બેઠક :– સામાન્ય મહિલા
બીજી બેઠક :– સામાન્ય
ત્રીજી બેઠક :– સામાન્ય

અ.નં.	ઉમેદવારનું નામ	સરનામું	પક્ષ સાથે જોડાણ	ઉમેદવારનો વર્ગ	ફાળવેલ પ્રતિક
(૧)	(૨)	(૩)	(૪)	(૫)	(૬)
(૧)	દેવી અરજણ પંડીત	ઠે. પંડીત શેરી, મુ. ચોરવાડ તા. : માળીયા હાટીના	ભારતીય રાષ્ટ્રીય કોંગ્રેસ	પછાત વર્ગ મહિલા	લંબચોરસની અંદર વર્તુળમાં હાથ
(૨)	પાંચાભાઈ માંડણભાઈ ચુડાસમા	ઠે.અખેડા વિસ્તાર, મુ. ચોરવાડ તા. : માળીયા હાટીના	ભારતીય રાષ્ટ્રીય કોંગ્રેસ	સામાન્ય	હાથ
(૩)	બાબુભાઈ આણંદભાઈ ચુડાસમા	ઠે. બંદર રોડ, મુ. ચોરવાડ તા. : માળીયા હાટીના	ભારતીય જનતા પાર્ટી	પછાત વર્ગ	કમળ
(૪)	બાબુભાઈ કાનાભાઈ ચુડાસમા	ઠે. પંડીત શેરી, મુ. ચોરવાડ તા. : માળીયા હાટીના	નેશનાલીસ્ટ કોંગ્રેસ પાર્ટી	પછાત વર્ગ	ઘડિયાળ
(૫)	રતનબેન ભીખાભાઈ ચુડાસમા	ઠે. રામવાવ ચોક, મુ. ચોરવાડ તા. : માળીયા હાટીના	ભારતીય જનતા પાર્ટી	પછાત વર્ગ મહિલા	લંબચોરસની અંદર વર્તુળમાં કમળ
(૬)	રાકેશભાઈ કરશનભાઈ ચુડાસમા	ઠે. પારતાઈવાડી, મુ. ચોરવાડ તા. : માળીયા હાટીના	ભારતીય જનતા પાર્ટી	પછાત વર્ગ	લંબચોરસમાં કમળ
(૭)	રૂડાભાઈ કાનાભાઈ પંડિત	ઠે. જાપા વાવ, મુ. ચોરવાડ તા. : માળીયા હાટીના	નેશનાલીસ્ટ કોંગ્રેસ પાર્ટી	સામાન્ય	લંબચોરસમાં ઘડિયાળ
(૮)	લાડુબેન ભીખાભાઈ રાઠોડ	ઠે. મફત પ્લોટ, મુ. ચોરવાડ તા. : માળીયા હાટીના	નેશનાલીસ્ટ કોંગ્રેસ પાર્ટી	સામાન્ય મહિલા	વર્તુળમાં ઘડિયાળ
(૯)	વિમલ કાનાભાઈ ચુડાસમા	ઠે. દવાખાના રોડ, મુ. ચોરવાડ તા. : માળીયા હાટીના	ભારતીય રાષ્ટ્રીય કોંગ્રેસ	પછાત વર્ગ	લંબચોરસમાં હાથ

સ્થળ :– કેશોદ
તારીખ :– ૩૧/૧/૨૦૦૩

(સહી) અવાચ્ય,
ચૂંટણી અધિકારી,
ચોરવાડ નગરપંચાયત અને
નાયબ કલેક્ટર–કેશોદ

INDEX

નમૂનો – ૬

(જુઓ નિયમ ૧૬)

હરીફ ઉમેદવારોની યાદી

ચોરવાડ નગરપંચાયતની સામાન્ય ચૂંટણી–૨૦૦૩

વોર્ડ નંબર :– ૪ વોર્ડનું નામ :–........................ ચૂંટણી પંચે ફાળવેલ બેઠકો :

પહેલી બેઠક :– સામાન્ય મહિલા

બીજી બેઠક :– સામાન્ય

ત્રીજી બેઠક :– સામાન્ય

અ.નં.	ઉમેદવારનું નામ	સરનામું	પક્ષ સાથે જોડાણ	ઉમેદવારનો વર્ગ	ફાળવેલ પ્રતિક
(૧)	(૨)	(૩)	(૪)	(૫)	(૬)
(૧)	અશ્વિનકુમાર કાંતિલાલ સાતભાયા	ઠે. કાલીભડા ચોક, મુ. ચોરવાડ તા. : માળીયા હાટીના	ભારતીય રાષ્ટ્રીય કોંગ્રેસ	સામાન્ય	લંબચોરસમાં હાથ
(૨)	દીલીપભાઈ લક્ષ્મીદાસ શાહ	ઠે. વાણીયાવંડીની પાછળ, મુ. ચોરવાડ તા. : માળીયા હાટીના	ભારતીય રાષ્ટ્રીય કોંગ્રેસ	સામાન્ય	હાથ
(૩)	પ્રજ્ઞા ભદ્રેશકુમાર પાઠક	ઠે. સુમનબાગ, મુ. ચોરવાડ તા. : માળીયા હાટીના	ભારતીય જનતા પાર્ટી	સામાન્ય મહિલા	વર્તુળમાં કમળ
(૪)	બેનાબેન હીરાભાઈ ચુડાસમા	ઠે. શકિત ગરબીચોક પાછળ, મુ. ચોરવાડ તા. : માળીયા હાટીના	ભારતીય રાષ્ટ્રીય કોંગ્રેસ	પછાત વર્ગ મહિલા	લંબચોરસની અંદર વર્તુળમાં હાથ
(૫)	મધુભાઈ હીરાભાઈ શાહ	ઠે. કાલીભડચોક, મુ. ચોરવાડ તા. : માળીયા હાટીના	ભારતીય જનતા પાર્ટી	સામાન્ય	લંબચોરસમાં કમળ
(૬)	રમણીક વૃજલાલ ઘેરવડા	ઠે. શાક માર્કેટની બાજુમાં, મુ. ચોરવાડ તા. : માળીયા હાટીના	ભારતીય જનતા પાર્ટી	સામાન્ય	કમળ
(૭)	હરેશ જમનાદાસ ગાંધી	ઠે. લીમડાચોક, મુ. ચોરવાડ તા. : માળીયા હાટીના	નેશનાલીસ્ટ કોંગ્રેસ પાર્ટી	સામાન્ય	ઘડિયાળ

(સહી) અવાચ્ય,

સ્થળ :– કેશોદ

તારીખ :– ૩૧/૧/૨૦૦૩

ચૂંટણી અધિકારી,
ચોરવાડ નગરપંચાયત અને
નાયબ કલેક્ટર–કેશોદ

INDEX

નમુનો – ૬
(જુઓ નિયમ ૧૬)
હરીફ ઉમેદવારોની યાદી
ચોરવાડ નગરપંચાયતની સામાન્ય ચૂંટણી–૨૦૦૩

વોર્ડ નંબર :– ૫ વોર્ડનું નામ :–....................... **ચૂંટણી પંચે ફાળવેલ બેઠકો :**

પહેલી બેઠક :– સામાન્ય મહિલા
બીજી બેઠક :– સામાન્ય
ત્રીજી બેઠક :– સામાન્ય

અ.નં.	ઉમેદવારનું નામ	સરનામું	પક્ષ સાથે જોડાણ	ઉમેદવારનો વર્ગ	ફાળવેલ પ્રતિક
(૧)	(૨)	(૩)	(૪)	(૫)	(૬)
(૧)	ઉજી માંડા વેશ	ઠે. ભોલર, મુ. ચોરવાડ તા. : માળીયા હાટીના	નેશનાલીસ્ટ કોંગ્રેસ પાર્ટી	સામાન્ય મહિલા	વર્તુળમાં ઘડિયાળ
(૨)	જાનાબેન કાળાભાઈ ડાભી	ઠે. રામવાવ ચોક, મુ. ચોરવાડ તા. : માળીયા હાટીના	ભારતીય રાષ્ટ્રીય કોંગ્રેસ	સામાન્ય મહિલા	વર્તુળમાં હાથ
(૩)	ડાયાભાઈ વાસાભાઈ પરમાર	ઠે. બંદર રોડ, મુ. ચોરવાડ તા. : માળીયા હાટીના	ભારતીય રાષ્ટ્રીય કોંગ્રેસ	પછાત વર્ગ	લંબચોરસમાં હાથ
(૪)	દેવા ભીખા ડાભી	ઠે. ઘાંચી વાવ, મુ. ચોરવાડ તા. : માળીયા હાટીના	ભારતીય રાષ્ટ્રીય કોંગ્રેસ	સામાન્ય	હાથ
(૫)	ભીખા મસરી વેશ	ઠે. ભોલર, મુ. ચોરવાડ તા. : માળીયા હાટીના	નેશનાલીસ્ટ કોંગ્રેસ પાર્ટી	સામાન્ય	ઘડિયાળ
(૬)	રૂડા અરજણ જોરા	ઠે. સહકારી મંડળી પાસે, મુ. ચોરવાડ તા. : માળીયા હાટીના	ભારતીય જનતા પાર્ટી	પછાત વર્ગ	કમળ
(૭)	લખમણ વસરામ ડાભી	ઠે. ઘાંચીવાવ, મુ. ચોરવાડ તા. : માળીયા હાટીના	ભારતીય જનતા પાર્ટી	પછાત વર્ગ	લંબચોરસમાં કમળ
(૮)	લખી રૂડા ડાભી	ઠે. દાદરોડ વિસ્તાર, મુ. ચોરવાડ તા. : માળીયા હાટીના	ભારતીય જનતા પાર્ટી	પછાત વર્ગ મહિલા	લંબચોરસની અંદર વર્તુળમાં કમળ

(સહી) અવાચ્ય,
ચૂંટણી અધિકારી,
ચોરવાડ નગરપંચાયત અને
નાયબ કલેક્ટર–કેશોદ

સ્થળ :– કેશોદ
તારીખ :– ૩૧/૧/૨૦૦

INDEX

નમૂનો – ૬

(જુઓ નિયમ ૧૬)

હરીફ ઉમેદવારોની યાદી

ચોરવાડ નગરપંચાયતની સામાન્ય ચૂંટણી–૨૦૦૩

વોર્ડ નંબર :– ૬ વોર્ડનું નામ :–.........................

ચુંટણી પંચે ફાળવેલ બેઠકો :
પહેલી બેઠક :– સામાન્ય મહિલા
બીજી બેઠક :– સામાન્ય
ત્રીજી બેઠક :– સામાન્ય

અ.નં.	ઉમેદવારનું નામ	સરનામું	પક્ષ સાથે જોડાણ	ઉમેદવારનો વર્ગ	ફાળવેલ પ્રતિક
(૧)	(૨)	(૩)	(૪)	(૫)	(૬)
(૧)	અરજણ દેવા ચુડાસમા	ઠે. દેરવાવ, બંદરરોડ, મુ. ચોરવાડ તા. : માળીયા હાટીના	નેશનાલીસ્ટ કોંગ્રેસ પાર્ટી	સામાન્ય	ઘડિયાળ
(૨)	જીવા કરશન વાઢેર	ઠે. માંગરોળ રોડ, મુ. ચોરવાડ તા. : માળીયા હાટીના	ભારતીય રાષ્ટ્રીય કોંગ્રેસ	પછાત વર્ગ	લંબચોરસમાં હાથ
(૩)	દુધીબેન રણમલભાઈ પરમાર	ઠે. અખેડા વિસ્તાર, મુ. ચોરવાડ તા. : માળીયા હાટીના	ભારતીય રાષ્ટ્રીય કોંગ્રેસ	સામાન્ય મહિલા	વર્તુળમાં હાથ
(૪)	ભીખાભાઈ હીરાભાઈ ચુડાસમા	ઠે. ખરાવડ, મુ. ચોરવાડ તા. : માળીયા હાટીના	ભારતીય જનતા પાર્ટી	પછાત વર્ગ	કમળ
(૫)	વિરાભાઈ જેસાભાઈ પરમાર	ઠે. વડોવન, મુ. ચોરવાડ તા. : માળીયા હાટીના	ભારતીય જનતા પાર્ટી	પછાત વર્ગ	લંબચોરસમાં કમળ
(૬)	સોનલ સામતભાઈ પરમાર	ઠે. મગરવાવ, મુ. ચોરવાડ તા. : માળીયા હાટીના	ભારતીય જનતા પાર્ટી	પછાત વર્ગ મહિલા	લંબચોરસની અંદર વર્તુળમાં કમળ
(૭)	હીરાભાઈ રામાભાઈ ચુડાસમા	ઠે. શ્રી શકિત ગરબીચોક પાછળ, મુ. ચોરવાડ તા. : માળીયા હાટીના	ભારતીય રાષ્ટ્રીય કોંગ્રેસ	સામાન્ય	હાથ
(૮)	જાના જીવાભાઈ ચુડાસમા	ઠે. બંદર રોડ, મચ્છી માર્કેટ પાસે, મુ. ચોરવાડ તા. : માળીયા હાટીના	–	સામાન્ય મહિલા	વર્તુળમા પતંગ

સ્થળ :– કેશોદ
તારીખ :– ૩૧/૧/૨૦૦૩

(સહી) અવાચ્ય,
ચૂંટણી અધિકારી,
ચોરવાડ નગરપંચાયત અને
નાયબ કલેકટર–કેશોદ

INDEX

નમૂનો — ૬

(જુઓ નિયમ ૧૬)

હરીફ ઉમેદવારોની યાદી

ચોરવાડ નગરપંચાયતની સામાન્ય ચૂંટણી—૨૦૦૩

વોર્ડ નંબર :— ૭ વોર્ડનું નામ :—.........................

ચૂંટણી પંચે ફાળવેલ બેઠકો :

પહેલી બેઠક :— સામાન્ય મહિલા

બીજી બેઠક :— સામાન્ય

ત્રીજી બેઠક :— સામાન્ય

અ.નં.	ઉમેદવારનું નામ	સરનામું	પક્ષ સાથે જોડાણ	ઉમેદવારનો વર્ગ	ફાળવેલ પ્રતિક
(૧)	(૨)	(૩)	(૪)	(૫)	(૬)
(૧)	પુંજા રાજા પંડિત	ઠે. બંદર રોડ, જરારી વિસ્તાર, મુ. ચોરવાડ તા. : માળીયા હાટીના	ભારતીય રાષ્ટ્રીય કોંગ્રેસ	પછાત વર્ગ	લંબચોરસમાં હાથ
(૨)	બચુ જેસા ચુડાસમા	ઠે. જરારી વિસ્તાર, મુ. ચોરવાડ તા. : માળીયા હાટીના	ભારતીય જનતા પાર્ટી	પછાત વર્ગ	લંબચોરસમાં કમળ
(૩)	મનસુખભાઈ જીવાભાઈ વાઢેર	ઠે. પંડીત શેરી, મુ. ચોરવાડ તા. : માળીયા હાટીના	ભારતીય જનતા પાર્ટી	પછાત વર્ગ	કમળ
(૪)	માંડા જીવા પંડિત	ઠે. બંદર રોડ, મુ. ચોરવાડ તા. : માળીયા હાટીના	ભારતીય રાષ્ટ્રીય કોંગ્રેસ	પછાત વર્ગ	હાથ
(૫)	લીલી બાબુ પંડીત	ઠે. જરારી વિસ્તાર, મુ. ચોરવાડ તા. : માળીયા હાટીના	ભારતીય રાષ્ટ્રીય કોંગ્રેસ	સામાન્ય મહિલા	વર્તુળમાં હાથ
(૬)	સરમણભાઈ કીસાભાઈ મેર	ઠે. પોલીસ લાઈનની બાજુમાં, મુ. ચોરવાડ તા. : માળીયા હાટીના	નેશનાલીસ્ટ કોંગ્રેસ પાર્ટી	પછાત વર્ગ	લંબચોરસમાં ઘડિયાળ
(૭)	પાર્વતીબેન ધનજીભાઈ હોદાર	ઠે. ચોરવાડ બંદર, મુ. ચોરવાડ તા. માળીયા હાટીના	—	સામાન્ય મહિલા	વર્તુળમાં પતંગ
(૮)	શાંતિલાલ બાબુ હોદાર	ઠે. ખારવાવાડ, ચોરવાડ બંદર, મુ. ચોરવાડ તા. માળીયા હાટીના	—	સામાન્ય	વિમાન
(૯)	હરીભાઈ રણછોડભાઈ સોલંકી	ઠે. ખારવાવાડ, ચોરવાડ બંદર, મુ. ચોરવાડ તા. માળીયા હાટીના	—	સામાન્ય	મોટર

(સહી) અવાચ્ય,

સ્થળ :— કેશોદ

તારીખ :— ૩૧/૧/૨૦૦૩

ચૂંટણી અધિકારી
ચોરવાડ નગરપંચાયત અને
નાયબ કલેક્ટર—કેશોદ

INDEX

નમૂનો–૬
(જુઓ નિયમ–૧૬)
હરીફ ઉમેદવારોની યાદી
માંગરોળ નગરપાલીકાની ચૂંટણી

ચૂંટણી પંચે ફાળવેલી બેઠકો
૧લી બેઠક સામાન્ય મહિલા
૨ જી બેઠક સામાન્ય
૩ જી બેઠક સામાન્ય

વોર્ડ નંબર: ૧ (એક) વોર્ડનું નામ:—..............

અ. નં.	ઉમેદવારનું નામ	સરનામું	પક્ષ સાથે જોડાણ	ઉમેદવારીનો વર્ગ	ફાળવેલ પ્રતિક
૧	૨	૩	૪	૫	૬
૧	ધનશ્યામસિંહ અજીતસિંહ ચુડાસમા	માત્રી માતાજીના મંદિર પાસે, માત્રી વિસ્તાર,માંગરોળ	ભારતીય જનતા પક્ષ	સામાન્ય	લંબચોરસમાં કમળ
૨	ચેતના દિનેશગીરી અપારનાથી	હિંગળાજ શેરી, હિંગળાજ માતાજીનું મંદિર, માંગરોળ	ભારતીય જનતા પક્ષ	સામાન્ય સ્ત્રી (મહિલા)	વર્તુળમાં કમળ
૩	નરેશભાઈ રામસીભાઈ મોકરીયા	માંડવી દરવાજા,શાંતિ બંગલા પાછળ, માંગરોળ	ભારતીય જનતા પક્ષ	પછાત વર્ગ	કમળ
૪	અબ્દુલામીયા નિશાર સૈયદ	ભમરીયા કુવા પાસે, નાગદા,માંગરોળ	—	સામાન્ય	વિમાન
૫	ઈકબાલ અબ્દુલ હકીમ	મકતુપુર ઝાપા,ગદરમાં,માંગરોળ	—	પછાત વર્ગ	લંબચોરસમાં મોટર
૬	કાંતીભાઈ પોલાભાઈ કોડીયાતર	શાંતી બંગલાપાછળ,માંગરોળ	—	પછાતવર્ગ	લંબચોરસમાં પતંગ
૭	કીસા લખમણભાઈ ધામા	શકિતનગર,સરકારી હોસ્પીટલ	—	પછાત વર્ગ	લંબચોરસમાં બંગલો
૮	મનસુખભાઈ પ્રભુદાસ વાજા	નાના રબારી વાડા,માંગરોળ	—	પછાત વર્ગ	લંબચોરસમાં સીલીંગફેન
૯	મરીયમબેન હસનશા બાનવા	રાણીબાગ,બાજદારખાના,માંગરોળ	—	પછાતવર્ગ સ્ત્રી (મહિલા)	લંબચોરસમાં વર્તુળમાં સીવવાનો સંચો
૧૦	મહમદભાઈ મુસાભાઈ હાજીબા	મકતુપુર દરવાજા પાસે,માંગરોળ	—	પછાત વર્ગ	લંબચોરસમાં ખાટલો
૧૧	રાજેશભાઈ રામસીભાઈ જમોડ	માત્રી મંદિર પાસે, શકિતનગર, માંગરોળ	—	પછાત વર્ગ	લંબચોરસમાં કપ–રકાબી
૧૨	લક્ષ્મણસીંહ ગોવુભા ચુડાસમા	માત્રી મંદિર પાસે, શકિતનગર, માંગરોળ		સામાન્ય	નાળિયેર
૧૩	લીલાબેન કાનાભાઈ ચાવડા	સુર્યકૃપા ટ્રાફિક પોઈન્ટ પાસે		સામાન્ય સ્ત્રી (મહિલા)	વર્તળમાં ગેસનો ચુલો

સ્થળ:— માંગરોળ
તારીખ :—૧—૨—૨૦૦૩

(સહી) અવાચ્ય,
ચુંટણી અધિકારી
માંગરોળ નગરપાલીકા અને
નાયબ જિલ્લા વિકાસ અધિકારી(મહેસુલ)
જિલ્લા પંચાયત જૂનાગઢ

INDEX

નમૂનો—૬
(જુઓ નિયમ—૧૬)
હરીફ ઉમેદવારોની યાદી
માંગરોળ નગરપાલીકાની ચૂંટણી

વોર્ડ નંબરઃ ૨ (બે)   વોર્ડનું નામઃ............

ચૂંટણી પંચે ફાળવેલી બેઠકોઃ—
૧લી બેઠક સામાન્ય મહિલા
૨ જી બેઠક સામાન્ય
૩ જી બેઠક સામાન્ય

અ. નં.	ઉમેદવારનું નામ	સરનામું	પક્ષ સાથે જોડાણ	ઉમેદવારીનો વર્ગ	ફાળવેલ પ્રતિક
૧	૨	૩	૪	૫	૬
૧	કીશનભાઈ ભીખાભાઈ પરમાર	લાલજી મંદિર રોડ, માંગરોળ	ભારતીય જનતા પક્ષ	પછાત વર્ગ	કમળ
૨	જોશના હીરાભાઈ વાઘેલા	લાલજી મંદિર રોડ, માંગરોળ	ભારતીય જનતા પક્ષ	સામાન્ય સ્ત્રી	વર્તુળમાં કમળ
૩	મધુસુદનભાઈ લક્ષ્મીશંકર જોષી	બહાર કોટ, માંગરોળ	ભારતીય જનતા પક્ષ	સામાન્ય	લંબચોરસમાં કમળ
૪	કેશવલાલ હીરાભાઈ કોડીયાતર	નાના રબારી વાડા, માંગરોળ	—	પછાત વર્ગ	લંબચોરસમાં મોટર
૫	નિતિનભાઈ જીણાભાઈ પરમાર	નાના રબારીવાડા, માંગરોળ	—	પછાતવર્ગ	લંબચોરસમાં કપ રકાબી
૬	ભરતકુમાર હીરજલાલ વસાવડા	માંગરોળ	—	સામાન્ય	ખાટલો
૭	મીનાબેન નવીનચંદ્ર પરમાર	કુંભારવાડા, માંગરોળ	—	સામાન્ય સ્ત્રી	વર્તુળમાં વિમાન
૮	મોહન નારણ વાજા	લાલજી મંદિર પાસે, માંગરોળ	—	સામાન્ય	પતંગ
૯	મંજુલાબેન મનસુખભાઈ વાજા	નાના રબારીવાડા, માંડવીગેઈટ, માંગરોળ	—	પછાતવર્ગ સ્ત્રી	લંબચોરસમાં વર્તુળમા સિવવાનો સંચો
૧૦	રામજી વાલજી પરમાર	ટાવર રોડ, માંગરોળ	—	સામાન્ય	બંગલો

સ્થળઃ— માંગરોળ
તારીખ :—૧—૨—૨૦૦૩

(સહી) અવાચ્ય,
ચૂંટણી અધિકારી
માંગરોળ નગરપાલીકા અને
નાયબ જિલ્લા વિકાસ અધિકારી(મહેસુલ)
જિલ્લા પંચાયત જૂનાગઢ

INDEX

નમૂનો–૬
(જુઓ નિયમ–૧૬)
હરીફ ઉમેદવારોની યાદી
માંગરોળ નગરપાલીકાની ચૂંટણી
વોર્ડનું નામઃ...............

વોર્ડ નંબરઃ ૩ (ત્રણ)

ચૂંટણી પંચે ફાળવેલી બેઠકોઃ–
૧લી બેઠક સામાન્ય મહિલા
૨ જી બેઠક સામાન્ય
૩ જી બેઠક સામાન્ય

અ. નં.	ઉમેદવારનું નામ	સરનામું	પક્ષ સાથે જોડાણ	ઉમેદવારીનો વર્ગ	ફાળવેલ પ્રતિક
૧	૨	૩	૪	૫	૬
૧	ધીરજલાલ કમળશીભાઈ લુકકા	સિરાજ રોડ,જયંત ટોકીઝ પાછળ,માંગરોળ	ભારતીય જનતા પક્ષ	સામાન્ય	લંબચોરસમાં કમળ
૨	લક્ષ્મીબેન કિશન ચુડાસમા	ટાવર રોડ,મોટા ભોયવાડા,માંગરોળ	ભારતીય જનતા પક્ષ	સામાન્ય મહિલા	વર્તુળમાં કમળ
૩	શંકરલાલ નોંધારામ ટેવાણી	ટાવર રોડ,વેરાવળ પીપલ્સ બેંકની બાજુમાં માંગરોળ	ભારતીય જનતા પક્ષ	સામાન્ય	કમળ
૪	આહમદમીયા ગુ.હુસેન સૈયદ	મણેકવાડા,સૈયદવાડા,માંગરોળ	—	સામાન્ય	વિમાન
૫	કૃપિત મહેશકાન્ત વસાવડા	પાણીની ટાંકી પાસે, જયશ્રી વિડિયા પાસે, માંગરોળ	—	સામાન્ય	બેટ
૬	ગુલામહુસેન અહમદમીયા સૈયદ	સૈયદવાળા, નાનક બીલા,માંગરોળ	—	સામાન્ય	સિલંગ ફેન
૭	ધર્મેન્દ્ર ધારશીભાઈ બ્રહમાણી	શકિતનગર, ઉદિયાબાગપાસે,માંગરોળ	—	પછાત વર્ગ	લંબચોરસમાં બંગલો
૮	નજમુનીશા નુરૂદીનભાઈ શેખ	કાજી વાડા, માંગરોળ	—	સામાન્ય મહિલા	વર્તુળમાં ગેસનો ચુલો
૯	નસીમબાનુ મહમદ હફીઝ શેખ	દરબારગઢ,માંગરોળ	—	પછાતવર્ગ મહિલા	લંબચોરસમાં વર્તુળમાંકુહાડી
૧૦	નવીનભાઈ ધીરજભાઈ ચાવડા	મોટા ભોયવાડા, મંદિર ફળીયા,માંગરોળ	—	સામાન્ય	નગારૂ
૧૧	બાબુભાઈ નગીનદાસ કાપડી	ગાંધી ચોક,માંગરોળ	—	સામાન્ય	પતંગ
૧૨	મો.સોહિલ અ .અજીજ મોલવી	કાઝીવાડા,કુવાપાસે ડેલીમાં,માંગરોળ	—	સામાન્ય	પાણીનો જગ
૧૩	મંજુલાબેન મનસુખભાઈ વાજા	નાના રબારીવાડા,માંડવી ગેઈટ,માંગરોળ	—	પછાત વર્ગ મહિલા	લંબચોરસમાં વર્તુળમાં સીવવાનો સંચો
૧૪	લીયાકતઅલી આમદમીયા સૈયદ	સૈયદવાડા, ખોખરી મસ્જીદ પાસે,માંગરોળ		સામાન્ય	તાળુ–ચાવી
૧૫	શૈલેશભાઈ નગીનદાસ પારેખ	ધ્રુવ ફળીયા,કાપડ બજાર,માંગરોળ		સામાન્ય	મોટર

(સહી) અવાચ્ય,
ચુટણી અધિકારી
માંગરોળ નગરપાલીકા અને
નાયબ જિલ્લા વિકાસ અધિકારી(મહેસુલ)
જિલ્લા પંચાયત જૂનાગઢ

સ્થળઃ– માંગરોળ
તારીખ :–૧–૨–૨૦૦૩

INDEX

INDEX

નમૂનો–૬
(જુઓ નિયમ–૧૬)
હરીફ ઉમેદવારોની યાદી
માંગરોળ નગરપાલીકાની ચૂંટણી
વોર્ડનું નામ:..................

વોર્ડ નંબર: ૪ (ચાર)

ચૂંટણી પંચે ફાળવેલી બેઠકો:–
~~૧ લી બેઠક સામાન્ય મહિલા~~
૨ જી બેઠક સામાન્ય
૩ જી બેઠક સામાન્ય

અ. નં.	ઉમેદવારનું નામ	સરનામું	પક્ષ સાથે જોડાણ	ઉમેદવારીનો વર્ગ	ફાળવેલ પ્રતિક
૧	૨	૩	૪	૫	૬
૧	ઈકબાલભાઈ હુસેનભાઈ છાપરા	કચ્છી મેમણવાડા,માંગરોળ	–	પછાતવર્ગ	લંબચોરસમાં મોટર
૨	યુસુફ સુલેમાનભાઈ મહીડા	વોરા વાડ પાસે,કચ્છી મેમણવાડા,માંગરોળ	–	પછાત વર્ગ	લંબચોરસમાં બંગલો
૩	હારૂન મહંમદભાઈ શેખ	ફુલવાડી મેમણવાડા, માંગરોળ	–	પછાતવર્ગ	લંબચોરસમાં ખાટલો
૪	હાસમભાઈ ઈસ્માઈલભાઈ જેઠવા	કચ્છી મેમણવાડા,બાલાપીર પાસે,માંગરોળ	–	પછાત વર્ગ	લંબચોરસમાં કપ રકાબી
૫	સરફરાઝ યુસુફ ભાભા	ગુજરાતી નગર સોસાયટી, વેરાવળ રોડ બાયપાસ,માંગરોળ	–	પછાતવર્ગ	લંબચોરસમાં રેલ્વે એન્જિન

(સહી) અવાચ્ય,
ચુંટણી અધિકારી
માંગરોળ નગરપાલીકા અને
નાયબ જિલ્લા વિકાસ અધિકારી(મહેસુલ)
જિલ્લા પંચાયત જૂનાગઢ

સ્થળ:– માંગરોળ
તારીખ :–૧–૨–૨૦૦૩

નમૂનો–૬
(જુઓ નિયમ–૧૬)
હરીફ ઉમેદવારોની યાદી
માંગરોળ નગરપાલીકાની ચૂંટણી
વોર્ડનું નામ:..............

વોર્ડ નંબર: ૫ (પાંચ)

ચૂંટણી પંચે ફાળવેલી બેઠકો:–
૧ લી ~~બેઠક સામાન્ય મહિલા~~
૨ જી બેઠક પછાત વર્ગ
૩ જી બેઠક સામાન્ય

અ. નં.	ઉમેદવારનું નામ	સરનામું	પક્ષ સાથે જોડાણ	ઉમેદવારીનો વર્ગ	ફાળવેલ પ્રતિક
૧	૨	૩	૪	૫	૬
૧	અબ્દુલ મહમદ પટેલ	ભાટા ફળીયા, બીબી હાજરા, માંગરોળ	–	પછાત વર્ગ	લંબચોરસમાં ખાટલો
૨	ઈબ્રાહીમ હુસેન ધમેરીયા	મીઠી વાવ, બંદર દરવાજા પાસે, માંગરોળ	–	પછાત વર્ગ	લંબચોરસમાં બંગલો
૩	કાસમ મેમદ કાલવાત	ઈન્દીરાનગર, નવા બસ સ્ટેશન પાસે, માંગરોળ	–	પછાત વર્ગ	લંબચોરસમાં સીવવાનો સંચો
૪	મહમદહુસેન ઈબ્રાહીમ ચુડલી	ભાઠા ફળિયા, માંગરોળ	–	પછાત વર્ગ	લંબચોરસમાં કપ–રકાબી
૫	હુસેન મહમદ બેરા	શાપુર રોડ, અપ્સરા મંદિરની બાજુમાં, માંગરોળ	–	પછાત વર્ગ	લંબચોરસમાં પતંગ
૬	હુસેન મુસા બતક	બંદર દરવાજા રોડ, પાંજરા પોળપાસે, માંગરોળ	–	પછાત વર્ગ	લંબચોરસમાં મોટર

(સહી) અવાચ્ય, ર

ચુંટણી અધિકારી
માંગરોળ નગરપાલીકા અને
નાયબ જિલ્લા વિકાસ અધિકારી (મહેસુલ)
જિલ્લા પંચાયત જૂનાગઢ

સ્થળ:– માંગરોળ
તારીખ :–૧–૨–૨૦૦૩

INDEX

નમૂનો–૬
(જુઓ નિયમ–૧૬)
હરીફ ઉમેદવારોની યાદી
માંગરોળ નગરપાલીકાની ચૂંટણી

વોર્ડ નંબરઃ ૭ (સાત)

વોર્ડનું નામઃ.........

ચૂંટણી પંચે ફાળવેલી બેઠકોઃ–
૧લી બેઠક પછાત વર્ગ મહિલા
૨ જી બેઠક સામાન્ય
૩ જી બેઠક સામાન્ય

અ.નં.	ઉમેદવારનું નામ	સરનામું	પક્ષ સાથે જોડાણ	ઉમેદવારીનો વર્ગ	ફાળવેલ પ્રતિક
૧	૨	૩	૪	૫	૬
૧	અબ્દુલ હુશેન કુલાળા	નવા પરા રોડ,માંગરોળ	–	પછાત વર્ગ	લંબચોરસમાં ખાટલો
૨	આદમ આમદ ગુજરાતી	નવાપરા, જગાવાવા,માંગરોળ	–	પછાત વર્ગ	લંબચોરસમાં રોડ રોલર
૩	આહમદ આદમ કુલાળા	નવા પરા રોડ,માંગરોળ	–	પછાત વર્ગ	લંબચોરસમાં શાહીનો ખડિયો અને કલમ
૪	આહમદ હુસેન કન્ના	નવા પરા, જગાવાવા,માંગરોળ	–	પછાત વર્ગ	લંબચોરસમાં મોટર
૫	ઈબ્રાહીમભાઈ હાસમભાઈ ભાભા	કાનુગા વાડા, માંગરોળ	–	પછાત વર્ગ	લંબચોરસમાં બંગલો
૬	ઈસ્માઈલભાઈ મોહમદભાઈ કોલાદ	સુમરા ફળીયા પીર હસનની મસ્જીદ પાસે, માંગરોળ	–	પછાત વર્ગ	લંબચોરસમાં કપ–રકાબી
૭	ગુલામમહંમદ હુસેન કોતલ	નવાપરા રોડ,માંગરોળ	–	પછાત વર્ગ	લંબચોરસમા સીલીંગ ફેન
૮	મુમતાઝ ઈસ્માઈલ જાડેજા	ચુના ભઠ્ઠી પાસે,માંગરોળ	–	અનુ.જન જાતિ(સ્ત્રી)	લંબચોરસમાં વર્તુળમાં વીંટી
૯	યુનુસ આહમદમીંયા સૈયદ	કાનુગા ફળીયા,માંગરોળ	–	સામાન્ય	કાતર
૧૦	યુસુફભાઈ નુરમહંમદભાઈ ભાભા	ગોરી ફળીયા,માંગરોળ	–	પછાત વર્ગ	લંબચોરસમાં મણકાનો હાર
૧૧	રઝાક હસન ગોસલીયા	નવાપરા રોડ,માંગરોળ	–	પછાત વર્ગ	લંબચોરસમાં પ્રેશર કુકર
૧૨	હારૂનભાઈ ઈબ્રાહીમભાઈ ચુડલી	ગોરી ફળીયા,માંગરોળ	–	પછાત વર્ગ	લંબચોરસમાં મેજ
૧૩	હાસમ ઈબ્રાહીમ કબલ	નગીના વાડી પાસે,માંગરોળ	–	પછાત વર્ગ	લંબચોરસમાં પતંગ
૧૪	હાસમ મોહમદભાઈ તાલીયા	લુહાર વાડા રોડ,માંગરોળ	–	પછાત વર્ગ	લંબચોરસમાં તાળું અને ચાવી
૧૫	શકીલએહમદ અ.અઝીજ મુન્સી	શાપુર દરવાજા બંદર રોડ,માંગરોળ	–	પછાત વર્ગ	લંબચોરસમાં રેલ્વે એન્જિન
૧૬	સાદીક હુસેન જેઠવા	કાનુગા ફળીયા,માંગરોળ		સામાન્ય	વિમાન

(સહી) અવાચ્ય,
ચુટણી અધિકારી
માંગરોળ નગરપાલીકા અને
નાયબ જિલ્લા વિકાસ અધિકારી(મહેસુલ)
જિલ્લા પંચાયત, જુનાગઢ

સ્થળઃ– માંગરોળ
તારીખ:–૧–૨–૨૦૦૩

નમૂનો–૬
(જુઓ નિયમ–૧૬)
હરીફ ઉમેદવારોની યાદી
માંગરોળ નગરપાલીકાની ચૂંટણી
વોર્ડનું નામ:..............

વોર્ડ નંબરઃ ૮ (આઠ)

ચૂંટણી પંચે ફાળવેલી બેઠકો:–
૧લી બેઠક સામાન્ય મહિલા
૨ જી બેઠક સામાન્ય
૩ જી બેઠક સામાન્ય

અ.નં.	ઉમેદવારનું નામ	સરનામું	પક્ષ સાથે જોડાણ	ઉમેદવારીનો વર્ગ	ફાળવેલ પ્રતિક
૧	૨	૩	૪	૫	૬
૧	જસ્મીન ચીમનલાલ શાહ	કાજુ ફળીયા,માંગરોળ	ભારતીય જનતા પક્ષ	સામાન્ય	લંબચોરસમાં કમળ
૧	રાકેશ અમૃતલાલ ભરડા	બંદર રોડ,ભરડા ડીશ,માંગરોળ	ભારતીય જનતા પક્ષ	પછાત વર્ગ	કમળ
૨	હર્ષિદાબેન વિજયભાઈ જોષી	શેઠ ફળિયુ, માંગરોળ	ભારતીય જનતા પક્ષ	સામાન્ય મહિલા	વર્તુળમાં કમળ
૩	અતુલકુમાર અમીલાલ ગાંધી	ગાય ચોગાન, "તુષ્પાંજલી" માંગરોળ	–	સામાન્ય	નગારૂ
૪	અમીત છગન જેઠવા	ભંગી હરિજન વાસ, માંગરોળ	–	અનુ.જાતિ	લંબચોરસમાં મીણબતીઓ
૫	અરૂણાબેન જયેશકુમાર ઝગડા	સેક્રેટરીએટ રોડ,કોર્ટ કમ્પા.સામે,માંગરોળ	–	સામાન્ય મહિલા	વર્તુળમાં વિમાન
૬	આઈશા હસન ભાભા	નવા પરા, માંગરોળ	–	સામાન્ય મહિલા	વર્તુળમાં ખાટલો
૭	અલ્તાફભાઈ હાસમઅલી બંગાળી	શેઠફળીયા,ચીસ્તીવાડા સામે,માંગરોળ	–	સામાન્ય	પતંગ
૮	કિશોરચંદ્ર હરજીવનદાસ રૂપારેલીયા	શાપુર દરવાજા રોડ,કોળીવંડી સામે,માંગરોળ	–	સામાન્ય	કાતર
૯	કિશોરસિંહ ભાનુભા સરવૈયા	વેરાઈ ફળીયા,લોઢવીયાનો ડેલો,માંગરોળ	–	સામાન્ય	પુસ્તક
૧૦	કૈલાસબેન શૈલેષભાઈ જોષી	શેઠ ફળીયા,સાત સ્વરૂપની હવેલી પાસે, માંગરોળ	–	સામાન્ય મહિલા	વર્તુળમાં સીવવાનો સંચો
૧૧	કંચન અમૃત ઝાલા	જેઈલ દરવાજા સામે, હરીજનવાસ,માંગરોળ	–	અનુ.જાતિ મહિલા	લંબચોરસમાં વર્તુળમાં કીટલી
૧૨	ગોવિંદ નારણ ટીમાણીયા	ભંગી હરીજન વાસ,માંગરોળ	–	અનુ.જાતિ	લંબચોરસમાં કપ–રકાબી
૧૩	નાથા રૂડા જેઠવા	જેલ દરવાજા બહાર, વાલ્મીકીવાસ, માંગરોળ	–	અનુ.જાતિ	લંબચોરસમાં પાણીનો જગ
૧૪	નાનકરામ શીતલદાસ સોમૈયા	નાગરવાડા,બ્રહમસમાજપાસે, માંગરોળ	–	સામાન્ય	મોટર
૧૫	મધુબેન મોહનભાઈ કરગઠીયા	કોળી વાડા,માંગરોળ	–	પછાત વર્ગ મહિલા	લંબચોરસમાં વર્તુળમાં રેલ્વે એન્જિન
૧૬	સવિતાબેન રમેશભાઈ કુંગરશી	ભંગી હરીજનવાસ, માંગરોળ	–	અનુ.જાતિ મહિલા	લંબચોરસમાં વર્તુળમાં મેજ
૧૭	સોનાબેન મોહનભાઈ ચાવડા	તિરૂપતી નગર સોસાયટી, માંગરોળ		અનુ.જાતિ મહિલા	લંબચોરસમાં વર્તુળમાં ટેલીફોન
૧૮	હનીફ આહમદ પઠાણ	શાપુર દરવાજા, સોમા સોનેગા પાસે, માંગરોળ		પછાત વર્ગ	લંબચોરસમાં બંગલો
૧૯					

સ્થળ:– માંગરોળ
તારીખ :–૧–૨–૨૦૦૩

(સહી) અવાચ્ય,
ચુટણી અધિકારી
માંગરોળ નગરપાલીકા અને
નાયબ જિલ્લા વિકાસ અધિકારી(મહેસુલ)
જિલ્લા પંચાયત જૂનાગઢ

નમૂનો—૬
(જુઓ નિયમ—૧૬)

હરીફ ઉમેદવારોની યાદી

માંગરોળ નગરપાલીકાની ચૂંટણી

વોર્ડનું નામઃ...............

વોર્ડ નંબરઃ ૯ (નવ)

ચૂંટણી પંચે ફાળવેલી બેઠકોઃ—
૧લી બેઠક સામાન્ય મહિલા
૨ જી બેઠક અનુસુચિત જાતી
૩ જી બેઠક સામાન્ય

અ.નં.	ઉમેદવારનું નામ	સરનામું	પક્ષ સાથે જોડાણ	ઉમેદવારીનો વર્ગ	ફાળવેલ પ્રતિક
૧	૨	૩	૪	૫	૬
૧	કાન્તા મંગાભાઈ રાવલીયા	હાઉસીંગ સોસાયટી, નવા બસ સ્ટેશનપાસે, માંગરોળ	ભારતીય જનતા પક્ષ	અનુ.જાતિ (મહિલા)	લંબચોરસમાં વર્તુળમાં કમળ
૨	ભાણજી પાલાભાઈ ગોહેલ	વણકરવાસ,શાપુર ઝાપા,માંગરોળ	ભારતીય જનતા પક્ષ	અનુ.જાતિ	લંબચોરસમાં કમળ
૩	કરસનભાઈ જેઠાભાઈ પરમાર	સમાંતર સોસાયટી, બસ સ્ટેશન સામે, માંગરોળ	—	અનુ. જાતિ	લંબચોરસમાં મેજ
૪	ભીમજીભાઈ પુંજાભાઈ મહાવદીયા	નવા બસ સ્ટેશન પાસે, વેરાવળ રોડ, માંગરોળ	—	અનુ.જાતિ	લંબચોરસમાં બંગલો
૫	છગનભાઈ વીરાભાઈ ગોહેલ	વણકરવાસ, શાપુર દરવાજા બહાર, માંગરોળ	—	અનુ.જાતિ	લંબચોરસમાં નગારૂં
૬	જયંતી પુંજા ગોહેલ	વણકરવાસ, શાપુર દરવાજાપાસે,માંગરોળ	—	અનુ.જાતિ	લંબચોરસમાં કાંસકો
૭	જીતેન્દ્ર કરશનભાઈ પરમાર	શાપુર દરવાજા,વણકરવાસ,માંગરોળ	—	અનુ.જાતિ	લંબચોરસમાં મોટર
૮	જુબેદા મુનીર સીદી	કામનાથ રોડ,તળાવ પાસે, માંગરોળ	—	અનુ.જન જાતિ (મહિલા)	લંબચોરસમાં વર્તુળમાં ગેસનો ચુલો
૯	તાહેરાબાનું શકીલ એહમદ મુનશી	શાપુર દરવાજા, બંદર રોડ,માંગરોળ	—	પછાત વર્ગ (મહિલા)	લંબચોરસમાં વર્તુળમાં કપ—રકાબી
૧૦	દાઉદ મુસા કાદુ	આર.કે.એન્ટર પ્રા.બસ સ્ટેશન,માંગરોળ	—	પછાત વર્ગ	લંબચોરસમાં ખાટલો
૧૧	દિનેશભાઈ મંગાભાઈ કાથડ	વણકરવાસ, શાપુર દરવાજા,માંગરોળ	—	અનુ.જાતિ	લંબચોરસમાં ટેલિવીઝન
૧૨	ધનુબેન ભીખુભાઈ સીગરખીયા	વણકરવાસ, શાપુર દરવાજા,માંગરોળ	—	અનુ.જાતિ (મહિલા)	લંબચોરસમાં વર્તુળમાં સીવવાનો સંચો
૧૩	પ્રભાબેન છગનભાઈ કાથડ	વણકરવાસ, શાપુર દરવાજા,માંગરોળ	—	અનુ.જાતિ (મહિલા)	લંબચોરસમાં વર્તુળમાં વિમાન
૧૪	મુસા હાસમભાઈ ભાભા	ઈન્દીરા નગર,માંગરોળ	—	પછાતવર્ગ	લંબચોરસમાં પાણીનો જગ
૧૫	યુસુફ ઉમર સાટી	હાઉસીંગ સોસાયટી,માંગરોળ	—	પછાત વર્ગ	લંબચોરસમાં તાળુ અને ચાવી
૧૬	રમેશભાઈ જેઠાભાઈ ગોહેલ	શાપુર દરવાજા પાસે, વણકરવાસ,માંગરોળ	—	અનુ.જાતિ	લંબચોરસમાં પતંગ
૧૭	રવજીભાઈ એભાભાઈ મકડિયા	શાપુર દરવાજા પાસે, વણકરવાસ,માંગરોળ	—	અનુ.જાતિ	લંબચોરસમાં પાટી
૧૮	સોમજીભાઈ રાજાભાઈ ગોહેલ	વણકરવાસ શાપુર દરવાજા માંગરોળ		અનુ.જાતિ	લંબચોરસમાં સિલાઈ [illegible]
૧૯	હુસેન દાઉદ બેરા	ઈદ્રિશ પીર મસ્જીદ સામે, માંગરોળ		પછાત વર્ગ	લંબચોરસમાં પ્રેસર કુકર

સ્થળઃ— માંગરોળ
તારીખ :—૧—૨—૨૦૦૩

(સહી) અવાચ્ય,
ચૂંટણી અધિકારી
માંગરોળ નગરપાલીકા અને
નાયબ જિલ્લા વિકાસ અધિકારી (મહેસુલ)
જિલ્લા પંચાયત જૂનાગઢ

INDEX

Extra No. 95

REGISTERED NO. G/GNR/2

©

सत्यमेव जयते

The Gujarat Government Gazette

EXTRAORDINARY

PUBLISHED BY AUTHORITY

Vol. XLIV] TUESDAY, FEBRUARY 4, 2003/MAGHA 15, 1924

Separate paging is given to this Part in order that it may be filed as a Separate Compilation.

PART IV—C

Statutory Rules and Orders (other than those published in Parts I, I-A and I-L) made by Statutory Authorities other than the Government of Gujarat including those made by the Government of India, the High Court, the Director of Municipalities, the Commissioner of Police, the Director of Prohibition and excise, the District Magistrates and the Election Commission, Election Tribunals, Returning Officers and other authorities, under the Election Commission.

નમૂનો—૬

(જૂઓ નિયમ—૧૬)

હરીફ ઉમેદવારોની યાદી

રાપર નગરપંચાયતની સામાન્ય ચૂંટણી—૨૦૦૩

વોર્ડ નંબર: ૧ વોર્ડનું નામ:..................

ચૂંટણી પંચે ફાળવેલ બેઠકો:

૧લી બેઠક— મહિલા સામાન્ય

૨જી બેઠક— અનુસુચિત આદિ જાતિ

૩જી બેઠક— સામાન્ય

અ. નં.	ઉમેદવારનું નામ	સરનામું	પક્ષ સાથે જોડાણ	ઉમેદવારનો વર્ગ	ફાળવેલ પ્રતિક
૧	૨	૩	૪	૫	૬
૧	જીવતી મોહનભાઈ વાઘરી	રતનપર, રાપર	ભારતીય રાષ્ટ્રીય કોંગ્રેસ	સામાન્ય મહિલા	વર્તુળમાં હાથ
૨	પોપટ ભુરા કોલી	અલજીબાપુ વાસ, રાપર	ભારતીય રાષ્ટ્રીય કોંગ્રેસ	અનુસુચિત આદિ જાતિ	લંબચોરસમાં હાથ
૩	મનીષાબેન ઉમેદકુમાર ઠક્કર	ડોડીયાવાસ,રાપર	ભારતીય જનતા પક્ષ	સામાન્ય મહિલા	વર્તુળમાં કમળ

૪	રામજી ટપુ કોલી	દુધડેરી પાસે, રાપર	ભારતીય જનતા પક્ષ	અનુસુચિત આદિ જાતિ	લંબચોરસમાં કમળ
૫	વાઘજી જીવા મુંજાત	નવાપરા, રાપર	ભારતીય જનતા પક્ષ	સામાન્ય	કમળ
૬	સમીર અબ્દુલ ચૌહાણ	અલજીબાપુ વાસ, રાપર	ભારતીય રાષ્ટ્રીય કોંગ્રેસ	સામાન્ય	હાથ

(સહી) અવાચ્ય,

સ્થળ: મામલતદાર કચેરી, રાપર
તારીખ: ૩૧/૧/૦૩

ચૂંટણી અધિકારી
રાપર નગર પંચાયત અને
નાયબ કલેક્ટર અંજાર.

નમૂનો–૬

(જૂઓ નિયમ–૧૬)

હરીફ ઉમેદવારોની યાદી

રાપર નગરપંચાયતની સામાન્ય ચૂંટણી–૨૦૦૩

વોર્ડ નંબર: ૨ વોર્ડનું નામ:..........–.......... ચૂંટણી પંચે ફાળવેલ બેઠકો:

૧લી બેઠક– મહિલા સામાન્ય
૨જી બેઠક– સામાન્ય
૩જી બેઠક– સામાન્ય

અ. નં.	ઉમેદવારનું નામ	સરનામું	પક્ષ સાથે જોડાણ	ઉમેદવારનો વર્ગ	ફાળવેલ પ્રતિક
૧	૨	૩	૪	૫	૬
૧	રતનબેન રમેશ ચૌધરી	મોટોવાસ, રાપર	ભારતીય જનતા પક્ષ	સામાન્ય મહિલા	વર્તુળમાં કમળ
૨	રતીલાલ અંબાવી વાવીયા	વાડીવારો વાસ, રાપર	ભારતીય જનતા પક્ષ	સામાન્ય	કમળ
૩	રમણીકલાલ વાલચંદ ખંડોર	વાડીવારો વાસ, રાપર	ભારતીય રાષ્ટ્રીય કોંગ્રેસ	સામાન્ય	લંબચોરસમાં હાથ
૪	લક્ષ્મણસિંહ અલજી સોઢા	અલજીબાપુ વાસ, રાપર	ભારતીય રાષ્ટ્રીય કોંગ્રેસ	સામાન્ય	હાથ
૫	સવિતાબેન હીરા હરીજન	નંદાસર રોડ, રાપર	ભારતીય જનતા પક્ષ	અનુસુચિત જાતિ મહિલા	લંબ ચોરસની અંદર વર્તુળમાં કમળ
૬	હંસાબેન અરવિંદ ગુંસાઈ	અલજીબાપુ વાસ, રાપર	ભારતીય રાષ્ટ્રીય કોંગ્રેસ	સામાન્ય મહિલા	વર્તુળમાં હાથ

(સહી) અવાચ્ય,

સ્થળ: મામલતદાર કચેરી, રાપર
તારીખ: ૩૧/૧/૦૩

ચૂંટણી અધિકારી
રાપર નગર પંચાયત અને
નાયબ કલેક્ટર અંજાર.

INDEX

નમૂનો ૬

(જૂઓ નિયમ--૧૬)

હરીફ ઉમેદવારોની યાદી

રાપર નગરપંચાયતની સામાન્ય ચૂંટણી--૨૦૦૩

વોર્ડ નંબરઃ ૩ વોર્ડનું નામઃ.........-.........

ચૂંટણી પંચે ફાળવેલ બેઠકો :

૧લી બેઠક-- મહિલા પછાત વર્ગ

૨જી બેઠક-- અનુસૂચિત જાતિ

૩જી બેઠક-- સામાન્ય

અ. નં.	ઉમેદવારનું નામ	સરનામું	પક્ષ સાથે જોડાણ	ઉમેદવારનો વર્ગ	ફાળવેલ પ્રતિક
૧	૨	૩	૪	૫	૬
૧	કરશન પચાણ હરીજન	સમાવાસ, રાપર	ભારતીય જનતા પક્ષ	અનુસુચિત જાતિ	લંબ ચોરસમાં કમળ
૨	પુંજાભાઈ ગેલાભાઈ ચૌધરી	ગેલીવાડી, રાપર	ભારતીય જનતા પક્ષ	સામાન્ય	કમળ
૩	પુંજા ભલા મેઘવાળ	ગધેડીધાર, રાપર	ભારતીય રાષ્ટ્રીય કોંગ્રેસ	અનુસુચિત જાતિ	હાથ
૪	મુળજી રામજી પરમાર	અલજીબાપુ વાસ, રાપર	ભારતીય રાષ્ટ્રીય કોંગ્રેસ	અનુસુચિત જાતિ	લંબચોરસમાં હાથ
૫	રાણીબેન હમીર આહીર	ગેલીવાડી, રાપર	ભારતીય જનતા પક્ષ	પછાત વર્ગ મહિલા	લંબચોરસની અંદર વર્તુળમાં કમળ
૬	હેમલતાબેન પરસોતમદાસ સાધુ	ગેલીવાડી, રાપર	ભારતીય રાષ્ટ્રીય કોંગ્રેસ	પછાત વર્ગ મહિલા	લંબચોરસની અંદર વર્તુળમાં હાથ

(સહી) અવાચ્ય,

ચૂંટણી અધિકારી

રાપર નગર પંચાયત અને

નાયબ કલેકટર અંજાર.

સ્થળઃ મામલતદાર કચેરી, રાપર

તારીખઃ ૩૧/૧/૦૩

INDEX

નમૂનો–૬

(જુઓ નિયમ–૧૬)

હરીફ ઉમેદવારોની યાદી

રાપર નગરપંચાયતની સામાન્ય ચૂંટણી–૨૦૦૩

વોર્ડ નંબરઃ ૪ વોર્ડનું નામઃ..........–..........

ચૂંટણી પંચે ફાળવેલ બેઠકો :
૧લી બેઠક– મહિલા સામાન્ય
૨જી બેઠક– સામાન્ય
૩જી બેઠક– સામાન્ય

અ. નં.	ઉમેદવારનું નામ	સરનામું	પક્ષ સાથે જોડાણ	ઉમેદવારનો વર્ગ	ફાળવેલ પ્રતિક
૧	૨	૩	૪	૫	૬
૧	જશવંતીબેન નવિનચંદ્ર મહેતા	ભુતિયાકોઠા, રાપર	ભારતીય જનતા પક્ષ	સામાન્ય મહિલા	વર્તુળમાં કમળ
૨	ત્રિભોવન માવજી મિરાણી	અયોધ્યાપુરી, રાપર	ભારતીય જનતા પક્ષ	સામાન્ય	કમળ
૩	મહેન્દ્ર નેમજી મહેતા	આરેઠીયા વાડી, રાપર	ભારતીય રાષ્ટ્રીય કોંગ્રેસ	સામાન્ય	લંબચોરસમાં હાથ
૪	લખમણ રતાભાઈ માલી	સરકારી હાઈસ્કુલ પાછળ, રાપર	ભારતીય જનતા પક્ષ	સામાન્ય	લંબચોરસમાં કમળ
૫	વાલીબેન હિરાલાલ માલી	અયોધ્યાપુરી, રાપર	ભારતીય રાષ્ટ્રીય કોંગ્રેસ	સામાન્ય મહિલા	વર્તુળમાં હાથ
૬	સમરથસિંહ અલજી સોઢા	અલજીબાપુ વાસ, રાપર	ભારતીય રાષ્ટ્રીય કોંગ્રેસ	સામાન્ય	હાથ

સ્થળઃ મામલતદાર કચેરી, રાપર
તારીખઃ ૩૧/૧/૦૩

(સહી) અવાચ્ય,

ચૂંટણી અધિકારી
રાપર નગર પંચાયત અને
નાયબ કલેક્ટર અંજાર.

INDEX

નમૂનો ૬

(જુઓ નિયમ-૧૬)

હરીફ ઉમેદવારોની યાદી

સામાન્ય

રાપર નગરપંચાયતની/ચૂંટણી-૨૦૦૩

વોર્ડ નંબર: ૫ વોર્ડનું નામ:..........-.......... ચૂંટણી પંચે ફાળવેલ બેઠકો :

૧લી બેઠક- મહિલા સામાન્ય
૨જી બેઠક- અનુસુચિત જાતિ
૩જી બેઠક- સામાન્ય

અ. નં.	ઉમેદવારનું નામ	સરનામું	પક્ષ સાથે જોડાણ	ઉમેદવારનો વર્ગ	ફાળવેલ પ્રતિક
૧	૨	૩	૪	૫	૬
૧	અમરા ખીમા હરીજન	નંદાસર રોડ, રાપર	ભારતીય રાષ્ટ્રીય કોંગ્રેસ	અનુસુચિત જાતિ	લંબ ચોરસમાં હાથ
૨	કચરા વીરા હરીજન	સમાવાસ, રાપર	ભારતીય જનતા પક્ષ	અનુસુચિત જાતિ	લંબ ચોરસમાં કમળ
૩	ક્રિષ્નાબેન દિનેશકુમાર સોની	દેરાવાસ, રાપર	ભારતીય જનતા પક્ષ	સામાન્ય મહિલા	વર્તુળમાં કમળ
૪	કુંવરબેન બેચરા માલી	પશુ દવાખાના શેરી, રાપર	ભારતીય રાષ્ટ્રીય કોંગ્રેસ	સામાન્ય મહિલા	વર્તુળમાં હાથ
૫	નવિનચંદ્ર માધવજી મોરબીયા	સીયારીયાવાસ, રાપર	ભારતીય રાષ્ટ્રીય કોંગ્રેસ	સામાન્ય	હાથ
૬	રશ્મિનકુમાર જયંતીલાલ દોશી	વાંઢી બજાર, રાપર	ભારતીય જનતા પક્ષ	સામાન્ય	કમળ

સ્થળ: મામલતદાર કચેરી, રાપર
તારીખ: ૩૧/૧/૦૩

(સહી) અવાચ્ય,

ચૂંટણી અધિકારી
રાપર નગર પંચાયત અને
નાયબ કલેક્ટર અંજાર.

INDEX

નમૂનો–૬

(જુઓ નિયમ–૧૬)

હરીફ ઉમેદવારોની યાદી

રાપર નગરપંચાયતની સામાન્ય ચૂંટણી ૨૦૦૩

વોર્ડ નંબર: ૬ વોર્ડનું નામ:.......... ....

ચૂંટણી પંચે ફાળવેલ બેઠકો :

૧લી બેઠક– મહિલા અનુસુચિત જાતિ

૨જી બેઠક– સામાન્ય

૩જી બેઠક– સામાન્ય

અ. નં.	ઉમેદવારનું નામ	સરનામું	પક્ષ સાથે જોડાણ	ઉમેદવારનો વર્ગ	ફાળવેલ પ્રતિક
૧	૨	૩	૪	૫	૬
૧	અશ્વિન દેવસીભાઈ જાખેલીયા	સલારીનાકા, રાપર	ભારતીય જનતા પક્ષ	સામાન્ય	કમળ
૨	તેજીબેન સામજી સોલંકી	કન્યાછાત્રાલયની બાજુમાં, રાપર	ભારતીય રાષ્ટ્રીય કોંગ્રેસ	અનુસુચિત જાતિ મહિલા	લંબચોરસની અંદર વર્તુળમાં હાથ
૩	નીતીનકુમાર નવિનચંદ્ર પારેખ	અયોધ્યાપુરી, રાપર	ભારતીય રાષ્ટ્રીય કોંગ્રેસ	સામાન્ય	હાથ
૪	પરબત સામા કારોત્રા	વાઘેલાવાસ, રાપર	ભારતીય જનતા પક્ષ	સામાન્ય	લંબચોરસમાં કમળ
૫	શાંતીબેન પરબત હરીજન	જુના સરકારી દવાખાના, રાપર	ભારતીય જનતા પક્ષ	અનુસુચિત જાતિ મહિલા	લંબચોરસની અંદર વર્તુળમાં કમળ
૬	હઠેસિંહ રાણાજી સોઢા	અલજીબાપુ વાસ, રાપર	ભારતીય રાષ્ટ્રીય કોંગ્રેસ	સામાન્ય	લંબચોરસમાં હાથ

સ્થળ:– મામલતદાર કચેરી, રાપર

તારીખ:– ૩૧/૧/૦૩

(સહી) અવાચ્ય,

ચૂંટણી અધિકારી
રાપર નગર પંચાયત અને
નાયબ કલેક્ટર અંજાર.

INDEX

નમૂનો-૬

(જૂઓ નિયમ ૧૬)

હરીફ ઉમેદવારોની યાદી

રાપર નગરપંચાયતની સામાન્ય ચૂંટણી-૨૦૦૩

વોર્ડ નંબર: ૭ વોર્ડનું નામ:.......... ....

ચૂંટણી પંચે ફાળવેલ બેઠકો:
૧લી બેઠક- મહિલા સામાન્ય
૨જી બેઠક- પછાત વર્ગ
૩જી બેઠક- સામાન્ય

અ. નં.	ઉમેદવારનું નામ	સરનામું	પક્ષ સાથે જોડાણ	ઉમેદવારનો વર્ગ	ફાળવેલ પ્રતિક
૧	૨	૩	૪	૫	૬
૧	અમૃતબેન વાલજીભાઈ વાવીયા	ઝુંપડીવાસ, રાપર	ભારતીય જનતા પક્ષ	સામાન્ય મહિલા	વર્તુળમાં કમળ
૨	ભવાન ખેતા વાવીયા	શંકરવાડી રાપર	ભારતીય જનતા પક્ષ	સામાન્ય	કમળ
૩	મીનાબા રઘુભા જાડેજા	રવેચીનગર, રાપર	ભારતીય રાષ્ટ્રીય કોંગ્રેસ	સામાન્ય મહિલા	વર્તુળમાં હાથ
૪	વેરસી સાંયા સીયારીયા	સીયારીયાવાસ, રાપર	ભારતીય રાષ્ટ્રીય કોંગ્રેસ	સામાન્ય	હાથ
૫	વેલાભા કરમણભા ગઢવી	તકીયાવાસ, રાપર	ભારતીય જનતા પક્ષ	પછાત વર્ગ	લંબચોરસમાં કમળ
૬	હીરાભાઈ નારણભાઈ આયર	તકીયાવાસ, રાપર	ભારતીય રાષ્ટ્રીય કોંગ્રેસ	પછાત વર્ગ	લંબચોરસમાં હાથ

સ્થળ: મામલતદાર કચેરી, રાપર
તારીખ: ૩૧/૧/૦૩

(સહી/-) અવાચ્ય
ચૂંટણી અધિકારી
રાપર નગર પંચાયત અને
નાયબ કલેક્ટર અંજાર.

INDEX

INDEX

નમુનો – ૬

(જુઓ નિયમ – ૧૬)

હરિફ ઉમેદવારો ની યાદી

ભચાઉ નગર પંચાયત ની સામાન્ય ચૂંટણી – ૨૦૦૩

વોર્ડ નંબર : ૧ વોર્ડ નું નામ : – ચૂંટણી પંચે ફાળવેલી બેઠકો.

૧ લી બેઠક : અનુસૂચિત આદિજાતિ મહિલા
૨ જી બેઠક : બિન અનામત (સામાન્ય)
૩ જી બેઠક : બિન અનામત (સામાન્ય)

અ.નં.	ઉમેદવાર નું નામ	સરનામું	પક્ષ સાથે જોડાણ	ઉમેદવારનો વર્ગ	ફાળવેલ પ્રતિક
૧	જયકર ખેંગાર ઓઝા	ચબૂતરાની બાજુમાં, નવી ભચાઉ, ભચાઉ–કચ્છ.	ભારતીય જનતા પક્ષ	સામાન્ય	લંબ ચોરસમા કમળ
૨	ભરત ખીમજી કાવત્રા	પટેલ એન્ડ કું, ૯, અરિહંત કોમ્પ.નવી પોસ્ટ ઓફિસ સામે, સ્ટેશન રોડ, ભચાઉ	ભારતીય રાષ્ટ્રીય કોંગ્રેસ	સામાન્ય	લંબ ચોરસમાં હાથ
૩	માવજી મુળજી ગોઠી	પટેલ એન્ડ કું, ૯, અરિહંત કોમ્પ.નવી પોસ્ટ ઓફિસ સામે, સ્ટેશન રોડ, ભચાઉ	ભારતીય રાષ્ટ્રીય કોંગ્રેસ	સામાન્ય	હાથ
૪	મંગુબેન લખાભાઈકોલી	બટીયા તળાવ પાસે, નેણશી માધવજી ની જીન પાછળ, મણીનગર પાસે, ભચાઉ.	ભારતીય રાષ્ટ્રીય કોંગ્રેસ	અનુસૂચિત આદિજાતિ મહિલા	લંબચોરસમાં વર્તુળમાં હાથ
૫	વાઘજીભાઈ બાબુભાઈ પટેલ	નવીભચાઉ, ભચાઉ–કચ્છ.	ભારતીય જનતા પક્ષ	સામાન્ય	કમળ
૬	સમીબાઈ મોહન કોલી	બટીયા વિસ્તાર, ભચાઉ–કચ્છ.	ભારતીય જનતા પક્ષ	અનુસૂચિત આદિજાતિ મહિલા	લંબચોરસમાં વર્તુળમાં કમળ

(સહી) અવાચ્ય,

સ્થળ : ભચાઉ – કચ્છ.
તારીખ : ૩૧/૦૧/૨૦૦૩

ચૂંટણી અધિકારી
ભચાઉ નગર પંચાયત અને
નાયબ કલેક્ટર સ્ટેમ્પ ડ્યુટી
કચ્છ ભુજ.

INDEX

નમુનો – ૬

(જુઓ નિયમ – ૧૬)

હરિફ ઉમેદવારો ની યાદી

ભચાઉ નગર પંચાયત ની સામાન્ય ચૂંટણી-૨૦૦૩

વોર્ડ નંબર : ૨ વોર્ડ નું નામ : – ચૂંટણી પંચે ફાળવેલી બેઠકો.

૧ લી બેઠક : અનુસૂચિત જાતિ મહિલા
૨ જી બેઠક : બિન અનામત (સામાન્ય)
૩ જી બેઠક : બિન અનામત (સામાન્ય)

અ.નં.	ઉમેદવાર નું નામ	સરનામું	પક્ષ સાથે જોડાણ	ઉમેદવારનો વર્ગ	ફાળવેલ પ્રતિક
૧	પ્રેમજીભાઈ પાલાભાઈ દાફડા	હરીજનવાસ, વોંધનાકા પાસે, ભચાઉ–કચ્છ.	ભારતીય રાષ્ટ્રીય કોંગ્રેસ	સામાન્ય	લંબચોરસમાં હાથ
૨	મઘીબેન જીવા હરીજન	ભટપાળીયા વિસ્તાર,ભચાઉ–કચ્છ.	ભારતીય રાષ્ટ્રીય કોંગ્રેસ	અનુસૂચિત જાતિ મહિલા	લંબ ચોરસ વર્તુળમાં હાથ
૩	વિરેન્દ્રસિંહ બહાદુરસિંહ જાડેજા	જાડેજા બહાદુરસિંહજી ભુરાજીની વાડી, જી.ઈ.બી. પાછળ,ભચાઉ–કચ્છ.	ભારતીય રાષ્ટ્રીય કોંગ્રેસ	સામાન્ય	હાથ
૪	વેજીબેન સામતભાઈ હરીજન	ભટપાળીયા વિસ્તાર,ભચાઉ–કચ્છ.	ભારતીય જનતા પક્ષ	અનુસૂચિત જાતિ મહિલા	લંબચોરસમાં વર્તુળમાં કમળ
૫	શીવલાલ ગીરધરલાલ પટેલ	૨૬, સરસ્વતી સોસાયટી, ભચાઉ – કચ્છ.	ભારતીય જનતા પક્ષ	સામાન્ય	લંબચોરસમાં કમળ
૬	હઠુભા રેવુભા જાડેજા	રવેચીનગર, ભચાઉ–કચ્છ.	ભારતીય જનતા પક્ષ	સામાન્ય	કમળ

(સહી) અવાચ્ય,

ચૂંટણી અધિકારી
ભચાઉ નગર પંચાયત અને
નાયબ કલેક્ટર સ્ટેમ્પ ડ્યુટી
કચ્છ ભુજ.

સ્થળ : ભચાઉ – કચ્છ.
તારીખ : ૩૧/૦૧/૨૦૦૩

નમુનો – ૬

(જુઓ નિયમ – ૧૬)

હરિફ ઉમેદવારો ની યાદી

ભચાઉ નગર પંચાયત ની સામાન્ય ચૂંટણી –૨૦૦૩

વોર્ડ નંબર : ૩ વોર્ડ નું નામ : –

ચૂંટણી પંચે ફાળવેલી બેઠકો.

૧ લી બેઠક : સામાન્ય મહિલા
૨ જી બેઠક : અનુસૂચિત જાતિ માટે અનામત.
૩ જી બેઠક : બિન અનામત (સામાન્ય)

અ.નં.	ઉમેદવાર નું નામ	સરનામું	પક્ષ સાથે જોડાણ	ઉમેદવારનો વર્ગ	ફાળવેલ પ્રતિક
૧	જયંતીલાલ હરિલાલ ઠક્કર	રામવાડી,ભચાઉ–કચ્છ.	ભારતીય જનતા પક્ષ	સામાન્ય	કમળ
૨	પરસોતમ હીરાભાઈ કારીયા	ભટપાળીયા, ભચાઉ– કચ્છ.	ભારતીય જનતા પક્ષ	અનુસૂચિત જાતિ	લંબચોરસમાં કમળ
૩	પ્રભાબેન પ્રભુલાલ ઠક્કર	નવી ભચાઉ, પાણીના ટાંકા પાસે, ભચાઉ–કચ્છ.	ભારતીય રાષ્ટ્રીય કોંગ્રેસ	સામાન્ય મહિલા	વર્તુળમાં હાથ
૪	પેથા પાલા ધવડ	ભટપાળીયા, ભચાઉ– કચ્છ.	ભારતીય રાષ્ટ્રીય કોંગ્રેસ	અનુસૂચિત જાતિ	લંબચોરસમાં હાથ
૫	રાજે-દ્રભાઈ અરજણભાઈ ઠક્કર	કે/ ઓ. જલારામ મેડીકલ સ્ટોર્સ, મેઈનબજાર, ભચાઉ.	ભારતીય રાષ્ટ્રીય કોંગ્રેસ	સામાન્ય	હાથ
૬	રંજનબેન મોહનલાલ રાજગોર	નવી ભચાઉ, ભચાઉ–કચ્છ.	ભારતીય જનતા પક્ષ	સામાન્ય મહિલા	વર્તુળમાં કમળ

(સહી) અવાચ્ય,

ચૂંટણી અધિકારી
ભચાઉ નગર પંચાયત અને
નાયબ કલેક્ટર સ્ટેમ્પ ડ્યુટી
કચ્છ ભુજ.

સ્થળ : ભચાઉ – કચ્છ.
તારીખ : ૦૧/૦૨/૨૦૦૩

નમુનો – ૬

(જુઓ નિયમ – ૧૬)

હરિફ ઉમેદવારો ની યાદી

ભચાઉ નગર પંચાયત ની સામાન્ય ચૂંટણી–૨૦૦૩

વોર્ડ નંબર : ૪ વોર્ડ નું નામ : –

ચૂંટણી પંચે ફાળવેલી બેઠકો.

૧ લી બેઠક : સામાન્ય મહિલા
૨ જી બેઠક : બિન અનામત (સામાન્ય)
૩ જી બેઠક : બિન અનામત (સામાન્ય)

અ.નં.	ઉમેદવાર નું નામ	સરનામું	પક્ષ સાથે જોડાણ	ઉમેદવારનો વર્ગ	ફાળવેલ પ્રતિક
૧	ઈલાબેન ગોવિદ ફરીયા	મહિલા કોલેજ, નગરપાલીકા બગીચા પાછળ, ભચાઉ–કચ્છ.	ભારતીય રાષ્ટ્રીય કોંગ્રેસ	સામાન્ય મહિલા	વર્તુળમાં હાથ
૨	કનકસિંહ રણજીતસિંહ જાડેજા	રવેચીનગર, રેલ્વે સ્ટેશન રોડ, ભચાઉ– કચ્છ.	ભારતીય જનતા પક્ષ	સામાન્ય	લંબચોરસમાં કમળ
૩	ત્રિભોવનભાઈ પોપટલાલ સોની	નવી ભચાઉ, ભચાઉ–કચ્છ.	ભારતીય જનતા પક્ષ	સામાન્ય	કમળ
૪	ભરતસિંહ રણજીતસિંહ જાડેજા	કે / ઓ. આશાપુરા એન્ટરપ્રાઈઝ, અરિહંત કોમ્પ્લેક્ષ, એસ.ટી. રોડ, ભચાઉ.	ભારતીય રાષ્ટ્રીય કોંગ્રેસ	સામાન્ય	હાથ
૫	મેઘરાજસિંહ નરભેસિંહ ઝાલા	રવેચીનગર. નવ ભારત ફલોર મીલની બાજુમાં, દુધઈ રોડ,ભચાઉ–કચ્છ.	ભારતીય રાષ્ટ્રીય કોંગ્રેસ	સામાન્ય	લંબચોરસમાં હાથ
૬	શારદાબેન ભરતપુરી ગુંસાઈ	મંગલેશ્વર મંદીર ની બાજુમાં, ભચાઉ–કચ્છ.	ભારતીય જનતા પક્ષ	સામાન્ય મહિલા	વર્તુળમાં કમળ

સ્થળ : ભચાઉ – કચ્છ.
તારીખ : ૦૧/૦૨/૨૦૦૩

(સહી) અવાચ્ય,
ચૂંટણી અધિકારી
ભચાઉ નગર પંચાયત અને
નાયબ કલેક્ટર સ્ટેમ્પ ડ્યુટી
કચ્છ ભુજ.

નમુનો – ૬

(જુઓ નિયમ – ૧૬)

હરિફ ઉમેદવારો ની યાદી

ભચાઉ નગર પંચાયત ની સામાન્ય ચૂંટણી – ૨૦૦૩

વોર્ડ નંબર : ૫ વોર્ડ નું નામ : – ચૂંટણી પંચે ફાળવેલી બેઠકો.

૧ લી બેઠક : સામાન્ય મહિલા
૨ જી બેઠક : બિન અનામત (સામાન્ય)
૩ જી બેઠક : બિન અનામત (સામાન્ય)

અ.નં.	ઉમેદવાર નું નામ	સરનામું	પક્ષ સાથે જોડાણ	ઉમેદવારનો વર્ગ	ફાળવેલ પ્રતિક
૧	પ્રભાબેન નરોતમભાઈ જોશી	નવી ભચાઉ, ટાંકા ની બાજુમાં, ભચાઉ – કચ્છ.	ભારતીય જનતા પક્ષ	સામાન્ય મહિલા	વર્તુળમાં કમળ
૨	મનુભા કાનાભા ગઢવી	હીમતપુરા, ભચાઉ–કચ્છ.	ભારતીય જનતા પક્ષ	સામાન્ય	લંબચોરસમાં કમળ
૩	રામજી કરશન ગડા	મોદીની વાડી, નવી ભચાઉ, ભચાઉ–કચ્છ.	ભારતીય જનતા પક્ષ	સામાન્ય	કમળ
૪	રાયચંદ નરોતમ પટેલ	પટેલવાસ, વોંધનાકા પાસે, ભચાઉ–કચ્છ.	ભારતીય રાષ્ટ્રીય કોંગ્રેસ	સામાન્ય	હાથ
૫	સાજણ અમરા પરમાર	ભટપાળીયા, ભચાઉ–કચ્છ.	ભારતીય રાષ્ટ્રીય કોંગ્રેસ	સામાન્ય	લંબચોરસમાં હાથ
૬	હંસાબેન દિનેશચંદ્ર ઠક્કર	કે/ઓ. હરીલાલ કેશવજી ઠક્કર ની દુકાન, કસ્ટમ ચેક પોસ્ટ રોડ, ભચાઉ–કચ્છ.	ભારતીય રાષ્ટ્રીય કોંગ્રેસ	સામાન્ય મહિલા	વર્તુળમાં હાથ

સ્થળ : ભચાઉ – કચ્છ.
તારીખ : ૦૧/૦૨/૨૦૦૩

(સહી) અવાચ્ય,
ચૂંટણી અધિકારી
ભચાઉ નગર પંચાયત અને
નાયબ કલેક્ટર સ્ટેમ્પ ડ્યુટી
કચ્છ ભુજ.

નમુનો – ૬

(જુઓ નિયમ – ૧૬)

હરિફ ઉમેદવારો ની યાદી

ભચાઉ નગર પંચાયત ની સામાન્ય ચૂંટણી –૨૦૦૩

વોર્ડ નંબર : ૬ વોર્ડ નું નામ : – ચૂંટણી પંચે ફાળવેલી બેઠકો.

૧ લી બેઠક : સામાન્ય મહિલા
૨ જી બેઠક : પછાત વર્ગ માટે અનામત.
૩ જી બેઠક : બિન અનામત (સામાન્ય)

અ.નં.	ઉમેદવાર નું નામ	સરનામું	પક્ષ સાથે જોડાણ	ઉમેદવારનો વર્ગ	ફાળવેલ પ્રતિક
૧	ઈસ્માઈલ અલીમામદ નારેજા	હીંમતપુરા, ભચાઉ–કચ્છ.	ભારતીય રાષ્ટ્રીય કોંગ્રેસ	પછાતવર્ગ	લંબ ચોરસમા હાથ
૨	કેશર સુમાર નારેજા	હીંમતપુરા, ભચાઉ–કચ્છ.	ભારતીય જનતા પક્ષ	પછાતવર્ગ	લંબ ચોરસમા કમળ
૩	ગોમતીબેન ચમનભાઈ પ્રજાપતિ	ફુલવાડી, ભચાઉ–કચ્છ.	ભારતીય જનતા પક્ષ	સામાન્ય મહિલા	વર્તુળમાં કમળ
૪	દિનેશ કેશુ સિયારીયા	હીંમતપુરા, ભચાઉ–કચ્છ.	ભારતીય જનતા પક્ષ	સામાન્ય	કમળ
૫	ભરત છગન ઠક્કર	મંગલેશ્વર મેડીકલ સ્ટોર્સ, મેઈન બજાર, ભચાઉ–કચ્છ.	ભારતીય રાષ્ટ્રીય કોંગ્રેસ	સામાન્ય	હાથ
૬	મણીબેન સાદુર કોલી	બટીયા રોડ, નેણશી માધવજી ની જીન પાછળ, ભચાઉ.	ભારતીય રાષ્ટ્રીય કોંગ્રેસ	અનુસુચિતઆદિજાતિ મહિલા	લંબ ચોરસમાં વર્તુળમા હાથ

(સહી) અવાચ્ય,

ચૂંટણી અધિકારી
ભચાઉ નગર પંચાયત અને
નાયબ કલેક્ટર સ્ટેમ્પ ડ્યુટી,
કચ્છ ભુજ.

સ્થળ : ભચાઉ – કચ્છ.
તારીખ : ૦૧/૦૨/૨૦૦૩

નમુનો – ૬

(જુઓ નિયમ – ૧૬)

હરિફ ઉમેદવારો ની યાદી

ભચાઉ નગર પંચાયત ની સામાન્ય ચૂંટણી –૨૦૦૩

વોર્ડ નંબર : ૭ વોર્ડ નું નામ : – ચૂંટણી પંચે ફાળવેલી બેઠકો.

૧ લી બેઠક : પછાત વર્ગ મહિલા
૨ જી બેઠક : અનુસૂચિત આદિજાતિ માટે અનામત.
૩ જી બેઠક : બિન અનામત (સામાન્ય)

અ.નં.	ઉમેદવાર નું નામ	સરનામું	પક્ષ સાથે જોડાણ	ઉમેદવારનો વર્ગ	ફાળવેલ પ્રતિક
૧	અલીમામદ જુમા કુંભાર	ભઠા વિસ્તાર, બટીયા વિસ્તાર, (મામદશા ની દુકાન પાછળ), ભચાઉ– કચ્છ.	ભારતીય રાષ્ટ્રીય કોંગ્રેસ	સામાન્ય	હાથ
૨	મોહન સાદુર કોલી	બટીયા વિસ્તાર, ભચાઉ–કચ્છ.	ભારતીય જનતા પક્ષ	અનુસૂચિત આદિજાતિ	લંબ ચોરસમાં કમળ
૩	સમીબેન રાજા રબારી	જુનાવાડા, ભચાઉ –કચ્છ.	ભારતીય જનતા પક્ષ	પછાતવર્ગ મહિલા	લંબ ચોરસમા વર્તુળમાં કમળ
૪	સવધીબેન રામા રબારી	જુનાવાડા, ભચાઉ –કચ્છ.	ભારતીય રાષ્ટ્રીય કોંગ્રેસ	પછાત વર્ગ મહિલા	લંબ ચોરસમાં વર્તુળમા હાથ
૫	સુરા ભારા કોલી	જુનાવાડા વિસ્તાર,ભચાઉ–કચ્છ.	ભારતીય રાષ્ટ્રીય કોંગ્રેસ	અનુસૂચિત આદિજાતિ	લંબ ચોરસમાં હાથ
૬	હરિશચંદ્રસિહ દિપુભા જાડેજા	રવેચીનગર, રેલ્વે સ્ટેશન રોડ, ભચાઉ–કચ્છ.	ભારતીય જનતા પક્ષ	સામાન્ય	કમળ

સ્થળ : ભચાઉ – કચ્છ.
તારીખ : ૩૧/૦૧/૨૦૦૩

(સહી) અવાચ્ય,
ચૂંટણી અધિકારી
ભચાઉ નગર પંચાયત અને
નાયબ કલેકટર સ્ટેમ્પ ડ્યુટી
કચ્છ ભુજ.

સરકારી મધ્યસ્થ પ્રેસ, ગાંધીનગર.

Extra No. 96

REGISTERED NO. G/GNR/2

©

सत्यमेव जयते

The Gujarat Government Gazette

EXTRAORDINARY

PUBLISHED BY AUTHORITY

Vol. XLIV] TUESDAY, FEBRUARY 4, 2003/MAGHA 15, 1924

Separate paging is given to this Part in order that it may be filed as a Separate Compilation.

PART IV—C

Statutory Rules and Orders (other than those published in Parts I, I-A and I-L) made by Statutory Authorities other than the Government of Gujarat including those made by the Government of India, the High Court, the Director of Municipalities, the Commissioner of Police, the Director of Prohibition and excise, the District Magistrates and the Election Commission, Election Tribunals, Returning Officers and other authorities, under the Election Commission.

નમુનો નં.૬

(જુઓ નિયમ ૧૬)

હરીફ ઉમેદવારોની યાદી

મહેમદાવાદ નગરપાલિકાની સામાન્ય ચુંટણી ૨૦૦૩

વોર્ડ નંબર : ૧ વોર્ડનું નામ : --

ચુંટણીપંચે ફાળવેલી બેઠકો
૧લી બેઠક : સામાન્ય મહિલા
૨જી બેઠક : અનુસૂચિત જાતિ
૩જી બેઠક : સામાન્ય

અ.નં.	ઉમેદવારનું નામ	સરનામું	પક્ષ સાથે જોડાણ	ઉમેદવારનો વર્ગ	ફાળવેલ પ્રતિક
૧	૨	૩	૪	૫	૬
૧	બેલાબેન ભરતકુમાર પરીખ	જી.એફ-૩ આશુતોષ સોસાયટી, મહેમદાવાદ	ભારતીય જનતા પક્ષ	સામાન્ય મહિલા	વર્તુળમાં કમળ
૨	ભીખાભાઇ ગાંડાભાઇ ભોઇ	ભોઇવાડ, મહેમદાવાદ	ભારતીય જનતા પક્ષ	સામાન્ય	કમળ

૩	મહેશભાઇ મંગાભાઇ ચાવડા	કાશીરામ સોસાયટી, રોહિતવાસ, મહેમદાવાદ	ભારતીય જનતા પક્ષ	અનુસૂચિત જાતિ	લંબચોરસમાં કમળ
૪	કમલેશભાઇ વાલજીભાઇ પરમાર	વણકરવાસ, મહેમદાવાદ	-	અનુસૂચિત જાતિ	લંબચોરસમાં કેરમબોર્ડ
૫	કીર્તીકુમાર કિશોરભાઇ બ્રહ્મભટ્ટ	બારોટવાડા, મહેમદાવાદ	-	સામાન્ય	ઊંટ
૬	ચીમનલાલ છોટાલાલ ભોઇ	રઘુનાથપુરા, મહેમદાવાદ	-	સામાન્ય	વિમાન
૭	પીતાંબરદાસ પરસોતમ જાદવ	૧૪/૩૦, વણકરવાસ, મહેમદાવાદ	-	અનુસૂચિત જાતિ	લંબચોરસમાં કેમેરો
૮	પ્રેમીલાબેન શશીકાન્ત રાવ	૧૬, જેપી નગર, મહેમદાવાદ	-	સામાન્ય મહિલા	વર્તુળમાં બંગલો
૯	બાબુભાઇ ભવાનભાઇ ચાવડા	રોહિતવાસ, મહેમદાવાદ	-	સામાન્ય	ગેસ સિલિન્ડર
૧૦	ભગવાનભાઇ મગનભાઇ સોઢા	મગનપુરા, મહેમદાવાદ	-	સામાન્ય	પતંગ
૧૧	મગનભાઇ લાલજીભાઇ વાઘેલા	૨, માતૃભૂમિ બહુરત્ના સોસાયટી, મહેમદાવાદ	-	અનુસૂચિત જાતિ	લંબચોરસમાં પુસ્તક
૧૨	રાજેશભાઇ ઇશ્વરભાઇ પટેલ (ગોપાલભાઇ)	મહાદેવપોળ, મહેમદાવાદ	-	સામાન્ય	રેલવે એન્જીન
૧૩	હર્ષિદાબેન જયેશભાઇ ભાવસાર	૩૨, જ્યોતિપાર્ક સોસાયટી, મહેમદાવાદ	-	સામાન્ય મહિલા	વર્તુળમાં મોટર

સ્થળ : - મહેમદાવાદ.
તારીખ : - ૧/૨/૨૦૦૩.

(સહી) અવાચ્ય,
ચુંટણી અધિકારી,
મહેમદાવાદ નગરપાલિકા અને
જીલ્લા રજીસ્ટ્રાર સ.મં. નડીઆદ.

INDEX

નમુનો નં.૬

(જુઓ નિયમ ૧૬)

હરીફ ઉમેદવારોની યાદી

મહેમદાવાદ નગરપાલિકાની સામાન્ય ચુંટણી ૨૦૦૩

વોર્ડ નંબર : ૨ વોર્ડનું નામ : -- ચુંટણીપંચે ફાળવેલી બેઠકો

૧લી બેઠક : અનુસૂચિતજાતિ મહિલા

૨જી બેઠક : પછાતવર્ગ

૩જી બેઠક : સામાન્ય

અ.નં.	ઉમેદવારનું નામ	સરનામું	પક્ષ સાથે જોડાણ	ઉમેદવારનો વર્ગ	ફાળવેલ પ્રતિક
૧	૨	૩	૪	૫	૬
૧	ઇમ્ત્યાઝખાન ઇસ્લામખાન પઠાણ	સૌકત મહોલ્લો, મહેમદાવાદ	ભારતીય જનતા પક્ષ	પછાત વર્ગ	લંબચોરસમાં કમળ
૨	વિજયકુમાર રસિકલાલ પરમાર	સરદારનગર એફ-૩-૪૯૧, મહેમદાવાદ	ભારતીય જનતા પક્ષ	અનુસૂચિત જાતિ	કમળ
૩	અબ્દુલકરીમ અબ્દુલવહાબ મલેક (કરીમભાઇ)	ખાત્રજ દરવાજા બહાર, મહેમદાવાદ	-	સામાન્ય	પતંગ
૪	પુષ્પાબેન કાનજીભાઇ પરમાર	વણકરવાસ, મહેમદાવાદ	-	અનુસૂચિત જાતિ મહિલા	લંબચોરસમાં વર્તુળમાં મોટર
૫	ભારતીબહેન મુકેશભાઇ સોલંકી	કચેરી દરવાજા બહાર, હરિજનવાસ, મહેમદાવાદ	-	અનુસૂચિત જાતિ મહિલા	લંબચોરસમાં વર્તુળમાં રેલવે એન્જીન
૬	સફીમહેમદ યાકુબભાઇ મન્સુરી	ખાત્રજ દરવાજા, અમનપાર્ક સોસાયટી, મહેમદાવાદ	-	પછાતવર્ગ	લંબચોરસમાં નગારૂ
૭	હેમાબેન જશુભાઇ પનાગર	ખાત્રજ દરવાજા અંદર, પોસ્ટઓફિસસામે, મહેમદાવાદ	-	અનુસૂચિત જાતિ મહિલા	લંબચોરસમાં વર્તુળમાં બેટ

(સહી) અવાચ્ય,

ચુંટણી અધિકારી,

મહેમદાવાદ નગરપાલિકા અને

જીલ્લા રજીસ્ટ્રાર સ.મં. નડીઆદ.

સ્થળ :- મહેમદાવાદ.

તારીખ :- ૧/૨/૨૦૦૩.

INDEX

નમુનો નં ૬

(જુઓ નિયમ ૧૬)

હરીફ ઉમેદવારોની યાદી

મહેમદાવાદ નગરપાલિકાની સામાન્ય ચુંટણી ૨૦૦૩

વોર્ડ નંબર : ૩ **વોર્ડનું નામ : --** **ચુંટણીપંચે ફાળવેલી બેઠકો**

૧લી બેઠક : પછાતવર્ગ મહિલા

૨જી બેઠક : સામાન્ય

૩જી બેઠક : સામાન્ય

અ.નં.	ઉમેદવારનું નામ	સરનામું	પક્ષ સાથે જોડાણ	ઉમેદવારનો વર્ગ	ફાળવેલ પ્રતિક
૧	૨	૩	૪	૫	૬
૧	કોકીલાબેન મહેન્દ્રકુમાર વરિયા	પ્રજાપતિવાસ, મહેમદાવાદ	ભારતીય જનતા પક્ષ	પછાતવર્ગ મહિલા	લંબચોરસમાં વર્તુળમાં કમળ
૨	નારાયણભાઇ બુધાભાઇ ગોહેલ	ભૂલાપોળ, મહેમદાવાદ	ભારતીય જનતા પક્ષ	સામાન્ય	કમળ
૩	સંજયકુમાર હર્ષદભાઇ જાની	૨૬એ સ્વામી વિવેકાનંદ સોસાયટી, મહેમદાવાદ	ભારતીય જનતા પક્ષ	સામાન્ય	લંબચોરસમાં કમળ
૪	કીરીટકુમાર રમણલાલ વાળંદ	ઓતમ ફળિયુ, મહેમદાવાદ	-	સામાન્ય	મોટર
૫	દિવાનચંદ્ર રમણીકલાલ પરીખ	૩૩ એ સ્વામી વિવેકાનંદ સોસાયટી, મહેમદાવાદ	-	સામાન્ય	બેટ
૬	મકસુદમિયાં નજીરમિયાં મલેક	જસ્મીન સોસાયટી, મહેમદાવાદ	-	સામાન્ય	પતંગ
૭	મયુરકુમાર કનુભાઇ ભટ્ટ	૩ ન્યુ આસુતોષ સોસાયટી, મહેમદાવાદ	-	સામાન્ય	રેલવે એન્જીન
૮	રોશનબીબી મુબારકઅલી કાદરી	કચેરી દરવાજા બહાર, મહેમદાવાદ	-	પછાતવર્ગ મહિલા	લંબચોરસમાં વર્તુળમાં નાળિયેર
૯	વનીતાબેન રમેશભાઇ ખલાસી	બં-૧૨, પશ્ચિમ નવજીવન સોસાયટી, મહેમદાવાદ	-	પછાતવર્ગ મહિલા	લંબચોરસમાં વર્તુળમાં વિમાન
૧૦	શશીકાન્ત ચુનીલાલ રાય	૧૬ જેપી નગર, મહેમદાવાદ	-	સામાન્ય	બંગલો

(સહી) અવાચ્ય,

ચુંટણી અધિકારી,

મહેમદાવાદ નગરપાલિકા અને

જીલ્લા રજીસ્ટ્રાર સ.મં. નડીઆદ.

સ્થળ :- મહેમદાવાદ.

તારીખ :- ૧/૨/૨૦૦૩.

INDEX

નમુનો નં.૬

(જુઓ નિયમ ૧૬)

હરીફ ઉમેદવારોની યાદી

મહેમદાવાદ નગરપાલિકાની સામાન્ય ચુંટણી ૨૦૦૩

વોર્ડ નંબર : ૫ **વોર્ડનું નામ : --** **ચુંટણીપંચે ફાળવેલી બેઠકો**

૧લી બેઠક : સામાન્ય મહિલા

૨જી બેઠક : સામાન્ય

૩જી બેઠક : સામાન્ય

અ.નં.	ઉમેદવારનું નામ	સરનામું	પક્ષ સાથે જોડાણ	ઉમેદવારનો વર્ગ	ફાળવેલ પ્રતિક
૧	૨	૩	૪	૫	૬
૧	નવીનચંદ્ર બંસીલાલ દેસાઇ	મહાદેવપોળ, મહેમદાવાદ	ભારતીય જનતા પક્ષ	સામાન્ય	કમળ
૨	મધુબેન વિઠ્ઠલભાઇ પટેલ	[illegible], મહેમદાવાદ	ભારતીય જનતા પક્ષ	સામાન્ય મહિલા	વર્તુળમાં કમળ
૩	વિરાટકુમાર કાભઇભાઇ તળપદા	ખોડીયાર મંદિર, ઢાંકણીવાડ, મહેમદાવાદ.	ભારતીય જનતા પક્ષ	પછાતવર્ગ	લંબચોરસમાં કમળ
૪	મનોજકુમાર કૌશિકભાઇ રાણા	૮૬, ગુ.હા.બોર્ડ, મહેમદાવાદ	-	પછાતવર્ગ	લંબચોરસમાં બોટ
૫	મુકેશકુમાર કાન્તીલાલ પટેલ (ઘોઘો)	મરૂડીયા પોળ, મહેમદાવાદ	-	સામાન્ય	રેલવે એન્જીન
૬	શાહીદાબાનુ બાબુભાઇ મલેક	મલેકમંજીલ, ઢાંકણીવાડ, મહેમદાવાદ	-	સામાન્ય મહિલા	વર્તુળમાં મોટર
૭	સરોજબેન મુકેશભાઇ પટેલ	મહાદેવપોળ, મહેમદાવાદ	-	સામાન્ય મહિલા	વર્તુળમાં ચોકલેટ

(સહી) અવાચ્ય,

ચુંટણી અધિકારી,

મહેમદાવાદ નગરપાલિકા અને

જીલ્લા રજીસ્ટ્રાર સ.મં. નડીઆદ.

સ્થળ :- મહેમદાવાદ.

તારીખ :- ૫/૨/૨૦૦૩.

INDEX

નમુનો નં.૬

(જુઓ નિયમ ૧૬)

હરીફ ઉમેદવારોની યાદી

મહેમદાવાદ નગરપાલિકાની સામાન્ય ચુંટણી ૨૦૦૩

વોર્ડ નંબર : ૬ વોર્ડનું નામ : -- ચુંટણીપંચે ફાળવેલી બેઠકો

૧લી બેઠક : સામાન્ય મહિલા

૨જી બેઠક : સામાન્ય

૩જી બેઠક : સામાન્ય

અ.નં.	ઉમેદવારનું નામ	સરનામું	પક્ષ સાથે જોડાણ	ઉમેદવારનો વર્ગ	ફાળવેલ પ્રતિક
૧	૨	૩	૪	૫	૬
૧	કલ્પેશભાઇ ઇન્દ્રવદન શાહ	પંડ્યા પોળ, મહેમદાવાદ	ભારતીય જનતા પક્ષ	સામાન્ય	કમળ
૨	વિજયકુમાર જયંતિલાલ વ્યાસ	દેસાઇ પોળ, મહેમદાવાદ	ભારતીય જનતા પક્ષ	સામાન્ય	લંબચોરસમાં કમળ
૩	શોભનાબેન જયેશકુમાર પંચાલ	બં રલ્બી મારૂતિ નગર, મહેમદાવાદ	ભારતીય જનતા પક્ષ	સામાન્ય મહિલા	વર્તુળમાં કમળ
૪	હિમીબેન ભુપેન્દ્રકુમાર, ભટ્ટ	પંડ્યા પોળ, મહેમદાવાદ	-	સામાન્ય મહિલા	વર્તુળમાં કુપરકાબી
૫	દેવાંગકુમાર વાસુદેવકુમાર જોષી	દેસાઇ પોળ, મહેમદાવાદ.	-	સામાન્ય	વિમાન
૬	ફરીદાબેન અજીમભાઇ વોરા	રબારીવાડ, મહેમદાવાદ	-	સામાન્ય મહિલા	વર્તુળમાં નગારૂ
૭	હરેશભાઇ નવિનચંદ્ર કોઠારી	દેસાઇ પોળ, મહેમદાવાદ	-	સામાન્ય	બંગલો
૮	હિતેશકુમાર પોપટલાલ પરમાર	દેસાઇ પોળ, મહેમદાવાદ	-	સામાન્ય	પતંગ
૯	હીનાબહેન સર્વજ્ઞકુમાર શાહ	દેસાઇ પોળ, મહેમદાવાદ	-	સામાન્ય મહિલા	વર્તુળમાં મોટર

(સહી) અવાચ્ય,

ચુંટણી અધિકારી,

મહેમદાવાદ નગરપાલિકા અને

જીલ્લા રજીસ્ટ્રાર સ.મં. નડીઆદ.

સ્થળ :- મહેમદાવાદ.

તારીખ :- ૧/૨/૨૦૦૩.

INDEX

નમુનો નં.૬

(જુઓ નિયમ ૧૬)

હરીફ ઉમેદવારોની યાદી

મહેમદાવાદ નગરપાલિકાની સામાન્ય ચુંટણી ૨૦૦૩

વોર્ડ નંબર : ૭ વોર્ડનું નામ : --

ચુંટણીપંચે ફાળવેલી બેઠકો

૧લી બેઠક : સામાન્ય મહિલા

૨જી બેઠક : સામાન્ય

૩જી બેઠક : સામાન્ય

અ.નં.	ઉમેદવારનું નામ	સરનામું	પક્ષ સાથે જોડાણ	ઉમેદવારનો વર્ગ	ફાળવેલ પ્રતિક
૧	૨	૩	૪	૫	૬
૧	દિવ્યેશભાઇ અશોકભાઇ પરીખ	રણછોડજી પોળ, મહેમદાવાદ	ભારતીય જનતા પક્ષ	સામાન્ય	કમળ
૨	રજાક ગુલામમહંમદ મલેક	જદુપોળ, ઇકબાલ સ્ટ્રીટ, મહેમદાવાદ	ભારતીય જનતા પક્ષ	પછાતવર્ગ	લખચોરસમા કમળ
૩	ગુલામનબી હાજી અબ્દુલ વ્હોરા	આશીયાના પાર્ક, મહેમદાવાદ	-	સામાન્ય	મોટર
૪	નફીસાબાનુ યાસીનમીયા શેખ	ઇકબાલ સ્ટ્રીટ, મહેમદાવાદ	-	સામાન્ય મહિલા	વર્તુળમા સાઢીઓ ખડીઓ અનેકલમ
૫.	નસીરુદીન અલ્લાઉદીન કાઝી	મોટીભાગોળ, મહેમદાવાદ	-	સામાન્ય	વિમાન
૬	મહંમદસલીમ ફરીદમીયાં મલેક	૪ નેશનલ પાર્ક, મહેમદાવાદ	-	સામાન્ય	રોડ રોલર
૭	મુમતાઝબાનુ મહેમુદમીયાં ખોખર	ખાત્રજ દરવાજા, મહેમદાવાદ		સામાન્ય મહિલા	વર્તુળમાં રેલવે એન્જીન
૮	સલીમમીયા મૈયુદીન મલેક	ખાનસાહેબ ડહેલુ, મહેમદાવાદ	-	સામાન્ય	પતંગ

(સહી) અવાચ્ય,

ચુંટણી અધિકારી,

મહેમદાવાદ નગરપાલિકા અને

જીલ્લા રજીસ્ટ્રાર સ.મં. નડીઆદ.

સ્થળ :- મહેમદાવાદ.

તારીખ :- ૧/૨/૨૦૦૩.

INDEX

નમુનો નં.૬
(જુઓ નિયમ ૧૬)

હરીફ ઉમેદવારોની યાદી

મહેમદાવાદ નગરપાલિકાની સામાન્ય ચુંટણી ૨૦૦૩

વોર્ડ નંબર : ૮ **વોર્ડનું નામ : --** **ચુંટણીપંચે ફાળવેલી બેઠકો**

૧લી બેઠક : સામાન્ય મહિલા

૨જી બેઠક : સામાન્ય

૩જી બેઠક : સામાન્ય

અ.નં.	ઉમેદવારનું નામ	સરનામું	પક્ષ સાથે જોડાણ	ઉમેદવારનો વર્ગ	ફાળવેલ પ્રતિક
૧	૨	૩	૪	૫	૬
૧	કૈલાશબેન જશવંતલાલ પરમાર	દુધી ચકલા, વડાદરાવાડ, મહેમદાવાદ	ભારતીય જનતા પક્ષ	અનુસૂચિત જાતિ મહિલા	લંબચોરસમાં વર્તુળમાં કમળ
૨	વિનયકાન્ત ચીમનલાલ જોષી (ડોકટર વિનુભાઇ)	પારસકુંજ, મહેમદાવાદ	ભારતીય જનતા પક્ષ	સામાન્ય	કમળ
૩	ચંદ્રિકાબેન મીતુલભાઇ પટેલ	સી-૧૩ બાપુકાકા સોસાયટી, મહેમદાવાદ	-	સામાન્ય મહિલા	વર્તુળમાં કપરકાબી
૪	નિર્મળાબેન જશવંતભાઇ જોષી	વડાદરાવાડ, મહેમદાવાદ	-	સામાન્ય મહિલા	વર્તુળમાં રોડ રોલર
૫	પરેશકુમાર ગટોરલાલ જોશી	૭૮બી નવજીવન સોસાયટી, મહેમદાવાદ	-	સામાન્ય	નાળિયેર
૬	પ્રભુદાસ રણછોડદાસ શાહ	વી-૬ બાપુકાકા સોસાયટી, મહેમદાવાદ	-	સામાન્ય	બંગલો
૭	મનુભાઇ ઇ રભાઇ પટેલ	૪ દિવ્યભૂમિ પૂનિતપાર્ક, મહેમદાવાદ	-	સામાન્ય	કુહાડી
૮	મીનેશકુમાર મહેન્દ્રકુમાર જોશી	વૈદ્યની ખડકી, મહેમદાવાદ	-	સામાન્ય	પતંગ
૯	મુકેશભાઇ બંસીલાલ શાહ (ગોપાલભાઇ છાપરાવાળા)	૨૩ એ શીવશક્તિ ગઢવી સોસાયટી, મહેમદાવાદ	-	સામાન્ય	મોટર
૧૦	રમેશકુમાર કરૂણાશંકર જોષી (રામ - એડવોકેટ)	વડાદરાવાડ, મહેમદાવાદ	-	સામાન્ય	કેરમબોર્ડ
૧૧	વનિતાબેન દિપકભાઇ પંચોલી	વૈદ્યની ખડકી, નડીઆદી દરવાજા, મહેમદાવાદ	-	સામાન્ય મહિલા	વર્તુળમાં સીલીંગ ફેન (હાથથી લખેલ ઉમેરો)
૧૨	વિનોદભાઇ કેશવલાલ ઠક્કર	વૈદ્યની ખડકી, નડીઆદી દરવાજા, મહેમદાવાદ	-	સામાન્ય	નગારૂ
૧૩	સુધીરકુમાર ભાનુપ્રસાદ પાઠક	વડાદરાવાડ, મહેમદાવાદ	-	સામાન્ય	રેલ્વે એન્જીન
૧૪	સંજયકુમાર બળદેવભાઇ બ્રહ્મભટ્ટ	દુધી ચકલા, વડાદરાવાડ, મહેમદાવાદ	-	પછાતવર્ગ	લંબચોરસમાં વિમાન
૧૫	હેમંતકુમાર દીનાનાથ વ્યાસ	વડાદરાવાડ, મહેમદાવાદ	-	સામાન્ય	વાયોલીન

(સહી) અવાચ્ય,

સ્થળ :- મહેમદાવાદ.

તારીખ :- ૧/૨/૨૦૦૩.

ચુંટણી અધિકારી,

મહેમદાવાદ નગરપાલિકા અને

નાયબ કલેક્ટર પ્રાંત, નડીઆદ.

INDEX

નમુનો નં.૬

(જુઓ નિયમ ૧૬)

હરીફ ઉમેદવારોની યાદી

મહેમદાવાદ નગરપાલિકાની સામાન્ય ચુંટણી ૨૦૦૩

વોર્ડ નંબર : ૯ **વોર્ડનું નામ : --** **ચુંટણીપંચે ફાળવેલી બેઠકો**

૧લી બેઠક : સામાન્ય મહિલા

૨જી બેઠક : સામાન્ય

૩જી બેઠક : સામાન્ય

અ.નં.	ઉમેદવારનું નામ	સરનામું	પક્ષ સાથે જોડાણ	ઉમેદવારનો વર્ગ	ફાળવેલ પ્રતિક
૧	૨	૩	૪	૫	૬
૧	નિલેશકુમાર બીપીનચંદ્ર શાહ	ગાર્ડનીચાલી, મહુધા રોડ, મહેમદાવાદ	ભારતીય જનતા પક્ષ	સામાન્ય	કમળ
૨	પ્રવિણભાઇ શનાભાઇ સોઢાપરમાર	વેરાઇ માતા સામે (પરામાં) મહેમદાવાદ	ભારતીય જનતા પક્ષ	સામાન્ય	લંબચોરસમાં કમળ
૩	શીલાબેન ઇ રભાઇ વ્યાસ	વારાહી માતાજી મંદિર, સ્ટેશન રોડ, મહેમદાવાદ	ભારતીય જનતા પક્ષ	સામાન્ય મહિલા	વર્તુળમાં કમળ
૪	અલ્પાબેન પરેશકુમાર જોશી	૭૮બી નવજીવન સોસાયટી, મહેમદાવાદ	-	સામાન્ય મહિલા	વર્તુળમાં રેલવે એન્જીન
૫	દીપકભાઇ રતીલાલ કોઠારી	૫૫ નવજીવન પૂર્વ મહેમદાવાદ	-	સામાન્ય	મોટર
૬	હેમેન્દ્રભાઇ ધનજીભાઇ શર્મા	૨ વૃંદાવન સોસાયટી, મહેમદાવાદ	-	સામાન્ય	વિમાન

(સહી) અવાચ્ય,

ચુંટણી અધિકારી,
મહેમદાવાદ નગરપાલિકા અને
જીલ્લા રજીસ્ટ્રાર સ.મં. નડીઆદ.

સ્થળ :- મહેમદાવાદ.
તારીખ :- ૧/૨/૨૦૦૩.

ELECTION EPECIAL/MNP/PGSHAH/02-03. She

INDEX

નમૂનો - ૬
(જુઓ નિયમ ૧૬)
હરીફ ઉમેદવારોની યાદી
ચકલાસી નગરપાલિકાની સામાન્ય ચૂંટણી - ૨૦૦૩

વોર્ડ નંબર :- ૧ વોર્ડનું નામ :-

ચુંટણી પંચે ફાળવલી બેઠકો
૧ લી બેઠક, સામાન્ય મહિલા
૨ જી બેઠક સામાન્ય
૩ જી બેઠક સામાન્ય

અ.નં.	ઉમેદવારનું નામ	સરનામું	પક્ષ સાથે જોડાણ	ઉમેદવારનો વર્ગ	ફાળવેલ પ્રતિક
૧	અર્જુનભાઇ ભાથીભાઇ વાઘેલા	બિલીચાપુરા ચકલાસી	-	સામાન્ય	વિમાન
૨	ગુલાબસિંહ બુધાભાઇ વાઘેલા	દેવનગર ચકલાસી	-	સામાન્યે	મોટર
૩	ભારતીબેન ધર્મેન્દ્રભાઇ વાઘેલા	દેવનગર ચકલાસી	-	સામાન્ય મહિલા	વર્તુળમાં રેલ્વે એન્જીન
૪	માધવસિંહ જીવાભાઇ વાઘેલા	દેવનગર ચકલાસી	-	સામાન્ય	પતંગ
૫	રામાભાઇ શંકરસિંહ વાઘેલા	બિલીચાપુરા ચકલાસી	-	સામાન્ય	બંગલો
૬	શારદાબેન મફતભાઇ વાઘેલા	મહાદેવપુરા ચકલાસી	-	સમાન્ય મહિલા	વર્તુળમાં તાળું અને ચાવી

(સહી) અવાચ્ય,
ચૂંટણી અધિકારી
ચકલાસી નગરપાલિકા અને
ખાસ જમીન સંપાદન અધિકારી
ખેડા.

સ્થળ :- ચકલાસી

તારીખ :- ૩૧/૦૧/૨૦૦૩

INDEX

નમૂનો - ૬
(જુઓ નિયમ ૧૬)
હરીફ ઉમેદવારોની યાદી

ચકલાસી નગરપાલિકાની સામાન્ય ચૂંટણી - ૨૦૦૩

વોર્ડ નંબર :- ૨ વોર્ડનું નામ :-

ચુંટણી પંચે ફાળવલી બેઠકો
૧ લી બેઠક પછાતવર્ગ મહિલા
૨ જી બેઠક અનુસૂચિત જાતિ
૩ જી બેઠક સામાન્ય

અ.નં.	ઉમેદવારનું નામ	સરનામું	પક્ષ સાથે જોડાણ	ઉમેદવારનો વર્ગ	ફાળવેલ પ્રતિક
૧	કોકીલાબેન અશોકભાઇ વાઘેલા	પાટવીફળી ચકલાસી	ભારતીય જનતા પાર્ટી	પછાત વર્ગ મહિલા	લંબ ચોરસમાં વર્તુળમાં કમળ
૨	ડાહ્યાભાઇ કાનજીભાઇ રોહીત	રોહીતવાસ પોલીસ લાઇન પાસે ચકલાસી	ભારતીય જનતા પાર્ટી	અનુસૂચિત જાતિ	લંબ ચોરસમાં કમળ
૩	રાવજીભાઇ શંકરભાઇ વાઘેલા	પાટવીફળી ચકલાસી	ભારતીય જનતા પાર્ટી	સામાન્ય	કમળ
૪	કલ્પનાબેન વિજયભાઇ વાઘેલા	ધીરાફળી ચકલાસી	-	પછાત વર્ગ મહિલા	લંબ ચોરસમાં વર્તુળમાં મોટર
૫	ગાંડાભાઇ ઇચ્છાભાઇ રોહીત	રજેવાળ તલાવ પાસે ચકલાસી	-	અનુસુચિત જાતિ	લંબ ચોરસમાં રેલ્વે એન્જીન
૬	બાબુભાઇ રામાભાઇ મકવાણા	મહાદેવ પાસે ચકલાસી	-	અનુસુચિત જાતિ	લંબ ચોરસમાં બંગલો
૭	રામસિંહભાઇ પ્રભાતભાઇ વાઘેલા	પાટવી ફળી ચકલાસી	-	સામાન્ય	પતંગ
૮	વિઠ્ઠલભાઇ લલ્લુભાઇ રોહીત	રજેવાળ તલાવ પાસે ચકલાસી	-	અનુસુચિત જાતિ	લંબ ચોરસમાં નગારૂ
૯	સુરેશભાઇ ગોરધનભાઇ વાઘેલા	ભટ્ટની ખડકી ચકલાસી	-	સામાન્ય	વિમાન

સ્થળ :- ચકલાસી

તારીખ :- ૩૧/૦૧/૨૦૦૩

(સહી/–) અવાચ્ય,
ચૂંટણી અધિકારી
ચકલાસી નગરપાલિકા અને
ખાસ જમીન સંપાદન અધિકારી
ખેડા.

INDEX

નમૂનો - ૬

(જુઓ નિયમ ૧૬)

હરીફ ઉમેદવારોની યાદી

ચકલાસી નગરપાલિકાની સામાન્ય ચૂંટણી - ૨૦૦૩

વોર્ડ નંબર :- ૩ વોર્ડનું નામ :-

ચુંટણી પંચે ફાળવલી બેઠકો

૧ લી બેઠક સામાન્ય મહિલા

૨ જી બેઠક સામાન્ય

૩ જી બેઠક સામાન્ય

અ.નં.	ઉમેદવારનું નામ	સરનામું	પક્ષ સાથે જોડાણ	ઉમેદવારનો વર્ગ	ફાળવેલ પ્રતિક
૧	રાવજીભાઇ શંકરભાઇ વાઘેલા	ગમાનપુરા ચકલાસી	ભારતીય જનતા પાર્ટી	સામાન્ય	કમળ
૨	અંબાબેન જામાભાઈ વાઘેલા	ગમાનપુરા ચકલાસી	-	સામાન્ય મહિલા	વર્તુળમાં કપ રકાબી
૩	ચીમનભાઇ મણીભાઇ વાઘેલા	રામપુરા ચકલાસી	-	સામાન્ય	મોટર
૪	બબુભાઇ રઇજીભાઇ વાઘેલા	રામપુરા ચકલાસી	-	સામાન્ય	વિમાન
૫	શારદાબેન સુખીભાઇ વાઘેલા	સુર્યનગર ચકલાસી	-	સામાન્ય મહિલા	વર્તુળમાં પતંગ
૬	સુરેશભાઇ લાખાભાઇ વાઘેલા	ગમાનપુરા ચકલાસી	-	સામાન્ય	ટેલીવિઝન
૭	સંતુભાઇ જેણાભાઇ વાઘેલા	ગમાનપુરા ચકલાસી	-	સામાન્ય	નગારૂ
૮	હર્ષદભાઇ ઇશ્વરભાઇ વાઘેલા	રામપુરા ચકલાસી	-	સામાન્ય	બંગલો

સ્થળ :- ચકલાસી

તારીખ :- ૩૧/૦૧/૨૦૦૩

(સહી/-) અવાચ્ય,
ચૂંટણી અધિકારી
ચકલાસી નગરપાલિકા અને
ખાસ જમીન સંપાદન અધિકારી
ખેડા.

INDEX

નમૂનો - ૬
(જુઓ નિયમ ૧૬)
હરીફ ઉમેદવારોની યાદી
ચકલાસી નગરપાલિકાની સામાન્ય ચૂંટણી - ૨૦૦૩

વોર્ડ નંબર :- ૪ વોર્ડનું નામ :-

ચુંટણી પંચે ફાળવલી બેઠકો

૧ લી બેઠક સામાન્ય મહિલા

૨ જી બેઠક સામાન્ય

૩ જી બેઠક સામાન્ય

અ.નં.	ઉમેદવારનું નામ	સરનામું	પક્ષ સાથે જોડાણ	ઉમેદવારનો વર્ગ	ફાળવેલ પ્રતિક
૧	ભનુભાઇ માધાભાઇ વાઘેલા	મોટો કુવો ચકલાસી	ભારતીય જનતા પાર્ટી	સામાન્ય	કમળ
૨	ડાહ્યાભાઇ અંબાલાલ વાઘેલા	રામપુરા ચકલાસી	-	સામાન્ય	કપ રકાબી
૩	દીપસીંહ બબુભાઇ વાઘેલા	સોમા કાળાનો કુવો ચકલાસી	-	સામાન્ય	મોટર
૪	રાવજીભાઇ હરમાનભાઇ વાઘેલા	ભગાપુરા ચકલાસી	-	સામાન્ય	પતંગ
૫	રેવનદાસ મણીભાઇ વાઘેલા	લેમ્બજીની કુઇ ચકલાસી	-	સામાન્ય	ટેલીવિઝન
૬	વિમળાબેન ભગવાનદાસ વાઘેલા	જશાપુરા ચકલાસી	-	સામાન્ય મહિલા	વર્તુળમાં નગારૂ
૭	શારદાબેન અરવિંદભાઇ ઝાલા	મોટો કુવો ચકલાસી	-	સામાન્ય મહિલા	વર્તુળમાં વિમાન

(સહી/-) અવાચ્ય,
ચૂંટણી અધિકારી
ચકલાસી નગરપાલિકા અને
ખાસ જમીન સંપાદન અધિકારી
ખેડા.

સ્થળ :- ચકલાસી

તારીખ :- ૩૧/૦૧/૨૦૦૩

INDEX

નમૂનો - ૬
(જુઓ નિયમ ૧૬)
હરીફ ઉમેદવારોની યાદી

ચકલાસી નગરપાલિકાની સામાન્ય ચૂંટણી - ૨૦૦૩

વોર્ડ નંબર :- ૫ વોર્ડનું નામ :-

ચુંટણી પંચે ફાળવલી બેઠકો

૧ લી બેઠક સામાન્ય મહિલા

૨ જી બેઠક પછાત વર્ગ

૩ જી બેઠક સામાન્ય

અ.નં.	ઉમેદવારનું નામ	સરનામું	પક્ષ સાથે જોડાણ	ઉમેદવારનો વર્ગ	ફાળવેલ પ્રતિક
૧	રામાભાઇ ઇશ્વરભાઇ વાઘેલા	કેવલનગર ચકલાસી	ભારતીય જનતા પાર્ટી	પછાતવર્ગ	લંબ ચોરસમાં કમળ
૨	હસમુખભાઇ રણછોડભાઇ પટેલ	સરદાર ચોક ચકલાસી	ભારતીય જનતા પાર્ટી	સામાન્ય	કમળ
૩	નુપેન્દ્રસિંહ રણજીતસિંહ વાઘેલા	ભાટવાડો ચકલાસી	-	સામાન્ય	મોટર
૪	ફતેસીંહ અંબાલાલ વાઘેલા	ભગવાનપુરા ચકલાસી	-	પછાતવર્ગ	લંબ ચોરસમાં બંગલો
૫	હિતેશભાઇ પરસોત્તમદાસ પટેલ	ચોરા પાસે ચકલાસી		સામાન્ય	પતંગ

(સહી/-) અવાચ્ય,
ચૂંટણી અધિકારી
ચકલાસી નગરપાલિકા અને
ખાસ જમીન સંપાદન અધિકારી
ખેડા.

સ્થળ :- ચકલાસી

તારીખ :- ૩૧/૦૧/૨૦૦૩

INDEX

નમૂનો–૬
(જુઓ નિયમ–૧૬)
હરીફ ઉમેદવારોની યાદી
ચકલાસી નગરપાલિકા ચૂંટણી–૨૦૦૩

વોર્ડનંબર ૬ વોર્ડનું નામ............... ચૂંટણી પંચે ફાળવેલી બેઠકો
૧ લી બેઠક બીનહીરફ
૨જી બેઠક પછાતવર્ગ
૩જી બેઠક સામાન્ય

અ.નં.	ઉમેદવારનું નામ	સરનામું	પક્ષ સાથે જોડાણ	ઉમેદવારનો વર્ગ	ફાળવેલ પ્રતિક
૧	૨	૩	૪	૫	૬
૧	અરવિંદભાઈ ઝવેરભાઈ વાઘેલા	મહાદેવપુરા ચકલાસી	——	પછાતવર્ગ	લંબચોરસમાં નગારૂ
૨	દિનેશભાઈ મંગળભાઈ વાઘેલા	સોળધરા ચકલાસી	———	પછાતવર્ગ	લંબચોરસમાં રેલ્વે એન્જિન
૩	ભલાભાઈ ભાથીભાઈ વાઘેલા	વાઘેલા કોલોની ચકલાસી	———	પછાતવર્ગ	લંબચોરસમાં મોટર
૪	લીયાકત ઉસ્માનમીયાં ખોખર	ટાવરપાસે ચકલાસી	————	સામાન્ય	બંગલો

(સહી/–) અવાચ્ય,
ચૂંટણી અધિકારી
ચકલાસી નગરપાલિકા
અને
ખાસ જમીન સંપાદન અધિકારી ખેડા

સ્થળ:–ચકલાસી
તારીખ: ૩૧/૧/૨૦૦૩

INDEX

નમૂનો - ૬

(જુઓ નિયમ ૧૬)

હરીફ ઉમેદવારોની યાદી

ચકલાસી નગરપાલિકાની સામાન્ય ચૂંટણી - ૨૦૦૩

વોર્ડ નંબર :- ૭ વોર્ડનું નામ :-

ચૂંટણી પંચે ફાળવલી બેઠકો
૧ લી બેઠક સામાન્ય મહિલા
૨ જી બેઠક સામાન્ય
૩ જી બેઠક સામાન્ય

અ.નં.	ઉમેદવારનું નામ	સરનામું	પક્ષ સાથે જોડાણ	ઉમેદવારનો વર્ગ	ફાળવેલ પ્રતિક
૧	ગીતાબેન રાજેન્દ્રભાઇ જાદવ	જાદવપુરા ચકલાસી	ભારતીય જનતા પાર્ટી	સામાન્ય મહિલા	વર્તુળમાં કમળ
૨	પ્રભાતભાઇ ગિરધરભાઇ વાઘેલા	કેવલનગર ચકલાસી	ભારતીય જનતા પાર્ટી	સામાન્ય	કમળ
૩	રામાભાઇ મગનભાઇ જાદવ	જાદવપુરા ચકલાસી	ભારતીય જનતા પાર્ટી	સામાન્ય	લંબ ચોરસમાં કમળ
૪	કોકીલાબેન મેલાભાઇ જાદવ	વનીપુરા ચકલાસી	-	સામાન્ય મહિલા	વર્તુળમાં શ્રીફળ
૫	જશાભાઇ રૂમાલભાઇ જાદવ	જાદવપુરા ચકલાસી	-	સામાન્ય	પતંગ
૬	રાજેશભાઇ મહિભાઇ જાદવ	જાદવપુરા ચકલાસી	-	સામાન્ય	મોટર
૭	લલીતાબેન રાજેશભાઇ જાદવ	જાવદપુરા ચકલાસી	-	સામાન્ય મહિલા	વર્તુળમાં બંગલો
૮	શનાભાઇ આશાભાઇ જાદવ	જાદવપુરા ચકલાસી	-	સામાન્ય	વિમાન
૯	સાદીરમીયાં(સાબીરમીયાં) નિઝામમીયા ચાવડા	વનીપુરા ચકલાસી	-	સામાન્ય	કાંસકો
૧૦	સાબીરમીયાં મહંમદમીયાં ચાવડા	વનીપુરા ચકલાસી	-	સામાન્ય	ટેલીવીઝન
૧૧	હસમુખભાઇ મંગળભાઇ ચોહાણ(જાદવ)	જાદપુરા	-	સામાન્ય	નગારૂ

સ્થળ :- ચકલાસી

તારીખ :- ૩૧/૦૧/૨૦૦૩

(સહી/--) અવાચ્ય,
ચૂંટણી અધિકારી
ચકલાસી નગરપાલિકા અને
ખાસ જમીન સંપાદન અધિકારી
ખેડા.

INDEX

નમૂનો - ૬
(જુઓ નિયમ ૧૬)
હરીફ ઉમેદવારોની યાદી
ચકલાસી નગરપાલિકાની સામાન્ય ચૂંટણી - ૨૦૦૩

વોર્ડ નંબર :- ૮ વોર્ડનું નામ :-

ચુંટણી પંચે ફાળવલી બેઠકો
૧ લી બેઠક સામાન્ય મહિલા
૨ જી બેઠક સામાન્ય
૩ જી બેઠક સામાન્ય

અ.નં.	ઉમેદવારનું નામ	સરનામું	પક્ષ સાથે જોડાણ	ઉમેદવારનો વર્ગ	ફાળવેલ પ્રતિક
૧	પ્રભાતભાઇ શંકરભાઇ વાઘેલા	ધર્મપુરા ચકલાસી	ભારતીય જનતા પાર્ટી	સામાન્ય	કમળ
૨	ફુલાભાઇ હાથીભાઇ વાઘેલા	ધર્મપુરા ચકલાસી	ભારતીય જનતા પાર્ટી	સામાન્ય	લંબ ચોરસમાં કમળ
૩	સંબાબેન બાબરભાઇ વાઘેલા	ધર્મપુરા ચકલાસી	ભારતીય જનતા પાર્ટી	સામાન્ય મહિલા	વર્તુળમાં કમળ
૪	કોકીલાબેન કીશોરભાઇ વાઘેલા	ધર્મપુરા ચકલાસી	-	સામાન્ય મહિલા	વર્તુળમાં રેલ્વે એન્જીન
૫	પરસોત્તમભાઇ દલાભાઇ વાઘેલા	સાડીપુરા ચકલાસી	-	સામાન્ય	પતંગ
૬	રઇજીભાઇ પુનમભાઇ વાઘેલા	વિજયનગર	-	સામાન્ય	વિમાન
૭	લીલાબેન અંબાલાલ વાઘેલા	ધરમપુરા ચકલાસી	-	સામાન્ય મહિલા	વર્તુળમાં મોટર
૮	વિનુભાઇ બુધાભાઇ વાઘેલા	ભગવાનપુરા ચકલાસી	-	સામાન્ય	સિલીંગ ફેન
૯	વિમળાબેન લક્ષ્મણભાઇ જાદવ	ભગવાનપુરા ચકલાસી	-	સામાન્ય મહિલા	વર્તુળમાં પ્રેશર કુકર
૧૦	શંકરભાઇ કાભઇભાઇ વાઘેલા	પાટવી ફળી ચકલાસી	-	સામાન્ય	નગારૂ

સ્થળ :- ચકલાસી

તારીખ :- ૩૧/૦૧/૨૦૦૩

(સહી/-) અવાચ્ય,
ચૂંટણી અધિકારી
ચકલાસી નગરપાલિકા અને
ખાસ જમીન સંપાદન અધિકારી
ખેડા.

INDEX

નમૂનો - ૬

(જુઓ નિયમ ૧૬)

હરીફ ઉમેદવારોની યાદી

ચકલાસી નગરપાલિકાની સામાન્ય ચૂંટણી - ૨૦૦૩

વોર્ડ નંબર :- ૯ વોર્ડનું નામ :-

ચુંટણી પંચે ફાળવલી બેઠકો
૧ લી બેઠક સામાન્ય મહિલા
૨ જી બેઠક સામાન્ય
૩ જી બેઠક સામાન્ય

અ.નં.	ઉમેદવારનું નામ	સરનામું	પક્ષ સાથે જોડાણ	ઉમેદવારનો વર્ગ	ફાળવેલ પ્રતિક
૧	ઉમેદભાઇ ભીખાભાઇ વાઘેલા	દેવકાપુરા ચકલાસી	ભારતીય જનતા પાર્ટી	સામાન્ય	કમળ
૨	કાન્તાબેન રાવજીભાઇ વાઘેલા	દેવકાપુરા ચકલાસી	-	સામાન્ય મહિલા	વર્તુળમાં કાંસકો
૩	ચંદુભાઇ જેણાભાઇ વાઘેલા	રાઘુપુરા ચકલાસી	-	સામાન્ય	નગારૂ
૪	પુનમભાઇ ચતુરભાઇ વાઘેલા	દેવકાપુરા ચકલાસી	-	સામાન્ય	શિવવાનો સંચો
૫	બળવંતસિંહ ધુળાભાઇ વાઘેલા	શીવનગર ચકલાસી	-	સામાન્ય	મોટર
૬	રાવજીભાઇ સોમાભાઇ વાઘેલા	રાઘુપુરા બસ સ્ટેન્ડ પાસે ચકલાસી	-	સામાન્ય	પતંગ
૭	સુખીબેન માનસીંહ વાઘેલા	રાઘુપુરા ચકલાસી	-	સામાન્ય મહિલા	વર્તુળમાં કેમેરો
૮	હસમુખભાઇ પ્રતાપસીંહ વાઘેલા	રાઘુપુરા ચકલાસી	-	સામાન્ય	રેલ્વે એન્જીન

સ્થળ :- ચકલાસી

તારીખ :- ૩૧/૦૧/૨૦૦૩

(સહી/-) અવાચ્ય
ચૂંટણી અધિકારી
ચકલાસી નગરપાલિકા અને
ખાસ જમીન સંપાદન અધિકારી
ખેડા.

INDEX

નમુનો - ૬

હરીફ ઉમેદવારોની યાદી

બાલાસિનોર નગરપાલિકા ચુંટણી - ૨૦૦૩

વોર્ડ નંબર - ૧ વોર્ડ નું નામઃ- નથી

ચુંટણી પંચે ફાળવેલ બેઠકો
૧ લી બેઠક અનુસુચિત જાતિ મહિલા
૨ જી બેઠક સામાન્ય
૩ જી બેઠક સામાન્ય

અ.નં.	ઉમેદવારનું નામ	સરનામુ	પક્ષ સાથે જોડાણ	ઉમેદવારનો વર્ગ	ફાળવેલ પત્રીક
૧	૨	૩	૪	૫	૬
૧	ઈરફાનખાન રમઝાનખાન પઠાણ	કાલુપુર દરગાહ પાસે બાલાસિનોર	ભારતીય રાષ્ટ્રીય કોંગ્રેસ	સામાન્ય	હાથ
૨	ચંદ્રિકાબેન મણીલાલ ચૌહાણ	રોહીતવાસ બાલાસિનોર	ભારતીય રાષ્ટ્રીય કોંગ્રેસ	અનુસુચિત જાતિ મહિલા	લંબ ચોરસમાં વર્તુળમાં હાથ
૩	રફીકમીયાં ઉસ્માનમીયાં મલેક	વિજય ટોકીઝ પ્લોટ બાલાસિનોર	ભારતીય રાષ્ટ્રીય કોંગ્રેસ	સામાન્ય	લંબ ચોરસમાં હાથ
૪	અબ્દુલ રજાક અહેમદભાઈ બેલીમ	કસાઈવાડા અમદાવાદી દરવાજા બાલાસિનોર	-	સામાન્ય	પતંગ
૫	ઈનાયતખાન બિસ્મીલ્લાખાન પઠાણ (ઈલીયાસ લોટીયો)	પઠાણવાડા નગીના મસ્જીદ પાસે બાલાસિનોર	-	સામાન્ય	નગારુ
૬	મધુબેન વિનુભાઈ હરીજન	હરીજન કોલોની બાલાસિનોર	-	અનુસુચિત જાતિ મહિલા	લંબ ચોરસમા વર્તુળમાં મેજ

(સહી/--) અવાચ્ય,
ચૂંટણી અધિકારી
બાલાસિનોર નગરપાલીકા અને
જિલ્લા આયોજન અધિકારી
ખેડા--નડીઆદ

સ્થળ :- બાલાસિનોર
તારીખઃ- ૩૧-૦૧-૨૦૦૩

INDEX

નમુનો - ૬

હરીફ ઉમેદવારોની યાદી

બાલાસિનોર નગરપાલિકા ચુંટણી - ૨૦૦૩

વોર્ડ નંબર - ૨

વોર્ડ નું નામઃ- નથી

ચુંટણી પંચે ફાળવેલ બેઠકો

૧ લી બેઠક સામાન્ય મહિલા

૨ જી બેઠક સામાન્ય

૩ જી બેઠક સામાન્ય

અ.નં.	ઉમેદવારનું નામ	સરનામુ	પક્ષ સાથે જોડાણ	ઉમેદવારનો વર્ગ	ફાળવેલ પ્રતીક
૧	૨	૩	૪	૫	૬
૧	આદમભાઇ મુસાભાઇ શેખ	પાયગા બાલાસિનોર	ભારતીય રાષ્ટ્રીય કોંગ્રેસ	સામાન્ય	લંબચોરસમાં હાથ
૨	કાસમભાઇ સુલેમાનભાઇ શેખ	સોનીવાડ બાલાસિનોર	ભારતીય રાષ્ટ્રીય કોંગ્રેસ	સામાન્ય	હાથ
૩	હાજરાબીબી ગફફારમીયાં મલેક	જુમ્મા મસ્જીદ પાસે બાલાસિનોર	ભારતીય રાષ્ટ્રીય કોંગ્રેસ	સામાન્ય મહિલા	વર્તુળમાં હાથ
૪	ગોપાલચંદ્ર રમણદાસ સોની	ગોલવાડ બાલાસિનોર	-	સામાન્ય	વિમાન
૫	યુસુફભાઇ નુરમહંમદ શેખ (મુન્શી)	પુરા મહોલ્લો બાલાસિનોર	-	સામાન્ય	પતંગ
૬	શફી મોહંમદ ગુલામરસુલ શેખ	સીવીલકોર્ટ પાયગા બાલાસિનોર	-	સામાન્ય	નગારૂ
૭	હંસાગૌરી ગોપાલચંદ્ર સોની	ગોલવાડ બાલાસિનોર	-	સામાન્ય મહિલા	વર્તુળમાં કપ રકાબી

સ્થળ :- બાલાસિનોર
તારીખઃ- ૩૧-૦૧-૨૦૦૩

(સહી/--) અવાચ્ય,
ચૂંટણી અધિકારી
બાલાસિનોર નગરપાલીકા અને
જિલ્લા આયોજન અધિકારી
ખેડા--નડીઆદ

INDEX

નમુનો - ૬

હરીફ ઉમેદવારોની યાદી

બાલાસિનોર નગરપાલિકા ચુંટણી - ૨૦૦૩

વોર્ડ નંબર - ૩ વોર્ડ નું નામઃ- નથી

ચુંટણી પંચે ફાળવેલ બેઠકો

૧ લી બેઠક પછાતવર્ગ મહિલા

૨ જી બેઠક અનુસુચિત જાતિ

૩ જી બેઠક સામાન્ય

અ.નં.	ઉમેદવારનું નામ	સરનામુ	પક્ષ સાથે જોડાણ	ઉમેદવારનો વર્ગ	ફાળવેલ પત્રીક
૧	૨	૩	૪	૫	૬
૧	આશાબેન જગદીશકુમાર શાહ	પટવાશેરી બાલાસિનોર	ભારતીય રાષ્ટ્રીય કોંગ્રેસ	સામાન્ય મહીલા	હાથ
૨	કપીલાબેન ઈશ્વરભાઈ ભોઈ	ખોડીયાર નગર બાલાસિનોર	ભારતીય જનતા પાર્ટી	પછાત વર્ગ મહીલા	વર્તુળમાં કમળ
૩	પરસોતમભાઈ સવાભાઈ કટારીયા	નવા બસ સ્ટેન્ડ નવી વસાહત બાલાસિનોર	ભારતીય જનતા પાર્ટી	અનુ.જાતી	લંબચોરસમાં કમળ
૪	પંકજકુમાર વલ્લભભાઈ પટેલ (સતે)	પટેલવાડા બાલાસિનોર	ભારતીય જનતા પાર્ટી	સામાન્ય	કમળ
૫	રમેશભાઈ કાળીદાસ મકવાણા	ગરોવાસ પાછળ નવી વસાહત બાલાસિનોર	ભારતીય રાષ્ટ્રીય કોંગ્રેસ	અનુ.જાતી	લંબચોરસમાં હાથ
૬	શોભનાબેન અંબાલાલ મહેરા	વૈષ્ણવી સોસાયટી એ ૨૭ બાલાસિનોર	ભારતીય રાષ્ટ્રીય કોંગ્રેસ	પછાત વર્ગ મહીલા	વર્તુળમાં હાથ

સ્થળ :- બાલાસિનોર
તારીખઃ- ૩૧-૦૧-૨૦૦૩

(સહી/–) અવાચ્ય,
ચૂંટણી અધિકારી
બાલાસિનોર નગરપાલીકા અને
જિલ્લા આયોજન અધિકારી
ખેડા–નડીઆદ

INDEX

નમુનો - ૬
હરીફ ઉમેદવારોની યાદી
બાલાસિનોર નગરપાલિકા ચુંટણી - ૨૦૦૩

વોર્ડ નંબર - ૪ વોર્ડ નું નામઃ- નથી

ચુંટણી પંચે ફાળવેલ બેઠકો
૧ લી બેઠક સામાન્ય મહિલા
૨ જી બેઠક સામાન્ય
૩ જી બેઠક સામાન્ય

અ.નં.	ઉમેદવારનું નામ	સરનામુ	પક્ષ સાથે જોડાણ	ઉમેદવારનો વર્ગ	ફાળવેલ પત્રીક
૧	૨	૩	૪	૫	૬
૧	નીરુબેન મહેશકુમાર ઉપાધ્યાય (શિક્ષિકા)	એ-૫ અંબિકા સોસા.બાલાસિનોર	ભારતીય જનતા પાર્ટી	સામાન્ય મહીલા	વર્તુળમાં કમળ
૨	નીરુપમાબેન કાંતીભાઇ પટેલ (પપડી)	પટેલવાડા ચોરા પાસે બાલાસિનોર	ભારતીય રાષ્ટ્રીય કોંગ્રેસ	સામાન્ય મહીલા	વર્તુળમાં હાથ
૩	પંકજકુમાર રાવજીભાઇ પટેલ	પટેલવાડા ચોરા પાસે બાલાસિનોર	ભારતીય જનતા પાર્ટી	સામાન્ય	લંબચોરસમાં કમળ
૪	મનોજકુમાર મંગુભાઇ પટેલ	ગાયત્રી સોસા. એ-૨ બાલાસિનોર	ભારતીય જનતા પાર્ટી	સામાન્ય	કમળ
૫	મોહનલાલ મંગળભાઇ પટેલ	ગોકુલેશ સોસા. એ-૧૦ બાલાસિનોર	ભારતીય રાષ્ટ્રીય કોંગ્રેસ	સામાન્ય	લંબ ચોરસમાં હાથ
૬	હર્ષદભાઇ બાબુભાઇ પટેલ (કાકા)	પટેલવાડા ચોરા પાસે બાલાસિનોર	ભારતીય રાષ્ટ્રીય કોંગ્રેસ	સામાન્ય	હાથ

સ્થળ :- બાલાસિનોર
તારીખઃ- ૩૧-૦૧-૨૦૦૩

(સહી/–) અવાચ્ય,
ચૂંટણી અધિકારી
બાલાસિનોર નગરપાલીકા અને
જિલ્લા આયોજન અધિકારી
ખેડા--નડીઆદ

INDEX

નમુનો - ૬

હરીફ ઉમેદવારોની યાદી

બાલાસિનોર નગરપાલિકા ચુંટણી - ૨૦૦૩

વોર્ડ નંબર - ૫ વોર્ડ નું નામઃ- નથી

ચુંટણી પંચે ફાળવેલ બેઠકો
૧ લી બેઠક સામાન્ય મહિલા
૨ જી બેઠક પછાતવર્ગ
૩ જી બેઠક સામાન્ય

અ.નં.	ઉમેદવારનું નામ	સરનામુ	પક્ષ સાથે જોડાણ	ઉમેદવારનો વર્ગ	ફાળવેલ પત્રીક
૧	૨	૩	૪	૫	૬
૧	રમણભાઇ કાળીદાસ મહેરા	ખોડીયાર નગર બાલાસિનોર	ભારતીય રાષ્ટ્રીય કોંગ્રેસ	પછાત વર્ગ	લંબચોરસમાં હાથ
૨	રેખાબેન નિતીનકુમાર શાહ	ભંડેરીવાડ બાલાસિનોર	ભારતીય રાષ્ટ્રીય કોંગ્રેસ	સામાન્ય મહીલા	વર્તુળમાં હાથ
૩	વિષ્ણુપ્રસાદ કાંતિલાલ સુથાર (નિવૃત શિક્ષક)	સુથારવાડા બાલાસિનોર	ભારતીય જનતા પાર્ટી	પછાત વર્ગ	લંબચોરસમાં કમળ
૪	શીરીષકુમાર ઇન્દ્રવદન ત્રિવેદી	પાંચહાટડીયા બાલાસિનોર	ભારતીય રાષ્ટ્રીય કોંગ્રેસ	સામાન્ય	હાથ
૫	સોનલબેન નિલેષકુમાર શાહ	ભંડેરીવાડ બાલાસિનોર	ભારતીય જનતા પાર્ટી	સામાન્ય મહીલા	વર્તુળમાં કમળ
૬	હર્ષદભાઇ સતીશ્રચંદ ભટ્ટ (પંપવાળા)	બહુચરીમાતા બાલાસિનોર	ભારતીય જનતા પાર્ટી	સામાન્ય	કમળ

સ્થળ :- બાલાસિનોર
તારીખઃ- ૩૧-૦૧-૨૦૦૩

(સહી/–) અવાચ્ય,
ચૂંટણી અધિકારી
બાલાસિનોર નગરપાલીકા અને
જિલ્લા આયોજન અધિકારી
ખેડા—નડીઆદ

INDEX

નમુનો - ૬

હરીફ ઉમેદવારોની યાદી

બાલાસિનોર નગરપાલિકા ચુંટણી - ૨૦૦૩

વોર્ડ નંબર - ૬ વોર્ડ નું નામઃ- નથી

ચુંટણી પંચે ફાળવેલ બેઠકો
૧ લી બેઠક સામાન્ય મહિલા
૨ જી બેઠક સામાન્ય
૩ જી બેઠક સામાન્ય

અ.નં.	ઉમેદવારનું નામ	સરનામુ	પક્ષ સાથે જોડાણ	ઉમેદવારનો વર્ગ	ફાળવેલ પત્રીક
૧	૨	૩	૪	૫	૬
૧	કમલેશકુમાર રમણભાઇ પટેલ	પટેલવાડા ચોરાપાસે બાલાસિનોર	ભારતીય રાષ્ટ્રીય કોંગ્રેસ	સામાન્ય	લંબચોરસમાં હાથ
૨	કામીનીબેન ભરતકુમાર ધરીયા	એ-જ ગાયત્રી સોસાયટી બાલાસિનોર	ભારતીય જનતા પાર્ટી	સામાન્ય મહીલા	વર્તુળમાં કમળ
૩	જયંતિભાઇ ફુલાભાઇ પટેલ	પટેલવાડા ચોરાપાસે બાલાસિનોર	ભારતીય રાષ્ટ્રીય કોંગ્રેસ	સામાન્ય	હાથ
૪	પ્રદીપકુમાર અરવિંદભાઇ ત્રિવેદી (વકીલ)	બહુચરીમાતા પાસે બાલાસિનોર	ભારતીય જનતા પાર્ટી	સામાન્ય	લંબચોરસમાં કમળ
૫	વર્ષાબેન અમરીશકુમાર શાહ	જૈન દેરાસર પાસે બાલાસિનોર	ભારતીય રાષ્ટ્રીય કોંગ્રેસ	સામાન્ય મહીલા	વર્તુળમાં હાથ
૬	સુભાષચંદ્ર મનુભાઇ પટેલ	પટેલવાડા ચોરાપાસે બાલાસિનોર	ભારતીય જનતા પાર્ટી	સામાન્ય	કમળ
૭	દિલીપભાઇ જયંતીભાઇ સોની	બહુચરીમાતા પાસે બાલાસિનોર	-	સામાન્ય	મોટર
૮	મંદાકીનીબેન બીપીનચંદ્ર પાઠક	દફતરી શેરી બાલાસિનોર	-	સામાન્ય મહીલા	વર્તુળમાં રેલ્વે એન્જીન

સ્થળ :- બાલાસિનોર
તારીખ:- ૩૧-૦૧-૨૦૦૩

(સહી/-) અવાચ્ય,
ચૂંટણી અધિકારી
બાલાસિનોર નગરપાલીકા અને
જિલ્લા આયોજન અધિકારી
ખેડા—નડીઆદ

INDEX

નમુનો - ૬

હરીફ ઉમેદવારોની યાદી

બાલાસિનોર નગરપાલિકા ચુંટણી - ૨૦૦૩

વોર્ડ નંબર - ૭ વોર્ડ નું નામ:- નથી

ચુંટણી પંચે ફાળવેલ બેઠકો
૧ લી બેઠક સામાન્ય મહિલા
૨ જી બેઠક સામાન્ય
૩ જી બેઠક સામાન્ય

અ.નં.	ઉમેદવારનું નામ	સરનામુ	પક્ષ સાથે જોડાણ	ઉમેદવારનો વર્ગ	ફાળવેલ પત્રીક
૧	૨	૩	૪	૫	૬
૧	ઈબ્રાહીમભાઈ સિકંદરમીંયા મલીક	સૈફી મહોલ્લા વ્હોરવાડ બાલાસિનોર	ભારતીય રાષ્ટ્રીય કોંગ્રેસ	સામાન્ય	હાથ
૨	મહેરુનીશા રફીકમીયા મલેક	વિજય ટો. પ્લોટ બાલાસિનોર	ભારતીય રાષ્ટ્રીય કોંગ્રેસ	સામાન્ય મહીલા	વર્તુળમાં હાથ
૩	મુસ્તાકભાઈ હુસેનભાઈ શેખ	ટીમ્બા મહોલ્લા બાલાસિનોર	ભારતીય રાષ્ટ્રીય કોંગ્રેસ	સામાન્ય	લંબચોરસમાં હાથ
૪	જાહેરાબીબી યુસુફભાઈ (જગ્ગુભાઈ) શેખ	કાજીવાડા બાલાસિનોર	-	સામાન્ય મહીલા	વર્તુળમાં મેજ
૫	ઝરીનાબાનુ હુસેનમીયા મલેક	કાજીવાડા બાલાસિનોર	-	સામાન્ય મહીલા	વર્તુળમાં પતંગ
૬	ઝુલ્ફીકારઅલી એ. લતીફ સૈયદ (લાલુ સૈયદ)	હુસેની ચોક બાલાસિનોર	-	સામાન્ય	રેલ્વે એન્જીન
૭	નજીમખાન જાફરખાન પઠાણ	ઈચ્છુટોલા મહોલ્લા બાલાસિનોર	-	સામાન્ય	નગારુ
૮	મહંમદહનીફ મુસાભાઈ શેખ (ચાંચડવાલા)	કાજીવાડા બાલાસિનોર	-	સામાન્ય ~~મહીલા~~	મોટર
૯	સાઈનબાનુ ગુલામરસુલ ખોખર	અંજુમન ચોક બાલાસિનોર	-	સામાન્ય મહીલા	વર્તુળમાં વિમાન

સ્થળ :- બાલાસિનોર
તારીખ:- ૩૧-૦૧-૨૦૦૩

(સહી/–) અવાચ્ય.
ચૂંટણી અધિકારી
બાલાસિનોર નગરપાલીકા અને
જિલ્લા આયોજન અધિકારી
ખેડા--નડીઆદ

INDEX

નમુનો - ૬

હરીફ ઉમેદવારોની યાદી

બાલાસિનોર નગરપાલિકા ચુંટણી - ૨૦૦૩

વોર્ડ નંબર - ૮ વોર્ડ નું નામઃ- નથી

ચુંટણી પંચે ફાળવેલ બેઠકો
૧ લી બેઠક સામાન્ય મહિલા
૨ જી બેઠક પછાત વર્ગ
૩ જી બેઠક સામાન્ય

અ.નં.	ઉમેદવારનુ નામ	સરનામુ	પક્ષ સાથે જોડાણ	ઉમેદવારનો વર્ગ	ફાળવેલ પત્રીક
૧	૨	૩	૪	૫	૬
૧	નવાબખાન હબીબુલ્લાખાન પઠાણ	ઈચ્છુટોલા નિશાળચોક બાલાસિનોર	ભારતીય રાષ્ટ્રીય કોંગ્રેસ	સામાન્ય	હાથ
૨	મહંમદહનીફ યુસુફભાઇ શેખ	બીસ્મીલ્લા મસ્જીદ સામે રાજપુરા દરવાજા બાલાસિનોર	ભારતીય રાષ્ટ્રીય કોંગ્રેસ	પછાત વર્ગ	લંબચોરસમાં હાથ
૩	સાબેરાબેન સુજાતબેગ મીરઝા	વહોરવાડ બાલાસિનોર	ભારતીય રાષ્ટ્રીય કોંગ્રેસ	સામાન્ય મહીલા	વર્તુળમાં હાથ
૪	અ.રસીદ અ. સત્તાર શેખ (કાપડીયા)	જુની સ્ટેટબેંક પાસે બાલાસિનોર	-	પછાત વર્ગ	લંબ ચોરસમા નગારુ
૫	નસરુલ્લાખાન જાફરખાન પઠાણ	ઈચ્છુટોલા નિશાળચોક બાલાસિનોર	-	સામાન્ય	પતંગ
૬	મુસ્તાકભાઇ ગુલામનબી કુરેશી	રાજા બિલ્ડીંગ સામે ઈચ્છુટોલા મહોલ્લા બાલાસિનોર	-	સામાન્ય	વિમાન
૭	રાબીયાબીબી યુનુસખાન પઠાણ	વિજય ટોકીઝ રોડ બાલાસિનોર	-	સામાન્ય મહીલા	વર્તુળમાં મેજ

(સહી/–) અવાચ્ય,
ચૂંટણી અધિકારી
બાલાસિનોર નગરપાલીકા અને
જિલ્લા આયોજન અધિકારી
ખેડા--નડીઆદ

સ્થળ :- બાલાસિનોર
તારીખઃ- ૩૧-૦૧-૨૦૦૩

INDEX

નમુનો - ૬

હરીફ ઉમેદવારોની યાદી

બાલાસિનોર નગરપાલિકા ચુંટણી - ૨૦૦૩

વોર્ડ નંબર - ૯ વોર્ડ નું નામ:- નવી

ચુંટણી પંચે ફાળવેલ બેઠકો
૧ લી.બેઠક સામાન્ય મહિલા
૨ જી બેઠક અનુસુચિત જાતિ
૩ જી બેઠક સામાન્ય

અ.નં.	ઉમેદવારનું નામ	સરનામુ	પક્ષ સાથે જોડાણ	ઉમેદવારનો વર્ગ	ફાળવેલ પત્રીક
૧	૨	૩	૪	૫	૬
૧	કંચનબેન કમલેશકુમાર વસાવા	હવૈયા બાલાસિનોર	ભારતીય જનતા પાર્ટી	સામાન્ય મહીલા	વર્તુળમાં કમળ
૨	નરસીંહભાઈ હીરાભાઈ ચૌહાણ	નવી વસાહત નવા પ્લોટ બાલાસિનોર	ભારતીય જનતા પાર્ટી	અનુ. જાતિ	લંબચોરસમાં કમળ
૩	બાલુબેન કનુભાઈ વાઘરી	વાઘરીવાસ બાલાસિનોર	ભારતીય રાષ્ટ્રીય કોંગ્રેસ	સામાન્ય મહીલા	વર્તુળમાં હાથ
૪	બુધાભાઈ લલ્લુભાઈ ઝાલા	હવૈયા નવી પોસ્ટ ઓફીસ પાસે બાલાસિનોર	ભારતીય રાષ્ટ્રીય કોંગ્રેસ	સામાન્ય	હાથ
૫	ભીખાભાઈ મોહનભાઈ મહેરા (ફુટવાળા)	નવા સ્ટોઈવાડા બાલાસિનોર	ભારતીય જનતા પાર્ટી	સામાન્ય	કમળ
૬	મુકુન્દકુમાર ત્રિકમલાલ ચૌહાણ	નવી પોસ્ટ ઓફીસ પાસે બાલાસિનોર	ભારતીય રાષ્ટ્રીય કોંગ્રેસ	અનુ. જાતિ	લંબચોરસમાં હાથ

સ્થળ :- બાલાસિનોર
તારીખ:- ૩૧-૦૧-૨૦૦૩

(સહી/--) અવાચ્ય,
ચૂંટણી અધિકારી
બાલાસિનોર નગરપાલીકા અને
જિલ્લા આયોજન અધિકારી
ખેડા--નડીઆદ

INDEX

નમૂનો—૬

(જુઓ નિયમ—૧૬)

હરીફ ઉમેદવારોની યાદી

મહુધા નગર પંચાયતની ચૂંટણી

વોર્ડ નંબર :— ૧ વોર્ડનું નામ :— — ચૂંટણી પંચે ફાળવેલી બેઠકો

૧ લી બેઠક સામાન્ય મહિલા

૨ જી બેઠક સામાન્ય

૩ જી બેઠક સામાન્ય

અ.નં.	ઉમેદવારનું નામ	સરનામું	પક્ષ સાથે જોડાણ	ઉમેદવારનો વર્ગ	ફાળવેલ પ્રતિક
૧	૨	૩	૪	૫	૬
૧	નજીરુદીન અહેમદમીયાં કાજી	ચોખંડી ભાગોળ મહુધા	—	સામાન્ય	સીલીંગ ફેન
૨	ફરીદખાન ઉસ્માનખાન પઠાણ	ચોખંડી ભાગોળ, મહુધા	—	સામાન્ય	ટેલિવિઝન
૩	મહંમદહનીફ આજામીયાં મલેક	વહોરા મસ્જીદ પાસે મહુધા	—	સામાન્ય	વિમાન
૪	સદરોદીન ગુલામમહંમદ કાજી	ચોખંડી ભાગોળ મહુધા	—	સામાન્ય	પતંગ
૫	સાબીરહુસૈન ગુલામહુસૈન મલેક	ચોખંડી ભાગોળ મહુધા	—	સામાન્ય	મોટર

સ્થળ :— મહુધા
તા :— ૧/૨/૨૦૦૩

(સહી/—) અવાચ્ય,
ચૂંટણી અધિકારી
મહુધા નગર પંચાયત અને
કાર્યપાલક ઈજનેર
નડીઆદ સિંચાઈ વિભાગ, નડીઆદ

INDEX

નમૂનો—૬
(જુઓ નિયમ—૧૬)

હરીફ ઉમેદવારોની યાદી

મહુધા નગર પંચાયતની ચૂંટણી

વોર્ડ નંબર :— ૩ વોર્ડનું નામ :— —— ચૂંટણી પંચે ફાળવેલી બેઠકો
૧ લી બેઠક સામાન્ય મહિલા
૨ જી બેઠક સામાન્ય
૩ જી બેઠક સામાન્ય

અ.નં.	ઉમેદવારનું નામ	સરનામું	પક્ષ સાથે જોડાણ	ઉમેદવારનો વર્ગ	ફાળવેલ પ્રતિક
૧	૨	૩	૪	૫	૬
૧	મહેશભાઈ મંગુભાઈ ધારીયા	નાગરવાણિયા પોળ મહુધા	ભારતીય જનતા પક્ષ	સામાન્ય	કમળ
૨	રંજનબેન લલીતચંદ્ર શાહ	શ્રીમાળી પોળ મહુધા	ભારતીય જનતા પક્ષ	સામાન્ય મહિલા	વર્તુળમાં કમળ
૩	વીરેન્દ્રભાઈ કનૈયાલાલ દેસાઈ	દેસાઈ પોળ મહુધા	ભારતીય જનતા પક્ષ	સામાન્ય	કમળ
૪	દિપકભાઈ કાંન્તિલાલ કા.પટેલ	નાગરવાડા મહુધા	—	સામાન્ય	પતંગ
૫	ભાવનાબેન ઈશ્વરભાઈ શર્મા	હનુમાન ઢાળ મહુધા	—	સામાન્ય મહિલા	વર્તુળમાં મોટર

સ્થળ :— મહુધા
તા :—૧/૨/૨૦૦૩

(સહી/—) અવાચ્ય,
ચૂંટણી અધિકારી
મહુધા નગર પંચાયત અને
કાર્યપાલક ઈજનેર
નડીઆદ સિંચાઈ વિભાગ, નડીઆદ

INDEX

નમૂનો–૬
(જુઓ નિયમ–૧૬)

હરીફ ઉમેદવારોની યાદી

મહુધા નગર પંચાયતની ચૂંટણી

વોર્ડ નંબર :– ૪ વોર્ડનું નામ :– — ચૂંટણી પરો ફાળવેલી બેઠકો
૧ લી બેઠક સામાન્ય મહિલા
૨ જી બેઠક સામાન્ય
૩ જી બેઠક સામાન્ય

અ.નં.	ઉમેદવારનું નામ	સરનામું	પક્ષ સાથે જોડાણ	ઉમેદવારનો વર્ગ	ફાળવેલ પ્રતિક
૧	૨	૩	૪	૫	૬
૧	કાંતાબેન ગનુભાઈ પટેલ	પંડયાનો ઝાંપો મહુધા	—	સામાન્ય મહિલા	વર્તુળમાં જગ
૨	છોટેખાન બિસમિલ્લાખાન પઠાણ	નડીઆદી ભાગોળ મહુધા	—	સામાન્ય	નગારૂ
૩	બસીરમહંમદ ગુલામમહંમદ શેખ	નડીઆદી મહુધા	—	સામાન્ય	વિમાન
૪	યાસીનભાઈ ગુલામનબી મનસુરી	વહોરવાડ મહુધા	—	સામાન્ય	મોટર
૫	રસીકાંત દશરથભાઈ શાહ	નવી ખડકી મહુધા	—	સામાન્ય	રેલ્વે એન્જીન
૬	રમેશચંદ્ર રતનલાલ સોની	નાગરવાણિયા પોળ મહુધા	—	સામાન્ય	પતંગ
૭	હલીમાબેન અલીમહંમદ વહોરા	વહોરવાડ મહુધા	—	સામાન્ય મહિલા	વર્તુળમાં ટેલિવિઝન

સ્થળ :– મહુધા
તા :– ૧/૨/૨૦૦૩

(સહી/–) અવાચ્ય,
ચૂંટણી અધિકારી
મહુધા નગર પંચાયત અને
કાર્યપાલક ઈજનેર
નડીઆદ સિંચાઈ વિભાગ, નડીઆદ

INDEX

નમૂનો—૬

(જુઓ નિયમ—૧૬)

હરીફ ઉમેદવારોની યાદી

મહુધા નગર પંચાયતની ચૂંટણી

વોર્ડ નંબર :— ૭ વોર્ડનું નામ :— —— ચૂંટણી પંચે ફાળવેલી બેઠકો

૧ લી બેઠક સામાન્ય મહિલા

૨ જી બેઠક પછાત વર્ગ

૩ જી બેઠક સામાન્ય

અ.નં.	ઉમેદવારનું નામ	સરનામું	પક્ષ સાથે જોડાણ	ઉમેદવારનો વર્ગ	ફાળવેલ પ્રતિક
૧	૨	૩	૪	૫	૬
૧	જયંતીભાઈ નટુભાઈ પટેલ	સ્વામીનારાયણ મંદિર પાસે મહુધા	ભારતીય જનતા પક્ષ	સામાન્ય	કમળ
૨	ત્રિભોવનદાસ નારણદાસ બ્રહ્મભટ્ટ,	નવાપુરા મહુધા	ભારતીય જનતા પક્ષ	પછાતવર્ગ	લંબચોરસમાં કમળ
૩	રક્ષાબેન દીલીપભાઈ પટેલ	રેલ્વે સ્ટેશન પાસે મહુધા	ભારતીય જનતા પક્ષ	સામાન્ય મહિલા	વર્તુળમાં કમળ
૪	રમણભાઈ મોતીભાઈ પરમાર	ખોડીયાર પુરા મુવાડી મહુધા	—	સામાન્ય	મોટર
૫	રેવાબેન લાલાભાઈ ચૌહાણ	જુની પંચાયત પાસે મહુધા	—	સામાન્ય મહિલા	વર્તુળમાં સીવવાનો સંચો
૬	લાલજીભાઈ કાનોજી વણઝારા	રેલ્વેસ્ટેશન પાસે મહુધા	—	પછાતવર્ગ	લંબચોરસમાં પતંગ

સ્થળ :— મહુધા

તા :— ૧/૨/૨૦૦૩

(સહી/—) અવાચ્ય,

ચૂંટણી અધિકારી

મહુધા નગર પંચાયત અને

કાર્યપાલક ઈજનેર

નડીઆદ સિંચાઈ વિભાગ, નડીઆદ

INDEX

નમુનો – ૬

(જુઓ નિયમ – ૧૬)

હરીફ ઉમેદવારોની યાદી

ડાકોર નગરપંચાયતની ચુંટણી

વોર્ડ નંબર ૧ વોર્ડનું નામ : –

ચુંટણી પંચે ફાળવેલી બેઠકો
૧ લી બેઠક પછાતવર્ગ મહીલા
૨ જી બેઠક અનુસૂચિત આદિજાતિ
૩ જી બેઠક સામાન્ય

અ.નં.	ઉમેદવારનું નામ	સરનામું	પક્ષ સાથે જોડાણ	ઉમેદવારનો વર્ગ	ફાળવેલ પ્રતિક
૧.	૨.	૩.	૪.	૫.	૬.
૧.	રમીલાબેન મફતલાલ વાઘેલા	શહીદ ભુવન સામે, ડાકોર	ભારતીય જનતા પાર્ટી	પછાતવર્ગ મહીલા	લંબચોરસ માં વર્તુળમાં કમળ
૨.	ગેમાભાઈ [illegible]ભાઈ વસાવા	નવીનગરી ડુંગરા ભાગોળ, ડાકોર	–	સામાન્ય	પેટી વાજું
૩.	છાયાબેન મનોજભાઈ વસાવા	ડુંગરા ભાગોળ નવીનગરી, ડાકોર	–	અનુસૂચિત આદીજાતિ મહિલા	લંબચોરસમાં વર્તુળમાં નાળીયેર
૪.	નટવરસિંહ પર્વતસિંહ ચૌહાણ	જાનકી ટેકરી ડુંગરા ભાગોળ, ડાકોર	–	સામાન્ય	રેલ્વે એન્જીન
૫.	નરેન્દ્રકુમાર મોહનભાઈ પરમાર	રામ કિંકરનગર ડુંગરા ભાગોળ, ડાકોર	–	સામાન્ય	પતંગ
૬.	ભગાભાઈ [illegible]ભાઈ ચાવડા	રણછોડપુરા, ડાકોર	–	સામાન્ય	વિમાન
૭.	મોહનભાઈ દેસાઈભાઈ વસાવા	નવીનગરી નાની ભાગોળ, ડાકોર	–	અનુસૂચિત આદીજાતિ	લંબચોરસમાં ટેલીવિઝન
૮.	મોહનભાઈ ચંદરભાઈ વસાવા	ડુંગરા ભાગોળ નવીનગરી, ડાકોર	–	સામાન્ય	મોટર
૯.	વિક્રમભાઈ વિજયભાઈ પટેલ (ચકો)	ગોકુળનગર સોસાયટી, ડાકોર	–	સામાન્ય	ચોકલેટ
૧૦.	વિનુભાઈ રામસિંહ વસાવા	ડુંગરા ભાગોળ નવીનગરી, ડાકોર	–	અનુસૂચિત આદિજાતિ	લંબચોરસમાં રોડ રોલર
૧૧.	શાન્તાબેન મથુરભાઈ ઠાકોર	ડુંગરા ભાગોળ ઠાકુરામના મંદિર સામે, ડાકોર	–	પછાતવર્ગ મહિલા	લંબચોરસમાં વર્તુળમાં કપ રકાબી
૧૨.	શીલ્પાબેન પરેશભાઈ ઠાકોર	મલાઈ રોડ ડુંગરા ભાગોળ, ડાકોર	–	પછાતવર્ગ મહિલા	લંબચોરસ માં વર્તુળમાં ક્રીકેટ

સ્થળ : ડાકોર

તારીખ : ૦૧/૦૨/૨૦૦૩

(સહી/–) અવાચ્ય,
ચુંટણી અધિકારી
ડાકોર નગર પંચાયત અને
ખાસ જમીન સંપાદન અધિકારી
નર્મદા યુનીટ – ૯, નડીઆદ.

INDEX

નમૂનો - ૬

(જુઓ નિયમ - ૧૬)

હરીફ ઉમેદવાર ની યાદી

ડાકોર નગરપંચાયતની ચૂંટણી

વોર્ડનંબર ૨ વોર્ડનું નામ —

ચૂંટણી પંચે ફાળવેલી બેઠકો
૧ લી બેઠક સામાન્ય મહીલા
૨ જી બેઠક અનુસૂચિતજાતી
૩ જી બેઠક સામાન્ય

અ.નં	ઉમેદવારનું નામ	સરનામું	પક્ષ સાથે જોડાણ	ઉમેદવારનો વર્ગ	ફાળવેલ પ્રતિક
૧	૨	૩	૪	૫	૬
૧.	ધુળાભાઇ સોમાભાઇ વણકર	નાની ભાગોળ મુ. ડાકોર	ભારતીય જનતા પાર્ટી	અનુસુચિતજાતિ	લંબચોરસમાં કમળ
૨.	ભાઇલાલભાઇ પુંજાભાઇ પટેલ	કહાનદાસ સુંદરજીની ખડકી મું.ડાકોર	ભારતીય જનતા પાર્ટી	સામાન્ય	કમળ
૩.	સંગીતાબેન દિપકકુમાર સેવક	માળીવાડા ની ખડકી મુ. ડાકોર	ભારતીય જનતા પાર્ટી	સામાન્ય મહિલા	વર્તુળમાં કમળ
૪.	નરેશકુમાર રતિલાલ સેવક (નારુભાઇ)	માવજીભાઇની ખડકી મુંડાકોર	-	સામાન્ય.	કપરકાબી
૫.	ભાણુંભાઇ ફુલાભાઇ મકવાણા	રોહીતવાસ નાનીભાગોળ મુ. ડાકોર	-	અનુસુચિત જાતિ	લંબચોરસમાં પાટી
૬.	રોહીતકુમાર જમીયતરામ જોષી	મુળજીભગત ની ખડકી મુ. ડાકોર.	-	સામાન્ય	મોટર
૭.	લક્ષ્મણભાઇ દાનાભાઇ વણકર	વણકરવાસ મુ. ડાકોર	-	અનુસુચિત જાતિ	લંબચોરસમાં ટેલીવીઝન
૮.	વનીતાબેન વિપુલકુમાર શાહ	માવજીભાઇ ની ખડકી મુ. ડાકોર	-	સામાન્ય મહિલા	વર્તુળમાં પતંગ
૯.	સુધાબેન મહેશકુમાર શાહ	ભાવસારની ખડકી કાપડ બજાર મુ. ડાકોર	-	સામાન્ય મહિલા	વર્તુળમાં નગારૂ
૧૦.	હરેશકુમાર ગોવિંદલાલ શાહ	ખમારભવન સામે મુ. ડાકોર	-	સામાન્ય	ખાટલો
૧૧.	હિરાભાઇ રામાભાઇ મકવાણા	નાની ભાગોળ મુ. ડાકોર	-	અનુસુચિત જાતિ.	લંબચોરસમાં વિમાન

સ્થળ :- ડાકોર

તારીખ :- ૦૧/૦૨/2003

(સહી/–) અવાચ્ય.

ચૂંટણી અધિકારી
ડાકોર નગર પંચાયત અને
ખાસ જમીન સંપાદન અધિકારી
[illegible] - ૯, નડીઆદ

INDEX

નમૂનો - ૬

(જુઓ નિયમ - ૧૬)

હરીફ ઉમેદવાર ની યાદી

ડાકોર નગરપંચાયતની ચૂંટણી

વોર્ડ નંબર ૩ વોર્ડ નું નામ ——

ચૂંટવાના થતી ફાળવેલી બેઠકો
૧ લી. બેઠક સામાન્ય મહિલા
૨ જી બેઠક સામાન્ય
૩ જી બેઠક સામાન્ય

અ.નં	ઉમેદવારનું નામ	સરનામું	પક્ષ સાથે જોડાણ	ઉમેદવાર નો વર્ગ	ફાળવેલ પ્રતિક
૧	૨	૩	૪	૫	૬
૧	મંજુલાબેન વિજયભાઇ પટેલ	ગોકુલ નગર સોસાયટી મુ. ડાકોર	ભારતીય જનતા પાર્ટી	સામાન્ય મહિલા	વર્તુળમાં કમળ
૨	અરવિંદભાઇ કેશવલાલ અધ્વર્યુ	વાટારોડ હરિભક્તિ નો ખાંચો મુ. ડાકોર	-	સામાન્ય	પતંગ
૩	અશોકભાઇ ઇશ્વરલાલ શાહ	ખેડાવાળની ખડકી મુ. ડાકોર	-	સામાન્ય	મોટર
૪	દિપીબેન પરેશ કુમાર શાહ	અલકાપુરી સોસાયટી મુ. ડાકોર	-	સામાન્ય મહિલા	વર્તુળમાં નગારું
૫	પ્રવિણચંદ્ર નટુલાલ દેસાઇ	પુનિત પાર્ક સોસાયટી મુ. ડાકોર	-	સામાન્ય	બંગલો
૬	ભરતકુમાર કનૈયાલાલ સેવક	ખેડાવાળ ની ખડકી મુ. ડાકોર	-	સામાન્ય	પ્રેસર કુકર
૭	મનુભાઇ જયશંકર ખંભોળજા	વાણીયાની વાડી સામે વાટા રોડ મુ. ડાકોર	-	સામાન્ય	વિમાન

સ્થળ :- ડાકોર

તારીખ :- ૦૧/૦૨/૨૦૦૩

(સહી/–) અવાચ્ય,

ચૂંટણી અધિકારી
ડાકોર નગર પંચાયત અને
ખાસ જમીન સંપાદન અધિકારી
નર્મદા યુનીટ – ૯ , નડીયાદ .

INDEX

નમુનો – ૬
(જુઓ નિયમ – ૧૬)
હરીફ ઉમેદવારોની યાદી
ડાકોર નગરપંચાયતની ચુંટણી

વોર્ડ નંબર : ૪ વોર્ડનું નામ : –

ચુંટણી પંચે ફાળવેલી બેઠકો
૧ લી બેઠક સામાન્ય મહીલા
૨ જી બેઠક પછાતવર્ગ
૩ જી બેઠક સામાન્ય

અ.નં.	ઉમેદવારનું નામ	સરનામું	પક્ષ સાથે જોડાણ	ઉમેદવારનો વર્ગ	ફાળવેલ પ્રતિક
૧.	૨.	૩.	૪.	૫.	૬.
૧.	અજયકુમાર નલીનકાન્ત પટેલ (નવજીવનવાળા)	ભગતજીન કપડવંજ રોડ, ડાકોર	ભારતીય જનતા પાર્ટી	સામાન્ય	કમળ
૨.	સોનાબેન રમેશભાઈ પટેલ	૨૭– નારાયણનગર સોસાયટી, ડાકોર	ભારતીય જનતા પાર્ટી	સામાન્ય મહીલા	વર્તુમાં કમળ
૩.	રવિન્દ્રકુમાર અમરસિંહ પરમાર	ભગતજીન કપડવંજ રોડ, ડાકોર	ભારતીય જનતા પાર્ટી	પછાતવર્ગ	લંબચોરસમાં કમળ
૪.	કિશોરસિંહ શિવનાથસિંહ સિસોદ	એ–૨૯ ગોકુલનગર સોસાયટી, ડાકોર	–	સામાન્ય	રેલ્વે એન્જીન
૫.	ચન્દ્રસિંહ નટવરસિંહ સિસોદા	ભગતજીન કપડવંજ રોડ, ડાકોર	–	સામાન્ય	નગારૂ
૬.	નરેશનાબેન ઘનશ્યામભાઈ સેવક	માળીવાડા કાપડ બજાર, ડાકોર	–	સામાન્ય મહિલા	વર્તુળમાં વિમાન
૭.	દિપકકુમાર જયંતિભાઈ શર્મા	માર્કેટયાર્ડ સામે, ભગતજીન ડાકોર	–	પછાતવર્ગ	લંબચોરસમાં બંગલો
૮.	રેખાબેન હરેશભાઈ ચાવડા	કૈલાસ રાઈસમીલ પાસે, ગોપાલક વસાહત, ડાકોર	–	સામાન્ય મહિલા	વર્તુળમાં ટેલિવિઝન
૯.	સુનીલકુમાર દસાઈભાઈ ઠાકોર	નારાયણનગર સોસાયટી, ડાકોર	–	પછાતવર્ગ	લંબચોરસમાં મોટર
૧૦.	સંદિપકુમાર ગોવિંદભાઈ દોશી (શ્રી અવધૂતવાળા)	૨૧, વૃન્દાવન સોસાયટી, ડાકોર	–	સામાન્ય	પતંગ

સ્થળ : ડાકોર

તારીખ : ૩૧-૦૨-૨૦૦૩

(સહી/–) અવાચ્ય.
ચુંટણી અધિકારી
ડાકોર નગર પંચાયત અને
ખાસ જમીન સંપાદન અધિકારી
નર્મદા યુનીટ – ૭, નડીઆદ.

INDEX

નમૂનો - ૬

(જુઓ નિયમ - ૧૭)

હરીફ ઉમેદવાર ની યાદી

ડાકોર નગરપંચાયતની ચૂંટણી

વોર્ડનંબર ૫ વોર્ડનું નામ —

ચૂંટણી પંચે ફાળવેલી બેઠકો
૧લી બેઠક સામાન્ય મહિલા
૨જી બેઠક સામાન્ય
૩જી બેઠક સામાન્ય

અ.નં	ઉમેદવારનું નામ	સરનામું	પક્ષ સાથે જોડાણ	ઉમેદવારનો વર્ગ	ફાળવેલ પ્રતિક
૧	૨	૩	૪	૫	૬
૧.	ઇન્દ્રવદન મોહનલાલ પંડયા	શહીદ પોળ મુ. ડાકોર	ભારતીય જનતા પાર્ટી	સામાન્ય	કમળ
૨.	ભરતભાઇ ભીખુભાઇ ત્રિવેદી	સુંદર નજરટાવર પાસે. મુ. ડાકોર	ભારતીય જનતા પાર્ટી	સામાન્ય	લંબચોરસમાં કમળ
૩.	રૂપલબેન બાલમુકુન્દ જોષી	જોષી ની ખડકી ગોપાલપુરા મુ. ડાકોર	ભારતીય જનતા પાર્ટી	સામાન્ય મહિલા	વર્તુળમાં કમળ
૪.	ચેતનાબેન પ્રવિણચંદ્ર જોષી	માળીવાળો ખાંચો ગોપાલપુરા મુ. ડાકોર.	-	સામાન્ય મહિલા	વર્તુળમાં વિમાન
૫.	ભરતકુમાર બાબુલાલ પાઠક	ગોપાલપુરા મુ. ડાકોર	-	સામાન્ય	મોટર
૬.	મહેશકુમાર શંકરલાલ ઉપાધ્યાય	લખપતિની પોળ ગોપાલપુરા. મુ. ડાકોર	-	સામાન્ય	છત્રી
૭.	રૂપલબેન મિલેશકુમાર ઉપાધ્યાય	ખારીકુઇની ખડકી મુ. ડાકોર	-	સામાન્ય મહિલા	વર્તુળમાં ગેસ સીલીન્ડર
૮.	સંદિપકુમાર દશરથલાલ ભટ્ટ	લખપતિની પોળ ગોપાલપુરા, મુ. ડાકોર	-	સામાન્ય	ટેલીવીઝન

સ્થળ :- ડાકોર

તારીખ :- ૦૧/૦૨/૨૦૦૩

(સહી/–) અવાચ્ય,
ચૂંટણી અધિકારી
ડાકોર નગર પંચાયત અને
ના. જમીન સંપાદન અધિકારી
[illegible] યુનીટ - ૬, નડીઆદ.

INDEX

નમુનો – ૬
(જુઓ નિયમ – ૧૬)
હરીફ ઉમેદવારોની યાદી
ડાકોર નગરપંચાયતની ચુંટણી

વોર્ડ નંબર ૬   વોર્ડનું નામ : –

ચુંટણી પંચે ફાળવેલી બેઠકો
૧ લી બેઠક સામાન્ય મહીલા
૨ જી બેઠક સામાન્ય
૩ જી બેઠક સામાન્ય

અ.નં.	ઉમેદવારનું નામ	સરનામું	પક્ષ સાથે જોડાણ	ઉમેદવારનો વર્ગ	ફાળવેલ પ્રતિક
૧.	૨.	૩.	૪.	૫.	૬.
૧.	રમાબેન રમેશચન્દ્ર મહેતા	વડાબજાર, ડાકોર	ભારતીય જનતા પાર્ટી	સામાન્ય મહિલા	વર્તુળમાં કમળ
૨.	અનીષાબેન વિજયકુમાર પટેલ	વડાબજાર, ડાકોર	–	સામાન્ય મહીલા	વર્તુળમાં ટેલીવિઝન
૩.	અશ્વિનીબેન જયદિપસિંહ ચૌહાણ (સીમાબેન)	મંડોળા ફળીયું, ડાકોર	–	સામાન્ય મહિલા	વર્તુળમાં પતંગ
૪.	કનકલતાબેન અરવિંદકુમાર શાહ	વડાબજાર, ડાકોર	–	સામાન્ય મહિલા	વર્તુળમાં મોટર
૫.	કુકાભાઈ લાખાભાઈ ભરવાડ	સિપાઈવાડા, ડાકોર	–	સામાન્ય	નગારૂં
૬.	ગીરવતસિંહ સામંતસિંહ જાદવ	મંડોળા ફળીયું, ડાકોર	–	સામાન્ય	નાળિયેર
૭.	ગોપાલદાસજી રામચંદ્રદાસજી મહંત	ડુંગરા ભાગોળ, ડાકોર	–	સામાન્ય	રેલ્વે એન્જીન
૮.	નટવરલાલ શંકરલાલ પટેલ	કોર્ટ રોડ, ડાકોર	–	સામાન્ય	બંગલો
૯.	ભરતકુમાર કિરણભાઈ પઢિયાર	કંકુદરવાજા બહાર, ડાકોર	–	સામાન્ય	વિમાન
૧૦.	ભીખાભાઈ મંગળભાઈ પરમાર	કોર્ટ રોડ, ડાકોર	–	સામાન્ય	પાણીનો જગ
૧૧.	મહેશકુમાર કનેસિંહ પરમાર (ચેનલવાળા)	કોર્ટ રોડ, ડાકોર	–	સામાન્ય	સીલીંગ ફેન (છત પંખો)
૧૨.	રાજુભાઈ શંભુભાઈ પટેલ	કોર્ટ રોડ, ડાકોર	–	સામાન્ય	બેટ
૧૩.	શિતલબેન દાહ્યાભાઈ પટેલ	કોર્ટ રોડ, ડાકોર	–	સામાન્ય મહિલા	વર્તુળમાં ચોકલેટ

સ્થળ : ડાકોર

તારીખ : ૦૧/૦૨/૨૦૦૩

(સહી/–) અવાચ્ય,
ચુંટણી અધિકારી
ડાકોર નગર પંચાયત અને
ખાસ જમીન સંપાદન અધિકારી
નર્મદા યુનીટ – ૯, નડીઆદ.

INDEX

નમૂનો - ૬

(જુઓ નિયમ - ૧૧)

હરીફ ઉમેદવાર ની યાદી

ડાકોર નગર પંચાયતની ચૂંટણી

વોર્ડ નંબર ૫ વોર્ડનું નામ ———

ચૂંટણી પંચે ફાળવેલી બેઠકો
૧લી બેઠક સામાન્ય મહિલા
૨જી બેઠક સામાન્ય
૩જી બેઠક સામાન્ય

અ.નં	ઉમેદવારનું નામ	સરનામું	પક્ષ સાથે જોડાણ	ઉમેદવારનો વર્ગ	ફાળવેલ પ્રતિક
૧	૨	૩	૪	૫	૬
૧.	કલ્પેશભાઇ ચંદ્રવદન ભટ્ટ	૧૦. સુંદરનગર સોસાયટી મુ. ડાકોર	-	સામાન્ય	કપ રકાબી
૨.	ગાયત્રીબેન ગીરીશભાઇ ઉપાધ્યાય	નવોકુંભારવાડો. મુ. ડાકોર	-	સામાન્ય મહિલા	વર્તુળમાં હેટર
૩.	તરૂલતાબેન ઘનશ્યામભાઇ સેવક	માર્લાવાડા કાપડ બજાર મુ. ડાકોર	-	સામાન્ય મહિલા	વર્તુળમાં વિમાન
૪.	પ્રદ્યુમનભાઇ ઓચ્છવલાલ જોષી	બ્રહ્મપોળ મુ. ડાકોર	-	સામાન્ય	પતંગ
૫.	રક્ષાબેન રાજેન્દ્રભાઇ પટેલ	બળદેવ પાર્ક પુનિત આશ્રમ રોડ મુ. ડાકોર	-	સામાન્ય મહિલા	વર્તુળમાં કેમેરો
૬.	રાજેશભાઇ મોહનભાઇ પટેલ (રાધી)	નવો કુંભારવાડો. મુ. ડાકોર	-	સામાન્ય	બંગલો

સ્થળ :- ડાકોર

તારીખ :- ૦૧/૦૨/૨૦૦૩

(સહી/-) અવાચ્ય,
ચૂંટણી અધિકારી
ડાકોર નગર પંચાયત અને
ખાસ જમીન સંપાદન અધિકારી
નર્મદા યુનીટ - ૯, નડીઆદ.

નમૂનો-૬

(જુઓ નિયમ-૧૬)

હરિફ ઉમેદવારોની યાદી

ખેડા નગર પંચાયતની ચૂંટણી

વોર્ડ નંબરઃ-૧

ચૂંટણી પંચે ફાળવેલ બેઠકો
૧ લી બેઠક સામાન્ય મહિલા
૨જી બેઠક અનુસુચિત જાતિ
૩જી બેઠક સામાન્ય

અ.નં.	ઉમેદવારનું નામ	સરનામું	પક્ષ સાથે જોડાણ	ઉમેદવારનો વર્ગ	ફાળવેલ પ્રતિક
૧	૨	૩	૪	૫	૬
૧	દેવેન્દ્રકુમાર મણીલાલ વાઘેલા	રાવજીકાકા કન્યા છાત્રાલય,ખેડા	ભારતીય જનતા પાર્ટી	અનુસુચિત જાતિ.	લંબચોરસમાં કમળ
૨	વિષ્ણુભાઇ મફતભાઇ પટેલ	વિઠ્ઠલપુરા,ખેડા.	ભારતીય જનતા પાર્ટી	સામાન્ય	કમળ
૩	શાંતાબેન ભીખાભાઇ સોઢા	વિઠ્ઠલપુરા,નિશાળની બાજુમાં,ખેડા	ભારતીય જનતા પાર્ટી	સામાન્ય મહિલા	વર્તુળમાં કમળ
૪	અરજણભાઇ ગાંડાભાઇ વાઘેલા	ખેડા ભાઠા, ખેડા	--	સામાન્ય	પતંગ
૫	ગોવિંદભાઇ હાંસાભાઇ મકવાણા	રોહિતવાસ , ખેડા	--	અનુસુચિત જાતિ.	લંબચોરસમાં વિમાન
૬	જજુભાઇ શનાભાઇ જાદવ	વણકરવાસ,વિઠ્ઠલપુરા, ખેડા	--	અનુસુચિત જાતિ.	લંબચોરસમાં મોટર
૭	દિનેશચંદ્ર ઇશ્વરલાલ ગોહેલ	વણકરવાસ,વિઠ્ઠલપુરા,ખેડા	--	અનુસુચિત જાતિ.	લંબચોરસમાં મેજ
૮	પુનમભાઇ દેસાઇભાઇ વાઘેલા	ખોડીયારમાતાનો ટેકરો,ખેડા.	--	સામાન્ય	બંગલો
૯	પ્રભાબેન ચંદુભાઇ પટેલ	એ-૨૦૧,અંબિકા કોમ્પલેક્ષ,ખેડા	--	સામાન્ય મહિલા	વર્તુળમાં ટેલીવિઝન
૧૦	શીતલબેન ઘનશ્યામભાઇ ભટ્ટ	શ્રી ખેડીયાહનુમાનજી મંદિર પાસે, ખેડા	--	સામાન્ય મહિલા	વર્તુળમાં નાળિયેર

(સહી/--) અવાચ્ય,
ચૂંટણી અધિકારી
ખેડા નગર પંચાયત અને
જિ. આં. આ૦., જિ. પં., નડીયાદ

INDEX

નમૂનો-૬
(જુઓ નિયમ-૧૬)
હરિફ ઉમેદવારોની યાદી
ખેડા નગર પંચાયતની ચૂંટણી

વોર્ડ નંબરઃ-૨

ચૂંટણી પંચે ફાળવેલ બેઠકો
૧ લી બેઠક સામાન્ય મહિલા
૨જી બેઠક સામાન્ય
૩જી બેઠક સામાન્ય

અ.નં.	ઉમેદવારનું નામ	સરનામું	પક્ષ સાથે જોડાણ	ઉમેદવારનો વર્ગ	ફાળવેલ પ્રતિક
૧	૨	૩	૪	૫	૬
૧	કિરીટસિંહ અગરસિંહ ગોહેલ	પરમારવાડો,ખેડા	ભારતીય જનતા પાર્ટી	સામાન્ય	કમળ
૨	નયનકુમાર જયંતિભાઇ પટેલ	પાંચ હાટડી,ખેડા	ભારતીય જનતા પાર્ટી	સામાન્ય	લંબચોરસમાં કમળ
૩	હસુમતીબેન અશોકભાઇ લુહાર	શાંતીનગર સોસાયટી,ખેડા.	ભારતીય જનતા પાર્ટી	પછાતવર્ગ મહીલા	વર્તુળમાં કમળ
૪	કોકીલાબેન અશોકભાઇ ખ્રિસ્તી	ખેડા કેમ્પ,ખેડા.	—	સામાન્ય મહિલા	વર્તુળમાં વિમાન
૫	ગીતાબેન વિનુભાઇ પરમાર (વણકર)	ખેડા કેમ્પ,ખેડા.	—	અનુ.જાતિ મહલિા	લંબચોરસમાં વર્તુળમાં મેજ
૬	જડીબેન હરીસિંહ સોઢા	ખેડા કેમ્પ,ખેડા.	—	સામાન્ય મહિલા	વર્તુળમાં રેલવે એન્જિન
૭	જોયતભાઇ ખેમચંદભાઇ પરમાર	નવામકાન-૮,શારોનપાર્ક,ખેડા.	—	પછાતવર્ગ	લંબચોરસમાં મોટર
૮	દશરથભાઇ રામખિલાવન યાદવ	ખેડા કેમ્પ,પી.ડબલ્યુ.ડી. ઓફીસ પાછળ,ખેડા.	—	સામાન્ય	કુહાડી
૯	નટુભાઇ મોહનભાઇ વાઘેલા	ખેડા કેમ્પ,ખેડા.	—	સામાન્ય	પતંગ
૧૦	નારણભાઇ શીવાભાઇ પટેલ	એસ.ટી.ડેપો પાસે,ખેડા.	—	સામાન્ય	બંગલો
૧૧	મોહનભાઇ ચતુરભાઇ પરમાર	ખેડા કેમ્પ,ખેડા.	—	સામાન્ય	પાણીનો જગ
૧૨	વનરાજસિંહ ગંભીરસિંહ મહીડા	વાંટામાં,ખેડા.	—	સામાન્ય	નગારું
૧૩	વિક્રમસિંહ ભારતસિંહ રાઠોડ	ખેડા કેમ્પ,ખેડા.	—	સામાન્ય	(સિલિંગ ફેન) (છત પંખો)
૧૪	સુબાનબીબી મહેબુબશા દિવાન	નવી ઇન્દીરાનગરી,ખેડા.	—	સામાન્ય મહિલા	વર્તુળમાં કપ - રકાબી

(સહી/-) અવાચ્ય,
ચૂંટણી અધિકારી
ખેડા નગર પંચાયત અને
જિ. ગ્રા. ગ્રાવ., જિ. પં, નડીઆદ

નમૂનો-૬

(જુઓ નિયમ-૧૬)

હરિફ ઉમેદવારોની યાદી

ખેડા નગર પંચાયતની ચૂંટણી

વોર્ડ નંબરઃ-૩

ચૂંટણી પંચે ફાળવેલ બેઠકો
૧ લી બેઠક સામાન્ય મહિલા
૨જી બેઠક સામાન્ય
૩જી બેઠક સામાન્ય

અ.નં.	ઉમેદવારનું નામ	સરનામું	પક્ષ સાથે જોડાણ	ઉમેદવારનો વર્ગ	ફાળવેલ પ્રતિક
૧	૨	૩	૪	૫	૬
૧	કમળાબેન અંબાલાલ પરમાર	દલાલનો ટેકરો,ખેડા.	ભારતીય જનતા પાર્ટી	સામાન્ય મહિલા	વર્તુળમાં કમળ
૨	ઘનશ્યામભાઇ શંકરભાઇ રાજપુત (ઘનશ્યામ ફોટાવાળા)	વૈદવાડો,ખેડા.	ભારતીય જનતા પાર્ટી	સામાન્ય	કમળ
૩	જીજ્ઞેશકુમાર જશભાઇ પટેલ	વડવાળી શેરી,ખેડા	ભારતીય જનતા પાર્ટી	સામાન્ય	લંબચોરસમાં કમળ
૪	ઉસ્માનભાઇ ઇબ્રાહિમભાઇ વહોરા (ભારજા)	બાલાપીર ભાગોળ,ખેડા.	—	સામાન્ય	બેટ પકડેલ ખેલાડી
૫	કૈલાસબેન ભાલચંદ્ર મહેતા	વૈદવાડો,ખેડા.	—	સામાન્ય મહિલા	વર્તુળમાં વિમાન
૬	જગદીશભાઇ અભેસિંહ ખાંટ	દલાલ ટેકરો,ખેડા.	—	સામાન્ય	(સિલિંગ ફેન) (છત પંખો)
૭	તારાબેન ગોપાલભાઇ પારેખ	વડવાળી શેરી,ખેડા	—	સામાન્ય મહીલા	વર્તુળમાં સીવવાનો સંચો
૮	હીરેનકુમાર ચંદ્રકાન્તભાઇ દલાલ	દલાલ ટેકરો,ખેડા.	—	સામાન્ય	રોડ રોલર
૯	મદીનાબેન અબ્દુલરહેમાન વહોરા	બાલાપીર ભાગોળ,ખેડા.	—	સામાન્ય મહીલા	વર્તુળમાં મોટર
૧૦	મધુરભાઇ ભીખાભાઇ પટેલ	દલાલ ટેકરો,ખેડા.	—	સામાન્ય	નાળિયેર
૧૧	રામભાઇ મણીલાલ પટેલ	ઓચ્છવલાલની ખડકી,ખેડા	—	સામાન્ય	પુસ્તક
૧૨	લતાબેન જશવંતસિંહ વાઘેલા	અંબામાતાનો ખાંચો, ખેડા	—	સામાન્ય મહિલા	વર્તુળમાં પતંગ
૧૩	વિજયસિંહ ભગવાનસિંહ મહીડા	વાંટામાં,ખેડા	—	સામાન્ય	નગારૂ
૧૪	સુલ્તાનાબાનું બિસ્મિલ્લામીયાં શેખ	મલેકવાડો,ખેડા	—	સામાન્ય મહિલા	વર્તુળમાં રેલવે એન્જિન
૧૫	સૌકતઅલી હસનઅલી શેખ	શેઠવાડો,ખેડા	—	સામાન્ય	મીણબત્તીઓ

(સહી/–) અવાચ્ય,
ચૂંટણી અધિકારી
[illegible]

INDEX

નમૂનો-૬

(જુઓ નિયમ-૧૬)

હરિફ ઉમેદવારોની યાદી

ખેડા નગર પંચાયતની ચૂંટણી

વોર્ડ નંબરઃ-૪

ચૂંટણી પંચે ફાળવેલ બેઠકો
૧ લી બેઠક સામાન્ય મહિલા
૨જી બેઠક પછાતવર્ગ
૩જી બેઠક સામાન્ય

અ.નં	ઉમેદવારનું નામ	સરનામું	પક્ષ સાથે જોડાણ	ઉમેદવારનો વર્ગ	ફાળવેલ પ્રતિક
૧	૨	૩	૪	૫	૬
૧	ભરતકુમાર બચુભાઇ દલવાડી	માળીવાડાનો ખાંચો, ખેડા	ભારતીય જનતા પાર્ટી	પછાતવર્ગ	લંબચોરસમાં કમળ
૨	મહેન્દ્રસિંહ ઉદેસિંહ ઠાકોર	વાંટામાં, ખેડા	ભારતીય જનતા પાર્ટી	સામાન્ય	કમળ
૩	સેજલબેન બ્રિજેશકુમાર શાહ	ગુંદી ફળિયું, ખેડા	ભારતીય જનતા પાર્ટી	સામાન્ય મહિલા	વર્તુળમાં કમળ
૪	ચારૂલતા અશોકસિંહ ઝાલા	વાંટામાં (નાનો પટેલવાડો);ખેડા	--	સામાન્ય મહિલા	વર્તુળમાં પતંગ
૫	ચાંદાભાઇ કુકાભાઇ ભરવાડ	પરાની કાછીયાવાડ,ખેડા	--	પછાતવર્ગ	લંબચોરસમાં મોટર
૬	દશરથભાઇ અરજણભાઇ રબારી	રબારીવાડ,ખેડા	--	પછાતવર્ગ	લંબચોરસમાં પાણીનો જગ
૭	દિનેશભાઇ બચુભાઇ રાવળ	ખોડીયાર માતાનો ટેકરો,ખેડા.	--	પછાતવર્ગ	લંબચોરસમાં રીંગણ
૮	નરેન્દ્રસિંહ દલપતસિંહ વાઘેલા	નાનો પટેલવાડો, ખેડા	--	સામાન્ય	નાળિયેર
૯	પ્રવિણભાઇ ભીખાભાઇ ચૌહાણ	ધોબીનો ઢાળ,જૈન દેરાસરપાસે, ખેડા.	--	સામાન્ય	વિમાન
૧૦	પ્રવિણસિંહ જામસિંહ મહીડા	વાંટામાં, ખેડા	--	સામાન્ય	રેલવે એન્જિન
૧૧	રેખાબેન જગદીશભાઇ સુખડીયા	ગાંદીપોળ, ખેડા	--	સામાન્ય મહિલા	વર્તુળમાં બંગલો
૧૨	વાહીદહુસેન અહેમદમીયાં શેખ	ગુંદી ફળિયું, ખેડા	--	સામાન્ય	નગારું
૧૩	વિજયકુમાર ઠાકોરભાઇ બ્રહ્મભટ્ટ	રબારીવાડ, ખેડા	--	સામાન્ય	પુસ્તક
૧૪	સીકંદરભાઇ ગુલામરસુલ ખલીફા	સરદાર માર્કેટ ઝુપડપટ્ટી,ખેડા	--	પછાતવર્ગ	લંબચોરસમાં ટેબલ લેમ્પ
૧૫	સંપદાબેન જશવંતભાઇ સુતરીયા	માળીવાડાનો ખાંચો, ખેડા	--	સામાન્ય મહિલા	વર્તુળમાં કેમેરો
૧૬	હર્ષીતકુમાર ઇન્દ્રવદનભાઇ શાહ	માળીવાડાનો ખાંચો, ખેડા	--	સામાન્ય	રોડ રોલર

(સહી/–) અવાચ્ય,
ચૂંટણી અધિકારી
ખેડા નગર પંચાયત અને
[illegible]

નમૂનો-૬

(જુઓ નિયમ-૧૬)

હરિફ ઉમેદવારોની યાદી

ખેડા નગર પંચાયતની ચૂંટણી

વોર્ડ નંબરઃ-૫

ચૂંટણી પંચે ફાળવેલ બેઠકો
૧ લી બેઠક પછાતવર્ગ મહિલા
૨જી બેઠક સામાન્ય
૩જી બેઠક સામાન્ય

અ.નં.	ઉમેદવારનું નામ	સરનામું	પક્ષ સાથે જોડાણ	ઉમેદવારનો વર્ગ	ફાળવેલ પ્રતિક
૧	૨	૩	૪	૫	૬
૧	અજિતભાઇ અંબાલાલ ભાવસાર	આઝાદપોળ, ખેડા	ભારતીય જનતા પાર્ટી	સામાન્ય	કમળ
૨	કલ્પેશકુમાર દેવેન્દ્રભાઇ શાહ	લાંબીશેરી, ખેડા	ભારતીય જનતા પાર્ટી	સામાન્ય	લંબચોરસમાં કમળ
૩	હંસાબેન ઠાકોરભાઇ રાણા	પરાદરવાજા ગોલવાડ,ખેડા	ભારતીય જનતા પાર્ટી	પછાતવર્ગ મહિલા	લંબચોરસમાં વર્તુળમાં કમળ
૪	અલ્પેશકુમાર નગીનભાઇ કા.પટેલ	લાલ દરવાજા , કાછીયાશેરી,ખેડા	--	સામાન્ય	વિમાન
૫	ઘનશ્યામભાઇ છોટાલાલ ગાંધી	લાંબીશેરી, ખડા	--	સામાન્ય	નગારૂ
૬	ચીરાગભાઇ હરેન્દ્રભાઇ ગાંધી	સરદારપોળ, ખેડા	--	સામાન્ય	પુસ્તક
૭	પુંરનકુમાર સોહનલાલ જોષી	સરદારપોળ (પરા દરવાજા),ખેડા	--	સામાન્ય	ટેલીવિઝન
૮	પ્રકાશકુમાર ગોવિંદભાઇ કા.પટેલ	લાલ દરવાજા કાછીયાશેરી,ખેડા	--	સામાન્ય	ઇસ્ત્રી
૯	પ્રફુલ્લકુમાર વાસુદેવ પટેલ	લાંબીશેરી, ખેડા	--	સામાન્ય	મોટર
૧૦	ભાવનાબેન કાન્તીભાઇ પંચાલ	વડવાળી શેરી,લાલ દરવાજા,ખેડા	--	પછાતવર્ગ મહિલા	લંબચોરસમાં વર્તુળમાં રેલવે એન્જિન
૧૧	ભાવેશકુમાર રસીકલાલ ભાવસાર	તિજોરીવાળી ખાંચો, ખેડા	--	સામાન્ય	પતંગ

(સહી/–) અવાચ્ય,

નમૂનો-૬

(જુઓ નિયમ-૧૬)

હરિફ ઉમેદવારોની યાદી

ખેડા નગર પંચાયતની ચૂંટણી

વોર્ડ નંબરઃ-૬

ચૂંટણી પંચે ફાળવેલ બેઠકો
૧ લી બેઠક સામાન્ય મહિલા
૨જી બેઠક સામાન્ય
૩જી બેઠક સામાન્ય

અ.નં.	ઉમેદવારનું નામ	સરનામું	પક્ષ સાથે જોડાણ	ઉમેદવારનો વર્ગ	ફાળવેલ પ્રતિક
૧	૨	૩	૪	૫	૬
૧	પોપટભાઇ રાઘુભાઇ ભરવાડ	૩૦૪,સુર્યાશક્તિ એપાર્ટમેન્ટ,ખેડા	ભારતીય જનતા પાર્ટી	સામાન્ય	લંબચોરસમાં કમળ
૨	રીનાબેન અલ્પેશભાઇ કા.પટેલ	લાલ દરવાજા કાછીયાશેરી,ખેડા	ભારતીય જનતા પાર્ટી	સામાન્ય મહિલા	વર્તુળમાં કમળ
૩	સતીષભાઇ ડાહ્યાભાઇ કા.પટેલ	પરા દરવાજા, કાછીયાવાડ,ખેડા	ભારતીય જનતા પાર્ટી	સામાન્ય	કમળ
૪	ત્રિભુવનદાસ ભગવાનદાસ સૈંગાલ	બહારપુરા વણકરવાસ, ખેડા	—	સામાન્ય	નાળિયેર
૫	નજીરમહંમદ હાજીગુલામનબી વહોરા	બહારપુરા વહોરવાડ,ખેડા	—	સામાન્ય	મોટર
૬	ભાવનાબેન મોહનભાઇ કા.પટેલ	પરાની કાછીયાવાડ, ખેડા	—	સામાન્ય મહિલા	વર્તુળમાં નગારું
૭	મુકુંદભાઇ રમણભાઇ પટેલ (પટેલ મુકેશ શ્રીજી ઝેરોક્ષવાળા)	પરા કુંભારવાડ, ખેડા	—	સામાન્ય	પતંગ
૮	રણછોડભાઇ મગનભાઇ વાઘરી	વાઘરીવાસ,બહારપુરા,ખેડા	—	પછાતવર્ગ	લંબચોરસમાં બંગલો
૯	રતિલાલ સોમાભાઇ કા.પટેલ	પરા દરવાજા કાછીયાવાડ, ખેડા	—	સામાન્ય	ગેસ સિલિન્ડર
૧૦	રવિકાંત પરસોત્તમભાઇ પ્રજાપતિ (એડવોકેટ)	પરા દરવાજા,કુંભારવાડ, ખેડા	—	સામાન્ય	પુસ્તક
૧૧	વહીદાબેન અઝીમુદ્દિન મોમીન	બહારપુરા મોમીનવાડ, ખેડા	—	સામાન્ય મહિલા	વર્તુળમાં રેલવે એન્જિન
૧૨	શૈલેષકુમાર રમણભાઇ કા.પટેલ	પરા દરવાજા કાછીયાવાડ, ખેડા	—	સામાન્ય	પાણીનો જગ
૧૩	શૈલેષભાઇ કાભઇભાઇ તળપદા	પરા દરવાજા,રામજી મંદિરની શેરી,ખેડા	—	સામાન્ય	વિમાન

(સંહી/–) અવાચ્ય,

(જુઓ નિયમ-૨૬)

હરિફ ઉમેદવારોની યાદી

ખેડા નગર પંચાયતની ચૂંટણી

વોર્ડ નંબર-૭

ચૂંટણી પંચે ફાળવેલ બેઠકો
૧ લી બેઠક અનુસુચિત મહિલા
૨જી બેઠક અનુસુચિત આદિજાતિ
૩જી બેઠક સામાન્ય

અ.નં.	ઉમેદવારનુ નામ	સરનામુ	પક્ષ સાથે જોડાણ	ઉમેદવારનો વર્ગ	ફાળવેલ પ્રતિક
૧	૨	૩	૪	૫	૬
૧	અમૃતભાઇ હરિભાઇ વાઘરી	જીમખાના ક્લબ, ખેડા	ભારતીય જનતા પાર્ટી	પછાતવર્ગ	[illegible] કમળ
૨	કોકીલાબેન મણીભાઇ વાઘેલા	તિજોરી ઓફિસની પાસે, હરિજનવાસ,ખેડા	ભારતીય જનતા પાર્ટી	અનુ. જાતિ.મહિલા	લંબચોરસમાં વર્તુળમાં કમળ
૩	ભરતભાઇ ચીમનભાઇ ભીલ	સરદાર માર્કેટની સામે, ખેડા	ભારતીય જનતા પાર્ટી	અનુ.આદિ જાતિ.	લંબચોરસમાં કમળ
૪	દિનેશભાઇ ભીખાભાઇ શાહ	સી - ૩૦૬,અંબિકા કોમ્પલેક્ષ, ખેડા	—	સામાન્ય	વિમાન
૫	ભરતભાઇ અમૃતભાઇ વાંસફોડા	એસ.ટી.વર્કશોપ પાસે, ખેડા	—	પછાતવર્ગ	લંબચોરસમાં મોટર
૬	યાસીનભાઇ ગુલામનબી વહોરા	નાઝવાલા તવક્કલનગર,મુ-ખેડા	—	સામાન્ય	રોડ રોલર
૭	યુનુસભાઇ (ઇનુસભાઇ) મહેબુબભાઇ શેખ	બહારપુરા મોમીનવાડ,	—	સામાન્ય	રેલવે એન્જિન
૮	રમીલાબેન ગોવિંદભાઇ મકવાણા	રોહિતવાસ, ખેડા	—	અનુ.જાતિ.મહિલા	લંબચોરસમાં વર્તુળમાં પતંગ
૯	રેખાબેન રસિકભાઇ પરમાર	બહારપુરા વણકરવાસ, ખેડા	—	અનુ.જાતિ.મહિલા	લંબચોરસમાં વર્તુળમાં નાળિયેર
૧૦	હરીભાઇ સોમાભાઇ ચૌધરી	બહારપુરા બામચાવાડ, ખેડા	—	અનુ.આદિ જાતિ.	લંબચોરસમાં નગારું

(સહી/-) અવાચ્ય,
ચૂંટણી અધિકારી
ખેડા નગર પંચાયત અને
જિ. ... જિ. પં. નડીઆદ

INDEX

Extra No. 97

REGISTERED NO. G/GNR/2

©

सत्यमेव जयते

The Gujarat Government Gazette

EXTRAORDINARY

PUBLISHED BY AUTHORITY

Vol. XLIV] TUESDAY, FEBRUARY 4, 2003/MAGHA 15, 1924

Separate paging is given to this Part in order that it may be filed as a Separate Compilation.

PART IV—C

Statutory Rules and Orders (other than those published in Parts I, I-A and I-L) made by Statutory Authorities other than the Government of Gujarat including those made by the Government of India, the High Court, the Director of Municipalities, the Commissioner of Police, the Director of Prohibition and excise, the District Magistrates and the Election Commission, Election Tribunals, Returning Officers and other authorities, under the Election Commission.

નમૂનો - ૬

હરીફ ઉમેદવારોની યાદી

(જુઓ નિયમ - ૧૬) સામાન્ય

વિજાપુર નગરપંચાયતની ચૂંટણી - ૨૦૦૩

વોર્ડ નંબર :- ૧ વોર્ડનું નામ -- ચૂંટણી પંચે ફાળવેલી બેઠકો

૧લી બેઠક	--
૨જી બેઠક	સામાન્ય
૩જી બેઠક	સામાન્ય

અ.નં.	ઉમેદવારનું નામ	સરનામું	પક્ષ સાથે જોડાણ	ઉમેદવારનો વર્ગ	ફાળવેલ પ્રતિક
(૧)	(૨)	(૩)	(૪)	(૫)	(૬)
૧.	બાબુભાઈ ગોબરભાઈ પટેલ	૨૩, ધનલક્ષ્મી સોસાયટી રામબાગ સામે વિજાપુર	ભારતીય જનતા પક્ષ	સામાન્ય	કમળ
૨.	રાજુભાઈ ઓધવદાસ પુરસનાણી	૯, શિવપાર્ક સોસાયટી ગાયત્રી મંદિર સામે વિજાપુર	ભારતીય જનતા પક્ષ	સામાન્ય	લંબચોરસમાં કમળ

INDEX

૩.	અશોકકુમાર ચીમનલાલ બારોટ	ભાદાણીવાસ, વિજાપુર	---	પછાત વર્ગ	લંબચોરસમાં મોટર
૪.	પ્રમેશકુમાર ઉર્ફે મીઠાલાલ સોમનાથ જોષી	વહેરાવાસ ભુદર પંડ્યાનો માઢ વિજાપુર	---	સામાન્ય	નગારૂં
૫.	રાજુભાઈ લલ્લુભાઈ દેસાઈ	રબારીવાસ, વિજાપુર	---	પછાતવર્ગ	(છત્ર લંબચોરસમાં પંખો) સિલિંગ ફેન

સ્થળ :- વિજાપુર
તારીખ:- ૦૧/૨/૨૦૦૩
ક્રમંક : ચૂંટણી / વિનય / ૨૦૦૩

(સહી/–) અવાચ્ય,

ચુંટણી અધિકારી વિજાપુર ન.પં
અને
ખાસ જમીન સંપાદન અધિકારી
મહેસાણા

નમૂનો - ૬

હરીફ ઉમેદવારોની યાદી

(જુઓ નિયમ - ૧૬)
વિજાપુર નગરપંચાયતની સામાન્ય ચૂંટણી – ૨૦૦૩

વોર્ડ નંબર :- ૨ વોર્ડનું નામ --- ચૂંટણી પંચે ફાળવેલી બેઠકો
૧લી બેઠક સામાન્ય મહિલા
૨જી બેઠક પછાત વર્ગ
૩જી બેઠક સામાન્ય

ક્ર.નં.	ઉમેદવારનું નામ	સરનામું	પક્ષ સાથે જોડાણ	ઉમેદવારનો વર્ગ	ફાળવેલ પ્રતિક
(૧)	(૨)	(૩)	(૪)	(૫)	(૬)
૧.	જડીબેન દીવાનસિંહ ઠાકોર	ભાટવાડો ઉંડી શેરડી ઠાકોરવાસ, વિજાપુર	ભારતીય જનતા પક્ષ	સામાન્ય મહિલા	વર્તુળમાં કમળ
૨.	નરેન્દ્રકુમાર બળદેવભાઈ પટેલ	ઉમિયાનગર ખાક ચોક, મંદિર પાસે, વિજાપુર	ભારતીય જનતા પક્ષ	સામાન્ય	કમળ
૩.	યોગેશકુમાર મોહનભાઈ બારોટ	અચાભાનો માઢ ભાદાણીવાસ વિજાપુર	ભારતીય જનતા પક્ષ	પછાતવર્ગ	લંબચોરસમાં કમળ

INDEX

૪. અશોકકુમાર ચીમનલાલ બારોટ	બાદાણીવાસ, વિજાપુર	---	પછાતવર્ગ	લંબચોરસમા મોટર
૫. આશાબેન દિલીપસિંહ ઠાકોર	ઠાકોરવાસ, વિજાપુર	---	સામાન્ય મહિલા	વર્તુળમા પ્રેસર કુકર
૬. કુવરજી ખોડાજી ઠાકોર	નવીન ઠાકોરવાસ, વિજાપુર	---	પછાતવર્ગ	લંબચોરસમા રેલ્વે એન્જિન
૭. ગણેશભાઈ માંડણભાઈ રબારી	રબારીવાસ પોસ્ટ ઓફીસ પાસે, વિજાપુર	---	પછાતવર્ગ	લંબચોરસમાં બંગલો
૮. જાગૃતિબેન બાબુલાલ રાવ	અચાભાનો માઢ ભાટવાડો, વિજાપુર	---	સામાન્ય મહિલા	વર્તુળમાં પતંગ
૯. બ્રજેશકુમાર ચન્દ્રકાન્ત બારોટ	બારોટવાસ, વિજાપુર	---	પછાતવર્ગ	લંબચોરસમાં કપ- રકાબી

(સહી/-) અવાચ્ય,

સ્થળ :- વિજાપુર
તારીખ:- ૧/૨/૨૦૦૩
ક્રમંક : ચૂંટણી / વિનય / ૨૦૦૩

ચૂંટણી અધિકારી વિજાપુર ન.પં
અને
ખાસ જમીન સંપાદન અધિકારી
મહેસાણા

[illegible]

હરીફ ઉમેદવારોની યાદી

(જુઓ નિયમ - ૨૬)

વિજાપુર નગરપંચાયતની સામાન્ય ચૂંટણી- ૨૦૦૩

વોર્ડ નંબર :- ૩ વોર્ડનું નામ ------- ચૂંટણી પંચે ફાળવેલી બેઠકો

૧લી બેઠક ----
૨જી બેઠક સામાન્ય
૩જી બેઠક સામાન્ય

અ.નં.	ઉમેદવારનું નામ	સરનામું	પક્ષ સાથે જોડાણ	ઉમેદવારનો વર્ગ	ફાળવેલ પ્રતિક
(૧)	(૨)	(૩)	(૪)	(૫)	(૬)
૧.	છનાભાઈ ચંદુલાલ કડીયા	નવાપુરા સલાટવાડાસ, વિજાપુર	ભારતીય જનતા પક્ષ	પછાતવર્ગ	લંબચોરસમાં કમળ
૨.	રાજેન્દ્રકુમાર મીઠાભાઈ પટેલ	૪૧-૪૨ કૃષ્ણનગર સોસાયટી, વિજાપુર	ભારતીય જનતા પક્ષ	સામાન્ય	કમળ

INDEX

૩. વિક્રમભાઈ સોમાભાઈ કડીયા	નવાપુરા સથવારાવાસ, વિજાપુર	---	પછાતવર્ગ	લંબચોરસમાં મોટર

(સહી/-) અવાચ્ય,

સ્થળ :- વિજાપુર
તારીખ:- ૦૧/૦૨/૨૦૦૩
ક્રમંક : ચૂંટણી / વિનય / ૨૦૦૩

ચૂંટણી અધિકારી વિજાપુર ન.પં
અને
ખાસ જમીન સંપાદન અધિકારી
મહેસાણા

નમૂનો - ૬

હરીફ ઉમેદવારોની યાદી

(જુઓ નિયમ - ૧૬) સામાન્ય

વિજાપુર નગરપંચાયતની ચૂંટણી - ૨૦૦૩

વોર્ડ નંબર :-૪ વોર્ડનું નામ .... ચૂંટણી પંચે ફાળવેલી બેઠકો

૧લી બેઠક સામાન્ય મહિલા
૨જી બેઠક સામાન્ય
૩જી બેઠક સામાન્ય

અ.નં.	ઉમેદવારનું નામ	સરનામું	પક્ષ સાથે જોડાણ	ઉમેદવારનો વર્ગ	ફાળવેલ પ્રતિક
(૧)	(૨)	(૩)	(૪)	(૫)	(૬)
૧.	તન્વીર હુસૈન ઈકબાલહુસૈન મલીક	હુસૈની ચોક, વિજાપુર	ભારતીય જનતા પક્ષ	પછાતવર્ગ	લંબચોરસમાં કમળ
૨.	દેવેન્દ્રકુમાર માણેકલાલ દવે	કાશીપુરા, વિજાપુર	ભારતીય જનતા પક્ષ	સામાન્ય	કમળ
૩.	બદરુન્નીશાં નીસારમીયાં સૈયદ	પશુ દવાખાના સામે, વિજાપુર	ભારતીય જનતા પક્ષ	સામાન્ય મહિલા	વર્તુળમાં કમળ
૪.	કૈશરબાનું શૌકતઅલી સૈયદ	પટેલવાડો ઉંડીશેરી, વિજાપુર	---	સામાન્ય મહિલા	વર્તુળમાં પતંગ
૫.	ગુલામ દસ્તગીર નજીરમીયાં વ્હોરા	નાની વહોરવાડ, વિજાપુર	---	સામાન્ય	રેલ્વે એન્જિન
૬.	ફરીદાબાનુ ફિરદોશઅલી સૈયદ	મનસુરી મસ્જીદપાસે, વિજાપુર	---	સામાન્ય મહીલા	વર્તુળમાં કાતર
૭.	મુનાફહુસેન કાદરઅલી કાદરી	કાઝીવાડો મનસુરી મસ્જીદ પાસે, વિજાપુર	---	સામાન્ય	મોટર
૮.	મુનીર હુશેન ફજુમીયાં સૈયદ	મનસુરી મસ્જીદ પાસે બંગલા વિજાપુર	---	સામાન્ય	બેટ

(સહી/-) અવાચ્ય,

સ્થળ :- વિજાપુર
તારીખ:- ૦૧/૨/૨૦૦૩
ક્રમંક : ચૂંટણી / વિનય / ૨૦૦૩

ચૂંટણી અધિકારી વિજાપુર ન.પં
અને
ખાસ જમીન સંપાદન અધિકારી
મહેસાણા

INDEX

નમૂનો - ૬

હરીફ ઉમેદવારોની યાદી

(જુઓ નિયમ - ૧૬)

વિજાપુર નગરપંચાયતની સામાન્ય ચૂંટણી - ૨૦૦૩

વોર્ડ નંબર :- ૫ વોર્ડનું નામ ------ ચૂંટણી પંચે ફાળવેલી બેઠકો

૧લી બેઠક સામાન્ય મહિલા
૨જી બેઠક સામાન્ય
૩જી બેઠક સામાન્ય

અ.નં. (૧)	ઉમેદવારનું નામ (૨)	સરનામું (૩)	પક્ષ સાથે જોડાણ (૪)	ઉમેદવારનો વર્ગ (૫)	ફાળવેલ પ્રતિક (૬)
[redacted]					
૧.	સવિતાબેન રમેશભાઈ કડીયા	સથવારાવાસ ખત્રીકુવા, વિજાપુર	ભારતીય જનતા પક્ષ	સામાન્ય મહિલા	વર્તુળમાં કમ
૨.	સુનીલકુમાર ચીનુભાઈ સુખડીયા	તંબોળીનો ખાંચો વિજાપુર	ભારતીય જનતા પક્ષ	સામાન્ય	કમળ
૩.	હેમેન્દ્રભાઈ અરવિંદભાઈ દવે	વહેરાવાસણ નાગરવાડો, વિજાપુર	ભારતીય જનતા પક્ષ	સામાન્ય	લંબચોરસમાં કમ
	અન્ય ઉમેદવારો				
૪.	છનાભાઈ શાન્તીભાઈ રામી	નથ્થુ દેસાઈનો માઢ વિજાપુર	---	સામાન્ય	રેલ્વે એન્જિન
૫.	નવીનચંદ્ર શંકરલાલ ઉર્ફે બકાભાઈ પંડયા	વહેરાવાસણ, વિજાપુર	---	સામાન્ય	હાથ લાકડી
૬.	મહેન્દ્રભાઈ ડાહયાભાઈ પટેલ	વહેરાવાસણ, વિજાપુર	---	સામાન્ય	વિમાન
૭.	મૃદુલાબેન સુમનચંદ્ર પંડયા	વહેરાવાસણ, વિજાપુર	---	સામાન્ય મહીલા	વર્તુળમાં મોટર
૮.	લીલાબેન મનુસિંહ ઠાકોર	ઉંડી શેરડી ભાટવાડો ઠાકોર, વિજાપુર	---	સામાન્ય મહિલા	વર્તુળમાં બંગલો
૯.	વિદ્યાબેન શૈલેષભાઈ દરજી	તંબોળીનો ખાંચો કોર્ટ સામે વિજાપુર	---	સામાન્ય મહિલા	વર્તળમાં પતંગ
૧૦.	સજજાદઅલી ઈમામઅલી સૈયદ	તુંવરવાડો મનસુરી મસ્જીદ પાસે, વિજાપુર	---	સામાન્ય	બેટ

સ્થળ :- વિજાપુર
તારીખ:- ૦૧/૨/૨૦૦૩
ક્રમાંક : ચૂંટણી / વિનય / ૨૦૦૩

(સહી/-) અવાચ્ય,
ચુંટણી અધિકારી વિજાપુર ન.પં
અને
ખાસ જમીન સંપાદન અધિકારી
મહેસાણા

INDEX

નમૂનો - ૬

હરીફ ઉમેદવારોની યાદી

(જુઓ નિયમ - ૧૬)

વિજાપુર નગરપંચાયતની સામાન્ય ચૂંટણી - ૨૦૦૩

વોર્ડ નંબર :- ૬ વોર્ડનું નામ ----- ચૂંટણી પંચે ફાળવેલી બેઠકો

૧લી બેઠક સામાન્ય મહિલા

૨જી બેઠક સામાન્ય

૩જી બેઠક સામાન્ય

અ.નં.	ઉમેદવારનું નામ	સરનામું	પક્ષ સાથે જોડાણ	ઉમેદવારનો વર્ગ	ફાળવેલ પ્રતિક
(૧)	(૨)	(૩)	(૪)	(૫)	(૬)
૧.	અફઝલ હુસેન હૈદરભાઈ કુરેશી	મોમનવાડો વિજાપુર	ભારતીય જનતા પક્ષ	સામાન્ય	કમળ
૨.	નસીમબાનું મહેમુદમીયાંકુરેશી	મોટા ચકલા મુમનવાડો વિજાપુર	ભારતીય જનતા પક્ષ	સામાન્ય મહિલા	વર્તુળમાં કમળ
૩.	સાકીર હુસેન ઈમામમીયાં મલેક	આંજણાવાસ તાલુકા પંચાયત પાછળ વિજાપુર	ભારતીય જનતા પક્ષ	સામાન્ય	લંબચોરસમાં કમળ
૪.	અસ્પાકઅલી સોકતઅલી સૈયદ	પટેલવાડો ઉંડાશેરી વિજાપુર	---	સામાન્ય	પતંગ
૫.	અહેમદભાઈ શેરભાઈ કુરેશી	મુમનવાડા મસ્જીદ પાસે વિજાપુર	---	સામાન્ય	મોટર
૬.	ફકરૂભાઈ એહમદભાઈ કુરેશી	મોમનવાડા વિજાપુર	---	સામાન્ય	કપ-રકાબી
૭.	મહંમદ સલીમખાં અબ્દુલ કયુમખાન પઠાણ	સાંથ બજાર, વિજાપુર	---	સામાન્ય	બેટ
૮.	શબાના પરવીન રઈસ એહમદ સૈયદ	સરકારી દવાખાના સામે, વિજાપુર	---	સામાન્ય મહિલા	વર્તુળમાં પ્રેશરકુકર

સ્થળ :- વિજાપુર

તારીખ:- ૦૧/૨/૨૦૦૩

ક્રમાંક : ચૂંટણી / વિનય / ૨૦૦૩

(સહી/-) અવાચ્ય,

ચૂંટણી અધિકારી વિજાપુર ન.પં.

અને

ખાસ જમીન સંપાદન અધિકારી

મહેસાણા

INDEX

નમુનો - ૬

હરીફ ઉમેદવારોની યાદી

(જુઓ નિયમ - ૧૬)

વિજાપુર નગરપંચાયતની સામાન્ય ચૂંટણી- ૨૦૦૩

વોર્ડ નંબર :- ૩ બેઠકનું નામ ----- ચૂંટણી પંચે ફાળવેલી બેઠકો

૧લી બેઠક	---
૨જી બેઠક	---
૩જી બેઠક	સામાન્ય

અ.નં.	ઉમેદવારનું નામ	સરનામું.	પક્ષ સાથે જોડાણ	ઉમેદવારનો વર્ગ	ફાળવેલ પ્રતિક
(૧)	(૨)	(૩)	(૪)	(૫)	(૬)
૧.	બાબુભાઈ અમથાભાઈ પટેલ	બુધ્ધિનગર ભાગ્યોદય સિનેમા પાસે વિજાપુર	ભારતીય જનતા પક્ષ	સામાન્ય	કમળ
૨.	જગદીશચંદ્ર કાન્તીલાલ સોની	ચોથીયાનો કોટ જૈન દેરાસર પાસે વિજાપુર	---	સામાન્ય	વીંટી
૩.	પ્રદીપકુમાર પુંજીરામ બારોટ	ભાદાણીવાસ વિજાપુર	---	સામાન્ય	પતંગ

(સહી/-) અવાચ્ય,

સ્થળ :- વિજાપુર

તારીખ:- ૦૧/૨/૨૦૦૩

ક્રમંક : ચૂંટણી / વિનય / ૨૦૦૩

ચુંટણી અધિકારી વિજાપુર ન.પં

અને

ખાસ જમીન સંપાદન અધિકારી

મહેસાણા

INDEX

નમૂનો - ૬
(જુઓ નિયમ - ૧૬)
હરીફ ઉમેદવારોની યાદી
ખેરાલુ નગરપંચાયતની ચૂંટણી

વોર્ડ નંબર :- ૧ વોર્ડનું નામ - ચૂંટણી પંચે ફાળવેલી બેઠકો

૧લી બેઠક :- સામાન્ય મહિલા
૨જી બેઠક :- સામાન્ય
૩જી બેઠક :- સામાન્ય

અ. નં.	ઉમેદવારનું નામ	સરનામું	પક્ષ સાથે જોડાણ	ઉમેદવારનો વર્ગ	ફાળવેલ પ્રતિક
૧	૨	૩	૪	૫	૬
૧	જગુભાઇ ધનજીભાઇ દેસાઇ	મહાદેવવાસ, મું.ખેરાલુ.	ભારતીય જનતા પક્ષ	પછાત વર્ગ	લંબચોરસમાં કમળ
૨	લાલજીભાઇ ગણેશભાઇ ચૌધરી	ભાલવતવાસ, મું.ખેરાલુ.	ભારતીય જનતા પક્ષ	સામાન્ય	કમળ
૩	વર્ષાબેન રાજેશકુમાર વૈદ્ય	વૈદવાસ,મું.ખેરાલુ	ભારતીય જનતા પક્ષ	સામાન્ય મહિલા	વર્તુળમાં કમળ
૪	દલજીભાઇ ઘેમરભાઇ દેસાઇ	અર્બુદા સોસાયટી, મું.ખેરાલુ.	-	સામાન્ય	મોટર
૫	મોહનભાઇ કચરાભાઇ પરમાર	ખોખરવાડો,વણકરવાસ, મું.ખેરાલુ.	-	અનુસૂચિત જાતિ	લંબચોરસમાં પતંગ
૬	સુભદ્રાબેન વિરાજી ઠાકોર	દેસાઇવાડો, ઠાકોરવાસ, મું. ખેરાલુ.	-	સામાન્ય મહિલા	વર્તુળમાં કપરકાબી

(સહી/-) અવાચ્ય,

સ્થળ :- ખેરાલુ
તારીખ :- ૧-૦૨-૨૦૦૩
ક્રમાંક :- ચૂંટણી/નગરપંચાયત /ખેરાલુ /૨૦૦૩

ચૂંટણી અધિકારી
ખેરાલુ નગરપંચાયત
વ
નાયબ કલેક્ટર, (મ.ભો.યો.)
મહેસાણા

INDEX

નમૂનો - ૬
(જુઓ નિયમ - ૧૬)
હરીફ ઉમેદવારોની યાદી
ખેરાલુ નગરપંચાયતની ચૂંટણી

વોર્ડ નંબર :- ૨ વોર્ડનું નામ - ચૂંટણી પંચે ફાળવેલી બેઠકો

૧લી બેઠક :- અનુસૂચિત જાતિ મહિલા
૨જી બેઠક :- પછાતવર્ગ
૩જી બેઠક :- સામાન્ય

અ. નં.	ઉમેદવારનું નામ	સરનામું	પક્ષ સાથે જોડાણ	ઉમેદવારની વર્ગ	ફાળવેલ પ્રતિક
૧	૨	૩	૪	૫	૬
૧	જશોદાબેન જીવણભાઇ મકવાણા	ખોખરવાડી, ગાજીપુરા સોસાયટી, મુ.ખેરાલુ.	ભારતીય જનતા પક્ષ	અનુસૂચિત જાતિ મહિલા	લંબચોરસમાં વર્તુળમાં કમળ
૨	મોંઘજીભાઇ ધનજીભાઇ પટેલ	મોટી મહીવાડ વાસ, દેસાઇવાડો, મું.ખેરાલુ.	ભારતીય જનતા પક્ષ	પછાતવર્ગ	કમળ
૩	સોનાજી વિરાજી ઠાકોર	ખોખરવાડો, ઠાકોરવાસ, મું.ખેરાલુ.	ભારતીય જનતા પક્ષ	પછાતવર્ગ	લંબચોરસમાં કમળ
૪	અબ્દુલમીયાં સલ્લુમીયાં સીન્ધી	ખુવાવડવાસ, મું.ખેરાલુ.	-	પછાતવર્ગ	લંબચોરસમાં મોટર
૫	કેશરબેન કેશાભાઇ મકવાણા	વાડી વણકરવાસ, ખોખરવાડો, મું.ખેરાલુ.	-	અનુસૂચિત જાતિ મહિલા	લંબચોરસમાં વર્તુળમાં વિમાન
૬	ગીતાંબેન અંબાલાલ પરમાર	ખોખરવાડો, વણકરવાસ, મું. ખેરાલુ.	-	અનુસૂચિત જાતિ મહિલા	લંબચોરસમાં વર્તુળમાં પતંગ
૭	દલજીભાઇ મસોતભાઇ દેસાઇ	દેસાઇવાડો, મહાદેવવાસ, મુ. ખેરાલુ.	-	સામાન્ય	રેલ્વે એન્જિન
૮	ધવલકુમાર કાન્તીલાલ ચૌહાણ	ખોખરવાડો, મું.ખેરાલુ.	-	અનુસૂચિત જાતિ	લંબચોરસમાં બંગલો
૯	નર્મદાબેન મોહનભાઇ પરમાર	ઠે.ખોખરવાડો, મું.ખેરાલુ.	-	અનુસૂચિત જાતિ મહિલા	લંબચોરસમાં વર્તુળમાં કપરકાબી
૧૦	રૂગનાથભાઇ વીરાભાઇ પ્રજાપતિ	પ્રજાપતિ સોસાયટી, મું.ખેરાલુ.	-	પછાતવર્ગ	લંબચોરસમાં નાળિયેર

(સહી/-) અવાચ્ય,

ચૂંટણી અધિકારી
ખેરાલુ નગરપંચાયત
વ
નાયબ કલેક્ટર, (મ.ભો.યો.)
મહેસાણા

સ્થળ :- ખેરાલુ
તારીખ :- ૧-૦૨-૨૦૦૩
ક્રમાંક :- ચૂંટણી/નગરપંચાયત /ખેરાલુ /૨૦૦૩

INDEX

નમૂનો - ૬
(જુઓ નિયમ - ૧૬)
હરીફ ઉમેદવારોની યાદી
ખેરાલુ નગરપંચાયતની ચૂંટણી

વોર્ડ નંબર :- ૩ વોર્ડનું નામ - ચૂંટણી પંચે ફાળવેલી બેઠકો

૧લી બેઠક :- સામાન્ય મહિલા
૨જી બેઠક :- સામાન્ય
૩જી બેઠક :- સામાન્ય

અ. નં.	ઉમેદવારનું નામ	સરનામું	પક્ષ સાથે જોડાણ	ઉમેદવારનો વર્ગ	ફાળવેલ પ્રતિક
૧	૨	૩	૪	૫	૬
૧	જયપ્રકાશભાઇ ચંદશંકર ત્રિવેદી	શ્રીમાળીવાડી, મું. ખેરાલુ.	ભારતીય જનતા પક્ષ	સામાન્ય	લંબચોરસમાં કમળ
૨	પ્રેમજીભાઇ મુળજીભાઇ દેસાઇ	ગલેચાવાસ, મું.ખેરાલુ.	ભારતીય જનતા પક્ષ	સામાન્ય	કમળ
૩	ભાવનાબેન મોહનલાલ ઠક્કર	ગલેચાવાસ, મું.ખેરાલુ.	ભારતીય જનતા પક્ષ	સામાન્ય મહિલા	વર્તુળમાં કમળ
૪	જશીબેન રમેશભાઇ પટેલ	ભાવરાવજીનો માઢ,મું.ખેરાલુ.	-	સામાન્ય મહિલા	વર્તુળમાં વિમાન
૫	પુંજાજી તલાજી ઠાકોર	બાલાપીર પાસે, મું.ખેરાલુ.	-	પછાતવર્ગ	લંબચોરસમાં પતંગ
૬	બળદેવભાઇ નરોત્તમભાઇ પટેલ	બ્લોક-૭(પ્રભાત) શાન્તિનિકેતન સોસાયટી, મું.ખેરાલુ.	-	સામાન્ય	કપરકાબી

(સહી/-) અવાચ્ય,

સ્થળ :- ખેરાલુ
તારીખ :- ૧-૦૨-૨૦૦૩
ક્રમાંક :- ચૂંટણી/નગરપંચાયત /ખેરાલુ /૨૦૦૩

ચૂંટણી અધિકારી
ખેરાલુ નગરપંચાયત
વ
નાયબ કલેક્ટર, (પ્ર.ભો.યો.)
મહેસાણા

INDEX

નમૂનો - ૬

(જુઓ નિયમ - ૧૬)

ફરીફ ઉમેદવારોની યાદી

ખેરાલુ નગરપંચાયતની ચૂંટણી

વોર્ડ નંબર :- ૪ વોર્ડનું નામ - ચૂંટણી પંચે ફાળવેલી બેઠકો

૧લી બેઠક :- પછાતવર્ગ મહિલા
૨જી બેઠક :- સામાન્ય
૩જી બેઠક :- સામાન્ય

અ. નં.	ઉમેદવારનું નામ	સરનામું	પક્ષ સાથે જોડાણ	ઉમેદવારની વર્ગ	ફાળવેલ પ્રતિક
૧	૨	૩	૪	૫	૬
૧	નરેશકુમાર લક્ષ્મણભાઇ બારોટ	બારોટવાસ, મું.ખેરાલુ.	ભારતીય જનતા પક્ષ	પછાતવર્ગ	કમળ
૨	રસીકલાલ દ્વારકાદાસ કડીયા	ચબુતરાવાસ, મું.ખેરાલુ.	ભારતીય જનતા પક્ષ	પછાતવર્ગ	લંબચોરસમાં કમળ
૩	સુનિતાબેન રાજેન્દ્રકુમાર સથવારા	મહેતાવાડ,મું.ખેરાલુ.	ભારતીય જનતા પક્ષ	પછાતવર્ગ મહિલા	લંબચોરસમાં વર્તુળમાં કમળ
૪	જહુરમહમદ ગુલામનબી મેમણ	કાજીવાડી, મેમણવાસ, મું.ખેરાલુ	-	સામાન્ય	વિમાન
૫	દિપ્તીબેન અશ્વિનકુમાર બારોટ	નાનો ભાટવાડો, મું. ખેરાલુ.	-	પછાતવર્ગ મહિલા	લંબચોરસમાં વર્તુળમાં કપરકાબી
૬	લક્ષ્મીબેન ઘેમરજી ઠાકોર	ટીંબલીવાસ, મું.ખેરાલુ.	-	પછાતવર્ગ મહિલા	લંબચોરસમાં વર્તુળમાં મોટર

(સહી/-) અવાચ્ય,

સ્થળ :- ખેરાલુ
તારીખ :- ૧-૦૨-૨૦૦૩
ક્રમાંક :- ચૂંટણી/નગરપંચાયત /ખેરાલુ /૨૦૦૩

ચૂંટણી અધિકારી
ખેરાલુ નગરપંચાયત
વ
નાયબ કલેક્ટર, (પ્ર.ભો.યો.)
મહેસાણા

INDEX

નમૂનો - ૬
(જુઓ નિયમ - ૧૬)
હરીફ ઉમેદવારોની યાદી
ખેરાલુ નગરપંચાયતની ચૂંટણી

વોર્ડ નંબર :- ૫ વોર્ડનું નામ -

ચૂંટણી પંચે ફાળવેલી બેઠકો

૧લી બેઠક :- સામાન્ય મહિલા
૨જી બેઠક :- સામાન્ય
૩જી બેઠક :- સામાન્ય

અ. નં.	ઉમેદવારનું નામ	સરનામું	પક્ષ સાથે જોડાણ	ઉમેદવારનો વર્ગ	ફાળવેલ પ્રતિક
૧	૨	૩	૪	૫	૬
૧	કેશુભાઇ રામજીભાઇ દેસાઇ	પાણીચોવાસ, મું.ખેરાલુ.	ભારતીય જનતા પક્ષ	સામાન્ય	લંબચોરસમાં કમળ
૨	જશુભાઇ મોતીભાઇ દેસાઇ	મહાદેવવાસ, મું.ખેરાલુ.	ભારતીય જનતા પક્ષ	સામાન્ય	કમળ
૩	નબુબેન રામજીભાઇ દેસાઇ	દેસાઇવાડો,મહાદેવવાસ, મું.ખેરાલુ.	ભારતીય જનતા પક્ષ	સામાન્ય મહિલા	વર્તુળમાં કમળ
૪	છગનભાઇ દલજીભાઇ દેસાઇ	દેસાઇવાડો,મહાદેવવાસ, મું.ખેરાલુ.	-	સામાન્ય	મોટર
૫	ભગવાનભાઇ કરશનભાઇ દેસાઇ	દેસાઇવાડો,પાણીચોવાસ, મું.ખેરાલુ.	-	સામાન્ય	વિમાન
૬	મણીબેન વીનુભાઇ દેસાઇ	દેસાઇવાડો,પાણીચોવાસ, મું.ખેરાલુ.	-	સામાન્ય મહિલા	વર્તુળમાં રેલ્વે એન્જિન

(સહી/-) અવાચ્ય,

ચૂંટણી અધિકારી
ખેરાલુ નગરપંચાયત
વ
નાયબ કલેક્ટર, (મ.ભો.યો.)
મહેસાણા

સ્થળ :- ખેરાલુ
તારીખ :- ૧-૦૨-૨૦૦૩
ક્રમાંક :- ચૂંટણી/નગરપંચાયત /ખેરાલુ /૨૦૦૩

નમૂનો - ૬
(જુઓ નિયમ - ૧૬)
ફરીફ ઉમેદવારોની યાદી
ખેરાલુ નગરપંચાયતની ચૂંટણી

વોર્ડ નંબર :- ૬ વોર્ડનું નામ - ચૂંટણી પંચે ફાળવેલી બેઠકો

૧લી બેઠક :- સામાન્ય મહિલા
૨જી બેઠક :- સામાન્ય
૩જી બેઠક :- સામાન્ય

અ. નં.	ઉમેદવારનું નામ	સરનામું	પક્ષ સાથે જોડાણ	ઉમેદવારનો વર્ગ	ફાળવેલ પ્રતિક
૧	૨	૩	૪	૫	૬
૧	કૈલાસબેન અનીલભાઇ બારોટ	સુર્યનારાયણ મંદિર પાસે, બારોટવાસ, મું.ખેરાલુ.	ભારતીય જનતા પક્ષ	પછાતવર્ગ મહિલા	લંબચોરસમાં વર્તુળમાં કમળ
૨	દલજીભાઇ મોતીભાઇ ચૌધરી	નાનો મહીવાડવાસ,મું. ખેરાલુ.	ભારતીય જનતા પક્ષ	પછાતવર્ગ	લંબચોરસમાં કમળ
૩	મનુભાઇ મફતલાલ ઓઝા	દેસાઇવાડો, પ્રજાપતિવાસ, મું.ખેરાલુ.	ભારતીય જનતા પક્ષ	પછાતવર્ગ	કમળ
૪	અકબરમીયાં આદમખાન બહેલીમ	બહેલીમવાસ, મું.ખેરાલુ.	-	સામાન્ય	કપરકાબી
૫	અનીલકુમાર જીવાભાઇ પ્રજાપતી	વેંવચા,પ્રજાપતિવાસવાસ, મું.ખેરાલુ.	-	સામાન્ય	નાળિયેર
૬	ગોવિંદભાઇ કરશનભાઇ પ્રજાપતિ	વીર ફર્ટીલાઇઝર, મુ.ખેરાલુ	-	સામાન્ય	વિમાન
૭	દિનેશભાઇ ફલજીભાઇ દેસાઇ	દેસાઇવાડો, મું. ખેરાલુ.	-	સામાન્ય	રેલ્વે એન્જિન
૮	નારાયણભાઇ લક્ષ્મીશંકર જોષી	સુથારવાડો, મું.ખેરાલુ.	-	સામાન્ય	મોટર
૯	બાનુબીબી સૈયુબખાન પઠાણ	ઝાંપલી ભાગોળ, મું.ખેરાલુ.	-	સામાન્ય મહિલા	વર્તુળમાં સિલિંગ ફેન
૧૦	બિલકીશબાનુ મકબુલમીયાં ચૌહાણ	ઝાંપલી ભાગોળ, મું.ખેરાલુ.	-	પછાતવર્ગ મહિલા	લંબચોરસમાં વર્તુળમાં નગારુ
૧૧	ભાવનાબેન માંઘજીભાઇ દેસાઇ	દેસાઇવાડો, સવજી દેસાઇનો વાસ, મું. ખેરાલુ.	-	પછાતવર્ગ મહિલા	લંબચોરસમાં વર્તુળમાં પતંગ
૧૨	રમેશકુમાર નારણભાઇ પ્રજાપતિ	સુથારવાસ, મુ.ખેરાલુ.	-	સામાન્ય	ગૅસ સિલિન્ડર
૧૩	રજ્નીકાબેન સુરેશભાઇ પ્રજાપતી	દેસાઇવાડો, પ્રજાપતિવાસ, મું. ખેરાલુ.	-	સામાન્ય મહિલા	વર્તુળમાં બંગલો
૧૪	વકીલખાન કાસમઅલી બહેલીમ	બહેલીમવાસ, મું.ખેરાલુ.	-	સામાન્ય	ડોલી
૧૫	શાંમળભાઇ પુંજાભાઇ પ્રજાપતિ	દેસાઇવાડો, મું.ખેરાલુ.	-	સામાન્ય	પાણીનો જગ
૧૬	સોમાભાઇ રાંમાભાઇ દેસાઇ	રબારીવાસ, મું. ખેરાલુ.	-	સામાન્ય	ફ્રતર

(સહી/-) અવાચ્ય,

ચૂંટણી અધિકારી
ખેરાલુ નગરપંચાયત
વ
નાયબ કલેક્ટર, (પ્ર.ભો.યો.)
મહેસાણા

સ્થળ :- ખેરાલુ
તારીખ :- ૧-૦૨-૨૦૦૩
ક્રમાંક :- ચૂંટણી/નગરપંચાયત /ખેરાલુ /૨૦૦૩

INDEX

નમૂનો - ૬

(જુઓ નિયમ - ૧૬)

હરીફ ઉમેદવારોની યાદી

ખેરાલુ નગરપંચાયતની ચૂંટણી

વોર્ડ નંબર :- ૭ વોર્ડનું નામ -

ચૂંટણી પંચે ફાળવેલી બેઠકો
૧લી બેઠક :- સામાન્ય મહિલા
૨જી બેઠક :- અનુસુચિત જાતિ
૩જી બેઠક :- સામાન્ય

અ. નં.	ઉમેદવારનું નામ	સરનામું	પક્ષ સાથે જોડાણ	ઉમેદવારનો વર્ગ	ફાળવેલ પ્રતિક
૧	૨	૩	૪	૫	૬
૧	ઉષાબેન ભરતકુમાર સોલંકી	ભંગીવાસ, હાટડીયા, મું.ખેરાલુ.	ભારતીય જનતા પક્ષ	સામાન્ય મહિલા	કમળ
૨	તારાબેન કનુજી ઠાકોર	હનુમાન મંદિર પાછળ, મું.ખેરાલુ.	ભારતીય જનતા પક્ષ	સામાન્ય મહિલા	વર્તુળમાં કમળ
૩	પ્રવીણકુમાર વીરાભાઇ પરમાર	નવી વણકરવાસ, મું.ખેરાલુ.	ભારતીય જનતા પક્ષ	અનુસુચિત જાતિ	લંબચોરસમાં કમળ
૪	કાળીદાસ હરીભાઇ પરમાર	હાટડીયા, ચમારવાસ, મું.ખેરાલુ.	-	અનુસુચિત જાતિ	લંબચોરસમાં પાણીનો જગ
૫	કુન્દનબેન ધર્મેન્દ્રકુમાર બારોટ	મોટો બારોટવાસ, મું. ખેરાલુ.	-	સામાન્ય મહિલા	વર્તુળમાં પતંગ
૬	ડાહ્યાભાઇ સોમાભાઇ પરમાર	રોહિતવાસ, મું.ખેરાલુ.	-	અનુસુચિત જાતિ	લંબચોરસમાં વિમાન
૭	તારાબેન જયંતીલાલ બારોટ	મોટો બારોટવાસ, મું.ખેરાલુ.	-	સામાન્ય મહિલા	વર્તુળમાં સિલિંગ ફેન
૮	નરેશકુમાર વીરાભાઇ પરમાર	ચમારવાસ,મું.ખેરાલુ.	-	અનુસુચિત જાતિ	લંબચોરસમાં બંગલો
૯	મહેશકુમાર દશરથલાલ બારોટ	મોટો બારોટવાસ, મું. ખેરાલુ.	-	સામાન્ય	કપરકાબી
૧૦	મધુબેન હસમુખલાલ બારોટ	નાનો ભાટવાસ, મું. ખેરાલુ.	-	સામાન્ય મહિલા	વર્તુળમાં રેલ્વે એન્જિન
૧૧	વિઠ્ઠલભાઇ મુળાભાઇ સોલંકી	નવી વણકરવાસ, મું.ખેરાલુ.	-	અનુસુચિત જાતિ	લંબચોરસમાં બેટ પકડેલ ખેલાડી
૧૨	હર્ષાબેન બિપીનકુમાર બારોટ	મોટો બારોટવાસ, મું. ખેરાલુ.	-	સામાન્ય મહિલા	વર્તુળમાં ટેલીવિઝન
૧૩	હિનાબેન ધર્મેન્દ્રકુમાર બારોટ	મોટો બારોટવાસ, મું. ખેરાલુ.	-	સામાન્ય મહિલા	વર્તુળમાં મોટર

(સહી/-) અવાચ્ય,

સ્થળ :- ખેરાલુ
તારીખ :- ૧-૦૨-૨૦૦૩
ક્રમાંક :- ચૂંટણી/નગરપંચાયત /ખેરાલુ /૨૦૦૩

ચૂંટણી અધિકારી
ખેરાલુ નગરપંચાયત
વ
નાયબ કલેક્ટર, (મ.ભો.યો.)
મહેસાણા

સરકારી મધ્યસ્થ મુદ્રણાલય, ગાંધીનગર.

Extra No. 98

REGISTERED NO. G/GNR/2

©

सत्यमेव जयते

The Gujarat Government Gazette

EXTRAORDINARY

PUBLISHED BY AUTHORITY

Vol. XLIV] TUESDAY, FEBRUARY 4, 2003/MAGHA 15, 1924

Separate paging is given to this Part in order that it may be filed as a Separate Compilation.

PART IV—C

Statutory Rules and Orders (other than those published in Parts I, I-A and I-L) made by Statutory Authorities other than the Government of Gujarat including those made by the Government of India, the High Court, the Director of Municipalities, the Commissioner of Police, the Director of Prohibition and excise, the District Magistrates and the Election Commission, Election Tribunals, Returning Officers and other authorities, under the Election Commission.

નમૂનો–૬

(જુઓ નિયમ–૧૬)

હરીફ ઉમેદવારોની યાદી

વિજલપોર નગરપાલિકાની ચૂંટણી

વોર્ડ નંબર : ૧ વોર્ડનું નામ : ...ચૂંટણી પંચે ફાળવેલી બેઠકો: પહેલી બેઠક સામાન્ય મહિલા

ત્રીજી બેઠક સામાન્ય

અ. નં.	ઉમેદવારનું નામ	સરનામું	પક્ષ સાથે જોડાણ	ઉમેદવાર નો વર્ગ	ફાળવેલ પ્રતિક
૧	૨	૩	૪	૫	૬
૧.	જ્યોતીબેન દિનેશકુમાર જોષી	કૃષ્ણા એપાર્ટમેન્ટ, વિજલપોર, તા.જલાલપોર, જી.નવસારી.	ભારતીય જનતા પક્ષ	સામાન્ય મહિલા	વર્તુળમાં કમળ
૨.	જયંતિભાઈ રત્નાજી પુરોહિત	સાંઈ ચેમ્બર્સ–૨, વિજલપોર, તા.જલાલપોર, જી.નવસારી.	ભારતીય જનતા પક્ષ	સામાન્ય	કમળ

૩.	પ્રવિણાબેન રાજેન્દ્રકુમાર પંડયા	અમરદીપ સોસાયટી, વિજલપોર, તા.જલાલપોર, જી.નવસારી.	ભારતીય રાષ્ટ્રીય કોંગ્રેસ	સામાન્ય મહિલા	વર્તુળમાં હાથ

(સહી/–) અવાચ્ય,

ચૂંટણી અધિકારી
વિજલપોર નગરપાલિકા
અને
નાયબ કલેકટર, નવસારી.

સ્થળ :– નવસારી
તારીખ : ૧/૨/૨૦૦૩

નમૂનો–૬
(જુઓ નિયમ–૧૬)

હરીફ ઉમેદવારોની યાદી

વિજલપોર નગરપાલિકાની ચૂંટણી

વોર્ડ નંબર : ૨ વોર્ડનું નામ : ...ચૂંટણી પંચે ફાળવેલી બેઠકો: પહેલી બેઠક સામાન્ય મહિલા
ત્રીજી બેઠક સામાન્ય

અ. નં.	ઉમેદવારનું નામ	સરનામું	પક્ષ સાથે જોડાણ	ઉમેદવાર નો વર્ગ	ફાળવેલ પ્રતિક
૧	૨	૩	૪	૫	૬
૧.	જ્યોતિબહેન રમેશભાઈ દેસાઈ	૧૦, બુધિયા બિલ્ડીંગ, મંકોડીયા, વિજલપોર, તા.જલાલપોર, જી.નવસારી.	ભારતીય જનતા પક્ષ	સામાન્ય મહિલા	વર્તુળમાં કમળ
૨.	રામજીભાઈ મૂળજીભાઈ કાસુન્દ્રા	તિરૂપતિ કોમ્પ્લેક્ષ, વિજલપોર, તા.જલાલપોર, જી.નવસારી.	ભારતીય જનતા પક્ષ	સામાન્ય	કમળ
૩.	રૂપાબેન દિપકભાઈ ચૌધરી	૭૨, ભકિતનગર, વિજલપોર, તા.જલાલપોર, જી.નવસારી.	ભારતીય રાષ્ટ્રીય કોંગ્રેસ	સામાન્ય મહિલા	વર્તુળમાં હાથ

(સહી/–) અવાચ્ય,

ચૂંટણી અધિકારી
વિજલપોર નગરપાલિકા
અને
નાયબ કલેકટર, નવસારી.

સ્થળ :– નવસારી
તારીખ : ૧/૨/૨૦૦૩

INDEX

નમૂનો—૬

(જુઓ નિયમ—૧૬)

હરીફ ઉમેદવારોની યાદી

વિજલપોર નગરપાલિકાની ચૂંટણી

વોર્ડ નંબર : ૩ વોર્ડનું નામ : ... ચૂંટણી પંચે ફાળવેલી બેઠકો: પહેલી બેઠક અનુસુચિત જાતિ મહિલા
ત્રીજી બેઠક સામાન્ય

અ. નં.	ઉમેદવારનું નામ	સરનામું	પક્ષ સાથે જોડાણ	ઉમેદવારનો વર્ગ	ફાળવેલ પ્રતિક
૧	૨	૩	૪	૫	૬
૧.	ગુમનબેન શ્યામરાવ ગાયકવાડ	સંભાજીનગર—૧, વિજલપોર, તા.જલાલપોર, જી.નવસારી.	ભારતીય જનતા પક્ષ	અનુસૂચિત જાતિ મહિલા	લંબચોરસમાં વર્તુળમાં કમળ
૨.	રમાબેન મોહનભાઈ સખીવાલા	નવયુગ નગર, આહિરવાસ સામે, વિજલપોર, તા.જલાલપોર, જી.નવસારી.	ભારતીય રાષ્ટ્રીય કોંગ્રેસ	અનુસૂચિત જાતિ મહિલા	લંબચોરસમાં વર્તુળમાં હાથ
૩.	શંકરભાઈ અરજણભાઈ પટેલ	ઉદ્યોગનગર, વિજલપોર, તા.જલાલપોર, જી.નવસારી.	ભારતીય જનતા પક્ષ	સામાન્ય	કમળ

(સહી/–) અવાચ્ય,

ચૂંટણી અધિકારી
વિજલપોર નગરપાલિકા
અને
નાયબ કલેક્ટર, નવસારી.

સ્થળ :— નવસારી
તારીખ : ૧/૨/૨૦૦૩

નમૂનો–૬
(જુઓ નિયમ–૧૬)

હરીફ ઉમેદવારોની યાદી

વિજલપોર નગરપાલિકાની ચૂંટણી

વોર્ડ નંબર : ૪ વોર્ડનું નામ : ...ચૂંટણી પંચે ફાળવેલી બેઠકો:પહેલી બેઠક સામાન્ય મહિલા
બીજી બેઠક સામાન્ય
ત્રીજી બેઠક સામાન્ય

અ. નં.	ઉમેદવારનું નામ	સરનામું	પક્ષ સાથે જોડાણ	ઉમેદવાર નો વર્ગ	ફાળવેલ પ્રતિક
૧	૨	૩	૪	૫	૬
૧.	ગીતાબેન નવિનભાઈ નાયક	દેસાઈવાડ, વિજલપોર રેલ્વે ફાટકની સામે, વિજલપોર, તા.જલાલપોર, જી.નવસારી.	ભારતીય રાષ્ટ્રીય કોંગ્રેસ	સામાન્ય મહિલા	વર્તુળમાં હાથ
૨.	ગીતાબેન સુંદરભાઈ મોરે	સંભાજી નગર, વિજલપોર, તા.જલાલપોર, જી.નવસારી.	નેશનાલિસ્ટ કોંગ્રેસ પાર્ટી	સામાન્ય મહિલા	વર્તુળમાં ઘડિયાળ
૩.	ધર્મેશ જયંતિલાલ નાયક	દેસાઈ સ્ટ્રીટ, વિજલપોર, તા.જલાલપોર, જી.નવસારી.	નેશનાલિસ્ટ કોંગ્રેસ પાર્ટી	સામાન્ય	ઘડિયાળ
૪.	નાનજીભાઈ જીવાભાઈ નાડા	ગાયત્રીનગર સામે, દાંડીરોડ, વિજલપોર, તા.જલાલપોર, જી.નવસારી.	ભારતીય જનતા પક્ષ	સામાન્ય	કમળ
૫.	ભરત છોટુભાઈ દેસાઈ	દેસાઈ મહોલ્લો, રામનિવાસ, વિજલપોર, તા.જલાલપોર, જી.નવસારી.	ભારતીય જનતા પક્ષ	સામાન્ય	લંબચોરસમાં કમળ
૬.	મુકેશભાઈ દયાળભાઈ રાઠોડ	નવયુગનગર–૨, વિજલપોર, તા.જલાલપોર, જી.નવસારી.	નેશનાલિસ્ટ કોંગ્રેસ પાર્ટી	અનુસૂચિત જાતિ	લંબચોરસમાં ઘડિયાળ
૭.	મંજુબહેન રમણભાઈ આહિર	જોડીયાવડ પાસે, આઠ ગાળા, વિજલપોર, તા.જલાલપોર, જી.નવસારી.	ભારતીય જનતા પક્ષ	સામાન્ય મહિલા	વર્તુળમાં કમળ
૮.	સંદિપભાઈ ભરતભાઈ દેસાઈ	મીરાંનગર, વિજલપોર, તા.જલાલપોર, જી.નવસારી.	ભારતીય રાષ્ટ્રીય કોંગ્રેસ	સામાન્ય	હાથ

(સહી/–) અવાચ્ય,
ચૂંટણી અધિકારી
વિજલપોર નગરપાલિકા
અને
નાયબ કલેક્ટર, નવસારી.

સ્થળ :– નવસારી
તારીખ : ૧/૨/૨૦૦૩

INDEX

નમૂનો–૬
(જુઓ નિયમ–૧૬)

હરીફ ઉમેદવારોની યાદી

વિજલપોર નગરપાલિકાની ચૂંટણી

વોર્ડ નંબર : ૫ વોર્ડનું નામ : ..ચૂંટણી પંચે ફાળવેલી બેઠકો: પહેલી બેઠક સામાન્ય મહિલા
બીજી બેઠક સામાન્ય
ત્રીજી બેઠક સામાન્ય

અ. નં.	ઉમેદવારનું નામ	સરનામું	પક્ષ સાથે જોડાણ	ઉમેદવાર નો વર્ગ	ફાળવેલ પ્રતિક
૧	૨	૩	૪	૫	૬
૧.	પ્રકાશભાઈ માધવરાવ પાટીલ	સંભાજીનગર, વિજલપોર, તા.જલાલપોર, જી.નવસારી.	ભારતીય જનતા પક્ષ	સામાન્ય	કમળ
૨.	મીનાબેન રાજુભાઈ માંગલે	સંભાજીનગર, વિજલપોર, તા.જલાલપોર, જી.નવસારી.	ભારતીય રાષ્ટ્રીય કોંગ્રેસ	સામાન્ય મહિલા	વર્તુળમાં હાથ
૩.	લખેસિંગ મીઠેસિંગ ગિરાસે	શિવાજી નગર, વિજલપોર, તા.જલાલપોર, જી.નવસારી.	ભારતીય જનતા પક્ષ	સામાન્ય	લંબચોરસમાં કમળ
૪.	શુભદા ચંદ્રકાંત ટીકેકર	વનગંગા, વિજલપોર, તા.જલાલપોર, જી.નવસારી.	ભારતીય જનતા પક્ષ	સામાન્ય મહિલા	વર્તુળમાં કમળ

(સહી/–) અવાચ્ય,

ચૂંટણી અધિકારી
વિજલપોર નગરપાલિકા
અને
નાયબ કલેકટર, નવસારી.

સ્થળ :– નવસારી
તારીખ : ૧/૨/૨૦૦૩

INDEX

નમૂનો–૬
(જુઓ નિયમ–૧૬)

હરીફ ઉમેદવારોની યાદી

વિજલપોર નગરપાલિકાની ચૂંટણી

વોર્ડ નંબર : ૬ વોર્ડનું નામ : ...ચૂંટણી પંચે ફાળવેલી બેઠકો: પહેલી બેઠક સામાન્ય મહિલા
બીજી બેઠક સામાન્ય
ત્રીજી બેઠક સામાન્ય

અ. નં.	ઉમેદવારનું નામ	સરનામું	પક્ષ સાથે જોડાણ	ઉમેદવાર નો વર્ગ	ફાળવેલ પ્રતિક
૧	૨	૩	૪	૫	૬
૧.	અશોકભાઈ ભટુભાઈ ગિરાસે	સંભાજી નગર, વિજલપોર, તા.જલાલપોર, જી.નવસારી.	ભારતીય જનતા પક્ષ	સામાન્ય	કમળ
૨.	ઉકાભાઈ કરશનભાઈ વધેરા	વિજલપોર ફાટક સામે, વિજલપોર, તા.જલાલપોર, જી.નવસારી.	નેશનાલિસ્ટ કોંગ્રેસ પાર્ટી	અનુસૂચિત જાતિ	ઘડિયાળ
૩.	ઉમેશસિંગ દિનેશસિંગ ચિત્તે	શિવાજી નગર, વિજલપોર, તા.જલાલપોર, જી.નવસારી.	ભારતીય રાષ્ટ્રીય કોંગ્રેસ	સામાન્ય	હાથ
૪.	ગુલાબભાઈ ભાઈદાસ જાદવ	કૃષ્ણનગર વિજલપોર, તા.જલાલપોર, જી.નવસારી.	ભારતીય જનતા પક્ષ	સામાન્ય	લંબચોરસમાં કમળ
૫.	મીનાક્ષી મુકેશભાઈ રાઠોડ	નવયુગનગર, વિજલપોર, તા.જલાલપોર, જી.નવસારી.	નેશનાલિસ્ટ કોંગ્રેસ પાર્ટી	સામાન્ય મહિલા	વર્તુળમાં ઘડિયાળ
૬.	શોભાબહેન આનંદ કોળી	સુર્યનગર, વિજલપોર, તા.જલાલપોર, જી.નવસારી.	ભારતીય રાષ્ટ્રીય કોંગ્રેસ	સામાન્ય મહિલા	વર્તુળમાં હાથ
૭.	સુંદર રામચંદ્ર મોરે	સંભાજી નગર, વિજલપોર, તા.જલાલપોર, જી.નવસારી.	નેશનાલિસ્ટ કોંગ્રેસ પાર્ટી	સામાન્ય	લંબચોરસમાં ઘડિયાળ
૮.	હેમાબહેન જયંતિભાઈ ભંડારી	સુર્યનગર, વિજલપોર, તા.જલાલપોર, જી.નવસારી.	ભારતીય જનતા પક્ષ	સામાન્ય મહિલા	વર્તુળમાં કમળ
૯.	રતિલાલ રણછોડભાઈ સોલંકી	રાધાનગર, વિજલપોર, તા.જલાલપોર, જી.નવસારી.	--	સામાન્ય	વીજળીનો થાંભલો

(સહી/–) અવાચ્ય,

ચૂંટણી અધિકારી
વિજલપોર નગરપાલિકા
અને
નાયબ કલેકટર, નવસારી

સ્થળ :– નવસારી
તારીખ : ૧/૨/૨૦૦૩

નમૂનો–૬
(જુઓ નિયમ–૧૬)

હરીફ ઉમેદવારોની યાદી

વિજલપોર નગરપાલિકાની ચૂંટણી

વોર્ડ નંબર : ૭ વોર્ડનું નામ : . ચૂંટણી પંચે ફાળવેલી બેઠકો: પહેલી બેઠક અનુસૂચિત આદિજાતિ મહિલા
બીજી બેઠક સામાન્ય
ત્રીજી બેઠક સામાન્ય

અ. નં.	ઉમેદવારનું નામ	સરનામું	પક્ષ સાથે જોડાણ	ઉમેદવાર નો વર્ગ	ફાળવેલ પ્રતિક
૧	૨	૩	૪	૫	૬
૧.	અજયભાઈ વિજયબહાદુર રાય	આદિત્ય નિવાસ, લક્ષ્મીનગર–૧, વિજલપોર, તા.જલાલપોર, જી.નવસારી.	ભારતીય રાષ્ટ્રીય કોંગ્રેસ	સામાન્ય	હાથ
૨.	કલ્પનાબહેન ખાપાભાઈ નાયકા	મોટાડા ફળિયા, વિજલપોર, તા.જલાલપોર, જી.નવસારી.	ભારતીય રાષ્ટ્રીય કોંગ્રેસ	અનુસૂચિત આદિજાતિ મહિલા	લંબચોરસમાં વર્તુળમાં હાથ
૩.	નિતેશભાઈ પરસોતમભાઈ ટાંક	ગાયત્રીનગર, વિજલપોર, તા.જલાલપોર, જી.નવસારી.	ભારતીય રાષ્ટ્રીય કોંગ્રેસ	સામાન્ય	લંબચોરસમાં હાથ
૪.	ભાનુબહેન રમેશભાઈ રાઠોડ	મોચીવાડ, લાકડાની વખાર પાછળ, વિજલપોર, તા.જલાલપોર, જી.નવસારી.	ભારતીય જનતા પક્ષ	અનુસૂચિત આદિજાતિ મહિલા	લંબચોરસમાં વર્તુળમાં કમળ
૫.	મનસુખભાઈ ભવનભાઈ ખોલીયા	૪, શ્યામનગર, વિજલપોર, તા.જલાલપોર, જી.નવસારી.	ભારતીય જનતા પક્ષ	સામાન્ય	લંબચોરસમાં કમળ
૬.	મોહિતભાઈ રતિલાલ દેસાઈ	ઈન્ડીયા કોલોની, વિજલપોર, તા.જલાલપોર, જી.નવસારી.	ભારતીય જનતા પક્ષ	સામાન્ય	કમળ

(સહી–) અવાચ્ય.

ચૂંટણી અધિકારી
વિજલપોર નગરપાલિકા
અને
નાયબ કલેક્ટર, નવસારી.

સ્થળ :– નવસારી
તારીખ : ૧/૨/૨૦૦૩

INDEX

નમૂનો–૬
(જુઓ નિયમ–૧૬)

હરીફ ઉમેદવારોની યાદી

વિજલપોર નગરપાલિકાની ચૂંટણી

વોર્ડ નંબર : ૯ વોર્ડનું નામ : ..ચૂંટણી પંચે ફાળવેલી બેઠકો: પહેલી બેઠક સામાન્ય મહિલા
બીજી બેઠક અનુસૂચિત જાતિ
ત્રીજી બેઠક સામાન્ય

અ. નં.	ઉમેદવારનું નામ	સરનામું	પક્ષ સાથે જોડાણ	ઉમેદવારનો વર્ગ	ફાળવેલ પ્રતિક
૧	૨	૩	૪	૫	૬
૧.	ઉજજનબેન વિઠ્ઠલભાઈ બાવીસ્કર	આંબેડકર નગર, વિજલપોર, તા.જલાલપોર, જી.નવસારી.	ભારતીય રાષ્ટ્રીય કોંગ્રેસ	સામાન્ય મહિલા	વર્તુળમાં હાથ
૨.	ગંગાપ્રસાદ કલાઉ યાદવ	રામનગર, વિજલપોર, તા.જલાલપોર, જી.નવસારી.	ભારતીય રાષ્ટ્રીય કોંગ્રેસ	સામાન્ય	હાથ
૩.	દાનજીભાઈ નાનજીભાઈ ભાષ્કર	સરદાર કોલોની, વિજલપોર, તા.જલાલપોર, જી.નવસારી.	ભારતીય જનતા પક્ષ	અનુસૂચિત જાતિ	લંબચોરસમાં કમળ
૪.	બિમલેશકુમાર બાબુલાલ શર્મા	ભક્તિનગર, વિજલપોર, તા.જલાલપોર, જી.નવસારી.	ભારતીય જનતા પક્ષ	સામાન્ય	કમળ
૫.	રુપાબહેન અર્જુનભાઈ આયરે	આંબેડકર નગર, વિજલપોર, તા.જલાલપોર, જી.નવસારી.	ભારતીય જનતા પક્ષ	સામાન્ય મહિલા	વર્તુળમાં કમળ
૬.	દેવરામ આત્મારામ બાવિસકર	ઘીરૂ દાજીની વાડી, વિજલપોર, તા.જલાલપોર, જી.નવસારી.	પીપલ્સ રીપબ્લીકન પાર્ટી	અનુસૂચિત જાતિ	લંબચોરસમાં પતંગ
૭.	શશીકાંત ભાસ્કર વાનખેડે	આંબેડકર નગર, વિજલપોર, તા.જલાલપોર, જી.નવસારી.	પીપલ્સ રીપબ્લીકન પાર્ટી	અનુસૂચિત જાતિ.	લંબચોરસમાં વિમાન

(સહી/–) અવાચ્ય,
ચૂંટણી અધિકારી
વિજલપોર નગરપાલિકા
અને
નાયબ કલેકટર, નવસારી.

સ્થળ :– નવસારી
તારીખ : ૧/૨/૨૦૦૩

INDEX

નમૂનો – ૬

(જુઓ નિયમ – ૧૬)

હરિફ ઉમેદવારોની યાદી

બીલીમોરા નગરપાલિકાની ચૂંટણી

વોર્ડ નં.– ૧ વોર્ડનું નામ : ..... ચૂંટણી પંચે ફાળવેલ બેઠકો : પહેલી બેઠક અનુસૂચિત આદિજાતિ મહિલા

બીજી બેઠક સામાન્ય

ત્રીજી બેઠક સામાન્ય

અ.નં.	ઉમેદવારનું નામ	સરનામું	પક્ષ સાથે જોડાણ	ઉમેદવારનો વર્ગ	ફાળવેલ પ્રતિક
૧	૨	૩	૪	૫	૬
૧	કનૈયાલાલ વિષ્ણુસિંહ વર્મા	ઘ.નં.૬૦૧૯ બિલીવણકર ટેકરો, બીલીરોડ, બીલીમોરા	ભારતીય જનતા પક્ષ	સામાન્ય	કમળ
૨	બિપીનભાઈ છીબાભાઈ પટેલ	૫૧૧/૫૧૨ સાગરદર્શન એપાર્ટમેન્ટ વખારીયા બંદર રોડ, બીલીમોરા	ભારતીય જનતા પક્ષ	સામાન્ય	લંબચોરસમાં કમળ
૩	મીરાબેન ચંદુલાલ પટેલ	ઘ.નં.૬૦૪૫૨ રજનીગંધા સોસાયટી સામે, બીલીધોબી તળાવ, બીલીમોરા	ભારતીય જનતા પક્ષ	અનુસૂચિત આદિજાતિ મહિલા	લંબચોરસમાં વર્તુળમા કમળ
૪	જગદીશભાઈ લાલાભાઈ પટેલ	વખારીયા બંદર રોડ, ભેકાભાઈ આઈસ ફેક્ટરીની સામે, બીલીમોરા	–	સામાન્ય	વિમાન
૫	જયવંતીબેન છગનલાલ ટંડેલ	ચોથીયાની વાડી, ભુલકા ભવન	–	સામાન્ય મહિલા	વર્તુળમાં બંગડીઓ
૬	પાર્વતીબહેન અમરતભાઈ પટેલ	બીલી અનાવીલ સ્ટ્રીટ, જગન્નાથ મંદિર પાસે, બીલીમોરા	–	અનુસૂચિત આદિજાતિ મહિલા	લંબચોરસમાં વર્તુળમાં નગારૂં
૭	બાબુભાઈ અમ્રતભાઈ ટેલર	ચોથીયાની વાડી, વખારીય બંદર રોડ, બીલીમોરા	–	પછાત વર્ગ	લંબચોરસમાં બંગલો

(સહી/–) અવાચ્ય,

સ્થળ :– બીલીમોરા

તા :– ૧–૦૨–૨૦૦૩

ચૂંટણી અધિકારી
બીલીમોરા નગરપાલિકા અને
જિલ્લા આયોજન અધિકારી,
નવસારી

INDEX

નમૂનો – ૬

(જુઓ નિયમ – ૧૬)

હરિફ ઉમેદવારોની યાદી

બીલીમોરા નગરપાલિકાની ચૂંટણી

વોર્ડ નં.– ૨ વોર્ડનું નામ : ..... ચૂંટણી પંચે ફાળવેલ બેઠકો : પહેલી બેઠક અનુસૂચિત આદિજાતિ મહિલા

બીજી બેઠક અનુસૂચિત જાતિ

ત્રીજી બેઠક સામાન્ય

અ.નં.	ઉમેદવારનું નામ	સરનામું	પક્ષ સાથે જોડાણ	ઉમેદવારનો વર્ગ	ફાળવેલ પ્રતિક
૧	૨	૩	૪	૫	૬
૧	ગીતાબેન મણીલાલ પટેલ	મફતનગર મંદિરપાસે, ગાયકવાડમીલ રોડ, બીલીમોરા	ભારતીય જનતા પક્ષ	અનુસૂચિત આદિજાતિ મહિલા	લંબચોરસમાં વર્તુળમાં કમળ
૨	ચીમનભાઈ મોહનભાઈ ઓડ	ઘર નં.૮/૧/૧૨ ઓડનગર, બીલીરોડ, બીલીમોરા	ભારતીય જનતા પક્ષ	પછાત વર્ગ	કમળ
૩	છનાભાઈ નાનજીભાઈ નિયારણ	ઘર નં.૮/૨/૧૨ બીલી હરિજનવાસ અમલસાડ રોડ, બીલી તળાવ બીલીમોરા	ભારતીય જનતા પક્ષ	અનુસૂચિત જાતિ	લંબચોરસમાં કમળ
૪	અમ્રતભાઈ દાનજીભાઈ ભાદરકા	૭, અમૃતનગર સોસાયટી, ગાયકવાડ મીલ રોડ, બીલીમોરા	–	અનુસૂચિત જાતિ	લંબચોરસમાં નગારૂં
૫	અરવિંદભાઈ મગનભાઈ પટેલ	બીલી બ્રાહ્મણવાડ, બીલીમોરા	–	અનુસૂચિત આદિજાતિ	લંબચોરસમાં પતંગ
૬	જયેશભાઈ નારણભાઈ સોસા	ધી ગાયકવાડ મીલચાલ, રૂમ નં.૮૫, બીલીમોરા	–	અનુસૂચિત જાતિ	લંબચોરસમાં બેટ
૭	ઠાકોરભાઈ વનાભાઈ ધુમડિયા	ગાયકવાડ મીલચાલ, બીલીમોરા	–	અનુસૂચિત જાતિ	લંબચોરસમાં વિમાન
૮	નટવરલાલ રતનજી કેવત	એ–૧ મારૂતિ ચેમ્બર મહાદેવ નગર, બીલીમોરા	–	પછાત વર્ગ	લંબચોરસમાં મોટર
૯	પ્રેમજીભાઈ સામંતભાઈ ચોપડા	ધીગાયકવાડ મીલચાલ, પાકીચાલ, બીલીમોરા	–	અનુસૂચિત જાતિ	લંબચોરસમાં રેલ્વે એન્જિન
૧૦	ભરતભાઈ કેશવભાઈ રાવલ	૧૫, અમૃતનગર સોસાયટી, બીલીમોરા	–	અનુસૂચિત જાતિ	લંબચોરસમાં ટેલીવિઝન
૧૧	લલીબેન નરસિંહભાઈ રાઠોડ	બીલી હરિજનવાસ બીલીમોરા	–	અનુસૂચિત આદિજાતિ મહિલા	લંબચોરસમાં વર્તુળમાં ગેસ સિલિન્ડર
૧૨	વાલજીભાઈ જેસીંગભાઈ સોસા	મીલરોડ, મોતીબાગ સામે, ચીકલવાડી, બીલીમોરા	–	અનુસૂચિત જાતિ	લંબચોરસમાં બંગલો
૧૩	સવિતાબેન મનહરભાઈ પટેલ	જયુબીલી તળાવ, મોરાર માતાના મંદિર પાછળ, બીલીમોરા	–	અનુસૂચિત આદિજાતિ મહિલા	લંબચોરસમાં વર્તુળમાં પાણીનો જગ
૧૪	હરીશભાઈ સામંતભાઈ ખુમાણ	ધીગાયકવાડ મીલચાલ, પાકીચાલ, મુ.પો.બીલીમોરા	–	અનુસૂચિત જાતિ	લંબચોરસમાં કેરમબોર્ડ

સ્થળ :– બીલીમોરા

તા :– ૧–૦૨–૨૦૦૩

ચૂંટણી અધિકારી

બીલીમોરા નગરપાલિકા અને

જિલ્લા આયોજન અધિકારી,

નવસારી

નમૂનો – ૬

(જુઓ નિયમ – ૧૬)

હરિફ ઉમેદવારોની યાદી

બીલીમોરા નગરપાલિકાની ચૂંટણી

વોર્ડ નં.– ૩ વોર્ડનું નામ : .....

ચૂંટણી પંચે ફાળવેલ બેઠકો : પહેલી બેઠક સામાન્ય મહિલા
બીજી બેઠક પછાત વર્ગ
ત્રીજી બેઠક સામાન્ય

અ.નં.	ઉમેદવારનું નામ	સરનામું	પક્ષ સાથે જોડાણ	ઉમેદવારનો વર્ગ	ફાળવેલ પ્રતિક
૧	૨	૩	૪	૫	૬
૧	ગીરીશભાઈ આરતલાલ શાહ	ટેલીસ્ટાર સરદાર પટેલ રોડ, બીલીમોરા	ભારતીય જનતા પક્ષ	સામાન્ય	કમળ
૨	દમયંતીબેન બિપીનચંદ્ર પટેલ	ગુપ્તા હોસ્પિટલ સામે, એસ.વી.પટેલ રોડ, બીલીમોરા	ભારતીય જનતા પક્ષ	પછાત વર્ગ મહિલા	લંબચોરસમાં વર્તુળમાં કમળ
૩	મોહમદ હનીફ ગુલામરસુલ શેખ	પંચવટી એપાર્ટમેન્ટ, મોરારજી દેસાઈ માર્ગ, બીલીમોરા	ભારતીય જનતા પક્ષ	પછાત વર્ગ	લંબચોરસમાં કમળ
૪	પંકજભાઈ ચંદુલાલ મોદી	સ્ટેશન રોડ, બીલીમોરા	–	પછાત વર્ગ	લંબચોરસમાં પુસ્તક
૫	બદરૂનનીશા ગુલામભાઈ દમણીયા	શાલીમાર એપાર્ટમેન્ટ એમ.જી.રોડ, બીલીમોરા	–	પછાત વર્ગ મહિલા	લંબચોરસમાં વર્તુળમાં વિમાન
૬	મહમદફારૂક ઈસ્માઈલ મેમણ	સુપર ચેમ્બર, ૧ લો માળ, ૧૦૧ ગૌહરબાગ, બીલીમોરા	–	સામાન્ય	નગારૂં

સ્થળ :– બીલીમોરા
તા :– ૧–૦૨–૨૦૦૩

ચૂંટણી અધિકારી
બીલીમોરા નગપાલિકા અને
જિલ્લા આયોજન અધિકારી,
નવસારી

INDEX

નમૂનો – ૬
(જુઓ નિયમ – ૧૬)
હરિફ ઉમેદવારોની યાદી
બીલીમોરા નગરપાલિકાની ચૂંટણી

વૉર્ડ નં.– ૪ વોર્ડનું નામ : ..... ચૂંટણી પંચે ફાળવેલ બેઠકો : પહેલી બેઠક સામાન્ય મહિલા
બીજી બેઠક સામાન્ય
ત્રીજી બેઠક સામાન્ય

અ.નં.	ઉમેદવારનું નામ	સરનામું	પક્ષ સાથે જોડાણ	ઉમેદવારનો વર્ગ	ફાળવેલ પ્રતિક
૧	૨	૩	૪	૫	૬
૧	ગીતાબેન જીતેન્દ્રભાઈ સોલંકી	૧૦, શીવચરણ સોસાયટી, સોમનાથ મંદિર પાછળ, બીલીમોરા	ભારતીય જનતા પક્ષ	અનુસૂચિત જાતિ મહિલા	લંબચોરસમાં વર્તુળમાં કમળ
૨	નરેશભાઈ છોટાભાઈ શાહ	ઈલોરા એમ્પોરીયમ, મોરારજી દેસાઈ માર્ગ, બીલીમોરા	ભારતીય જનતા પક્ષ	સામાન્ય	લંબચોરસમાં કમળ
૩	મનિષભાઈ હર્ષદરાય દેસાઈ	૩૦ બી, જાલ નગર સોસાયટી, ગૌહરાબાગ, બીલીમોરા	ભારતીય જનતા પક્ષ	સામાન્ય	કમળ
૪	અસ્મિતાબેન પરેશભાઈ દેસાઈ	ઓમ એપાર્ટમેન્ટ, ફ્લેટ નં.૪–૫, નુતનપાર્ક, સોસાયટી, મહાદેવ નગર, બીલીમોરા	–	સામાન્ય મહિલા	વર્તુળમાં ગેસ સિલિન્ડર
૫	નટવરલાલ રતનજી કેવત	એ/૧, મારૂતિ ચેમ્બર મહાદેવ નગર, બીલીમોરા	–	પછાત વર્ગ	લંબચોરસમાં મોટર
૬	નરેશભાઈ નગીનભાઈ પટેલ	એલ.એમ.પી. સ્કૂલની બાજુમાં, કોલેજ રોડ, બીલીમોરા	–	પછાત વર્ગ	લંબચોરસમાં પતંગ
૭	પરિમલ સુમંતરાય નાયક	૫, શીવાજંલી સોસાયટી, નર્સરી રોડ, મહાદેવ નગર, બીલીમોરા	–	સામાન્ય	વિમાન
૮	રવિશંકર ખુશાલભાઈ પટેલ	૪૩, ગુ.હા.બોર્ડ, પ્રજાપતિ આશ્રમ પાછળ, ગૌહરબાગ, બીલીમોરા	–	સામાન્ય	રોડ રોલર
૯	હેમંતકુમાર હરીદત્તભાઈ દેસાઈ	૫૦૩, સૂર્યકિરણ એપાર્ટમેન્ટ, સ્નેહલ હોસ્પિટલ સામે, ગૌહરબાગ, બીલીમોરા	–	સામાન્ય	નગારૂં

સ્થળ :– બીલીમોરા
તા :– ૧–૦૨–૨૦૦૩

ચૂંટણી અધિકારી
બીલીમોરા નગરપાલિકા અને
જિલ્લા આયોજન અધિકારી,
નવસારી

INDEX

નમૂનો – ૬
(જુઓ નિયમ – ૧૬)
હરિફ ઉમેદવારોની યાદી
બીલીમોરા નગરપાલિકાની ચૂંટણી

વોર્ડ નં.– ૫ વોર્ડનું નામ : ..... ચૂંટણી પંચે ફાળવેલ બેઠકો : પહેલી બેઠક સામાન્ય મહિલા
બીજી બેઠક સામાન્ય
ત્રીજી બેઠક સામાન્ય

અ.નં	ઉમેદવારનું નામ	સરનામું	પક્ષ સાથે જોડાણ	ઉમેદવારનો વર્ગ	ફાળવેલ પ્રતિક
૧	૨	૩	૪	૫	૬
૧	અમૃતલાલ લાલજીભાઈ આર્કમેન	બંદર રોડ, બીલીમોરા	ભારતીય જનતા પક્ષ	સામાન્ય	લંબચોરસમાં કમળ
૨	કાંતીલાલ ગોવિંદભાઈ રાણા	લીમડાચોક બીલીમોરા	ભારતીય જનતા પક્ષ	સામાન્ય	કમળ
૩	રૂપલબેન ચેતનકુમાર રાણા	પાછલી ગોલવાડ, બીલીમોરા	ભારતીય જનતા પક્ષ	સામાન્ય મહિલા	વર્તુળમાં કમળ
૪	કુસુમબેન રમેશચંદ્ર દેસાઈ	બી/૫ સ્મૃતિકુંજ સોસાયટી, પાવર હાઉસ સામે, બીલીમોરા	–	સામાન્ય મહિલા	વર્તુળમાં પ્રેશર કુકર
૫	ઝાકીરહુસેન અહમદભાઈ કોલિઆ	સ્ટેશનરોડ, મદ્રાસ કાફેની બાજુમાં, બીલીમોરા	–	પછાત વર્ગ	લંબચોરસમાં આઈસ્ક્રીમ
૬	દિપકકુમાર રતીલાલ રાણા	પોસ્ટ ઓફિસની પાછળ, બજાર, બીલીમોરા	–	પછાત વર્ગ	લંબચોરસમાં રેલ્વે એન્જિન
૭	મહેશભાઈ કાંતીલાલ ગાંધી	જવાહર રોડ, બીલીમોરા	–	પછાત વર્ગ	લંબચોરસમાં નાળિયેર
૮	રાજેન્દ્રભાઈ રાયચંદ શાહ	સોનીવાડ, બીલીમોરા	–	સામાન્ય	મણકાનો હાર
૯	વિનોદભાઈ મોતીચંદ શાહ	બીલીમોરા દેસાઈ પોળ	–	સામાન્ય	વિમાન
૧૦	શૈલેષભાઈ ડાહયાભાઈ શારંગ	બજાર સ્ટ્રીટ, બીલીમોરા	–	પછાત વર્ગ	લંબચોરસમાં પતંગ
૧૧	સુરેશભાઈ જમનાદાસ ધીવર	પોલીસ ચોકી પાછળ, વખાર ફળિયા	–	પછાત વર્ગ	લંબચોરસમાં હેટ

સ્થળ :– બીલીમોરા
તા :– ૧–૦૨–૨૦૦૩

ચૂંટણી અધિકારી
બીલીમોરા નગરપાલિકા અને
જિલ્લા આયોજન અધિકારી,
નવસારી

INDEX

નમૂનો – ૬

(જુઓ નિયમ – ૧૬)

હરિફ ઉમેદવારોની યાદી

બીલીમોરા નગરપાલિકાની ચૂંટણી

વોર્ડ નં.– ૯ વોર્ડનું નામ : ..... ચૂંટણી પંચે ફાળવેલ બેઠકો : પહેલી બેઠક સામાન્ય મહિલા

બીજી બેઠક પછાત વર્ગ

ત્રીજી બેઠક સામાન્ય

અ.નં.	ઉમેદવારનું નામ	સરનામું	પક્ષ સાથે જોડાણ	ઉમેદવારનો વર્ગ	ફાળવેલ પ્રતિક
૧	૨	૩	૪	૫	૬
૧	જમનાદાસ બુધાભાઈ ધીવર	વખાર ફળિયા, પોલીસ સ્ટેશન પાછળ, બીલીમોરા	ભારતીય જનતા પક્ષ	પછાત વર્ગ	કમળ
૨	નગીનભાઈ રણછોડભાઈ ટંડેલ	દેગડી સ્ટ્રીટ માછીવાડ, બીલીમોરા	ભારતીય જનતા પક્ષ	પછાત વર્ગ	લંબચોરસમાં કમળ
૩	વાંસતીબેન ઠાકોરભાઈ બિલીમોરીયા	વખાર ફળિયા, અગીયાર સ્ટ્રીટ, બીલીમોરા	ભારતીય જનતા પક્ષ	પછાત વર્ગ મહિલા	લંબચોરસમાં વર્તુળમાં કમળ
૪	અરવિંદભાઈ છનાભાઈ કેવત	જવાહર રોડ, બીલીમોરા	–	પછાત વર્ગ	લંબચોરસમાં પતંગ
૫	અરવિંદભાઈ રામજીભાઈ ટંડેલ	ઓડ નગર, બીલીનાકા, બીલીમોરા	–	પછાત વર્ગ	લંબચોરસમાં બેટ
૬	કાંતિલાલ રામજીભાઈ કેવત	માતૃનિવાસ, સુભાષચોક ખાટકી ફળિયુ, બીલીમોરા	–	પછાત વર્ગ	લંબચોરસમાં ટેલીવિઝન
૭	ચંચળબેન દ્વારકાદાસ ભગત	પીર ફળિયા, માછીવાડ, બીલીમોરા	–	સામાન્ય મહિલા	વર્તુળમાં મણકાનો હાર
૮	જગદીશભાઈ સુખાભાઈ ટંડેલ	પોલીસ સ્ટેશન પાછળ, વખાર ફળિયા, બીલીમોરા	–	પછાત વર્ગ	લંબચોરસમાં રેલ્વે એન્જિન
૯	જયપ્રકાશ જીવણભાઈ કેવટ	વખાર ફળિયા, અગિયારી સ્ટ્રીટ, બીલીમોરા	–	પછાત વર્ગ	લંબચોરસમાં નગારૂં
૧૦	નયનાબેન અમૃતલાલ ઢીમર	દેગડી સ્ટ્રીટ માછીવાડ, બીલીમોરા	–	પછાત વર્ગ મહિલા	લંબચોરસમાં વર્તુળમાં સીવવાનો સંચો
૧૧	બાબુભાઈ અમ્રતભાઈ ટેલર	વખારીય બંદર રોડ, ચોથીયાની વાડી, બીલીમોરા	–	પછાત વર્ગ	લંબચોરસમાં બંગલો
૧૨	મનસુખભાઈ મોહનભાઈ ટંડેલ	માછીવાડ, પીર ફળિયા, બીલીમોરા	–	પછાત વર્ગ	લંબચોરસમાં વિમાન
૧૩	મોહમદઝુબેર નિશાર અહમદ તપકીરવાલા	જુમ્મા મસ્જિદની બાજુમા બંદર રોડ, બીલીમોરા	–	પછાત વર્ગ	લંબચોરસમાં હેટ
૧૪	લીલાબેન ફકીરભાઈ ટેલર	પીટીટ લાયબ્રેરી પાછળ, ચોકી ફળિયું બીલીમોરા	–	પછાત વર્ગ મહિલા	લંબચોરસમાં વર્તુળમાં ગેસનો ચૂલો
૧૫	વિપુલાબેન રાજેનકુમાર મિસ્ત્રી	માછીવાડ, ~~પીર ફળિયા~~ બીલીમોરા	–	પછાત વર્ગ મહિલા	લંબચોરસમાં વર્તુળમાં પ્રેશર કુકર

(સહી/–) અવાચ્ય,

ચૂંટણી અધિકારી

બીલીમોરા નગરપાલિકા અને

સ્થળ :– બીલીમોરા

તા :– ૧–૦૨–૨૦૦૩

INDEX

નમૂનો – ૬
(જુઓ નિયમ – ૧૬)
હરિફ ઉમેદવારોની યાદી
બીલીમોરા નગરપાલિકાની ચૂંટણી

વોર્ડ નં.– ૭ વોર્ડનું નામ : ..... ચૂંટણી પંચે ફાળવેલ બેઠકો : પહેલી બેઠક પછાત વર્ગ મહિલા
બીજી બેઠક અનુસૂચિત આદિજાતિ
ત્રીજી બેઠક સામાન્ય

અ.નં.	ઉમેદવારનું નામ	સરનામું	પક્ષ સાથે જોડાણ	ઉમેદવારનો વર્ગ	ફાળવેલ પ્રતિક
૧	૨	૩	૪	૫	૬
૧	અમૃતભાઈ જીવણભાઈ પટેલ	બાંગીયા ફળિયું, મીઠાકુવા, બીલીમોરા	ભારતીય જનતા પક્ષ	પછાત વર્ગ	કમળ
૨	નરેશભાઈ નારણભાઈ રાઠોડ	ઓરીયામોરા, દેસરા, સરકારી ગાડાઉન પાછળ, બીલીમોરા	ભારતીય જનતા પક્ષ	અનુસૂચિત આદિજાતિ	લંબચોરસમાં કમળ
૩	મીનાક્ષીબેન અરવિંદકુમાર ગાંધી	સહયોગ સોસાયટી, પાવર હાઉસ સામે, બાંગીયા ફળિયા બીલીમોરા	ભારતીય જનતા પક્ષ	પછાત વર્ગ મહિલા	લંબચોરસમાં વર્તુળમાં કમળ
૪	અશ્વિનભાઈ મનુભાઈ પટેલ	દેસરા, ઓરીયા મોરા, બીલીમોરા	–	અનુસૂચિત આદિજાતિ	લંબચોરસમાં નગારૂં
૫	ગોપાળભાઈ છનાભાઈ પટેલ	સ્મૃતિકુંજ સોસાયટી પાછળ, કાકરા ખાડી, બીલીમોરા	–	અનુસૂચિત આદિજાતિ	લંબચોરસમાં વિમાન
૬	ધર્મેશકુમાર સુમનભાઈ પટેલ	લક્ષ્મી ટોકીઝની પાછળ, સ્ટેશન રોડ, બીલીમોરા	–	સામાન્ય	પતંગ
૭	બબીતાબેન મનીષકુમાર ટંડેલ	એ/૨૩ શ્યામનગર સોસાયટી, કાકરાખાડ પાસે, બીલીમોરા	–	પછાત વર્ગ મહિલા	લંબચોરસમાં વર્તુળમાં ટેલીવિઝન
૮	મલંગ ફકીરમહમદ કોલિઆ	જવાહર રોડ, બીલીમોરા	–	પછાત વર્ગ	લંબચોરસમાં કપ–રકાબી
૯	વસનભાઈ રામજીભાઈ પટેલ	ઓરીયામોરા દેસરા, શ્યામનગર, સોસાયટી સામે, બીલીમોરા	–	અનુસૂચિત આદિજાતિ	લંબચોરસમાં ઈસ્ત્રી

(સહી/–) અવાચ્ય,

સ્થળ :– બીલીમોરા
તા :– ૧–૦૨–૨૦૦૩

ચૂંટણી અધિકારી
બીલીમોરા નગરપાલિકા અને
જિલ્લા આયોજન અધિકારી,
નવસારી

INDEX

નમૂનો – ૬
(જુઓ નિયમ – ૧૬)
હરિફ ઉમેદવારોની યાદી
બીલીમોરા નગરપાલિકાની ચૂંટણી

વોર્ડ નં.– ૮ વોર્ડનું નામ : ..... ચૂંટણી પંચે ફાળવેલ બેઠકો : પહેલી બેઠક અનુસૂચિત જાતિ મહિલા
બીજી બેઠક અનુસૂચિત આદિજાતિ
ત્રીજી બેઠક સામાન્ય

અ.નં.	ઉમેદવારનું નામ	સરનામું	પક્ષ સાથે જોડાણ	ઉમેદવારનો વર્ગ	ફાળવેલ પ્રતિક
૧	૨	૩	૪	૫	૬
૧	ભરતભાઈ પરસોત્તમભાઈ પટેલ	૧૮ શીવશકિત હા.સોસાયટી ગુજરાતીશાળા પાસે, ભાઠા રોડ, બીલીમોરા	ભારતીય જનતા પક્ષ	અનુસૂચિત આદિજાતિ	લંબચોરસમાં કમળ
૨	રવજીભાઈ ભીખાભાઈ પટેલ	પંચવટી એપાર્ટમેન્ટ, પ્રથમ માળ, બીલીમોરા	ભારતીય જનતા પક્ષ	પછાત વર્ગ	કમળ
૩	શારદાબેન નગીનભાઈ સોલંકી	૪૨/એલ,રૂમ નં.સી–૧, લોકોશેડની સામે, રેલ્વે ઈસ્ટ યાર્ડ, બીલીમોરા	ભારતીય જનતા પક્ષ	અનુસૂચિત જાતિ મહિલા	લંબચોરસમાં વર્તુળમાં કમળ
૪	અશોકભાઈ ખીમનદાસ છતવાણી	ગીરધર કોમ્પ્લેક્ષ, લકાંલોજની પાછળ, રૂમ નં.૨૦૬, મહાદેવ નગર, બીલીમોરા	–	સામાન્ય	નગારૂં
૫	ઈંદુબેન જયસિંગભાઈ રાઠોડ	નવજીવન,કોલોની, માતૃછાયા, કોમ્પ્લેક્ષ, ૧૦૨, બીજોમાળ, મહાદેવ નગર, બીલીમોરા	–	અનુસૂચિત જાતિ મહિલા	લંબચોરસમાં વર્તુળમાં કાતર
૬	નારણભાઈ સુખાભાઈ પટેલ	સોમનાથ રોડ, બીલીમોરા	–	અનુસૂચિત આદિ જાતિ	લંબચોરસમાં રેલ્વે એન્જિન
૭	રમેશભાઈ મનુભાઈ પટેલ	બીલીમોરા, દેસરા, ઓરીયામોરા	–	અનુસૂચિત આદિ જાતિ	લંબચોરસમાં બંગલો
૮	રાકેશકુમાર મગનભાઈ હળપતિ	૨,શીવશકિત સોસાયટી, દેસરા, બીલીમોરા	–	અનુસૂચિત આદિ જાતિ	લંબચોરસમાં વિમાન
૯	વજુભાઈ રણછોડભાઈ સાપરીયા	સાંઈનાથ નગર, દેસરા, ભાઠા રોડ, બીલીમોરા	–	સામાન્ય	ટેલીવિઝન
૧૦	સુભાષભાઈ સોમાભાઈ પટેલ	સોમનાથ રોડ, ગાર્ડચાલ બીલીમોરા	–	અનુસૂચિત આદિ જાતિ	લંબચોરસમાં બેટ
૧૧	હરિશભાઈ ખાપાભાઈ પટેલ	તળાવ ફળિયા કોળીવાડ, દેસરા	–	સામાન્ય	પતંગ

(સહી/–) અવાચ્ય,

સ્થળ :– બીલીમોરા
તા :– ૧–૦૨–૨૦૦૩

ચૂંટણી અધિકારી
બીલીમોરા નગરપાલિકા અને
જિલ્લા આયોજન અધિકારી,
નવસારી

INDEX

નમૂનો – ૬

(જુઓ નિયમ – ૧૬)

હરિફ ઉમેદવારોની યાદી

બીલીમોરા નગરપાલિકાની ચૂંટણી

વોર્ડ નં.– ૯ વોર્ડનું નામ : ..... ચૂંટણી પંચે ફાળવેલ બેઠકો : પહેલી બેઠક સામાન્ય મહિલા

બીજી બેઠક અનુસૂચિત આદિજાતિ

ત્રીજી બેઠક સામાન્ય

અ.નં.	ઉમેદવારનું નામ	સરનામું	પક્ષ સાથે જોડાણ	ઉમેદવારનો વર્ગ	ફાળવેલ પ્રતિક
૧	૨	૩	૪	૫	૬
૧	નલીનીબેન એમ. મિસ્ત્રી	૫, બી.ડી.બી.ચાલ, દેસરા રોડ, બીલીમોરા	ભારતીય જનતા પક્ષ	સામાન્ય મહિલા	વર્તુળમાં કમળ
૨	શીરિષભાઈ મગનભાઈ પટેલ	સામલા ફળિયા, જનતા ઘર પાછળ, બીલીમોરા	ભારતીય જનતા પક્ષ	પછાત વર્ગ	કમળ
૩	સુખદેવભાઈ જગદીશભાઈ પટેલ	ઓરીયામોરા, શિવશક્તિ રો હાઉસ સામે, દેસરા, બીલીમોરા	ભારતીય જનતા પક્ષ	અનુસૂચિત આદિજાતિ	લંબચોરસમાં કમળ
૪	અશોકભાઈ લલ્લુભાઈ પટેલ	દેસરા ઓરીયામોરા બીલીમોરા	–	અનુસૂચિત આદિજાતિ	લંબચોરસમાં મોટર
૫	યુસુફ અબ્દુલઅઝીઝ મેમણ	હાજી સુલેમાન કોલોની, દેસરા રોડ, બીલીમોરા	–	સામાન્ય	પતંગ
૬	શારદાબહેન અશોકભાઈ પટેલ	દેસરા ઓરીયામોરા બીલીમોરા	–	અનુસૂચિત આદિજાતિ મહિલા	લંબચોરસમાં વર્તુળમાં નગારૂં
૭	સમીત દીનેશભાઈ દેસાઈ	મણીભુવન દેસરા રોડ, બીલીમોરા	–	સામાન્ય	વિમાન

(સહી/–) અવાચ્ય,

સ્થળ :– બીલીમોરા

તા :– ૧–૦૨–૨૦૦૩

ચૂંટણી અધિકારી
બીલીમોરા નગરપાલિકા અને
જિલ્લા આયોજન અધિકારી,
નવસારી

સરકારી મધ્યસ્થ મુદ્રણાલય, ગાંધીનગર.

INDEX

Extra No. 99 REGISTERED NO. G/GNR/2

©

सत्यमेव जयते

The Gujarat Government Gazette

EXTRAORDINARY

PUBLISHED BY AUTHORITY

Vol. XLIV] TUESDAY, FEBRUARY 4, 2003/MAGHA 15, 1924

Separate paging is given to this Part in order that it may be filed as a Separate Compilation.

PART IV—C

Statutory Rules and Orders (other than those published in Parts I, I-A and I-L) made by Statutory Authorities other than the Government of Gujarat including those made by the Government of India, the High Court, the Director of Municipalities, the Commissioner of Police, the Director of Prohibition and excise, the District Magistrates and the Election Commission, Election Tribunals, Returning Officers and other authorities, under the Election Commission.

નમૂનો - ૬

(જુઓ નિયમ - ૧૬)

હરિફ ઉમેદવારોની યાદી

સંતરામપુર નગરપાલીકા (બરો) ની સામાન્ય ચુંટણી

વોર્ડ નંબર ૧ વોર્ડનું નામ સંત ચૂંટણી પંચે ફાળવેલી બેઠકો

૧ લી બેઠક : સામાન્ય મહીલા

૨ જી બેઠક : અનુસૂચિત આદિજાતિ

૩ જી બેઠક : સામાન્ય

અ. નં.	ઉમેદવારનું નામ	સરનામું	પક્ષ સાથે જોડાણ	ઉમેદવારનો વર્ગ	ફાળવેલ પ્રતિક
૧	૨	૩	૪	૫	૬
૧	જશવંતકુમાર શનાભાઇ હજુરી	બ્રાહ્મણવાડા, સંતરામપુર	ભારતીય જનતા પાર્ટી	સામાન્ય	કમળ
૨	દીલીપભાઇ ગુલાબસિંહ બારીયા	મુ. જુના તલાવ, પો. સંત, સંતરામપુર	ભારતીય જનતા પાર્ટી	અનુસૂચિત આદિજાતિ	લંબ ચોરસમાં કમળ
૩	નયનાબેન અશોકસિંહ પરમાર	લુણાવાડા રોડ, સંતરામપુર	ભારતીય જનતા પાર્ટી	સામાન્ય મહિલા	વર્તુળમાં કમળ
૪	ગોપાલભાઇ નાથાભાઇ બામણીયા	મહુડી ફળીયા, સંતરામપુર	---	અનુસૂચિત આદિજાતિ	લંબ ચોરસમાં કપ રકાબી

INDEX

૧	૨	૩	૪	૫	૬
૫	દશરથસિંહ ભુપતસિંહ જાદવ	રાજમહેલ નીચે, સંત પ્રા.શાળા પાસે, સંત	----	સામાન્ય	મોટર
૬	નગીનભાઈ વેચાતભાઈ પરમાર	મહુડી ફળીયા, સંતરામપુર	----	અનુસૂચિત આદિજાતિ	લંબ ચોરસમાં વિમાન
૭	નહિફખાન શરીફખાન પઠાણ	સંત મસ્જીદ પાસે, સંતરામપુર	----	પછાત વર્ગ	લંબ ચોરસમાં પતંગ
૮	રાજેન્દ્રસિંહ અરૂણસિંહ રાઠોડ	સંત, સંતરામપુર	----	સામાન્ય	બંગલો
૯	સુમિત્રાબેન શાંતિલાલ પરમાર	મહુડી ફળીયા, સંતરામપુર	----	અનુસૂચિત આદિજાતિ	લંબ ચોરસમાં વર્તુળમાં પ્રેસર કુકર

સ્થળ : સંતરામપુર
તારીખ : ૧/૨/૨૦૦૩

(સહી) અવાચ્ય,
ચુંટણી અધિકારી
સંતરામપુર નગરપાલીકા (બરો)
અને નાયબ કલેક્ટર, જમીન સંપાદન
પુન : વસવાટ, કડાણા અને અન્ય યોજનાઓ
પંચમહાલ, ગોધરા.

INDEX

નમૂનો - ૬

(જુઓ નિયમ - ૧૬)

હરિફ ઉમેદવારોની યાદી

સંતરામપુર નગરપાલીકા (બરો) ની સામાન્ય ચુંટણી

વોર્ડ નંબર ૨ વોર્ડનું નામ ટાવર ચૂંટણી પંચે ફાળવેલી બેઠકો

૧ લી બેઠક : સામાન્ય મહીલા

૨ જી બેઠક : સામાન્ય

૩ જી બેઠક : સામાન્ય

અ.નં	ઉમેદવારનું નામ	સરનામું	પક્ષ સાથે જોડાણ	ઉમેદવારનો વર્ગ	ફાળવેલ પ્રતિક
૧	૨	૩	૪	૫	૬
૧	કાન્તાબેન રતીલાલ મહેતા	બ્રાહ્મણવાડા, સંતરામપુર	ભારતીય જનતા પાર્ટી	સામાન્ય મહિલા	વર્તુળમાં કમળ
૨	પ્રદીપકુમાર જયંતીલાલ શાહ	મેઈન બજાર, સંતરામપુર	ભારતીય જનતા પાર્ટી	સામાન્ય	કમળ
૩	રાજેન્દ્રકુમાર ઈન્દ્રવદન ઉપાધ્યાય	બ્રાહ્મણવાડા, નાના મહાદેવની સામે, સંતરામપુર	કોમ્યુનિષ્ટ પાર્ટી ઓફ ઈન્ડિયા (માર્કસવાદી)	સામાન્ય	હથોડો, દાતરડું અને તારો
૪	હેમેન્દ્રકુમાર ધ્રુવકાન્તભાઈ ઉપાધ્યાય	બ્રાહ્મણવાડા, સંતરામપુર	ભારતીય જનતા પાર્ટી	સામાન્ય	લંબ ચોરસમાં કમળ
૫	કલ્પેશકુમાર પીકીનચંદ્ર મહંત	રામજી મંદીર, બ્રાહ્મણવાડા, સંતરામપુર	---	સામાન્ય	મોટર
૬	નરેન્દ્રકુમાર ધુળજીભાઈ ગડીયા	ઢાલા બજાર, સંતરામપુર	---	સામાન્ય	પાણીનો જગ
૭	પુષ્પાબેન જીતેન્દ્રભાઈ દરજી	મેઈન બજાર, સંતરામપુર	---	સામાન્ય મહિલા	વર્તુળમાં સીવવાનો સંચો
૮	રાજેશભાઈ ધુળાભાઈ પ્રજાપતી	બ્રાહ્મણવાડા, ટાવર રોડ, સંતરામપુર	---	પછાત વર્ગ	લંબ ચોરસમાં રેલ્વે એન્જીન
૯	વીણાબેન ગોરધનભાઈ રાજપૂત	સંચાફળી, સંતરામપુર	---	સામાન્ય મહિલા	વર્તુળમાં બંગલો
૧૦	શકુંતલાબેન દિનેશચંદ્ર ઉપાધ્યાય	બ્રાહ્મણવાડા, સંતરામપુર	---	સામાન્ય મહિલા	વર્તુળમાં પતંગ

સ્થળ : સંતરામપુર

તારીખ : ૧/૨/૨૦૦૩

(સહી) અવાચ્ય,

ચુંટણી અધિકારી

સંતરામપુર નગરપાલીકા (બરો)

અને નાયબ કલેક્ટર, જમીન સંપાદન

યુનિટ : વસવાટ, કડાણા અને અન્ય યોજનાઓ

પંચમહાલ, ગોધરા.

INDEX

નમૂનો - ૬

(જુઓ નિયમ - ૧૬)

હરિફ ઉમેદવારોની યાદી

સંતરામપુર નગરપાલીકા (બરો) ની સામાન્ય ચુંટણી

વોર્ડ નંબર ૩ વોર્ડનું નામ પ્રતાપપુરા ચૂંટણી પંચે ફાળવેલી બેઠકો

૧ લી બેઠક : પછાત વર્ગ મહીલા

૨ જી બેઠક : અનુસૂચિત આદિજાતિ

૩ જી બેઠક : સામાન્ય

અ. નં.	ઉમેદવારનું નામ	સરનામું	પક્ષ સાથે જોડાણ	ઉમેદવારનો વર્ગ	ફાળવેલ પ્રતિક
૧	૨	૩	૪	૫	૬
૧	કનુભાઇ દલાભાઇ ખાંટ	પ્રતાપપુરા, સંતરામપુર	ભારતીય જનતા પાર્ટી	અનુસૂચિત આદિજાતિ	લંબ ચોરસમાં કમળ
૨	નરેન્દ્રકુમાર વાડીલાલ મહેતા	સુકીનદીપુલ પાસે, સંતરામપુર	ભારતીય જનતા પાર્ટી	સામાન્ય	કમળ
૩	ભગીનીબેન રમેશચંન્દ્ર માળી	પ્રતાપપુરા, સંતરામપુર	ભારતીય જનતા પાર્ટી	પછાત વર્ગ મહિલા	લંબ ચોરસમાં વર્તુળમાં કમળ
૪	અજીતકુમાર વૃજલાલ ગાંધી	ઢાલા બજાર, સંતરામપુર	---	સામાન્ય	પ્રેસર કુકર
૫	અશ્વિનકુમાર દેવીલાલ શાહ	નવા બજાર, સંતરામપુર	---	સામાન્ય	કપ રકાબી
૬	ઇન્દ્રવદન વલ્લવદાસ પરીખ	નવા બજાર, સંતરામપુર	---	સામાન્ય	મોટર
૭	ગીતાબેન મનીષકુમાર માળી	પ્રતાપપુરા, સંતરામપુર	---	પછાત વર્ગ મહિલા	લંબ ચોરસમાં વર્તુળમાં પાણીનો જગ
૮	જગજીભાઇ ગલાભાઇ ડામોર	ખુંટડીયા, સંતરામપુર	---	અનુસૂચિત આદિજાતિ	લંબ ચોરસમાં પતંગ
૯	જશવંતભાઇ ભીખાભાઇ ડોડીયાર	પ્રતાપપુરા, સંતરામપુર	---	અનુસૂચિત આદિજાતિ	લંબ ચોરસમાં નગારૂં
૧૦	દીલીપકુમાર બદામીલાલ શાહ	મેઇન બજાર, સંતરામપુર	---	સામાન્ય	વિમાન
૧૧	મુકેશકુમાર મનસુખભાઇ રજાત	ગુરૂકૃપા સોસાયટી, સંતરામપુર	---	અનુસૂચિત આદિજાતિ	લંબ ચોરસમાં ખાટલો
૧૨	રાકેશ નવિનભાઇ મુંડવાડા	બ્રાહ્મણવાડા, સંતરામપુર	---	અનુસૂચિત આદિજાતિ	લંબ ચોરસમાં ટેલીવિઝન

INDEX

૧	૨	૩	૪	૫	૬
૧૩	વિઠ્ઠલભાઇ ધુળાભાઇ અહારી	પ્રતાપપુરા, સંતરામપુર	---	અનુસૂચિત આદિજાતિ	લંબ ચોરસમાં નાળિયેર
૧૪	સોયેબખાન યુસુફખાન પઠાણ	કાદરી મસ્જીદ પાસે, રઝાનગર, સંતરામપુર	---	પછાત વર્ગ	લંબ ચોરસમાં સીલીંગ ફેન (છત પંખો)

સ્થળ : સંતરામપુર
તારીખ : ૧/૨/૨૦૦૩

(સહી) અવાચ્ય,
ચુંટણી અધિકારી
સંતરામપુર નગરપાલીકા (બરો)
અને નાયબ કલેક્ટર, જમીન સંપાદન
પુન : વસવાટ, કડાણા અને અન્ય યોજનાઓ
પંચમહાલ, ગોધરા.

નમૂનો - ૬
(જુઓ નિયમ - ૧૬)
હરિફ ઉમેદવારોની યાદી
સંતરામપુર નગરપાલીકા (બરો) ની સામાન્ય ચુંટણી

વોર્ડ નંબર ૪ વોર્ડનું નામ દવાખાના - ૧ ચૂંટણી પંચે ફાળવેલી બેઠકો
૧ લી બેઠક : સામાન્ય મહીલા
૨ જી બેઠક : પછાત વર્ગ
૩ જી બેઠક : સામાન્ય

અ.નં	ઉમેદવારનું નામ	સરનામું	પક્ષ સાથે જોડાણ	ઉમેદવારનો વર્ગ	ફાળવેલ પ્રતિક
૧	૨	૩	૪	૫	૬
૧	કાન્તીભાઈ મોહનભાઈ કટારા	હડમત ફળીયા, સંતરામપુર	ભારતીય જનતા પાર્ટી	સામાન્ય	કમળ
૨	નગીનદાસ મગનલાલ ભોઇ	ભોઈવાડા, સંતરામપુર	ભારતીય જનતા પાર્ટી	પછાત વર્ગ	લંબ ચોરસમાં કમળ
૩	હીરાબેન રાજેશભાઇ ભોઇ	ભોઈવાડા, સંતરામપુર	ભારતીય જનતા પાર્ટી	સામાન્ય મહિલા	વર્તુળમાં કમળ
૪	અ.દાયુમ અ.મજીદ અરબ	અરબવાડા, સંતરામપુર	---	પછાત વર્ગ	લંબ ચોરસમાં મોટર
૫	અ.માલીક અ.કૈયુમ અરબ	પ્રતાપપુરા પીઠામાં, સંતરામપુર	---	સામાન્ય	પાણીનો જગ
૬	ખાલીદબીન અ.કરીમ અરબ	અરબવાડા, સંતરામપુર	---	પછાત વર્ગ	લંબ ચોરસમાં રેલ્વે એન્જીન
૭	ગુલબીબી વહાબભાઇ શેખ	અરબવાડા, નુરી મસ્જીદ સામે, સંતરામપુર	---	સામાન્ય મહિલા	વર્તુળમાં ટેલીવિઝન
૮	ફારૂક ઈબ્રાહીમ મોરાવાળા	ટાવર રોડ, સંતરામપુર	---	પછાત વર્ગ	લંબ ચોરસમાં કપ રકાબી
૯	બળવંત લાલસિંહ ડામોર	સ્ટેટ હોસ્પિટલ સામે, સંતરામપુર	---	અનુસૂચિત આદિજાતિ	લંબ ચોરસમાં પતંગ
૧૦	લિયાકતખાં સીકંદરખાં પઠાણ	પટેલ ફળીયા, સંતરામપુર	---	પછાત વર્ગ	લંબ ચોરસમાં વિમાન

સ્થળ : સંતરામપુર
તારીખ : ૧/૨/૨૦૦૩

(સહી) અવાચ્ય,
ચુંટણી અધિકારી
સંતરામપુર નગરપાલીકા (બરો)
અને નાયબ કલેક્ટર, જમીન સંપાદન
પુન : વસવાટ, કડાણા અને અન્ય યોજનાઓ
પંચમહાલ, ગોધરા.

INDEX

નમૂનો - ૬

(જુઓ નિયમ - ૧૬)

હરિફ ઉમેદવારોની યાદી

સંતરામપુર નગરપાલીકા (બરો) ની સામાન્ય ચુંટણી

વોર્ડ નંબર ૫ વોર્ડનું નામ દવાખાના - ૨ ચૂંટણી પંચે ફાળવેલી બેઠકો

૧ લી બેઠક : સામાન્ય મહીલા

૨ જી બેઠક : અનુસૂચિત જાતિ

૩ જી બેઠક : સામાન્ય

અ. નં.	ઉમેદવારનું નામ	સરનામું	પક્ષ સાથે જોડાણ	ઉમેદવારનો વર્ગ	ફાળવેલ પ્રતિક
૧	૨	૩	૪	૫	૬
૧	કોકીલાબેન રમેશચંન્દ્ર ભોઇ	ભોઇવાડા, સંતરામપુર	ભારતીય જનતા પાર્ટી	સામાન્ય મહિલા	વર્તુળમાં કમળ
૨	શાંતીલાલ વલ્લભદાસ પટેલ	૧૦, સહકારદીપ સોસાયટી, સંતરામપુર	ભારતીય જનતા પાર્ટી	સામાન્ય	કમળ
૩	શીવાભાઇ પરમાભાઇ વણકર	વણકરવાસ, સંતરામપુર	ભારતીય જનતા પાર્ટી	અનુસૂચિત જાતિ	લંબ ચોરસમાં કમળ
૪	અમાનઉલ્લાખાન અતાઉલ્લાખાન પઠાણ	અરબવાડા, સંતરામપુર	---	પછાત વર્ગ	લંબ ચોરસમાં પાણીનો જગ
૫	કિશોરભાઇ છગનભાઇ ભોઇ	ભોઇવાડા ટેકરી, સંતરામપુર	---	પછાત વર્ગ	લંબ ચોરસમાં વિમાન
૬	કિશોરભાઇ લાલાભાઇ વણકર	મંગલજ્યોત સોસાયટી, સંતરામપુર	---	અનુસૂચિત જાતિ	લંબ ચોરસમાં રેલ્વે એન્જીન
૭	કોકીલાબેન જયંતીભાઇ ભોઇ	નવી કોલોની, સંતરામપુર	---	પછાત વર્ગ	લંબ ચોરસમાં વર્તુળમાં મોટર
૮	જેઠાભાઇ ધનજીભાઇ પંચાલ	મંગલજ્યોત સોસાયટી, સંતરામપુર	---	સામાન્ય	બંગલો
૯	નિશાબેન રસીકકુમાર મોદી	મંગલજ્યોત સોસાયટી, સંતરામપુર	---	સામાન્ય મહિલા	વર્તુળમાં સીલીંગ ફેન (છત પંખો)
૧૦	પિયુષભાઇ ગોવિંદભાઇ આનંદજીવાલા	આઝાદ મેદાન, સંતરામપુર	---	સામાન્ય	પતંગ
૧૧	મુકેશકુમાર હુન્દલદાસ મંજાણી	અમરદીપ સોસાયટી, સંતરામપુર	---	સામાન્ય	કપ રકાબી

INDEX

૧૨	મંજુલાબેન રામશંકર પંચાલ	કોલેજ રોડ, સહકારદીપ સામે, સંતરામપુર	---	સામાન્ય મહિલા	વર્તુળમાં ખાટલો
૧૩	વજીબેન રમણભાઈ મછાર	નવા ઘરાં નાળ, સંતરામપુર	---	અનુસુચિત આદિજાતિ	લંબ ચોરસમાં વર્તુળમાં પેટી વાજું

સ્થળ : સંતરામપુર
તારીખ : ૧/૨/૨૦૦૩

(સહી) અવાચ્ય,

ચુંટણી અધિકારી
સંતરામપુર નગરપાલીકા (બરો)
અને નાયબ કલેક્ટર, જમીન સંપાદન
પુન.: વસવાટ, કડાણા અને અન્ય યોજનાઓ
પંચમહાલ, ગોધરા.

INDEX

નમૂનો - ૬
(જુઓ નિયમ - ૧૬)
હરિફ ઉમેદવારોની યાદી
સંતરામપુર નગરપાલીકા (બરો) ની સામાન્ય ચુંટણી

વોર્ડ નંબર ૬ વોર્ડનું નામ ગોધરા ભાગોળ - ૧ ચૂંટણી પંચે ફાળવેલી બેઠકો
૧ લી બેઠક : સામાન્ય મહીલા
૨ જી બેઠક : સામાન્ય
૩ જી બેઠક : સામાન્ય

અ.નં	ઉમેદવારનું નામ	સરનામું	પક્ષ સાથે જોડાણ	ઉમેદવારનો વર્ગ	ફાળવેલ પ્રતિક
૧	૨	૩	૪	૫	૬
૧	રાજેશકુમાર ઈન્દ્રવદન શાહ	મોટા બજાર, સંતરામપુર	ભારતીય જનતા પાર્ટી	સામાન્ય	કમળ
૨	રોહીતકુમાર થાવરદાસ જામનાણી	બ્રાહ્મણવાડા, સંતરામપુર	ભારતીય જનતા પાર્ટી	સામાન્ય	લંબ ચોરસમાં કમળ
૩	સુનીતાબેન ભીખાભાઈ પંડીત	પટેલ ફળીયા, સંતરામપુર	ભારતીય જનતા પાર્ટી	સામાન્ય મહિલા	વર્તુળમાં કમળ
૪	અ.રજાક મહંમદ શેખ	મચ્છી ગલી, સંતરામપુર	---	સામાન્ય	કપ રકાબી
૫	અ.રહીમ અ.મજીદ ભુરા	એસ.ટી.વિસ્તાર સંતરામપુર	---	પછાત વર્ગ	લંબ ચોરસમાં મોટર
૬	ઘનશ્યામકુમાર નાથાલાલ મિસ્ત્રી	જૈન મંદીર સામે, સંતરામપુર	---	સામાન્ય	રેલ્વે એન્જીન
૭	દિવ્યાબેન શંકરલાલ મારવાડી	અમરદીપ સોસાયટી, સંતરામપુર	---	સામાન્ય	વર્તુળમાં નાળિયેર
૮	ધુળાભાઈ ખાતુભાઈ વણકર	પ્રણામી મંદીર ફળીયા, વણકરવાસ, સંતરામપુર	---	અનુસૂચિત જાતિ	લંબ ચોરસમાં પતંગ
૯	મકસુદાબીબી સીકંદરખાં પઠાણ	પટેલ ફળીયા, સંતરામપુર	---	સામાન્ય	વર્તુળમાં સીલીંગ ફેન (છત પંખો)
૧૦	શબ્બીર એહમદ અ.હકીમ ઝાંપાવાલા	ગોધરા ભાગોળ, સંતરામપુર	---	સામાન્ય	મેજ
૧૧	હિમાંશુ ભરતકુમાર પરીખ	મોટા બજાર, સંતરામપુર	---	સામાન્ય	વિમાન

સ્થળ : સંતરામપુર
તારીખ : ૧/૨/૨૦૦૩

(સહી) અવાચ્ય,
ચુંટણી અધિકારી
સંતરામપુર નગરપાલીકા (બરો)
અને નાયબ કલેક્ટર, જમીન સંપાદન
પુન : વસવાટ, કડાણા અને અન્ય યોજનાઓ
પંચમહાલ, ગોધરા.

INDEX

નમૂનો - ૬

(જુઓ નિયમ - ૧૬)

હરિફ ઉમેદવારોની યાદી

સંતરામપુર નગરપાલીકા (બરો) ની સામાન્ય ચુંટણી

વોર્ડ નંબર ૭ વોર્ડનું નામ ગોધરા ભાગોળ - ૨ ચૂંટણી પંચે ફાળવેલી બેઠકો

૧ લી બેઠક : અનુસૂચિત આદિજાતિ મહીલા

૨ જી બેઠક : સામાન્ય

૩ જી બેઠક : સામાન્ય

અ. નં.	ઉમેદવારનું નામ	સરનામું	પક્ષ સાથે જોડાણ	ઉમેદવારનો વર્ગ	ફાળવેલ પ્રતિક
૧	૨	૩	૪	૫	૬
૧	અરવિંદભાઈ શાંતીલાલ દોશી	મોટા બજાર, સંતરામપુર	ભારતીય જનતા પાર્ટી	સામાન્ય	કમળ
૨	દરીયાબેન દિનેશભાઈ વલવાઈ	ટોકીઝ પાછળ, સંતરામપુર	ભારતીય જનતા પાર્ટી	અનુસૂચિત આદિજાતિ મહિલા	લંબ ચોરસમાં વર્તુળમાં કમળ
૩	દિલીપભાઈ પ્રિતમદાસ સીંધી	મોટા બજાર, સંતરામપુર	ભારતીય જનતા પાર્ટી	સામાન્ય	લંબ ચોરસમાં કમળ
૪	મો.સલીમ ઈસ્માઈલ શેખ	કાદરી મસ્જીદ પાસે, સંતરામપુર	કોમ્યુનીષ્ટ પાર્ટી ઓફ ઈન્ડિયા (માર્કસવાદી)	પછાત વર્ગ	લંબ ચોરસમાં હથોડો, દાતરડું અને તારો
૫	ગુલામભાઈ ઈબ્રાહીમ હરૂડ	નવા બજાર, સંતરામપુર	-----	સામાન્ય	કપ રકાબી
૬	નીશારભાઈ અ.ગનીભાઈ કોઠારી	શિકારી ફળીયા, ગોધરા ભાગોળ, સંતરામપુર	-----	સામાન્ય	પતંગ
૭	મકસુદ ઈબ્રાહીમ મોરાવાળા	ટાવર રોડ, સંતરામપુર	-----	પછાત વર્ગ	લંબ ચોરસમાં બંગલો
૮	રફીકભાઈ સલામભાઈ ગાજી	ગોધરા ભાગોળ, કાદરી મસ્જીદ, રઝા નગર, સંતરામપુર	-----	પછાત વર્ગ	લંબ ચોરસમાં મોટર
૯	લલીતાબેન શંકરભાઈ ભોઈ	આઝાદ મેદાન, સંતરામપુર	-----	પછાત વર્ગ	લંબચોરસમાં વર્તુળમાં રેલ્વે એન્જીન
૧૦	વિનોદભાઈ જીતમલ ગડીયા	મોટા બજાર, સંતરામપુર	-----	સામાન્ય	ટેલીવિઝન

INDEX

૧૧	શાન્તાબેન કાળુભાઇ કટારા	એલ.આઇ.સી. ઓફીસ પાસે, સંતરામપુર	-----	અનુસૂચિત આદિજાતિ મહિલા	લંબ ચોરસમાં વર્તુળમાં વિમાન

સ્થળ : સંતરામપુર
તારીખ : ૧/૨/૨૦૦૩

(સહી) અવાચ્ય,
ચુંટણી અધિકારી
સંતરામપુર નગરપાલીકા (બરો)
અને નાયબ કલેક્ટર, જમીન સંપાદન
પુન : વસવાટ, કડાણા અને અન્ય યોજનાઓ
પંચમહાલ, ગોધરા.

નમૂનો - ૬

(જુઓ નિયમ - ૧૬)

હરીફ ઉમેદવારોની યાદી

લુણાવાડા નગરપાલિકાની ચુંટણી

ચૂંટણી પંચે ફાળવેલ બેઠકો
૧ લી બેઠક સામાન્ય મહીલા
૨ જી બેઠક અનુસૂચિત આદીજાતિ
૩ જી બેઠક સામાન્ય

વોર્ડ નંબર :- ૧..... વોર્ડનું નામ:- લુણેશ્વર મહાદેવ

ક્રમ નંબર	ઉમેદવારનું નામ	ઉમેદવારનું સરનામું	પક્ષ સાથે જોડાણ	ઉમેદવારનો વર્ગ	ફાળવેલ પ્રતિક
૧	૨	૩	૪	૫	૬
૧	દશરથભાઈ છગનભાઈ પટેલીયા	વાવના મુવાડા	ભારતીય જનતા પક્ષ	અનુસૂચિત જનજાતિ	લંબ ચેારસમાં કમળ
૨	નટવરલાલ સોમાભાઈ દંતાણી	ફતેબાગ પેલેસ	ભારતીય જનતા પક્ષ	સામાન્ય	કમળ
૩	સીમાબેન બાબુભાઈ પટેલ	ગણેશ સોસાયટી	ભારતીય જનતા પક્ષ	સમાન્ય મહિલા	વર્તુળમાં કમળ
૪	અશ્વિનકુમાર કાંતીભાઈ પટેલીયા	વાવના મુવાડા, વસંતસાગર તળાવ ઉપર	-	અનુસૂચિત જનજાતિ	લંબ ચોરસમાં રેલ્વે એન્જીન
૫	કલાવતીબેન કનુભાઈ ભોઈ	જવાહરબાગ સામે	-	સામાન્ય મહિલા	વર્તુળમાં વિમાન
૬	કાળુભાઈ નાથાભાઈ સોલંકી	સમડીમાતા પાસે, એકતા શાંતીનગર	-	અનુસૂચિત જાતિ	લંબ ચોરસમાં મોટર
૭	નયનાબેન ભીખાભાઈ ડામોર	વાવનામુવાડા	-	સામાન્ય મહિલા	વર્તુળમાં પતંગ
૮	રમેશભાઈ કાળીદાસ માછી	વાવના મુવાડા	-	સામાન્ય	કુહાડી
૯	વિઠ્ઠલભાઈ રાયજીભાઈ પટેલ	જુના કાળવા	-	સામાન્ય	બંગલો
૧૦	સુભાષભાઈ શામળભાઈ ખાંટ	નળામાં	-	સામાજિક અને શૈક્ષણિક પછાત	લંબ ચોરસમાં તાળુ ચાવી

(સહી) અવાચ્ય,
ચુંટણી અધિકારી
નગરપાલિકા, લુણાવાડા
અને
નાયબ કલેક્ટર પ્રાન્ત, લુણાવાડા.

સ્થળ :: લુણાવાડા.
તારીખ :: ૧/૨/૨૦૦૩

INDEX

નમૂનો - ૬

(જુઓ નિયમ - ૧૬)

હરીફ ઉમેદવારોની યાદી

લુણાવાડા નગરપાલિકાની ચુંટણી

ચૂંટણી પંચે ફાળવેલ બેઠકો
૧ લી બેઠક અનુસૂચિતજાતિ મહીલા
૨ જી બેઠક પછાત વર્ગ
૩ જી બેઠક સામાન્ય

વોર્ડ નંબર :- ૨..... વોર્ડનું નામ:- મુલ્લાજીવાભાઇ

ક્રમ નંબર	ઉમેદવારનું નામ	ઉમેદવારનું સરનામું	પક્ષ સાથે જોડાણ	ઉમેદવારનો વર્ગ	ફાળવેલ પ્રતિક
૧	૨	૩	૪	૫	૬
૧	દિનેશભાઇ વિઠ્ઠલભાઇ બામણીયા	જરાતીવાડ ટેકરા	ભારતીય જનતા પક્ષ	પછાત વર્ગ	લંબ ચોરસમાં કમળ
૨	મનહરભાઇ જેઠાભાઇ પટેલ	શાંતિનગર સોસાયટી	ભારતીય જનતા પક્ષ	સામાન્ય	કમળ
૩	રેવાબેન ડાહ્યાભાઇ મકવાણા	તીરગરવાસ	ભારતીય જનતા પક્ષ	અનુસૂચિત જાતિ મહિલા	લંબ ચોરસમાં વર્તુળમાં કમળ
૪	જીલાની મહંમદ ફરીદભાઇમીરઝા	નાના સુથાર વાડા	-	સામાન્ય	રંગીન ખડીયો અને કલમ
૫	મહેબુબખાન અબ્દુલ લતીફ પઠાણ	મોટા સુથારવાડા	-	પછાત વર્ગ	લંબ ચોરસમાં મોટર
૬	લખીબેન દેવજીભાઇ મકવાણા	તીરગરવાસ	-	અનુસુચિત જાતિ મહિલા	લંબ ચોરસમાં વર્તુળમાંસિલીંગ ફેન
૭	હાસીમભાઇ નઝમુદીન ચોકવાલા	વાડી મહોલ્લા	-	સામાન્ય	પતંગ

(સહી) અવાચ્ય,
ચુંટણી અધિકારી
નગરપાલિકા, લુણાવાડા
અને
નાયબ કલેક્ટર પ્રાન્ત, લુણાવાડા.

સ્થળ :: લુણાવાડા.
તારીખ :: ૧/૨/૨૦૦૩

INDEX

નમૂનો - ૬

(જુઓ નિયમ - ૧૬)

હરીફ ઉમેદવારોની યાદી

લુણાવાડા નગરપાલિકાની ચુંટણી

ચૂંટણી પંચે ફાળવેલ બેઠકો
૧ લી બેઠક પછાત વર્ગ મહીલા
૨ જી બેઠક અનુસૂચિત જાતિ
૩ જી બેઠક સામાન્ય

વોર્ડ નંબર :- ૩..... વોર્ડનું નામ:- દેવળમાતા વોર્ડ

ક્રમ નંબર	ઉમેદવારનું નામ	ઉમેદવારનું સરનામું	પક્ષ સાથે જોડાણ	ઉમેદવારનો વર્ગ	ફાળવેલ પ્રતિક
૧	૨	૩	૪	૫	૬
૧	અબ્બાસી તાહેરભાઇ ઘડીયાળી	હુસેનીચોક	-	સામાન્ય	પતંગ
૨	ગાંડાભાઇ લાલાભાઇ ચૌહાણ	પોલીસલાઇન સામે હરીજનવાસ	-	અનુસૂચિત જાતિ	લંબ ચેારસમાં વિમાન
૩	જમીલ અ.સલામ રશીદ	રાવળવાસના ટેકરા પાસે	-	સામાન્ય	મોટર
૪	જરીનાબીબી હુસેનભાઇ ભઠીયારા	મોડાસાફળી	-	પછાત વર્ગ મહિલા	લંબ ચેારસમાં વર્તુળમાં ખાટલો
૫	તારાબેન મહેશભાઇ તુરી	એકતા શાંતિનગર સમડીમાતા	-	અનુસૂચિત જાતિ મહિલા	લંબ ચોરસમાં વર્તુળમાં હારમોનિયમ
૬	દિલહરભાઇ ભુરાભાઇ ચૌહાણ	"	-	અનુસૂચિત જાતિ	લંબ ચોરસમાં ગેસનો બોટલ
૭	પુનમચંદ ભુવાનભાઇ ગરો	પ્રણામિ સોસાયટી	-	અનુસૂચિત જાતિ	લંબ ચોરસમા તાળુ ચાવી
૮	ફિરોઝ ભાઇ તાહીરભાઇ સાબુવાલા	પાયાવાલી શેરી	-	સામાન્ય	નારીયેલ
૯	ફિરોઝા મ.રફીક પટેલ	જવાહર રોડ	-	પછાત વર્ગ મહિલા	લંબ ચોરસમાં વર્તુળમાંપાણીનો જંગ
૧૦	બિસ્મીલ્લાહખાં સિકંદરખાં પઠાણ	મોડાસા ફળી	-	સામાન્ય	ટેલિવિઝન
૧૧	મદીનાબીબી અયાઝભાઇ નગીના	જવાહરરોડ		પછાત વર્ગ મહિલા	લંબ ચોરસમાં વર્તુળમાં બેટ
૧૨	સાહેરાબીબી ગફુરભાઇ મીરઝા	મોડાસા ફળી		પછાતવર્ગ મહિલા	લંબ ચોરસમા વર્તુળમાં ટેબલ

(સહી) અવાચ્ય,
ચુંટણી અધિકારી
નગરપાલિકા, લુણાવાડા
અને
નાયબ કલેક્ટર પ્રાન્ત, લુણાવાડા.

સ્થળ :: લુણાવાડા.
તારીખ :: ૧/૨/૨૦૦૩

INDEX

નમૂનો - ૬

(જુઓ નિયમ - ૧૬)

હરીફ ઉમેદવારોની યાદી

ચૂંટણી પંચે ફાળવેલ બેઠકો
૧ લી બેઠક સામાન્ય મહિલા
૨ જી બેઠક સામાન્ય
૩ જી બેઠક સામાન્ય

લુણાવાડા નગરપાલિકાની ચુંટણી

વોર્ડ નંબર :- ૪..... વોર્ડનું નામ:- જવાહર વોર્ડ

ક્રમ નંબર	ઉમેદવારનું નામ	ઉમેદવારનું સરનામું	પક્ષ સાથે જોડાણ	ઉમેદવારનો વર્ગ	ફાળવેલ પ્રતિક
૧	૨	૩	૪	૫	૬
૧	અદનાનં મો. યુસુફ મુસા	જવાહર રોડ ટેકરી નીચે	-	સામાન્ય	ટેબલ
૨	ઈકબાલ ઈબ્રાહીમ સુરતી	જવાહર રોડ	-	સામાન્ય	મોટર
૩	ફજલુર રહેમાન રશીદ	ઉસ્માનીયા નગર	-	સામાન્ય	બંગલો
૪	ફરીદા અનવર શેખ	ઉસ્માનીયા નગર સોસાયટી	-	સામાન્ય મહિલા	વર્તુળમાં લેડીઝ પર્સ
૫	ફેમીદાબીબી મહેબુબભાઈ મકરાણી	બેડાફળી	-	સામાન્ય મહિલા	વર્તુળ માં વિમાન
૬	સલમાબીબી અ. વાહીદ પટેલ	મધવાસ દરવાજા	-	સામાજિક અને શૈક્ષણિક પછાત મહિલા	લંબ ચોરસમાં વર્તુળમાં ઈસ્ત્રી
૭	સાદીક અ. રહેમાન સિભાઈ	મીરાના ટેકરે	-	સામાજિક અને શૈક્ષણિક પછાત	લંબ ચોરસમાં ગેસનો ચુલો

(સહી) અવાચ્ય,
ચુંટણી અધિકારી
નગરપાલિકા, લુણાવાડા
અને
નાયબ કલેક્ટર પ્રાન્ત, લુણાવાડા.

સ્થળ :: લુણાવાડા.
તારીખ :: ૧/૨/૨૦૦૩

INDEX

નમૂનો - ૬

(જુઓ નિયમ - ૧૬)

હરીફ ઉમેદવારોની યાદી

લુણાવાડા નગરપાલિકાની ચુંટણી

ચૂંટણી પંચે ફાળવેલ બેઠકો
૧ લી બેઠક સામાન્ય મહિલા
૨ જી બેઠક પછાત વર્ગ
૩ જી બેઠક સામાન્ય

વોર્ડ નંબર :- ૫..... વોર્ડનું નામ:- ગણેશ વોર્ડ

ક્રમ નંબર	ઉમેદવારનું નામ	ઉમેદવારનું સરનામું	પક્ષ સાથે જોડાણ	ઉમેદવારનો વર્ગ	ફાળવેલ પ્રતિક
૧	૨	૩	૪	૫	૬
૧	ભીખાભાઈ શંકરલાલ કડીયા	કડીયાવાડ	ભારતીય જનતા પક્ષ	સામાન્ય	કમળ
૨	મહેશકુમાર ફકીરચંદ રાણા	નાની ગોલવાડ રાણાવાસ	ભારતીય જનતા પક્ષ	પછાત વર્ગ	લંબ ચોરસમાં કમળ
૩	મીનાબેન બાબુભાઈ વાળંદ	વાળંદ ફળી	ભારતીય જનતા પક્ષ	સામાન્ય મહિલા	વર્તુળમાં કમળ
૪	ઈદરીસ ઈબ્રાહીમભાઈ સુરતી	જવાહર રોડ ખારાકુવા	-	પછાત વર્ગ	લંબ ચોરસમાં મોટર
૫	કુલસુમબીબી હુસેનભાઈ અરબ	મદીના મસ્જીદ, બેડાફળી	-	સામાજિક અને શૈક્ષણિક પછાત મહિલા	લંબચોરસમાં વર્તુળમાં સિલીંગ ફેન
૬	મ. યુનુસ હબીબભાઈ શેખ	કસ્બા મહોલ્લો	-	સામાન્ય	વિમાન

(સહી) અવાચ્ય,
ચુંટણી અધિકારી
નગરપાલિકા, લુણાવાડા
અને
નાયબ કલેક્ટર પ્રાન્ત, લુણાવાડા.

સ્થળ :: લુણાવાડા.
તારીખ :: ૧/૨/૨૦૦૩

INDEX

નમૂનો - ફ

(જુઓ નિયમ - ૧૬)

હરીફ ઉમેદવારોની યાદી

લુણાવાડા નગરપાલિકાની ચુંટણી

ચૂંટણી પંચે ફાળવેલ બેઠકો
૧ લી બેઠક સામાન્ય મહિલા
૨ જી બેઠક સામાન્ય
૩ જી બેઠક સામાન્ય

વોર્ડ નંબર :- ૬..... વોર્ડનું નામ: - કિશન સાગર વોર્ડ

ક્રમ નંબર	ઉમેદવારનું નામ	ઉમેદવારનું સરનામું	પક્ષ સાથે જોડાણ	ઉમેદવારનો વર્ગ	ફાળવેલ પ્રતિક
૧	૨	૩	૪	૫	૬
૧	અજયકુમાર નાનાભાઈ ભોઈ	ભોઈવાડ	ભારતીય જનતા પક્ષ	સામાન્ય	લંબ ચોરસમાં કમળ
૨	રમણભાઈ બેચરભાઈ પગી	વાંસીયા તળાવ ટેકરી	ભારતીય જનતા પક્ષ	સામાન્ય	કમળ
૩	શકુબેન હસમુખભાઈ પંડ્યા	ઘાંટી, ચોક પાસે	ભારતીય જનતા પક્ષ	સામાન્ય મહિલા	વર્તુળમાં કમળ
૪	અરવિંદભાઈ કાળુભાઈ પગી	વાંસીયા દરવાજા બહાર ટેકરી ઉપર	-	સામાન્ય	રેલ્વે એન્જીન
૫	ગીતાબેન રમેશભાઈ મહેરા	કિશનસાગર દરવાજા બહાર	-	સામાજિક અને શૈક્ષણિક પછાત મહિલા	લંબ ચોરસમાં વર્તુળમાં મોટર
૬	દક્ષેશકુમાર કાન્તિલાલ શાહ	ઘાંટી, સ્વયંભૂદેવ મહાદેવ પાસે	-	સામાન્ય	મીણબતીઓ
૭	દિનેશભાઈ કોદરભાઈ ભોઈ	ભોઈવાડ	-	સામાન્ય	પતંગ
૮	મોહનસિંહ હાથીસિંહ પુવાર	વાંસીયા દરવાજા બહાર, રાજપૂત ફળીયા	-	સામાન્ય	વિમાન
૯	હિંમતલાલ પુનમચંદ ગાંધી	કૃષ્ણ પ્રણામી સોસાયટી	-	અનુસુચિત જાતિ	લંબ ચોરસમાં મણકાનો હાર

(સહી) અવાચ્ય,
ચુંટણી અધિકારી
નગરપાલિકા, લુણાવાડા
અને
નાયબ કલેકટર પ્રાન્ત, લુણાવાડા.

સ્થળ :: લુણાવાડા.
તારીખ :: ૧/૨/૨૦૦૩

INDEX

નમૂનો - ૬

(જુઓ નિયમ - ૧૬)

હરીફ ઉમેદવારોની યાદી

ચુંટણી પંચે ફાળવેલ બેઠકો
૧ લી બેઠક સામાન્ય મહિલા
૨ જી બેઠક સામાન્ય
૩ જી બેઠક સામાન્ય

લુણાવાડા નગરપાલિકાની ચુંટણી

વોર્ડ નંબર :- ૭..... વોર્ડનું નામ:-ચૌટાચોક વોર્ડ

ક્રમ નંબર	ઉમેદવારનું નામ	ઉમેદવારનું સરનામું	પક્ષ સાથે જોડાણ	ઉમેદવારનો વર્ગ	ફાળવેલ પ્રતિક
૧	૨	૩	૪	૫	૬
૧	જયેન્દ્રસિંહ યશવંતસિંહ સોલંકી	ઠાકોરવાડા	ભારતીય જનતા પક્ષ	સામાન્ય	લંબ ચોરસમાં કમળ
૨	પ્રવિણચંદ્ર મણીલાલ શાહ	દેરાફળી	ભારતીય જનતા પક્ષ	સામાન્ય	કમળ
૩	બેલાબેન યોગેશકુમાર દોશી	દેરાફળી	ભારતીય જનતા પક્ષ	સામાન્ય મહિલા	વર્તુળમાં કમળ
૪	દશરથલાલ મંગળદાસ ગાંધી	હાટાના કુવા	-	સામાન્ય	વિમાન
૫	બીનીતાબેન પંકજકુમાર દોશી	ગોકુળનાથજી મંદિરપાસે	-	સામાન્યમહિલા	વર્તુળમાં નારીયેલ
૬	મધુબાલા ભરતકુમાર પુરોહિત	ચૌટાચોક, સાંઈ મંદિર પાસે	-	સામાન્યમહિલા	વર્તુળમાં ઈંટ
૭	વાસુદેવ લોકરામ સંભવાણી	ચૌટાચોક	-	સામાન્ય	મોટર

(સહી) અવાચ્ય,
ચુંટણી અધિકારી
નગરપાલિકા, લુણાવાડા
અને
નાયબ કલેક્ટર પ્રાન્ત, લુણાવાડા.

સ્થળ :: લુણાવાડા.
તારીખ :: ૧/૨/૨૦૦૩

INDEX

નમૂનો - ૬

(જુઓ નિયમ - ૧૬)

હરીફ ઉમેદવારોની યાદી

લુણાવાડા નગરપાલિકાની ચુંટણી

ચૂંટણી પંચે ફાળવેલ બેઠકો
૧ લી બેઠક સામાન્ય મહિલા
૨ જી બેઠક સામાન્ય
૩ જી બેઠક સામાન્ય

વોર્ડ નંબર :- ૯..... વોર્ડનું નામ:-મહાજન વોર્ડ

ક્રમ નંબર	ઉમેદવારનું નામ	ઉમેદવારનું સરનામું	પક્ષ સાથે જોડાણ	ઉમેદવારનો વર્ગ	ફાળવેલ પ્રતિક
૧	૨	૩	૪	૫	૬
૧	કિરણસિંહ રણવીરસિંહ રાઠોડ	ઘેલીમાતાનો ખાંચો	ભારતીય જનતા પક્ષ	સામાન્ય	કમળ
૨	ભૈરવીબેન પરેશકુમાર પુરાણી	પરામાં	ભારતીય જનતા પક્ષ	સામાન્ય મહિલા	વર્તુળમાં કમળ
૩	વિનોદચંદ્ર વાડીલાલ સોની	સોનીવાડ	ભારતીય જનતા પક્ષ	સામાન્ય	લંબ ચોરસમાં કમળ
૪	જયેન્દ્રકુમાર ગોવિંદલાલ સોની	મહેતાવાડ	-	સામાન્ય	વિમાન
૫	મિતેશકુમાર બાલુભાઇ મહેતા	મહેતાવાડ	-	સામાન્ય	બેટ
૬	રાજેન્દ્રકુમાર ચીમનલાલ મહેતા	મહેતાવાડ	-	સામાન્ય	બંગલો
૭	શૈલેષકુમાર અજીતસિંહ સોલંકી	સમતાજીના ચોરા	-	સામાન્ય	મોટર
૮	શોભનાબેન દિલીપકુમાર સોની	સોનીવાડ	-	સામાન્ય મહિલા	વર્તુળમાં રેલ્વે એન્જીન
૯	સમીરકુમાર રશીકલાલ મહેતા	પરા	-	સામાન્ય	પતંગ
૧૦	સોધનકુમાર હસમુખલાલ મહાજન	શ્રીજન એપાર્ટમેન્ટ	-	સામાન્ય	કુહાડી

સ્થળ :: લુણાવાડા.
તારીખ :: ૧/૨/૨૦૦૩

(સહી) અવાચ્ય,
ચુંટણી અધિકારી
નગરપાલિકા, લુણાવાડા
અને
નાયબ કલેક્ટર પ્રાન્ત, લુણાવાડા.

INDEX

નમૂનો - ૬

(જુઓ નિયમ - ૧૬)

હરીફ ઉમેદવારોની યાદી

લુણાવાડા નગરપાલિકાની ચુંટણી

ચૂંટણી પંચે ફાળવેલ બેઠકો
૧ લી બેઠક સામાન્ય મહિલા
૨ જી બેઠક સામાન્ય
૩ જી બેઠક સામાન્ય

વોર્ડ નંબર :- ૯..... વોર્ડનું નામ:-નગર પાલિકા વોર્ડ

ક્રમ નંબર	ઉમેદવારનું નામ	ઉમેદવારનું સરનામું	પક્ષ સાથે જોડાણ	ઉમેદવારનો વર્ગ	ફાળવેલ પ્રતિક
૧	૨	૩	૪	૫	૬
૧	અસ્મિતાબેન સતિષકુમાર સેવક	ડુંગરાભીંત, ફુવારાપાસે	ભારતીય જનતા પક્ષ	સામાન્ય મહિલા	વર્તુળમાં કમળ
૨	યોગેન્દ્રસિંહ પ્રભાતસિંહ સોલંકી	નવી ગોલવાડ, રાયફલ હાઉસ પાસે	ભારતીય જનતા પક્ષ	સામાન્ય	કમળ
૩	રમેશચંદ્ર મંગળભાઈ પગી	નળામાં	ભારતીય જનતા પક્ષ	સામાન્ય	લંબ ચોરસ માં કમળ
૪	અભયકુમાર જગદીશચંદ્ર દવે	ડુંગરાભીંત	-	સામાન્ય	કુહાડી
૫	કમલેશકુમાર અંબાલાલ વડવાઈ	નળામાં	-	સામાન્ય	પતંગ
૬	તરલીકાબેન તરૂણભાઈ શુકલ	હાટડીયા બજાર	-	સામાન્ય મહિલા	વર્તુળમાં વિમાન

સ્થળ :: લુણાવાડા.
તારીખ :: ૧/૨/૨૦૦૩

(સહી) અવાચ્ય,
ચુંટણી અધિકારી
નગરપાલિકા, લુણાવાડા
અને
નાયબ કલેક્ટર પ્રાન્ત, લુણાવાડા.

INDEX

નમૂનો - ૬
(જુઓ નિયમ -૧૬)
હરિફ ઉમેદવારો ની યાદી
હાલોલ નગરપાલિકા.ની ચૂંટણી.

વોર્ડ નંબર ૧ વોર્ડ નું નામ. . . . . .

ચૂંટણી પંચે ફાળવેલી બેઠકો

૧ સામાન્ય મહીલા
૨ સામાન્ય
૩ સામાન્ય

અ.નં.	ઉમેદવારનું નામ.	સરનામું.	પક્ષ સાથે જોડાણ	ઉમેદવાર નો વર્ગ	ફાળવેલ પ્રતિક
૧.	૨.	૩.	૪.	૫.	૬
૧	અતુલ કુમાર ઠાકોરલાલ શેઠ	૧૧,નંદનવન હાલોલ	ભારતીય જનતા પક્ષ	સામાન્ય	કમળ
૨	રમેશચંદ્ર રણછોડભાઇ પંડયા	બાગફળીયા હાલોલ	ભારતીય જનતા પક્ષ	સામાન્ય	લંબ ચોરસ માં કમળ
૩	લલિતાદેવી મહાવીરભાઇ જૈન	શારદાનગર હાલોલ	ભારતીય જનતા પક્ષ	સામાન્ય મહીલા	વર્તુળ માં કમળ
૪	અશોકભાઇ રાવજીભાઇ પટેલ	૪૯,નર્મદાનગર હાલોલ	----	સામાન્ય	ટેલીવિઝન
૫	કનૈયાલાલ ડી. શર્મા	૭, લક્ષ્મિછાયા હાલોલ	----	સામાન્ય	વિમાન
૬	કિરીટ કુમાર મફતલાલ પટેલ (કીટો)	૧૨૦,નર્મદાનગર હાલોલ	----	સામાન્ય	પતંગ
૭	મધુબેન ભુપેન્દ્રસિંહ જાદવ	૧૩૨,રણછોડનગર હાલોલ	----	સામાન્ય મહીલા	વર્તુળ માં પાણીનો જગ
૮	રાધેશ્યામ રામેશ્વરલાલ શર્મા	૨૨,ત્રિમૂર્તિસોસા.હાલોલ	----	સામાન્ય	સિલિંગ ફેન(છત પંખો)
૯	વિણાબેન અશ્વિન કુમાર પરીખ	૧૫, અલકાપુરી હાલોલ	----	સામાન્ય મહીલા	વર્તુળમાં કપ-રકાબી
૧૦	સાધનાબેન જીતેન્દ્ર કુમાર સોની	૩૦, સૂર્ય નગર હાલોલ	----	સામાન્ય મહીલા	વર્તુળ માં મોટર

સ્થળ:- હાલોલ
તારીખ:- ૯-૨-૦૩

(સહી) અવાચ્ય,
ચૂંટણી અધિકારી
હાલોલ નગરપાલિકા
અને અધિક ખાસ જમીન સંપાદન
અધિકારી ગોધરા

નમૂનો - ૬
(જુઓ નિયમ -૧૯)
હરિફ ઉમેદવારો ની યાદી
હાલોલ નગરપાલિકા ની ચૂંટણી.

વોર્ડ નંબર ૨

વોર્ડ નું નામ. . . . . .

ચૂંટણી પંચે ફાળવેલી બેઠકો
૧ સામાન્ય મહીલા
૨ સામાન્ય
૩ સામાન્ય

અ.નં.	ઉમેદવારનું નામ.	સરનામું.	પક્ષ સાથે જોડાણ	ઉમેદવાર નો વર્ગ	ફાળવેલ પ્રતિક
૧.	૨.	૩.	૪.	૫.	૬
૧	પ્રમોદસિંહ દિલીપસિંહ રાઠોડ	કૃષ્નનગર હાલોલ	ભારતીય જનતા પક્ષ	સામાન્ય	કમળ
૨	વર્ષાબેન સુનિલકુમાર પરીખ	પંચવટીનગર હાલોલ	ભારતીય જનતા પક્ષ	સામાન્ય મહીલા	વર્તુળ માં કમળ
૩	હરીદાસ જીવણલાલ દેસાઇ	૨૫, એ,ભાવિન હાલોલ	ભારતીય જનતા પક્ષ	સામાન્ય	લંબ ચોરસ માં કમળ
૪	કમલેશકુમાર મધુવનદાસ કોઠારી (દસ્તાવેજ વાળા)	ગોપીનગર કંજરીરોડ હાલોલ	------	સામાન્ય	વિમાન
૫	જીતેન્દ્ર કુમાર હર્ષદરાય પટેલ	૪૦, બી,દર્પણ હાલોલ	-----	સામાન્ય	મોટર
૬	માધાભાઇ ખેતાભાઇ ભરવાડ	૬, બી,મહારાજા હાલોલ	-----	સામાન્ય	પાણી નો જગ
૭	શશીકાંત શંકરભાઇ પટેલ (અશોક પટેલ)	૪૧, કૃષ્ણકુંજ હાલોલ	-----	સામાન્ય	કપ-રકાબી
૮	સુમિત્રા ગોપાલદાસ પરીખ (વાસણ વાળા)	૧૯,એ,ભાવિન હાલોલ	-----	સામાન્ય મહીલા	વર્તુળ માં પતંગ

સ્થળ:- હાલોલ
તારીખ:- ૨-૨-૦૩

(સહી) અવાચ્ય,
ચૂંટણી અધિકારી
હાલોલ નગરપાલિકા
અને અધિક ખાસ જમીન સંપાદન
અધિકારી ગોધરા

નમૂનો - ૯

(જુઓ નિયમ -૧૬)

હરિફ ઉમેદવારો ની યાદી

હાલોલ નગરપાલિકા ની ચૂંટણી.

વૉર્ડ નંબર ૩

વૉર્ડ નું નામ. . . . .

ચૂંટણી પંચે ફાળવેલી બેઠકો
૧ સામાન્ય મહીલા
૨ અનુ~~સુચિત~~ આદિજાતિ
૩ સામાન્ય

અ.નં.	ઉમેદવારનું નામ.	સરનામું.	પક્ષ સાથે જોડાણ	ઉમેદવાર નો વર્ગ	ફાળવેલ પ્રતિક
૧.	૨.	૩.	૪.	૫.	૬
૧	ઘનશ્યામભાઇ છગનભાઇ પંચાલ (મિસ્ત્રી)	૧૧૭, ધવલપાર્ક હાલોલ	ભારતીય જનતા પક્ષ	સામાન્ય	કમળ
૨	નિર્મળાબેન નર્મદાશંકર ભટ્ટ	૧૦, પાશ્વનાથ હાલોલ	ભારતીય જનતા પક્ષ	સામાન્ય મહિલા	વર્તુળ માં કમળ
૩	પ્રતાપસિંહ ધનાભાઇ રાઠવા	ઉમા સોસાયટી હાલોલ	ભારતીય જનતા પક્ષ	અનુસૂચિત આદિજાતિ	લંબ ચોરસ માં કમળ
૪	અશ્વિનકુમાર નરોત્તમભાઇ નાયક	૫૬, ધવલપાર્ક હાલોલ	----	અનુસૂચિત આદિજાતિ	લંબ ચોરસ માં પતંગ
૫	અશોકકુમાર ગીરધરલાલ પરમાર	૧૩,એ,ભગવદ્ગીતાનગર હાલોલ	----	સામાન્ય	બંગલો
૬	અશોકભાઇ જગદીશભાઇ પટેલ	૧૧, એ, વૃન્દાવન હાલોલ	----	સામાન્ય	વિમાન
૭	દેવકરણ જીવાભાઇ ગઢવી	૧૩, આમ્રપાલી હાલોલ	----	સામાન્ય	મેજ
૮	રાજશ્રીબેન મહેશકુમાર દેસાઇ	૧૨, એશીયાડ હાલોલ	----	સામાન્ય મહીલા	વર્તુળ માં કિટલી
૯	સ્મિતાબેન સતીષભાઇ પરીખ	૫૬, ધવલપાર્ક હાલોલ	----	સામાન્ય મહીલા	વર્તુળ માં કપ-રકાબી
૧૦	સુરેન્દ્ર સિંહ નરવતસિંહ ગોહીલ	૩,એસ ઉમા સોસા. હાલોલ	----	સામાન્ય	બેટ
૧૧	સંજયભાઇ છગનભાઇ પટેલ (કવોરી વાળા)	૫૩, એશીયાડનગર હાલોલ	----	સામાન્ય	પાણી નો જગ

સ્થળ:- હાલોલ
તારીખ:- ૧-૨-૦૩

(સહી) અવાચ્ય,
ચૂંટણી અધિકારી
હાલોલ નગરપાલિકા
અને અધિક ખાસ જમીન સંપાદન
અધિકારી ગોધરા

INDEX

નમૂનો - ૯
(જુઓ નિયમ -૧૬)
હરિફ ઉમેદવારો ની યાદી
હાલોલ નગરપાલિકા ની ચૂંટણી.

વોર્ડ નંબર ૪ વોર્ડ નું નામ. . . . . .

ચૂંટણી પંચે ફાળવેલી બેઠકો
૧ સામાન્ય મહીલા
૨ સામાન્ય
૩ સામાન્ય

અ.નં.	ઉમેદવારનું નામ.	સરનામું.	પક્ષ સાથે જોડાણ	ઉમેદવાર નો વર્ગ	ફાળવેલ પ્રતિક
૧.	૨.	૩.	૪.	૫.	૬
૧	નટવરલાલ ગંગાદાસ શાહ	સટાક આમલી હાલોલ	ભારતીય જનતા પક્ષ	સામાન્ય	કમળ
૨	નયનાબેન નરેન્દ્રભાઇ પરમાર	કોલવા ફળીયા હાલોલ	ભારતીય જનતા પક્ષ	સામાન્ય મહીલા	વર્તુળ માં કમળ
૩	શૈલેષ કુમાર કાંતીભાઇ પટેલ	વીઠ્ઠલ ફળીયા હાલોલ	ભારતીય જનતા પક્ષ	સામાન્ય	લંબ ચોરસ માં કમળ
૪	કિર્તીકાંત વલ્લભદાસ કાછીઆ	કાછીયાવાડ હાલોલ	-----	સામાન્ય	મેજ
૫	નયનાબેન વિરેન્દ્ કુમાર સોની (મન મંદિર વાળા)	દેસાઇ ફળીયા હાલોલ	-----	સામાન્ય મહીલા	વર્તુળ માં શાહી નો ખડીયો અને કલમ
૬	રાગીનીબેન કમલેશભાઇ પટેલ	વીઠ્ઠલ ફળીયા હાલોલ	-----	સામાન્ય મહીલા	વર્તુળ માં કપ-રકાબી
૭	રાજેન્દ્રકુમાર વિઠ્ઠલભાઇ પટેલ	દરજી ફળીયા હાલોલ	-----	સામાન્ય	પતંગ

સ્થળઃ- હાલોલ
તારીખ- ૧-૨-૦૩

(સહી) અવાચ્ય,
ચૂંટણી અધિકારી,
હાલોલ નગરપાલિકા
અને અધિક ખાસ જમીન સંપાદન
અધિકારી ગોધરા

INDEX

નમૂનો - ૯
(જુઓ નિયમ -૧૬)
હરિફ ઉમેદવારો ની યાદી
હાલોલ નગરપાલિકા ની ચુંટણી.

વોર્ડ નંબર ૫

વોર્ડ નું નામ. . . . . .

ચુંટણી પંચે ફાળવેલી બેઠકો
૧ સામાન્ય મહીલા
૨ અનુસૂચિત જાતિ
૩ સામાન્ય

અ.નં.	ઉમેદવારનું નામ.	સરનામું.	પક્ષ સાથે જોડાણ	ઉમેદવાર નો વર્ગ	ફાળવેલ પ્રતિક
૧.	૨.	૩.	૪.	૫.	૬
૧	કીશોરભાઇ ઉકકડભાઇ ચોરી	સતીતલાવડી ચોરીવાસ હાલોલ	ભારતીય જનતા પક્ષ	અનુસૂચિત જાતિ	લંબ ચોરસ માં કમળ
૨	ભાવનાબેન સુનીલકુમાર પટેલ	૩૫,બી, વૈશાલી હાલોલ	ભારતીય જનતા પક્ષ	સામાન્ય મહીલા	વર્તુળ માં કમળ
૩	રાજેશ ગોરધનદાસ શાહ	બી, વૈશાલી હાલોલ	ભારતીય જનતા પક્ષ	સામાન્ય	કમળ
૪	કમલેશભાઇ તોગાજી મારવાડી	તલાટીકોલોની સ્ટેશનરોડ હાલોલ	----	સામાન્ય	ઇંટ
૫	કલાબેન રણવીરસિંહ ડોડીયા	સમર્પણ સ્ટેશનરોડ હાલોલ	----	સામાન્ય મહીલા	વર્તુળમાં કપ-રકાબી
૬	જયકુમાર જસવંતભાઇ ચૌહાણ	૧, ગોકુલ નગર હાલોલ	----	અનુ.સૂચિત જાતિ	લંબ ચોરસ માં બેટ
૭	જીતેન્દ્ર રતીલાલ દેસાઇ (જીતુ દેસાઇ)	૫,સી,ઉમા સોસાયટી હાલોલ	----	સામાન્ય	વિમાન
૮	મધુબેન અશોકભાઇ દલવાડી	દલવાડી કંપાઉન્ડ હાલોલ	----	સામાન્ય મહીલા	વર્તુળ માં પ્રેશર કુકર
૯	વિજયાબેન નિલેષકુમાર પટેલ (પૂર્વી બેન)	ઘનશ્યામ નગર હાલોલ	----	સામાન્ય મહીલા	વર્તુળ માં મેજ
૧૦	શર્મીષ્ઠાબેન રમણભાઇ પરમાર	વરીયા કોલોની હાલોલ	----	સામાન્ય મહીલા	વર્તુળ માં પાણી નો જગ
૧૧	શીતલભાઇ ભાઇલાલભાઇ પટેલ (શીતલ બોબી)	પાંડવઆશ્રમ સ્ટેશનરોડ હાલોલ	----	સામાન્ય	મોટર
૧૨	હરીષભાઇ નાથાભાઇ પરમાર	સતીતલાવડી હાલોલ	----	અનુ સૂચિત જાતિ	લંબ ચોરસ માં પતંગ

સ્થળ:- હાલોલ
તારીખ:- ૧-૨-૦૩

(સહી) અવાચ્ય,
ચૂંટણી અધિકારી
હાલોલ નગરપાલિકા
અને અધિક ખાસ જમીન સંપાદન
અધિકારી ગોધરા

નમૂનો - ૬
(જુઓ નિયમ -૧૬)
હરિફ ઉમેદવારો ની યાંદી
હાલોલ નગરપાલિકા ની ચૂંટણી.

વોર્ડ નંબર ૬

વોર્ડ નું નામ. . . . . .

ચૂંટણી પંચે ફાળવેલી બેઠકો
૧ સામાન્ય મહીલા
૨ પછાત વર્ગ
૩ સામાન્ય

અ.નં.	ઉમેદવારનું નામ.	સરનામું.	પક્ષ સાથે જોડાણ	ઉમેદવાર નો વર્ગ	ફાળવેલ પ્રતિક
૧.	૨.	૩.	૪.	૫.	૬
૧	પરમાનંદ ભાઈલાલભાઈ સોની	ચોકસીબજાર હાલોલ	ભારતીય જનતા પક્ષ	સામાન્ય	કમળ
૨	પુર્ણીમાબેન અતુલકુમાર શાહ	૩૧,નંદનવન સોસા હાલોલ	ભારતીય જનતા પક્ષ	સામાન્ય મહીલા	વર્તુળ માં કમળ
૩	રમેશચન્દ્ર રતીલાલ રાણા	પેટી ફળીયા હાલોલ	ભારતીય જનતા પક્ષ	પછાત વર્ગ	લંબ ચોરસ માં કમળ
૪	પર્મિષ્ઠાબેન દીલીપકુમાર મહેતા	પારેખ ફળીયા હાલોલ	----	સામાન્ય મહીલા	વર્તુળ માં મેજ
૫.	મહંમદ મુસાભાઈ દેલોલીયા	લીમડી ફળીયા હાલોલ	----	પછાત વર્ગ	લંબ ચોરસ માં પતંગ
૬	સતીષભાઈ નટવરલાલ પરીખ	૫૬,પવલ પાર્ક હાલોલ	----	સામાન્ય	કપ-રકાબી

સ્થળ:- હાલોલ
તારીખ:- ૨-૨-૦૩

(સહી) અવાચ્ય,
ચૂંટણી અધિકારી
હાલોલ નગરપાલિકા
અને અધિક ખાસ જમીન સંપાદન
અધિકારી ગોધરા

INDEX

નમૂનો - ૬
(જુઓ નિયમ -૧૬)
હરિફ ઉમેદવારો ની યાદી
હાલોલ નગરપાલિકા ની ચૂંટણી.

વોર્ડ નંબર ૭

વોર્ડ નું નામ. . . . . .

ચૂંટણી પંચે ફાળવેલી બેઠકો
૧ પછાતવર્ગ મહીલા
૨ સામાન્ય
૩ સામાન્ય

અ.નં.	ઉમેદવારનું નામ.	સરનામું.	પક્ષ સાથે જોડાણ	ઉમેદવાર નો વર્ગ	ફાળવેલ પ્રતિક
૧.	૨.	૩.	૪.	૫.	૬
૧	રેણુકાબેન રાજેશકુમાર પરમાર	રામપુરી હાલોલ	ભારતીય જનતા પક્ષ	પછાતવર્ગ મહીલા	લંબ ચોરસ માં વર્તુળ માં કમળ
૨	વિનોદકુમાર નારણભાઇ મકવાણા	કસ્બા ટેકરા હાલોલ	ભારતીય જનતા પક્ષ	અનુસૂચિત જાતિ	લંબ ચોરસ માં કમળ
૩	હીતેશકુમાર ધર્મેદરાય સોની	ગાંજીનોટેકરો ગરણદાસનોખાંચો હાલોલ	ભારતીય જનતા પક્ષ	સામાન્ય	કમળ
૪.	ગુલામહુસેન યુસુફભાઇ વાયેલા	કસ્બા હાલોલ	----	સામાન્ય	કપ-રકાબી
૫	મહેશભાઇ છગનભાઇ જયસ્વાલ	૩૦૬એ,અંબિકાદર્શન ગોધરારોડ હાલોલ	----	સામાન્ય	પતંગ
૬	મુસ્તાકભાઇ ઇબ્રાહીમ બાગવાલા (મુસ્તાક બાપુ)	પાવાગઢરોડ હાલોલ	----	સામાન્ય	ઇંટ
૭	શનાભાઇ બાબરભાઇ પટેલ (શનાલાલ પટેલ)	૩૨,બી, વૈશાલી હાલોલ	----	સામાન્ય	વિમાન
૮	સાલેહાબીબી શબ્બીર શેખ	નગીના પાર્ક હાલોલ	----	પછાત વર્ગ મહીલા	લંબ ચોરસ માં વર્તુળમાં બેટ

સ્થળ:- હાલોલ
તારીખ:- ૧-૨-૦૩

(સહી) અવાચ્ય,
ચૂંટણી અધિકારી
હાલોલ નગરપાલિકા
અને અધિક ખાસ જમીન સંપાદન
અધિકારી ગોધરા

નમૂનો - ૯
(જુઓ નિયમ -૧૯)
હરિફ ઉમેદવારો ની યાદી
હાલોલ નગરપાલિકા ની ચૂંટણી.

વોર્ડ નંબર ૮

વોર્ડ નું નામ. . . . .

ચૂંટણી પંચે ફાળવેલી બેઠકો
૧ અનુ. સુચિત આદિજાતિ
૨ પછાત વર્ગ
૩ સામાન્ય

અ.નં.	ઉમેદવારનું નામ.	સરનામું.	પક્ષ સાથે જોડાણ	ઉમેદવાર નો વર્ગ	ફાળવેલ પ્રતિક
૧.	૨.	૩.	૪.	૫.	૬
૧	અર્જુનસિંહ પુજાભાઇ પરમાર	પાવાગઢરોડ હાલોલ	ભારતીય જનતા પક્ષ	પછાત વર્ગ	લંબ ચોરસ માં કમળ
૨	ઉપેન્દ્રકુમાર નગીનભાઇ ઠક્કર (ભગુ ઠક્કર)	ધોબીફળીયા અરાદરોડ હાલોલ	ભારતીય જનતા પક્ષ	સામાન્ય	કમળ
૩	મંજુલાબેન જયંતીભાઇ વરાવા	નર્મદાકોલોની હાલોલ	ભારતીય જનતા પક્ષ	અનુ. સુચિત આદિજાતિ મહીલા	લંબ ચોરસ માં વર્તુળ માં કમળ
૪	કાશીબેન મોહનભાઇ નાયક	કાળીભોય હાલોલ	----	અનુ. સુચિત આદિજાતિ મહીલા	લંબ ચોરસ માં વર્તુળ માં મેજ
૫	મહંમદહુસેન ઇબ્રાહીમ બુઢઢા	નુરાનીપાર્ક હાલોલ	----	સામાન્ય	કપ - રકાબી
૬	મુર્તજાભાઇ ગુલાભાઇ બાગવાલા	મોહંમદી સ્ટ્રીટ હાલોલ	----	પછાત વર્ગ	લંબ ચોરસ માં પતંગ

સ્થળ:- હાલોલ
તારીખ:- ૧-૨-૦૩

(સહી) અવાચ્ય,
ચૂંટણી અધિકારી
હાલોલ નગરપાલિકા
અને અધિક ખાસ જમીન સંપાદન
અધિકારી ગોધરા

નમુનો-૬
(જુઓ નિયમ -૧૬)
હરિફ ઉમેદવારોની યાદી
હાલોલ નગરપાલિકાની ચૂંટણી

વોર્ડ નં. ૯ વોર્ડનું નામ............

ચૂંટણી પંચે ફાળવેલી બેઠકો
૧ સામાન્ય મહીલા
૨. અનુ.સુચિત આદિજાતિ
૩. સામાન્ય

અ.નં.	ઉમેદવારનું નામ	સરનામુ	પક્ષ સાથે જોડાણ	ઉમેદવારનો વર્ગ	ફાળવેલ પ્રતીક
૧	૨	૩	૪	૫	૬
૧.	ચંદાબેન વસંતસિંહ ચૌહાણ	સુલતાનપુરા હાલોલ	ભારતીય જનતા પક્ષ	સામાન્ય મહીલા	વર્તુળમાં કમળ
૨.	રાહુભાઈ ભુનાભાઈ રાઠવા	જાંબુડી નવાડસિંધવાવ માતાફળીયા હાલોલ	ભારતીય જનતા પક્ષ	અનુ.સુચિત આદિજાતિ	લંબ ચોરસમાં કમળ
૩.	સુભાષ રમણલાલ પરમાર	૨૧,ઘનશ્યામનગર હાલોલ	ભારતીય જનતા પક્ષ	સામાન્ય	કમળ
૪.	કાન્તાબેન રાજેન્દ્રસિંહ રાઠોડ	મોઘાવાડા હાલોલ	---	સામાન્ય મહીલા	વર્તુળમાં પાણીનો જગ
૫.	કૈલાશબેન પ્રતાપસિંહ રાઠવા	નવાડ ધાબાડુંગરી હાલોલ	---	સામાન્ય મહીલા	વર્તુળમાં મોટર
૬.	ગોરધનભાઈ ભીમાભાઈ રાઠવા	નવા જાંબુડી હાલોલ	---	અનુ.સુચિત આદિજાતિ	લંબ ચોરસમાં વિમાન.
૭.	જસવંતભાઈ પારસીંગ નાયક	નવી નગરી જાંબુડી હાલોલ	---	અનુ.સુચિત આદિજાતિ	લંબ ચોરસમાં પતંગ
૮.	નાનુબેન જીવણભાઈ નાયક	ખેડા ફળીયા જાંબુડી હાલોલ	---	અનુ.સુચિત આદિજાતિ મહીલા	લંબ ચોરસમાં વર્તુળમાં ખાટલો
૯.	મશરૂભાઈ વલસીંગભાઈ રાઠવા	રસુલફળીયા જાંબુડી હાલોલ	---	અનુ.સુચિત આદિજાતિ	લંબ ચોરસમાં પેટીવાજુ
૧૦.	મુસ્તુફાભાઈ સત્તારભાઈ બાગવાલા	મોહંમદી સ્ટ્રીટ હાલોલ	---	સામાન્ય	રેલ્વે એન્જિન
૧૧.	મંજલીબેન શંકરભાઈ રાઠવા	રસુલ ફળીયા જાંબુડી હાલોલ કાંસકી	---	અનુ.સુચિત આદિજાતિ મહીલા	લંબ ચોરસમાં વર્તુળમાં કાંસકો
૧૨.	રણછોડભાઈ નાનજીભાઈ રાઠવા	જાંબુડીનીશાળ ફળીયા હાલોલ	---	અનુ.સુચિત આદિજાતિ	લંબ ચોરસમાં મેજ
૧૩.	વિઠ્ઠલભાઈ રયજીભાઈ બારીયા	સુલતાનપુરા પાવાગઢરોડ હાલોલ	---	સામાન્ય	કપ-રકાબી

સ્થળ:- હાલોલ
તારીખ:- ૨-૨-૦૩

(સહી) અવાચ્ય,
ચૂંટણી અધિકારી
હાલોલ નગરપાલિકા
અને અધિક ખાસ જમીન સંપાદન
અધિકારી ગોધરા

INDEX

નમુનો – ૬

(જુઓ નિયમ–૧૬)
હરીફ ઉમેદવારોની યાદી

કાલોલ નગર પંચાયતની ચુંટણી.

ચુંટણી પંચે ફાળવેલી બેઠકો
૩ જી બેઠક સામાન્ય.

વોર્ડ નંબર ૧ વોર્ડનું નામ ક

અ.નં.	ઉમેદવારનું નામ	સરનામું	પક્ષ સાથે જોડાણ	ઉમેદવારનો વર્ગ	ફાળવેલ પ્રતિક
(૧)	(૨)	(૩)	(૪)	(૫)	(૬)
૧.	સુર્યકાન્ત માણેકલાલ ગાંધી	૨૧, માતૃછાયા હાઉસીગ સોસાયટી કાલોલ	ભારતીય જનતા પક્ષ	સામાન્ય	કમળ
૨.	તુષારકુમાર રમેશચંદ્ર પટેલ	૫૦, હાઉસીગ સોસાયટી, કાલોલ.	–	સામાન્ય	વિમાન

સ્થળ : કાલોલ
તારીખ : ૧/૨/૨૦૦૩.

(સહી/-) અવાચ્ય
ચુંટણી અધિકારી
કાલોલ નગર પંચાયત
અને
નાયબ કલેકટર
મધ્યાન ભોજન યોજના
પંચમહાલ ગોધરા.

INDEX

નમુનો – ૬

(જુઓ નિયમ–૧૬)
હરીફ ઉમેદવારોની યાદી

કાલોલ નગર પંચાયતની ચુંટણી.

ચુંટણી પંચે ફાળવેલી બેઠકો
૧ લી બેઠક સામાન્ય મહિલા
૨ જી બેઠક સામાન્ય
૩ જી બેઠક સામાન્ય

વોર્ડ નંબર ૨ વોર્ડનું નામ ખ

અ.નં.	ઉમેદવારનું નામ	સરનામું	પક્ષ સાથે જોડાણ	ઉમેદવારનો વર્ગ	ફાળવેલ પ્રતિક
(૧)	(૨)	(૩)	(૪)	(૫)	(૬)
૧.	અશોકકુમાર સોમેશ્વર ઉપાધ્યાય	૧૯,હાઉસીગ સોસાયટી,કાલોલ	ભારતીય જનતા પક્ષ	સામાન્ય	કમળ
૨.	કેતનકુમાર દિનેશચંદ્ર ઠાકર	૧,યમુના નગર કોલેજ પાસે, કાલોલ.	ભારતીય જનતા પક્ષ	સામાન્ય	લંબચોરસમાં કમળ
૩.	શારદાબેન જગદીશભાઈ પટેલ	૪,ગાયત્રી નગર કાલોલ	ભારતીય જનતા પક્ષ	સામાન્ય મહિલા	વર્તુળમાં કમળ
૪.	કિશનસિંહ ચન્દ્રસિંહ ચાવડા	૧૪/સી ઓમકારેશ્વર નગર, કાલોલ.	–	સામાન્ય	પતંગ
૫.	રાજેશકુમાર વાસુદેવ જોષી	૧૫,ગુરૂકૃપા સોસાયટી, (કાછીયાનીવાડી) કાલોલ.	–	સામાન્ય	મોટર
૬.	સંગીતાબેન યોગેન્દ્રસિંહ પરમાર	૩૨,ગાયત્રીનગર સોસાયટી, કાલોલ.	–	સામાન્ય મહિલા	વર્તુળમાં પાણીનો જગ

સ્થળ : કાલોલ
તારીખ : ૧/૨/૨૦૦૩.

(સહી) અવાચ્ય,

ચુંટણી અધિકારી
કાલોલ નગર પંચાયત
અને
નાયબ કલેકટર
મધ્યાન ભોજન યોજના
પંચમહાલ ગોધરા.

INDEX

નમુનો – ૬
(જુઓ નિયમ–૧૬)
હરીફ ઉમેદવારોની યાદી

કાલોલ નગર પંચાયતની ચુંટણી.

ચુંટણી પંચે ફાળવેલી બેઠકો
૧ લી બેઠક સામાન્ય મહિલા
૨ જી બેઠક સામાન્ય
૩ જી બેઠક સામાન્ય

વોર્ડ નંબર ૩ વોર્ડનું નામ ગ

અ.નં.	ઉમેદવારનું નામ	સરનામું	પક્ષ સાથે જોડાણ	ઉમેદવારનો વર્ગ	ફાળવેલ પ્રતિક
(૧)	(૨)	(૩)	(૪)	(૫)	(૬)
૧.	જયંતકુમાર રતીલાલ મહેતા	સુથાર ફળીયા કાલોલ.	ભારતીય જનતા પક્ષ	સામાન્ય	કમળ
૨.	મહેન્દ્રકુમાર શનાભાઈ પટેલ	નવાપુરા, કાલોલ	ભારતીય જનતા પક્ષ	સામાન્ય	લંબચોરસમાં કમળ
૩.	મીનાક્ષીબેન ડૉ.ચંદ્રકાન્ત પંડયા	નવાપુરા, કાલોલ	ભારતીય જનતા પક્ષ	સામાન્ય મહિલા	વર્તુળમાં કમળ
૪.	અરૂણાબેન પ્રધ્યુમનભાઈ સુથાર	નવાપુરા, કાલોલ	–	સામાન્ય મહિલા	વર્તુળમાં મોટર
૫.	કુમુદબેન કેશવભાઈ પટેલ	કલાલઝાંપા, કાલોલ.	–	સામાન્ય મહિલા	વર્તુળમા સીલીંગફેનં
૬.	જયવંતિકાબેન કાળીશંકર ભટ્ટ	જુનાપુરા, માળીફળીયા, કાલોલ.	–	સામાન્ય મહિલા	વર્તુળમાં પાણીનો જગ
૭.	શાન્તિલાલ રાયજીભાઈ પટેલ	નવાપુરા, કાલોલ	–	સામાન્ય	પતંગ
૮.	સુશીલાબેન મંગળદાસ પટેલ	જુનાપુરા, કાલોલ	–	સામાન્ય મહિલા	વર્તુળમાં વિમાન
૯.	સંજયકુમાર સુરેશચંદ્ર પંચાલ	સુથાર ફળીયા કાલોલ.	–	સામાન્ય	રોડ રોલર

સ્થળ : કાલોલ
તારીખ : ૧/૨/૨૦૦૩.

(સહી) અવાચ્ય,
ચુંટણી અધિકારી
કાલોલ નગર પંચાયત
અને
નાયબ કલેકટર
મધ્યાન ભોજન યોજના
પંચમહાલ ગોધરા.

INDEX

નમુનો – ૬

(જુઓ નિયમ–૧૬)

હરીફ ઉમેદવારોની યાદી

કાલોલ નગર પંચાયતની ચુંટણી.

ચુંટણી પંચે ફાળવેલી બેઠકો
૧ લી બેઠક સામાન્ય મહિલા
૨ જી બેઠક પછાતવર્ગ
૩ જી બેઠક સામાન્ય

વોર્ડ નંબર ૪ વોર્ડનું નામ ઘ

અ.નં.	ઉમેદવારનું નામ	સરનામું	પક્ષ સાથે જોડાણ	ઉમેદવારનો વર્ગ	ફાળવેલ પ્રતિક
(૧)	(૨)	(૩)	(૪)	(૫)	(૬)
૧.	મીનાક્ષીબેન અલ્કેશગીરી ગોસ્વામી	મઠફળીયા કાલોલ	ભારતીય જનતા પક્ષ	પછાતવર્ગ મહિલા	લંબચોરસમાં વર્તુળમાં કમળ
૨.	હર્ષદપુરી અર્જુનપુરી ગોસાઈ	મઠ ફળીયા કાલોલ	ભારતીય જનતા પક્ષ	પછાતવર્ગ	લંબચોરસમાં કમળ
૩.	હેમાંશુકુમાર સોમાલાલ પટેલ	પટેલ ફળીયા કાલોલ	ભારતીય જનતા પક્ષ	સામાન્ય	કમળ
૪.	દિપકકુમાર નાથાભાઈ સોલંકી	ભાગ્યોદય સોસાયટી, કાલોલ	–	પછાત વર્ગ	લંબચોરસમા વિમાન
૫.	નસીમબાનુ ઈદ્રીશખાં પઠાણ	કાનાવાગા, કાલોલ	–	સામાન્ય મહિલા	વર્તુળમાં નગારૂ
૬.	મનોવરખાન મહમદખાન પઠાણ	કાલોલ કચેરીરોડ પાસે, (કસ્બા)	–	સામાન્ય	કપ રકાબી
૭.	યુસુફબેગ સિકંદરબેગ મીરઝા	મોગલવાડા, કાલોલ	–	સામાન્ય	પાણીનોજગ
૮.	યુસુફ ઉમર સુબન	ઘાંચીવાડ, કાલોલ	–	પછાતવર્ગ	લંબચોરસમાં મોટર
૯.	સકીલભાઈ નજીરએહમદ વાઘેલા	કસ્બા, કાલોલ	–	પછાતવર્ગ	લંબચોરસમાં પતંગ

(સહી) અવાચ્ય,

સ્થળ : કાલોલ
તારીખ : ૧/૨/૨૦૦૩.

ચુંટણી અધિકારી
કાલોલ નગર પંચાયત
અને
નાયબ કલેકટર
મધ્યાન ભોજન યોજના
પંચમહાલ ગોધરા.

INDEX

નમુનો – ૬
(જુઓ નિયમ–૧૬)
હરીફ ઉમેદવારોની યાદી

કાલોલ નગર પંચાયતની ચુંટણી.

ચુંટણી પંચ ફાળવેલી બેઠકો
૧ લી બેઠક સામાન્ય મહિલા
૨ જી બેઠક સામાન્ય
૩ જી બેઠક સામાન્ય

વોર્ડ નંબર ૫ વોર્ડનું નામ ચ

અ.નં.	ઉમેદવારનું નામ	સરનામું	પક્ષ સાથે જોડાણ	ઉમેદવારનો વર્ગ	ફાળવેલ પ્રતિક
(૧)	(૨)	(૩)	(૪)	(૫)	(૬)
૧.	ગોવિંદભાઈ ખાતુભાઈ મકવાણા	રોહીતવાસ, કાલોલ	ભારતીય જનતા પક્ષ	અનુસુચિત જાતિ	લંબચોરસમાં કમળ
૨.	પુષ્પાબેન પરથમભાઈ રાઠોડ	ટીબલીફળીયા, કાલોલ	ભારતીય જનતા પક્ષ	સામાન્ય મહિલા	વર્તુળમાં કમળ
૩.	વિનોદભારથી ઉમેદભારથી ગોસાઈ	મઠફળીયા, કાલોલ	ભરતીય જનતા પક્ષ	સામાન્ય	કમળ
૪.	અમરતબેન ભારતસિંહ સોલંકી	જલારામ કૃપા હાઉસ, બોરૂટર્નિંગ પાસે, કાલોલ	–	સામાન્ય મહિલા	વર્તુળમાં મોટર
૫.	અલાઉદ્દીન રફીયુદ્દીન શેખ	ગુજરાતી કુમારશાળા સામે, કાલોલ	–	સામાન્ય	વિમાન
૬.	ઈશ્વરભાઈ સોમાભાઈ ભોઈ	સર્વોદય સોસાયટી કોર્ટ પાસે કાલોલ	–	પછાતવર્ગ	લંબ ચોરસમાં ટેલીવિઝન
૭.	ગોપાલભાઈ સબુરભાઈ સોલંકી	રણછોડકૃપા જગદંબા સોસાયટી, કાલોલ	–	સામાન્ય	નગારૂ
૮.	જીકરાનાબીબી ઈરસાદહુસેન શેખ	કાલોલ કસ્બા	–	મહિલા સામાન્ય	વર્તુળમાં કપરકાબી
૯.	મીનાબેન કશનાભાઈ સુથારીયા	ભાગ્યોદય સોસાયટી રેફરલ દવાખાના પાસે, કાલોલ	–	અનુસુચિત જાતિ મહિલા	લંબચોરસમાં વર્તુળમાં પતંગ
૧૦.	રમેશભાઈ હિરાલાલ વણકર	પુરષોતમ નગર જીઈબી બોર્ડ સામે, કાલોલ.	–	અનુસુચિત જાતિ	લંબચોરસમાં રોડ રોલર
૧૧.	સતોષકુમાર સાલમસિંહ સોલંકી	બોરૂ ટર્નિંગ, કાલોલ	–	સામાન્ય	પાણીનો જગ

સ્થળ : કાલોલ
તારીખ : ૧/૨/૨૦૦૩.

(સહી) અવાચ્ય,
ચુંટણી અધિકારી
કાલોલ નગર પંચાયત
અને
નાયબ કલેકટર
મધ્યાન ભોજન યોજના
પંચમહાલ ગોધરા.

INDEX

નમુનો – ૬
(જુઓ નિયમ–૧૬)
હરીફ ઉમેદવારોની યાદી

કાલોલ નગર પંચાયતની ચુંટણી.

ચુંટણી પંચે ફાળવેલી બેઠકો
૧ લી બેઠક સામાન્ય મહિલા
૨ જી બેઠક સામાન્ય
૩ જી બેઠક સામાન્ય

વોર્ડ નંબર ૬ વોર્ડનું નામ છ

અ.નં.	ઉમેદવારનું નામ	સરનામું	પક્ષ સાથે જોડાણ	ઉમેદવારનો વર્ગ	ફાળવેલ પ્રતિક
(૧)	(૨)	(૩)	(૪)	(૫)	(૬)
૧.	જયશ્રીબેન વિનોદભાઈ વરીઆ	કુંભારવાડા, કાલોલ	ભારતીય જનતા પક્ષ	સામાન્ય મહિલા	વર્તુળમાં કમળ
૨.	જીતેન્દ્રકુમાર ચંદુલાલ પરીખ	ગાંધી ફળીયા, કાલોલ	ભારતીય જનતા પક્ષ	સામાન્ય	કમળ
૩.	પ્રકાશકુમાર કનૈયાલાલ કાછીયા	કાછીયાવાડ, કાલોલ	ભરતીય જનતા પક્ષ	સામાન્ય	લંબચોરસમાં કમળ
૪.	અલકાબેન વિનોદકુમાર પરીખ	પુરાણી ફળીયા, કાલોલ.	–	સામાન્ય મહિલા	વર્તુળમાં પાણીનો જગ
૫.	ઈશ્વરભાઈ રામજીભાઈ ટેલર	કાછીયાવાડ, કાલોલ.	–	સામાન્ય	વિમાન
૬.	કલ્પનાબેન કિશોરકુમાર જોષી	કાલોલ	–	સામાન્ય મહિલા	વર્તુળમા પતંગ
૭.	ભગાભાઈ મણીલાલ શાહ	પોળોશેર ફળીયા, કાલોલ	–	સામાન્ય	કપ રકાબી
૮.	હર્ષદલાલ મોતીરામ ઉપાધ્યાય	ઉપાધ્યાય ફળીયા કાલોલ	–	સામાન્ય	મોટર

સ્થળ : કાલોલ
તારીખ : ૧/૨/૨૦૦૩.

(સહી) અવાચ્ય,
ચુંટણી અધિકારી
કાલોલ નગર પંચાયત
અને
નાયબ કલેકટર
મધ્યાન ભોજન યોજના
પંચમહાલ ગોધરા.

INDEX

નમુનો – ૬
(જુઓ નિયમ–૧૬)
હરીફ ઉમેદવારોની યાદી

કાલોલ નગર પંચાયતની ચુંટણી.

ચુંટણી પંચે ફાળવેલી બેઠકો

૨ જી બેઠક સામાન્ય
૩ જી બેઠક સામાન્ય

વોર્ડ નંબર ૭ વોર્ડનું નામ ૪

અ.નં.	ઉમેદવારનું નામ	સરનામું	પક્ષ સાથે જોડાણ	ઉમેદવારનો વર્ગ	ફાળવેલ પ્રતિક
(૧)	(૨)	(૩)	(૪)	(૫)	(૬)
૧.	નરેશકુમાર વાડીલાલ શાહ	શેઠ ફળીયા, કાલોલ.	ભારતીય જનતા પક્ષ	સામાન્ય	કમળ
૨.	રમેશચંદ્ર સોમાલાલ ચૌહાણ	પોરવાડ ફળીયુ, કાલોલ.	ભારતીય જનતા પક્ષ	સામાન્ય	લંબચોરસમાં કમળ
૩.	અજયસિંહ નરવિરસિંહ ઠાકોર	હનુમાન ફળીયા, કાલોલ.	–	સામાન્ય	પતંગ
૪.	ગૌરાંગકુમાર છબીલદાસ દરજી	ત્રણ ફાનસ ચાર રસ્તા પાસે કાલોલ	–	સામાન્ય	વિમાન
૫.	ચંદુભાઈ ચકાભાઈ રાઠોડ	દોલતપુરા, કાલોલ.	–	સામાન્ય	નગારૂ
૬.	દર્શનભાઈ હસમુખલાલ દેસાઈ	પોરવાડ ફળીયા, કાલોલ.	–	સામાન્ય	પાણીનો જગ
૭.	નગાજીભાઈ વાઘાજીભાઈ વણજારા	મુ. ગોલીબાર, કાલોલ	–	પછાતવર્ગ	લંબચોરસમાં નાળીયેર

સ્થળ : કાલોલ
તારીખ : ૧/૨/૨૦૦૩.

(સહી) અવાચ્ય,
ચુંટણી અધિકારી
કાલોલ નગર પંચાયત
અને
નાયબ કલેકટર
મધ્યાન ભોજન યોજના
પંચમહાલ ગોધરા.

સરકારી મધ્યસ્થ પ્રેસ, ગાંધીનગર.

INDEX

REGISTERED NO. G/GNR/2

Extra No. 1[illegible]0

©

The Gujarat Government Gazette

EXTRAORDINARY

PUBLISHED BY AUTHORITY

Vol. XLIV] TUESDAY, FEBRUARY 4, 2003/MAGHA 15, 1924

Separate paging is given to this Part in order that it may be filed as a Separate Compilation.

PART IV—C

Statutory Rules and Orders (other than those published in Parts I, I-A and I-L) made by Statutory Authorities other than the Government of Gujarat including those made by the Government of India, the High Court, the Director of Municipalities, the Commissioner of Police, the Director of Prohibition and excise, the District Magistrates and the Election Commission, Election Tribunals, Returning Officers and other authorities, under the Election Commission.

નમૂનો—૬

(જુઓ નિયમ—૧૬)

હરીફ ઉમેદવારોની યાદી

ચાણસ્મા નગર પંચાયતની સામાન્ય ચૂંટણી-૨૦૦૩

ચૂંટણી પંચે ફાળવેલી બેઠકો

વોર્ડનંબર— ૧ વોર્ડનું નામ ....

૧ લી બેઠક: સામાન્ય મહિલા

૨જી બેઠક: પછાત વર્ગ

૩જી બેઠક: સામાન્ય

અ. નં.	ઉમેદવારનું નામ	સરનામું	પક્ષ સાથે જોડાણ	ઉમેદવારનો વર્ગ	ફાળવેલ પ્રતિક
૧	૨	૩	૪	૫	૬
૧	કોકીલાબેન જયંતિભાઈ પટેલ	ઉમીયાનગર, ચાણસ્મા	ભારતીય જનતા પાર્ટી	સામાન્ય મહિલા	વર્તુળમાં કમળ
૨	ભોપેન્દ્રકુમાર ગિરધરલાલ પટેલ	શાન્તીનગર સોસાયટી, ચાણસ્મા	ભારતીય જનતા પાર્ટી	સામાન્ય	કમળ
૩	રમેશભાઈ છનાભાઈ રાવળ	ઈન્દીરાનગર, ચાણસ્મા	ભારતીય જનતા પાટી	પછાત વર્ગ	લંબચોરસમાં કમળ
૪	ચંદ્રિકાબેન કનુભાઈ પટેલ	રામકૃષ્ણ સોસાયટી ચાણસ્મા	———	સામાન્ય મહિલા	વર્તુળમાં પતંગ

INDEX

૫	નટુજીભાઈ પુંજાજી ઠાકોર	ઈન્દીરાનગર, ચાણસ્મા	---	પછાત વર્ગ	લંબચોરસમાં રેલ્વે એન્જિન
૬	રાજુભાઈ પરસોત્તમભાઈ પટેલ	શાન્તીનગર સોસાયટી,ચાણસ્મા	---	સામાન્ય	મોટર

સ્થળ:—ચાણસ્મા
તારીખ:૧—૨—૨૦૦૩

(સહી) અવાચ્ય,
ચૂંટણી અધિકારી
ચાણસ્મા નગરપંચાયત
વ
નાયબ કલેકટર, (જમીન સુધારણા)
પાટણ

નમૂનો—૬
(જુઓ નિયમ—૧૬)
હરીફ ઉમેદવારોની યાદી
ચાણસ્મા નગર પંચાયતની સામાન્ય ચૂંટણી-૨૦૦૩

વોર્ડનંબર— ૨ વોર્ડનું નામ ....

ચૂંટણી પંચે ફાળવેલી બેઠકો

૧ લી બેઠક:(બીન હરિફ)પછાત વર્ગ મહિલા
૨જી બેઠક: સામાન્ય
૩જી બેઠક: સામાન્ય

અ. નં.	ઉમેદવારનું નામ	સરનામું	પક્ષ સાથે જોડાણ	ઉમેદવારનો વર્ગ	ફાળવેલ પ્રતિક
૧	૨	૩	૪	૫	૬
૧	સતીષકુમાર શંકરભાઈ પટેલ	કાનજી બેચરનો માઢ ચાણસ્મા	ભારતીય જનતા પાર્ટી	સામાન્ય	કમળ
૨	સુરેશભાઈ બળદેવભાઈ પટેલ	કોટવાળીયાપુરા,ચાણસ્મા	ભારતીય જનતા પાર્ટી	સામાન્ય	લંબચોરસમાં કમળ
૩	ભીમસંગજી હીરાજી ઠાકોર	ઈન્દીરાનગર, ચાણસ્મા	---	પછાત વર્ગ	લંબચોરસમાં રેલ્વે એન્જિન
૪	સુરેશકુમાર હરગોવનદાસ પટેલ	કાનજી બેચરનો માઢ ચાણસ્મા	---	સામાન્ય	મોટર

સ્થળ:—ચાણસ્મા
તારીખ:૧—૨—૨૦૦૩

(સહી) અવાચ્ય,
ચૂંટણી અધિકારી
ચાણસ્મા નગરપંચાયત
વ
નાયબ કલેકટર, (જમીન સુધારણા)

INDEX

નમૂનો–૬
(જુઓ નિયમ–૧૬)
હરીફ ઉમેદવારોની યાદી
ચાણસ્મા નગર પંચાયતની સામાન્ય ચૂંટણી-૨૦૦૩

વોર્ડનંબર– ૩ વોર્ડનું નામ .... ચૂંટણી પંચે ફાળવેલી બેઠકો

૧ લી બેઠક: અનુસુચિત જાતિ મહિલા
૨જી બેઠક: સામાન્ય
૩જી બેઠક: સામાન્ય

અ. નં.	ઉમેદવારનું નામ	સરનામું	પક્ષ સાથે જોડાણ	ઉમેદવારનો વર્ગ	ફાળવેલ પ્રતિક
૧	૨	૩	૪	૫	૬
૧	કાંતિલાલ છગનદાસ પટેલ	વજીફાનો માઢ, ચાણસ્મા	ભારતીય જનતા પાર્ટી	સામાન્ય	લંબચોરસમાં કમળ
૨	ગોપાળભાઈ રણછોડભાઈ પટેલ	નાગર પટેલનો માઢ ચાણસ્મા	ભારતીય જનતા પાર્ટી	સામાન્ય	કમળ
૩	પ્રભાવતીબેન ભાનુકાંત ચાવડા	નાનો વણકરવાસ,ચાણસ્મા	ભારતીય જનતા પાર્ટી	અનુસૂચિત જાતિ મહિલા	લંબચોરસમાં વર્તુળમાં કમળ
૪	ગૌરીબેન રાજેશકુમાર સોલંકી	મોટો વણકરવાસ,ચાણસ્મા	----	અનુસૂચિત જાતિ મહિલા	લંબચોરસમાં વર્તુળમાં પતંગ
૫	ગાંડાભાઈ માધવલાલ ઓઝા	કુંભારની ખડકી,ચાણસ્મા	----	સામાન્ય	રેલ્વે એન્જિન
૬	ભરતભાઈ ગણેશભાઈ પટેલ	ખોડીયાર સોસાયટી,ચાણસ્મા	----	સામાન્ય	મોટર
૭	મંગુબેન દલપતભાઈ તુરી	ઉમગણા દરવાજા બહાર તુરીવાસ,ચાણસ્મા	----	અનુસૂચિત જાતિ મહિલા	લંબચોરસમાં વર્તુળમાં વિમાન

(સહી) અવાચ્ય,
ચૂંટણી અધિકારી
ચાણસ્મા નગરપંચાયત
વ
નાયબ કલેકટર, (જમીન સુધારણા)
પાટણ

સ્થળ:–ચાણસ્મા
તારીખ:૧–૨–૨૦૦૩

INDEX

નમૂનો–૬
(જુઓ નિયમ–૧૬)
હરીફ ઉમેદવારોની યાદી
ચાણસ્મા નગર પંચાયતની સામાન્ય ચૂંટણી-૨૦૦૩
વોર્ડનંબર– ૪ વોર્ડનું નામ ....
ચૂંટણી પંચે ફાળવેલી બેઠકો

૧ લી બેઠક: સામાન્ય મહિલા
૨જી બેઠક:સામાન્ય
૩જી બેઠક: સામાન્ય

અ. નં.	ઉમેદવારનું નામ	સરનામું	પક્ષ સાથે જોડાણ	ઉમેદવારનો વર્ગ	ફાળવેલ પ્રતિક
૧	૨	૩	૪	૫	૬
૧	અમિતાબેન જીતેન્દ્રકુમાર શાહ ઉર્ફેબંગાળી	મોટી વાણીયાવાડ ચાણસ્મા	ભારતીય જનતા પાર્ટી	સામાન્ય મહિલા	વર્તુળમાં કમળ
૨	પરશુરામ ભાનુપ્રસાદ વ્યાસ	કાનજી વ્યાસનો માઢ ચાણસ્મા	ભારતીય જનતા પાર્ટી	સામાન્ય	લંબચોરસમાં કમળ
૩	રમેશભાઈ વિરમભાઈ પટેલ	શાંતિનગર સોસાયટી, ચાણસ્મા	ભારતીય જનતા પાર્ટી	સામાન્ય	કમળ
૪	અશોકકુમાર રમેશભાઈ પટેલ	વેરાઈમાતાનો માઢ ચાણસ્મા	------	સામાન્ય	વિમાન
૫	ચંદ્રકાંત શંભુભાઈ પટેલ	મોલાતવાડો, ચાણસ્મા	------	સામાન્ય	રેલ્વે એન્જિન
૬	પ્રફુલ્લભાઈ વાસુદેવ વ્યાસ	માંડવી ચોક, ચાણસ્મા	------	સામાન્ય	મોટર
૭	મધુબેન જગદીશભાઈ પટેલ	મુળચંદ હીરદાસનો માઢ ચાણસ્મા	------	સામાન્ય મહિલા	વર્તુળમાં પતંગ

સ્થળ:–ચાણસ્મા
તારીખ:૧–૨–૨૦૦૩

(સહી) અવાચ્ય,
ચૂંટણી અધિકારી
ચાણસ્મા નગરપંચાયત
વ
નાયબ કલેકટર, (જમીન સુધારણા)
પાટણ

INDEX

નમૂનો–૬
(જુઓ નિયમ–૧૬)
હરીફ ઉમેદવારોની યાદી,
ચાણસ્મા નગર પંચાયતની સામાન્ય ચૂંટણી-૨૦૦૩
વોર્ડનંબર– ૫ વોર્ડનું નામ .... ચૂંટણી પંચે ફાળવેલી બેઠકો

૧ લી બેઠક: સામાન્ય મહિલા
૨જી બેઠક:અનુસૂચિત જાતિ
૩જી બેઠક: સામાન્ય

અ. નં.	ઉમેદવારનું નામ	સરનામું	પક્ષ સાથે જોડાણ	ઉમેદવારનો વર્ગ	ફાળવેલ પ્રતિક
૧	૨	૩	૪	૫	૬
૧	ક્રિશ્નાબેન પ્રવિણભાઈ પટેલ	ખુશાલપ્રાગજીનો માઢચાણસ્મા	ભારતીય જનતા પાર્ટી	સામાન્ય મહિલા	વર્તુળમાં કમળ
૨	દિનેશભાઈ ત્રિભોવનદાસ પરમાર	ચમારવાસ, ચાણસ્મા	ભારતીય જનતા પાર્ટી	અનુસૂચિત જાતિ	લંબચોરસમાં કમળ
૩	રાજેન્દ્રકુમાર અમરતલાલ પટેલ	લોહા ભવન, ચાણસ્મા	ભારતીય જનતા પાર્ટી	સામાન્ય	કમળ
૪	બકુલેશભાઈ કાનજીભાઈ પરમાર	ચમાર વાસ, ચાણસ્મા	----	અનુસૂચિત જાતિ	લંબચોરસમા રેલ્વે એન્જિન
૫	વિજયકુમાર મુલચંદભાઈ પટેલ	બહેચર રામસંગની નવેળી,ચાણસ્મા	----	સામાન્ય	મોટર
૬	સુરેખાબેન જયેશકુમર પટેલ	કાનદાસપુરા ચાણસ્મા	----	સામાન્ય મહિલા	વર્તુળમાં પતંગ

(સહી) અવાચ્ય,
ચૂંટણી અધિકારી
ચાણસ્મા નગરપંચાયત
વ
નાયબ કલેક્ટર, (જમીન સુધારણા)
પાટણ

સ્થળ:–ચાણસ્મા
તારીખ:૧–૨–૨૦૦૩

નમૂનો–૬
(જુઓ નિયમ–૧૬)
હરીફ ઉમેદવારોની યાદી
ચાણસ્મા નગરપંચાયતની ચૂંટણી–૨૦૦૩
વોર્ડનંબર– ૬ વોર્ડનું નામ ....

ચૂંટણી પંચે ફાળવેલી બેઠકો

૧ લી બેઠકઃ સામાન્ય મહિલા
૨જી બેઠકઃ સામાન્ય
૩જી બેઠકઃ સામાન્ય

અ. નં.	ઉમેદવારનું નામ	સરનામું	પક્ષ સાથે જોડાણ	ઉમેદવારનો વર્ગ	ફાળવેલ પ્રતિક
૧	૨	૩	૪	૫	૬
૧	બબીબેન દશરથભાઈ પટેલ	રામાપુરા, ચાણસ્મા	ભારતીય જનતા પાર્ટી	સામાન્ય મહિલા	વર્તુળમાં કમળ
૨	બિપીનચંદ્ર આત્મારામભાઈ પટેલ	ખુશાલ પ્રાગજીનો માઢ ચાણસ્મા	ભારતીય જનતા પાર્ટી	સામાન્ય	લંબચોરસમાં કમળ
૩	સુનિલકુમાર કાન્તીભાઈ પટેલ	જેતાપુરા, ચાણસ્મા	ભારતીય જનતા પાર્ટી	સામાન્ય	કમળ
૪	અમૃતભાઈ ઈશ્વરભાઈ પટેલ	રામાપુરા, ચાણસ્મા	----	સામાન્ય	રેલ્વે એન્જિન
૫	કાંતીભાઈ ત્રીભોવનદાસ પટેલ	ઉમિયાનગર ચાર રસ્તા હાઈવે, ચાણસ્મા	----	સામાન્ય	મોટર
૬	શોભનાબેન વિષ્ણુંકુમાર પટેલ	ખુશાલ પ્રાગજીનો માઢ ચાણસ્મા	----	સામાન્ય મહિલા	વર્તુળમાં પતંગ

સ્થળઃ–ચાણસ્મા
તારીખઃ૧–૨–૨૦૦૩

(સહી) અવાચ્ય,
ચૂંટણી અધિકારી
ચાણસ્મા નગરપંચાયત
વ
નાયબ કલેકટર, (જમીન સુધારણા)
પાટણ

INDEX

નમૂનો–૬
(જુઓ નિયમ–૧૬)
હરીફ ઉમેદવારોની યાદી
ચાણસ્મા નગરપંચાયતની ચૂંટણી–૨૦૦૩
વોર્ડનંબર– ૭ વોર્ડનું નામ .... ચૂંટણી પંચે ફાળવેલી બેઠકો

૧ લી બેઠક: સામાન્ય મહિલા
૨જી બેઠક: સામાન્ય
૩જી બેઠક: સામાન્ય

અ. નં.	ઉમેદવારનું નામ	સરનામું	પક્ષ સાથે જોડાણ	ઉમેદવારનો વર્ગ	ફાળવેલ પ્રતિક
૧	૨	૩	૪	૫	૬
૧.	નિલેષકુમાર કાન્તીલાલ પટેલ	પટેલ સોસાયટી, ચાણસ્મા	ભારતીય જનતા પાર્ટી	સામાન્ય	લંબચોરસમાં કમળ
૨	ભીખીબેન જયંતિભાઈ પટેલ	અંબિકા સોસાયટી, ચાણસ્મા	ભારતીય જનતા પાર્ટી	સામાન્ય મહિલા	વર્તુળમાં કમળ
૩	સોમાભાઈ મફતલાલ પટેલ	ભારતી સોસાયટી ચાણસ્મા	ભારતીય જનતા પાર્ટી	સામાન્ય	કમળ
૪	કમલેશકુમાર વિનોદચંદ્ર પટેલ	રામાપુરા, ચાણસ્મા	–––	સામાન્ય	રેલ્વે એન્જિન
૫	દેવચંદભાઈ મણીભાઈ પટેલ	શીવા જોઈતાનું પરૂ, ચાણસ્મા	–––	સામાન્ય	મોટર
૬	હંસાબેન ગંગારામભાઈ પટેલ	ખોડીયાલ સોસાયટી, ચાણસ્મા	–––	સામાન્ય મહિલા	વર્તુળમાં પતંગ

(સહી) અવાચ્ય,
ચૂંટણી અધિકારી
ચાણસ્મા નગરપંચાયત
વ
નાયબ કલેક્ટર, (જમીન સુધારણા)
પાટણ

સ્થળ:–ચાણસ્મા
તારીખ:૧–૨–૨૦૦૩

INDEX

નમુનો –૬
(જુઓ નિયમ–૧૬)

હરિફ ઉમેદવારોની યાદી

હારીજ નગર પંચાયતની સામાન્ય ચુંટણી –૨૦૦૩

વોર્ડ નંબર :– ૧ વોર્ડનું નામ :–

ચુંટણી પંચે ફાળવેલ બેઠકો
૧ લી બેઠક :– પછાત વર્ગ મહિલા
૨જી બેઠક :– અનુસૂચિત જાતિ
૩ જી બેઠક :– સામાન્ય

અ.નં.	ઉમેદવારનું નામ	સરનામું	પક્ષ સાથે જોડાણ	ઉમેદવારનો વર્ગ	ફાળવેલ પ્રતિક
૧	૨	૩	૪	૫	૬
૧	જશીબેન વાઘાજી ઠાકોર	ધૂણિયું, ઠાકોર વાસ, હારીજ	ભારતીય જનતા પક્ષ	પછાતવર્ગ મહિલા	લંબચોરસમાં વર્તુળમાં કમળ
૨	નાનજીભાઈ માધાભાઈ વાઘરી	નાના ગણપતી મંદિર પાસે, વાઘરીવાસ, હારીજ	ભારતીય જનતા પક્ષ	સામાન્ય	કમળ
૩	રંજનબેન નટુભાઈ મકવાણા	વણકરવાસ, કન્યાશાળા સામે, હારીજ	ભારતીય જનતા પક્ષ .	અનુસૂચિત જાતિ મહિલા	લંબચોરસમાં વર્તુળમાં કમળ
૪	ઈશાબેન વેરશીજી ઠાકોર	પાણીની ટાંકી સામે હારીજ	–	પછાતવર્ગ મહિલા	લંબચોરસમાં વર્તુળમાં રેલ્વે એન્જિન
૫	ઝીલુજી આંબાજી ગરાસીયા	વાઘેલાવાસ, હારીજ	–	સામાન્ય	મોટર
૬	હીરાભાઈ નરસિંહભાઈ સોલંકી	ઈન્દિરા નગર, હારીજ	–	અનુસૂચિત જાતિ	લંબચોરસમાં વિમાન

(સહી) અવાચ્ય,
ચુંટણી અધિકારી
હારીજ નગર પંચાયત
અને
નાયબ કલેકટર પાટણ પ્રાન્ત
પાટણ

સ્થળ :– હારીજ
તારીખ :– ૦૧/૦૨/૨૦૦૩

INDEX

નમુનો –૬
(જુઓ નિયમ–૧૬)

હરિફ ઉમેદવારોની યાદી

હારીજ નગર પંચાયતની સામાન્ય ચુંટણી –૨૦૦૩

વોર્ડ નંબર :– ૨ વોર્ડનું નામ :– ચુંટણી પંચે ફાળવેલ બેઠકો

૧ લી બેઠક :– અનુસૂચિત જાતિ મહિલા
૨જી બેઠક :– સામાન્ય
૩ જી બેઠક :– સામાન્ય

અ.નં.	ઉમેદવારનું નામ	સરનામું	પક્ષ સાથે જોડાણ	ઉમેદવારનો વર્ગ	ફાળવેલ પ્રતિક
૧	૨	૩	૪	૫	૬
૧	ગિરિશકુમાર નટવરલાલ ઠાકર	ઠાકર શેરી, હારીજ	ભારતીય જનતા પક્ષ	સામાન્ય	કમળ
૨	જયાબેન જગદીશકુમાર પરમાર	સોમનાથનગર–૨, હારીજ	ભારતીય જનતા પક્ષ	અનુસૂચિત જાતિ મહિલા	લંબચોરસમાં વર્તુળમાં કમળ
૩	ભગવતીપ્રસાદ વૈકુંઠરામ ઠાકર	બસ સ્ટેન્ડ પાસે, મંગળદાસ માર્કેટ, હારીજ	ભારતીય જનતા પક્ષ	સામાન્ય	લંબચોરસમાં કમળ
૪	અરવિંદભાઈ છોટાલાલ મહેતા	મહેતા શેરી, (પુસ્તકાલય પાસે) હારીજ	–	સામાન્ય	મોટર
૫	પાર્વતીબેન રાજેન્દ્રકુમાર પરમાર	આંબેડકર નિવાસ, કન્યાશાળા સામે, હારીજ	–	અનુસૂચિત જાતિ મહિલા	લંબચોરસમાં વર્તુળમાં વિમાન
૬	વેરશીજી અજમલજી ઠાકોર	પાણીની ટાંકી સામે, હારીજ	–	પછાતવર્ગ	લંબચોરસમાં રેલ્વે એન્જિન

(સહી) અવાચ્ય,

સ્થળ :– હારીજ
તારીખ :– ૦૧/૦૨/૨૦૦૩

ચુંટણી અધિકારી
હારીજ નગર પંચાયત
અને
નાયબ કલેકટર પાટણ પ્રાન્ત
પાટણ

INDEX

નમુનો –૬
(જુઓ નિયમ–૧૬)

હરિફ ઉમેદવારોની યાદી

હારીજ નગર પંચાયતની સામાન્ય ચુંટણી–૨૦૦૩

વોર્ડ નંબર :– ૩ વોર્ડનું નામ :– ચુંટણી પંચે ફાળવેલ બેઠકો

૧ લી બેઠક :– સામાન્ય મહિલા
૨જી બેઠક :– સામાન્ય
૩ જી બેઠક :– સામાન્ય

અ.નં.	ઉમેદવારનું નામ	સરનામું	પક્ષ સાથે જોડાણ	ઉમેદવારનો વર્ગ	ફાળવેલ પ્રતિક
૧	૨	૩	૪	૫	૬
૧	ગોવાજી સોનાજી ઠાકોર	રાવળ વાસ, ડો.કાન્તિલાલના દવાખાના સામે, હારીજ	ભારતીય જનતા પક્ષ	સામાન્ય	લંબચોરસમાં કમળ
૨	બળદેવભાઈ પ્રહલાદભાઈ ઠાકર	ઠાકર શેરી, હારીજ	ભારતીય જનતા પક્ષ	સામાન્ય	કમળ
૩	સવિતાબેન અમૃતભાઈ રાવળ	ખેમાસર કોર્ટની પાછળ, પાટણ રોડ, હારીજ	ભારતીય જનતા પક્ષ	સામાન્ય મહિલા	વર્તુળમાં કમળ
૪	નવિનચંદ્ર અમૃતલાલ મહેતા	મહેતાશેરી, હારીજ	–	સામાન્ય	મોટર
૫	નાનુભાઈ દેવાભાઈ રાવળ	રાવળવાસ, હારીજ	–	પછાતવર્ગ	લંબચોરસમાં વિમાન
૬	ભાનુમતીબેન શીવપ્રસાદ ઠાકર	ઠાકર શેરી, હારીજ	–	સામાન્ય મહિલા	વર્તુળમાં રેલ્વે એન્જિન

(સહી) અવાચ્ય,
ચુંટણી અધિકારી
હારીજ નગર પંચાયત
અને
નાયબ કલેકટર પાટણ પ્રાન્ત
પાટણ

સ્થળ :– હારીજ
તારીખ :– ૦૧/૦૨/૨૦૦૩

INDEX

નમુનો –૬
(જુઓ નિયમ–૧૬)

હરિફ ઉમેદવારોની યાદી

હારીજ નગર પંચાયતની સામાન્ય ચુંટણી –૨૦૦૩

વોર્ડ નંબર :– ૪ વોર્ડનું નામ :– ચુંટણી પંચે ફાળવેલ બેઠકો

૧ લી બેઠક :– સામાન્ય મહિલા
૨જી બેઠક :– પછાત વર્ગ
૩ જી બેઠક :– સામાન્ય

અ.નં.	ઉમેદવારનું નામ	સરનામું	પક્ષ સાથે જોડાણ	ઉમેદવારનો વર્ગ	ફાળવેલ પ્રતિક
૧	૨	૩	૪	૫	૬
૧	અશોકકુમાર મફતલાલ પટેલ	પટેલ વાસ, હારીજ	ભારતીય જનતા પક્ષ	સામાન્ય	કમળ
૨	ગીતાબેન ભીખાલાલ પંડયા	પંડયા શેરી, હારીજ	ભારતીય જનતા પક્ષ	સામાન્ય મહિલા	વર્તુળમાં કમળ
૩	મફતલાલ મગનલાલ દેસાઈ	ઠાકર શેરી, હારીજ	ભારતીય જનતા પક્ષ	પછાતવર્ગ	લંબચોરસમાં કમળ
૪	ચંદ્રિકાબેન જયંતીલાલ ઠાકર	ઠાકર શેરી, હારીજ	–	સામાન્ય મહિલા	વર્તુળમાં રેલ્વે એન્જિન
૫	બાબુલાલ મણીશંકર ઠાકર	ઠાકર શેરી, હારીજ	–	સામાન્ય	મોટર
૬	મફાભાઈ રણછોડભાઈ ભરવાડ	ભરવાડવાસ, શિતળામાતાજીના મંદિર પાસે, હારીજ	–	પછાતવર્ગ	લંબચોરસમાં વિમાન

(સહી) અવાચ્ય,
ચુંટણી અધિકારી
હારીજ નગર પંચાયત
અને
નાયબ કલેકટર પાટણ પ્રાન્ત
પાટણ

સ્થળ :– હારીજ
તારીખ :– ૦૧/૦૨/૨૦૦૩

INDEX

નમુનો –૬

(જુઓ નિયમ–૧૬)

હરિફ ઉમેદવારોની યાદી

હારીજ નગર પંચાયતની સામાન્ય ચુંટણી - ૨૦૦૩

વોર્ડ નંબર :– ૫ વોર્ડનું નામ :– ચુંટણી પંચે ફાળવેલ બેઠકો

૧ લી બેઠક :– સામાન્ય મહિલા

૨જી બેઠક :– સામાન્ય

૩ જી બેઠક :– સામાન્ય

અ.નં.	ઉમેદવારનું નામ	સરનામું	પક્ષ સાથે જોડાણ	ઉમેદવારનો વર્ગ	ફાળવેલ પ્રતિક
૧	૨	૩	૪	૫	૬
૧	અશ્વિનકુમાર હરીલાલ ઠક્કર	ગાયત્રી સોસાયટી–૨, હારીજ	ભારતીય જનતા પક્ષ	સામાન્ય	લંબચોરસમાં કમળ
૨	કમળાબેન વસંતલાલ ઠક્કર	રાધાકૃષ્ણ ચાલી પાછળનો વિસ્તાર, હારીજ	ભારતીય જનતા પક્ષ	સામાન્ય મહિલા	વર્તુળમાં કમળ
૩	ભગવાનભાઈ મંછારામ પટેલ	ભવાની મંદિર પાસે, હારીજ	ભારતીય જનતા પક્ષ	સામાન્ય	કમળ
૪	નીલેશકુમાર ફરસુરામ ઠક્કર	બજાર, હારીજ	–	સામાન્ય	મોટર
૫	ભાનુબેન જેન્તીલાલ ઠક્કર	ગાયત્રી સોસાયટી, હારીજ	–	સામાન્ય મહિલા	વર્તુળમાં વિમાન
૬	મહેન્દ્રકુમાર રઘુરામ ઠક્કર	ગેરેજ ચાલી, હારીજ	–	સામાન્ય	પતંગ
૭	રજનીકાન્ત વૈકુંઠરામ ઠક્કર	અમરપુરા ચાલી નં.–૨, હારીજ	–	સામાન્ય	રેલ્વે એન્જિન

(સહી) અવાચ્ય,

ચુંટણી અધિકારી

હારીજ નગર પંચાયત

અને

નાયબ કલેકટર પાટણ પ્રાન્ત

પાટણ

સ્થળ :– હારીજ

તારીખ :– ૦૧/૦૨/૨૦૦૩

INDEX

નમુનો –૬

(જુઓ નિયમ–૧૬)

હરિફ ઉમેદવારોની યાદી

હારીજ નગર પંચાયતની સામાન્ય ચુંટણી –૨૦૦૩

વોર્ડ નંબર :– ૬ વોર્ડનું નામ :– ચુંટણી પંચે ફાળવેલ બેઠકો

૧ લી બેઠક :– સામાન્ય મહિલા

૨જી બેઠક :– અનુસૂચિત આદિજાતિ

૩ જી બેઠક :– સામાન્ય

અ.નં.	ઉમેદવારનું નામ	સરનામું	પક્ષ સાથે જોડાણ	ઉમેદવારનો વર્ગ	ફાળવેલ પ્રતિક
૧	૨	૩	૪	૫	૬
૧	હંસાબેન હસમુખલાલ ઠક્કર	જલારામ પાર્ક નં.–૩, હારીજ	ભારતીય જનતા પક્ષ	સામાન્ય મહિલા	વર્તુળમાં કમળ
૨	ગોમતીબેન નાગજીભાઈ ભીલ	વાલ્મીકી નગર, જાસ્કા રોડ, હારીજ	–	અનુસૂચિત આદિ જાતિ મહિલા	લંબચોરસમાં વર્તુળમાં રેલ્વે એન્જિન
૩	નટાભાઈ હરીભાઈ ભીલ	વાલ્મીકી નગર, હારીજ	–	અનુસૂચિત આદિ જાતિ	લંબચોરસમાં પતંગ
૪	ફરસુરામ ડાહયાલાલ ઠક્કર	જલારામ પાર્ક , હારીજ	–	સામાન્ય	મોટર
૫	ફરસુરામ દયારામ ઠક્કર	અંબિકાનગર, હારીજ	–	સામાન્ય	બંગલો
૬	ભાનુબેન જયંતિલાલ ઠક્કર	ગાયત્રી સોસાયટી, હારીજ	–	સામાન્ય મહિલા	વર્તુળમાં વિમાન

(સહી) અવાચ્ય,

ચુંટણી અધિકારી

હારીજ નગર પંચાયત

અને

નાયબ કલેકટર પાટણ પ્રાન્ત

પાટણ

સ્થળ :– હારીજ

તારીખ :– ૦૧/૦૨/૨૦૦૩

INDEX

નમુનો –૬
(જુઓ નિયમ–૧૬)

હરિફ ઉમેદવારોની યાદી

હારીજ નગર પંચાયતની સામાન્ય ચુંટણી–૨૦૦૩

વોર્ડ નંબર :– ૭ વોર્ડનું નામ :– ચુંટણી પંચે ફાળવેલ બેઠકો

૧ લી બેઠક :– સામાન્ય મહિલા
૨જી બેઠક :– સામાન્ય
૩ જી બેઠક :– સામાન્ય

અ.નં.	ઉમેદવારનું નામ	સરનામું	પક્ષ સાથે જોડાણ	ઉમેદવારનો વર્ગ	ફાળવેલ પ્રતિક
૧	૨	૩	૪	૫	૬
૧	રોહિતકુમાર જયેન્દ્રપુરી ગોસાઈ	પંડયા શેરી, હારીજ	ભારતીય જનતા પક્ષ	પછાતવર્ગ	લંબચોરસમાં કમળ
૨	વિનોદકુમાર આત્મારામ ઠક્કર	અમરાપુરા ચાલી નં.–૩, હારીજ	ભારતીય જનતા પક્ષ	સામાન્ય	કમળ
૩	શાન્તાબેન લગધીરજી ઠાકોર	ગંજ બજાર પાસેની ચાલી, હારીજ	ભારતીય જનતા પક્ષ	પછાતવર્ગ મહિલા	લંબચોરસમાં વર્તુળમાં કમળ
૪	કમુબેન બાબુજી ઠાકોર	અમરતપરા, હારીજ	–	પછાતવર્ગ મહિલા	લંબચોરસમાં વર્તુળમાં વિમાન
૫	ચંદનજી જવાનજી ઠાકોર	અમરતપરા, હારીજ	–	પછાતવર્ગ	લંબચોરસમાં રેલ્વે એન્જિન
૬	દીનેશકુમાર વર્ધીલાલ ઠાકર	ઠાકર શેરી, હારીજ	–	સામાન્ય	મોટર

(સહી) અવાચ્ય,
ચુંટણી અધિકારી
હારીજ નગર પંચાયત
અને
નાયબ કલેકટર પાટણ પ્રાન્ત
પાટણ

સ્થળ :– હારીજ
તારીખ :– ૦૧/૦૨/૨૦૦૩

INDEX

નમૂનો -ક

(જુઓ નિયમ-૧૬)

હરીફ ઉમેદવારોની યાદી

રાધનપુર નગર પંચાયતની સામાન્ય ચૂંટણી -૨૦૦૩

વોર્ડ નંબર :- ૧   વોર્ડનું નામ :- --

ચૂંટણી પંચે ફાળવેલી બેઠક

૧લી બેઠક સામાન્ય મહિલા

૨જી બેઠક પછાત વર્ગ

૩જી બેઠક સામાન્ય

ક્ર.નં	ઉમેદવારનું નામ	સરનામું	પક્ષ સાથે જોડાણ	ઉમેદવારનો વર્ગ	ફાળવેલ પ્રતિક
૧	૨	૩	૪	૫	૬
૧.	નટવરલાલ ત્રિભોવનદાસ સોની (જયહિન્દ ટોકીઝ)	અંબીદોશીની પોળ, રાધનપુર	ભારતીય જનતા પક્ષ	સામાન્ય	કમળ
૨.	નેક મહંમદ ગુલમહંમદ મકરાણી	સીધીવાસ, ભીલોટી દરવાજા રાધનપુર	ભારતીય રાષ્ટ્રીય કોંગ્રેસ	પછાત વર્ગ	લંબચોરસમાં હાથ
૩.	મહંમદ અકમખાંન કાલેખાન પઠાણ	ખારીવાડી, રાધનપુર	ભારતીય રાષ્ટ્રીય કોંગ્રેસ	સામાન્ય	હાથ
૪.	તાલુબેન ડાયાભાઈ ઠાકોર	ઠાકોરવાસ, રાધનપુર	ભારતીય રાષ્ટ્રીય કોંગ્રેસ	સામાન્ય મહિલા	વર્તુળમાં હાથ
૫.	વિણા જમનાદાસ સિંધી	સુથારમંદિરપાસે પરામાં, રાધનપુર	ભારતીય જનતા પક્ષ	સામાન્ય મહિલા	વર્તુળમાં કમળ
૬.	શંકરભાઈ મોતીભાઈ ઠાકોર	ઠાકોરવાસ, રાધનપુર	ભારતીય જનતા પક્ષ	પછાત વર્ગ	લંબચોરસમાં કમળ
૭.	ચતુરભાઈ કાળાભાઈ ઠાકોર	મોટો ઠાકોરવાસ રાધનપુર	---	પછાત વર્ગ	લંબચોરસમાં વિમાન
૮.	ફકીરમહંમદ ઈમામમીયાં સિપાઈ	સીધીવાસ, ફોરેસ્ટ કોલોનીની બાજુમાં રાધનપુર	--	સામાન્ય	શીવવાનો સંચો
૯.	મહંમદ હનીફ દાઉદભાઈ ઘાંચી	પીરવાળી શેરી સામે પરામાં, રાધનપુર	--	પછાત વર્ગ	લંબચોરસમાં પતંગ
૧૦.	શાહીનાબાનું અબ્દેરહેમાન કાજી	લીમડીવાસ, રાધનપુર	---	સામાન્ય મહિલા	વર્તુળમાં મોટર

(સહી) અવાચ્ય,

ચૂંટણી અધિકારી

રાધનપુર નગર પંચાયત અને

નાયબ કલેક્ટર, રાધનપુર

સ્થળ :- રાધનપુર

તારીખ :- ૧-૨-૨૦૦૩

ક્રમાંક:-રાધનપુર/નગપ/ચટણ/૨૦૦૩

INDEX

નમૂનો -૬

(જુઓ નિયમ-૧૬)

હરીફ ઉમેદવારોની યાદી

રાધનપુર નગર પંચાયતની સામાન્ય ચૂંટણી-૨૦૦૩

વોર્ડ નંબર :- ૨ વોર્ડનું નામ :- --

ચૂંટણી પંચે ફાળવેલી બેઠક

૧લી બેઠક પછાત વર્ગ મહિલા

૨જી બેઠક સામાન્ય

૩જી બેઠક સામાન્ય

અ.નં.	ઉમેદવારનું નામ	સરનામું	પક્ષ સાથે જોડાણ	ઉમેદવારનો વર્ગ	ફાળવેલ પ્રતિક
૧	૨	૩	૪	૫	૬
૧.	ઈલાબેન નિજયદાન ગઢવી	લાલબાગ રાધનપુર	ભારતીય રાષ્ટ્રીય કોંગ્રેસ	પછાતવર્ગ મહિલા	લંબચોરસમાં વર્તુળમાં હાથ
૨.	ધીરજલાલ આત્મારામભાઈ ઠક્કર (ધીરૂભાઈ મીલવાળા)	જલારામ સોસાયટી રાધનપુર	ભારતીય જનતા પક્ષ	સામાન્ય	કમળ
૩.	મધુબેન જયંતીભાઈ પ્રજાપતિ	રામનગર સોસાયટી, રાધનપુર	ભારતીય જનતા પક્ષ	પછાત વર્ગ મહિલા	લંબચોરસમાં વર્તુળમાં કમળ
૪.	મહેશકુમાર હિંમતલાલ મુલાણી (એડવોકેટ)	૧૪,જલારામ સોસાયટી, રાધનપુર	ભારતીય રાષ્ટ્રીય કોંગ્રેસ	સામાન્ય	લંબચોરસમાં હાથ
૫.	મહંમદ યુસુફ હસનભાઈ આખુનજી (આખુનજીભાઈ)	મોટીવ્હોરવાડ રાધનપુર	ભારતીય રાષ્ટ્રીય કોંગ્રેસ	સામાન્ય	હાથ
૬.	રામજીભાઈ રાયચંદભાઈ વાઘરી (શ્રીરામ મંડપવાળા)	પટણીદરવાજા બહાર, વાઘરી વાસ,રાધનપુર	ભારતીય જનતા પક્ષ	સામાન્ય	લંબચોરસમાં કમળ
૭.	કુબેરભાઈ ભારમલભાઈ ઠક્કર	લાલબાગ, રાધનપુર	—	સામાન્ય	મોટર
૮.	મુમતાજબેન સલીમભાઈ ધોબી	ખમારવાસ, રાધનપુર	--	સામાન્ય મહિલા	સિલિંગફેન વર્તુળમાં પંખો (છત પંખો)

(સહી) અવાચ્ય,

ચૂંટણી અધિકારી

રાધનપુર નગર પંચાયત અને

નાયબ કલેક્ટર, રાધનપુર

સ્થળ :- રાધનપુર

તારીખ :- ૧-૨-૨૦૦૩

ક્રમાંક:-રાધનપુર/નગપ/ચટણ/૨૦૦૩

નમૂનો -૬

(જૂઓ નિયમ-૧૬)

હરીફ ઉમેદવારોની યાદી

રાધનપુર નગર પંચાયતની (સામાન્ય) ચૂંટણી - ૨૦૦૩

વોર્ડ નંબર :- 3 વોર્ડનું નામ :- --

ચૂંટણી પંચે ફાળવેલી બેઠક

૧લી બેઠક સામાન્ય મહિલા

૨જી બેઠક અનુસૂચિત આદિ જાતિ

૩જી બેઠક સામાન્ય

અ.નં.	ઉમેદવારનું નામ	સરનામું	પક્ષ સાથે જોડાણ	ઉમેદવારનો વર્ગ	ફાળવેલ પ્રતિક
૧	૨	૩	૪	૫	૬
૧.	ડૉ.અમૃતભાઈ કનુભાઈ પટેલ (ડૉકટર એ.કે.પટેલ)	નવી પોસ્ટ ઓફિસ સામે રાધનપુર	ભારતીય રાષ્ટ્રીય કોંગ્રેસ	સામાન્ય	હાથ
૨.	ઉષાબેન રમણીકભાઈ સેવક	શિવશક્તિ સોસાયટી રાધનપુર	ભારતીય જનતા પક્ષ	સામાન્ય મહિલા	વર્તુળમાં કમળ
૩.	તરુલત્તાબેન જશવંતકુમાર ઠક્કર	શારદા સોસાયટી રાધનપુર	ભારતીય રાષ્ટ્રીય કોંગ્રેસ	સામાન્ય મહિલા	વર્તુળમાં હાથ
૪.	તારાચંદભાઈ ભગવાનભાઈ રાણા	વલ્લભનગર ગાયત્રી મંદિર પાસે,રાધનપુર	ભારતીય રાષ્ટ્રીય કોંગ્રેસ	અનુ.આદિજાતિ	લંબચોરસમાં હાથ
૫.	પ્રકાશકુમાર કેશવલાલ ઠક્કર (પ્રકાશભાઈ દક્ષિણી)	ગેલાશેઠની શેરી રાધનપુર	ભારતીય જનતા પક્ષ	સામાન્ય	કમળ
૬.	રાજેશભાઈ શકુભાઈ ભીલ	શેઠ.કે.બી.વકીલ હાઈસ્કૂલ,રાધનપુર	ભારતીય જનતા પક્ષ	અનુ.આદિજાતિ	લંબચોરસમાં કમળ
૭.	તખીબેન ભગવાનભાઈ દેસાઈ	ગોગાશેરી વામીની ખડકી, રાધનપુર	--	સામાન્ય મહિલા	વર્તુળમાં પતંગ

(સહી) અવાચ્ય,
ચૂંટણી અધિકારી
રાધનપુર નગર પંચાયત અને
નાયબ કલેકટર, રાધનપુર

સ્થળ :- રાધનપુર
તારીખ :- ૧-૨-૨૦૦૩
ક્રમાંક:-રાધનપુર/નગપ/ચટણ/૨૦૦૩

INDEX

નમૂનો -૬

(જુઓ નિયમ-૧૬)

હરીફ ઉમેદવારોની યાદી

રાધનપુર નગર પંચાયતની સામાન્ય ચૂંટણી -૨૦૦૩

વોર્ડ નંબર :- ૪ વોર્ડનું નામ :- --

ચૂંટણી પંચે ફાળવેલી બેઠક

૧લી બેઠક સામાન્ય મહિલા

૨જી બેઠક સામાન્ય

૩જી બેઠક સામાન્ય

અ.નં.	ઉમેદવારનું નામ	સરનામું	પક્ષ સાથે જોડાણ	ઉમેદવારનો વર્ગ	ફાળવેલ પ્રતિક
૧	૨	૩	૪	૫	૬
૧.	જયંતિલાલ જેઠાભાઈ ઠક્કર	કડવામતીની શેરી રાધનપુર	ભારતીય જનતા પક્ષ	સામાન્ય	કમળ
૨.	પ્રવિણાબેન અમરસિંહ રાઠોડ (દરબાર પવનબા)	મોટો સથવારાવાસ, રાધનપુર	ભારતીય જનતા પક્ષ	સામાન્ય મહિલા	વર્તુળમાં કમળ
૩.	મધુબેન લવીંગજીભાઈ ઠાકોર	શિવ શક્તિ સોસાયટી રાધનપુર	ભારતીય રાષ્ટ્રીય કોંગ્રેસ	સામાન્ય મહિલા	વર્તુળમાં હાથ
૪.	મહંમદરફીક પ્યારમહંમદ મલેક	ઘાસીયાવાસ, રાધનપુર	ભારતીય રાષ્ટ્રીય કોંગ્રેસ	સામાન્ય	લંબચોરસમાં હાથ
૫.	રમેશકુમાર ચીમનલાલ વ્યાસ	પાંજરાપોળ, સાંકડીશેરી રાધનપુર	ભારતીય જનતા પક્ષ	સામાન્ય	લંબચોરસમાં કમળ
૬.	રસુલભાઈ ઈબ્રાહીમભાઈ ઘાંચી (મનજીભાઈ -ડીસવાળા)	મીરાંદરવાજા રોડ, રુગનાથજીના મંદિરપાસે રાધનપુર	ભારતીય રાષ્ટ્રીય કોંગ્રેસ	સામાન્ય	હાથ

(સહી) અવાચ્ય,
ચૂંટણી અધિકારી
રાધનપુર નગર પંચાયત અને
નાયબ કલેક્ટર, રાધનપુર

સ્થળ :- રાધનપુર
તારીખ :- ૧-૨-૨૦૦૩
ક્રમાંક:-રાધનપુર/નગપ/ચટણ/૨૦૦૩

INDEX

નમૂનો -ક

(જુઓ નિયમ-૧૬)

હરીફ ઉમેદવારોની યાદી

રાધનપુર નગર પંચાયતની સામાન્ય ચૂંટણી -૨૦૦૩

વોર્ડ નંબર :- ૫ વોર્ડનું નામ :- --

ચૂંટણી પંચે ફાળવેલી બેઠક

૧લી બેઠક સામાન્ય મહિલા

૨જી બેઠક સામાન્ય

૩જી બેઠક સામાન્ય

અ.નં	ઉમેદવારનું નામ	સરનામું	પક્ષ સાથે જોડાણ	ઉમેદવારનો વર્ગ	ફાળવેલ પ્રતિક
૧	૨	૩	૪	૫	૬
૧.	અર્ચનાબેન વિનોદભાઈ પટેલ	માંડવીવાસ, પરામાં, રાધનપુર	ભારતીય જનતા પક્ષ	સામાન્ય મહિલા	વર્તુળમાં કમળ
૨.	ઈશ્વરલાલ તુલસીદાસ પંચાલ (ઈશ્વરલાલ - મામુ)	પંચાલનો ખાંચો પરામાં, રાધનપુર	ભારતીય જનતા પક્ષ	પછાત વર્ગ	લંબચોરસમાં કમળ
૩.	ગફુરભાઈ ગાંડાભાઈ ભરવાડ	ભરવાડવાસ રાધનપુર	ભારતીય જનતા પક્ષ	સામાન્ય	કમળ
૪.	દિનેશભાઈ છગનભાઈ ઠક્કર (ડી.સી.વકીલ)	મોટો પટેલવાસ પરામાં, રાધનપુર	ભારતીય રાષ્ટ્રીય કોંગ્રેસ	સામાન્ય	લંબચોરસમાં હાથ
૫.	વર્ષાબેન લાલદાસ કાપડી (સુરમંદિર વાળા)	કંસારાવાસ, રાધનપુર	ભારતીય રાષ્ટ્રીય કોંગ્રેસ	સામાન્ય મહિલા	વર્તુળમાં હાથ
૬.	વિનુભાઈ જેઠાભાઈ શાહ (વીનુભાઈ નંબર-૨)	ખજુરીશેરી, રાધનપુર	ભારતીય રાષ્ટ્રીય કોંગ્રેસ	સામાન્ય	હાથ
૭.	ધર્મેશ કાન્તીલાલ પટેલ	મોટો પટેલવાસ પરામાં, રાધનપુર	--	સામાન્ય	વિમાન
૮.	હેગાભાઈ ભુતાભાઈ ભરવાડ	ભરવાડવાસ, પરામાં, રાધનપુર	--	પછાત વર્ગ	લંબચોરસમાં મોટર

(સહી) અવાચ્ય,

ચૂંટણી અધિકારી
રાધનપુર નગર પંચાયત અને
નાયબ કલેકટર, રાધનપુર

સ્થળ :- રાધનપુર
તારીખ :- ૧-૨-૨૦૦૩
ક્રમાંક:-રાધનપુર/નગપ/ચટણ/૨૦૦૩

INDEX

નમૂનો -૬

(જુઓ નિયમ-૧૬)

હરીફ ઉમેદવારોની યાદી

રાધનપુર નગર પંચાયતની સામાન્ય ચૂંટણી - ૨૦૦૩

વોર્ડ નંબર :- ૬ વોર્ડનું નામ :- --

ચૂંટણી પંચે ફાળવેલી બેઠક

૧લી બેઠક સામાન્ય મહિલા

૨જી બેઠક અનુસૂચિત જાતિ

૩જી બેઠક સામાન્ય

અ.નં	ઉમેદવારનું નામ	સરનામું	પક્ષ સાથે જોડાણ	ઉમેદવારનો વર્ગ	ફાળવેલ પ્રતિક
૧	૨	૩	૪	૫	૬
૧.	કાનજીભાઈ ઘુડાભાઈ પરમાર	મહાજનવાડા પાસે,ચમારવાસ રાધનપુર	ભારતીય રાષ્ટ્રીય કોંગ્રેસ	અનુસૂચિત જાતિ	લંબચોરસમાં હાથ
૨.	બિપીનકુમાર કરશનભાઈ પંચાલ	કુંભારવાસ, રાધનપુર	ભારતીય રાષ્ટ્રીય કોંગ્રેસ	સામાન્ય	હાથ
૩.	મનોજકુમાર કનૈયાલાલ ભોજક	કુંભારવાસ, રાધનપુર	ભારતીય જનતા પક્ષ	પછાત વર્ગ	કમળ
૪.	લખુભાઈ શીવાભાઈ મકવાણા	મહાજનવાડા પાસે,રાધનપુર	ભારતીય જનતા પક્ષ	અનુસૂચિત જાતિ	લંબચોરસમાં કમળ
૫.	સરલાબેન હિતેશકુમાર પટેલ (જીનવાળા)	નાનો પટેલવાસ રાધનપુર	ભારતીય રાષ્ટ્રીય કોંગ્રેસ	સામાન્ય મહિલા	વર્તુળમાં હાથ
૬.	હીરાબેન બંકીમચંદ્ર મકવાણા	આંબેડકરવાસ રાધનપુર	ભારતીય જનતા પક્ષ	અનુસૂચિત જાતિ મહિલા	લંબચોરસમાં વર્તુળમાં કમળ
૭.	બાબુભાઈ હેમાભાઈ મકવાણા	મહાજનવાડા પાસે,રાધનપુર	----	અનુસૂચિત જાતિ	લંબચોરસમાં મોટર

(સહી) અવાચ્ય,

ચૂંટણી અધિકારી

રાધનપુર નગર પંચાયત અને

નાયબ કલેક્ટર, રાધનપુર

સ્થળ :- રાધનપુર

તારીખ :- ૧-૨-૨૦૦૩

ક્રમાંક:-રાધનપુર/નગપ/ચટણ/૨૦૦૩

INDEX

નમૂનો -૬

(જુઓ નિયમ-૧૬)

હરીફ ઉમેદવારોની યાદી

રાધનપુર નગર પંચાયતની સામાન્ય ચૂંટણી -2003

વોર્ડ નંબર :- ૭ વોર્ડનું નામ :- --

ચૂંટણી પંચે ફાળવેલી બેઠક

૧લી બેઠક અનુસૂચિત જાતિ મહિલા

૨જી બેઠક સામાન્ય

૩જી બેઠક સામાન્ય

અ.નં.	ઉમેદવારનું નામ	સરનામું	પક્ષ સાથે જોડાણ	ઉમેદવારનો વર્ગ	ફાળવેલ પ્રતિક
૧	૨	૩	૪	૫	૬
૧.	અંકુર પ્રદિપકુમાર જોષી (જનપથ ગેસવાળા)	૨૩,૨૪ હિંગળાજ સોસાયટી કોલેજરોડ, રાધનપુર	ભારતીય જનતા પક્ષ	સામાન્ય	કમળ
૨.	ઈસ્માઈલભાઈ પુંજાભાઈ ઘાંચી (કંટ્રોલવાળા)	ઘાંચીવાસ, રાધનપુર	ભારતીય રાષ્ટ્રીય કોંગ્રેસ	સામાન્ય	લંબચોરસમાં હાથ
૩.	ગેમરભાઈ માવજીભાઈ ફુલવાદી	અમરગઢ રાધનપુર	ભારતીય જનતા પક્ષ	પછાત વર્ગ	લંબચોરસમાં કમળ
૪.	ચંપાબેન સોમાભાઈ પરમાર	મહાજનવાડા પાસે,રાધનપુર	ભારતીય રાષ્ટ્રીય કોંગ્રેસ	અનુસૂચિત જાતિ મહિલા	લંબચોરસમાં વર્તુળમાં હાથ
૫.	મનુભાઈ ચતુરલાલ ઠક્કર (મનુભાઈ -હાર્ડવેર)	લાલબાગ, રાધનપુર	ભારતીય રાષ્ટ્રીય કોંગ્રેસ	સામાન્ય	હાથ
૬.	સવીતાબેન કાંતીભાઈ બારોટ	રાવેધામ, રાધનપુર	ભારતીય જનતા પક્ષ	અનુસુચિત જાતિ મહિલા	લંબચોરસમાં વર્તુળમાં કમળ
૭.	સતાભાઈ ઉકાભાઈ ઝંડાવડા	જેઠાસરપાસે લજપતનગર રાધનપુર	--	પછાત વર્ગ	લંબચોરસમાં વિમાન

સ્થળ :- રાધનપુર
તારીખ :- ૧-૨-૨૦૦૩
ક્રમાંક:-રાધનપુર/નગપ/ચટણ/૨૦૦૩

(સહી) અવાચ્ય,
ચૂંટણી અધિકારી
રાધનપુર નગર પંચાયત અને
નાયબ કલેકટર, રાધનપુર

સરકારી મધ્યસ્થ પ્રેસ, ગાંધીનગર.

Extra No. 101

REGISTERED NO. G/GNR/2

©

सत्यमेव जयते

The Gujarat Government Gazette

EXTRAORDINARY

PUBLISHED BY AUTHORITY

Vol. XLIV] TUESDAY, FEBRUARY 4, 2003/MAGHA 15, 1924

Separate paging is given to this Part in order that it may be filed as a Separate Compilation.

PART IV—C

Statutory Rules and Orders (other than those published in Parts I, I-A and I-L) made by Statutory Authorities other than the Government of Gujarat including those made by the Government of India, the High Court, the Director of Municipalities, the Commissioner of Police, the Director of Prohibition and excise, the District Magistrates and the Election Commission, Election Tribunals, Returning Officers and other authorities, under the Election Commission.

નમૂનો નં. ૬

(જુઓ નિયમ – ૧૬)

<u>હરીફ ઉમેદવારોની યાદી</u>

છાંયા નગરપાલિકાની સામાન્ય ચૂંટણી

વોર્ડ નંબર – ૧ વોર્ડનું નામ – ——

<u>ચૂંટણી પંચે ફાળવેલ બેઠકો :–</u>

૧ લી બેઠક : અનુસૂચિત જાતિ મહિલા

૨ જી બેઠક : સામાન્ય

૩ જી બેઠક : સામાન્ય

અનુ. નં.	ઉમેદવારનું નામ	સરનામું	પક્ષ સાથે જોડાણ	ઉમેદવારનો વર્ગ	ફાળવેલ પ્રતિક
૧	૨	૩	૪	૫	૬
૧	આદુજી મંગલાજી જલવાડીયા	રામગોપાલના દંગા, બિર્લા દંગા મુ.છાંયા	ભારતીય રાષ્ટ્રીય કોંગ્રેસ	સામાન્ય	લંબચોરસમાં હાથ
૨	દીલીપસીહ ગુલાબસીહ ગોહીલ	જકાતનાકાની સામે મુ.છાંયા	ભારતીય જનતા પક્ષ	સામાન્ય	કમળ
૩	પુરી આલા મકવાણા	વણકરવાસ, રામમંદિરની બાજુમાં મુ.છાંયા તા.પોરબંદર	ભારતીય જનતા પક્ષ	અનુસૂચિત જાતિ મહિલા	લંબચોરસમાં વર્તુળમાં કમળ

INDEX

૪	મુલાયમસીગ જલસીગ શેખાવત	બિર્લા કોલોની એસ-૮૫ મુ.છાંયા	ભારતીય રાષ્ટ્રીય કોંગ્રેસ	સામાન્ય	હાથ
૫	રાકેશ કે. શર્મા	બિરલાસાગર કોલોની, 'ડી'ટાઈપ કવાર્ટસ મુ.છાંયા	ભારતીય જનતા પક્ષ	સામાન્ય	લંબચોરસમાં કમળ
૬	હંસાબેન દુદા ચૌહાણ	તુલશીભાઈ હાથી દંગા, બિર્લા, મુ.છાંયા	ભારતીય રાષ્ટ્રીય કોંગ્રેસ	અનુસૂચિત જાતિ મહિલા	લંબચોરસમાં વર્તુળમાં હાથ

(સહી/-) અવાચ્ય,
ચૂંટણી અધિકારી,
છાંયા નગરપાલિકા અને
નિવાસી નાયબ કલેકટર, પોરબંદર

સ્થળ : પોરબંદર
તારીખ : ૧/૨/૨૦૦૩

ક્રમાંક/ચટણ/છાંયાનપા/વો.નં.૧/નમુનો-૬/૨૦૦૩

નમૂના નં. ૬
(જુઓ નિયમ - ૧૬)
હરીફ ઉમેદવારોની યાદી
છાંયા નગરપાલિકાની સામાન્ય ચૂંટણી

વોર્ડ નંબર - ૨

વોર્ડનું નામ -----

ચૂંટણી પંચે ફાળવેલ બેઠકો :-
૧ લી બેઠક : સામાન્ય મહિલા
૨ જી બેઠક : પછાતવર્ગ
૩ જી બેઠક : સામાન્ય

અનુ. નં.	ઉમેદવારનું નામ	સરનામું	પક્ષ સાથે જોડાણ	ઉમેદવારનો વર્ગ	ફાળવેલ પ્રતિક
૧	૨	૩	૪	૫	૬
૧	અરુણાબેન ભોગીલાલ થાનકી	૧૩-મારવાડી બંગલો, છાંયા રોડ મુ.છાંયા	ભારતીય રાષ્ટ્રીય કોંગ્રેસ	સામાન્ય મહિલા	વર્તુળમાં હાથ
૨	ખુમાનસીંહ ગુલાબસીંહ ગોહિલ	રતનપર રોડ, રામાપીર મંદિર પાસે, મુ.છાયા	ભારતીય રાષ્ટ્રીય કોંગ્રેસ	સામાન્ય	હાથ
૩	નરેશ વૃજલાલ થાનકી	'મણીધર નિવાસ', વીરા સામતની વાડીમાં, મુ.છાંયા	ભારતીય જનતા પક્ષ	સામાન્ય	કમળ
૪	ભોજાભાઈ કાનાભાઈ ખૂંટી	બેંક કોલોની, ખડા વિસ્તાર મુ.છાંયા	ભારતીય જનતા પક્ષ	પછાતવર્ગ	લંબચોરસમાં કમળ
૫	માલીબેન ભોજા ખૂંટી	બેંક કોલોની, ખડા વિસ્તાર મુ.છાંયા	ભારતીય જનતા પક્ષ	પછાતવર્ગ મહિલા	લંબચોરસમાં વર્તુળમાં કમળ
૬	લખમણ ગીગાભાઈ મોઢવાણીયા	પંચાયત ચોકી પાસે, છાંયા પ્લોટ, મુ.છાંયા	ભારતીય રાષ્ટ્રીય કોંગ્રેસ	પછાતવર્ગ	લંબચોરસમાં હાથ
૭	કલ્પેશભાઈ ભીખુભાઈ રાતડીયા	"રાજેશ નિવાસ", જમાતખાના પાછળ, મુ.છાંયા	[redacted]	પછાતવર્ગ	લંબચોરસમાં હાથબતી
૮	મોતીબેન બાલુ ઓડેદરા	જમાતખાના સામે મુ.છાંયા	[redacted]	પછાતવર્ગ મહિલા	લંબચોરસમાં વર્તુળમાં પતંગ
૯	હસમુખ ગોવિંદભાઈ વાજા	ન્યુ અશોક પાન, પંચાયત ચોકી મુ.છાંયા	[redacted]	પછાતવર્ગ	લંબચોરસમાં ટેલિવિઝન

(સહી/-) અવાચ્ય,
ચૂંટણી અધિકારી,
છાંયા નગરપાલિકા અને
નિવાસી નાયબ કલેકટર, પોરબંદર

સ્થળ : પોરબંદર
તારીખ : ૧/૨/૨૦૦૩

ક્રમાંક/ચટણ/છાંયાનપા/વો.નં.૧/નમુનો-૬/૨૦૦૩

નમૂનો નં. ૬

(જુઓ નિયમ – ૧૬)

હરીફ ઉમેદવારોની યાદી

છાંયા નગરપાલિકાની સામાન્ય ચૂંટણી

વોર્ડ નંબર – ૩ વોર્ડનું નામ ------

ચૂંટણી પંચે ફાળવેલ બેઠકો :–

૧ લી બેઠક : સામાન્ય મહિલા

૨ જી બેઠક : પછાતવર્ગ

૩ જી બેઠક : સામાન્ય

અનુ નં.	ઉમેદવારનું નામ	સરનામું	પક્ષ સાથે જોડાણ	ઉમેદવારનો વર્ગ	ફાળવેલ પ્રતિક
૧	૨	૩	૪	૫	૬
૧	અરભમ જેઠા પરમાર	એ.સી.સી. રોડ મુ.છાંયા	ભારતીય જનતાપક્ષ	પછાતવર્ગ	લંબચોરસમાં કમળ
૨	કાનજીભાઈ પરબતભાઈ મોકરીયા	વાંદરી ચોક, મુ.છાંયા	ભારતીય જનતાપક્ષ	પછાતવર્ગ	કમળ
૩	કાંધલ હાજા કડછા	'કાંધલી કૃપા", શ્રી રામ હા. સોસાયટી મુ.છાંયા	ભારતીય રાષ્ટ્રીય કોંગ્રેસ	પછાતવર્ગ	લંબચોરસમાં હાથ
૪	ત્રીવેણીબેન હેમતલાલ મોઢા	એ.સી.સી. રોડ મુ.છાંયા	ભારતીય જનતાપક્ષ	સામાન્ય મહિલા	વર્તુળમાં કમળ
૫	રક્ષા સુરેશ વોરા	'હર્ષવર્ધન', સ્વામિનારાયણ ગુરૂકુળ પાછળ મુ. છાંયા	ભારતીય રાષ્ટ્રીય કોંગ્રેસ	સામાન્ય મહિલા	વર્તુળમાં હાથ
૬	હેમેન્દ્રસીંહ ધીરૂભા જેઠવા	ગીતાનગર મુ.છાંયા	ભારતીય રાષ્ટ્રીય કોંગ્રેસ	સામાન્ય	હાથ
૭	માલદે બાલુ ઓડેદરા	જમાતખાના પાસે મુ.છાંયા	[redacted]	પછાતવર્ગ	લંબચોરસમાં પતંગ
૮	મોતીબેન બાલુ ઓડેદરા	જમાતખાના પાસે મુ.છાંયા	[redacted]	પછાતવર્ગ મહિલા	લંબચોરસમાં વર્તુળમાં વિમાન

(સહી/–) અવાચ્ય,
ચૂંટણી અધિકારી
છાંયા નગરપાલિકા અને
નિવાસી નાયબ કલેક્ટર, પોરબંદર

સ્થળ : પોરબંદર
તારીખ : ૧/૨/૨૦૦૩

ક્રમાંક/ચટણ/છાંયાનપા/વો.નં.૧/નમુનો–૬/૨૦૦૩

INDEX

નમૂનો નં. ૬

(જુઓ નિયમ – ૧૬)

હરીફ ઉમેદવારોની યાદી

છાંયા નગરપાલિકાની સામાન્ય ચૂંટણી

વોર્ડ નંબર – ૪ વોર્ડનું નામ ––– **ચૂંટણી પંચે ફાળવેલ બેઠકો :–**

૧ લી બેઠક : સામાન્ય મહિલા

૨ જી બેઠક : સામાન્ય

૩ જી બેઠક : સામાન્ય

અનુ. નં.	ઉમેદવારનું નામ	સરનામું	પક્ષ સાથે જોડાણ	ઉમેદવારનો વર્ગ	ફાળવેલ પ્રતિક
૧	૨	૩	૪	૫	૬
૧	કંચનબેન ચીમનલાલ જોશી	એ.સી.સી. રોડ, એસ.બી.એસ.કોલોની મુ.છાંયા	ભારતીય રાષ્ટ્રીય કોંગ્રેસ	સામાન્ય મહિલા	વર્તુળમાં હાથ
૨	જીવાભાઈ માલદેભાઈ ભુતિયા	સાંઢીયાવાડ મુ.છાંયા	ભારતીય જનતા પક્ષ	સામાન્ય	કમળ
૩	નયનાબેન વલ્લભગર રામદતી	પોસ્ટ ઓફીસ પાસે, રણવિસ્તાર મુ.છાંયા	ભારતીય જનતા પક્ષ	સામાન્ય મહિલા	વર્તુળમાં કમળ
૪	બચુભાઈ ગાંગાભાઈ પરમાર	સાંઢીયાવાડ મારુતિપાન મુ.છાંયા	ભારતીય રાષ્ટ્રીય કોંગ્રેસ	સામાન્ય	હાથ
૫	શૈલેષભાઈ પરસોતમભાઈ જોષી	'શીવકૃપા', એસ.બી.આઈ. કોલોની પાસે મુ.છાંયા	ભારતીય જનતા પક્ષ	સામાન્ય	લંબચોરસમાં કમળ
૬	કારા પુંજાભાઈ ઓડેદરા	સાંઢીયાવાડ મુ.છાંયા	[redacted]	પછાતવર્ગ	લંબચોરસમાં પતંગ
૭	લખમણભાઈ લીલાભાઈ ઓડેદરા	સાંઢીયાવાડ મુ.છાંયા	[redacted]	પછાતવર્ગ	લંબચોરસમાં નગારૂ

(સહી/–) અવાચ્ય,
ચૂંટણી અધિકારી
છાંયા નગરપાલિકા અને
નિવાસી નાયબ કલેક્ટર, પોરબંદર

સ્થળ : પોરબંદર
તારીખ : ૧/૨/૨૦૦૩

ક્રમાંક/ચટણ/છાંયાનપા/વો.નં.૧/નમુનો–૬/૨૦૦૩

INDEX

નમૂનો નં. ૬
(જુઓ નિયમ – ૧૬)
હરીફ ઉમેદવારોની યાદી
છાંયા નગરપાલિકાની સામાન્ય ચૂંટણી

વોર્ડ નંબર ૫ વોર્ડનું નામ ——— ચૂંટણી પંચે ફાળવેલ બેઠકો :–

૧ લી બેઠક : સામાન્ય મહિલા
૨ જી બેઠક : સામાન્ય
૩ જી બેઠક : સામાન્ય

અનુ. નં.	ઉમેદવારનું નામ	સરનામું	પક્ષ સાથે જોડાણ	ઉમેદવારનો વર્ગ	ફાળવેલ પ્રતિક
૧	૨	૩	૪	૫	૬
૧	દયાગર મનરૂપગર ગૌસ્વામી	વાછરા ચોક, મુ.છાંયા	ભારતીય જનતા પક્ષ	પછાતવર્ગ	કમળ
૨	દીના પ્રવિણ જોષી	આતુબાની વાવ પાસે, મુ.છાંયા	ભારતીય રાષ્ટ્રીય કોંગ્રેસ	સામાન્ય મહિલા	વર્તુળમાં હાથ
૩	રમેશગર નારણગર રામદતી	જયશ્રી ઈન્ડસ્ટ્રીઝ પાસે મુ.છાંયા	ભારતીય રાષ્ટ્રીય કોંગ્રેસ	સામાન્ય	હાથ
૪	રૂપીબેન લખમણભાઈ કારાવદરા	વાછરા ચોક, મુ.છાંયા	ભારતીય જનતા પક્ષ	સામાન્ય મહિલા	વર્તુળમાં કમળ
૫	સુરેશભાઈ અમૃતભાઈ થાનકી	સરકારી પોલીટેકનીક કોલેજની પાછળ, નીચી પાર્ક–૨, મુ.છાંયા	ભારતીય જનતા પક્ષ	સામાન્ય	લંબચોરસમાં કમળ
૬	ચંપકલાલ શીવશંકર જોષી	ગરબી ચોક મુ.છાંયા	[redacted]	સામાન્ય	નગારૂ

(સહી/–) અવાચ્ય,
ચૂંટણી અધિકારી
છાંયા નગરપાલિકા અને
નિવાસી નાયબ કલેકટર, પોરબંદર

સ્થળ : પોરબંદર
તારીખ : ૧/૨/૨૦૦૩

ક્રમાંક/ચટણ/છાંયાનપા/વો.નં.૧/નમુનો–૬/૨૦૦૩

નમૂનો નં. ૬

(જુઓ નિયમ – ૧૬)

હરીફ ઉમેદવારોની યાદી

છાંયા નગરપાલિકાની સામાન્ય ચૂંટણી

વોર્ડ નંબર – ૬ વોર્ડનું નામ ––––

ચૂંટણી પંચે ફાળવેલ બેઠકો :–

૧ લી બેઠક : સામાન્ય મહિલા

૨ જી બેઠક : અનુસૂચિત જાતિ

૩ જી બેઠક : સામાન્ય

અનુ. નં.	ઉમેદવારનું નામ	સરનામું	પક્ષ સાથે જોડાણ	ઉમેદવારનો વર્ગ	ફાળવેલ પ્રતિક
૧	૨	૩	૪	૫	૬
૧	કંચન માવજી ડોડીયા	જુના વણકરવાસ, મુ.છાંયા	ભારતીય જનતા પક્ષ	સામાન્ય મહિલા	વર્તુળમાં કમળ
૨	જયંતી વીરા ચુડાસમા	વણકરવાસ, હોળીચકલા રોડ, મુ.છાંયા	ભારતીય રાષ્ટ્રીય કોંગ્રેસ	અનુસૂચિત જાતિ	લંબચોરસમાં હાથ
૩	ભરત વિરમ શીંગરખીયા	"શ્રી કૃષ્ણકુંજ", વણકરવાસ, મુ.છાંયા	ભારતીય જનતા પક્ષ	અનુસૂચિત જાતિ	લંબચોરસમાં કમળ
૪	મણીબેન મંગા શીંગરખીયા	વણકરવાસ મુ.છાંયા	ભારતીય રાષ્ટ્રીય કોંગ્રેસ	સામાન્ય મહિલા	વર્તુળમાં હાથ
૫	રમેશગર દયાગર ગૌસ્વામી	વાછરા ચોક, મુ.છાંયા	ભારતીય રાષ્ટ્રીય કોંગ્રેસ	સામાન્ય	હાથ
૬	રામભાઈ જેઠા ઓડેદરા	દરબારગઢની પાછળ, મુ.છાંયા	ભારતીય જનતા પક્ષ	પછાતવર્ગ	કમળ
૭	કુસુમ દેવા શીંગરખીયા	નવા વણકરવાસ, મુ.છાંયા	[redacted]	સામાન્ય મહિલા	વર્તુળમાં પ્રેસર કૂકર
૮	મધુભાઈ દાનાભાઈ સાદિયા	જય અંબે નગર, નવાપરા વણકરવાસ મુ.છાંયા	[redacted]	અનુસૂચિત જાતિ	લંબચોરસમાં નગારૂ
૯	રમેશ નથુ શીંગરખીયા	જુનો વણકરવાસ મુ.છાંયા	[redacted]	અનુસૂચિત જાતિ	લંબચોરસમાં બેટ પકડેલો ખેલાડી
૧૦	રાણાભાઈ કારાભાઈ શીંગરખીયા	જુનો વણકરવાસ, રામમંદિરપાસે, મુ.છાંયા	[redacted]	અનુસૂચિત જાતિ	લંબચોરસમાં સિલીંગ ફેન (ટેબલ પંખો)
૧૧	વેજા નારણ ચાચીયા	મુ.છાંયા	[redacted]	અનુસૂચિત જાતિ	લંબચોરસમાં વિમાન

(સહી/–) અવાચ્ય,

ચૂંટણી અધિકારી

છાંયા નગરપાલિકા અને

નિવાસી નાયબ કલેકટર, પોરબંદર

સ્થળ : પોરબંદર

તારીખ : ૧/૨/૨૦૦૩

ક્રમાંક/ચટણ/છાંયાનપા/વો.નં.૧/નમુનો–૬/૨૦૦૩

નમૂનો નં. ૬

(જુઓ નિયમ – ૧૬)

હરીફ ઉમેદવારોની યાદી

છાંયા નગરપાલિકાની સામાન્ય ચૂંટણી

વોર્ડ નંબર – ૮ વોર્ડનું નામ ––– **ચૂંટણી પંચે ફાળવેલ બેઠકો :–**

૧ લી બેઠક : પછાતવર્ગ મહિલા

૨ જી બેઠક : સામાન્ય

૩ જી બેઠક : સામાન્ય

અનુ. નં.	ઉમેદવારનું નામ	સરનામું	પક્ષ સાથે જોડાણ	ઉમેદવારનો વર્ગ	ફાળવેલ પ્રતિક
૧	૨	૩	૪	૫	૬
૧	ગાંગા અરજન ઓડેદરા	નવાપરા મુ.છાંયા	ભારતીય રાષ્ટ્રીય કોંગ્રેસ	સામાન્ય	હાથ
૨	જયાબેન જસમતગર ગોસાઈ	નવાપરા મુ.છાંયા	ભારતીય રાષ્ટ્રીય કોંગ્રેસ	પછાતવર્ગ મહિલા	લંબચોરસમાં વર્તુળમાં હાથ
૩	રામદે મ્યાંજર ઓડેદરા	મસ્જીદની બાજુમાં, મુ.છાંયા	ભારતીય રાષ્ટ્રીય કોંગ્રેસ	સામાન્ય	લંબચોરસમાં હાથ
૪	લાખી પોલા ઓડેદરા	નવાપરા મુ.છાંયા	ભારતીય જનતા પક્ષ	પછાતવર્ગ મહિલા	લંબચોરસમાં વર્તુળમાં કમળ
૫	લીલાભાઈ એભાભાઈ આગઠ	રતનપુર રોડ, નવાપરા મુ.છાંયા	ભારતીય જનતા પક્ષ	પછાતવર્ગ	લંબચોરસમાં કમળ
૬	સરમણ દેવા કોડીયાતર	રબારી કેડા, રામનાથ મંદિરની સામે, મુ.છાંયા	ભારતીય જનતા પક્ષ	પછાતવર્ગ	કમળ
૭	કેશવગર હીરાગર રામદતી	નવાપરા નિશાળની સામે, મુ.છાંયા		પછાતવર્ગ	લંબચોરસમાં નગારૂ
૮	રાજા છગન આગઠ	નવાપરા મુ.છાંયા		પછાતવર્ગ	લંબચોરસમાં નાળિયેર
૯	વીજય લાભુપુરી ગોસાઈ	રામનાથ સોસાયટી,નવાપરા મુ.છાંયા		પછાતવર્ગ	લંબચોરસમાં રેલવે એન્જીન

(સહી/–) અવાચ્ય,

ચૂંટણી અધિકારી

છાંયા નગરપાલિકા અને

નિવાસી નાયબ કલેક્ટર, પોરબંદર

સ્થળ : પોરબંદર

તારીખ : ૧/૨/૨૦૦૩

ક્રમાંક/ચટણ/છાંયાનપા/વો.નં.૧/નમુનો–૬/૨૦૦૩

નમૂનો નં. ૬

(જુઓ નિયમ – ૧૬)

હરીફ ઉમેદવારોની યાદી

છાંયા નગરપાલિકાની સામાન્ય ચૂંટણી

વોર્ડ નંબર – ૯ વોર્ડનું નામ ––––

ચૂંટણી પંચે ફાળવેલ બેઠકો :–

૨ જી બેઠક : અનુસૂચિત જાતિ

૩ જી બેઠક : સામાન્ય

અનુ. નં.	ઉમેદવારનું નામ	સરનામું	પક્ષ સાથે જોડાણ	ઉમેદવારનો વર્ગ	ફાળવેલ પ્રતિક
૧	૨	૩	૪	૫	૬
૧	કાંતીલાલ મોહનલાલ જોષી	જવાહર સોસાયટી, વાડી વિસ્તાર, નરસંગ ટેકરી મુ.છાંયા	ભારતીય જનતા પક્ષ	સામાન્ય	કમળ
૨	વજશીભાઈ માધાભાઈ ચાવડા	'આંબેડકર નગર' નરસંગ ટેકરી મુ.છાંયા	ભારતીય જનતા પક્ષ	અનુસૂચિત જાતિ	લંબચોરસમાં કમળ
૩	હરીશભાઈ ઘેલાભાઈ મકવાણા	ડો.આંબેડકર નગર, ને. હાઈવે, ન.ટેકરી મુ.છાંયા	ભારતીય રાષ્ટ્રીય કોંગ્રેસ	અનુસૂચિત જાતિ	લંબચોરસમાં હાથ

(સહી/–) અવાચ્ય,

ચૂંટણી અધિકારી

છાંયા નગરપાલિકા અને

નિવાસી નાયબ કલેકટર, પોરબંદર

સ્થળ : પોરબંદર

તારીખ : ૧/૨/૨૦૦૩

ક્રમાંક/ચટણ/છાંયાનપા/વો.નં.૧/નમુનો–૬/૨૦૦૩

INDEX

નમૂનો નં. – ૬
(જુઓ નિયમ ૧૬)
હરીફ ઉમેદવારોની યાદી

કુતિયાણા નગર પંચાયતની સામાન્ય ચૂંટણી—૨૦૦૩

વોર્ડ નં. ૧ વોર્ડનું નામ – ચૂંટણી પંચે ફાળવેલ બેઠક—૩

બેઠક – ૧ સામાન્ય મહિલા
બેઠક – ૨ સામાન્ય
બેઠક – ૩ સામાન્ય

ક્રમ	ઉમેદવારનું નામ	સરનામું	પક્ષ સાથે જોડાણ	ઉમેદવારોનો વર્ગ	ફાળવેલ પ્રતિક
૧	અમરશી લખમણ પરમાર	ગોરધારી કુવા પાસે, થેપડા ઝાપા રોડ, કુતિયાણા	ભારતીય જનતા પક્ષ	પછાત વર્ગ	કમળ
૨	કારા વિરમ ખુંટી	દેવડા નાકા, કુતિયાણા	ભારતીય જનતા પક્ષ	પછાત વર્ગ	લંબ ચોરસમાં કમળ
૩	સુમરીબેન લખમણ ઓડેદરા	હરી ઓમ સોસાયટી, કુતિયાણા	ભારતીય જનતા પક્ષ	પછાત વર્ગ મહિલા	લંબ ચોરસમાં વર્તુળમાં કમળ
૪	ગોરધનભાઈ હાલારામ ચંદનાણી	બહાર પુરા, કુતિયાણા	[redacted]	સામાન્ય	મોટર
૫.	ચનાભાઈ જેઠાભાઈ ખુંટી	ખાગેશ્રી રોડ, કુતિયાણા	[redacted]	પછાત વર્ગ	લંબ ચોરસમાં વિમાન
૬	જીવીબેન જેઠાભાઈ બોખરીયા	દેવડાનાકા, કુતિયાણા	[redacted]	સામાન્ય મહિલા	વર્તુળમાં નગારૂ

સ્થળ :— કુતિયાણા
તારીખ :— ૧/૨/૨૦૦૩

(સહી/–) અવાચ્ય,
ચૂંટણી અધિકારી
કુતિયાણા નગર પંચાયત
અને
જિલ્લા પુરવઠા અધિકારી
પોરબંદર

INDEX

નમૂના નં. – ૬
(જુઓ નિયમ ૧૬)
હરીફ ઉમેદવારોની યાદી

કુતિયાણા નગર પંચાયતની સામાન્ય ચૂંટણી–૨૦૦૩

વોર્ડ નં. ૨ વોર્ડનું નામ – ચૂંટણી પંચે ફાળવેલ બેઠક–૩
બેઠક – ૧ સામાન્ય મહિલા
બેઠક – ૨ અનુસુચિત જાતિ
બેઠક – ૩ સામાન્ય

ક્રમ	ઉમેદવારનું નામ	સરનામું	પક્ષ સાથે જોડાણ	ઉમેદવારોનો વર્ગ	ફાળવેલ પ્રતિક
૧	કંચનબેન હરસુખ માંડવીયા	ભંગીવાસ, કુતિયાણા	ભારતીય જનતા પક્ષ	અનુસુચિત જાતિ મહિલા	લંબ ચોરસમાં વર્તુળમાં કમળ
૨	પ્રવિણભાઈ ગોવાભાઈ ભરાડીયા	વણકર વાસ કુતિયાણા	ભારતીય જનતા પક્ષ	અનુસુચિત જાતિ	લંબ ચોરસમાં કમળ
૩	માલદે વેજા બોખરીયા	થેપડા ઝાંપા, કુતિયાણા	ભારતીય જનતા પક્ષ	પછાત વર્ગ	કમળ
૪	ડાયા જેઠા ધોકિયા	કુંભારવાડા, કુતિયાણા	[redacted]	સામાન્ય	નગારું
૫	માલીબેન ભીમાભાઈ ઓડેદરા	ભાટવાડી, કુતિયાણા	[redacted]	પછાત વર્ગ મહિલા	લંબ ચોરસમાં વર્તુળમાં મોટર
૬	સંજયભાઈ મહેશ સોંદરવા	વણકર વાસ કુતિયાણા	[redacted]	અનુસુચિત જાતિ	લંબ ચોરસમાં વિમાન

સ્થળ :– કુતિયાણા
તારીખ :– ૧/૨/૨૦૦૩

(સહી/–) અવાચ્ય,
ચૂંટણી અધિકારી
કુતિયાણા નગર પંચાયત
અને
જિલ્લા પુરવઠા અધિકારી
પોરબંદર

INDEX

નમૂના નં. – ૬
(જુઓ નિયમ ૧ ૬)
હરીફ ઉમેદવારોની યાદી

કુતિયાણા નગર પંચાયતની સામાન્ય ચૂંટણી–૨૦૦૩

વોર્ડ નં. ૩ વોર્ડનું નામ – ચૂંટણી પંચે ફાળવેલ બેઠક–૩

બેઠક – ૧ સામાન્ય મહિલા
બેઠક – ૨ સામાન્ય
બેઠક – ૩ સામાન્ય

ક્રમ	ઉમેદવારનું નામ	સરનામું	પક્ષ સાથે જોડાણ	ઉમેદવારોનો વર્ગ	ફાળવેલ પ્રતિક
૧	જસવંત દયાલદાસ પારવાણી	ગાંધીરોડ મચ્છી મારકેટ સામે	ભારતીય જનતા પક્ષ	સામાન્ય	કમળ
૨	પંકજ મગનલાલ કેલૈયા	પંચહાટડી ચોક ,કુતિયાણા	ભારતીય જનતા પક્ષ	સામાન્ય	લંબ ચોરસમાં કમળ
૩	હંસાબેન નાથાભાઈ ઓડેદરા	બહારપુરા, કુતિયાણા	ભારતીય જનતા પક્ષ	પછાત વર્ગ મહિલા	લંબ ચોરસમાં વર્તુળમાં કમળ
૪	ઢેલીબેન માલદેભાઈ ઓડેદરા	ભાટવાડી, કુતિયાણા	[redacted]	પછાત વર્ગ મહિલા	લંબ ચોરસમાં વર્તુળમાં મોટર
૫	બાબુ લીલા ઓડેદરા	ભાટવાડી, કુતિયાણા	[redacted]	પછાત વર્ગ	લંબ ચોરસમાં વિમાન
૬	સુરેશ ઉકા માલમ	પંચહાટડી ચોક ,કુતિયાણા	[redacted]	પછાત વર્ગ	લંબ ચોરસમાં નગારું

સ્થળ :– કુતિયાણા
તારીખ :– ૧/૨/૨૦૦૩

(સહી/–) અવાચ્ય,
ચૂંટણી અધિકારી
કુતિયાણા નગર પંચાયત
અને
જિલ્લા પુરવઠા અધિકારી
પોરબંદર

INDEX

નમૂના નં. – ૬
(જુઓ નિયમ ૧૬)
હરીફ ઉમેદવારોની યાદી

કુતિયાણા નગર પંચાયતની સામાન્ય ચૂંટણી–૨૦૦૩

વોર્ડ નં. ૪ વોર્ડનું નામ – ચૂંટણી પંચે ફાળવેલ બેઠક–૩

બેઠક – ૧ સામાન્ય મહિલા
બેઠક – ૨ સામાન્ય
બેઠક – ૩ સામાન્ય

ક્રમ	ઉમેદવારનું નામ	સરનામું	પક્ષ સાથે જોડાણ	ઉમેદવારોનો વર્ગ	ફાળવેલ પ્રતિક
૧	કનૈયાલાલ મંગલદાસ મેઘનાણી	બહારપુરા, કુતિયાણા	ભારતીય જનતા પક્ષ	સામાન્ય	લંબ ચોરસમાં કમળ
૨	નાથાભાઈ ગીગાભાઈ ઓડેદરા	બહારપુરા, કુતિયાણા	ભારતીય જનતા પક્ષ	પછાત વર્ગ	કમળ
૩	રૂક્ષ્મણીબેન જુમોમલ ખટવાણી	બહારપુરા, કુતિયાણા	ભારતીય જનતા પક્ષ	સામાન્ય મહિલા	વર્તુળમાં કમળ
૪	પોલા જખરા ખુંટી	બહાર પુરા, કુતિયાણા	[redacted]	પછાત વર્ગ	લંબ ચોરસમાં નગારું
૫	ભગવતીબેન નરોતમદાસ ક્રિપલાણી	બહારપુરા, કુતિયાણા	[redacted]	સામાન્ય મહિલા	વર્તુળમાં વિમાન
૬	હરેશ નરસિંહદાસ સુમનાણી	બહારપુરા, કુતિયાણા	[redacted]	સામાન્ય	મોટર

સ્થળ :– કુતિયાણા
તારીખ :– ૧/૨/૨૦૦૩

(સહી/–) અવાચ્ય,
ચૂંટણી અધિકારી
કુતિયાણા નગર પંચાયત
અને
જિલ્લા પુરવઠા અધિકારી
પોરબંદર

INDEX

નમૂના નં. – ૬
(જુઓ નિયમ ૧૬)
હરીફ ઉમેદવારોની યાદી

કુતિયાણા નગર પંચાયતની સામાન્ય ચૂંટણી–૨૦૦૩

વોર્ડ નં. ૫   વોર્ડનું નામ –   ચૂંટણી પંચે ફાળવેલ બેઠક–૩

બેઠક – ૧ સામાન્ય મહિલા
બેઠક – ૨ પછાત વર્ગ
બેઠક – ૩ સામાન્ય

ક્રમ	ઉમેદવારનું નામ	સરનામું	પક્ષ સાથે જોડાણ	ઉમેદવારોનો વર્ગ	ફાળવેલ પ્રતિક
૧	કિશોરભાઈ ભોજરાજમલ નારવાણી	ગાંધીરોડ, કુતિયાણા	ભારતીય જનતા પક્ષ	સામાન્ય	કમળ
૨	નેભા જેસાભાઈ કડેગીયા	રામવાડી, કુતિયાણા	ભારતીય જનતા પક્ષ	પછાત વર્ગ	લંબ ચોરસમાં કમળ
૩	શારદાબેન રતીલાલ ગંડેચા	ગૌશાળ પાસે, કુતિયાણા	ભારતીય જનતા પક્ષ	સામાન્ય મહિલા	વર્તુળમાં કમળ
૪	ઈમ્તિયાજ અહમદ કરબાતી	ખોખરચોરા, કુતિયાણા	[redacted]	સામાન્ય	વિમાન
૫	કનૈયાલાલ નંદીરામ ઉમલાણી	બહારપુરા, કુતિયાણા	[redacted]	સામાન્ય	પતંગ
૬	ગીતાબેન ધીરજલાલ જોગીયા	કંસારાવાડ, કુતિયાણા	[redacted]	સામાન્ય મહિલા	વર્તુળમાં નગારું
૭	ભોજા રામા ઓડેદરા	ખોખરચોરા, કુતિયાણા	[redacted]	પછાત વર્ગ	લંબ ચોરસમાં મોટર

સ્થળ :– કુતિયાણા
તારીખ :– ૧/૨/૨૦૦૩

(સહી/–) અવાચ્ય,
ચૂંટણી અધિકારી
કુતિયાણા નગર પંચાયત
અને
જિલ્લા પુરવઠા અધિકારી
પોરબંદર

નમૂના નં. — ૬
(જુઓ નિયમ ૧૬)
હરીફ ઉમેદવારોની યાદી

કુતિયાણા નગર પંચાયતની સામાન્ય ચૂંટણી—૨૦૦૩

વોર્ડ નં. ૬ વોર્ડનું નામ — ચૂંટણી પંચે ફાળવેલ બેઠક—૩

બેઠક — ૧ પછાત વર્ગ મહિલા
બેઠક — ૨ સામાન્ય
બેઠક — ૩ સામાન્ય

ક્રમ	ઉમેદવારનું નામ	સરનામું	પક્ષ સાથે જોડાણ	ઉમેદવારોનો વર્ગ	ફાળવેલ પ્રતિક
૧	પુંજાભાઈ વેજાભાઈ બોખરીયા	થેપડા ઝાપા પાસે, કુતિયાણા	ભારતીય જનતા પક્ષ	પછાત વર્ગ	લંબ ચોરસમાં કમળ
૨	ભીખુભાઈ ભગવાનજી જોષી	કસ્ટમ ચોક, કુતિયાણા	ભારતીય જનતા પક્ષ	સામાન્ય	કમળ
૩	માલીબેન પુંજાભાઈ બોખીરીયા	થેપડા ઝાપા પાસે, કુતિયાણા	ભારતીય જનતા પક્ષ	પછાત વર્ગ મહિલા	લંબ ચોરસમાં વર્તુળમાં કમળ
૪	ડાયાભાઈ મેરામણભાઈ રૈયગા	રબારીવાસ, કુતિયાણા	[redacted]	પછાત વર્ગ	લંબ ચોરસમાં વિમાન
૫	ઢેલીબેન માલદેભાઈ ઓડેદરા	ભાટવાડી, કુતિયાણા	[redacted]	પછાત વર્ગ મહિલા	લંબ ચોરસમાં વર્તુળમાં મોટર
૬	બાવન કાનાભાઈ ભારાઈ	રબારી વાસ, કુતિયાણા	[redacted]	પછાત વર્ગ	લંબ ચોરસમાં નગારું

સ્થળ :— કુતિયાણા
તારીખ :— ૧/૨/૨૦૦૩

(સહી/—) અવાચ્ય,
ચૂંટણી અધિકારી
કુતિયાણા નગર પંચાયત
અને
જિલ્લા પુરવઠા અધિકારી
પોરબંદર

નમૂના નં. – ૬
(જુઓ નિયમ ૧૬)
હરીફ ઉમેદવારોની યાદી

કુતિયાણા નગર પંચાયતની સામાન્ય ચૂંટણી–૨૦૦૩

વોર્ડ નં. ૭ વોર્ડનું નામ – ચૂંટણી પંચે ફાળવેલ બેઠક–૩

બેઠક – ૧ અનુસુચિત જાતિ મહિલા
બેઠક – ૨ સામાન્ય
બેઠક – ૩ સામાન્ય

ક્રમ	ઉમેદવારનું નામ	સરનામું	પક્ષ સાથે જોડાણ	ઉમેદવારોનો વર્ગ	ફાળવેલ પ્રતિક
૧	મુકેશ નરોતમદાસ રત્નેશ્વર	મોટી ખત્રીવાડ, કુતિયાણા	ભારતીય જનતા પક્ષ	સામાન્ય	લંબ ચોરસમાં કમળ
૨	લખમણ ભનુભાઈ ઓડેદરા	ભડીંગચોરા, કુતિયાણા	ભારતીય જનતા પક્ષ	પછાત વર્ગ	કમળ
૩	સાકરબેન કિશોરભાઈ પરમાર	ટાવરચોક મીનારા નીચે, કુતિયાણા	ભારતીય જનતા પક્ષ	અનુસુચિત જાતિ મહિલા	લંબ ચોરસમાં વર્તુળમાં કમળ
૪	નગીનદાસ પરમાણંદ સોમૈયા	હોળી ચકલા, કુતિયાણા	[redacted]	સામાન્ય	વિમાન
૫	માલદેભાઈ ગીગાભાઈ ઓડેદરા	મોટી ખત્રીવાડ, કુતિયાણા	[redacted]	પછાત વર્ગ	લંબ ચોરસમાં મોટર
૬	મંજુબેન મહેશભાઈ બળવા	વણકરવાસ, કુતિયાણા	[redacted]	અનુસુચિત જાતિ મહિલા	લંબ ચોરસમાં વર્તુળમાં નગારું

સ્થળ :– કુતિયાણા
તારીખ :– ૧/૨/૨૦૦૩

(સહી/–) અવાચ્ય,
ચૂંટણી અધિકારી
કુતિયાણા નગર પંચાયત
અને
જિલ્લા પુરવઠા અધિકારી
પોરબંદર

સરકારી મધ્યસ્થ મુદ્રણાલય, ગાંધીનગર.

INDEX

Extra No. 102

REGISTERED NO. G/GNR/2

©

सत्यमेव जयते

The Gujarat Government Gazette

EXTRAORDINARY

PUBLISHED BY AUTHORITY

Vol. XLIV] TUESDAY, FEBRUARY 4, 2003/MAGHA 15, 1924

Separate paging is given to this Part in order that it may be filed as a Separate Compilation.

PART IV—C

Statutory Rules and Orders (other than those published in Parts I, I-A and I-L) made by Statutory Authorities other than the Government of Gujarat including those made by the Government of India, the High Court, the Director of Municipalities, the Commissioner of Police, the Director of Prohibition and excise, the District Magistrates and the Election Commission, Election Tribunals, Returning Officers and other authorities, under the Election Commission.

નમુનો —૬

(જુઓ નિયમ ૧૬)

હરીફ ઉમેદવાર ની યાદી

જસદણ નગર પાલીકાની ચૂંટણી —૨૦૦૩

ચૂંટણી પંચે ફાળવેલ બેઠકોઃ—

૧ લી બેઠક. સામાન્ય મહિલા

૨ જી બેઠક. પછાત વર્ગ

૩ જી બેઠક. સામાન્ય

વોર્ડ નંબર —૧ વોર્ડ નું નામ...

અ. નં.	ઉમેદવાર નું નામ	સરનામું	પક્ષ સાથે જોડાણ	ઉમેદવાર નો વર્ગ	ફાળવેલ પ્રતિક
૧	જયંતીભાઈ પોપટભાઈ રાઠોડ	વાજસુર પરા પાણીનાં ટાંકા પાસે, જસદણ	ભારતીય જનતા પક્ષ	પછાત વર્ગ	લંબ ચોરસ માં કમળ

INDEX

૨	જીજ્ઞાબેન પરેશકુમાર વેકરીયા	આદમજી રોડ, સુબા કોલોની મોચીગોરનો પ્લોટ જસદણ	ભારતીય જનતા પક્ષ	સામાન્ય મહિલા	વર્તુળમાં કમળ
૩	રમેશભાઈ જીવાભાઈ સરીયા	પોલારપર રોડ, જસદણ	ભારતીય રાષ્ટ્રીય કોંગ્રેસ	પછાત વર્ગ	લંબચોરસમાં હાથ
૪	રવીન્દ્રભાઈ ગોરધનભાઈ છાયાણી	રામપરા, આદમજી રોડ, વેકરીયાનાં ડેલા પાસે, જસદણ	ભારતીય જનતા પક્ષ	સામાન્ય	કમળ
૫	સુરેશભાઈ પ્રેમજીભાઈ હિરપરા	પાળીયાવાળી શેરી, જસદણ	ભારતીય રાષ્ટ્રીય કોંગ્રેસ	સામાન્ય	હાથ
૬	હંસાબેન કેશુભાઈ છાયાણી	ચીતલીયા કુવા રોડ, જસદણ	ભારતીય રાષ્ટ્રીય કોંગ્રેસ	સામાન્ય મહિલા	વર્તુળમાં હાથ
૭	ભરતભાઈ વાઘજીભાઈ વાળા	વાજસુરપરા, શેરી નં. ૧૩, જસદણ	–––	પછાત વર્ગ	લંબચોરસ માં પતંગ

સ્થળ :– જસદણ
તારીખ :– ૧/૨/૨૦૦૩

જગદીશ ડોડીયા
ચુંટણી અધિકારી
જસદણ નગરપાલીકા
અને પ્રાન્ત અધિકારી–રાજકોટ

INDEX

નમુનો –૬

(જુઓ નિયમ ૧૬)

હરીફ ઉમેદવાર ની યાદી

જસદણ નગર પાલીકાની ચૂંટણી –૨૦૦૩

ચૂંટણી પંચે ફાળવેલ બેઠકો:–
૧ લી બેઠક. સામાન્ય મહિલા
૨ જી બેઠક. પછાત વર્ગ
૩ જી બેઠક. સામાન્ય

વોર્ડ નંબર –૨ વોર્ડ નું નામ...

અ. નં.	ઉમેદવાર નું નામ	સરનામું	પક્ષ સાથે જોડાણ	ઉમેદવાર નો વર્ગ	ફાળવેલ પ્રતિક
૧	કેશુભાઈ ભાદાભાઈ ભેંસજાળીયા	વાજસુરપરા શેરી નં. ૧૩, જસદણ	ભારતીય જનતા પક્ષ	સામાન્ય	કમળ
૨	ગેલાભાઈ પોલાભાઈ ગળીયા	વાજસુરપરા શેરી નં. ૧૫, જસદણ	ભારતીય જનતા પક્ષ	પછાત વર્ગ	લંબ ચોરસ માં કમળ
૩	ધનશ્યામભાઈ તળશીભાઈ જમોડ	વાજસુરપરા, પાણી નાં ટાંકા પાસે, જસદણ	ભારતીય રાષ્ટ્રીય કોંગ્રેસ	પછાત વર્ગ	લંબ ચોરસ માં હાથ
૪	મુકેશભાઈ ધરમશીભાઈ જાદવ	આંદમજીરોડ, જસદણ	ભારતીય રાષ્ટ્રીય કોંગ્રેસ	સામાન્ય	હાથ
૫	શોભનાબેન જગદિશભાઈ યાદવ	૧૬ વાજસુર પરા, જસદણ	ભારતીય રાષ્ટ્રીય કોંગ્રેસ	પછાત વર્ગ મહિલા	લંબ ચોરસ માં વર્તુળ માં હાથ
૬	સરોજબેન કિશોરકુમાર વ્યાસ	વાજસુર પરા શેરી નં ૬, જસદણ	ભારતીય જનતા પક્ષ	સામાન્ય મહિલા	વર્તુળમાં કમળ
૭	પોપટભાઈ દાનાભાઈ કટેશીયા	૨, વાજસુરપરા, જસદણ		પછાત વર્ગ	લંબ ચોરસ માં મોટર
૮	રાજેશભાઈ ગોવિંદભાઈ ડાભી	વાજસુરપરા શેરીનં. ૧૬ જસદણ		પછાત વર્ગ	લંબ ચોરસ માં વિમાન
૯	રાયધન નથુભાઈ સાકરીયા	મફતીયાપરા, વાજસુર પરા, જસદણ		પછાત વર્ગ	લંબ ચોરસ માં નાળીયેર

સ્થળ :– જસદણ
તારીખ :– ૧/૨/૨૦૦૩

જગદીશ ડોડીયા
ચુંટણી અધિકારી
જસદણ નગરપાલીકા
અને પ્રાન્ત અધિકારી–રાજકોટ

INDEX

નમુનો –૬
(જુઓ નિયમ ૧૬)
હરીફ ઉમેદવાર ની યાદી
જસદણ નગર પાલીકાની ચૂંટણી –૨૦૦૩

ચૂંટણી પંચે ફાળવેલ બેઠકો:–
૧ લી બેઠક. પછાત વર્ગમહિલા
૨ જી બેઠક. સામાન્ય
૩ જી બેઠક. સામાન્ય

વોર્ડ નંબર –૩ વોર્ડ નું નામ...

અ. નં.	ઉમેદવાર નું નામ	સરનામું	પક્ષ સાથે જોડાણ	ઉમેદવાર નો વર્ગ	ફાળવેલ પ્રતિક
૧	ઈલાબેન પોપટભાઈ કટેશીયા	વાજસુરપરા શેરી નં. ૨, જસદણ	ભારતીય રાષ્ટ્રીય કોંગ્રેસ	પછાત વર્ગ મહિલા	લંબ ચોરસ માં વર્તુળ માં હાથ
૨	પંકજભાઈ દેવશંકરભાઈ ચાંવ	વાજસુરપરા, નવ હથ્થા પીર પાસે, જસદણ	ભારતીય જનતા પક્ષ	સામાન્ય	લંબ ચોરસ માં કમળ
૩	મુળજીભાઈ અમરશીભાઈ રાજપરા	જીલેશ્વરપાર્ક પાસે, જસદણ	ભારતીય રાષ્ટ્રીય કોંગ્રેસ	પછાત વર્ગ	હાથ
૪	યાકુબભાઈ લતિફભાઈ દલાલ	છત્રી બજાર, જસદણ	ભારતીય રાષ્ટ્રીય કોંગ્રેસ	સામાન્ય	લંબ ચોરસ માં હાથ
૫	રતનબેન લીંબાભાઈ પરમાર	તાલુકા પંચાયત પાછળ, જસદણ	ભારતીય જનતા પક્ષ	પછાત વર્ગ મહિલા	લંબ ચોરસ માં વર્તુળમા કમળ
૬	હિતેષકુમાર ભાસ્કરભાઈ થડેશ્વર	છત્રી બજાર, હવેલી સામે, જસદણ	ભારતીય જનતા પક્ષ	સામાન્ય	કમળ

સ્થળ :– જસદણ
તારીખ :– ૧/૨/૨૦૦૩

જગદીશ ડોડીયા
ચુંટણી અધિકારી
જસદણ નગરપાલીકા
અને પ્રાન્ત અધિકારી–રાજકોટ

INDEX

નમુનો –૬

(જુઓ નિયમ ૧૬)

હરીફ ઉમેદવાર ની યાદી

જસદણ નગર પાલીકાની ચૂંટણી –૨૦૦૩

ચૂંટણી પંચે ફાળવેલ બેઠકોઃ–

૧ લી બેઠક. સામાન્ય મહિલા

૨ જી બેઠક. સામાન્ય

૩ જી બેઠક. સામાન્ય

વોર્ડ નંબર –૪ વોર્ડ નું નામ...

અ. નં.	ઉમેદવાર નું નામ	સરનામું	પક્ષ સાથે જોડાણ	ઉમેદવાર નો વર્ગ	ફાળવેલ પ્રતિક
૧	કનુભાઈ ગોરધનભાઈ વઘાસીયા	લાતી પ્લોટ, મેઈનરોડ, જસદણ	ભારતીય જનતા પક્ષ	સામાન્ય	લંબ ચોરસ માં કમળ
૨	જરીનાબેન હારૂનભાઈ ડાયાતર	ગાંધીચોક, જસદણ	ભારતીય જનતા પક્ષ	પછાત વર્ગ મહિલા	લંબ ચોરસ માં વર્તુળમા કમળ
૩	દિનેશભાઈ મનજીભાઈ હિરપરા	ગઢડા રોડ, ગાંડીવાડી, જસદણ	ભારતીય રાષ્ટ્રીય કોંગ્રેસ	સામાન્ય	લંબ ચોરસ માં હાથ
૪	મગનભાઈ લવાભાઈ ઢોલરીયા	૧૦, લાતી પ્લોટ, જસદણ	ભારતીય રાષ્ટ્રીય કોંગ્રેસ	સામાન્ય	હાથ
૫	વિનુભાઈ રાઘવભાઈ છાયાણી	લાતી પ્લોટ, મેઈનરોડ, જસદણ	ભારતીય જનતા પક્ષ	સામાન્ય	કમળ
૬	શાંતુબેન મનજીભાઈ મકવાણા	લોહીયા નગર, જસદણ	ભારતીય રાષ્ટ્રીય કોંગ્રેસ	સામાન્ય મહિલા	વર્તુળ માં હાથ
૭	પીઠાભાઈ પાલાભાઈ ઘુઘલ	આશીયાના સામે, લોહીયાનગર, જસદણ	—	અનુ. જાતિ	લંબ ચોરસ માં પતંગ

સ્થળ :– જસદણ

તારીખ :– ૧ /૦૨ /૨૦૦૩

જગદીશ ડોડીયા

ચુંટણી અધિકારી

જસદણ નગરપાલીકા

અને પ્રાન્ત અધિકારી–રાજકોટ

INDEX

નમુનો –૬

(જુઓ નિયમ ૧૬)

હરીફ ઉમેદવાર ની યાદી

જસદણ નગર પાલીકાની ચૂંટણી –૨૦૦૩

ચૂંટણી પંચે ફાળવેલ બેઠકોઃ–

૧ લી બેઠક. સામાન્ય મહિલા

૨ જી બેઠક. સામાન્ય

૩ જી બેઠક. સામાન્ય

વોર્ડ નંબર –૫ વોર્ડ નું નામ..

અ. નં.	ઉમેદવાર નું નામ	સરનામું	પક્ષ સાથે જોડાણ	ઉમેદવાર નો વર્ગ	ફાળવેલ પ્રતિક
૧	કૌશિકભાઈ જગદીશભાઈ આચાર્ય	ટાવર ચોક, રીઝન્ટ સ્ટ્રીટ, નાગરીક બેન્ક પાસે, જસદણ	ભારતીય જનતા પક્ષ	સામાન્ય	લંબ ચોરસ માં કમળ
૨	દિપકભાઈ કલ્યાણભાઈ મંડીર	નાના રામજી મંદીર પાછળ, આદમજીરોડ, જસદણ	ભારતીય રાષ્ટ્રીય કોંગ્રેસ	સામાન્ય	લંબ ચોરસ માં હાથ
૩	પ્રવિણભાઈ શાંતિલાલ અંબાણી	જયદેવ સ્ટ્રીટ, જસદણ	ભારતીય રાષ્ટ્રીય કોંગ્રેસ	સામાન્ય	હાથ
૪	ભાનુબેન બળવંતભાઈ હળવદીયા	સમાત રોડ, જસદણ	ભારતીય જનતા પક્ષ	સામાન્ય મહિલા	વર્તુળ માં કમળ
૫	મધુબેન ભીખાભાઈ રોકડ	આટકોટ રોડ, 'ગંગા ભુવન' જસદણ	ભારતીય રાષ્ટ્રીય કોંગ્રેસ	સામાન્ય મહિલા	વર્તુળમા હાથ
૬	સંજયભાઈ મહેશભાઈ દોશી	હાઈસ્કૂલ રોડ, જુના જકાતનાકા સામે, જસદણ	ભારતીય જનતા પક્ષ	સામાન્ય	કમળ

સ્થળ :– જસદણ

તારીખ :– ૧/૨/૨૦૦૩

જગદીશ ડોડીયા

ચુંટણી અધિકારી

જસદણ નગરપાલીકા

અને પ્રાન્ત અધિકારી–રાજકોટ

INDEX

નમુનો -૬
(જુઓ નિયમ ૧૬)
હરીફ ઉમેદવાર ની યાદી
જસદણ નગર પાલીકાની ચૂંટણી -૨૦૦૩

ચૂંટણી પંચે ફાળવેલ બેઠકો:-
૧ લી બેઠક. સામાન્ય મહિલા
૨ જી બેઠક. સામાન્ય
૩ જી બેઠક. સામાન્ય

વોર્ડ નંબર -૬ વોર્ડ નું નામ..

અ. નં.	ઉમેદવાર નું નામ	સરનામું	પક્ષ સાથે જોડાણ	ઉમેદવાર નો વર્ગ	ફાળવેલ પ્રતિક
૧	ઉમેદભાઈ વીરાભાઈ ગીડા	ધાધલ શેરી, મેઈન રોડ, જસદણ	ભારતીય જનતા પક્ષ	સામાન્ય	લંબ ચોરસ માં કમળ
૨	કમળાબેન પોપટભાઈ ડાભી	સાંકડી શેરી, જસદણ	ભારતીય જનતા પક્ષ	સામાન્ય મહિલા	વર્તુળમા કમળ
૩	મંજુબેન જીવાભાઈ મજીઠીયા	ગોકુળચોક, જસદણ	ભારતીય રાષ્ટ્રીય કોંગ્રેસ	પછાત વર્ગ મહિલા	લંબ ચોરસ માં વર્તુળમાં હાથ
૪	રફીકભાઈ એહમદભાઈ ગોગદા	પાવર હાઉસ પાસે, ગેબનશા સોસાયટી મેઈન રોડ, જસદણ	ભારતીય જનતા પક્ષ	પછાત વર્ગ	કમળ
૫	સલીમભાઈ હુસેનભાઈ શેખ	૧૧/૧ ભાદર રોડ, જસદણ	ભારતીય રાષ્ટ્રીય કોંગ્રેસ	પછાત વર્ગ	હાથ
૬	હરેશભાઈ ભીમભાઈ ધાધલ	બાવાનો ચોક, જસદણ	ભારતીય રાષ્ટ્રીય કોંગ્રેસ	પછાત વર્ગ	લંબ ચોરસ માં હાથ

સ્થળ :- જસદણ
તારીખ :- ૧/૨/૨૦૦૩

જગદીશ ડોડીયા
ચુંટણી અધિકારી
જસદણ નગરપાલીકા
અને પ્રાન્ત અધિકારી-રાજકોટ

INDEX

નમુનો –૬
(જુઓ નિયમ ૧૬)
હરીફ ઉમેદવાર ની યાદી
જસદણ નગર પાલીકાની ચૂંટણી –૨૦૦૩

ચૂંટણી પંચે ફાળવેલ બેઠકો:–
૧ લી બેઠક. સામાન્ય મહિલા
૨ જી બેઠક. સામાન્ય
૩ જી બેઠક. સામાન્ય

વોર્ડ નંબર –૭ વોર્ડ નું નામ..

અ. નં.	ઉમેદવાર નું નામ	સરનામું	પક્ષ સાથે જોડાણ	ઉમેદવાર નો વર્ગ	ફાળવેલ પ્રતિક
૧	ચંપાબેન ભરતભાઈ છાયાણી	રામેશ્વરસોસાયટી, ગોખલાણા રોડ, જસદણ	ભારતીય રાષ્ટ્રીય કોંગ્રેસ	સામાન્ય મહિલા	વર્તુળ માં હાથ
૨	નટવરલાલ વિઠલભાઈ હીરપરા	સરદાર પટેલ સ્ટ્રીટ, જસદણ	ભારતીય રાષ્ટ્રીય કોંગ્રેસ	સામાન્ય	હાથ
૩	નયનાબેન જેરામભાઈ કાગદડા	'પાયલ બ્યુટીપાર્લર' સમાત રોડ, જસદણ	ભારતીય જનતા પક્ષ	સામાન્ય મહિલા	વર્તુળ મા કમળ
૪	બાબુભાઈ જીવરાજભાઈ ગજેરા	ખોડીયાર નગર, કાનજીપરા, જસદણ	ભારતીય જનતા પક્ષ	સામાન્ય	લંબ ચોરસ માં કમળ
૫	વસ્તાભાઈ બેચરભાઈ ભુવા	ભુવા ફળી, જસદણ	ભારતીય રાષ્ટ્રીય કોંગ્રેસ	સામાન્ય	લંબ ચોરસ માં હાથ
૬	હિંમતભાઈ બચુભાઈ ગોટી	ચીતલીયા કુવા રોડ, જયરામ પ્લોટ, જસદણ	ભારતીય જનતા પક્ષ	સામાન્ય	કમળ
૭	લતાબેન અનંતરાય ત્રિવેદી	પાળીયાવાળી શેરી, દુધની ડેરીની બાજુમાં ,જસદણ	––	સામાન્ય મહિલા	વર્તુળમાં છત પંખો
૮	લાધાભાઈ મોહનભાઈ છાયાણી	ચીતલીયા કુવા રોડ, કાનજીપરા, જસદણ	––	સામાન્ય	પતંગ
૯	વલ્લભભાઈ ભવાનભાઈ હીરપરા	ચીતલીયા કુવા રોડ, ભગવાનપરા, હનુમાન મંદીર બાજુમાં, જસદણ	––	સામાન્ય	મોટર

સ્થળ :– જસદણ
તારીખ :– ૧ /૨ /૨૦૦૩

જગદીશ ડોડીયા
ચુંટણી અધિકારી
જસદણ નગરપાલીકા
અને પ્રાન્ત અધિકારી–રાજકોટ

INDEX

નમુનો –૬

(જુઓ નિયમ ૧૬)

હરીફ ઉમેદવાર ની યાદી

જસદણ નગર પાલીકાની ચૂંટણી –૨૦૦૩

ચૂંટણી પંચે ફાળવેલ બેઠકોઃ–

૧ લી બેઠક. સામાન્ય મહિલા

૨ જી બેઠક. સામાન્ય

૩ જી બેઠક. સામાન્ય

વોર્ડ નંબર –૮ વોર્ડ નું નામ..

અ. નં.	ઉમેદવાર નુ નામ	સરનામું	પક્ષ સાથે જોડાણ	ઉમેદવાર નો વર્ગ	ફાળવેલ પ્રતિક
૧	ગોવીંદભાઈ ખોડાભાઈ પાનસૂરીયા	સરદાર પટેલ નગર, આટકોટ રોડ ગંગા ભુવન પાછળ, જસદણ	ભારતીય જનતા પક્ષ	સામાન્ય	કમળ
૨	ચંદ્રકાંત શીવલાલ જોષી	આટકોટ રોડ, ગંગા ભુવન પાછળ, જસદણ	ભારતીય રાષ્ટ્રીય કોંગ્રેસ	સામાન્ય	હાથ
૩	ચંપાબેન ભરતભાઈ છાયાણી	ગોખલાણા રોડ, રામેશ્વર સોસાયટી, જસદણ	ભારતીય રાષ્ટ્રીય કોંગ્રેસ	સામાન્ય મહિલા	વર્તુળમાં હાથ
૪	ભીખાભાઈ નાથાભાઈ રોકડ	આટકોટ રોડ, ગંગા ભુવન, જસદણ	ભારતીય રાષ્ટ્રીય કોંગ્રેસ	સામાન્ય	લંબ ચોરસ માં હાથ
૫	રીટાબેન ધનજીભાઈ ભુવા	દામજી નગર, ચીતલીયા કુવા રોડ, જસદણ	ભારતીય જનતા પક્ષ	સામાન્ય મહિલા	વર્તુળમાં કમળ
૬	વાસુદેવભાઈ નાનાલાલ જોષી	નવા એસ.ટી. સ્ટેન્ડ પાછળ, સમાતરોડ આનંદ નગર, જસદણ	ભારતીય જનતા પક્ષ	સામાન્ય	લંબ ચોરસ માં કમળ
૭	માવજીભાઈ હરજીભાઈ છાયાણી	ચીતલીયા રોડ, ઉમીયાનગર–૨, જસદણ	---	સામાન્ય	મોટર
૮	રવજીભાઈ મુળજીભાઈ ઢોલરીયા	સમાત રોડ, આનંદનગર, જસદણ	---	સામાન્ય	પતંગ
૯	હંસાબેન ભીખુભાઈ બાવળીયા	ગંગા ભુવન, સરદાર પટેલ નગર, જસદણ	---	સામાન્ય મહિલા	વર્તુળમાં છત પંખો

સ્થળ :– જસદણ

તારીખ :– ૧/૨/૨૦૦૩

જગદીશ ડોડીયા

ચુંટણી અધિકારી

જસદણ નગરપાલીકા

અને પ્રાન્ત અધિકારી–રાજકોટ

INDEX

નમુનો —૬

(જુઓ નિયમ ૧૬)

હરીફ ઉમેદવારો ની યાદી

જસદણ નગર પાલીકાની ચૂંટણી—૨૦૦૩

ચૂંટણી પંચે ફાળવેલ બેઠકો:—

૧ લી બેઠક. સામાન્ય મહિલા

૨ જી બેઠક. અનુસૂચિત જાતિ

૩ જી બેઠક. સામાન્ય

વોર્ડ નંબર —૯ વોર્ડ નું નામ..

અ. નં.	ઉમેદવાર નું નામ	સરનામુ	પક્ષ સાથે જોડાણ	ઉમેદવાર નો વર્ગ	ફાળવેલ પ્રતિક
૧	જમાલભાઈ હબીબભાઈ પરમાર	મેઈન રોડ, જુના પાવર હાઉસ ની બાજુમાં, જસદણ	ભારતીય રાષ્ટ્રીય કોંગ્રેસ	પછાત વર્ગ	હાથ
૨	જયેશભાઈ હીરાભાઈ મયાત્રાં	ડો. આંબેડકર નગર, 'મેલડી કૃપા' જસદણ	ભારતીય રાષ્ટ્રીય કોંગ્રેસ	અનુ. જાતિ	લંબ ચોરસ માં હાથ
૩	જુબેદાબેન હબીબભાઈ મીઠાણી	પાવર હાઉસ નાં ગેટ પાસે જસદણ	ભારતીય જનતા પક્ષ	સામાન્ય મહિલા	વર્તુળમાં કમળ
૪	ધીરૂભાઈ શામજીભાઈ ભાયાણી	ગીતાનગર, રામ વાડી પાસે, 'શ્યામ નિવાસ' જસદણ	ભારતીય જનતા પક્ષ	સામાન્ય	કમળ
૫	મગનભાઈ માણસુરભાઈ પરમાર	આંબેડકર નગર, ચાંમુડા નિવાસ, જસદણ	ભારતીય જનતા પક્ષ	અનુ. જાતિ	લંબ ચોરસ માં કમળ
૬	શાંતાબેન મનુભાઈ ઝાલાવાડીયા	ગીતા નગર, જસદણ	ભારતીય રાષ્ટ્રીય કોંગ્રેસ	સામાન્ય મહિલા	વર્તુળમાં હાથ

સ્થળ :— જસદણ

તારીખ :— ૧/૨/૨૦૦૩

(જગદીશ ડોડીયા)

ચુંટણી અધિકારી

જસદણ નગરપાલીકા

અને પ્રાન્ત અધિકારી—રાજકોટ

INDEX

નમુનો - ૬

(જુઓ નિયમ - ૧૬)

હરીફ ઉમેદવારોની યાદી

ધોરાજી નગરપાલિકાની સામાન્ય ચૂંટણી - ૨૦૦૩

ચૂંટણી પંચે ફાળવેલી બેઠકો :-
પહેલી બેઠક :- સામાન્ય મહિલા
બીજી બેઠક :- સામાન્ય
ત્રીજી બેઠક :- સામાન્ય

વોર્ડ નંબર :- ૧ વોર્ડ નું નામ : ....

અ.નં.	ઉમેદવારનું નામ	સરનામું	પક્ષ સાથે જોડાણ	ઉમેદવારનો વર્ગ	પ્રતિક
૧	૨	૩	૪	૫	૬
૧	અંજનાબેન નટવરલાલ બાલધા	સ્વામીનારાયણ મંદીર પાસે, ધોરાજી.	ભારતીય રાષ્ટ્રીય કોંગ્રેસ	સામાન્ય મહિલા	વર્તુળમાં હાથ
૨	જયંતીલાલ રામજીભાઈ બાલધા	કુંભારવાડા , ભુખીરોડ, ધોરાજી	ભારતીય જનતા પક્ષ	સામાન્ય	લંબચોરસમાં કમળ
૩	દિનેશકુમાર ગોવિંદભાઈ બાલધા (ડી.જી.બાલધા)	કુંભારવાડા , ભુખીરોડ, ધોરાજી	ભારતીય જનતા પક્ષ	સામાન્ય	કમળ
૪	મનસુખલાલ નારણભાઈ બાલધા	કુંભારવાડા , ભુખીરોડ, ધોરાજી	ભારતીય રાષ્ટ્રીય કોંગ્રેસ	સામાન્ય	હાથ
૫	વિજયાબેન ગોબર વાગડીયા	કુંભારવાડા , ભુખીરોડ, ધોરાજી	ભારતીય જનતા પક્ષ	સામાન્ય મહિલા	વર્તુળમાં કમળ
૬	હરીલાલ બાવનજી કાછડીયા	કુંભારવાડા , ભુખીરોડ, ધોરાજી	ભારતીય રાષ્ટ્રીય કોંગ્રેસ	સામાન્ય	લંબચોરસમાં હાથ
૭	ઈસ્માઈલ આમદ ખુરેશી	કુંભારવાડા , ધોરાજી.	—	સામાન્ય	પતંગ
૮	ગાંડુભાઈ ટપુભાઈ ભરવાડ	બહારપુરા , ભરવાડપા , ધોરાજી.	—	પછાત વર્ગ	લંબચોરસમાં મોટર
૯	મનસુખલાલ ગોવિંદભાઈ સાટોડિયા	કુંભારવાડા વડલીવાળી શેરી, પાણીના અવેડા પાસે,ધોરાજી	—	સામાન્ય	ટેલીવિઝન

(સહી) અવાચ્ય,
ચુંટણી અધિકારી
ધોરાજી નગરપાલિકા વોર્ડ નં. ૧ થી ૬
અને નાયબ કલેકટર
મધ્યાહન ભોજન યોજના રાજકોટ

સ્થળ : ધોરાજી
તારીખ : ૪ - ૨ -૨૦૦૩

INDEX

નમુનો - ૬

(જુઓ નિયમ - ૧૬)

હરીફ ઉમેદવારોની યાદી

ધોરાજી નગરપાલિકાની સામાન્ય ચૂંટણી - ૨૦૦૩

વોર્ડ નંબર :- ૨ વોર્ડ નું નામ : ....

ચૂંટણી પંચે ફાળવેલી બેઠકો :-
પહેલી બેઠક :- પછાતવર્ગ મહિલા
બીજી બેઠક :- અનુસૂચિત જાતિ
ત્રીજી બેઠક :- સામાન્ય

અ.નં.	ઉમેદવારનું નામ	સરનામું	પક્ષ સાથે જોડાણ	ઉમેદવારનો વર્ગ	પ્રતિક
૧	૨	૩	૪	૫	૬
૧	ઈબ્રાહીમ ઈસ્માઈલ ખુરેશી (ખુરેશી હાજી ઈબ્રાહીમ હાજી ઈસ્માઈલ)	બહારપુરા , ગોમતી ગેટ , ધોરાજી	રાષ્ટ્રવાદી કોંગ્રેસ પાર્ટી	સામાન્ય	ઘડિયાળ
૨	જેન્તીલાલ ઉકાભાઈ ભાસ્કર	બહારપુરા , વણકરવાસ , ધોરાજી	ભારતીય જનતા પક્ષ	સામાન્ય	કમળ
૩	દામજીભાઈ લાખાભાઈ ભાસા (ડી.એલ.ભાસા)	બહારપુરા , વિજયનગર, ધોરાજી	રાષ્ટ્રવાદી કોંગ્રેસ પાર્ટી	અનુ. જાતિ	લંબચોરસમાં ઘડિયાળ
૪	દીનેશ પાલાભાઈ વધેરા	નાગનાથ મંદીર પાસે, ભુખીરોડ,ધોરાજી	ભારતીય જનતા પક્ષ	અનુ. જાતિ	લંબચોરસમાં કમળ
૫	નીમુબેન સુરજભારથી ગોસાઈ	વોકળા કાંઠા , જાગનાથ મંદીર પાસે, ધોરાજી	ભારતીય જનતા પક્ષ	પછાત વર્ગ મહિલા	લંબચોરસમાં વર્તુળમાં કમળ
૬	મુમતાજ હુસેનશા ફકીર	બહારપુરા , પાંચપીરની દરગાહ પાસે, ધોરાજી.	રાષ્ટ્રવાદી કોંગ્રેસ પાર્ટી	પછાત વર્ગ મહિલા	લંબચોરસમાં વર્તુળમાં ઘડિયાળ
૭	અશોક નાનજી સોંદરવા	બહારપુરા , વણકરવાસ , ધોરાજી	—	સામાન્ય	રેલ્વે એન્જીન
૮	કાંતીલાલ ખીમાભાઈ સોંદરવા	બહારપુરા , વણકરવાસ , ધોરાજી	—	અનુ. જાતિ	લંબચોરસમાં પ્રેસરકુકર
૯	ગોપાલભાઈ હમીરભાઈ રાઠોડ	બહારપુરા , વાડી પ્લોટ, ધોરાજી	—	અનુ. જાતિ	લંબચોરસમાં ગેસનો ચુલો

INDEX

પાના નંબર : ૨

૧૦	ગોવિંદભાઈ કાનાભાઈ વિંઝુડા	બહારપુરા , વણકરવાસ , ધોરાજી	-	અનુ. જાતિ	લંબચોરસમાં નગારુ
૧૧	ગૌતમભાઈ નરેન્દ્રભાઈ ચૌધરી	બહારપુરા , વણકરવાસ , ધોરાજી	-	સામાન્ય	કોટ
૧૨	જુબેદા નુરમોહમદ કારવાં	બહારપુરા , કુરેશી રોડ, ધોરાજી	-	પછાત વર્ગ મહિલા	લંબચોરસમાં વર્તુળમાં રોડ રોલર
૧૩	જેન્તીલાલ મુળજીભાઈ રાઠોડ	બહારપુરા , હરીજનવાસ, ધોરાજી	-	અનુ. જાતિ	લંબચોરસમાં ગેસ સીલીન્ડર
૧૪	નિલેશકુમાર હરજીભાઈ ભાસ્કર	બહારપુરા , વણકરવાસ , ધોરાજી	-	અનુ. જાતિ	લંબચોરસમાં બંગલો
૧૫	બાબુલાલ કાન્તીભાઈ પરમાર	બહારપુરા , વાડી પ્લોટ હરીજનવાસમાં , ધોરાજી	-	અનુ. જાતિ	લંબચોરસમાં પતંગ
૧૬	મેરામભાઈ કાળાભાઈ ચૌહાણ	બહારપુરા , વાડી પ્લોટ, ધોરાજી	-	સામાન્ય	વિમાન
૧૭	શેહનાજબાનુ શરીફભાઈ સકરીયાણી	મેઈન બજાર રોડ, ધોરાજી.	-	પછાત વર્ગ મહિલા	લંબચોરસમાં વર્તુળમાં મોટર

(સહી) અવાચ્ય,

ચુંટણી અધિકારી
ધોરાજી નગરપાલિકા વોર્ડ નં. ૧ થી ૬
અને નાયબ કલેકટર
મધ્યાહન ભોજન યોજના રાજકોટ

સ્થળ : ધોરાજી
તારીખ : ૮ - ૨ -૨૦૦૩

નમુનો - ૬

(જુઓ નિયમ - ૧૬)

હરીફ ઉમેદવારોની યાદી

ધોરાજી નગરપાલિકાની સામાન્ય ચૂંટણી - ૨૦૦૩

વોર્ડ નંબર :- ૩ વોર્ડ નું નામ : ....

ચૂંટણી પંચે ફાળવેલી બેઠકો :-
પહેલી બેઠક :- સામાન્ય મહિલા
બીજી બેઠક :- પછાત વર્ગ
ત્રીજી બેઠક :- સામાન્ય

અ.નં.	ઉમેદવારનું નામ	સરનામું	પક્ષ સાથે જોડાણ	ઉમેદવારનો વર્ગ	પ્રતિક
૧	૨	૩	૪	૫	૬
૧	ગની મામદ ગરાણા	બહારપુરા , બીલાણી ફળીયા , ધોરાજી.	રાષ્ટ્રવાદી કોંગ્રેસ પાર્ટી	પછાત વર્ગ	લંબચોરસમાં ઘડિયાળ
૨	જાવીદ નુરમામદ ગરાણા	બહારપુરા , બીલાણી ફળીયા, ધોરાજી	રાષ્ટ્રવાદી કોંગ્રેસ પાર્ટી	પછાત વર્ગ	ઘડિયાળ
૩	સારબાઈ સુલેમાન ગરાણા	બહારપુરા બીલાણી ફળીયા , ધોરાજી	રાષ્ટ્રવાદી કોંગ્રેસ પાર્ટી	સામાન્ય મહિલા	વર્તુળમાં ઘડિયાળ
૪	ઈકબાલમીયા સીદીકમીયા સૈયદ	મટારી મંઝીલ , બહારપુરા , ધોરાજી	—	સામાન્ય	ટેલીવિઝન
૫	ઉમર હાજી અબુબકર ભુત	રબ્બાની નગર, સોસાયટી રહેરાની લી. બહારપુરા, ધોરાજી	—	સામાન્ય	લેટર બોકસ
૬	જુબેદા અજીજ ગરાણા	મીઠી મસ્જીદ પાસે, બહારપુરા બીલ્લાણી શેરી, ધોરાજી	—	પછાત વર્ગ મહિલા	લંબચોરસમાં વર્તુળમાં વિમાન
૭	મકબુલ મહમદ ગરાણા	હારામ ફળીબહારપુરા , ધોરાજી	—	પછાત વર્ગ	લંબચોરસમાં રેલ્વે એન્જીન
૮	રફીકમીયા મજીદમીયા શૈયદ	બહારપુરા , સેખંજીબાવા દરગાહ પાસે, ધોરાજી	—	સામાન્ય	કેરમ બોર્ડ
૯	સુલેમાન કાસમ ગરાણા	હાસમ ફળી, બહારપુરા , ધોરાજી	—	પછાત વર્ગ	લંબચોરસમાં તાળુ અને ચાવી
૧૦	હમીદ હારુન ગોડીલ	ઝેનલ્સ કોર્પો. કમાન હાઉસ ત્રણ દરવાજા પાસે, ધોરાજી	—	સામાન્ય	મોટર
૧૧	હારુનહાજી રફીક ગરાણા	ખલીફા ચોક, હાસમફળી, ધોરાજી	—	પછાત વર્ગ	લંબચોરસમાં પતંગ

(સહી) અવાચ્ય,
ચૂંટણી અધિકારી
ધોરાજી નગરપાલિકા વોર્ડ નં. ૧ થી ૬
અને નાયબ કલેક્ટર
મધ્યાહન ભોજન યોજના, રાજકોટ

સ્થળ : ધોરાજી
તારીખ : ૪-૧-૦૩

INDEX

નમુનો - ૬

(જુઓ નિયમ - ૧૬)

હરીફ ઉમેદવારોની યાદી

ધોરાજી નગરપાલિકાની સામાન્ય ચૂંટણી - ૨૦૦૩

વોર્ડ નંબર :- ૪ વોર્ડ નું નામ : ....

ચૂંટણી પંચે ફાળવેલી બેઠકો :-
પહેલી બેઠક :- સામાન્ય મહિલા
બીજી બેઠક :- સામાન્ય
ત્રીજી બેઠક :- સામાન્ય

અ.નં.	ઉમેદવારનું નામ	સરનામું	પક્ષ સાથે જોડાણ	ઉમેદવારનો વર્ગ	પ્રતિક
૧	૨	૩	૪	૫	૬
૧	ગોવિંદ શામજીભાઈ અંટાળા	ખરાવાડ પ્લોટ, ધોરાજી	ભારતીય રાષ્ટ્રીય કોંગ્રેસ	સામાન્ય	હાથ
૨	મધુબેન શંભુભાઈ કોયાણી	ખરાવાડ પ્લોટ, ચબુતરા પાસે, ધોરાજી.	ભારતીય જનતા પક્ષ	સામાન્ય મહિલા	વર્તુળમાં કમળ
૩	મંજુલા પ્રવિણભાઈ ઢોલરિયા	ખરાવાડ પ્લોટ, ગરબી ચોક , ધોરાજી	ભારતીય રાષ્ટ્રીય કોંગ્રેસ	સામાન્ય મહિલા	વર્તુળમાં હાથ
૪	રણછોડભાઈ જસમતભાઈ કોયાણી	ખરાવાડ પ્લોટ, મુસાફરી બંગલા પાસે, ધોરાજી	ભારતીય જનતા પક્ષ	સામાન્ય	કમળ
૫	લાલજી છગન અંટાળા	ખરાવાડ પ્લોટ, પાંજરાવાળી શેરી, ધોરાજી	ભારતીય જનતા પક્ષ	સામાન્ય	લંબચોરસમાં કમળ
૬	વૃજલાલ નરશીભાઈ વોરા	ખરાવાડ પ્લોટ, ધોરાજી.	ભારતીય રાષ્ટ્રીય કોંગ્રેસ	સામાન્ય	લંબચોરસમાં હાથ
૭	ભરત જલુભાઈ મેર	સોમનાથ સોસાયટી, જેતપુર રોડ,ધોરાજી	—	પછાત વર્ગ	લંબચોરસમાં મોટર

(સહી) અવાચ્ય,

ચુંટણી અધિકારી
ધોરાજી નગરપાલિકા વોર્ડ નં. ૧ થી ૬
અને નાયબ કલેકટર
મધ્યાહન ભોજન યોજના, રાજકોટ

સ્થળ : ધોરાજી
તારીખ : ૨ - ૨ -૦૩

નમુનો - ૬
(જુઓ નિયમ - ૧૬)

હરીફ ઉમેદવારોની યાદી

ધોરાજી નગરપાલિકાની સામાન્ય ચૂંટણી - ૨૦૦૩

વોર્ડ નંબર :- ૫ વોર્ડ નું નામ : ....

ચૂંટણી પંચે ફાળવેલી બેઠકો :-
પહેલી બેઠક :- સામાન્ય મહિલા
બીજી બેઠક :- સામાન્ય
ત્રીજી બેઠક :- સામાન્ય

અ.નં.	ઉમેદવારનું નામ	સરનામું	પક્ષ સાથે જોડાણ	ઉમેદવારનો વર્ગ	પ્રતિક
૧	૨	૩	૪	૫	૬
૧	દામજીભાઈ રામજીભાઈ ભાલારા	વઘાસીયા ચોરા પાસે, હીરપરા ફળી, ધોરાજી.	ભારતીય રાષ્ટ્રીય કોંગ્રેસ	સામાન્ય	હાથ
૨	પંકજભાઈ જયંતીલાલ પંડ્યા	વઘાસીયા ચોરા પાસે, ધોરાજી	ભારતીય જનતા પક્ષ	સામાન્ય	કમળ
૩	પ્રવિણ હંસરાજ વઘાસીયા	જીન પ્લોટ પાછળ , ધોરાજી.	ભારતીય રાષ્ટ્રીય કોંગ્રેસ	સામાન્ય	લંબચોરસમાં હાથ
૪	મંજુલાબેન મનસુખ અંટાળા	જીન પ્લોટ, ધોરાજી.	ભારતીય રાષ્ટ્રીય કોંગ્રેસ	સામાન્ય મહિલા	વર્તુળમાં હાથ
૫	શારદાબેન દીનેશભાઈ હીરપરા	વઘાસીયા ચોરા પાસે, ધોરાજી.	ભારતીય જનતા પક્ષ	સામાન્ય મહિલા	વર્તુળમાં કમળ
૬	સુરેશ મુળજી વઘાસીયા	જીન પ્લોટ, ધોરાજી	ભારતીય જનતા પક્ષ	સામાન્ય	લંબચોરસમાં કમળ

(સહી) અવાચ્ય,

ચુંટણી અધિકારી
ધોરાજી નગરપાલિકા વોર્ડ નં. ૧ થી ૬
અને નાયબ કલેકટર
મધ્યાહન ભોજન યોજના, રાજકોટ

સ્થળ : ધોરાજી
તારીખ : - -૨૦૦૩

INDEX

નમુનો - ૬
(જુઓ નિયમ - ૧૬)
હરીફ ઉમેદવારોની યાદી
ધોરાજી નગરપાલિકાની સામાન્ય ચુંટણી - ૨૦૦૩

વોર્ડ નંબર :- ૬ વોર્ડ નું નામ : ....

ચૂંટણી પંચે ફાળવેલી બેઠકો :-
પહેલી બેઠક :- સામાન્ય મહિલા
બીજી બેઠક :- સામાન્ય
ત્રીજી બેઠક :- સામાન્ય

અ.નં.	ઉમેદવારનું નામ	સરનામું	પક્ષ સાથે જોડાણ	ઉમેદવારનો વર્ગ	પ્રતિક
૧	૨	૩	૪	૫	૬
૧	અમીન અ. રહેમાન હડા	ખીજડા શેરી, મન્સુરી જમાત ખાના પાસે, ધોરાજી	રાષ્ટ્રવાદી કોંગ્રેસ પાર્ટી	સામાન્ય	લંબચોરસમાં ઘડિયાળ
૨	અંજનાબેન નવિનચંદ્ર શાહ	નવાકોટ વિશાશ્રીમાળીની વાડીની પાસે, ધોરાજી.	ભારતીય જનતા પક્ષ	સામાન્ય મહીલા	વર્તુળમાં કમળ
૩	કાન્તિલાલ ચીમનલાલ પંજવાણી	નાની કામદાર શેરી, ધોરાજી	ભારતીય જનતા પક્ષ	સામાન્ય	લંબચોરસમાં કમળ
૪	ધીરજલાલ વ્રુજલાલ પટવા	બાલધા ચોરા પાસે, ધોરાજી	ભારતીય રાષ્ટ્રીય કોંગ્રેસ	સામાન્ય	લંબચોરસમાં હાથ
૫	નજમા મહમદઅલી સૈયદ	લાખાપીર રોડ, ધોરાજી	રાષ્ટ્રવાદી કોંગ્રેસ પાર્ટી	સામાન્ય મહિલા	વર્તુળમાં ઘડિયાળ
૬	મુકેશભાઈ રસીકલાલ ધોળકીયા	બાલધાચોરા પાસે, ધોરાજી	ભારતીય રાષ્ટ્રીય કોંગ્રેસ	સામાન્ય	હાથ
૭	રજાકશા ઈસ્માઈલ ફકીર	ખીજડા શેરી, ધોરાજી.	રાષ્ટ્રવાદી કોંગ્રેસ પાર્ટી	પછાત વર્ગ	ઘડિયાળ
૮	લલિતભાઈ ધીરજલાલ વોરા	જમનાવાડ રોડ, નવી હવેલી પાસે, ધોરાજી	ભારતીય જનતા પક્ષ	સામાન્ય	કમળ
૯	સરોજબેન સુરેશચંદ્ર સેજપરા	શરાફ બજાર કામદાર શેરી, ધોરાજી	ભારતીય રાષ્ટ્રીય કોંગ્રેસ	સામાન્ય મહિલા	વર્તુળમાં હાથ
૧૦	ધીરજલાલ ભગવાનજી વોરા	ઘી ખાણીયા દરબારગઢ રોડ, ધોરાજી	—	સામાન્ય	મોટર
૧૧	મો. સફી અલાન મુન્સી	ખીજડા શેરી, ધોરાજી.	—	સામાન્ય	વિમાન

(સહી) અવાચ્ય,

ચુંટણી અધિકારી
ધોરાજી નગરપાલિકા વોર્ડ નં. ૧ થી ૬
અને નાયબ કલેકટર
મધ્યાહન ભોજન યોજના, રાજકોટ

સ્થળ : ધોરાજી
તારીખ : - - -૨૦૦૩

નમુનો - ૬

(જુઓ નિયમ - ૧૬)

હરીફ ઉમેદવારોની યાદી

ધોરાજી નગરપાલિકાની સામાન્ય ચુંટણી - ૨૦૦૩

વોર્ડ નંબર :- ૭ વોર્ડ નું નામ : ....

ચુંટણી પંચે ફાળવેલી બેઠકો :-
પહેલી બેઠકની ફાળવણી :- સામાન્ય મહિલા
બીજી બેઠકની ફાળવણી :- સામાન્ય
ત્રીજી બેઠકની ફાળવણી :- સામાન્ય

અ.નં.	ઉમેદવારનું નામ	સરનામું	પક્ષ સાથે જોડાણ	ઉમેદવારનો વર્ગ	પ્રતિક
૧	૨	૩	૪	૫	૬
૧	ઇમ્તીયાજ ઇબ્રાહીમ પોઠીયાવાલા	ફુલવાડી રોડ, ધોરાજી.	નેશનાલીષ્ટ કોંગ્રેસ પાર્ટી	સામાન્ય	લંબચોરસમાં ઘડિયાળ
૨	જાવીદ નુરમામદ નવીવાલા	ફુલવાડી રોડ, ધોરાજી.	નેશનાલીષ્ટ કોંગ્રેસ પાર્ટી	સામાન્ય	ઘડિયાળ
૩	હમીદાબેન ઇબ્રાહીમ ઘાંચી	ચમાલીપા, બજરીયા શેરી, ધોરાજી.	નેશનાલીષ્ટ કોંગ્રેસ પાર્ટી	સામાન્ય મહીલા	વર્તુળમાં ઘડિયાળ
૪	આરેફુન તૌફીક પટેલ	ધાણીકોઠા રોડ, ધોરાજી	--	સામાન્ય મહીલા	વર્તુળમાં વિમાન
૫	બસીરમીયા હસનમીંયા સૈયદ	ચોકી ફળીયા, ચાવડી કુઇ પાસે, ફરાના મંઝીલ, ધોરાજી.	--	સામાન્ય	પ્રેશર કુકર
૬	સત્તાર અબ્દુલ્લાહ ગુર્જર	ચોકી ફળીયા , ધોરાજી	--	પછાત વર્ગ	લંબચોરસમાં મોટર
૭	મુનેહા બસીરમીયા સૈયદ	ચોકી ફળીયા , ધોરાજી.	--	સામાન્ય મહિલા	વર્તુળમાં ગેસનો ચુલો

(સહી) અવાચ્ય,
ચુંટણી અધિકારી
ધોરાજી નગરપાલિકા વોર્ડ નં. ૭ થી ૧૨
અને નાયબ કલેકટર
જમીન સંપાદન અને પુનઃવસવાટ (સિંચાઇ) રાજકોટ

સ્થળ : ધોરાજી
તા : ૩૧-૧-૨૦૦૩

INDEX

નમુનો - ૬
(જુઓ નિયમ - ૧૬)
હરીફ ઉમેદવારોની યાદી
ધોરાજી નગરપાલિકાની સામાન્ય ચુંટણી - ૨૦૦૩

વોર્ડ નંબર :- ૮ વોર્ડ નું નામ :...................................

ચુંટણી પંચે ફાળવેલી બેઠકો :-
પહેલી બેઠકની ફાળવણી :- અનુ.જાતિ મહિલા
બીજી બેઠકની ફાળવણી :- પછાતવર્ગ
ત્રીજી બેઠકની ફાળવણી :- સામાન્ય

અ.નં.	ઉમેદવારનું નામ	સરનામું	પક્ષ સાથે જોડાણ	ઉમેદવારનો વર્ગ	પ્રતિક
૧	૨	૩	૪	૫	૬
૧	અમીનભાઈ હારૂનભાઈ ગોવાર	ગેલેક્સી સીનેમા પાછળ, ધોરાજી	નેશનાલીસ્ટ કોંગ્રેસ પાર્ટી	સામાન્ય	ઘડિયાળ
૨	ગૌરી હરીભાઈ જેઠવા	મહાત્માગાંધી ,ભંગીવાસ,મેમન પ્લાઝા સામે, ધોરાજી	નેશનાલીસ્ટ કોંગ્રેસ પાર્ટી	અનુ. જાતિ મહિલા	લંબચોરસમાં વર્તુળમાં ઘડિયાળ
૩	જયાબેન હરિભાઈ જેઠવા	મહાત્મા ગાંધી, હરીજનવાસ, ધોરાજી	ભારતીય રાષ્ટ્રીય કોંગ્રેસ	અનુ. જાતિ મહિલા	લંબચોરસમાં વર્તુળમા હાથ
૪	નવીનભાઈ જમનાદાસ ગોહેલ	સ્વામિનારાયણ મંદીર પાસે, ધોરાજી.	ભારતીય જનતા પાર્ટી	પછાત વર્ગ	લંબચોરસમાં કમળ
૫	રાજેશ નવનીતરાય ઉપાધ્યાય	દેસાઈ નીવાસ, પોષ્ટ ઓફીસ રોડ, ધોરાજી	ભારતીય રાષ્ટ્રીય કોંગ્રેસ	સામાન્ય	હાથ
૬	લલીતભાઈ ભીખાભાઈ મોણપરા	વોકળાકાંઠા આંબલીકુવા પાસે, ધોરાજી.	ભારતીય જનતા પાર્ટી	સામાન્ય	કમળ
૭	શારદાબેન કિશોરભાઈ રાઠોડ	મહાત્મા ગાંધી , ભંગી હરીજનવાસ, ધોરાજી.	ભારતીય જનતા પાર્ટી	અનુ. જાતિ મહિલા	લંબચોરસમાં વર્તુળમા કમળ
૮	સતારભાઈ અલીભાઈ પટણી	ચમાલીપા , ધોરાજી.	નેશનાલીસ્ટ કોંગ્રેસ પાર્ટી	પછાત વર્ગ	લંબચોરસમાં ઘડિયાળ
૯	હુસેનભાઈ ચકુભાઈ ગામેતી	રસુલપરા, ધોરાજી	ભારતીય રાષ્ટ્રીય કોંગ્રેસ	પછાત વર્ગ	લંબચોરસમાં હાથ
૧૦	અલીભાઈ હાજીમુસાભાઈ કારવા	નળીયા કોલોની, ઉપલેટા રોડ, બ્લોક નં. એફ/૩ ધોરાજી.	--	પછાત વર્ગ	લંબચોરસમાં કપ-રકાબી
૧૧	કાંતાબેન મુળજીભાઈ બગડા	બહારપુરા ,વણકરવાસ , ભદ્રકાલી મંદીર સામે, ધોરાજી.	--	અનુ. જાતિ મહિલા	લંબચોરસમાં વર્તુળમાં મોટર
૧૨	નિતીનકુમાર નરભેશંકર જોષી	વોકળાકાંઠા રોડ, ધોરાજી		સામાન્ય	લેટર બોકસ
૧૩	પુનમબેન ગોપાલભાઈ સોંદરવા	બહારપુરા , વણકરવાસ, ધોરાજી.		અનુ. જાતિ મહિલા	લંબચોરસમાં વર્તુળમાં રેલ્વે એન્જિન

સ્થળ : ધોરાજી
તારીખ : ૩૧-૧-૦૩

(સહી) અવાચ્ય,
ચુંટણી અધિકારી,
ધોરાજી નગરપા... ૭ થી ૧૨
જમીન ... (સિંચાઇ)
...

નમુનો - ૬
(જુઓ નિયમ - ૧૬)
હરીફ ઉમેદવારોની યાદી
ધોરાજી નગરપાલિકાની સામાન્ય ચુંટણી - ૨૦૦૩

વોર્ડ નંબર :- ૯ વોર્ડ નું નામ : ....

ચુંટણી પંચે ફાળવેલી બેઠકો :-
પહેલી બેઠકની ફાળવણી :- સામાન્ય મહિલા
બીજી બેઠકની ફાળવણી :- પછાત વર્ગ
ત્રીજી બેઠકની ફાળવણી :- સામાન્ય

અ.નં.	ઉમેદવારનું નામ	સરનામું	પક્ષ સાથે જોડાણ	ઉમેદવારનો વર્ગ	પ્રતિક
૧	૨	૩	૪	૫	૬
૧	કમળાબેન હરસુખભાઇ ભોજાણી	જમનાવાડ રોડ, તુલસીપાર્ક એપા. ધોરાજી.	ભારતીય રાષ્ટ્રીય કોંગ્રેસ	સામાન્ય મહિલા	વર્તુળમાં હાથ
૨	પુષ્પાબેન અનિલભાઇ વાછાણી	જમનાવાડ રોડ, ગોકુલ સોસાયટી, ધોરાજી.	ભારતીય જનતા પાર્ટી	સામાન્ય મહિલા	વર્તુળમાં કમળ
૩	બટુકલાલ મનજીભાઇ કંડોલીયા	મહેંદીવાડી, જમનાવાડ રોડ, ધોરાજી.	ભારતીય જનતા પાર્ટી	પછાત વર્ગ	લંબચોરસમાં કમળ
૪	રજનીકાંત બાવનજી ઠેસીયા	કલ્યાણ સોસાયટી સામે, સ્ટેશન પ્લોટ, ધોરાજી	ભારતીય જનતા પાર્ટી	સામાન્ય	કમળ
૫	રાજેશ સામત મકવાણા	જમનાવાડ રોડ, દીવમ પાનવાળી ગલી, ધોરાજી.	ભારતીય રાષ્ટ્રીય કોંગ્રેસ	પછાત વર્ગ	લંબચોરસ હાથ
૬	હરકીશન ભગવાનજી સાવાણી	કલ્યાણ સોસાયટી, ટેલીફોન એક્ષ્ચેન્જ પાસે, ધોરાજી	ભારતીય રાષ્ટ્રીય કોંગ્રેસ	સામાન્ય	હાથ

(સહી) અવાચ્ય,

ચુંટણી અધિકારી
ધોરાજી નગરપાલિકા વોર્ડ નં. ૭ થી ૧૨
અને નાયબ કલેક્ટર
જમીન સંપાદન અને પુનઃવસવાટ (સિંચાઇ) રાજકોટ

સ્થળ : ધોરાજી
તારીખ : ૩૧-૧-૨૦૦૩

INDEX

નમુનો - ૬
(જુઓ નિયમ - ૧૬)
હરીફ ઉમેદવારોની યાદી
ધોરાજી નગરપાલિકાની સામાન્ય ચુંટણી - ૨૦૦૩

વોર્ડ નંબર :- ૧૦ વોર્ડ નું નામ : ....

ચુંટણી પંચે ફાળવેલી બેઠકો :-
પહેલી બેઠકની ફાળવણી :- સામાન્ય મહિલા
બીજી બેઠકની ફાળવણી :- સામાન્ય
ત્રીજી બેઠકની ફાળવણી :- સામાન્ય

અ.નં.	ઉમેદવારનું નામ	સરનામું	પક્ષ સાથે જોડાણ	ઉમેદવારનો વર્ગ	પ્રતિક
૧	૨	૩	૪	૫	૬
૧	આશાબેન પ્રવિણભાઇ હિંડોચા	સ્ટેશન પ્લોટ, ક્રિષ્ના એપા., , ધોરાજી.	ભારતીય જનતા પાર્ટી	સામાન્ય મહિલા	વર્તુળમાં કમળ
૨	કાંતિલાલ હીરાભાઇ રાખોલીયા	જમનાવાડ રોડ, ધોરાજી.	ભારતીય રાષ્ટ્રીય કોંગ્રેસ	સામાન્ય	હાથ
૩	રણછોડ પરસોતમ રાખોલીયા ઉર્ફે (રાખોલીયા કાળુ ભગવાન)	રાખોલીયા ચોક, ધોરાજી	ભારતીય જનતા પાર્ટી	સામાન્ય	કમળ
૪	રમેશ મોહનભાઇ જાગાણી ઉર્ફે બાબુલાલ	રામમંદીરની સામેની ગલી, ધોરાજી	ભારતીય રાષ્ટ્રીય કોંગ્રેસ	સામાન્ય	લંબચોરસમાં હાથ
૫	રમેશચંદ્ર નરસિંહભાઇ લાડાણી	સ્ટેશન રોડ, ધોરાજી	ભારતીય જનતા પાર્ટી	સામાન્ય	લંબચોરસમાં કમળ
૬	શોભનાબેન લલીતભાઇ કારીયા	ખાટલીવાળા પ્લોટ, કોલેજરોડ, ધોરાજી.	ભારતીય રાષ્ટ્રીય કોંગ્રેસ	સામાન્ય મહિલા	વર્તુળમાં હાથ
૭	વીરૂભાઇ રણછોડભાઇ જાગાણી	રામમંદીર વચલી ગલી, ધોરાજી.	— —	સામાન્ય	વિમાન
૮	ભાનુબેન અશોકભાઇ મણવર	પ્રતિભા એપા., કોલેજસામે, ધોરાજી.	—	સામાન્ય મહિલા	વર્તુળમાં ગેસનો ચુલો

સ્થળ : ધોરાજી
તારીખ : ૩૧-૧-૨૦૦૩

(સહી) અવાચ્ય,
ચુંટણી અધિકારી
ધોરાજી નગરપાલિકા વોર્ડ નં. ૭ થી ૧૨
અને નાયબ કલેકટર
જમીન સંપાદન અને પુનઃવસવાટ (સિંચાઇ) રાજકોટ

INDEX

નમુનો - ૬
(જુઓ નિયમ - ૧૬)
હરીફ ઉમેદવારોની યાદી
ધોરાજી નગરપાલિકાની સામાન્ય ચુંટણી - ૨૦૦૩

વોર્ડ નંબર :- ૧૧ વોર્ડ નું નામ : ....

ચુંટણી પંચે ફાળવેલી બેઠકો :-
પહેલી બેઠકની ફાળવણી :- સામાન્ય મહિલા
બીજી બેઠકની ફાળવણી :- સામાન્ય
ત્રીજી બેઠકની ફાળવણી :- સામાન્ય

અ.નં.	ઉમેદવારનું નામ	સરનામું	પક્ષ સાથે જોડાણ	ઉમેદવારનો વર્ગ	પ્રતિક
૧	૨	૩	૪	૫	૬
૧	અશોક ધરમશીભાઇ વઘાસીયા	જેતપુર રોડ, ચલુવાડી પ્લોટ, ધોરાજી.	ભારતીય રાષ્ટ્રીય કોંગ્રેસ	સામાન્ય	હાથ
૨	કાનજી ઉકા સીરોયા ઉર્ફે કનુભાઇ	હીરપરાવાડી, (દીવ્યશાંતી), ધોરાજી.	ભારતીય જનતા પાર્ટી	સામાન્ય	લંબચોરસમાં કમળ
૩	ચંપાબેન ધમેન્દ્રભાઇ બાબરીયા	ચલુવાડી પ્લોટ, તેજાબાપાના પીપળા પાસે, ધોરાજી.	ભારતીય જનતા પાર્ટી	સામાન્ય મહિલા	વર્તુળમાં કમળ
૪	જયસુખભાઇ ચકાભાઇ ઠેસિયા	ચલુવાડી, સુમરીયા સમાજ પાસે, ધોરાજી.	ભારતીય જનતા પાર્ટી	સામાન્ય	કમળ
૫	પંકજ ભીમજી હીરપરા	હીરપરાવાડી, ધોરાજી	ભારતીય રાષ્ટ્રીય કોંગ્રેસ	સામાન્ય	લંબચોરસમાં હાથ
૬	હેમીબેન મનસુખ વૈષ્ણવ	પાદરડીવાડી, ધોરાજી	ભારતીય રાષ્ટ્રીય કોંગ્રેસ	સામાન્ય મહિલા	વર્તુળમાં હાથ

(સહી) અવાચ્ય,

ચુંટણી અધિકારી
ધોરાજી નગરપાલિકા વોર્ડ નં. ૭ થી ૧૨
અને નાયબ કલેકટર
જમીન સંપાદન અને પુનઃવસવાટ (સિંચાઇ) રાજકોટ

સ્થળ : ધોરાજી
તારીખ : ૩૧-૧-૨૦૦૩

INDEX

નમુનો - ૬

(જુઓ નિયમ - ૧૬)

હરીફ ઉમેદવારોની યાદી

ધોરાજી નગરપાલિકાની સામાન્ય ચુંટણી - ૨૦૦૩

વોર્ડ નંબર :- ૧૨ વોર્ડ નું નામ : ....

ચુંટણી પંચે ફાળવેલી બેઠકો :-
પહેલી બેઠકની ફાળવણી :- સામાન્ય મહિલા
બીજી બેઠકની ફાળવણી :- સામાન્ય
ત્રીજી બેઠકની ફાળવણી :- સામાન્ય

અ.નં.	ઉમેદવારનું નામ	સરનામું	પક્ષ સાથે જોડાણ	ઉમેદવારનો વર્ગ	પ્રતિક
૧	૨	૩	૪	૫	૬
૧	અશ્વિન ભીમજી વઘાસિયા	આનંદ નગર, બ્લોક નં એ/૭૯ ધોરાજી.,	ભારતીય જનતા પાર્ટી	સામાન્ય	લંબચોરસમાં કમળ
૨	અશ્વિનભાઈ દામજીભાઈ વઘાસિયા	જુનાગઢ રોડ, રૂપિવાડી, સત્યમ, ધોરાજી	ભારતીય રાષ્ટ્રીય કોંગ્રેસ	સામાન્ય	હાથ
૩	કુસુમ વિઠ્ઠલભાઈ હીરપરા	પાવર હાઉસ સામે, કૈલાશનગર, ધોરાજી.	ભારતીય જનતા પાર્ટી	સામાન્ય મહિલા	વર્તુળમાં કમળ
૪	જગદીશભાઈ હીરાભાઈ રાખોલિયા	ઉષાકીરણ એપા. - ૨, બ્લોક નં. ૩૧ , ધોરાજી.	ભારતીય જનતા પાર્ટી	સામાન્ય	કમળ
૫	મંજુલાબહેન ચીમનલાલ રામાણી	કૈલાસનગર, ગરબીચોક, પાવર હાઉસ પાસે, ધોરાજી.	ભારતીય રાષ્ટ્રીય કોંગ્રેસ	સામાન્ય મહિલા	વર્તુળમાં હાથ
૬	રાજેશ ગાંડાલાલ ગજ્જર	દીલક્ષ એપા., સ્ટેશન પ્લોટ, ધોરાજી.	ભારતીય રાષ્ટ્રીય કોંગ્રેસ	સામાન્ય	લંબચોરસમાં હાથ
૭	આરીફ નુરમામદ અબ્દુલ્લા દાદાણી	આંબાવાડી રોડ, દાદાણી બીલ્ડીંગ , ધોરાજી.	— —	સામાન્ય	મોટર
૮	કીશોર બાબુભાઈ રાઠોડ	પીપરવાડી, ગોપાલ વુડ વાળુ નાકુ,ધોરાજી.	— —	સામાન્ય	પ્રેશર કુકર

(સહી) અવાચ્ય,

ચુંટણી અધિકારી
ધોરાજી નગરપાલિકા વોર્ડ નં. ૭ થી ૧૨
અને નાયબ કલેકટર
જમીન સંપાદન અને પુનઃવસવાટ (સિંચાઈ) રાજકોટ

સ્થળ : ધોરાજી
તારીખ : ૩૧-૧-૨૦૦૩

નમૂનો – ૬

(જુઓ નિયમ ૧૬)

હરીફ ઉમેદવારોની યાદી

ઉપલેટા નગરપાલિકાની સામાન્ય ચૂંટણી – ૨૦૦૩

વોર્ડ નંબર :– ૧ વોર્ડનું નામ :– – ચૂંટણી પંચે ફાળવેલી બેઠકો :–

પહેલી બેઠક:– સામાન્ય મહિલા અનામત
બીજી બેઠક:– સામાન્ય બિન અનામત
ત્રીજી બેઠક:– સામાન્ય બિન અનામત

અનું. (૧)	ઉમેદવારનું નામ (૨)	સરનામું (૩)	પક્ષ સાથે જોડાણ (૪)	ઉમેદવારનો વર્ગ (૫)	ફાળવેલ પ્રતિક (૬)
૧.	અશ્વિન વલ્લભદાસ માકડિયા	નવા ચોરા પાસે, ઉપલેટા.	ભારતીય જનતા પાર્ટી	સામાન્ય	લંબચોરસમાં કમળ
૨.	ઉર્વશી વંદનભાઈ પાડલિયા	જય એપાર્ટમેન્ટ, બ્લોક ડી – ૫, ઉપલેટા.	ભારતીય રાષ્ટ્રીય કોંગ્રેસ	સામાન્ય મહિલા	વર્તુળમાં હાથ
૩.	નિતીનકુમાર જમનાદાસ અઘેરા	સુવિધા સોસાયટી, બ્લોક નં. ૧૨, કોલકી રોડ ઉપલેટા.	ભારતીય રાષ્ટ્રીય કોંગ્રેસ	સામાન્ય	હાથ
૪.	બાબુલાલ જીવાભાઈ સુવા	ઢાંકનો માર્ગ, આરાધના સોસાયટી, ઉપલેટા.	ભારતીય રાષ્ટ્રીય કોંગ્રેસ	સામાન્ય	લંબચોરસમાં હાથ
૫.	રમેશચંદ્ર થોભણભાઈ પાનસરા	'સોનલ', સરદાર સોસાયટી, ઉપલેટા.	ભારતીય જનતા પાર્ટી	સામાન્ય	કમળ
૬.	શારદા રમણીકભાઈ લાડાણી	સરદાર સોસાયટી, ઉપલેટા.	ભારતીય જનતા પાર્ટી	સામાન્ય મહિલા	વર્તુળમાં કમળ
૭.	ભાવનાબેન નવિનભાઈ રૂદાતલા	જી.ઈ.બી. સોસાયટી, મંજુલા નિવાસ, ઉપલેટા	–	પછાતવર્ગ મહિલા	લંબચોરસની અંદર વર્તુળમાં રેલ્વે એન્જીન

સ્થળ : ઉપલેટા
તારીખ : ૧ / ૨ / ૨૦૦૩

એમ. એસ. ગોહિલ
ચૂંટણી અધિકારી
ઉપલેટા ન.પા. વોર્ડ નં. ૧ થી ૬
અને નાયબ કલેકટર,
ગોંડલ.

INDEX

નમૂનો – ૬

(જુઓ નિયમ ૧૬)

હરીફ ઉમેદવારોની યાદી

ઉપલેટા નગરપાલિકાની સામાન્ય ચૂંટણી – ૨૦૦૩

વોર્ડ નંબર :– ૨ વોર્ડનું નામ :– –

ચૂંટણી પંચે ફાળવેલી બેઠકો :–

પહેલી બેઠક:– પછાત વર્ગ મહિલા અનામત

બીજી બેઠક:– અનુસુચિત જાતિ અનામત

ત્રીજી બેઠક:– સામાન્ય બિન અનામત

અ.નં. (૧)	ઉમેદવારનું નામ (૨)	સરનામું (૩)	પક્ષ સાથે જોડાણ (૪)	ઉમેદવારનો વર્ગ (૫)	ફાળવેલ પ્રતિક (૬)
૧.	અનિલભાઈ મુંજાભાઈ ભાસ્કર	વણકર વાસ, બસ સ્ટેન્ડ સામે, ઉપલેટા.	ભારતીય જનતા પાર્ટી	અનુસુચિત જાતિ	લંબચોરસમાં કમળ
૨.	ઉજીબેન કનુભાઈ સુવા	લાતી પ્લોટ, સ્વામીનારાયણ, મંદિર સામે, ઉપલેટા.	ભારતીય જનતા પાર્ટી	પછાતવર્ગ મહિલા	લંબચોરસની અંદર વર્તુળમાં કમળ
૩.	કનુભાઈ પરબતભાઈ સુવા	લાતી પ્લોટ, ઉપલેટા.	ભારતીય જનતા પાર્ટી	સામાન્ય	કમળ
૪.	કાંતિલાલ દેવજીભાઈ પારઘી	નવા બસ સ્ટેન્ડ સામે, આંબેડકર રોડ, ઉપલેટા.	–	અનુસુચિત જાતિ	લંબચોરસમાં પતંગ
૫.	રામભાઈ ગોવાભાઈ સુવા	લાતી પ્લોટ, ઉપલેટા.	–	સામાન્ય	મોટર
૬.	રેખાબેન અરજણભાઈ વાઢિયા	આદર્શ સોસાયટી, શિશુ મંદિર સામે, ઉપલેટા.	–	પછાત વર્ગ મહિલા	લંબચોરસની અંદર વર્તુળમાં વિમાન

સ્થળ : ઉપલેટા

તારીખ : ૧/૨/૨૦૦૩

એમ. એસ. ગોહિલ
ચૂંટણી અધિકારી
ઉપલેટા ન.પા. વોર્ડ નં. ૧ થી ૬
અને નાયબ કલેક્ટર,
ગોંડલ.

પ્રતિ,
૧. સચિવશ્રી રાજ્ય ચૂંટણીપંચ – ગાંધીનગર.
૨. જીલ્લા મ્યુનિસીપલ ચૂંટણી અધિકારી અને

નમૂનો – ૬

(જુઓ નિયમ ૧૬)

હરીફ ઉમેદવારોની યાદી

ઉપલેટા નગરપાલિકાની સામાન્ય ચૂંટણી – ૨૦૦૩

વોર્ડ નંબર :– ૩ વોર્ડનું નામ :– – ચૂંટણી પંચે ફાળવેલી બેઠકો :–

પહેલી બેઠક:– અનુસૂચિત જાતિ મહિલા અનામત
બીજી બેઠક :– સામાન્ય બિન અનામત
ત્રીજી બેઠક :– સામાન્ય બિન અનામત

અ.નં. (૧)	ઉમેદવારનું નામ (૨)	સરનામું (૩)	પક્ષ સાથે જોડાણ (૪)	ઉમેદવારનો વર્ગ (૫)	ફાળવેલ પ્રતિક (૬)
૧.	અમૃતલાલ એન. વ્યાસ	દ્વારકાધીશ સોસાયટી, બ્લોક નં. ૩૧, ઉપલેટા.	ભારતીય જનતા પાર્ટી	સામાન્ય	લંબચોરસમાં કમળ
૨.	ગોવિંદ જેઠાભાઈ સુવા	દ્વારકાધીશ સોસાયટી, બ્લોક નં. ૨૦, ઉપલેટા.	ભારતીય રાષ્ટ્રીય કોંગ્રેસ	પછાત વર્ગ	લંબચોરસમાં હાથ
૩.	જનકભાઈ લક્ષ્મીદાસ ગણાત્રા	સરદાર સોસાયટી, 'ખ્યાતી', ઉપલેટા.	ભારતીય રાષ્ટ્રીય કોંગ્રેસ	સામાન્ય	હાથ
૪.	રણુભા નવલસંગ જાડેજા	નુતન સોસાયટી રોડ નં. ૨, 'આશાપુરા નિવાસ', ઉપલેટા.	ભારતીય જનતા પાર્ટી	સામાન્ય	કમળ
૫.	રેખાબેન જશાભાઈ મકવાણા	નવી હવેલી શેરી, હવેલી સામે, ઉપલેટા.	ભારતીય રાષ્ટ્રીય કોંગ્રેસ	અનુસૂચિત જાતિ મહિલા	લંબચોરસની અંદર વર્તુળમાં હાથ
૬.	વિનોદરાય ઓધવજી ઘેરવડા (વિનુભાઈ)	દ્વારકાધીશ સોસાયટી, આનંદ નગર, બ્લોક નં. ૨૯, ઉપલેટા.	કોમ્યુનીસ્ટ પાર્ટી ઓફ ઈન્ડીયા (માર્કસીસ્ટ)	પછાતવર્ગ	લંબચોરસમાં હથોડો, દાતરડું, અને તારો
૭.	શારદાબેન વાલજીભાઈ વા[illegible]ા	વાલ્મીકીવાસ, કોટેજ હોસ્પીટલ સામે, ઉપલેટા.	ભારતીય જનતા પાર્ટી	અનુસૂચિત જાતિ મહિલા	લંબચોરસની અંદર વર્તુળમાં કમળ
૮.	તનસુખલાલ દલપતરામ શેઠ	શેઠ શેરી, ઉપલેટા.		સામાન્ય	હાથ લાકડી

સ્થળ : ઉપલેટા
તારીખ : ૧ / ૨ / ૨૦૦૩

એમ. એસ. ગોહિલ
ચૂંટણી અધિકારી
ઉપલેટા ન.પા. વોર્ડ નં. ૧ થી ૬
અને નાયબ કલેક્ટર,
ગોંડલ.

પ્રતિ,
૧. સચિવશ્રી રાજય ચૂંટણીપંચ – ગાંધીનગર.
૨. જીલ્લા મ્યુનિસીપલ ચૂંટણી અધિકારી અને

INDEX

નમૂનો – ૬

(જુઓ નિયમ ૧૬)

હરીફ ઉમેદવારોની યાદી

ઉપલેટા નગરપાલિકાની સામાન્ય ચૂંટણી – ૨૦૦૩

વોર્ડ નંબર :– ૪ વોર્ડનું નામ :– – ચૂંટણી પંચે ફાળવેલી બેઠકો :–

પહેલી બેઠક:– સામાન્ય મહિલા અનામત
બીજી બેઠક:– પછાત વર્ગ અનામત
ત્રીજી બેઠક:– સામાન્ય બિન અનામત

અ.નં. (૧)	ઉમેદવારનું નામ (૨)	સરનામું (૩)	પક્ષ સાથે જોડાણ (૪)	ઉમેદવારનો વર્ગ (૫)	ફાળવેલ પ્રતિક (૬)
૧.	ગોપાલભાઈ જેન્તીભાઈ રાઠોડ	મીરાનગર, દ્વારકાધીશ સોસાયટી, ઉપલેટા.	ભારતીય જનતા પાર્ટી	પછાતવર્ગ	લંબચોરસમાં કમળ
૨.	જયેશકુમાર હર્ષદરાય ત્રિવેદી	નવાપરા ચોરા પાસે, ઉપલેટા.	ભારતીય જનતા પાર્ટી	સામાન્ય	કમળ
૩.	જયોત્સનાબેન વિનોદભાઈ ઘેટીયા	નવાપરા ચોરા પાસે, ઉપલેટા.	ભારતીય જનતા પાર્ટી	સામાન્ય મહિલા	વર્તુળમાં કમળ
૪.	દિનેશભાઈ લાધાભાઈ કંટારીયા	રાજમાર્ગ આદર્શ શેરી, ઉપલેટા.	કોમ્યુનીસ્ટ પાર્ટી ઓફ ઈન્ડીયા (માર્કસીસ્ટ)	સામાન્ય	હથોડો, દાતરડું, અને તારો
૫.	ભાવનાબેન સંજયભાઈ કડીવાર	નવાપરા શેરી નં. ૧, ઉપલેટા.	ભારતીય રાષ્ટ્રીય કોંગ્રેસ	સામાન્ય મહિલા	વર્તુળમાં હાથ
૬.	રામાભાઈ રાણાભાઈ સોલંકી	વોરા શેરી, મેલડી માતાનો, ચોક કોળીવાડા, ઉપલેટા.	ભારતીય રાષ્ટ્રીય કોંગ્રેસ	પછાતવર્ગ	લંબચોરસમાં હાથ
૭.	સંજય ત્રીભુવનભાઈ ઉનડકટ	'કૃષ્ણકૃપા', આદર્શ સ્કુલ પાસે, ઉપલેટા.	ભારતીય રાષ્ટ્રીય કોંગ્રેસ	સામાન્ય	હાથ
૮	દિવ્યા પરબતભાઈ સોલંકી	કડીયાવાડ, શેરી નં. ૧, ચાંદતારા બિલ્ડીંગ, ઉપલેટા.	–	પછાતવર્ગ મહિલા	લંબચોરસની અંદર વર્તુળમાં નાળિયેર
૯.	વૃજલાલ મારખીભાઈ બારૈયા	ચાંદતારા બીલ્ડીંગ પાછળ, કડીયાવાડ, ઉપલેટા.		પછાતવર્ગ	લંબચોરસમાં મોટર

સ્થળ : ઉપલેટા
તારીખ : ૧ / ૨ / ૨૦૦૩

એમ. એસ. ગોહિલ
ચૂંટણી અધિકારી
ઉપલેટા ન.પા. વોર્ડ નં. ૧ થી ૬
અને નાયબ કલેકટર,
ગોંડલ.

પ્રતિ,
૧. સચિવશ્રી રાજય ચૂંટણીપંચ – ગાંધીનગર.
૨. જીલ્લા મ્યુનિસીપલ ચૂંટણી અધિકારી અને

INDEX

નમૂનો – ૬

(જુઓ નિયમ ૧૬)

હરીફ ઉમેદવારોની યાદી

ઉપલેટા નગરપાલિકાની સામાન્ય ચૂંટણી – ૨૦૦૩

વોર્ડ નંબર :– ૫ વોર્ડનું નામ :– –

ચૂંટણી પંચે ફાળવેલી બેઠકો :–
પહેલી બેઠક :– સામાન્ય મહિલા અનામત
બીજી બેઠક :– સામાન્ય બિન અનામત
ત્રીજી બેઠક :– સામાન્ય બિન અનામત

અ.નં.	ઉમેદવારનું નામ	સરનામું	પક્ષ સાથે જોડાણ	ઉમેદવારનો વર્ગ	ફાળવેલ પ્રતિક
(૧)	(૨)	(૩)	(૪)	(૫)	(૬)
૧.	ઉષાબેન ગીરધરલાલ મકવાણા	નવાપરા ચોરા પાસે, ઉપલેટા.	ભારતીય જનતા પાર્ટી	સામાન્ય મહિલા	વર્તુળમાં કમળ
૨.	જગદીશ પંડિત	ન્યુ કોર્ટ પાસે, ઉપલેટા.	ભારતીય રાષ્ટ્રીય કોંગ્રેસ	સામાન્ય	હાથ
૩.	દામોદર જગજીવન માંડલિયા	કચ્છી મહેતા શેરી, ઉપલેટા.	ભારતીય રાષ્ટ્રીય કોંગ્રેસ	સામાન્ય	લંબચોરસમાં હાથ
૪.	નરેન્દ્રસિંહ લખુભા જાડેજા	પાણીની ટાંકી પાસે, વોર્ડ નં. ૫, ઉપલેટા.	ભારતીય જનતા પાર્ટી	સામાન્ય	કમળ
૫.	પરાગ મનસુખ શાહ	કંડોળીયા શેરી, ઉપલેટા.	ભારતીય જનતા પાર્ટી	સામાન્ય	લંબચોરસમાં કમળ
૬.	સોનલબેન દામજીભાઈ ફળદુ	નવાપરા ચોરા પાસે, ઉપલેટા.	ભારતીય રાષ્ટ્રીય કોંગ્રેસ	સામાન્ય મહિલા	વર્તુળમાં હાથ

સ્થળ : ઉપલેટા
તારીખ : ૧/૨/૨૦૦૩

એમ. એસ. ગોહિલ
ચૂંટણી અધિકારી
ઉપલેટા ન.પા. વોર્ડ નં. ૧ થી ૬
અને નાયબ કલેક્ટર,
ગોંડલ.

પ્રતિ,
૧. સચિવશ્રી રાજય ચૂંટણીપંચ – ગાંધીનગર.
૨. જીલ્લા મ્યુનિસીપલ ચૂંટણી અધિકારી અને

INDEX

નમૂનો – ૬

(જુઓ નિયમ ૧૬)

હરીફ ઉમેદવારોની યાદી

ઉપલેટા નગરપાલિકાની સામાન્ય ચૂંટણી – ૨૦૦૩

વોર્ડ નંબર :– ૬   વોર્ડનું નામ :– –

ચૂંટણી પંચે ફાળવેલી બેઠકો :–
પહેલી બેઠક :– સામાન્ય મહિલા અનામત
બીજી બેઠક :– સામાન્ય બિન અનામત
ત્રીજી બેઠક :– સામાન્ય બિન અનામત

અ.નં. (૧)	ઉમેદવારનું નામ (૨)	સરનામું (૩)	પક્ષ સાથે જોડાણ (૪)	ઉમેદવારનો વર્ગ (૫)	ફાળવેલ પ્રતિક (૬)
૧.	અલીભાઈ આરબભાઈ સંધિ	મુન્સી પ્લોટ, ઉપલેટા.	ભારતીય રાષ્ટ્રીય કોંગ્રેસ	સામાન્ય	લંબચોરસમાં હાથ
૨.	હિનાબેન પ્રકાશભાઈ ડેર (હિનાબેન)	બલરાજ સહાની રોડ, બાપુના બાવલા પાસે, ઉપલેટા.	ભારતીય રાષ્ટ્રીય કોંગ્રેસ	સામાન્ય મહિલા	વર્તુળમાં હાથ
૩.	મંજુલાબેન કાંતીલાલ માકડીયા	લાતી પ્લોટ, શેરી નં. ૨, ઉપલેટા.	ભારતીય જનતા પાર્ટી	સામાન્ય મહિલા	વર્તુળમાં કમળ
૪.	રસીકલાલ દામજીભાઈ ઝાલાવડિયા	નેશનલ હાઈવે, કચરા ડાયા ચોક, ઉપલેટા.	ભારતીય જનતા પાર્ટી	સામાન્ય	લંબચોરસમાં કમળ
૫.	રાજેન્દ્રસિંહ બળવંતસિંહ ચુડાસમા	મુન્સી પ્લોટ, રાજમાર્ગ, ઉપલેટા.	ભારતીય રાષ્ટ્રીય કોંગ્રેસ	સામાન્ય	હાથ
૬.	સ્નેહલકુમાર ભુપતલાલ ડેડાણીયા (ભોલો)	રાજમાર્ગ, વડચોક, આદર્શગલી, ઉપલેટા.	ભારતીય જનતા પાર્ટી	સામાન્ય	કમળ
૭.	ટપુભાઈ પ્રેમજીભાઈ કાલાવડીયા	આદર્શ સોસાયટી, ઉપલેટા.	સમાજવાદી પાર્ટી	સામાન્ય	સાયકલ

સ્થળ : ઉપલેટા
તારીખ : ૧ /૨/૨૦૦૩

(એમ. એસ. ગોહિલ)
ચૂંટણી અધિકારી
ઉપલેટા ન.પા. વોર્ડ નં. ૧ થી ૬
અને નાયબ કલેકટર,
ગોંડલ.

પ્રતિ,
૧. સચિવશ્રી રાજ્ય ચૂંટણીપંચ – ગાંધીનગર.

INDEX

નમૂનો – ૬

(જુઓ નિયમ ૧૬)

હરીફ ઉમેદવારોની યાદી

ઉપલેટા નગરપાલિકાની સામાન્ય ચૂંટણી – ૨૦૦૩

વોર્ડ નંબર :– ૭ વોર્ડનું નામ :– –

ચૂંટણી પંચે ફાળવેલી બેકઠી :–
પહેલી બેઠકઃ– –
બીજી બેઠકઃ– સામાન્ય
ત્રીજી બેઠકઃ– સામાન્ય

અ.નં. (૧)	ઉમેદવારનું નામ (૨)	સરનામું (૩)	પક્ષ સાથે જોડાણ (૪)	ઉમેદવારનો વર્ગ (૫)	ફાળવેલ પ્રતિક (૬)
૧.	ડાયાલાલ નાનજીભાઈ ગજેરા	જીરાપા પ્લોટ, ગરબી શેરી, ઉપલેટા.	કોમ્યુનિસ્ટ પાર્ટી ઓફ ઈન્ડીયા (માર્કસીસ્ટ)	સામાન્ય	હથોડા, દાતરડું અને તારો
૨.	પરસોતમભાઈ ભગવાનજીભાઈ સોજીત્રા	મંડપ રોડ, જીરાપા પ્લોટ, ઉપલેટા	ભારતીય જનતા પાર્ટી	સામાન્ય	કમળ
૩.	વજલાલ પાંચા ગજેરા	જીરાપા પ્લોટ, ગરબીચોકના છેડે, ઉપલેટા.	ભારતીય જનતા પાર્ટી	સામાન્ય	લંબચોરસમાં કમળ

(સહી) અવાચ્ય,
ચૂંટણી અધિકારી
ઉપલેટા ન.પા. વોર્ડ નં. ૭ થી ૧૨
/ અને ખાસ જમીન સંપાદન અધિકારી
રાજકોટ

સ્થળ : ઉપલેટા
તારીખ : ૧/૨/૨૦૦૩

પ્રતિ,
૧. સચિવશ્રી રાજય ચૂંટણીપંચ – ગાંધી...

INDEX

નમૂનો - ૯

(જુઓ નિયમ ૧૯)

હરીફ ઉમેદવારોની યાદી

ઉપલેટા નગરપાલિકાની સામાન્ય ચૂંટણી - ૨૦૦૩

વોર્ડ નંબર :- ૮ વોર્ડનું નામ :- - ચૂંટણી પંચે ફાળવેલી બેઠકો :-

પહેલી બેઠકઃ- સામાન્ય મહિલા
બીજી બેઠકઃ- સામાન્ય
ત્રીજી બેઠકઃ- સામાન્ય

અ.નં. (૧)	ઉમેદવારનું નામ (૨)	સરનામું (૩)	પક્ષ સાથે જોડાણ (૪)	ઉમેદવારનો વર્ગ (૫)	ફાળવેલ પ્રતિક (૬)
૧.	કિશોરભાઈ કાળાભાઈ વેકરીયા	કાળાનાલા પાસે, કલ્યાણ સોસાયટી, ઉપલેટા	ભારતીય જનતા પાર્ટી	સામાન્ય	લંબચોરસમાં કમળ
૨.	કૃષ્ણકાંત હરિભાઈ ચોટાઈ	કૈલાસ નગર, કાળાનાલા પાસે, ઉપલેટા.	ભારતીય રાષ્ટ્રીય કોંગ્રેસ	સામાન્ય	હાથ
૩.	જેસાભાઈ મેરામણ ડેર	કૈલાસ નગર, ઉપલેટા.	ભારતીય રાષ્ટ્રીય કોંગ્રેસ	સામાન્ય	લંબચોરસમાં હાથ
૪.	મણીબેન પીઠા રાઠોડ	ભીમનગર સોસાયટી, ઉપલેટા.	ભારતીય રાષ્ટ્રીય કોંગ્રેસ.	સામાન્ય મહિલા	વર્તુળમાં હાથ
૫.	રાણીબેન કનુભાઈ ચંદ્રવાડીયા	પોરબંદર નેશનલ હાઈવે, ઉપલેટા	ભારતીય જનતા પાર્ટી	સામાન્ય મહિલા	વર્તુળમાં કમળ
૬.	લખમણ કચરાભાઈ કરંગીયા	સરદાર પટેલ રોડ, કોર્ટ સામે, ઉપલેટા	ભારતીય જનતા પાર્ટી	સામાન્ય	કમળ
૭.	ડાહીબેન નારણ ચંદ્રવાડીયા	આમ્રપાલી સોસા., બ્લોક નં. ૯, ઉપલેટા	-	સામાન્ય મહિલા	વર્તુળમાં પતંગ
૮.	દુદા રણમલ રાવલીયા	યોગેશ્વર નગર, ઉપલેટા.	-	સામાન્ય	કુહાડી

સ્થળ : ઉપલેટા
તારીખ : ૧ / ૨ / ૨૦૦૩

(સહી) અવાચ્ય,
ચૂંટણી અધિકારી,
ઉપલેટા ન.પા. વોર્ડ નં. ૭ થી ૧૨
અને ખાસ જમીન સંપાદન અધિકારી
રાજકોટ

પ્રતિ,
૧. સચિવશ્રી રાજય ચૂંટણીપંચ - ગાંધ.

INDEX

નમૂનો - ૬
(જુઓ નિયમ ૧૬)

હરીફ ઉમેદવારોની યાદી

ઉપલેટા નગરપાલિકાની સામાન્ય ચૂંટણી - ૨૦૦૩

વોર્ડ નંબર :- ૯ વોર્ડનું નામ :- -

ચૂંટણી પંચે ફાળવેલી બેઠકો :-
પહેલી બેઠકઃ- સામાન્ય મહિલા
બીજી બેઠકઃ- સામાન્ય
ત્રીજી બેઠકઃ- સામાન્ય

અ.નં. (૧)	ઉમેદવારનું નામ (૨)	સરનામું (૩)	પક્ષ સાથે જોડાણ (૪)	ઉમેદવારનો વર્ગ (૫)	ફાળવેલ પ્રતિક (૬)
૧.	દેવરખી અરજણભાઈ ચંદ્રવાડીયા	શાસ્ત્રીનગર સોસાયટી ઉપલેટા	ભારતીય રાષ્ટ્રીય કોંગ્રેસ	સામાન્ય	હાથ
૨.	નાથીબેન બાબુલાલ ડેર	સરદાર પટેલ ચોક, જીરાપા પ્લોટ, ઉપલેટા	ભારતીય રાષ્ટ્રીય કોંગ્રેસ	સામાન્ય મહિલા	વર્તુળમાં હાથ
૩.	નારણભાઈ નથુભાઈ ચંદ્રવાડીયા	સરભગવત રોડ, જીરાપા પ્લોટ, ઉપલેટા.	ભારતીય રાષ્ટ્રીય કોંગ્રેસ	સામાન્ય	લંબચોરસમાં હાથ
૪.	પરસોતમ ભીખાભાઈ ડોબરીયા	મંડપ રોડ, જીરાપા પ્લોટ, ઉપલેટા.	ભારતીય જનતા પાર્ટી	સામાન્ય	લંબચોરસમાં કમળ
૫.	બચુભાઈ માધાભાઈ વસોયા	નવા કુંભારવાડા, યાદવ પ્લોટ, ઉપલેટા.	ભારતીય જનતા પાર્ટી	સામાન્ય	કમળ
૬.	સરોજબેન પરસોતમ કપુપરા	સર્વોદય સોસાયટી, શંભુપાર્ક, બ્લોક નં. ૮ ઉપલેટા.	ભારતીય જનતા પાર્ટી	સામાન્ય મહિલા	વર્તુળમાં કમળ
૭.	અમૃતલાલ મોહનભાઈ ગજેરા	ગાયત્રીનગર, 'ચક્રધારી નિવાસ', ઉપલેટા.	સમાજવાદી પાર્ટી	સામાન્ય	સાયકલ
૮.	સુનિતાબેન જયંતિભાઈ વસોયા	મોહન નગર, બ્લોક ૫૩ સી, ઉપલેટા.	સમાજવાદી પાર્ટી	સામાન્ય મહિલા	વર્તુળમાં સાયકલ
૯.	સંજય બાબુભાઈ વેકરીયા	મંડપ રોડ, જીરાપા પ્લોટ, ઉપલેટા.	સમાજવાદી પાર્ટી	સામાન્ય	સાયકલ
૧૦.	રમેશ અળશીભાઈ ડેર	યાદવ રોડ, ઉપલેટા.	-	સામાન્ય	કરવત

સ્થળ : ઉપલેટા
તારીખ : ૧/૨/૨૦૦૩

(સહી) અવાચ્ય,
ચૂંટણી અધિકારી
ઉપલેટા ન.પા. વોર્ડ નં. ૭ થી ૧૨
અને ખાસ જમીન સંપાદન અધિકારી
રાજકોટ

પ્રતિ,
૧. સચિવશ્રી રાજય ચૂંટણીપંચ - ગાંધીનગર
૨. જીલ્લા મ્યુનિસીપલ ચૂંટણી અધિકારી

INDEX

નમૂનો - ૬
(જુઓ નિયમ ૧૬)

હરીફ ઉમેદવારોની યાદી

ઉપલેટા નગરપાલિકાની સામાન્ય ચૂંટણી - ૨૦૦૩

વોર્ડ નંબર :-૧૦ વોર્ડનું નામ :- - ચૂંટણી પંચે ફાળવેલી બેકઠો :-
પહેલી બેઠકઃ- સામાન્ય મહિલા
બીજી બેઠકઃ- પછાતવર્ગ
ત્રીજી બેઠકઃ- સામાન્ય

અ.નં. (૧)	ઉમેદવારનું નામ (૨)	સરનામું (૩)	પક્ષ સાથે જોડાણ (૪)	ઉમેદવારનો વર્ગ (૫)	ફાળવેલ પ્રતિક (૬)
૧.	અશોકભાઈ ખીમાભાઈ નંદાણીયા	ચકલી ચોરા પાસે, ઉપલેટા.	કોમ્યુનિસ્ટ પાર્ટી ઓફ ઈન્ડીયા (માર્કસીસ્ટ)	પછાતવર્ગ	લંબચોરસમાં હથોડો, દાતરડું અને તારો
૨.	ખીમાભાઈ પુનાભાઈ બારૈયા	દેવરામ શેરી, જીરાપા પ્લોટ, ઉપલેટા.	ભારતીય રાષ્ટ્રીય કોંગ્રેસ	સામાન્ય	હાથ
૩.	ગોવિંદ વસ્તા બારૈયા	યાદવ રોડ, ચકલી ચોરા પાસે, ઉપલેટા.	ભારતીય જનતા પાર્ટી	પછાત વર્ગ	લંબચોરસમાં કમળ
૩.	દિનેશ કરશન કનારા	વીજળી રોડ, ચકલી ચોરા પાસે, ઉપલેટા	ભારતીય જનતા પાર્ટી	સામાન્ય	કમળ
૫.	દિનેશભાઈ પુંજાભાઈ ડેર	બલરાજ સહાની રોડ, જીરાપા પ્લોટ, ઉપલેટા.	ભારતીય રાષ્ટ્રીય કોંગ્રેસ	પછાતવર્ગ	લંબચોરસમાં હાથ
૬.	દિનેશ ભીમાભાઈ ચંદ્રવાડીયા	જીરાપા પ્લોટ, મંડપ રોડ, ઉપલેટા.	કોમ્યુનિસ્ટ પાર્ટી ઓફ ઈન્ડીયા (માર્કસીસ્ટ)	પછાતવર્ગ	લંબચોરસમાં હથોડો, દાતરડું અને તારો
૭.	રાણીબેન દાનાભાઈ ચંદ્રવાડીયા	ડોબરીયા શેરી, દાસાપંથી વાડી સામે, ઉપલેટા.	ભારતીય જનતા પાર્ટી	સામાન્ય મહિલા	વર્તુળમાં કમળ
૮.	વનીતાબેન ભાદાભાઈ ચંદ્રવાડીયા	બલરાજ સહાની રોડ, જીરાપા પ્લોટ, ઉપલેટા	ભારતીય રાષ્ટ્રીય કોંગ્રેસ	સામાન્ય મહિલા	વર્તુળમાં હાથ
૯.	હેમલતાબેન લાલજીભાઈ ડેર	મંડપ રોડ, નાનજીવીરાં ચોક, ઉપલેટા.	કોમ્યુનિસ્ટ પાર્ટી ઓફ ઈન્ડીયા (માર્કસીસ્ટ)	પછાતવર્ગ મહિલા	લંબચોરસની અંદર વર્તુળમાં હથોડો, દાતરડું અને તારો

INDEX

નમૂનો - ૬

(જુઓ નિયમ ૧૬)

હરીફ ઉમેદવારોની યાદી

ઉપલેટા નગરપાલિકાની સામાન્ય ચૂંટણી - ૨૦૦૩

વોર્ડ નંબર :-૧૦ વોર્ડનું નામ :- - ચૂંટણી પંચે ફાળવેલી બેકઠો :-

પહેલી બેઠકઃ- સામાન્ય મહિલા

બીજી બેઠકઃ- પછાતવગ

ત્રીજી બેઠકઃ- સામાન્ય

અ.નં. (૧)	ઉમેદવારનું નામ (૨)	સરનામું (૩)	પક્ષ સાથે જોડાણ (૪)	ઉમેદવારનો વર્ગ (૫)	ફાળવેલ પ્રતિક (૬)
૧૦.	અલ્તાફ અજીજભાઈ ડોસાણી	કુતુબખાના રોડ, ઉપલેટા.	-	સામાન્ય	ટેલીવિઝન
૧૧.	અશોક ભીખાભાઈ બારૈયા	વિજળી રોડ, ચકલી ચોરા પાસે, ઉપલેટા	-	પછાતવર્ગ	લંબચોરસમાં વિમાન
૧૨.	કાસમ મુસા સંધી	પાટણવાવ રોડ, મક્કા મસ્જીદ પાસે, ઉપલેટા.	-	સામાન્ય	પાણીનો જગ
૧૩.	રાણા બાવનજી કટારા	રોયલ સીનેમા પાસે, રબારી વાસ, ઉપલેટા.	-	પછાતવર્ગ	લંબચોરસમાં પતંગ

સ્થળ : ઉપલેટા

તારીખ : ૧/૨/૨૦૦૩

(સહી) અવાચ્ય,

~~ચૂંટણી અધિકારી~~

ઉપલેટા ન.પા. વોર્ડ નં. ૭ થી ૧૨

અને ખાસ જમીન સંપાદન અધિકારી

રાજકોટ

પ્રતિ,

૧. સચિવશ્રી રાજય ચૂંટણીપંચ -

૨. જીલ્લા મ્યુનિસીપલ ચૂંટણી અ

INDEX

નમૂનો - ૬
(જુઓ નિયમ ૧૬)

હરીફ ઉમેદવારોની યાદી

ઉપલેટા નગરપાલિકાની સામાન્ય ચૂંટણી - ૨૦૦૩

વોર્ડ નંબર :- ૧૧ વોર્ડનું નામ :- - ચૂંટણી પંચે ફાળવેલી બેઠકો :-
પહેલી બેઠકઃ- સામાન્ય મહિલા
બીજી બેઠકઃ- પછાતવર્ગ
ત્રીજી બેઠકઃ- સામાન્ય

અ.નં. (૧)	ઉમેદવારનું નામ (૨)	સરનામું (૩)	પક્ષ સાથે જોડાણ (૪)	ઉમેદવારનો વર્ગ (૫)	ફાળવેલ પ્રતિક (૬)
૧.	જરીના હનિફ કલીવાલા	તાજ કોલોની, ખાટકીવાડા, ઉપલેટા	ભારતીય રાષ્ટ્રીય કોંગ્રેસ	સામાન્ય મહિલા	વર્તુળમાં હાથ
૨.	દાઉદશા બાવાશા શેખ	જંગીપીર પાસે, ચોક ફળીયા, ઉપલેટા.	ભારતીય રાષ્ટ્રીય કોંગ્રેસ	સામાન્ય	હાથ
૩.	દુરમામદ અલારખા બ્લોચ	ઈદ મસ્જીદ, ભાદર રોડ, ઉપલેટા.	ભારતીય રાષ્ટ્રીય કોંગ્રેસ	પછાત વર્ગ	લંબચોરસમાં હાથ
૪.	શાહેનાઝ યુનુસ મુન્સી	ખાટકીવાડા, ઉપલેટા.	કોમ્યુનિસ્ટ પાર્ટી ઓફ ઈન્ડીયા (માર્કસીસ્ટ)	સામાન્ય મહિલા	વર્તુળમાં હથોડો, દાતરડું અને તારો
૫.	હાજી જુનેદભાઈ યાકુબભાઈ નાથાણી	જુના કપડા બજાર, ઉપલેટા.	કોમ્યુનિસ્ટ પાર્ટી ઓફ ઈન્ડીયા (માર્કસીસ્ટ)	સામાન્ય	હથોડો, દાતરડુ અને તારો
૬.	હારૂન ઈબ્રાહીમભાઈ માલવિયા	નાથાણી ફળિયા, ઉપલેટા.	કોમ્યુનિસ્ટ પાર્ટી ઓફ ઈન્ડીયા (માર્કસીસ્ટ)	પછાતવર્ગ	લંબચોરસમાં હથોડો, દાતરડું અને તારો

INDEX

નમૂનો – ૬

(જુઓ નિયમ ૧૬)

હરીફ ઉમેદવારોની યાદી

ઉપલેટા નગરપાલિકાની સામાન્ય ચૂંટણી – ૨૦૦૩

વોર્ડ નંબર :– ૧૧ વોર્ડનું નામ :– –

ચૂંટણી પંચે ફાળવેલી બેઠકો :–
પહેલી બેઠક:– સામાન્ય મહિલા
બીજી બેઠક:– પછાતવર્ગ
ત્રીજી બેઠક:– સામાન્ય

અ.નં. (૧)	ઉમેદવારનું નામ (૨)	સરનામું (૩)	પક્ષ સાથે જોડાણ (૪)	ઉમેદવારનો વર્ગ (૫)	ફાળવેલ પ્રતિક (૬)
	[redacted]				
૭.	જેઠાભાઈ પુનાભાઈ કનારા	વિજળી રોડ, ચકલીચોરા પાસે, ઉપલેટા.	–	પછાતવર્ગ	લંબચોરસમાં નગારૂ
૮.	બોદુભાઈ કાસમભાઈ ખાટકી	ખાટકીવાડા, ઉપલેટા.	–	પછાતવર્ગ	લંબચોરસમાં નાળિયેર
૯.	રજાક ઓસમાણ હિંગોરા	જુના હરિજન વાસ, ઉપલેટા.	–	સામાન્ય	વિમાન
૧૦.	શાહનવાઝ અબુમીયા બુખારી	ખાટકીવાડા, ઉપલેટા.	–	સામાન્ય	સિલિંગ ફેન
૧૧.	શોકત મોહમદહુશેન કાદરી	ખ્વાજા નગર, આલે રસુલ સોસાયટી, ઉપલેટા.	–	સામાન્ય	મોટર
૧૨.	હમીદાબેન યુસુફમીયા પીરજાદા	સીનેમા શેરી, કુતુબખાના પાસે, ઉપલેટા.	–	સામાન્ય મહિલા	વર્તુળમાં પતંગ

સ્થળ : ઉપલેટા
તારીખ : ૧ / ૨ / ૨૦૦૩

(સહી/-) અવાચ્ય
ચૂંટણી અધિકારી
ઉપલેટા ન.પા. વોર્ડ નં. ૭ થી ૧૨
અને ખાસ જમીન સંપાદન અધિકારી
રાજકોટ

પ્રતિ,
૧. સચિવશ્રી રાજય ચૂંટણીપંચ –
૨. જીલ્લા મ્યુનિસીપલ ચૂંટણી આ ......

INDEX

નમૂનો – ૬
(જુઓ નિયમ ૧૬)

હરીફ ઉમેદવારોની યાદી

ઉપલેટા નગરપાલિકાની સામાન્ય ચૂંટણી – ૨૦૦૩

વોર્ડ નંબર :– ૧૨ વોર્ડનું નામ :– –

ચૂંટણી પંચે ફાળવેલી બેઠકો :–
પહેલી બેઠકઃ– સામાન્ય મહિલા
બીજી બેઠકઃ– સામાન્ય
ત્રીજી બેઠકઃ– સામાન્ય

અ.નં. (૧)	ઉમેદવારનું નામ (૨)	સરનામું (૩)	પક્ષ સાથે જોડાણ (૪)	ઉમેદવારનો વર્ગ (૫)	ફાળવેલ પ્રતિક (૬)
૧.	[redacted] ફૈઝુમ નાશીરહુશૈન કાદરી	પંચહાટડી રોડ, મુન્સી ફળીયાં, ઉપલેટા.	ભારતીય રાષ્ટ્રીય કોંગ્રેસ	સામાન્ય મહિલા	વર્તુળમાં હાથ
૨.	સીદીકભાઈ ઈસ્માઈલ મકડી	મોટા ફળીયા, કોર્ટ સામે, ઉપલેટા	ભારતીય રાષ્ટ્રીય કોંગ્રેસ	સામાન્ય	હાથ
૩.	હનીફભાઈ કાદરભાઈ કોઠી	સતી ડેરી પાસે, ઉપલેટા	ભારતીય રાષ્ટ્રીય કોંગ્રેસ	સામાન્ય	લંબચોરસમાં હાથ
૪.	[redacted] ગુલામકાદર તૈયુબ ગાજી	'આશીયાના' મદીના મસ્જીદ પાસે, ઉપલેટા.	–	સામાન્ય	બંગલો
૫.	જાકીરહુશૈન દાદાભાઈ શેખ	મોટા ફળીયા, શેરી નં. ૩, ઉપલેટા.	–	સામાન્ય	વિમાન
૬.	જુનેદ અબ્દુલરજાક ભોરગામડાવાલા	મેમન કોલોની, નં. –૧, બ્લોક – બી, ઉપલેટા.	–	સામાન્ય	મોટર
૭.	રોશન હાસમ પીંજારા	સુખનાથ રોડ, સોની બજાર, ઉપલેટા.	–	સામાન્ય મહિલા	વર્તુળમાં ટેલીવિઝન

સ્થળ : ઉપલેટા
તારીખ : ૧ / ૨ / ૨૦૦૩

(સહી/-) અવાચ્ય
ચૂંટણી અધિકારી
ઉપલેટા ન.પા. વોર્ડ નં. ૭ થી ૧૨
અને ખાસ જમીન સંપાદન અધિકારી
રાજકોટ

પ્રતિ,
૧. સચિવશ્રી રાજ્ય ચૂંટણીપંચ –
૨. જીલ્લા મ્યુનિસીપલ ચૂંટણી અ

નમૂનો :– ૬

(જુઓ નિયમ–૧૬)

હરીફ ઉમેદવારોની યાદી

ભાયાવદર નગરપંચાયતની ચૂંટણી

વોર્ડ નંબર :– ૧

વોર્ડનું નામ : –

ચૂંટણીપંચે ફાળવેલ બેઠકો : ૧– સામાન્ય [illegible]
૨–પછાત વર્ગ
૩–સામાન્ય

અનુક્રમ નં.	ઉમેદવારનું નામ	સરનામું	પક્ષ સાથે જોડાણ	ઉમેદવારનો વર્ગ	ફાળવેલ પ્રતિક
(૧)	(૨)	(૩)	(૪)	(૫)	(૬)
૧	અરવિંદભાઈ જીવરાજભાઈ માણાવદરીયા	ખરાવાડ, ભાયાવદર	ભારતીય જનતા પક્ષ	સામાન્ય	કમળ
૨	કંચનબેન ચંદુલાલ ચનીયારા	વડાળી રોડ, ભાયાવદર	ભારતીય જનતા પક્ષ	સામાન્ય મહિલા	વર્તુળમાં કમળ
૩	ગીરીશભાઈ ગાંડુભાઈ મકવાણા	ધોબીતળ, ભાયાવદર	ભારતીય જનતા પક્ષ	પછાત વર્ગ	લંબચોરસમાં કમળ
૪	કંચન રમેશભાઈ માકડીયા	કારડીયાવાસ, ભાયાવદર	–	સામાન્ય મહિલા	વર્તુળમાં પતંગ
૫	જમનાદાસ હીરજીભાઈ ચપલા	કારડીયાવાસ, ભાયાવદર	–	સામાન્ય	વિમાન
૬	મગનભાઈ દાનાભાઈ મેરાણી	મતવાશેરી, માતાજીના મઢ પાસે, ભાયાવદર	–	પછાત વર્ગ	લંબચોરસમાં મોટર

(સહી/-) અવાચ્ય
ચૂંટણી અધિકારી
ભાયાવદર મ્યુનિસિપલ બરો
અને નાયબ કલેકટર, સ્ટેમ્પ ડયુટી
શહેર, રાજકોટ.

સ્થળ : ભાયાવદર
તારીખ : ૦૧–૦૨–૨૦૦૩

નમૂનો :— ૬

(જુઓ નિયમ—૧૬)

હરીફ ઉમેદવારોની યાદી

ભાયાવદર નગરપંચાયતની ચૂંટણી

વોર્ડ નંબર :— ૨ વોર્ડનું નામ : —

ચૂંટણીપંચે ફાળવેલ બેઠકો : ૧—પછાત વર્ગ [illegible]
૨—અનુસુચિત જાતિ
૩—સામાન્ય

અનુક્રમ નં.	ઉમેદવારનું નામ	સરનામું	પક્ષ સાથે જોડાણ	ઉમેદવારનો વર્ગ	ફાળવેલ પ્રતિક
(૧)	(૨)	(૩)	(૪)	(૫)	(૬)
૧	કીડીબેન બાવનજીભાઈ ભારાઈ	પ્લોટ શેરી નં. ૮, ભાયાવદર	ભારતીય જનતા પક્ષ	પછાત વર્ગ મહિલા	લંબચોરસમાં વર્તુળમાં કમળ
૨	ભીખુભાઈ ત્રીકમભાઈ ભોજાણી	નવા પ્લોટ, ભાયાવદર	ભારતીય જનતા પક્ષ	સામાન્ય	કમળ
૩	હીરાભાઈ વેજાભાઈ ખાવડા	હોળીધાર વિસ્તાર, ભાયાવદર	ભારતીય જનતા પક્ષ	અનુસુચિત જાતિ	લંબચોરસમાં કમળ
૪	જયાબેન સવજીભાઈ ડાભી	હોળીધાર વિસ્તાર, ભાયાવદર	—	પછાત વર્ગ મહિલા	લંબચોરસમાં વર્તુળમાં વિમાન
૫	ધીરજલાલ મગનભાઈ લાલાણી	જાગનાથ પ્લોટ, ભાયાવદર	—	સામાન્ય	પતંગ
૬	મુળજી દુદા સોલંકી	ડો. આંબેડકરનગર, ભાયાવદર	—	અનુસુચિત જાતિ	લંબચોરસમાં મોટર
૭	સોમાભાઈ ગોરાભાઈ કાથડ	હોળીધાર વિસ્તાર, હરીજનવાસ, ભાયાવદર	—	અનુસુચિત જાતિ	લંબચોરસમાં નગારું

(સહી/-) અવાચ્ય
ચૂંટણી અધિકારી
ભાયાવદર મ્યુનિસિપલ બરો
અને નાયબ કલેક્ટર, સ્ટેમ્પ ડ્યુટી
શહેર, રાજકોટ.

સ્થળ : ભાયાવદર
તારીખ : ૦૧—૦૨—૨૦૦૩

INDEX

નમૂનો :– ૬

(જુઓ નિયમ–૧૬)

હરીફ ઉમેદવારોની યાદી

ભાયાવદર નગરપંચાયતની ચૂંટણી

વોર્ડ નંબર :– ૩ વોર્ડનું નામ : – ચૂંટણીપંચે ફાળવેલ બેઠકો : ૧–સામાન્ય મહિલા
૨–સામાન્ય
૩–સામાન્ય

અનુક્રમ નં.	ઉમેદવારનું નામ	સરનામું	પક્ષ સાથે જોડાણ	ઉમેદવારનો વર્ગ	ફાળવેલ પ્રતિક
(૧)	(૨)	(૩)	(૪)	(૫)	(૬)
૧	જીતેન્દ્ર રતિલાલ માકડીયા	જુનો પ્લોટ, શેરી નં.૩, ભાયાવદર	ભારતીય જનતા પક્ષ	સામાન્ય	કમળ
૨	રમેશકુમાર ગોવિંદભાઈ માકડીયા	કારડીયા વાસ, ભાયાવદર	ભારતીય જનતા પક્ષ	સામાન્ય	લંબચોરસમાં કમળ
૩	રેખાબેન ભુપતલાલ સીણોજીયા	ખાના શેરી સામે, વેગડા શેરી, ભાયાવદર	ભારતીય જનતા પક્ષ	સામાન્ય મહિલા	વર્તુળમાં કમળ
૪	તરૂણકુમાર રમેશભાઈ માકડીયા	કારડીયા વાસ, ભાયાવદર	–	સામાન્ય	વિમાન
૫	નીતીનકુમાર માવજીભાઈ સીણોજીયા	કારડીયા વાસ, ભાયાવદર	–	સામાન્ય	મોટર
૬	નંદુબા રણુભા ચુડાસમા	દરબારગઢ, ભાયાવદર	–	સામાન્ય મહિલા	વર્તુળમાં પતંગ

સ્થળ : ભાયાવદર
તારીખ : ૦૧–૦૨–૨૦૦૩

(સહી/-) અવાચ્ય
ચૂંટણી અધિકારી
ભાયાવદર મ્યુનિસિપલ બરો
અને નાયબ કલેકટર, સ્ટેમ્પ ડ્યુટી
શહેર, રાજકોટ.

નમૂનો :– ૬

(જુઓ નિયમ–૧૬)

હરીફ ઉમેદવારોની યાદી

ભાયાવદર નગરપંચાયતની ચૂંટણી

વોર્ડ નંબર :– ૪ | વોર્ડનું નામ : – | ચૂંટણીપંચે ફાળવેલ બેઠકો : ૧–સામાન્ય [illegible]
૨–સામાન્ય
૩–સામાન્ય

અનુક્રમ નં.	ઉમેદવારનું નામ	સરનામું	પક્ષ સાથે જોડાણ	ઉમેદવારનો વર્ગ	ફાળવેલ પ્રતિક
(૧)	(૨)	(૩)	(૪)	(૫)	(૬)
૧	ભૂપત નાથાભાઈ માકડીયા	પટેલ ડેલી, ભાયાવદર	ભારતીય જનતા પક્ષ	સામાન્ય	કમળ
૨	સરોજબેન નીતીનભાઈ કટેસરીયા	દેવબારી શેરી, ભાયાવદર	ભારતીય જનતા પક્ષ	સામાન્ય મહિલા	વર્તુળમાં કમળ
૩	સુરેશચંદ્ર કાંતીલાલ જાવિયા	જાવીયા શેરી, ભાયાવદર	ભારતીય જનતા પક્ષ	સામાન્ય	લંબચોરસમાં કમળ
૪	કેશવલાલ લાલજીભાઈ ઝાલાવડિયા	પટેલ શેરી, ભાયાવદર	–	સામાન્ય	નગારૂ
૫	ધીરજલાલ મગનભાઈ લાલાણી	જાગનાથ પ્લોટ, ભાયાવદર	–	સામાન્ય	વિમાન
૬	રમાબેન પ્રવીણભાઈ ફળદુ	કન્યાશાળા પાછળ, ભાયાવદર	–	સામાન્ય મહિલા	વર્તુળમાં મોટર
૭	રેવતુભા દેવીસંગ ચુડાસમા	દરબારનુ ઉપલુ ફળીયું, ભાયાવદર	–	સામાન્ય	પતંગ

સ્થળ : ભાયાવદર
તારીખ : ૦૧–૦૨–૨૦૦૩

(સહી/-) અવાચ્ય
ચૂંટણી અધિકારી
ભાયાવદર મ્યુનિસિપલ બરો
અને નાયબ કલેક્ટર, સ્ટેમ્પ ડયુટી
શહેર, રાજકોટ.

નમૂનો :– ૬

(જુઓ નિયમ–૧૬)

હરીફ ઉમેદવારોની યાદી

ભાયાવદર નગરપંચાયતની ચૂંટણી

વોર્ડ નંબર :– ૫   વોર્ડનું નામ : –   ચૂંટણીપંચે ફાળવેલ બેઠકો : ૧–સામાન્ય મહિલા
૨–સામાન્ય
૩–સામાન્ય

અનુક્રમ નં.	ઉમેદવારનું નામ	સરનામું	પક્ષ સાથે જોડાણ	ઉમેદવારનો વર્ગ	ફાળવેલ પ્રતિક
(૧)	(૨)	(૩)	(૪)	(૫)	(૬)
૧	બાબુલાલ કુરજીભાઈ જીવાણી	નવા પ્લોટ, ભાયાવદર	ભારતીય જનતા પક્ષ	સામાન્ય	કમળ
૨	રમણીક હીરજીભાઈ ભરડવા	ફૂલવાડી પ્લોટ, ભાયાવદર	ભારતીય જનતા પક્ષ	સામાન્ય	લંબચોરસમાં કમળ
૩	લતાબેન હસમુખભાઈ વાછાણી	ખીજડા શેરી, ભાયાવદર	ભારતીય જનતા પક્ષ	સામાન્ય મહિલા	વર્તુળમાં કમળ
૪	બાબુલાલ ધનજી માકડીયા	ખાના શેરી, ભાયાવદર	–	સામાન્ય	વિમાન
૫	શારદાબેન મગનભાઈ રામાણી	માસ્તર સોસાયટી, ભાયાવદર	–	સામાન્ય મહિલા	વર્તુળમાં પતંગ
૬	હંસુખ મોહનભાઈ માકડીયા	કૃષ્ણનગર, ભાયાવદર	–	સામાન્ય	મોટર

સ્થળ : ભાયાવદર
તારીખ : ૦૧–૦૨–૨૦૦૩

(સહી/-) અવાચ્ય
ચૂંટણી અધિકારી
ભાયાવદર મ્યુનિસિપલ બરો
અને નાયબ કલેક્ટર, સ્ટેમ્પ ડયુટી
શહેર, રાજકોટ.

નમૂનો :— ૬

(જુઓ નિયમ—૧૬)

હરીફ ઉમેદવારોની યાદી

ભાયાવદર નગરપંચાયતની ચૂંટણી

વોર્ડ નંબર :— ૬   વોર્ડનું નામ : —   ચૂંટણીપંચે ફાળવેલ બેઠકો : ૧—અનુસુચિત જાતિ
૨—સામાન્ય
૩—સામાન્ય

અનુક્રમ નં.	ઉમેદવારનું નામ	સરનામું	પક્ષ સાથે જોડાણ	ઉમેદવારનો વર્ગ	ફાળવેલ પ્રતિક
(૧)	(૨)	(૩)	(૪)	(૫)	(૬)
૧	મણીબેન નાથાભાઈ ડોડિયા	ડો. આંબેડકર સોસાયટી, ભાયાવદર	ભારતીય જનતા પક્ષ	અનુસુચિત જાતિ મહિલા	લંબચોરસમાં વર્તુળમાં કમળ
૨	રમેશ વાલજીભાઈ સામાણી	રોકડ શેરી, ભાયાવદર	ભારતીય જનતા પક્ષ	સામાન્ય	લંબચોરસમાં કમળ
૩	સંજયકુમાર નરશીભાઈ માકડીયા	ખીજડા શેરી, ભાયાવદર	ભારતીય જનતા પક્ષ	સામાન્ય	કમળ
૪	પ્રભાબેન માધવજી વાળા	જુનો હરીજનવાસ, ભાયાવદર	—	અનુસુચિત જાતિ મહિલા	લંબચોરસમાં વર્તુળમાં વિમાન
૫	વલ્લભદાસ ઝીણાભાઈ રામાણી	સોની મહાજનવાડી પાછળ, ભાયાવદર	—	સામાન્ય	પતંગ
૬	હસમુખરાય કરમણભાઈ માકડીયા	ખીજડા શેરી, ભાયાવદર	—	સામાન્ય	મોટર

(સહી/-) અવાચ્ય
ચૂંટણી અધિકારી
ભાયાવદર મ્યુનિસિપલ બરો
અને નાયબ કલેક્ટર, સ્ટેમ્પ ડયુટી
શહેર, રાજકોટ.

સ્થળ : ભાયાવદર
તારીખ : ૦૧—૦૨—૨૦૦૩

નમૂનો :— ૬

(જુઓ નિયમ—૧૬)

હરીફ ઉમેદવારોની યાદી

ભાયાવદર નગરપંચાયતની ચૂંટણી

વોર્ડ નંબર :— ૭ વોર્ડનું નામ : —

ચૂંટણીપંચે ફાળવેલ બેઠકો : ૧—સામાન્ય [illegible]
૨—સામાન્ય
૩—સામાન્ય

અનુક્રમ નં.	ઉમેદવારનું નામ	સરનામું	પક્ષ સાથે જોડાણ	ઉમેદવારનો વર્ગ	ફાળવેલ પ્રતિક
(૧)	(૨)	(૩)	(૪)	(૫)	(૬)
૧	અશ્વીન મગનભાઈ વેગડા	જાગનાથ પ્લોટ, ભાયાવદર	ભારતીય જનતા પક્ષ	સામાન્ય	લંબચોરસમાં કમળ
૨	દિલીપ કેશવભાઈ વેગડા	કૃષ્ણનગર—૨, ભાયાવદર	ભારતીય જનતા પક્ષ	સામાન્ય	કમળ
૩	પ્રભાબેન વિનોદરાય વેગડા	વેગડાની ડેલી, બજાર રોડ, ભાયાવદર	ભારતીય જનતા પક્ષ	સામાન્ય મહિલા	વર્તુળમાં કમળ
૪	દક્ષાબેન કિશોરભાઈ વૈશ્નાણી	ફૂલવાડી પ્લોટ, ભાયાવદર	—	સામાન્ય મહિલા	વર્તુળમા પતંગ
૫	દેવરાજ કાનજીભાઈ દુદાણી	બેરીસ્ટર ચોક, ભાયાવદર	—	સામાન્ય	મોટર
૬	ધીરજલાલ રવજીભાઈ રામાણી	જાગનાથ પ્લોટ, મંદિર પાસે, ભાયાવદર	—	સામાન્ય	વિમાન

સ્થળ : ભાયાવદર
તારીખ : ૦૧—૦૨—૨૦૦૩

(સહી/-) અવાંચ્ય
ચૂંટણી અધિકારી
ભાયાવદર મ્યુનિસિપલ બરો
અને નાયબ કલેકટર, સ્ટેમ્પ ડયુટી
શહેર, રાજકોટ.

નમુનો – ૬

(જુઓ નિયમ –૧૬)

હરીફ ઉમેદવારોની યાદી

જેતપુર નવાગઢ નગરપાલીકાની ચુંટણી

વોર્ડ નંબર :– ૧

ચુંટણી પંચ ફાળવેલ બેઠકો
૧લી બેઠક સામાન્ય મહિલા
૨જી બેઠક પછાતવર્ગ
૩જી બેઠક સામાન્ય

અ.નં. (૧)	ઉમેદવાર નું નામ (૨)	સરનામું (૩)	પક્ષ સાથે જોડાણ (૪)	ઉમેદવારનો વર્ગ (૫)	ફાળવેલ પ્રતિક (૬)
1	કંચનબેન પ્રભુદાસ ગોંડલીયા	નેશનલ હાઈવે, પોલીસ સામે નવાગઢ	નેશનાલીસ્ટ કોંગ્રેસ પાર્ટી	પછાતવર્ગ મહિલા	લંબચોરસમાં વર્તુળમાં ઘડિયાળ
2	જેન્તીલાલ દલસુખભાઈ વ્યાસ	સ્વામીનારાયણ મંદિર સામે, "રામકૃપા", નવાગઢ	નેશનાલીસ્ટ કોંગ્રેસ પાર્ટી	પછાતવર્ગ	લંબચોરસમાં ઘડિયાળ
3	ફતેસિંહ ખાનુભા પરમાર	જાગૃતિપરા, શેરીનં.૪, નવાગઢ	નેશનાલીસ્ટ કોંગ્રેસ પાર્ટી	સામાન્ય	ઘડિયાળ
4	રાકેશભાઈ બચુભાઈ ગોહેલ	જાગૃતિપરા, નવાગઢ	ભારતીય જનતા પાર્ટી	પછાતવર્ગ	લંબચોરસમાં કમળ
5	લીલાવંતીબેન જયસુખભાઈ પાદરીવા	પટેલચોક, નવાગઢ	ભારતીય જનતા પાર્ટી	સામાન્ય મહિલા	વર્તુળમાં કમળ
6	વૃજલાલ જેરામભાઈ રાદડીયા	સરધારપુર દરવાજા પાસે, નવાગઢ જેતપુર	ભારતીય જનતા પાર્ટી	સામાન્ય	કમળ
7	કરશન ગોવાભાઈ ઉગરેજા	બાબીદેવ ધાર,નવાગઢ		પછાતવર્ગ	લંબચોરસમાં રેલ્વે એન્જીન
8	હંસાબેન ધીરેન્દ્રભાઈ લખધીર	દેસાઈવાડી, જુનાગઢ રોડ, જેતપુર ૩૬૦૩૭૦	-	પછાતવર્ગ મહિલા	લંબચોરસમાંવર્તુળમાં કપ રકાબી
9	ધીરજલાલ નાગજીભાઈ પાદરીવા	પટેલ ચોક નવાગઢ (જેતપુર)	-	સામાન્ય	કાતર
10	મગનભાઈ કડવાભાઈ જેઠવા	નવાગઢ, ધાર નિશાળ સામે, નવાગઢ		પછાતવર્ગ	લંબચોરસમાં નગારૂ

INDEX

નમુનો – ૬

(જૂઓ નિયમ –૧૬)

હરીફ ઉમેદવારોની યાદી

જેતપુર નવાગઢ નગરપાલીકાની ચુંટણી

વોર્ડ નંબર :– ૧

ચુંટણી પંચ ફાળવેલ બેઠકો
૧લી બેઠક સામાન્ય મહિલા
૨જી બેઠક પછાતવર્ગ
૩જી બેઠક સામાન્ય

અ.નં. (૧)	ઉમેદવાર નું નામ. (૨)	સરનામું (૩)	પક્ષ સાથે જોડાણ (૪)	ઉમેદવારનો વર્ગ (૫)	ફાળવેલ પ્રતિક (૬)
11	રાણમલભાઈ ભીમભાઈ ઓડેદરા	નવાગઢ ધાર, જેતપુર	–	પછાતવર્ગ	લંબચોરસમાં ટેલીવિઝન
12	રવજીભાઈ કરશનભાઈ સાવલીયા	સરધારપુર દરવાજા પાસે, નવાગઢ	–	સામાન્ય	વિમાન
13	રસીલાબેન વલ્લભભાઈ કમાણી	સરધારપુર દરવાજા પાસે "ખોડીયાર કૃપા" નવાગઢ	–	સામાન્ય મહિલા	વર્તુળમાં ગાડર
14	વિક્રમભાઈ હીરાભાઈ બારૈયા	નવાગઢ ધાર, જેતપુર	–	પછાતવર્ગ	લંબચોરસમાં પતંગ

સ્થળ :– જેતપુર

તારીખ :– ૧/૨/૦૩

એચ. એમ. જાડેજા
ચુંટણી અધિકારી
જેતપુર - નવાગઢ નગરપાલીકા(વોર્ડ નં. ૧ થી ૬),
અને નાયબ કલેકટર સ્ટેમ્પ ડયુટી, (ગ્રામ્ય)
વિભાગ-૨, રાજકોટ

નમુનો – ૬
(જૂઓ નિયમ –૧૬)

હરીફ ઉમેદવારોની યાદી
જેતપુર નવાગઢ નગરપાલીકાની ચુંટણી

વોર્ડ નંબર :– ૨

ચુંટણી પંચ ફાળવેલ બંઠકો
૧લી બેઠક સામાન્ય મહિલા
૨જી બેઠક સામાન્ય
૩જી બેઠક સામાન્ય

અ.નં.	ઉમેદવાર નું નામ	સરનામું	પક્ષ સાથે જોડાણ	ઉમેદવારનો વર્ગ	ફાળવેલ પ્રતિક
(૧)	(૨)	(૩)	(૪)	(૫)	(૬)
૧	ગુલાબદાસ ખીમજીભાઈ ગોહેલ	ફુલવાડી સોસા., બ્લો- ૩, જેતપુર	નેશનાલીસ્ટ કોંગ્રેસ પાર્ટી	પછાતવર્ગ	ઘડિયાળ
૨	ચંદ્રકાબેન ગુણવંતભાઈ વાઘેલા	રામજી મંદિર પાસે, ફુલવાડી, ઇ-૯, જેતપુર	ભારતીય જનતા પાર્ટી	સામાન્ય મહિલા	વર્તુળમાં કમળ
૩	જયંતીલાલ લક્ષ્મીશંકર જોષી	ભાદરના સામા કાંઠે, રામકૃપા, જેતપુર	ભારતીય જનતા પાર્ટી	સામાન્ય	કમળ
૪	પ્રતાપરાય ધનજીભાઈ પરીયા	ફુલવાડી, રામજી મંદિર પાસે, જેતપુર	ભારતીય જનતા પાર્ટી	સામાન્ય	લંબચોરસમાં કમળ
૫	પ્રવિણચંદ્ર શીવલાલ કાલરીયા	ફુલવાડી, રામજી મંદિર રોડ, પોલીસ ચોકી વાળુ મકાન, જેતપુર	નેશનાલીસ્ટ કોંગ્રેસ પાર્ટી	સામાન્ય	લંબચોરસમાં ઘડિયાળ
૬	લીલાબેન પ્રભુદાસ દુધરેજીયા	ભાદરના સામા કાંઠા, પટેલ ચોક જેતપુર (૩૬૦૩૭૦)	નેશનાલીસ્ટ કોંગ્રેસ પાર્ટી	પછાતવર્ગ મહિલા	લંબચોરસમાં વર્તુળમાં ઘડિયાળ
૭	અરવિંદભાઈ વસંતરાય નિર્મળ	બ્લો-૪, ફુલવાડી, જેતપુર-૩૬૦૩૭૦	–	સામાન્ય	રેલ્વે એન્જિન
૮	કાળુભાઈ ગોબરભાઈ ભડલીયા	ભાદરનાં સામા કાંઠે, ઉમા લાઈનની સામે જેતપુર (૩૬૦૩૭૦)	–	પછાતવર્ગ	લંબચોરસમાં પાણીનો જગ
૯	કીશોરભાઈ રતીલાલ બોરસીયા	ફુલવાડી કિશોરનિવાસ શેરી નં. બી -૪ જેતપુર	–	સામાન્ય	વિમાન
૧૦	જીણા કરશનભાઈ ડાભી	ફુલવાડી, ઢઢીનો ડેલો, જેતપુર	–	પછાતવર્ગ	લંબચોરસમાં નાળીયેર
૧૧	નીતીન વૃજલાલ વાછાણી	જુના પાંચપીપળારોડ, જેતપુર	–	પછાતવર્ગ	લંબચોરસમાં ટેલીવિઝન
૧૨	ભદ્રાબેન મનહરભાઈ લાખાણી	મતવા શેરી, શ્રીજી ગેસ્ટ હાઉસ પાસે, જેતપુર	–	સામાન્ય મહિલા	વર્તુળમાં પતંગ
૧૩	મનહર ચીમનલાલ વ્યાસ	જમાદારવાડી, અમરનગર રોડ, જેતપુર	–	સામાન્ય	મોટર
૧૪	મંજુલાબેન આલાભાઈ દવાતર	ભાદરના સામાકાંઠે રામા, મંડળ ચોક, જેતપુર	–	પછાતવર્ગ મહિલા	લંબચોરસમાં વર્તુળમાં સિલાઈ મશીન

નમુનો – ૬

(જૂઓ નિયમ –૧૬)

હરીફ ઉમેદવારોની યાદી

જેતપુર નવાગઢ નગરપાલીકાની ચુંટણી

વોર્ડ નંબર :– ૨

ચુંટણી પંચ ફાળવેલ બેઠકો.
૧લી બેઠક સામાન્ય મહિલા
૨જી બેઠક સામાન્ય
૩જી બેઠક સામાન્ય

અ.નં. (૧)	ઉમેદવાર નું નામ (૨)	સરનામું (૩)	પક્ષ સાથે જોડાણ (૪)	ઉમેદવારનો વર્ગ (૫)	ફાળવેલ પ્રતિક (૬)
૧૫	વાહિદ ઈબ્રાહીમભાઈ સાહા	ફુલવાડી, શેરી નં. જી–૬, જેતપુર	–	સામાન્ય	નગારૂં
૧૬	શારદાગીરી અરવિંદભાઈ નિર્મળ	અ–૪, ફુલવાડી, જેતપુર–૩૬૦૩૭૦	–	સામાન્ય મહિલા	વર્તુળમાં કપ રકાબી
૧૭	શારદાબેન હમીરભાઈ વિંગડા	નરસંગ ટેકરી, ભાદરના સામા કાંઠે, જેતપુર	–	અનુસુચિત જાતિ મહિલા	લંબચોરસમાં વર્તુળમાં સીલીંગ ફેન
૧૮	સોનલબેન ભરતભાઈ રાતોજા	વાશુકીદાદા ના મંદીર પાસે, ભાદરના સામે કાંઠે, જેતપુર	–	પછાતવર્ગ મહિલા	લંબચોરસમાં વર્તુળમાં પ્રેશર કુકર

સ્થળ :– જેતપુર

તારીખ :– ૧/૨/૦૩

એચ. એમ. જાડેજા
ચુંટણી અધિકારી
જેતપુર – નવાગઢ નગરપાલીકા (વોર્ડ નં. ૧ થી ૬),
અને નાયબ કલેક્ટર સ્ટેમ્પ ડ્યુટી, (ગ્રામ્ય)
વિભાગ–૨, રાજકોટ

નમુનો – ૬

(જુઓ નિયમ –૧૬)

હરીફ ઉમેદવારોની યાદી

જેતપુર નવાગઢ નગરપાલીકાની ચુંટણી

વોર્ડ નંબર :– ૩

ચુંટણી પંચ ફાળવેલ બેઠકો
૧લી બેઠક સામાન્ય મહિલા
૨જી બેઠક અનુસુચિત જાતિ
૩જી બેઠક સામાન્ય

અ.નં. (૧)	ઉમેદવાર નું નામ (૨)	સરનામું (૩)	પક્ષ સાથે જોડાણ (૪)	ઉમેદવારનો વર્ગ (૫)	ફાળવેલ પ્રતિક (૬)
૧	દક્ષાબા ભીખુભા ગોહિલ	પટેલનગર, ધોરાજી રોડ, જેતપુર	ભારતીય જનતા પાર્ટી	સામાન્ય મહિલા	વર્તુળમાં કમળ
૨	મહિપતસિંહ ઉદયસિંહ જાડેજા	જાગૃતિનગર, આશાપુરા નિવાસ,–નવાગઢ	નેશનાલીસ્ટ કોંગ્રેસ પાર્ટી	સામાન્ય	ઘડિયાળ
૩	વાલજીભાઈ માણસુરભાઈ રાઠોડ	કડીયા પ્લોટ, વણકરવાસ, નવાગઢ	નેશનાલીસ્ટ કોંગ્રેસ પાર્ટી	અનુસુચિત જાતિ	લંબચોરસમાં ઘડિયાળ
૪	સોમાભાઈ બેચરભાઈ રૈયર	જુના હરીજનવાસ; નવાગઢ, જેતપુર	ભારતીય જનતા પાર્ટી	અનુસુચિત જાતિ	લંબચોરસમાં કમળ
૫	હકુબેન સલીમભાઈ અભર	ગઢની રાંગ, ખાટકીવાડ, નવાગઢ	નેશનાલીસ્ટ કોંગ્રેસ પાર્ટી	પછાતવર્ગ મહિલા	લંબચોરસમાં વર્તુળમાં ઘડિયાળ
૬	દિનેશભાઈ દલસુખરાય રાવલ	સ્વામી વિવેકાનંદ સોસાયટી, નવાગઢ, જેતપુર	ભારતીય જનતા પાર્ટી	સામાન્ય	કમળ
૭	અનીલભાઈ રતીભાઈ કાછડીયા	સરધારપુરના દરવાજાની પાસે, જેતપુર	–	સામાન્ય	વિમાન
૮	ઇબ્રાહીમભાઈ અમીરખાન જલવાણી	વાણીયાવાડ, નવાગઢ	–	સામાન્ય	નગારું
૯	કરસનભાઈ જીવાભાઈ બગડા	નવાગઢ, જુનો હરિજનવાસ	–	અનુસુચિત જાતિ	લંબચોરસમાં સીલીંગ ફેન
૧૦	ગફુરભાઈ વલીભાઈ લાખાણી	ખાટકીવાડ ગોડાઉન પાસે, નવાગઢ	–	પછાતવર્ગ	લંબચોરસમાં પતંગ
૧૧	પ્રવિણભાઈ જયંતિલાલ ધરજીયા	વાણીયાશેરી પાછળ, નવાગઢ (જેતપુર)	–	પછાતવર્ગ	લંબચોરસમાં રેલ્વે એન્જિન
૧૨	ભારતીબેન પ્રવિણભાઈ મહેતા	ખોડપરા, "મણીકાંત નિવાસ", જેતપુર	–	સામાન્ય મહિલા	વર્તુળમાં કુહાડી
૧૩	મધુબેન કાળુભાઈ મકવાણા	રામૈયા હનુમાન, નવાગઢ	–	સામાન્ય મહિલા	વર્તુળમાં કેમેરો
૧૪	માધાભાઈ ડાયાભાઈ વેગડા	ગોંડલ દરવાજા, વણકરવાસ, જેતપુર	–	અનુસુચિત જાતિ	લંબચોરસમાં પાણીનો જગ

નમુનો – ૬

(જૂઓ નિયમ –૧૬)

હરીફ ઉમેદવારોની યાદી

જેતપુર નવાગઢ નગરપાલીકાની ચુંટણી

વોર્ડ નંબર :– ૩

ચુંટણી પંચ ફાળવેલ બંઠકો
૧લી બેઠક સામાન્ય મહિલા
૨જી બેઠક અનુસુચિત જાતિ
૩જી બેઠક સામાન્ય

અ.નં.	ઉમેદવાર નું નામ	સરનામું	પક્ષ સાથે જોડાણ	ઉમેદવારનો વર્ગ	ફાળવેલ પ્રતિક
(૧)	(૨)	(૩)	(૪)	(૫)	(૬)
૧૫	મુમતાઝબેન રસુલખાન પઠાણ	નવાગઢ, રામેવાળનુમાન ડેરી પાસે, ખાટકીવાડ, જેતપુર	–	પછાતવર્ગ મહિલા	લંબચોરસમાં વર્તુળમાં મોટર
૧૬	હસીનાબેન ઉસ્માનભાઈ ઢીંગા	ઠે. બાપાવાળી ની હોસ્પીટલ સામે, જેતપુર	–	પછાતવર્ગ મહિલા	લંબચોરસમાં વર્તુળમાં સીલાઈ મશીન

સ્થળ :– જેતપુર

તારીખ :–૧/૨/૦૩

એચ. એમ. જાડેજા
ચુંટણી અધિકારી
જેતપુર – નવાગઢ નગરપાલીકા(વોર્ડ નં. ૧ થી ૬),
અને નાયબ કલેકટર સ્ટેમ્પ ડયુટી, (ગ્રામ્ય)
વિભાગ–૨, રાજકોટ

નમુનો – ૬
(જૂઓ નિયમ –૧૬)

હરીફ ઉમેદવારોની યાદી

જેતપુર નવાગઢ નગરપાલીકાની ચુંટણી

વોર્ડ નંબર :– ૪

ચુંટણી પંચ ફાળવેલ બંઠકો
૧લી બેઠક સામાન્ય મહિલા
૨જી બેઠક સામાન્ય
૩જી બેઠક સામાન્ય

અ.નં. (૧)	ઉમેદવાર નું નામ (૨)	સરનામું (૩)	પક્ષ સાથે જોડાણ (૪)	ઉમેદવારનો વર્ગ (૫)	ફાળવેલ પ્રતિક (૬)
૧	આશાબેન અશોકભાઈ કાલરીયા	બાલાજી સોસાયટી, ધોરાજી રોડ, જેતપુર	ભારતીય જનતા પાર્ટી	સામાન્ય મહિલા	વર્તુળમાં કમળ
૨	જીનુબેન નાનજીભાઈ મકવાણા	જાગૃતિપરા, પંચવટી સોસાયટી પાછળ, જેતપુર	નેશનાલીસ્ટ કોંગ્રેસ પાર્ટી	પછાતવર્ગ મહિલા	લંબચોરસમાં વર્તુળમાં ઘડિયાળ
૩	ભરતસિંહજી દેવસિંહજી જાડેજા	ખોડપરા, વડાલવાળાના ડેલાં સામે, જેતપુર	નેશનાલીસ્ટ કોંગ્રેસ પાર્ટી	સામાન્ય	ઘડિયાળ
૪	રમેશભાઈ જીવરાજભાઈ કોટડીયા	"પરીવાર સદન", દેશાઈવાડી, જેતપુર	ભારતીય જનતા પાર્ટી	સામાન્ય	લંબચોરસમાં કમળ
૫	હરસુરભાઈ ભુરાભાઈ બારોટ	સુદામાનગર, કેનાલ કાંઠે, જેતપુર	ભારતીય જનતા પાર્ટી	પછાતવર્ગ	કમળ
૬	અજીતસિંહ રામુભા જાડેજા	સુદામાનગર, વિવેકાનંદ સોસાયટી, જેતપુર		સામાન્ય	મોટર
૭	પરેશકુમાર કિશોરભાઈ ચૌહાણ	ખોડપરા, શંકરના મંદિર પાસે, જેતપુર		સામાન્ય	ટેલીવિઝન
૮	પ્રભાબેન છોટાલાલ હાટમીવા	સોની શેરી, મોટા ચોક, જેતપુર		પછાતવર્ગ મહિલા	લંબચોરસમાં વર્તુળમાં પતંગ

INDEX

નમુનો – ૬

(જૂઓ નિયમ –૧૬)

હરીફ ઉમેદવારોની યાદી

જેતપુર નવાગઢ નગરપાલીકાની ચુંટણી

વોર્ડ નંબર :– ૪

ચુંટણી પંચ ફાળવેલ ચંદકો
૧લી બેઠક સામાન્ય મહિલા
૨જી બેઠક સામાન્ય
૩જી બેઠક સામાન્ય

અ.નં. (૧)	ઉમેદવાર નું નામ (૨)	સરનામું (૩)	પક્ષ સાથે જોડાણ (૪)	ઉમેદવારનો વર્ગ (૫)	ફાળવેલ પ્રતિક (૬)
૯	સાગીરબીબેન રાજેન્દ્રભાઈ દવે	જેતચારી, આશાપુરા મંદિર પાસે, જેતપુર	–	સામાન્ય મહિલા	વર્તુળમાં રેલ્વે એન્જિન
૧૦	વલકુભાઈ જીવાભાઈ ગૈલાણીયા	જાગૃતિનગર, જેતપુર	–	પછાતવર્ગ	લંબચોરસમાં વિમાન

સ્થળ :- જેતપુર

તારીખ :–૧ /૨/૦૩

(સહી)
એચ. એમ. જાડેજા
ચુંટણી અધિકારી
જેતપુર – નવાગઢ નગરપાલીકા(વોર્ડ નં. ૧ થી ૬),
અને નાયબ કલેક્ટર એન્ડ ડેપ્યુટી, (ગ્રામ્ય)
વિભાગ–૨, રાજકોટ

નમુનો – ૬
(જૂઓ નિયમ –૧૬)

હરીફ ઉમેદવારોની યાદી

જેતપુર નવાગઢ નગરપાલીકાની ચુંટણી

વોર્ડ નંબર :– ૫

ચુંટણી પંચ ફાળવેલ બેઠકો
૧લી બેઠક સામાન્ય મહિલા
૨જી બેઠક પછાતવર્ગ
૩જી બેઠક સામાન્ય

અ.નં.	ઉમેદવાર નું નામ	સરનામું	પક્ષ સાથે જોડાણ	ઉમેદવારનો વર્ગ	ફાળવેલ પ્રતિક
(૧)	(૨)	(૩)	(૪)	(૫)	(૬)
૧	જેરામભાઈ કડવાભાઈ ભાખોતરા	વડલી ચોક, નાજાવાળાપરા, જેતપુર	ભારતીય જનતા પાર્ટી	પછાતવર્ગ	લંબચોરસમાં કમળ
૨	દિલીપભાઈ બળવંતરાય નિર્મળ	હિંગળાજ સોસાયટી પ્લોટ નં. ૫, જેતપુર	નેશનાલીસ્ટ કોંગ્રેસ પાર્ટી	સામાન્ય	ઘડિયાળ
૩	પ્રભાબેન મહેન્દ્રભાઈ બાંભણીયા	"ઓમ", ચીત્રકુટ રેલ્વે સ્ટેશન સામે, નવાગઢ	ભારતીય જનતા પાર્ટી	સામાન્ય મહિલા	વર્તુળમાં કમળ
૪	મનોજ ભુરાભાઈ અજાણા	ચાપરાજની બારી ગોંદરામાં, જેતપુર	નેશનાલીસ્ટ કોંગ્રેસ પાર્ટી	પછાતવર્ગ	લંબચોરસમાં ઘડિયાળ
૫	મેકુજાબેન રહીમભાં મકાણ	ઘેટાવાળા પ્લોટ, બકુલ ડાઈંગ પાસે, જેતપુર (૩૬૦૩૭૦)	નેશનાલીસ્ટ કોંગ્રેસ પાર્ટી	પછાતવર્ગ મહિલા	લંબચોરસમાં વર્તુળમાં ઘડિયાળ
૬	રામજીભાઈ રવજીભાઈ સોજીત્રા	જય શકિત સોસાયટી, જૂના પાંચપીપળા રોડ, જેતપુર	ભારતીય જનતા પાર્ટી	સામાન્ય	કમળ
૭	અનિલભાઈ વાલજીભાઈ મારળીયા	ડો. ચેતન પટેલ હોસ્પીટલ બાજુમાં, "શિવ", જેતપુર (૩૬૦૩૭૦)	—	પછાતવર્ગ	લંબચોરસમાં રોડ રોલર
૮	કેશુભાઈ લક્ષ્મણભાઈ પાટડીયા	જૂના પાંચપીપળા રોડ, જેતપુર	—	પછાતવર્ગ	લંબચોરસમાં અલમારી
૯	છગનભાઈ ભીમજીભાઈ કોઠારી	જૂના પાંચપીપળારોડ, ભદ્રાવતી સોસાયટી, "શિવ કૃપા", જેતપુર	—	સામાન્ય	રેલ્વે એન્જિન
૧૦	જશુબેન ભુપતભાઈ ભેડા	સુદામાનગર પીરની દરગાહ જેતપુર	—	પછાતવર્ગ મહિલા	લંબચોરસમાં વર્તુળમાં વિમાન

નમુનો – ૬
(જૂઓ નિયમ –૧૬)

હરીફ ઉમેદવારોની યાદી

જેતપુર નવાગઢ નગરપાલીકાની ચુંટણી

વોર્ડ નંબર :– ૫

ચુંટણી પંચ ફાળવેલ બેઠકો
૧લી બેઠક સામાન્ય મહિલા
૨જી બેઠક પછાતવર્ગ
૩જી બેઠક સામાન્ય

અ.નં.	ઉમેદવાર નું નામ	સરનામું	પક્ષ સાથે જોડાણ	ઉમેદવારનો વર્ગ	ફાળવેલ પ્રતિક
(૧)	(૨)	(૩)	(૪)	(૫)	(૬)
૧૧	જેરામભાઈ નથુભાઈ ગુજરાતી	ગુજરાતી વાડી, જેતપુર (૩૬૦૩૭૦)	–	પછાતવર્ગ	લંબચોરસમાં નગારૂં
૧૨	તારિકાબેન કારૂકભાઈ છીપા	ડો. વાઘવાણી સામે, વારા વોકળી કાંઠે, જેતપુર	–	પછાતવર્ગ મહિલા	લંબચોરસમાં વર્તુળમાં કપ રકાબી
૧૩	બાબુભાઈ દેવાભાઈ સરવૈયા	ઘેટાવાળા પ્લોટ, જેતપુર	–	પછાતવર્ગ	લંબચોરસમાં પાણીનો જગ
૧૪	ભાનુમતીબેન મનસુખલાલ ભેડા	ગુજરાતીવાડી, જેતપુર	–	પછાતવર્ગ મહિલા	લંબચોરસમાં વર્તુળમાં સીલીંગ ફેન
૧૫	મુક્તાબેન રમેશભાઈ મકવાણા	નાજાવાળાપરા, જેતપુર(૩૬૦૩૭૦)	–	પછાતવર્ગ મહિલા	લંબચોરસમાં વર્તુળમાં નાળિયેર
૧૬	રાજુ બાબુલાલ રાદડીયા	જુના પાંચપીપળા રોડ, જેતપુર	–	સામાન્ય	પુલ
૧૭	રામભાઈ દેવાભાઈ બાબરીયા	ગુજરાતીવાડી ગરબીચોક રોડ જેતપુર	–	પછાતવર્ગ	લંબચોરસમાં મોટર
૧૮	વર્ષાબેન દિનેશભાઈ રામાણી	કણકીયા પ્લોટ, શારદા મંદિર સ્કુલ ની બાજુમાં, જેતપુર	–	સામાન્ય મહિલા	વર્તુળમાં પ્રેસર કુકર
૧૯	વિનુભાઈ નાનજીભાઈ કંડોળિયા	હરીઓમનગર, જુના પાંચપીપળા રોડ, જેતપુર	–	પછાતવર્ગ	લંબચોરસમાં ટેલીવિઝન

નમુનો -- ૬
(જૂઓ નિયમં -૧૬)

હરીફ ઉમેદવારોની યાદી

જેતપુર નવાગઢ નગરપાલીકાની ચુંટણી

વોર્ડ નંબર :- ૫

ચુંટણી પંચ ફાળવેલ બંઠકો.
૧લી બેઠક સામાન્ય મહિલા
૨જી બેઠક પછાતવર્ગ
૩જી બેઠક સામાન્ય

અ.નં.	ઉમેદવાર નું નામ	સરનામું	પક્ષ સાથે જોડાણ.	ઉમેદવારનો વર્ગ	ફાળવેલ પ્રતિક
(૧)	(૨)	(૩)	(૪)	(૫)	(૬)
૨૦	સાજીદખા સરદારખા જલવાણી	નાઝાવાળાપરાં, જેતપુર	-	સામાન્ય	બંગલો
૨૧	હનીફભાઈ કાસમભાઈ આરબ	ચાંદની ચોક પટેલ બ્રધર્સની સામે જેતપુર	-	પછાતવર્ગ	લંબચોરસમાં પતંગ

સ્થળ :- જેતપુર
તારીખ :-૧/૨/૦૩

એચ. એમ. જાડેજા
ચુંટણી અધિકારી
જેતપુર - નવાગઢ નગરપાલીકા(વોર્ડ નં. ૧ થી ૬),
અને નાયબ કલેક્ટર સ્ટેમ્પ ડ્યુટી, (ગ્રામ્ય)
વિભાગ-૨, રાજકોટ

નમુનો – ૬

(જૂઓ નિયમ –૧૬)

હરીફ ઉમેદવારોની યાદી

જેતપુર નવાગઢ નગરપાલીકાની ચુંટણી

વોર્ડ નંબર :– ૯

ચુંટણી પંચ ફાળવેલ બેઠકો
૧લી બેઠક પછાતવર્ગ મહિલા
૨જી બેઠક સામાન્ય
૩જી બેઠક સામાન્ય

અ.નં. (૧)	ઉમેદવાર નું નામ (૨)	સરનામું (૩)	પક્ષ સાથે જોડાણ (૪)	ઉમેદવારનો વર્ગ (૫)	ફાળવેલ પ્રતિક (૬)
૧	કીશનભાઈ લીલારામ ધાંધા	નૃસિંહજીનાં મંદિર પાસે, જેતપુર	ભારતીય જનતા પાર્ટી	સામાન્ય	કમળ
૨	મીનાબેન ભરતભાઈ ગોંસાઈ	લાખાવાળા, દરબારગઢ, જેતપુર	ભારતીય જનતા પાર્ટી	પછાતવર્ગ મહિલા	વર્તુળમાં કમળ
૩	રમા હરીભાઈ સરવૈયા	નાઝાવાળાપરા અજીતા ડાઈંગ પાછળ, જેતપુર	નેશનાલીસ્ટ કોંગ્રેસ પાર્ટી	પછાતવર્ગ મહિલા	વર્તુળમાં ઘડિયાળ
૪	રામજીભાઈ કડવાભાઈ વીરડીયા	મતવા શેરી, ડંકીપાસે, જેતપુર	ભારતીય જનતા પાર્ટી	સામાન્ય	લંબચોરસમાં કમળ
૫	અબાભાઈ મામદભાઈ કુરેશી	ફુલવાડી ઢોરો, હરીજનવાસ પાસે, જેતપુર	–	પછાતવર્ગ	લંબચોરસમાં નગારૂં
૬	અયુબ સિતારભાઈ તરખેશા	ફુલવાડી રોડ, ચકકીશેરી, જેતપુર (૩૬૦૩૭૦)	–	પછાતવર્ગ	લંબચોરસમાં મોટર
૭	અશ્વિનકુમાર પ્રિતમદાસ સામચંદાણી	ઉધી શેરી, લાદી રોડ, જેતપુર	–	સામાન્ય	રેલ્વે એન્જિન
૮	ચમનભાઈ બચુભાઈ વાઘેલા	અંબરસિનેમા પાછળ, ભંગીવાસ, જેતપુર	–	અનુસુચિત જાતિ	લંબચોરસમાંમીણબતીઓ
૯	છગનભાઈ હરીભાઈ ધડુક	ફુલવાડી ઢોરા ચાંદની ચોકવાળી શેરી, જેતપુર	–	સામાન્ય	પ્રેસર કુકર
૧૦	જમનભાઈ નાનજીભાઈ ભુવા	ફુલવાડી, સ્ટેશન રોડ, જેતપુર	–	સામાન્ય	પાણીનો જગ
૧૧	જશુબેન નારણભાઈ ભેડા	ફુલવાડી ઢોરો મનુભાઈ ગજેરાવાળી શેરી, જેતપુર	–	પછાતવર્ગ મહિલા	લંબચોરસમાંવર્તુળમાં ગેસનો ચુલો
૧૨	દક્ષાબેન ધીરેન્દ્ર લખધીર	દેસાઈવાડી, જુનાગઢ રોડ, જેતપુર (૩૬૦૩૭૦)	–	પછાતવર્ગ મહિલા	લંબચોરસમાંવર્તુળમાં કપ રકાબી

નમુનો – ૬

(જૂઓ નિયમ –૧૬)

હરીફ ઉમેદવારોની યાદી

જેતપુર નવાગઢ નગરપાલીકાની ચુંટણી

વોર્ડ નંબર :– ૬

ચુંટણી પંચ ફાળવેલ બેઠકો
૧લી બેઠક પછાતવર્ગ મહિલા
૨જી બેઠક સામાન્ય
૩જી બેઠક સામાન્ય

અ.નં. (૧)	ઉમેદવાર નું નામ (૨)	સરનામું (૩)	પક્ષ સાથે જોડાણ (૪)	ઉમેદવારનો વર્ગ (૫)	ફાળવેલ પ્રતિક (૬)
૧૩	નારણભાઈ છગનભાઈ સરવૈયા	ફુલવાડી ઢોરા, અમૃત સેટેલાઈટ પાસે, કણકીયા પ્લોટ, જેતપુર	–	અનુસૂચિત જાતિ	લંબચોરસમાં પતંગ
૧૪	મનસુખભાઈ મોહનભાઈ પટોડીયા	ફુલવાડી ઢોરો–શારદા મંદિર સ્કુલ પાછળ, કણકીયા પ્લોટ, જેતપુર	–	સામાન્ય	ટેલીવિઝન
૧૫	વિજુબેન ધનજીભાઈ રાઠોડ	ધેટાવાળા પ્લોટ, જલત હનુમાન ની બાજુમાં, જેતપુર	–	પછાતવર્ગ મહિલા	લંબચોરસમાંવર્તુળમાં બંગલો
૧૬	શીરીનબાનુ હનીફભાઈ આરબ	ચાંદની ચોક પટેલ બ્રધર્સ સામે જેતપુર (૩૬૦૩૭૦)	–	પછાતવર્ગ મહિલા	લંબચોરસમાંવર્તુળમાં વિમાન
૧૭	શૈલેષભાઈ વલ્લભભાઈ કોરાટ	ખોડીયાર કોમ્પલેક્ષ, એમ.જી.રોડ, જેતપુર	–	સામાન્ય	નાળિયેર

સ્થળ :– જેતપુર

તારીખ :–૧/૨/૦૩

એચ. એમ. જાડેજા

ચુંટણી અધિકારી

જેતપુર – નવાગઢ નગરપાલીકા(વોર્ડ નં. ૧ થી ૬),

અને નાયબ કલેકટર સ્ટેમ્પ ડયુટી, (ગ્રામ્ય) વિભાગ–૨,

રાજકોટ

નમુનો - ૬

(જુઓ નિયમ - ૧૬)

હરિફ ઉમેદવારોની યાદી

જેતપુર નવાગઢ નગરપાલિકાની ચુંટણી

ચુંટણી પંચે ફાળવેલ બેઠકો

૧ લી બેઠક અનુસુચિત જાતિ મહીલા

૨જી બેઠક સામાન્ય

વોર્ડ નં.૭ વોર્ડ નુ નામઃ- ૩જી બેઠક સામાન્ય

અનુ. નંબર	ઉમેદવારનુ નામ	સરનામુ	પક્ષ સાથે જોડાણ	ઉમેદવારનો વર્ગ	ફાળવેલ પ્રતિક
૧	૨	૩	૪	૫	૬
૧	ઉકાભાઇ નારણભાઇ લુણી	ચાંપરાજબારી રોડ,જેતપુર	ભારતીય જનતા પક્ષ	સામાન્ય	લંબચોરસમાં કમળ
૨	કીરીટકુમાર છગનલાલ પરમાર	મોટા ચોક,સાંકળી શેરી જેતપુર	નેશનાલિસ્ટ કોંગ્રેસ પાર્ટી	પછાત વર્ગ	લંબચોરસમાં ઘડિયાળ
૩	મુકેશભાઇ વિઠ્ઠલભાઇ વ્યાસ	જૈન દેરાસર સામે,ઉજડચા જેતપુર	ભારતીય જનતા પક્ષ	સામાન્ય	કમળ
૪	રજાકભાઇ કરીમભાઇ તરખેશા	લાદિરોડ,નગીના મસ્જીદ પાસે,જેતપુર	નેશનાલિસ્ટ કોંગ્રેસ પાર્ટી	પછાત વર્ગ	ઘડિયાળ
૫	વિજયાબેન કરશનભાઇ દેગડા	ગોંડલ દરવાજા,હરીજનવાસ જેતપુર	ભારતીય જનતા પક્ષ	અનુસુચીતજાતિ મહિલા	લંબચોરસમાં વર્તુળમાં કમળ
૬	ઓસમાણ ઇબ્રાહીમભાઇ ડબગર	નગીના મસ્જીદ પાસે,ડબગર વાસ,જેતપુર	--------	પછાત વર્ગ	લંબચોરસમાં ટેલિવિઝન
૭	દીલીપ મોહનલાલ ચાવલા	વોરાવાડ,જે.પી.ડાઇંગની બાજુમા,જેતપુર	--------	સામાન્ય	સિલિંગ ફેન (છત પંખો)
૮	મુકેશ ચમનભાઇ જોષી	મોટા ચોક,મહાદેવ શેરી, જેતપુર	--------	સામાન્ય	વિમાન
૯	રાજેશભાઇ ગોરધનદાસ બોસમીયા	કામદાર શેરી જેતપુર	--------	સામાન્ય	મોટર
૧૦	લાભુબેન માધાભાઇ વેગડા	ગોંડલ દરવાજા,વણકરવાસ જેતપુર	--------	અનુસુચીતજાતિ મહિલા	લંબચોરસમાં વર્તુળમાં પતંગ
૧૧	વિજયભાઇ મનસુખલાલ વ્યાસ	કામદાર શેરી ,મોટા ચોક જેતપુર	--------	સામાન્ય	રેલ્વે એન્જિન

સ્થળ :- જેતપુર

તારીખ : ૧/૨/૨૦૦૩

એચ. ડી. મહેતા

ચુંટણી અધિકારી

જેતપુર નવાગઢ નગરપાલિકા (વોર્ડ ૭ થી ૧૨)

અને સુપ્રિન્ટેન્ડન્ટ લેન્ડ રેકર્ડઝ

રાજકોટ

INDEX

નમુનો - ૬

(જુઓ નિયમ - ૧૬)

હરિફ ઉમેદવારોની યાદી

જેતપુર નવાગઢ નગરપાલિકાની ચુંટણી

ચુંટણી પંચે ફાળવેલ બેઠકો

૧ લી બેઠક સામાન્ય મહીલા

૨જી બેઠક પછાતવર્ગ

૩જી બેઠક સામાન્ય

વોર્ડ નં. ૮ વોર્ડ નુ નામઃ-

અનુ. નંબર	ઉમેદવારનુ નામ	સરનામુ	પક્ષ સાથે જોડાણ	ઉમેદવારનો વર્ગ	ફાળવેલ પ્રતિક
૧	૨	૩	૪	૫	૬
૧	જીતેન્દ્રભાઇ પુંજાભાઇ પારઘી	નવા દરવાજા વણકરવાસ,જેતપુર	નેશનાલિસ્ટ કોંગ્રેસ પાર્ટી	અનુસુચીત જાતી	લંબચોરસમાં ઘડિયાળ
૨	રાગીણીબેન કૌશીકકુમાર ભટ્ટ	ચાંપરાજ બારી રોડ,જેતપુર	ભારતીય જનતા પક્ષ	સામાન્ય મહિલા	વર્તુળમાં કમળ
૩	લીલાબેન પુંજાભાઇ જાડેજા	ભોજાધાર,પ્રાથમીક નીશાળ ની બાજુમા, જેતપુર	નેશનાલિસ્ટ કોંગ્રેસ પાર્ટી	સામાન્ય મહિલા	વર્તુળમાં ઘડિયાળ
૪	શામજીભાઇ મોહનભાઇ ડાભી	નવાદરવાજા,સલુપીરવાળી શેરી જેતપુર	ભારતીય જનતા પક્ષ	પછાતવર્ગ	કમળ
૫	સુંદરભાઇ હેમચંદ ભેરવાણી	અમરલાલ સાડી ધોરાજી ગેટ,જેતપુર	ભારતીય જનતા પક્ષ	સામાન્ય	લંબચોરસમાં કમળ
૬	ઇકબાલભાઇ મામદભાઇ મુશાણી	કંગાલપરા વિસ્તાર જેતપુર	---------	પછાતવર્ગ	લંબચોરસમાં રેલ્વે એન્જિન
૭	જહીરભાઇ ગુલાબખાં પઠાણ	બોખલા દરવાજા કુરૈનીચોક,જેતપુર	---------	પછાતવર્ગ	લંબચોરસમાં પતંગ
૮	માંડણભાઇ નારણભાઇ લુણી	ચાંપરાજની બારી,જેતપુર	---------	પછાતવર્ગ	લંબચોરસમા મોટર
૯	રમાબેન રામજીભાઇ મકવાણા	ખાખીમઢી પાસે,વણકરવાસ જેતપુર	---------	અનુસુચીત જાતી મહિલા	લંબચોરસમાં વર્તુળમાં વિમાન
૧૦	વિજયાબેન કાન્તીભાઇ પરમાર	નવાદરવાજા,વડલી ચોક વણકરવાસ,જેતપુર	---------	અનુસુચીત જાતી મહિલા	લંબચોરસમાં વર્તુળમાં બંગલો

સ્થળ : જેતપુર

તારીખ : ૧-૨-૨૦૦૩

એચ. ડી. મહેતા

ચુંટણી અધિકારી

જેતપુર નવાગઢ નગરપાલિકા (વોર્ડ ૭ થી ૧૨)

અને સુપ્રિન્ટેડેન્ટ લેન્ડ રેકર્ડઝ

રાજકોટ

(જુઓ નિયમ - ૧૬)

હરિફ ઉમેદવારોની યાદી

જેતપુર નવાગઢ નગરપાલિકાની ચુંટણી

ચુંટણી પંચે ફાળવેલ બેઠકો
૧ લી બેઠક સામાન્ય મહીલા
૨જી બેઠક સામાન્ય
૩જી બેઠક સામાન્ય

વોર્ડ નં. ૯ વોર્ડ નુ નામ:-

અનુ. નંબર	ઉમેદવારનુ નામ	સરનામુ	પક્ષ સાથે જોડાણ	ઉમેદવારનો વર્ગ	ફાળવેલ પ્રતિક
૧	૨	૩	૪	૫	૬
૧	કીશોરકુમાર જન્મશંકર ભટ્ટ	ખોડપરા,મેઇન રોડ, જેતપુર	ભારતીય જનતા પક્ષ	સામાન્ય	લંબચોરસમાંકમળ
૨	રાજેશભાઇ ગોરધનભાઇ ઉસદડીયા	પટેલચોક બાવાવાળાપરા,જેતપુર	ભારતીય જનતા પક્ષ	સામાન્ય	કમળ
૩	વિજયાબેન ભગવાનજીભાઇ બરવાળીયા	ખોડપરા ગોપાવાડી, જેતપુર	ભારતીય જનતા પક્ષ	સામાન્ય મહિલા	વર્તુળમાં કમળ
૪	અરવીંદકુમાર વ્રજલાલ વણઝારા	ખોડપરા જીકરીયા મસ્જીદ પાસે,ડેલામા,જેતપુર	---------	સામાન્ય	પ્રેસરકુકર
૫	આહમદભાઇ જુમાભાઇ આદમાણી	નવી શાક માર્કેટ બોખલા દરવાજો,જેતપુર	---------	સામાન્ય	ઇંટ
૬	ઇલીયાસભાઇ ઉમરભાઇ ઘાંચી	હકકાબાપુવાળી શેરી,જેતપુર	---------	પછાત વર્ગ	લંબચોરસમા પાણીનો જગ
૭	કમલેશભાઇ જયંતિલાલ પંડયા	ખોડપરા ગોપાવાડી પાસે,જેતપુર	---------	સામાન્ય	મોટર
૮	પ્રવિણાબેન રમેશચંદ્ર પટેલીયા	ગોપાવાડી રોડ,શેરી નં.એચ ૬, ખોડપરા,જેતપુર	---------	સામાન્ય મહિલા	વર્તુળમાં વિમાન
૯	ભાવનાબેન રજનીકાંતભાઇ નિર્મળ	ઇ-૯,ખોડપરા જેતપુર	---------	સામાન્ય મહિલા	વર્તુળમાં ગેસસીલીંડર
૧૦	મહેન્દ્રભાઇ હરિભાઇ વોરા	ખોડપરા ગોપાવાડી રોડ,જેતપુર	---------	સામાન્ય	નગારુ
૧૧	મહેન્દ્રસિંહ પોટુભા ચુડાસમા	રાજેશ્વરી સોસાયટી, જેતપુર	---------	સામાન્ય	બંગલો
૧૨	વલ્લભભાઇ મોહનભાઇ સખરેલીયા	બાવાવાળા પરા જેતપુર	---------	સામાન્ય	પતંગ
૧૩	વીજ્યાબેન અમૃતલાલ મકવાણા	દેશાઇવાડી, પટેલ ચોક, સોનર્દ બિલ્ડીંગ, જેતપુર	---------	પછાત વર્ગ સામાન્ય	લંબચોરસમા વર્તુળમાં રેલ્વે એન્જિન

સ્થળ :- જેતપુર
તારીખ : ૧/ ૦૨/૨૦૦૩

(એચ. ડી. મહેતા
ચુટણી અધિકારી
જેતપુર નવાગઢ નગરપાલિકા (વોર્ડ ૭ થી ૧૨)
અને સુપ્રિન્ટેન્ડન્ટ લેન્ડ રેકર્ડઝ
રાજકોટ

નમુનો - ૬

(જુઓ નિયમ - ૧૬)

હરિફ ઉમેદવારોની યાદી

જેતપુર નવાગઢ નગરપાલિકાની ચુંટણી

ચુંટણી પંચે ફાળવેલ બેઠકો
૧ લી બેઠક સામાન્ય મહીલા
૨જી બેઠક સામાન્ય
૩જી બેઠક સામાન્ય

વોર્ડ નં. ૧૦ વોર્ડ નુ નામઃ-

અનુ. નંબર	ઉમેદવારનુ નામ	સરનામુ	પક્ષ સાથે જોડાણ	ઉમેદવારનો વર્ગ	ફાળવેલ પ્રતિક
૧	૨	૩	૪	૫	૬
૧	ભાવનાબેન ચંદુલાલ રાદડીયા	તેજાકાળા પ્લોટ દેસાઇવાડી જેતપુર	ભારતીય જનતા પક્ષ	સામાન્ય મહિલા	વર્તુળમા કમળ
૨	મહેશ દેવશીભાઇ ડોબરીયા	૩૫,કૃષ્ણનગર જુનાગઢ રોડ કેનાલ પાસે જેતપુર	ભારતીય જનતા પક્ષ	સામાન્ય	લંબચોરસમા કમળ
૩	વલ્લભભાઇ મોહનભાઇ વઘાસીયા	દેસાઇવાડી શામનાથ મંદીર પાસે,જેતપુર	ભારતીય જનતા પક્ષ	સામાન્ય	કમળ
૪	ગીતાબેન નરેન્દ્રભાઇ ચંદવાણીયા	જુનાગઢરોડ,કોલેજસામે જેતપુર		સામાન્ય મહિલા	વર્તુળમા મોટર
૫	ગોરધનભાઇ ઉકાભાઇ વેકરીયા	જયાનંદ નગર,જુનાગઢ રોડ જેતપુર		સામાન્ય	પતંગ
૬	નરેશભાઇ લવજીભાઇ રાદડીયા	તેજાકાળા પ્લોટ,દેસાઇવાડી જેતપુર		સામાન્ય	નગારૂ
૭	બટુકભાઇ બાબુભાઇ સાકરીયા	બાવાવાળાપરા,સાકરીયા શેરી, જેતપુર		સામાન્ય	સીલીંગફેન (છત પંખો)
૮	ભીખુભાઇ મેરામભાઇ ખાચર	ડોબરીયાવાડી,લવલી પાન સામે, જેતપુર		પછાતવર્ગ	લંબચોરસમા ગેસસીલીંડર
૯	રમાબેન ગાંડુભાઇ સાવલીયા	કોટડીયાવાડી,વજુભાઇ દેસાઇના બ્લોક સામે,જેતપુર		સામાન્ય મહિલા	વર્તુળમા ગેસનો ચુલો
૧૦	રાજેશ્રીબેન અનીલભાઇ લાઠીયા	શ્રીનિધિ,સત્યમ પાર્ક, અમરનગર રોડ, જેતપુર		સામાન્ય મહિલા	વર્તુળમા રેલ્વે એન્જિન
૧૧	વૃજલાલ બચુભાઇ દેસાઇ	શિવમ પાર્ક અમરનગર રોડ જેતપુર		સામાન્ય	વિમાન
૧૨	હિતેશ કેશુભાઇ રામાણી	જુની દેસાઇવાડી શેરીનં.૫ જેતપુર		સામાન્ય	મીણબતીઓ

સ્થળ : જેતપુર
તારીખ : ૧/૦૨/૨૦૦૩

(એચ. ડી. મહેતા)
ચુટણી અધિકારી
જેતપુર નવાગઢ નગરપાલિકા (વોર્ડ ૭ થી ૧૨)
અને સુપ્રિન્ટેન્ડન્ટ લેન્ડ રેકર્ડઝ
રાજકોટ

INDEX

નમુના - ૬

(જુઓ નિયમ - ૧૬)

હરિફ ઉમેદવારોની યાદી

જેતપુર નવાગઢ નગરપાલિકાની ચુંટણી

ચુંટણી પંચે ફાળવેલ બેઠકો

૧ લી બેઠક સામાન્ય મહીલા

૨જી બેઠક સામાન્ય

૩જી બેઠક સામાન્ય

વોર્ડ નં. ૧૧ વોર્ડ નુ નામઃ-

અનું. નંબર	ઉમેદવારનુ નામ	સરનામુ	પક્ષ સાથે જોડાણ	ઉમેદવારનો વર્ગ	ફાળવેલ પ્રતિક
૧	૨	૩	૪	૫	૬
૧	અમૃતલાલ ભનુભાઇ ભુવા	બાવાવાળાપરા સહકારી મંડળી સામે જેતપુર	ભારતીય જનતા પક્ષ	સામાન્ય	કમળ
૨	કિશોરસિંહ મનુભા ઝાલા	જનતાનગર વેકરીયાનગર સામે જેતપુર	નેશનાલિસ્ટ કોંગ્રેસ પાર્ટી	સામાન્ય	ઘડિયાળ
૩	દિલીપભાઇ ગોરધાદાસ વડાલીયા	બાવાવાળાપરા શેરી નં. ૫ જેતપુર	ભારતીય જનતા પક્ષ	સામાન્ય	લંબચોરસમા કમળ
૪	નયનાબેન ભનુભારથી ગૌસ્વામી	લક્ષ્મીનગર સોસાયટી, બાવાવાળાપરા,બ્લોકનં.૨૮ જેતપુર	ભારતીય જનતા પક્ષ	સામાન્ય મહિલા	વર્તુળમા કમળ
૫	મોહનભાઇ લખમણભાઇ મકવાણા	બોખલા દરવાજા કોળીલાઇન જેતપુર	નેશનાલિસ્ટ કોંગ્રેસ પાર્ટી	પછાત વર્ગ	લંબચોરસમા ઘડિયાળ
૬	જીતુભાઇ બાબુભાઇ ડાભી	જનતાનગર મેઇનરોડ જેતપુર	---------	પછાત વર્ગ	લંબચોરસમા નાળિયેર
૭	જેંતીભાઇ બચુભાઇ ઠેસીયા	બાવાવાળાપરા ભુતીયાં મહેલ પાસે જેતપુર	---------	સામાન્ય	પતંગ
૮	ભીખુભાઇ ભનુભાઇ દેસાઇ	બાવાવાળાપરા ચોરાપાસે જેતપુર	---------	સામાન્ય	વિમાન
૯	મુક્તાબેન નારદભાઇ નંદાલીયા	બાવાવાળાપરા, ગીધાભાઇના દવાખાના પાસે, જેતપુર	---------	સામાન્ય મહિલા	વર્તુળમા મોટર

એચ. ડી. મહેતા
ચુટણી અધિકારી
જેતપુર નવાગઢ નગરપાલિકા (વોર્ડ ૭ થી ૧૨)
અને સુપ્રિન્ટેડેન્ટ લેન્ડ રેકર્ડઝ
રાજકોટ

સ્થળ : જેતપુર
તારીખ :૧ જાન્યુ.૨૦૦૩

INDEX

નમુનો - ૬

(જુઓ નિયમ - ૧૬)

હરિફ ઉમેદવારોની યાદી

જેતપુર નવાગઢ નગરપાલિકાની ચુંટણી

ચુંટણી પંચે ફાળવેલ બેઠકો

૧ લી બેઠક સામાન્ય મહીલા

૨જી બેઠક સામાન્ય

વોર્ડ નં.૧૨ વોર્ડ નુ નામઃ- ૩જી બેઠક સામાન્ય

અનુ. નંબર	ઉમેદવારનુ નામ	સરનામુ	પક્ષ સાથે જોડાણ	ઉમેદવારનો વર્ગ	ફાળવેલ પ્રતિક
૧	૨	૩	૪	૫	૬
૧	જમીલા અબ્દુલકરીમ બ્લોચ	ભોજધાર,જેતપુર	નેશનાલિસ્ટ કોંગ્રેસ પાર્ટી	પછાતવર્ગ મહિલા	વર્તુળમા ઘડિયાળ
૨	દિવાળીબેન જગુભાઇ ગોહેલ	ટાકુડીપરાશેરીનં.૧૬,જેતપુર	ભારતીય જનતા પક્ષ	સામાન્ય મહિલા	વર્તુળમા કમળ
૩	પરબતભાઇ રણછોડભાઇ માલવીયા	ટાકુડીપરાઘશેરીનં.૧૩,જેતપુર	ભારતીય જનતા પક્ષ	સામાન્ય	લંબચોરસમા કમળ
૪	મનસુખભાઇ ભીખુભાઇ ગુજરાતી	ભોજધાર,જેતપુર	નેશનાલિસ્ટ કોંગ્રેસ પાર્ટી	પછાતવર્ગ	લંબચોરસમા ઘડિયાળ
૫	રતિલાલ સવદાસભાઇ ખુંટ	મંગળીયાશાપીરની વાડી શ્રી વલ્લભભાઇ પટેલ સોસાયટી જેતપુર	ભારતીય જનતા પક્ષ	સામાન્ય	કમળ
૬	કાનજીભાઇ મોહનભાઇ બારૈયા	ટાકુડીપરા,શેરીનં.૧૧,જેતપુર	—	પછાતવર્ગ	લંબચોરસમા રેલ્વે એન્જિન
૭	જયંતિલાલ શાંતિભાઇ ગોહેલ	ટાકુડી પરા,રુપાવટી રોડ, જેતપુર	—	પછાતવર્ગ	લંબચોરસમા બંગલો
૮	પ્રમોદભાઇ રામજીભાઇ ત્રાડા	શ્રધ્ધા ,જમાઇવાડા પાછળ, જેતપુર	—	સામાન્ય	પાણીનો જગ
૯	મીનાબેન સવજીભાઇ આંબલીયા	અમરનગર રોડ,શ્રીજી વિદ્યાલય જેતપુર	—	સામાન્ય મહિલા	વર્તુળમા પતંગ
૧૦	રમેશભાઇ મોહનભાઇ હરખાણી	ટાકુડીપરા,શેરીનં.૧,જેતપુર	—	સામાન્ય	નાળિયેર
૧૧	રાજુ હંસરાજભાઇ રાબડીયા	ટાકુડીપરા,શેરીનં.૮,જેતપુર	—	સામાન્ય	રોડરોલર
૧૨	રાજેશભાઇ પોપટભાઇ વેકરીયા	અમરનગર રોડ,વેકરીયાનગર જેતપુર	—	સામાન્ય	વિમાન
૧૩	રાણીંગભાઇ આપાભાઇ હુદડ	મુકામ ભોજાધાર નિશાળની બાજુમા,જેતપુર	—	પછાતવર્ગ	લંબચોરસમા પ્રેસરકુકર
૧૪	વિજયભાઇ નાથાભાઇ રાઠોડ	વડાલીચોક,જેતપુર	—	પછાતવર્ગ	લંબચોરસમા ટેલીવીઝન
૧૫	હરસુખભાઇ ઠાકરશીભાઇ આંબલીયા	શ્રી શક્તિ નિવાસ,ટાકુડીપરા શેરીનં.૧,જેતપુર	—	સામાન્ય	મોટર
૧૬	હરેશભાઇ કેશુભાઇ માલવીયા	ટાકુડીપરા,શેરીનં.૧૪,જેતપુર	—	સામાન્ય	બેટ

સ્થળ : જેતપુર

તારીખ : ૭/૦૨/૨૦૦૩

એચ. ડી. મહેતા

ચુંટણી અધિકારી

જેતપુર નવાગઢ નગરપાલિકા (વોર્ડ ૭ થી ૧૨)

અને સુપ્રિન્ટેડેન્ટ લેન્ડ રેકર્ડઝ

રાજકોટ

સરકારી મધ્યસ્થ મુદ્રણાલય, ગાંધીનગર.

INDEX

Extra No. 103

REGISTERED NO. G/GNR/2

©

सत्यमेव जयते

The Gujarat Government Gazette

EXTRAORDINARY

PUBLISHED BY AUTHORITY

Vol. XLIV] TUESDAY, FEBRUARY 4, 2003/MAGHA 15, 1924

Separate paging is given to this Part in order that it may be filed as a Separate Compilation.

PART IV—C

Statutory Rules and Orders (other than those published in Parts I, I-A and I-L) made by Statutory Authorities other than the Government of Gujarat including those made by the Government of India, the High Court, the Director of Municipalities, the Commissioner of Police, the Director of Prohibition and excise, the District Magistrates and the Election Commission, Election Tribunals, Returning Officers and other authorities, under the Election Commission.

નમૂનો - ૬

(જુઓ નિયમ - ૧૬)

હરીફ ઉમેદવારોની યાદી

ઈડર નગરપંચાયતની ચૂંટણી

વોર્ડ નંબર. ૧ વોર્ડનું નામ..................................

ચૂંટણી પંચે ફાળવેલી બેઠકો

૧લી બેઠક મહિલા સામાન્ય

૨જી બેઠક પછાત વર્ગ

૩જી બેઠક સામાન્ય

અ.નં.	ઉમેદવારનું નામ	સરનામું	પક્ષ સાથે જોડાણ	ઉમેદવારનો વર્ગ	ફાળવેલ પ્રતિક
૧	૨	૩	૪	૫	૬
૧	કમલેશકુમાર હસમુખભાઈ ભોઈ	ભોઈવાડા, ઈડર	ભારતીય જનતા પક્ષ	પછાતવર્ગ	કમળ
૨	ચતુરભાઈ ચુનીલાલ માજીરાણા	ભીલવાસ, ગ્રામદવારા પાસે, ઈડર	ભારતીય રાષ્ટ્રીય કોંગ્રેસ	અનુસૂચિત આદિજાતિ	હાથ
૩	જયંતિભાઈ કેશાભાઈ કડીયા	ભોઈવાડા, વેરાઈમાતાના મંદિર પાસે, ઈડર	ભારતીય જનતા પક્ષ	પછાતવર્ગ	લંબચોરસમાં કમળ
૪	ડૉ. દીનાકુમારી અર્જુનસિંહ ગુર્જર	રાજમહેલ રોડ, ઈડર	ભારતીય રાષ્ટ્રીય કોંગ્રેસ	મહીલા સામાન્ય	વર્તુળમાં હાથ

INDEX

૫	મહેરમખાન હમીદખાન ઝાલોરી	મદની સોસાયટી. ઘાંટી રોડ. ઈડર	ભારતીય રાષ્ટ્રીય કોંગ્રેસ	પછાતવર્ગ	લંબચોરસમાં હાથ
૬	રમીલાબેન દિનેશકુમાર ભાટીયા	ભાટીયાવાસ. વેરાઈમાતાના મંદિર પાસે. ઈડર	ભારતીય જનતા પક્ષ	મહીલા પછાતવર્ગ	લંબચોરસમાં વર્તુળમાં કમળ

(સહી/–) અવાચ્ય,

ચૂંટણી અધિકારી,
ઈડર નગરપંચાયત અને
ખાસ જમીન સંપાદન અધિકારી,
સાબરકાંઠા જિલ્લો, હિંમતનગર

સ્થળ :- હિંમતનગર
તારીખ :- ૧/૨/૦૩

INDEX

નમૂનો - ૬

(જુઓ નિયમ - ૧૬)

હરીફ ઉમેદવારોની યાદી

ઈડર નગરપંચાયતની ચૂંટણી

વોર્ડ નંબર. ૨ વોર્ડનું નામ.................................

ચૂંટણી પંચે ફાળવેલી બેઠકો

૧લી બેઠક મહિલા સામાન્ય

૨જી બેઠક સામાન્ય

૩જી બેઠક સામાન્ય

અ.નં.	ઉમેદવારનું નામ	સરનામું	પક્ષ સાથે જોડાણ	ઉમેદવારનો વર્ગ	ફાળવેલ પ્રતિક
૧	૨	૩	૪	૫	૬
૧	જયસિંહ રાધાકિશન તંવર	જુની પાંજરાપોળ પાસે, ઈડર	ભારતીય જનતા પક્ષ	સામાન્ય	કમળ
૨	જવાનજી મોહનજી ચૌહાણ	ઠાકોરવાસ, શીતળામાતાની વાવ પાસે, ઈડર	ભારતીય રાષ્ટ્રીય કોંગ્રેસ	પછાતવર્ગ	હાથ
૩	મગનભાઈ જયચંદભાઈ સગર	ગઢવાડા, ઈડર	ભારતીય જનતા પક્ષ	સામાન્ય	લંબચોરસમાં કમળ
૪	વિનોદભાઈ મુળભાઈ સગર	સગરવાડા, પંચાલ ધર્મશાળા પાછળ, ઈડર	ભારતીય રાષ્ટ્રીય કોંગ્રેસ	પછાતવર્ગ	લંબચોરસમાં હાથ
૫	વિશાખાબેન શૈલેષકુમાર શાહ	કોઠારીવાડા, ઈડર	ભારતીય રાષ્ટ્રીય કોંગ્રેસ	મહીલા સામાન્ય	વર્તુળમાં હાથ
૬	સ્મીતાબેન ધર્મેન્દ્રભાઈ દોશી	સંખેસરા ફળી, ઈડર	ભારતીય જનતા પક્ષ	મહીલા સામાન્ય	વર્તુળમાં કમળ
૭	અમરતભાઈ કાંહયાજી ઠાકરડા	ખાંસી ફુઈનો વાસ, ઈડર	--	પછાતવર્ગ	લંબચોરસમાં બંગલો
૮	કનૈયાલાલ શિવરામ રામી	વિશ્વકર્મા મંદિર પાસે, ઈડર	--	પછાતવર્ગ	લંબચોરસમાં રેલવે એન્જિન
૯	કાળાભાઈ વેચાતભાઈ રાવળ	જુની પાંજરાપોળ પાસે, ઈડર	--	પછાતવર્ગ	લંબચોરસમાં વિમાન
૧૦	જીવણભાઈ શંકરલાલ સગર	સગરવાડા, ઈડર	--	પછાતવર્ગ	લંબચોરસમાં પતંગ
૧૧	રમણીકલાલ કાન્તિલાલ રામી	વિશ્વકર્મા મંદિર, ગઢવાડા, ઈડર	--	સામાન્ય	મોટર
૧૨	શારદાબેન પ્રભુભાઈ સગર	સગરવાડા, ઈડર	--	મહીલા પછાતવર્ગ	લંબચોરસમાં વર્તુળમાં નગારું

(સહી/-) અવાચ્ય,

ચૂંટણી અધિકારી,
ઈડર નગરપંચાયત અને
ખાસ જમીન સંપાદન અધિકારી,
સાબરકાંઠા જિલ્લો, હિંમતનગર

સ્થળ :- હિંમતનગર

INDEX

નમૂનો - ૬

(જુઓ નિયમ - ૧૬)

હરીફ ઉમેદવારોની યાદી

ઈડર નગરપંચાયતની ચૂંટણી

વોર્ડ નંબર. ૩ વોર્ડનું નામ.................................

ચૂંટણી પંચે ફાળવેલી બેઠકો

૧લી બેઠક મહિલા પછાતવર્ગ

૨જી બેઠક સામાન્ય

૩જી બેઠક સામાન્ય

અ.નં.	ઉમેદવારનું નામ	સરનામું	પક્ષ સાથે જોડાણ	ઉમેદવારનો વર્ગ	ફાળવેલ પ્રતિક
૧	૨	૩	૪	૫	૬
૧	ચંદ્રકાન્ત ડાહ્યાભાઈ દોશી	તાલુકા સ્કુલ પાસે. ઈડર	ભારતીય જનતા પક્ષ	સામાન્ય	કમળ
૨	જશોદાબેન રમણભાઈ ધોબી	માતાવાળી ફળી. ઈડર	ભારતીય રાષ્ટ્રીય કોંગ્રેસ	મહીલા પછાતવર્ગ	લંબચોરસમાં વર્તુળમાં હાથ
૩	પ્રદિપભાઈ નગીનદાસ શાહ	પારેખવાડા, ઈડર.	ભારતીય જનતા પક્ષ	સામાન્ય	લંબચોરસમાં કમળ
૪	ભાવનાબેન દિનેશકુમાર મકવાણા	બંગલા પાસે, કન્યાશાળા પાસે. ઈડર	ભારતીય જનતા પક્ષ	મહીલા પછાતવર્ગ	લંબચોરસમાં વર્તુળમાં કમળ
૫	મુકેશકુમાર અર્જુનસિંહ ગુર્જર	સ્વામીનારાયણ મંદિર પાસે. ઈડર	ભારતીય રાષ્ટ્રીય કોંગ્રેસ	સામાન્ય	હાથ
૬	હુસેનખાન અબ્બાસખાં પઠાણ	નાના કસ્બા, પાંચ હાટડીયા. ઈડર	ભારતીય રાષ્ટ્રીય કોંગ્રેસ	પછાતવર્ગ	લંબચોરસમાં હાથ
૭	દિલીપકુમાર અંબાલાલ વ્યાસ	બંગલા એરીયા, ઈડર	--	સામાન્ય	રેલવે એન્જિન
૮	પ્રદિપકુમાર દેવચંદભાઈ કોઠારી	કોઠારી ફળી. ઈડર	--	સામાન્ય	બંગલો

(સહી/-) અવાચ્ય,

ચૂંટણી અધિકારી,
ઈડર નગરપંચાયત અને
ખાસ જમીન સંપાદન અધિકારી,
સાબરકાંઠા જિલ્લો, હિંમતનગર

સ્થળ :- હિંમતનગર

તારીખ :- ૧/૨/૦૩

INDEX

નમૂનો - ૬
(જુઓ નિયમ - ૧૬)
હરીફ ઉમેદવારોની યાદી
ઈડર નગરપંચાયતની ચૂંટણી

વોર્ડ નંબર. ૪ વોર્ડનું નામ.................................

ચૂંટણી પંચે ફાળવેલી બેઠકો
૧લી બેઠક મહિલા સામાન્ય
૨જી બેઠક અનુસૂચિત જાતિ
૩જી બેઠક સામાન્ય

અ.નં.	ઉમેદવારનું નામ	સરનામું	પક્ષ સાથે જોડાણ	ઉમેદવારનો વર્ગ	ફાળવેલ પ્રતિક
૧	૨	૩	૪	૫	૬
૧	ઈસ્માઈલભાઈ મહંમદહુસેન પઠાણ (કાલુભાઈ)	મોટા કસ્બા નાકે, ઈડર	ભારતીય રાષ્ટ્રીય કોંગ્રેસ	સામાન્ય	હાથ
૨	ફરૂનીશા મહંમદ ઈકબાલ સૈયદ	મોટા કસ્બા, જુમ્મા મસ્જીદ સામે, ઈડર	ભારતીય રાષ્ટ્રીય કોંગ્રેસ	મહીલા સામાન્ય	વર્તુળમાં હાથ
૩	બાબુભાઈ હિરાભાઈ પરમાર	સાકરીયા સોસાયટી, ઈડર	ભારતીય જનતા પક્ષ	અનુસૂચિત જાતિ	લંબચોરસમાં કમળ
૪	મુમતાજબેન સત્તારભાઈ મનસુરી	ભૂતિયાપુલ પાસે, ઈડર	ભારતીય જનતા પક્ષ	મહીલા પછાતવર્ગ	લંબચોરસમાં વર્તુળમાં કમળ
૫	વિનોદકુમાર જીવાભાઈ પરમાર	પરમાર વાસ નં.૨, ઈડર	ભારતીય રાષ્ટ્રીય કોંગ્રેસ	અનુસૂચિત જાતિ	લંબચોરસમાં હાથ
૬	હનીફમીયાં અહેમદમીયાં બેલીમ	રાજમહેલ રોડ, ઈડર	ભારતીય જનતા પક્ષ	પછાતવર્ગ	કમળ
૭	ઈકબાલભાઈ સુલેમાનભાઈ મનસુરી	મનસુરી મસ્જીદ પાસે, ઈડર	--	પછાતવર્ગ	લંબચોરસમાં ચોકલેટ
૮	રમેશભાઈ હીરાભાઈ પરમાર	ભાભી વાસ નં.૧, ઈડર	--	અનુસૂચિત જાતિ	લંબચોરસમાં વિમાન
૯	શારદાબેન પ્રભુભાઈ સગર	સગરવાડા, ઈડર	--	મહીલા પછાતવર્ગ	લંબચોરસમાં વર્તુળમાં નગારું

(સહી/-) અવાચ્ય,

ચૂંટણી અધિકારી,
ઈડર નગરપંચાયત અને
ખાસ જમીન સંપાદન અધિકારી,
સાબરકાંઠા જિલ્લો, હિંમતનગર

સ્થળ :- હિંમતનગર
તારીખ :- ૧/૨/૦૩

INDEX

નમૂનો - ૬

(જુઓ નિયમ - ૧૬)

હરીફ ઉમેદવારોની યાદી

ઈડર નગરપંચાયતની ચૂંટણી

વોર્ડ નંબર. ૫ વોર્ડનું નામ..................................

ચૂંટણી પંચે ફાળવેલી બેઠકો

૧લી બેઠક	મહિલા અનુસૂચિત જાતિ
૨જી બેઠક	અનુસૂચિત આદિજાતિ
૩જી બેઠક	સામાન્ય

અ.નં.	ઉમેદવારનું નામ	સરનામું	પક્ષ સાથે જોડાણ	ઉમેદવારનો વર્ગ	ફાળવેલ પ્રતિક
૧	૨	૩	૪	૫	૬
૧	કારૂજી પ્રતાપજી મારવાડી	મારવાડી વાસ, નાયકનગરની પાછળ, ઈડર	ભારતીય રાષ્ટ્રીય કોંગ્રેસ	અનુસૂચિત આદિજાતિ	લંબચોરસમાં હાથ
૨	નરેન્દ્રકુમાર વસ્દમલ લધાણી	૩૧, આનંદનગર સોસાયટી, ઈડર	ભારતીય જનતા પક્ષ	સામાન્ય	કમળ
૩	પુષ્પાબેન મનહરલાલ પરમાર	ગોકુલનગર, બરવાવ રોડ, ઈડર	ભારતીય જનતા પક્ષ	મહિલા અનુસૂચિત જાતિ	લંબચોરસમાં વર્તુળમાં કમળ
૪	પ્રવિણભાઈ નાનજીભાઈ માજીરાણા	ભીલવાસ, ઈડર	ભારતીય જનતા પક્ષ	અનુસૂચિત આદિજાતિ	લંબચોરસમાં કમળ
૫	રંભીબેન રામાભાઈ પરમાર	છાપરીયા વાસ, ધનેશ્વર ડુંગરી, ઈડર	ભારતીય રાષ્ટ્રીય કોંગ્રેસ	મહિલા અનુસૂચિત જાતિ	લંબચોરસમાં વર્તુળમાં હાથ
૬	હરિસિંહ અર્જુનસિંહ ગુર્જર	ધનેશ્વર સોસાયટી, ઈડર	ભારતીય રાષ્ટ્રીય કોંગ્રેસ	સામાન્ય	હાથ
૭	કલ્પનાબેન ચંદ્રકાન્ત નાયક	રામનગર સોસાયટી, નાયકનગરની પાછળ, ઈડર	--	મહિલા પછાતવર્ગ	લંબચોરસમાં વર્તુળમાં ટેલીવિઝન
૮	નિતેશકુમાર જીવાભાઈ પરમાર	ભાંભીવાસ, ઈડર	--	અનુસૂચિત જાતિ	લંબચોરસમાં પતંગ

(સહી/-) અવાચ્ય,

ચૂંટણી અધિકારી,
ઈડર નગરપંચાયત અને
ખાસ જમીન સંપાદન અધિકારી,
સાબરકાંઠા જિલ્લો, હિંમતનગર

સ્થળ :- હિંમતનગર
તારીખ :- ૧/૨/૦૩

INDEX

નમૂનો - ૬

(જૂઓ નિયમ - ૧૬)

હરીફ ઉમેદવારોની યાદી

ઈડર નગરપંચાયતની ચૂંટણી

વોર્ડ નંબર. ૬ વોર્ડનું નામ...................................

ચૂંટણી પંચે ફાળવેલી બેઠકો
૧લી બેઠક મહિલા સામાન્ય
૨જી બેઠક સામાન્ય
૩જી બેઠક સામાન્ય

અ.નં.	ઉમેદવારનું નામ	સરનામું	પક્ષ સાથે જોડાણ	ઉમેદવારનો વર્ગ	ફાળવેલ પ્રતિક
૧	૨	૩	૪	૫	૬
૧	આશાબેન શૈલેષકુમાર નાયક	શ્રીનગર, ત્રિમુર્તી હોસ્પીટલની પાછળ, દક્ષિણ વિભાગ, ઈડર	ભારતીય રાષ્ટ્રીય કોંગ્રેસ	મહીલા પછાતવર્ગ	લંબચોરસમાં વર્તુળમાં હાથ
૨	જગજીવનભાઈ પુરશોત્તમદાસ મીસ્ત્રી	રેલ્વે સ્ટેશન સામે, ઈડર	ભારતીય જનતા પક્ષ	સામાન્ય	કમળ
૩	વકતાવર ચત્રભુજ સોની	શ્રીનગર રોડ નં.૯, ઈડર	ભારતીય રાષ્ટ્રીય કોંગ્રેસ	સામાન્ય	હાથ
૪	વિસનજી રામાજી ઓડ	દલજીતનગર પોસ્ટ ઓફીસ રોડ, નાયક નગરની સામે, ઈડર	ભારતીય રાષ્ટ્રીય કોંગ્રેસ	પછાતવર્ગ	લંબચોરસમાં હાથ
૫	શાન્તાબેન નાનજીભાઈ પટેલ	શ્રીનગર રોડ નં.૮, ઈડર	ભારતીય જનતા પક્ષ	મહીલા સામાન્ય	વર્તુળમાં કમળ
૬	સમીરકુમાર ચંપકલાલ વોરા	શ્રીનગર રોડ નં.૫, ઈડર	ભારતીય જનતા પક્ષ	સામાન્ય	લંબચોરસમાં કમળ
૭	પ્રતાપસિંહ રાધાકિશન તંવર	વિશ્વકર્મા મંદિર પાસે, ઈડર	--	સામાન્ય	કુહાડી

(સહી/-) અવાચ્ય,

ચૂંટણી અધિકારી,
ઈડર નગરપંચાયત અને
ખાસ જમીન સંપાદન અધિકારી,
સાબરકાંઠા જિલ્લો, હિંમતનગર

સ્થળ :- હિંમતનગર
તારીખ :- ૧/૨/૦૩

INDEX

નમૂનો - ૬

(જુઓ નિયમ - ૧૬)

હરીફ ઉમેદવારોની યાદી

ઈડર નગરપંચાયતની ચૂંટણી

વોર્ડ નંબર. ૭ વોર્ડનું નામ.................................

ચૂંટણી પંચે ફાળવેલી બેઠકો
૧લી બેઠક મહિલા સામાન્ય
૨જી બેઠક સામાન્ય
૩જી બેઠક સામાન્ય

અ.નં.	ઉમેદવારનું નામ	સરનામું	પક્ષ સાથે જોડાણ	ઉમેદવારનો વર્ગ	ફાળવેલ પ્રતિક
૧	૨	૩	૪	૫	૬
૧	કાશીબેન બાદરજી આદિવાસી	રમલેશ્વર તળાવ વિસ્તાર, લાલોડા રોડ, ઈડર	ભારતીય જનતા પક્ષ	મહીલા સામાન્ય	વર્તુળમાં કમળ
૨	કેશુભાઈ અમેરાજી રબારી	રબારીવાસ, પી.ટી.સી.કોલેજ પાસે, ઈડર	ભારતીય જનતા પક્ષ	સામાન્ય	કમળ
૩	નંગાજી રાણાજી વણજારા	વણજારા વાસ, ઈડર	ભારતીય રાષ્ટ્રીય કોંગ્રેસ	પછાતવર્ગ	હાથ
૪	ચંદ્રીકાબેન હસમુખલાલ ખત્રી	શ્રીનગર રોડ નં.૧૦, ઈડર	ભારતીય રાષ્ટ્રીય કોંગ્રેસ	મહીલા સામાન્ય	વર્તુળમાં હાથ
૫	રમણભાઈ નાથુજી મારવાડી	ધનેશ્વર ડુંગરી, ઈડર	ભારતીય રાષ્ટ્રીય કોંગ્રેસ	અનુસૂચિત આદિજાતિ	લંબચોરસમાં હાથ
૬	વિનુભાઈ કોદરભાઈ પટેલ	શ્રીનગર રોડ નં.૨, ઈડર	ભારતીય જનતા પક્ષ	સામાન્ય	લંબચોરસમાં કમળ
૭	દશરથભાઈ પોપટભાઈ પંચાલ	લક્ષ્મીજીન સામે, લાલોડા રોડ, ઈડર	--	પછાતવર્ગ	લંબચોરસમાં પાણીનો જગ
૮	ભરતકુમાર શાંતીલાલ સોલંકી	પી.ટી.સી. કોલેજ પાસે, રબારીવાસ, ઈડર	--	સામાન્ય	વિમાન

(સહી/--) અવાચ્ય,
ચૂંટણી અધિકારી,
ઈડર નગરપંચાયત અને
ખાસ જમીન સંપાદન અધિકારી,
સાબરકાંઠા જિલ્લો, હિંમતનગર

સ્થળ :- હિંમતનગર
તારીખ : ૧/૨/૦૩

INDEX

નમુનો - ૬

(જુઓ નિયમ-૧૬)

હરીફ ઉમેદવારોની યાદી

ખેડબ્રહમા નગર પંચાયતની ચૂંટણી

વોર્ડ નંબર : ૧ વોર્ડનું નામ

ચૂંટણી પંચે ફાળવેલી બેઠકો
૧લી બેઠક : અનુસૂચિત આદિજાતિ મહિલા
૨બીજી બેઠક : અનુસૂચિત જાતિ
૩જી બેઠક : સામાન્ય

અ.નં.	ઉમેદવારનું નામ	સરનામું	પક્ષ સાથે જોડાણ	ઉમેદવારો વર્ગ	ફાળવેલ પ્રતિક
૧	૨	૩	૪	૫	૬
૧	ગોવિંદભાઈ આશાભાઈ વણકર	વણકરવાસ, ખેડબ્રહમા	ભારતીય જનતા પક્ષ	અનુસૂચિત જાતિ	લંબચોરસમાં કમળ
૨	ભીખાજી કાળાજી ઠાકરડા	ઠાકરડા મોટા વાસ, રામદેવ મંદિર સામે, ખેડબ્રહમા	ભારતીય જનતા પક્ષ	પછાતવર્ગ	કમળ
૩	બેચરભાઈ જેઠાભાઈ પટેલ	પટેલફળી, ખેડબ્રહમા	-	સામાન્ય	પતંગ
૪	મહોબતસિંહ માધુસિંહ પરમાર	પોષ્ટ ઓફીસ પાસે, ખેડબ્રહમા	-	સામાન્ય	મોટર
૫	શંકરભાઈ ઉગરાદાસ પરમાર	પટેલવાસમાં, ખેડબ્રહમા	-	અનુસૂચિત જાતિ	લંબચોરસમાં નગારૂ

સ્થળ : ઈડર
તારીખ : ૦૧/૦૨/૨૦૦૩

(સહી/–) અવાચ્ય.
ચૂંટણી અધિકારી
ખેડબ્રહમા નગર પંચાયત
અને નાયબ કલેક્ટર ઈડર પ્રાન્ત
ઈડર

INDEX

નમુનો - ૬
(જુઓ નિયમ-૧૬)

હરીફ ઉમેદવારોની યાદી
ખેડબ્રહમા નગર પંચાયતની ચૂંટણી

વોર્ડ નંબર : ૨ વોર્ડનું નામ : -

ચૂંટણી પંચે ફાળવેલી બેઠકો
૧લી બેઠક : સામાન્ય મહિલા
૨બીજી બેઠક : પછાતવર્ગ
૩જી બેઠક : સામાન્ય

અ.નં.	ઉમેદવારનું નામ	સરનામું	પક્ષ સાથે જોડાણ	ઉમેદવારો વર્ગ	ફાળવેલ પ્રતિક
૧	૨	૩	૪	૫	૬
૧	બાબુભાઈ જશુભાઈ પટેલ	મામલતદાર ઓફીસ પાસે પટેલ વાસ, ખેડબ્રહમા	ભારતીય જનતા પક્ષ	સામાન્ય	કમળ
૨	ભરતભાઈ છગનભાઈ પ્રજાપતિ	પ્રજાપતિવાસ, માતાજી રોડ, ખેડબ્રહમા	ભારતીય જનતા પક્ષ	પછાતવર્ગ	લંબચોરસમાં કમળ
૩	શાંતાબેન ચંદુલાલ ભાવસાર	સુથાર ફળી, ખેડબ્રહમા	ભારતીય જનતા પક્ષ	સામાન્ય મહિલા	વર્તુળમાં કમળ
૪	આનંદીબેન ચંદ્રકાન્ત જોષી	હોળી ચકલા, ખેડબ્રહમા	-	સામાન્ય મહિલા	વર્તુળમાં રેલ્વે એન્જિન
૫	નારાભાઈ પુંજાભાઈ પટેલ	પટેલ ફળી, ગામમાં ખેડબ્રહમા	-	પછાતવર્ગ	લંબચોરસમાં કપરકાબી
૬	પ્રભુભાઈ માધાભાઈ પટેલ	પટેલ ફળી, ખેડબ્રહમા	-	પછાતવર્ગ	લંબચોરસમાં મોટર
૭	પ્રવિણસિંહ દેવીસિંહ સોલંકી	એસ.ટી.સ્ટેન્ડ પાસે, ખેડબ્રહમા	-	સામાન્ય	પતંગ
૮	માંધજીભાઈ ઝાંઝરભાઈ પ્રજાપતિ	માતાજી રોડ ખેડબ્રહમા	-	પછાતવર્ગ	લંબચોરસમાં બંગલો

સ્થળ : ઈડર
તારીખ : ૦૧/૦૨/૨૦૦૩

(સહી/-) અવાચ્ય.
ચૂંટણી અધિકારી
ખેડબ્રહમા નગર પંચાયત
અને નાયબ કલેકટર ઈડર પ્રાન્ત
ઈડર

INDEX

નમુનો - ૬

(જુઓ નિયમ-૧૬)

હરીફ ઉમેદવારોની યાદી

ખેડબ્રહમા નગર પંચાયતની ચૂંટણી

વોર્ડ નંબર : ૩ વોર્ડનું નામ : -

ચૂંટણી પંચે ફાળવેલી બેઠકો
૧લી બેઠક : સામાન્ય મહિલા
૨બીજી બેઠક : સામાન્ય
૩જી બેઠક : સામાન્ય

અ.નં.	ઉમેદવારનું નામ	સરનામું	પક્ષ સાથે જોડાણ	ઉમેદવારો વર્ગ	ફાળવેલ પ્રતિક
૧	૨	૩	૪	૫	૬
૧	જયોત્સનાબેન સુરેન્દ્રકુમાર જોષી	ટેલીફોન ઓફીસ પાછળ, ખેડબ્રહમા	ભારતીય જનતા પક્ષ	સામાન્ય મહિલા	વર્તુળમાં કમળ
૨	પ્રવિણસિંહ ચંદનસિંહ દેવડા	જુના પુલ પાસે ગામમાં, ખેડબ્રહમા	ભારતીય જનતા પક્ષ	સામાન્ય	લંબચોરસમાં કમળ
૩	વિનોદભાઈ રાજાભાઈ પટેલ	પટેલ ફળી, ખેડબ્રહમા	ભારતીય જનતા પક્ષ	સામાન્ય	કમળ
૪	જીજ્ઞેશકુમાર અશ્વીનકુમાર જોષી	ટેલીફોન એક્ષચેન્જની સામે, ખેડબ્રહમા	-	સામાન્ય	મોટર
૫	નીતાબેન દિપકકુમાર ભાવસાર	જૈન ઉપાશ્રય સામે, ગામમાં, ખેડબ્રહમા	-	સામાન્ય મહિલા	વર્તુળમાં વિમાન
૬	મહેન્દ્રકુમાર કાશીરામ દિક્ષીત	શેઠ કે.ટી. હાઈસ્કૂલ સામે, ખેડબ્રહમા	-	સામાન્ય	રેલ્વે એન્જિન
૭	મહોબ્બતસિંહ કલસિંહજી દેવડા	રાજપુત નિવાસ, ગામમાં ખેડબ્રહમા	-	સામાન્ય	કાંસકો

સ્થળ : ઈડર
તારીખ : ૦૧/૦૨/૨૦૦૩

(સહી/–) અવાચ્ય,
ચૂંટણી અધિકારી
ખેડબ્રહમા નગર પંચાયત
અને નાયબ કલેકટર ઈડર પ્રાન્ત
ઈડર

INDEX

નમુનો - ૬

(જુઓ નિયમ-૧૬)

હરીફ ઉમેદવારોની યાદી

ખેડબ્રહમા નગર પંચાયતની ચૂંટણી

વોર્ડ નંબર : ૪ વોર્ડનું નામ :-

ચૂંટણી પંચે ફાળવેલી બેઠકો
૧લી બેઠક : અનુસૂચિત જાતિ મહિલા
૨બીજી બેઠક : અનુસૂચિત આદિજાતિ
૩જી બેઠક : સામાન્ય

અ.નં.	ઉમેદવારનું નામ	સરનામું	પક્ષ સાથે જોડાણ	ઉમેદવારો વર્ગ	ફાળવેલ પ્રતિક
૧	૨	૩	૪	૫	૬
૧	કંચનભાઈ બીજલભાઈ વસાવા	પટેલ સોસા.ની બાજુમાં, ઈન્દિરાનગર ખેડબ્રહમા	ભારતીય જનતા પક્ષ	અનુસૂચિત આદિજાતિ	લંબચોરસમાં કમળ
૨	ભરતકુમાર જેઠાભાઈ પ્રજાપતિ	નવા ચાંપલપુર ખેડબ્રહમા	ભારતીય જનતા પક્ષ	સામાન્ય	કમળ
૩	રમીલાબેન કાંતિલાલ પરમાર	ઠે.ચાંપલપુર ખેડબ્રહમા	ભારતીય જનતા પક્ષ	અનુસૂચિત જાતિ મહિલા	લંબચોરસમાં વર્તુળમાં કમળ
૪	ગોપાળભાઈ માણેકલાલ [illegible] -	નવા ચાંપલપુર વસાહત, ખેડબ્રહમા	-	સામાન્ય	પતંગ
૫	ચંદુભાઈ ધુળાભાઈ વસાવા	પટેલ સોસા.ની બાજુમાં, ઈન્દિરાનગર ખેડબ્રહમા	-	અનુસૂચિત આદિજાતિ	લંબચોરસમાં વિમાન
૬	દક્ષાબેન કીર્તીકુમાર તુરી	નવા ચાંપલપુર વસાહત ખેડબ્રહમા	-	અનુસૂચિત જાતિ મહિલા	લંબચોરસમાં વર્તુળમાં ટેલીવીઝન

સ્થળ : ઈડર
તારીખ : ૦૧/૦૨/૨૦૦૩

(સહી/–) અવાચ્ય,
ચૂંટણી અધિકારી
ખેડબ્રહમા નગર પંચાયત
અને નાયબ કલેકટર ઈડર પ્રાન્ત
ઈડર

INDEX

નમુનો - ૬

(જુઓ નિયમ-૧૬)

હરીફ ઉમેદવારોની યાદી

ખેડબ્રહમા નગર પંચાયતની ચૂંટણી

વોર્ડ નંબર : ૫ વોર્ડનું નામ

ચૂંટણી પંચે ફાળવેલી બેઠકો
૧લી બેઠક : સામાન્ય મહિલા
૨બીજી બેઠક : સામાન્ય
૩જી બેઠક : સામાન્ય

અ.નં.	ઉમેદવારનું નામ	સરનામું	પક્ષ સાથે જોડાણ	ઉમેદવારો વર્ગ	ફાળવેલ પ્રતિક
૧	૨	૩	૪	૫	૬
૧	અશોકકુમાર ચુનીલાલ ઠાકર	કે.ટી. હાઈસ્કૂલ પાછળ, ખેડબ્રહમા	ભારતીય જનતા પક્ષ	સામાન્ય	કમળ
૨	ઉષાબેન નાથુસિંહ કુંપાવત	ગાયત્રી સોસાયટી પાસે, વાસણા રોડ, ખેડબ્રહમા	ભારતીય જનતા પક્ષ	સામાન્ય મહિલા	વર્તુળમાં કમળ
૩	નવનીતભાઈ બાબુલાલ રાવલ	ગાયત્રી સોસાયટી, વાસણા રોડ, ખેડબ્રહમા	ભારતીય જનતા પક્ષ	સામાન્ય	લંબચોરસમાં કમળ
૪	કિર્તીકુમાર લાભશંકર વોરા	ગાયત્રી સોસાયટી વાસણા રોડ, ખેડબ્રહમા	-	સામાન્ય	પાણીનો જગ
૫	નારાયણદાસ શીવલાલ ભાવસાર	મામલતદાર કચેરી સામે, ખેડબ્રહમા	-	સામાન્ય	બંગલો
૬	બાબુભાઈ ભાણજીભાઈ પરમાર	હરજીપુરા રેલ્વે સ્ટેશન પાસે, ખેડબ્રહમા	-	અનુસૂચિત જાતિ	લંબચોરસમાં બેટ પકડેલ ખેલાડી
૭	સવિતાબેન કનુભાઈ સોની	હરજીપુરા રેલ્વે સ્ટેશન પાસે, ખેડબ્રહમા	-	સામાન્ય મહિલા	વર્તુળમાં વિમાન
૮	હસમુખભાઈ મગનલાલ રાવલ	શાન્તીનગર માર્કેટ પાછળ ખેડબ્રહમા	-	સામાન્ય	મોટર

સ્થળ : ઈડર
તારીખ : ૦૧/૦૨/૨૦૦૩

(સહી/–) અવાચ્ય
ચૂંટણી અધિકારી
ખેડબ્રહમા નગર પંચાયત
અને નાયબ કલેકટર ઈડર પ્રાન્ત
ઈડર

INDEX

નમુનો - ૬
(જુઓ નિયમ-૧૬)

હરીફ ઉમેદવારોની યાદી
ખેડબ્રહમા નગર પંચાયતની ચૂંટણી

વોર્ડ નંબર : ૬ વોર્ડનું નામ : -

ચૂંટણી પંચે ફાળવેલી બેઠકો
૧લી બેઠક : પછાતવર્ગ મહિલા
૨બીજી બેઠક : સામાન્ય
૩જી બેઠક : સામાન્ય

અ.નં.	ઉમેદવારનું નામ	સરનામું	પક્ષ સાથે જોડાણ	ઉમેદવારો વર્ગ	ફાળવેલ પ્રતિક
૧	૨	૩	૪	૫	૬
૧	અરવિંદકુમાર રામજીભાઈ ઠક્કર	રામનિવાસ પ્રવાસીઆશ્રમ પાસે સહકારી જીન રોડ ખેડબ્રહમા	ભારતીય જનતા પક્ષ	સામાન્ય	લંબચોરસમાં કમળ
૨	ચંપકલાલ જસરાજી પ્રજાપતિ	પ્રજાપતિ સોસાયટી ખેડબ્રહમા શાંતિનગર સુરજનિવાસ	ભારતીય જનતા પક્ષ	સામાન્ય	કમળ
૩	શાન્તાબેન કિશનભાઈ નાયર	માર્કેટ યાર્ડ પાછળ, ખેડબ્રહમા	ભારતીય જનતા પક્ષ	પછાત વર્ગ મહિલા	લંબચોરસમાં વર્તુળમાં કમળ
૪	જયશ્રીબેન હેમચંદભાઈ પ્રજાપતિ	સિવિલ કોર્ટની બાજુમાં, સ્ટેશનરોડ ખેડબ્રહમા	-	પછાત વર્ગ મહિલા	લંબચોરસમાં વર્તુળમાં વિમાન
૫	બાબુભાઈ હરિભાઈ પરમાર	માર્કેટ યાર્ડ સામે ખેડબ્રહમા	-	સામાન્ય	મોટર
૬	શાન્તાબેન રમેશભાઈ સોલંકી	મુ.પો.ખેડબ્રહમા પ્રવાસી આશ્રમ શાળા પાસે, ખેડબ્રહમા	-	પછાતવર્ગ મહિલા	લંબચોરસમાં વર્તુળમાં પતંગ
૭	સામદરજી ગોમાજી ભાટ	વણજારા સોસાયટી ખેડબ્રહમા	-	સામાન્ય	રેલ્વે એન્જિન

સ્થળ : ઈડર
તારીખ : ૦૧/૦૨/૨૦૦૩

(સહી/–) અવાચ્ય,
ચૂંટણી અધિકારી
ખેડબ્રહમા નગર પંચાયત
અને નાયબ કલેકટર ઈડર પ્રાન્ત
ઈડર

INDEX

નમુનો - ૬
(જુઓ નિયમ-૧૬)

હરીફ ઉમેદવારોની યાદી
ખેડબ્રહમા નગર પંચાયતની ચૂંટણી

વોર્ડ નંબર : ૭ વોર્ડનું નામ :

ચૂંટણી પંચે ફાળવેલી બેઠકો
૧લી બેઠક : સામાન્ય મહિલા
૨બીજી બેઠક : સામાન્ય
૩જી બેઠક : સામાન્ય

અ.નં.	ઉમેદવારનું નામ	સરનામું	પક્ષ સાથે જોડાણ	ઉમેદવારો વર્ગ	ફાળવેલ પ્રતિક
૧	૨	૩	૪	૫	૬
૧	અંબાલાલ કીસ્નાજી ભાટ.	નાગળેશ્વરી પેટ્રોલપંપ પાછળ ભાટ વાસ ખેડબ્રહમા	ભારતીય જનતા પક્ષ	પછાત વર્ગ	લંબચોરસમાં કમળ
૨	શાન્તાબેન કાન્તીલાલ પટેલ	ઉમિયાનગર સોસા. ઉન્ડવા પાસે ખેડબ્રહમા	ભારતીય જનતા પક્ષ	સામાન્ય મહિલા	વર્તુળમાં કમળ
૩	હરપાલસિંહ ગાવનસિંહ સરદાર	હોટેલ રઘુછાયા સ્ટેટ હાઈવે ખેડબ્રહમા	ભારતીય જનતા પક્ષ	સામાન્ય	કમળ
૪	ગવરીબેન બાબુભાઈ ભાટ	ભાટ સોસાયટી ખેડબ્રહમા	-	પછાતવર્ગ મહિલા	લંબચોરસમાં વર્તુળમાં કપરકાબી
૫	જશાજી ચંદાજી ભાટ	વણજારા સોસાયટી ખેડબ્રહમા	-	પછાત વર્ગ	લંબચોરસમાં મોટર
૬	દેવયાનીબેન જગદીશભાઈ લિમ્બચીયા	સરકારી PWD કવાટર્સ પાસે, ખેડબ્રહમા	-	સામાન્ય મહિલા	વર્તુળમાં પતંગ
૭	પરેશકુમાર ડાહયાભાઈ પ્રજાપતિ	નવા મારવાડા કૃષિ વિદ્યા.પાછળ ખેડબ્રહમા	-	સામાન્ય	બંગલો
૮	ભાઈલાલભાઈ ગલબાજી ઓડ	નાગણેશ્વરી પંપ પાછળ ખેડબ્રહમા	-	સામાન્ય	પાણીનો જગ
૯	મુળાભાઈ મોહનભાઈ મકવાણા	કૃષિ યુનિ. પાછળ,નવા-મારવાડા,ખેડબ્રહમા	-	પછાતવર્ગ	લંબચોરસમાં ટેલીવિઝન
૧૦	રમણભાઈ અમથાભાઈ પ્રજાપતિ	સુરતી કમ્પા ખેડબ્રહમા પો.ગોતા	-	પછાત વર્ગ	લંબચોરસમાં મકાઈ
૧૧	રમેશકુમાર શંકરલાલ રાવલ	નવા મારવાડા ખેડબ્રહમા	-	સામાન્ય	રેલ્વે એન્જિન
૧૨	સોભાગકુમાર નવિનચંદ્ર પરીખ	૧૭,આવકાર સોસા. જયોતિ હાઈ.પાછળ ખેડબ્રહમા	-	સામાન્ય	વિમાન

સ્થળ : ઈડર
તારીખ : ૦૧/૦૨/૨૦૦૩

(સહી/-) અવાચ્ય,
ચૂંટણી અધિકારી
ખેડબ્રહમા નગર પંચાયત
અને નાયબ કલેકટર ઈડર પ્રાંત
ઈડર

INDEX

નમૂનો-૬

(જુઓ નિયમ-૧૬)

હરીફ ઉમેદવારોની યાદી.

પ્રાંતિજ નગરપંચાયતની ચૂંટણી.

વોર્ડ નંબર - ૧ વોર્ડનું નામ .... ચૂંટણી પંચે ફાળવેલ બેઠકો.

૧ લી બેઠક. **સામાન્ય** ૨ જી બેઠક. **પછાત વર્ગ** ૩ જી બેઠક. **સામાન્ય.**

અ.નં	ઉમેદવારનું નામ.	સરનામું.	પક્ષ સાથે જોડાણ.	ઉમેદવારનો વર્ગ.	ફાળવેલ પ્રતિક.
૧	૨	૩	૪	૫	૬
૧.	નિત્યાનંદ ચીમનલાલ બ્રહમભટ્ટ	નાની ભાગોળ, બારોટ વાસ, પ્રાંતિજ.	ભારતીય જનતા પક્ષ	પછાતવર્ગ.	લંબચોરસમાં [illegible]
૨.	રતનજી પુંજાજી મકવાણા	નવાપુરા, પ્રાંતિજ.	ભારતીય જનતા પક્ષ.	સામાન્ય.	કમળ
૩.	ગોરધનભાઈ કચરાભાઈ પટેલ	પટેલ કોલોની હાઈવે નં.૮, પ્રાંતિજ.		સામાન્ય.	મોટર
૪.	ભવાનજી લક્ષ્મણજી મકવાણા	નાનો વાસ, સબજેલ પાછળ, પ્રાંતિજ.		સામાન્ય.	વિમાન
૫.	શિવસિંહ મોહનસિંહ મકવાણા	નવાપુરા, વાઘપુર રોડ, પ્રાંતિજ.		પછાત વર્ગ.	લંબચોરસમાં [illegible]

સ્થળ :- હિંમતનગર.

તારીખ. :- ૧ / ૨ / ૨૦૦૩

(સહી/–) અવાચ્ય,

ચુંટણી અધિકારી,

પ્રાંતિજ નગરપંચાયત અને

નાયબ કલેક્ટર,

હિંમતનગર પ્રાંત, હિંમતનગર.

નમૂનો-૬

(જુઓ નિયમ-૧૬)

હરીફ ઉમેદવારોની યાદી.

પ્રાંતિજ નગરપંચાયતની ચુંટણી.

વોર્ડ નંબર - ૨ વોર્ડનું નામ .... ચૂંટણી પંચે ફાળવેલ બેઠકો.

૧ લી બેઠક. પછાત વર્ગ ૨ જી બેઠક. સામાન્ય ૩ જી બેઠક. સામાન્ય

અ.નં.	ઉમેદવારનું નામ.	સરનામું.	પક્ષ સાથે જોડાણ.	ઉમેદવારનો વર્ગ.	ફાળવેલ પ્રતિક.
૧	૨	૩	૪	૫	૬
૧.	ગીતાબેન ભાઈલાલભાઈ કડીયા	'દરજીવાસ' નાનીભાગોળ, પ્રાંતિજ.	ભારતીય જનતા પક્ષ.	પછાત વર્ગ મહિલા	લંબચોરસમાં વર્તુળમાંકમળ
૨.	રાંમાભાઈ ભીખાભાઈ રાવળ	નાનીભાગોળ, રાવળવાસ, પ્રાંતિજ.	ભારતીય જનતા પક્ષ.	પછાત વર્ગ.	લંબચોરસમાં કમળ
૩.	સર્જનકુમાર અંબાલાલ પટેલ	પટેલ વાસ, નાની ભાગોળ, પ્રાંતિજ.	ભારતીય જનતા પક્ષ.	સામાન્ય.	કમળ
૪.	અશોકભાઈ અંબાલાલ પટેલ	નાનીભાગોળ, પ્રાંતિજ.	-	સામાન્ય.	પાણીનો [illegible]
૫.	પ્રહલાદભાઈ બબાભાઈ પ્રજાપતિ.	નાનીભાગોળ, કુંભારવાસ, પ્રાંતિજ.	-	પછાત વર્ગ.	લંબચોરસમાં ચોકલેટ
૬.	યોગેશકુમાર નવિનચંદ્ર રાવલ	નાગરવાડ, પટેલવાસ, પ્રાંતિજ.	-	સામાન્ય.	શાહીનો ખડીયો અને કલમ.
૭.	રાજેશકુમાર કાન્તીલાલ બ્રહ્મભટ્ટ	બારોટ વાસ, નાની ભાગોળ, પ્રાંતિજ	-	સામાન્ય.	બેટ
૮.	રામાજી વજાજી મકવાણા	મોટા ઠાકોરવાસ, પ્રાંતિજ.	-	પછાત વર્ગ.	લંબચોરસમાં રેલ્વે એન્જીન
૯	વિજુસિંહ દિપસિંહ રાઠોડ	નાની ભાગોળ, પ્રાંતિજ.	-	સામાન્ય.	કેમેરો
૧૦	વિનોદકુમાર શીવુભાઈ પોકાર	'ગાયત્રી સદન' નાની ભાગોળ, પ્રાંતિજ.	-	સામાન્ય.	વિમાન.
૧૧.	શિલ્પાબેન સમીરકુમાર શર્મા	બારોટવાસ, નાનીભાગોળ, પ્રાંતિજ.	-	પછાત વર્ગ મહિલા	લંબચોરસમાં વર્તુળમાં નગારું.
૧૨.	સરોજબેન દશરથલાલ મિસ્ત્રી	દરજીવાસ, નાનીભાગોળ,પ્રાંતિજ.	-	પછાત વર્ગ મહિલા	લંબચોરસમાં વર્તુળમાં પતંગ.
૧૩	હરિકૃષ્ણ કનૈયાલાલ સુથાર	આંદીયા વાસ, નાનીભાગોળ,પ્રાંતિજ.	-	સામાન્ય.	મોટર

(સહી/-) અવાચ્ય.

સ્થળ :- હિંમતનગર.
તારીખ. :- ૧ / ૨ / ૨૦૦૩

ચુંટણી અધિકારી,
પ્રાંતિજ નગરપંચાયત અને
નાયબ કલેકટર,
હિંમતનગર પ્રાંત, હિંમતનગર.

INDEX

INDEX

નમૂનો-૬
(જુઓ નિયમ-૧૬)
હરીફ ઉમેદવારોની યાદી.
પ્રાંતિજ નગરપંચાયતની ચુંટણી.

વોર્ડ નંબર - ૩ વોર્ડનું નામ .... ચૂંટણી પંચે ફાળવેલ બેઠકો
૧ લી બેઠક. **સામાન્ય** ૨ જી બેઠક. **સામાન્ય** ૩ જી બેઠક. **સામાન્ય**

અ.નં	ઉમેદવારનું નામ.	સરનામું.	પક્ષ સાથે જોડાણ.	ઉમેદવારનો વર્ગ.	ફાળવેલ પ્રતિક.
૧	૨	૩	૪	૫	૬
૧	કાંતિલાલ પરસોત્તમદાસ રાઠોડ (ભોઈ)	ભોઈવાસ, પ્રાંતિજ.	ભારતીય જનતા પક્ષ.	સામાન્ય.	કમળ
૨.	રતીલાલ બબાભાઈ પ્રજાપતિ	કુંભારવાસ, પ્રાંતિજ.	ભારતીય જનતા પક્ષ.	સામાન્ય.	લંબચોરસમાં કમળ
૩.	વર્ષાબેન મુકેશકુમાર સથવારા	કુંભારવાસ, પ્રાંતિજ.	ભારતીય જનતા પક્ષ.	સામાન્ય મહિલા	વર્તુળમાં કમળ
૪.	આફતાબહુસેન અકબરમીયાં ઘોરી(અલતાફહુસેન)	બહારકોટ, મોટી ફળી, પ્રાંતિજ.	-	સામાન્ય.	ટેલીવીઝન.
૫.	જુબેદાબીબી અકબરમીયાં રાઠોડ	બહારકોટ, મસ્જીદ પાસે, પ્રાંતિજ.	-	સામાન્ય મહિલા	વર્તુળમાં પતંગ
૬.	બિન્દુબેન પરાગકુમાર કડીયા	માળીવાસ, જુની સિનેમા,પ્રાંતિજ.	-	સામાન્ય મહિલા	વર્તુળમાં મોટર
૭.	સબ્બીરખાન ઉસ્માનખાન ઘોરી (એડવોકેટ)	બહાર કોટ, પ્રાંતિજ.	-	સામાન્ય.	રેલ્વે એન્જીન
૮.	સલમાબીબી ઝહીરમીયાં ભટ્ટી	ભટ્ટીવાડા, પ્રાંતિજ.	-	સામાન્ય મહિલા.	વર્તુળમાં વિમાન.
૯.	સાબેરાબીબી ઉમરખાં. પઠાણ	જાંબુચોરા, પ્રાંતિજ.	-	સામાન્ય મહિલા	વર્તુળમાં બેટ.

(સહી/-) અવાચ્ય.

ચુંટણી અધિકારી,
પ્રાંતિજ નગરપંચાયત અને
નાયબ કલેકટર,
હિંમતનગર પ્રાંત, હિંમતનગર.

સ્થળ :- હિંમતનગર.
તારીખ. :- ૧ / ૨ / ૨૦૦૩

નમૂનો-૬
(જુઓ નિયમ-૧૬)
હરીફ ઉમેદવારોની યાદી.
પ્રાંતિજ નગરપંચાયતની ચુંટણી.

વોર્ડ નંબર - ૪ વોર્ડનું નામ .... ચૂંટણી પંચે ફાળવેલ બેઠકો. ૧ લી બેઠક. સામાન્ય ૨ જી બેઠક. સામાન્ય ૩ જી બેઠક સામાન્ય

અ.નં.	ઉમેદવારનું નામ.	સરનામું	પક્ષ સાથે જોડાણ.	ઉમેદવારનો વર્ગ.	ફાળવેલ પ્રતિક.
૧	૨	૩	૪	૫	૬
૧.	અમીનાબાનુ [illegible] પોગલુવાલા (શમીમબાનું)	ગલેચી ભાગોળ, પ્રાંતિજ.	-	સામાન્ય મહિલા	વર્તુળમાં મીણબત્તી.
૨.	મોઈનમીયાં હુસેનમીયાં રાઠોડ (એડવોકેટ)	પઠાણવાડ, પ્રાંતિજ.	-	પછાત વર્ગ.	લંબચોરસમાં નગારું.
૩.	મોહમદખાલીદ અબુબકકર કારકુન (એડવોકેટ)	અ.રહેમાન સ્ટ્રીટ, વાવનીફાળી, પ્રાંતિજ.	-	પછાત વર્ગ.	લંબચોરસમાં મોટર.
૪.	શફીકએહમદ ગુલામહુસેન ચામડાવાલા	પાડા મહોલ્લો, વહોરવાડ, પ્રાંતિજ.	-	સામાન્ય.	પતંગ
૫.	શાહેદાબાનુ અ.રહીમ પાનવાલા	વ્હોરવાડ, પીરણીયા સ્ટ્રીટ, પ્રાંતિજ.	-	પછાત વર્ગ મહિલા	લંબચોરસમાં વર્તુળમાં રેલ્વ એન્જીન
૬.	સબ્બીરએહમદ અબ્બાસભાઈ પાનવાલા	પીઢાણીયા સ્ટ્રીટ, વહોરવાડ, પ્રાંતિજ.	-	પછાત વર્ગ.	લંબચોરસમાં બેટ.

(સહી/-) અવાચ્ય,

ચુંટણી અધિકારી,
પ્રાંતિજ નગરપંચાયત અને
નાયબ કલેકટર,
હિંમતનગર પ્રાંત, હિંમતનગર.

સ્થળ :- હિંમતનગર
તારીખ. :- ૧ / ૨ / ૨૦૦૩

નમૂનો-૬
(જુઓ નિયમ-૧૬)
હરીફ ઉમેદવારોની યાદી.
પ્રાંતિજ નગરપંચાયતની ચુંટણી.

વોર્ડ નંબર - ૫ વોર્ડનું નામ .... ચૂંટણી પંચે ફાળવેલ બેઠકો, ૧ લી બેઠક **સામાન્ય** ૨ જી બેઠક **સામાન્ય** ૩ જી બેઠક **સામાન્ય**

અ.નં	ઉમેદવારનું નામ.	સરનામું.	પક્ષ સાથે જોડાણ.	ઉમેદવારનો વર્ગ.	ફાળવેલ પ્રતિક.
૧	૨	૩	૪	૫	૬
૧	અલ્કેશકુમાર જયંતિલાલ ભટ્ટ	ગુર્જર ભોળ, પ્રાંતિજ.	ભારતીય જનતા પક્ષ.	સામાન્ય.	કમળ
૨.	શૈલેષકુમાર જવાહરલાલ ત્રીવેદી	મોટો માઢ, પ્રાંતિજ.	ભારતીય જનતા પક્ષ.	સામાન્ય.	લંબચોરસમાં કમળ
૩.	સરોજબેન નવીનચંદ શાહ	દેસાઈ પોળ, પ્રાંતિજ.	ભારતીય જનતા પક્ષ.	સામાન્ય મહિલા	વર્તુળમાં કમળ
૪.	કમલેશભાઈ કાંતીભાઈ પટેલ	દેસાઈની પોળ, પ્રાંતિજ.	-	સામાન્ય.	વિમાન.
૫.	કૌશિકકુમાર પ્રવિણચંદ્ર કોઠારી (એન્જીનીયર)	લાલ દરવાજા, પ્રાંતિજ.	-	સામાન્ય.	બેટ.
૬.	ચંદ્રીકાબેન બાબુભાઈ પટેલ	દેસાઈ પોળ, પ્રાંતિજ.	-	સામાન્ય મહિલા	વર્તુળમાં મીણબત્તીઓ
૭.	નયનકુમાર ભરતભાઈ દેસાઈ (વિમાવાળા)	દેસાઈ પોળ,પ્રાંતિજ.	-	સામાન્ય.	મોટર
૮.	રતીલાલ પમનદાસ ટેકવાણી	પંડ્યાવાસ, દેસાઈ પોળ,પ્રાંતિજ.	-	સામાન્ય	ટેલીવીઝન.
૯.	શકરીબેન જેશંગજી ઝાલા	શરણીયા વાસ, પ્રાંતિજ.	-	સામાન્ય મહિલા	વર્તુળમાં નગારું.
૧૦.	શાંતિલાલ સોમેશ્વર રાવલ (એસ.ટી.ડી વાળા)	તપોધનવાસ, પ્રાંતિજ.	-	સામાન્ય.	રેલ્વે એન્જીન.
૧૧.	શૈલેષકુમાર જસવંતલાલ દાણી (ગુરુ)	ખોડીયાર કુવા, પ્રાંતિજ.	-	સામાન્ય.	બંગલો.
૧૨.	હસમુખભાઈ ચીમનલાલ શાહ (વાસણવાળા)	જૈન દેરાસર સામે, લાલ દરવાજા, પ્રાંતિજ.	-	સામાન્ય.	પ્રેશર કુકર

(સહી/-) અવાચ્ય,
ચુંટણી અધિકારી,
પ્રાંતિજ નગરપંચાયત અને
નાયબ કલેકટર,
હિંમતનગર પ્રાંત, હિંમતનગર.

સ્થળ :- હિંમતનગર.
તારીખ :- ૧/૨/૨૦૦૩

INDEX

નમૂનો-૬
(જુઓ નિયમ-૧૬)
હરીફ ઉમેદવારોની યાદી.
પ્રાંતિજ નગરપંચાયતની ચુંટણી.

વોર્ડ નંબર - ૬ વોર્ડનું નામ .... ચૂંટણી પંચે ફાળવેલ બેઠકો.
૧ લી બેઠક સામાન્ય (સ્ત્રી) ૨ જી બેઠક અનુસૂચિત જાતિ ૩ જી બેઠક સામાન્ય

અ.નં	ઉમેદવારનું નામ.	સરનામું.	પક્ષ સાથે જોડાણ.	ઉમેદવારનો વર્ગ.	ફાળવેલ પ્રતિક.
૧	૨	૩	૪	૫	૬
૧	અરવિંદભાઈ કાળીદાસ પરમાર	વૃંદાવન પાર્ક, સોસાયટી પાછળ, પ્રાંતિજ.	ભારતીય જનતા પક્ષ.	અનુસૂચિત જાતિ.	લંબચોરસમાં કમળ
૨.	કેશાબેન ભીખુસિંહ રાઠોડ	ગલેચી ભાગોળ, ઈન્દીરાનગર, પ્રાંતિજ.	ભારતીય જનતા પક્ષ.	સામાન્ય મહિલા	વર્તુળમાં કમળ
૩.	ભોગીલાલ લાલજીભાઈ પટેલ	સ્ટેશન રોડ, પ્રાંતિજ.	ભારતીય જનતા પક્ષ.	સામાન્ય.	- કમળ
૪.	ઉર્મિલાબેન હેમંતકુમાર ચૌહાણ	ગાંધી જ્ઞાન મદિર, હરિજન વાસ, પ્રાંતિજ.	-	સામાન્ય મહિલા	વર્તુળમાં વિમાન
૫.	કેશવલાલ મગનભાઈ ચૌહાણ	ત્રુષિવાસ, ગલેચી ભાગોળ, પ્રાંતિજ.	-	અનુસુચિત જાતિ.	લંબચોરસમાં પતંગ
૬.	કોકીલાબેન રાજાજી મકવાણા	ગલેચી ભાગોળ, ટીંબાવાસ, પ્રાંતિજ.	-	સામાન્ય મહિલા	વર્તુળમાં નગારું
૭.	નજીરમિયા શેરૂમીયા સુમરા	સુમર વાસ, પ્રાંતિજ.	-	સામાન્ય.	રેલ્વે એન્જીન.
૮.	ભરતકુમાર પુરૂષોતમદાસ સોલંકી	સોલંકી કુટીર, સ્ટેશનરોડ, પ્રાંતિજ.	-	અનુસુચિત જાતિ.	લંબચોરસમાં મોટર.

(સહી/--) અવાચ્ય.

ચુંટણી અધિકારી,
પ્રાંતિજ નગરપંચાયત અને
નાયબ કલેકટર,
હિંમતનગર પ્રાંત, હિંમતનગર.

સ્થળ :- હિંમતનગર.
તારીખ. :- ૧ / ૨ / ૨૦૦૩

INDEX

નમૂનો-૬

(જુઓ નિયમ-૧૬)

હરીફ ઉમેદવારોની યાદી.

પ્રાંતિજ નગરપંચાયતની ચુંટણી.

ર્ડ નંબર - ૭ વોર્ડનું નામ .... ચૂંટણી પંચે ફાળવેલ બેઠકો.

મહિલા

૧ લી બેઠક સામાન્ય ૨ જી બેઠક સામાન્ય ૩ જી બેઠક સામાન્ય

અ.નં	ઉમેદવારનું નામ.	સરનામું.	પક્ષ સાથે જોડાણ.	ઉમેદવારનો વર્ગ	ફાળવેલ પ્રતિક.
૧	૨	૩	૪	૫	૬
૧.	કનુભાઈ દામોદરદાસ પંડયા	ઠે. નાધરા, મુ.પો. પ્રાંતિજ.	ભારતીય જનતા પક્ષ.	સામાન્ય.	કમળ
૨.	કાંતાબેન દિનેશભાઈ પટેલ	મુ.નવાબાકરપુર પો.વદરાડ તા.પ્રાંતિજ.	ભારતીય જનતા પક્ષ.	સામાન્ય મહિલા	વર્તુળમાં કમળ
૩.	જગદીશકુમાર લચ્છુમલ કિમતાણી	શેઠ પી.એન્ડ આર હાઈસ્કુલ સામે,પ્રાંતિજ.	ભારતીય જનતા પક્ષ.	સામાન્ય.	લંબચોરસમાં કમળ
૪.	પ્રોફેસર કાન્તિભાઈ શંકરભાઈ પ્રજાપતિ	શ્રી હરિઓમ પાર્ક સોસાયટી, પ્રાંતિજ.	-	સામાન્ય.	વિમાન.
૫.	ચંદુભાઈ મોડીદાસ પટેલ (સી. કે. પટેલ)	હરીઓમ પાર્ક, એપ્રોચ રોટ, પ્રાતિજ.	-	સામાન્ય.	ચોકલેટ
૬.	ભગવતીબેન સુરેશકુમાર પટેલ	૩,શાંતિનાથ સોસાયટી, સ્ટેશન રોડ,પ્રાંતિજ.	-	સામાન્ય મહિલા	વર્તુળમાં બેટ.
૭.	માનસિંહ માધુસિંહ મકવાણા (મનુભાઈ કુવાવાળા)	રેલ્વે સ્ટેશન, પ્રાંતિજ.	-	સામાન્ય.	રેલ્વે એન્જીન.
૮.	શીલ્પાબેન શૈલેષકુમાર પટેલ	મુ. બાકરપુર, પ્રાંતિજ.	-	સામાન્ય મહિલા	વર્તુળમાં મોટર.

(સહી/-) અવાચ્ય,

ચુંટણી અધિકારી,
પ્રાંતિજ નગરપંચાયત અને
નાયબ કલેકટર,
હિંમતનગર પ્રાંત, હિંમતનગર.

સ્થળ :- હિંમતનગર.
તારીખ. :- ૧ / ૨ / ૨૦૦૩

નમુનો-૬

(જૂઓ નિયમ-૧૬)

હરીફ ઉમેદવારોની યાદી

તલોદ નગરપંચાયતની ચૂંટણી

વોર્ડ નંબર : ૧ વોર્ડનું નામ : . . . . ચૂંટણી પંચે ફાળવેલી બેઠકો.

૧લી બેઠક: મહિલા પછાતવર્ગ

૨જી બેઠક: અનુસૂચિત જાતિ

૩જી બેઠક: સામાન્ય

અ.નં.	ઉમેદવારનું નામ	સરનામું	પક્ષ સાથે જોડાણ	ઉમેદવારનો વર્ગ	ફાળવેલ પ્રતિક
૧.	૨.	૩.	૪.	૫.	૬.
૧.	કેશાભાઈ જેઠાભાઈ પરમાર	હરીજનવાસ, મુ.પો.તા.તલોદ	ભારતીય રાષ્ટ્રીય કોંગ્રેસ	અનુસૂચિત જાતિ	લંબચોરસમાં હાથ
૨.	કોકીલાબેન કાળુસિંહ ઝાલા	ટાંટરડા રોડ, તલોદ ગામ, મુ.પો.તા.તલોદ	ભારતીય જનતા પક્ષ	પછાતવર્ગ મહિલા	લંબચોરસમાં વર્તુળમાં કમળ
૩.	ચેહરસિંહ દાનસિંહ ઝાલા	તળાવની પાળ, મુ.પો.તા.તલોદ	ભારતીય જનતા પક્ષ	સામાન્ય	કમળ
૪.	પૃથ્વીસિંહ કાળુસિંહ મકવાણા	ખેતીવાડી કેન્દ્ર રોડ, નવાવાસ, મુ.પો.તા.તલોદ	ભારતીય રાષ્ટ્રીય કોંગ્રેસ	સામાન્ય	હાથ
૫.	પોપટભાઈ ગાભાભાઈ ચમાર	ચમારવાસ, મુ.પો.તા.તલોદ	ભારતીય જનતા પક્ષ	અનુસૂચિત જાતિ	લંબચોરસમાં કમળ
૬.	રજીબેન કનકસિંહ મકવાણા	બાલમંદિરવાળી ફળીયું, મુ.પો.તા.તલોદ	ભારતીય રાષ્ટ્રીય કોંગ્રેસ	પછાતવર્ગ મહિલા	લંબચોરસમાં વર્તુળમાં હાથ
૭.	દિલીપકુમાર કાળાભાઈ સોલંકી	સી.ડી. પટેલ હાઈસ્કુલની પાછળ, મુ.પો.તા.તલોદ	--	અનુસૂચિત જાતિ	લંબચોરસમાં કીટલી
૮.	મોહનભાઈ બબાભાઈ તુંબડીયા	વાલમિકવાસ, મુ.પો.તા.તલોદ	--	અનુસૂચિત જાતિ	લંબચોરસમાં હાથબત્તી

(સહી/-) અવાચ્ય.

ચૂંટણી અધિકારી
તલોદ નગરપંચાયત અને નાયબ કલેક્ટર
સ્ટેમ્પ ડયુટી મૂલ્યાંકન તંત્ર, હિંમતનગર

સ્થળ : હિંમતનગર

તારીખ : ૦૧-૦૨-૨૦૦૩

INDEX

નમુનો-૬

(જુઓ નિયમ-૧૬)

હરીફ ઉમેદવારોની યાદી

તલોદ નગરપંચાયતની ચૂંટણી

વોર્ડ નંબર : ૨ વોર્ડનું નામ : .... ચૂંટણી પંચે ફાળવેલી બેઠકો.

૧લી બેઠક: મહિલા સામાન્ય

૨જી બેઠક: પછાતવર્ગ

૩જી બેઠક: સામાન્ય

અ.નં.	ઉમેદવારનું નામ	સરનામું	પક્ષ સાથે જોડાણ	ઉમેદવારનો વર્ગ	ફાળવેલ પ્રતિક
૧.	૨.	૩.	૪.	૫.	૬.
૧.	અમીતાબેન બાબુલાલ પટેલ	૨૧-એ, ગાયત્રીકૃપા, ચંદ્રપ્રભુ સોસાયટી, મુ.પો.તા.તલોદ	ભારતીય રાષ્ટ્રીય કોંગ્રેસ	સામાન્ય મહિલા	વર્તુળમાં હાથ
૨.	ચંદ્રીકાબેન અશોકકુમાર જાની	૧૦, ઓમ એપાર્ટમેન્ટ, મોડાસા રોડ, મુ.પો.તા.તલોદ	ભારતીય જનતા પક્ષ	સામાન્ય મહિલા	વર્તુળમાં કમળ
૩.	પરબતસિંહ કોદરસિંહ ઝાલા	મુ.પો.પોયડા, તા.તલોદ	ભારતીય જનતા પક્ષ	પછાતવર્ગ	લંબચોરસમાં કમળ
૪.	પરબતસિંહ મોહનસિંહ ઝાલા	મુ.પો.પોયડા, તા.તલોદ	ભારતીય રાષ્ટ્રીય કોંગ્રેસ	પછાતવર્ગ	લંબચોરસમાં હાથ
૫.	રણછોડભાઈ અરજણભાઈ પટેલ	મુ.ધનપુરા, પો.પોયડા, તા.તલોદ	ભારતીય જનતા પક્ષ	સામાન્ય	કમળ
૬.	હર્ષદકુમાર ત્રિકમલાલ શાહ	૨૮-એ, જનતા સોસાયટી, ગુ.વિ.બોર્ડ સામે, મુ.પો.તા.તલોદ	ભારતીય રાષ્ટ્રીય કોંગ્રેસ	સામાન્ય	હાથ
૭.	ગંગાબેન લલ્લુભાઈ પટેલ	૨૨-બી, વલ્લભકુંજ સોસાયટી, મુ.પો.તા.તલોદ	--	સામાન્ય મહિલા	વર્તુળમાં વિમાન

(સહી/–) અવાચ્ય,

સ્થળ : હિંમતનગર

તારીખ : ૦૧-૦૨-૨૦૦૩

ચૂંટણી અધિકારી
તલોદ નગરપંચાયત અને નાયબ કલેકટર
સ્ટેમ્પ ડયુટી મૂલ્યાંકન તંત્ર, હિંમતનગર.

INDEX

નમુનો-૬

(જુઓ નિયમ-૧૬)

હરીફ ઉમેદવારોની યાદી

તલોદ નગરપંચાયતની ચૂંટણી

વોર્ડ નંબર : ૩ વોર્ડનું નામ : . . . . ચૂંટણી પંચે ફાળવેલી બેઠકો.

૧લી બેઠક: મહિલા સામાન્ય

૨જી બેઠક: સામાન્ય

૩જી બેઠક: સામાન્ય

અ.નં.	ઉમેદવારનું નામ	સરનામું	પક્ષ સાથે જોડાણ	ઉમેદવારનો વર્ગ	ફાળવેલ પ્રતિક
૧.	૨.	૩.	૪.	૫.	૬.
૧.	ચંદાબેન માલસંગ મકવાણા	તળાવવાસ, મુ.પો.તા.તલોદ	ભારતીય જનતા પક્ષ	સામાન્ય મહિલા	વર્તુળમાં કમળ
૨.	ડૉ. જશવંતસીંહ માધુસીંહ ઝાલા	રાજદીપ કલીનીક, મુ.પો.તા.તલોદ	ભારતીય રાષ્ટ્રીય કોંગ્રેસ	સામાન્ય	લંબચોરસમાં હાથ
૩.	ધનેશકુમાર ગાંડાભાઈ પટેલ	મંદિરવાળો વાસ, મુ.પો.તા.તલોદ	ભારતીય રાષ્ટ્રીય કોંગ્રેસ	સામાન્ય	હાથ
૪.	નારાયણભાઈ શિવરામ પ્રજાપતિ	સી.ડી. પટેલ હાઈ. બાજુમાં, મુ.પો.તા.તલોદ	ભારતીય જનતા પક્ષ	પછાતવર્ગ	કમળ
૫.	લીલાબેન મેલાભાઈ દેસાઈ	સી.ડી. પટેલ હાઈ. પાછળ, લાલા દેસાઈની ચાલી, મુ.પો.તા.તલોદ	ભારતીય રાષ્ટ્રીય કોંગ્રેસ	સામાન્ય મહિલા	વર્તુળમાં હાથ
૬.	શિવુભાઈ મૂળજીભાઈ પટેલ	મુ.પો.તા.તલોદ	ભારતીય જનતા પક્ષ	સામાન્ય	લંબચોરસમાં કમળ
૭.	અરૂણકુમાર વીરચંદભાઈ પરીખ	કલાલની ચાલી, મુ.પો.તા.તલોદ	--	અનુસૂચિત જાતિ	લંબચોરસમાં પતંગ
૮.	રમેશસિંહ કસ્તુરસિંહ રાઠોડ	લાલાદેસાઈની ચાલી, મુ.પો.તા.તલોદ	--	પછાતવર્ગ	લંબચોરસમાં વિમાન
૯.	રામજીભાઈ લાલાભાઈ પટેલ	ગંગોત્રી ફાર્મ, મુ.પો.તા.તલોદ	--	સામાન્ય	મોટર

(સહી/–) અવાચ્ય.

સ્થળ : હિંમતનગર

ચૂંટણી અધિકારી
તલોદ નગરપંચાયત અને નાયબ કલેક્ટર
સ્ટેમ્પ ડ્યુટી મૂલ્યાંકન તંત્ર, હિંમતનગર.

તારીખ : ૦૧-૦૨-૨૦૦૩

INDEX

નમુનો-૬

(જુઓ નિયમ-૧૬)

હરીફ ઉમેદવારોની યાદી

તલોદ નગરપંચાયતની ચૂંટણી

વોર્ડ નંબર : ૪ વોર્ડનું નામ : . . . . ચૂંટણી પંચે ફાળવેલી બેઠકો.

૧લી બેઠક: મહિલા સામાન્ય

૨જી બેઠક: સામાન્ય

૩જી બેઠક: સામાન્ય

અ.નં.	ઉમેદવારનું નામ	સરનામું	પક્ષ સાથે જોડાણ	ઉમેદવારનો વર્ગ	ફાળવેલ પ્રતિક
૧.	૨.	૩.	૪.	૫.	૬.
૧.	અભયકુમાર કીસનલાલ શાહ	શાન્તીનગર સોસાયટી, મુ.પો.તા.તલોદ	ભારતીય જનતા પક્ષ	સામાન્ય	કમળ
૨.	અશ્વિનકુમાર ગૌરીશંકર ઉપાધ્યાય	ચંદ્રપ્રભુ સોસાયટી, મુ.પો.તા.તલોદ	ભારતીય રાષ્ટ્રીય કોંગ્રેસ	સામાન્ય	લંબચોરસમાં હાથ
૩.	કિરણકુમાર તારાચંદભાઈ નરસિંધાણી	સુભાષ ચોક, મોડાસા રોડ, મુ.પો.તા.તલોદ	ભારતીય જનતા પક્ષ	સામાન્ય	લંબચોરસમાં કમળ
૪.	મનીશાબેન આશીશકુમાર પંડ્યા	૬-બી, પંચવટી સો. પાસે, આશિષ સિનેમાની સામે, મુ.પો.તા.તલોદ	ભારતીય રાષ્ટ્રીય કોંગ્રેસ	સામાન્ય મહિલા	વર્તુળમાં હાથ
૫.	મનોજકુમાર અમુલખભાઈ શાહ	શાંતિનગર સોસાયટી, મોડાસા રોડ, મુ.પો.તા.તલોદ	ભારતીય રાષ્ટ્રીય કોંગ્રેસ	સામાન્ય	હાથ
૬.	સુશીલાબેન તારાચંદભાઈ નરસિંધાણી	માર્કેટયાર્ડ સામે, સુભાષચોક, મોડાસા રોડ, મુ.પો.તા.તલોદ	ભારતીય જનતા પક્ષ	સામાન્ય મહિલા	વર્તુળમાં કમળ
૭.	કાન્તિસિંહ રામસિંહ પરમાર	પશુદવાખાના પાછળ, મુ.પો.તા.તલોદ	--	પછાતવર્ગ	લંબચોરસમાં વિમાન
૮.	રામલાલ શીવલાલ બારોટ	પંચવટી સોસાયટી, મુ.પો.તા.તલોદ	--	પછાતવર્ગ	લંબચોરસમાં બંગલો
૯.	હંસાબેન કાન્તિસિંહ પરમાર	પશુદવાખાના પાછળ, મુ.પો.તા.તલોદ	--	પછાતવર્ગ મહિલા	લંબચોરસમાં વર્તુળમાં મોટર

(સહી/–) અવાચ્ય.

સ્થળ : હિંમતનગર

ચૂંટણી અધિકારી
તલોદ નગરપંચાયત અને નાયબ કલેક્ટર
સ્ટેમ્પ ડ્યુટી મુલ્યાંકન તંત્ર, હિંમતનગર

તારીખ : ૦૧-૦૨-૨૦૦૩

નમુનો-૬

(જુઓ નિયમ-૧૬)

હરીફ ઉમેદવારોની યાદી

તલોદ નગરપંચાયતની ચૂંટણી

વોર્ડ નંબર : ૫ વોર્ડનું નામ : .... ચૂંટણી પંચે ફાળવેલી બેઠકો.

૧લી બેઠક: મહિલા સામાન્ય

૨જી બેઠક: સામાન્ય

૩જી બેઠક: સામાન્ય

અ.નં.	ઉમેદવારનું નામ	સરનામું	પક્ષ સાથે જોડાણ	ઉમેદવારનો વર્ગ	ફાળવેલ પ્રતિક
૧.	૨.	૩.	૪.	૫.	૬.
૧.	ઉપેન્દ્રકુમાર કચરાલાલ મીસ્ત્રી	માણેકલાલ શેઠની પોળ, મુ.પો.તા.તલોદ	ભારતીય જનતા પક્ષ	સામાન્ય	કમળ
૨.	ઘનશ્યામભાઈ કાન્તીલાલ સોની	માણેકલાલ શેઠની પોળ, મુ.પો.તા.તલોદ	ભારતીય રાષ્ટ્રીય કોંગ્રેસ	સામાન્ય	લંબચોરસમાં હાથ
૩.	દીપકભાઈ વિઠ્ઠલદાસ શાહ	વકીલ ચેમ્બર્સ ટાવર પાસે, મુ.પો.તા.તલોદ	ભારતીય જનતા પક્ષ	સામાન્ય	લંબચોરસમાં કમળ
૪.	મહેન્દ્રકુમાર સોમચંદ ગાંધી	દિનેશ સ્ટુડીઓ પાછળ, મુ.પો.તા.તલોદ	ભારતીય રાષ્ટ્રીય કોંગ્રેસ	સામાન્ય	હાથ
૫.	રાણીબેન પ્રેમજીભાઈ મિસ્ત્રી	પારસ સોસાયટી, મુ.પો.તા.તલોદ	ભારતીય જનતા પક્ષ	સામાન્ય મહિલા	વર્તુળમાં કમળ
૬.	હસુમતીબેન રમેશકુમાર શાહ	૫, ઓમ એપાર્ટમેન્ટ, મોડાસા રોડ, મુ.પો.તા.તલોદ	ભારતીય રાષ્ટ્રીય કોંગ્રેસ	સામાન્ય મહિલા	વર્તુળમાં હાથ
૭.	નરેશકુમાર રમણલાલ જયસ્વાલ	સાબરકાંઠા ડીસ્ટ્રીકટ બેંક સામે, મુ.પો.તા.તલોદ	---	સામાન્ય	મોટર
૮.	વીપુલકુમાર તારાચંદ ગાંધી	ગાંધીફળીયું બજાર, મુ.પો.તા.તલોદ	---	સામાન્ય	વિમાન
૯.	સુશીલાબેન નરેન્દ્રકુમાર મિસ્ત્રી	મિસ્ત્રી માર્કેટ, મુ.પો.તા.તલોદ	---	સામાન્ય મહિલા	વર્તુળમાં પતંગ
૧૦.	હર્ષદકુમાર વાલજીભાઈ પટેલ	પટેલ સોસાયટી, મુ.પો.તા.તલોદ	---	સામાન્ય	ટેલીવિઝન

(સહી/–) અવાચ્ય.

ચૂંટણી અધિકારી
તલોદ નગરપંચાયત અને નાયબ કલેકટર
સ્ટેમ્પ ડયુટી મૂલ્યાંકન તંત્ર, હિંમતનગર.

સ્થળ : હિંમતનગર

તારીખ : ૦૧-૦૨-૨૦૦૩

INDEX

નમુનો-૬

(જુઓ નિયમ-૧૬)

હરીફ ઉમેદવારોની યાદી

તલોદ નગરપંચાયતની ચૂંટણી

વોર્ડ નંબર : ૬ વોર્ડનું નામ : . . . . ચૂંટણી પંચે ફાળવેલી બેઠકો.

૧લી બેઠક: મહિલા સામાન્ય

૨જી બેઠક: સામાન્ય

૩જી બેઠક: સામાન્ય

અ.નં.	ઉમેદવારનું નામ	સરનામું	પક્ષ સાથે જોડાણ	ઉમેદવારનો વર્ગ	ફાળવેલ પ્રતિક
૧.	૨.	૩.	૪.	૫.	૬.
૧.	કરસનભાઈ કમાજી ભાટ	રામનગર, મુ.પો.તા.તલોદ	ભારતીય જનતા પક્ષ	સામાન્ય	કમળ
૨.	જગદીશભાઈ કેવળદાસ પ્રજાપતિ	દેસાઈનગર સોસાયટી, મુ.પો.તા.તલોદ	ભારતીય જનતા પક્ષ	સામાન્ય	લંબચોરસમાં કમળ
૩.	દક્ષાબેન સુનીલભાઈ પટેલ	દેસાઈનગર સોસાયટી, મુ.પો.તા.તલોદ	ભારતીય રાષ્ટ્રીય કોંગ્રેસ	સામાન્ય મહિલા	વર્તુળમાં હાથ
૪.	મધુબેન જગદીશભાઈ પ્રજાપતિ	દેસાઈનગર સોસાયટી, મુ.પો.તા.તલોદ	ભારતીય જનતા પક્ષ	સામાન્ય મહિલા	વર્તુળમાં કમળ
૫.	મનોજકુમાર ચીનુભાઈ શાહ	સર્વોદય સોસાયટી, કોલેજ રોડ, મુ.પો.તા.તલોદ	ભારતીય રાષ્ટ્રીય કોંગ્રેસ	સામાન્ય	હાથ
૬.	રંગુસિંહ ભવાનસિંહ સોલંકી	૯, વૃન્દાવન પાર્ક, કોલેજ રોડ, મુ.પો.તા.તલોદ	ભારતીય રાષ્ટ્રીય કોંગ્રેસ	પછાતવર્ગ	લંબચોરસમાં હાથ
૭.	દશરથકુમાર વલાજી વણજારા	કુમારશાળા સામે, મુ.પો.તા.તલોદ	--	પછાતવર્ગ	લંબચોરસમાં પતંગ

(સહી/-) અવાચ્ય.

ચૂંટણી અધિકારી
તલોદ નગરપંચાયત અને નાયબ કલેકટર
સ્ટેમ્પ ડયુટી મૂલ્યાંકન તંત્ર, હિંમતનગર.

સ્થળ : હિંમતનગર

તારીખ : ૦૧-૦૨-૨૦૦૩

INDEX

નમુનો-૬

(જુઓ નિયમ-૧૬)

હરીફ ઉમેદવારોની યાદી

તલોદ નગરપંચાયતની ચૂંટણી

વોર્ડ નંબર : ૭ વોર્ડનું નામ : . . . . ચૂંટણી પંચે ફાળવેલી બેઠકો.

૧લી બેઠકઃ મહિલા સામાન્ય

૨જી બેઠકઃ સામાન્ય

૩જી બેઠકઃ સામાન્ય

અ.નં.	ઉમેદવારનું નામ	સરનામું	પક્ષ સાથે જોડાણ	ઉમેદવારનો વર્ગ	ફાળવેલ પ્રતિક
૧.	૨.	૩.	૪.	૫.	૬.
૧.	જસવંતસિંહ જગતસિંહ રાઠોડ	દેસાઈનગર સોસાયટી બાળીયાદેવ મંદિર પાસે, મુ.પો.તા.તલોદ	ભારતીય જનતા પક્ષ	પછાતવર્ગ	કમળ
૨.	તુષારભાઈ કનુભાઈ પટેલ	દેસાઈનગર સોસાયટી, મુ.પો.તા.તલોદ	ભારતીય રાષ્ટ્રીય કોંગ્રેસ	સામાન્ય	લંબચોરસમાં હાથ
૩.	પ્રવિણકુમાર રાવજીભાઈ પટેલ	દેસાઈનગર, મુ.પો.તા.તલોદ	ભારતીય જનતા પક્ષ	સામાન્ય	લંબચોરસમાં કમળ
૪.	બાલુસિંહ વજેસિંહ સોલંકી	સન્માન સોસાયટી સામે, કોલેજ રોડ, મુ.પો.તા.તલોદ	ભારતીય રાષ્ટ્રીય કોંગ્રેસ	સામાન્ય	હાથ
૫.	હસુમતીબેન પંકજકુમાર શાહ	દેસાઈનગર સોસાયટી, પોસ્ટ ઓફીસ સામે, મુ.પો.તા.તલોદ	ભારતીય રાષ્ટ્રીય કોંગ્રેસ	સામાન્ય મહિલા	વર્તુળમાં હાથ
૬.	હેતલબેન હિમાંશુભાઈ શાહ	૭, શિવમ સોસાયટી, મુ.પો.તા.તલોદ	ભારતીય જનતા પક્ષ	સામાન્ય મહિલા	વર્તુળમાં કમળ

(સહી/-) અવાચ્ય.

સ્થળ : હિંમતનગર

ચૂંટણી અધિકારી
તલોદ નગરપંચાયત અને નાયબ કલેકટર
સ્ટેમ્પ ડયુટી મૂલ્યાંકન તંત્ર, હિંમતનગર.

તારીખ : ૦૧-૦૨-૨૦૦૩

સરકારી મધ્યસ્થ પ્રેસ, ગાંધીનગર.

INDEX

Extra No. 104

REGISTERED No. G/GNR/2

सत्यमेव जयते

The Gujarat Government Gazette

EXTRAORDINARY

PUBLISHED BY AUTHORITY

Vol. XLIV] TUESDAY, FEBRUARY 4, 2003/MAGHA 15, 1924

Separate paging is given to this Part in order that it may be filed as a Separate Compilation.

PART IV—C

Statutory Rules and Orders (other than those published in Parts I, I-A and I-L) made by Statutory Authorities other than the Government of Gujarat including those made by the Government of India, the High Court, the Director of Municipalities, the Commissioner of Police, the Director of Prohibition and excise, the District Magistrates and the Election Commission, Election Tribunals, Returning Officers and other authorities, under the Election Commission.

નમૂનો - ૬

(જઓ નિયમ - ૧૬)

હરીફ ઉમેદવારોની યાદી

સોનગઢ નગરપંચાયતની સામાન્ય ચૂંટણી /૨૦૦૩

વોર્ડ નંબર ૧ વોર્ડનું નામ :-

ચૂંટણી પંચે ફાળવેલી બેઠકો

૧ લી બેઠક સામાન્ય મહિલા

૨ જી બેઠક અનુસૂચિત આદિજાતિ

૩ જી બેઠક સામાન્ય

અ.નં	ઉમેદવારનુંનામ	સરનામું	પક્ષ સાથે જોડાણ	ઉમેદવારનો વર્ગ	ફાળવેલ પ્રતિક
૧	૨	૩	૪	૫	૬
૧	કમુબેન રમેશભાઈ પવાર	દેવજીપુરા - જુનાગામ સોનગઢ તા. સોનગઢ જિ.સુરત	ભારતીય જનતા પાર્ટી	અનુસૂચિત આદિજાતિ મહિલા	લંબ ચોરસમાં વર્તુળમાં કમળ
૨	દારાભાઈ રતનશા મેધોરા	દેવજીપુરા - જુનાગામ સોનગઢ તા. સોનગઢ જિ.સુરત	ભારતીય જનતા પાર્ટી	સામાન્ય	કમળ
૩	નરેશભાઈ ઠાકોરભાઈ ગામીત	અલંકાર સિનેમાની સામે નવાગામ સોનગઢ તા. સોનગઢ જિ. સુરત	ભારતીય રાષ્ટ્રીય કોંગ્રેસ	અનુસૂચિત આદિજાતિ	લંબ ચોરસમાં હાથ

INDEX

૪	રાકેશકુમાર ભીખુભાઈ સોની	દેવજીપુરા - જુનાગામ સોનગઢ તા. સોનગઢ જિ.સુરત	ભારતીય રાષ્ટ્રીય કોંગ્રેસ	સામાન્ય	હાથ
૫	લતાબેન સાયરસભાઈ મેઘોરા	દેવજીપુરા - જુનાગામ સોનગઢ તા. સોનગઢ જિ.સુરત	ભારતીય રાષ્ટ્રીય કોંગ્રેસ	સામાન્ય મહિલા	વર્તુળમાં હાથ
૬	વિનોદભાઈ દેવલાભાઈ ગામીત	દેવજીપુરા - જુનાગામ માર્કેટ ફળીયુ સોનગઢ તા. સોનગઢ જિ.સુરત	ભારતીય જનતા પાર્ટી	અનુસૂચિત આદિજાતિ	લંબ ચોરસમાં કમળ
૭	મુરલીભાઈ ગજમલ પરમાણી	પારેખ ફળીયુ જુનાગામ સોનગઢ તા.સોનગઢજિ.સુરત	-	સામાન્ય	બેટ પકડેલ ખેલાડી

સ્થળ :- સોનગઢ

તારીખ :- ૧/૨/૨૦૦૩

નં. એમયુએન/ સોનગઢ/ ન.પ/ હરિફ યાદી/ ૦૩

(સહી/-) અવાચ્ય,

ચૂંટણી અધિકારી
સોનગઢ નગરપંચાયત અને
આસીસ્ટન્ટ કલેકટર વ્યારા
જિ. સુરત

INDEX

નમૂનો - ૬

(જુઓ નિયમ - ૧૬)

હરીફ ઉમેદવારોની યાદી

સોનગઢ નગરપંચાયતની સામાન્ય ચૂંટણી /૨૦૦૩

વોર્ડ નંબર ૨ વોર્ડનું નામ :- ચૂંટણી પંચે ફાળવેલી બેઠકો

૧ લી બેઠક અનુસૂચિત આદિજાતિ મહિલા

૨ જી બેઠક પછાત વર્ગ

૩ જી બેઠક સામાન્ય

અ.ન	ઉમેદવારનુંનામ	સરનામું	પક્ષ સાથે જોડાણ	ઉમેદવારનો વર્ગ	ફાળવેલ પ્રતિક
૧	૨	૩	૪	૫	૬
૧	જગાભાઈ ઝલાભાઈ ભરવાડ	જમાદાર ફળીયુ નવાગામ સોનગઢ તા. સોનગઢ જિ.સુરત	ભારતીય જનતા પાર્ટી	પછાત વર્ગ	લંબ ચોરસમાં કમળ
૨	જયેન્દ્ર વેસાજીરાવ શીંદે	કન્યા છાત્રાલય પાસે નવાગામ સોનગઢ તા.સોનગઢ જિ.સુરત	ભારતીય રાષ્ટ્રીય કોંગ્રેસ	સામાન્ય	હાથ
૩	ભગાભાઈ પોપટભાઈ ભરવાડ	જમાદાર ફળીયુ નવાગામ સોનગઢ તા. સોનગઢ જિ.સુરત	ભારતીય રાષ્ટ્રીય કોંગ્રેસ	પછાત વર્ગ	લંબ ચોરસમાં હાથ
૪	રંજનબેન કાંતીલાલ વસાવા	જમાદાર ફળીયા ફોર્ટ સોનગઢ તા. સોનગઢ જિ.સુરત	ભારતીય જનતા પાર્ટી	અનુસૂચિત આદિજાતિ મહિલા	લંબ ચોરસમાં વર્તુળમાં કમળ
૫	લતાબેન મનહરલાલ ગામીત	એસ.ટી.ડેપો પાછળ નવાગામ સોનગઢ તા.સોનગઢ જિ.સુરત	ભારતીય રાષ્ટ્રીય કોંગ્રેસ	અનુસૂચિત આદિજાતિ મહિલા	લંબ ચોરસમાં વર્તુળમાં હાથ
૬	સતિષભાઈ સાહેબરાવ પાટીલ	વિવેકાનંદ ક્લીનીક નવાગામ વાણીયા ફળિયા સોનગઢ તા.સોનગઢ જિ. સુરત	ભારતીય જનતા પાર્ટી	સામાન્ય	કમળ
૭	ચંદ્રકાન્ત તાનાજીરાવ શિંદે	નવાગામ બ્રાહ્મણ ફળિયા સોનગઢ તા. સોનગઢ જિ. સુરત	—	સામાન્ય	પતંગ
૮	મંગાભાઈ કુથીયાભાઈ ગામીત	ઉકાઈ રોડ વાંકવેલ સોનગઢ તા.સોનગઢ જિ. સુરત	—	અનુસૂચિત આદિજાતિ	લંબ ચોરસમાં કપ-રકાબી
૯	રાજુભાઈ ગંભીર પટેલ	દશેરા કોલોની પાછળ સોનગઢ તા.સોનગઢ જિ. સુરત	—	સામાન્ય	રેલ્વે એન્જિન
૧૦	હુસેનભાઈ કરીમભાઈ મન્સુરી	મુસ્લીમ ફળીયા શાકભાજી માર્કેટ સોનગઢ તા.સોનગઢ જિ.સુરત	—	પછાતવર્ગ	લંબચોરસમાં મોટર
૧૧	હેમલતાબેન શંકરભાઈ ગામીત	જમાદાર ફળિયા સોનગઢ તા.સોનગઢ જિ.સુરત	—	અનુસૂચિત આદિજાતિ મહિલા	લંબચોરસમાં વર્તુળમાં ટોપલી

સ્થળ :- સોનગઢ

તારીખ :- ૧/૨/૨૦૦૩

(સહી/-) અવાચ્ય,

ચૂંટણી અધિકારી

સોનગઢ નગરપંચાયત અને

આસીસ્ટન્ટ કલેક્ટર વ્યારા

INDEX

નમૂનો - ૬
(જુઓ નિયમ - ૧૬)

હરીફ ઉમેદવારોની યાદી

સોનગઢ નગરપંચાયતની સામાન્ય ચૂંટણી /૨૦૦૩

વોર્ડ નંબર ૩ વોર્ડનું નામ :-

ચૂંટણી પંચે ફાળવેલી બેઠકો
૧ લી બેઠક સામાન્ય મહિલા
૨ જી બેઠક સામાન્ય
૩ જી બેઠક સામાન્ય

અ.ન	ઉમેદવારનું નામ	સરનામું	પક્ષ સાથે જોડાણ	ઉમેદવારનો વર્ગ	ફાળવેલ પ્રતિક
૧	૨	૩	૪	૫	૬
૧	ગિરિશભાઈ બાબુભાઈ શાહ	જુનાગામ પારેખ ફળીયા સોનગઢ તા. સોનગઢ જિ.સુરત	ભારતીય જનતા પાર્ટી	સામાન્ય	કમળ
૨	મંદાકીનીબેન વસંતભાઈ પાટીલ	જુનાગામ મેઈન રોડ સોનગઢ તા.સોનગઢ જિ. સુરત	ભારતીય જનતા પાર્ટી	સામાન્ય મહિલા	વતુળમાં કમળ
૩	વિજયકુમાર ચંદુભાઈ શાહ	જુનાગામ મેઈન રોડ સોનગઢ તા.સોનગઢ જિ.સુરત	ભારતીય જનતા પાર્ટી	સામાન્ય	ઉભા ચોરસમાં કમળ
૪	વિનોદકુમાર અનંતરાવ ચંદ્રાત્રે	જુનાગામ દક્ષિણી ફળીયા સોનગઢ તા.સોનગઢ જિ.સુરત	—	સામાન્ય	ટેલીવિઝન
૫	વિનોદચંદ્ર મણીલાલ શાહ	જુનાગામ વાણીયા ફળીયા સોનગઢ તા.સોનગઢ જિ.સુરત	—	સામાન્ય	રેલ્વે એન્જિન
૬	હંસાબેન બિપીનભાઈ શાહ	જુનાગામ રામજી મંદિર પાસે સોનગઢ તા.સોનગઢ જિ.સુરત	—	સામાન્ય મહિલા	વર્તુળમાં ગેસ ચૂલો

સ્થળ :- સોનગઢ
તારીખ :- ૧/૨/૨૦૦૩
નં. એમયુએન/ સોનગઢ/ ન.૫/ હરિફ યાદી/ ૦૩

(સહી/-) અવાચ્ય,

ચૂંટણી અધિકારી
સોનગઢ નગરપંચાયત અને
આસીસ્ટન્ટ કલેકટર વ્યારા
જિ. સુરત

INDEX

નમૂનો - ૬
(જુઓ નિયમ - ૧૬)

હરીફ ઉમેદવારોની યાદી

સોનગઢ નગરપંચાયતની સામાન્ય ચૂંટણી /૨૦૦૩

વોર્ડ નંબર ૪ વોર્ડનું નામ :- ચૂંટણી પંચે ફાળવેલી બેઠકો

૧ લી બેઠક અનુસૂચિત આદિજાતિ મહિલા

૨ જી બેઠક -

૩ જી બેઠક સામાન્ય

અ.ન	ઉમેદવારનુંનામ	સરનામું	પક્ષ સાથે જોડાણ	ઉમેદવારનો વર્ગ	ફાળવેલ પ્રતિક
૧	૨	૩	૪	૫	૬
૧	પુષ્પાબેન શૈલેષભાઈ કોંકણી	જુનાગામ હાથી ફળીયા સોનગઢ તા. સોનગઢ જિ.સુરત	ભારતીય જનતા પાર્ટી	અનુસૂચિત આદિજાતિ મહિલા	લંબચોરસમાં વર્તુળમાં કમળ
૨	મિલનભાઈ ઠાકોરભાઈ ટેલર	પારેખ ફળીયા જુનાગામ સોનગઢ તા. સોનગઢ જિ.સુરત	ભારતીય જનતા પાર્ટી	સામાન્ય	કમળ
૩	રાધાબેન નવિનભાઈ ઢોડીયા	હાથીફળીયા મેઈનરોડ સોનગઢ તા.સોનગઢ જિ. સુરત	ભારતીય રાષ્ટ્રીય કોંગ્રેસ	અનુસૂચિત આદિજાતિ મહિલા	લંબચોરસમાં વતુળમાં હાથ
૪	વિશ્વાસભાઈ શામરાવ દેસલે	રણછોડરાય મંદિર પાસે જુનાગામ સોનગઢ તા.સોનગઢ જિ.સુરત	ભારતીય રાષ્ટ્રીય કોંગ્રેસ	સામાન્ય	હાથ
૫	અબ્દુલ અઝીઝ નુરમીયાં શેખ	જુનાગામ મુસ્લીમ ફળીયા સોનગઢ તા.સોનગઢ જિ.સુરત	—	સામાન્ય	પતંગ
૬	દિલીપભાઈ મગનભાઈ ગામીત	હાથી ફળીયા સોનગઢ તા.સોનગઢ જિ.સુરત	—	અનુસૂચિત આદિજાતિ	લંબ ચોરસમાં વિમાન
૭	સુકકરભાઈ જીવણભાઈ કોંકણી	હાથી ફળીયા સોનગઢ તા.સોનગઢ જિ.સુરત	—	અનુસૂચિત આદિજાતિ	લંબ ચોરસમાં મોટર

સ્થળ :- સોનગઢ
તારીખ :- ૧/૨/૨૦૦૩
નં. એમયુએન/સોનગઢ/ ન.૫/ હરિફ યાદી/ ૦૩

(સહી/-) અવાચ્ય,
ચૂંટણી અધિકારી
સોનગઢ નગરપંચાયત અને
આસીસ્ટન્ટ કલેકટર વ્યારા
જિ. સુરત

INDEX

નમૂનો - ૬
(જુઓ નિયમ - ૧૬)

હરીફ ઉમેદવારોની યાદી

સોનગઢ નગરપંચાયતની સામાન્ય ચૂંટણી /૨૦૦૩

વોર્ડ નંબર ૫ વોર્ડનું નામ :- ચૂંટણી પંચે ફાળવેલી બેઠકો

૧ લી બેઠક સામાન્ય મહિલા

૨ જી બેઠક અનુસૂચિત આદિજાતિ

૩ જી બેઠક સામાન્ય

અ.નં	ઉમેદવારનુંનામ	સરનામું	પક્ષ સાથે જોડાણ	ઉમેદવારનો વર્ગ	ફાળવેલ પ્રતિક
૧	૨	૩	૪	૫	૬
૧	ડીમ્પલબેન રાજનકુમાર શાહ	૧૦૩/ રાધાકૃષ્ણ માર્કેટ નવાગામ સોનગઢ તા.સોનગઢ જિ.સુરત	ભારતીય જનતા પાર્ટી	સામાન્ય મહિલા	વર્તુળમાં કમળ
૨	મયંકકુમાર કિરીટકુમાર જોષી	નવાગામ વાણીયા ફળીયા સોનગઢ તા.સોનગઢ જિ. સુરત	ભારતીય જનતા પાર્ટી	સામાન્ય	કમળ
૩	શ્યામચરણ નગીનભાઈ ગામીત	નવાગામ બ્રાહ્મણ ફળીયા સોનગઢ તા.સોનગઢ જિ.સુરત	ભારતીય જનતા પાર્ટી	અનુસૂચિત આદિજાતિ	લંબ ચોરસમાં કમળ
૪	જિગ્નેશ નારાયણભાઈ દોણવાળા	નવાગામ બ્રાહ્મણ ફળીયા સોનગઢ તા. સોનગઢ જિ. સુરત	—	અનુસૂચિત આદિજાતિ	લંબ ચોરસમાં પતંગ
૫	પ્રવિણચંદ્ર કનૈયાલાલ શાહ	નવાગામ વાણીયા ફળીયા સોનગઢ તા.સોનગઢ જિ.સુરત	—	સામાન્ય	રોડ રોલર
૬	લલીતાબેન સીતારામ માળી	નવાગામ બ્રાહ્મણ ફળીયા સોનગઢ તા.સોનગઢ જિ.સુરત	—	સામાન્ય મહિલા	વર્તુળમાં રેલ્વે એન્જિન

સ્થળ :- સોનગઢ

તારીખ :- ૧/૨/૨૦૦૩

નં. એમયુએન/ સોનગઢ/ ન.૫/ હરિફ યાદી/ ૦૩

(સહી/–) અવાચ્ય,

ચૂંટણી અધિકારી
સોનગઢ નગરપંચાયત અને
આસીસ્ટન્ટ કલેકટર વ્યારા
જિ. સુરત

INDEX

નમૂનો - ૬
(જુઓ નિયમ - ૧૬)

હરીફ ઉમેદવારોની યાદી

સોનગઢ નગરપંચાયતની સામાન્ય ચૂંટણી /૨૦૦૩

વોર્ડ નંબર ૬ વોર્ડનું નામ :-

ચૂંટણી પંચે ફાળવેલી બેઠકો
૧ લી બેઠક સામાન્ય મહિલા
૨ જી બેઠક અનુસૂચિત આદિજાતિ
૩ જી બેઠક સામાન્ય

અ.ન	ઉમેદવારનુંનામ	સરનામું	પક્ષ સાથે જોડાણ	ઉમેદવારનો વર્ગ	ફાળવેલ પ્રતિક
૧	૨	૩	૪	૫	૬
૧	ઈશ્વરભાઈ ડાહયાભાઈ ગામીત	જેસીગપુરા ફળીયુ સોનગઢ તા.સોનગઢ જિ.સુરત	ભારતીય જનતા પાર્ટી	અનુસૂચિત આદિજાતિ	કમળ
૨	ગુલામ અહમદ ભૈયા પટેલ	ઈસ્લામપુરા સોનગઢ તા. સોનગઢ જિ.સુરત	ભારતીય રાષ્ટ્રીય કોંગ્રેસ	સામાન્ય	હાથ
૩	નસરીનબાનુ સૌકતખાન પઠાણ	હાથી ફળીયુ જુનાગામ સોનગઢ તા.સોનગઢ જિ.સુરત	નેશના લિસ્ટ કોંગ્રેસ પાર્ટી	સામાન્ય મહિલા	વર્તુળમાં ઘડિયાળ
૪	લાલાભાઈ ભીમાભાઈ ઢોડીયા	હાથી ફળીયા સોનગઢ તા.સોનગઢ જિ.સુરત	ભારતીય જનતા પાર્ટી	અનુસૂચિત આદિજાતિ	લંબ ચોરસમાં કમળ
૫	લિયાકતઅલી ચાંદમીયાં સૈયદ	અલીફ નગર ઈસ્લામપુરા સોનગઢ તા.સોનગઢજિ.સુરત	નેશના લિસ્ટ કોંગ્રેસ પાર્ટી	સામાન્ય	ઘડિયાળ
૬	વહીદાબીબી નાશીરખાન પઠાણ	મુસ્લીમ ફળીયા જુનાગામ સોનગઢ તા.સોનગઢ જિ.સુરત	ભારતીય રાષ્ટ્રીય કોંગ્રેસ	સામાન્ય મહિલા	વર્તુળમાં હાથ
૭	સુરેખાબેન કિશોરભાઈ ગામીત	જેસીગપુરા ફળીયા કાકાબળીયા મંદિર પાસે સોનગઢ તા.સોનગઢજિ.સુરત	ભારતીય જનતા પાર્ટી	અનુસૂચિત આદિજાતિ મહિલા	લંબ ચોરસમાં વર્તુળમાં કમળ
૮	સુરેશભાઈ શીલુભાઈ ગામીત	ઈસ્લામપુરા હાઈવેરોડ સોનગઢ તા.સોનગઢ જિ.સુરત	ભારતીય રાષ્ટ્રીય કોંગ્રેસ	અનુસૂચિત આદિજાતિ	લંબ ચોરસમાં હાથ
૯	હર્ષદભાઈ રણછોડભાઈ ગામીત	જમાદાર ફળીયા નવાગામ સોનગઢ તા.સોનગઢજિ.સુરત	નેશના લિસ્ટ કોંગ્રેસ પાર્ટી	અનુસૂચિત આદિજાતિ	લંબ ચોરસમાં ઘડિયાળ

સ્થળ :- સોનગઢ
તારીખ :- ૧/૨/૨૦૦૩
નં. એમયુએન/ સોનગઢ/ ન.પ/ હરિફ યાદી/ ૦૩

(સહી/-) અવાચ્ય,

ચૂંટણી અધિકારી
સોનગઢ નગરપંચાયત અને
આસીસ્ટન્ટ કલેકટર વ્યારા
જિ. સુરત

INDEX

નમૂનો - ૬
(જઓ નિયમ - ૧૬)

હરીફ ઉમેદવારોની યાદી

સોનગઢ નગરપંચાયતની સામાન્ય ચૂંટણી /૨૦૦૩

વોર્ડ નંબર ૭ વોર્ડનું નામ :-

ચૂંટણી પંચે ફાળવેલી બેઠકો
૧ લી બેઠક પછાતવર્ગ મહિલા
૨ જી બેઠક અનુસૂચિત આદિજાતિ
૩ જી બેઠક સામાન્ય

અ.ન	ઉમેદવારનુંનામ	સરનામું	પક્ષ સાથ જોડાણ	ઉમેદવારનો વર્ગ	ફાળવેલ પ્રતિક
૧	૨	૩	૪	૫	૬
૧	જમનાભાઈ રેવાભાઈ ગામીત	વાંકવેલ ઉકાઈ રોડ નિશાળ ફળીયુ સોનગઢ તા. સોનગઢ જિ.સુરત	ભારતીય જનતા પાર્ટી	અનુસૂચિત આદિજાતિ	લંબ ચોરસમાં કમળ
૨	જીજાબેન રાજમલભાઈ જગતાપ	જુના આર.ટી.ઓ. સામે શીવનગર સોનગઢ તા. સોનગઢ જિ. સુરત	ભારતીય જનતા પાર્ટી	પછાત વર્ગ મહિલા	લંબ ચોરસમાં વર્તુળમાં કમળ
૩	પ્રાણેશ્વર ધોમનભાઈ પાટીલ	નવાગામ સોનગઢ તા.સોનગઢ જિ. સુરત	ભારતીય રાષ્ટ્રીય કોંગ્રેસ	સામાન્ય	હાથ
૪	પ્રેમકુમાર ગોપાળભાઈ મરાઠે	શીવાજી નગર સોનગઢ તા.સોનગઢ જિ. સુરત	ભારતીય જનતા પાર્ટી	સામાન્ય	કમળ
૫	રમેશકુમાર ઠાકોરભાઈ ગામીત	અલંકાર સીનેમાની સામે વાંકવેલ તા. સોનગઢ જિ. સુરત	ભારતીય રાષ્ટ્રીય કોંગ્રેસ	અનુસૂચિત આદિજાતિ	લંબ ચોરસમાં હાથ
૬	લીલાબેન યશવંતભાઈ ચૌધરી	૩-એ /૪ દશેરા કોલોની સોનગઢ તા. સોનગઢ જિ. સુરત	ભારતીય રાષ્ટ્રીય કોંગ્રેસ	પછાત વર્ગ મહિલા	લંબ ચોરસમાં વર્તુળમાં હાથ
૭	કૈલાસ ભીમરાવ પાટીલ	નવાગામ વાણીયા ફળીયા સોનગઢ તા. સોનગઢ જિ. સુરત	—	સામાન્ય	કાતર
૮	દેવીબેન હોથીભાઈ ભરવાડ	દશેરા કોલોની પાછળ સોનગઢ તા.સોનગઢ જિ. સુરત	—	પછાત વર્ગ મહિલા	લંબ ચોરસમાં વર્તુળમાં નાળિયેર
૯	ભુપેન્દ્રભાઈ હસમુખલાલ શાહ	મહિલા મંડળની બાજુમાં નવાગામ સોનગઢ તા. સોનગઢ જિ. સુરત	—	સામાન્ય	મોટર
૧૦	રાજેશભાઈ જયચંદભાઈ થવાણી	દશેરા કોલોની રોડ નવાગામ સોનગઢ તા.સોનગઢ જિ.સુરત	—	સામાન્ય	પતંગ

સ્થળ :- સોનગઢ
તારીખ :-૧/૨/૨૦૦૩

(સહી/-) અવાચ્ય,

ચૂંટણી અધિકારી
સોનગઢ નગરપંચાયત અને
આસીસ્ટન્ટ કલેક્ટર વ્યારા
જિ. સુરત

સરકારી મુદ્રણાલય પ્રેસ, ગાંધીનગર.

Extra No. 105

REGISTERED NO. G/GNR/2

©

सत्यमेव जयते

The Gujarat Government Gazette

EXTRAORDINARY

PUBLISHED BY AUTHORITY

Vol. XLIV] TUESDAY, FEBRUARY 4, 2003/MAGHA 15, 1924

Separate paging is given to this Part in order that it may be filed as a Separate Compilation.

PART IV—C

Statutory Rules and Orders (other than those published in Parts I, I-A and I-L) made by Statutory Authorities other than the Government of Gujarat including those made by the Government of India, the High Court, the Director of Municipalities, the Commissioner of Police, the Director of Prohibition and excise, the District Magistrates and the Election Commission, Election Tribunals, Returning Officers and other authorities, under the Election Commission.

નમૂનો – ૬

(જુઓ નિયમ–૧૬)

હરીફ ઉમેદવારની યાદી

સુરેન્દ્રનગર– દુધરેજ નગરપાલીકાની સામાન્ય ચુંટણી –૨૦૦૩

વોર્ડ નંબર : ૧

વોર્ડનું નામ : ——

ચુંટણી પંચે ફાળવેલી બેઠકો
૧ લી બેઠક સામાન્ય મહિલા
૨ જી બેઠક પછાત વર્ગ
૩ જી બેઠક સામાન્ય

અ.નં	ઉમેદવારનું નામ	સરનામું	પક્ષ સાથે જોડાણ	ઉમેદવારનો વર્ગ	ફાળવેલ પ્રતિક
(૧)	(૨)	(૩)	(૪)	(૫)	(૬)
૧.	અનિરૂધ્ધસિંહ નારૂભા ઝાલા	કૈલાસપાર્ક સામે, હાળમીલ ની બાજુમાં, સુરેન્દ્રનગર.	ભારતીય રાષ્ટ્રીય કોંગ્રેસ	સામાન્ય	હાથ
૨.	ઉમરખાનભાઈ હેબતભાઈ મલેક	લક્ષ્મીપરા શેરી નં–૨, દુધરેજ રોડ, સુરેન્દ્રનગર.	ભારતીય રાષ્ટ્રીય કોંગ્રેસ	પછાતવર્ગ	લંબ ચોરસમાં હાથ
૩.	નાગજીભાઈ હીરાભાઈ મોરી	દુધરેજ ખોડું રોડ, દુધરેજ.	ભારતીય જનતા પક્ષ	પછાતવર્ગ	લંબ ચોરસમાં કમળ

INDEX

૪.	પુષ્પાબેન રજનીકાંત ત્રિવેદી	લક્ષ્મીનારાયણ સોસાયટી, બ્લોક નં. ૭૧, સુરેન્દ્રનગર.	ભારતીય રાષ્ટ્રીય કોંગ્રેસ	સામાન્ય મહિલા	વર્તુળમાં હાથ
૫.	રાજેન્દ્રસિંહ જયેન્દ્રસિંહ રાણા	૧૦, કિરણ સોસાયટી, દુધરેજ રોડ, સુરેન્દ્રનગર.	ભારતીય જનતા પક્ષ	સામાન્ય	કમળ
૬.	લીલાબેન બટુકભાઈ બાંટીયા	વોરાનો ડેલો, દુધરેજ રોડ, સુરેન્દ્રનગર.	ભારતીય જનતા પક્ષ	સામાન્ય મહિલા	વર્તુળમાં કમળ
૭.	કાનજીભાઈ શીવાભાઈ પટેલ	દુધરેજ ફાટક બહાર, અંબામીકેનીક પાછળ, કડીયા સોસાયટી, શેરી નં–૨, સુરેન્દ્રનગર	—	સામાન્ય	નગારું
૮.	કુલસુમબેન અકબરભાઈ ચૌહાણ	લક્ષ્મીપરા શેરી નં–૫, દુધરેજ રોડ, સુરેન્દ્રનગર.	—	સામાન્ય મહિલા	વર્તુળમાં મોટર
૯.	પાલાભાઈ પરમાભાઈ મકવાણા	શાંતિનગર, બસસ્ટેન્ડ પાછળ, દુધરેજ	—	અનુસુચિત જાતિ	લંબચોરસમાં વિમાન
૧૦.	મનુભાઈ કાનજીભાઈ ગોવિંદીયા	"માતૃકૃપા" ૧–કડીયા સોસાયટી ના છેડે, સુરેન્દ્રનગર.	—	પછાતવર્ગ	લંબચોરસમાં ટેલીવિઝન
૧૧.	મુખ્તારખાન મુન્નાખાન મેવાતિ (પઠાણ)	લક્ષ્મીપરા શેરી નં–૫, સુરેન્દ્રનગર.	—	પછાતવર્ગ	લંબચોરસમાં પાણીનો જગ

(સહી) અવાચ્ય,
ચુંટણી અધિકારી,
સુરેન્દ્રનગર દુધરેજ નગરપાલીકા
વોર્ડ નંબર ૧ થી ૫ અને
નાયબ કલેકટર, વઢવાણ સબડીવીઝન,
સુરેન્દ્રનગર.

સ્થળ : સુરેન્દ્રનગર.
તારીખ : ૧/૦૨/૨૦૦૩

INDEX

નમૂનો – ૬

(જુઓ નિયમ–૧૬)

હરીફ ઉમેદવારની યાદી

સુરેન્દ્રનગર– દુધરેજ નગરપાલીકાની સામાન્ય ચુંટણી –૨૦૦૩

વોર્ડ નંબર : ૨ વોર્ડનું નામ : — ચુંટણી પંચે ફાળવેલી બેઠકો

૧ લી બેઠક સામાન્ય મહિલા
૨ જી બેઠક સામાન્ય
૩ જી બેઠક સામાન્ય

અ.નં	ઉમેદવારનું નામ	સરનામું	પક્ષ સાથે જોડાણ	ઉમેદવારનો વર્ગ	ફાળવેલ પ્રતિક
(૧)	(૨)	(૩)	(૪)	(૫)	(૬)
૧.	જગજીવન ઠાકરશીભાઈ સોલંકી	"આશીષ" આઈસ ફેકટરી રોડ, સુરેન્દ્રનગર.	ભારતીય રાષ્ટ્રીય કોંગ્રેસ	સામાન્ય	લંબ ચોરસમાં હાથ
૨.	જામાભાઈ મોતીભાઈ ગરીયા	અંબીકાપાર્ક–૨, નિર્મળનગર પાસે, સુરેન્દ્રનગર.	ભારતીય જનતા પક્ષ	સામાન્ય	લંબ ચોરસમાં કમળ
૩.	નયનાબેન ઘેલારામ રાવલ	૨૫–વિવેકાનંદ, સોસાયટી–૪, સુરેન્દ્રનગર.	ભારતીય જનતા પક્ષ	સામાન્ય મહિલા	વર્તુળમાં કમળ
૪.	બિંદુમતિબેન કશ્યપભાઈ શુકલ	ચંદ્રનગર, સુરેન્દ્રનગર.	ભારતીય રાષ્ટ્રીય કોંગ્રેસ	સામાન્ય મહિલા	વર્તુળમાં હાથ
૫.	ભાનુમતિ ચંપકલાલ પરમાર	જે.પી.રોડ, શેરી નં–૩, સુરેન્દ્રનગર.	રાષ્ટ્રવાદી કોંગ્રેસ પાર્ટી	સામાન્ય મહિલા	વર્તુળમાં ઘડિયાળ
૬.	ભીખાભાઈ સામંતભાઈ પરમાર	જે.પી.રોડ, શેરી નં–૨, સુરેન્દ્રનગર.	રાષ્ટ્રવાદી કોંગ્રેસ પાર્ટી	સામાન્ય	ઘડિયાળ
૭.	ભુપતસિંહ ખોડાભાઈ રાઠોડ	"ખોડલ ધામ" ૩–જે.પી.માર્ગ, સુરેન્દ્રનગર.	ભારતીય રાષ્ટ્રીય કોંગ્રેસ	સામાન્ય	હાથ
૮.	રાજેશભાઈ નટવરલાલ ડેલીવાળા	ફુલચંદનગર રૂપાળિબાના મંદિર પાસે, સુરેન્દ્રનગર.	ભારતીય જનતા પક્ષ	સામાન્ય	કમળ
૯.	હિતેષ કસ્તુરભાઈ માંડલીયા	શેરી નં–૨, પઢીયાર રોડ, સુરેન્દ્રનગર.	રાષ્ટ્રવાદી કોંગ્રેસ પાર્ટી	સામાન્ય	લંબ ચોરસમાં ઘડિયાળ
૧૦.	પ્રતાપસિંહ માવજીભાઈ રાઠોડ	શેરી નં–૩, જે.પી. માર્ગ, સુરેન્દ્રનગર.	—	સામાન્ય	પતંગ
૧૧.	રેવાભાઈ નાગજીભાઈ ભરવાડ	શેરી નં.–૧, કરમણ પરા, સુરેન્દ્રનગર.	—	પછાત વર્ગ	લંબ ચોરસમાં વિમાન
૧૨.	સુરેશકાંતીભાઈ પટેલ ઉર્ફે સુરેશ મહારાજ કથાકાર	શેરી નં–૧, જે.પી. માર્ગ, "ખોડીયાર કૃપા", રવી ઈલે. દુકાન પાસે, સુરેન્દ્રનગર.	—	સામાન્ય	નગારું

(સહી) અવાચ્ય,
ચુંટણી અધિકારી,
સુરેન્દ્રનગર દુધરેજ નગરપાલીકા
વોર્ડ નંબર ૧ થી ૫ અને
નાયબ કલેકટર, વઢવાણ સબડીવીઝન,
સુરેન્દ્રનગર.

સ્થળ : સુરેન્દ્રનગર.
તારીખ : ૦૧/૦૨/૨૦૦૩

INDEX

નમૂનો – ૬

(જુઓ નિયમ–૧૬)

હરીફ ઉમેદવારની યાદી

સુરેન્દ્રનગર– દુધરેજ નગરપાલીકાની સામાન્ય ચુંટણી –૨૦૦૩

વોર્ડ નંબર : ૩ વોર્ડનું નામ : —

ચુંટણી પંચે ફાળવેલી બેઠકો
૧ લી બેઠક સામાન્ય મહિલા
૨ જી બેઠક સામાન્ય
૩ જી બેઠક સામાન્ય

અ.નં	ઉમેદવારનું નામ	સરનામું	પક્ષ સાથે જોડાણ	ઉમેદવારનો વર્ગ	ફાળવેલ પ્રતિક
(૧)	(૨)	(૩)	(૪)	(૫)	(૬)
૧.	ગોપાલભાઈ કરશનભાઈ બામભા	વાદીપરા શેરી નં–૫, સુરેન્દ્રનગર.	ભારતીય રાષ્ટ્રીય કોંગ્રેસ	સામાન્ય	હાથ
૨.	દિલીપકુમાર જગજીવન ભટ્ટ	વાદીપરા શેરી નં–૬, " સાંઈબાબા નિવાસ", સુરેન્દ્રનગર.	ભારતીય જનતા પક્ષ	સામાન્ય	કમળ
૩.	દેવીકાબેન મુકેશકુમાર મહેતા	૧–કૈલાશ પાર્ક, કિરણ પ્રોવિઝન સ્ટોર્સ પાસે, સુરેન્દ્રનગર.	ભારતીય રાષ્ટ્રીય કોંગ્રેસ	સામાન્ય મહિલા	વર્તુળમાં હાથ
૪.	નયનાબેન જીતેન્દ્રભાઈ જાની	"બહુસ્મરણાં નિવાસ", બાપુનગર રોડ, સુરેન્દ્રનગર.	રાષ્ટ્રવાદી કોંગ્રેસ પાર્ટી	સામાન્ય મહિલા	વર્તુળમાં ઘડિયાળ
૫.	ભરતભાઈ ધનજીભાઈ પઢેરીયા	૭૩–બી મિત્ર મંડળ સોસાયટી, સુરેન્દ્રનગર.	ભારતીય જનતા પક્ષ	સામાન્ય	લંબ ચોરસમાં કમળ
૬.	મહેન્દ્રસિંહ ભાવસિંહજી પરમાર	૨–વિવેકાનંદ સોસાયટી, બ્લોક નં. ૫ સામે, સુરેન્દ્રનગર.	ભારતીય રાષ્ટ્રીય કોંગ્રેસ	સામાન્ય	લંબ ચોરસમાં હાથ
૭.	મુકેશભાઈ અનોપસિંહ ચૌહાણ	માધવનગર, છબીલાહનુમાન પાસે, સુરેન્દ્રનગર.	રાષ્ટ્રવાદી કોંગ્રેસ પાર્ટી	સામાન્ય	ઘડિયાળ
૮.	શીલાબા ભરતસિંહ ઝાલા	છબીલાહનુમાન પાસે, સુરેન્દ્રનગર.	ભારતીય જનતા પક્ષ	સામાન્ય મહિલા	વર્તુળમાં કમળ
૯.	પ્રવીણભાઈ શામજીભાઈ ચૌહાણ	વિવેકાનંદ નં.–૨, બ્લોક નં.– ૪૮, જૂના જંકશન વિસ્તાર, સુરેન્દ્રનગર.	—	સામાન્ય	મોટર
૧૦.	લાલભાઈ મોહનભાઈ મોરી	૯–કસ્તુરબા સોસાયટી, સુરેન્દ્રનગર.	—	પછાત વર્ગ	લંબ ચોરસમાં પતંગ

(સહી) અવાચ્ય,
ચુંટણી અધિકારી,
સુરેન્દ્રનગર દુધરેજ નગરપાલીકા
વોર્ડ નંબર ૧ થી ૫ અને
નાયબ કલેકટર, વઢવાણ સબડીવીઝન,
સુરેન્દ્રનગર.

સ્થળ : સુરેન્દ્રનગર.
તારીખ : ૦૧/૦૨/૨૦૦૩

INDEX

નમૂનો – ૯

(જુઓ નિયમ–૧૬)

હરીફ ઉમેદવારની યાદી

સુરેન્દ્રનગર– દુધરેજ નગરપાલીકાની સામાન્ય ચુંટણી –૨૦૦૩

વોર્ડ નંબર : ૪

વોર્ડનું નામ : —

ચુંટણી પંચે ફાળવેલી બેઠકો
૧ લી બેઠક સામાન્ય મહિલા
૨ જી બેઠક સામાન્ય
૩ જી બેઠક સામાન્ય

અ.નં	ઉમેદવારનું નામ	સરનામું	પક્ષ સાથે જોડાણ	ઉમેદવારનો વર્ગ	ફાળવેલ પ્રતિક
(૧)	(૨)	(૩)	(૪)	(૫)	(૬)
૧.	કુંદનબેન સુમનકુમાર પુજારા	લાતિ પ્લોટ રોડ, પ્રતિક ટાવર પાછળ, સુરેન્દ્રનગર.	ભારતીય જનતા પક્ષ	સામાન્ય મહિલા	વર્તુળમાં કમળ
૨.	જયશ્રીબેન સુરેશકુમાર પરમાર	૪૭–જયહિન્દ કોલોની, (જુની હાઉસીંગ) સુરેન્દ્રનગર.	ભારતીય રાષ્ટ્રીય કોંગ્રેસ	સામાન્ય મહિલા	વર્તુળમાં હાથ
૩.	પ્રવિણચંદ્ર વ્રજલાલ દોશી	૧૯–સંસ્કાર સોસાયટી, કવિવર ટાગોર ક્રોસ માર્ગ, સુરેન્દ્રનગર.	ભારતીય રાષ્ટ્રીય કોંગ્રેસ	સામાન્ય	હાથ
૪.	બીપીનકુમાર વાડીલાલ ટોળીયા	૨૧–નૂતનનગર સોસાયટી, જીનતાનરોડ, સુરેન્દ્રનગર.	ભારતીય જનતા પક્ષ	સામાન્ય	લંબ ચોરસમાં કમળ
૫.	રમેશચંદ્ર ત્રંબકલાલ શાહ	"શ્રીફળ", ૨૦–એ, સંસ્કાર સોસાયટી, કવિવર ટાગોર ક્રોસ માર્ગ, સુરેન્દ્રનગર.	ભારતીય રાષ્ટ્રીય કોંગ્રેસ	સામાન્ય	લંબ ચોરસમાં હાથ
૬.	રાજેશકુમાર ચંદુલાલ દોશી	૪–અજી[illegible] સોસાયટી, જીનતાનરોડ, સુરેન્દ્રનગર.	ભારતીય જનતા પક્ષ	સામાન્ય	કમળ

(સહી) અવાચ્ય,
ચુંટણી અધિકારી,
સુરેન્દ્રનગર દુધરેજ નગરપાલીકા
વોર્ડ નંબર ૧ થી ૫ અને
નાયબ કલેકટર, વઢવાણ સબડીવીઝન,
સુરેન્દ્રનગર.

સ્થળ : સુરેન્દ્રનગર.
તારીખ : ૦૧/૦૨/૨૦૦૩

INDEX

નમૂનો – ૬

(જુઓ નિયમ–૧૬)

હરીફ ઉમેદવારની યાદી

સુરેન્દ્રનગર– દુધરેજ નગરપાલીકાની સામાન્ય ચુંટણી –૨૦૦૩

વોર્ડ નંબર : ૫

વોર્ડનું નામ : ––

ચુંટણી પંચે ફાળવેલી બેઠકો
૧ લી બેઠક સામાન્ય મહિલા
૨ જી બેઠક પછાત વર્ગ
૩ જી બેઠક સામાન્ય

અ.નં	ઉમેદવારનું નામ	સરનામું	પક્ષ સાથે જોડાણ	ઉમેદવારનો વર્ગ	ફાળવેલ પ્રતિક
(૧)	(૨)	(૩)	(૪)	(૫)	(૬)
૧.	અર્જુનદાસ ભાણદાસ ડાંગર	ઘનશ્યામનગર, મેઘાણીબાગ રોડ, સુરેન્દ્રનગર.	ભારતીય જનતા પક્ષ	પછાત વર્ગ	લંબ ચોરસમાં કમળ
૨.	કમળાબેન જયેશકુમાર દવે	૪૨, સ્વસ્તિક સોસાયટી, સુરેન્દ્રનગર.	ભારતીય રાષ્ટ્રીય કોંગ્રેસ	સામાન્ય મહિલા	વર્તુળમાં હાથ
૩.	ગોવીંદભાઈ વિઠ્ઠલભાઈ નદીયાણીયા	૧૩, કમલ પાર્ક સોસાયટી, મેઘાણીબાગ પાસે, સુરેન્દ્રનગર.	ભારતીય રાષ્ટ્રીય કોંગ્રેસ	પછાત વર્ગ	લંબ ચોરસમાં હાથ
૪.	મનહરસિંહ બહાદુરસિંહ રાણા	મેઘાણી બાગ, આર્ટસ કોલેજની બાજુમાં, સુરેન્દ્રનગર.	ભારતીય જનતા પક્ષ	સામાન્ય	કમળ
૫.	વનરાજસિંહ નટુભા ઝાલા	૧૪, ન્યુ ગુજરાત હાઉસીંગ બોર્ડ, સુરેન્દ્રનગર.	ભારતીય રાષ્ટ્રીય કોંગ્રેસ	સામાન્ય	હાથ
૬.	હસુમતીબેન ભરતભાઈ મકવાણા	૨૮૧, નવી હાઉસીંગ, શાળા નં–૧૭ પાસે, સુરેન્દ્રનગર.	ભારતીય જનતા પક્ષ	સામાન્ય મહિલા	વર્તુળમાં કમળ
૭.	રામજીભાઈ ગોકળભાઈ આલ	ગોકુલનગર [illegible], દેશળભગતની વાવપાસે, સુરેન્દ્રનગર.	—	પછાત વર્ગ	લંબ ચોરસમાં પતંગ
૮.	વિજયભાઈ બચુભાઈ ચૌહાણ	૧૨૭/ન્યુ. ગુજરાત હાઉસીગ બોર્ડ, સુરેન્દ્રનગર.	—	પછાત વર્ગ	લંબ ચોરસમાં મોટર
૯.	સેલાભાઈ મંગાભાઈ મકવાણા	મેઘાણીબાગ પાસે, ઘનશ્યામનગર, સુરેન્દ્રનગર.	—	પછાત વર્ગ	લંબ ચોરસમાં વિમાન

સ્થળ : સુરેન્દ્રનગર.
તારીખ : ૦૧/૦૨/૨૦૦૩

(સહી) અવાચ્ય,
ચુંટણી અધિકારી,
સુરેન્દ્રનગર દુધરેજ નગરપાલીકા
વોર્ડ નંબર ૧ થી ૫ અને
નાયબ કલેક્ટર, વઢવાણ સબડીવીઝન,
સુરેન્દ્રનગર.

INDEX

નમૂનો – ૬

(જુઓ નિયમ–૧૬)

હરીફ ઉમેદવારની યાદી

સુરેન્દ્રનગર– દુધરેજ નગરપાલીકાની સામાન્ય ચુંટણી –૨૦૦૩

વોર્ડ નંબર : ૬ વોર્ડનું નામ : — ચુંટણી પંચે ફાળવેલી બેઠકો.

❖ ૧લી બેઠક સામાન્ય મહિલા
❖ ૨જી બેઠક સામાન્ય
❖ ૩જી બેઠક સામાન્ય

અ.નં	ઉમેદવારનું નામ	સરનામું	પક્ષ સાથે જોડાણ	ઉમેદવારનો વર્ગ	ફાળવેલ પ્રતિક
(૧)	(૨)	(૩)	(૪)	(૫)	(૬)
૧.	કલ્પેશ છોટાલાલ શાહ	વિઠ્ઠલપ્રેસ રોડ,હવેલી સામે, સુરેન્દ્રનગર	ભારતીય જનતા પાર્ટી	સામાન્ય	લંબચોરસમાં કમળ
૨.	જીતેન્દ્ર બીપીનચંદ્ર ત્રિવેદી	વાદીપરા શેરી નં.૬, ચત્રભુજનો ડેલો, સુરેન્દ્રનગર	રાષ્ટ્રવાદી કોંગ્રેસ પાર્ટી	સામાન્ય	લંબચોરસમાં ઘડીયાળ
૩.	દશરથભાઈ નટવરલાલ સોમૈયા	રામ ટોકીઝ પાસે, ઠકકર ખમણવાળી ગલી, સુરેન્દ્રનગર	ભારતીય રાષ્ટ્રીય કોંગ્રેસ	સામાન્ય	હાથ
૪.	દિલીપભાઈ છેલશંકર વ્યાસ	મહાલક્ષ્મી ટોકીઝ પાસે, વાદીપરા, સુરેન્દ્રનગર.	ભારતીય રાષ્ટ્રીય કોંગ્રેસ	સામાન્ય	લંબચોરસમાં હાથ
૫.	નિલેશકુમાર ચંદ્રકાંતભાઈ શેઠ	લીંબડીનો ઉતારો, શેરી નં.૧, સુરેન્દ્રનગર	ભારતીય જનતા પાર્ટી	સામાન્ય	કમળ
૬.	મુકેશભાઈ કાંતિલાલ પરમાર	લક્ષ્મણ કડવાના કારખાના સામે, વાદીપરા, સુરેન્દ્રનગર	રાષ્ટ્રવાદી કોંગ્રેસ પાર્ટી	સામાન્ય	ઘડીયાળ
૭.	હીનાબેન દિપકકુમાર ગાંધી	ગાંધી કોમ્પલેક્ષ દેરાસર ચોક, સુરેન્દ્રનગર	ભારતીય જનતા પાર્ટી	સામાન્ય મહિલા	વર્તુળમાં કમળ
૮.	હંસાબેન મહેન્દ્રભાઈ સોલંકી	મૂળીના ઉતારા સામે, દરજીનો ડેલો, સુરેન્દ્રનગર	ભારતીય રાષ્ટ્રીય કોંગ્રેસ	સામાન્ય મહિલા	વર્તુળમાં હાથ
૯.	નરેન્દ્રભાઈ ચંદુલાલ વોરા	માંઈ મંદિર પાસે, સુરેન્દ્રનગર	—	સામાન્ય	વિમાન
૧૦.	બી.આર. ખેર	વાદીપરા શેરી નં.૬, સુરેન્દ્રનગર	—	પછાતવર્ગ	લંબચોરસમાં મીણબત્તીઓ
૧૧.	મહેન્દ્રસિંહ દિપુભા પરમાર	સુતારગલી, સ્ટેટ બેન્ક ઓફ સૌરાષ્ટ્રની પાછળ, સુરેન્દ્રનગર	—	સામાન્ય	મોટર

સ્થળ : સુરેન્દ્રનગર.
તારીખ : ૦૧/૦૨/૨૦૦૩

(સહી) અવાચ્ય,
ચુંટણી અધિકારી,
સુરેન્દ્રનગર દુધરેજ નગરપાલીકા
વોર્ડ નંબર ૬થી ૧૦ અને
નાયબ કલેકટર, (મધ્ય)
સુરેન્દ્રનગર.

INDEX

નમૂનો - ૬

(જુઓ નિયમ-૧૬)

હરીફ ઉમેદવારની યાદી

સુરેન્દ્રનગર- દુધરેજ નગરપાલીકાની સામાન્ય ચુંટણી -૨૦૦૩

વોર્ડ નંબર : ૭ વોર્ડનું નામ : --. ચુંટણી પંચે ફાળવેલી બેઠકો.

- ૧લી બેઠક પછાત વર્ગમહિલા
- ૨જી બેઠક સામાન્ય
- ૩જી બેઠક સામાન્ય

અ.નં	ઉમેદવારનું નામ	સરનામું	પક્ષ સાથે જોડાણ	ઉમેદવારનો વર્ગ	ફાળવેલ પ્રતિક
(૧)	(૨)	(૩)	(૪)	(૫)	(૬)
૧.	અશ્વીનસિંહ શકિતસિંહ રાણા	દૂધરેજ ફાટક બહાર, શેરી નં.૪, સુરેન્દ્રનગર	ભારતીય રાષ્ટ્રીય કોંગ્રેસ	સામાન્ય	હાથ
૨.	કોકિલાબેન જશવંતભાઈ સતાપરા	હરિપ્રકાશનગર, સુરેન્દ્રનગર	ભારતીય જનતા પક્ષ	પછાતવર્ગ મહિલા	લંબચોરસમાં વર્તુળમાં કમળ
૩.	પ્રવિણસિંહ બળવંતસિંહ ઝાલા	શ્રી શકિતનીવાસ દાળમીલ રોડ, સુરેન્દ્રનગર	ભારતીય જનતા પક્ષ	સામાન્ય	લંબચોરસમાં કમળ
૪.	રંજનબેન કિશોરભાઈ મેણીયા	દાળમીલ રોડ, હરિપ્રકાશનગર, સોનલ નિવાસ, સુરેન્દ્રનગર	ભારતીય રાષ્ટ્રીય કોંગ્રેસ	પછાતવર્ગ મહિલા	લંબચોરસમાં વર્તુળમાં હાથ
૫.	લાલજીભાઈ ખોડાભાઈ ભરવાડ	વાઘેશ્વરી સોસાયટી, દાળમીલ રોડ, સુરેન્દ્રનગર	ભારતીય જનતા પક્ષ	સામાન્ય	કમળ
૬.	લીંબાભાઈ પેથાભાઈ ભરવાડ	ખોડિયારપરા, દાળમીલ રોડ, સુરેન્દ્રનગર	ભારતીય રાષ્ટ્રીય કોંગ્રેસ	સામાન્ય	લંબચોરસમાં હાથ
૭.	કિરીટસિંહ જોરુભા જાડેજા	ધર્મયુગ સોસાયટી, દાળમીલ પાછળ, સુરેન્દ્રનગર	--	સામાન્ય	રેલ્વે એન્જીન
૮.	દિગ્વિજયસીંહ કીરીટસીંહ ઝાલા	૧૩, અરવિંદ સોસાયટી, દાળમીલ રોડ, સુરેન્દ્રનગર	--	સામાન્ય	રોડ રોલર
૯.	પ્રવિણભાઈ નર્મદાશંકર શુકલ	વાઘેશ્વરી સોસાયટી, દાળમીલ રોડ, સુરેન્દ્રનગર	--	સામાન્ય	વિમાન
૧૦.	ભરતસિંહ સુરતસિંહ પરમાર	રાજરાજેશ્વરી બ્લોક નં.૧૩, દાળમીલ રોડ, સુરેન્દ્રનગર	--	સામાન્ય	નગારું

(સહી) અવાચ્ય,
ચુંટણી અધિકારી,
સુરેન્દ્રનગર દુધરેજ નગરપાલીકા
વોર્ડ નંબર ૬થી ૧૦ અને
નાયબ કલેકટર, (મભય)
સુરેન્દ્રનગર.

સ્થળ : સુરેન્દ્રનગર.
તારીખ : ૦૧ /૦૨/૨૦૦૩

INDEX

નમૂનો – ૬

(જુઓ નિયમ–૧૬)

હરીફ ઉમેદવારની યાદી

સુરેન્દ્રનગર– દુધરેજ નગરપાલીકાની સામાન્ય ચુંટણી –૨૦૦૩

વોર્ડ નંબર : ૮   વોર્ડનું નામ : ––   ચુંટણી પંચે ફાળવેલી બેઠકો.

- ૧લી બેઠક સામાન્ય મહિલા
- ૨જી બેઠક સામાન્ય
- ૩જી બેઠક સામાન્ય

અ.નં	ઉમેદવારનું નામ	સરનામું	પક્ષ સાથે જોડાણ	ઉમેદવારનો વર્ગ	ફાળવેલ પ્રતિક
(૧)	(૨)	(૩)	(૪)	(૫)	(૬)
૧.	ચંપાબેન દિનેશચંદ્ર પંડયા	૧,સરદાર સોસાયટી, જવાહર ગ્રાઉન્ડ પાસે, સુરેન્દ્રનગર.	ભારતીય રાષ્ટ્રીય કોંગ્રેસ	સામાન્ય મહિલા	વર્તુળમાં હાથ
૨.	તુલસીદાસ ભૂપતરામ મહેશ્વરી	શ્રીરંગ સોસાયટી, દાળમીલ રોડ, સુરેન્દ્રનગર	ભારતીય જનતા પાર્ટી	સામાન્ય	લંબચોરસમાં કમળ
૩.	દર્શનાબેન તરલેશભાઈ વ્યાસ	૧૬,પરિમલ સોસાયટી, દાળમીલ રોડ, સુરેન્દ્રનગર	ભારતીય જનતા પાર્ટી	સામાન્ય મહિલા	વર્તુળમાં કમળ
૪.	નરવિરસિંહ જોરૂભા ઝાલા	બ્લોક નં.૧૩૧૦, દયામયી માતા ઈંગ્લીશ સ્કુલ સામે, સુરેન્દ્રનગર	ભારતીય રાષ્ટ્રીય કોંગ્રેસ	સામાન્ય	હાથ
૫.	બાપાલાલ દિલુભા પરમાર	કૃષ્ણનગર બ્લોક નં.૧૦૩૪, કલેક્ટર કચેરી પાછળ, સુરેન્દ્રનગર	ભારતીય જનતા પાર્ટી	સામાન્ય	કમળ
૬.	સુરપાલસિંહ ગંભીરસિંહ રાણા	૮૭૫(૬૯૫)કૃષ્ણનગર હાઉસીંગ સોસાયટી, કલેક્ટર કચેરી પાછળ, સુરેન્દ્રનગર	ભારતીય રાષ્ટ્રીય કોંગ્રેસ	સામાન્ય	લંબચોરસમાં હાથ

(સહી) અવાચ્ય,
ચુંટણી અધિકારી,
સુરેન્દ્રનગર દુધરેજ નગરપાલીકા
વોર્ડ નંબર ૬થી ૧૦ અને
નાયબ કલેક્ટર, (મભય)
સુરેન્દ્રનગર.

સ્થળ : સુરેન્દ્રનગર.
તારીખ :૦૧/૦૨/૨૦૦૩

INDEX

નમૂનો - ૯

(જુઓ નિયમ-૧૬)

હરીફ ઉમેદવારની યાદી

સુરેન્દ્રનગર– દુધરેજ નગરપાલીકાની સામાન્ય ચુંટણી –૨૦૦૩

વોર્ડ નંબર : ૯ વોર્ડનું નામ : — ચુંટણી પંચે ફાળવેલી બેઠકો.

- ૧લી બેઠક સામાન્ય મહિલા
- ૨જી બેઠક પછાતવર્ગ
- ૩જી બેઠક સામાન્ય

અ.નં (૧)	ઉમેદવારનું નામ (૨)	સરનામું (૩)	પક્ષ સાથે જોડાણ (૪)	ઉમેદવારનો વર્ગ (૫)	ફાળવેલ પ્રતિક (૬)
૧.	ઉર્મિલાબેન દિલીપભાઈ દવે	કન્યાશાળા સામે, સીન્ડીકેટ બેંક સામે, સુરેન્દ્રનગર	ભારતીય રાષ્ટ્રીય કોંગ્રેસ	સામાન્ય મહિલા	વર્તુળમાં હાથ
૨.	કિશોરભાઈ લાલજીભાઈ પરમાર	ટાવરપાસે, લાલ કે એન્ડ સન્સ માર્કેટ, સુરેન્દ્રનગર	ભારતીય જનતા પક્ષ	સામાન્ય	કમળ
૩.	જશુભા સજુભા ઝાલા	પરિશ્રમ, અરવિંદ સોસાયટી, દાળમીલ રોડ, સુરેન્દ્રનગર	ભારતીય રાષ્ટ્રીય કોંગ્રેસ	સામાન્ય	હાથ
૪.	દિલાવર આદમભાઈ જામ	ખાટકીવાડ, મોરબીના પુલ પાસે, સુરેન્દ્રનગર	ભારતીય રાષ્ટ્રીય કોંગ્રેસ	પછાતવર્ગ	લંબચોરસમાં હાથ
૫.	નાઝીમભાઈ રહેમાનભાઈ ખોજાણી	પરિમલ ,બાલાશ્રમ પાસે, સુરેન્દ્રનગર	ભારતીય જનતા પક્ષ	પછાતવર્ગ	લંબચોરસમાં કમળ
૬.	નિર્મળાબેન સુરેન્દ્રસિંહ જાડેજા	દૂધરેજ, મલારચોક, દરજીની વાડી પાસે, સુરેન્દ્રનગર	ભારતીય જનતા પક્ષ	સામાન્ય મહિલા	વર્તુળમાં કમળ
૭.	રસીદાબેન હૈદરભાઈ સખાયા	રંભાબેન ટાઉનહોલ પાસે, સુરેન્દ્રનગર	રાષ્ટ્રવાદી કોંગ્રેસ પાર્ટી	સામાન્ય મહિલા	વર્તુળમાં ઘડીયાળ
૮.	હુસેનભાઈ ઈબ્રાહીમભાઈ સોવર	મીયાણાવાડ, શેરી નં.૩, ટાઉનહોલ પાછળ, સુરેન્દ્રનગર	રાષ્ટ્રવાદી કોંગ્રેસ પાર્ટી	પછાતવર્ગ	લંબચોરસમાં ઘડીયાળ
૯.	અબાસભાઈ હાસમભાઈ જામ	ડો.બુચની ગલીમાં, ટાઉનહોલ સામે, સુરેન્દ્રનગર	—	પછાતવર્ગ	લંબચોરસમાં મોટર
૧૦.	ઈસાભાઈ ધનાભાઈ કટીયા	નવાબસ સ્ટેન્ડ પાછળ, કલ્પના હોટલ પાછળ, સુરેન્દ્રનગર	—	પછાતવર્ગ	લંબચોરસમાં પતંગ
૧૧.	સિકંદરભાઈ લાડભાઈ ખોખર	બિસ્મીલ્લાહ લોજ, ટાવર રોડ, સુરેન્દ્રનગર	—	પછાતવર્ગ	લંબચોરસમાં બંગલો
૧૨.	હનીફાબેન ઈસામહમદભાઈ મકરાણી	ટાવર પાછળ, શેરી નં.૪, સુરેન્દ્રનગર	—	પછાતવર્ગમહિલા	લંબચોરસમાં વર્તુળમાં વિમાન

(સહી) અવાચ્ય,

ચુંટણી અધિકારી,
સુરેન્દ્રનગર દુધરેજ નગરપાલીકા
વોર્ડ નંબર ૬થી ૧૦ અને
નાયબ કલેકટર, (મભંય)
સુરેન્દ્રનગર.

સ્થળ : સુરેન્દ્રનગર.
તારીખ :૦૧ /૦૨/૨૦૦૩

INDEX

નમૂનો - ૬

(જુઓ નિયમ-૧૬)

હરીફ ઉમેદવારની યાદી

સુરેન્દ્રનગર- દુધરેજ નગરપાલીકાની સામાન્ય ચુંટણી -૨૦૦૩

વોર્ડ નંબર : ૧૦ વોર્ડનું નામ : -- ચુંટણી પંચે ફાળવેલી બેઠકો.

- ૧લી બેઠક સામાન્ય મહિલા
- ૨જી બેઠક અનુસુચિત જાતિ
- ૩જી બેઠક સામાન્ય

અ.નં	ઉમેદવારનું નામ	સરનામું	પક્ષ સાથે જોડાણ	ઉમેદવારનો વર્ગ	ફાળવેલ પ્રતિક
(૧)	(૨)	(૩)	(૪)	(૫)	(૬)
૧.	કલાભાઈ મોતીભાઈ વાઘેલા	સોનાપુર રોડ, શેરી નં.૨, સુરેન્દ્રનગર	રાષ્ટવાદી કોગ્રેસ પાર્ટી	અનુસૂચિત જાતિ	લંબચોરસમાં ઘડીયાળ
૨.	ડાયાલાલ અમરશીભાઈ જાદવ	આંબેડકરનગર-૩, અલંકાર સિનેમા પાસે, સુરેન્દ્રનગર	ભારતીય રાષ્ટ્રીય કોંગ્રેસ	અનુસૂચિત જાતિ	લંબચોરસમાં હાથ
૩.	દિપકભાઈ ચીનુભાઈ વાળોદરા	સોનાપુર રોડ, શેરી નં.૩, જુનો વાલ્મીક વાસ, સુરેન્દ્રનગર	ભારતીય જનતા પાર્ટી	અનુસૂચિત જાતિ	લંબચોરસમાં કમળ
૪.	નર્મદાબેન ઉકાભાઈ ધોળકીયા	કુંભારપરા શેરી નં. ૭, સુરેન્દ્રનગર	ભારતીય રાષ્ટ્રીય કોંગ્રેસ	સામાન્ય મહીલા	વર્તુળમાં હાથ
૫.	નરેન્દ્રસિંહ સજુભા ઝાલા	દુર્ગાપાર્ક, બ્લોક નં. ૩૬ અરવિંદ સોસાયટી પાસે, સુરેન્દ્રનગર	ભારતીય રાષ્ટ્રીય કોંગ્રેસ	સામાન્ય	હાથ
૬.	બશરૂદીન ઈશાકભાઈ મોવર	ખાટકીવાડ, બસ સ્ટેન્ડ પાછળ, સુરેન્દ્રનગર	રાષ્ટ્રવાદી કોંગ્રેસ પાર્ટી	સામાન્ય	ઘડીયાળ
૭.	મધુબેન વહાણભાઈ કાંજીયા	શેરી નં.૮, રતનપર,	ભારતીય જનતા પાર્ટી	સામાન્ય મહીલા	વર્તુળમાં કમળ
૮.	વેલાભાઈ વિરમભાઈ મકવાણા	કુંભારપરા, શેરી નં.૫, સુરેન્દ્રનગર	ભારતીય જનતા પાર્ટી	સામાન્ય	કમળ
૯.	બેનઝીર જમાલભાઈ ખોજાણી	ઘાંચીવાડ શેરી નં.૧, સુરેન્દ્રનગર	-	સામાન્ય મહીલા	વર્તુળમાં મોટર

(સહી) અવાચ્ય,
ચુંટણી અધિકારી,
સુરેન્દ્રનગર દુધરેજ નગરપાલીકા
વોર્ડ નંબર ૬થી ૧૦ અને
નાયબ કલેકટર, (મભય)
સુરેન્દ્રનગર.

સ્થળ : સુરેન્દ્રનગર.
તારીખ :૦૧/૦૨/૨૦૦૩

INDEX

સુરેન્દ્રનગર-દુધરેજ નગરપાલિકા

નમુના નંબર-૬

(જુઓ નિયમ-૧૬)

હરીફ ઉમેદવારોની યાદી સામાન્ય

સુરેન્દ્રનગર-દુધરેજ નગરપાલિકાની/ચુંટણી -2003

વોર્ડ નં. ૧૧ વોર્ડનું નામ.............................. ચુંટણી પંચે ફાળવેલી બેઠકો

૧લી બેઠક - અનુસૂચિત જાતિ મહિલા

૨જી બેઠક - સામાન્ય

૩જી બેઠક - સામાન્ય

અ. નં.	ઉમેદવારનું નામ	સરનામું	પક્ષ સાથે જોડાણ	ઉમેદવારનો વર્ગ	ફાળવેલ પ્રતિક
૧	ઇલ્યાસભાઇ ફાજલભાઇ શેખ	શેરી નં.૧૭/૨૦, રતનપર	રાષ્ટ્રવાદી કોંગ્રેસ પાર્ટી	પછાત વર્ગ,	ઘડિયાળ
૨	કાસમભાઇ ધનાભાઇ કટીયા	મીલની ચાલી પાસે, રતનપર	ભારતીય રાષ્ટ્રીય કોંગ્રેસ	સામાન્ય	હાથ
૩	કેશુભાઇ નાગરભાઇ દલવાડી	શેરી નં. ૧૩, રતનપર.	ભારતીય જનતા પાર્ટી	સામાન્ય	કમળ
૪	જીતુબેન જીવણલાલ ચાવડા	શેરી નં.૯, રતનપર.	ભારતીય રાષ્ટ્રીય કોંગ્રેસ	અનુસૂચિત જાતિ, મહિલા	લંબ ચોરસમાં વર્તુળમાં હાથ
૫	દિલીપસિંહ રમુભા પરમાર	૨૧-ગાંધીનગર સોસાયટી, રતનપર	ભારતીય જનતા પાર્ટી	સામાન્ય	લંબ ચોરસમાં કમળ
૬	ભારતીબેન બળવંતરાય ચાવડા	શેરી નં.૧૧, રતનપર.	ભારતીય જનતા પાર્ટી	અનુસૂચિત જાતિ, મહિલા	લંબ ચોરસમાં વર્તુળમાં કમળ
૭	વિષ્ણુસિંહ જોરૂભા પરમાર	૩૦, વિશ્વકુંજ સોસાયટી, રતનપર	ભારતીય રાષ્ટ્રીય કોંગ્રેસ	સામાન્ય	લંબ ચોરસમાં હાથ
૮	ઉજીબેન પ્રેમજીભાઇ ટુંડીયા	શાસ્ત્રીનગર સોસા.પાછળ, ઘરશાળા રોડ, જોરાવરનગર	રાષ્ટ્રીય ગુરૂજન પાર્ટી	અનુસૂચિત જાતિ, મહિલા	લંબ ચોરસમાં વર્તુળમાં વિમાન
૯	સલીમભાઇ હારુનભાઇ કટીયા	હસ્તાપીરની દરગાહ પાસે, રતનપર	રાષ્ટ્રીય ગુરૂજન પાર્ટી	પછાત વર્ગ,	લંબ ચોરસમાં પતંગ
૧૦	હસમુખલાલ નારાયણભાઇ મોરસીયા	વિહાર પાર્ક સોસાયટી પાછળ, રતનપર	રાષ્ટ્રીય ગુરૂજન પાર્ટી	સામાન્ય	મોટર
૧૧	નટુભાઇ ધનજીભાઇ વણોલ	સંજીવની સોસાયટી, બુટભવાની કૃપા, બ્લોક-૧૩૫, રતનપર	----	પછાત વર્ગ,	લંબ ચોરસમાં કાતર

સ્થળ : સુરેન્દ્રનગર

તારીખ : ૧/૨/૨૦૦૩

(સહી) અવાચ્ય,

ચુંટણી અધિકારી,

સુરેન્દ્રનગર દુધરેજ નગરપાલિકા

વોર્ડ નંબર ૧૧ થી ૧૪ અને

નાયબ કલેક્ટર સ્ટેમ્પ ડયુટી મુલ્યાંકન તંત્ર

સુરેન્દ્રનગર.

INDEX

સુરેન્દ્રનગર-દુધરેજ નગરપાલિકા

નમુના નંબર-૬

(જુઓ નિયમ-૧૬)

હરીફ ઉમેદવારોની યાદી સામાન્ય

સુરેન્દ્રનગર-દુધરેજ નગરપાલિકાની/ચુંટણી -૨૦૦૩

વોર્ડ નં. ૧૨ વોર્ડનું નામ.................................ચુંટણી પંચે ફાળવેલી બેઠકો

૧લી બેઠક - સામાન્ય મહિલા

૨જી બેઠક - સામાન્ય

૩જી બેઠક - સામાન્ય

અ. નં.	ઉમેદવારનું નામ	સરનામું	પક્ષ સાથે જોડાણ	ઉમેદવારનો વર્ગ	ફાળવેલ પ્રતિક
૧	જયેશભાઇ લાલજીભાઇ ચૌહાણ	રેલ્વે ફાટક પાસે, શેરી નં.૧૧/૨, રામદેવપીરનું મંદિર, રતનપર	રાષ્ટ્રવાદી કોંગ્રેસ પાર્ટી	સામાન્ય	ઘડિયાળ
૨	જયંતિભાઇ ભગવાનદાસ મોઘરીયા	કૃષ્ણનગર, શેરી નં.૩, રતનપર	ભારતીય રાષ્ટ્રીય કોંગ્રેસ	સામાન્ય	હાથ
૩	જશુબેન ઇશ્વરભાઇ વેગડ	શેરી નં.૩, નારણપરા, રતનપર.	ભારતીય રાષ્ટ્રીય કોંગ્રેસ	સામાન્ય, મહીલા	વર્તુળમાં હાથ
૪	મહેશભાઇ છગનભાઇ સોલંકી	સુભાષ રોડ, શેરી નં. ૩, જોરાવરનગર	રાષ્ટ્રવાદી કોંગ્રેસ પાર્ટી	સામાન્ય	લંબ ચોરસમાં ઘડિયાળ
૫	વર્ષાબેન નરેન્દ્રકુમાર દોશી	જયભારત સોસાયટી, રતનપર	ભારતીય જનતા પાર્ટી	સામાન્ય, મહીલા	વર્તુળમાં કમળ
૬	શંકરભાઇ નાનુભાઇ વેગડ	કિશાન સોસાયટી, નવા સ્વામિનારાયણ મંદિર સામે, શેરી નં.૨ રતનપર	ભારતીય જનતા પાર્ટી	સામાન્ય	લંબ ચોરસમાં કમળ
૭	હરદેવસિંહ ઘનશ્યામસિંહ પરમાર	માંડવરાયજી સોસાયટી, બ્લોક -૬, રતનપર	ભારતીય રાષ્ટ્રીય કોંગ્રેસ	સામાન્ય	લંબ ચોરસમાં હાથ
૮	હિંમતલાલ માવજીભાઇ પટેલ	તેજેન્દ્ર ભુવન, શેરી નં.૪, રતનપર	ભારતીય જનતા પાર્ટી	સામાન્ય	કમળ
૯	ઉર્મિલાબેન પ્રેમજીભાઇ ટુંડીયા	વાલ્મિકી સોસાયટી, મ્યુનિ. કવાટર- ૩૮, રતનપર	રાષ્ટ્રીય ગુર્જર પાર્ટી	સામાન્ય, મહીલા	વર્તુળમાં રોડ રોલર
૧૦	રાજુભાઇ વખુભાઇ કુરીયા	નવા પરા, ચાંચકા વાળાના ડેલા પાસે, રતનપર	રાષ્ટ્રીય ગુર્જર પાર્ટી	સામાન્ય	પતંગ
૧૧	ઉમેશભાઇ માવજીભાઇ સાપરા	શેરી નં.૯, રતનપર.	---	પછાત વર્ગ	લંબચોરસમાં મોટર
૧૨	જશવંતરાય લક્ષ્મીશંકર ત્રિવેદી	શાંતા સોપ ફેક્ટરી સામે, સ્ટેશન રોડ, જોરાવરનગર	---	સામાન્ય	નગારુ
૧૩	ભાવેશ જયંતીલાલ વોરા	માતૃ છાયા, જૈન દેરાસર પાસે, જોરાવરનગર.	---	સામાન્ય	બેટ
૧૪	લાભુભાઇ ટપુભાઇ સાંતોલા	નારણપરા, શેરી નં.૫, રતનપર	---	પછાત વર્ગ	લંબચોરસમાં વિમાન
૧૫	વસંતભાઇ ઘેલાભાઇ મકવાણા	૨-જય સોસાયટી, રતનપર	---	પછાત વર્ગ	લંબ ચોરસમાં રેલવે એન્જીન

(સહી) અવાચ્ય,
ચુંટણી અધિકારી,
સુરેન્દ્રનગર દુધરેજ નગરપાલિકા
વોર્ડ નંબર ૧૧ થી ૧૪ અને
નાયબ કલેકટર સ્ટેમ્પ ડયુટી મુલ્યાંકન તંત્ર

સ્થળ : સુરેન્દ્રનગર
તારીખ : ૧/૨/૨૦૦૩

INDEX

સુરેન્દ્રનગર-દુધરેજ નગરપાલિકા

નમુના નંબર-૬

(જુઓ નિયમ-૧૬)

હરીફ ઉમેદવારોની યાદી સામાન્ય

સુરેન્દ્રનગર-દુધરેજ નગરપાલિકાની ચુંટણી - ૨૦૦૩

વોર્ડ નં. ૧૩ વોર્ડનું નામ.................................ચુંટણી પંચે ફાળવેલી બેઠકો

૧લી બેઠક - સામાન્ય મહિલા

૨જી બેઠક - સામાન્ય

૩જી બેઠક - સામાન્ય

અ. નં.	ઉમેદવારનું નામ	સરનામું	પક્ષ સાથે જોડાણ	ઉમેદવારનો વર્ગ	ફાળવેલ પ્રતિક
૧	અંજનાબેન રાજેશભાઇ ત્રિવેદી	સુભાષ રોડ, શેરી નં.૫, જોરાવરનગર	ભારતીય જનતા પાર્ટી	સામાન્ય મહિલા	વર્તુળમાં કમળ
૨	જીતેન્દ્રસિંહ રતનસિંહ ચાવડા	હનુમાન ચોક, જોરાવરનગર	ભારતીય જનતા પાર્ટી	સામાન્ય	કમળ
૩	ભરતભાઇ ઇન્દુપ્રસાદ દવે	નિલકંઠ મહાદેવ મંદિર પાછળ, જોરાવરનગર	ભારતીય રાષ્ટ્રીય કોંગ્રેસ	સામાન્ય	લંબ ચોરસમાં હાથ
૪	મનહરભાઇ નારાયણદાસ પ્રજાપતિ	ગાંધી રોડ, જોરાવરનગર.	ભારતીય જનતા પાર્ટી	સામાન્ય	લંબ ચોરસમાં કમળ
૫	મેપાભાઇ કાળુભાઇ શિયાળ	નદી કાંઠે, જોરાવરનગર	ભારતીય રાષ્ટ્રીય કોંગ્રેસ	સામાન્ય	હાથ
૬	હીરાબેન અશોકભાઇ બાંભલીયા	પાતાળ ગંગા પોટરી પાસે, નદી કાંઠે, હનુમાન ચોક, જોરાવરનગર	ભારતીય રાષ્ટ્રીય કોંગ્રેસ	સામાન્ય, મહીલા	વર્તુળમાં હાથ
૭	છેલાભાઇ મોતીભાઇ મકવાણા	હનુમાન ચોક, નદી કાંઠે જોરાવરનગર	----	સામાન્ય	નગારુ
૮	જુવાનસિંહ મહોબ્બતસિંહ વાઘેલા	દતબાપુની ચાલી, નદી કાંઠે, જોરાવરનગર	----	સામાન્ય	મોટર
૯	ભરતકુમાર હરિપ્રસાદ ત્રિવેદી	ત્રિલોક ભુવન સામે, સુભાષ રોડ, શેરી નં.૫, જોરાવરનગર	----	સામાન્ય	વીંટી
૧૦	મુકુંદરાય વસંતલાલ શુકલ	સંઘવી સોપ ફેક્ટરી પાછળ, જોરાવરનગર.	----	સામાન્ય	પાટી
૧૧	રામપ્રસાદ ધનેશ્વરભાઇ જોષી	ભવાની કૃપા, મંજુ વિલાસ પાસે, જોરાવરનગર	----	સામાન્ય	વિમાન
૧૨	હિનાબેન રાજુભાઇ સાકરીયા	એમ.જી.રોડ, શેરી નં.૧૧, જોરાવરનગર	----	પછાત વર્ગ, મહીલા	લંબ ચોરસમાં વર્તુળમાં રેલવે એન્જીન

(સહી) અવાચ્ય,

ચુંટણી અધિકારી,
સુરેન્દ્રનગર દુધરેજ નગરપાલિકા
વોર્ડ નંબર ૧૧ થી ૧૪ અને
નાયબ કલેક્ટર સ્ટેમ્પ ડયુટી મુલ્યાંકન તંત્ર
સુરેન્દ્રનગર.

સ્થળ : સુરેન્દ્રનગર
તારીખ : ૧/૨/૨૦૦૩

INDEX

સુરેન્દ્રનગર-દુધરેજ નગરપાલિકા

નમુના નંબર-૬

(જુઓ નિયમ-૧૬)

હરીફ ઉમેદવારોની યાદી સામાન્ય

સુરેન્દ્રનગર-દુધરેજ નગરપાલિકાની ચુંટણી -૨૦૦૩

વોર્ડ નં. ૧૪ વોર્ડનું નામ.................................ચુંટણી પંચે ફાળવેલી બેઠકો

૧લી બેઠક - સામાન્ય મહિલા

૨જી બેઠક - અનુસુચિત જાતિ

૩જી બેઠક - સામાન્ય

અ. નં.	ઉમેદવારનું નામ	સરનામું	પક્ષ સાથે જોડાણ	ઉમેદવારનો વર્ગ	ફાળવેલ પ્રતિક
૧	નટવરલાલ ડુંગરભાઇ રાઠોડ	મા ચામુંડા કૃપા, આંબેડકર નગર, જોરાવરનગર.	ભારતીય જનતા પાર્ટી	અનુસૂચિત જાતિ,	લંબ ચોરસમાં કમળ
૨	પરબતભાઇ હસમુખભાઇ મોરસીયા	નારણપરા, શેરી નં.૨, રતનપર	ભારતીય રાષ્ટ્રીય કોંગ્રેસ	સામાન્ય	હાથ
૩	પ્રેમજીભાઇ વીરજીભાઇ ટુંડીયા	લાલબહાદુર શાસ્ત્રી સોસાયટી, જોરાવરનગર.	ભારતીય રાષ્ટ્રીય કોંગ્રેસ	અનુસૂચિત જાતિ,	લંબ ચોરસમાં હાથ
૪	મેરૂભાઇ માંડણભાઇ જાદવ	હનુમાન ચોક, શેરી નં.૧૧, જોરાવરનગર	ભારતીય જનતા પાર્ટી	સામાન્ય	કમળ
૫	મંજુલાબેન અમૃતલાલ રાવલ	શાંતા સોપ પાસે, જોરાવરનગર	ભારતીય જનતા પાર્ટી	સામાન્ય, મહીલા	વર્તુળમાં કમળ
૬	વીજુબેન માવજીભાઇ કોળી	શેરી નં.૧૨, રતનપર	ભારતીય રાષ્ટ્રીય કોંગ્રેસ	સામાન્ય, મહીલા	વર્તુળમાં હાથ
૭	સુંદરભાઇ પિતાંબરભાઇ સુમેસરા	આંબેડકરનગર-૧, જોરાવરનગર	બહુજન સમાજવાદી પાર્ટી	અનુસૂચિત જાતિ,	લંબ ચોરસમાં હાથી
૮	રાજેન્દ્ર ગોવાભાઇ પરમાર	લાલબહાદુર સોસાયટી, ઘરશાળા રોડ, જોરાવરનગર	રાષ્ટ્રીય ગુરૂજન પાર્ટી	અનુસૂચિત જાતિ,	લંબ ચોરસમાં પતંગ
૯	લાભુબેન ભાવસંગભાઇ સાકરીયા	એમ.જી.રોડ, શેરી નં.૧૧, જોરાવરનગર	----	પછાત વર્ગ મહીલા	લંબ ચોરસમાં વર્તુળમાં નગારૂ

(સહી) અવાચ્ય,

ચુંટણી અધિકારી,

સુરેન્દ્રનગર દુધરેજ નગરપાલિકા

વોર્ડ નંબર ૧૧ થી ૧૪ અને

નાયબ કલેક્ટર સ્ટેમ્પ ડયુટી મુલ્યાંકન તંત્ર

સુરેન્દ્રનગર.

સ્થળ : સુરેન્દ્રનગર

તારીખ : ૧/૨/૨૦૦૩

INDEX

ન મુ નો — ૬

(જુઓ નિયમ – ૧૬)

હરીફ ઉમેદવારોની યાદી

સામાન્ય

હળવદ નગરપંચાયત ની ચૂંટણી.–૨૦૦૩

વોર્ડ નંબર ૧ વોર્ડનું નામ — — — ચૂંટણી પંચે ફાળવેલી બેઠકો.

૧ લી બેઠક — સામાન્ય મહિલા

૨ જી બેઠક — પછાતવર્ગ

૩ જી બેઠક — સામાન્ય

અ.નં.	ઉમેદવારનું નામ	સરનામું	પક્ષ સાથે જોડાણ	ઉમેદવાર નો વર્ગ	ફાળવેલ પ્રતિક
(૧)	(૨)	(૩)	(૪)	(૫)	(૬)
૧	અમરીબેન મોતીભાઈ ભરવાડ	ભરવાડવાસ, હળવદ	ભારતીય રાષ્ટ્રીય કોંગ્રેસ	પછાતવર્ગ મહિલા	લંબચોરસમાં વર્તુળમાં હાથ
૨	ભારતિબેન નવઘણભાઈ ભરવાડ	કુંભાર દરવાજા બહાર, હળવદ	ભારતીય જનતા પક્ષ	પછાતવર્ગ મહિલા	લંબચોરસમાં વર્તુળમાં કમળ
૩	મનસુખ ઓઘડભાઈ પ્રજાપતિ	કુંભારપરા, હળવદ	ભારતીય જનતા પક્ષ	પછાતવર્ગ	લંબચોરસમાં કમળ
૪	મનસુખભાઈ ત્રિભોવનભાઈ દલવાડી	ખારીવાડી, હળવદ	ભારતીય રાષ્ટ્રીય કોંગ્રેસ	સામાન્ય	હાથ
૫	રાણાભાઈ સામતભાઈ ભરવાડ	ભરવાડવાસ, હળવદ	ભારતીય રાષ્ટ્રીય કોંગ્રેસ	પછાતવર્ગ	લંબચોરસમાં હાથ
૬	લવરા સાવજીભાઈ દલવાડી	માધાપરા, હળવદ	ભારતીય જનતા પક્ષ	પછાતવર્ગ	કમળ
૭	અમૃતલાલ હીરજીભાઈ પટેલ	શાકમાર્કેટ પાસે, મેઈન બજાર, હળવદ	અપક્ષ	સામાન્ય	બેટ પકડેલ ખેલાડી

(સહી) અવાચ્ય,

ચૂંટણી અધિકારી
હળવદ નગરપંચાયત અને
નાયબ કલેક્ટર, ધ્રાંગધ્રા

સ્થળ : હળવદ

તારીખ : ૦૧/૦૨/૨૦૦૩

INDEX

નમુનો – ૬

(જુઓ નિયમ – ૧૬)

હરીફ ઉમેદવારોની યાદી

હળવદ નગરપંચાયત ની સામાન્ય ચૂંટણી.–૨૦૦૩

વોર્ડ નંબર ૨ વોર્ડનું નામ — — — ચૂંટણી પંચે ફાળવેલી બેઠકો.

૧ લી બેઠક – ——

૨ જી બેઠક – સામાન્ય

૩ જી બેઠક – સામાન્ય

અ.નં.	ઉમેદવારનું નામ	સરનામું	પક્ષ સાથે જોડાણ	ઉમેદવાર નો વર્ગ	ફાળવેલ પ્રતિક
(૧)	(૨)	(૩)	(૪)	(૫)	(૬)
૧	અજયકુમાર કૃષ્ણકુમાર દવે	જાનીફળી, હળવદ	ભારતીય રાષ્ટ્રીય કોંગ્રેસ	સામાન્ય	લંબચોરસમાં હાથ
૨	અશ્વિનભાઈ આનંદસ્વરૂપ મલિક	સ્ટેશન રોડ, હળવદ	ભારતીય રાષ્ટ્રીય કોંગ્રેસ	સામાન્ય	હાથ
૩	પ્રેમજીભાઈ ભુદરભાઈ રાઠોડ	શંકરપરા, હળવદ	ભારતીય જનતા પક્ષ	પછાતવર્ગ	લંબચોરસમાં કમળ
૪	મહેન્દ્રકુમાર જયંતિલાલ ઠક્કર	ગોલેશ્વર મંદિર પાસે, હળવદ	ભારતીય જનતા પક્ષ	સામાન્ય	કમળ

(સહી) અવાચ્ય,

ચૂંટણી અધિકારી
હળવદ નગરપંચાયત અને
નાયબ કલેકટર, ધ્રાંગધ્રા

સ્થળ : હળવદ
તારીખ : ૦૧/૦૨/૨૦૦૩

નમુનો - ૬

(જુઓ નિયમ – ૧૬)

હરીફ ઉમેદવારોની યાદી

સામાન્ય

હળવદ નગરપંચાયત ની ચૂંટણી. –૨૦૦૩

વોર્ડ નંબર ૩ વોર્ડનું નામ — — — ચૂંટણી પંચે ફાળવેલી બેઠકો.

૧ લી બેઠક – પછાતવર્ગ મહિલા
૨ જી બેઠક – સામાન્ય
૩ જી બેઠક – સામાન્ય

અ.નં.	ઉમેદવારનું નામ	સરનામું	પક્ષ સાથે જોડાણ	ઉમેદવાર નો વર્ગ	ફાળવેલ પ્રતિક
(૧)	(૨)	(૩)	(૪)	(૫)	(૬)
૧	ગીરીશભાઈ નટવરલાલ દવે	સોનીવાડ, હળવદ	ભારતીય જનતા પક્ષ	સામાન્ય	કમળ
૨	જશુબેન ચંદ્રકાંત ઝાલા	મામાના ચોરા પાસે, હળવદ	ભારતીય જનતા પક્ષ	પછાતવર્ગ મહિલા	લંબચોરસમાં વર્તુળમાં કમળ
૩	દેવયાની અશોકપુરી ગોસાઈ	ભવાની કૃપા, ન્યુ. પોસ્ટ બિલ્ડીંગ, હળવદ	ભારતીય રાષ્ટ્રીય કોંગ્રેસ	પછાતવર્ગ મહિલા	લંબચોરસમાં વર્તુળમાં હાથ
૪	બિનલભાઈ ચામુંડરાય રાવલ	શર્માફળી, હળવદ	ભારતીય રાષ્ટ્રીય કોંગ્રેસ	સામાન્ય	લંબચોરસમાં હાથ
૫	વિક્રમભાઈ જગદીશચંદ્ર આચાર્ય	શર્માફળી, હળવદ	ભારતીય જનતા પક્ષ	સામાન્ય	લંબચોરસમાં કમળ
૬	શૈલેષકુમાર જશવંતભાઈ દવે	સોનીવાડ, હળવદ	ભારતીય રાષ્ટ્રીય કોંગ્રેસ	સામાન્ય	હાથ

(સહી) અવાચ્ય,

ચૂંટણી અધિકારી
હળવદ નગરપંચાયત અને
નાયબ કલેકટર, ધ્રાંગધ્રા

સ્થળ : હળવદ
તારીખ : ૦૧/૦૨/૨૦૦૩

INDEX

ન મુ નો – ૬

(જુઓ નિયમ – ૧૬)

હરીફ ઉમેદવારોની યાદી

હળવદ નગરપંચાયત ની સામાન્ય ચૂંટણી.–૨૦૦૩

વોર્ડ નંબર ૫ વોર્ડનું નામ – – – ચૂંટણી પંચે ફાળવેલી બેઠકો.

૧ લી બેઠક – સામાન્ય મહિલા

૨ જી બેઠક – સામાન્ય

૩ જી બેઠક – સામાન્ય

અ.નં.	ઉમેદવારનું નામ	સરનામું	પક્ષ સાથે જોડાણ	ઉમેદવાર નો વર્ગ	ફાળવેલ પ્રતિક
(૧)	(૨)	(૩)	(૪)	(૫)	(૬)
૧	કાજલબેન પ્રદયુમન પટેલ	ઉમિયા નગર, હળવદ	ભારતીય જનતા પક્ષ	સામાન્ય મહિલા	વર્તુળમાં કમળ
૨	પરેશકુમાર ભુપતરાય દવે	જાનીફળી, હળવદ	ભારતીય રાષ્ટ્રીય કોંગ્રેસ	સામાન્ય	હાથ
૩	ભાવનાબેન સુભાશભાઈ જોશી	પારેખફળી, હળવદ	ભારતીય રાષ્ટ્રીય કોંગ્રેસ	સામાન્ય મહિલા	વર્તુળમાં હાથ
૪	રણછોડભાઈ લાલજીભાઈ દલવાડી	ગોરી દરવાજા બહાર, હળવદ	ભારતીય જનતા પક્ષ	પછાતવર્ગ	લંબચોરસમાં કમળ
૫	શીવાભાઈ નારાયણભાઈ દલવાડી	ગોરી દરવાજા, હળવદ	ભારતીય રાષ્ટ્રીય કોંગ્રેસ	પછાતવર્ગ	લંબચોરસમાં હાથ
૬	સંજીવકુમાર રેવાશંકર દવે	દરબારનાકા, નાડોદાવાસ, હળવદ	ભારતીય જનતા પક્ષ	સામાન્ય	કમળ

(સહી) અવાચ્ય,

ચૂંટણી અધિકારી
હળવદ નગરપંચાયત અને
નાયબ કલેકટર, ધ્રાંગધ્રા

સ્થળ : હળવદ
તારીખ : ૦૧/૦૨/૨૦૦૩

નમુનો - ૬

(જુઓ નિયમ - ૧૬)

હરીફ ઉમેદવારોની યાદી

હળવદ નગરપંચાયત ની/ચૂંટણી.-૨૦૦૩ (સામાન્ય)

વોર્ડ નંબર ૬ વોર્ડનું નામ — — ચૂંટણી પંચે ફાળવેલી બેઠકો. ૧ લી બેઠક — સામાન્ય સ્ત્રી (ચિ.)

૨ જી બેઠક — અનુસુચિત જાતિ

૩ જી બેઠક — સામાન્ય

અ.નં.	ઉમેદવારનું નામ	સરનામું	પક્ષ સાથે જોડાણ	ઉમેદવાર નો વર્ગ	ફાળવેલ પ્રતિક
(૧)	(૨)	(૩)	(૪)	(૫)	(૬)
૧	ઉજીબેન કરશન પરમાર	બસ સ્ટેન્ડ પાછળ, હળવદ	ભારતીય રાષ્ટ્રીય કોંગ્રેસ	અનુસુચિત જાતિ મહિલા	લંબચોરસમાં વર્તુળમાં હાથ
૨	ધર્મેન્દ્રકુમાર કાળીદાસ રાવલ	દરબારનાકુ, હળવદ	ભારતીય રાષ્ટ્રીય કોંગ્રેસ	સામાન્ય	હાથ
૩	મોહનભાઈ ગણેશભાઈ પરમાર	જુની દલિત વાસ, સરા રોડ, હળવદ	ભારતીય જનતા પક્ષ	અનુસુચિત જાતિ	લંબચોરસમાં કમળ
૪	વિનોદભાઈ કાનજીભાઈ રાઠોડ	બસ સ્ટેન્ડ પાછળ, હળવદ	ભારતીય રાષ્ટ્રીય કોંગ્રેસ	અનુસુચિત જાતિ	લંબચોરસમાં હાથ
૫	સુરેશકુમાર અમૃતલાલ રાવલ	ચત્રાફળી, હળવદ	ભારતીય જનતા પક્ષ	સામાન્ય	કમળ
૬	હીનાબેન મુકુંદરાય મહેતા	રાવલફળી, હળવદ	ભારતીય જનતા પક્ષ	સામાન્ય મહિલા	વર્તુળમાં કમળ

(સહી) અવાચ્ય,

ચૂંટણી અધિકારી
હળવદ નગરપંચાયત અને
નાયબ કલેક્ટર, ધ્રાંગધ્રા

સ્થળ : હળવદ
તારીખ : ૦૧/૦૨/૨૦૦૩

ન મુ નો - ૬

(જુઓ નિયમ – ૧૬)

હરીફ ઉમેદવારોની યાદી

હળવદ નગરપંચાયત ની/સામાન્ય ચૂંટણી.-૨૦૦૩

વોર્ડ નંબર ૭ વોર્ડનું નામ — — — ચૂંટણી પંચે ફાળવેલી બેઠકો.

૧ લી બેઠક – ([illegible]) અનુસુચિત જાતિ મહિલા

૨ જી બેઠક – સામાન્ય

૩ જી બેઠક – સામાન્ય

અ.નં.	ઉમેદવારનું નામ	સરનામું	પક્ષ સાથે જોડાણ	ઉમેદવાર નો વર્ગ	ફાળવેલ પ્રતિક
(૧)	(૨)	(૩)	(૪)	(૫)	(૬)
૧	ગંગાબેન દેવજીભાઈ રાઠોડ	બસ સ્ટેન્ડ પાછળ, હળવદ	ભારતીય રાષ્ટ્રીય કોંગ્રેસ	અનુસુચિત જાતિ મહિલા	લંબચોરસમાં વર્તુળમાં હાથ
૨	જીતેન્દ્રસીહ મહિપતસીહ ઝાલા	જુના ટેલિફોન એક્ષચેન્જ સામે, હળવદ	ભારતીય રાષ્ટ્રીય કોંગ્રેસ	સામાન્ય	હાથ
૩	દેવુબેન આલજીભાઈ પરમાર	બસ સ્ટેન્ડ પાછળ, હળવદ	ભારતીય જનતા પક્ષ	અનુસુચિત જાતિ મહિલા	લંબચોરસમાં વર્તુળમાં કમળ
૪	નાનજીભાઈ મકનભાઈ કોળી	પંચમુખીનો ઢોરો, હળવદ	ભારતીય રાષ્ટ્રીય કોંગ્રેસ	સામાન્ય	લંબચોરસમાં હાથ
૫	મનુભાઈ વિભાભાઈ રબારી	મામલતદાર ઓફીસ સામે, હળવદ	ભારતીય જનતા પક્ષ	સામાન્ય	કમળ
૬	લક્ષ્મણભાઈ નરશીભાઈ કોળી	પંચમુખી મહાદેવ પાસે, હળવદ	ભારતીય જનતા પક્ષ	પછાતવર્ગ	લંબચોરસમાં કમળ

(સહી) અવાચ્ય,

સ્થળ : હળવદ

તારીખ : ૦૧/૦૨/૨૦૦૩

ચૂંટણી અધિકારી

હળવદ નગરપંચાયત અને

નાયબ કલેકટર, ધ્રાંગધ્રા

INDEX

નમૂનો- ૬

(જુઓ નિયમ-૧૬)

હરીફ ઉમેદવારોની યાદી

થાનગઢ નગરપંચાયતની, સામાન્ય ચૂંટણી.- ૨૦૦૩

વોર્ડ નંબર.:- ૧ (એક)

વોર્ડ નું નામ :-.............

ચૂંટણી પંચે ફાળવેલ બેઠકો

૧લી બેઠક સામાન્ય મહિલા

૨જી બેઠક અનુ.જાતિ અનામત

૩જી બેઠક સામાન્ય

અ. નં.	ઉમેદવારનું નામ	સરનામું	પક્ષ સાથે જોડાણ	ઉમેદવારનો વર્ગ	ફાળવેલ પ્રતિક
૧	૨	૩	૪	૫	૬
૧	ગીરીશ કુમાર નારણભાઇ પરમાર	ડો. આંબેડકર નગર-૧ ચામુંડા મંદિર પાસે, થાનગઢ	ભારતીય જનતા પક્ષ	અનુસુચિત જાતિ	લંબચોરસમાં કમળ
૨	દેવકરણભાઇ નાનજીભાઇ પરમાર	મહાત્મા ગાંધી સોસાયટી થાનગઢ	ભારતીય રાષ્ટ્રીય કોંગ્રેસ	અનુસુચિત જાતિ	લંબચોરસમા હાથ
૩	ધર્મેન્દ્રકુમાર દેવાયતભાઇ ભગત	સર્વોદય સોસાયટી થાનગઢ	ભારતીય જનતા પક્ષ	સામાન્ય	કમળ
૪	નાથાભાઇ જીવાભાઇ વાળા	આંબેડકર નગર-૪ વિટકો પાછળ થાનગઢ	બહુજન સમાજ પાર્ટી	અનુસુચિત જાતિ	લંબચોરસમા હાથી
૫	પ્રેમીલાબેન મનસુખભાઇ	જુનો વાસ થાનગઢ	ભારતીય રાષ્ટ્રીય કોંગ્રેસ	અનુસુચિત જાતિ મહિલા	લંબચોરસમા વર્તુળમાં હાથ.
૬	માણેક બેન હિરાલાલ ખમાણી	સર્વોદય સોસાયટી થાનગઢ	ભારતીય જનતા પક્ષ	સામાન્ય મહિલા	વર્તુળ માં કમળ
૭	દાનાભાઇ હીરાભાઇ ચૌહાણ	વિટકો પોટરી પાછળ, ભવાન મુંગા વસાહત. થાનગઢ	-	અનુસુચિત જાતિ	લંબચોરસમાં મોટર

(સહી) અવાચ્ય,

સ્થળ:- થાનગઢ

તારીખ:- 1/2/2003

(ચુંટણી અધિકારી)

થાનગઢ નગર પંચાયત

અને નાયબ કલેક્ટર લીંબડી

નમૂનો- ૬
(જુઓ નિયમ-૧૬)

હરીફ ઉમેદવારોની યાદી

વોર્ડ નંબર.:- ૨ (બે)
વોર્ડ નું નામ :-.............

થાનગઢ નગરપંચાયતની સામાન્ય ચૂંટણી.-૨૦૦૩

ચૂંટણી પંચે ફાળવેલ બેઠકો
૧લી બેઠક સામાન્ય મહિલા
૨જી બેઠક સામાન્ય
૩જી બેઠક સામાન્ય

અ.નં.	ઉમેદવારનું નામ	સરનામું	પક્ષ સાથે જોડાણ	ઉમેદવારનો વર્ગ	ફાળવેલ પ્રતિક
૧	૨	૩	૪	૫	૬
૧	બાબુભાઇ બેચરભાઇ ઉકડીયા	જય અંબે સોસાયટી, થાનગઢ	ભારતીય જનતા પક્ષ	સામાન્ય	કમળ
૨	મધુબેન ભૂપતભાઇ સોલંકી	જય અંબે સોસાયટી, થાનગઢ	ભારતીય જનતા પક્ષ	સામાન્ય મહિલા	વર્તુળમાં કમળ
૩	મનસુખ મકનભાઇ અંદોદરીયા	સર્વોદય સોસાયટી, તરણેતર રોડ, થાનગઢ	ભારતીય જનતા પક્ષ	સામાન્ય	લંબચોરસમાં કમળ
૪	લાલજીભાઇ વીરાભાઇ સોલંકી	પી.સી.પોટરી પાછળ, આંબેડકર નગર-૩ થાનગઢ	બહુજન સમાજ પાર્ટી	અનુસુચિત જાતિ	લંબચોરસમાં હાથી
૫	હકુભાઇ આપાભાઇ કરપડા	સર્વોદય સોસાયટી, થાનગઢ	ભારતીય રાષ્ટ્રીય કોંગ્રેસ	સામાન્ય	હાથ
૬	લીલાબેન લાલજીભાઇ સોલંકી	પી.સી.પોટરી પાછળ, આંબેડકર નગર-૩ થાનગઢ	-	અનુસુચિત જાતિ મહિલા	લંબચોરસમાં વર્તુળમાંવિમાન

(સહી) અવાચ્ય,

સ્થળ:- થાનગઢ
તારીખ:- 1/2/2003

(ચુંટણી અધિકારી)
થાનગઢ નગર પંચાયત
અને નાયબ કલેક્ટર લીંબડી

INDEX

નમૂનો- ૬
(જુઓ નિયમ-૧૬)

હરીફ ઉમેદવારોની યાદી

થાનગઢ નગરપંચાયતની સામાન્ય ચૂંટણી.-૨૦૦૩

વોર્ડ નંબર.:- ૩ (ત્રણ)
વોર્ડ નું નામ :-.............

ચૂંટણી પંચે ફાળવેલ બેઠકો
૧લી બેઠક:- અનુ.જાતિ મહિલા અનામત
૨જી બેઠક:- અનુ.જાતિ અનામત
૩જી બેઠક:- સામાન્ય

અ. નં.	ઉમેદવારનું નામ	સરનામું	પક્ષ સાથે જોડાણ	ઉમેદવારનો વર્ગ	ફાળવેલ પ્રતિક
૧	૨	૩	૪	૫	૬
૧	જેઠાભાઇ સામતભાઇ પરમાર	આંબેડકર નગર-૨ થાનગઢ	ભારતીય રાષ્ટ્રીય કોંગ્રસ	અનુસુચિત જાતિ	લંબચોરસમા હાથ
૨	દક્ષાબેન કમાભાઇ સાગઠીયા	ડો.આંબેડકર નગર-૧ શેરીનં-૨ જુનોવાસ થાનગઢ	બહુજન સમાજ પાર્ટી	અનુસુચિત જાતિ મહિલા	લંબચોરસમાં વર્તૂળમાં હાથી.
૩	દેવકરણભાઇ નાનજીભાઇ પરમાર	મહાત્મા ગાંધી સોસાયટી થાનગઢ	ભારતીય રાષ્ટ્રીય કોંગ્રસ	અનુસુચિત જાતિ	હાથ
૪	બાબુલાલ મોહનભાઇ ચાવડા	ડો.આંબેડકર નગર-૧ જુનોવાસ થાનગઢ	બહુજન સમાજ પાર્ટી	અનુસુચિત જાતિ	લંબચોરસમા હાથી.
૫	ભરતભાઇ આલાભાઇ પરમાર	ડો.આંબેડકર નગર-૧ થાનગઢ	ભારતીય જનતા પક્ષ	અનુસુચિત જાતિ	લંબચોરસમાં કમળ
૬	ભુપતભાઇ આંબાભાઇ પારઘી	ડો.આંબેડકર નગર-૧ થાનગઢ	ભારતીય જનતા પક્ષ	અનુસુચિત જાતિ	કમળ
૭	મનુભાઇ કાનજીભાઇ પરમાર	મહાત્મા ગાંધી સોસાયટી થાનગઢ	બહુજન સમાજ પાર્ટી	અનુસુચિત જાતિ	હાથી
૮	મંજુબેન મગનભાઇ ચાવડા	ડો.આંબેડકર નગર-૨ નવોવાસ થાનગઢ	ભારતીય રાષ્ટ્રીય કોંગ્રસ	અનુસુચિત જાતિ મહિલા	લંબચોરસમાં વર્તૂળમાં હાથ.
૯	શાંતુબેન શામજીભાઇ ડોરીયા	ડો.આંબેડકર નગર-૧ થાનગઢ	ભારતીય જનતા પક્ષ	અનુસુચિત જાતિ મહિલા	લંબચોરસમાં વર્તૂળમાં કમળ.
૧૦	અશ્વિન અમરશીભાઇ મહાલીયા	ડો.આંબેડકર નગર-૨ મારૂતીકૃપા થાનગઢ	-	અનુસુચિત જાતિ	લંબચોરસમા કપ રકાબી

પાના નં-૨ ઉપર

INDEX

પાના નં-૨

૧૧	ક્નુભાઇ ગોવિંદભાઇ મકવાણા	ડો. આંબેડકર નગર-૧ શેરીનં-૨ જુનીવાસ થાનગઢ	-	અનુસુચિત જાતિ	લંબચોરસમાં નગારૂ
૧૨	ક્રશનભાઇ ત્રિકમભાઇ ચાવડા	જ્વાહર સોસાયટી થાનગઢ	-	અનુસુચિત જાતિ	લંબચોરસમાં મણકા નો હાર
૧૩	છનાલાલ મોતીભાઇ પરમાર	મહાત્મા ગાંધી સોસાયટી-૨ આંબેડકર નગર થાનગઢ	-	અનુસુચિત જાતિ	લંબચોરસમાં બંગલો
૧૪	જીતેન્દ્રભાઇ મનસુખભાઇ વાઘેલા	પી.સી.સીરામીક પાછળ. આંબેડકર નગર-૩ થાનગઢ	-	અનુસુચિત જાતિ	લંબચોરસમાં રેલ્વે એન્જીન
૧૫	દિનેશભાઇ ગોરાભાઇ મકવાણા	ડો. આંબેડકર નગર-૨ થાનગઢ	-	અનુસુચિત જાતિ	લંબચોરસમાં ટેલિવિઝન.
૧૬	બાબુભાઇ વશરામભાઇ પારધી	રેલ્વે લાઇન પાસે જુનાવાસમાં ડો. આંબેડકર નગર-૧ થાનગઢ	-	અનુસુચિત જાતિ	લંબચોરસમાં મોટર
૧૭	બાલુબેન દિલીપભાઇ ચાવડા	ડો. આંબેડકર નગર-૩ થાનગઢ	-	અનુસુચિત જાતિ મહિલા	લંબચોરસમાં વર્તુળમા વિમાન
૧૮	મણીબેન હરિભાઇ ગોહિલ	ડો. આંબેડકર નગર-૧ શેરીનં-૩ જુનીવાસ થાનગઢ	-	અનુસુચિત જાતિ મહિલા	લંબચોરસમાં વર્તુળમાં સીવવાનો સંચો
૧૯	મનીષકુમાર લઘરભાઇ રાઠોડ	ડો. આંબેડકર નગર-૨ થાનગઢ	-	અનુસુચિત જાતિ	લંબચોરસમાં પતંગ
૨૦	મંગાભાઇ જીવાભાઇ મકવાણા	ડો. આંબેડકર નગર-૧ જુનીવાસ થાનગઢ	-	અનુસુચિત જાતિ	લંબચોરસમાં પાણી નો જગ
૨૧	શાંતાબેન ભીખાભાઇ	જુનીવાસ થાનગઢ	-	અનુસુચિત જાતિ મહિલા	લંબચોરસમાં વર્તુળમાં નાળિયેર

(સહી) અવાચ્ય,

સ્થળ:- થાનગઢ
તારીખ:- 1/2/2003

(ચુંટણી અધિકારી)
થાનગઢ નગર પંચાયત
અને નાયબ કલેક્ટર લીંબડી

INDEX

નમૂનો- ૬

(જુઓ નિયમ-૧૬)

હરીફ ઉમેદવારોની યાદી

થાનગઢ નગરપંચાયતની/ સામાન્ય ચૂંટણી-૨૦૦૩

વોર્ડ નંબર.:- ૪ (ચાર)

વોર્ડ નું નામ :-.............

ચૂંટણી પંચે ફાળવેલ બેઠકો

૧લી બેઠકઃ- સામાન્ય મહિલા

૨જી બેઠકઃ- અનુ.જાતિ અનામત

૩જી બેઠકઃ- સામાન્ય

અ. નં.	ઉમેદવારનું નામ	સરનામું	પક્ષ સાથે જોડાણ	ઉમેદવારનો વર્ગ	ફાળવેલ પ્રતિક
૧	૨	૩	૪	૫	૬
૧	અનીરૂધભાઇ નાનાલાલ ભરાડ	દરબારગઢ શેરી થાનગઢ	ભારતીય રાષ્ટ્રીય કોંગ્રસ	સામાન્ય	હાથ
૨	ગુણવંતભાઇ દેવશીભાઇ મકવાણા	જુનો વણકરવાસ, લોહાણા ભોજનશાળા સામે થાનગઢ	બહુજન સમાજ પાર્ટી	અનુસુચિત જાતિ	હાથી
૩	જશ્મીનકુમાર નંદલાલભાઇ શાહ	દરબારગઢ શેરી ડો.રાણાસાહેબના દવાખાના સામે થાનગઢ	ભારતીય જનતા પક્ષ	સામાન્ય	કમળ
૪	દેવીયાની ભરતભાઇ વ્યાસ	સ્ટેશન રોડ થાનગઢ	ભારતીય જનતા પક્ષ	સામાન્ય મહિલા	વર્તુળમા કમળ
૫	પ્રદિપકુમાર લવજીભાઇ આધારા	ડો. આંબેડકર નગર-૧ થાનગઢ 363530	ભારતીય જનતા પક્ષ	અનુસુચિત જાતિ	લંબચોરસમાં કમળ
૬	મીનાબેન મહેશકુમાર જોષી	દરબારગઢ શેરી થાનગઢ	ભારતીય રાષ્ટ્રીય કોંગ્રસ	સામાન્ય મહિલા	વર્તુળમાં હાથ
૭	મોહનભાઇ ખીમાભાઇ પરમાર	ડો. આંબેડકર નગર-૧ જુનોવાસ થાનગઢ	ભારતીય રાષ્ટ્રીય કોંગ્રસ	અનુસુચિત જાતિ	લંબચોરસમાં હાથ
૮	રમેશભાઇ મંગાભાઇ સોઢા	ધોળેશ્વર પ્લોટ, બસ સ્ટેન્ડ સામે, વાલ્મિકી વાસ થાનગઢ	બહુજન સમાજ પાર્ટી	અનુસુચિત જાતિ	લંબચોરસમાં હાથી
૯	લીલાબેન લાલજીભાઇ સોલંકી	પી.સી.પોટરી પાછળ થાનગઢ	બહુજન સમાજ પાર્ટી	અનુસુચિત જાતિ મહિલા	લંબચોરસમાં વર્તુળમાં હાથી
૧૦	દિલિપ શાંતારાવ ચૌહાણ	વાદીપરા સ્ટેશન રોડ થાનગઢ		સામાન્ય	મોટર

(સહી) અવાચ્ય,

(ચુંટણી અધિકારી)
થાનગઢ નગર પંચાયત
અને નાયબ કલેક્ટર લીંબડી

સ્થળઃ- થાનગઢ

તારીખઃ- 1/2/2003

INDEX

નમૂનો- ૬

(જુઓ નિયમ-૧૬)

હરીફ ઉમેદવારોની યાદી

થાનગઢ નગરપંચાયતની સામાન્ય ચૂંટણી.-૨૦૦૩

ચૂંટણી પંચે ફાળવેલ બેઠકો

૧લી બેઠક -

૨જી બેઠક:- સામાન્ય

૩જી બેઠક:- સામાન્ય

વોર્ડ નંબર.:- ૫ (પાંચ)

વોર્ડ નું નામ :-.............

અ.નં.	ઉમેદવારનું નામ	સરનામું	પક્ષ સાથે જોડાણ	ઉમેદવારનો વર્ગ	ફાળવેલ પ્રતિક
૧	૨	૩	૪	૫	૬
૧	યોગારાજભાઇ ખેમરાજભાઇ ડોડીયા	જીનપરા શેરી થાનગઢ	ભારતીય જનતા પક્ષ	સામાન્ય	કમળ
૨	સુરૂભા લઘુભા રાણા	મઠની શેરી, ખોડલ-મોગલ ચોકપાસે થાનગઢ	ભારતીય જનતા પક્ષ	સામાન્ય	લંબચોરસમાં કમળ
૩	કરશનભાઇ જેઠાભાઇ સભાડ	જુનો ભરવાડવાસ થાનગઢ	-	સામાન્ય	ક પ રકાબી
૪	કિરીટકુમાર ભાયચંદભાઇ સંઘવી (કે.બી.સંઘવી)	જીનપરા શેરી થાનગઢ	-	સામાન્ય	પતંગ
૫	દલસુખભાઇ નારાયણભાઇ જાદવ	મોચી શેરી થાનગઢ	-	સામાન્ય	રેલ્વે એન્જિન
૬	ધીરજલાલ ખીમજીભાઇ દવે	મહાલક્ષ્મી શેરી થાનગઢ	-	સામાન્ય	મોટર
૭	હિંમતસિંહ દોલુભા ઝાલા	મહાલક્ષ્મી શેરી થાનગઢ	-	સામાન્ય	વિમાન

(સહી) અવાચ્ય,

(ચુંટણી અધિકારી)

થાનગઢ નગર પંચાયત

અને નાયબ કલેક્ટર લીંબડી

સ્થળ:- થાનગઢ

તારીખ:- 1/2/2003

નોંધ:- ૧લી બેઠક: પછાતવર્ગ મહિલા અનામત બિનહરિફ જાહેર થયેલ છે.

નમૂનો- ૬
(જુઓ નિયમ-૧૬)

હરીફ ઉમેદવારોની યાદી

થાનગઢ નગરપંચાયતની, સામાન્ય ચૂંટણી-૨૦૦૩

વોર્ડ નંબર.:- ૭(સાત)
વોર્ડ નું નામ :-..............

ચૂંટણી પંચે ફાળવેલ બેઠકો
૧લી બેઠક:- સામાન્ય મહિલા
૨જી બેઠક:- પછાત વર્ગ અનામત
૩જી બેઠક:- સામાન્ય

અ.નં.	ઉમેદવારનું નામ	સરનામું	પક્ષ સાથે જોડાણ	ઉમેદવારનો વર્ગ	ફાળવેલ પ્રતિક
૧	૨	૩	૪	૫	૬
૧	ઊકાભાઇ ભગવાનભાઇ મકવાણા	શક્તિ સોસાયટી થાનગઢ	ભારતીય રાષ્ટ્રીય કોંગ્રેસ	પછાત વર્ગ	હાથ
૨	ભીખાભાઇ મોતીભાઇ નકુમ	ફુલવાડી થાનગઢ	ભારતીય જનતા પક્ષ	પછાત વર્ગ	લંબચોરસમાં કમળ
૩	રતનબેન કાંતીલાલ રાઠોડ	વાસુકી પ્લોટ થાનગઢ	ભારતીય રાષ્ટ્રીય કોંગ્રેસ	પછાત વર્ગ મહિલા	લંબચોરસમાં વર્તુળમાં હાથ
૪	રાજેશભાઇ દયારામભાઇ લખતરીયા	ફુલવાડી થાનગઢ	ભારતીય જનતા પક્ષ	સામાન્ય	કમળ
૫	વાલજીભાઇ બાબુભાઇ સતાપરા	વાસુકી પ્લોટ થાનગઢ	ભારતીય રાષ્ટ્રીય કોંગ્રેસ	પછાત વર્ગ	લંબચોરસમાં હાથ
૬	શારદાબેન નાગરભાઇ કણઝરીયા	ફુલવાડી થાનગઢ	ભારતીય જનતા પક્ષ	સામાન્ય મહિલા	વર્તુળમાં કમળ
૭	ડાયાભાઇ ભીખાભાઇ જાદવ	ફુલવાડી પ્લોટ થાનગઢ	-	પછાત વર્ગ	લંબચોરસમાં મોટર

(સહી) અવાચ્ય,

(ચુંટણી અધિકારી)
થાનગઢ નગર પંચાયત
અને નાયબ કલેક્ટર લીંબડી

સ્થળ:- થાનગઢ
તારીખ:- 1/2/2003

સરકારી મધ્યસ્થ પ્રેસ, ગાંધીનગર.

INDEX

Extra No. 106

REGISTERED NO. G/GNR/2

सत्यमेव जयते

The Gujarat Government Gazette

EXTRAORDINARY

PUBLISHED BY AUTHORITY

Vol. XLIV] TUESDAY, FEBRUARY 4, 2003/MAGHA 15, 1924

Separate paging is given to this Part in order that it may be filed as a Separate Compilation.

PART IV—C

Statutory Rules and Orders (other than those published in Parts I, I-A and I-L) made by Statutory Authorities other than the Government of Gujarat including those made by the Government of India, the High Court, the Director of Municipalities, the Commissioner of Police, the Director of Prohibition and excise, the District Magistrates and the Election Commission, Election Tribunals, Returning Officers and other authorities, under the Election Commission.

નમૂનો : ૬

(જુઓ નિયમ : ૧૬)

હરીફ ઉમેદવારની યાદી

કરજણ નગરપંચાયતની ચૂંટણી

વોર્ડ નંબર ૧. વોર્ડ નું નામ : ....

ચૂંટણી પંચે ફાળવેલ બેઠકો
૧ લી બેઠક .સામાન્ય મહિલા.
૨ જી બેઠક .અનુસૂચિત આદિજાતિ.
૩ જી બેઠક .સામાન્ય .

અ.નં	ઉમેદવારનું નામ	સરનામું	પક્ષ સાથે જોડાણ	ઉમેદવારનો વર્ગ	ફાળવેલ પ્રતિક
૧	૨	૩	૪	૫	૬
૧	ઇશ્વરભાઇ મોહનભાઇ વસાવા	જલારામ નગર, ગોકુળ વિભાગ નવાબજાર કરજણ	ભારતીય જનતા પાર્ટી	અનુસૂચિત આદિજાતિ	લંબચોરસ માં કમળ

INDEX

૨	લક્ષ્મીબેન હિરાભાઇ માછી	જલારામ નગર, ગોકુળ વિભાગ નવાબજાર કરજણ	ભારતીય જનતા પાર્ટી	સામાન્ય મહિલા	વર્તુળ માં કમળ
૩	સાજણભાઇ રૂડાભાઇ ભરવાડ	ગીરધર નગર સોસા. નવાબજાર કરજણ	ભારતીય જનતા પાર્ટી	સામાન્ય	કમળ
૪	જેબુનનીશાં મહંમદઅલી સૈયદ	જલારામ નગર, કરજણ	—	સામાન્ય મહિલા	વર્તુળ માં નગારૂ
૫	દેવજીભાઇ ભાઇલાલભાઇ વસાવા	જલારામ નગર, નવાબજાર કરજણ	—	અનુસૂચિત આદિજાતિ	લંબચોરસ માં પતંગ
૬	દેવલબેન લક્ષ્મણભાઇ ભરવાડ	ગીરધરનગર, સોસા. જલારામ નગર, કરજણ	—	સામાન્ય મહિલા	વર્તુળ માં મોટર
૭	મહેબુબખાન અકબરખાન પઠાણ	જલારામ નગર, નવાબજાર કરજણ	—	સામાન્ય	કપ રકાબી

સ્થળ : કરજણ

તારીખ : ૧/૦૨/૨૦૦૩

(સહી/-) અવાચ્ય
ચૂંટણી અધિકારી
કરજણ નગરપંચાયત અને
નાયબ કલેકટર, વડોદરા પ્રાન્ત, વડોદરા.

INDEX

નમૂનો : ૬

(જુઓ નિયમ : ૧૬)

હરીફ ઉમેદવારની યાદી

કરજણ નગરપંચાયતની ચૂંટણી

વોર્ડ નંબર ૨. વોર્ડ નું નામ :................................

ચૂંટણી પંચે ફાળવેલ બેઠકો
૧ લી બેઠક .સામાન્ય મહિલા.
૨ જી બેઠક .પછાત વર્ગ.
૩ જી બેઠક .સામાન્ય .

	ઉમેદવારનું નામ	સરનામું	પક્ષ સાથે જોડાણ	ઉમેદવારનો વર્ગ	ફાળવેલ પ્રતિક
૧	૨	૩	૪	૫	૬
૧	અમરીશભાઇ કનૈયાલાલ પંડયા	૧૯ - ગિરીવીહાર સોસા. નવાબજાર કરજણ	ભારતીય જનતા પાર્ટી	સામાન્ય	કમળ
૨	વિપુલભાઇ ચંદુભાઇ પાટણવાડીયા	એ/૨૭, કનકપાર્ક નવાબજાર કરજણ	ભારતીય જનતા પાર્ટી	પછાત વર્ગ	લંબચોરસ માં કમળ
૩	વિમળાબેન નટવરસિંહ રાજપુત	હરીકૃપા સોસાયટી નવાબજાર કરજણ	ભારતીય જનતા પાર્ટી	સામાન્ય મહિલા	વર્તુળ માં કમળ
૪	અશોકકુમાર નિરંજનભાઇ પંચાલ	પંચવટી, બંગલો, ૧-સુવર્ણપુરી સોસાયટી નવાબજાર કરજણ	—	પછાત વર્ગ	લંબચોરસ માં ટેલીવીઝન
૫	કમળાબેન જશભાઇ પટેલ	૨૬ - વીમલનગર સોસાયટી કરજણ	—	સામાન્ય મહિલા	વર્તુળ માં બેટ
૬	કિરીટભાઇ મૂળશંકર ભટ્ટ	ગાયત્રી ભવન, નવાબજાર કરજણ	—	સામાન્ય	કપ-રકાબી
૭	કેતનકુમાર પ્રવિણસિંહ ચીખલીયા	પંચવટી સોસાયટી, નવાબજાર કરજણ	—	સામાન્ય	નગારૂ
૮	ઝિલવંતસિંહ મહેન્દ્રસિંહ પરમાર (રાજુ)	૧૭-સહજાનંદ, નવાબજાર કરજણ	—	સામાન્ય	કીટલી
૯	તારાબેન ભૂપેન્દ્રભાઇ પ્રજાપતિ	સાઇસુધા સોસાયટી કરજણ	—	સામાન્ય મહિલા	વર્તુળ માં કેમેરો
૧૦	દિગ્વીજયસિંહ રણજીતસિંહ અટોદરિયા (પપ્પુ)	શ્રીજીકોલોની, નવાબજાર કરજણ	—	સામાન્ય	મોટર
૧૧	દિપિકાબેન દેવેન્દ્રકુમાર મોદી	૩૫, હરિકૃષ્ણ સોસાયટી નવાબજાર કરજણ	—	સામાન્ય મહિલા	વર્તુળ માં પાણી નો જગ
૧૨	ભીમાજી પુનાજી ઠાકોર	ઇન્દિરાનગરી, ડેપો સામે નવાબજાર કરજણ	—	પછાત વર્ગ	લંબચોરસ માં રેલ્વે એન્જીન
૧૩	મહેશભાઇ અંબાલાલ પટેલ	૨૫-સાઇકૃપા સોસાયટી નવાબજાર કરજણ	—	સામાન્ય	શાહીનો ખડીયો અને કલમ

INDEX

૧૪	રાકેશકુમાર નેમીચંદ જૈન	૩૧,૩૨, ઈન્દ્રપ્રસ્થ સોસાયટી નવાબજાર કરજણ	–	સામાન્ય	બંગલો
૧૫	રાજેન્દ્ર ભીખાભાઈ પ્રજાપતિ (રાજુ પ્રજાપતિ)	કરજણ નવાબજાર રણજીતનગર	–	પછાતવર્ગ	લંબચોરસ માં ઈંટ
૧૬	રાવજીભાઈ મહિજીભાઈ રાઠોડ (મંગળદાસ કેબલવાલા)	૫૮, શ્રીજી કોલોની નવાબજાર, કરજણ	–	પછાત વર્ગ	લંબચોરસ માં વિમાન
૧૭	સુનીલભાઈ પ્રેમચંદ શાહ	૮ - વિમલનગર સોસાયટી નવાબજાર કરજણ	–	સામાન્ય	નાળિયેર

સ્થળ : કરજણ

તારીખ : ૩૧/૦૧/૨૦૦૩

(સહી/-) અવાચ્ય
ચૂંટણી અધિકારી
કરજણ નગરપંચાયત અને
નાયબ કલેક્ટર, વડોદરા પ્રાન્ત, વડોદરા.

INDEX

નમૂનો : ૬

(જુઓ નિયમ : ૧૬)

હરીફ ઉમેદવારની યાદી

કરજણ નગરપંચાયતની ચૂંટણી

વોર્ડ નંબર ૩. વોર્ડ નું નામ : ....

ચૂંટણી પંચે ફાળવેલ બેઠકો

૧ લી બેઠક .અનુસૂચિત આદિજાતિ મહિલા.

૨ જી બેઠક .અનુસૂચિત જાતિ.

૩ જી બેઠક .સામાન્ય .

અ.નં	ઉમેદવારનું નામ	સરનામું	પક્ષ સાથે જોડાણ	ઉમેદવારનો વર્ગ	ફાળવેલ પ્રતિક
૧	૨	૩	૪	૫	૬
૧	વિજયસીંહ ભીખુભાઇ ચાવડા	મોહન પટેલ નું ફળિયુ, જૂનાબજાર કરજણ	ભારતીય જનતા પાર્ટી	સામાન્ય	કમળ
૨	શારદાબેન રમેશભાઇ તડવી	પ્રતાપનગર કોલોની જૂનાબજાર કરજણ	ભારતીય જનતા પાર્ટી	અનુસૂચિત આદિજાતિ મહિલા	લંબચોરસ માં વર્તુળ માં કમળ
૩	શાંતીલાલ ગોવિંદભાઇ પરમાર	આંબેડકરનગર, જૂનાબજાર કરજણ	ભારતીય જનતા પાર્ટી	અનુસૂચિત જાતિ	લંબચોરસ માં કમળ
૪	અશોકસિંહ અજબસિંહ રણા	મોહન પટેલ નું ફળીયુ, જુના બજાર કરજણ	-	સામાન્ય	પતંગ
૫	ગોવિંદભાઇ બાવજીભાઇ પરમાર	રામદેવ મંદિર પાસે, જુનાબજાર કરજણ	-	અનુસૂચિત જાતિ	લંબચોરસ માં મોટર
૬	ચીમનભાઇ મીઠાભાઇ પરમાર	આંબેડકર નગર, જુનાબજાર કરજણ	-	અનુસૂચિત જાતિ	લંબચોરસ માં નાળિયેર
૭	મધુબેન કિરણકુમાર વસાવા	૩૭, ભગત સોસાયટી, નવાબજાર કરજણ	-	અનુસૂચિત આદિજાતિ મહિલા	લંબચોરસ માં વર્તુળ માં પ્રેસર કુકર
૮	રમીલાબેન રતિલાલ વસાવા	પ્રતાપનગર, જુનાબજાર કરજણ	-	અનુસૂચિત આદિજાતિ મહિલા	લંબચોરસ માં વર્તુળ માં નગારૂ
૯	હર્ષદભાઇ મુળજીભાઇ ભરૂચા	૨૩/ વિદ્યાનગર કોલોની જુનાબજાર કરજણ	-	અનુસૂચિત જાતિ	લંબચોરસ માં વિમાન

સ્થળ : કરજણ

તારીખ : ૧/૦૨/૨૦૦૩

(સહી/-) અવાચ્ય

ચૂંટણી અધિકારી

કરજણ નગરપંચાયત અને

નાયબ કલેકટર, વડોદરા પ્રાન્ત, વડોદરા.

INDEX

નમૂનો : ૬

(જુઓ નિયમ : ૧૬)

હરીફ ઉમેદવારની યાદી

કરજણ નગરપંચાયતની ચૂંટણી

વોર્ડ નંબર ૪. વોર્ડ નું નામ : ....

ચૂંટણી પંચે ફાળવેલ બેઠકો
૧ લી બેઠક .અનુસૂચિત જાતિ મહિલા.
૨ જી બેઠક .સામાન્ય.
૩ જી બેઠક .સામાન્ય .

અ.નં	ઉમેદવારનું નામ	સરનામું	પક્ષ સાથે જોડાણ	ઉમેદવારનો વર્ગ	ફાળવેલ પ્રતિક
૧	૨	૩	૪	૫	૬
૧	ચંચળબેન અંટોલભાઇ પરમાર	હરીઓમ નગર જુનાબજાર, કરજણ	ભારતીય જનતા પાર્ટી	અનુસૂચિત જાતિ મહિલા	લંબચોરસ માં વર્તુળ માં કમળ
૨	રણજીતસિંહ મોહનસિંહ ચાવડા	મોહન પટેલ નું ફળીયું (વડવાળુ) જુના બજાર કરજણ	ભારતીય જનતા પાર્ટી	સામાન્ય	લંબચોરસ માં કમળ
૩	રામસિંહ છીતુસિંહ વાઘેલા (ભાણાભાઇ)	વૃંદાવન સોસા. જૂના બજાર કરજણ	ભારતીય જનતા પાર્ટી	સામાન્ય	કમળ
૪	કમલેશકુમાર ચંદુભાઇ પટેલ	જુના બજાર પટેલ ફળીયું કરજણ	—	સામાન્ય	બેટ
૫	કમળાબેન અંબારામ પરમાર	૩૭, શાંતીનિકેતન જુનાબજાર કરજણ	—	અનુસૂચિત જાતિ મહિલા	લંબચોરસમાં વર્તુળમાં પતંગ
૬	દેવેન્દ્રસિંહ હરેન્દ્રસિંહ ચાવડા (દેવો)	જૂના બજાર દસમોભાગ કરજણ	—	સામાન્ય	કપ રકાબી
૭	બળવંતસિંહ સરદારસિંહ ચાવડા	જુનાબજાર દસમોભાગ કરજણ	—	સામાન્ય	મોટર
૮	મધુબેન ભાઇલાલભાઇ પરમાર	વિધાનગર સોસાયટી, કરજણ	—	અનુસૂચિત જાતિ મહિલા	લંબચોરસ માં વર્તુળ માં રેલ્વે એન્જીન
૯	રણજીતસિંહ જશવંતસિંહ ચાવડા	દશમોભાગ જુનાબજાર કરજણ	—	સામાન્ય	ટેલીવીઝન
૧૦	શાંતીલાલ ગોકળભાઇ ભગત	ભગતફળીયું, જૂના બજાર કરજણ	—	સામાન્ય	બેટ પકડેલો ખેલાડી
૧૧	સોનાબેન ભરતભાઇ પરમાર	જૂનાબજાર નાગરવાસ કરજણ	—	અનુસૂચિત જાતિ મહિલા	લંબચોરસ માં વર્તુળ માં વિમાન
૧૨	હેમંતકુમાર ગૌતમસિંહ ચાવડા	જૂનાબજાર, ખડકી ફળીયું કરજણ	—	સામાન્ય	ચોકલેટ

સ્થળ : કરજણ
તારીખ : ૧/૦૨/૨૦૦૩

(સહી/-) અવાચ્ય
ચૂંટણી અધિકારી
કરજણ નગરપંચાયત અને
નાયબ કલેકટર, વડોદરા પ્રાન્ત, વડોદરા.

INDEX

નમૂનો : ૬

(જુઓ નિયમ : ૧૬)

હરીફ ઉમેદવારની યાદી

કરજણ નગરપંચાયતની ચૂંટણી

વોર્ડ નંબર ૫. વોર્ડ નું નામ : ....

ચૂંટણી પંચે ફાળવેલ બેઠકો
૧ લી બેઠક .સામાન્ય મહિલા.
૨ જી બેઠક .સામાન્ય.
૩ જી બેઠક .સામાન્ય .

અ.નં.	ઉમેદવારનું નામ	સરનામું	પક્ષ સાથે જોડાણ	ઉમેદવારનો વર્ગ	ફાળવેલ પ્રતિક
૧	૨	૩	૪	૫	૬
૧	કીર્તિકાબેન ધર્મેશભાઇ અમીન	૪૪-ધર્મનગર સોસાયટી નવાબજાર કરજણ	ભારતીય જનતા પાર્ટી	સામાન્ય મહિલા	વર્તુળ માં કમળ
૨	જશભાઇ રણછોડભાઇ પટેલ	જૈન મંદિર બાજુમાં નવાબજાર કરજણ	ભારતીય જનતા પાર્ટી	સામાન્ય	લંબચોરસ માં કમળ
૩	રમેશભાઇ કૃષ્ણલાલ અમીન	રણછોડજી મંદિર પાસે, નવાબજાર કરજણ	ભારતીય જનતા પાર્ટી	સામાન્ય	કમળ
૪	કલ્પનાબેન હિતેશકુમાર શાહ	૭, એચ.જે.પાર્ક નવાબજાર, કરજણ	—	સામાન્ય મહિલા	વર્તુળ માં રેલ્વે એન્જીન
૫	ચંદ્રકાન્ત શાંતીલાલ શાહ (બકા મામા)	જૂનાબજાર રામજીમંદિર પાસે, કરજણ	—	સામાન્ય	કાતર
૬	દિપકભાઇ બાબુભાઇ ઠાકરડા	જૈનદેરાસર પાસે, નવાબજાર કરજણ	—	પછાતવર્ગ	લંબચોરસ માં બેટ
૭	પુષ્પાબેન રણજીતસિંહ સોલંકી	૧૯-ગીતાંજલી કોમ્પલેક્ષ નવાબજાર કરજણ	—	સામાન્ય મહિલા	વર્તુળ માં ટેલીવીઝન
૮	ભીખાભાઇ બળવંતજી ઠાકરડા	નવો રાઠોડવાસ, નવાબજાર કરજણ	—	પછાતવર્ગ	લંબચોરસ માં પતંગ
૯	મહેન્દ્રકુમાર ગીરધરલાલ શાહ	બેંક ઓફ બરોડા ની બાજુમા નવાબજાર કરજણ	—	સામાન્ય	મોટર
૧૦	રેવાબેન ભીખાભાઇ પ્રજાપતિ	૧૧, રણજીતનગર સોસા. કરજણ	—	સામાન્ય મહિલા	વર્તુળમાં સીવવાનો સંચો
૧૧	શરદકુમાર મનસુખલાલ મહેતા	લાયબ્રેરી પાછળ, નવાબજાર કરજણ	—	સામાન્ય	બેટ પકડેલ ખેલાડી
૧૨	હંસરાજભાઇ વિરભાણભાઇ પંજાબી	રણછોડજી મંદિર પાસે, નવાબજાર કરજણ	—	સામાન્ય	તાળુ અને ચાવી

સ્થળ : કરજણ

તારીખ : ૧/૦૨/૨૦૦૩

(સહી/-) અવાચ્ય
ચૂંટણી અધિકારી
કરજણ નગરપંચાયત અને

નમૂનો : ૬

(જુઓ નિયમ ૧૬)

હરીફ ઉમેદવારની યાદી

કરજણ નગરપંચાયતની ચૂંટણી

વોર્ડ નંબર ૬. વોર્ડ નું નામ : ....

ચૂંટણી પંચે ફાળવેલ બેઠકો
૧ લી બેઠક .સામાન્ય મહિલા.
૨ જી બેઠક .સામાન્ય.
૩ જી બેઠક .સામાન્ય .

અ.નં	ઉમેદવારનું નામ	સરનામું	પક્ષ સાથે જોડાણ	ઉમેદવારનો વર્ગ	ફાળવેલ પ્રતિક
૧	૨	૩	૪	૫	૬
૧	નરેન્દ્રકુમાર હિંમતલાલ ઠક્કર	૫, ધર્મનગર સોસાયટી નવાબજાર, કરજણ	ભારતીય જનતા પાર્ટી	સામાન્ય	લંબચોરસ માં કમળ
૨	મફતભાઇ ઇશ્વરભાઇ વસાવા	પોલિસ લાઇન નવાબજાર કરજણ	ભારતીય જનતા પાર્ટી	અનુસૂચિત આદિજાતિ	કમળ
૩	રેણુકાબેન રાજેશકુમાર પટેલ	બી-૪૪, કનકપાર્ક નવાબજાર કરજણ	ભારતીય જનતા પાર્ટી	સામાન્ય મહિલા	વર્તુળ માં કમળ
૪	એહમદહુસેન આદમભાઇ પટેલ	બસીરખાંનની ચાલ, જુનાબજાર કરજણ	-	સામાન્ય	ટેલીવીઝન
૫	કમલાબેન મોહનભાઇ ભગત	ભગત બિલ્ડીંગ સીનેમા રોડ, જુના બજાર, કરજણ	-	સામાન્ય મહિલા	વર્તુળ માં પ્રેસર કુકર
૬	ચંપકસિંહ રણજીતસિંહ સોલંકી	રબારીવાસ, નવાબજાર કરજણ	-	સામાન્ય	મોટર
૭	દમયંતીબેન અજીતસિંહ રાવલજી	માધવપાર્ક સોસા. પાસે, સરકારી દવાખાના પાછળ, નવાબજાર કરજણ	-	સામાન્ય મહિલા	વર્તુળ માં પતંગ
૮	દિલીપસિંહ છત્રસિંહ રાજ	૧૧, હરિદર્શન સોસાયટી નવાબજાર કરજણ	-	સામાન્ય	નાળિયેર
૯	મહેન્દ્રકુમાર શાંતીલાલ શાહ (વાસણવાળા)	૩, હરિદર્શન સોસાયટી નવાબજાર કરજણ	-	સામાન્ય	કપ રકાબી
૧૦	યોગેન્દ્રસિંહ નરેન્દ્રસિંહ મહારાઉલ	'નરેન્દ્ર નિવાસ' નવાબજાર કરજણ	-	સામાન્ય	બંગલો
૧૧	વિમલેશ મહેન્દ્રપાલ જૈન	નં.પા. બીલ્ડીંગ પાછળ, નવાબજાર કરજણ	-	સામાન્ય	નગારૂ
૧૨	શિલ્પા મુકેશચંદ્ર શાહ	૧૨, વૃન્દાવન પાર્ક, નવાબજાર કરજણ	-	સામાન્ય મહિલા	વર્તુળ માં વિમાન
૧૩	સુરેશભાઇ બેચરભાઇ પટેલ (મોટા)	૪૩, હરીદર્શન સોસા. નવાબજાર કરજણ	-	સામાન્ય	રેલ્વે એન્જીન
૧૪	સુશીલાબેન જશભાઇ પટેલ	૧, ધર્મનગર સોસાયટી, નવાબજાર કરજણ	-	સામાન્ય મહિલા	વર્તુળ માં રોડ રોલર

સ્થળ : કરજણ

તારીખ : ૦૧/૦૨/૨૦૦૩

(સહી/-) અવાચ્ય
ચૂંટણી અધિકારી
કરજણ નગરપંચાયત અને
નાયબ કલેક્ટર, વડોદરા ગ્રામ્ય, વડોદરા.

INDEX

નમૂનો : ૬

(જુઓ નિયમ : ૧૬)

હરીફ ઉમેદવારની યાદી

કરજણ નગરપંચાયતની ચૂંટણી

વોર્ડ નંબર ૭. વોર્ડ નું નામ : ....

ચૂંટણી પંચે ફાળવેલ બેઠકો
૧ લી બેઠક .પછાત વર્ગ મહિલા.
૨ જી બેઠક .અનુસૂચિત આદિજાતિ.
૩ જી બેઠક .સામાન્ય .

અ.નં	ઉમેદવારનું નામ	સરનામું	પક્ષ સાથે જોડાણ	ઉમેદવારનો વર્ગ	ફાળવેલ પ્રતિક
૧	૨	૩	૪	૫	૬
૧	મણીબેન નાનુભાઇ માછી	સંસ્કાર કેન્દ્ર પાસે, જુનાબજાર કરજણ	ભારતીય જનતા પાર્ટી	પછાતવર્ગ મહિલા	લંબચોરસ માં વર્તુળ માં કમળ
૨	મનુભાઇ બહેચરભાઇ વસાવા	૧૯, વૃંદાવનપાર્ક જૂના બજાર કરજણ	ભારતીય જનતા પાર્ટી	અનુસૂચિત આદિજાતિ	લંબચોરસ માં કમળ
૩	મહેન્દ્રસિંહ રાયસિંહ અટાલીયા (કાબો)	જૂનાબજાર, બ્રાહ્મણ ફળિયું કરજણ	ભારતીય જનતા પાર્ટી	સામાન્ય	કમળ
૪	જયસિંહ સરદારસિંહ અટાલીયા	ટેકરી ફળીયું, જુનાબજાર કરજણ	–	સામાન્ય	નગારૂ
૫	પ્રદિપસીંહ નટવરસીંહ રાજ	૩૬, ગુરૂકૃપા સોસા. જૂના બજાર કરજણ	–	સામાન્ય	પતંગ
૬	ભરતભાઇ અંબાલાલ વસાવા	વલીનગરી, જુનાબજાર કરજણ	–	અનુસૂચિત આદિજાતિ	લંબચોરસ માં કપ-રકાબી
૭	મહંમદભાઇ યુસુફભાઇ સીંધી	સીનેમા રોડ, જુના બજાર કરજણ	–	સામાન્ય	મોટર
૮	શારદાબેન મગનભાઇ માછી	સંસ્કાર કેન્દ્ર પાસે, જુનાબજાર કરજણ	–	પછાતવર્ગ મહિલા	લંબચોરસ માં વર્તુળ માં વિમાન

સ્થળ : કરજણ
તારીખ : ૧/૦૨/૨૦૦૩

(સહી/-) અવાચ્ય
ચૂંટણી અધિકારી
કરજણ નગરપંચાયત અને
નાયબ કલેકટર, વડોદરા પ્રાન્ત, વડોદરા.

INDEX

નમુનો– ૬
(જુઓ નિયમ–૧૬)

હરિફ ઉમેદવારોની યાદી

છોટાઉદેપુર નગરપંચાયતની સામાન્ય ચુંટણી

વોર્ડ નંબર: ૧ વોર્ડ નું નામ. —

ચુંટણીપંચે ફાળવેલ બેઠકો
પહેલી બેઠક પછાત વર્ગ મહિલા
બીજી બેઠક અનુસુચિત આદિજાતિ
ત્રીજી બેઠક સામાન્ય

અ.ન.	ઉમેદવારનું નામ.	સરનામું	પક્ષ સાથે જોડાણ	ઉમેદવારનો વર્ગ	ફાળવેલ પ્રતિક
(૧)	(૨)	(૩)	(૪)	(૫)	(૬)
(૧)	આદમભાઈ યુસુફભાઈ સુરતી	સ્ટેશન ઝોઝરોડ છોટાઉદેપુર	ભારતીય રાષ્ટ્રીય કોંગ્રેસ	સામાન્ય	હાથ
(૨)	દેવેન્દ્રસિંહ ગુલાબભાઈ રાઠવા	પુરોહિતફળીયા છોટાઉદેપુર	ભારતીય જનતા પક્ષ	અનુ. આદિજાતિ	લંબચોરસમાં કમળ
(૩)	નસીમબાનુ મહંમદ શોએબ દાલ	સ્ટેશન ઝોઝરોડ છોટાઉદેપુર	ભારતીય રાષ્ટ્રીય કોંગ્રેસ	પછાતવર્ગ મહિલા	લંબચોરસમાં વર્તુળમાં હાથ
(૪)	રમેશચંદ્ર રતનસિંહ રાઠવા	નવાપુરા પાછળ છોટાઉદેપુર	ભારતીય રાષ્ટ્રીય કોંગ્રેસ	અનુ. આદિજાતિ	લંબચોરસમાં હાથ
(૫)	હરેશકુમાર અરવિંદલાલ દેસાઈ	ગ્લાસ ફેકટરી વિસ્તાર છોટાઉદેપુર	ભારતીય જનતા પક્ષ	સામાન્ય	કમળ
(૬)	હસુમતિબેન કિશનભાઈ વાળંદ	સ્ટેશન રોડ, છોટાઉદેપુર	ભારતીય જનતા પક્ષ	પછાત વર્ગ મહિલા	લંબચોરસ માં વર્તુળમાં કમળ

(સહી/-) અવાચ્ય
ચુંટણી અધિકારી
છોટાઉદેપુર નગરપંચાયત
અને
પ્રાંત અધિકારી છોટાઉદેપુર.

સ્થળ: છોટાઉદેપુર
તારીખ: ૧–૨–૨૦૦૩
ક્રમાંક: ચુંટણી /વશી/ ૬૧૧/૦૩

INDEX

નમુનો– ૬

(જુઓ નિયમ–૧૬)

હરિફ ઉમેદવારોની યાદી

છોટાઉદેપુર નગરપંચાયતની સામાન્ય ચુંટણી

વોર્ડ નંબર: ૨ વોર્ડ નું નામ. ---

ચુંટણીપંચે ફાળવેલ બેઠકો

પહેલી બેઠક સામાન્ય મહિલા

બીજી બેઠક અનુસુચિત આદિજાતિ

ત્રીજી બેઠક સામાન્ય

અ.ન	ઉમેદવારનું નામ.	સરનામુ.	પક્ષ સાથે જોડાણ	ઉમેદવારનો વર્ગ	ફાળવેલ પ્રતિક
(૧)	(૨)	(૩)	(૪)	(૫)	(૬)
(૧)	જ્યોતિબેન રાજેન્દ્રકુમાર ઠક્કર	શ્રીજીકૃપા સોસાયટી છોટાઉદેપુર	ભારતીય જનતાપક્ષ	સામાન્ય મહિલા	વર્તુળમાં કમળ
(૨)	ભુપેન્દ્રભાઈ કાંતિભાઈ ધોબી	સરદાર નગર સોસાયટી છોટાઉદેપુર	ભારતીય જનતાપક્ષ	સામાન્ય	કમળ
(૩)	રવિન્દ્રભાઈ નાનજીભાઈ રાઠવા	નવાપુરા પોસ્ટઓફિસ પાછળ છોટાઉદેપુર	ભારતીય જનતાપક્ષ	અનુ. આદિજાતિ	લંબચોરસમાં કમળ
(૪)	કનુભાઈ બાબુભાઈ રાઠવા	રજપુત ફળીયા છોટાઉદેપુર	---	અનુ આદિજાતિ	લંબચોરસમાં બેટ પકડેલ ખેલાડી
(૫)	જયેશકુમાર સંપતલાલ માલુ	નિર્મળ સોસાયટી છોટાઉદેપુર	---	સામાન્ય	પાણીનો જગ
(૬)	મુકેશકુમાર દલસુખભાઇ રાઠવા	સરકારી દવાખાનાસામે છોટાઉદેપુર	---	અનુ. આદિજાતિ	લંબચોરસમા બંગલો
(૭)	લલીતભાઈ મનહરલાલ શાહ	ઓલ્ડપેલેશ કમ્પાઉન્ડ છોટાઉદેપુર	---	સામાન્ય	નાળીયેર
(૮)	સજ્જનબેન અજયકુમાર પરમાર	ઓલ્ડપેલેશ કમ્પાઉન્ડ છોટાઉદેપુર	---	સામાન્ય મહિલા	વર્તુળમા પતંગ
(૯)	સુધાબેન મહેશભાઈ પટેલ	કલબરોડ, છોટાઉદેપુર	---	સામાન્ય મહિલા	વર્તુળમા મોટર

(સહી/-) અવાચ્ય

ચુંટણી અધિકારી

છોટાઉદેપુર નગરપંચાયત

અને

પ્રાંત અધિકારી છોટાઉદેપુર.

સ્થળ: છોટાઉદેપુર

તારીખ: ૧--૨--૨૦૦૩

ક્રમાંક: ચુંટણી /વશી/ ૬૧૨/૦૩

INDEX

નમુનો- ૬
(જુઓ નિયમ-૧૬)

હરિફ ઉમેદવારોની યાદી

છોટાઉદેપુર નગરપંચાયતની સામાન્ય ચુંટણી

વોર્ડ નંબરઃ ૩ વોર્ડ નું નામ. —

ચુંટણીપંચે ફાળવેલ બેઠકો
પહેલી બેઠક સામાન્ય મહિલા
બીજી બેઠક અનુસુચિત આદિજાતિ
ત્રીજી બેઠક સામાન્ય

અ.ન.	ઉમેદવારનું નામ.	સરનામુ.	પક્ષ સાથે જોડાણ	ઉમેદવારનો વર્ગ	ફાળવેલ પ્રતિક
(૧)	(૨)	(૩)	(૪)	(૫)	(૬)
(૧)	ઈન્દુબેન ભંવરસીંહ રાજપૂત	ઠે. સ્ટેટબેન્કની પાછળછોટાઉદેપુર	ભારતીય જનતા પક્ષ	સામાન્ય મહિલા	વર્તુળમાં કમળ
(૨)	જગદીશભાઈ મથુરભાઈ રાઠ્વા	રાઠવા સોસાયટી છોટાઉદેપુર	ભારતીયરાષ્ટ્રીય કોંગ્રેસ	અનુ. આદિજાતિ	લંબચોરસમાં હાથ
(૩)	મેહુલકુમાર હર્ષદભાઈ પટેલ	ઠે. સ્ટેટબેંક સામે, છોટાઉદેપુર	ભારતીય જનતા પક્ષ	સામાન્ય	કમળ
(૪)	લાલસીગભાઈ ગુલીયાભાઈ રાઠવા	મહુડીફળિયા સ્ટેશન રોડ, છોટાઉદેપુર	ભારતીય જનતા પક્ષ	અનુ. આદિજાતિ	લંબચોરસમાં કમળ
(૫)	સવિતાબેન ભાવસીગભાઈ રાઠવા	પેન્ડકમાં કલબરોડ છોટાઉદેપુર	ભારતીયરાષ્ટ્રીય કોંગ્રેસ	અનુ.આદિજાતિ મહિલા	લંબચોરસમાં વર્તુળમાં હાથ
(૬)	કૃષ્ણકાંત ટેટિયાભાઈ રાઠવા	મોહડીફળીયા સ્ટેશન રોડ છોટાઉદેપુર	—	અનુ. આદિજાતિ	લંબચોરસમાં બંગલો
(૭)	ગોવિંદભાઈ ભુધરભાઈ ભટ્ટ	શ્રીજી સોસાયટી છોટાઉદેપુર	—	સામાન્ય	નાળીયેર
(૮)	ચિતરંજન ફકીરભાઈ ચૌહાણ	પાવરહાઉસ, છોટાઉદેપુર	—	પછાત વર્ગ	લંબચોરસમાં પાણીનો જગ
(૯)	ભગવતીપ્રસાદ રેવંતીપ્રસાદ પંડિત	પાવરહાઉસસામે છોટાઉદેપુર	—	સામાન્ય	લેટર બોક્સ
(૧૦)	રણજીતસિંહ સુરેન્દ્રસિંહ ચૌહાણ	પાવરહાઉસ છોટાઉદેપુર	—	સામાન્ય	વિમાન
(૧૧)	રશ્મીકાબેન બંસીભાઈ ભાવસાર	પાવરહાઉસ સામે છોટાઉદેપુર	—	સામાન્ય મહિલા	વર્તુળમાં પતંગ
(૧૨)	સંજયભાઈ સાલીગ્રામ ચૌહાણ	પાવરહાઉસ સામે છોટાઉદેપુર	—	સામાન્ય	હાથબત્તી

(સહી/-) અવાચ્ય
ચુંટણી અધિકારી
છોટાઉદેપુર નગરપંચાયત
અને
પ્રાંત અધિકારી છોટાઉદેપુર.

સ્થળઃ છોટાઉદેપુર
તારીખઃ ૧-૨-૦૩
ક્રમાંકઃ ચુંટણી /વશી/ ૬૧૩/૦૩

INDEX

નમુનો– ૬
(જુઓ નિયમ–૧૬)

હરિફ ઉમેદવારોની યાદી

છોટાઉદેપુર નગરપંચાયતની સામાન્ય ચુંટણી

વોર્ડ નંબર: ૪ વોર્ડ નું નામ. —

ચુંટણીપંચે ફાળવેલ બેઠકો
પહેલી બેઠક અનુસુચિત આદિજાતિ મહિલા
બીજી બેઠક સામાન્ય
ત્રીજી બેઠક સામાન્ય

અ.ન.	ઉમેદવારનું નામ.	સરનામુ.	પક્ષ સાથે જોડાણ	ઉમેદવારનો વર્ગ	ફાળવેલ પ્રતિક
(૧)	(૨)	(૩)	(૪)	(૫)	(૬)
(૧)	અરસીદભાઈ એહમદભાઈ શેખ	કસ્બા નિઝામી સોસાયટી છોટાઉદેપુર	ભારતીય રાષ્ટ્રીય કોંગ્રેસ	સામાન્ય	હાથ
(૨)	કપીલાબેન પહાડસિંહ રાઠવા	ગુરુકૃપા સોસાયટી છોટાઉદેપુર	ભારતીય જનતા પક્ષ	અનુ.આદિજાતિ મહિલા	લંબચોરસમાં વર્તુળમાં કમળ
(૩)	છગનભાઈ પચાણભાઈ પટેલ	ગુરુકૃપા સોસાયટી છોટાઉદેપુર	ભારતીયજનતા પક્ષ	સામાન્ય	કમળ
(૪)	ટપુભાઈ માકાભાઈ ચારણ	ફતેપુરા જકાતનાકા સામે છોટાઉદેપુર	ભારતીય જનતા પક્ષ	સામાન્ય	લંબચોરસમાં કમળ
(૫)	કમલેશભાઈ ચીતરંજન જોષી	ગુરુકૃપા સોસાયટી છોટાઉદેપુર	—	સામાન્ય	નાળીયેર
(૬)	ફારૂકભાઈ મહંમદ હાજી ફોદા	કસ્બા મસ્જીદરોડ છોટાઉદેપુર	—	સામાન્ય	પતંગ
(૭)	મંજુલાબેન કિશનભાઈ કોળી	ગુરુકૃપા સોસાયટી છોટાઉદેપુર	—	અનુ.આદિજાતિ મહિલા	લંબચોરસમા વર્તુળમાં તાળુઅનેચાવી
(૮)	મંજુલાબેન રામસીગભાઈ તડવી	એકલવ્ય છાત્રાલય પાછળ નવાપુરા છોટાઉદેપુર	—	અનુ.આદિજાતિ મહિલા	લંબચોરસમાં વર્તુળમાં બંગડીઓ
(૯)	મુનીરએહમદ અબ્દુલરેહમાન મલેક	કસ્બા કવાંટરોડ, છોટાઉદેપુર	—	સામાન્ય	ટેલીવીજન
(૧૦)	સબ્બીરહુસેન અ.કરીમ ડભોઈવાલા	કસ્બા કવાંટરોડ, છોટાઉદેપુર	—	સામાન્ય	રેલ્વે એન્જિન
(૧૧)	સાબારખાન સબદરઅલી પઠાણ	કસ્બા કવાંટરોડ, છોટાઉદેપુર	—	સામાન્ય	બંગલો
(૧૨)	સાબીરહુસેન એહમદમીયાં સૈયદ	કસ્બામુબારકમંજિલ પાછળછોટાઉદેપુર.	—	સામાન્ય	વિમાન
(૧૩)	ગીતાકુમારી મનહરભાઈ રાઠવા	નિર્મળ સોસાયટી છોટાઉદેપુર	—	અનુ.આદિજાતિ મહિલા	લંબચોરસમાં વર્તુળમાં બેટ પકડેલ ખેલાડી

(સહી/-) અવાચ્ય
~~ચુંટણી અધિકારી~~
છોટાઉદેપુર નગરપંચાયત
અને
પ્રાંત અધિકારી છોટાઉદેપુર.

સ્થળ: છોટાઉદેપુર
તારીખ: ૧–૨–૦૩
ક્રમાંક: ચુંટણી /વશી/ ૬૧૪/૦૩

INDEX

નમુનો– ૬
જુઓ નિયમ–૧૬)

હરિફ ઉમેદવારોની યાદી
છોટાઉદેપુર નગરપંચાયતની સામાન્ય ચુંટણી

વોર્ડ નંબર: ૫ વોર્ડ નું નામ. —

ચુંટણીપંચે ફાળવેલ બેઠકો
પહેલી બેઠક સામાન્ય મહિલા
બીજી બેઠક પછાત વર્ગ
ત્રીજી બેઠક સામાન્ય

અ.નં.	મેદવારનું નામ.	સરનામુ.	પક્ષ સાથે જોડાણ	મેદવારનો વર્ગ	ફાળવેલ પ્રીતક
(૧)	(૨)	(૩)	(૪)	(૫)	(૬)
(૧)	અમીરઅલી કાદરઅલી મકરાણી	મકરાણી મહોલ્લો છોટાઉદેપુર	ભારતીય રાષ્ટ્રીય કોંગ્રેસ	પછાત વર્ગ	લંબચોરસમાં હાથ
(૨)	દક્ષાબેન હરેશકુમાર દેસાઈ	શ્રીજીકૃપા સોસાયટી છોટાઉદેપુર	ભારતીય જનતા પક્ષ	સામાન્ય મહિલા	વર્તુળમાં કમળ
(૩)	નીલેશકુમાર કેશુભાઈ મીસ્ત્રી	જીમખાના પાસે છોટાઉદેપુર	ભારતીયજનતા પક્ષ	પછાત વર્ગ	લંબચોરસમાં કમળ
(૪)	મકસુદઅલી એહમદમીયા બ્લોચ	મકરાણી મહોલ્લા છોટાઉદેપુર	ભારતીય રાષ્ટ્રીય કોંગ્રેસ	સામાન્ય	હાથ
(૫)	સાજેદાબીબી મહંમદ સઈદ સોમરા	કસ્બા જેલરોડ છોટાઉદેપુર	ભારતીય રાષ્ટ્રીય કોંગ્રેસ	સામાન્ય મહીલા	વર્તુળમાં હાથ
(૬)	હરીવદન પ્રવિણચંદ્ર શાહ ઉર્ફે ભુરીયો	શાસ્ત્રીનગર સોસાયટી છોટાઉદેપુર	ભારતીય જનતા પક્ષ	સામાન્ય	કમળ
(૭)	એહમદહુસેન છોટુભાઈ પીંજારા	નટવરપુરા વણઝારા ફળીયા છોટાઉદેપુર	—	સામાન્ય	વિમાન
(૮)	જાઈદમહંમદ સરફરાજમહંમદ મકરાણી	કસ્બાપીકઅપ સ્ટેન્ડછોટાઉદેપુર	—	સામાન્ય	રોડ રોલર
(૯)	જીવણસિંહ ભવરસિંહ રાજપુત	હાઈવેરોડ છોટાઉદેપુર	—	સામાન્ય	પાણીનો જગ
(૧૦)	નજમાંબીબી રફીકભાઈ અજમેરી	પાવરહાઉસ ફળીયા છોટાઉદેપુર	—	સામાન્ય મહીલા	વર્તુળમાં નગારું
(૧૧)	નફીસાબાનુ સીરાજભાઈ શેખ	કસ્બા ચારરસ્તા છોટાઉદેપુર	—	સામાન્ય મહીલા	વર્તુળમાં રેલ્વે એન્જિન

(જુઓ બીજા પાને)

// ૨ //

અ.ન.	ઉમેદવારનું નામ.	સરનામુ	પક્ષ સાથે જોડાણ	ઉમેદવારનો વર્ગ	ફાળવેલ પ્રતિક
(૧)	(૨)	(૩)	(૪)	(૫)	(૬)
(૧૨)	મહંમદ જફર સફીમહંમદ મકરાણી	કસ્બા જેલ સામે છોટાઉદેપુર	---	પછાત વર્ગ	લંબચોરસમાં ગેસ સિલિન્ડર
(૧૩)	મહંમદ મુનફ મહંમદ સાદીક શેખ	નટવરપુરા છોટાઉદેપુર	---	સામાન્ય	પ્રેસર કુકર
(૧૪)	મહંમદ રફીક મહંમદહુસેન મકરાણી	મકરાણી મહોલ્લો છોટાઉદેપુર	---	પછાત વર્ગ	લંબચોરસમાં મોટર
(૧૫)	રહીશાબીબી મોહયુદ્દીન કુરેશી	નટવરપુરા નિઝામીમહોલ્લા છોટાઉદેપુર	---	સામાન્ય મહીલા	વર્તુળમાં સીવવાનો સંચો
(૧૬)	શબ્બીરભાઈ હુસેનભાઈ દિવાન	કસ્બા પીકઅપ સ્ટેન્ડ સામે છોટાઉદેપુર	---	સામાન્ય	પતંગ
(૧૭)	સમીમબાનુ મ. ખલીલ ભટ્ટી	કસ્બા જેલરોડ છોટાઉદેપુર	---	સામાન્ય મહીલા	વર્તુળમાં બંગલો
(૧૮)	સલમાબાનુ મહંમદહનીફ શેખ	જેલરોડ છોટાઉદેપુર	---	સામાન્ય મહીલા	વર્તુળમાં ટેલિવીઝન

(સહી/-) અવાચ્ય
ચુંટણી અધિકારી
છોટાઉદેપુર નગરપંચાયત
અને
પ્રાંત અધિકારી છોટાઉદેપુર.

સ્થળ: છોટાઉદેપુર
તારીખ: ૧-૨-૦૩
ક્રમાંક: ચુંટણી /વશી/ ૬૧૫/૦૩

INDEX

નમુનો– ૬

જુઓ નિયમ–૧૬)

હરિફ ઉમેદવારોની યાદી

છોટાઉદેપુર નગરપંચાયતની સામાન્ય ચુંટણી

વોર્ડ નંબરઃ ૬ વોર્ડ નું નામ. —

ચુંટણીપંચે ફાળવેલ બેઠકો

પહેલી બેઠક સામાન્ય મહિલા

બીજી બેઠક સામાન્ય

ત્રીજી બેઠક સામાન્ય

અ.નં.	ઉમેદવારનું નામ.	સરનામુ.	પક્ષ સાથે જોડાણ	ઉમેદવારનો વર્ગ	ફાળવેલ પ્રતિક
(૧)	(૨)	(૩)	(૪)	(૫)	(૬)
(૧)	દક્ષાબેન ભૂપતભાઈ પટેલ	નવાપુરા ચોખંડી છોટાઉદેપુર	ભારતીય જનતાપક્ષ	સામાન્ય મહિલા	વર્તુળમાં કમળ
(૨)	મનોજકુમાર જયંતિલાલ જૈન	નવાપુરા ચોખંડી છોટાઉદેપુર	ભારતીય જનતાપક્ષ	સામાન્ય	કમળ
(૩)	મનોજકુમાર નરેન્દ્રકુમાર સોની	પુરોહીતફળીયા છોટાઉદેપુર	ભારતીય જનતાપક્ષ	સામાન્ય	લંબચોરસમાં કમળ
(૪)	કનૈયાલાલ રતનલાલ ગુર્જર	"સવિતા" નવાપુરા છોટાઉદેપુર	—	સામાન્ય	ટેલિવીઝન
(૫)	કૌશિકકુમાર મનહરલાલ શાહ	રીલે કેન્દ્ર ઓલ્ડપેલેશ કંપાઉન્ડછોટાઉદેપુર	—	સામાન્ય	રેલ્વે એન્જિન
(૬)	જશોદાબેન છોટુભાઈ તડવી	પુરોહીતવાડા છોટાઉદેપુર	—	અનુ.આદિજાતિ મહિલા	લંબચોરસમાં વર્તુળમાં પાણીનો જગ
(૭)	જીજ્ઞેશભાઈ જયેન્દ્રભાઈ જોષી	નવાપુરા છોટાઉદેપુર.	—	સામાન્ય	નગારું
(૮)	ધર્મિષ્ઠાબેન વિકેશકુમાર રાઠવા	પુરોહીતવાડા "ગાયત્રીભવન" છોટાઉદેપુર.	—	અનુ.આદિજાતિ મહિલા	લંબચોરસમાં વર્તુળમાં વિમાન
(૯)	ધર્મેશકુમાર ચીમનલાલ રાઠવા	પુરોહીતવાડા છોટાઉદેપુર.	—	અનુ.આદિજાતિ	લંબચોરસમાં કુહાડી
(૧૦)	નરેનકુમાર ગુણવંતલાલ જયસ્વાલ	"માણેકસદન" નવાપુરા છોટાઉદેપુર	—	સામાન્ય	પતંગ
(૧૧)	મધુસુદનભાઈ ચંદ્રશંકર જોષી	પુરોહીતવાડા છોટાઉદેપુર.	—	સામાન્ય	રોડ રોલર
(૧૨)	મીનાબેન ગૌરાંગકુમાર મહેતા	પુરોહીતફળીયા છોટાઉદેપુર.	—	સામાન્ય મહિલા	વર્તુળમાં સીવવાનો સંચો
(૧૩)	રમેશભાઈ ચંદુભાઈ તડવી (ગોટુ)	મણીયારફળીયા છોટાઉદેપુર	—	અનુ. આદિજાતિ	લંબચોરસમાં મોટર
(૧૪)	રંજનબેન જગદીશભાઈ પટેલ	પુરોહીતવાડા, છોટાઉદેપુર.	—	સામાન્ય મહિલા	વર્તુળમાં નાળિયેર
(૧૫)	સંજયકુમાર રમણભાઈ બારીયા	મનીયાર ફળીયા છોટાઉદેપુર.	—	પછાત વર્ગ	લંબચોરસમાં બંગલો

(સહી/-) અવાચ્ય

ચુંટણી અધિકારી

છોટાઉદેપુર નગરપંચાયત

અને

સ્થળઃ છોટાઉદેપુર

તારીખઃ ૧–૨–૨૦૦૩

ક્રમાંકઃ ચુંટણી /વશી/ ૬૧૬/૦૩

INDEX

નમુનો– ૬
જુઓ નિયમ–૧૬)

હરિફ ઉમેદવારોની યાદી

છોટાઉદેપુર નગરપંચાયતની સામાન્ય ચુંટણી

વોર્ડ નંબર: ૭ વોર્ડ નું નામ. —— **ચુંટણીપંચે ફાળવેલ બેઠકો**

બીજી બેઠક અનુસુચિત જાતિ
ત્રીજી બેઠક સામાન્ય

અ.ન.	ઉમેદવારનું નામ.	સરનામુ.	પક્ષ સાથે જોડાણ	ઉમેદવારનો વર્ગ	ફાળવેલ પ્રતિક
(૧)	(૨)	(૩)	(૪)	(૫)	
(૧)	પ્રકાશચંદ્ર નિરંજનભાઈ અગ્રવાલ ઉર્ફે રાજુભાઈ	રજપૂત ફળીયા છોટાઉદેપુર	ભારતીય જનતા પક્ષ	સામાન્ય	કમળ
(૨)	અરવિંદભાઈ નાનુભાઈ હરિજન	ગંજીફળીયા છોટાઉદેપુર	——	અનુ. જાતિ	લંબચોરસમાં ટોપલી
(૩)	અશ્વિનકુમાર શંકરભાઈ ભોઈ	રજપૂત ફળીયા છોટાઉદેપુર	——	સામાન્ય	ટેલીવીઝન
(૪)	કમલેશકુમાર રસીકલાલ પંચોલી (એડવોકેટ)	લાયબ્રેરી રોડ છોટાઉદેપુર	——	પછાત વર્ગ	લંબચોરસમાં વિમાન
(૫)	જયસુખભાઈ મોહનભાઈ વાળંદ	રજપુત ફળીયા છોટાઉદેપુર	——	સામાન્ય	બેટ પકડેલ ખેલાડી
(૬)	ધનજીભાઈ હીરાભાઈ રોહિત	ગંજીફળીયા છોટાઉદેપુર	——	અનુ.જાતિ	લંબચોરસમાં મીણબત્તીઓ
(૭)	ભીખાભાઈ જશાભાઈ ચારણ	બજારરોડ છોટાઉદેપુર	——	પછાત વર્ગ	લંબચોરસમાં પતંગ
(૮)	મણીલાલ કાળીદાસ હરિજન	ગંજીફળીયા છોટાઉદેપુર	——	અનુ. જાતિ	લંબચોરસમાં પાણીનો જગ
(૯)	રમેશભાઈ ફકીરભાઈ ચૌહાણ (વકીલ)	સરદાર નગર સોસાયટીછોટાઉદેપુર	——	પછાત વર્ગ	લંબચોરસમાં રેલ્વેએન્જિન
(૧૦)	રાજેન્દ્રસિંહ કરણસિંહ બારીયા	રજપુત ફળીયા છોટાઉદેપુર	——	સામાન્ય	બંગલો
(૧૧)	સરજીતભાઈ ગુમાનભાઈ બારીયા	ગંજીફળીયાકવાંટરોડ છોટાઉદેપુર	——	સામાન્ય	તાળુ અને ચાવી

(સહી/-) અવાચ્ય
ચુંટણી અધિકારી
છોટાઉદેપુર નગરપંચાયત
અને
પ્રાંત અધિકારી છોટાઉદેપુર.

સ્થળ: છોટાઉદેપુર
તારીખ: ૨૯–૧–૦૩
ક્રમાંક: ચુંટણી /વશી/ ૬૧૭/૦૩

સરકારી મધ્યસ્થ પ્રેસ, ગાંધીનગર.

INDEX

Extra No. 107

REGISTERED NO. G/GNR/2

©

सत्यमेव जयते

The Gujarat Government Gazette

EXTRAORDINARY

PUBLISHED BY AUTHORITY

Vol. XLIV] TUESDAY, FEBRUARY 4, 2003/MAGHA 15, 1924

Separate paging is given to this Part in order that it may be filed as a Separate Compilation.

PART IV—C

Statutory Rules and Orders (other than those published in Parts I, I-A and I-L) made by Statutory Authorities other than the Government of Gujarat including those made by the Government of India, the High Court, the Director of Municipalities, the Commissioner of Police, the Director of Prohibition and excise, the District Magistrates and the Election Commission, Election Tribunals, Returning Officers and other authorities, under the Election Commission.

નમૂનો–૬

(જુઓ નિયમ–૧૬)

હરીફ ઉમેદવારોની યાદી

વલસાડ નગરપાલીકાની ચૂંટણી

વોર્ડ નંબર ...૧.... વોર્ડનું નામ .... ચૂંટણી પંચે ફાળવેલી બેઠકો

૧લી બેઠક– સામાન્ય મહિલા
૨જી બેઠક – પછાત વર્ગ
૩જી બેઠક – સામાન્ય

અ. નં.	ઉમેદવારનું નામ	સરનામું	પક્ષ સાથે જોડાણ	ઉમેદવારનો વર્ગ	ફાળવેલ પ્રતિક
૧	૨	૩	૪	૫	૬
૧	અમરતભાઈ બાબરભાઈ ઢીમર	ઢીમર શેરી, વલસાડ.	ભારતીય જનતા પાર્ટી	પછાત વર્ગ	લંબચોરસમાં કમળ

૨	છાયાબહેન ઉમેશભાઈ પટેલ	તરીયાવાડ વલસાડ.	ભારતીય જનતા પાર્ટી	સામાન્ય મહિલા	વર્તુળમાં કમળ
૩	સંજયકુમાર સજનલાલ શાહ	મોટા બજાર બંદરરોડ, વલસાડ.	ભારતીય જનતા પાર્ટી	સામાન્ય	કમળ
૪	ઈફતેખાર ઈસ્માઈલ મનીયાર	મોટાતાઈવાડ, વલસાડ.	—	પછાત વર્ગ	લંબચોરસમાં મોટર
૫	ઈશ્તીયાક ગુલામ જેલાની ગેબી	મોટાતાઈવાડ મસ્જીદપાછળ,વલસાડ.	—	સામાન્ય	વિમાન
૬	કલાવતી બાલુભાઈ રાઠોડ	સેમાચાલ સરકારી દવાખાના પાછળ, વલસાડ.	—	સામાન્ય મહિલા	વર્તુળમાં પતંગ
૭	ફઝલ બશીર સેમા	મોટા તાઈવાડ માછીવાડ, વલસાડ.	—	સામાન્ય	કાચનું ટમ્બલર
૮	મહમદ ઝહીદ અહમદભાઈ દરિયાઈ	ઉમર ફળીયા મોટાતાઈવાડ, વલસાડ.	—	સામાન્ય	રેલવે એન્જીન
૯	હંસાબેન અંબેલાલ પરમાર	ઘડોચી તળાવ બંદર રોડ, વલસાડ.	—	અનુસુચિત જાતિ મહિલા	લંબચોરસમાં વર્તુળમાં નગારૂ

(સહી/–) અવાચ્ય,

ચૂંટણી અધિકારી
વલસાડ નગરપાલિકા અને
નાયબ કલેક્ટર સ્ટેમ્પ ડયુટી મુલ્યાંકન તંત્ર
વલસાડ.

સ્થળઃ– વલસાડ
તારીખઃ– ૦૧/૦૨/૦૩
ક્રમાંકઃ– ચુંટણી/ન.પા./વલસાડ/ન.૬/૦૩

નમૂનો-૬

(જુઓ નિયમ-૧૬)

હરીફ ઉમેદવારોની યાદી

વલસાડ નગરપાલીકાની ચૂંટણી

વોર્ડ નંબર ....૨... વોર્ડનું નામ .... ચૂંટણી પંચે ફાળવેલી બેઠકો

૧લી બેઠક – પછાત વર્ગ મહિલા
૨જી બેઠક – અનુસુચિત આદિજાતિ
૩જી બેઠક – સામાન્ય

અ. નં.	ઉમેદવારનું નામ	સરનામું	પક્ષ સાથે જોડાણ	ઉમેદવારનો વર્ગ	ફાળવેલ પ્રતિક
૧	૨	૩	૪	૫	૬
૧	ઈલાબેન પ્રવિણભાઈ ગાંધી	ભાઈલાલ પટેલ રોડ, છીપવાડ નાકા, વલસાડ.	ભારતીય જનતા પાર્ટી	પછાત વર્ગ મહિલા	લંબચોરસમાં વર્તુળમાં કમળ
૨	ભીખુભાઈ ગોવિંદભાઈ ભંડારી	હનુમાન મંદિર સામે, છીપવાડ,વલસાડ.	ભારતીય જનતા પાર્ટી	સામાન્ય	કમળ
૩	શંકરભાઈ જોગીભાઈ રાઠોડ	બરૂડવાડ વલસાડપારડી, વલસાડ.	ભારતીય જનતા પાર્ટી	અનુસુચિત આદિજાતિ	લંબચોરસમાં કમળ
૪	નાનુભાઈ જોગીભાઈ રાઠોડ	વલસાડ પારડી બરૂડીયા વાડ, વલસાડ.	–	અનુસુચિત આદિજાતિ	લંબચોરસમાં વિમાન
૫	ભગુભાઈ લલ્લુભાઈ રાઠોડ	બરૂડીયા વાડ, વલસાડ પારડી, વલસાડ.	–	અનુસુચિત આદિજાતિ	લંબચોરસમાં બંગલો
૬	મનહરભાઈ બાબુભાઈ રાઠોડ	પાર્શ્વનાથ કોમ્પ્લેક્ષ નં.૧ની બાજુમાં વલસાડ પારડી.વલસાડ	–	અનુસુચિત આદિજાતિ	લંબચોરસમાં ટેલિવિઝન
૭	રમણભાઈ સોમાભાઈ પટેલ	દેવ નિવાસ માસ્તર રોડ, છીપવાડ, વલસાડ	–	અનુસુચિત આદિજાતિ	લંબચોરસમાં પાણીનો જગ
૮	રમીલાબેન વ્રજલાલ રાણા	છીપવાડ હનુમાનજીના મંદિર પાસે વલસાડ.	–	પછાત વર્ગ મહિલા	લંબચોરસમાં વર્તુળમાં પતંગ
૯	રાજુભાઈ બાબુભાઈ કુકણા	માસ્તર રોડ છીપવાડ,વલસાડ.	–	અનુસુચિત આદિજાતિ	લંબચોરસમાં મીણબત્તીઓ
૧૦	રાજેશભાઈ મંગુભાઈ પટેલ (રાજુ મરચા)	મોટા પારસીવાડ પાછળ, વલસાડ.	–	અનુસુચિત આદિજાતિ	લંબચોરસમાં રેલવે એન્જિન
૧૧	વ્રજલાલ ચુનીલાલ રાણા	છીપવાડ હનુમાનજીના મંદિર પાસે વલસાડ.	–	સામાન્ય	મોટર

(સહી/-) અવાચ્ય,

ચૂંટણી અધિકારી
વલસાડ નગરપાલિકા અને
નાયબ કલેકટર સ્ટેમ્પ ડયુટી મુલ્યાંકન તંત્ર
વલસાડ.

સ્થળ:– વલસાડ
તારીખ:– ૦૧/૦૨/૦૩
ક્રમાંક:– ચુંટણી/ન.પા./વલસાડ/ન.૬/૦૩

INDEX

નમૂનો–૬

(જુઓ નિયમ–૧૬)

હરીફ ઉમેદવારોની યાદી

વલસાડ નગરપાલીકાની ચૂંટણી

વોર્ડ નંબર ...૩.... વોર્ડનું નામ .... ચૂંટણી પંચે ફાળવેલી બેઠકો

૧લી બેઠક – અનુસુચિત આદિજાતિ મહિલા

૨જી બેઠક – પછાત વર્ગ

૩જી બેઠક – સામાન્ય

અ. નં.	ઉમેદવારનું નામ	સરનામું	પક્ષ સાથે જોડાણ	ઉમેદવારનો વર્ગ	ફાળવેલ પ્રતિક
૧	૨	૩	૪	૫	૬
૧	કિરણભાઈ વલ્લભભાઈ ભંડારી (પેઈન્ટર)	વાવડી છીપવાડ, વલસાડ.	ભારતીય જનતા પાર્ટી	સામાન્ય	કમળ
૨	ધીરૂભાઈ પરસોત્તમભાઈ પ્રજાપતિ	વાવડી છીપવાડ, વલસાડ.	ભારતીય જનતા પાર્ટી	પછાત વર્ગ	લંબચોરસમાં કમળ
૩	હીનાબેન જીતેન્દ્રભાઈ કુંકણા	નાના છીપવાડ, જગન્નાથ મંદિર સામે, વલસાડ.	ભારતીય જનતા પાર્ટી	અનુસુચિત આદિજાતિ મહિલા	લંબચોરસમાં વર્તુળમાં કમળ
૪	અમીનભાઈ અર્જુનભાઈ ડાંગ	ડી.એમ.ડી.જી હાઈસ્કુલ સામે બેચર રોડ વલસાડ.	–	અનુસુચિત જાતિ.	લંબચોરસમાં રોડ રોલર
૫	અશ્વિનકુમાર કરશનભાઈ પટેલ	વજીયા માતાનો ટેકરો બેચર રોડ, વલસાડ.	–	પછાત વર્ગ	લંબચોરસમાં વિમાન
૬	આસીફ શબ્બીર અહમદ માંજરા	ખાટકીવાડ, વલસાડ.	–	પછાત વર્ગ	લંબચોરસમાં બંગલો
૭	ઈલ્યાસખાન રસિદખાન પઠાણ (કેબલ ઓપરેટર)	સીપાઈવાડ, વલસાડ.	–	સામાન્ય	ટેલીવિઝન
૮	ઈલાબેન મનોજભાઈ પટેલ	મોટા પારસીવાડ પાછળ, વલસાડ.	–	અનુસુચિત આદિજાતિ મહિલા	લંબચોરસમાં વર્તુળમાં રેલવે એન્જિન
૯	ઉમેશચંદ્ર ફકીરભાઈ રાણા	રાણા સ્ટ્રીટ ગોલવાડ, વલસાડ.	–	પછાત વર્ગ	લંબચોરસમાં નાળિયેર
૧૦	ગીરીશભાઈ મોહનલાલ રાણા	સીપાઈવાડ, વલસાડ.	–	પછાત વર્ગ	લંબચોરસમાં મેજ
૧૧	જ્યોત્સનાબેન રમણભાઈ પટેલ	દેવનિવાસ માસ્તરરોડ, છીપવાડ, વલસાડ.	–	અનુસુચિત આદિજાતિ મહિલા	લંબચોરસમાં વર્તુળમાં તાળું અને ચાવી
૧૨	નિલેશભાઈ મોહનભાઈ પટેલ	પ્રણામી સ્ટ્રીટ સહકારી સંઘની બાજુમાં, વલસાડ.	–	પછાત વર્ગ	લંબચોરસમાં પતંગ
૧૩	મીના બેન મોહનભાઈ નાયકા	છીપવાડ જોગીયાની નાળ, વલસાડ.	–	અનુસુચિત આદિજાતિ મહિલા.	લંબચોરસમાં વર્તુળમાં મોટર
૧૪	શૈલેષ કુમાર રમણલાલ પટેલ (તમાકુવાલા)	રાણા સ્ટ્રીટ ગોલવાડ, વલસાડ.	–	સામાન્ય	પાણીનો જગ
૧૫	સમીર કુમાર જમનાદાસ મપારા (ચોખાવાલા)	૨૦૨ અમરદીપ એપાર્ટમેન્ટ ધોબીવાડ, વલસાડ.	–	સામાન્ય	સ્ટુલ
૧૬	સીતાબેન પુનમભાઈ પટેલ	છીપવાડ વાવડી, વલસાડ.	–	અનુસુચિત આદિજાતિ મહિલા	લંબચોરસમાં વર્તુળમાં સીવવાનો સંચો
૧૭	હિતેશ કુમાર સુરેશભાઈ રાણા (ચા વાલા)	મોટા પારસીવાડ અગ્યારી મહોલ્લો, વલસાડ.	–	પછાત વર્ગ	લંબચોરસમાં સીટી

(સહી/–) અવાચ્ય,

ચૂંટણી અધિકારી

વલસાડ નગરપાલિકા અને

નાયબ કલેકટર સ્ટેમ્પ ડયુટી મુલ્યાંકન તંત્ર

વલસાડ.

સ્થળ:– વલસાડ

તારીખ:– ૦૧/૦૨/૦૩

ક્રમાંક:– ચુંટણી/ન.પા./વલસાડ/ન.૬/૦૩

નમૂનો—૬

(જુઓ નિયમ–૧૬)

હરીફ ઉમેદવારોની યાદી

વલસાડ નગરપાલીકાની ચૂંટણી

વોર્ડ નંબર ...૪.... વોર્ડનું નામ .... ચૂંટણી પંચે ફાળવેલી બેઠકો

૧લી બેઠક – સામાન્ય મહિલા
૨જી બેઠક – પછાત વર્ગ
૩જી બેઠક – સામાન્ય

અ. નં.	ઉમેદવારનું નામ	સરનામું	પક્ષ સાથે જોડાણ	ઉમેદવારનો વર્ગ	ફાળવેલ પ્રતિક
૧	૨	૩	૪	૫	૬
૧	દિપકકુમાર જેકીશનદાસ રાણા	ગીતા સદન રોડ લુહાર ટેકરા, વલસાડ.	ભારતીય જનતા પાર્ટી	પછાત વર્ગ	લંબચોરસમાં કમળ
૨	નિલેશ કુમાર કૃષ્ણવદન ત્રિવેદી	નાનીમહેતવાડ, વલસાડ.	ભારતીય જનતા પાર્ટી	સામાન્ય	કમળ
૩	મેઘાબહેન પંકજભાઈ દેસાઈ	હનુમાન શેરી, દિક્ષિત મહોલ્લો, વલસાડ.	ભારતીય જનતા પાર્ટી	સામાન્ય મહિલા	વર્તુળમાં કમળ
૪	અબ્દુલરસીદ સુલેમાન શેખ (એડવોકેટ)	બીસ્મીલ્લાહ મંઝીલ ધનભુરા રોડ, વલસાડ.	–	સામાન્ય	રેલવે એન્જિન
૫	ગફફાર નજફ આગા (જી.એન.આગા)	૧૦૧ ઈમાન એપાર્ટમેન્ટ ધનભુરા રોડ ,વલસાડ.	–	સામાન્ય	વિમાન
૬	ચંદ્રકાંત ઉત્તમલાલ મોદી (રી.યુ.)	ડીસ્પેનસરી રોડ, વલસાડ.	–	પછાત વર્ગ	લંબચોરસમાં પતંગ
૭	જાગૃતિબેન અશ્વિનભાઈ દેસાઈ	નાની મહેતવાડ, વલસાડ.	–	સામાન્ય મહિલા	વર્તુળમાં બંગલો
૮	નરેશકુમાર ચત્રભુજ પરીખ	હનુમાન શેરી, દિક્ષિત ફળીયા, વલસાડ.	–	સામાન્ય	સ્ટુલ
૯	પ્રેયશભાઈ જશવંતરાય શાહ (કાપડીયા)	શેઠ ફળીયુ, વલસાડ.	–	સામાન્ય	ચોકલેટ
૧૦	મનોજભાઈ નાથુભાઈ ઢીમર	મ્યુનીસીપલ કોલોની રૂમ નં.૨૯, વલસાડ.	–	પછાત વર્ગ	લંબચોરસમાં મોટર
૧૧	શૈલેષકુમાર રમણલાલ પટેલ (તમાકુવાલા)	રાણા સ્ટ્રીટ ગોલવાડ, વલસાડ.	–	સામાન્ય	પાણીનો જગ
૧૨	હરીશ બચ્ચન ગુપ્તા	નાના પારસીવાડ, વલસાડ.	–	સામાન્ય	મીણ બત્તી

(સહી/–) અવાચ્ય,

ચૂંટણી અધિકારી
વલસાડ નગરપાલિકા અને
કલેકટર સ્ટેમ્પ ડયુટી મુલ્યાંકન તંત્ર
વલસાડ.

સ્થળ:– વલસાડ
તારીખ:– ૦૧/૦૨/૦૩
ક્રમાંક:– ચુંટણી/ન.પા./વલસાડ/ન.૬/૦૩

જા-૧૨૯૭

INDEX

નમૂનો–૬

(જુઓ નિયમ–૧૬)

હરીફ ઉમેદવારોની યાદી

વલસાડ નગરપાલીકાની ચૂંટણી

વોર્ડ નંબર ....૫... વોર્ડનું નામ .... ચૂંટણી પંચે ફાળવેલી બેઠકો

૧લી બેઠક – અનુસુચિત આદિજાતિ મહિલા
૨જી બેઠક – અનુસુચિત જાતિ
૩જી બેઠક – સામાન્ય

અ. નં.	ઉમેદવારનું નામ	સરનામું	પક્ષ સાથે જોડાણ	ઉમેદવારનો વર્ગ	ફાળવેલ પ્રતિક
૧	૨	૩	૪	૫	૬
૧	ચંદુભાઈ ગુલાબભાઈ જુંજ	શાપુર નગર કે.કે. બેકરી રોડ,વલસાડ.	ભારતી જનતા પાર્ટી	અનુસુચિત જાતિ	લંબચોરસમાં કમળ
૨	નયના ચંદ્રકાંત પટેલ	મોટાતાઈવાડ પાછળ,વલસાડ.	ભારતીય જનતા પાર્ટી	અનુસુચિત આદિજાતિ મહિલા	લંબચોરસમાં વર્તુળમાં કમળ
૩	હિતેન્દ્ર રમણભાઈ પાનવાલા	સુઘડ ફળીયા, વલસાડ.	ભારતીય જનતા પાર્ટી	સામાન્ય	કમળ
૪	કાંતિલાલ ડાહયાભાઈ ભંડારી	ખડકી ભાગડા કુભારવાડ, વલસાડ.	–	સામાન્ય	વિમાન
૫	રતિલાલ ડાહયાભાઈ સરદાર	જુના હરીજન વાસ નાનાતાઈવાડ પાછળ, વલસાડ.	–	અનુસુચિત જાતિ	લંબચોરસમાં મોટર
૬	શ્યામભાઈ બક્ષુભાઈ વાળોદરા	નવા હરીજન વાસ, શહીદ ચોક, વલસાડ.	–	અનુસુચિત જાતિ	લંબચોરસમાં રેલવે એન્જિન
૭	શર્મિલાબહેન કાંતિભાઈ પટેલ	મોટા પારસીવાડ પાછળ, તરીયાવાડ રોડ. વલસાડ.	–	અનુસુચિત આદિજાતિ મહિલા	લંબચોરસમાં વર્તુળમાં રોડ રોલર

(સહી/–) અવાચ્ય,
ચૂંટણી અધિકારી
વલસાડ નગરપાલિકા અને
નાયબ કલેકટર સ્ટેમ્પ ડયુટી મુલ્યાંકન તંત્ર
વલસાડ.

સ્થળ:– વલસાડ
તારીખ:– ૦૧/૦૨/૦૩
ક્રમાંક:– ચુંટણી/ન.પા./વલસાડ/ન.૬/૦૩

INDEX

નમૂનો-૬

(જુઓ નિયમ-૧૬)

હરીફ ઉમેદવારોની યાદી

વલસાડ નગરપાલીકાની ચૂંટણી

વોર્ડ નંબર ...૬.... વોર્ડનું નામ .... ચૂંટણી પંચે ફાળવેલી બેઠકો

૧લી બેઠક – સામાન્ય મહિલા
૨જી બેઠક – અનુસૂચિત આદિજાતિ
૩જી બેઠક – સામાન્ય

અ. નં.	ઉમેદવારનું નામ	સરનામું	પક્ષ સાથે જોડાણ	ઉમેદવારનો વર્ગ	ફાળવેલ પ્રતિક
૧	૨	૩	૪	૫	૬
૧	અનિલ છોટુભાઈ પટેલ	સીટી પેલેસપાછળ ધોબીતળાવની પાળ, વલસાડ.	ભારતીય જનતા પાર્ટી	અનુ સુચિત આદિજાતિ	લંબચોરસમાં કમળ
૨.	રમીલાબહેન જિતેન્દ્રભાઈ પટેલ	શાપુર નગર બરૂડીયા ચાલ, સીટી પેલેસ પાછળ , વલસાડ.	ભારતીય જનતા પાર્ટી	સામાન્ય મહિલા	વર્તુળમાં કમળ
૩	રાકેશકુમાર ગમનભાઈ પટેલ (રાજુભાઈ)	ખડકીવાડ કુંભારવાડ, વલસાડ.	ભારતીય જનતા પાર્ટી	સામાન્ય	કમળ
૪	ઈમ્તયાઝુદ્દીન મીયાંમોહમ્મદ કાઝી	શાપુર નગર મસ્જીદ ફળીયું, વલસાડ.	–	સામાન્ય	વિમાન
૫	કુસુમબેન કાળીદાસ પટેલ	ગણેશ મહોલ્લો ધોબીતળાવ, વલસાડ.	–	સામાન્ય મહિલા	વર્તુળમાં પાણીનો જગ
૬	રમેશભાઈ મંગલદાસ પટેલ (રમેશ ડેની)	રાખોડીયા તળાવ ગાયત્રી મંદિરના બાજુમાં, વલસાડ.	–	અનુસુચિત આદિજાતિ	લંબચોરસમાં મોટર
૭	શંકરભાઈ છગનભાઈ પટેલ	લુહાર ટેકરા દરજીવાડ, વલસાડ.	–	અનુસુચિત આદિજાતિ	લંબચોરસમાં પતંગ
૮	સીદીકભાઈ ઈસ્માઈલભાઈ મેમણ	૨૦૩,૨૦૪ સત્યમ એપાર્ટમેન્ટ છીપવાડ, વલસાડ.	–	સામાન્ય	રેલવે એન્જિન

(સહી/–) અવાચ્ય,

ચૂંટણી અધિકારી
વલસાડ નગરપાલિકા અને
નાયબ કલેકટર સ્ટેમ્પ ડયુટી મુલ્યાંકન તંત્ર
વલસાડ.

સ્થળઃ– વલસાડ
તારીખઃ– ૦૧/૦૨/૦૩
ક્રમાંકઃ– ચુંટણી/ન.પા./વલસાડ/ન.૬/૦૩

INDEX

નમુના નં. ૬

(જુઓ નિયમ-૧૬)

હરીફ ઉમેદવારોની યાદી

વલસાડ નગરપાલિકાની સામાન્ય ચૂંટણી

વોર્ડ નંબર ૭(સાત) વોર્ડનું નામ

ચૂંટણી પંચે ફાળવેલી બેઠકો
૧ લી બેઠક સામાન્ય મહિલા
૨જી બેઠક સામાન્ય
૩જી બેઠક સામાન્ય

અ. નં.	ઉમેદવારનું નામ	સરનામું	પક્ષ સાથે જોડાણ	ઉમેદવારનો વર્ગ	ફાળવેલ પ્રતિક
૧	૨	૩	૪	૫	૬
૧	જનકકુમાર કેશવજીભાઈ ભાનુશાલી	એ/૫, રામ એપાર્ટમેન્ટ નં. ૧, રામવાડી, વલસાડ.	ભારતીય જનતા પાર્ટી	સામાન્ય	લંબચોરસમાં કમળ
૨	મૃદુલાબેન રમેશભાઈ દેસાઈ	રામજી ટેકરા, વલસાડ.	ભારતીય જનતા પાર્ટી	સામાન્ય મહિલા	વર્તુળમાં કમળ
૩	સંજયકુમાર નાનુભાઈ પટેલ (સુકો)	લુહાર ટેકરા, પશ્ચિમ એપાર્ટમેન્ટની બાજુમાં, વલસાડ.	ભારતીય જનતા પાર્ટી	સામાન્ય	કમળ
૪	અમ્રતભાઈ નીછાભાઈ પટેલ	રૂમ નં. ૪૭, રામલાડી ચાલ, રામવાડી, વલસાડ.	—	સામાન્ય	રેલ્વે એન્જિન
૫	જયેશ ગીરધરલાલ મોદી (ગીજુ)	૧૨, પુરબ પશ્ચિમ એપાર્ટમેન્ટ, એમ.જી. રોડ, વલસાડ.	—	સામાન્ય	પતંગ
૬	પુર્ણીમાબેન રાજીવભાઈ દેસાઈ	રામજી ટેકરા, વલસાડ.	—	સામાન્ય મહિલા	વર્તુળમાં મોટર
૭	બાલકૃષ્ણ જીવરાજભાઈ પટેલ	રામવાડી, વલસાડ.	—	સામાન્ય	પાણીનો જગ

સ્થળ : વલસાડ.
તારીખ : ૦૧/૦૨/૨૦૦૩
ક્રમાંક :- ન.પા./વલસાડ/ચૂંટણી-૨૦૦૩

(સહી/-) અવાચ્ય,

ચૂંટણી અધિકારી
વલસાડ નગરપાલિકા અને
નામજ **જિલ્લા વિકાસ અધિકારી (મહેસૂલ)**
જિલ્લા પંચાયત વલસાડ.

INDEX

નમુના નં.૬

(જુઓ નિયમ–૧૬)

હરીફ ઉમેદવારોની યાદી

વલસાડ નગરપાલિકાની સામાન્ય ચૂંટણી

વોર્ડ નંબર ૮(આઠ) વોર્ડનું નામ

ચૂંટણી પંચે ફાળવેલી બેઠકો
૧ લી બેઠક સામાન્ય મહિલા
૨જી બેઠક સામાન્ય
૩જી બેઠક સામાન્ય

અ. નં.	ઉમેદવારનું નામ	સરનામું	પક્ષ સાથે જોડાણ	ઉમેદવારનો વર્ગ	ફાળવેલ પ્રતિક
૧	૨	૩	૪	૫	૬
૧	આશાબેન માર્કન્ડ દેસાઈ	મદનવાડ, વલસાડ.	ભારતીય જનતા પાર્ટી	સામાન્ય મહિલા	વર્તુળમાં કમળ
૨	નિમિષકુમાર ધનસુખભાઈ દેસાઈ	મદનવાડ, વલસાડ.	ભારતીય જનતા પાર્ટી	સામાન્ય	લંબચોરસમાં કમળ
૩	પ્રવીણકુમાર પુરુષોત્તમ કચ્છી	શિવ એપાર્ટમેન્ટ, મદનવાડ, વલસાડ.	ભારતીય જનતા પાર્ટી	સામાન્ય	કમળ
૪	પીટર લીયો ફ્રાન્સીસ	વિષ્ણુ ચેમ્બર્સ, લક્ષ્મી ચેમ્બર્સ, બિલ્ડીંગ, પાછળ, બેચર રોડ, વલસાડ.	–	સામાન્ય	ટેલીવિઝન
૫	ભીખુભાઈ બાલકૃષ્ણ કાપડીયા	૨૦૪/ ત્રિમૂર્તિ ટાવર, નાનીખત્રીવાડ, વલસાડ.	–	સામાન્ય	વિમાન
૬	રાજુ "વકીલ" જે. દેસાઈ	દીક્ષીત મહોલ્લો, ભાવનો ટેકરો, વલસાડ.	–	સામાન્ય	મોટર
૭	સુધાબેન દિનકરરાય દેસાઈ	મદનવાડ, વલસાડ.	–	સામાન્ય મહિલા	વર્તુળમાં પતંગ
૮	સુરેશચંદ્ર આધ્યાપ્રસાદ ત્રિપાઠી	કેરીમાર્કેટ સામે, બેચર રોડ, વલસાડ.	–	સામાન્ય	રેલ્વે એન્જિન
૯	હેમુબેન દિનેશભાઈ પટેલ	મોંગરાવાડી રોડ, મોરારજીની ચાલ, વલસાડ.	–	સામાન્ય મહિલા	વર્તુળમા મકાઈ

(સહી/–) અવાચ્ય,

સ્થળ : વલસાડ.
તારીખ : ૦૧/૦૨/૨૦૦૩
ક્રમાંક :– ન.પા./વલસાડ/ચૂંટણી–૨૦૦૩

ચૂંટણી અધિકારી
વલસાડ નગરપાલિકા અને
નાયબ જિલ્લા વિકાસ અધિકારી (મહેસૂલ)
જિલ્લા પંચાયત વલસાડ.

INDEX

નમુના નં.૬

(જુઓ નિયમ–૧૬)

હરીફ ઉમેદવારોની યાદી

વલસાડ નગરપાલિકાની સામાન્ય ચૂંટણી

વોર્ડ નંબર ૯(નવ) | વોર્ડનું નામ | ચૂંટણી પંચે ફાળવેલી બેઠકો
૧ લી બેઠક સામાન્ય મહિલા
૨જી બેઠક અનુસૂચિત આદિજાતિ
૩જી બેઠક સામાન્ય

અ. નં.	ઉમેદવારનું નામ	સરનામું	પક્ષ સાથે જોડાણ	ઉમેદવારનો વર્ગ	ફાળવેલ પ્રતિક
૧	૨	૩	૪	૫	૬
૧	અશ્વિનભાઈ રમેશભાઈ પટેલ	પરાગજી ટાવર સામે, મોહનભાઈની હોસ્પિટલ પાછળ, વલસાડ.	ભારતીય જનતા પાર્ટી	અનુસૂચિત આદિજાતિ	લંબચોરસમાં કમળ
૨	જયશ્રીબેન જયંતભાઈ સંધાડીયા	કસ્ટમ ઓફીસ સામે સુથારચાલ વલસાડ.	ભારતીય જનતા પાર્ટી	સામાન્ય મહિલા,	વર્તુળમાં કમળ
૩	નરેન્દ્ર મોહનલાલ પટેલ (નરેશ ભંગાર)	પટેલ નિવાસ, મુલ્લાવાડી, વલસાડ	ભારતીય જનતા પાર્ટી	સામાન્ય	કમળ
૪	ઈકબાલ મહેબુબભાઈ કુરેશી	મુલ્લાવાડી, વલસાડ.	–	સામાન્ય	વિમાન
૫	તારાબેન ગીરીશભાઈ પટેલ	મુલ્લાવાડી, વલસાડ.	–	સામાન્ય મહિલા,	વર્તુળમાં પતંગ
૬	ધનસુખલાલ શાંતિલાલ મિસ્ત્રી	બી/૨, અભિલાષા એપાર્ટમેન્ટ, હાલર રોડ, સુથાર ચાલ, વલસાડ.	–	સામાન્ય	પાણીનો જગ
૭	રમેશભાઈ છોટુભાઈ પટેલ	જવાહર સોસાયટી પાછળ, ગણેશ મહોલ્લો, ધોબીતળાવ, વલસાડ.	–	અનુસૂચિત આદિજાતિ	લંબચોરસમાં રેલ્વે એન્જિન
૮	હરિશભાઈ છીબુભાઈ ઢોડીયા	મુલ્લાવાડી, નવસારીવાલા ચેમ્બર સામે, વલસાડ.	–	અનુસૂચિત આદિજાતિ	લંબચોરસમાં બેટ પકડેલ ખેલાડી

સ્થળ : વલસાડ.
તારીખ : ૦૧/૦૨/૨૦૦૩,
ક્રમાંક :– ન.પા./વલસાડ/ચૂંટણી–૨૦૦૩

(સહી/–) અવાચ્ય,
ચૂંટણી અધિકારી
વલસાડ નગરપાલિકા અને
નાયબ જિલ્લા વિકાસ અધિકારી (મહેસૂલ)
જિલ્લા પંચાયત વલસાડ.

INDEX

નમૂના નં. ૬

(જુઓ નિયમ-૧૬)

હરીફ ઉમેદવારોની યાદી

વલસાડ નગરપાલિકાની સામાન્ય ચૂંટણી

વોર્ડ નંબર ૧૦(દસ) વોર્ડનું નામ

ચૂંટણી પંચે ફાળવેલી બેઠકો
૧ લી બેઠક સામાન્ય મહિલા
૨જી બેઠક અનુસૂચિત આદિજાતિ
૩જી બેઠક સામાન્ય

અ. નં.	ઉમેદવારનું નામ	સરનામું	પક્ષ સાથે જોડાણ	ઉમેદવારનો વર્ગ	ફાળવેલ પ્રતિક
૧	૨	૩	૪	૫	૬
૧	અનિલકુમાર ઉર્ફે અજીતકુમાર રમણભાઈ પટેલ	સ્વર્ગાશ્રમ મંદિર રસ્તો, તીથલ રોડ, વલસાડ.	ભારતીય જનતા પાર્ટી	અનુસૂચિત આદિજાતિ	લંબચોરસમાં કમળ
૨	શશીકાંત આણંદજી શેઠીયા	'આનંદ' તીથલ રોડ, વલસાડ.	ભારતીય જનતા પાર્ટી	સામાન્ય	કમળ
૩	શીલ્પા નરેન્દ્રભાઈ કોઠારી	એ-૫૦૩, યશકમલ તીથલ રોડ, વલસાડ.	ભારતીય જનતા પાર્ટી	સામાન્ય મહિલા	વર્તુળમાં કમળ
૪	અનિલકુમાર છગનલાલ ભોંઈ	બાલ મંદિરની બાજુમાં, બુધ્ધદેવ સોસાયટી, હાલર રોડ, વલસાડ.	–	અનુસૂચિત આદિજાતિ	લંબચોરસમાં મોટર
૫	કિરણભાઈ જગદીશભાઈ વ્યાસ	તીથલ રોડ, સ્વર્ગાશ્રમ મંદિરની ગલીમાં તીથલ રોડ, વલસાડ.	–	સામાન્ય	પતંગ
૬	પન્નાબેન ત્રિલોકભાઈ દેસાઈ	૬-અમરપાર્ક, તીથલ રોડ, વલસાડ.	–	સામાન્ય મહિલા	વર્તુળમાં રેલ્વે એન્જિન

સ્થળ : વલસાડ.
તારીખ : ૦૧/૦૨/૨૦૦૩.
ક્રમાંક :- ન.પા./વલસાડ/ચૂંટણી-૨૦૦૩

(સહી/-) અવાચ્ય,
ચૂંટણી અધિકારી
વલસાડ નગરપાલિકા અને
નાયબ જિલ્લા વિકાસ અધિકારી (મહેસૂલ)
જિલ્લા પંચાયત વલસાડ.

INDEX

નમુના નં.૬

(જુઓ નિયમ–૧૬)

હરીફ ઉમેદવારોની યાદી

વલસાડ નગરપાલિકાની સામાન્ય ચૂંટણી

વોર્ડ નંબર ૧૧ (અગિયાર) વોર્ડનું નામ

ચૂંટણી પંચે ફાળવેલી બેઠકો
૧ લી બેઠક સામાન્ય મહિલા
૨જી બેઠક સામાન્ય
૩જી બેઠક સામાન્ય

અ. નં.	ઉમેદવારનું નામ	સરનામું	પક્ષ સાથે જોડાણ	ઉમેદવારનો વર્ગ	ફાળવેલ પ્રતિક
૧	૨	૩	૪	૫	૬
૧	જિજ્ઞેશભાઈ ચંદ્રકાંત મહેતા	મનીષ એપાર્ટમેન્ટ, તીથલ રોડ, વલસાડ.	ભારતીય જનતા પાર્ટી	સામાન્ય	કમળ
૨	નીલાબહેન દિનેશભાઈ શાહ	૩૦૩, સત્યમ પાર્ક, તીથલ રોડ, વલસાડ.	ભારતીય જનતા પાર્ટી	સામાન્ય (મહિલા)	વર્તુળમાં કમળ
૩	રાજેન્દ્રભાઈ હરેન્દ્રભાઈ દેસાઈ	ગીતાંજલી સોસાયટી, તીથલ રોડ, વલસાડ.	ભારતીય જનતા પાર્ટી	સામાન્ય	લંબચોરસમાં કમળ
૪	અર્ચનાબેન બંકીમચંદ્ર દેસાઈ	'શિશુવિહાર' સરદારનગર પાસે, તીથલ રોડ, વલસાડ.	–	સામાન્ય મહિલા	વર્તુળમાં રેલ્વે એન્જિન
૫	કીર્તિકુમાર સંપતરાય દેસાઈ	એ–૨૦૪, જલતરંગ એપાર્ટમેન્ટ, હાલર ક્રોસ રોડ, વલસાડ.	–	સામાન્ય	પતંગ
૬	જયદીપ ડાહ્યાભાઈ દેસાઈ (લાલો)	બ્લોક નં.૧૬, સરદાર નગર સોસાયટી, તીથલ રોડ, વલસાડ.	–	સામાન્ય	રોડ રોલર
૭	નરેન્દ્રભાઈ મૂળશંકર પંડયા	૧/બી, ગાયત્રી સોસાયટી તીથલ રોડ, વલસાડ.	–	સામાન્ય	મોટર
૮	બંકીમચંદ્ર બીપીનભાઈ દેસાઈ	'શિશુવિહાર' સરદાર નગર પાસે, તીથલ રોડ, વલસાડ.	–	સામાન્ય	પાણીનો જગ
૯	હર્ષાબેન હેમંતભાઈ દેસાઈ	નંદી એપાર્ટમેન્ટ, ગ્રાઉન્ડ ફ્લોર, તીથલ રોડ, વલસાડ.	–	સામાન્ય મહિલા	વર્તુળમાં વિમાન

(સહી/–) અવાચ્ય.

સ્થળ : વલસાડ.
તારીખ : ૦૧/૦૨/૨૦૦૩
ક્રમાંક :– ન.પા./વલસાડ/ચૂંટણી-૨૦૦૩

ચૂંટણી અધિકારી
વલસાડ નગરપાલિકા અને
નાયબ જિલ્લા વિકાસ અધિકારી (મહેસૂલ)
જિલ્લા પંચાયત વલસાડ.

INDEX

નમૂના નં. ૬

(જુઓ નિયમ--૧૬)

હરીફ ઉમેદવારોની યાદી

વલસાડ નગરપાલિકાની સામાન્ય ચૂંટણી

વોર્ડ નંબર ૧૨(બાર) | વોર્ડનું નામ. | ચૂંટણી પંચે ફાળવેલી બેઠકો
૧ લી બેઠક સામાન્ય મહિલા
૨જી બેઠક અનુસૂચિત આદિજાતિ
૩જી બેઠક સામાન્ય

અ. નં.	ઉમેદવારનું નામ	સરનામું	પક્ષ સાથે જોડાણ	ઉમેદવારનો વર્ગ	ફાળવેલ પ્રતિક
૧	૨	૩	૪	૫	૬
૧	નરેન્દ્રકુમાર ઉદેસીંગ ડાંગ	બેચર રોડ, વલસાડ.	ભારતીય જનતા પાર્ટી	અનુસૂચિત જાતિ	કમળ
૨	મંગુભાઈ ખુશાલભાઈ પટેલ	વશી ફળીયા, હાલર રોડ, વલસાડ.	ભારતીય જનતા પાર્ટી	અનુસૂચિત આદિજાતિ	લંબચોરસમાં કમળ
૩	શીલાબેન ચંદ્રકાંત તાયડે	૧૫૪/એલ/બી, વેસ્ટ રેલ્વે યાર્ડ, વલસાડ.	ભારતીય જનતા પાર્ટી	સામાન્ય મહિલા	વર્તુળમાં કમળ
૪	આશા એલ્વિસ દાસ	મિશન કોલોની, દાસ કંપાઉન્ડ, વલસાડ.	—	સામાન્ય મહિલા	વર્તુળમાં બેટ પકડેલ ખેલાડી
૫	આશીષભાઈ સુમંતરાય દેસાઈ	જે.જે.ભુવન, હાલર ક્રોસ લેન, સૂર્યકિરણ સામે, વલસાડ.	—	સામાન્ય	ટેલીવિઝન
૬	ધીરૂભાઈ રણછોડજી તલાવીયા	હાલર સર્જન એપાર્ટમેન્ટ વલસાડ.	—	અનુસૂચિત આદિજાતિ	લંબચોરસમાં રેલ્વે એન્જિન
૭	ડૉ.પુષ્પાબેન રામજોર ઓઝા	૨૬૫/ટી, વેસ્ટ રેલ્વે યાર્ડ, વલસાડ.	—	સામાન્ય (મહિલા)	વર્તુળમાં વિમાન
૮	ભરતભાઈ છોટુભાઈ પટેલ	હાલર, પાણીની ટાંકી સામે, વલસાડ.	—	અનુસૂચિત આદિજાતિ	લંબચોરસમાં ગેસ સિલિન્ડર
૯	મિના જગદીશભાઈ પટેલ	મીશન કોલોની, સોફિયા મંજીલ સામે, વલસાડ.	—	સામાન્ય (મહિલા)	વર્તુળમા પ્રેસર કુકર
૧૦	રમણલાલ નંદાજી પ્રતાપગઢવાલા (સુપ્રિમવાલા)	હોટલ સુપ્રિમ સ્ટેશન રોડ, વલસાડ.	—	સામાન્ય	મોટર
૧૧	શરદ હરીનાથ મિશ્રા	બેચર રોડ, ચંદનવન પાસે, વલસાડ.	—	સામાન્ય	લેટર બોક્સ
૧૨	સીરીલભાઈ સેમ્યુલ ડાભી	પશ્ચિમ રેલ્વે યાર્ડ, ચાલ નં.૩૧૪, રેલ્વે જીમખાના વલસાડ.	—	સામાન્ય	પતંગ

(સહી/–) અવાચ્ય,

સ્થળ : વલસાડ.
તારીખ : ૦૧/૦૨/૨૦૦૩
ક્રમાંક :– ન.પા./વલસાડ/ચૂંટણી-૨૦૦૩

ચૂંટણી અધિકારી
વલસાડ નગરપાલિકા અને
નાયબ જિલ્લા વિકાસ અધિકારી (મહેસૂલ)
જિલ્લા પંચાયત વલસાડ.

INDEX

નમુનો – ૬

(જુઓ નિયમ – ૧૬)

હરીફ ઉમેદવારોની યાદી

પારડી નગરપંચાયતની સામાન્ય ચુંટણી

વાર્ડ નંબર : ૧ વોર્ડનું નામ : —

ચુંટણી પંચે ફાળવેલી બેઠકો

૧ લી બેઠક સામાન્ય મહિલા

૨ જી બેઠક અનુસૂચિત આદિજાતિ

૩ જી બેઠક સામાન્ય

અ. નં.	ઉમેદવારનું નામ	સરનામુ	પક્ષ સાથે જોડાણ	ઉમેદવારનો વર્ગ	ફાળવેલ પ્રતિક
૧	૨	૩	૪	૫	૬
૧.	કમુબેન અરવિંદભાઈ પટેલ	કવોરી રોડ, પારડી. તા. પારડી જી. વલસાડ	ભારતીય જનતા પક્ષ	સામાન્ય મહિલા	વર્તુળમાં કમળ
૨.	ધર્મેશભાઈ વસંતભાઈ મોદી	૧૬– નુતન નગર, પારડી. તા. પારડી જી. વલસાડ	ભારતીય જનતા પક્ષ	સામાન્ય	કમળ
૩.	નિરંજન કાંતિલાલ દેસાઈ	પ્રમુખ કુટિર, નુતન નગર કોલોની, પારડી તા. પારડી. જી. વલસાડ	ભારતીય રાષ્ટ્રીય કોંગ્રેસ	સામાન્ય	હાથ
૪.	પુષ્પાબેન કિરીટકુમાર પારડીવાલા	ડી સી ઓ હાઈસ્કુલ પાછળ, પારડી તા.પારડી. જી.વલસાડ.	ભારતીય રાષ્ટ્રીય કોંગ્રેસ	સામાન્ય મહિલા	વર્તુળમાં હાથ
૫.	રાજેશભાઈ ભીખુભાઈ પટેલ	ડી સી ઓ હાઈસ્કુલ પાછળ, પારડી તા.પારડી. જી.વલસાડ.	ભારતીય રાષ્ટ્રીય કોંગ્રેસ	અનુસૂચિત આદિજાતિ	લંબચોરસમાં હાથ
૬.	રાજેશભાઈ મંગુભાઈ પટેલ	ક્રિકેટ ગ્રાઉન્ડ, કોલેજ રોડ, પારડી તા. પારડી જી. વલસાડ.	ભારતીય જનતા પક્ષ	અનુસૂચિત આદિજાતિ	લંબચોરસમાં કમળ
૭.	જયંતિલાલ જાદવભાઈ પટેલ	સ્ટેશનરોડ, ચારરસ્તા, ભંડારવાડ, પારડી. તા.પારડીજી.વલસાડ	—	સામાન્ય	ટેલીવિઝન

સ્થળ :– પારડી

તા. : ૦૧–૦૨–૨૦૦૩.

ક્રમાંક : પાનપ/ચટણ/વોર્ડ નં. ૧ / ૨૦૦૩.

(સહી/–) અવાચ્ય,

ચુંટણી અધિકારી

પારડી નગર પંચાયત અને

આયોજનસહ તાલુકા વિકાસ અધિકારી

પારડી તાલુકા પંચાયત, પારડી.

INDEX

નમુનો – ૬
(જુઓ નિયમ – ૧૬)
હરીફ ઉમેદવારોની યાદી
પારડી નગરપંચાયતની સામાન્ય ચુંટણી

વાર્ડ નંબર : ૨ વોર્ડનું નામ : –

ચુંટણી પંચે ફાળવેલી બેઠકો
૧ લી બેઠક સામાન્ય મહિલા
૨ જી બેઠક અનુસૂચિત આદિજાતિ
૩ જી બેઠક સામાન્ય

અ. નં.	ઉમેદવારનું નામ	સરનામુ	પક્ષ સાથે જોડાણ	ઉમેદવારનો વર્ગ	ફાળવેલ પ્રતિક
૧	૨	૩	૪	૫	૬
૧.	અરૂણાબેન રમણભાઈ પટેલ	વલસાડી ઝાંપા, કુંભારવાડ, પારડી.તા.પારડી જી. વલસાડ	ભારતીય રાષ્ટ્રીય કોંગ્રેસ	સામાન્ય મહિલા	વર્તુળમાં હાથ
૨.	અસ્પી શાવકશા સૂઈ	સ્ટેશન રોડ જ્યોતિ હોસ્પિટલની બાજુમાં, પારડીતા.પારડી જી. વલસાડ.	ભારતીય રાષ્ટ્રીય કોંગ્રેસ	સામાન્ય	હાથ
૩.	ફરીદાબાનુ અબ્દુલઅઝીજ મનીયાર	ચીવલ રોડ, પારડી તા. પારડી. જી. વલસાડ	ભારતીય જનતા પક્ષ	સામાન્ય મહિલા	વર્તુળમાં કમળ
૪.	બિપીનભાઈ મોહનભાઈ પટેલ	મટન માર્કેટની બાજુમાં, વલસાડી ઝાપા, પારડી તા.પારડી. જી.વલસાડ.	ભારતીય રાષ્ટ્રીય કોંગ્રેસ	અનુસૂચિત આદિજાતિ	લંબચોરસમાં હાથ
૫.	યોગેશભાઈ ઈશ્વરભાઈ પટેલ	વલસાડી ઝાંપા, કુંભારવાડ, પારડી.તા.પારડી જી. વલસાડ.	ભારતીય જનતા પક્ષ	અનુસૂચિત આદિજાતિ	લંબચોરસમાં કમળ
૬.	સંજયકુમાર રામજીભાઈ ટંડેલ	જલારામનગર, સ્વાધ્યાય મંડળ રોડ, તા. પારડી જી. વલસાડ.	ભારતીય જનતા પક્ષ	સામાન્ય	કમળ
૭.	દારાભાઈ જમશેદજી પારડીવાલા	નાજુ વીલા, બસ સ્ટેન્ડ, પારડી. તા.પારડી જી.વલસાડ	–	સામાન્ય	મીણબત્તીઓ
૮.	મનીષભાઈ મણીલાલ પટેલ	સ્વાધ્યાય મંડળ રોડ, પારડી તા. પારડી જી. વલસાડ.	–	અનુસૂચિત આદિજાતિ	લંબચોરસમાં પતંગ

(સહી/–) અવાચ્ય,

સ્થળ :– પારડી.
તા. : ૦૧–૦૨–૨૦૦૩.
ક્રમાંક : પાનપ/ચટણ/વોર્ડ નં. ૨ / ૨૦૦૩.

ચુંટણી અધિકારી
પારડી નગર પંચાયત અને
આયોજનસહ તાલુકા વિકાસ અધિકારી
પારડી તાલુકા પંચાયત, પારડી.

INDEX

નમુનો ૬
(જુઓ નિયમ – ૧૬)
હરીફ ઉમેદવારોની યાદી
પારડી નગરપંચાયતની સામાન્ય ચુંટણી

વાર્ડ નંબર : ૩ વોર્ડનું નામ : —

ચુંટણી પંચે ફાળવેલી બેઠકો
૧ લી બેઠક મહિલા અનુસૂચિત આદિજાતિ મહિલા [illegible]
૨ જી બેઠક પછાત વર્ગ [illegible]
૩ જી બેઠક સામાન્ય બીન-અનામત

અ. નં.	ઉમેદવારનું નામ	સરનામુ	પક્ષ સાથે જોડાણ	ઉમેદવારનો વર્ગ	ફાળવેલ પ્રતિક
૧	૨	૩	૪	૫	૬
૧.	અરવિંદભાઈ ગોવિંદભાઈ સંઘારીયા	૧૦૨–અભિનવ સી પાર્ક, ડૉ.ઠોસર હોસ્પિટલ, પારડી.તા.પારડી જી. વલસાડ	ભારતીય જનતા પક્ષ	પછાત વર્ગ	લંબચોરસમાં કમળ
૨.	જયવંતકુમાર ભીખુભાઈ મોદી	સ્ટેશન રોડ, પારડી તા.પારડી જી. વલસાડ	ભારતીય રાષ્ટ્રીય કોંગ્રેસ	પછાત વર્ગ	લંબચોરસમાં હાથ
૩.	પાર્વતિબેન રમેશભાઈ પટેલ	મટન માર્કેટ, વલસાડી ઝાંપા, પારડી તા.પારડી. જી.વલસાડ.	ભારતીય રાષ્ટ્રીય કોંગ્રેસ	અનુસૂચિત આદિજાતિ મહિલા	લંબચોરસમાં વર્તુળમાં હાથ
૪.	યુસુફઅલી અબ્દુલહુશેન વાડીવાલા	કંસારવાડ, પારડી તા.પારડી. જી.વલસાડ.	ભારતીય જનતા પક્ષ	સામાન્ય	કમળ
૫.	રતનબેન રમેશભાઈ પટેલ	સર્વોદય સોસાયટી, મટનમાર્કેટ, પારડી.તા.પારડી જી. વલસાડ.	ભારતીય જનતા પક્ષ	અનુસૂચિત આદિજાતિ મહિલા	લંબચોરસમાં વર્તુળમાં કમળ
૬.	રમણભાઈ હરકિશન માલી	લક્ષ્મી હાઉસીંગ સોસાયટી, સરકારી ગોડાઉન પાછળ, પારડી. તા. પારડી જી. વલસાડ.	ભારતીય રાષ્ટ્રીય કોંગ્રેસ	સામાન્ય	હાથ
૭.	આસિફ મોહંમુદ શેખ	ચીવલ રોડ, તળાવની પાળ પારડી, તા.પારડીજી.વલસાડ	—	સામાન્ય	બંગલો
૮.	બલ્લુભાઈ મનહરભાઈ પટેલ	દીપકવાડ, પારડી તા. પારડી જી. વલસાડ.	—	સામાન્ય	પંતગ
૯.	મુકેશકુમાર બાબુભાઈ પટેલ	કંસારવાડ, બાલ મંદિર પાછળ પારડી તા.પારડી. જી.વલસાડ.	—	પછાત વર્ગ	લંબચોરસમાં બેટ

સ્થળ :– પારડી
તા. : ૦૧–૦૨–૨૦૦૩.
ક્રમાંક : પાનપ/ચટણ/વોર્ડ નં. ૦૩ / ૨૦૦૩.

(સહી/–) અવાચ્ય,
ચુંટણી અધિકારી
પારડી નગર પંચાયત અને
આયોજનસહ તાલુકા વિકાસ અધિકારી
પારડી તાલુકા પંચાયત, પારડી.

INDEX

નમુનો ૬

(જુઓ નિયમ – ૧૬)

હરીફ ઉમેદવારોની યાદી

પારડી નગરપંચાયતની સામાન્ય ચુંટણી

વાર્ડ નંબર : ૪ વોર્ડનું નામ : –

ચુંટણી પંચે ફાળવેલી બેઠકો
૧-લી બેઠક : સામાન્ય : મહિલા
૨ જી બેઠક અનુસૂચિત આદિજાતિ :
૩ જી બેઠક સામાન્ય :

અ. નં.	ઉમેદવારનું નામ	સરનામુ	પક્ષ સાથે જોડાણ	ઉમેદવારનો વર્ગ	ફાળવેલ પ્રતિક
૧	૨	૩	૪	૫	૬
૧.	કિર્તિકુમાર રતિલાલ રાજપુત	મોઢ ફળિયું, પારડી.તા.પારડી જી. વલસાડ	ભારતીય જનતા પક્ષ	સામાન્ય	કમળ
૨.	જયાબેન સુંદરલાલ ભગત	કહારવાડ,પારડી તા.પારડી જી. વલસાડ	ભારતીય જનતા પક્ષ	સામાન્ય મહિલા	વર્તુળમાં કમળ
૩.	જાગૃતિબેન ભાવિનભાઈ પટેલ	દમણીઝાપા,કાછીયા ફળિયા, પારડી તા.પારડી. જી.વલસાડ.	ભારતીય રાષ્ટ્રીય કોંગ્રેસ	સામાન્ય મહિલા	વર્તુળમાં હાથ
૪.	નરેશભાઈ હિરાલાલ પટેલ	નાની મસાણની વાડી, પારડી તા.પારડી. જી.વલસાડ.	ભારતીય રાષ્ટ્રીય કોંગ્રેસ	અનુસૂચિત આદિજાતિ	લંબચોરસમાં હાથ
૫.	વિલાસભાઈ ચંદુભાઈ પટેલ	નાની મસાણી, પારડી તા.પારડી. જી.વલસાડ.	ભારતીય જનતા પક્ષ	અનુસૂચિત આદિજાતિ	લંબચોરસમાં કમળ
૬.	હેમંતકુમાર વનમાળીભાઈ ભગત	કહારવાડ, દમણીઝાપા, પારડી. તા. પારડી જી. વલસાડ.	ભારતીય રાષ્ટ્રીય કોંગ્રેસ	સામાન્ય	હાથ
૭.	નાનુભાઈ ગોવિંદભાઈ હળપતિ	કોથરવાડી, દમણીઝાપા, પારડી, તા.પારડીજી.વલસાડ	–	અનુસૂચિત આદિજાતિ	લંબચોરસમાં રેલ્વે એન્જિન
૮.	પ્રિતીબેન અજયકુમાર શાહ	માતૃસ્મૃતિ, બ્રાહમણ ફળિયું, પારડી તા. પારડી જી. વલસાડ.	–	સામાન્ય મહિલા	વર્તુળમાં વિમાન
૯.	હાતિમઅલી અસગરઅલી પારડીવાલા	કંસારવાડ, વહોરા મસ્જીદ સામે, પારડી તા.પારડી. જી.વલસાડ.	–	સામાન્ય	બંગલો

(સહી/–) અવાચ્ય,

સ્થળ :– પારડી
તા. : ૦૧–૦૨–૨૦૦૩.
ક્રમાંક : પાનપ/ચટણ/વોર્ડ નં. ૦૪ / ૨૦૦૩.

ચુંટણી અધિકારી
પારડી નગર પંચાયત અને
આયોજનસહ તાલુકા વિકાસ અધિકારી
પારડી તાલુકા પંચાયત, પારડી.

INDEX

નમુનો ૬
(જુઓ નિયમ – ૧૬)
હરીફ ઉમેદવારોની યાદી
પારડી નગરપંચાયતની સામાન્ય ચુંટણી

વાર્ડ નંબર : ૫ વોર્ડનું નામ : –

ચુંટણી પંચે ફાળવેલી બેઠકો
૧ લી બેઠક સામાન્ય સ્ત્રી
૨ જી બેઠક અનુસૂચિત આદિજાતિ
૩ જી બેઠક સામાન્ય –

અ. નં.	ઉમેદવારનું નામ	સરનામુ	પક્ષ સાથે જોડાણ	ઉમેદવારનો વર્ગ	ફાળવેલ પ્રતિક
૧	૨	૩	૪	૫	૬
૧.	ઈશ્વરભાઈ રતિલાલ માંગેલા	ચંદ્રપુર, પારનદી પાસે, ને.હા.નં.૮, પારડી.તા.પારડી જી. વલસાડ	ભારતીય જનતા પક્ષ	સામાન્ય	કમળ
૨.	ઉમેશભાઈ રમણભાઈ હળપતિ	પોણિયા ચાંદરણી વેરી, પારડી તા.પારડી જી. વલસાડ	ભારતીય જનતા પક્ષ	અનુસૂચિત આદિજાતિ	લંબચોરસમાં કમળ
૩.	ઉષાબેન ગુલાબભાઈ નાયક	પોણીયા, પારડી તા.પારડી. જી.વલસાડ.	ભારતીય જનતા પક્ષ	સામાન્ય મહિલા	વર્તુળમાં કમળ
૪.	પ્રભુભાઈ છનાભાઈ પટેલ	પોણીયા મંદિર ફળિયા, પારડી તા.પારડી. જી.વલસાડ.	ભારતીય રાષ્ટ્રીય કોંગ્રેસ	અનુસૂચિત આદિજાતિ	લંબચોરસમાં હાથ
૫.	મહેશભાઈ મણીભાઈ પટેલ	પોણીયા રેલ્વે ફળિયા, પારડી તા.પારડી. જી.વલસાડ.	ભારતીય રાષ્ટ્રીય કોંગ્રેસ	સામાન્ય	હાથ
૬.	સાધનાબેન ઈશ્વરભાઈ પટેલ	પોણીયા સ્કુલ ફળિયા, પારડી તા.પારડી. જી.વલસાડ.	ભારતીય રાષ્ટ્રીય કોંગ્રેસ	સામાન્ય મહિલા	વર્તુળમાં હાથ
૭.	નીતાબેન ધનસુખભાઈ પટેલ	પોણીયા સ્કુલ ફળિયા, પારડી તા.પારડી. જી.વલસાડ.	–	સામાન્ય મહિલા	વર્તુળમાં રેલ્વે એન્જિન
૮.	પ્રવિણભાઈ ઉત્તમભાઈ પટેલ	પોણીયા નિશાળ ફળિયા, પારડી તા.પારડી. જી.વલસાડ.	–	અનુસૂચિત આદિજાતિ	લંબચોરસમાં પતંગ
૯.	મંગુભાઈ નાનાભાઈ આહિર	પોણીયા ફળિયા, પારડી તા.પારડી. જી.વલસાડ.	–	સામાન્ય	ટેલીવિઝન
૧૦.	રાજુભાઈ બાબુભાઈ નાયકા	પોણીયા ચાંદરણીવેરી, પારડી તા.પારડી. જી.વલસાડ	–	અનુસૂચિત આદિજાતિ	લંબચોરસમાં મોટર

(સહી/–) અવાચ્ય,

સ્થળ :– પારડી
તા. : ૦૧–૦૨–૨૦૦૩.
ક્રમાંક : પાનપ/ચટણ/વોર્ડ નં.૦૫ / ૨૦૦૩.

ચુંટણી અધિકારી
પારડી નગર પંચાયત અને
આયોજનસહ તાલુકા વિકાસ અધિકારી
પારડી તાલુકા પંચાયત, પારડી.

INDEX

નમુનો -- ૬
(જુઓ નિયમ – ૧૬)
હરીફ ઉમેદવારોની યાદી
પારડી નગરપંચાયતની સામાન્ય ચુંટણી

વાર્ડ નંબર : ૬ વોર્ડનું નામ : —

ચુંટણી પંચે ફાળવેલી બેઠકો
૧ લી બેઠક : પછાતવર્ગ : મહિલા
૨ જી બેઠક અનુસૂચિત આદિજાતિ માટે [illegible]
૩ જી બેઠક સામાન્ય [illegible]

અ. નં.	ઉમેદવારનું નામ	સરનામુ	પક્ષ સાથે જોડાણ	ઉમેદવારનો વર્ગ	ફાળવેલ પ્રતિક
૧	૨	૩	૪	૫	૬
૧.	ઈશ્વરભાઈ રામુભાઈ પટેલ	સુથાર ફળિયું, પારડી.તા.પારડી જી. વલસાડ	ભારતીય જનતા પક્ષ	અનુસૂચિત આદિજાતિ	લંબચોરસમાં કમળ
૨.	ગુલાબભાઈ બુધાભાઈ પટેલ	સુરતી ફળિયું, પારડી તા.પારડી જી. વલસાડ	ભારતીય રાષ્ટ્રીય કોંગ્રેસ	અનુસૂચિત આદિજાતિ	લંબચોરસમાં હાથ
૩.	દક્ષાબેન નરેન્દ્રકુમાર ભગત	રશ્મી સોસાયટી, ને.હા.નં.૮, પારડી તા.પારડી. જી.વલસાડ.	ભારતીય રાષ્ટ્રીય કોંગ્રેસ	પછાતવર્ગ મહિલા	લંબચોરસમાં વર્તુળમાં હાથ
૪.	દેવેન્દ્ર પ્રવિણભાઈ શાહ	૬/૭ સિધ્ધાર્થ સોસાયટી, પારડી તા.પારડી. જી.વલસાડ.	ભારતીય જનતા પક્ષ	સામાન્ય	કમળ
૫.	પારૂલબેન પ્રદિપભાઈ રાજપુત	આદર્શ સોસાયટી, ને.હા.નં. ૮, પારડી તા.પારડી. જી.વલસાડ.	ભારતીય જનતા પક્ષ	પછાતવર્ગ મહિલા	લંબચોરસમાં વર્તુળમાં કમળ
૬.	શૈલેષભાઈ મંગુભાઈ દેસાઈ	બ્રાહમણ ફળિયા, પારડી તા.પારડી. જી.વલસાડ.	ભારતીય રાષ્ટ્રીય કોંગ્રેસ	સામાન્ય	હાથ

સ્થળ :- પારડી
તા. : ૦૧–૦૨–૨૦૦૩.
ક્રમાંક : પાનપ/ચટણ/વોર્ડ નં. ૦૬/૨૦૦૩.

(સહી/–) અવાચ્ય,
ચુંટણી અધિકારી
પારડી નગર પંચાયત અને
આયોજનસહ તાલુકા વિકાસ અધિકારી
પારડી તાલુકા પંચાયત, પારડી.

INDEX

નમુનો ૬
(જુઓ નિયમ – ૧૬)
હરીફ ઉમેદવારોની યાદી
પારડી નગરપંચાયતની સામાન્ય ચુંટણી

વાર્ડ નંબર : ૭ વાર્ડનું નામ : –

ચુંટણી પંચે ફાળવેલી બેઠકો
૧ લી બેઠક અનુસૂચિત આદિજાતિ મહિલા
૨ જી બેઠક સામાન્ય
૩ જી બેઠક સામાન્ય

અ. નં.	ઉમેદવારનું નામ	સરનામુ	પક્ષ સાથે જોડાણ	ઉમેદવારનો વર્ગ	ફાળવેલ પ્રતિક
૧	૨	૩	૪	૫	૬
૧.	ઉષાબેન રાજુભાઈ પટેલ	જોગાનુંમોરા, પારડી.તા.પારડી જી. વલસાડ	ભારતીય જનતા પક્ષ	અનુસૂચિત આદિજાતિ મહિલા	લંબચોરસમાં વર્તુળમાં કમળ
૨.	કમલેશ ગજાનંદ પટેલ	ડુંગરી ફળિયા, પારડી.તા.પારડી જી. વલસાડ	ભારતીય જનતા પક્ષ	સામાન્ય	કમળ
૩.	કાંતિભાઈ જીવણભાઈ પટેલ	દમણીઝાપા, પારડી તા.પારડી. જી.વલસાડ.	ભારતીય જનતા પક્ષ	સામાન્ય	લંબચોરસમાં કમળ
૪.	પ્રણવકુમાર પરસોતમ ભગત	ફલેટ–૧૦૬, વિપુલ પાર્ક, ને.હા. નં.૮, પારડી તા.પારડી. જી. વલસાડ.	ભારતીય રાષ્ટ્રીય કોંગ્રેસ	સામાન્ય	હાથ
૫.	વાસુબેન બચુભાઈ નાયકા	દમણીઝાપા, ડુંગરી ફળિયું, પારડી તા.પારડી. જી.વલસાડ.	ભારતીય રાષ્ટ્રીય કોંગ્રેસ	અનુસૂચિત આદિજાતિ મહિલા	લંબચોરસમાં વર્તુળમાં હાથ
૬.	સોરાબશા શાવકશા સુઈ	દમણીઝાપા, હઝામવાડ, પારડી તા.પારડી. જી.વલસાડ.	ભારતીય રાષ્ટ્રીય કોંગ્રેસ	સામાન્ય	લંબચોરસમાં હાથ
૭.	વિજયકુમાર રતનચંદ શાહ	ભગવતી બાગ, ભેસલાપાડા, પરીયા રોડ, પારડી. તા. પારડી. જી. વલસાડ	–	સામાન્ય	ગેસ સિલિન્ડર

સ્થળ :– પારડી
તા. : ૦૧–૦૨–૨૦૦૩.
ક્રમાંક : પાનપ/ચટણ/વોર્ડ નં. ૦૭ / ૨૦૦૩.

(સહી/–) અવાચ્ય,
ચુંટણી અધિકારી
પારડી નગર પંચાયત અને
આયોજનસહ તાલુકા વિકાસ અધિકારી
પારડી તાલુકા પંચાયત, પારડી.

INDEX

નમુનો – ૬
(જુઓ નિયમ ૧૬)
હરીફ ઉમેદવારોની યાદી

ધરમપુર નગર પંચાયતની ચૂંટણી

વોર્ડ નંબર :– ૧ વોર્ડનું નામ :– ....

ચુંટણીપંચે ફાળવેલ બેઠકો
૧ લી બેઠક અનુસુચિત આદિજાતિ મહિલા
૨ જી બેઠક અનુસુચિત આદિજાતિ
૩ જી બેઠક સામાન્ય

અ.નં. (૧)	ઉમેદવારનું નામ (૨)	સરનામું (૩)	પક્ષ સાથે જોડાણ (૪)	ઉમેદવારનો વર્ગ (૫)	ફાળવેલ પ્રતિક (૬)
૧	જીવણભાઈ બાબુભાઈ ચાંદુકા	કાનુરબરડા આહિર ફળિયું ધરમપુર	ભારતીય જનતા પક્ષ	પછાતવર્ગ	કમળ
૨	નટુભાઈ ડાહયાભાઈ ચાંદુકા	કાનુરબરડા આહિર ફળિયું કોલેજરોડ ધરમપુર	ભારતીય રાષ્ટ્રીય કોંગ્રેસ	પછાતવર્ગ	હાથ
૩	મંજુલાબેન દિનેશભાઈ પટેલ	રાજમહેલ રોડ ધરમપુર	ભારતીય રાષ્ટ્રીય કોંગ્રેસ	અનુસુચિત આદિજાતિ મહિલા	લંબચોરસમાં વર્તુળમાં હાથ
૪	રમીલાબહેન જીવણભાઈ હરકણીયા	કાનજી ફળિયા ધરમપુર.	ભારતીય જનતા પક્ષ	અનુસુચિત આદિજાતિ મહિલા	લંબચોરસમાં વર્તુળમાં કમળ
૫	રમેશભાઈ રવિયાભાઈ અટારા	કાનુરબરડા મંદિર ફળિયું, ધરમપુર.	ભારતીય જનતા પક્ષ	અનુસુચિત આદિજાતિ	લંબચોરસમાં કમળ
૬	રાજુભાઈ બાબુભાઈ બેઢીયા	રાજપુરી રોડ ધરમપુર.	ભારતીય રાષ્ટ્રીય કોંગ્રેસ	અનુસુચિત આદિજાતિ	લંબચોરસમાં હાથ

સ્થળ : ધરમપુર
તારીખ : ૧ / ૨ / ૨૦૦૩

(સહી/–) અવાચ્ય,
ચુંટણી અધિકારી,
ધરમપુર નગર પંચાયત અને નાયબ
કલેકટર(મ.ભો.યો.), વલસાડ.

INDEX

નમુનો — ૬
(જુઓ નિયમ ૧૬)
હરીફ ઉમેદવારોની યાદી

ધરમપુર નગર પંચાયતની ચૂંટણી

વોર્ડ નંબર :— ૨ વોર્ડનું નામ :— ....

ચુંટણીપંચે ફાળવેલ બેઠકો
૧ લી બેઠક સામાન્ય મહિલા
૨ જી બેઠક અનુસુચિત આદિજાતિ
૩ જી બેઠક અનુસુચિત આદિજાતિ

અ.નં. (૧)	ઉમેદવારનું નામ (૨)	સરનામું (૩)	પક્ષ સાથે જોડાણ (૪)	ઉમેદવારનો વર્ગ (૫)	ફાળવેલ પ્રતિક (૬)
૧	જયાબેન કૌશિકભાઈ મોદી	આસુરા ઝાંપા માછીવાડ ધરમપુર.	ભારતીય રાષ્ટ્રીય કોંગ્રેસ	પછાતવર્ગ મહિલા	લંબચોરસમાં વર્તુળમાં હાથ
૨	ઠાકોરભાઈ કોયલાભાઈ ધોડીયા	મોહનગઢ ટેકરી ધરમપુર.	ભારતીય જનતા પક્ષ	અનુસુચિત આદિજાતિ	લંબચોરસમાં કમળ
૩	દિનેશભાઈ રણછોડભાઈ રૂપાસરી	મોહનગઢ ડુંગરી ધરમપુર.	ભારતીય રાષ્ટ્રીય કોંગ્રેસ	અનુસુચિત આદિજાતિ	લંબચોરસમાં હાથ
૪	રાજેશભાઈ નારણભાઈ ચૌધરી	અગાસી ફળિયા ધરમપુર.	ભારતીય જનતા પક્ષ	અનુસુચિત આદિજાતિ	લંબચોરસમાં કમળ
૫	રાજેશભાઈ રમણભાઈ પટેલ	વાંસદા રોડ ધરમપુર.	ભારતીય રાષ્ટ્રીય કોંગ્રેસ	અનુસુચિત આદિજાતિ	લંબચોરસમાં હાથ
૬	સવિતાબેન ગોપાળભાઈ ઢીમ્મર	માછીવાડ ધરમપુર.	ભારતીય જનતા પક્ષ	પછાતવર્ગ મહિલા	લંબચોરસમાં વર્તુળમાં કમળ

સ્થળ : ધરમપુર
તારીખ : ૧/૨/૨૦૦૩

(સહી/–) અવાચ્ય,
ચુંટણી અધિકારી,
ધરમપુર નગર પંચાયત અને નાયબ
કલેક્ટર (મ.ભો.વી.), વલસાડ.

INDEX

નમુનો — ૬
(જુઓ નિયમ ૧૬)

હરીફ ઉમેદવારોની યાદી

ધરમપુર નગર પંચાયતની ચૂંટણી

વોર્ડ નંબર :— ૩ વોર્ડનું નામ :— ....

ચુંટણીપંચે ફાળવેલ બેઠકો
૧ લી બેઠક પછાતવર્ગ મહિલા
૨ જી બેઠક અનુસુચિત આદિજાતિ
૩ જી બેઠક સામાન્ય

અ.નં. (૧)	ઉમેદવારનું નામ (૨)	સરનામું (૩)	પક્ષ સાથે જોડાણ (૪)	ઉમેદવારનો વર્ગ (૫)	ફાળવેલ પ્રતિક (૬)
૧	નીલેશભાઈ ભુલાભાઈ પટેલ	આમોદીન રોડ ધરમપુર.	ભારતીય રાષ્ટ્રીય કોંગ્રેસ	અનુસુચિત આદિજાતિ	લંબચોરસમાં હાથ
૨	નૂરબીબી મહંમદ બાકત્યાન	લીમડાચોક ધરમપુર.	ભારતીય રાષ્ટ્રીય કોંગ્રેસ	પછાતવર્ગ મહિલા	લંબચોરસમાં વર્તુળમાં હાથ
૩	મગનભાઈ કૃષ્ણાભાઈ ભોયા	મહાદેવ ફળિયું ધરમપુર.	ભારતીય જનતા પક્ષ	અનુસુચિત આદિજાતિ	લંબચોરસમાં કમળ
૪	શબ્બીર અબ્દુલ રહેમાન બાહનાન	તાસ્તી ફળિયું ધરમપુર.	ભારતીય જનતા પક્ષ	સામાન્ય	કમળ
૫	સાજીદ અહમદભાઈ ડુંગરીયા	દરજી ફળિયું ધરમપુર.	ભારતીય રાષ્ટ્રીય કોંગ્રેસ	પછાતવર્ગ	[illegible] હાથ
૬	હમીદાબીબી [illegible] કુરેશી	આરબ ફળિયું ધરમપુર.	ભારતીય જનતા પક્ષ	પંછાતવર્ગ મહિલા	લંબચોરસમાં વર્તુળમાં કમળ

સ્થળ : ધરમપુર
તારીખ : ૧ / ૨ / ૨૦૦૩

(સહી/–) અંવાચ્ય.
ચુંટણી અધિકારી,
ધરમપુર નગર પંચાયત અને નાયબ
કલેકટર (મ.ભો.યો.), વલસાડ.

INDEX

નમુનો — ૬
(જુઓ નિયમ ૧૬)

હરીફ ઉમેદવારોની યાદી

ધરમપુર નગર પંચાયતની ચૂંટણી

વોર્ડ નંબર :— ૪ વોર્ડનું નામ :— ....

ચુંટણીપંચે ફાળવેલ બેઠકો
૧ લી બેઠક સામાન્ય મહિલા
૨ જી બેઠક અનુસુચિત આદિજાતિ
૩ જી બેઠક સામાન્ય

અ.નં. (૧)	ઉમેદવારનું નામ (૨)	સરનામું (૩)	પક્ષ સાથે જોડાણ (૪)	ઉમેદવારનો વર્ગ (૫)	ફાળવેલ પ્રતિક (૬)
૧	ગજેન્દ્રસિંહ હઠીસિંહ રાવરાણા	ગાર્ડન રોડ ધરમપુર.	ભારતીય જનતા પક્ષ	સામાન્ય	કમળ
૨	ધીરજકુમાર રણછોડભાઈ પટેલ	નગારીયા ધરમપુર.	ભારતીય રાષ્ટ્રીય કોંગ્રેસ	અનુસુચિત આદિજાતિ	લંબચોરસમાં હાથ
૩	રાજેન્દ્રભાઈ હરિલાલ પાનવાલા	બજાર ફળિયું ધરમપુર.	ભારતીય રાષ્ટ્રીય કોંગ્રેસ	સામાન્ય	હાથ
૪	લલિતાબેન ડાહયાભાઈ પાંચબોડિયા	કાનુરબરડા બારસોલ રોડ ધરમપુર.	ભારતીય જનતા પક્ષ	અનુસુચિત આદિજાતિ મહિલા	લંબચોરસમાં વર્તુળમાં કમળ
૫	શંકરભાઈ નરસિંહભાઈ દાભડિયા	નગારીયા ધરમપુર.	ભારતીય જનતા પક્ષ	અનુસુચિત આદિજાતિ	લંબચોરસમાં કમળ
૬	હેતલબેન રાકેશભાઈ દાભડિયા	નગારીયા ધરમપુર.	ભારતીય રાષ્ટ્રીય કોંગ્રેસ	અનુસુચિત આદિજાતિ મહિલા	લંબચોરસમાં વર્તુળમાં હાથ
૭	શાંતાબેન ભીખુભાઈ માછી	ગાર્ડન રોડ ધરમપુર.	——	અનુસુચિત આદિજાતિ મહિલા	લંબચોરસમાં વર્તુળમાં નગારૂં

સ્થળ : ધરમપુર

તારીખ : ૧ / ૨ / ૨૦૦૩

(સહી/–) અવાચ્ય.
ચુંટણી અધિકારી,
ધરમપુર નગર પંચાયત અને નાયબ
કલેકટર(મ.ભો.યો.), વલસાડ.

INDEX

નમુનો — ૬
(જુઓ નિયમ ૧૬)
હરીફ ઉમેદવારોની યાદી

ધરમપુર નગર પંચાયતની ચૂંટણી

વોર્ડ નંબર :– ૫ વોર્ડનું નામ :– ....

ચુંટણીપંચે ફાળવેલ બેઠકો
૧ લી બેઠક અનુસુચિત આદિજાતિ મહિલા
૨ જી બેઠક અનુસુચિત આદિજાતિ
૩ જી બેઠક સામાન્ય

અ.નં. (૧)	ઉમેદવારનું નામ (૨)	સરનામું (૩)	પક્ષ સાથે જોડાણ (૪)	ઉમેદવારનો વર્ગ (૫)	ફાળવેલ પ્રતિક (૬)
૧	કમળાબેન કંચનભાઈ પટેલ	કુંભારવાડ ધરમપુર.	ભારતીય જનતા પક્ષ	અનુસુચિત આદિજાતિ મહિલા	લંબચોરસમાં વર્તુળમાં કમળ
૨	દિનેશભાઈ ભીખુભાઈ બહાદુરભૈયા	કૈલાસ રોડ ધરમપુર.	ભારતીય જનતા પક્ષ	અનુસુચિત આદિજાતિ	લંબચોરસમાં કમળ
૩	નિલેશભાઈ જીતેન્દ્રભાઈ ભટ્ટ	દશોંદી ફળિયું ધરમપુર.	ભારતીય રાષ્ટ્રીય કોંગ્રેસ	સામાન્ય	હાથ
૪	નીલેશભાઈ બાબુભાઈ પટેલ	ગાર્ડન રોડ ધરમપુર.	ભારતીય રાષ્ટ્રીય કોંગ્રેસ	અનુસુચિત આદિજાતિ	લંબચોરસમાં હાથ
૫	મુકેશભાઈ ભગવાનસિંહ દશોંદી	નગારીયા ધરમપુર.	ભારતીય જનતા પક્ષ	પછાતવર્ગ	૯ કમળ
૬	રાધાબહેન છોટુભાઈ હાથી	નગારીયા સૈયદકાકા ધરમપુર.	ભારતીય રાષ્ટ્રીય કોંગ્રેસ	અનુસુચિત આદિજાતિ મહિલા	લંબચોરસમાં વર્તુળમાં હાથ

સ્થળ : ધરમપુર
તારીખ : ૧/૨/૨૦૦૩

(સહી/–) અવાચ્ય,
ચુંટણી અધિકારી,
ધરમપુર નગર પંચાયત અને નાયબ
કલેકટર(મ.ભો.યો.), વલસાડ.

INDEX

નમુનો – ૬
(જુઓ નિયમ ૧૬)
હરીફ ઉમેદવારોની યાદી

ધરમપુર નગર પંચાયતની ચૂંટણી

વોર્ડ નંબર :– ૬ વોર્ડનું નામ :– ....

ચુંટણીપંચે ફાળવેલ બેઠકો
૧ લી બેઠક અનુસુચિત આદિજાતિ મહિલા
૨ જી બેઠક પછાતવર્ગ
૩ જી બેઠક સામાન્ય

અ.નં. (૧)	ઉમેદવારનું નામ (૨)	સરનામું (૩)	પક્ષ સાથે જોડાણ (૪)	ઉમેદવારનો વર્ગ (૫)	ફાળવેલ પ્રતિક (૬)
૧	નરેન્દ્ર મગનલાલ અધ્વર્યુ	કાળા રામજી ધરમપુર.	ભારતીય રાષ્ટ્રીય કોંગ્રેસ	સામાન્ય	હાથ
૨	ભરતભાઈ જમનાદાસ ભરૂચા	પ્રભુ ફળિયા ધરમપુર.	ભારતીય જનતા પક્ષ	પછાતવર્ગ	લંબચોરસમાં કમળ
૩	મુકેશકુમાર અરવિંદભાઈ મોદી	પ્રભુ ફળિયું ધરમપુર.	ભારતીય રાષ્ટ્રીય કોંગ્રેસ	પછાતવર્ગ	લંબચોરસમાં હાથ
૪	સુમિત્રાબેન બટુકભાઈ ચૌધરી	હાથીખાના નાશીક રોડ ધરમપુર.	ભારતીય જનતા પક્ષ	અનુસુચિત આદિજાતિ મહિલા	લંબચોરસમાં વર્તુળમાં કમળ
૫	સુક્ષ્માબેન શરદભાઈ વળવી	કાળાપુલ ધરમપુર.	ભારતીય રાષ્ટ્રીય કોંગ્રેસ	અનુસુચિત આદિજાતિ મહિલા	લંબચોરસમાં વર્તુળમાં હાથ
૬	હેમંતભાઈ કાંતિલાલ કંસારા	બજાર ફળિયું ધરમપુર.	ભારતીય જનતા પક્ષ	સામાન્ય	કમળ
૭	હિતેન્દ્રસિંહ કિશોરસિંહ ધલીયા	સમડી ચોક ધરમપુર.	——	સામાન્ય	મોટર

સ્થળ : ધરમપુર

તારીખ : ૧/૨/૨૦૦૩

(સહી/–) અવાચ્ય,
ચુંટણી અધિકારી,
ધરમપુર નગર પંચાયત અને નાયબ
કલેકટર(મ.ભો.યો.), વલસાડ.

INDEX

નમુનો – ૬
(જુઓ નિયમ ૧૬)
હરીફ ઉમેદવારોની યાદી

ધરમપુર નગર પંચાયતની ચૂંટણી

વોર્ડ નંબર :– ૭. વોર્ડનું નામ :– ....

ચુંટણીપંચે ફાળવેલ બેઠકો
૧ લી બેઠક અનુસુચિત આદિજાતિ મહિલા
૨ જી બેઠક અનુસુચિત જાતિ
૩ જી બેઠક અનુસુચિત આદિજાતિ

અ.નં. (૧)	ઉમેદવારનું નામ (૨)	સરનામું (૩)	પક્ષ સાથે જોડાણ (૪)	ઉમેદવારનો વર્ગ (૫)	ફાળવેલ પ્રતિક (૬)
૧	ચંપાબેન જગુભાઈ ગરાસીયા	ઓઝરપાડા ધરમપુર.	ભારતીય જનતા પક્ષ	અનુસુચિત આદિજાતિ મહિલા	લંબચોરસમાં વર્તુળમાં કમળ
૨	જયલેશભાઈ કિશનભાઈ માહલા	ધોબીધોવાણ ધરમપુર.	ભારતીય રાષ્ટ્રીય કોંગ્રેસ	અનુસુચિત આદિજાતિ	લંબચોરસમાં હાથ
૩	રાધાબહેન મણીલાલ બાવીસા	ચેકડેમ ફળિયું ધરમપુર.	ભારતીય રાષ્ટ્રીય કોંગ્રેસ	અનુસુચિત આદિજાતિ મહિલા	લંબચોરસમાં વર્તુળમાં હાથ
૪	શરદભાઈ બાબુભાઈ જાદવ	નવીનગરી માલનપાડા ધરમપુર.	ભારતીય જનતા પક્ષ	અનુસુચિત આદિજાતિ	લંબચોરસમાં કમળ
૫	સુરેશભાઈ ભીમાભાઈ ગાયકવાડ	આંબેડકર નગર ધરમપુર.	ભારતીય રાષ્ટ્રીય કોંગ્રેસ	અનુસુચિત જાતિ	લંબચોરસમાં હાથ
૬	હીરાભાઈ ભીમાભાઈ ગાંગડે	આંબેડકર નગર માલનપાડા ધરમપુર.	ભારતીય જનતા પક્ષ	અનુસુચિત જાતિ	લંબચોરસમાં કમળ

સ્થળ : ધરમપુર
તારીખ : ૧/૨/૨૦૦૩

(સહી/–) અવાચ્ય.
ચુંટણી અધિકારી,
ધરમપુર નગર પંચાયત અને નાયબ
કલેક્ટર(મ.ભો.યો.), વલસાડ.

સરકારી મધ્યસ્થ મુદ્રણાલય, ગાંધીનગર.

INDEX

EXTRA NO. 108

REGISTERED NO. G/GNR/

©

सत्यमेव जयते

The Gujarat Government Gazette

EXTRAORDINARY

PUBLISHED BY AUTHORITY

Vol. XLIV] TUESDAY, FEBRUARY 4, 2003/ MAGHA 15, 1924

Separate paging is given to this Part in order that it may be filed as a Separate Compilation.

PART IV—C

Statutory Rules and Orders (other than those published in Parts I, I-A and I-L) made by Statutory Authorities other than the Government of Gujarat including those made by the Government of India, the High Court, the Director of Municipalities, the Commissioner of Police, the Director of Prohibition and excise, the District Magistrates and the Election Commission, Election Tribunals, Returning Officers and other authorities, under the Election Commission.

નમુનો-૬

(જુઓ નિયમ-૧૬)

હરીફ ઉમેદવારોની યાદી

નડીઆદ નગરપાલિકાની મધ્યસત્ર ચુંટણી-૨૦૦૩

વોર્ડ નંબર : ૧ વોર્ડનું નામ : ---

ચુંટણીપંચે ફાળવેલી બેઠકો

૧ લી બેઠક સામાન્ય મહિલા

૨ જી બેઠક સામાન્ય

૩ જી બેઠક સામાન્ય

અ. નં.	ઉમેદવારનું નામ	સરનામું	પક્ષ સાથે જોડાણ	ઉમેદવારનો વર્ગ	ફાળવેલ પ્રતિક
૧	૨	૩	૪	૫	૬
૧	રશ્મિકાબેન પરેશભાઇ અમીન (ક્રિષ્ના)	બી/૧૦, સરદારનગર સોસાયટી, મિશન હોસ્પીટલ પાસે, નડીઆદ	ભારતીય જનતા પાર્ટી	સામાન્ય મહિલા	વર્તુળમાં કમળ
૨	સુનિલભાઇ વિઠલરાય શિંદે	એ/૩, સમર્થ સોસાયટી, રામ તલાવડી, મિશન રોડ, નડીઆદ	ભારતીય જનતા પાર્ટી	સામાન્ય	કમળ
૩	ઉષાબેન મહેન્દ્રભાઇ શુકલ	એ/૩, ગુરુ દત્તાત્રેય સોસાયટી, પવનચક્કી રોડ, નડીઆદ	-	સામાન્ય મહિલા	વર્તુળમાં રેલવે એન્જિન

૪	ચંદ્રકાન્ત છોટાભાઇ પટેલ	ટુંડેલા ખડકી, ડુમરાલ બજાર, નડીઆદ	-	સામાન્ય	ટેલીવિઝન
૫	દિનેશભાઇ શાંતિલાલ પંડયા	૧૭૭, પ્રશાંત કોલોની, રામ તલાવડી, નડીઆદ	-	સામાન્ય	વિમાન
૬	પીનાકીન નટુભાઇ અમીન	૨૪, વિહાર સોસાયટી, વિ.કે.વી. રોડ, નડીઆદ	-	સામાન્ય	હાથ લાકડી
૭	વસંતભાઇ ઐતાભાઇ ક્રિસ્ટી	કુરુણા, પાર્કપુર સ્ટ્રીટ, મેથોડીસ્ટ ચર્ચ પાસે(પાછળ), નડીઆદ	-	સામાન્ય	રોડ રોલર
૮	વિમળાબેન નારાયણસીંગ રાજપૂત	દૈવીશક્તિ, હાર્ટ હોસ્પીટલ સામે, મીશન રોડ, નડીઆદ	-	સામાન્ય મહિલા	વર્તુળમાં પતંગ

સ્થળ : નડીઆદ
તારીખ : ૧/૨/૨૦૦૩

ક્રમાંક : ન.પા.મ.ચુંટણી/વશી

(સહી/-) અવાચ્ય
ચુંટણી અધિકારી
વોર્ડ નં.૧ થી ૭, નડીઆદ નગરપાલિકા,
નડીઆદ અને પ્રાન્ત અધિકારી,
નડીઆદ પ્રાન્ત, નડીઆદ

નમુનો-૬
(જુઓ નિયમ-૧૬)
હરીફ ઉમેદવારોની યાદી
નડીઆદ નગરપાલિકાની મધ્યસત્ર ચુંટણી-૨૦૦૩

વોર્ડ નંબર : ૨

વોર્ડનું નામ : -

ચુંટણીપંચે ફાળવેલી બેઠકો
૧ લી બેઠક સામાન્ય મહિલા
૨ જી બેઠક પછાત વર્ગ
૩ જી બેઠક સામાન્ય

અ. નં.	ઉમેદવારનું નામ	સરનામું	પક્ષ સાથે જોડાણ	ઉમેદવારનો વર્ગ	ફાળવેલ પ્રતિક
૧	૨	૩	૪	૫	૬
૧	દિનેશભાઇ શંભુભાઇ પટેલ (દિનશા)	૧૦૦/૧૨, સુભાષનગર, મીલ રોડ, નડીઆદ	ભારતીય જનતા પાર્ટી	સામાન્ય	કમળ
૨	રાયસીંગ ધુળાભાઇ વાઘરી	વાડી ફળીયું, મામા ઝાટનો ખાટ, નડીઆદ	ભારતીય જનતા પાર્ટી	પછાત વર્ગ	લંબચોરસમાં કમળ
૩	અશોકભાઇ જશભાઇ પટેલ	૧૦, ગંગામૈયા કોલોની, નાના કુંભનાથ રોડ, નડીઆદ	-	સામાન્ય	નગારું
૪	મહેશભાઇ રણછોડભાઇ દેસાઇ	૧/૩, સુભાષનગર, મીલ રોડ, નડીઆદ	-	પછાત વર્ગ	લંબચોરસમાં મોટર
૫	લોનસિંહ સોહનસિંહ રાજપૂરોહિત	૨૦, ત્રિનાથ હા.સોસાયટી, પીજ રોડ, નડીઆદ	-	સામાન્ય	વિમાન
૬	વિજયભાઇ જીતેન્દ્રભાઇ પરીખ	જુની મનોહર મીલ, મીલ રોડ, નડીઆદ	-	સામાન્ય	હાથ લાકડી

સ્થળ : નડીઆદ
તારીખ : ૧/૨/૨૦૦૩

INDEX ...મ.ચુંટણી/વશી

(સહી/-) અવાચ્ય
ચુંટણી અધિકારી
વોર્ડ નં.૧ થી ૭, નડીઆદ નગરપાલિકા,
નડીઆદ અને પ્રાન્ત અધિકારી,
નડીઆદ પ્રાન્ત, નડીઆદ

નમુનો-૬

(જુઓ નિયમ-૧૬)

હરીફ ઉમેદવારોની યાદી

નડીઆદ નગરપાલિકાની મધ્યસત્ર ચુંટણી-૨૦૦૩

વોર્ડ નંબર : ૪ વોર્ડનું નામ : - ચુંટણીપંચે ફાળવેલી બેઠકો

૧ લી બેઠક અનુસૂચિત જાતિ મહિલા

૨ જી બેઠક અનુસૂચિત આદિજાતિ

૩ જી બેઠક સામાન્ય

અ. નં.	ઉમેદવારનું નામ	સરનામું	પક્ષ સાથે જોડાણ	ઉમેદવારનો વર્ગ	ફાળવેલ પ્રતિક
૧	૨	૩	૪	૫	૬
૧	અંબુભાઇ કાળીદાસ ઠાકોર	૨૪, પુનિતપાર્ક સોસાયટી, વિઠ્ઠળનગર ફલેટની બાજુમાં, નડીઆદ	ભારતીય જનતા પાર્ટી	સામાન્ય	કમળ
૨	કેશરભાઇ ગણેશભાઇ ભીલ	ભીલવાસ, સલુણ દરવાજા બહાર, એકલવ્યનગર, નડીઆદ	ભારતીય જનતા પાર્ટી	અનુસૂચિત આદિજાતિ	લંબચોરસમાં કમળ
૩	પ્રેમીલાબેન મનુભાઇ મકવાણા	એલ-૩૨/૩૮૪, સાગરપાર્ક સોસાયટી, ૯/૧૦, મંજીપુરા રોડ, નડીઆદ	ભારતીય જનતા પાર્ટી	અનુસૂચિત જાતિ મહિલા	લંબચોરસમાં વર્તુળમાં કમળ
૪	ઇલાબેન ધૈર્યકાન્તભાઇ વાઘેલા	૧૭૯, નારાયણનગર, મંજીપુરા રોડ, નડીઆદ	-	અનુસૂચિત જાતિ મહિલા	લંબચોરસમાં વર્તુળમાં પતંગ
૫	જયંતીભાઇ મણીલાલ ભીલ	કનીપુરા, ભીલવાસ, નડીઆદ	-	અનુસૂચિત આદિજાતિ	લંબચોરસમાં વિમાન
૬	દીપકભાઇ મનુભાઇ ભીલ	કનીપુરા, ભીલવાસ, અમદાવાદી દરવાજા બહાર, નડીઆદ	-	અનુસૂચિત આદિજાતિ	લંબચોરસમાં મોટર
૭	નારણભાઇ મોહનભાઇ ભીલ	કનીપુરા, ભીલવાસ, અમદાવાદી દરવાજા બહાર, નડીઆદ	-	અનુસૂચિત આદિજાતિ	લંબચોરસમાં રોડ રોલર
૮	મિનાક્ષીબેન રમેશભાઇ પરમાર	રામકુટીર, મોટા મહાદેવ પાસે, નડીઆદ	-	અનુસૂચિત જાતિ મહિલા	લંબચોરસમાં વર્તુળમાં ગેસ સિલિન્ડર
૯	યોગેશકુમાર પારુમલભાઈ સીન્ધી	એમ/૭/૮૦, પ્રશાંત એપાર્ટમેન્ટ, એસ.ટી.નગર સામે, નડીઆદ	-	સામાન્ય	રેલવે એન્જિન
૧૦	રાજુ હરિશભાઇ મલાવત	સત્યનારાયણ સોસાયટી, કપડવંજ રોડ, નડીઆદ	-	સામાન્ય	બંગલો
૧૧	હરેશભાઇ ભગુભાઇ પટેલ	૭, મનોહરનગર સોસાયટી, અમદાવાદી દરવાજા બહાર, નડીઆદ	-	સામાન્ય	બોટ

(સહી/-) અવાચ્ય

ચુંટણી અધિકારી

વોર્ડ નં.૧ થી ૭, નડીઆદ નગરપાલિકા,

નડીઆદ અને પ્રાન્ત અધિકારી,

નડીઆદ પ્રાન્ત, નડીઆદ

સ્થળ : નડીઆદ

તારીખ : ૧/૨/૨૦૦૩

ક્રમાંક : ન.પા.મ.ચુંટણી/વશી

INDEX

નમુનો-૬

(જુઓ નિયમ-૧૬)

હરીફ ઉમેદવારોની યાદી

નડીઆદ નગરપાલિકાની મધ્યસત્ર ચુંટણી-૨૦૦૩

વોર્ડ નંબર : ૫ વોર્ડનું નામ : - ચુંટણીપંચે ફાળવેલી બેઠકો

૧ લી બેઠક સામાન્ય મહિલા

૨ જી બેઠક સામાન્ય

૩ જી બેઠક સામાન્ય

અ. નં.	ઉમેદવારનું નામ	સરનામું	પક્ષ સાથે જોડાણ	ઉમેદવારનો વર્ગ	ફાળવેલ પ્રતિક
૧	૨	૩	૪	૫	૬
૧	અમીતકુમાર વિનોદચંદ્ર પટેલ	૬, ઘનશ્યામનગર, વિશ્વનગર ફ્લેટ સામે, નડીઆદ	-	સામાન્ય	પતંગ
૨	ઇન્દ્રનારાયણ ચંદ્રશેખરદત્ત ત્રિપાઠી	૧૨૫, ન્યુ શોરોકનગર, કપડવંજ રોડ, નડીઆદ	-	સામાન્ય	પાણીનો જગ
૩	ઇન્દીરાબેન અરવિંદભાઇ બારોટ	૫૫, ન્યુ શોરોકનગર, કપડવંજ રોડ, નડીઆદ	-	સામાન્ય મહિલા	વર્તુળમાં તાળું અને ચાવી
૪	જેબુનનીશા જુમ્માશા દીવાન	૩/એ, કિસ્મત સોસાયટી, અમદાવાદી દરવાજા બહાર, નડીઆદ	-	સામાન્ય મહિલા	વર્તુળમાં બંગલો
૫	દીપીકાબેન સંજયભાઇ પટેલ	ખારાકુવા, નડીઆદ	-	સામાન્ય મહિલા	વર્તુળમાં મોટર
૬	પારૂલબેન કાનજીભાઇ પરમાર	અમદાવાદી દરવાજા બહાર, શાંતિ ફળીયું, નડીઆદ	-	અનુસૂચિત જાતિ મહિલા	લંબચોરસમાં વર્તુળમાં ટેલીવિઝન
૭	મહંમદ સત્તારભાઇ પાચા	૨૩, નુતનનગર, અમદાવાદી દરવાજા બહાર, નડીઆદ	-	સામાન્ય	રેલવે એન્જિન
૮	રમેશભાઇ બાબુભાઇ મારવાડી	સરદારનગર પાછળ, કુંભારચાલી, નડીઆદ	-	સામાન્ય	રોડ રોલર
૯	રશીદાબેન મહંમદભાઇ સિદ્દીક	ડી-૧૫૫, પરીવાર સોસાયટી, અમદાવાદી દરવાજા બહાર, નડીઆદ	-	સામાન્ય મહિલા	વર્તુળમાં નગારું
૧૦	સાયરાબેન મુસ્તાકભાઇ પાનવાલા	યાદગાર સોસાયટી, બંગલા નં.૭, અમદાવાદી દરવાજા બહાર, નડીઆદ	-	સામાન્ય મહિલા	વર્તુળમાં છત પંખો
૧૧	હનીફમહંમદ દોસ્તમહંમદ શેખ	૧૬, કામદાર સોસાયટી, મરીડા રોડ, મલારપુરા સામે, નડીઆદ	-	પછાત વર્ગ	લંબચોરસમાં વિમાન

(સહી/-) અવાચ્ય

ચુંટણી અધિકારી

વોર્ડ નં.૧ થી ૭, નડીઆદ નગરપાલિકા,

નડીઆદ અને પ્રાન્ત અધિકારી,

નડીઆદ પ્રાન્ત, નડીઆદ

સ્થળ : નડીઆદ

તારીખ : ૧/૨/૨૦૦૩

ક્રમાંક : ન.પા.મ.ચુંટણી/વશી /

INDEX

નમુનો-૬

(જુઓ નિયમ-૧૬)

હરીફ ઉમેદવારોની યાદી

નડીઆદ નગરપાલિકાની મધ્યસત્ર ચુંટણી-૨૦૦૩

વોર્ડ નંબર : ૬

વોર્ડનું નામ : -

ચુંટણીપંચે ફાળવેલી બેઠકો

૧ લી બેઠક પછાત વર્ગ મહિલા

૨ જી બેઠક સામાન્ય

૩ જી બેઠક સામાન્ય

અ. નં.	ઉમેદવારનું નામ	સરનામું	પક્ષ સાથે જોડાણ	ઉમેદવારનો વર્ગ	ફાળવેલ પ્રતિક
૧	૨	૩	૪	૫	૬
૧	ચીતરંજન હરીભાઇ બારોટ (બ્રહ્મભટ્ટ)	હરીકૃપા, ઉંડી શેરી, નવા રાવપુરા, નડીઆદ	-	પછાત વર્ગ	લંબચોરસમાં બેટ
૨	ચીતરંજનભાઇ ઘનશ્યામભાઇ બ્રહ્મભટ્ટ (બાબાભાઇ વકીલ)	ઘનશ્યામભુવન, વેરાઇમાતાનો ખાંચો, નવા રાવપુરા, નડીઆદ	-	સામાન્ય	રેલવે એન્જિન
૩	જયોત્સના ચીતરંજનભાઇ બ્રહ્મભટ્ટ	ઘનશ્યામભુવન, વેરાઇમાતાનો ખાંચો, નવા રાવપુરા, નડીઆદ	-	પછાત વર્ગ મહિલા	લંબચોરસમાં વર્તુળમાં વિમાન
૪	મહેશકુમાર ઠાકોરભાઇ ઇનામદાર	ઇનામદારનો ખાંચો, નવા રાવપુરા, નડીઆદ	-	સામાન્ય	પાણીનો જગ
૫	મુકેશભાઇ હરમાનભાઇ કા.પટેલ	દેસાઇ ફળીયું, કાછીયા વાડ, નડીઆદ	-	સામાન્ય	બંગલો
૬	મે.શરીફ ગફુરભાઇ વ્હોરાં	લાખી મસ્જીદ પાસે, વ્હોરવાડ, નડીઆદ	-	સામાન્ય	મોટર
૭	રાગીણીબેન મહેન્દ્રભાઇ રાણા	૧૯, ગંગોત્રી પાર્ક, રો હાઉસીસ, વલ્લભનગર પાછળ, પીજ રોડ, નડીઆદ	-	પછાત વર્ગ મહિલા	લંબચોરસમાં વર્તુળમાં પતંગ
૮	રીટાબેન ચંદ્રકાંત બ્રહ્મભટ્ટ	નવા રાવપુરા, વેરાઇમાતા પાસે, નડીઆદ	-	પછાત વર્ગ મહિલા	લંબચોરસમાં વર્તુળમાં કપ-રકાબી

(સહી/-) અવાચ્ય

ચુંટણી અધિકારી

વોર્ડ નં.૧ થી ૭, નડીઆદ નગરપાલિકા,

નડીઆદ અને પ્રાન્ત અધિકારી,

નડીઆદ પ્રાન્ત, નડીઆદ

સ્થળ : નડીઆદ

તારીખ : ૧/૨/૨૦૦૩

ક્રમાંક : ન.પા.મ.ચુંટણી/વશી

INDEX

નમુનો-૬
(જુઓ નિયમ-૧૬)
હરીફ ઉમેદવારોની યાદી
નડીઆદ નગરપાલિકાની મધ્યસત્ર ચુંટણી-૨૦૦૩

વોર્ડ નંબર : ૭

વોર્ડનું નામ : -

ચુંટણીપંચે ફાળવેલી બેઠકો
૧ લી બેઠક સામાન્ય મહિલા
૨ જી બેઠક અનુસૂચિત જાતિ
૩ જી બેઠક સામાન્ય

અ. નં.	ઉમેદવારનું નામ	સરનામું	પક્ષ સાથે જોડાણ	ઉમેદવારનો વર્ગ	ફાળવેલ પ્રતિક
૧	૨	૩	૪	૫	૬
૧	ઇરેન્દ્રભાઇ મનુભાઇ મકવાણા (સંજય મકવાણા)	રોહિત વાસ, મરીડા ભાગોળ, નડીઆદ	ભારતીય જનતા પાર્ટી	અનુસૂચિત જાતિ	લંબચોરસમાં કમળ
૨	વીમલભાઇ વાસુદેવભાઇ બારોટ (એડવોકેટ)	જુના રાવપુરા, ધુપેલવાળાનો ખાંચો, નડીઆદ	ભારતીય જનતા પાર્ટી	સામાન્ય	કમળ
૩	અશરફ સુલેમાન ગાંધી	જુના રાવપુરા પાસે, વહોરવાડ, નડીઆદ	-	સામાન્ય	વિમાન
૪	અશોકભાઇ હરીભાઇ પટેલ	મોંઘા પારેખની ખડકી, ખારા કુવા, નડીઆદ	-	સામાન્ય	પતંગ
૫	જુબેદાબેન હબીબભાઇ શાભઇ	ડી-૨૫, પરિવાર સોસાયટી, ભોજા તલાવડી, નડીઆદ	-	સામાન્ય મહિલા	વર્તુળમાં છત પંખો
૬	જૈમીની સુરેન્દ્રભાઇ બારોટ (જુલી)	એફએફ/3, શિલાલેખ એપાર્ટમેન્ટ, વિદ્યુતનગર પાછળ, પેટલાદ રોડ, નડીઆદ	-	સામાન્ય મહિલા	વર્તુળમાં રેલવે એન્જિન
૭	મુમતાજબેન રજાકભાઇ ખડકીવાલા	વાળંદની ખડકી, મુખીની ખડકી સામે, પાંચહાટડી, નડીઆદ	-	સામાન્ય મહિલા	વર્તુળમાં મોટર
૮	રમણભાઇ ભુદરભાઇ સોલંકી	પાયગા ચાલ, મ્યુનિ.સ્ટાફ કવાર્ટર્સ, હરિજનવાસ, નડીયાદ	-	અનુસૂચિત જાતિ	લંબચોરસમાં બંગલો
૯	રમેશભાઇ તુલસીદાસ પરમાર	રામ કુટીર, મોટા મહાદેવ પાસે, નડીયાદ	-	અનુસૂચિત જાતિ	લંબચોરસમાં ગેસ સિલિન્ડર

(સહી/-) અવાચ્ય
ચુંટણી અધિકારી
વોર્ડ નં.૧ થી ૭, નડીઆદ નગરપાલિકા,
નડીઆદ અને પ્રાન્ત અધિકારી,
નડીઆદ પ્રાન્ત, નડીઆદ

સ્થળ : નડીઆદ
તારીખ : ૧/૨/૨૦૦૩

ક્રમાંક : ન.પા.મ.ચુંટણી/વશી

INDEX

પરિશિષ્ટ નંબર ૯ (૩)

નમૂનો – ૬

(જુઓ નિયમ – ૧૬)

હરીફ ઉમેદવારોની યાદી

નડીઆદ નગરપાલીકાની મધ્યસત્ર ચુંટણી – ૨૦૦૩

વોર્ડ નંઃ ૮ વોર્ડ નું નામ

ચુંટણી પંચે ફાળવેલ બેઠકો

૧લી બેઠક સામાન્ય મહિલા

૨ જી બેઠક પછાતવર્ગ

૩જી બેઠક સામાન્ય

અ.નં.	ઉમેદવારનું નામ	સરનામું	પક્ષ સાથે જોડાણ	ઉમેદવારનો વર્ગ	ફાળવેલ પ્રતિક
૧	૨	૩	૪	૫	૬
૧	ટીકેન્દ્રકુમાર નીરૂભાઈબારોટ	૪/૧ આનંદપાર્ક સોસાયટી નાના કુંભનાથ રોડ નડીઆદ.	ભારતીય જનતા પક્ષ	પછાતવર્ગ	લંબચોરસમાં કમળ
૨	નીખીલભાઈ શનાભાઈ પટેલ	નાના પોળ, નડીઆદ.	–	સામાન્ય	છરો
૩	ભગુભાઈ આશાભાઈ પટેલ	સરદાર પોળ , કાકરખાડ , નડીઆદ.	–	સામાન્ય	નગારું
૪	મિત્તલ હિતેષભાઈ બારોટ (લોગી)	ધુપેલવાળો ખાંચો, જુના રાવપુરા , નડીઆદ	–	સામાન્ય મહિલા	વર્તુળમાં વિમાન
૫	રીનાબેન પ્રગ્નેશભાઈ પટેલ	નાના પોર, નડીઆદ.દેસાઈ વગા ના ચોરા પાસે નડીઆદ.	–	સામાન્ય મહિલા	વર્તુળમાં બેટ
૬	વિજયકુમાર મધુસુદન રાવ	એ/૧૫, સમરથ સોસાયટી , વાણીયાવાડ કોલેજ રોડ નડીઆદ	–	પછાતવર્ગ	લંબચોરસમાં પતંગ
૭	શુશીલભાઈ દશરથભાઈ પટેલ	મઠી પાસે , મોટા પોળ , નડીઆદ.	–	સામાન્ય	હેટ
૮	સુરેશભાઈ જીવાભાઈ પ્રજાપતિ	કાકરખાડ, ચોરા પાસ , નડીઆદ	–	પછાતવર્ગ	લંબચોરસમાં કપ – રકાબી

સ્થળ : નડીઆદ

(સહી/-) અવાચ્ય

ચુંટણી અધિકારી

તારીખ : ૧–૨–૨૦૦૩

નડીઆદ નગરપાલીકા વોર્ડ નં. ૮ થી ૧૪ અને મદદનીશ કમિશ્નર

ક્રમાંક : ન.પા.મ. ચૂંટણી/વશી/ ૧૨૫ થી ૧૨૯ / ૨૦૦૩

સ.સ.પુ.વ. એ. નડીઆદ

INDEX

પરિશિષ્ટ નંબર ૯ (૩)

નમૂનો – ૬

(જુઓ નિયમ – ૧૬)

હરીફ ઉમેદવારોની યાદી

નડીઆદ નગરપાલીકાની મધ્યસત્ર ચુંટણી – ૨૦૦૩

ચુંટણી પંચે ફાળવેલ બેઠકો

વોર્ડ નં: ૧૧ વોર્ડ નું નામ : —

૧લી બેઠક	સામાન્ય મહિલા
૨જી બેઠક	સામાન્ય
૩જી બેઠક	સામાન્ય

અ.નં.	ઉમેદવારનું નામ	સરનામું	પક્ષ સાથે જોડાણ	ઉમેદવારનો વર્ગ	ફાળવેલ પ્રતિક
૧	૨	૩	૪	૫	૬
૧	અલ્કેશભાઈ કીરીટભાઈ પટેલ	બી–૧૨ વીઠ્ઠલનગર, વલ્લભનગર પાસે, પીજ રોડ, નડીઆદ.	ભારતીય જનતા પક્ષ	સામાન્ય	કમળ
૨	પિયુષ કનુભાઈ પટેલ (પિન્ટુ)	૧, વિજયનગર સોસાયટી, વૈશાલી સિનેમા પાછળ,નડીઆદ.	ભારતીય જનતા પક્ષ	સામાન્ય	લંબચોરસમાં કમળ
૩	વિભાબેન ભરતભાઈ પટેલ	૨, માઈકૃપા સોસાયટી, વૈશાલી સિનેમા પાછળ, નડીઆદ.	ભારતીય જનતા પક્ષ	સામાન્ય મહિલા	વર્તુળમાંકમળ
૪	ઈન્દુભાઈ બાબુભાઈ વાઘરી	વાઘરીવાસ, પીજ ભાગોળ, નડીઆદ.	–	સામાન્ય	મોટર
૫	જતીન અશોકભાઈ પટેલ (ભોટીયો)	૪, વલ્લભનગર સોસાયટી, પીજ રોડ, નડીઆદ.	–	સામાન્ય	રેલવે એન્જિન
૬	જયશ્રીબેન મધુરભાઈ પટેલ	૨૪,માતંગી સોસાયટી, વૈશાલી રોડ, નડીઆદ	–	સામાન્ય મહિલા	વર્તુળમાં પાણીનો જગ
૭	જયંતિભાઈ નરસિંહભાઈ મિસ્ત્રી (પેપરવાળા)	સી–૯ શ્રીજી સોસાયટી, માઈ મંદિર રોડ, નડીઆદ.	–	પછાતવર્ગ	લંબચોરસમાં વિમાન
૮	જીતેન્દ્રકુમાર ઉદેસીંહ રાજ	બી–૩ શંકરાચાર્ય સોસાયટી, માઈ મંદિર રોડ, નડીઆદ	–	સામાન્ય	ચોકલેટ
૯	બેચરભાઈ હીરાભાઈ લખમાણી	૧,અમરભૂમિ સોસાયટી, માઈ મંદિર પાછળ, નડીઆદ–૨	–	સામાન્ય	ઈંટ
૧૦	ભાવેશ મુકુન્દચન્દ્ર ગાંધી	૧ ગાયત્રીકૃપા સોસાયટી, વલ્લભનગર, નડીઆદ.	–	સામાન્ય	પતંગ
૧૧	રમેશચંદ્ર ચંદુલાલ શાહ	૧, શાંતિસાગર સોસાયટી, જુના કુમરાલ રોડ, નડીઆદ	–	સામાન્ય	બંગલો
૧૨	વિરેન્દ્ર ચંદુભાઈ પટેલ (વિમલ)	બી–૧ સારીકા પાર્ક, માઈ મંદિર રોડ, નડીઆદ	–	સામાન્ય	નાળિયેર
૧૩	શીશીરભાઈ હરીશભાઈ ઠાકર	૩, વલ્લભનગર સોસાયટી, પીજ રોડ, નડીઆદ.–૨	–	સામાન્ય	નગારું

સ્થળ : નડીઆદ

તારીખ : ૧–૨–૨૦૦૩

ક્રમાંક : ન.પા.મ. ચૂંટણી/વશી/ ૧૨૫ થી ૧૨૯ / ૨૦૦૩

(સહી/-) અવાચ્ય

ચુંટણી અધિકારી

નડીઆદ નગરપાલીકા વોર્ડ નં. ૮ થી ૧૪ અને મદદનીશ કમિશ્નર

સ.સ.પુ.વ. એ. નડીઆદ

પરિશિષ્ટ નંબર ૯ (૩)

નમૂનો – ૬

(જુઓ નિયમ – ૧૬)

હરીફ ઉમેદવારોની યાદી

નડીઆદ નગરપાલીકાની મધ્યસત્ર ચુંટણી – ૨૦૦૩

ચુંટણી પંચે ફાળવેલ બેઠકો

૧લી બેઠક	સામાન્ય મહિલા
૨લી બેઠક	સામાન્ય
૩લી બેઠક	સામાન્ય

વોર્ડ નં: ૧૨ વોર્ડ નું નામ :---

અ.નં.	ઉમેદવારનું નામ	સરનામું	પક્ષ સાથે જોડાણ	ઉમેદવારનો વર્ગ	ફાળવેલ પ્રતિક
૧	૨	૩	૪	૫	૬
૧	કોમલબેન આશિષકુમાર પટેલ (પટેલ બેકરીવાળા)	૫૦૩, શ્રીજી કોમ્પલેક્ષ, પટેલ બેકરી સામે, નડીઆદ	ભારતીય જનતાં પક્ષ	સામાન્ય મહિલા	વર્તુળમાં કમળ
૨	ગિરીશભાઈ જાદવજી ભાનુશાલી	૧૬, પુરૂષોત્તમ નગર, સિવિલ સામે , નડીઆદ.	ભારતીય જનતા પક્ષ	સામાન્ય	લંબચોરસમાં કમળ
૩	જગદીશકુમાર રમણલાલ શાહ (જકસી)	મજમુદારની પોળ, નારાયણદેવ મંદિર પાસે, નડીઆદ	ભારતીય જનતા પક્ષ	સામાન્ય	કમળ
૪	પારૂલબેન વિજયભાઈ પટેલ (બબલભાઈ)	અયોધ્યાનગર સોસાયટી, ઈન્દીરા ગાંધી માર્ગ , નડીઆદ.	–	સામાન્ય મહિલા	વર્તુળમાં પાણીનો જગ
૫	વિજયભાઈ નટુભાઈ પટેલ (બબલભાઈ)	અયોધ્યાનગર સોસાયટી, ઈન્દીરા ગાંધી માર્ગ, નડીઆદ.	–	સામાન્ય	પતંગ
૬	શૈલેષભાઈ લખુભાઈ રાવ	૪/ક, બેંક સોસાયટી, વૈશાલી રોડ, નડીઆદ.	–	સામાન્ય	બેટ
૭	હિતેશકુમાર કનુભાઈ પટેલ (લાલાભાઈ)	'કૃષ્ણકુંજ', જય સોમનાથ સોસાયટીના નાકે, નડીઆદ.	–	સામાન્ય	વિમાન

(સહી/-) અવાચ્ય

ચુંટણી અધિકારી

નગરપાલીકા વોર્ડ ૮ થી ૧૪ અને મદદનીશ કમિશ્નર

સ.સ.પુ.વ. એ. નડીઆદ

સ્થળ : નડીઆદ

તારીખ : ૧–૨–૨૦૦૩

ક્રમાંક : ન.પા.મ. ચૂંટણી/વશી/ ૧૨૫ થી ૧૨૯ / ૨૦૦૩

INDEX

પારાંશષ્ટ નં– ૯ (૩)
નમૂનો – ૬
(જુઓ નિયમ – ૧૬)

હરીફ ઉમેદવારોની યાદી
નડીઆદ નગરપાલીકાની ચુંટણી મધ્યસત્ર ચુંટણી

ચુંટણી પંચે ફાળવેલ બેઠકો
૧લી બેઠક સામાન્ય મહિલા
૨લી બેઠક સામાન્ય
૩લી બેઠક સામાન્ય

વોર્ડ નં: ૧૩ વોર્ડ નું નામ –

અ.નં.	ઉમેદવારનું નામ	સરનામું	પક્ષ સાથે જોડાણ	ઉમેદવારનો વર્ગ	ફાળવેલ પ્રતિક
૧	૨	૩	૪	૫	૬
૧	કલ્પેશકુમાર ઉપેન્દ્રભાઈ દેસાઈ (દાસ)	દેસાઈ સોસાયટી કોલેજ રોડ નડીઆદ	ભારતીય જનતા પક્ષ	સામાન્ય	લંબચોરસમાં કમળ
૨	જલ્પાબેન કલ્પેશભાઈ પટેલ (પપ્પુ ટેકસી)	૩૨, સંતરામનગર સોસાયટી નાના કુંભનાથ રોડ નડીઆદ.	ભારતીય જનતા પક્ષ	સામાન્ય મહિલા	વર્તુળમાં કમળ
૩	રૂપેશકુમાર અશોકભાઈ પટેલ (એ.ડી.)	મજમુદારની પોળ, નારાયણદેવ મંદિર સામે, નડીઆદ.	ભારતીય જનતા પક્ષ	સામાન્ય	કમળ
૪	છાયાબેન કલ્પેશકુમાર પટેલ (પિન્ટુ)	વેણીભાઈનો ખાંચો ,ચોરા પાસે , લખાવાડ , નડીઆદ.	–	સામાન્ય મહિલા	વર્તુળમાં વિમાન
૫	જિતેન્દ્રભાઈ સુર્યકાન્ત પટેલ (આઝાદ)	મજમુદારની પોળ, નારાયણદેવ મંદિર પાસે પીપળાવાળો ખાંચો નડીઆદ	–	સામાન્ય	રેલ્વે એન્જિન
૬	દેવેન્દ્રભાઈ કાંતીભાઈ પટેલ (ગગલભાઈ)	૧૩, ગીતાનગર વિ.કે.વી . રોડ નડીઆદ.	–	સામાન્ય	પતંગ
૭	પ્રતિમાબેન શૈલેષભાઈ તલાટી	પંચકુઈ , ભુલાઠાકરની પોળ ની સામે નડીઆદ.	–	સામાન્ય મહિલા	વર્તુળમાં કપ–રકાબી

સ્થળ : નડીઆદ

તારીખ : ૧–૨–૨૦૦૩

(સહી/-) અવાચ્ય
ચુંટણી અધિકારી
નડીઆદ નગરપાલીકા વોર્ડ નં. ૮ થી ૧૪ અને મદદનીશ કમિશ્નર
સ.સ.પુ.વ. એ. નડીઆદ

ક્રમાંક : ન.પા.મ. ચૂંટણી/વશી/ ૧૨૫ થી ૧૨૯ / ૨૦૦૩

INDEX

પરિશિષ્ટ નંબર ૯ (૩)

નમૂનો – ૬

(જુઓ નિયમ – ૧૬)

હરીફ ઉમેદવારોની યાદી

નડીઆદ નગરપાલીકાની મધ્યસત્ર ચુંટણી – ૨૦૦૩

ચુંટણી પંચે ફાળવેલ બેઠકો

વોર્ડ નં: ૧૪ વોર્ડ નું નામ

૧લી બેઠક સામાન્ય મહિલા

૨ જી બેઠક સામાન્ય

૩જી બેઠક સામાન્ય

અ.નં.	ઉમેદવારનું નામ	સરનામું	પક્ષ સાથે જોડાણ	ઉમેદવારનો વર્ગ	ફાળવેલ પ્રતિક
૧	૨	૩	૪	૫	૬
૧	જયશ્રીબેન નવીનચંદ શાહ	૫, સરદાર પાર્ક, કોલેજ રોડ, નડીઆદ.	ભારતીય જનતા પક્ષ	સામાન્ય મહિલા	વર્તુળમાં કમળ
૨	ઉષાબેન ધીરેનભાઈ દેસાઈ	બાપુની ફેક્ટરી, દેસાઈ વગો, નડીઆદ.	–	સામાન્ય મહિલા	વર્તુળમાં પાણીનો જગ
૩	મનીષભાઈ રમેશભાઈ દેસાઈ (ભોપીભાઈ)	'પ્રસાદ', અલકાપુરી, કોલેજ રોડ, નડીઆદ.	–	સામાન્ય	રેલવે એન્જિન
૪	મનીષાબેન મહેન્દ્રભાઈ પટેલ (ખુશ્બુવાળા)	બી–૦૦૪ યશ એપાર્ટમેન્ટ , કોલેજ રોડ નડીઆદ.	–	સામાન્ય મહિલા	વર્તુળમાં વિમાન
૫	રાજીવ ચન્દ્રવદનભાઈ બ્રહ્મભટ્ટ (આર.સી.)	સમરથ સોસાયટી કોલેજ રોડ નડીઆદ.	–	સામાન્ય	પતંગ
૬	લીલાબેન મંગળ[illegible]ાઈ તળપદા	ચકલાસી ભાગોળ, સુભમ સો[illegible]ટીની બાજુમાં, ફતેપુરા રોડ નડીઆદ.	–	સામાન્ય મહિલા	વર્તુળમાં ટેલીવિઝન
૭	વિજયભાઈ જયંતીભાઈ તળપદા (ટેન્કરવાળા)	ભાથીજી ફળીયું ,ચકલાસી ભાગોળ, ડાકોર રોડ નડીઆદ.	–	પછાતવર્ગ	લંબચોરસમાં કુહાડી

સ્થળ : નડીઆદ

(સહી/-) અવાચ્ય

ચુંટણી અધિકારી

નડીઆદ નગરપાલીકા વોર્ડ નં. ૮ થી ૧૪ અને મદદનીશ કમિશ્નર

વ્સ.સ.પુ.વ. એ. નડીઆદ

તારીખ : ૧–૨–૨૦૦૩

ક્રમાંક : ન.પા.મ. ચૂંટણી/વશી/ ૧૨૫ થી ૧૨૯ / ૨૦૦૩

સરકારી મધ્યસ્થ મુદ્રણાલય, ગાંધીનગર.

INDEX

EXTRA NO. 109

REGISTERED NO. G/GNR/2

©

सत्यमेव जयते

The Gujarat Government Gazette

EXTRAORDINARY

PUBLISHED BY AUTHORITY

Vol. XLIV] TUESDAY, FEBRUARY 4, 2003/ MAGHA 15, 1924

Separate paging is given to this Part in order that it may be filed as a Separate Compilation.

PART IV—C

Statutory Rules and Orders (other than those published in Parts I, I-A and I-L) made by Statutory Authorities other than the Government of Gujarat including those made by the Government of India, the High Court, the Director of Municipalities, the Commissioner of Police, the Director of Prohibition and excise, the District Magistrates and the Election Commission, Election Tribunals, Returning Officers and other authorities, under the Election Commission.

નમુનો – ૬

(જુઓ નિયમ – ૧૬)

હરીફ ઉમેદવારની યાદી

અમદાવાદ મ્યુનિસિપલ કોર્પોરેશનની પેટા ચૂંટણી.

વોર્ડ નંબરઃ— ૨૪

વોર્ડનું નામ :— સરદારનગર

ચુંટણી પંચે ફાળવેલ બેઠક

૧ લી બેઠક સામાન્ય મહિલા

અ.નં.	ઉમેદવારનું નામ	સરનામું	પક્ષ સાથે જોડાણ	ઉમેદવારનો વર્ગ	ફાળવેલ પ્રતિક
(૧)	(૨)	(૩)	(૪)	(૫)	(૬)
૧.	અલકાબેન સંજયભાઈ ભટ્ટ (અલકા ભટ્ટ)	૯૭, પટેલ સોસાયટી હાંસોલ, સરદારનગર.	ભારતીય રાષ્ટ્રીય કોંગ્રેસ	સામાન્ય મહીલા	વર્તુળમાં હાથ
૨.	આશાબેન મૂલચંદ ટેકવાણી	બ્લોક નંઃ— ૨૯૬/એક, સરદારનગર.	ભારતીય જનતા પક્ષ	સામાન્ય મહીલા	વર્તુળમાં કમળ

(સહી/-) અવાચ્ય

ચુંટણી અધિકારી

અમદાવાદમહાનગર પાલિકા વોર્ડ નં— ૨૪,

અને

નાયબ કલેક્ટર,

પ્રાદેશીક તાલીમ કેન્દ્ર, અમદાવાદ.

સ્થળઃ— અમદાવાદ

તારીખ.:— ૧/ ૨ /૨૦૦૩

નમૂનો - ૬
(જુઓ નિયમ - ૧૬)
હરીફ ઉમેદવારોની યાદી

ભાવનગર મહાનગરપાલિકાનીપેટા ચૂંટણી
વોર્ડનું નામ- સરદારનગર ઉત્તર
વોર્ડ નંબર - ૧૪

સામાન્ય બેઠક

ક્ર.નં.	ઉમેદવારનું નામ	સરનામું	પક્ષ સાથે જોડાણ	ઉમેદવારનો વર્ગ	ફાળવેલ પ્રતિક
૧	૨	૩	૪	૫	૬
૧.	ચંદુભાઈ ગોબરભાઈ ધાપા	પ્લોટ નં--૨૨, શ્રમજીવી સોસાયટી, ઘોઘારોડ, ભાવનગર.	ભારતીય રાષ્ટ્રીય કોંગ્રેસ	સામાન્ય	હાથ
૨	શંભુભાઈ ઓધવજીભાઈ બાંભણીયા	પ્લોટ નં--૨૪૨૭, ઘોઘારોડ, ભાવનગર	ભારતીય જનતા પાર્ટી	સામાન્ય	કમળ
૩	જગદીશભાઈ મોહનભાઈ બારૈયા (જગદીશ બારૈયા)	૫૭૨૦, નીલકંઠનગર ગાયત્રીનગર પાછળ, ભાવનગર.	જનતાદળ (યુનાઈટેડ)	પછાતવર્ગ	લંબચોરસમાં તીર
૪	લાલુબેન (લાભુબેન) ભાવુભાઈ પરમાર	પ્લોટ નં--૨૭૫૦, બી/૧, સુભાષનગર ભાવનગર.	સમાજવાદી પાર્ટી	સામાન્ય મહીલા	વર્તુળ માં સાયકલ

પી. ડી. પલસાણા
ચૂંટણી અધિકારી
ભાવનગર મહાનગરપાલીકા વોર્ડ નં--૧૪ અને
નાયબ કલેક્ટર, ગ.ભો.યો.,
ભાવનગર.

સ્થળ :- ભાવનગર
તારીખ :--૧/૨/૨૦૦૩

INDEX

ન મુ નો — ૬

(જુઓ નિયમ–૧૬)

હરીફ ઉમેદવારોની યાદી

જામનગર મહાનગરપાલિકાની પેટાચુંટણી.

બેઠકની વિગત : બીજી બેઠક સામાન્ય

વોર્ડ નં.૧૪ વોર્ડનું નામ : દિગ્વિજય પ્લોટ, ૬૭, સરદારનગર.

અનુ.	ઉમેદવારનું નામ	સરનામું	પક્ષ સાથે જોડાણ	ઉમેદવાર નો વર્ગ	ફાળવેલ પ્રતિક
૧.	૨.	૩.	૪.	૫.	૬.
૧.	ચંદુભાઈ નાનજીભાઈ દામા	કૃષ્ણનગર શેરી નં.૫, ૫૮, દિગ્વિજય પ્લોટ, જામનગર	ભારતીય જનતા પાર્ટી	સામાન્ય	કમળ
૨.	ધીરૂભાઈ જીવણભાઈ કનખરા	૪, દિગ્વિજય પ્લોટ, જામનગર	ભારતીય રાષ્ટ્રીય કોંગ્રેસ	સામાન્ય	હાથ
૩.	ખેંગારજી માધુભા જાડેજા	૪૯, દિગ્વિજય પ્લોટ, આશાપુરા મંદિર પાછળ, જામનગર	———	સામાન્ય	સાયકલ
૪.	જીતેન્દ્ર દેવેનમલ નંદા	૬૩, દિગ્વિજય પ્લોટ, સનરાઈઝ એપાર્ટમેન્ટની બાજુમાં, જામનગર	———	સામાન્ય	સીવવાનો સંચો
૫.	ભૂપતસિંહ કરશનજી ચૌહાણ	૪૫, દિગ્વિજય પ્લો ટ, "જૈન હોમ" પાસે જામનગર.	——	સામાન્ય	ટેલીવિઝન
૬.	સુરેશભાઈ રામજીભાઈ કટારમલ (સુરેશભાઈ રામજીભાઈ આલરીયા)	"શાન્તી" દિગ્વિજય પ્લોટ, ૫૪ વિશ્રામવાડી ચોક, જામનગર.	———	સામાન્ય	કપ–રકાબી

સ્થળ : જામનગર.
તારીખ : ૧/૨/૨૦૦૩

ગૌરાંગ બી. પારેખ
ચુંટણી અધિકારી
જામનગર મહાનગરપાલીકા વોર્ડ–૧૪
અને નિવાસી નાયબ કલેકટર જામનગર

INDEX

નમુનો – ૬

(જુઓ નિયમ – ૧૬)

હરીફ ઉમેદવારની યાદી

સુરત મ્યુનિસિપલ કોર્પોરેશનની ચુંટણી

વોર્ડ નં. : ૧૪ વોર્ડનું નામ : આંજણા

ચુંટણી પંચે ફાળવેલ બેઠકો
<u>૨ જી બેઠક સામાન્ય</u>

અ.નં.	ઉમેદવારનું નામ	સરનામું	પક્ષ સાથે જોડાણ	ઉમેદવારનો વર્ગ	ફાળવેલ પ્રતિક
૧	૨	૩	૪	૫	૬
૧	અનિલ લાલજીભાઈ ચૌહાણ	૨૧૯, રણછોડનગર, તારા વિદ્યા મંદિર સ્કુલ પાછળ, નવકેતન એપાર્ટમેન્ટની બાજુમાં ભાઠેના, સુરત	ભારતીય જનતા પાર્ટી	સામાન્ય	કમળ
૨	રાજેશભાઈ સુર્યવંશી	સી–૮/૧ મ્યુનિસિપલ ટેનામેન્ટ, માનદરવાજા, રીંગરોડ, સુરત	ઈન્ડીયન નેશનલ કોંગ્રેસ	સામાન્ય	હાથ
૩	લાલખાન ગુલાબખાન પઠાણ	૧૧૪, ઉમરવાડા, ડી, ટેનામેન્ટ, આંજણા, સુરત	નેશનાલીસ્ટ કોંગ્રેસ પાર્ટી	સામાન્ય	ઘડીયાળ
૪	અલ્તાફહુસેન મોહંમદઅલિ અન્સારી	અન્વર નગર, મ્યુનિસિપલ ટેનામેન્ટ પાછળ, મીઠી ખાડી રોડ, સુરત	પીપલ્સ રીપબ્લીકન પાર્ટી	સામાન્ય	વિમાન
૫	નુરમોહંમદ અબ્દુલ્લા ચશ્માવાલા	૧૪/૧ ખ્વાજાનગર, શાસ્ત્રીનગરની પાછળ, આંજણા, સુરત	સમાજવાદી પાર્ટી	સામાન્ય	સાયકલ
૬	હિરાલાલ જોરદાસ પટેલ	ઘ.નં. ૫૫, શિવશંકર સોસાયટી, ઉમીયા માતાજી ભાઠેના, મેઈનરોડ, આંજણા, સુરત	–	સામાન્ય	પતંગ

સ્થળ : સુરત.
તારીખ : ૧/૨/૨૦૦૩

ચુંટણી અધિકારી
સુરત મહાનગરપાલિકા વોર્ડ નં. ૨ અને ૧૪,
તથા નાયબ કલેક્ટર ચોર્યાસી પ્રાંત, સુરત.

INDEX

નમુનો – ૬

(જુઓ નિયમ – ૧૬)

હરીફ ઉમેદવારની યાદી

સુરત મ્યુનિસિપલ કોર્પોરેશનની ચુંટણી

વોર્ડ નં. : ૨ વોર્ડનું નામ : ટીમલીયાવાડ, ખંડેરાવપુરા

ચુંટણી પંચે ફાળવેલ બેઠકો

૩ જી બેઠક સામાન્ય

અ.નં.	ઉમેદવારનું નામ	સરનામું	પક્ષ સાથે જોડાણ	ઉમેદવારનો વર્ગ	ફાળવેલ પ્રતિક
૧	૨	૩	૪	૫	૬
૧	સંજય પટવા	સી/૧/૩૫/૩૬ કૈલાસ નગર સોસાયટી, સગરામપુરા,સુરત –૩૯૫૦૦૨	ઈન્ડીયન નેશનલ કોંગ્રેસ	સામાન્ય	હાથ
૨	સંજીવ મીનેશચંદ્ર શાહ (અકકુ)	૨૨, કાશી કોર્નર, મજુરાગેટ, ક્ષેત્રપાલરોડ, સુરત	ભારતીય જનતા પાર્ટી	સામાન્ય	કમળ
૩	બીલકીશબાનુ હૈદરશાહ	૧/૧૫૮૩, જમાંલશા મહોલ્લો, કબ્રસ્તાન પાસે, કાદરશાની નાળ, નાનપુરા, સુરત	–	સામાન્ય મહિલા	વર્તુળમાં ડોલી
૪	ભાસ્કર દત્તારામ શીંન્દે	૨/૨૬૨૨, રૂમ નં. ૧, રૂદરપુરા, હિન્દુ ગાર્ડન કોલોની, સુરત	–	સામાન્ય	મીણબત્તીઓ
૫	માવજીભાઈ લક્ષ્મણભાઈ સાંડીસ	રૂદરપુરા, પોલીસ લાઈન, મહેતા ગ્રાઉન્ડ, સુરત	–	અનુસૂચિત જાતિ	લંબચોરસમાં પતંગ

સ્થળ : સુરત.
તારીખ : ૧/૨/૨૦૦૩

સુરત.

ચુંટણી અધિકારી
સુરત મહાનગરપાલિકા વોર્ડ નં.૨ અને ૧૪
તથા નાયબ કલેકટર ચોર્યાસી પ્રાંત,

સરકારી મધ્યસ્થ મુદ્રણાલય, ગાંધીનગર.

INDEX

Extra No. 110

REGISTERED NO. G/GNR/2

सत्यमेव जयते

The Gujarat Government Gazette

EXTRAORDINARY

PUBLISHED BY AUTHORITY

Vol. XLIV] TUESDAY, FEBRUARY 4, 2003/ MAGHA 15, 1924

Separate paging is given to this Part in order that it may be filed as a Separate Compilation.

PART IV—C

Statutory Rules and Orders (other than those published in Parts I, I-A and I-L) made by Statutory Authorities other than the Government of Gujarat including those made by the Government of India, the High Court, the Director of Municipalities, the Commissioner of Police, the Director of Prohibition and excise, the District Magistrates and the Election Commission, Election Tribunals, Returning Officers and other authorities, under the Election Commission.

નમૂનો-૬

(જુઓ નિયમ-૧૬)

હરીફ ઉમેદવારોની યાદી

ઉમરેઠ નગરપાલીકાની પેટા ચૂંટણી

વોર્ડ નંબર : ૩ (ત્રણ) વોર્ડનું નામ :........................ ચૂંટણી પંચે ફાળવેલી બેઠકો પૈકી

૧લી બેઠક : સામાન્ય મહિલા

અ. નં.	ઉમેદવારનું નામ	સરનામું	પક્ષ સાથે જોડાણ	ઉમેદવારનો વર્ગ	ફાળવેલું પ્રતિક
(અ) માન્ય રાજકીય પક્ષના ઉમેદવારો					
૧	યાસ્મીનબેન ઉસ્માનગની વ્હોરા	વડા બજાર, ભદ્રકાળી માતા પાસે, મુ.તા. ઉમરેઠ, જિ. આણંદ	ભારતીય જનતા પક્ષ	સામાન્ય મહિલા	વર્તુળમાં કમળ
(બ) ઉપર (અ) માં જણાવેલા સિવાયના નોંધાયેલા (રજીસ્ટર) રાજકીય પક્ષના ઉમેદવારો					
-- કોઈ ઉમેદવાર નથી --					

(ક) અન્ય ઉમેદવારો					
૨	મીનાબેન સોમાભાઈ પટેલ	ઘ.નં. ૭૨૫, નાની હળદરી પાસે, મુ.તા. ઉમરેઠ જિ. આણંદ.	--	સામાન્ય મહિલા	વર્તુળમાં મોટર

સ્થળ : ઉમરેઠ
તારીખ : ૧-૨-૨૦૦૩.

(સહી) અવાચ્ય
ચૂંટણી અધિકારી,
ઉમરેઠ નગરપાલિકા
અને
નાયબ કલેક્ટર,
જમીન સુધારણા અને અપીલ
આણંદ.

નમૂનો-૬

(જુઓ નિયમ ૧૬)

હરીફ ઉમેદવારોની યાદી

ખંભાત નગરપાલિકા-પેટા ચૂંટણી-૨૦૦૩.

વોર્ડ નંબર : ૮ વોર્ડનું નામ :

અ. નં.	ઉમેદવારનું નામ	સરનામું	પક્ષ સાથે જોડાણ	ઉમેદવારનો વર્ગ	ફાળવેલ પ્રતિક
૧	કનુભાઈ ઠાકોરલાલ પટેલ	વાયનો પાડો - ખંભાત	---	સામાન્ય	વિમાન
૨	જગદીશકુમાર રાજીવભાઈ પટેલ (અશોકભાઈ નારવાળા)	શ્રીરંગ સોસાયટી-ખંભાત	---	સામાન્ય	ગેસ સીલીન્ડર
૩	મુકેશકુમાર એવંતીલાલ શાહ	શ્રીજીકૃપા સોસાયટી-ખંભાત	ભારતીય જનતા પક્ષ	સામાન્ય	કમળ
૪	રાજુભાઈ રતીલાલ ચુનારા	મોસમપુરા-ખંભાત	--	સામાન્ય	પતંગ

સ્થળ : ખંભાત
તારીખ : ૩૧-૧-૨૦૦૩.

આર. ડી. દુલેરા,
ચૂંટણી અધિકારી,
ખંભાત નગરપાલિકા, ખંભાત અને
નિયામક, જિલ્લા ગ્રામ વિકાસ
એજન્સી, આણંદ.

INDEX

નમૂનો-૬

(જુઓ નિયમ ૧૬)

હરીફ ઉમેદવારોની યાદી

ઉમરેઠ નગરપાલીકાની પેટા ચૂંટણી

વોર્ડ નંબર : ૯ (નવ) વોર્ડનું નામ : ૯ ચૂંટણી પંચે ફાળવેલી બેઠકો પૈકી ઉજી બેઠક : સામાન્ય

અ. નં.	ઉમેદવારનું નામ	સરનામું	પક્ષ સાથે જોડાણ	ઉમેદવારનો વર્ગ	ફાળવેલ પ્રતિક
(અ) માન્ય રાજકીય પક્ષના ઉમેદવારો					
૧	પરેશકુમાર મદનલાલ દોશી	ગંગા પ્રસાદની બાજુમાં, ચોકસી બજાર, મુ.તા. ઉમરેઠ, જિ. આણંદ.	ભારતીય જનતા પક્ષ	સામાન્ય	કમળ
(બ) ઉપર (અ) માં જણાવેલા સિવાયના નોંધાયેલા (રજીસ્ટર્ડ) રાજકીય પક્ષના ઉમેદવારો					
-- કોઈ ઉમેદવાર નથી --					
(ક) અન્ય ઉમેદવારો					
૨	કનુભાઈ સોમાભાઈ પટેલ	ખારવાવાડી, મુ.તા. ઉમરેઠ જિ. આણંદ.	--	સામાન્ય	વિમાન
૩	રજનીકાંત ચીમનભાઈ પટેલ	ઘ.નં. ૬૬૮૧, બાજી ભટ્ટનો ઝાંપો, મુ.તા. ઉમરેઠ, જિ. આણંદ	--	સામાન્ય	મોટર

સ્થળ : ઉમરેઠ
તારીખ : ૧-૨-૨૦૦૩.

(સહી) અવાચ્ય
ચૂંટણી અધિકારી,
ઉમરેઠ નગરપાલિકા
અને
નાયબ કલેક્ટર,
જમીન સુધારણા અને અપીલ
આણંદ.

સરકારી મધ્યસ્થ મુદ્રણાલય, ગાંધીનગર.

INDEX

EXTRA NO. 111

सत्यमेव जयते

The Gujarat Government Gazette

EXTRAORDINARY

PUBLISHED BY AUTHORITY

Vol. XLIV] TUESDAY, FEBRUARY 4, 2003/ MAGHA 15, 1924

Separate paging is given to this Part in order that it may be filed as a Separate Compilation.

PART IV—C

Statutory Rules and Orders (other than those published in Parts I, I-A and I-L) made by Statutory Authorities other than the Government of Gujarat including those made by the Government of India, the High Court, the Director of Municipalities, the Commissioner of Police, the Director of Prohibition and excise, the District Magistrates and the Election Commission, Election Tribunals, Returning Officers and other authorities, under the Election Commission.

નમુનો: ૬

(જુઓનિયમ--૧૬)

હરીફ ઉમેદવારોની યાદી

ભરૂચ નગરપાલિકાની પેટા ચૂંટણી

વોર્ડ નંબર: ૧ વોર્ડનું નામ: – ચૂંટણી પંચે ફાળવેલ બેઠક ૩ જી બેઠક બીન અનામત સામાન્ય

અ.નં.	ઉમેદવારનું નામ	સરનામુ	પક્ષ સાથે જોડાણ	ઉમેદવારનો વર્ગ	ફાળવેલ પ્રતિક
૧	૨	૩	૪	૫	૬
૧	બીપીનચંદ્ર જેસંગભાઈ મકવાણા	બ્લોકનં. ૮૮/૭ નવી વસાહત લીમડીચોક ભરૂચ	ભારતીય જનતા પાર્ટી	અનુસુચિત જાતિ	લંબચોરસમાં કમળ
૨	સુરેશચંદ્ર લક્ષ્મીદાસ મહેતા સુરેશ મહેતા (એડવોકેટ)	બી/૫૭–૫૮ સાંઈબાબાનગર લીંકરોડ ભરૂચ	ભારતીય રાષ્ટ્રીય કોંગ્રેસ	અનુસુચિત જાતિ	લંબચોરસમાં હાથ

તારીખ: ૧/૨/૨૦૦૩

સ્થળ: ભરૂચ

એ. જે પટેલ,
ચૂંટણી અધિકારી
ભરૂચ નગરપાલિકા અને
નાયબ કલેકટર, ભરૂચ.

સરકારી મધ્યસ્થ મુદ્રણાલય, ગાંધીનગર.

INDEX

EXTRA NO. 112

REGISTERED NO. G/GNR/2

©

सत्यमेव जयते

The Gujarat Government Gazette

EXTRAORDINARY

PUBLISHED BY AUTHORITY

Vol. XLIV] TUESDAY, FEBRUARY 4, 2003/ MAGHA 15, 1924

Separate paging is given to this Part in order that it may be filed as a Separate Compilation.

PART IV—C

Statutory Rules and Orders (other than those published in Parts I, I-A and I-L) made by Statutory Authorities other than the Government of Gujarat including those made by the Government of India, the High Court, the Director of Municipalities, the Commissioner of Police, the Director of Prohibition and excise, the District Magistrates and the Election Commission, Election Tribunals, Returning Officers and other authorities, under the Election Commission.

નમુનો — ૬

(જુઓ નિયમ ૧૬)

હરીફ ઉમેદવારોની યાદી

બોટાદ નગરપાલીકાની પેટા ચૂંટણી વોર્ડનં. ૧ વોર્ડનું નામ — ચૂંટણી પંચે ફાળવેલી બેઠકો

૧ લી બેઠક : સામાન્ય મહિલા

અનુ. નંબર	ઉમેદવારનું નામ	સરનામું	પક્ષ સાથે જોડાણ	ઉમેદવારનો વર્ગ	ફાળવેલ પ્રતિક
૧	૨	૩	૪	૫	૬
૧.	ઈલાબેન હરેશભાઈ શુકલ	કરીમનગરના કુવા પાસે બોટાદ.	ભારતીય રાષ્ટ્રીય કોંગ્રેસ	સામાન્ય મહિલા	વર્તુળમાં હાથ
૨.	મંજુલાબેન વિષ્ણુપ્રસાદ મહેતા.	૨૪, જય ગોપાળ સોસાયટી ભરતનગર પાંચપડા બોટાદ.	ભારતીય જનતા પક્ષ	સામાન્ય મહિલા	વર્તુળમાં કમળ

(સહી/-) અવાચ્ય
ચૂંટણી અધિકારી
બોટાદ નગરપાલીકા અને
ખાસ જમીન સંપાદન અધિકારી
ભાવનગર.

સ્થળ :— બોટાદ.
તારીખ :— ૧—૨—૨૦૦૩
ક્રમાંક : બો.ન.પા.પે.ચું.—૦૩/ વો.નં. ૧

નમુનો — ૬
(જુઓ નિયમ ૧૬)

હરીફ ઉમેદવારોની યાદી

બોટાદ નગરપાલિકાની પેટા ચૂંટણી વોર્ડનં. ૮ વોર્ડનું નામ — ચૂંટણી પંચે ફાળવેલી બેઠકો
૨ જી બેઠક : સામાન્ય

અનુ. નંબર	ઉમેદવારનું નામ	સરનામુ	પક્ષ સાથે જોડાણ	ઉમેદવારનો વર્ગ	ફાળવેલ પ્રતિક
૧	૨	૩	૪	૫	૬
૧.	બિપીનભાઈ માણેકભાઈ જોષી	છત્રી ચોક સ્ટેશન રોડ બોટાદ.	ભારતીય જનતા પક્ષ.	સામાન્ય	કમળ
૨.	રમેશભાઈ નાનજીભાઈ ચૌહાણ	ગોવીંદજીની ચાલી પાસે બોટાદ.	ભારતીય રાષ્ટ્રીય કોંગ્રેસ	સામાન્ય	હાથ.

(સહી/-) અવાચ્ય

સ્થળ :— બોટાદ.
તારીખ :— ૧—૨—૨૦૦૩
ક્રમાંક : બો.ન.પા.પે.ચું.—૦૮/વો.નં. ૮

ચૂંટણી અધિકારી
બોટાદ નગરપાલીકા અને
ખાસ જમીન સંપાદન અધિકારી
ભાવનગર.

નમુનો — ૬
(જુઓ નિયમ ૧૬)

હરીફ ઉમેદવારોની યાદી

બોટાદ નગરપાલિકાની પેટા ચૂંટણી વોર્ડનં. ૧૦ વોર્ડનું નામ — ચૂંટણી પંચે ફાળવેલી બેઠકો
૧ લી બેઠક : અનુસૂચિત જાતિ મહિલા

અનું. નંબર	ઉમેદવારનું નામ	સરનામું	પક્ષ સાથે જોડાણ	ઉમેદવારનો વર્ગ	ફાળવેલ પ્રતિક
૧	૨	૩	૪	૫	૬
૧.	કુસુમબેન રાજેશભાઈ વાઘેલા	વાલ્મીકી વાસ નાગલપર દરવાજા બહાર, બોટાદ	ભારતીય જનતા પક્ષ	અનુસૂચિત જાતિ મહિલા	લંબચોરસની અંદર વર્તુળમાં કમળ
૨.	ગીતાબેન કનાભાઈ બથવાર,	ખસ રોડ ખાદી ભંડાર સામે, બોટાદ.	ભારતીય રાષ્ટ્રીય કોંગ્રેસ	અનુસૂચિત જાતિ મહિલા	લંબચોરસની અંદર વર્તુળમાં હાથ

(સહી/-) અવાચ્ય

સ્થળ :— બોટાદ.
તારીખ :— ૧—૨—૨૦૦૩
ક્રમાંક : બો.ન.પા.પે.ચું.—૦૭/વો.નં. ૧૦

ચૂંટણી અધિકારી
બોટાદ નગરપાલીકા અને
ખાસ જમીન સંપાદન અધિકારી
ભાવનગર.

INDEX

EXTRA NO. 113

REGISTERED NO. G/GNR/2

©

सत्यमेव जयते

The Gujarat Government Gazette

EXTRAORDINARY

PUBLISHED BY AUTHORITY

Vol. XLIV] TUESDAY, FEBRUARY 4, 2003/ MAGHA 15, 1924

Separate paging is given to this Part in order that it may be filed as a Separate Compilation.

PART IV—C

Statutory Rules and Orders (other than those published in Parts I, I-A and I-L) made by Statutory Authorities other than the Government of Gujarat including those made by the Government of India, the High Court, the Director of Municipalities, the Commissioner of Police, the Director of Prohibition and excise, the District Magistrates and the Election Commission, Election Tribunals, Returning Officers and other authorities, under the Election Commission.

નમૂનો – ૬

(જુઓ નિયમ- ૧૬)

હરીફ ઉમેદવારોની યાદી

દાહોદ નગરપાલિકાની પેટા ચૂંટણી–૨૦૦૩

વોર્ડ નંબર – ૯ વોર્ડનું નામ – ચૂંટણી પંચે ફાળવેલી બેઠકો.

૧ લી બેઠક – —

૨ જી બેઠક – પછાત વર્ગ

૩ જી બેઠક – —

અ.નં.	ઉમેદવારનું નામ	સરનામું	પક્ષ સાથે જોડાણ	ઉમેદવારનો વર્ગ	ફાળવેલ પ્રતિક
૧	૨	૩	૪	૫	૬
૧	શશીકાંત ચંદુલાલ પારેખ	આશિર્વાદ સોસાયટી, ગોવિંદનગર, દાહોદ	ભારતીય જનતા પક્ષ	પછાત વર્ગ	લંબચોરસમાં કમળ
૨	સુલેમાન સફીભાઈ સામદ	મોટા ઘાંચીવાડા, દાહોદ	ભારતીય રાષ્ટ્રીય કોંગ્રેસ	પછાત વર્ગ	લંબચોરસમાં હાથ

(સહી/-) અવાચ્ય
ચૂંટણી અધિકારી
દાહોદ નગરપાલિકા અને
જિલ્લા પુરવઠા અધિકારી,
દાહોદ

સ્થળ :– દાહોદ
તારીખ :– ૧/૨/૨૦૦૩

સરકારી મધ્યસ્થ મુદ્રણાલય, ગાંધીનગર.

INDEX

Extra No. 114

REGISTERED No. G/GNR/2

©

सत्यमेव जयते

The Gujarat Government Gazette

EXTRA ORDINARY

PUBLISHED BY AUTHORITY

Vol. XLIV] TUESDAY, FEBRUARY 4, 2003/MAGHA 15, 1924

Separate paging is given to this Part in order that it may be filed as a Separate Compilation.

PART IV-C

StatutoryRules and Orders (Other than those published in Part I, I-Aand I-L) madeby Statutary Authorities other than the Government of Gujarat including those made by the Government of India, the High Court, the Director of Municipalities, the Commissioner of Police, the Director of Probhition and excise, the District Magistrates and the Election Commission, Election Tribunals, Returning Officers and other authorities, under the Election Commission.

નમુનો-૬

(જુઓ નિયમ-૧૬).

હરિફ ઉમેદવારોની યાદી

દહેગામ નગરપાલિકાની પેટા ચુંટણી

વોર્ડ નં. ૯ વોર્ડનું નામ

ચુંટણીપંચે ફાળવેલ બેઠક : ૩ જી બેઠક સામાન્ય

અ. નં.	ઉમેદવારનું નામ	સરનામું	પક્ષ સાથે જોડાણ	ઉમેદવારનો વર્ગ	ફાળવેલ પ્રતિક
૧	૨	૩	૪	૫	૬
૧	મહેશસિંહ સરદારસિંહ ઠાકોર	૬/૪૦, રામાજીના છાપરા મુ. પો. દહેગામ જિ. ગાંધીનગર	ભારતીય જનતાપક્ષ	સામાન્ય	કમળ
૨	વખતસિંહ અમરસિંહ ચૌહાણ	મુ. બારીયાના છાપરા પો. દહેગામ તા. દહેગામ જિ. ગાંધીનગર	ભારતીય રાષ્ટ્રીય કોંગ્રેસ	સામાન્ય	હાથ

(સહી), અવાચ્ય
ચુંટણી અધિકારી,
દહેગામ નગરપાલિકા અને
નિયામક જિલ્લા ગ્રામ વિકાસ એજન્સી,
ગાંધીનગર.

સ્થળ : ગાંધીનગર
તારીખ ૧/૨/૨૦૦૩

નમુનો-૬

(જુઓ નિયમ-૧૬)

હરિફ ઉમેદવારોની યાદી

કલોલ નગરપાલિકાની પેટા ચુંટણી

વોર્ડ નં. ૧૧ વોર્ડનું નામ --

ચુટંણીપંચે ફાળવેલ બેઠક : ૩ જી બેઠક સામાન્ય

અ. નં.	ઉમેદવારનું નામ	સરનામું	પક્ષ સાથે જોડાણ	ઉમેદવારનો વર્ગ	ફાળવેલ પ્રતિક
૧	૨	૩	૪	૫	૬
૧	જગદીશભાઇ નાથુસિંહ યાદવ	૭૪એ, શ્રીનગર સોસા. નવા સ્વામીનારાયણ મંદિર પાસે, કલોલ	ભારતીય રાષ્ટ્રીય કોંગ્રેસ	સામાન્ય	હાથ
૨	રાજેશકુમાર શાંતિલાલ શાહ	૪૦, વર્ધમાનનગર સોસાયટી, કલોલ	ભારતીય જનતા પાર્ટી	સામાન્ય	કમળ
૩	પ્રભંશસિંહ રામઅધારસિંહ રાજપુત	૪૦૧, પાર્થ એપાર્ટમેન્ટ, સરદાર બાગ સામે, કલોલ		સામાન્ય	બંગલો

(સહી), અવાચ્ય
ચુંટણી અધિકારી,
કલોલ નગરપાલિકા અને
ખાસ જમીન સંપાદન અધિકારી,
ગાંધીનગર.

સ્થળ : કલોલ
તારીખ ૧/૨/૨૦૦૩

Government Central Press, Gandhinagar.

INDEX

EXTRA NO. 115

REGISTERED NO. G/GNR/2

©

सत्यमेव जयते

The Gujarat Government Gazette

EXTRAORDINARY

PUBLISHED BY AUTHORITY

Vol. XLIV] TUESDAY, FEBRUARY 4, 2003/ MAGHA 15, 1924

Separate paging is given to this Part in order that it may be filed as a Separate Compilation.

PART IV—C

Statutory Rules and Orders (other than those published in Parts I, I-A and I-L) made by Statutory Authorities other than the Government of Gujarat including those made by the Government of India, the High Court, the Director of Municipalities, the Commissioner of Police, the Director of Prohibition and excise, the District Magistrates and the Election Commission, Election Tribunals, Returning Officers and other authorities, under the Election Commission.

પરિશિષ્ટ નંબર ૯(૧)

નમૂનો – ૬

(જૂઓ નિયમ – ૧૬)

હરિફ ઉમેદવારોની યાદી

વેરાવળ–પાટણ સંયુકત નગરપાલિકાની પેટાચૂંટણી

વોર્ડ નંબર :– ૦૧ (ત્રીજી સામાન્ય/બિન અનામત બેઠક)

વોર્ડનું નામ: ––

ચૂંટણી પંચે ફાળવેલ બેઠકો
× ૧ લી બેઠક સામાન્ય મહિલા
× ૨ જી બેઠક પછાતવર્ગ
√ ૩ જી બેઠક સામાન્ય

અ નં	ઉમેદવારનું નામ	સરનામું	પક્ષ સાથે જોડાણ	ઉમેદવાર નો વર્ગ	ફાળવેલ પ્રતિક
૧	૨	૩	૪	૫	૬
૧	જગેશભાઈ બાબુલાલ ચૌહાણ	"શિવ–શકિત કૃપા" શિક્ષક કોલોની, વેરાવળ.	ભારતીય રાષ્ટ્રીય કોંગ્રેસ	સામાન્ય	હાથ
૨	મોહન ગેહીમલ દરીયાણી	વાણંદ સોસાયટી,-- સીંધી વંડી પાસે, વેરાવળ	ભારતીય જનતા પાર્ટી	સામાન્ય	કમળ
૩	હિતેષકુમાર પિયુષભાઈ મહેતા	"બહુચર કૃપા" ઘનશ્યામ પ્લોટ,-- શેરી નં.૯ – વેરાવળ	અપક્ષ	સામાન્ય	નાળિયેર

સ્થળ : જુનાગઢ
તારીખ :૦૧/૦૨/૨૦૦૩
ક્રમાંક:– પંચા/વે.પા.–ન.પા./ પે.ચૂં/ હ.ઉ.યા /૨૦૦૩.

ચૂંટણી અધિકારી,
વેરાવળ–પાટણ સંયુકત નગરપાલિકા
અને ના.જિ.વિ.અ.(પં.), જૂનાગઢ.

EXTRA NO. 116

REGISTERED NO. G/GNR/2

©

सत्यमेव जयते

The Gujarat Government Gazette

EXTRAORDINARY

PUBLISHED BY AUTHORITY

Vol. XLIV] TUESDAY, FEBRUARY 4, 2003/ MAGHA 15, 1924

Separate paging is given to this Part in order that it may be filed as a Separate Compilation.

PART IV—C

Statutory Rules and Orders (other than those published in Parts I, I-A and I-L) made by Statutory Authorities other than the Government of Gujarat including those made by the Government of India, the High Court, the Director of Municipalities, the Commissioner of Police, the Director of Prohibition and excise, the District Magistrates and the Election Commission, Election Tribunals, Returning Officers and other authorities, under the Election Commission.

નમુનો—૬

(જુઓ નિયમ—૧૬)

હરીફ ઉમેદવારોની યાદી

ભુજ નગરપાલિકાની પેટા ચુંટણી—૨૦૦૩

વોર્ડ નંબર: ૬ વોર્ડનું નામ: — ચુંટણી પંચે ફાળવેલી બેઠકો

૧લી બેઠક નીલ

૨જી બેઠક સામાન્ય

૩જી બેઠક નીલ

અ.નં.	ઉમેદવારનું નામ	સરનામું	પક્ષ સાથે જોડાણ	ઉમેદવારનો વર્ગ	ફાળવેલ પ્રતિક
૧	૨	૩	૪	૫	૬
૧	અનિલ કેશવલાલ છાત્રાળાં	કંસારા બજાર, વોરા શેરી, ભુજ	ભારતીય જનતા પાર્ટી	સામાન્ય	કમળ
૨	ઈશા ઓસમાણ તુરીયા	તુરીયા ફળીયા, વોર્ડ:—૬, ભુજ	ભારતીય રાષ્ટ્રીય કોંગ્રેસ	સામાન્ય	હાથ

સ્થળ:— ભુજ

તારીખ:—૧/૨/૨૦૦૩

ક્રમાંક:—જસપ/મ્યુનિ./ચુંટણી/૬/૨૦૦૩

(સહી/-) અવાચ્ય

[illegible]

[illegible]

EXTRA NO. 117

REGISTERED NO. G/GNR/2

©

सत्यमेव जयते

The Gujarat Government Gazette

EXTRAORDINARY

PUBLISHED BY AUTHORITY

Vol. XLIV] TUESDAY, FEBRUARY 4, 2003/ MAGHA 15, 1924

Separate paging is given to this Part in order that it may be filed as a Separate Compilation.

PART IV—C

Statutory Rules and Orders (other than those published in Parts I, I-A and I-L) made by Statutory Authorities other than the Government of Gujarat including those made by the Government of India, the High Court, the Director of Municipalities, the Commissioner of Police, the Director of Prohibition and excise, the District Magistrates and the Election Commission, Election Tribunals, Returning Officers and other authorities, under the Election Commission.

નમુનો—૬

(જુઓ નિયમ—૧૬)

હરીફ ઉમેદવારોની યાદી

મહેસાણા નગરપાલિકાની પેટા ચુંટણી —૨૦૦૩

વોર્ડ નંબરઃ—૬ વોર્ડનું નામઃ— — ચુંટણી પંચે ફાળવેલ બેઠકોઃ—૧ સામાન્ય મહિલા

અ.નં.	ઉમેદવારનું નામ	સરનામું	પક્ષ સાથે જોડાણ	ઉમેદવારનો વર્ગ	ફાળવેલ પ્રતિક
૧	૨	૩	૪	૫	૬
૧	ચંદ્રીકાબેન અમરસિંહ ડાભી	૨૨, ચંદ્ર કોલોની મહેસાણા	ભારતીય રાષ્ટ્રીય કોંગ્રેસ	સામાન્ય મહિલા	વર્તુળમાં હાથ
૨	સૂર્યાબેન પોપટલાલ પટેલ	૮/બી, આરાધના સોસાયટી મહેસાણા	ભારતીય જનતા પક્ષ	સામાન્ય મહિલા	વર્તુળમાં કમળ
૩	જ્યોત્સનાબેન એમ. ગોસ્વામી	ટી/૧૮૫/એ રેલ્વે કોલોની મહેસાણા	—	પછાત વર્ગ મહિલા	લંબચોરસમાં વર્તુળમાં પંતગ

સ્થળ :— મહેસાણા
તારીખઃ— ૧/૨/૨૦૦૩

(સહી/-) અવાચ્ય
ચુંટણી અધિકારી
મહેસાણા નગરપાલિકા
અને પ્રાન્ત ઓફીસર, મહેસાણા

INDEX

Extra No. 118 REGISTERED No. G/GNR/2

©

सत्यमेव जयते

The Gujarat Government Gazette

EXTRA ORDINARY

PUBLISHED BY AUTHORITY

Vol. XLIV] TUESDAY, FEBRUARY 4, 2003/MAGHA 15, 1924

Separate paging is given to this Part in order that it may be filed as a Separate Compilation.

PART IV-C

StatutoryRules and Orders (Other than those published in Part I, I-Aand I-L) madeby Statutary Authorities other than the Government of Gujarat including those made by the Government of India, the High Court, the Director of Municipalities, the Commissioner of Police, the Director of Probhition and excise, the District Magistrates and the Election Commission, Election Tribunals, Returning Officers and other authorities, under the Election Commission.

નમુનો-૬

(જુઓ નિયમ-૧૬)

હરીફ ઉમેદવારોની યાદી

સિધ્ધપુર નગરપાલિકાની પેટા ચુંટણી-૨૦૦૩

વોર્ડ નં. ૧૦ વોર્ડનું નામ --

ચુટંણીપંચે ફાળવેલ બેઠક : ૩ જી બેઠક સામાન્ય

અ. નં.	ઉમેદવારનું નામ	સરનામું	પક્ષ સાથે જોડાણ	ઉમેદવારનો વર્ગ	ફાળવેલ પ્રતિક
૧	૨	૩	૪	૫	૬
૧	કિરણકુમાર અશ્વિનકુમાર રાવલ	૮/૬૪, ગુજરાત હાઉસીંગ બોર્ડ, સિધ્ધપુર.	ભારતીય રાષ્ટ્રીય કોંગ્રેસ	સામાન્ય	હાથ
૨	કેશવલાલ હેમાભાઇ પટેલ	ઉમા પાર્કની સામે, વજધામ, સિધ્ધપુર	ભારતીય જનતા પાર્ટી	સામાન્ય	કમળ

(સહી), અવાચ્ય
ચુંટણી અધિકારી,
સિધ્ધપુર નગરપાલિકા અને
નાયબ કલેકટર, મધ્યાહ્ન ભોજન યોજના,
પાટણ.

સ્થળ : પાટણ
તારીખ ૩૧/૧/૨૦૦૩

Government Central Press, Gandhinagar.

INDEX

EXTRA NO. 119

REGISTERED NO. G/GNR/2

©

सत्यमेव जयते

The Gujarat Government Gazette

EXTRAORDINARY

PUBLISHED BY AUTHORITY

Vol. XLIV] TUESDAY, FEBRUARY 4, 2003/ MAGHA 15, 1924

Separate paging is given to this Part in order that it may be filed as a Separate Compilation.

PART IV—C

Statutory Rules and Orders (other than those published in Parts I, I-A and I-L) made by Statutory Authorities other than the Government of Gujarat including those made by the Government of India, the High Court, the Director of Municipalities, the Commissioner of Police, the Director of Prohibition and excise, the District Magistrates and the Election Commission, Election Tribunals, Returning Officers and other authorities, under the Election Commission.

નમૂનો નં. ૬

(જુઓ નિયમ ૧૬)

હરીફ ઉમેદવારોની યાદી

પોરબંદર નગરપાલિકાની પેટા ચૂંટણી

વોર્ડ નંબર :– ૧ વોર્ડનું નામ :– –––– ચૂંટણી પંચે ફાળવેલ બેઠક :– ૩ જી બેઠક સામાન્ય

અનુ. નં.	પુરેપુરૂ નામ	પુરેપુરું સરનામું	પક્ષ સાથે જોડાણ	ઉમેદવારનો વર્ગ	ફાળવેલ પ્રતિક
૧	૨	૩	૪	૫	૬
૧	જાદવ રાણા સોલંકી	સોલંકી નિવાસ, હનુમાન ગલી પાસે, સુભાષનગર, પોરબંદર – ૩૬૦ ૫૭૫	ભારતીય રાષ્ટ્રીય કોંગ્રેસ	સામાન્ય	હાથ
૨	પ્રવિણ હીરાલાલ કિશોર	પાંજરાપોળ, 'જય સુર્યદેવ' પોરબંદર – ૩૬૦ ૫૭૫	ભારતીય જનતા પક્ષ	પછાત વર્ગ	લંબચોરસમાં કમળ

સ્થળ :– પોરબંદર

તારીખ :– ૧/૨/૨૦૦૩

(સહી/-) અવાચ્ય

ચૂંટણી અધિકારી

પોરબંદર નગરપાલિકા

અને

નાયબ કલેકટર, પોરબંદર પ્રાંત

સરકારી મધ્યસ્થ મુદ્રણાલય, ગાંધીનગર.

INDEX

EXTRA NO. 120

REGISTERED NO. G/GNR/2

©

सत्यमेव जयते

The Gujarat Government Gazette

EXTRAORDINARY

PUBLISHED BY AUTHORITY

Vol. XLIV] TUESDAY, FEBRUARY 4, 2003/ MAGHA 15, 1924

Separate paging is given to this Part in order that it may be filed as a Separate Compilation.

PART IV—C

Statutory Rules and Orders (other than those published in Parts I, I-A and I-L) made by Statutory Authorities other than the Government of Gujarat including those made by the Government of India, the High Court, the Director of Municipalities, the Commissioner of Police, the Director of Prohibition and excise, the District Magistrates and the Election Commission, Election Tribunals, Returning Officers and other authorities, under the Election Commission.

નમુનો - ૬

(જુઓ નિયમ - ૧૬)

હરીફ ઉમેદવારોની યાદી

ધ્રાંગધ્રા નગરપાલિકા વોર્ડ નં.૫ પેટા ચુંટણી - ૨૦૦૩

વોર્ડ નં.૫ (પાંચ) વોર્ડનું નામ :— ચુંટણી પંચે નક્કી કરેલ બેઠકો
૨ જી બેઠક અનુસૂચિત જાતિ

અ.નં.	ઉમેદવારનું નામ	સરનામું	પક્ષ સાથે જોડાણ	ઉમેદવારનો વર્ગ	ફાળવેલ પ્રતિક
૧	૨	૩	૪	૫	૬ [illegible]
(૧)	દિલીપ પ્રેમજીભાઈ સિંધવ	ડો.આંબેડકરનગર પાણીની ટાંકી પાસે, ધ્રાંગધ્રા.	ભારતીય જનતા પક્ષ	અનુસૂચિત જાતિ	કમળ

INDEX

૧	૨	૩	૪	૫	૬
(૨)	ખીમાભાઈ પુનાભાઈ સિંગલ	ડો.આંબેડકરનગર હેરાનબાગ, હોજ પાસે, ધ્રાંગધ્રા.	–	અનુસૂચિત જાતિ	લંબ ચોરસમાં ગેસ સીલીન્ડર
(૩)	જયંતીલાલ ખીમાભાઈ પરમાર	ડો.આંબેડકરનગર રામજી મંદિર પાસે ધ્રાંગધ્રા.	–	અનુસૂચિત જાતિ	લંબ ચોરસમાં મોટર

સ્થળ :– ધ્રાંગધ્રા.
તા.૧–૨–૨૦૦૩

બી.ડી.બારૈયા
ચુંટણી અધિકારી
ધ્રાંગધ્રા નગરપાલિકા અને
ખાસ જમીન સંપાદન અધિકારી નર્મદા એકમ,
સુરેન્દ્રનગર.

ક્રમાંક: ચટણ–નપન–હરીફ ઉમેદવાર–૪–૨–૨૦૦૩

નમુનો - ૬
(જુઓ નિયમ - ૧૬)
હરીફ ઉમેદવારો ની યાદી
વઢવાણ નગરપાલિકા ની પેટા ચુંટણી -2003

વોર્ડ નંબર -૪ ____________ વોર્ડ નુ નામ ____________

ચુંટણી પંચે નકકી કરેલ બેઠક
૧ લી બેઠક ______
૨ જી બેઠક ______
૩ જી બેઠક સામાન્ય

અનુ. ૧	ઉમેદવારનું નામ ૨	સરનામુ ૩	પક્ષ સાથે જોડાણ	ઉમેદવાર નો વર્ગ	ફાળવેલ પ્રતિક
૧	આલજીભાઈ દલાભાઈ સોલંકી	મુ. વઢવાણ નવા દરવાજા બહાર, રોહીદાસ વાસ, વઢવાણ	બહુજન સમાજ પાર્ટી	અનુ.જાતી	લંબ ચોરસમા હાથી
૨	દિનેશભાઈ ડુંગરભાઈ યાદવ	નવા દરવાજા બહાર, વણકર વાસ, વઢવાણ	ભારતીય જનતા પાર્ટી	સામાન્ય	કમળ
૩	મહેશભાઈ કાનજીભાઈ ચૌહાણ	નવા દરવાજા બહાર, વણકર વાસ, વઢવાણ	ભારતીય રાષ્ટ્રીય કોંગ્રેસ	અનુ.જાતી	લંબ ચોરસમા હાથ

INDEX

૧	૨	૩	૪	૫	૬
૪	બળદેવભાઇ રામજીભાઇ પાટડીયા	નવા દરવાજા બહાર, કુંભાર પરા, વઢવાણ	——	સામાન્ય	મોટર
૫	ભરતભાઇ અજરામભાઇ પંડયા	મુ. વઢવાણ નવા દરવાજા બહાર, બ્રાહ્મણ વાસ, વઢવાણ	——	અનુ.જાતી	લંબચોરસ માં પુસ્તક

(સહી/-) અવાચ્ય

સ્થળ:- સુરેન્દ્રનગર
તારીખ:- ૦૧-૦૨-૨૦૦૩

ક્રમાંક: ચટણ—નપલ—હરીફ ઉમેદવાર—વ—૨—૨૦૦૩

ચુંટણી અધિકારી
વઢવાણ નગરપાલિકા વોર્ડ નં. ૪ અને
નાયબ જિલ્લા વિકાસ અધિકારી (પંચાયત)
જીલ્લા પંચાયત - સુરેન્દ્રનગર

નમુનો - ૬
(જુઓ નિયમ-૧૬)

હરીફ ઉમેદવારોની યાદી

લીંબડી નગરપાલિકાની પેટા ચુંટણી. -૨૦૦૩

વોર્ડનંબર.:- ૧ વોર્ડનું નામ.:- ------- ચુંટણી પંચે ફાળવેલી બેઠકો.
૨ જી બેઠક
પછાત વર્ગ.

અ.નં	ઉમેદવારનું નામ	સરનામું	પક્ષ સાથે જોડાણ	ઉમેદવારનો વર્ગ	ફાળવેલ પ્રતિક
(૧)	(૨)	(૩)	(૪)	(૫)	(૬)
(૧)	રઘુભાઇ નાનુભાઇ ભરવાડ	જુના જીનપરા, તા.પં. પાસે,લીંબડી	ભારતીય રાષ્ટ્રીય કોંગ્રેસ	પછાતવર્ગ	લંબચોરસમાં હાથ
(૨)	વીરાભાઇ વીહાભાઇ ભરવાડ	શકિત સોસાયટી પાછળ, સ્ટેશન રોડ ,લીંબડી	ભારતીય જનતા પક્ષ	પછાતવર્ગ	લંબચોરસમાં કમળ

સ્થળ.:- લીંબડી
તારીખ.:-૩૧/૧/૨૦૦૩

ક્રમાંક: ચટણ—નપલ—હરીફ ઉમેદવાર—વ—૨—૨૦૦૩

જે.એચ.સોલંકી
ચુંટણી અધિકારી
નગરપાલિકાલીંબડી,વોર્ડ નં.૧. અને
નાયબ જિલ્લા વિકાસ અધિકારી(મહેસુલ)
સુરેન્દ્રનગર.

સરકારી મધ્યસ્થ મુદ્રણાલય, ગાંધીનગર.

EXTRA NO. 121

REGISTERED NO. GVGNXXX

©

सत्यमेव जयते

The Gujarat Government Gazette

EXTRAORDINARY

PUBLISHED BY AUTHORITY

Vol. XLIV] TUESDAY, FEBRUARY 4, 2003/ MAGHA 15, 1924

Separate paging is given to this Part in order that it may be filed as a Separate Compilation.

PART IV—C

Statutory Rules and Orders (other than those published in Parts I, I-A and I-L) made by Statutory Authorities other than the Government of Gujarat including those made by the Government of India, the High Court, the Director of Municipalities, the Commissioner of Police, the Director of Prohibition and excise, the District Magistrates and the Election Commission, Election Tribunals, Returning Officers and other authorities, under the Election Commission.

નમુનો — ૬

(જુઓ નિયમ —૧૬)

હરીફ ઉમેદવારોની યાદી.

ડભોઈ નગરપાલિકાની પેટા ચુંટણી—૨૦૦૩

વોર્ડ નંબર : ૮

ચુંટણી પંચે નક્કી કરેલ બેઠક
૧ લી બેઠક :— સામાન્ય મહિલા

અ. નં.	ઉમેદવારનું નામ	સરનામું	પક્ષ સાથે જોડાણ	ઉમેદવારનો વર્ગ	ફાળવેલ પ્રતિક
(૧)	(૨)	(૩)	(૪)	(૫)	(૬)
૧	તરલીકાબેન જશુભાઈ પટેલ	વાડી શેરી, જૈનવાગા, ડભોઈ.	ભારતીય રાષ્ટ્રીય કોંગ્રેસ	સામાન્ય મહીલા	વર્તુળમાં હાથ

INDEX

(૧)	(૨)	(૩)	(૪)	(૫)	(૬)
૨	સ્મિતાબેન જગદીશચંદ્ર શાહ	શ્રીમાલીવગા, વાડીશેરી, ડભોઈ.	ભારતીય જનતા પક્ષ	સામાન્ય મહીલા	વર્તુળમાં કમળ
૩	કીર્તિદાબેન મેહુલકુમાર મોદી	ઉંચાટીબા ચોરા સામે, ડભોઈ.	—	સામાન્ય મહીલા	વર્તુળમાં પતંગ

સ્થળ : ડભોઈ
તારીખ : ૦૧-૦૨-૨૦૦૩

(સહી/-) અવાચ્ય
ચુંટણી અધિકારી
ડભોઈ નગરપાલિકા
અને
પ્રાંત અધિકારી, ડભોઈ

નમુનો - ૬
(જુઓ નિયમ - ૧૬)
હરીફ ઉમેદવારોની યાદી
પાદરા નગર પાલિકાની પેટા ચુંટણી-૨૦૦૩
વોર્ડ નંબર : ૬ વોર્ડનું નામ : ....—......... ચુંટણી પંચે ફાળવેલી બેઠકો
પછાત વર્ગ બેઠક બીજી બેઠક

અનુ. નંબર	ઉમેદવારનું નામ	સરનામું	પક્ષ સાથે જોડાયા	ઉમેદવારનો વર્ગ	ફાળવેલ પ્રતિક
૧	૨	૩	૪	૫	૬
૧	શૈલેષકુમાર કેશવલાલ પંચાલ (સ્વામી)	૯, મિલનકુંજ સોસા. સ્ટેશન રોડ, પાદરા	ભારતીય જનતા પક્ષ	પછાત વર્ગ	લંબચોરસમાં કમળ
૨	ચંદુભાઇ મથુરભાઇ ભોઇ	નવાપુરા નાનો ભોઇ વાડો, પાદરા	-	પછાત વર્ગ	લંબચોરસમાં સીવવાનો સંચો
૩	મણીભાઇ ડાહ્યાભાઇ રાણા (મનુ વકીલ)	રાણાવાસ, જનક ચોક, પાદરા	-	પછાત વર્ગ	લંબચોરસમાં પતંગ
૪	મનહરભાઇ મંગળભાઇ ફૂલમાળી	જી.ઇ.બી. ડભાસા રોડ, પાદરા	-	પછાત વર્ગ	લંબચોરસમાં પાટી
૫	રાયસંગભાઇ શંકરભાઇ પરમાર	રામટેકરી બેઠક મંદિર પાસે, પાદરા	-	પછાત વર્ગ	લંબચોરસમાં બંગલો
૬	વિજયભાઇ બચુભાઇ વાઘરી	સંતરામ ભાગોળ, વાઘરી માળી મહોલ્લો પાદરા	-	પછાત વર્ગ	લંબચોરસમાં રેલ્વે એન્જીન

સ્થળ : **પાદરા**
તારીખ : ૧.૦૨ ૨૦૦૩

(સહી/-) અવાચ્ય
ચુંટણી અધિકારી,
પાદરા નગર પાલિકા વોર્ડ નં.૬ અને
નાયબ કલેકટર, સ્ટેમ્પ ડયુટી, મૂલ્યાંકન તંત્ર વિ-૧
વડોદરા

સરકારી મધ્યસ્થ મુદ્રણાલય, ગાંધીનગર.

INDEX

EXTRA NO. 122

©

सत्यमेव जयते

The Gujarat Government Gazette

EXTRAORDINARY

PUBLISHED BY AUTHORITY

Vol. XLIV] TUESDAY, FEBRUARY 4, 2003/ MAGHA 15, 1924

Separate paging is given to this Part in order that it may be filed as a Separate Compilation.

PART IV—C

Statutory Rules and Orders (other than those published in Parts I, I-A and I-L) made by Statutory Authorities other than the Government of Gujarat including those made by the Government of India, the High Court, the Director of Municipalities, the Commissioner of Police, the Director of Prohibition and excise, the District Magistrates and the Election Commission, Election Tribunals, Returning Officers and other authorities, under the Election Commission.

નમુનો નં.-૬

(જુઓ નિયમ - ૧૬)

હરીફ ઉમેદવારોની યાદી

વાપી નગરપાલિકાની પેટા ચૂંટણી

વોર્ડ નંબર ૧(એક) વોર્ડનું નામ .... ચૂંટણી પંચે ફાળવેલી બેઠકો

બેઠક :- સામાન્ય મહિલા

અ. નં.	ઉમેદવારનું નામ	સરનામું	પક્ષ સાથે જોડાણ	ઉમેદવારનો વર્ગ	ફાળવેલ પ્રતિક
૧	૨	૩	૪	૫	૬
૧	જ્યોતીબેન ઉમેશભાઇ દેસાઇ	કૈલાસછાયા એપાર્ટમેન્ટ, આઝાદકાંટા પાસે, વાપી	ભારતીય જનતા પાર્ટી	સ્ત્રી સામાન્ય	વર્તુળમાં કમળ
૨	સુલતાનાબેન ફિરોઝભાઇ થોભાણી	સુલેમાન મંઝીલ, કબ્રસ્તાન રોડ, વાપી	-	સ્ત્રી સામાન્ય	વર્તુળમાં રેલ્વે એન્જિન

સ્થળ : વાપી

તારીખ ૧/૦૨/૨૦૦૩

ક્રમાંક:- ન.પા./વાપી/ચૂંટણી-૨૦૦૩

(સહી/-) અવાચ્ય
ચૂંટણી અધિકારી
વાપી નગરપાલિકા અને
પ્રાંત અધિકારી, વલસાડ પ્રાંત,
વલસાડ

INDEX

નમુનો નં.-૬
(જુઓ નિયમ - ૧૬)
હરીફ ઉમેદવારોની યાદી
વાપી નગરપાલિકાની પેટા ચૂંટણી

વોર્ડ નંબર ૬(છ) વોર્ડનું નામ .... ચૂંટણી પંચે ફાળવેલી બેઠકો

બેઠક :- અનુસૂચિત જાતિ

અ. નં.	ઉમેદવારનું નામ	સરનામું	પક્ષ સાથે જોડાણ	ઉમેદવારનો વર્ગ	ફાળવેલ પ્રતિક
૧	૨	૩	૪	૫	૬
૧	વિજયભાઇ કાંતીભાઇ મહેતા	આશિષ સાયકલ સ્ટેન્ડ સામે, ગીતાનગર, સ્ટેશન રોડ, વાપી	ભારતીય જનતા પાર્ટી	અનુસૂચિત જાતિ	લંબચોરસમાં કમળ
૨	નરોત્તમદાસ મોરારજી મિસ્ત્રી	ગીતાનગર, વાપી	-	અનુસૂચિત જાતિ	લંબચોરસમાં રેલ્વે એન્જિન

સ્થળ : વાપી
તારીખ ૧/૦૨/૨૦૦૩
ક્રમાંક:- ન.પા./વાપી/ચૂંટણી-૨૦૦૩

(સહી/-) અવાચ્ય
ચૂંટણી અધિકારી
વાપી નગરપાલિકા અને
પ્રાંત અધિકારી, વલસાડ પ્રાંત,
વલસાડ

સરકારી મધ્યસ્થ મુદ્રણાલય, ગાંધીનગર.

INDEX

Extra No. 123

REGISTERED NO. G/GNR/2

©

सत्यमेव जयते

The Gujarat Government Gazette

EXTRAORDINARY

PUBLISHED BY AUTHORITY

Vol. XLIV] WEDNESDAY, FEBRUARY 5, 2003/MAGHA 16, 1924.

Separate paging is given to this Part in order that it may be filed as a Separate Compilation.

PART IV—C

Statutory Rules and Orders (other than those published in Parts I, I-A and I-L) made by Statutory Authorities other than the Government of Gujarat including those made by the Government of India, the High Court, the Director of Municipalities, the Commissioner of Police, the Director of Prohibition and excise, the District Magistrates and the Election Commission, Election Tribunals, Returning Officers and other authorities, under the Election Commission.

FORESTS AND ENVIRONMENT DEPARTMENT

Notification

Sachivalaya, Gandhinagar, 5th February, 2003.

No. GVN-2003-(3)-ENV-1099-GOI-79-P The following Notification No.S.O.1164 (E) dated 5.11.2002 of Government of India, Ministry of Environment & Forests, New Delhi, is hereby republished.

पर्यावरण और वन मंत्रालय

अधिसूचना

नई दिल्ली, 5 नवम्बर, 2002

का.आ. 1164(अ).— ईंटों के विनिर्माण के लिए उपरिमृदा के उत्खनन को निर्बंधित करने तथा कोयला या लिग्नाइट आधारित तापीय विद्युत संयंत्रों के विनिर्दिष्ट अर्धव्यास के भीतर भवन निर्माण सामग्री के विनिर्माण में और संनिर्माण क्रियाकलापों में फ्लाई ऐश के उपयोग को संप्रवर्तित करने के संबंध में, भारत सरकार के पर्यावरण और वन मंत्रालय की अधिसूचना सं0 का0आ0 763(अ), तारीख 14 सितंबर, 1999 का संशोधन करने के लिए निम्नलिखित अधिसूचना का प्रारूप, जिसे केन्द्रीय सरकार, पर्यावरण (संरक्षण) अधिनियम, 1986 (1986 का 29) की धारा 3 की उपधारा (2) के खंड (v) और धारा 6 की उपधारा (2) के खंड (ड) के साथ पठित उपधारा (1) द्वारा प्रदत्त शक्तियों का प्रयोग करते हुए, जारी करना चाहती है, पर्यावरण (संरक्षण) नियम, 1986 के नियम 5 के उपनियम (3) की अपेक्षानुसार ऐसे सभी व्यक्तियों की जानकारी के लिए, जिनके उससे प्रभावित होने की संभावना है, प्रकाशित किया जाता है ; और यह सूचना दी जाती है कि उक्त प्रारूप अधिसूचना पर, उस तारीख से, जिसको इस अधिसूचना से युक्त राजपत्र की प्रतियां जनता को उपलब्ध करा दी जाती हैं, साठ दिन के अवसान के पश्चात् केन्द्रीय सरकार द्वारा विचार किया जाएगा ।

INDEX

ऐसा कोई व्यक्ति, जो प्रस्तावित प्रारूप संशोधन के संबंध में कोई आक्षेप या सुझाव फाइल करने में हितबद्ध है, वह ऐसा साठ दिन की अवधि के भीतर पर्यावरण और वन मंत्रालय, पर्यावरण भवन, सीजीओ कांप्लेक्स, लोधी रोड, नई दिल्ली - 110003 को लिखित कर सकेगा ।

प्रारूप संशोधन

1. उक्त अधिसूचना की उद्देशिका में, "पचास किलोमीटर" शब्दों के स्थान पर, "एक सौ किलोमीटर" शब्द रखे जाएंगे ।

2. उक्त अधिसूचना के पैरा 1 में,-

(क) उपपैरा (1) में, "पचास किलोमीटर" शब्दों के स्थान पर, "एक सौ किलोमीटर" शब्द रखे जाएंगे ;

(ख) उपपैरा (1) के पश्चात् निम्नलिखित उपपैरा अंतःस्थापित किए जाएंगे, अर्थात् :--

"(1अ) ऐसा प्रत्येक संनिर्माण अभिकरण, जो कोयला या लिग्नाइट आधारित तापीय विद्युत संयंत्र से एक सौ किलोमीटर के अर्धव्यास के भीतर भवन संनिर्माण में लगा है, वह ऐसे संनिर्माण में फ्लाई ऐश ईंटें या ब्लाक या टाइलें या चिकनी मिट्टी की फ्लाई ऐश ईंटे या सीमेंट फ्लाई ऐश ईंटे या ब्लाक या उनका समुच्चय या उनके कुल योग का उपयोग प्रत्येक संनिर्माण परियोजना में यथास्थिति, कुल ईंटों, ब्लाक और टाइलों की निम्नलिखित न्यूनतम प्रतिशतता के अनुसार (परिमाण द्वारा) करेगा, अर्थात् :--

(i) 31 मार्च, 2003 तक 25 प्रतिशत ;

(ii) 31 दिसंबर, 2003 तक 50 प्रतिशत ;

(iii) 31 दिसंबर, 2004 तक 75 प्रतिशत ; और

(iv) 31 दिसंबर, 2005 तक 100 प्रतिशत ।

(1आ) उपपैरा (1अ) के उपाबंध सभी संनिर्माण अभिकरणों जैसे आवास बोर्डों और उनका, जो निजी क्षेत्र में अपार्टमेंट, होटलों, रिजोर्ट्स और काटेजों के निर्माणकर्ता और वैसे ही हैं, को लागू होंगे । संनिर्माण अभिकरणों का, चाहे वे संनिर्माण कर रहे हैं या डिजाइन का या दोनों का अनुमोदन कर रहे हैं, यह दायित्व होगा कि वे उपपैरा (1अ) के उपबंधों का

INDEX

अनुपालन सुनिश्चित करें और राज्य सरकार को ऐसी विवरणियां और अनुपालन रिपोर्ट प्रस्तुत करे ।";

(ग) उपपैरा (2) में, "ऊपर पैरा (1) के अनुसार" शब्दों, कोष्ठकों और अंक के स्थान पर, "उपपैरा (1) के अनुसार" शब्द, कोष्ठक और अंक रखे जाएंगे ;

(घ) उपपैरा (2) के पश्चात् निम्नलिखित उपपैरा अंतःस्थापित किया जाएगा, अर्थात् :--

"(2अ) संबद्ध राज्य सरकार उपपैरा (1अ) के उपबंधों के अनुपालन को सुनिश्चित करने के लिए प्रवर्तन और मानीटरी प्राधिकारी होगी ।";

(ङ) उपपैरा (3) में, "पैरा (1) के अधीन" शब्दों, कोष्ठकों और अंक के स्थान पर, "उपपैरा (1) के अधीन" शब्द, कोष्ठक और अंक रखे जाएंगे ;

(च) उपपैरा (3) के पश्चात् निम्नलिखित उपपैरा अंतःस्थापित किए जाएंगे, अर्थात् :--

"(3अ) फ्लाई ऐश ईंटों/ब्लाक/टाइलों और वैसे ही अन्य फ्लाई ऐश आधारित उत्पादों के विनिर्माण के लिए आवेदन पर विनिश्चय सक्षम प्राधिकारी द्वारा आवेदन प्राप्ति के तीस दिन के भीतर किया जाएगा । ईंट भट्टा की स्थापना करने के लिए सहमति के संबंध में कोई विनिश्चय, यथास्थिति, प्रदूषण नियंत्रण बोर्ड या प्रदूषण नियंत्रण समिति द्वारा आवेदन प्राप्ति के तीस दिन की अवधि के भीतर किया जाएगा ।

(3आ) सक्षम प्राधिकारी, पैरा 1 के उपपैरा (1) के उपबंधों के अननुपालन की दशा में, ईंट भट्टा स्थापित किए जाने के लिए जारी किए गए सहमति आदेश के निरस्त करने के अतिरिक्त जिला प्रशासन को खनन पट्टा को निरस्त करने के लिए आवेदन करेगा ।

(3इ) सभी प्राधिकारी, जो किसी भूमि, मृदा या मृत्तिका खनन पट्टे को मंजूरी देते हैं या नवीकरण करते हैं कोयला या लिग्नाइट आधारित तापीय विद्युत संयंत्र से एक सौ किलोमीटर के व्यास के भीतर मृत्तिका, ईंट, ब्लाक या टाइल विनिर्माणकारी यूनिट के लिए ऐसा पट्टा या पट्टे का विस्तारण या नवीकरण की मंजूरी उस दशा में नहीं देंगे, जहां विनिर्माता ईंटों, ब्लाकों या टाइलों के विनिर्माण

में फ्लाई ऐश या पोंड ऐश का भार के आधार पर न्यूनतम 25 प्रतिशत तक मिश्रण नहीं करता है । खनन पट्टे का रद्दकरण का विनिश्चय जिला प्रशासन द्वारा सुनवाई के पश्चात् किया जाएगा । सक्षम प्राधिकारी को ऐश का वास्तविक उपयोग सत्यापित करने के लिए समर्थ बनाने हेतु तापीय विद्युत संयंत्र प्रत्येक, ईंट भट्टे में उपलब्ध ऐश का अभिलेख मासवार रखेगा ।

(3ई) यह इस अधिसूचना का पर्याप्त अनुपालन होगा यदि 1 अप्रैल, 2003 से बारह मास के भीतर कोयला या लिग्नाइट आधारित तापीय विद्युत संयंत्र से सौ किलोमीटर के व्यास के भीतर अवस्थित मृत्तिका ईंटों, ब्लाकों, टाइलों के विनिर्माता उपपैरा (1) या उपपैरा (2) के उपबंधों का अनुपालन करते हैं" ।

(छ) उपपैरा (4) के पश्चात् निम्नलिखित उपपैरा अंतःस्थापित किए जाएंगे, अर्थात् :—

"(5) कोई अभिकरण, व्यक्ति या संगठन किसी तापीय विद्युत संयंत्र से सौ किलोमीटर के अर्धव्यास के भीतर भारतीय सड़क कांग्रेस (भा.स.का.) द्वारा जारी मार्गदर्शक सिद्धांतों/विनिर्देशों, जो भारतीय सड़क कांग्रेस (भा.स.का.) विनिर्देश सं० 2001 का एसपी 58 में यथा अंतर्विष्ट है, के उल्लंघन में कोई संनिर्माण नहीं करेगा या सड़क या फ्लाईओवर तटबंधों के संनिर्माण के लिए डिजाइन का अनुमोदन नहीं करेगा । इस निदेश के विचलन पर सहमति केवल तकनीकी कारणों से ही की जा सकेगी, यदि उसका संबद्ध अभिकरण या संगठन के मुख्य इंजीनियर (डिजाइन) या इंजीनियर-इन-चीफ द्वारा अनुमोदन कर दिया जाता है या संनिर्माण के स्थल से सौ किलोमीटर के भीतर अवस्थित तापीय विद्युत संयंत्र(त्रों) से 'पोंड ऐश उपलब्ध नहीं है' संबंधी प्रमाणपत्र प्रस्तुत कर दिया जाता है । यह प्रमाणपत्र ता०वि०सं० द्वारा ऐश के लिए अनुरोध किए जाने की तारीख से दो कार्यदिवसों के भीतर उपलब्ध करा दिया जाएगा ।

(6) सड़क या फ्लाईओवरों के तटबंधों के उपरि या किनारे के कोनों के लिए अपेक्षित मृदा का उत्खनन तटबंध स्थल से किया जाएगा और यदि ऐसा करना संभव नहीं है तो इस प्रयोजन के लिए अपेक्षित मृदा की केवल न्यूनतम मात्रा का उत्खनन मृदा उधार क्षेत्र से किया जाएगा और मृदा उधार क्षेत्र की भराई पोंड ऐश

से संरचनात्मक भराई के लिए यथाअपेक्षित समुचित सघनता के साथ की जाएगी। यह तटबंध परियोजना के किसी अभिन्न भाग के रूप में परियोजना की नियत समयावधि के भीतर किया जाएगा।

(7) किसी अभिकरण, व्यक्ति या संगठन को कोयला या लिग्नाइट आधारित तापीय विद्युत संयंत्र से सौ किलोमीटर के अर्धव्यास के भीतर नीचे क्षेत्रों की भराई पोंड ऐश से भिन्न किसी सामग्री से करने के लिए अनुज्ञात नहीं किया जाएगा। वे यह भी सुनिश्चित करेगें कि ऐसी भराई पैरा 3 के उपपैरा (3) में वर्णित प्राधिकारियों द्वारा अधिकथित उपविधियों, विनियमों और विनिर्देशों के अनुसार की गई है।"।

3. उक्त अधिसूचना के पैरा 2 के उपपैरा (1) में, "सामग्री जैसे सीमेंट, कंक्रीट ब्लाक, ईंटें, पैनल" शब्दों के पश्चात्, "या उनका संयोजन" शब्द अंतःस्थापित किए जाएंगे।

4. उक्त अधिसूचना के पैरा 2 के पश्चात् निम्नलिखित पैरा अंतःस्थापित किए जाएंगे, अर्थात् :--

"2अ. समुद्र की भराई के लिए फ्लाई ऐश का उपयोग,-

पर्यावरण (संरक्षण) अधिनियम, 1986 के अधीन बनाए गए नियमों के अध्यधीन समुद्र की भराई फ्लाई ऐश के उपयोग की अनुज्ञेय पद्धति होगी।

5. उक्त अधिसूचना के पैरा 3 के उपपैरा (2) के पश्चात् निम्नलिखित पैरा अंतःस्थापित किए जाएंगे, अर्थात् :--

(3) वे सभी अभिकरण, जिनके अंतर्गत केन्द्रीय लोक निर्माण विभाग तथा राज्य सरकार अभिकरण, जो संनिर्माण प्रयोजन के लिए फ्लाई ऐश के उपयोग से संबद्ध हैं, सम्मिलित हैं, तारीख........, 2002 से (संशोधनकारी अधिसूचना की तारीख यहां समुचित समय पर भरी जाएगी) तीन मास के भीतर,-

अनुमोदित सामग्रियों और दरों की अनुसूची में फ्लाई ऐश और फ्लाई ऐश आधारित ईंटें, ब्लाक या टाइलों या उनके योग के उपयोग के लिए उपबंध करेंगे।

INDEX

(4) वे सभी अभिकरण, जो सड़क या फ्लाइओवर पुलों के संनिर्माण में लगे है जिनके अंतर्गत सड़क परिवहन और राजमार्ग मंत्रालय (स.प.रा.मं.), भारतीय राष्ट्रीय राजमार्ग प्राधिकरण (भा.रा.रा.प्रा.), केन्द्रीय लोक निर्माण विभाग (के.लो.नि.वि.), राज्य लोक निर्माण विभाग और अन्य सरकारी अभिकरण भी हैं, तारीख........, 2002 से (संशोधनकारी अधिसूचना की तारीख यहां समुचित समय पर भरी जाएगी) तीन मास के भीतर,-

(क) अपने निविदा दस्तावेजों में, अनुमोदित सामग्री की अनुसूची और दरें तथा तकनीकी अभिलेखों में जिसके अंतर्गत वे भी हैं, जो पैरा 1 के उपपैरा (7) के अनुसार मृदा उधार क्षेत्र या पिट से संबंधित हैं, उपबंध करेंगे ; और

(ख) उन सड़कों या फ्लाईओवर तटबंधों के लिए, जो भारतीय सड़क कांग्रेस (भा.स.कां.) द्वारा अधिकथित विनिर्देशों के अंतर्गत नहीं आते हैं, आवश्यक विनिर्देश/मार्गदर्शक सिद्धांत बनाएंगे ।"।

6. पैरा 3 के विद्यमान उपपैरा (3) को उपपैरा (5) के रूप में पुनःसंख्यांकित किया जाएगा ।

[फा. सं. 16-2/95-एचएसएमडी]
डॉ. वी. राजगोपालन, संयुक्त सचिव

पाद टिप्पण.—मूल नियम भारत के राजपत्र, भाग II, खण्ड 3, उपखण्ड (ii) में का.आ. संख्या 763(अ) दिनांक 14-9-1999 को प्रकाशित हुए थे।

MINISTRY OF ENVIRONMENT AND FORESTS

NOTIFICATION

New Delhi, the 5th November, 2002

S.O. 1164(E).— The following draft of a notification to amend the notification of the Government of India in the Ministry of Environment and Forests number S.O.763(E) dated the 14th September, 1999, relating to restriction of excavation of top soil for manufacture of bricks and promoting the utilization of fly ash in the manufacture of building materials and in construction activity within a specified radius of coal or lignite based-thermal power plants which the Central Government proposes to issue, in exercise of the powers conferred by sub-section (1), read with clause (v) of sub-section (2) of section 3 and clause (e) of sub-section (2) of section 6 of the Environment (Protection) Act, 1986 (29 of 1986) is hereby published, as required under sub-rule (3) of rule 5 of the Environment (Protection) Rules, 1986, for the information of all persons likely to be affected thereby; and notice is hereby given that the said draft notification will be taken into consideration by the Central Government on or after the expiry of sixty days from

INDEX

the date on which copies of the Gazette containing this notification are made available to the public.

Any person interested in filing any objection or suggestion on the proposed draft amendment may do so in writing to the Secretary, Ministry of Environment and Forests, Páryavaran Bhawan, CGO Complex, Lodi Road, New Delhi-110 003, within the said period of sixty days.

DRAFT AMENDMENTS

1. In the said notification, in the preamble, for the words "fifty kilometers" the words "one hundred kilometres" shall be substituted.

2. In the said notification, in paragraph 1,-

(a) in sub-paragraph (1), for the words "fifty kilometers" the words "one hundred kilometres" shall be substituted;

(b) after sub-paragraph (1), the following sub- paragraphs shall be inserted, namely:-

"(1 A) Every construction agency engaged in the construction of buildings within a radius of one hundred kilometers from a coal or lignite based thermal power plant shall use fly ash bricks or blocks or tiles or clay fly ash bricks or cement fly ash bricks or blocks or a combination or aggregate of them in such construction as per the following minimum percentage (by volume) of the total bricks, blocks and tiles, as the case may be, used in each construction project namely:-

(i) 25 per cent by 31st March, 2003;

(ii) 50 per cent by 31st December, 2003;

(iii) 75 per cent by 31st December, 2004; and

(iv) 100 per cent by 31st December, 2005.

(1 B) The provisions of sub-paragraph (1 A) shall be applicable to all construction agencies such as Housing Boards and those in the private sector builders of apartments, hotels, resorts and cottages and the like. It shall be the responsibility of the construction agencies either undertaking the construction or approving the design or both to ensure compliance of the provisions of sub-paragraph (1 A) and to submit such returns and compliance reports to the State Government.";

INDEX

(c) in sub-paragraph (2), for the words, brackets and figure "as per para (1) above" the words, brackets and figure "as per sub-paragraph (1)" shall be substituted;

(d) after sub-paragraph (2), the following sub- paragraph shall be inserted, namely:-

"(2A) The concerned State Government shall be the enforcing and monitoring authority for ensuring compliance of the provisions of sub- paragraph (1 A).";

(e) in sub-paragraph (3), for the words, brackets and figure "under para (1)" the words, brackets and figure "under sub-paragraph (1)" shall be substituted;

(f) after sub-paragraph (3), the following sub-paragraphs shall be inserted, namely:-

"(3A) A decision on the application for manufacture of fly ash bricks/block/tiles and similar other fly ash based products shall be taken -within thirty days from the date of receipt of the application by the competent authority. A decision on consent to establish the brick kiln shall be taken by the Pollution Control Board or the Pollution Control Committee, as the case may be, within a period of thirty days from the date of receipt of application.

(3B) In case of non-compliance of the provisions of sub-paragraph (1) of paragraph 1, the competent authority, in addition to cancellation of consent order issued to establish the brick kiln, shall move the district administration for cancellation of the mining lease.

(3 C) All authorities sanctioning or renewing any land, soil or clay mining lease shall not grant such lease or extension of lease or renewal to clay brick, block or tile manufacturing unit within a radius of one hundred kilometres of the coal or lignite based thermal power plant in cases where the manufacturer does not mix a minimum of 25 per cent by weight of fly ash or pond ash in the manufacture of bricks or blocks or tiles. The cancellation of mining lease shall be decided by the district administration after due hearing. To enable the competent authority to

INDEX

verify the actual use of ash, the thermal power plant shall maintain month-wise records of ash made available to each brick kiln.

(3 D) It shall be sufficient compliance of this notification if within twelve months from the 1st day of April, 2003, manufacturers of clay bricks, blocks and tiles located within a radius of 50 to 100 kilometres of a coal or lignite based thermal power plant comply with the provisions of sub-paragraphs (1) and (2)".

(g) after sub-paragraph (4), the following sub-paragraphs shall be inserted namely:-

"(5) No agency, person or organization shall, within a radius of 100 kilometres of a thermal power plant undertake construction or approve design for construction of roads or flyover embankments in contravention of the guidelines/ specifications issued by the Indian Road Congress (IRC) as contained in IRC specification No. SP: 58 of 2001. Any deviation from this direction can only be agreed to on technical reasons if the same is approved by Chief Engineer (Design) or Engineer-in-Chief of the concerned agency or organization or on production of a certificate of "Pond ash not available" from the thermal power plant(s) (TPPs) located within 100 kilometres of the site of construction. This certificate shall be provided by the TPP within two working days from the date of making a request for ash.

(6) Soil required for top or side covers of embankments of roads or flyovers shall be excavated from the embankment site and if it is not possible to do so, only the minimum quantity of soil required for the purpose shall be excavated from soil borrow area, and this soil borrow area shall be filled up with pond ash with proper compaction as required for structural fill. This would be done as an integral part of embankment project within the time schedule of the project.

(7) No agency, person or organization shall within a radius of 100 kilometres of a coal or lignite based thermal power plant allow reclamation of low-lying areas with any material other than pond ash. They shall also ensure that such

reclamation is done in accordance with the bye-laws, regulations and specifications laid down by the authorities mentioned in sub- paragraph (3) of paragraph 3."

3. In the said notification, in paragraph 2, in sub- paragraph (1), after the words "products such as cement, concrete blocks, bricks, panels" the words "or a combination thereof" shall be inserted.

4. In the said notification, after paragraph 2, the following paragraph shall be inserted, namely:-

"2A. Utilization of fly ash for reclamation of sea.-

(1) Subject to the rules made under the Environment (Protection) Act, 1986, reclamation of sea shall be a permissible method of utilization of fly ash."

5. In the said notification, after sub paragraph (2), paragraph 3, the following paragraphs shall be inserted, namely

"(3) All agencies including the Central Public Works Department and State Government agencies concerned with utilization of fly ash for construction purposes shall, within three months from the ....2002 (date of commencement of the amending notification will be filled in here at the appropriate time),-

(a) make provisions for the use of fly ash and fly ash based bricks, blocks or tiles or aggregates of them in the schedule of approved materials and rates.

(4) All agencies undertaking construction of roads or fly over bridges including Ministry of Road Transport and Highways (MORTH), National Highways Authority of India (NHAI), Central Public Works Department (CPWD), State Public Works Departments and other State Government Agencies, shall, within

three months from the ....2002 (date of commencement of the amending notification will be filled in here at the appropriate time),-

(a) make provisions in their tender documents, schedules of approved materials and rates as well as technical documents, including those relating to soil borrow area or pit as per sub-paragraph (7) of paragraph 1; and

(b) make necessary specifications/guidelines for road or fly over embankments that are not covered by the specifications laid down by the Indian Road Congress (IRC)."

6. The existing sub paragraph (3) of paragraph 3 shall be renumbered as (5)

[F. No. 16-2/95-HSMD]
DR. V. RAJAGOPALAN, Joint Secy.

Footnote.— The principal notification was published in the Gazette of India, Part II, Section 3, sub-section (ii) *vide* S.O.763 (E) dated 14.9.1999.

S. D. MEHTA
Deputy Secretary to Government

Government Central Press, Gandhinagar.

INDEX

Extra No. 124

REGISTERED NO. G/GNR/?

©

सत्यमेव जयते

The Gujarat Government Gazette

EXTRAORDINARY

PUBLISHED BY AUTHORITY

Vol. XLIV] THURSSDAY, FEBRUARY 6, 2003/MAGHA 17, 1924

Separate paging is given to this Part in order that it may be filed as a Separate Compilation.

PART IV—C

Statutory Rules and Orders (other than those published in Parts I, I-A and I-L) made by Statutory Authorities other than the Government of Gujarat including those made by the Government of India, the High Court, the Director of Municipalities, the Commissioner of Police, the Director of Prohibition and excise, the District Magistrates and the Election Commission, Election Tribunals, Returning Officers and other authorities, under the Election Commission.

રાજય ચૂંટણી પંચનું કાર્યાલય,
બ્લોક નંબર.૯,૬ઠ્ઠો માળ,
સરદાર પટેલ ભવન,
ગાંધીનગર
તારીખ: ૬—૨—૨૦૦૩

આદેશ ક્રમાંક:રાચપ—ચટણ—પચત—ચઅન—બનાસકાંઠા—૨૦૦૩

વંચાણે લીધું : ૧)અત્રેના આદેશ ક્રમાંક—રાચપ—ચટણ—પચત—ચઅન—બનાસકાંઠા—૨૦૦૧ તા.૨૯—૯—૨૦૦૧
૨)કલેકટરશ્રી બનાસકાંઠાના પત્રનંબર—બી—તાપં—જી.પં.—ચૂંટણી—૨૦૦૩ તા.૬—૨—૨૦૦૩

—:સુધારા આદેશ:—

ગુજરાત પંચાયત ચૂંટણી નિયમો ૧૯૯૪ના નિયમ—૫ (૧)(૨) હેઠળની સત્તાની રૂઈએ બનાસકાંઠા

INDEX

જિલ્લાની જિલ્લા/તાલુકા પંચાયતોની સામાન્ય ચૂંટણીઓ માટે અત્રેથી વંચાણ (૧)ના આદેશથી ચૂંટણી અધિકારી/મદદનીશ ચૂંટણી અધિકારીશ્રીઓની નિયુક્તિ કરેલ હતી.

વંચાણ–(૨) થી જિલ્લા ચૂંટણી અધિકારી અને કલેકટરશ્રી બનાસકાંઠાએ જણાવ્યાનુસાર દાંતા તાલુકા પંચાયતની સામાન્ય ચૂંટણી–૨૦૦૩ ના કામે નિયુક્ત થયેલ ચૂંટણી અધિકારી દાંતા તાલુકા પંચાયત અને મામલતદારશ્રી દાંતાની કામગીરી નિષ્પક્ષ બજાવવામાં પ્રાથમિક દૃષ્ટિએ અસમર્થ અને શંકાસ્પદ જણાયેલ છે. જેની નાયબ કલેકટરશ્રી પાલનપુર પ્રાન્ત હેઠળ હાલ તપાસ ચાલુ હોઈ તેમની આ કામગીરી ચાલુ રાખવી હિતાવહ નથી.

આથી ઉપરોક્ત વિગતો અને સંજોગો ધ્યાને લેતાં ચૂંટણી સંચાલનની કામગીરી નિષ્પક્ષ, શંકારહિત, સરળ અને સુવ્યવસ્થિત થાય તે હેતુસર રાજ્ય ચૂંટણી પંચના સંદર્ભ (૧)ના આદેશની અનુસુચિ (૧)ના અનુક્રમ નં. ૧૧ પરના જીલ્લા પંચાયતના બે મતદાર વિભાગોના મદદનીશ ચુંટણી અધિકારી તરીકે અને અનુસુચિ (૨) ના અ.નં.૯ પરના દાંતા તાલુકા પંચાયતના દર્શાવેલ ૧૨ મતદાર મંડળોના ચૂંટણી અધિકારી તરીકે નિયુકત થયેલ મામલતદારશ્રી દાંતાને મુકત કરીને તેઓના સ્થાને શ્રી પી. એલ. જાદવ, એસ્ટેટ ઓફીસર, અંબાજી દેવસ્થાન ટ્રસ્ટ અંબાજી માતા મંદિર, અંબાજીને નિયુકત કરવા આથી આદેશ કરવામાં આવે છે.

યુ.સી.રાણે
સચિવ,
રાજય ચૂંટણી પંચ,
ગાંધીનગર

Government Central Press, Gandhinagr.

INDEX

Extra No. 125

REGISTERED NO. G/GNR/2

©

सत्यमेव जयते

The Gujarat Government Gazette

EXTRAORDINARY

PUBLISHED BY AUTHORITY

Vol. XLIV] THURSSDAY, FEBRUARY 6, 2003/MAGHA 17, 1924

Separate paging is given to this Part in order that it may be filed as a Separate Compilation.

PART IV—C

Statutory Rules and Orders (other than those published in Parts I, I-A and I-L) made by Statutory Authorities other than the Government of Gujarat including those made by the Government of India, the High Court, the Director of Municipalities, the Commissioner of Police, the Director of Prohibition and excise, the District Magistrates and the Election Commission, Election Tribunals, Returning Officers and other authorities, under the Election Commission.

State Election Commission
Block No. 9, 6th floor,
New Sachivalaya,
Gandhinagar,
Date :6/02/2003

No : SEC-ELC-MUN-EVM-2003(41)

-: ORDER:-

In exercise of powers confered by sub rule (1) of rule 51B of Gujarat Municipalities (Conduct of Election) Rules,1994, the State Election Commission hereby orders to substitute the figure '455' in sub para (i) of para I of the order NO:SEC-ELC-MUN-EVM-2002(4), Dated 4th January,2002, for the figure '420.5'.

By Order

U. C. Rane
Secretary
State Election Commission
Gandhinagar

Government Central Press, Gandhinagr.

INDEX

Extra No. 126

REGISTERED NO. G/GNR/2

©

सत्यमेव जयते

The Gujarat Government Gazette

EXTRAORDINARY

PUBLISHED BY AUTHORITY

Vol. XLIV] THURSDAY, FEBRUARY 6, 2003/MAGHA 17, 1924

Separate paging is given to this Part in order that it may be filed as a Separate Compilation.

PART IV—C

Statutory Rules and Orders (other than those published in Parts I, I-A and I-L) made by Statutory Authorities other than the Government of Gujarat including those made by the Government of India, the High Court, the Director of Municipalities, the Commissioner of Police, the Director of Prohibition and excise, the District Magistrates and the Election Commission, Election Tribunals, Returning Officers and other authorities, under the Election Commission.

રાજય ચૂંટણી પંચ
બ્લોક નંબર—૯, ૬ ઠ્ઠો માળ,
સરદાર પટેલ ભવન,
સચિવાલય, ગાંધીનગર
તારીખઃ ૬—૨—૨૦૦૩

ક્રમાંકઃ રાચપ—ચટણ—નપા—ચઅન— ૮—૨૦૦૩—ક.

વંચાણે લીધાઃ૧.રાજય ચુંટણી પંચના આદેશ ક્રમાંકઃ રાચપ— ચટણ— નપા—નપં—ચઅન—૨૦૦૦ તા. ૧૬—૯—૨૦૦૦

૨. રાજય ચુંટણી પંચના સુધારા આદેશ ક્રમાંકઃ રાચપ — ચટણ— નપલ—(સુધારા નં.૨૧) ચઅન—૮—૧૨૦૦૩—ક તા.૧૦—૧—૨૦૦૩

૩. રાજય ચુંટણી પંચના પરિપત્ર ક્રમાંકઃ રાચપ—ચટણ—મનપા—નપા—મપગ—૨૦૦૩ તા. ૨૦—૧—૨૦૦૩

આદેશ

ગુજરાત નગરપાલિકા અધિનિયમ—૧૯૬૩ ની કલમ—૬(૪) ગુજરાત નગરપાલિકા (ની ચુંટણી કરવા) બાબતના નિયમો ૧૯૯૪ ના નિયમ —૪(૧) તથા ભારતના સંવિધાનના અનુચ્છેદ ૨૪૩(વ.ક.) થી મળેલ સત્તાની રુઈએ રાજય ચુંટણી પંચે આમુખ—૧ થી ૨ ના આદેશ / સુધારા આદેશોથી શિહોર, વિજલપોર,બિલીમોરા અને છાયા નગરપાલિકાઓની સામાન્ય ચુંટણીના ચુંટણી અધિકારીઓ અને મદદનીશ ચુંટણી અધિકારીઓની નિયુકિત કરેલી છે.

શિહોર, વિજલપોર,બિલીમોરા અને છાંયા નગરપાલિકાની સામાન્ય ચુંટણીનું મતદાન તા.૧૬—૨—૨૦૦૩ ના રોજ યોજાનાર છે. રાજય ચુંટણી પંચે તા.૧૬—૨—૨૦૦૩ના રોજ યોજાનાર ચુંટણીના અ.નં. ૬ થી ૯ વોર્ડોના મતોની ગણતરી તા.૨૦—૨—૨૦૦૩ ના રોજ યોજવા ચુંટણી અધિકારીને સંદર્ભ—૩ થી જણાવેલ છે.જે હવે મત ગણતરી માટે વધારાના ચુંટણી અધિકારી નિયુકત કરતાં ઉકત વોર્ડની મત ગણતરી તા. ૧૯—૨—૨૦૦૩ ના રોજ યોજવા સુચના આપવામાં આવે છે.

INDEX

શિહોર, વિજલપોર, બિલીમોરા અને છાંયા નગરપાલિકાના વોર્ડોની ચુંટણીની નોટિસ મુજબ નક્કી થયેલ બેઠકો માટે તારીખ ૧૬–૨–૨૦૦૩ ના રોજ યોજાનાર ચુંટણીના મતોની ગણતરી એક જ દિવસે તા. ૧૯–૨–૨૦૦૩ ના રોજ સંપન્ન કરવા, ગુજરાત નગરપાલિકા અધિનિયમ ૧૯૬૩ ની કલમ–૬(૪), ગુજરાત નગરપાલિકા (ની ચુંટણી કરવા) બાબતના નિયમો–૧૯૯૪ ના નિયમ–૪(૧) તથા ભારતના સંવિધાનના અનુચ્છેદ ૨૪૩ (વ.ક.) થી મળેલ સત્તાની રૂઈએ શિહોર, વિજલપોર, બિલીમોરા અને છાંયા નગરપાલિકાની સામાન્ય ચુંટણીના મતોની ગણતરીની કામગીરી માટે ચુંટણી અધિકારીની મદદમાં રાજય ચુંટણી પંચ નીચેના પત્રકના કોલમ નં.૫ માં જણાવેલ અધિકારીને મતગણતરી માટેના વધારાના ચુંટણી અધિકારી તરીકે નિયુકિત કરે છે. નિયુકત થતાં વધારાના ચુંટણી અધિકારીએ તા. ૧૯–૨–૨૦૦૩ના રોજ તેમના સામે કોલમ–૪ માં જણાવેલ વોર્ડોના મતોની ગણતરીની કામગીરી કરવાનું રાજય ચુંટણી પંચ નકકી કરે છે.

પત્રક.

અ.નં.	જીલ્લાનું નામ	નગરપાલિકાનું નામ	વોર્ડ નંબર	મત ગણતરી માટે નિયુકત કરેલ વધારાના ચુંટણી અધિકારીનો હોદ્દો
૧	૨	૩	૪	૫
૧	ભાવનગર	શિહોર	૬ થી ૯	નાયબ કલેકટર, સ્ટેમ્પ ડયુટી મુલ્યાંકનતંત્ર, ભાવનગર
૨	નવસારી	વિજલપોર	૬ થી ૯	જીલ્લા પુરવઠા અધિકારી, નવસારી
૩	નવસારી	બિલીમોરા	૬ થી ૯	નાયબ કલેકટર, સ્ટેમ્પ ડયુટી, નવસારી
૪	પોરબંદર	છાંયા	૬,૮ અને ૯	પ્રાંત અધિકારી, પોરબંદર

ચુંટણી અધિકારી અને વધારાના ચુંટણી અધિકારીઓ તા. ૧૯–૨–૨૦૦૩ ના રોજ સવારે ૯–૦૦ કલાકે એક સાથે જ તેમને સોંપેલ વોર્ડની મત ગણતરી હાથ ધરશે. એક વોર્ડની મત ગણતરી પુરી થયા બાદ જ તેઓના હસ્તકના અન્ય વોર્ડની મત ગણતરી શરૂ કરશે. પ્રાંત અધિકારી, પોરબંદરે, પોરબંદર નગરપાલિકાની પેટા ચુંટણીના મતોની ગણતરી પુરી કર્યા પછી છાયા નગરપાલિકાની મત ગણતરી હાથ ધરવાની રહેશે.

શિહોર, વિજલપોર, બિલીમોરા અને છાંયા નગરપાલિકાના ચુંટણી અધિકારીએ મત ગણતરીની મતગણતરી સુપરવાઈઝર / મતગણતરી મદદનીશોને આપવાની તાલીમમાં હાજર રહેવા વધારાના ચુંટણી અધિકારીને તાલીમના સમય, સ્થળની જાણ કરવાની રહેશે. અને તેઓને તાલીમ વર્ગમાં હાજર રહેવાનું રહેશે.

વધારાના ચુંટણી અધિકારીશ્રીએ મતગણતરી માટે તા.૧૯–૨–૨૦૦૩ ના રોજ પહોંચી જવાનું રહેશે. ચુંટણી અધિકારી અને વધારાના ચુંટણી અધિકારીઓએ સંપુર્ણ સંકલનમાં કામગીરી કરવાની રહેશે. મત ગણતરી માટે સ્ટ્રોંગ રૂમમાંથી મત પેટીઓ તેઓએ મેળવવાની રહેશે. એક વોર્ડની મત ગણતરી પુરી થયે પરિણામ જાહેર કરવા સક્ષમ રહેશે. તથા તે મુજબ વિહિત નમુનામાં ચુંટાયેલા જાહેર થયેલા ઉમેદવારોને પ્રમાણપત્ર આપવાનું રહેશે. તા.૧૯–૨–૨૦૦૩ ના રોજ મતગણતરી હાથ ધરી મત ગણતરી પુરી થયા પછી ચુંટણી અધિકારીશ્રીને ચુંટણીનું રેકર્ડ / સાધન સામગ્રી સુપ્રત કરવાની રહેશે.

વધારાના ચુંટણી અધિકારીશ્રીએ ગુજરાત નગરપાલિકા (ની ચુંટણી કરવા બાબત) નિયમો–૧૯૯૪ ના નિયમ–૫૫ થી ૬૭ અન્વયે ચુંટણી અધિકારીની તમામ ફરજો બજાવવાની રહેશે.

વધારાના ચુંટણી અધિકારીશ્રીએ તેમના વાહનના પેટ્રોલ / ડીઝલ તથા પ્રવાસ ભથ્થાના બીલો ચુંટણી અધિકારીશ્રીઓને આપવાના રહેશે. તેનું ખર્ચ સંબંધિત નગરપાલિકાએ ભોગવવાનું રહેશે.

મતગણતરી સુવ્યવસ્થિત થાય તથા મતગણતરી ખંડમાં જેમ બને તેમ ઓછી અવર–જવર રહે તે માટે વોર્ડ દીઠ મતગણતરી ટેબલની સંખ્યા મર્યાદિત રખાય તે હેતુસર રહેશે. તે દ્રષ્ટિએ પ્રાથમિક તથા વિગતવાર (initial and detailed) મતગણતરી વખતે દરેક ચુંટણી અધિકારી અને વધારાના ચુંટણી અધિકારી વોર્ડની મતગણતરી માટે જરૂરી જણાય તેટલી સંખ્યામાં ટેબલો રાખવા / ગોઠવવા રાજય ચુંટણી પંચ નકકી કરે છે.

INDEX

ચુંટણી અધિકારીએ મતગણતરી માટે નકકી કરેલ તારીખ,સ્થળ તથા સમયની રાજય ચુંટણી પંચ તરફથી નકકી કરેલ નમુના નં.'ક' ની નોટિસ દ્વારા જે તે વોર્ડના તમામ હરીફ ઉમેદવારોને અગર તેમના ચુંટણી એજન્ટોને નિયત સમયમાં એટલે કે, ગણતરી તારીખથી ઓછામાં ઓછા સાત દિવસ પહેલા જાણ કરવાની રહેશે.વધારાના ચુંટણી અધિકારીશ્રીની આ જવાબદારી રહેશે નહી તે માટે ચુંટણી અધિકારીઓને જીલ્લા કલેકટરશ્રીએ સુચના આપવાની રહેશે.

મતગણતરી સ્થળે કાયદો અને વ્યવસ્થા, સલામતી માટે પોલિસ બંદોબસ્તની વ્યવસ્થા જીલ્લા મ્યુનિસિપલ ચુંટણી અધિકારી અને કલેકટરશ્રીઓએ કરવાની રહેશે.

આદેશથી,

યુ. સી. રાણે,
સચિવ,
રાજ્ય ચૂંટણીપંચ,
ગાંધીનગર.

સરકારી મધ્યસ્થ મુદ્રણાલય, ગાંધીનગર.

INDEX

Extra No. 127

REGISTERED NO. G/GNR/2

©

सत्यमेव जयते

The Gujarat Government Gazette

EXTRAORDINARY

PUBLISHED BY AUTHORITY

Vol. XLIV] SATURDAY, FEBRUARY 8, 2003/MAGHA 19, 1924

Separate paging is given to this Part in order that it may be filed as a Separate Compilation.

PART IV—C

Statutory Rules and Orders (other than those published in Parts I, I-A and I-L) made by Statutory Authorities other than the Government of Gujarat including those made by the Government of India, the High Court, the Director of Municipalities, the Commissioner of Police, the Director of Prohibition and excise, the District Magistrates and the Election Commission, Election Tribunals, Returning Officers and other authorities, under the Election Commission.

રાજય ચૂંટણી પંચ
બ્લોક નંબર–૯, ૬ ઠ્ઠો માળ,
સરદાર પટેલ ભવન,
સચિવાલય, ગાંધીનગર
તારીખ: ૮–૨–૨૦૦૩

ક્રમાંક: રાચપ–ચટણ–નપા–ચઅન– ૮–૨૦૦૩–ક.

વંચાણે લીધા:૧. રાજય ચુંટણી પંચના આદેશ ક્રમાંક: રાચપ– ચટણ– નપા–નંપં–ચઅન–૨૦૦૦ તા. ૧૬–૯–૨૦૦૦

૨. રાજય ચુંટણી પંચના આદેશ ક્રમાંક: ચટણ–નપલ–ચઅન–૮–૧૨૦૦૩–ક તા.૧–૧–૨૦૦૩

૩. રાજય ચુંટણી પંચનાં પરિપત્ર ક્રમાંક: રાચપ–ચટણ–મનપા–નપા–મપગ–૨૦૦૩ તા. ૨૦–૧–૨૦૦૩

આદેશ

ગુજરાત નગરપાલિકા અધિનિયમ–૧૯૬૩ ની કલમ–૬(૪) ગુજરાત નગરપાલિકા (ની ચુંટણી કરવા) બાબતના નિયમો ૧૯૯૪ ના નિયમ –૪(૧) તથા ભારતના સંવિધાનના અનુચ્છેદ ૨૪૩(વ.ક.) થી મળેલ સત્તાની રુઈએ રાજય ચુંટણી પંચે આમુખ–૧ થી ૨ ના આદેશ સુધારા આદેશોથી જસદણ, હાલોલ અને લુણાવાડા નગરપાલિકાઓની સામાન્ય ચુંટણીના ચુંટણી અધિકારીઓ અને મદદનીશ ચુંટણી અધિકારીઓની નિયુકિત કરેલી છે.

જસદણ, હાલોલ અને લુણાવાડા નગરપાલિકાની સામાન્ય ચુંટણીનું મતદાન તા.૧૬–૨–૨૦૦૩ ના રોજ યોજાનાર છે. રાજય ચુંટણી પંચે તા.૧૬–૨–૨૦૦૩ના રોજ યોજાનાર ચુંટણીના અ.નં. ૬ થી ૯ વોર્ડોના મતોની ગણતરી તા.૨૦–૨–૨૦૦૩ ના રોજ યોજવા ચુંટણી અધિકારીને સંદર્ભ–૩ થી જણાવેલ છે.જે હવે મત ગણતરી માટે વધારાના ચુંટણી અધિકારી નિયુકત કરતાં ઉકત વોર્ડની મત ગણતરી તા. ૧૯–૨–૨૦૦૩ ના રોજ યોજવા સુચના આપવામાં આવે છે.

જસદણ, હાલોલ અને લુણાવાડા નગરપાલિકાના વોર્ડોની ચુંટણીની નોટિસ મુજબ નકકી થયેલ બેઠકો માટે તારીખ ૧૬–૨–૨૦૦૩ ના રોજ યોજાનાર ચુંટણીના મતોની ગણતરી એક જ દિવસે તા. ૧૯–૨–૨૦૦૩ ના રોજ સંપન્ન કરવા, ગુજરાત નગરપાલિકા અધિનિયમ ૧૯૬૩ ની કલમ–૬(૪), ગુજરાત નગરપાલિકા (ની ચુંટણી કરવા) બાબતના નિયમો–૧૯૯૪ ના નિયમ–૪(૧) તથા ભારતના સંવિધાનના અનુચ્છેદ ૨૪૩ (વ.ક.) થી મળેલ સત્તાની રૂઈએ જસદણ, હાલોલ અને લુણાવાડા નગરપાલિકાની સામાન્ય ચુંટણીના મતોની ગણતરીની કામગીરી માટે ચુંટણી અધિકારીની મદદમાં રાજય ચુંટણી પંચ નીચેના પત્રકના કોલમ નં.૫ માં જણાવેલ અધિકારીને મતગણતરી માટેના વધારાના ચુંટણી અધિકારી તરીકે નિયુકિત કરે છે. નિયુકત થતાં વધારાના ચુંટણી અધિકારીએ તા. ૧૯–૨–૨૦૦૩ના રોજ તેમના સામે કોલમ–૪ માં જણાવેલ વોર્ડોના મતોની ગણતરીની કામગીરી કરવાનું રાજય ચુંટણી પંચ નકકી કરે છે.

પત્રક.

અ.નં.	જીલ્લાનું નામ	નગરપાલિકાનું નામ	વોર્ડ નંબર	મત ગણતરી માટે નિયુકત કરેલ વધારાના ચુંટણી અધિકારીનો હોદ્દો
૧	૨	૩	૪	૫
૧	રાજકોટ	જસદણ	૬ થી ૯	પ્રાંત અધિકારી, મોરબી
૨	પંચમહાલ	હાલોલ	૬ થી ૯	નાયબ જીલ્લા વિકસ અધિકારી(વિકાસ)જી.પં. પંચમહાલ
૩	પંચમહાલ	લુણાવાડા	૬ થી ૯	નાયબ જીલ્લા વિકસ અધિકારી(મહેસુલ)જી.પં. પંચમહાલ

ચુંટણી અધિકારી અને વધારાના ચુંટણી અધિકારીઓ તા. ૧૯–૨–૨૦૦૩ ના રોજ સવારે ૯–૦૦ કલાકે એક સાથે જ તેમને સોંપેલ વોર્ડની મત ગણતરી હાથ ધરશે. એક વોર્ડની મત ગણતરી પુરી થયા બાદ જ તેઓના હસ્તકના અન્ય વોર્ડની મત ગણતરી શરૂ કરશે..

જસદણ, હાલોલ અને લુણાવાડા નગરપાલિકાના ચુંટણી અધિકારીએ મત ગણતરીની મતગણતરી સુપરવાઈઝર / મતગણતરી મદદનીશોને આપવાની તાલીમમાં હાજર રહેવા વધારાના ચુંટણી અધિકારીને તાલીમના સમય, સ્થળની જાણ કરવાની રહેશે. અને તેઓને તાલીમ વર્ગમાં હાજર રહેવાનું રહેશે.

વધારાના ચુંટણી અધિકારીશ્રીએ મતગણતરી માટે તા.૧૯–૨–૨૦૦૩ ના રોજ પહોંચી જવાનું રહેશે. ચુંટણી અધિકારી અને વધારાના ચુંટણી અધિકારીઓએ સંપુર્ણ સંકલનમાં કામગીરી કરવાની રહેશે. મત ગણતરી માટે સ્ટ્રોંગ રૂમમાંથી મત પેટીઓ તેઓએ મેળવવાની રહેશે. એક વોર્ડની મત ગણતરી પુરી થયે પરિણામ જાહેર કરવા સક્ષમ રહેશે. તથા તે મુજબ વિહિત નમુનામાં ચુંટાયેલા જાહેર થયેલા ઉમેદવારોને પ્રમાણપત્ર આપવાનું રહેશે. તા.૧૯–૨–૨૦૦૩ ના રોજ મતગણતરી હાથ ધરી મત ગણતરી પુરી થયા પછી ચુંટણી અધિકારીશ્રીને ચુંટણીનું રેકર્ડ / સાધન સામગ્રી સુપ્રત કરવાની રહેશે.

વધારાના ચુંટણી અધિકારીશ્રીએ ગુજરાત નગરપાલિકા (ની ચુંટણી કરવા બાબત) નિયમો–૧૯૯૪ ના નિયમ–૫૫ થી ૬૭ અન્વયે ચુંટણી અધિકારીની તમામ ફરજો બજાવવાની રહેશે.

વધારાના ચુંટણી અધિકારીશ્રીએ તેમના વાહનના પેટ્રોલ / ડીઝલ તથા પ્રવાસ ભથ્થાના બીલો ચુંટણી અધિકારીશ્રીઓને આપવાના રહેશે. તેનું ખર્ચ સંબંધિત નગરપાલિકાએ ભોગવવાનું રહેશે.

મતગણતરી સુવ્યવસ્થિત થાય તથા મતગણતરી ખંડમાં જેમ બને તેમ ઓછી અવર–જવર રહે તે માટે વોર્ડ દીઠ મતગણતરી ટેબલની સંખ્યા મર્યાદિત રખાય તે હેતુસર રહેશે. તે દૃષ્ટિએ પ્રાથમિક તથા વિગતવાર (initial and detailed) મતગણતરી વખતે દરેક ચુંટણી અધિકારી અને વધારાના ચુંટણી અધિકારી વોર્ડની મતગણતરી માટે જરૂરી જણાય તેટલી સંખ્યામાં ટેબલો રાખવા / ગોઠવવા રાજય ચુંટણી પંચ નકકી કરે છે.

ચુંટણી અધિકારીએ મતગણતરી માટે નકકી કરેલ તારીખ,સ્થળ તથા સમયની રાજય ચુંટણી પંચ તરફથી નકકી કરેલ નમુના નં.'ક' ની નોટિસ દ્વારા જે તે વોર્ડના તમામ હરીફ ઉમેદવારોને અગર તેમના ચુંટણી એજન્ટોને નિયત સમયમાં એટલે કે. ગણતરી તારીખથી ઓછામાં ઓછા સાત દિવસ પહેલા જાણ કરવાની રહેશે.વધારાના ચુંટણી અધિકારીશ્રીની આ જવાબદારી રહેશે નહી તે માટે ચુંટણી અધિકારીઓને જીલ્લા કલેકટરશ્રીએ સુચના આપવાની રહેશે.

મતગણતરી સ્થળે કાયદો અને વ્યવસ્થા. સલામતી માટે પોલિસ બંદોબસ્તની વ્યવસ્થા જીલ્લા મ્યુનિસિપલ ચુંટણી અધિકારી અને કલેકટરશ્રીઓએ કરવાની રહેશે.

આદેશથી,

યુ. સી. રાણે,
સચિવ,
રાજય ચૂંટણીપંચ,
ગાંધીનગર.

INDEX

Extra No. 128

REGISTERED NO. G/GNR/2

सत्यमेव जयते

The Gujarat Government Gazette

EXTRAORDINARY

PUBLISHED BY AUTHORITY

Vol. XLIV] SATURDAY, FEBRUARY 8, 2003/MAGHA 19, 1924

Separate paging is given to this Part in order that it may be filed as a Separate Compilation.

PART IV—C

Statutory Rules and Orders (other than those published in Parts I, I-A and I-L) made by Statutory Authorities other than the Government of Gujarat including those made by the Government of India, the High Court, the Director of Municipalities, the Commissioner of Police, the Director of Prohibition and excise, the District Magistrates and the Election Commission, Election Tribunals, Returning Officers and other authorities, under the Election Commission.

રાજ્ય ચૂંટણી પંચનું કાર્યાલય
બ્લોક નંબર. ૯, છઠ્ઠો માળ,
નવા સચિવાલય, ગાંધીનગર.
તા. ૮-૨-૨૦૦૩

ક્રમાંક: ચટણ—નપલ—ચઅન—૮—૧૨૦૦૩—ક

વંચાણે લીધા:(૧)કલેકટર અને જિલ્લા મ્યુનિસિપલ ચૂંટણી અધિકારીશ્રી કચ્છના પત્રક્રમાંક—ચૂંટણી—ન.પા—ભચાઉ કચ્છ—૦૩ તા.૬—૨—૨૦૦૩
(૨)ગુજરાત નગરપાલિકા(ની ચૂંટણી કરવા)બાબતના નિયમો—૧૯૯૪

<u>આદેશ:—</u>

આમુખ—૧માં જણાવેલ પત્રથી જિલ્લા મ્યુનિસિપલ ચૂંટણી અધિકારી અને કલેકટરશ્રી કચ્છએ ભચાઉ નગરપંચાયતની સામાન્ય ચૂંટણીની મતગણતરીના હેતુ માટે વધારાના મદદનીશ ચૂંટણી અધિકારી તરીકે મામલતદાર,ભચાઉ, વિસ્તાર વિકાસ સત્તામંડળને નિયુકત કરવા જણાવેલ છે.

આમુખ—૨ ના નિયમ—૪ અનુસાર મદદનીશ ચૂંટણી અધિકારી તરીકે નિમણુંક આપવાના અધિકાર અત્રેને સુપ્રત થયેલ છે.

સબબ ભચાઉ નગરપંચાયતની સામાન્ય ચૂંટણી માટે ફકત મતગણતરીના હેતુ માટે વધારાના મદદનીશ ચૂંટણી અધિકારી તરીકે મામલતદાર, ભચાઉ વિસ્તાર વિકાસ સત્તામંડળ,ભચાઉને નિયુકત કરવા આદેશ કરવામાં આવે છે.

રાજ્ય ચૂંટણી પંચના હુકમથી

યુ. સી. રાણે,
સચિવ,
રાજ્ય ચૂંટણીપંચ,
ગાંધીનગર.

INDEX

Extra No. 129

REGISTERED NO. G/GNR/2

सत्यमेव जयते

The Gujarat Government Gazette

EXTRAORDINARY

PUBLISHED BY AUTHORITY

Vol. XLIV] SATURDAY, FEBRUARY 8, 2003/MAGHA 19, 1924

Separate paging is given to this Part in order that it may be filed as a Separate Compilation.

PART IV—C

Statutory Rules and Orders (other than those published in Parts I, I-A and I-L) made by Statutory Authorities other than the Government of Gujarat including those made by the Government of India, the High Court, the Director of Municipalities, the Commissioner of Police, the Director of Prohibition and excise, the District Magistrates and the Election Commission, Election Tribunals, Returning Officers and other authorities, under the Election Commission.

રાજ્ય ચૂંટણી પંચનું કાર્યાલય,
બ્લોક નંબર.૯,૬ઠ્ઠો માળ,
સરદાર પટેલ ભવન,
ગાંધીનગર
તારીખ: ૮–૨–૨૦૦૩

આદેશ ક્રમાંક:રાચપ–ચટણ–પચત–ચઅન–બનાસકાંઠા–૨૦૦૩

વંચાણે લીધું : ૧)અત્રેના આદેશ ક્રમાંક–રાચપ–ચટણ–પચત–ચઅન–બનાસકાંઠા–૨૦૦૧ તા.૨૯–૯–૨૦૦૧
૨)કલેકટરશ્રી બનાસકાંઠાના પત્રનંબર–બી–તાપં–જી.પં.–ચૂંટણી–૨૦૦૩ તા.૬–૨–૨૦૦૩

–:સુધારા આદેશ:–

ગુજરાત પંચાયત ચૂંટણી નિયમો ૧૯૯૪ના નિયમ–૫ (૧)(૨) હેઠળની સત્તાની રૂઈએ બનાસકાંઠા જિલ્લાની જિલ્લા/તાલુકા પંચાયતોની સામાન્ય ચૂંટણીઓ માટે અત્રેથી વંચાણ (૧)ના આદેશથી ચૂંટણી અધિકારી/મદદનીશ ચૂંટણી અધિકારીશ્રીઓની નિયુકિત કરેલ હતી.

વંચાણ–(૨) થી જિલ્લા ચૂંટણી અધિકારી અને કલેકટરશ્રી બનાસકાંઠાએ જણાવ્યાનુસાર ડીસા તાલુકામાં જિલ્લા પંચાયતની ૭ બેઠકો અને તાલુકા પંચાયતની ૩૧ બેઠકોની એકી સાથે તા.૧૯–૨–૨૦૦૩ના રોજ મતગણતરી થનાર છે. જે પ્રમાણમાં વધુ હોઈ દિવસ–રાત ૪૮ કલાક ચાલે તેમ છે જેથી મતગણતરી માટે વધારાના અધિકારીની નિમણુંક કરવા વિનંતી કરેલ છે.

INDEX

આથી ઉપરોક્ત વિગતો અને સંજોગો ધ્યાને લેતાં ચૂંટણી સંચાલનની કામગીરી ઝડપથી સરળ અને સુવ્યવસ્થિત થાય તે હેતુસર ફક્ત મતગણતરીના હેતુ માટે જ રાજ્ય ચૂંટણી પંચના સંદર્ભ (૧)ના આદેશની અનુસુચિ (૧)ના અનુક્રમ નં. ૬ પરના જીલ્લા પંચાયતના બે મતદાર વિભાગો ૨૬ –કુચાવાડા અને ૨૭–લાખણીના વધારાના મદદનીશ ચુંટણી અધિકારી તરીકે અને અનુસુચિ (૨) ના અ.નં.૧૨ પરના ડીસા તાલુકા પંચાયતના દર્શાવેલ ૭–ધાડા,૧૧–કુચાવાડા, ૨૪–રાણપુર આવાસ,૨૫–રસાણા મોટા,૨૮–ટેટોડા,૧૩–લાખણી, ૮–જડીયાલી, ૧– આગથળા અને ૧૨–કુડા કુલ ૯(નવ) મતદાર મંડળોના વધારાના ચૂંટણી અધિકારી તરીકે શ્રી સી.એમ.વાઘેલા, મામલતદારશ્રી, ડિઝાસ્ટર સેલ, પાલનપુરને નિયુક્ત કરવા આથી આદેશ કરવામાં આવે છે.

વધારાના ચૂંટણી અધિકારીએ તા.૧૯–૨–૨૦૦૩ના રોજ સવારે ૯–૦૦ કલાકે સોંપવામાં આવેલ મતદાર વિભાગોની મતગણતરી હાથ ધરશે.એક મતદાર વિભાગની મતગણતરી પુરી થયા બાદ જ તેઓના હસ્તકના બીજા વિભાગની મતગણતરી શરૂ કરશે.

મતગણતરીની મતગણતરી સુપરવાઈઝર/મદદનીશોને આપવાની તાલીમમાં હાજર રહેવા વધારાના ચૂંટણી અધિકારીને તાલીમના સમય,સ્થળની જાણ કરવાની રહેશે અને તેઓને તાલીમના વર્ગમાં હાજર રહેવાનું રહેશે.

વધારાના ચૂંટણી અધિકારીશ્રીએ મતગણતરી માટે તા.૧૯–૨–૨૦૦૩ના રોજ નિયત સ્થળે પહોંચી જવાનું રહેશે.અને ચૂંટણી અધિકારી અને વધારાના ચૂંટણી અધિકારીઓએ સંપૂર્ણ સંકલનમાં કામગીરી કરવાની રહેશે.મતગણતરી માટે સ્ટ્રોંગરૂમમાંથી મતપેટીઓ તેઓએ મેળવવાની રહેશે.મતગણતરી પુરી થયે પરિણામ જાહેર કરવા સક્ષમ રહેશે તથા તે મુજબ વિહિત નમુનામાં પરિણામ જાહેર કરવાનું રહેશે.તા.૧૯–૨–૨૦૦૩ના રોજ મતગણતરી હાથ ધરી મતગણતરી પુરી થયા પછી ચૂંટણી અધિકારીશ્રીને ચૂંટણીનું રેકર્ડ/સાધન સામગ્રી સુપ્રત કરવાની રહેશે.

વધારાના ચૂંટણી અધિકારીશ્રીએ ફક્ત મતગણતરીના હેતુ પુરતા જ તેમના વાહનના પેટ્રોલ/ડીઝલ તથા પ્રવાસ ભથ્થાના બીલો ચૂંટણી અધિકારીશ્રીઓને આપવાના રહેશે અને તે પુરતુ જ ખર્ચ ચૂંટણી ખર્ચ પેટે મળેલ ગ્રાંટમાં પાડવાનું રહેશે.

યુ. સી. રાણે,
સચિવ,
રાજ્ય ચૂંટણીપંચ,
ગાંધીનગર.

સરકારી મધ્યસ્થ મુદ્રણાલય, ગાંધીનગર.

INDEX

EXTRA NO. 130

REGISTERED NO. G/GNR/2

©

सत्यमेव जयते

The Gujarat Government Gazette

EXTRAORDINARY

PUBLISHED BY AUTHORITY

Vol. XLIV] FRIDAY, FEBRUARY 14, 2003/ MAGHA 25, 1924

Separate paging is given to this Part in order that it may be filed as a Separate Compilation.

PART IV—C

Statutory Rules and Orders (other than those published in Parts I, I-A and I-L) made by Statutory Authorities other than the Government of Gujarat including those made by the Government of India, the High Court, the Director of Municipalities, the Commissioner of Police, the Director of Prohibition and excise, the District Magistrates and the Election Commission, Election Tribunals, Returning Officers and other authorities, under the Election Commission.

ELECTION COMMISSION OF INDIA

Nirvachan Sadan,
Ashoka Road,
New Delhi – 110001.

No.56/2003(i)/Jud.III Dated : 30th January, 2003.
10 Magha, 1924 (Saka)

NOTIFICATION

No.56/2003(i)/Jud.III.- In pursuance of paragraph 17 of the Election Symbols (Reservation and Allotment) Order, 1968, the Election Commission of India hereby makes the following amendments to its Notification No.56/2003/Jud-III, dated 22nd January, 2003; namely :-

I. In Table II (State parties), appended to the said Notification - against the entry "Jammu and Kashmir" under column 2, the existing entries under columns 3, 4 and 5, relating to Jammu and Kashmir Peoples

INDEX

Democratic Party, shall be substituted by the following entries:

"Jammu and Kashmir Peoples Democratic Party	Ink Pot & Pen	Nowgam Bye-Pass, Srinagar (J&K)".

II. In Table IV (List of free symbols) appended to the said Notification, the entry "Ink Pot & Pen" at serial number 48, shall be deleted.

By Order

A. K. MAJUMDAR,

Secretary

भारत निर्वाचन आयोग

निर्वाचन सदन,
अशोक रोड,
नई दिल्ली-110001

सं0 56/2003(I) न्यायिक-III

दिनांक : 30 जनवरी, 2003
10 माघ, 1924 (शक)

अधिसूचना

सं0 56/2003(I)/न्यायिक-III- निर्वाचन प्रतीक (आरक्षण और आबंटन) आदेश, 1968 के पैरा 17 के अनुसरण में, निर्वाचन आयोग अपनी अधिसूचना सं0 56/2003/न्यायिक-III दिनांक 22 जनवरी, 2003 में निम्नलिखित संशोधन करता है अर्थात :-

I उक्त अधिसूचना से संलग्न सारणी के स्तम्भ-II (राज्य दलों) में, स्तम्भ-2 के नीचे प्रविष्टि 'जम्मू व कश्मीर' के सामने जम्मू और कश्मीर पीपुल्स डैमोक्रेटिक पार्टी से संबंधित स्तम्भ 3,4, और 5 के नीचे, विद्यमान प्रविष्टियों के स्थान पर निम्नलिखित प्रविष्टियां रखी जाएंगी :-

" जम्मू और कश्मीर पीपुल्स डेमोक्रेटिक पार्टी	स्याही की दवात और कलम	नौगाम बाई-पास श्रीनगर (जम्मू व कश्मीर)."

II उक्त अधिसूचना से संलग्न सारणी I (मुक्त प्रतीकों की सूची) में, क्रमसंख्या 48 पर प्रविष्टि 'स्याही की दवात और कलम' हटा दी जाए।

आदेश से,

अ०मजुमदार

(ए0के0 मजुमदार)
सचिव

INDEX

Extra No. 131

REGISTERED NO. G/GNR/2

©

सत्यमेव जयते

The Gujarat Government Gazette

EXTRAORDINARY

PUBLISHED BY AUTHORITY

Vol. XLIV] FRIDAY, FEBRUARY 14, 2003/MAGHA 25, 1924

Separate paging is given to this Part in order that it may be filed as a Separate Compilation.

PART IV—C

Statutory Rules and Orders (other than those published in Parts I, I-A and I-L) made by Statutory Authorities other than the Government of Gujarat including those made by the Government of India, the High Court, the Director of Municipalities, the Commissioner of Police, the Director of Prohibition and excise, the District Magistrates and the Election Commission, Election Tribunals, Returning Officers and other authorities, under the Election Commission.

નં.પીઓ/ન.પા.ચું/હરિફ યાદી/વશી/૦૩
ચુંટણી અધિકારી
ચાંદખેડા નગરપાલિકા અને
પ્રાંત અધિકારીની કચેરી,
બહુમાળી મકાન,ડી—બ્લોક,
બીજે માળ,સેકટર—૧૧, ગાંધીનગર.
તા: ૧૧ —૨—૨૦૦૩.

<u>વંચાણે લીધા:—</u>

૧. ગુજરાત નગરપાલિકા (ની ચુંટણી કરવા) બાબતના નિયમો—૧૯૯૪.
૨. તા: ૩૧—૧—૦૩ ના રોજ બહાર પાડવામાં આવેલ વોર્ડ નં.૧ ની હરિફ ઉમેદવારોની યાદી (નમુનો—૬)

:: સુધારા આદેશ ::

આમુખ—૨ અન્વયે ચાંદખેડા નગરપાલિકાની સામાન્ય ચુંટણીઓ—૨૦૦૩ ના કામે વોર્ડ નં. ૧ ની ચુંટણી માટેની હરિફ ઉમેદવારોની યાદી તા: ૩૧—૧—૨૦૦૩ ના રોજ પ્રસિધ્ધ કરવામાં આવેલ છે. જેમાં અ.નં.૧૬ ઉપરના ઉમેદવાર સવિતાબેન યશવંતભાઈ પરમારની સામેના કોલમ નં. ૫ માં ઉમેદવારનો વર્ગ શરતચૂકથી "સામાન્ય મહિલા" દર્શાવેલ છે. તેના બદલે હવેથી સુધારીને "સામાન્ય મહિલા"ને બદલે **" અનુસૂચિત જાતિ મહિલા "** એવા શબ્દો વાંચવા સુધારા આદેશ કરવામાં આવે છે.

(સહી/—) અવાચ્ય,
ચૂંટણી અધિકારી
ચાંદખેડા નગરપાલિકા અને પ્રાંત અધિકારી, ગાંધીનગર.

સરકારી મધ્યસ્થ મુદ્રણાલય, ગાંધીનગર.

INDEX

Extra No. 132

REGISTERED NO. G/GNR/2

©

सत्यमेव जयते

The Gujarat Government Gazette

EXTRAORDINARY

PUBLISHED BY AUTHORITY

Vol. XLIV] SATURDAY, FEBRUARY 15, 2003/MAGHA 26, 1924

Separate paging is given to this Part in order that it may be filed as a Separate Compilation.

PART IV—C

Statutory Rules and Orders (other than those published in Parts I, I-A and I-L) made by Statutory Authorities other than the Government of Gujarat including those made by the Government of India, the High Court, the Director of Municipalities, the Commissioner of Police, the Director of Prohibition and excise, the District Magistrates and the Election Commission, Election Tribunals, Returning Officers and other authorities, under the Election Commission.

જિલ્લા ચૂંટણી અધિકારી અને કલેકટરની કચેરી, જામનગર.

વિષય :– જાંબુડા ગ્રામ પંચાયત (તા. જામનગર)ની સામાન્ય ચુંટણી – ૨૦૦૩

વંચાણે લીધા :– (૧) ચુંટણી અધિકારીશ્રી, જાંબુડા ગ્રામ પંચાયત અને કેળવણી નિરીક્ષકશ્રી, તાલુકા પંચાયત, જામનગરનો અહેવાલ. તા. ૧૨/૨/૨૦૦૩

(૨) ગુજરાત પંચાયત ચુંટણી નિયમો–૧૯૯૪ના નિયમ ૪૯(૧).

આ દે શ

નાં.ચટણ/૨/ગપચ/૨૦૦૩ તા. ૧૪/૨/૨૦૦૩

જામનગર જિલ્લાના જામનગર તાલુકાની જાંબુડા ગ્રામ પંચાયતની સામાન્ય ચુંટણી–૨૦૦૩ અન્વયે તા.૯/૨/૨૦૦૩ના રોજ મતદાન યોજાયેલ અને મતગણતરીની કાર્યવાહી તા.૧૧/૨/૨૦૦૩ના રોજ હાથ ધરવામાં આવેલ. મતગણતરીની કાર્યવાહી દરમ્યાન આ ગ્રામ પંચાયતના વોર્ડ નાં.૩ તથા ૪ ના મતપત્રોના હિસાબ મુજબના મતપત્રો મતપેટીમાંથી નહીં નીકળતાં તફાવત આવતો હોવાનું અને તે મુજબ મતપત્રોની સંખ્યામાં ૧૦૦ નો તફાવત હોવાનું ઉકત સંદર્ભ–૧ના અહેવાલથી ચુંટણી અધિકારીશ્રીએ જણાવેલ છે. તેમણે વિશેષમાં જણાવેલ છે કે વોર્ડ નાં.૪ના મતદારોને મતદાન માટે શરતચુકથી વોર્ડ નાં.૩ના મતપત્રો આપવામાં આવતાં અને મતદારોએ આ વોર્ડના મતપત્ર ઉપર મતદાન કરી મતપેટીમાં નાખેલ હોઈ તેઓએ આ ગ્રામ પંચાયતના વોર્ડ નાં.૩ તથા ૪ની મતગણતરી મોકૂફ રાખેલ છે.

	વિગત	વોર્ડ નાં.૩	વોર્ડ નાં. ૪
(૧)	મતદારોની સંખ્યા	૨૫૫	૨૫૫
(૨)	મતદાન મથકે અપાયેલ મતપત્રોની સંખ્યા	૩૦૭	૩૦૭
(૩)	મતપત્રોના હિસાબ (નમુના–૨૩) મુજબ મતદારોને ઈસ્યુ કરેલ મતપત્રોની સંખ્યા	૧૫૬	૨૦૮
(૪)	મતગણતરી દરમ્યાન મતપેટીમાંથી મળેલ મતપત્રોની સંખ્યા	૨૫૬	૧૦૯
(૫)	મતપત્રોનો તફાવત	(+) ૧૦૦	(–) ૯૯

ચુંટણી અધિકારીશ્રી, જાંબુડા ગ્રામ પંચાયતના તા.૧૨/૨/૨૦૦૩નો અહેવાલ ધ્યાને લેતા વોર્ડ નાં.૪ના ૧૦૦ મતદારોને ભુલથી વોર્ડ નાં.૩ના મતપત્રો આપેલ છે અને તે રીતે વોર્ડ નાં.૪ના મતદારો એ તે વોર્ડના મતપત્ર ઉપર મતદાન કરવાના બદલે વોર્ડ નાં.૩ના મતપત્રો ઉપર મતદાન કરી મતપેટીમાં નાખેલ હોઈ, આવા મતપત્રો અલગ રીતે તારવી નિર્ણય થઈ શકે તેમ ન હોઈ, મતદાનની રીતનો ભંગ થયાની અમોને ખાત્રી થયેલ છે. રજુ થયેલ કાગળો, ચુંટણીનું રેકર્ડ તથા બનાવ અંગેની તપાસના અંતે કાળજીપુર્વક વિચારણા કરતાં જાંબુડા ગ્રામ પંચાયતના વોર્ડ નાં.૩ તથા ૪ ની ચુંટણી અન્વયે ચુંટણીની કાર્યરીતિમાં મહત્વની ક્ષતિ થયેલ હોઈ, આ બંને વોર્ડ માટે તા.૯/૨/૨૦૦૩ના રોજ થયેલ મતદાન રદ કરવા માટે પુરતા કારણો છે.

સબબ રાજય ચુંટણી પંચના અધિકારી તરીકે અમોને મળેલ સત્તાની રૂએ ગુજરાત પંચાયત ચુંટણી નિયમો ૧૯૯૪ના નિયમ ૪૯(૧)ની જોગવાઈઓ અનુસાર જાંબુડા ગ્રામ પંચાયતની ચુંટણી અન્વયે વોર્ડ ના.૩ તથા ૪ માટે તા.૯/૨/૨૦૦૩ના રોજ થયેલ મતદાન રદ જાહેર કરવુ ઉચિત જણાતું હોય નીચે મુજબ આદેશ કરવામાં આવે છે.

(૧) ગુજરાત પંચાયત ચુંટણી નિયમો ૧૯૯૪ના નિયમ ૪૯(૧)ની જોગવાઈઓ મુજબ જાંબુડા ગ્રામ પંચાયતના વોર્ડ નાં.૩ તથા ૪ માટે તા.૯/૨/૨૦૦૩ના રોજ થયેલ મતદાન રદ જાહેર કરવામાં આવે છે.

(૨) ઉપરોકત બેઠકો માટે નવેસરથી ગુજરાત પંચાયત ચુંટણી નિયમો ૧૯૯૪ના નિયમ-૯(અ) તથા ૪૯(૨) અન્વયે મતદાન માટેની તારીખ ૧૬-૨-૨૦૦૩ નકકી કરવામાં આવે છે. આ બંને માટેની મતગણતરી માટેની તારીખ ૧૯/૨/૨૦૦૩ની નકકી કરવામાં આવે છે.

(૩) તા. ૧૬-૨-૨૦૦૩ના રોજ આ બેઠક માટે સવારના ૮:૦૦ થી સાંજના ૫:૦૦ સુધી મતદાન હાથ ધરવામાં આવશે. તા.૯/૨/૨૦૦૩ના રોજ થયેલ મતદાન રદ કરતા આ બેઠકના તમામ મતદારો મતદાન કરી શકશે.

(૪) ચુંટણી અધિકારીશ્રીએ તા. ૧૬-૨-૨૦૦૩ના રોજ યોજાનાર મતદાન માટે પ્રમુખ અધિકારી / મતદાન અધિકારીઓ અને પટાવાળાની નિયુકિત કરવાની રહેશે.

(૫) તા. ૧૬-૨-૨૦૦૩ના રોજ મતદાન માટે આવતા મતદારોને તેમના ડાબા હાથની બીજી આંગળી ઉપર અવિલોપ્ય શાહીનું નિશાન કરવાનું રહેશે. મતદાન મથક પરની મતદાન ટુકડીને આ અંગે જરૂરી સ્પષ્ટ સુચના આપવાની રહેશે.

(૬) ચુંટણી અધિકારીશ્રીએ મતદાન યોજી શકાય તે માટે નવેસરથી મતપત્રો અત્રેથી નકકી કરેલ પ્રેસ ખાતે છપાવવાના રહેશે. પુરતી સંખ્યાના મતપત્રો છપાવવા સારૂ આ મતદાર વિભાગોની બેઠક માટે ચુંટણી અધિકારી તરફથી અગાઉ છપાવવામાં આવેલ કુલ મતપત્રોના છેવટના ક્રમ પછીથી આવતા ક્રમ નંબરો આપી જરૂરીયાત મુજબના મતપત્રો છપાવવાના રહેશે.

(૭) ચુંટણી અધિકારીશ્રી એ મતદાન માટે નકકી કરેલ તારીખની વોર્ડ / મતદાર મંડળના સ્થાનિક વિસ્તારમાં દાંડી પીટાવી બહોળી પ્રસિધ્ધ આપવાની રહેશે. બેઠકોના તમામ હરીફ ઉમેદવારોને પણ જાણ કરવાની રહેશે.

(૮) ગ્રામ પંચાયતની આ બેઠકોની ચુંટણીની મતગણતરી નકકી કરેલ તારીખ અને સમયે ચુંટણી અધિકારીએ મુકરર સ્થળે હાથ ધરવાની રહેશે. ઉમેદવારોને તે મજબ જાણ કરવાની રહેશે.

(સહી/-) અવાચ્ય,
કલેકટર, જામનગર અને
રાજય ચુંટણી પંચના અધિકારી

સરકારી મધ્યસ્થ પ્રેસ, ગાંધીનગર.

INDEX

EXTRA NO. 133

REGISTERED NO. G/GNR/2

©

सत्यमेव जयते

The Gujarat Government Gazette

EXTRAORDINARY

PUBLISHED BY AUTHORITY

[Vol. XLIV] FRIDAY, FEBRUARY 14, 2003/ MAGHA 25, 1924

Separate paging is given to this Part in order that it may be filed as a Separate Compilation.

PART IV—C

Statutory Rules and Orders (other than those published in Parts I, I-A and I-L) made by Statutory Authorities other than the Government of Gujarat including those made by the Government of India, the High Court, the Director of Municipalities, the Commissioner of Police, the Director of Prohibition and excise, the District Magistrates and the Election Commission, Election Tribunals, Returning Officers and other authorities, under the Election Commission.

રાજય ચૂંટણી પંચનું કાર્યાલય,
બ્લોક નંબર.૯,૬ઠ્ઠો માળ,
સરદાર પટેલ ભવન,
ગાંધીનગર
તારીખ: ૧૪—૨—૨૦૦૩

આદેશ ક્રમાંક:રાચપ—ચટણ—પચત—ચઅન—બનાસકાંઠા—૨૦૦૩

વંચાણે લીધું : ૧)અત્રેના આદેશ ક્રમાંક—રાચપ—ચટણ—પચત—ચઅન—બનાસકાંઠા—૨૦૦૧ તા.૨૯—૯—૨૦૦૧
૨)કલેકટરશ્રી બનાસકાંઠાના પત્રનંબર—બી—તાપં—જી.પં.—ચૂંટણી—૨૦૦૩ તા.૧૪—૨—૨૦૦૩

—:સુધારા આદેશ:—

ગુજરાત પંચાયત ચૂંટણી નિયમો ૧૯૯૪ના નિયમ—૫ (૧)(૨) હેઠળની સત્તાની રૂઈએ બનાસકાંઠા જિલ્લાની જિલ્લા/તાલુકા પંચાયતોની સામાન્ય ચૂંટણીઓ માટે અત્રેથી વંચાણ (૧)ના આદેશથી ચૂંટણી અધિકારી/મદદનીશ ચૂંટણી અધિકારીશ્રીઓની નિયુક્તિ કરેલ હતી.

વંચાણ—(૨) થી જિલ્લા ચૂંટણી અધિકારી અને કલેકટરશ્રી બનાસકાંઠાએ જણાવ્યાનુસાર ડીસા તાલુકાના જિલ્લા પંચાયતના મતદાર વિભાગોના નિયુકત થયેલ ચુંટણી અધિકારી અને નાયબ કલેકટરશ્રી ડીસા શ્રી દુબેના માતૃશ્રીનું તા.૧૪—૨—૨૦૦૩ના રોજ અવસાન થવાથી શ્રી દુબેએ તેમના માતૃશ્રીની

INDEX

મરણોત્તર ક્રિયા માટે તા.૧૪–૨–૨૦૦૩ થી તા.૨૧–૨–૨૦૦૩ સુધીના સમય માટે હકક રજાની માંગણી કરેલ છે.જે પરિસ્થિતિ/ સંજોગો જોતાં વ્યાજબી હોઈ ગ્રાહય રાખવાપાત્ર અભિપ્રાય આપેલ છે.

આથી ઉપરોકત વિગતો અને સંજોગો ધ્યાને લેતાં ચૂંટણી સંચાલનની કામગીરી સરળ અને સુવ્યવસ્થિત થાય તે હેતુસર રાજય ચૂંટણી પંચના સંદર્ભ (૧)ના આદેશની અનુસુચિ (૧)ના અનુક્રમ નં. ૬ પરના ડીસા તાલુકાના ૫–ભડથ,૨૦–જુના ડીસા, ૩૦–મુડેઠા, ૨૬–કુચાવાડા,૨૭–લાખણી,૩૨–નવી ભીલડી અને ૪૫–ઝેરડા જીલ્લા પંચાયતના સાત મતદાર વિભાગોના નિયુકત થયેલ ચૂંટણી અધિકારી તરીકે નાયબ કલેકટરશ્રી ડીસાને મુકત કરી તેઓના સ્થાને નિયામકશ્રી, જિલ્લા ગ્રામ વિકાસ એજન્સી,પાટણને નિયુકત કરવા આથી આદેશ કરવામાં આવે છે.

યુ. સી. રાણે,
સચિવ
રાજય ચૂંટણી પંચ,
ગાંધીનગર.

સરકારી મધ્યસ્થ મુદ્રણાલય, ગાંધીનગર.

REGISTERED NO. G/GNR/…

EXTRA NO. 134

©

सत्यमेव जयते

The Gujarat Government Gazette

EXTRAORDINARY

PUBLISHED BY AUTHORITY

Vol. XLIV] SUNDAY, FEBRUARY 16, 2003/ MAGHA 27, 1924

Separate paging is given to this Part in order that it may be filed as a Separate Compilation.

PART IV—C

Statutory Rules and Orders (other than those published in Parts I, I-A and I-L) made by Statutory Authorities other than the Government of Gujarat including those made by the Government of India, the High Court, the Director of Municipalities, the Commissioner of Police, the Director of Prohibition and excise, the District Magistrates and the Election Commission, Election Tribunals, Returning Officers and other authorities, under the Election Commission.

રાજય ચૂંટણી પંચનું કાર્યાલય
બ્લોક નંબર : ૯, ૬ ઠ્ઠો માળ
સરદાર પટેલ ભવન,
સચિવાલય, ગાંધીનગર.
તારીખ : ૧૬—૨—૨૦૦૩

આદેશ ક્રમાંક : રાચપ—ચટણ—જીતાપં—બ.કા.—ફેરમતદાન—૨૦૦૩

વંચાણે લીધું :— જીલ્લા ચૂંટણી અધિકારીઅને કલેકટરશ્રી બનાસકાંઠાનો અહેવાલ ક્રમાંકઃ બી/તાપં/જીપં/ ચુંટણી/૨૦૦૩ તા. ૧૬—૨—૨૦૦૩

આદેશ

આમુખમાં જણાવેલ જીલ્લા ચૂંટણી અધિકારી અને કલેકટરશ્રી બનાસકાંઠાએ અહેવાલમાં જણાવ્યાનુાર ૪૨—વડા
જીલ્લા પંચાયત મતદાર મંડળમાં સમાવિષ્ટ ૬—કાકર, કાંકરેજ તાલુકા પંચાયત મતદાર મંડળના મતદાન મથક ક્રમાંકઃ
૨—પાદરડી—૨ ખાતે તા. ૧૬—૨—૨૦૦૩ નાં રોજ ના રોજ બનેલા બનાવ અંગે અહેવાલ મોકલ્યો છે. આ અહેવાલ સાથે
તેઓએ ૪૨—વડા મતદાર મંડળના ચૂંટણી અધિકારી મોકલેલો અહેવાલ તેમજ ૨—પાદરડી—૨ મતદાન મથકના પ્રમુખ
અધિકારીએ આપેલ રીપોર્ટની નકલ પણ મોકલી છે.

અહેવાલોમાં જણાવ્યાનુસાર ૪૨—વડા જીલ્લા પંચાયત વિભાગમાં સમાવિષ્ટ ૬—કાકર તાલુકા પંચાયત મતદાર
મંડળના મતદાન મથક નં. [illegible]—પાદરડી—૨ ગામના બુથ ઉપર સવારે ૯—૩૦ કલાકે મતદાન મથકની અંદર બેઠેલા એજન્ટ તેમજ
મતદારો વચ્ચે બોલાચાલી થતાં વાતાવરણ તંગ બની ગયું અને મતદારો એકી સાથે બારણું તોડી અંદર ઘુસી જઈ તોડફોડ કરી
તેમજ કોઈ અન્ય વ્યકિતએ ગોળીબાર કરવાથી અરાજકતા / અવ્યવસ્થા ઉભી થવાથી મતદાન મથક[illegible] પ્રમુખ અધિકારીશ્રી બેલેટ
પેપર સાથે બુથ છોડી બહાર નીકળી ગયેલ હતા. ઉપયોગમાં લીધેલ માર્ક કોપી ગુમ થયેલ છે. આમ મતદાન મથકે ધમાલ થતાં
પરિસ્થિતિ બેકાબુ હોવાથી પ્રમુખ અધિકારી ધ્વારા ગુજરાત પંચાયત ચૂંટણી નિયમો—૧૯૯૪ ના નિયમ—૪૮ હેઠળ પોતાની
સત્તાની રૂઈએ મતદાન મુલત્વી રાખેલ છે. અને ફેર મતદાન કરવા ચૂંટણી અધિકારીશ્રી સાથે પરિસ્થિતિની સમીક્ષા કરી બીજા
દિવસ એટલે કે તા. ૧૭—૨—૨૦૦૩ નાં રોજ ફેરમતદાન થવા અહેવાલ પાઠવેલ છે.

પંચે ઉપર જણાવેલા અહેવાલો તથા તેને લગતા તમામ રેકર્ડનો કાળજીપૂર્વક અભ્યાસ કરી ઉપર જણાવેલા મતદાર
મથકે થયેલ મતદાન દુષિત થયાની પંચને ખાત્રી થયેલ છે.

રાજ્ય ચૂંટણી પંચે બનાવનું સ્વતંત્રરીતે મૂલ્યાંકન કર્યુ છે અને મહત્વના સંજોગો ધ્યાને લઈ તેની કાળજીપૂર્વકની વિચારણા કરી છે, અને પંચને નિઃશક પણે માનવાને કારણ છે કે ૪૨–વડા જીલ્લા પંચાયત મતદાર મંડળ તથા તેમાં સમાવિષ્ટ ૬–કાકર તાલુકા પંચાયત મતદાર મંડળના મતદાન મથક નં.૨–પાદરડી–૨ ખાતે તા.૧૬–૨–૨૦૦૩ નાં રોજ મતદાન દુષિત થયેલું છે. તેથી ગુજરાત પંચાયત ચૂંટણી નિયમો ૧૯૯૪ ના નિયમ–૪૯ અન્વયે તા. ૧૬–૨–૨૦૦૩ ના રોજ યોજાયેલ મતદાન રદ જાહેર કરવું હેતુપુરઃસર થશે. આથી પંચ નીચે પ્રમાણે આદેશ કરે છે.

(૧) ગુજરાત પંચાયત ચૂંટણી નિયમો ૧૯૯૪ ના નિયમ–૪૯ હેઠળ રાજ્ય ચૂંટણી પંચ ૪૨–વડા જીલ્લા પંચાયત મતદાર મંડળમાં સમાવિષ્ટ ૬–કાકર,કાંકરેજ તાલુકા પંચાયત મતદાર મંડળના મતદાન મથક નં. ૨–પાદરડી–૨ ખાતે તા.૧૬–૨–૨૦૦૩ નાં રોજ બંને બેઠકો માટે થયેલું મતદાન રદ જાહેર કરે છે.

(૨) ઉપરોક્ત બંને બેઠકો માટે નવેસરથી ૧૯૯૪ ના ગુજરાત પંચાયત ચૂંટણી નિયમોના નિયમ–૯(૨) તથા ૪૯(૨) અન્વયે પુનઃ મતદાન માટેની તા.૧૭–૨–૨૦૦૩ નક્કી કરે છે.

(૩) તા.૧૭–૨–૨૦૦૩ નાં રોજ આ બંને બેઠક માટે સવારના ૮–૦૦ થી સાંજના ૫–૦૦ સુધી મતદાન હાથ ધરવામાં આવશે. તા.૧૬–૨–૨૦૦૩ નાં રોજ થયેલ મતદાન રદ થતાં આ બંને બેઠકોના તમામ મતદારો મતદાન કરી શકશે.

(૪) જિલ્લા ચૂંટણી અધિકારી અને કલેક્ટરશ્રીની પૂર્વ મંજૂરીથી તા.૧૭–૨–૨૦૦૩નાં રોજ યોજાનાર મતદાન માટે અન્ય વધુ કાર્યદક્ષ અને સતર્ક એવા પ્રમુખ અધિકારી / મતદાન અધિકારીઓ અને પટાવાળાની નિયુક્તિ કરવાની રહેશે.

(૫) તા.૧૭–૨–૨૦૦૩નાં રોજ મતદાન માટે આવતા મતદારોને તેમના ડાબા હાથની બીજી આંગળી પર અવિલોપ્ય શાહીનું નિશાન કરવાનું રહેશે. મતદાન મથક પરની મતદાન ટુકડીને આ અંગે જરૂરી સ્પષ્ટ સૂચના આપવાની રહેશે.

(૬) કલેકટર અને જીલ્લા ચૂંટણી અધિકારીશ્રી બનાસકાંઠાએ પુનઃ મતદાન યોજી શકાય તે માટે જો જરૂરી હોય તો નવેસરથી મતપત્રો સરકારી પ્રેસ ગાંધીનગર ખાતે છપાવવાનાં રહેશે/ ચૂંટણી અધિકારીશ્રી હસ્તકના અનામત જથ્થાના મતપત્રો પણ પુનઃ મતદાન માટે ઉપયોગમાં લેવાના રહેશે, અને આ સંખ્યાને ધ્યાનમાં લઈ પુરતી સંખ્યાના મતપત્રો છપાવવા સારૂ આ મતદાર વિભાગોની બેઠક માટે ચૂંટણી અધિકારી તરફથી છપાવવામાં આવેલ કુલ મતપત્રોના છેવટના ક્રમ પછીથી આવતા ક્રમ નંબરો આપી જરૂરીયાત મુજબના મતપત્રો સરકારી પ્રેસમાં છપાવવાનાં રહેશે.

(૭) જિલ્લા ચૂંટણી અધિકારી અને કલેક્ટરશ્રીએ પુનઃ મતદાન માટે પંચે નક્કી કરેલી તારીખોની સ્થાનિક વર્તમાનપત્રોમાં તેમજ સ્થાનિક વિસ્તારમાં દાંડી પીટાવી બહોળી પ્રસિદ્ધિ આપવાની રહેશે. બેઠકોના તમામ હરીફ ઉમેદવારો તથા તેમના રાજકીય પક્ષોના જીલ્લા કક્ષાના યુનિટ / પ્રમુખોને જાણ કરવાની રહેશે.

(૮) ૪૨–વડા જીલ્લા પંચાયત મતદાર મંડળ તથા તેમાં સમાવિષ્ટ ૬–કાકર તાલુકા પંચાયત મતદાર મંડળની ચૂંટણીની મતગણતરી અગાઉ નક્કી કરેલ તારીખે / સમયે ચૂંટણી અધિકારીઓએ મુકરર સ્થળે હાથ ધરવાની રહેશે. ઉમેદવારો તથા તેમના પક્ષોની જિલ્લા યુનિટ કચેરીઓને તે મુજબ જાણ કરવાની રહેશે.

કલેકટર અને જીલ્લા ચૂંટણી અધિકારીશ્રી તથા જીલ્લા પોલીસ અધિકારીશ્રીએ તા.૧૭–૨–૨૦૦૩નાં રોજ નિર્ભય અને મુક્ત રીતે મતદાન યોજાય તે માટે સંપૂર્ણ બંદોબસ્ત ગોઠવવાનો રહેશે.

આદેશથી,

યુ. સી. રાણે,
સચિવ
રાજ્ય ચૂંટણી પંચ,
ગાંધીનગર.

સરકારી મધ્યસ્થ મુદ્રણાલય, ગાંધીનગર.

INDEX

Extra No. 135

REGISTERED NO. G/GNR/2

सत्यमेव जयते

The Gujarat Government Gazette

EXTRAORDINARY

PUBLISHED BY AUTHORITY

Vol. XLIV] THURSDAY, FEBRUARY 20, 2003/PHALGUNA 1, 1924

Separate paging is given to this Part in order that it may be filed as a Separate Compilation.

PART IV—C

Statutory Rules and Orders (other than those published in Parts I, I-A and I-L) made by Statutory Authorities other than the Government of Gujarat including those made by the Government of India, the High Court, the Director of Municipalities, the Commissioner of Police, the Director of Prohibition and excise, the District Magistrates and the Election Commission, Election Tribunals, Returning Officers and other authorities, under the Election Commission.

કલેક્ટર કચેરી,
મ્યુનિ. શાખા, ભાવનગર.
જાહેરનામું
૧૪મી ફેબ્રુઆરી, ૨૦૦૩.

નં.મ્યુની/૧/વશી/૯૭/૨૦૦૩.- ગુજરાત નગરપાલીકા અધિનિયમ ૧૯૬૩ ની કલમ-૩૫ ની પેટા કલમ ૧ થી મળેલ અધિકારની રૂઈએ, કલેક્ટર ભાવનગર જિલ્લો, ભાવનગર આથી જાહેર કરે છે કે :-

શ્રીમતી અનસુયાબેન કે. કનાડા, પ્રમુખશ્રી મહુવા નગરપાલિકા મહુવાએ તા. ૩૦-૧-૨૦૦૩ના પત્રથી પ્રમુખ તરીકેના હોદ્દાનું રાજીનામું આપેલ છે તે તા. ૧૫-૨-૨૦૦૩ ના રોજથી સ્વીકારવામાં આવે છે.

આથી એ પણ જાહેર કરવામાં આવે છે કે, ઉપરોક્ત અધિનિયમની કલમ-૩૫ની પેટા કલમ-૪ હેઠળ પ્રમુખ, મહુવા નગરપાલિકા મહુવાના હોદ્દાનું રાજીનામું ઉપર દર્શાવેલ તેના સ્વીકારની તારીખથી જ અમલમાં આવશે.

કે. એ. પટેલ,
કલેક્ટર,
ભાવનગર જિલ્લો,
ભાવનગર.

સરકારી મધ્યસ્થ મુદ્રણાલય, ગાંધીનગર.

INDEX

Extra No. 136

©

सत्यमेव जयते

The Gujarat Government Gazette

EXTRAORDINARY

PUBLISHED BY AUTHORITY

Vol. XLIV] THURSDAY, FEBRUARY 20, 2003/PHALGUNA 1, 1924

Separate paging is given to this Part in order that it may be filed as a Separate Compilation.

PART IV—C

Statutory Rules and Orders (other than those published in Parts I, I-A and I-L) made by Statutory Authorities other than the Government of Gujarat including those made by the Government of India, the High Court, the Director of Municipalities, the Commissioner of Police, the Director of Prohibition and excise, the District Magistrates and the Election Commission, Election Tribunals, Returning Officers and other authorities, under the Election Commission.

FORESTS AND ENVIRONMENT DEPARTMENT

Notification

Sachivalaya, Gandhinagar, 20th February, 2003.

No.GVN-2003-(5)-ENV-102003-GOI-1-P. The following Notification No. G.S.R.849 (E) dated 30.12.2002 of Government of India, Ministry of Environment & Forests, New Delhi, is hereby republished.

पर्यावरण और वन मंत्रालय

अधिसूचना

नई दिल्ली, 30 दिसम्बर, 2002

सा.का.नि. 849(अ).—केन्द्रीय सरकार, पर्यावरण (संरक्षण) अधिनियम ; 1986 (1986 का 29) की धारा 6 और 25 द्वारा प्रदत्त शक्तियों का प्रयोग करते हुए पर्यावरण (संरक्षण) नियम, 1986 का और संशोधन करने के लिए निम्नलिखित नियम बनाती है, अर्थात्-

(1) इन नियमों का संक्षिप्त नाम पर्यावरण (संरक्षण) चौथा संशोधन नियम 2002, है ।

(2)ये राजपत्र में उनके प्रकाशन की तारीख को प्रवृत होंगे ।

2 पर्यावरण (संरक्षण) नियम; 1986 की अनुसूची 4 के ध्वनि मानकों से संबधित भाग (ड़) में "क क – यानों के लिए 1 जनवरी 2003 से प्रभावी ध्वनि सीमाएं शीर्ष वाले पैरा के स्थान पर निम्नलिखित रखा जाएगा, अर्थात -

"क क विनिर्माण प्रक्रम पर यानों के लिए ध्वनि सीमाएं

अपनाई जाने वाली परीक्षण पद्धति आई एस. ; 3028- 1998 होगी

INDEX

(1) वर्ष 2003 से विनिर्माण प्रक्रम पर यानों के लिए लागू ध्वनि सीमाएं

क्र संं0	यान का प्रकार	ध्वनि सीमाए; डी बी (ए)	क्रियान्वयन की तारीख
(1)	(2)	(3)	(4)
1	दुपहिया		
	80 सी एम^3 तक विस्थापन	75	1 जनवरी 2003
	80 सी एम^3 से अधिक किन्तु 175 सी एम^3 तक विस्थापन	77	
	175 सी एम^3 से अधिक विस्थापन	80	
2	तिपहिया		
	175 सी एम^3 तक विस्थापन	77	1 जनवरी 2003
	175 सी एम^3 से अधिक विस्थापन	80	
3	यात्री कार	75	1 जनवरी 2003
4	यात्री या वाणिज्यिक यान		
	चार टन तक सकल यान भार	80	1 जुलाई 2003
	चार टन से अधिक किन्तु 12 टन तक सकल यान भार	83	
	12 टन से अधिक सकल यानभार	85	

(2) 1 अप्रैल 2005 से विनिर्माण प्रक्रम पर यानों के लिए लागू ध्वनि सीमाएं

क्र0 सं0	यानों का प्रकार	ध्वनि सीमाएं डी बी (ए)
1.0	दुपहिया यान	
1.1	80 सी सी तक विस्थापन	75
1.2	80 सी सी से अधिक किन्तु 175 सी सी तक विस्थापन	77
1.3	175 सी सी से अधिक विस्थापन	80
2.0	तिपहिया यान	
2.1	175 सी सी तक विस्थापन	77
2.2	175 सी सी से अधिक विस्थापन	80
3.0	यात्रियों के वहन के लिए उपयोग किए जाने वाले यान जिनमें चालक की सीट सहित नौ से अधिक सीटें न हो	74
4.0	चालक की सीट सहित नौ से अधिक सीटों वाले यात्रियों के वहन के लिए उपयोग किए जाने वाले यान जिनका अधिकतम सकल यान भार (जी वी डब्ल्यू) 3.5 टन से अधिक हो	
4.1	150 किलो वाट से कम पावर वाले इंजिन के साथ	78
4.2	150 किलोवाट अथवा उससे अधिक पावर वाले इंजिन के साथ	80

INDEX

(1)	(2)	(3)
5.0	चालक की सीट सहित नौ से अधिक सीटों वाले यात्रियों के वहन के लिए उपयोग किए जाने वाले यान सामान के वहन के लिए प्रयोग किए जाने वाले यान	
5.1	2 टन से अनधिक अधिकतम सकल यान भार	76
5.2	3 टन से अधिक किन्तु 3.5 टन से अनधिक अधिकतम सकल यान भार वाले यान	77
6.0	3.5 टन से अधिक अधिकतम सकल यान भार वाले माल के परिवहन के लिए उपयोग किए जाने वाले यान	
6.1	75 किलोवाट से कम पावर वाले इंजिन के साथ	77
6.2	75 किलोवाट या उससे अधिक किन्तु 150 किलोवाट से कम पावर वाले इंजिन के साथ	78
6.3	150 किलोवाट अथवा उससे अधिक पावर वाले इंजिन के साथ	80

[फा. सं. क्यू-16014/7/2002-सी पी डब्ल्यू]

सी. विश्वनाथ, संयुक्त सचिव

टिप्पण : मूल नियम 19 नवम्बर 1986 की का.आ संख्या 844 (अ) के दारा भारत के राजपत्र में प्रकाशित किए गए थे और तत पश्चात का. आ संख्या 433 (अ) तारीख 18 अप्रैल 1987; का.आ संख्या 64 (अ)तारीख 18 जनवरी 1988; का .आ 3 (अ)तारीख 3 जनवरी 1989; का .आ संख्या 190 (अ) तारीख 15 मार्च 1989; सा.का.नि. 913 (अ) तारीख 24 अक्तूबर, 1989; का.आ 12 (अ) तारीख 8 जनवरी, 1990 सा.का.नि. 742 (अ) तारीख 30 अगस्त 1990; का.आ 23 (अ) तारीख 16 जनवरी 1991; सा.का.नि. 93 (अ)तारीख 21 फरवरी 1991; सा.का.नि. (अ) 95 तारीख 12 फरवरी 1992; सा.का.नि. 329 (अ) तारीख 13 मार्च 1992; सा.का.नि. 475; (अ) तारीख 5 मई 1992 सा.का.नि. 797 (अ) तारीख 1 अक्तूबर 1992 सा.का.नि. 386 (अ) तारीख 28 अप्रैल 1993 सा.का.नि. 442 (अ) तारीख 19 मई 1993; सा.का.नि. 801 (अ) तारीख 31 दिसम्बर 1993; सा.का.नि. 176 (अ), तारीख 3 अप्रैल 1996; सा.का.नि. 631 (अ)तारीख 31 अक्तूबर 1997 सा.का.नि. 504 (अ) तारीख 20 अगस्त 1998; का.आ संख्या 123 (अ) तारीख 14 फरवरी 2000;सा.का.नि. 7 (अ) तारीख 25 सितम्बर 2000;का . आ 23 (अ) तारीख 22 नवम्बर 2000; सा.का.नि. 72 (अ) तारीख 6 फरवरी 2001; सा.का.नि. 54 (अ)तारीख 22 जनवरी 2002; सा.का.नि. संख्या 371 (अ) तारीख 17 मई 2002 और सा.का.नि. 489 (अ)तारीख 9 जुलाई 2002; का .आ संख्या 1088 (अ) तारीख 11 अक्तूबर 2002; द्वारा उनका संशोधन किया गया था ।

INDEX

MINISTRY OF ENVIRONMENT AND FORESTS

NOTIFICATION

New Delhi, the 30th December, 2002

G.S.R. 849(E).—In exercise of the powers conferred by sections 6 and 25 of the Environment (Protection) Act, 1986 (29 of 1986), the Central Government hereby makes the following rules further to amend the Environment (Protection) Rules, 1986, namely –

(1) These rules may be called the Environment (Protection) Fourth Amendment Rules, 2002.

(2) They shall come into force on the date of their publication in the Official Gazette.

2. In the Environment (Protection) Rules, 1986, in Schedule VI, in Part E relating to noise standards, for the paragraph with the heading **"AA- Noise limits for vehicles with effect from 1st January, 2003"**, the following shall be substituted, namely :

"AA Noise limits for vehicles at manufacturing stage

The test method to be followed shall be IS:3028-1998.

(1) Noise limits for vehicles applicable at manufacturing stage from the year 2003

Serial Number	**Type of vehicle**	**Noise limits dB(A)**	**Date of implementation**
(1)	**(2)**	**(3)**	**(4)**
1.	**Two wheeler**		
	Displacement upto 80 cm^3	75	1st January, 2003
	Displacement more than 80 cm^3 but upto 175 cm^3	77	
	Displacement more than 175 cm^3	80	
2.	**Three wheeler**		
	Displacement upto 175 cm^3	77	1st January, 2003
	Displacement more than 175 cm^3	80	
3.	**Passenger Car**	75	1st January, 2003
4.	**Passenger or Commercial Vehicles**		
	Gross vehicle weight upto 4 tonnes	80	1st July, 2003
	Gross vehicle weight more than 4 tonnes but upto 12 tonnes.	83	
	Gross vehicle weight more than 12 tonnes.	85	

INDEX

(2) Noise limits for vehicles at manufacturing stage applicable on and from 1st April, 2005

Serial Number	Type of vehicles	Noise limits dB(A)
1.0	**Two wheelers**	
1.1	Displacement upto 80 cc	75
1.2	Displacement more than 80 cc but upto 175 cc	77
1.3	Displacement more than 175 cc	80
2.0	**Three wheelers**	
2.1	Displacement upto 175 cc	77
2.2	Displacement more than 175 cc	80
3.0	**Vehicles used for the carriage of passengers and capable of having not more than nine seats, including the driver's seat**	74
4.0	**Vehicles used for the carriage of passengers having more than nine seats, including the driver's seat, and a maximum Gross Vehicle Weight (GVW) of more than 3.5 tonnes**	
4.1	With an engine power less than 150 KW	78
4.2	With an engine power of 150 KW or above.	80
5.0	**Vehicles used for the carriage of passengers having more than nine seats, including the driver's seat : vehicles used for the carriage of goods.**	
5.1	With a maximum GVW not exceeding 2 tonnes	76
5.2	With a maximum GVW greater than 3 tonnes but not exceeding 3.5 tonnes	77
6.0	**Vehicles used for the transport of goods with a maximum GVW exceeding 3.5 tonnes.**	
6.1	With an engine power less than 75 KW	77
6.2	With an engine power of 75 KW or above but less than 150 KW.	78
6.3	With an engine power of 150 KW or above.	80"

[F. No. Q-16014/7/2002-CPW]

C. VISWANATH, Jt. Secy.

Note: The principal rules were published in the Gazette of India vide number S.O. 844(E) 19th November, 1986 and subsequently amended vide S.O. 433(E) dated 18th April, 1987, S.O. 64(E) dated 18th January, 1988, S.O.3(E) dated 3rd January, 1989, S.O. 190(E) dated 15th March, 1989, G.S.R. 913(E) the 24th October, 1989, S.O. 12(E) dated the 8th January, 1990, G.S.R. 742(E) dated the 30th August,

INDEX

1990, S.O. 23(E) dated the 16th January, 1991, G.S.R. 93(E) dated the 21st February, 1991, G.S.R. 95(E) dated the 12th February, 1992, G.S.R. 329(E) dated the 13th March, 1992, G.S.R. 475(E) dated the 5th May, 1992, G.S.R. 797(E) dated the 1st October, 1992, G.S.R. 386(E) dated the 28th April, 1993, G.S.R. 422(E) dated the 19th May, 1993, G.S.R. 801(E) dated the 31st December, 1993, G.S.R. 176(E) dated the 3rd April, 1996, G.S.R. 631(E) dated the 31st October, 1997, G.S.R. 504(E) dated the 20th August, 1998, S.O. 123(E) dated the 14th February, 2000, G.S.R. 7(E) dated the 25th September, 2000, S.O. 1046(E) dated the 22nd November, 2000, G.S.R. 72(E) dated 6th February, 2001, G.S.R. 54(E) dated 22.1.2002, G.S.R. No. 371(E) dated 17.5.2002, G.S.R. 489(E) dated 9.7.2002 and S.O. 1088(E) dated 11th October, 2002.

By order and in the name of the Governor of Gujarat.

Smt. D. THARA,

Deputy Secretary to Govt. of Gujarat

Government Central Press, Gandhinagar.

INDEX

Extra No. 137

REGISTERED NO. G/GNR/2

©

सत्यमेव जयते

The Gujarat Government Gazette

EXTRAORDINARY

PUBLISHED BY AUTHORITY

Vol. XLIV] FRIDAY, FEBRUARY 21, 2003/PHALGUNA 2, 1924

Separate paging is given to this Part in order that it may be filed as a Separate Compilation.

PART IV—C

Statutory Rules and Orders (other than those published in Parts I, I-A and I-L) made by Statutory Authorities other than the Government of Gujarat including those made by the Government of India, the High Court, the Director of Municipalities, the Commissioner of Police, the Director of Prohibition and excise, the District Magistrates and the Election Commission, Election Tribunals, Returning Officers and other authorities, under the Election Commission.

રાજય ચૂંટણી પંચનું કાર્યાલય
બ્લોક નંબર : ૯, ૬ ઠ્ઠો માળ
સરદાર પટેલ ભવન,
સચિવાલય,ગાંધીનગર.
તારીખ : ૨૦–૨–૨૦૦૩

ક્રમાંક : ચટણ–મનપ–મતય(૧)–૨૨૦૦૩–ક

વંચાણે લીધું :– (૧) રાજય ચૂંટણી પંચનો પરિપત્ર ક્રમાંક : રાચપ–ચટણ–મનપા–પીડીઈ–૨૦૦૨–નપ–મતય–૧–ક, તા. ૨૪–૫–૨૦૦૨.

(૨) રાજય ચૂંટણી પંચનો પરિપત્ર ક્રમાંક : રાચપ–ચટણ–મનપા–પીડીઈ–૨૦૦૨–નપ–મતય–૧–ક, તા. ૩–૧૦–૨૦૦૨.

(૩) રાજય ચૂંટણી પંચનો તા. ૨૫–૧૦–૨૦૦૨નો આદેશ ક્રમાંક:રાચપ–ચટણ–મનપા–પીડીઈ–૨૦૦૨–નપ–મતય–૧–ક

(૪) રાજય ચૂંટણી પંચનો આદેશ ક્રમાંક:ચટણ–મનપ–મતય(૧)–૧૧૨૦૦૨–ક, તા. ૨૮–૧૧–૨૦૦૨

(૫) રાજય ચૂંટણી પંચનો આદેશ ક્રમાંક:રાચપ–ચટણ–મનપા–મતય–૬–૨૦૦૨–ક, તા. ૨૧–૧૨–૨૦૦૨

(૬) રાજય ચૂંટણી પંચનો આદેશ ક્રમાંક:ચટણ–મનપા– મતય(૧)–૧૧૨૦૦૨–ક, તા. ૪–૧–૨૦૦૩

(૭) રાજય ચૂંટણી પંચનો તા. ૨૨–૧–૨૦૦૩નો આદેશ ક્રમાંક: ચટણ–મનપ–મતય(૧)–૧૨૦૦૩–ક .

(૮) મદદનીશ મતદાર નોંધણી અધિકારી અને ડેપ્યુટી મ્યુનિસિપલ કમિશ્નરશ્રી, અમદાવાદ મહાનગરપાલિકાનો તા. ૨૦–૨–૨૦૦૩નો પત્ર નં. ઈડી–આર નં:–૩૨૮

INDEX

આ દે શ :

રાજ્ય ચૂંટણી પંચે આમુખ (૩) ના આદેશથી ૧–૧–૨૦૦૨ ની લાયકાતની તારીખના સંદર્ભમાં રાજ્યની અમદાવાદ મહાનગરપાલિકાની મતદારયાદી પ્રસિદ્ધ કરવા માટેનો કાર્યક્રમ જાહેર કરેલ હતો. રાજ્ય ચૂંટણી પંચે વંચાણે લીધેલ ક્રમ–૪ ના આદેશથી અમદાવાદ મહાનગરપાલિકાની તા. ૧–૧–૨૦૦૨ની સ્થિતિની મતદારયાદી પ્રસિદ્ધ કરવા સુધારેલ કાર્યક્રમ આપેલ હતો. રાજ્ય વિધાનસભા મતદાર વિભાગોની તા. ૧–૧–૨૦૦૨ની સ્થિતિની મતદારયાદીમાં સમાવેશ નહી થયેલ મતદારો જેઓના નામો મહાનગરપાલિકાની તા. ૧–૧–૨૦૦૧ ની સ્થિતિની આખરી પ્રસિદ્ધ થયેલ મતદારયાદીમાં હતા અને હાલ મહાનગરપાલિકાની હદમાં રહે છે, તેવા મતદારોના નામ તા. ૧–૧–૨૦૦૨ની આખરી પ્રસિદ્ધ થનાર મતદાર યાદીમાં પુરવણી નં.૨ માં સમાવેશ કરવા રાજ્ય ચૂંટણી પંચે વંચાણે લીધેલ ક્રમ–૫ થી કરેલ આદેશ પ્રમાણે અમદાવાદ મહાનગરપાલિકાની તા. ૧–૧–૨૦૦૨ ની સ્થિતિએ તૈયાર કરી આખરી પ્રસિદ્ધ કરવાની મતદારયાદીની થયેલ કામગીરીની સમીક્ષા કરી અમદાવાદ મહાનગરપાલિકાના વોર્ડ નં. ૨૪ ની મતદારયાદીની તા.૧૬–૧–૨૦૦૩ના રોજ આખરી પ્રસિદ્ધ કરવા વંચાણે લીધેલ ક્રમ (૬) ના તા. ૪–૧–૨૦૦૩ ના આદેશથી નક્કી કરેલ હતું, તદનુસાર વોર્ડ નં. ૨૪ની આખરી મતદારયાદી તા.૧૬–૧–૨૦૦૩ નાં રોજ પ્રસિદ્ધ થયેલ છે. વોર્ડ નં. ૧ થી ૨૩ તથા ૨૫ થી ૪૩ માટે વંચાણે લીધેલ (૬) મુજબના કાર્યક્રમમાં ઉપર આમુખ–૮ માં દર્શાવેલ તા. ૨૦–૨–૨૦૦૩ ની દરખાસ્ત અન્વયે ફેરફાર કરી રાજ્ય ચૂંટણી પંચ હવે પછીના તબક્કા માટે નીચે પ્રમાણે કાર્યક્રમ જારી કરે છે.

(૧) વોર્ડ નંબર–૨૬ની મતદાર યાદીની આખરી પ્રસિદ્ધિ તા. ૨૪–૨–૨૦૦૩ ના રોજ કરવાની રહેશે જે અંગેની નમુના નં. ૬ ની નોટીસ બે દૈનિક પત્રોમાં મતદાર નોંધણી અધિકારીએ તા. ૨૪–૨–૨૦૦૩ ના રોજ પ્રસિદ્ધ કરવાની રહેશે. જ્યારે બાકીના વોર્ડ નં. ૧ થી ૨૩, ૨૫ તથા વોર્ડ નં.૨૭ થી ૪૩ ની મતદાર યાદી પ્રસિદ્ધિ માટે નીચે મુજબનો કાર્યક્રમ નક્કી કરવામાં આવે છે.

અ.નં.	વિગત	કાર્યક્રમ
૧.	નિયમ–૭(૧) અન્વયે હસ્તલિખિત / કોમ્પ્યુટરાઈઝડ વોર્ડવાર વિભાગવાર મતદારયાદીઓની આખરી પ્રસિદ્ધિની તારીખ	૨૫–૦૩–૨૦૦૩

મહાનગરપાલિકા, અમદાવાદના વોર્ડ નં.૧ થી ૨૩, ૨૫ તથા ૨૭ થી ૪૩ ની તા. ૧–૧–૨૦૦૨ની સ્થિતિની મતદારયાદી માટે મતદાર નોંધણી અધિકારીએ તા. ૨૫–૩–૨૦૦૩ ના રોજ નમુના નં. ૬ ની નોટિસ બે દૈનિક વર્તમાનપત્રોમાં પ્રસિદ્ધ કરવાની રહેશે.

શહેર ચૂંટણી અધિકારી અને કલેકટરશ્રીએ આ આદેશ અનુસાર મહાનગરપાલિકાના મતદાર નોંધણી અધિકારી અને મ્યુનિસિપલ કમિશ્નરશ્રીને કાર્યવાહી કરવા જણાવવાનું રહેશે અને તેઓને આ આદેશની નકલ પણ મોકલવાની રહેશે.

આદેશથી,

યુ. સી. રાણે
સચિવ,
રાજ્ય ચૂંટણી પંચ,
ગાંધીનગર

સરકારી મધ્યસ્થ મુદ્રણાલય, ગાંધીનગર.

INDEX

Extra No. 138 REGISTERED NO. G/GNR/2

©

सत्यमेव जयते

The Gujarat Government Gazette

EXTRAORDINARY

PUBLISHED BY AUTHORITY

Vol. XLIV] WEDNESDAY, FEBRUARY 26, 2003/PHALGUNA 7, 1924

Separate paging is given to this Part in order that it may be filed as a Separate Compilation.

PART IV—C

Statutory Rules and Orders (other than those published in Parts I, I-A and I-L) made by Statutory Authorities other than the Government of Gujarat including those made by the Government of India, the High Court, the Director of Municipalities, the Commissioner of Police, the Director of Prohibition and excise, the District Magistrates and the Election Commission, Election Tribunals, Returning Officers and other authorities, under the Election Commission.

સુરેન્દ્રનગર– દુધરેંજ નગરપાલીકાની સામાન્ય ચુંટણી –૨૦૦૩

ચુંટણી અધિકારી દવારા ગુજરાત નગરપાલિકા(ની ચૂંટણી કરવા) બાબતના નિયમો ૧૯૯૪ ના નિયમ–૬૮ અન્વયે ચૂંટાયેલા ઉમેદવારોના નામો ની જાહેરાત

ક્રમાંક : ન.પા. ચુંટણી–પરિશિષ્ટ–૨૧/૨/૨/૨૦૦૩

(૧) સુરેન્દ્રનગર નગરપાલિકાના નીચે જણાવેલ વોર્ડોની સામાન્ય ચૂંટણી તા. ૧૬/૦૨/૨૦૦૩ ના રોજ યોજાયેલી તેની મતગણતરીનું પરિણામ ગુજરાત નગરપાલિકા (ની ચૂંટણી કરવા) બાબતના નિયમો ૧૯૯૪ના નિયમ–૬૧ અન્વયે નમૂના નં. ૨૧ મુજબ તૈયાર કરી નિયમ–૬૩ અન્વયે નીચે જણાવેલ વોર્ડોની સામે જણાવેલ બેઠક માટે તેની સામે કોલમ નંબર ૪ માં જણાવેલ ઉમેદવારોને ચૂંટાયેલા જાહેર કરવામાં આવેલ છે.

(૨) નગરપાલિકા(ની ચૂંટણી કરવા) બાબતના નિયમો ૧૯૯૪ના નિયમ ૬૩ મુજબ જાહેર કરેલ પરિણામ મુજબ નીચે જણાવેલ વોર્ડોની સામે જણાવેલ બેઠક માટે તેની સામે જણાવેલ ઉમેદવારોને નિયમ ૬૮ અન્વયે સુરેન્દ્રનગર–દુધરેજ નગપાલિકાના ચુંટાયેલા કાઉન્સિલરો તરીકે જાહેર કરી તેઓનાં નામો પ્રસિદ્ધ કરવામાં આવે છે.

અ.નં.	વોર્ડ નંબર	બેઠકનો પ્રકાર		ચૂંટાયેલ ઉમેદવારનું		પક્ષ સાથે જોડાણ
				નામ	સરનામું	
૧	૨	૩		૪	૫	૬
૧.	૧	૧	સામાન્ય મહિલા	લીલાબેન બટુકભાઈ બાંટીયા	વોરાનો ડેલો, દુધરેજ રોડ, સુરેન્દ્રનગર.	ભારતીય જનતા પક્ષ
૨.	૧	૨	પછાત વર્ગ	ઉમરખાનભાઈ હેબતભાઈ મલેક	લક્ષ્મીપરા શેરી નં–૨, દુધરેજ રોડ, સુરેન્દ્રનગર.	ભારતીય રાષ્ટ્રીય કોંગ્રેસ
૩	૧	૩	સામાન્ય	રાજેન્દ્રસિંહ જયેન્દ્રસિંહ રાણા	૧૦, કિરણ સોસાયટી, દુધરેજ રોડ, સુરેન્દ્રનગર.	ભારતીય જનતા પક્ષ

INDEX

અ.નં.	વોર્ડ નંબર	બેઠકનો પ્રકાર		ચૂંટાયેલ ઉમેદવારનું નામ	ચૂંટાયેલ ઉમેદવારનું સરનામું	પક્ષ સાથે જોડાણ
૧	૨	૩		૪	૫	૬
૪.	૨	૧	સામાન્ય મહિલા	નયનાબેન ઘેલારામ રાવલ	૨૫–વિવેકાનંદ, સોસાયટી–૪, સુરેન્દ્રનગર.	ભારતીય જનતા પક્ષ
૫.	૨	૨	સામાન્ય	જામાભાઈ મોતીભાઈ ગરીયા	અંબીકાપાર્ક–૨, નિર્મળનગર પાસે, સુરેન્દ્રનગર	ભારતીય જનતા પક્ષ
૬.	૨	૩	સામાન્ય	રાજેશભાઈ નટવરલાલ ડેલીવાળા	ફુલચંદનગર રૂપાળિબાના મંદિર પાસે, સુરેન્દ્રનગર.	ભારતીય જનતા પક્ષ
૭.	૩	૧	સામાન્ય મહિલા	શીલાબા ભરતસિંહ ઝાલા	છબીલાહનુમાન પાસે, સુરેન્દ્રનગર.	ભારતીય જનતા પક્ષ
૮.	૩	૨	સામાન્ય	ભરતભાઈ ધનજીભાઈ પઢેરીયા	૭૩–બી મિત્ર મંડળ સોસાયટી, સુરેન્દ્રનગર.	ભારતીય જનતા પક્ષ
૯.	૩	૩	સામાન્ય	દિલીપકુમાર જગજીવન ભટ્ટ	વાદીપરા શેરી નં–૬, "સાંઈબાબા નિવાસ", સુરેન્દ્રનગર.	ભારતીય જનતા પક્ષ
૧૦.	૪	૧	સામાન્ય મહિલા	કુંદનબેન સુમનકુમાર પુજારા	લાતિ પ્લોટ રોડ, પ્રતિક ટાવર પાછળ, સુરેન્દ્રનગર	ભારતીય જનતા પક્ષ
૧૧.	૪	૨	સામાન્ય	રાજેશકુમાર ચંદુલાલ દોશી	૪–અજીતનાથ સોસાયટી, જીનતાનરોડ, સુરેન્દ્રનગર.	ભારતીય જનતા પક્ષ
૧૨.	૪	૩	સામાન્ય	બીપીનકુમાર વાડીલાલ ટોલીયા	૨૧–નૂતનનગર સોસાયટી, જીનતાનરોડ, સુરેન્દ્રનગર.	ભારતીય જનતા પક્ષ
૧૩.	૫	૧	સામાન્ય મહિલા	હસુમતીબેન ભરતભાઈ મકવાણા	૨૮૧, નવી હાઉસીંગ, શાળા નં–૧૭ પાસે, સુરેન્દ્રનગર.	ભારતીય જનતા પક્ષ
૧૪.	૫	૨	પછાત વર્ગ	અર્જુનદાસ ભાણદાસ ડાંગર	ઘનશ્યામનગર, મેઘાણીબાગ રોડ, સુરેન્દ્રનગર.	ભારતીય જનતા પક્ષ
૧૫.	૫	૩	સામાન્ય	મનહરસિંહ બહાદુરસિંહ રાણા	મેઘાણી બાગ, આર્ટસ કોલેજની બાજુમાં, સુરેન્દ્રનગર.	ભારતીય જનતા પક્ષ

(સહી/–) અવાચ્ય,
ચૂંટણી અધિકારી,
સુરેન્દ્રનગર દુધરેજ નગરપાલીકા
વોર્ડ નંબર ૧ થી ૫ અને
નાયબ કલેકટર, વઢવાણ સબડીવીઝન,
સુરેન્દ્રનગર.

સ્થળ :– સુરેન્દ્રનગર.
તારીખ :– ૧૯/૦૨/૨૦૦૩

INDEX

સુરેન્દ્રનગર- દુધરેજ નગરપાલીકાની સામાન્ય ચુંટણી -૨૦૦૩

ચુંટણી અધિકારી દ્વારા ગુજરાત નગરપાલિકા(ની ચૂંટણી કરવા) બાબતના નિયમો ૧૯૯૪ ના નિયમ-૬૮ અન્વયે ચૂંટાયેલા ઉમેદવારોના નામો ની જાહેરાત

(૧) સુરેન્દ્રનગર-દુધરેજ નગરપાલિકાના નીચે જણાવેલ વોર્ડોની સામાન્ય ચૂંટણી તા. ૧૬/૦૨/૨૦૦૩ ના રોજ યોજાયેલી તેની મતગણતરીનું પરિણામ ગુજરાત નગરપાલિકા (ની ચૂંટણી કરવા) બાબતના નિયમો ૧૯૯૪ના નિયમ-૬૧ અન્વયે નમૂના નં. ૨૧ મુજબ તૈયાર કરી નિયમ-૬૩ અન્વયે નીચે જણાવેલ વોર્ડોની સામે જણાવેલ બેઠક માટે તેની સામે કોલમ નં. ૪ માં જણાવેલ ઉમેદવારોને ચૂંટાયેલા જાહેર કરવામાં આવેલ છે.

(૨) નગરપાલિકા(ની ચૂંટણી કરવા) બાબતના નિયમો ૧૯૯૪ના નિયમ ૬૩ મુજબ જાહેર કરેલ પરિણામ મુજબ નીચે જણાવેલ વોર્ડોની સામે જણાવેલ બેઠક માટે તેની સામે જણાવેલ ઉમેદવારોને નિયમ ૬૮ અન્વયે સુરેન્દ્રનગર-દુધરેજ નગપાલિકાના ચૂંટાયેલા કાઉન્સિલરો તરીકે જાહેર કરી તેઓનાં નામો પ્રસિધ્ધ કરવામાં આવેલ છે.

અ.નં.	વોર્ડ નંબર	બેઠકનો પ્રકાર		ચૂંટાયેલ ઉમેદવારનું નામ	સરનામું	પક્ષ સાથે જોડાણ
૧	૨	૩		૪	૫	૬
૧.	૬	૧	સામાન્ય મહિલા	હીનાબેન દિપકકુમાર ગાંધી	ગાંધી કોમ્પલેક્ષ દેરાસર ચોક, સુરેન્દ્રનગર	ભારતીય જનતા પાર્ટી
૨.	૬	૨	સામાન્ય	નિલેશકુમાર ચંદ્રકાંતભાઈ શેઠ	લીંબડીનો ઉતારો, શેરી નં.૧, સુરેન્દ્રનગર	ભારતીય જનતા પાર્ટી
૩.	૬	૩	સામાન્ય	કલ્પેશ છોટાલાલ શાહ	વિઠ્ઠલપ્રેસ રોડ,હવેલી સામે, સુરેન્દ્રનગર	ભારતીય જનતા પાર્ટી
૪.	૭	૧	પછાત વર્ગમહિલા	કોકીલાબેન જસવંતભાઈ સતાપરા	હરિપ્રકાશનગર, સુરેન્દ્રનગર	ભારતીય જનતા પાર્ટી
૫.	૭	૨	સામાન્ય	પ્રવિણસિંહ બળવંતસિંહ ઝાલા	શ્રી શકિતનીવાસ દાળમીલ રોડ, સુરેન્દ્રનગર	ભારતીય જનતા પાર્ટી
૬.	૭	૩	સામાન્ય	લાલજીભાઈ ખોડાભાઈ ભરવાડ	વાઘેશ્વરી સોસાયટી, દાળમીલ રોડ, સુરેન્દ્રનગર	ભારતીય જનતા પાર્ટી
૭.	૮	૧	સામાન્ય મહિલા	દર્શનાબેન તરલેશભાઈ વ્યાસ	૧૬,પરિમલ સોસાયટી, દાળમીલ રોડ, સુરેન્દ્રનગર	ભારતીય જનતા પાર્ટી
૮.	૮	૨	સામાન્ય	સુરપાલસિંહ ગંભીરસિંહ રાણા	૮૭૫(૬૯૫)કૃષ્ણનગર હાઉસીંગ સોસાયટી, કલેકટર કચેરી પાછળ, સુરેન્દ્રનગર	ભારતીય રાષ્ટ્રીય કોંગ્રેસ
૯.	૮	૩	સામાન્ય	નરવિરસિંહ જોરૂભા ઝાલા	બ્લોક નં.૧૩૧૦, દયામયી માતા ઈંગ્લીશ સ્કુલ સામે, સુરેન્દ્રનગર	ભારતીય રાષ્ટ્રીય કોંગ્રેસ
૧૦.	૯	૧	સામાન્ય મહિલા	ઉર્મિલાબેન દિલીપભાઈ દવે	કન્યાશાળા સામે, સીન્ડીકેટ બેંક સામે, સુરેન્દ્રનગર	ભારતીય રાષ્ટ્રીય કોંગ્રેસ
૧૧.	૯	૨	પછાતવર્ગ	દિલાવર આદમભાઈ જામ	ખાટકીવાડ, મોરબીના પુલ પાસે, સુરેન્દ્રનગર	ભારતીય રાષ્ટ્રીય કોંગ્રેસ
૧૨.	૯	૩	સામાન્ય	જશુભા સજાુભા ઝાલા	પરિશ્રમ, અરવિંદ સોસાયટી, દાળમીલ રોડ, સુરેન્દ્રનગર	ભારતીય રાષ્ટ્રીય કોંગ્રેસ
૧૩.	૧૦	૧	સામાન્ય મહિલા	નર્મદાબેન ઉકાભાઈ ધોળકીયા	કુંભારપરા શેરી નં. ૭, સુરેન્દ્રનગર	ભારતીય રાષ્ટ્રીય કોંગ્રેસ
૧૪.	૧૦	૨	અનુસુચિત જાતિ	ડાયાલાલ અમરશીભાઈ જાદવ	આંબેડકરનગર-૩, અલંકાર સિનેમા પાસે, સુરેન્દ્રનગર	ભારતીય રાષ્ટ્રીય કોંગ્રેસ
૧૫.	૧૦	૩	સામાન્ય	નરેન્દ્રસિંહ સજાુભા ઝાલા	દુર્ગાપાર્ક, બ્લોક નં. ૩૬ અરવિંદ સોસાયટી પાસે, સુરેન્દ્રનગર	ભારતીય રાષ્ટ્રીય કોંગ્રેસ

સ્થળ :- સુરેન્દ્રનગર.
તારીખ :- ૧૯/૦૨/૨૦૦૩

(સહી/-) અવાચ્ય,
ચુંટણી અધિકારી,
સુરેન્દ્રનગર દુધરેજ નગરપાલીકા
વોર્ડ નંબર ૬થી ૧૦ અને

INDEX

સુરેન્દ્રનગર-દુધરેજ નગરપાલિકાની સામાન્ય ચુંટણી-૨૦૦૩

ચુંટણી અધિકારી દ્વારા ગુજરાત નગરપાલિકા (ની ચુંટણી કરવા) બાબતના નિયમો ૧૯૯૪ ના નિયમ-૬૮ અન્વયે ચુંટાયેલા ઉમેદવારોના નામોની જાહેરાત

ક્રમાંક :

૧. સુરેન્દ્રનગર-દુધરેજ નગરપાલિકાના નીચે જણાવેલ વોર્ડોની સામાન્ય ચુંટણી તા. ૧૬/૨/૦૩ ના રોજ યોજાયેલ તેની મતગણતરીનું પરિણામ ગુજરાત નગરપાલિકા (ની ચુંટણી કરવા) બાબતના નિયમો ૧૯૯૪ ના નિયમ-૬૧ અન્વયે નમુના નં.૨૧ મુજબ તૈયાર કરી નિયમ-૬૩ અન્વયે નીચે જણાવેલ વોર્ડોની સામે જણાવેલ બેઠક માટે તેની સામે કોલમ નંબર ૪ માં જણાવેલ ઉમેદવારોને ચુંટાયેલા જાહેર કરવામાં આવેલ છે.

૨. નગરપાલિકા (ની ચુંટણી કરવા) બાબતના નિયમો ૧૯૯૪ ના નિયમ ૬૩ મુજબ જાહેર કરેલ પરિણામ મુજબ નીચે જણાવેલ વોર્ડોની સામે જણાવેલ બેઠક માટે તેની સામે જણાવેલ ઉમેદવારોને નિયમ ૬૮ અન્વયે સુરેન્દ્રનગર-દુધરેજ નગરપાલિકાના ચુંટાયેલા કાઉન્સિલરો તરીકે જાહેર કરી તેઓનાં નામો પ્રસિધ્ધ કરવામાં આવે છે.

અ. નં.	વોર્ડ નંબર	બેઠકનો પ્રકાર	ચુંટાયેલા ઉમેદવારનું		પક્ષ સાથે જોડાણ
			નામ	સરનામું	
૧	૧૧	૧. અનુસૂચિત જાતિ મહિલા	શ્રીમતી ભારતીબેન બળવંતરાય ચાવડા	શેરી નં.૧૧, રતનપર	ભારતીય જનતા પાર્ટી
		૨. સામાન્ય	શ્રી દિલીપસિંહ રમુભા પરમાર	૨૧-ગાંધીનગર સોસાયટી, રતનપર	ભારતીય જનતા પાર્ટી
		૩. સામાન્ય	શ્રી કેશુભાઇ નાગરભાઇ દલવાડી	શેરી નં.૧૩, રતનપર	ભારતીય જનતા પાર્ટી
૨	૧૨	૧. સામાન્ય મહિલા	શ્રીમતી વર્ષાબેન નરેન્દ્રકુમાર દોશી	જયભારત સોસાયટી, રતનપર	ભારતીય જનતા પાર્ટી
		૨. સામાન્ય	શ્રી શંકરભાઇ નાનુભાઇ વેગડ	કિશાન સોસાયટી, શેરી નં.૨, રતનપર.	ભારતીય જનતા પાર્ટી
		૩. સામાન્ય	શ્રી હરદેવસિંહ ઘનશ્યામસિંહ પરમાર	માંડવરાયજી સોસાયટી, બ્લોક-૬, રતનપર	ભારતીય રાષ્ટ્રીય કોંગ્રેસ
૩	૧૩	૧. સામાન્ય મહિલા	શ્રીમતી અંજનાબેન રાજેશભાઇ ત્રિવેદી	સુભાષ રોડ, શેરી નં.૫, રતનપર	ભારતીય જનતા પાર્ટી
		૨. સામાન્ય	શ્રી જીતેન્દ્રસિંહ રતનસિંહ ચાવડા	હનુમાન ચોક, જોરાવરનગર	ભારતીય જનતા પાર્ટી
		૩. સામાન્ય	શ્રી મનહરભાઇ નારયણદાસ પ્રજાપતિ	ગાંધી રોડ, જોરાવરનગર	ભારતીય જનતા પાર્ટી
૪	૧૪	૧. સામાન્ય મહિલા	શ્રીમતી વીજુબેન માવજીભાઇ કોળી	શેરી નં.૧૨, રતનપર	ભારતીય રાષ્ટ્રીય કોંગ્રેસ
		૨. અનુસૂચિત જાતિ	શ્રી પ્રેમજીભાઇ વીરજીભાઇ ટુંડીયા	લાલ બહાદુર શાસ્ત્રી સોસાયટી, જો.નગર	ભારતીય રાષ્ટ્રીય કોંગ્રેસ
		૩. સામાન્ય	શ્રી મેરૂભાઇ માંડણભાઇ જાદવ	હનુમાન ચોક, શેરી ન.૧૧, જોરાવરનગર	ભારતીય જનતા પાર્ટી

(સહી/-) અવાચ્ય,

ચુંટણી અધિકારી
સુરેન્દ્રનગર દુધરેજ નગરપાલિકા
વોર્ડ નંબર ૧૧ થી ૧૪ અને
નાયબ કલેક્ટર, સ્ટેમ્પડ્યુટી મુલ્યાંકન તંત્ર,
સુરેન્દ્રનગર.

સ્થળ : સુરેન્દ્રનગર.
તારીખ : ૧૯/૨/૦૩

INDEX

હળવદ નગર પંચાયતની સામાન્ય ચૂંટણી – ૨૦૦૩

ચૂંટણી અધિકારી દ્વારા ગુજરાત નગરપાલિકા (ની ચૂંટણી કરવા) બાબતના નિયમો ૧૯૯૪ના નિયમ – ૬૮ અન્વયે ચૂંટાયેલા

ક્રમાંક :

૧ સુરેન્દ્રનગર જિલ્લાની હળવદ નગર પંચાયતના નીચે જણાવેલ અ.નં. ૪, ૧૦, ૧૧, અને ૧૨ સામે જણાવેલ વોર્ડની સામે જણાવેલ બેઠક માટે કોલમ નંબર – ૪ માં જણાવેલ ઉમેદવારને ગુજરાત નગરપાલિકા (ની ચૂંટણી કરવા) બાબતના નિયમો ૧૯૯૪ના નિયમ – ૧૩ અન્વયે બિન હરિફ ચૂંટાયેલા કાઉન્સિલર તરીકે જાહેર કરવામાં આવેલ છે.

૨ હળવદ નગર પંચાયતના નીચે જણાવેલ વોર્ડોની સામાન્ય ચૂંટણી તા.૧૬/૦૨/૨૦૦૩ ના રોજ યોજાયેલ તેની મતગણતરીનું પરિણામ ગુજરાત નગરપાલિકા (ની ચૂંટણી કરવા) બાબતના નિયમો – ૧૯૯૪ના નિયમ – ૬૧ અન્વયે નમુના નં. ૨૧ મુજબ તૈયાર કરી નિયમ – ૬૩ અન્વયે અં.નં. ૧,૨,૩,૫,૬,૭,૮,૯,૧૩,૧૪,૧૫,૧૬,૧૭,૧૮,૧૯,૨૦ અને ૨૧ નીચે જણાવેલ વોર્ડોની સામે જણાવેલ બેઠક માટે તેની સામે કોલમ નંબર – ૪ માં જણાવેલ ઉમેદવારોને ચૂંટાયેલા જાહેર કરવામાં આવેલ છે.

૩ નગરપાલિકા (ની ચૂંટણી કરવા) બાબતના નિયમો ૧૯૯૪ના નિયમ – ૧૩, ૬૩ મુજબ જાહેર કરેલ પરિણામ મુજબ નીચે જણાવેલ વોર્ડોની સામે જણાવેલ બેઠક માટે તેની સામે જણાવેલ ઉમેદવારને નિયમ – ૬૮ અન્વયે હળવદ નગર પંચાયતના ચૂંટાયેલા કાઉન્સિલરો તરીકે જાહેર કરી તેઓનાં નામો પ્રસિધ્ધ કરવામાં આવે છે.

અ. નં.	વોર્ડ નં.	બેઠકનો પ્રકાર	ચૂંટાયેલા ઉમેદવારનું		પક્ષ સાથે જોડાણ
			નામ	સરનામું	
(૧)	(૨)	(૩)	(૪)	(૫)	(૬)
૧	૧	સામાન્ય મહિલા	ભારતિબેન નવઘણભાઈ ભરવાડ	કુંભાર દરવાજા બહાર, હળવદ	ભારતીય જનતા પક્ષ
૨	૧	પછાતવર્ગ	મનસુખ ઓઘડભાઈ પ્રજાપતિ	કુંભારપરા, હળવદ	ભારતીય જનતા પક્ષ
૩	૧	સામાન્ય	લઘરા માવજીભાઈ દલવાડી	માધાપરા, હળવદ	ભારતીય જનતા પક્ષ
૪	૨	સામાન્ય મહિલા	નર્મદાબેન દેવજીભાઈ પટેલ	પોસ્ટ ઓફીસ પાસે, હળવદ	ભારતીય જનતા પક્ષ
૫	૨	સામાન્ય	પ્રેમજીભાઈ ભુદરભાઈ રાઠોડ	શંકરપરા, હળવદ	ભારતીય જનતા પક્ષ
૬	૨	સામાન્ય	મહેન્દ્રકુમાર જયંતિલાલ ઠક્કર	ગોલેશ્વર મંદિર પાસે, હળવદ	ભારતીય જનતા પક્ષ
૭	૩	પછાતવર્ગ મહિલા	જશુબેન ચંદ્રકાંત ઝાલા	માર્માના ચોરા પાસે, હળવદ	ભારતીય જનતા પક્ષ
૮	૩	સામાન્ય	વિક્રમભાઈ જગદીશચંદ્ર આચાર્ય	શર્માફળી, હળવદ	ભારતીય જનતા પક્ષ
૯	૩	સામાન્ય	ગીરીશભાઈ નટવરલાલ દવે	સોનીવાડ, હળવદ	ભારતીય જનતા પક્ષ
૧૦	૪	સામાન્ય મહિલા	કરશન ઝીણાભાઈ પટેલ	કણબીપરા, હળવદ	ભારતીય જનતા પક્ષ
૧૧	૪	સામાન્ય	કાંતિલાલ રામજીભાઈ પરમાર	કૃષ્ણનગર, હળવદ	ભારતીય જનતા પક્ષ
૧૨	૪	સામાન્ય	લાભુબેન દિનેશભાઈ પટેલ	કણબીપરા, હળવદ	ભારતીય જનતા પક્ષ
૧૩	૫	સામાન્ય મહિલા	કાજલબેન પ્રદ્યુમન પટેલ	ઉમિયા નગર, હળવદ	ભારતીય જનતા પક્ષ
૧૪	૫	સામાન્ય	રણછોડભાઈ લાલજીભાઈ દલવાડી	ગોરી દરવાજા બહાર, હળવદ	ભારતીય જનતા પક્ષ
૧૫	૫	સામાન્ય	સંજીવકુમાર રેવાશંકર દવે	દરબારનાકા, નાડોદાવાસ, હળવદ	ભારતીય જનતા પક્ષ
૧૬	૬	સામાન્ય મહિલા	હીનાબેન મુકુંદરાય મહેતા	રાવલફળી, હળવદ	ભારતીય જનતા પક્ષ
૧૭	૬	અનુસુચિત જાતિ	મોહનભાઈ ગણેશભાઈ પરમાર	જુનો દલિત વાસ, સરા રોડ, હળવદ	ભારતીય જનતા પક્ષ
૧૮	૬	સામાન્ય	સુરેશકુમાર અમૃતલાલ રાવલ	ચોત્રાફળી, હળવદ	ભારતીય જનતા પક્ષ
૧૯	૭	અનુસુચિત જાતિ મહિલા	દેવુબેન આલજીભાઈ પરમાર	બસ સ્ટેન્ડ પાછળ, હળવદ	ભારતીય જનતા પક્ષ
૨૦	૭	સામાન્ય	મનુભાઈ વિભાભાઈ રબારી	મામલતદાર ઓફીસ સામે, હળવદ	ભારતીય જનતા પક્ષ
૨૧	૭	સામાન્ય	લક્ષ્મણભાઈ નરશીભાઈ કોળી	પંચમુખી મહાદેવ પાસે, હળવદ	ભારતીય જનતા પક્ષ

(સહી/–) અવાચ્ય,

સ્થળ : હળવદ

તારીખ : ૨૦/૦૨/૨૦૦૩

ચૂંટણી અધિકારી
હળવદ નગરપંચાયત અને
[illegible]

INDEX

થાનગઢ નગરપંચાયત ની સામાન્ય ચુંટણી-૨૦૦૩
ચુંટણી અધિકારી દ્વારા ગુજરાત નગરપાલીકા (ની ચુંટણી કરવા) બાબત ના નિયમો ૧૯૯૪ ના નિયમ-૬૮ અન્વયે ચુંટાયેલા ઉમેદવારો ના નામો ની જાહેરાત.

ક્રમાંકઃ- નપલ-થાનગઢ-વો-૧થી૭-૨૦૦૩

(૧) સુરેન્દ્રનગર જિલ્લાની થાનગઢ નગરપંચાયત ના નીચે જણાવેલા અનુક્રમનંબર ૧૩, ૧૬,૧૭,૧૮ સામે જણાવેલ વોર્ડ ની સામે જણાવેલ બેઠક માટે કોલમ નં-૪ માં જણાવેલ ઉમેદવાર ને ગુજરાત નગરપાલીકા (ની ચુંટણી કરવા) બાબત ના નિયમો ૧૯૯૪ ના નિયમ-૧૩ અન્વયે બિન હરિફ ચુંટાયેલા કાઉન્સિલર તરીકે જાહેર કરવામાં આવેલા છે.

(૨) થાનગઢ નગરપંચાયત ના નીચે જણાવેલ વોર્ડો ની સામાન્ય ચુંટણી તાઃ-૧૬/૨/૨૦૦૩ ના રોજ યોજાયેલ તેની મતગણતરી નું પરિણામ નગરપાલીકા (ની ચુંટણી કરવા) બાબત ના નિયમો ૧૯૯૪ ના નિયમ-૬૧ અન્વયે નમુના નં- ૨૧ મુજબ તૈયાર કરી નિયમ-૬૩ અન્વયે નીચે જણાવેલ વોર્ડો ની બેઠક માટે તેની સામે કોલમનં-૪ મા જણાવેલ ઉમેદવારો ને ચુંટાયેલા જાહેર કરવામાં આવેછે.

(૩) નગરપાલીકા (ની ચુંટણી કરવા) બાબત ના નિયમો ૧૯૯૪ ના નિયમ ૧૩ અને ૬૩ મુજબ જાહેર કરેલ પરિણામ મુજબ નીચે જણાવેલ વોર્ડોની સામે જણાવેલ બેઠક માટે તેની સામે જણાવેલ ઉમેદવારો ને નિયમ-૬૮ અન્વયે થાનગઢ નગરપંચાયત ના ચુંટાયેલા કાઉન્સિલરો તરીકે જાહેર કરી તેઓ ના નામ પ્રસિધ્ધ કરવામાં આવેછે.

અ.નં	વોર્ડ નંબર	બેઠક ની પ્રકાર	ચુંટાયેલા ઉમેદવારનું નામ		પક્ષ સાથે જોડાણ
			નામ	સરનામુ	
૧	૨	૩	૪	૫	૬
૧	૧	૧. સામાન્ય મહિલા	માણેક બેન હિરાલાલ ખમાણી	સર્વોદય સોસાયટી થાનગઢ	ભારતીય જનતા પક્ષ
૨		૨. અનુ.જાતિ અનામત	ગીરીશ કુમાર નારણભાઇ પરમાર	ડો.આંબેડકર નગર-૧ ચામુંડા મંદિર પાસે, થાનગઢ	ભારતીય જનતા પક્ષ
૩		૩. સામાન્ય	ધર્મેન્દ્રકુમાર દેવાયતભાઇ ભગત	સર્વોદય સોસાયટી થાનગઢ	ભારતીય જનતા પક્ષ
૪	૨	૧. સામાન્ય મહિલા	મધુબેન ભૂપતભાઇ સોલંકી	જય અંબે સોસાયટી, થાનગઢ	ભારતીય જનતા પક્ષ
૫		૨. સામાન્ય	મનસુખ મકનભાઇ અંદોદરીયા	સર્વોદય સોસાયટી, તરણેતર રોડ, થાનગઢ	ભારતીય જનતા પક્ષ
૬		૩. સામાન્ય	બાબુભાઇ બેચરભાઇ ઉકડીયા	જય અંબે સોસાયટી, થાનગઢ	ભારતીય જનતા પક્ષ
૭	૩	૧. અનુ જાતિ મહિલા	બાલુબેન દિલીપભાઇ ચાવડા	ડો.આંબેડકર નગર-૩) થાનગઢ	
૮		૨. અનુ.જાતિ અનામત	ભરતભાઇ આલાભાઇ પરમાર	ડો.આંબેડકર નગર-૧ થાનગઢ	ભારતીય જનતા પક્ષ
૯		૩. સામાન્ય	શાંતાબેન ભીખાભાઇ	જુનાવાસ થાનગઢ	
૧૦	૪	૧. સામાન્ય મહિલા	દવીયાની ભરતભાઇ વ્યાસ	સ્ટેશન રોડ થાનગઢ	ભારતીય જનતા પક્ષ
૧૧		૨. અનુ.જાતિ અનામત	પ્રદિપકુમાર લવજીભાઇ આધારા	ડો. આંબેડકર નગર-૧ થાનગઢ ૩૬૩૫૩૦	ભારતીય જનતા પક્ષ
૧૨		૩. સામાન્ય	જશ્મીનકુમાર નંદલાલભાઇ શાહ	દરબારગઢ શેરી ડો.રાણાસાહેબના દવાખાના સામે થાનગઢ	ભારતીય જનતા પક્ષ
૧૩	૫	૧. પછાત વર્ગ મહિલા અનામત.	મરઘાબેન રમણીકભાઇ નકુમ	પ્રજાપતિ શેરી થાનગઢ	ભારતીય જનતા પક્ષ

INDEX

૧	૨	૩	૪	૫	૬
૧૪		૨. સામાન્ય	સુરૂભા લઘુભા રાણા	મઠની શેરી, ખોડલ-મોગલ ચોકપાસે થાનગઢ	ભારતીય જનતા પક્ષ
૧૫		૩. સામાન્ય	યોગરાજભાઇ ખેમરાજભાઇ ડોડીયા	જીનપરા શેરી થાનગઢ	ભારતીય જનતા પક્ષ
૧૬		૧. સામાન્ય મહીલા	ચંદીકાબેન પુષ્કરરાય જાની	ગામલક્ષ્મી સોસાયટી વાસુકી પોટરી પાછળ થાનગઢ	ભારતીય જનતા પક્ષ
૧૭	૬	૨. સામાન્ય	લખમણભાઇ પોલાભાઇ અલગોતર	ભોયરેશ્વર વિસ્તાર થાનગઢ	ભારતીય જનતા પક્ષ
૧૮		૩. સામાન્ય	વિભાભાઇ વજેભાઇ પરમાર	વાસુકી પ્લોટ ગામલક્ષ્મી સોસાયટી થાનગઢ	ભારતીય જનતા પક્ષ
૧૯		૧. સામાન્ય મહીલા	રતનબેન કાંતીલાલ રાઠોડ	વાસુકી પ્લોટ થાનગઢ	ભારતીય રાષ્ટ્રીય કોંગ્રસ
૨૦	૭	૨. પછાત વર્ગ અનામત	વાલજીભાઇ બાબુભાઇ સતાપરા	વાસુકી પ્લોટ થાનગઢ	ભારતીય રાષ્ટ્રીય કોંગ્રસ
૨૧		૩. સામાન્ય	ઊકાભાઇ ભગવાનભાઇ મકવાણા	શક્તિ સોસાયટી થાનગઢ	ભારતીય રાષ્ટ્રીય કોંગ્રસ

(સહી/–) અવાચ્ય,
ચુંટણી અધિકારી
થાનગઢ નગરપંચાયત અને
નાયબ કલેકટર લીંબડી.

સ્થળ:- થાનગઢ
તારીખ:-૧૯/૨/૨૦૦૩.

સરકારી મધ્યસ્થ મુદ્રણાલય, ગાંધીનગર.

INDEX

Extra No. 139

REGISTERED NO. G/GNR/2

©

सत्यमेव जयते

The Gujarat Government Gazette

EXTRAORDINARY

PUBLISHED BY AUTHORITY

Vol. XLIV] WEDNESDAY, FEBRUARY 26, 2003/PHALGUNA 7, 1924

Separate paging is given to this Part in order that it may be filed as a Separate Compilation.

PART IV—C

Statutory Rules and Orders (other than those published in Parts I, I-A and I-L) made by Statutory Authorities other than the Government of Gujarat including those made by the Government of India, the High Court, the Director of Municipalities, the Commissioner of Police, the Director of Prohibition and excise, the District Magistrates and the Election Commission, Election Tribunals, Returning Officers and other authorities, under the Election Commission.

જસદણ નગર પાલિકા ની સામાન્ય ચૂંટણી ૨૦૦૩
ચુંટણી અધિકારી ધ્વારા ગુજરાત નગરપાલિકા (ની ચૂંટણી કરવા) બાબત નિયમો ૧૯૯૪ ના નિયમ ૬૮ અન્વયે સામાન્ય ચૂંટાયેલા ઉમેદવારોના નામો ની જાહેરાત

ક્રમાંક :

૧. જસદણ નગરપાલિકા ના નીચે જણાવેલ વોર્ડની સામાન્ય ચૂંટણી તા. ૧૬/૨/૨૦૦૩ નાં રોજ યોજાયેલ તેની મતગણતરીનું પરિણામ ગુજરાત નગરપાલિકા (ની ચૂંટણી કરવા) બાબતનાં નિયમો ૧૯૯૪ નાં નિયમ–૬૧ અન્વયે નમુના નં ૨૧ મુજબ તૈયાર કરી નિયમ –૬૩ અન્વયે નીચે જણાવેલ વોર્ડની સામે જણાવેલ બેઠક માટે તેની સામે કોલમ નંબર ૪ માં જણાવેલ ઉમેદવારોને ચૂટાયેલા જાહેર કરવામાં આવેલ છે.

૨. નગરપાલિકાના(ની ચુંટણી કરવા) બાબતનાં નિયમો ૧૯૯૪ નાં નિયમ –૬૩, મુજબ જાહેર કરેલ પરિણામ મુજબ નીચે જણાવેલ વોર્ડોની સામે જણાવેલ બેઠક માટે તેની સામે જણાવેલ ઉમેદવારોને નિયમ ૬૮ અન્વયે જસદણ નગરપાલિકા નાં ચૂંટાયેલ કાઉન્સિલરો તરીકે જાહેર કરી તેમના નામો પ્રસિધ્ધ કરવામાં આવે છે.

અ.નં.	વોર્ડ નંબર	બેઠકનો પ્રકાર	ચૂંટાયેલ ઉમેદવારનું		પક્ષ સાથેનું જોડાણ
			નામ	સરનામું	
૧	૨	૩	૪	૫	૬
૧	૧	૧.સામાન્ય મહિલા	જીજ્ઞાબેન પરેશકુમાર વેકરીયા	આદમજી રોડ, સુબા કોલોની મોચીગોરનો પ્લોટ જસદણ	ભારતીય જનતા પક્ષ
૨	૧	૨.પછાત વર્ગ	જયંતીભાઈ પોપટભાઈ રાઠોડ	વાજસુર પરા પાણીનાં ટાંકા પાસે, જસદણ	ભારતીય જનતા પક્ષ
૩	૧	૩.સામાન્ય	રવીન્દ્રભાઈ ગોરધનભાઈ છાયાણી	રામપરા, આદમજી રોડ, વેકરીયાનાં ડેલા પાસે, જસદણ	ભારતીય જનતા પક્ષ
૪	૨	૧.સામાન્ય મહિલા	શોભનાબેન જગદિશભાઈ યાદવ	૧૬ વાજસુર પરા, જસદણ	ભારતીય રાષ્ટ્રીય કોંગ્રેસ
૫	૨	૨.પછાત વર્ગ	ઘનશ્યામભાઈ તળશીભાઈ જમોડ	વાજસુરપરા, પાણી નાં ટાંકા પાસે, જસદણ	ભારતીય રાષ્ટ્રીય કોંગ્રેસ
૬	૨	૩.સામાન્ય	મુકેશભાઈ ધરમશીભાઈ □જાદવ	આદમજી રોડ, જસદણ	ભારતીય રાષ્ટ્રીય કોંગ્રેસ
૭	૩	૧.પછાત વર્ગ મહિલા	રતનબેન લીંબાભાઈ પરમાર	તાલુકા પંચાયત પાછળ, જસદણ	ભારતીય જનતા પક્ષ
૮	૩	૨.સામાન્ય	પંકજભાઈ દેવશંકરભાઈ ચાંવ	વાજસુરપરા, નવ હથ્થા પીર પાસે, જસદણ	ભારતીય જનતા પક્ષ
૯	૩	૩.સામાન્ય	મુળજીભાઈ અમરશીભાઈ રાજપરા	જીલેશ્વરપાર્ક પાસે, જસદણ	ભારતીય રાષ્ટ્રીય કોંગ્રેસ
૧૦	૪	૧.સામાન્ય મહિલા	શાંતુબેન મનજીભાઈ મકવાણા	લોહીયા નગર, જસદણ	ભારતીય રાષ્ટ્રીય કોંગ્રેસ
૧૧	૪	૨.સામાન્ય	દિનેશભાઈ મનજીભાઈ હિરપરા	ગઢડા રોડ, ગાંડીવાડી, જસદણ	ભારતીય રાષ્ટ્રીય કોંગ્રેસ
૧૨	૪	૩.સામાન્ય	મગનભાઈ લવાભાઈ ઢોલરીયા	૧૦, લાતી પ્લોટ, જસદણ	ભારતીય રાષ્ટ્રીય કોંગ્રેસ
૧૩	૫	૧.સામાન્ય મહિલા	ભાનુબેન બળવંતભાઈ હળવદીયા	સમાત રોડ, જસદણ	ભારતીય જનતા પક્ષ
૧૪	૫	૨.સામાન્ય	દિપકભાઈ કલ્યાણભાઈ મંડીર	નાના રામજી મંદિર પાછળ, આદમજી રોડ, જસદણ	ભારતીય રાષ્ટ્રીય કોંગ્રેસ
૧૫	૫	૩.સામાન્ય	સંજયભાઈ મહેશભાઈ દોશી	હાઈસ્કુલ રોડ, જુના જકાતનાકા સામે, જસદણ	ભારતીય જનતા પક્ષ
૧૬	૬	૧.સામાન્ય મહિલા	મંજુબેન જીવાભાઈ મજીઠીયા	ગોકુળ ચોક, જસદણ	ભારતીય રાષ્ટ્રીય કોંગ્રેસ
૧૭	૬	૨.સામાન્ય	હરેશભાઈ ભીમભાઈ ધાધલ	બાવાનો ચોક, જસદણ	ભારતીય રાષ્ટ્રીય કોંગ્રેસ
૧૮	૬	૩.સામાન્ય	સલીમભાઈ હુસેનભાઈ શેખ	૧૧/૧ ભાદર રોડ, જસદણ	ભારતીય રાષ્ટ્રીય કોંગ્રેસ
૧૯	૭	૧.સામાન્ય મહિલા	લતાબેન અનંતરાય ત્રિવેદી	પાળીયાવાળી શેરી, દુધની ડેરીની બાજુમાં, જસદણ	--
૨૦	૭	૨.સામાન્ય	લાધાભાઈ મોહનભાઈ છાયાણી	ચીતલીયા કુવા રોડ, કાનજીપરા, જસદણ	--

INDEX

૧	૨	૩	૪	૫	૬
૨૧	૭	૩.સામાન્ય	વલ્લભભાઈ ભવાનભાઈ હીરપરા	ચીતલીયા કુવા રોડ, ભગવાનપરા, હનુમાન મંદીર બાજુમાં, જસદણ	---
૨૨	૮	૧.સામાન્ય મહિલા	રીટાબેન ધનજીભાઈ ભુવા	દામજી નગર, ચીતલીયા કુવા રોડ, જસદણ	ભારતીય જનતા પક્ષ
૨૩	૮	૨.સામાન્ય	વાસુદેવભાઈ નાનાલાલ જોષી	નવા એસ.ટી. સ્ટેન્ડ પાછળ, સમાતરોડ આનંદ નગર, જસદણ	ભારતીય જનતા પક્ષ
૨૪	૮	૩.સામાન્ય	ગોવીંદભાઈ ખોડાભાઈ પાનસૂરીયા	સરદાર પટેલ નગર, આટકોટ રોડ ગંગા ભુવન પાછળ, જસદણ	ભારતીય જનતા પક્ષ
૨૫	૯	૧.સામાન્ય મહિલા	જુબેદાબેન હબીબભાઈ મીઠાણી	પાવર હાઉસ નાં ગેટ પાસે જસદણ	ભારતીય જનતા પક્ષ
૨૬	૯	૨.અનુસુચિત જાતિ	મગનભાઈ આણસુરભાઈ પરમાર	આંબેડકર નગર, ચામુંડા નિવાસ, જસદણ	ભારતીય જનતા પક્ષ
૨૭	૯	૩.સામાન્ય	ધીરૂભાઈ શામજીભાઈ ભાયાણી	ગીતાનગર, રામ વાડી પાસે, 'શ્યામ નિવાસ' જસદણ	ભારતીય જનતા પક્ષ

(સહી/–) અવાચ્ય,

સ્થળ : જસદણ
તારીખ : ૨૬/૨/૨૦૦૩

ચૂંટણી અધિકારી
જસદણ નગરપાલિકા અને
પ્રાન્ત અધિકારી , રાજકોટ

INDEX

ધોરાજી નગરપાલિકાની સામાન્ય ચુંટણી – ૨૦૦૩

ચુંટણી અધિકારી દ્વારા ગુજરાત નગરપાલિકા (ની ચુંટણી કરવા) બાબતનાં નિયમો –૧૯૯૪ નાં નિયમ – ૬૮ અન્વયે ચુંટાયેલા ઉમેદવારોના નામોની જાહેરાત

ક્રમાંક : ધોરાજી ન. પા. –સા.ચું.૨૦૦૩ વોર્ડ નં. ૧ થી ૬

(૧) ધોરાજી નગરપાલિકાના નીચે જણાવેલ વોર્ડોની સામાન્ય ચુંટણી તારીખ : ૧૬/૦૨/૨૦૦૩ના રોજ યોજાયેલ તેની મત ગણતરીનું પરિણામ ગુજરાત નગરપાલિકા(ની ચુંટણી કરવા) બાબતનાં નિયમો – ૧૯૯૪ નાં નિયમ – ૬૧ અન્વયે નમુના નં. ૨૧ મુજબ તૈયાર કરી નિયમ –૬૩ અન્વયે નીચે જણાવેલ વોર્ડોની સામે જણાવેલ બેઠક માટે તેની સામે કોલમ નંબર –૪ માં જણાવેલ ઉમેદવારોને ચુંટાયેલા જાહેર કરવામાં આવેલ છે.

(૨) નગરપાલિકા (ની ચુંટણી કરવા) બાબતનાં નિયમો – ૧૯૯૪ નાં નિયમ – ૬૩ મુજબ જાહેર કરેલ પરિણામ મુજબ નીચે. જણાવેલ વોર્ડોની સામે જણાવેલ બેઠક માટે તેની સામે જણાવેલ ઉમેદવારોને નિયમ – ૬૮ અન્વયે ધોરાજી નગરપાલિકાના ચુંટાયેલા કાઉન્સિલરો તરીકે જાહેર કરી તેઓનાં નામો પ્રસિધ્ધ કરવામાં આવે છે.

અ. નં.	વોર્ડ નંબર	બેઠકનો પ્રકાર	ચુંટાયેલ ઉમેદવારનું		પક્ષ સાથે જોડાણ
			નામ	સરનામું	
૧	૨	૩	૪	૫	૬
૧	૧	૧. સામાન્ય મહિલા	અંજનાબેન નટવરલાલ બાલધા	સ્વામીનારાયણ મંદિર પાસે, ધોરાજી	ભારતીય રાષ્ટ્રીય કોગ્રેસ
૨	૧	૨. સામાન્ય	મનસુખલાલ નારણભાઈ બાલધા	કુંભારવાડા, ભુખી રોડ, ધોરાજી	ભારતીય રાષ્ટ્રીય કોગ્રેસ
૩	૧	૩. સામાન્ય	દિનેશકુમાર ગોવિંદભાઈ બાલધા	કુંભારવાડા, ભુખી રોડ, ધોરાજી	ભારતીય જનતા પક્ષ
૪	૨	૧. પછાત વર્ગ મહિલા	મુમતાજ હુસેનશા ફકીર	બહારપુરા, પાંચપીરની દરગાહ પાસે, ધોરાજી	રાષ્ટ્રવાદી કોગ્રેસ પાર્ટી
૫	૨	૨. અનુસુચિત જાતિ	દામજીભાઈ લાખાભાઈ ભાસા	બહારપુરા, વિજય નગર, ધોરાજી	રાષ્ટ્રવાદી કોગ્રેસ પાર્ટી
૬	૨	૩. સામાન્ય	ઈબ્રાહીમ ઈસ્માઈલ ખુરેશી	બહારપુરા, ગોમતી ગેટ, ધોરાજી	રાષ્ટ્રવાદી કોગ્રેસ પાર્ટી
૭	૩	૧. સામાન્ય મહિલા	જુબેદા અજીજ ગરાણા	મિઠી મસ્જિદ પાસે, બહારપુરા, બિલ્લાની શેરી, ધોરાજી	–
૮	૩	૨. પછાત વર્ગ	મકબુલ મહમદ ગરાણા	હાસમફળી, બહારપુરા, ધોરાજી	–
૯	૩	૩. સામાન્ય	રફીકમીયા મજીદમીયા શૈયદ	બહારપુરા, સેખંજીબાવા દરગાહ પાસે, ધોરાજી	–

INDEX

૧	૨	૩	૪	૫	૬
૧૦	૪	૧. સામાન્ય મહિલા	મધુબેન શંભુભાઈ કોયાણી	ખરાવાડ પ્લોટ, ચબુતરા પાસે, ધોરાજી	ભારતીય જનતા પક્ષ
૧૧	૪	૨. સામાન્ય	લાલજી છગન અંટાળા	ખરાવાડ પ્લોટ, પાંજરાવાળી શેરી, ધોરાજી	ભારતીય જનતા પક્ષ
૧૨	૪	૩. સામાન્ય	રણછોડભાઈ જસમતભાઈ કોયાણી	ખરાવાડ પ્લોટ, મુસાફરી બંગલા પાસે, ધોરાજી	ભારતીય જનતા પક્ષ
૧૩	૫	૧. સામાન્ય મહિલા	શારદાબેન દીનેશભાઈ હીરપરા	વઘાસીયા ચોરા પાસે, ધોરાજી	ભારતીય જનતા પક્ષ
૧૪	૫	૨. સામાન્ય	પંકજભાઈ જયંતીલાલ પંડયા	વઘાસીયા ચોરા પાસે, ધોરાજી	ભારતીય જનતા પક્ષ
૧૫	૫	૩. સામાન્ય	સુરેશ મુળજી વઘાસીયા	જીન પ્લોટ, ધોરાજી	ભારતીય જનતા પક્ષ
૧૬	૬	૧. સામાન્ય મહિલા	અંજનાબેન નવિનચંદ્ર શાહ	નવાકોટ, વિશાશ્રીમાળી ની વાડીની પાસે, ધોરાજી	ભારતીય જનતા પક્ષ
૧૭	૬	૨. સામાન્ય	લલિતભાઈ ધીરજલાલ વોરા	જમનાવડ રોડ, નવી હવેલી પાસે, ધોરાજી	ભારતીય જનતા પક્ષ
૧૮	૬	૩. સામાન્ય	કાન્તિલાલ ચીમનલાલ પંજવાણી	નાની કામદાર શેરી, ધોરાજી	ભારતીય જનતા પક્ષ

સ્થળ : ધોરાજી

તારીખ : ૨૬/૦૨/૨૦૦૩

(સહી/–) અવાચ્ય,

ચુંટણી અધિકારી,

ધોરાજી નગરપાલિકા વોર્ડ નં. ૧ થી ૬

અને નાયબ કલેકટર મ.ભો.યો. રાજકોટ

INDEX

ધોરાજી નગરપાલિકાની સામાન્ય ચૂંટણી - ૨૦૦૩

ચૂંટણી અધિકારી ધ્વારા ગુજરાત નગરપાલિકા (ની ચૂંટણી કરવા) બાબતનાં નિયમો - ૧૯૯૪ નાં નિયમ- ૬૮ અન્વયે ચૂંટાયેલા ઉમેદવારોના નામોની જાહેરાત.

ક્રમાંક : ધોરાજી. ન.પા.-સા.ચૂં.૨૦૦૩ વોર્ડ નં. ૭ થી ૧૨

(૧) ધોરાજી નગરપાલિકાના નીચે જણાવેલ વોર્ડોની સામાન્ય ચૂંટણી તારીખ : ૧૬-૨-૨૦૦૩ ના રોજ યોજાયેલ તેની મત ગણતરીનું પરિણામ ગુજરાત નગરપાલિકા (ની ચૂંટણી કરવા) બાબતનાં નિયમો- ૧૯૯૪ નાં નિયમ- ૬૧ અન્વયે નમુના નં. ૨૧ મુજબ તૈયાર કરી નિયમ-૬૩ અન્વયે નીચે જણાવેલ વોર્ડોની સામે જણાવેલ બેઠક માટે તેની સામે કોલમ નંબર - ૪ માં જણાવેલ ઉમેદવારોને ચુંટાયેલા જાહેર કરવામાં આવેલ છે.

(૨) નગરપાલિકા (ની ચૂંટણી કરવા) બાબતનાં નિયમો - ૧૯૯૪ નાં નિયમ - ૬૩ મુજબ જાહેર કરેલ પરિણામ મુજબ નીચે જણાવેલ વોર્ડોની સામે જણાવેલ બેઠક માટે તેની સામે જણાવેલ ઉમેદવારોને નિયમ- ૬૮ અન્વયે ધોરાજી નગરપાલિકાના ચૂંટાયેલા કાઉન્સિલરો તરીકે જાહેર કરી તેઓનાં નામો પ્રસિધ્ધ કરવામાં આવે છે.

અ. નં.	વોર્ડ નંબર	બેઠકનો પ્રકાર	ચૂંટાયેલ ઉમેદવારનું		પક્ષ સાથે જોડાણ
			નામ	સરનામું	
૧	૨	૩	૪	૫	૬
૧	૭	૧.સામાન્ય મહિલા	હમીદાબેન ઈબ્રાહીમ ઘાંચી	ચમાલીપા , બજરીયા શેરી, ધોરાજી.	નેશનાલીસ્ટ કોગ્રેસ પાર્ટી
૨	૭	૨. સામાન્ય	ઈમ્તીયાજ ઈબ્રાહીમ પોઠીયાવાલા	ફુલવાડી રોડ, ધોરાજી.	નેશનાલીસ્ટ કોગ્રેસ પાર્ટી
૩	૭	૩. સામાન્ય	જાવીદ નુરમામદ નવીવાલા	ફુલવાડી રોડ, ધોરાજી.	નેશનાલીસ્ટ કોગ્રેસ પાર્ટી
૪	૮	૧અનુ.જાતિ મહિલા	ગૌરી હરીભાઈ જેઠવા	મહાત્મા ગાંધી, ભંગીવાસ, મેમન પ્લાઝા સામે, ધોરાજી.	નેશનાલીસ્ટ કોગ્રેસ પાર્ટી
૫	૮	૨. પછાત જાતિ	સતારભાઈ અલીભાઈ પટ્ટણી	ચમાલીપા , ધોરાજી.	નેશનાલીસ્ટ કોગ્રેસ પાર્ટી
૬	૮	૩. સામાન્ય	અમીનભાઈ હારૂનભાઈ ગોવાર	ગેલેક્સી સીનેમા પાછળ, ધોરાજી.	નેશનાલીસ્ટ કોગ્રેસ પાર્ટી
૭	૯	૧. સામાન્ય મહિલા	કમળાબેન હરસુખભાઈ ભોજાણી	જમનાવાડ રોડ, તુલસીપાર્ક એપા. ધોરાજી.	ભારતીય રાષ્ટ્રીય કોગ્રેસ
૮	૯	૨. પછાત વર્ગ	રાજેષ સામત મકવાણા	જમનાવાડ રોડ, શીવમ પાનવાળી ગલી, ધોરાજી.	ભારતીય રાષ્ટ્રીય કોગ્રેસ
૯	૯	૩. સામાન્ય	હરકિશન ભગવાનજી માવાણી	કલ્યાણ સોસાયટી, ટેલીફોન એક્ષ્ચેન્જ પાસે, ધોરાજી.	ભારતીય રાષ્ટ્રીય કોગ્રેસ
૧૦	૧૦	૧.સામાન્ય મહિલા	આશાબેન પ્રવિણભાઈ હિંડોચા	સ્ટેશન પ્લોટ, ક્રિષ્ના એપા., ધોરાજી.	ભારતીય જનતા પાર્ટી
૧૧	૧૦	૨. સામાન્ય	રમેશચંદ્ર નરસિંહભાઈ લાડાણી	સ્ટેશન રોડ, ધોરાજી.	ભારતીય જનતા પાર્ટી
૧૨	૧૦	૩. સામાન્ય	રણછોડ પરસોત્તમ રાખોલીયા	રાખોલીયા ચોક , ધોરાજી.	ભારતીય જનતા પાર્ટી

INDEX

૧૩	૧૧	૧.સામાન્ય મહિલા	ચંપાબેન ધર્મેન્દ્રભાઇ બાબરીયા	ચક્ષુવાડી પ્લોટ, તેજાબાપાના પીપળા પાસે, ધોરાજી.	ભારતીય જનતા પાર્ટી
૧૪	૧૧	૨. સામાન્ય	કાનજી ઉકા સીરોયા	હીરપરાવાડી, (દીવ્યશાતી), ધોરાજી.	ભારતીય જનતા પાર્ટી
૧૫	૧૧	૩. સામાન્ય	જયસુખભાઇ ચકાભાઇ ઠેસિયા	ચક્ષુવાડી, સુખડીયા સમાજ પાસે, ધોરાજી.	ભારતીય જનતા પાર્ટી
૧૬	૧૨	૧.સામાન્ય મહિલા	કુસુમબેન વિઠ્ઠલભાઇ હિરપરા	પાવર હાઉસ સામે, કૈલાશનગર , ધોરાજી.	ભારતીય જનતા પાર્ટી
૧૭	૧૨	૨. સામાન્ય	અશ્વિનભાઇ દામજીભાઇ વઘાસીયા	જુનાગઢ રોડ, રૂષિવાડી, સત્યમ, ધોરાજી.	ભારતીય રાષ્ટ્રીય કોંગ્રેસ
૧૮	૧૨	૩. સામાન્ય	અશ્વિન ભીમજી વઘાસીયા	આનંદનગર, બ્લોક નં. એ/૭૯ , ધોરાજી.	ભારતીય જનતા પાર્ટી

સ્થળ : ધોરાજી.
તારીખ : [illegible]

(સહી/–) અવાચ્ય,

ચૂંટણી અધિકારી
ધોરાજી નગરપાલિકા વોર્ડ નં. ૭ થી ૧૨
અને નાયબ કલકેટર, જ.સં. પુનઃ વસવાટ
(સિંચાઇ), રાજકોટ

ઉપલેટા નગરપાલિકાની સામાન્ય ચૂંટણી - ૨૦૦૩
ચૂંટણી અધિકારી દ્વારા ગુજરાત નગરપાલિકા (ની ચૂંટણી કરવા) બાબતના નિયમો -૧૯૯૪ ના નિયમ - ૬૮ અન્વયે ચૂંટાયેલા ઉમેદવારોના નામોની જાહેરાત

ક્રમાંક :-

(૧) ઉપલેટા નગરપાલિકાના નીચે જણાવેલ વોર્ડોની સામાન્ય ચૂંટણી તા. ૧૬/૨/૨૦૦૩ ના રોજ યોજાયેલ તેની મતગણતરીનું પરીણામ ગુજરાત નગરપાલિકા (ની ચૂંટણી કરવા) બાબતના નિયમો ૧૯૯૪ ના નિયમ -૬૧ અન્વયે નમૂના નં.- ૨૧ મુજબ તૈયાર કરી નિયમ - ૬૩ અન્વયે નીચે જણાવેલ વોર્ડોની સામે જણાવેલ બેઠક માટે તેની સામે કોલમ નંબર - ૪ માં જણાવેલ ઉમેદવારોને ચૂંટાયેલા જાહેર કરવામાં આવેલ છે.

(૨) નગરપાલિકા (ની ચૂંટણી કરવા) બાબતના નિયમો ૧૯૯૪ ના નિયમ ૧૩, ૬૩, ૬૫ મુજબ જાહેર કરેલ પરીણામ મુજબ નીચે જણાવેલ વોર્ડોની સામે જણાવેલ બેઠક માટે તેની સામે જણાવેલ ઉમેદવારોને નિયમ-૬૮ અન્વયે ઉપલેટા નગરપાલિકાના ચૂંટાયેલા કાઉન્સીલરો તરીકે જાહેર કરી તેઓના નામો પ્રસિધ્ધ કરવામાં આવે છે.

અનું નંબર	વોર્ડ નંબર	બેઠકનો પ્રકાર	ચૂંટાયેલા ઉમેદવારનું નામ	ચૂંટાયેલા ઉમેદવારનું સરનામુ	પક્ષ સાથે જોડાણ
૧	૨	૩	૪	૫	૬
૧	૧	સામાન્ય મહિલા	શારદા રમણીકભાઈ લાડાણી	સરદાર સોસાયટી, ઉપલેટા.	ભારતીય જનતા પાર્ટી
૨	૧	સામાન્ય	રમેશચંદ્ર થોભણભાઈ પાનસરા	'સોનલ' સરદાર સોસાયટી, ઉપલેટા.	ભારતીય જનતા પાર્ટી
૩	૧	સામાન્ય	અશ્વિન વલ્લભદાસ માકડિયા	નવા ચોરા પાસે, ઉપલેટા.	ભારતીય જનતા પાર્ટી
૪	૨	પછાત વર્ગ મહિલા	ઉજીબેન કનુભાઈ સુવા	લાતી પ્લોટ, સ્વામીનારાયણ મંદિર સામે, ઉપલેટા.	ભારતીય જનતા પાર્ટી
૫	૨	અનુસુચિત જાતી	અનિલભાઈ મુંજાભાઈ ભાસ્કર	વણકર વાસ, બસ સ્ટેન્ડ સામે, ઉપલેટા.	ભારતીય જનતા પાર્ટી
૬	૨	સામાન્ય	કનુભાઈ પરબતભાઈ સુવા	લાતી પ્લોટ, ઉપલેટા.	ભારતીય જનતા પાર્ટી
૭	૩	અનુસુચિત જાતિ મહિલા	શારદાબેન વાલજીભાઈ વાઘેલા	વાલ્મીકી વાસ, કોટેજ હોસ્પીટલ સામે, ઉપલેટા.	ભારતીય જનતા પાર્ટી
૮	૩	સામાન્ય	રણુભા નવલસંગ જાડેજા	નુતન સોસાયટી, રોડ નં.-૨, આશાપુરા નિવાસ, ઉપલેટા.	ભારતીય જનતા પાર્ટી
૯	૩	સામાન્ય	અમૃતલાલ એન. વ્યાસ	દ્વારકધીશ સોસાયટી, બ્લોક નં.-૩૧, ઉપલેટા.	ભારતીય જનતા પાર્ટી

INDEX

અનું નંબર	વોર્ડ નંબર	બેઠકનો પ્રકાર	ચૂંટાયેલા ઉમેદવારનું		પક્ષ સાથે જોડાણ
			નામ	સરનામુ	
૧	૨	૩	૪	૫	૬
૧૦	૪	સામાન્ય મહિલા	જયોત્સનાબેન વિનોદભાઈ હેટીયા	નવાપરા ચોરા પાસે, ઉપલેટા.	ભારતીય જનતા પાર્ટી
૧૧	૪	પછાત વર્ગ	રામાભાઈ રાણાભાઈ સોલંકી	વોરા શેરી, મેલડી માતાનો ચોક, કોળીવાડા, ઉપલેટા.	ભારતીય રાષ્ટ્રીય કોંગ્રેસ
૧૨	૪	સામાન્ય	જયેશકુમાર હર્ષદરાય ત્રિવેદી	નવાપરા ચોરા પાસે, ઉપલેટા.	ભારતીય જનતા પાર્ટી
૧૩	૫	સામાન્ય મહિલા	ઉષાબેન ગીરધરલાલ મકવાણા	નવાપરા ચોરા પાસે, ઉપલેટા.	ભારતીય જનતા પાર્ટી
૧૪	૫	સામાન્ય	નરેન્દ્રસિંહ લખુભા જાડેજા	પાણીની ટાંકી પાસે, વોર્ડ નં.-૫,ઉપલેટા.	ભારતીય જનતા પાર્ટી
૧૫	૫	સામાન્ય	પરાગ મનસુખ શાહ	કંડોળીયા શેરી, ઉપલેટા.	ભારતીય જનતા પાર્ટી
૧૬	૬	સામાન્ય મહિલા	મંજુલાબેન કાંતીલાલ માકડીયા	લાતી પ્લોટ, શેરી નં. – ૨, ઉપલેટા.	ભારતીય જનતા પાર્ટી
૧૭	૬	સામાન્ય	રસીકલાલ દામજીભાઈ ઝાલાવડિયા	નેશનલ હાઈવે, કચરા ડાયા ચોક, ઉપલેટા.	ભારતીય જનતા પાર્ટી
૧૮	૬	સામાન્ય	સ્નેહલકુમાર ભુપતલાલ ડેડાણીયા (ભોલો)	રાજમાર્ગ, વડ ચોક, આદર્શ ગલી, ઉપલેટા.	ભારતીય જનતા પાર્ટી

સ્થળ : ઉપલેટા
તારીખ : ૧૯/૨/૨૦૦૩

(સહી/–) અવાચ્ય,

ચૂંટણી અધિકારી
ઉપલેટા ન.પા. વોર્ડ નં. ૧ થી ૬
અને નાયબ કલેક્ટર,
ગોંડલ.

INDEX

ઉપલેટા નગરપાલિકાની સામાન્ય ચૂંટણી - ૨૦૦૩
ચૂંટણી અધિકારી દ્વારા ગુજરાત નગરપાલિકા (ની ચૂંટણી કરવા) બાબતના નિયમો -૧૯૯૪ ના નિયમ - ૬૮ અન્વયે ચૂંટાયેલા ઉમેદવારોના નામોની જાહેરાત

ક્રમાંક :-

(૧) રાજકોટ જિલ્લાની ઉપલેટા નગરપાલિકા ના નીચે જણાવેલ અ.નં. ૧ સામે જણાવેલ વોર્ડની સામે જણાવેલ વોર્ડની સામે જણાવેલ બેઠક માટે કોલમ નંબર ૪ માં જણાવેલ ઉમેદવારને ગુજરાત નગરપાલિકા (ની ચૂંટણી કરવા) બાબતના નિયમો ૧૯૯૪ના નિયમ ૧૩ અન્વયે બિનહરિફ ચૂંટાયેલા કાઉન્સિલર તરીકે જાહેર કરવામાં આવેલ છે.

(૨) ઉપલેટા નગરપાલિકા નીચે જણાવેલ વોર્ડની સામાન્ય ચુંટણી તા. ૧૬ / ૨ / ૨૦૦૩ ના રોજ યોજાયેલ તેની મતગણતરીનું પરીણામ ગુજરાત નગરપાલિકા (ની ચૂંટણી કરવા) બાબતના નિયમો ૧૯૯૪ ના નિયમ -૬૧ અન્વયે નમૂના નં.- ૨૧ મુજબ તૈયાર કરી નિયમ - ૬૩ અન્વયે નીચે જણાવેલ વોર્ડની સામે જણાવેલ બેઠક માટે તેની સામે કોલમ નંબર - ૪ માં જણાવેલ ઉમેદવારોને ચૂંટાયેલા જાહેર કરવામાં આવેલ છે.

(૩) નગરપાલિકા (ની ચૂંટણી કરવા) બાબતના નિયમો ૧૯૯૪ ના નિયમ ૧૩, ૬૩ મુજબ જાહેર કરેલ પરીણામ મુજબ નીચે જણાવેલ વોર્ડની સામે જણાવેલ બેઠક માટે તેની સામે જણાવેલ ઉમેદવારોને નિયમ-૬૮ અન્વયે ઉપલેટા નગરપાલિકાના ચૂંટાયેલા કાઉન્સીલરો તરીકે જાહેર કરી તેઓના નામો પ્રસિધ્ધ કરવામાં આવે છે.

અનું નંબર	વોર્ડ નંબર	બેઠકનો પ્રકાર	નામ	સરનામું	પક્ષ સાથે જોડાણ
૧	૨	૩	૪	૫	૬
૧	૭	સામાન્ય મહિલા	શારદાબેન પરસોતમ સોજીત્રા	ટાગોર રોડ, સાગર જીરાપા પ્લોટ, ઉપલેટા	ભારતીય જનતા પાર્ટી
૨	૭	સામાન્ય	ડાયાલાલ નાનજીભાઈ ગજેરા	જીરાપા પ્લોટ, ઉપલેટા	કોમ્યુનિસ્ટ પાર્ટી ઓફ ઈન્ડીયા (માર્કસીસ્ટ)
૩	૭	સામાન્ય	વૃજલાલ પાંચા ગજેરા	જીરાપા પ્લોટ,ઉપલેટા	ભારતીય જનતા પાર્ટી
૪	૮	સામાન્ય મહિલા	રાણીબેન કનુભાઈ ચંદ્રવાડીયા	પોરબંદર નેશનલ હાઈવે, ઉપલેટા	ભારતીય જનતા પાર્ટી
૫	૮	સામાન્ય	કૃષ્ણકાંત હરિભાઈ ચોટાઈ	કૈલાસ નગર, ઉપલેટા	ભારતીય રાષ્ટ્રીય કોંગ્રસ
૬	૮	સામાન્ય	લખમણ કચરાભાઈ કરંગીયા	સરદાર પટેલ રોડ, કોર્ટ સામે, ઉપલેટા	ભારતીય જનતા પાર્ટી
૭	૯	સામાન્ય મહિલા	નાથીબેન બાબુલાલ ડેર	સરદાર પટેલ ચોક, જીરાપા પ્લોટ, ઉપલેટા	ભારતીય રાષ્ટ્રીય કોંગ્રેસ
૮	૯	સામાન્ય	નારણભાઈ નથુભાઈ ચંદ્રવાડીયા	સર ભગવત રોડ, જીરાપા પ્લોટ, ઉપલેટા	ભારતીય રાષ્ટ્રીય કોંગ્રેસ
૯	૯	સામાન્ય	દેવરખી અરજણભાઈ ચંદ્રવાડીયા	શાસ્ત્રીનગર સોસાયટી, ઉપલેટા	ભારતીય રાષ્ટ્રીય કોંગ્રેસ
૧૦	૧૦	સામાન્ય મહિલા	રાણીબેન દાનાભાઈ ચંદ્રવાડીયા	ડોબરીયા શેરી, દાસાંપંથી વાડી સામે, ઉપલેટા	ભારતીય જનતા પાર્ટી
૧૧	૧૦	પછાતવર્ગ	ગોવિંદ વસ્તા બારૈયા	યાદવ રોડ, ચકલી ચોરા પાસે, ઉપલેટા	ભારતીય જનતા પાર્ટી

INDEX

અનુક્રમનું નંબર	વોર્ડ નંબર	બેઠકનો પ્રકાર	નામ	સરનામું	પક્ષ સાથે જોડાણ
૧	૨	૩	૪	૫	૬
૧૨	૧૦	સામાન્ય	દિનેશ કરશન કનારા	વીજળી રોડ, ચકલી ચોરા પાસે, ઉપલેટા	ભારતીય જનતા પાર્ટી
૧૩	૧૧	સામાન્ય મહિલા	જરીના હનિફ કલીવાલા	તાજકોલોની, ખાટકીવાડા, ઉપલેટા	ભારતીય રાષ્ટ્રીય કોંગ્રેસ
૧૪	૧૧	પછાતવર્ગ	દુરમામદ અલારખા બ્લોચ	ઈદ મસ્જીદ, ભાદર રોડ ઉપલેટા	ભારતીય રાષ્ટ્રીય કોંગ્રેસ
૧૫	૧૧	સામાન્ય	દાઉદશા બાવાશા શેખ	જંગીપીર પાસે, ચોક ફળીયા, ઉપલેટા	ભારતીય રાષ્ટ્રીય કોંગ્રેસ
૧૬	૧૨	સામાન્ય મહિલા	ફૈઝુમ નાશીર હુશૈન કાદરી	પંચહાટડી રોડ, મુન્સી પ્લોટ, ઉપલેટા	ભારતીય રાષ્ટ્રીય કોંગ્રેસ
૧૭	૧૨	સામાન્ય	સીદીકભાઈ ઈસ્માઈલ મકડી	મોટા ફળીયા, કોર્ટ સામે, ઉપલેટા	ભારતીય રાષ્ટ્રીય કોંગ્રેસ
૧૮	૧૨	સામાન્ય	હનીફભાઈ કાદરભાઈ કોડી	સતી ડેરી પાસે, ઉપલેટા	ભારતીય રાષ્ટ્રીય કોંગ્રેસ

સ્થળ : ઉપલેટા
તારીખ : ૨૬/ ૨ / ૨૦૦૩

(સહી/–) અવાચ્ય,
ચૂંટણી અધિકારી
ઉપલેટા ન.પા. વોર્ડ નં. ૭ થી ૧૨
અને ખાસ જમીન સંપાદન અધિકારી
રાજકોટ

INDEX

ભાયાવદર નગરપંચાયત સામાન્ય ચૂંટણી – ૨૦૦૩

ચૂંટણી અધિકારી દ્વારા ગુજરાત નગરપાલિકા(ની ચૂંટણી કરવા) બાબતના નિયમો ૧૯૯૪ના નિયમ–૬૮ અન્વયે ચૂંટાયેલા ઉમેદવારોના નામોની જાહેરાત

ક્રમાંક : જે.ન.ન.પા.–સા.ચૂ.–૨–૦૩

(૧) ભાયાવદર નગરપંચાયતના નીચે જણાવેલ વોર્ડોની સામાન્ય ચૂંટણી તા. ૧૬–૨–૨૦૦૩ ના રોજ યોજાયેલ તેની મતગણતરીનું પરિણામ ગુજરાત નગરપાલિકા (ની ચૂંટણી કરવા) બાબતના નિયમો–૧૯૯૪ ના નિયમ–૬૧ અન્વયે નમૂના નં. ૨૧ મુજબ તૈયાર કરી નિયમ–૬૩ અન્વયે નીચે જણાવેલ વોર્ડોની સામે જણાવેલ બેઠક માટે તેની સામે કોલમ નંબર–૪ માં જણાવેલ ઉમેદવારોને ચૂંટાયેલા જાહેર કરવામાં આવેલ છે.

(૨) નગરપાલિકા (ની ચૂંટણી કરવા) બાબતના નિયમો ૧૯૯૪ના નિયમ ૧૩,૬૩,૬૫, મુજબ જાહેર કરેલ પરિણામ મુજબ નીચે જણાવેલ વોર્ડોની સામે જણાવેલ બેઠક માટે તેની સામે જણાવેલ ઉમેદવારોને નિયમ ૬૮ અન્વયે ભાયાવદર નગરપંચાયતના ચૂંટાયેલા કાઉન્સિલરો તરીકે જાહેર કરી તેઓના નામો પ્રસિધ્ધ કરવામાં આવે છે.

અ.નં.	વોર્ડ નંબર	બેઠકનો પ્રકાર	ચૂંટાયેલ ઉમેદવારનું		પક્ષ સાથે જોડાણ
			નામ	સરનામું	
૧	૧	૧ સામાન્ય મહિલા	શ્રીમતી કંચન રમેશભાઈ માકડીયા	કારડીયાવાસ, ભાયાવદર	—
૨	૧	૨ પછાત વર્ગ	શ્રી મગનભાઈ દાનાભાઈ મેરાણી	મતવાશેરી, યાતાજીના મઠ પાસે, ભાયાવદર	—
૩	૧	૩ સામાન્ય	શ્રી જમનાદાસ હીરજીભાઈ ચપલા	કારડીયાવાસ, ભાયાવદર	—
૪	૨	૧ પછાત વર્ગ મહિલા	શ્રીમતી કીડીબેન બાવનજીભાઈ ભારાઈ	પ્લોટ શેરી નં.૮, ભાયાવદર	ભારતીય જનતા પક્ષ
૫	૨	૨ અનુસુચિત જાતિ	શ્રી હીરાભાઈ વેજાભાઈ ખાવડા	હોળીધાર વિસ્તાર, ભાયાવદર	ભારતીય જનતા પક્ષ
૬	૨	૩ સામાન્ય	શ્રી ભીખુભાઈ ત્રીકમભાઈ ભોજાણી	નવા પ્લોટ, ભાયાવદર	ભારતીય જનતા પક્ષ
૭	૩	૧ સામાન્ય મહિલા	શ્રીમતી નંદુબા રણુભા ચુડાસમા	દરબારગઢ, ભાયાવદર	—
૮	૩	૨ સામાન્ય	શ્રી તરૂણકુમાર રમેશભાઈ માકડીયા	કારડીયાવાસ, ભાયાવદર	—
૯	૩	૩ સામાન્ય	શ્રી નીતીનકુમાર માવજીભાઈ સીણોજીયા	કારડીયાવાસ, ભાયાવદર	—
૧૦	૪	૧ સામાન્ય મહિલા	શ્રીમતી રમાબેન પ્રવીણભાઈ ફળદુ	કન્યાશાળા પાછળ, ભાયાવદર	—
૧૧	૪	૨ સામાન્ય	શ્રી ધીરજલાલ મગનભાઈ લાલાણી	જાગનાથ પ્લોટ, ભાયાવદર	—
૧૨	૪	૩ સામાન્ય	શ્રી રેવતુભા દેવીસંગ ચુડાસમા	દરબારનુ ઉપલુ ફળીયુ, ભાયાવદર	—
૧૩	૫	૧ સામાન્ય મહિલા	શ્રીમતી શારદાબેન મગનભાઈ રામાણી	માસ્તર સોસાયટી, ભાયાવદર	—
૧૪	૫	૨ સામાન્ય	શ્રી હરસુખ મોહનભાઈ માકડીયા	કૃષ્ણનગર, ભાયાવદર	—
૧૫	૫	૩ સામાન્ય	શ્રી બાબુલાલ ધનજી માકડીયા	ખાના શેરી, ભાયાવદર	—
૧૬	૬	૧ અનુસુચિતજાતિ મહિલા	શ્રીમતી પ્રભાબેન માધવજી વાળા	જુનો હરીજનવાસ, ભાયાવદર	—
૧૭	૬	૨ સામાન્ય	શ્રી વલ્લભદાસ ઝીણાભાઈ રામાણી	સોની મહાજનવાડી પાછળ, ભાયાવદર	—
૧૮	૬	૩ સામાન્ય	શ્રી હસમુખરાય કરમણભાઈ માકડીયા	ખીજડા શેરી, ભાયાવદર	—
૧૯	૭	૧ સામાન્ય મહિલા	શ્રીમતી દક્ષાબેન કિશોરભાઈ વૈશ્નાણી	ફુલવાડી પ્લોટ, ભાયાવદર	—
૨૦	૭	૨ સામાન્ય	શ્રી દેવરાજ કાનજીભાઈ દુદાણી	બેરીસ્ટર ચોક, ભાયાવદર	—

૨૧	૭	૩ સામાન્ય	શ્રી ધીરજલાલ રવજીભાઈ રામાણી	જાગનાથ પ્લોટ, મંદિર પાસે, ભાયાવદર	–

(સહી/–) અવાચ્ય,

સ્થળ : ભાયાવદર

તારીખ : ૨૭–૨–૦૩

ચૂંટણી અધિકારી
ભાયાવદર નગરપંચાયત
અને ડેપ્યુટી કલેકટર, સ્ટેમ્પ ડયુટી
શહેર, રાજકોટ

INDEX

જેતપુર નવાગઢ નગરપાલિકાની સામાન્ય ચુંટણી–૨૦૦૩ ચૂંટણી અધિકારી દ્વારા ગુજરાત નગરપાલિકા (ની ચૂંટણી કરવા) બાબતના નિયમો –૧૯૯૪ ના નિયમ – ૬૮ અન્વયે ચૂંટાયેલા ઉમેદવારોના નામોની જાહેરાત

ક્રમાંક :

(૧) જેતપુર નવાગઢ નગરપાલિકાના નીચે જણાવેલ વોર્ડોની સામાન્ય ચૂંટણી તા. ૧૬/૨/૦૩ ના રોજ યોજાયેલ તેની મત ગણતરીનું પરિણામ ગુજરાત નગરપાલિકા ની ચૂંટણી કરવા) બાબત ના નિયમો – ૧૯૯૪ ના નિયમ – ૬૧ અન્વયે નમૂના નં. –૨૧ મુજબ તૈયાર કરી નિયમ –૬૩ અન્વયે નીચે જણાવેલ વોર્ડોની સામે જણાવેલ બેઠક માટે તેની સામે કોલમ નં. ૪ માં જણાવેલ ઉમેદવારોને ચૂંટાયેલા જાહેર કરવામાં આવે છે.

(૨) નગરપાલીકા (ની ચૂંટણી કરવા) બાબતના નિયમો ૧૯૯૪ ના નિયમ ૬૩ મુજબ જાહેર કરેલ પરિણામ મુજબ નીચે જણાવેલ વોર્ડોની સામે જણાવેલ બેઠક માટે તેની સામે જણાવેલ ઉમેદવારોને નિયમ ૬૮ અન્વયે જેતપુર નવાગઢ નગરપાલિકાના ચૂંટાયેલા કાઉન્સીલરો તરીકે જાહેર કરી તેઓનાં નામો પ્રસિધ્ધ કરવામાં આવે છે.

અનું. નંબર	વોર્ડ નંબર	બેઠકનો પ્રકાર	ચૂંટાયેલ ઉમેદવારનું		પક્ષ સાથે જોડાણ
			નામ	સરનામું	
૧	૨	૩	૪	૫	૬
1	1	સામાન્ય મહિલા	રસિલાબેન વલ્લભભાઈ કમાણી	સરધારપુર દરવાજાપાસે "ખોડીયાર કૃપા" નવાગઢ	–
2	1	પછાતવર્ગ	રાકેશભાઈ બચુભાઈ ગોહેલ	જાગૃતિપરા, નવાગઢ	ભારતીય જનતા પાર્ટી
3	1	સામાન્ય	વૃજલાલ જેરામભાઈ રાદડીયા	સરધારપુર દરવાજા પાસે, નવાગઢ જેતપુર	ભારતીય જનતા પાર્ટી
4	2	સામાન્ય મહિલા	શારદાગૌરી અરવિંદભાઈ નિર્મળ	એ–૪, ફુલવાડી, જેતપુર–૩૬૦૩૭૦	–
5	2	સામાન્ય	અરવિંદભાઈ વસંતરાય નિર્મળ	એ–૪, ફુલવાડી, જેતપુર–૩૬૦૩૭૦	–
6	2	સામાન્ય	નીતીન વૃજલાલ વાછાણી	જુના પાંચપીપળારોડ, જેતપુર	–
7	3	સામાન્ય મહિલા	દક્ષાબા ભીખુભા ગોહેલ	પટેલનગર, ધોરાજી રોડ, જેતપુર	ભારતીય જનતા પાર્ટી
8	3	અનુસુચિત જાતિ	સોમાભાઈ બેચરભાઈ રેવર	જુના હરીજનવાસ, નવાગઢ, જેતપુર	ભારતીય જનતા પાર્ટી
9	3	સામાન્ય	ગફારભાઈ વલીભાઈ લાખાણી	ખાટકીવાડ ગોડાઉન પાસે, નવાગઢ	–
10	4	સામાન્ય મહિલા	પ્રભાબેન છોટાલાલ ટાટમીયા	હવેલી શેરી, મોટા ચોક, જેતપુર	–
11	4	સામાન્ય	અજીતસિંહ રામુભા જાડેજા	સુદામાનગર, વિવેકાનંદ સોસાયટી, જેતપુર	–
12	4	સામાન્ય	વલકુભાઈ જીવાભાઈ ગોવાળીયા	જાગૃતિનગર, જેતપુર	–
13	5	સામાન્ય મહિલા	પ્રભાબેન મહેન્દ્રભાઈ બોસમીયા	"ઓમ", ચીત્રકુટ રેલ્વે સ્ટેશન સામે, નવાગઢ	ભારતીય જનતા પાર્ટી
14	5	પછાતવર્ગ	જેસુખભાઈ નથુભાઈ ગુજરાતી	ગુજરાતી વાડી, જેતપુર (૩૬૦૩૭૦)	–

INDEX

15	5	સામાન્ય	વિનુભાઈ નાનજીભાઈ કંડોળિયા	હરીઓમનગર, જુનાં પાંચપીપળા રોડ, જેતપુર	–
16	6	પછાતવર્ગ, મહિલા	શીરીનબાનુ હનીફભાઈ આરબ	ચાંદની ચોક પટેલ વાઘરી સામે જેતપુર (૩૬૦૩૭૦)	–
17	6	સામાન્ય	અશ્વિનકુમાર પ્રિતમદાસ રામચંદાણી	ઉધી શેરી, લાદી રોડ, જેતપુર	–
18	6	સામાન્ય	અયુબ સિતારભાઈ તરખેશા	ફુલવાડી રોડ, ચકલીશેરી, જેતપુર (૩૬૦૩૭૦)	–

(સહી/–) અવાચ્ય,

સ્થળ :– જેતપુર
તારીખ :– ૨૯/૨/૦૩

ચુંટણી અધિકારી
જેતપુર – નવાગઢ નગરપાલીકા(વોર્ડ નં. ૧ થી ૬),
અને નાયબ કલેક્ટર સ્ટેમ્પ ડયુટી, (ગ્રામ્ય)
વિભાગ–૨, રાજકોટ

જેતપુર-નવાગઢ નગરપાલિકા સામાન્ય ચુંટણી-૨૦૦૩
ચૂંટણી અધિકારી ધ્વારા ગુજરાત નગરપાલિકા (ની ચૂંટણી કરવા) બાબતના નિયમો-૧૯૯૪ ના નિયમ-૬૮
અન્વયે ચૂંટાયેલા ઉમેદવારોના નામોની જાહેરાત

ક્રમાંક : જે.ન.ન.પા.-સા.ચૂ.-૨-૦૩

જેતપુર-નવાગઢ નગરપાલિકા ના નીચે જણાવેલ વોર્ડની સામાન્ય ચૂંટણી તા. ૧૬-૨-૨૦૦૩ ના રોજ યોજાયેલ તેની મતગણતરીનું પરિણામ ગુજરાત નગરપાલિકા (ની ચૂંટણી કરવા) બાબતના નિયમો-૧૯૯૪ ના નિયમ-૬૧ અન્વયે નમૂના નં. ૨૧ મુજબ તૈયાર કરી નિયમ-૬૩ અન્વયે નીચે જણાવેલ વોર્ડની સામે જણાવેલ બેઠક માટે તેની સામે કોલમ નંબર-૪ માં જણાવેલ ઉમેદવારોને ચૂંટાયેલા જાહેર કરવામાં આવેલ છે.

નગરપાલિકા (ની ચૂંટણી કરવા) બાબતના નિયમો-૧૯૯૪ ના નિયમ-૧૩,૬૩,૬૫ મુજબ જાહેર કરેલ પરિણામ મુજબ નીચે જણાવેલ વોર્ડની સામે જણાવેલ બેઠક માટે તેની સામે જણાવેલ ઉમેદવારોને નિયમ-૬૮ અન્વયે જેતપુર-નવાગઢ નગરપાલિકાના ચૂંટાયેલા કાઉન્સિલરો તરીકે જાહેર કરી તેઓના નામો પ્રસિધ્ધ કરવામાં આવે છે.

અ. નં.	વોર્ડ નં.	બેઠકનો પ્રકાર	ચૂંટાયેલ ઉમેદવારનું		પક્ષ સાથે જોડાણ
			નામ	સરનામું	
૧.	૭	અનુસૂચિત જાતિ મહિલા	શ્રીમતી લાભુબેન માધાભાઈ વેગડા	ગોંડલ દરવાજા, વણકર વાસ, જેતપુર	-
૨.	૭	સામાન્ય	શ્રી વિજયભાઈ મનસુલાલ વ્યાસ	કામદાર શેરી, મોટા ચોક, જેતપુર	-
૩.	૭	સામાન્ય	શ્રી મુકેશ ચમનભાઈ જોષી	મોટા ચોક, મહાદેવ શેરી, જેતપુર	-
૪.	૮	સામાન્ય મહિલા	શ્રીમતી વિજયાબેન કાન્તીભાઈ પરમાર	નવા દરવાજા, વડલી ચોક, વણકરવાસ,જેતપુર	-
૫.	૮	પછાત વર્ગ	શ્રી ઈકબાલભાઈ માંમદભાઈ મુસાણી	કંગાલપરા વિસ્તાર, જેતપુર	-
૬.	૮	સામાન્ય	શ્રી માંડણભાઈ નારણભાઈ લુણી	ચાંપરાજની બારી, જેતપુર	-
૭.	૯	સામાન્ય મહિલા	શ્રીમતી વિજયાબેન ભગવાનજીભાઈ બરવાળીયા	ખોડપરા, પોપાવાળી, જેતપુર	ભારતીજ જનતા પક્ષ
૮.	૯	સામાન્ય	શ્રી વલ્લભભાઈ મોહનભાઈ સખરેલીયા	બાવાવાળા પરા, જેતપુર	-
૯.	૯	સામાન્ય	શ્રી રાજેશભાઈ ગોરધનભાઈ ઉસદડીયા	પટેલ ચોક, બાવાવાળા પરા, જેતપુર	ભારતીય જનતા પક્ષ
૧૦.	૧૦	સામાન્ય મહિલા	શ્રીમતી ભાવનાબેન ચંદુલાલ રાદડીયા	તેજાકાળા ચોક, દેસાઈ વાડી,જેતપુર	ભારતીય જનતા પક્ષ
૧૧.	૧૦	સામાન્ય	શ્રી મહેશ દેવશીભાઈ ડોબરીયા	૭૫,કૃષ્ણનગર,જુનાગઢ રોડ, કેનાલપાસે,જેતપુર	ભારતીય જનતા પક્ષ
૧૨.	૧૦	સામાન્ય	શ્રી વલ્લભભાઈ મોહનભાઈ વઘાસીયા	દેસાઈવાડી, સામનાથ મંદીર પાસે,જેતપુર	ભારતીય જનતા પક્ષ
૧૩.	૧૧	સામાન્ય મહિલા	શ્રીમતી મુક્તાબેન નારદભાઈ નંદાલીયા	બાવાવાળાપરા,વીરાભાઈના દવાખાનાપાસે,જેતપુર	-
૧૪.	૧૧	સામાન્ય	શ્રી ભીખુભાઈભનુભાઈ દેસાઈ	બાવાવાળાપરા,ચોરાપાસે, જેતપુર	-
૧૫.	૧૧	સામાન્ય	શ્રી જેંતીભાઈ બચુભાઈ ઠેંસીયા	બાવાવાળાપરા,ભુતીયા મહેલ પાસે,જેતપુર	-
૧૬.	૧૨	સામાન્ય મહિલા	શ્રીમતી દિવાળીબેન જગુભાઈ ગોહેલ	ત્રાકુડીપરા,શેરીનં.૧૬, જેતપુર	ભારતીય જનતા પક્ષ
૧૭.	૧૨	સામાન્ય	શ્રી રાજેશભાઈ પોપટભાઈ વેકરીયા	અમરનગર રોડ,વેકરીયાનગર,જેતપુર	-
૧૮.	૧૨	સામાન્ય	શ્રી પરબતભાઈ રણછોડભાઈ માલવીયા	ત્રાકુડીપરા શેરી નં.૧૭,જેતપુર	ભારતીય જનતા પક્ષ

(સહી/-) અવાચ્ય,
ચૂંટણી અધિકારી,
જેતપુર-નવાગઢ નગરપાલિકા વોર્ડ નં. ૭ થી ૧૨
અને સુપ્રિન્ટેન્ડન્ટ લેન્ડ રેકર્ડઝ,
રાજકોટ.

સ્થળ : રાજકોટ

તારીખ : ૨૬-૨-૨૦૦૩

સરકારી મધ્યસ્થ મુદ્રણાલય, ગાંધીનગર.

INDEX

Extra No. 140

REGISTERED NO. G/GNR/2

©

सत्यमेव जयते

The Gujarat Government Gazette

EXTRAORDINARY

PUBLISHED BY AUTHORITY

Vol. XLIV] WEDNESDAY, FEBRUARY 26, 2003/PHALGUNA 7, 1924

Separate paging is given to this Part in order that it may be filed as a Separate Compilation.

PART IV—C

Statutory Rules and Orders (other than those published in Parts I, I-A and I-L) made by Statutory Authorities other than the Government of Gujarat including those made by the Government of India, the High Court, the Director of Municipalities, the Commissioner of Police, the Director of Prohibition and excise, the District Magistrates and the Election Commission, Election Tribunals, Returning Officers and other authorities, under the Election Commission.

ઝાલોદ નગરપંચાયત સામાન્ય ચૂંટણી ૨૦૦૩

ચૂંટણી અધિકારી દ્વારા ગુજરાત નગરપાલિકા (ની ચૂંટણી કરવા)બાબતના નિયમો ૧૯૯૪ ના નિયમ-૬૮ અન્વયે ચૂંટાયેલા ઉમેદવારોના નામોની જાહેરાત

ક્રમાંક :

૧. દાહોદ જિલ્લાની ઝાલોદ નગરપંચાયત ના નીચે જણાવેલા અ.નં...૪,...૫,.૬..૭,.૮.. સામે જણાવેલ વોર્ડની સામે જણાવેલ બેઠકો માટે કોલમ નં. ૪ માં જણાવેલ ઉમેદવારને ગુજરાત નગરપાલિકા (ની ચૂંટણી કરવા) બાબતના નિયમો ૧૯૯૪ ના નિયમ ૧૩ અન્વયે બિનહરિફ ચૂંટાયેલા કાઉન્સિલર તરીકે જાહેર કરવામાં આવેલ છે.

૨. ઝાલોદ નગરપંચાયત નીચે જણાવેલ વોર્ડોની સામાન્ય બેઠક ચૂંટણી તા. ૧૬–૨–૦૩ ના રોજ યોજાયેલ તેની મતગણતરીનું પરિણામ ગુજરાત નગરપાલિકા (ની ચૂંટણી કરવા) બાબતના નિયમો ૧૯૯૪ ના નિયમ –૬૧ અન્વયે નમૂના નં.૨૧ મુજબ તૈયાર કરી નિયમ – ૬૩ અન્વયે નીચે જણાવેલ વોર્ડોની સામે જણાવેલ બેઠક માટે તેની સામે કોલમ નંબર ૪ માં જણાવેલ ઉમેદવારોને ચૂંટાયેલા જાહેર કરવામાં આવેલ છે.

૩. નગરપાલિકા (ની ચૂંટણી કરવા) બાબતના નિયમો ૧૯૯૪ ના નિયમ ૧૩,૬૩ ,૬૫ મુજબ જાહેર કરેલ પરિણામ મુજબ નીચે જણાવેલ વોર્ડોની સામે જણાવેલ બેઠક માટે તેની સામે જણાવેલ ઉમેદવારોને નિયમ ૬૮ અન્વયે ઝાલોદ નગરપંચાયત ચૂંટાયેલા કાઉન્સિલરો તરીકે જાહેર કરી તેઓનાં નામો પ્રસિધ્ધ કરવામાં આવે છે.

INDEX

અ. નં.	વોર્ડ નંબર	બેઠકનો પ્રકાર	ચૂંટાયેલા ઉમેદવારનું નામ	સરનામું	પક્ષસાથે જોડાણ
૧	૧	અનુસૂચિત આદિજાતી મહીલા	નંદાબેન રાજુકુમાર વાઘેલા	મુ.ઢાઢિયા, પો.વેલપુરા,ઝાલોદ	
૨		સામાન્ય	ઉસ્માનમીયા હુસેનમીયા મલેક	મુ.ઝાલોદ કસ્બા તા.ઝાલોદ	
૩		સામાન્ય	શકરાભાઈ ભુરાભાઈ ડીંડોર	ઠે.કાંકરાડુંગર ઝાલોદ	ભારતીય જનતાપક્ષ
૪	૨	અનુસૂચિત આદિજાતી મહીલા	લીલાબેન લલકાભાઈ ગરાસીયા	ઠે.ઠક્કરબાપા સોસાયટી,ઝાલોદ	
૫		અનુસૂચિત જાતી	કનૈયાલાલ છગનભાઈ હરીજન	ઠે.હરીજનવાસ ઝાલોદ	
૬		સામાન્ય	શુભકરણ મખનલાલ અગરવાલ	પંચશીલ સોસાયટી ઝાલોદ	ભારતીય જનતાપક્ષ
૭	૩	સામાન્ય મહિલા	શાંતાબેન રસીકલાલ ચૌહાણ	વડબજાર, ઝાલોદ, તા.ઝાલોદ	ભારતીય જનતા પક્ષ
૮		પછાત વર્ગ	ઈકબાલ મહંમદભાઈ ફકીરા	માંડળી ફળીયા, ઝાલોદ,તા.ઝાલોદ	પછાત વર્ગ
૯		સામાન્ય	ભરતભાઈ શીવાભાઈ પટેલ	અગ્રવાલ સોસાયટી, ઝાલોદ	ભારતીય જનતાપક્ષ
૧૦	૪	પછાત વર્ગ મહિલા	ઉષાબેન અશોકભાઈ કનોજીયા	ઠે.લુહારવાડા ઝાલોદ	ભારતીય જનતાપક્ષ
૧૧		અનુસૂચિત આદિજાતી	રસુભાઈ શકરાભાઈ હાંડા	બ્રાહમણવાડા, ઝાલોદ	ભારતીય જનતાપક્ષ
૧૨		સામાન્ય	ભગવાનદાસ છોટાલાલ લુહાર	ઠે.જૈનમંદિર સામે, લુહારવાડા,ઝાલોદ	ભારતીય જનતાપક્ષ
૧૩	૫	સામાન્ય મહિલા	ઉર્વશીબેન દિનેશકુમાર પટેલ	ઠે.નવાઘરા,મુવાડા, ઝાલોદ	
૧૪		અનુસૂચિત આદિજાતી	દલાભાઈ જોતીભાઈ વસૈયા	મુ.બીયામાળી પો.બાજરવાડા	
૧૫		સામાન્ય	કેતનકુમાર મગનભાઈ પટેલ	ઠે.સરદાર પટેલ સોસાયટી,ઝાલોદ	
૧૬	૬	સામાન્ય મહિલા	શોનકીબ્હેન મગાભાઈ ડીંડોળ	ઠે.બીયામાળી ઝાલોદ	
૧૭		અનુસૂચિત આદિજાતી	મહેશભાઈ દીતાભાઈ વસૈયા	ઠે.મંદિરફળીયા ઝાલોદ	ભારતીય જનતાપક્ષ
૧૮		સામાન્ય	અમૃતભાઈ ગુલાબચંદ્ર પંચાલ	ઠે.પંચશીલ સોસાયટી,ઝાલોદ	
૧૯	૭	સામાન્ય મહિલા	કવિતાબેન ભલાભાઈ કામોળ	મુ.માંડળીખુંટા ઝાલોદ	
૨૦		અનુસૂચિત આદિજાતી	કિરણકુમાર માનસીંગભાઈ વસૈયા	મુ.સ્વામી વિવેકાનંદ સોસાયટી,ઝાલોદ	
૨૧		સામાન્ય	છગનભાઈ કલાભાઈ ગરાસીયા	ઠે.પડીમહુડી ઝાલોદ	

(સહી/–) અવાચ્ય,
ચૂંટણી અધિકારી
ઝાલોદ નગરપંચાયત
અને
નાયબ કલેકટર,દાહોદ

સ્થળ: ઝાલોદ
તારીખ : ૨૬–૨–૦૩

INDEX

દેવગઢ બારીઆ નગરપંચાયતની સામાન્ય ચૂંટણી-૨૦૦૩

ચૂંટણી અધિકારી દ્વારા ગુજરાત નગરપાલિકા (ની ચૂંટણી કરવા) બાબતના નિયમો ૧૯૯૪ના નિયમ-૬૮ અન્વયે ચૂંટાયેલા ઉમેદવારોના નામોની જાહેરાત

(૧).દાહોદ જિલ્લાની દેવગઢ બારીઆ નગર પંચાયતના નીચે જણાવેલ અ.નં.૨,૪,૫,૬,૧૦,૧૧,૧૩ સામે જણાવેલ વોર્ડની સામે જણાવેલ બેઠક માટે કોલમ નંબર-૪માં જણાવેલ ઉમેદવારને ગુજરાત નગરપાલિકા (ની ચૂંટણી કરવા) બાબતના નિયમો ૧૯૯૪ના નિયમ ૧૩ અન્વયે બિનહરિફ ચૂંટાયેલા કાઉન્સિલર તરીકે જાહેર કરવામાં આવે છે.

(૨).દેવગઢ બારીઆ નગર પંચાયતના નીચે જણાવેલ વોર્ડોના સામાન્ય ચૂંટણી તા:-૧૬/૦૨/૨૦૦૩ ના રોજ યોજાયેલ તેની મતગણતરીનું પરિણામ ગુજરાત નગરપાલિકા (ની ચૂંટણી કરવા) બાબતના નિયમો ૧૯૯૪ના નિયમ ૬૧ અન્વયે નમૂના -૨૧ મુજબ તૈયાર કરી નિયમ-૬૩ અન્વયે નીચે જણાવેલ વોર્ડોની સામે જણાવેલ ઉમેદવારોને ચૂંટાયેલા જાહેર કરવામાં આવે છે.

(૩) નગરપાલિકા (ની ચૂંટણી કરવા) બાબતના નિયમો ૧૯૯૪ના નિયમ ૧૩,૬૩ મુજબ જાહેર કરેલ પરિણામ મુજબ નીચે જણાવેલ વોર્ડોની સામે જણાવેલ બેઠક માટે તેની સામે જણાવેલ ઉમેદવારોને નિયમ ૬૮ અન્વયે દેવગઢ બારીઆ નગરપંચાયતના ચૂંટાયેલા કાઉન્સિલરો તરીકે જાહેર કરી તેઓના નામો પ્રસિદ્ધ કરવામાં આવે છે.

અ.નં	વોર્ડ નંબર	બેઠકનો પ્રકાર	ચૂંટાયેલા ઉમેદવારનું		પક્ષ સાથે જોડાણ
			નામ	સરનામું	
૧	૨	૩	૪	૫	૬
૧	૧	સામાન્ય (સ્ત્રી)	શ્રીમતી શકુંતલાબેન રોહીતભાઈ બારીઆ	પાણીની ટાંકી પાસે,દેવગઢ બારીઆ	ભારતીય જનતા પાર્ટી
૨	૧	પછાત વર્ગ	શ્રી. અશોકભાઈ શંકરલાલ રાણા	પાણીની ટાંકી પાસે,દેવગઢ બારીઆ	ભારતીય જનતા પાર્ટી
૩	૧	સામાન્ય	શ્રી.ગોપાલસીહ મનહરસીહ ઝાલા	જુના ઠાકોરવાડા,દેવગઢ બારીઆ	ભારતીય જનતા પાર્ટી
૪	૨	સામાન્ય (સ્ત્રી)	શ્રીમતી ઉર્વશીદેવી જયદીપસિંહ મહારાઉલ	દેવગઢ બારીઆ,વોર્ડ નં.૨	ભારતીય જનતા પાર્ટી
૫	૨	અનુ.આદિજાતિ	શ્રી.પ્રભાતસિંહ ફતેસિંહ મીનામા	નવા ઠાકોરવાડા,દેવગઢ બારીઆ	ભારતીય જનતા પાર્ટી
૬	૨	સામાન્ય	શ્રી.મહેશકુમાર હોતચંદ્ર બાલવાણી	રાજમહેલરોડ,દેવગઢ બારીઆ	ભારતીય જનતા પાર્ટી
૭	૩	પછાત વર્ગ (સ્ત્રી)	શ્રીમતીરક્ષાબેન દિલીપકુમાર વણઝારા	ધાનપુર રોડ, દેવગઢ બારીઆ	ભારતીય જનતા પાર્ટી
૮	૩	સામાન્ય	શ્રી.ઈસમાઈલ નાના ચાંદા	કાપડી, દેવગઢ બારીઆ	ભારતીય જનતા પાર્ટી
૯	૩	સામાન્ય	શ્રી.ઈશા અબ્દુલ્લા પટેલ	કાપડી, દેવગઢ બારીઆ	ભારતીય જનતા પાર્ટી
૧૦	૪	સામાન્ય (સ્ત્રી)	શ્રીમતી કાશ્મીરાબેન રાજુભાઈ સોની	સુથારવાડા,દેવગઢ બારીઆ	ભારતીય જનતા પાર્ટી
૧૧	૪	અનુ.આદિજાતિ	શ્રી.રાજેશભાઈ મનુભાઈ પરમાર	ગૌરીફળીયા	ભારતીય જનતા પાર્ટી
૧૨	૪	સામાન્ય	શ્રી.અક્ષયકુમાર ચંદનબાબુ જૈન (કલ્લુ)	સ્ટેશન રોડ,દેવગઢ બારીઆ	અપક્ષ
૧૩	૫	સામાન્ય (સ્ત્રી)	શ્રીમતીરંજનબ્હેન રમેશચંદ્ર શેઠ	મોદી સ્ટ્રીટ,મુ.દેવગઢ બારીઆ	ભારતીય જનતા પાર્ટી
૧૪	૫	સામાન્ય	શ્રી.સંદીપકુમાર બીપીનભાઈ શાહ	ચબુતરા શેરી,દેવગઢ બારીઆ	ભારતીય જનતા પાર્ટી
૧૫	૫	સામાન્ય	શ્રી.નિરવકુમાર ચંદ્રકાંત શાહ	સર્કલ બજાર,મુ.દેવગઢ બારીઆ	ભારતીય જનતા પાર્ટી
૧૬	૬	સામાન્ય (સ્ત્રી)	કલ્પનાબેન જયેન્દ્રસિંહ રાઉલ	નવા ઠાકોરવાડા,મુ.દેવગઢ બારીઆ	અપક્ષ
૧૭	૬	સામાન્ય	ગૌરાંગ ભાલચંદ્ર પંડયા	હનુમાન ડેરી,દેવગઢ બારીઆ	અપક્ષ
૧૮	૬	સામાન્ય	ગૌરાંગકુમાર શંકરલાલ પટેલ (બકો)	બારી ફળીયા	અપક્ષ
૧૯	૭	અનુસૂચિત આદિજાતી (સ્ત્રી)	શ્રીમતી કમળાબેન ભુપતસિંહ રાઠોડ	હાથીથાના, દેવગઢ બારીઆ	અપક્ષ
૨૦	૭	અનુ. જાતિ	શ્રી.ગણપતભાઈ બલરામભાઈ મોચી (છોટુભાઈ)	ધર્મશાળા પાછળ,દેવગઢ બારીઆ	ભારતીય જનતા પાર્ટી
૨૧	૭	સામાન્ય	શ્રી.અબ્દુલ રહીમ અબ્દુલ કરીમ શેખ	કસ્બા - મસ્જીદ,દેવગઢ બારીઆ	અપક્ષ

(સહી/-) અવાચ્ય,
ચૂંટણી અધિકારી
દેવગઢ બારીઆ નગરપંચાયત અને
પ્રાન્ત અધિકારી, દેવગઢ બારીઆ

તા:- ૧૯/૦૨/૨૦૦૩
સ્થળ:- દેવગઢ બારીઆ

INDEX

Extra No. 141 REGISTERED NO. G/GNR/2

©

सत्यमेव जयते

The Gujarat Government Gazette

EXTRAORDINARY

PUBLISHED BY AUTHORITY

Vol. XLIV] WEDNESDAY, FEBRUARY 26, 2003/PHALGUNA 7, 1924

Separate paging is given to this Part in order that it may be filed as a Separate Compilation.

PART IV—C

Statutory Rules and Orders (other than those published in Parts I, I-A and I-L) made by Statutory Authorities other than the Government of Gujarat including those made by the Government of India, the High Court, the Director of Municipalities, the Commissioner of Police, the Director of Prohibition and excise, the District Magistrates and the Election Commission, Election Tribunals, Returning Officers and other authorities, under the Election Commission.

વિજાપુર નગરપંચાયતની સામાન્ય ચૂંટણી ૨૦૦૩

ચૂંટણી અધિકારી દ્વારા ગુજરાત નગરપાલિકા (ની ચૂંટણી કરવા) બાબતના નિયમો ૧૯૯૪ના નિયમ-૬૮ અન્વયે ચૂંટાયેલા ઉમેદવારોના નામોની જાહેરાત.

ક્રમાંક : વિનપ / ચૂંટણી/૨૦૦૩

(૧) મહેસાણા જિલ્લાની વિજાપુર નગરપંચાયતના નીચે જણાવેલ અ.નં.૧,૭,૧૯ અને ૨૦ સામે જણાવેલ વોર્ડની સામે જણાવેલ બેઠક માટે કોલમ નંબર ૪માં જણાવેલ ઉમેદવારને ગુજરાત નગરપાલિકા (ની ચૂંટણી કરવા) બાબતના નિયમો ૧૯૯૪ના નિયમ ૧૩ અન્વયે બિનહરીફ ચૂંટાયેલા કાઉન્સિલર તરીકે જાહેર કરવામાં આવેલ છે.

(૨) વિજાપુર નગરપંચાયતના નીચે જણાવેલ વોર્ડોની સામાન્ય ચૂંટણી તા.૧૬-૨-૨૦૦૩ના રોજ યોજાયેલ તેની મતગણતરીનું પરિણામ ગુજરાત નગરપાલિકા (ની ચૂંટણી કરવા) બાબતના નિયમો ૧૯૯૪ના નિયમ-૬૧ અન્વયે નમૂના નં. ૨૧ મુજબ તૈયાર કરી નિયમ-૬૩ અન્વયે નીચે જણાવેલ વોર્ડોની સામે જણાવેલ બેઠક માટે તેની સામે કોલમ નંબર ૪માં જણાવેલ ઉમેદવારોને ચૂંટાયેલા જાહેર કરવામાં આવેલ છે.

(૩) નગરપાલિકા (ની ચૂંટણી કરવા) બાબતના નિયમો ૧૯૯૪ના નિયમ ૧૩,૬૩, મુજબ જાહેર કરેલ પરિણામ મુજબ નીચે જણાવેલ વોર્ડોની સામે જણાવેલ બેઠક માટે તેની સામે જણાવેલ ઉમેદવારોને નિયમ ૬૮ અન્વયે વિજાપુર નગરપંચાયતના ચૂંટાયેલા કાઉન્સિલરો તરીકે જાહેર કરી તેઓનાં નામો પ્રસિધ્ધ કરવામાં આવે છે.

અ.નં.	વોર્ડ નંબર	બેઠકનો પ્રકાર	ચૂંટાયેલ ઉમેદવારનું નામ	સરનામું	પક્ષ સાથે જોડાણ
૧	૨	૩	૪	૫	૬
૧	૧	૧ સામાન્ય મહિલા	ગીતાબેન વિષ્ણુભાઈ નાયી	વહેરાવાસણ,પાણીનીટાંકી પાસે, વિજાપુર	ભારતીય જનતા પક્ષ

INDEX

૧	૨		૩	૪	૫	૬
૨	૧	૨	સામાન્ય	બાબુભાઈ ગોબરભાઈ પટેલ	૨૩,ધનલક્ષ્મી સોસાયટી રામબાગ સામે વિજાપુર	ભારતીય જનતા પક્ષ
૩	૧	૩	સામાન્ય	રાજુભાઈ ઓધવદાસ પુરસનાણી	૯,શિવપાર્ક સોસાયટી ગાયત્રી મંદિર સામે વિજાપુર	ભારતીય જનતા પક્ષ
૪	૨	૧	સામાન્ય મહિલા	આશાબેન દિલીપસિંહ ઠાકોર	ઠાકોરવાસ, વિજાપુર	----
૫	૨	૨	પછાતવર્ગ	ગણેશભાઈ માંડણભાઈ રબારી	રબારીવાસ પોસ્ટ ઓફિસ પાસે, વિજાપુર	----
૬	૨	૩	સામાન્ય	નરેન્દ્રકુમાર બળદેવભાઈ પટેલ	ઉમિયાનગર ખાક ચોક, મંદિર પાસે, વિજાપુર	ભારતીય જનતા પક્ષ
૭	૩	૧	સામાન્ય મહિલા	રેખાબેન સુરેન્દ્રકુમાર કંસારા	દોશીવાડો, વિજાપુર	ભારતીય જનતા પક્ષ
૮	૩	૨	સામાન્ય	રાજેન્દ્રકુમાર મીઠાભાઈ પટેલ	૪૧-૪૨ કૃષ્ણનગર સોસાયટી, વિજાપુર	ભારતીય જનતા પક્ષ
૯	૩	૩	સામાન્ય	છનાભાઈ ચંદુલાલ કડીયા	નવાપુરા સથવારાવાસ, વિજાપુર	ભારતીય જનતા પક્ષ
૧૦	૪	૧	સામાન્ય મહિલા	ફરીદાબાનુ ફિરદોશઅલી સૈયદ	મનસુરી મસ્જીદપાસે, વિજાપુર	----
૧૧	૪	૨	સામાન્ય	મુનીર હુશેન ફજુમીયાં સૈયદ	મનસુરી મસ્જીદ પાસે બંગલા વિજાપુર	----
૧૨	૪	૩	સામાન્ય	દેવેન્દ્રકુમાર માણેકલાલ દવે	કાશીપુરા, વિજાપુર	ભારતીય જનતા પક્ષ
૧૩	૫	૧	સામાન્ય મહિલા	સવિતાબેન રમેશભાઈ કડીયા	સથવારાવાસ ખત્રીકુવા, વિજાપુર	ભારતીય જનતા પક્ષ
૧૪	૫	૨	સામાન્ય	સુનીલકુમાર ચીનુભાઈ સુખડીયા	તંબોળીનો ખાંચો વિજાપુર	ભારતીય જનતા પક્ષ
૧૫	૫	૩	સામાન્ય	હેમેન્દ્રભાઈ અરવિંદભાઈ દવે	વહેરાવાસણ નાગરવાડો, વિજાપુર	ભારતીય જનતા પક્ષ
૧૬	૬	૧	સામાન્ય મહિલા	શબાના પરવીન રઈસ એહમદ સૈયદ	સરકારી દવાખાના સામે વિજાપુર	----
૧૭	૬	૨	સામાન્ય	ફકરૂભાઈ એહમદભાઈ કુરેશી	મોમનવાડા વિજાપુર	----
૧૮	૬	૩	સામાન્ય	અસ્પાકઅલી સોકતઅલી સૈયદ	પટેલવાડો ઉંડીશેરી વિજાપુર	----
૧૯	૭	૧	પછાતવર્ગ મહિલા	ગજરાબેન મણાજી ઠાકોર	હનુમાનપુરા, મકરાણી દરવાજા બહાર, વિજાપુર	ભારતીય જનતા પક્ષ
૨૦	૭	૨	અનુસૂચિત જાતિ	હિરાલાલ મગનલાલ પરમાર	પરમારવાસ, ભાગ્યોદય સિનેમા પાસે, વિજાપુર.	ભારતીય જનતા પક્ષ
૨૧	૭	૩	સામાન્ય	બાબુભાઈ અમથાભાઈ પટેલ	બુધ્ધિનગર ભાગ્યોધ્ય સિનેમા પાસે, વિજાપુર	ભારતીય જનતા પક્ષ

(સહી/–) અવાચ્ય,

ચૂંટણી અધિકારી,

વિજાપુર નગરપંચાયત

અને ખાસ જમીન સંપાદન અધિકારી,

મહેસાણા

સ્થળ :- વિજાપુર

તારીખ : ૧૯-૨-૨૦૦૩

INDEX

ખેરાલુ નગરપંચાયતની સામાન્ય ચૂંટણી - ૨૦૦૩
ચૂંટણી અધિકારી દ્વારા ગુજરાત નગરપાલિકા (ની ચૂંટણી કરવા) બાબતના નિયમો ૧૯૯૪ના નિયમ-૬૮ અન્વયે ચૂંટાયેલા ઉમેદવારોના નામોની જાહેરાત

ક્રમાંક :-ચૂંટણી / નગરપંચાયત/ ખેરાલુ/ ૨૦૦૩

(૧) ખેરાલુ નગરપંચાયતના નીચે જણાવેલ વોર્ડોની સામાન્ય ચૂંટણી તારીખઃ- ૧૬-૨-૨૦૦૩ના રોજ યોજાયેલ, તેની મત ગણતરીનું પરિણામ ગુજરાત નગરપાલિકા (ની ચૂંટણી કરવા) બાબતના નિયમો ૧૯૯૪ ના નિયમ-૬૧ અન્વયે નમુના નં.૨૧ મુજબ તૈયાર કરી નિયમ-૬૩ અન્વયે નીચે જણાવેલ વોર્ડોની સામે જણાવેલ બેઠક માટે તેની સામે કોલમ નંબર ૪માં જણાવેલ ઉમેદવારોને ચૂંટાયેલા જાહેર કરવામાં આવેલ છે.

(૨) નગરપાલિકા (ની ચૂંટણી કરવા) બાબતના નિયમો ૧૯૯૪ના નિયમ-,૬૩ મુજબ જાહેર કરેલ પરિણામ મુજબ નીચે જણાવેલ વોર્ડોની સામે જણાવેલ બેઠક માટે તેની સામે જણાવેલ ઉમેદવારોને નિયમ-૬૮ અન્વયે ખેરાલુ નગરપંચાયતના ચૂંટાયેલા કાઉન્સિલરો તરીકે જાહેર કરી તેઓનાં નામો પ્રસિધ્ધ કરવામાં આવે છે.

અ.નં	વોર્ડ નંબર	બેઠકનો પ્રકાર	ચૂંટાયેલ ઉમેદવારનું નામ	ચૂંટાયેલ ઉમેદવારનું સરનામું	પક્ષ સાથે જોડાણ
૧	૨	૩	૪	૫	૬
૧	૧	૧ સામાન્ય મહિલા	વર્ષાબેન રાજેશકુમાર વૈદ્ય	વૈદ્યવાસ,મું.ખેરાલુ	ભારતીય જનતા પક્ષ
૨	૧	૨ સામાન્ય	જગુભાઇ ધનજીભાઇ દેસાઇ	મહાદેવવાસ, મું.ખેરાલુ.	ભારતીય જનતા પક્ષ
૩	૧	૩ સામાન્ય	લાલજીભાઇ ગણેશભાઇ ચૌધરી	ભાલવતવાસ, મું.ખેરાલુ.	ભારતીય જનતા પક્ષ
૪	૨	૧ અનુસૂચિત જાતિ મહિલા	જશોદાબેન જીવણભાઇ મકવાણા	ખોખરવાડી,ગાજીપુરા સોસાયટી, મું.ખેરાલુ.	ભારતીય જનતા પક્ષ
૫	૨	૨ પછાતવર્ગ	મોંઘજીભાઇ ધનજીભાઇ પટેલ	મોટી મહીવાડ વાસ,દેસાઇવાડો, મું.ખેરાલુ.	ભારતીય જનતા પક્ષ
૬	૨	૩ સામાન્ય	સોનાજી વિરાજી ઠાકોર	ખોખરવાડી, ઠાકોરવાસ, મું.ખેરાલુ.	ભારતીય જનતા પક્ષ
૭	૩	૧ સામાન્ય મહિલા	ભાવનાબેન મોહનલાલ ઠક્કર	ગલેચાવાસ, મું.ખેરાલુ.	ભારતીય જનતા પક્ષ
૮	૩	૨ સામાન્ય	પ્રેમજીભાઇ મુળજીભાઇ દેસાઇ	ગલેચાવાસ, મું.ખેરાલુ.	ભારતીય જનતા પક્ષ
૯	૩	૩ સામાન્ય	જયપ્રકાશભાઇ ચંદશંકર ત્રિવેદી	શ્રીમાળીવાડો, મું. ખેરાલુ.	ભારતીય જનતા પક્ષ
૧૦	૪	૧ પછાતવર્ગ મહિલા	સુનિતાબેન રાજેન્દ્રકુમાર સથવારા	મહેતાવાડ,મું.ખેરાલુ.	ભારતીય જનતા પક્ષ
૧૧	૪	૨ સામાન્ય	નરેશકુમાર લક્ષ્મણભાઇ બારોટ	બારોટવાસ, મું.ખેરાલુ.	ભારતીય જનતા પક્ષ
૧૨	૪	૩ સામાન્ય	રસીકલાલ દ્વારકાદાસ કડીયા	ચબુતરાવાસ, મું.ખેરાલુ.	ભારતીય જનતા પક્ષ
૧૩	૫	૧ સામાન્ય મહિલા	નબુબેન રામજીભાઇ દેસાઇ	દેસાઇવાડો,મહાદેવવાસ, મું.ખેરાલુ.	ભારતીય જનતા પક્ષ
૧૪	૫	૨ સામાન્ય	કેશુભાઇ રામજીભાઇ દેસાઇ	પાણીયોવાસ, મું.ખેરાલુ.	ભારતીય જનતા પક્ષ
૧૫	૫	૩ સામાન્ય	જશુભાઇ મોતીભાઇ દેસાઇ	મહાદેવવાસ, મું.ખેરાલુ.	ભારતીય જનતા પક્ષ
૧૬	૬	૧ સામાન્ય મહિલા	કૈલાસબેન અનીલભાઇ બારોટ	સુર્યનારાયણ મંદિર પાસે, બારોટવાસ, મું.ખેરાલુ.	ભારતીય જનતા પક્ષ
૧૭	૬	૨ સામાન્ય	મનુભાઇ મફતલાલ ઓઝા	દેસાઇવાડો, પ્રજાપતિવાસ, મું.ખેરાલુ.	ભારતીય જનતા પક્ષ
૧૮	૬	૩ સામાન્ય	દલજીભાઇ મોતીભાઇ ચૌધરી	નાની મહીવાડવાસ,મું. ખેરાલુ.	ભારતીય જનતા પક્ષ

INDEX

૧	૨	૩	૪	૫	૬
૧૯	૭	૧ સામાન્ય મહિલા	હિનાબેન ધર્મેન્દ્રકુમાર બારોટ	મોટી બારોટવાસ, મું. ખેરાલુ.	-
૨૦	૭	૨ અનુસૂચિત જાતિ	વિઠ્ઠલભાઇ મુળાભાઇ સોલંકી	નવી વણકરવાસ, મું. ખેરાલુ.	-
૨૧	૭	૩ સામાન્ય	મહેશકુમાર દશરથલાલ બારોટ	મોટી બારોટવાસ, મું. ખેરાલુ.	-

સ્થળ :- ખેરાલુ

તારીખ :- ૧૮-૨-૨૦૦૩

(સહી/-) અવાચ્ય,

ચૂંટણી અધિકારી
ખેરાલુ નગરપંચાયત
વ
નાયબ કલેક્ટર (મ.ભો.યો.)
મહેસાણા.

INDEX

વડનગર નગરપાલિકાની સામાન્ય ચૂંટણી - ૨૦૦૩

ચૂંટણી અધિકારી દ્વારા ગુજરાત નગરપાલિકા (ની ચૂંટણી કરવા) બાબતના નિયમો ૧૯૯૪ ના નિયમ - ૬૮ અન્વયે ચૂંટાયેલા ઉમેદવારોના નામોની જાહેરાત

ક્રમાંક :

(૧) મહેસાણા જિલ્લાની વડનગર નગરપાલિકાના નીચે જણાવેલ અ.નં. ૧ થી ૨૭ સામે જણાવેલ વોર્ડની સામે જણાવેલ બેઠક માટે કોલમ નંબર ૪ માં જણાવેલ ઉમેદવારને ગુજરાત નગરપાલિકા (ની ચૂંટણી કરવા) બાબતના નિયમો ૧૯૯૪ ના નિયમ અન્વયે બિનહરિફ ચૂંટાયેલ કાઉન્સિલર તરીકે જાહેર કરવામાં આવે છે.

(૨) નગરપાલિકા (ની ચૂંટણી કરવા) બાબતના નિયમો ૧૯૯૪ ના નિયમ ૧૩ મુજબ જાહેર કરેલ પરિણામ મુજબ નીચે જણાવેલ વોર્ડની સામે જણાવેલ બેઠક માટે તેની સામે જણાવેલ ઉમેદવારોને નિયમ ૬૮ અન્વયે વડનગર નરગપાલિકાના ચૂંટાયેલા કાઉન્સિલરો તરીકે જાહેર કરી તેઓના નામો પ્રસિધ્ધ કરવામાં આવે છે.

અ.નં. નંબર	વોર્ડ નંબર	બેઠકનો પ્રકાર	ચૂંટાયેલ ઉમેદવારનું નામ	ચૂંટાયેલ ઉમેદવારનું સરનામું	પક્ષ સાથે જોડાણ
(૧)	(૨)	(૩)	(૪)	(૫)	(૬)
૧	૧	૧ સામાન્ય મહિલા	નાનીબેન કાન્તિલાલ પટેલ	ભીલવાડાનો માઢ, વડનગર	ભારતીય જનતા પક્ષ
૨	૧	૨ પછાત વર્ગ	નાગજીભાઈ ઘેમરભાઈ રબારી	નદીઓળ રબારી વાસ, વડનગર	-
૩	૧	૩ સામાન્ય વર્ગ	ખેંગારજી દુધાજી ઠાકોર	નદીઓળ મોટો ઠાકોરવાસ, વડનગર	-
૪	૨	૧ સામાન્ય મહિલા	કોકીલાબેન ભાનુભાઈ બારોટ	અર્જુનબારી બારોટવાસ, વડનગર	ભારતીય જનતા પક્ષ
૫	૨	૨ સામાન્ય	કૌશિકકુમાર વેણીલાલ પટેલ	ગોરવાડાનો માઢ, વડનગર	ભારતીય જનતા પક્ષ
૬	૨	૩ સામાન્ય	જશવંતલાલ ચુનીલાલ પટેલ	ખોડાની શેરી, વડનગર	-
૭	૩	૧ સામાન્ય મહિલા	ચેતનાબેન અજયકુમાર ભાવસાર	ભાવસાર ઓળ, વડનગર	ભારતીય જનતા પક્ષ
૮	૩	૨ સામાન્ય	ભદ્રેશકુમાર મોતીભાઈ રબારી	રબારી વાસ અમરથોળ, વડનગર	ભારતીય જનતા પક્ષ
૯	૩	૩ સામાન્ય	માધવલાલ ઈશ્વરલાલ પટેલ	હવેલીનો માઢ, વડનગર	ભારતીય જનતા પક્ષ
૧૦	૪	૧ અનુસુચિત જાતિ મહિલા	નયનાબેન નરેશકુમાર પરમાર	અમરથોળ દરવાજો વણકર વાસ, વડનગર	ભારતીય જનતા પક્ષ
૧૧	૪	૨ પછાત વર્ગ	નેનાજી સાંમતાજી ઠાકોર	અમરથોળ ઠાકોરવાસ, વડનગર	-
૧૨	૪	૩ સામાન્ય	વિનુજી સોમાજી ઠાકોર	અમરથોળ ઠાકોરવાસ, વડનગર	ભારતીય જનતા પક્ષ
૧૩	૫	૧ સામાન્ય મહિલા	જ્યોત્સનાબહેન અમરતલાલ ભોઈ	ભોઈ વાડો, વડનગર	ભારતીય જનતા પક્ષ
૧૪	૫	૨ સામાન્ય	સત્તારભાઈ લતીફભાઈ વહોરા	વ્હોરવાડ, વડનગર	-
૧૫	૫	૩ સામાન્ય	સુનિલકુમાર કુલિનચન્દ્ર શેઠ	માતોર રોડ, વડનગર	ભારતીય જનતા પક્ષ

INDEX

અ.નં. નંબર	વોર્ડ નંબર	બેઠકનો પ્રકાર	પુરેપુરૂં નામ	સરનામું	પક્ષ સાથે જોડાણ
(૧)	(૨)	(૩)	(૪)	(૫)	(૬)
૧૬	૬	૧ સામાન્ય મહિલા	હિરાબહેન ગણપતલાલ પરમાર	અમતોલ દરવાજો વણકરવાસ, વડનગર	-
૧૭	૬	૨ અનુસુચિત જાતી	ખેમાભાઈ મૂળજીભાઈ પરમાર	રોહિત વાસ, વડનગર	ભારતીય જનતા પક્ષ
૧૮	૬	૩ સામાન્ય	શંભુજી ભમરજી ઠાકોર	ભાલેસરા ઠાકોર વાસ, વડનગર	-
૧૯	૭	૧ પછાત વર્ગ મહિલા	શારદાબહેન ચંદુજી ઠાકોર	સુતાયડીપુરા, વડનગર	-
૨૦	૭	૨ સામાન્ય	પરથીજી દલસંગજી ઠાકોર	ખાંભોકપરૂ, વડનગર	-
૨૧	૭	૩ સામાન્ય	પ્રતાપજી શંભુજી ઠાકોર	(વડબાર) વડનગર	-
૨૨	૮	૧ સામાન્ય મહિલા	સુનિતાબેન દિલીપભાઈ જયસ્વાલ	મહીવાડાનાં નાકે, વડનગર	ભારતીય જનતા પક્ષ
૨૩	૮	૨ સામાન્ય	ગોવિંદલાલ મીઠાલાલ પટેલ	ઘાંસકોળ દરવાજો વડનગર	ભારતીય જનતા પક્ષ
૨૪	૮	૩ સામાન્ય	જશવંતભાઈ સોમાભાઈ પટેલ	પંડ્યા શેરી, વડનગર	ભારતીય જનતા પક્ષ
૨૫	૯	૧ સામાન્ય મહિલા	સીતાબેન હરિકૃષ્ણભાઈ મોદી	પીઠોરી દરવાજો, વડનગર	ભારતીય જનતા પક્ષ
૨૬	૯	૨ સામાન્ય	દશરથલાલ લક્ષ્મણદાસ પટેલ	ગંજીશેરી ઘાંસકોળ દરવાજો, વડનગર	ભારતીય જનતા પક્ષ
૨૭	૯	૩ સામાન્ય	વસંતકુમાર મોતીલાલ પટેલ	પીઠોરી દરવાજો, વડનગર	ભારતીય જનતા પક્ષ

સ્થળ :- વિસનગર

તારીખ :- ૩૧-૧-૨૦૦૩

(સહી/-) અવાચ્ય,

ચૂંટણી અધિકારી વડનગર નગરપાલિકા -વ-
પ્રાંત અધિકારી, વિસનગર

સરકારી મધ્યસ્થ મુદ્રણાલય, ગાંધીનગર.

INDEX

Extra No. 142

REGISTERED NO. G/GNR/2

सत्यमेव जयते

The Gujarat Government Gazette

EXTRAORDINARY

PUBLISHED BY AUTHORITY

Vol. XLIV] WEDNESDAY, FEBRUARY 26, 2003/PHALGUNA 7, 1924

Separate paging is given to this Part in order that it may be filed as a Separate Compilation.

PART IV—C

Statutory Rules and Orders (other than those published in Parts I, I-A and I-L) made by Statutory Authorities other than the Government of Gujarat including those made by the Government of India, the High Court, the Director of Municipalities, the Commissioner of Police, the Director of Prohibition and excise, the District Magistrates and the Election Commission, Election Tribunals, Returning Officers and other authorities, under the Election Commission.

સોનગઢ નગર પંચાયતની સામાન્ય ચૂંટણી/૨૦૦૩
ચૂંટણી અધિકારી ધ્વારા ગુજરાત નગરપાલિકા(ની ચૂંટણી કરવા) બાબતના નિયમો ૧૯૯૪ ના નિયમ–૬૮ અન્વયે ચૂંટાયેલા ઉમેદવારોના નામોની જાહેરાત

ક્રમાંક : એમયુએન/સોનગઢ/ન.પ./પરિણામ/૨૦૦૩

(૧) સુરત જિલ્લાની સોનગઢ નગર પંચાયતના નીચે જણાવેલ અ.નં.૧૧ સામે જણાવેલ વોર્ડની સામે જણાવેલ બેઠક માટે કોલમ નંબર:૪ માં જણાવેલ ઉમેદવારને ગુજરાત નગરપાલિકા(ની ચૂંટણી કરવાં) બાબતના નિયમો ૧૯૯૪ ના નિયમ–૧૩ અન્વયે બિન હરિફ ચૂંટાયેલા કાઉન્સિલર તરીકે જાહેર કરવામાં આવેલ છે.

(૨) સોનગઢ નગર પંચાયતના નીચે જણાવલ વોર્ડોની સામાન્ય ચૂંટણી તા.૧૬/૨/૨૦૦૩ ના રોજ યોજાયેલ તેની મત ગણતરીનું પરિણામ ગુજરાત નગરપાલિકા (ની ચૂંટણી કરવા) બાબતના નિયમો ૧૯૯૪ ના નિયમ–૬૧ અન્વયે નમુના નં.૨૧ મુજબ તૈયાર કરી નિયમ–૬૩ અન્વયે નીચે જણાવેલ વોર્ડોની સામે જણાવેલ બેઠક માટે તેની સામે કોલમ નંબર–૪ માં જણાવેલ ઉમેદવારોને ચૂંટાયેલા જાહેર કરવામાં આવેલ છે.

(૩) નગરપાલિકા(ની ચૂંટણી કરવા બાબતના નિયમો–૧૯૯૪ ના નિયમ ૧૩,૬૩ મુજબ જાહેર કરેલ પરિણામ મુજબ નીચે જણાવેલ વોર્ડોની સામે જણાવેલ બેઠક માટે તેની સામે જણાવેલ ઉમેદવારોને નિયમ–૬૮ અન્વયે સોનગઢ નગર પંચાયતના ચૂંટાયેલા કાઉન્સિલરો તરીકે જાહેર કરી તેઓનાં નામો પ્રસિધ્ધ કરવામાં આવે છે.

અ. નં.	વોર્ડ નંબર	બેઠકનો પ્રકાર	ચૂંટાયેલા ઉમેદવારનું		
			નામ	સરનામું	પક્ષ સાથે જોડાણ
૧	૨	૩	૪	૫	૬
૧	૧	૧.સામાન્ય મહિલા	કમુબેન રમેશભાઈ પવાર	દેવજીપુરા જુનાગામ સોનગઢ તા.સોનગઢ જી.સુરત.	ભારતીય જનતા પાર્ટી

INDEX

૧	૨	૩	૪	૫	૬
૨	૧	૨.અનુસૂચિત આદિજાતિ	વિનોદભાઈ દેવલાભાઈ ગામીત	દેવજીપુરા જુનાગામ સોનગઢ તા.સોનગઢ જી.સુરત.	ભારતીય જનતા પાર્ટી
૩	૧	૩.સામાન્ય	દારાભાઈ રતનશા મેઘોરા	દેવજીપુરા જુનાગામ સોનગઢ તા.સોનગઢ જી.સુરત.	ભારતીય જનતા પાર્ટી
૪.	૨	૧.અનુસૂચિત આદિજાતિ મહિલા	લતાબેન મનહરલાલ ગામીત	એસ.ટી.ડેપો પાછળ નવાગામ સોનગઢ તા.સોનગઢ જી.સુરત.	ભારતીય રાષ્ટ્રીય કોંગ્રેસ
૫.	૨	૨. પછાત વર્ગ	ભગાભાઈ પોપટભાઈ ભરવાડ	જમાદાર ફળિયું નવાગામ સોનગઢ તા.સોનગઢ જી.સુરત.	ભારતીય રાષ્ટ્રીય કોંગ્રેસ
૬.	૨	૩.સામાન્ય	જયેન્દ્ર યેસાજીરાવ શીંદે	કન્યા છાત્રાલય પાસે નવાગામ સોનગઢ તા.સોનગઢ જી.સુરત.	ભારતીય રાષ્ટ્રીય કોંગ્રેસ
૭.	૩	૧. સામાન્ય મહિલા	મંદાકીનીબેન વસંતભાઈ પાટીલ	જુનાગામ મેઈનરોડ સોનગઢ તા.સોનગઢ જી.સુરત.	ભારતીય જનતા પાર્ટી
૮.	૩	૨. સામાન્ય	ગિરીશભાઈ બાબુભાઈ શાહ	જુનાગામ પારેખ ફળિયું સોનગઢ તા.સોનગઢ જી.સુરત.	ભારતીય જનતા પાર્ટી
૯.	૩	૩.સામાન્ય	વિજયકુમાર ચંદુભાઈ શાહ	જુનાગામ મેઈનરોડ સોનગઢ તા.સોનગઢ જી.સુરત.	ભારતીય જનતા પાર્ટી
૧૦.	૪	૧.અનુસૂચિત આદિજાતિ મહિલા	પુષ્પાબેન શૈલેષભાઈ કોંકણી	જુનાગામ હાથી ફળિયા સોનગઢ તા.સોનગઢ જી.સુરત.	ભારતીય જનતા પાર્ટી
૧૧	૪	૨. અનુસૂચિત જાતિ	નિકમ શેનપડૂ બાબુરાવ	જુના ચેક પોષ્ટ પાસે શિવાજી નગર સોનગઢ તા.સોનગઢ જી.સુરત.	ભારતીય રાષ્ટ્રીય કોંગ્રેસ
૧૨	૪	૩. સામાન્ય	અબ્દુલ અઝીઝ નુરમીયા શેખ	જુનાગામ મુસ્લીમ ફળીયા સોનગઢ તા.સોનગઢ જી.સુરત.	---
૧૩.	૫	૧. સામાન્ય મહિલા	લલીતાબેન સીતારામ માળી	નવાગામ બ્રાહમણ ફળીયા સોનગઢ તા.સોનગઢ જી.સુરત.	---
૧૪.	૫	૨. અનુસૂચિત આદિજાતિ	જિગ્નેશ નારાયણભાઈ દોણવાળા	નવાગામ બ્રાહમણ ફળીયા સોનગઢ તા.સોનગઢ જી.સુરત.	---
૧૫	૫	૩. સામાન્ય	પ્રવિણચંદ્ર કનૈયાલાલ શાહ	નવાગામ વાણીયા ફળીયા સોનગઢ તા.સોનગઢ જી.સુરત.	---
૧૬	૬	૧. સામાન્ય મહિલા	વહીદાબીબી નાશીરખાન પઠાણ	મુસ્લીમ ફળીયા જુનાગામ સોનગઢ તા.સોનગઢ જી.સુરત.	ભારતીય રાષ્ટ્રીય કોંગ્રેસ

INDEX

૧	૨	૩	૪	૫	૬
૧૭	૬	૨. અનુસૂચિત આદિજાતિ	સુરેશભાઈ શીલુભાઈ ગામીત	ઈસ્લામપુરા હાઈવેરોડ સોનગઢ તા.સોનગઢ જી.સુરત.	ભારતીય રાષ્ટ્રીય કોંગ્રેસ
૧૮	૬	૩. સામાન્ય	ગુલામ અહમદ ભૈયા પટેલ	ઈસ્લામપુરા સોનગઢ તા.સોનગઢ જી.સુરત.	ભારતીય રાષ્ટ્રીય કોંગ્રેસ
૧૯	૭	૧. પછાત વર્ગ મહિલા	જીજાબેન રાજમલભાઈ જગતાપ	જુના આરટીઓ સામે શીવનગર સોનગઢ તા.સોનગઢ જી.સુરત.	ભારતીય જનતા પાર્ટી
૨૦.	૭	૨. અનુસૂચિત આદિજાતિ	જમનાભાઈ રેવાભાઈ ગામીત	વાંકવેલ ઉકાઈ રોડ નિશાળ ફળીયુ સોનગઢ તા.સોનગઢ જી.સુરત.	ભારતીય જનતા પાર્ટી
૨૧.	૭	૩. સામાન્ય	પ્રેમકુમાર ગોપાળભાઈ મરાઠે	શીવાજીનગર સોનગઢ તા.સોનગઢ જી.સુરત.	ભારતીય જનતા પાર્ટી

સ્થળ : સોનગઢ
તારીખ:૨૬/૨/૨૦૦૩

(સહી/–) અવાચ્ય,
ચૂંટણી અધિકારી
સોનગઢ નગર પંચાયત અને
આસીસ્ટન્ટ કલેકટર,વ્યારા
જિ.સુરત.

સરકારી મધ્યસ્થ મુદ્રણાલય, ગાંધીનગર.

INDEX

Extra No. 143

REGISTERED NO. G/GNR/2

©

सत्यमेव जयते

The Gujarat Government Gazette

EXTRAORDINARY

PUBLISHED BY AUTHORITY

Vol. XLIV] WEDNESDAY, FEBRUARY 26, 2003/PHALGUNA 7, 1924

Separate paging is given to this Part in order that it may be filed as a Separate Compilation.

PART IV—C

Statutory Rules and Orders (other than those published in Parts I, I-A and I-L) made by Statutory Authorities other than the Government of Gujarat including those made by the Government of India, the High Court, the Director of Municipalities, the Commissioner of Police, the Director of Prohibition and excise, the District Magistrates and the Election Commission, Election Tribunals, Returning Officers and other authorities, under the Election Commission.

વલસાડ નગરપાલિકા સામાન્ય ચૂંટણી – ૨૦૦૩
ચૂંટણી અધિકારી ધ્વાર ગુજરાત નગરપાલિકા (ની ચૂંટણી કરવા) બાબતના નિયમો ૧૯૯૪ના નિયમ–૬૮ અન્વયે
ચૂંટાયેલા ઉમેદવારોના નામોની જાહેરાત.

ક્રમાંક :– ચૂંટણી /ન.પા. /વલસાડ/પરીણામ/૦૩

(૧) વલસાડ નગરપાલિકાના નિચે જણાવેલ વોર્ડોની સામાન્ય ચૂંટણી તા. ૧૬/૦/૦૩ ના રોજ યોજાયેલ તેની મતગણતરીનું પરીણામ ગુજરાત નગરપાલિકા (નીચૂંટણી કરવા) બાબતના નિયમો ૧૯૯૪ના નિયમ ૬૧ અન્વયે નમુના નંબર ૨૧ મુજબ તૈયાર કરી નિયમ ૬૩ અન્વયે નીચે જણાવેલ વોર્ડોની સામે જણાવેલ બેઠક માટે તેની સામે કોલમ નં. ૪ માં જણાવેલ ઉમેદવારોને ચૂંટાયેલા જાહેર કરવામાં આવે છે.

INDEX

(૬) નગરપાલિકા (ની ચૂંટણી કરવા) બાબતના નિયમો ૧૯૯૪ના નિયમ ૬૩ મુજબ જાહેર કરેલ પરીણામ મુજબ નીચે જણાવેલ વોર્ડોની સામે જણાવેલ બેઠકમાટે તેની સામે જણાવેલ ઉમેદવારોને નિયમ ૬૮ અન્વયે વલસાડ નગરપાલિકાના ચૂંટાયેલા કાઉન્સીલરો તરીકે જાહેર કરી તેઓના નામો પ્રસિધ્ધ કરવામાં આવે છે.

અ. નં.	વોર્ડ નંબર	બેઠકનો પ્રકાર	ચૂંટાયેલ ઉમેદવારનું		પક્ષ સાથેનું જોડાણ
			નામ	સરનામું	
૧	૧	સામાન્ય મહિલા	છાયા બહેન ઉમેશભાઈ પટેલ	તરીયાવાડ, વલસાડ.	ભારતીય જનતા પાર્ટી
૨		પછાત વર્ગ	ઈફતેખાર ઈસ્માઈલ મનીયાર	મોટા તાઈવાડ, વલસાડ.	—
૩		સામાન્ય	સંજય કુમાર સજનલાલ શાહ	મોટાબજાર બંદરરોડ, વલસાડ.	ભારતીય જનતા પાર્ટી
૪	૨	પછાત વર્ગ મહિલા	ઈલાબેન પ્રવિણભાઈ ગાંધી	ભાઈલાલ પટેલ રોડ, છીપવાડનાકા, વલસાડ	ભારતીય જનતા પાર્ટી
૫		અનુસુચિત આદિજાતિ	રાજેશભાઈ મંગુભાઈ પટેલ (રાજુ મરચા)	મોટા પારસીવાડ પાછળ, વલસાડ.	—
૬		સામાન્ય	ભીખુભાઈ ગોવિંદભાઈ ભંડારી	હનુમાન મંદિરની સામે છીપવાડ વલસાડ.	ભારતીય જનતા પાર્ટી
૭	૩	અનુસુચિત આદિજાતિ મહિલા	હીનાબેન જીતેન્દ્રભાઈ કુંકણા	નાની છીપવાડ જગન્નાથ મંદિર સામે, વલસાડ.	ભારતીય જનતા પાર્ટી
૮		પછાત વર્ગ	ધીરૂભાઈ પરસોત્તમભાઈ પ્રજાપતિ	વાવડી છીપવાડ, વલસાડ.	ભારતીય જનતા પાર્ટી
૯		સામાન્ય	કિરણભાઈ વલ્લભભાઈ ભંડારી (પેઈન્ટર)	વાવડી છીપવાડ, વલસાડ.	ભારતીય જનતા પાર્ટી
૧૦	૪	સામાન્ય મહિલા	જાગૃતિબેન અશ્વિનભાઈ દેસાઈ	નાની મહેતવાડ, વલસાડ.	—
૧૧		પછાત વર્ગ	દિપક કુમાર જેકીશનદાસ રાણા	ગીતા સદન રોડ લુહાર ટેકરા, વલસાડ.	ભારતીય જનતા પાર્ટી
૧૨		સામાન્ય	નરેશ કુમાર ચત્રભુજ પરીખ	હનુમાન શેરી, દિક્ષિત ફળીયા, વલસાડ.	—
૧૩	૫	અનુસૂચિત આદિજાતિ મહીલા	નયના ચંદ્રકાંત પટેલ	મોટા તાઈવાડ પાછળ, વલસાડ.	ભારતીય જનતા પાર્ટી
૧૪		અનુસુચિત જાતિ	શ્યામભાઈ બક્ષુભાઈ વાળોદરા	નવા હરીજન વાસ સહીદચોક, વલસાડ.	—
૧૫		સામાન્ય	હિતેન્દ્ર રમણભાઈ પાનવાલા	સુઘડ ફળીયા, વલસાડ.	ભારતીય જનતા પાર્ટી
૧૬	૬	સામાન્ય મહિલા	કુસુમ બેન કાળીદાસ પટેલ	ગણેશ મહોલ્લો, ધોબીતળાવ, વલસાડ.	—
૧૭		અનુસુચિત આદિજાતિ	રમેશભાઈ મંગલદાસ પટેલ (રમેશ ડેની)	રાખોડીયા તળાવ ગાયત્રી મંદિરની બાજુમાં, વલસાડ.	—
૧૮		સામાન્ય	ઈમ્ત્યાઝુદ્દીન મીયાંમોહમ્મદ કાઝી	શાપુર નગર મસ્જીદ ફળીયુ, વલસાડ.	—

સ્થળ :– વલસાડ.
તા. ૨૬/૦૨/૦૩

(સહી/–) અવાચ્ય,
ચૂંટણી અધિકારી
વલસાડ નગરપાલીકા
અને
નાયબ કલેકટર સ્ટેમ્પ ડયૂટી મુલ્યાંકનતંત્ર
વલસાડ.

INDEX

વલસાડ નગરપાલિકા સામાન્ય ચૂંટણી – ૨૦૦૩
ચૂંટણી અધિકારી ધ્વારા ગુજરાત નગરપાલિકા (ની ચૂંટણી કરવા) બાબતના નિયમો ૧૯૯૪ના નિયમ–૬૮ અન્વયે ચૂંટાયેલા ઉમેદવારોના નામોની જાહેરાત.

ક્રમાંક :– ચૂંટણી/ન.પા./વલસાડ/પરીણામ/૦૩

(૧) વલસાડ નગરપાલિકાના નીચે જણાવેલ વોર્ડોની સામાન્ય ચૂંટણી તા. ૧૬/૦/૦૩ ના રોજ યોજાયેલ તેની મતગણતરીનું પરીણામ ગુજરાત નગરપાલિકા (નીચૂંટણી કરવા) બાબતના નિયમો ૧૯૯૪ના નિયમ ૬૧ અન્વયે નમુના નંબર ૨૧ મુજબ તૈયાર કરી નિયમ ૬૩ અન્વયે નીચે જણાવેલ વોર્ડોની સામે જણાવેલ બેઠક માટે તેની સામે કોલમ નં. ૪ માં જણાવેલ ઉમેદવારોને ચૂંટાયેલા જાહેર કરવામાં આવે છે.

(૨) નગરપાલિકા (ની ચૂંટણી કરવા) બાબતના નિયમો ૧૯૯૪ના નિયમ ૬૩. મુજબ જાહેર કરેલ પરીણામ મુજબ નીચે જણાવેલ વોર્ડોની સામે જણાવેલ બેઠકમાટે તેની સામે જણાવેલ ઉમેદવારોને નિયમ ૬૮ અન્વયે વલસાડ નગરપાલિકાના ચૂંટાયેલા કાઉન્સીલરો તરીકે જાહેર કરી તેઓના નામો પ્રસિધ્ધ કરવામાં આવે છે.

અ.નં	વોર્ડ નંબર	બેઠકનો પ્રકાર	ચૂંટાયેલ ઉમેદવારનું		પક્ષ સાથેનું જોડાણ
			નામ	સરનામું	
૧	૭	સામાન્ય મહિલા	મૃદુલાબેન રમેશભાઈ દેસાઈ	રામજી ટેકરા,વલસાડ.	ભારતીય જનતા પાર્ટી
૨	૭	સામાન્ય	બાલકૃષ્ણ જીવરાજભાઈ પટેલ	રામવાડી,વલસાડ.	–
૩	૭	સામાન્ય	અમૃતભાઈ નીછાભાઈ પટેલ	રુમ નં.૪૭,રામવાડી ચાલ,રામવાડી,વલસાડ.	–
૪	૮	સામાન્ય મહિલા	સુધાબેન દિનકરરાય દેસાઈ	મદનવાડ, વલસાડ.	–
૫	૮	સામાન્ય	પ્રવિણકુમાર પુરુષોત્તમ કચ્છી	શિવ એપાર્ટમેન્ટ, મદનવાડ,વલસાડ.	ભારતીય જનતા પાર્ટી
૬	૮	સામાન્ય	રાજુ"વકીલ" જે. દેસાઈ	દીક્ષીત મહોલ્લો, ભાવનો ટેકરો,વલસાડ.	–
૭	૯	સામાન્ય મહિલા	તારાબેન ગીરીશભાઈ પટેલ	મુલ્લાવાડી,વલસાડ.	–
૮	૯	અનુસૂચિત આદિજાતિ	હરિશભાઈ છીબુભાઈ ઢોડિયા	મુલ્લાવાડી,નવસારીવાલા ચેમ્બર સામે, વલસાડ.	–
૯	૯	સામાન્ય	ધનસુખલાલ શાંતિલાલ મિસ્ત્રી	બી/૨, અભિલાષ એપાર્ટમેન્ટ,હાલર રોડ, સુથાર ચાલ,વલસાડ.	–
૧૦	૧૦	સામાન્ય મહિલા	શીલ્પા નરેન્દ્રભાઈ કોઠારી	એ–૫૦૩,પદ્મકમલ, તીથલ રોડ,વલસાડ.	ભારતીય જનતા પાર્ટી
૧૧	૧૦	અનુસુચિત આદિજાતિ	અનિલકુમાર ઉર્ફે અજીતકુમાર રમણભાઈ પટેલ	સ્વર્ગાશ્રમ મંદિર રસ્તો, તીથલરોડ, વલસાડ.	ભારતીય જનતા પાર્ટી
૧૨	૧૦	સામાન્ય	શશીકાંત આણંદજી શેઠીયા	'આનંદ' તીથલ રોડ,વલસાડ.	ભારતીય જનતા પાર્ટી
૧૩	૧૧	સામાન્ય મહિલા	અર્ચનાબેન બંકીમચંદ્ર દેસાઈ	શીશુવિહાર સરદાર નગર પાસે, તીથલ રોડ, વલસાડ.	–
૧૪	૧૧	સામાન્ય	જિજ્ઞેશભાઈ ચંદ્રકાંત મહેતા	મનીષ એપાર્ટમેન્ટ, તીથલ રોડ, વલસાડ.	ભારતીય જનતા પાર્ટી
૧૫	૧૧	સામાન્ય	જયદીપ ડાહ્યાભાઈ દેસાઈ(લાલો)	બ્લોક નં.૧૬,સરદાર નગરસોસાયટી, તીથલરોડ, વલસાડ.	–
૧૬	૧૨	સામાન્ય મહિલા	ડૉ.પુષ્પાબહેન રામજોર ઓઝા	૨૬૫/ટી,વેસ્ટ રેલ્વે યાર્ડ,વલસાડ.	–
૧૭	૧૨	અનુસૂચિત આદિજાતિ	ભરતભાઈ છોટુભાઈ પટેલ	પાણીની ટાંકી પાસે, હાલર,વલસાડ.	–
૧૮	૧૨	સામાન્ય	આશીષભાઈ સુમંતરાય દેસાઈ	જે.જે.ભવન, હાલર ક્રોસ લેન, સૂર્યકિરણ સામે, વલસાડ.	–

સ્થળ :– વલસાડ.
તા.૨૬/૦૨/૦૩

(સહી/–) અવાચ્ય,

ચૂંટણી અધિકારી
વલસાડ નગરપાલીકા
નાયબ જિલ્લા વિકાસ અધિકારી(મહેસુલ)
જિલ્લા પંચાયત
વલસાડ.

INDEX

પારડી નગરપંચાયતની સામાન્ય ચૂંટણી -- ૨૦૦૩

ચૂંટણી અધિકારી દ્વારા ગુજરાત નગરપાલિકા (ની ચૂંટણી કરવા) બાબતના નિયમો ૧૯૯૪ ના નિયમ-૬૮ અન્વયે ચૂંટાયેલા ઉમેદવારોના નામોની જાહેરાત

ક્રમાંક: પાનપ/ચટણ/સા.ચું/૨૦૦૩

(૧) પારડી નગરપંચાયતના નીચે જણાવેલ વોર્ડોની સામાન્ય ચૂંટણી તા.૧૬/૦૨/૨૦૦૩ ના રોજ યોજાયેલ તેની મતગણતરીનું પરિણામ ગુજરાત નગરપાલિકા (ની ચૂંટણી કરવા) બાબતના નિયમો ૧૯૯૪ ના નિયમ-૬૧ અન્વયે નમુના નં.૨૧ મુજબ તૈયાર કરી નિયમ-૬૩ અન્વયે નીચે જણાવેલ વોર્ડોની સામે જણાવેલ બેઠક માટે તેની સામે કોલમ નંબર ૪ માં જણાવેલ ઉમેદવારોને ચૂંટાયેલા જાહેર કરવામાં આવેલ છે.

(૨) નગરપાલિકા (ની ચૂંટણી કરવા) બાબતના નિયમો ૧૯૯૪ ના નિયમ ૬૩ મુજબ જાહેર કરેલ પરિણામ મુજબ નીચે જણાવેલ વોર્ડોની સામે જણાવેલ બેઠક માટે તેની સામે જણાવેલ ઉમેદવારોને નિયમ ૬૮ અન્વયે પારડી નગરપંચાયતના ચૂંટાયેલા સભ્યો તરીકે જાહેર કરી તેઓનાં નામો પ્રસિધ્ધ કરવામાં આવે છે.

અ. નં.	વોર્ડ નંબર	બેઠકનો પ્રકાર	ચૂંટાયેલા ઉમેદવારનું		ચૂંટાયેલા ઉમેદવારનું પક્ષ સાથે જોડાણ
			નામ	સરનામું	
૧	૨	૩	૪	૫	૬
૧.	૧	૧ સામાન્ય મહિલા	શ્રીમતી પુષ્પાબેન કિરીટકુમાર પારડીવાલા	ડી.સી.ઓ.હાઈસ્કુલ પાછળ, પારડી, તા.પારડી, જિ.વલસાડ	ભારતીય રાષ્ટ્રીય કોગ્રેસ
૨.	૧	૨ અનુસૂચિત આદિજાતિ	શ્રી રાજેશભાઈ મંગુભાઈ પટેલ	ક્રિકેટ ગ્રાઉન્ડ, કોલેજરોડ, પારડી, તા.પારડી, જિ.વલસાડ	ભારતીય જનતા પક્ષ
૩.	૧	૩ સામાન્ય	શ્રી ધર્મેશભાઈ વસંતભાઈ મોદી	૧૬-નુતનનગર, પારડી, તા.પારડી, જિ.વલસાડ	ભારતીય જનતા પક્ષ
૪.	૨	૧ સામાન્ય મહિલા	શ્રીમતી ફરીદાબાનુ અબ્દુલઅજીજ મનીયાર	ચીવલરોડ, પારડી, તા.પારડી, જિ.વલસાડ	ભારતીય જનતા પક્ષ
૫.	૨	૨ અનુસૂચિત આદિજાતિ	શ્રી યોગેશભાઈ ઈશ્વરભાઈ પટેલ	વલસાડીઝાંપા, કુંભારવાડ, પારડી, તા.પારડી, જિ.વલસાડ	ભારતીય જનતા પક્ષ
૬.	૨	૩ સામાન્ય	શ્રી દારાભાઈ જમશેદજી પારડીવાલા	નાજુવીલા, બસસ્ટેન્ડ, પારડી, તા.પારડી, જિ.વલસાડ	--
૭.	૩	૧ અનુસૂચિત આદિજાતિ મહિલા	શ્રીમતી રતનબેન રમેશભાઈ પટેલ	સર્વોદય સોસાયટી, મટનમાર્કેટ, પારડી, તા.પારડી, જિ.વલસાડ	ભારતીય જનતા પક્ષ
૮.	૩	૨ પછાત વર્ગ	શ્રી અરવિંદભાઈ ગોવિંદભાઈ સંઘારીયા	૧૦૨-અભિનવ-સીપાર્ક,ડૉ.ઠોસર હોસ્પિટલ ની પાછળ, પારડી, તા.પારડી, જિ.વલસાડ	ભારતીય જનતા પક્ષ
૯.	૩	૩ સામાન્ય	શ્રી યુસુફઅલી અબ્દુલહુશેન વાડીવાલા	કંસારવાડ, તા.પારડી, જિ.વલસાડ	ભારતીય જનતા પક્ષ
૧૦.	૪	૧ સામાન્ય મહિલા	શ્રીમતી જયાબેન સુંદરલાલ ભગત	કહારવાડ, પારડી, તા.પારડી, જિ.વલસાડ	ભારતીય જનતા પક્ષ
૧૧.	૪	૨ અનુસૂચિત આદિજાતિ	શ્રી વિલાસભાઈ ચંદુભાઈ પટેલ	નાનીમસાણી, પારડી, તા.પારડી, જિ.વલસાડ	ભારતીય જનતા પક્ષ
૧૨.	૪	૩ સામાન્ય	શ્રી કિર્તિકુમાર રતિલાલ રાજપુત	મોઢ ફળિયુ, પારડી, તા.પારડી, જિ.વલસાડ	ભારતીય જનતા પક્ષ
૧૩.	૫	૧ સામાન્ય મહિલા	શ્રીમતી ઉષાબેન ગુલાબભાઈ નાયક	પોણીયા, પારડી, તા.પારડી, જિ.વલસાડ	ભારતીય જનતા પક્ષ
૧૪.	૫	૨ અનુસૂચિત આદિજાતિ	શ્રી ઉમેશભાઈ રમણભાઈ હળપતિ	પોણીયા ચંદરણી વેરી, પારડી, તા.પારડી, જિ.વલસાડ	ભારતીય જનતા પક્ષ
૧૫.	૫	૩ સામાન્ય	શ્રી ઈશ્વરભાઈ રતીલાલ માંગેલા	ચંદ્રપુર પારનદી પાસે, ને.હા.નં.-૮, પારડી, તા.પારડી, જિ.વલસાડ	ભારતીય જનતા પક્ષ
૧૬.	૬	૧ પછાત વર્ગ મહિલા	શ્રીમતી પારૂલબેન પ્રદીપભાઈ રાજપુત	આદર્શ સોસાયટી, ને.હા.નં.-૮, પારડી, તા.પારડી, જિ.વલસાડ	ભારતીય જનતા પક્ષ
૧૭.	૬	૨ અનુસૂચિત આદિજાતિ	શ્રી ઈશ્વરભાઈ રામુભાઈ પટેલ	સુથાર ફળિયું, પારડી, તા.પારડી, જિ.વલસાડ	ભારતીય જનતા પક્ષ
૧૮.	૬	૩ સામાન્ય	શ્રી દેવેન્દ્ર પ્રવિણભાઈ શાહ	૬/૭ સિધ્ધાર્થ સોસાયટી, પારડી, તા.પારડી, જિ.વલસાડ	ભારતીય જનતા પક્ષ
૧૯.	૭	૧ અનુસૂચિત આદિજાતિ મહિલા	શ્રીમતી ઉષાબેન રાજુભાઈ પટેલ.	જોગાનોમોરો, પારડી,તા.પારડી,જિ.વલસાડ	ભારતીય જનતા પક્ષ
૨૦.	૭	૨ સામાન્ય	શ્રી કમલેશ ગજાનંદ પટેલ	ડુંગરી ફળિયા, પારડી, તા.પારડી, જિ.વલસાડ	ભારતીય જનતા પક્ષ
૨૧.	૭	૩ સામાન્ય	શ્રી કાંતીભાઈ જીવણભાઈ પટેલ.	દમણીઝાંપા, પારડી, તા.પારડી, જિ.વલસાડ	ભારતીય જનતા પક્ષ

સ્થળ :- પારડી.
તારીખ :- ૨૬/૦૨/૨૦૦૩

ચૂંટણી અધિકારી
પારડી નગરપંચાયત અને
આયોજન સહ તાલુકા વિકાસ અધિકારી
પારડી તાલુકા પંચાયત, પારડી.

INDEX

ધરમપુર નગર પંચાયતની સામાન્ય ચૂંટણી ૨૦૦૩

ચૂંટણી અધિકારી દ્વારા ગુજરાત નગરપાલિકા (ની ચૂંટણી કરવા) બાબતના નિયમો ૧૯૯૪ ના નિયમ ૬૮ અન્વયે ચૂંટાયેલા ઉમેદવારોના નામોની જાહેરાત.

ક્રમાંક : ચુંટણી/ધ.નં.પં/ ૨૦૦૩

૧. ધરમપુર નગર પંચાયતમાં નીચે જણાવેલ વોર્ડોની સામાન્ય ચુંટણી તા. ૧૬/૨/૨૦૦૩ ના રોજ યોજાયેલ તેની મતગણતરીની પરિણામ ગુજરાત નગરપાલિકા (ની ચુંટણી કરવા) બાબતના નિયમો ૧૯૯૪ના નિયમ ૬૧ અન્વયે નમુના નં.૨૧ મુજબ તૈયાર કરી, નિયમ ૬૩ અન્વયે નીચે જણાવેલ વોર્ડોની સામે જણાવેલ બેઠક માટે તેની સામે કોલમ નં. ૪ માં જણાવેલ ઉમેદવારોને ચુંટાયેલ જાહેર કરવામાં આવેલ છે.

૨. નગરપાલિકા (ની ચુંટણી કરવા) બાબતના નિયમો ૧૯૯૪ના નિયમ ૬૩, મુજબ જાહેર કરેલ પરિણામ મુજબ નીચે જણાવેલ વોર્ડની સામે જણાવેલ બેઠક માટે તેની સામે જણાવેલ ઉમેદવારોને નિયમ ૬૮ અન્વયે ધરમપુર નગર પંચાયતના ચુંટાયેલા કાઉન્સીલરો તરીકે જાહેર કરી, તેઓના નામો પ્રસિધ્ધ કરવામાં આવે છે.

અ. નં.	વોર્ડ નંબર	બેઠકનો પ્રકાર	ચુંટાયેલા ઉમેદવારનું		પક્ષ સાથે જોડાણ
			નામ.	સરનામું	
૧	૨	૩	૪	૫	૬
૧	૧	અનુ.આદીજાતિ મહિલા	રમીલાબહેન જીવણભાઈ હરકણીયા	કાનજી ફળિયા, ધરમપુર.	ભારતીય જનતા પક્ષ
૨		અનુ.આદીજાતિ	રમેશભાઈ રતિલાભાઈ ગરાસ	કાનુરબરડા, મંદિર ફળિયું, ધરમપુર.	ભારતીય જનતા પક્ષ
૩		સામાન્ય	જીવણભાઈ બાબુભાઈ ચાંદુકા	કાનુરબરડા આહિર ફળિયું, ધરમપુર.	ભારતીય જનતા પક્ષ
૪	૨	સામાન્ય મહિલા	સવિતાબેન ગોપાળભાઈ ટ્રીમ્બર	માળીવાડ, ધરમપુર.	ભારતીય જનતા પક્ષ
૫		અનુ.આદીજાતિ	રાજેશભાઈ નારણભાઈ ચૌધરી	અગાસી ફળિયા, ધરમપુર.	ભારતીય જનતા પક્ષ
૬		અનુ.આદીજાતિ	દિનેશભાઈ રણછોડભાઈ રૂપાસરી	મોહનગઢ ડુંગરી, ધરમપુર.	ભારતીય રાષ્ટ્રીય કોંગ્રેસ
૭	૩	પછાતવર્ગ મહિલા	નુરબીબી મહંમદ બાકત્યાન	લીમડાચોક, ધરમપુર.	ભારતીય રાષ્ટ્રીય કોંગ્રેસ
૮		અનુ.આદીજાતિ	નીલેશભાઈ ભુલાભાઈ પટેલ	આમોદીન રોડ, ધરમપુર.	ભારતીય રાષ્ટ્રીય કોંગ્રેસ
૯		સામાન્ય	સાજીદ અહમદભાઈ ડુંગરીવા	દરજી ફળિયું, ધરમપુર.	ભારતીય રાષ્ટ્રીય કોંગ્રેસ
૧૦	૪	સામાન્ય મહિલા	લલિતાબેન ડાહયાભાઈ માંગરોળીયા	કાનુરબરડા, બારસોલરોડ, ધરમપુર.	ભારતીય જનતા પક્ષ
૧૧		અનુ.આદીજાતિ	ધીરજકુમાર રણછોડભાઈ પટેલ	નગારીયા, ધરમપુર.	ભારતીય રાષ્ટ્રીય કોંગ્રેસ
૧૨		સામાન્ય	ગજેન્દ્રસિંહ હઠીસિંહ રાવરાણા	ગાર્ડન રોડ, ધરમપુર.	ભારતીય જનતા પક્ષ
૧૩	૫	અનુ.આદીજાતિ મહિલા	કમળાબેન કંચનભાઈ પટેલ	કુંભારવાડ, ધરમપુર.	ભારતીય જનતા પક્ષ
૧૪		અનુ આદીજાતિ	દિનેશભાઈ ભીખુભાઈ બહાદુરભેયા	કૈલાસ રોડ, ધરમપુર.	ભારતીય જનતા પક્ષ
૧૫		સામાન્ય	મુકેશભાઈ ભગવાનસિંહ દશોંદી	નગારીયા, ધરમપુર.	ભારતીય જનતા પક્ષ
૧૬	૬	અનુ.આદીજાતિમહિલા	સુમિત્રાબેન બટુકભાઈ ચૌધરી	હાથીખાના, નાશીક રોડ, ધરમપુર.	ભારતીય જનતા પક્ષ
૧૭		પછાતવર્ગ	ભરતભાઈ જમનાદાસ ભરૂચા	પ્રભુ ફળિયા, ધરમપુર.	ભારતીય જનતા પક્ષ
૧૮		સામાન્ય	હેમંતભાઈ કાંતિલાલ કંસારા	બજાર ફળિયું, ધરમપુર	ભારતીય જનતા પક્ષ
૧૯	૭	અનુ.આદીજાતિમહિલા	રાધાબહેન મણીલાલ બાવીસા	ચેકડેમ ફળિયું, ધરમપુર.	ભારતીય રાષ્ટ્રીય કોંગ્રેસ
૨૦		અનુ.જાતિ	સુરેશભાઈ ભીમાભાઈ ગાયકવાડ	આંબેડકર નગર, ધરમપુર.	ભારતીય રાષ્ટ્રીય કોંગ્રેસ
૨૧		અનુ.આદીજાતિ	જયલેશભાઈ કિશનભાઈ માહલા	ધોબીધોવાણ, ધરમપુર.	ભારતીય રાષ્ટ્રીય કોંગ્રેસ

સ્થળ : ધરમપુર
તારીખ ૨૬/૨/૨૦૦૩

(સહી/--) અવાચ્ય,
ચુંટણી અધિકારી,
ધરમપુર નગર પંચાયત અને
નાયબ કલેક્ટર (મ.ભો.યો.)વલસાડ.

સરકારી મધ્યસ્થ મુદ્રણાલય, ગાંધીનગર.

INDEX

Extra No. 144 REGISTERED NO. G/GNR/2

सत्यमेव जयते

The Gujarat Government Gazette

EXTRAORDINARY

PUBLISHED BY AUTHORITY

Vol. XLIV] WEDNESDAY, FEBRUARY 26, 2003/PHALGUNA 7, 1924

Separate paging is given to this Part in order that it may be filed as a Separate Compilation.

PART IV—C

Statutory Rules and Orders (other than those published in Parts I, I-A and I-L) made by Statutory Authorities other than the Government of Gujarat including those made by the Government of India, the High Court, the Director of Municipalities, the Commissioner of Police, the Director of Prohibition and excise, the District Magistrates and the Election Commission, Election Tribunals, Returning Officers and other authorities, under the Election Commission.

છાયા નગરપાલિકાની સામાન્ય ચૂંટણી ૨૦૦૩

ચૂંટણી અધિકારી દ્વારા ગુજરાત નગરપાલિકા (ની ચૂંટણી કરવા) બાબતના નિયમો ૧૯૯૪ના નિયમ-૬૮ અન્વયે ચૂંટાયેલા ઉમેદવારોના નામોની જાહેરાત

ક્રમાંક : ચટણ/છાંયાનપા/પરિણામ/૨૧ (૨)

(૧) પોરબંદર જિલ્લાની છાંયા નગરપાલિકાના નીચે જણાવેલ અ.નં. ૧૯, ૨૦, ૨૧ અને ૨૫ સામે જણાવેલ વૉર્ડની સામે જણાવેલ બેઠક માટે કોલમ નંબર ૪ માં જણાવેલ ઉમેદવારને ગુજરાત નગરપાલિકા (ની ચૂંટણી કરવા) બાબતના નિયમો ૧૯૯૪ના નિયમ ૧૩ અન્વયે બિનહરિફ ચૂંટાયેલા કાઉન્સિલર તરીકે જાહેર કરવામાં આવેલ છે.

(૨) છાંયા નગરપાલિકાના નીચે જણાવેલ વૉર્ડોની સામાન્ય ચૂંટણી તા. ૧૬/૨/૨૦૦૩ ના રોજ યોજાયેલ તેની મતગણતરીનું પરિણામ ગુજરાત નગરપાલિકા (ની ચૂંટણી કરવા) બાબતના નિયમો ૧૯૯૪ના નિયમ-૬૧ અન્વયે નમૂના નં. ૨૧ મુજબ તૈયાર કરી નિયમ-૬૩ અન્વયે નીચે જણાવેલ વોર્ડોની સામે જણાવેલ બેઠક માટે તેની સામે કોલમ નંબર ૪માં જણાવેલ ઉમેદવારોને ચૂંટાયેલા જાહેર કરવામાં આવેલ છે.

(૩) નગરપાલિકા (ની ચૂંટણી કરવા) બાબતના નિયમો ૧૯૯૪ના નિયમ ૧૩, ૬૩, મુજબ જાહેર કરેલ પરિણામ મુજબ નીચે જણાવેલ વૉર્ડોની સામે જણાવેલ બેઠક માટે તેની સામે જણાવેલ ઉમેદવારોને નિયમ ૬૮ અન્વયે છાંયા નગરપાલિકાના ચૂંટાયેલા કાઉન્સિલરો તરીકે જાહેર કરી તેઓનાં નામો પ્રસિદ્ધ કરવામાં આવે છે.

અ. નં.	વૉર્ડ નં.	બેઠકનો પ્રકાર	ચૂંટાયેલા ઉમેદવારનું		પક્ષ સાથે જોડાણ
			નામ	સરનામું	
૧	૨	૩	૪	૫	૬
૧	૧	અનુસૂચિત જાતિ મહિલા	હંસાબેન દુદા ચૌહાણ	તુલશીભાઈ હાથી દંગા, બિર્લા, મુ.છાંયા	ભારતીય રાષ્ટ્રીય કોંગ્રેસ
૨	૧	સામાન્ય	મુલાયમસીંગ જલસીંગ શેખાવત	બિર્લા કોલોની એસ–૮૫ મુ.છાંયા	ભારતીય રાષ્ટ્રીય કોંગ્રેસ
૩	૧	સામાન્ય	આદુજી મંગલાજી જલવાડીયા	રામગોપાલના દંગા, બિર્લા દંગા મુ.છાંયા	ભારતીય રાષ્ટ્રીય કોંગ્રેસ
૪	૨	સામાન્ય મહિલા	માલીબેન ભોજા ખૂંટી	બેંક કોલોની, ખડા વિસ્તાર મુ.છાંયા	ભારતીય જનતા પક્ષ
૫	૨	પછાતવર્ગ	ભોજાભાઈ કાનાભાઈ ખૂંટી	બેંક કોલોની, ખડા વિસ્તાર મુ.છાંયા	ભારતીય જનતા પક્ષ
૬	૨	સામાન્ય	નરેશ વૃજલાલ થાનકી	'મણીધર નિવાસ', વીરા [illegible]	ભારતીય જનતા

૭	૩	સામાન્ય મહિલા	ત્રીવેણીબેન હેમતલાલ મોઢા	એ.સી.સી. રોડ મુ.છાંયા	ભારતીય જનતાપક્ષ
૮	૩	પછાતવર્ગ	કાનજીભાઈ પરબતભાઈ મોકરીયા	વાંદરી ચોક, મુ.છાંયા	ભારતીય જનતાપક્ષ
૯	૩	સામાન્ય	અરભમ જેઠા પરમાર	એ.સી.સી. રોડ મુ.છાંયા	ભારતીય જનતાપક્ષ
૧૦	૪	સામાન્ય મહિલા	નયનાબેન વલ્લભગર રામદતી	પોસ્ટ ઓફીસ પાસે, રણવિસ્તાર મુ.છાંયા	ભારતીય જનતા પક્ષ
૧૧	૪	સામાન્ય	જીવાભાઈ માલદેભાઈ ભુતિયા	સાંઢીયાવાડ મુ.છાંયા	ભારતીય જનતા પક્ષ
૧૨	૪	સામાન્ય	શૈલેષભાઈ પરસોતમભાઈ જોષી	'શીવકૃપા', એસ.બી.આઈ. કોલોની પાસે મુ.છાંયા	ભારતીય જનતા પક્ષ
૧૩	૫	સામાન્ય મહિલા	રૂપીબેન લખમણભાઈ કારાવદરા	વાછરા ચોક, મુ.છાંયા	ભારતીય જનતા પક્ષ
૧૪	૫	સામાન્ય	સુરેશભાઈ અમૃતભાઈ થાનકી	સરકારી પોલીટેકનીક કોલેજની પાછળ, નીધી પાર્ક–૨, મુ.છાંયા	ભારતીય જનતા પક્ષ
૧૫	૫	સામાન્ય	દયાગર મનરૂપગર ગૌસ્વામી	વાછરા ચોક, મુ.છાંયા	ભારતીય જનતા પક્ષ
૧૬	૬	સામાન્ય મહિલા	મણીબેન મંગા શીંગરખીયા	વણકરવાસ મુ.છાંયા	ભારતીય રાષ્ટ્રીય કોંગ્રેસ
૧૭	૬	અનુસૂચિત જાતિ	રાણાભાઈ કારાભાઈ શીંગરખીયા	જુનો વણકરવાસ, રામમંદિરપાસે, મુ.છાંયા	---
૧૮	૬	સામાન્ય	જયંતી વીરા ચુડાસમા	વણકરવાસ, હોબીચકલા રોડ, મુ.છાંયા	ભારતીય રાષ્ટ્રીય કોંગ્રેસ
૧૯	૭	સામાન્ય મહિલા	રતનબેન ગોવિંદભાઈ બાલસ	બિરલા કોલોની, ઈન્દીરાનગર મુ.છાંયા	ભારતીય જનતા પક્ષ
૨૦	૭	સામાન્ય	દાસાભાઈ રામભાઈ મુશાલ	બિરલા કોલોની, ઈન્દીરાનગર મુ.છાંયા	ભારતીય જનતા પક્ષ
૨૧	૭	સામાન્ય	ગોગન અરજન ઓડેદરા	બિરલા કોલોની, ઈન્દીરાનગર મુ.છાંયા	ભારતીય જનતા પક્ષ
૨૨	૮	પછાતવર્ગ મહિલા	જયાબેન જસમતગર ગોસાઈ	નવાપરા મુ.છાંયા	ભારતીય રાષ્ટ્રીય કોંગ્રેસ
૨૩	૮	સામાન્ય	રામદે મ્યાંજર ઓડેદરા	મસ્જીદની બાજુમાં, મુ.છાંયા	ભારતીય રાષ્ટ્રીય કોંગ્રેસ
૨૪	૮	સામાન્ય	ગાંગા અરજન ઓડેદરા	નવાપરા મુ.છાંયા	ભારતીય રાષ્ટ્રીય કોંગ્રેસ
૨૫	૯	સામાન્ય મહિલા	લાખીબેન દેવા કોડીયાતર	રાંધાવાવ નેશ મુ.છાંયા	ભારતીય જનતા પક્ષ
૨૬	૯	અનુસૂચિત જાતિ	વજશીભાઈ માધાભાઈ ચાવડા	'આંબેડકર નગર' નરસંગ ટેકરી મુ.છાંયા	ભારતીય જનતા પક્ષ
૨૭	૯	સામાન્ય	કાંતીલાલ મોહનલાલ જોષી	જવાહર સોસાયટી, વાડી વિસ્તાર, નરસંગ ટેકરી મુ.છાંયા	ભારતીય જનતા પક્ષ

સ્થળ: પોરબંદર
તારીખ: ૧૬-૨-૨૦૦૩

(સહી/-) અવાચ્ય
ચૂંટણી અધિકારી

INDEX

રાણાવાવ નગરપંચાયતની ચૂંટણી–૨૦૦૩

ચૂંટણી અધિકારી દ્વારા ગુજરાત નગરપાલિકા (ની ચૂંટણી કરવા) બાબતના નિયમો ૧૯૯૪ ના નિયમ ૬૮ અન્વયે ચૂંટાયેલા ઉમેદવારોના નામોની જાહેરાત

૧. પોરબંદર જિલ્લાની રાણાવાવ નગરપંચાયતના નીચે જણાવેલ અ.નં. ૧ સામે જણાવેલ વોર્ડની સામે જણાવેલ બેઠક માટે કોલમ નંબર–૪ માં જણાવેલ ઉમેદવારને ગુજરાત નગરપાલિકા (ની ચૂંટણી કરવા) બાબતના નિયમો ૧૯૯૪ ના નિયમ ૧૩ અન્વયે બિનહરિફ ચૂંટાયેલા કાઉન્સિલર તરીકે જાહેર કરવામાં આવેલ છે.

૨. નગરપાલિકા (ની ચૂંટણી કરવા) બાબતના નિયમો ૧૯૯૪ ના નિયમ ૧૩ મુજબ જાહેર કરેલ પરિણામ મુજબ નીચે જણાવેલ વોર્ડોની સામે જણાવેલ બેઠક માટે તેની સામે જણાવેલ ઉમેદવારોને નિયમ ૬૮ અન્વયે રાણાવાવ નગરપંચાયતના ચૂંટાયેલા કાઉન્સિલરો તરીકે જાહેર કરી તેઓના નામો પ્રસિધ્ધ કરવામાં આવે છે.

અ.નં.	વોર્ડ નંબર	બેઠકનો પ્રકાર	ચૂંટાયેલ ઉમેદવારનું		પક્ષ સાથે જોડાણ
			નામ	સરનામું	
૧	૨	૩	૪	૫	૬
૧	૧	પહેલી બેઠક અનુસૂચિત જાતિ મહિલા	જયાબેન જેઠા બળવા	આંબેડકરવાસ, રાણાવાવ	ભારતીય જનતા પક્ષ
૨		બીજી બેઠક પછાત વર્ગ	સામતભાઈ ગાંગન ઓડેદરા	સ્ટેશન પ્લોટ, રાણાવાવ	ભારતીય જનતા પક્ષ
૩		ત્રીજી બેઠક સામાન્ય	બાબુ છોટાલાલ ચૌહાણ	મામલતદાર કવાર્ટર પાસે, રાણાવાવ	ભારતીય જનતા પક્ષ
૪	૨	પહેલી બેઠક પછાત વર્ગ મહિલા	સંતોકબેન સુરેશ મોકરીયા	મામલતદાર કવાર્ટર પાસે, રાણાવાવ	ભારતીય જનતા પક્ષ
૫		બીજી બેઠક સામાન્ય	હિરા સરમણ સિંધલ	રબારીવાસ, રાણાવાવ	ભારતીય જનતા પક્ષ
૬		ત્રીજી બેઠક સામાન્ય	હરિશ વીરજી ગઢવાણા	વાડી પ્લોટ, રાણાવાવ	ભારતીય જનતા પક્ષ
૭	૩	પહેલી બેઠક સામાન્ય મહિલા	જયાબેન ખીમજી શીંગડીયા	ગોપાલપરા, રાણાવાવ	ભારતીય જનતા પક્ષ
૮		બીજી બેઠક સામાન્ય	અનંતકુમાર પ્રભુદાસ ટેવાણી	ગોપાલપરા, રાણાવાવ	ભારતીય જનતા પક્ષ
૯		ત્રીજી બેઠક સામાન્ય	અરજન સામત ઓડેદરા	મામલતદાર કવાર્ટર પાસે, રાણાવાવ	ભારતીય જનતા પક્ષ
૧૦	૪	પહેલી બેઠક સામાન્ય મહિલા	મણીબેન ડાયા ગાધેર	વાડી પ્લોટ, રાણાવાવ	ભારતીય જનતા પક્ષ
૧૧		બીજી બેઠક સામાન્ય	પરેશકુમાર ચંદુભાઈ ટેવાણી	વાડી પ્લોટ, રાણાવાવ	ભારતીય જનતા પક્ષ
૧૨		ત્રીજી બેઠક સામાન્ય	પ્રેમજીભાઈ માધવજીભાઈ બરેજા	ગાયત્રી મંદિર સામે, રાણાવાવ	ભારતીય જનતા પક્ષ
૧૩	૫	પહેલી બેઠક સામાન્ય મહિલા	રેહાના ઓસમાણ જૂણેજા	આશાપુરા ચોક, રાણાવાવ	ભારતીય જનતા પક્ષ
૧૪		બીજી બેઠક અનુસૂચિત જાતિ	મુકેશ હિરા મારૂ	આંબેડકરવાસ, રાણાવાવ	ભારતીય જનતા પક્ષ
૧૫		ત્રીજી બેઠક સામાન્ય	ભાણજી કાનજી ભુવા	હોળી ચોક, રાણાવાવ	ભારતીય જનતા પક્ષ

INDEX

૧૬	૬	પહેલી બેઠક સામાન્ય મહિલા	મેરૂન કાસમ શમા	કાજી ફળીયા, અશાપુરા ચોક, રાણાવાવ	ભારતીય જનતા પક્ષ
૧૭		બીજી બેઠક સામાન્ય	બહાદુરઅલી ગુ. હુસેન મુલાણી	માંઢાઈ શેરી, માતમ ચોક, રાણાવાવ	ભારતીય જનતા પક્ષ
૧૮		ત્રીજી બેઠક સામાન્ય	મહમદઅલી હામીદ કાદરી	વાણીયાવાડ, રાણાવાવ	ભારતીય જનતા પક્ષ
૧૯	૭	પહેલી બેઠક સામાન્ય મહિલા	રૂપીબેન દેવશી ખુંટી	સાતતાડી સીમ વિસ્તાર, રાણાવાવ	ભારતીય જનતા પક્ષ
૨૦		બીજી બેઠક સામાન્ય	બાલુ રામા ઓડેદરા	ભોરાસર સીમ વિસ્તાર, રાણાવાવ	ભારતીય જનતા પક્ષ
૨૧		ત્રીજી બેઠક સામાન્ય	કૌશીકભાઈ શાંતીભાઈ વ્યાસ	રામેશ્વર સોસાયટી, રાણાવાવ	ભારતીય જનતા પક્ષ

સ્થળ :– રાણાવાવ
તારીખ :– ૦૪/૦૨/૨૦૦૩

(સહી/–) અવાચ્ય,
ચૂંટણી અધિકારી
રાણાવાવ નગરપંચાયત અને
નાયબ કલેક્ટર, કલેક્ટર કચેરી
પોરબંદર

કુતિયાણા નગર પંચાયતની સામાન્ય ચૂંટણી–૨૦૦૩

ચૂંટણી અધિકારી દ્વારા ગુજરાત નગર પાલિકા (ની ચૂંટણી કરવા) બાબતના નિયમો ૧૯૯૪ના નિયમ –૬૮ અન્વયે ચૂંટાયેલા ઉમેદવારોના નામોની જાહેરાત

ક્રમાંક : [illegible]

(૧) કુતિયાણા નગર પંચાયતના નીચે જણાવેલ વોર્ડોની સામાન્ય ચૂંટણી તા.: ૧૬–૨–૨૦૦૩ના રોજ યોજાયેલ તેની મતગણતરીનું પરિણામ ગુજરાત નગર પાલિકા (ની ચૂંટણી કરવા) બાબતના નિયમો ૧૯૯૪ના નિયમ–૬૧ અન્વયે નમૂના નં. ૨૧ મુજબ તૈયાર કરી નિયમ–૬૩ અન્વયે નીચે જણાવેલ વોર્ડોની સામે જણાવેલ બેઠક માટે તેની સામે કોલમ નંબર ૪માં જણાવેલ ઉમેદવારોને ચૂંટાયેલા જા હેર કરવામાં આવેલ છે.

(૨) નગર પાલિકા (ની ચૂંટણી કરવા) બાબતના નિયમો ૧૯૯૪ ના નિયમ ૬૫ (૧) અન્વયે એક જ ઉમેદવાર એક કરતાં વધુ વોર્ડોમાંથી ચૂંટાતા તેમની જગ્યાએ નિયમ ૬૫(૩) મુજબ અ. નં. ૧૬ સામે જણાવેલ વોર્ડોની સામે જણાવેલ બેઠક માટે કોલમ નંબર ૪ માં જણાવેલ ઉમેદવારને ચૂંટાયેલા જાહેર કરવામાં આવેલ છે.

(૩) નગર પાલિકા (ની ચૂંટણી કરવા) બાબતના નિયમો ૧૯૯૪ ના નિયમ ૬૩, ૬૫ મુજબ જાહેર કરેલ પરિણામ મુજબ નીચે જણાવેલ વોર્ડોની સામે જણાવેલ બેઠક માટે તેની સામે જણાવેલ ઉમેદવારોને નિયમ ૬૮ અન્વયે કુતિયાણા નગર પંચાયતના ચૂંટાયેલા કાઉન્સિલરો તુરીકે જાહેર કરી તેઓનાં નામો પ્રસિદ્ધ કરવામાં આવે છે.

અ. નં.	વોર્ડ નંબર	બેઠકનો પ્રકાર	ચૂંટાયેલ ઉમેદવારનું		પક્ષ સાથે જોડાણ
			નામ	સરનામું	
૧	૧	સામાન્ય મહિલા	જીવીબેન જેઠાભાઈ બોખરીયા	દેવડા નાકા, કુતિયાણા	---
૨	૧	સામાન્ય	ગોરધનભાઈ હોલારામ ચંદનાણી	બહાર પુરા, કુતિયાણા	---
૩	૧	સામાન્ય	ચનાભાઈ જેઠાભાઈ ખુંટી	ખાગેશ્રી રોડ, કુતિયાણા	---
૪	૨	સામાન્ય મહિલા	માલીબેન ભીમાભાઈ ઓડેદરા	ભાટવાડી, કુતિયાણા	---
૫	૨	અનુસુચિત જાતિ	સંજયભાઈ મહેશ સોંદરવા	વણકર વાસ, કુતિયાણા	---
૬	૨	સામાન્ય	ડાયા જેઠા ધોકિયા	કુંભાર વાડા, કુતિયાણા	---
૭	૩	સામાન્ય મહિલા	ડેલીબેન માલદેભાઈ ઓડેદરા	ભાટવાડી, કુતિયાણા	---
૮	૩	સામાન્ય	બાબુ લીલા ઓડેદરા	ભાટવાડી, કુતિયાણા	---
૯	૩	સામાન્ય	સુરેશ ઉકા માલમ	પંચહાટડી, કુતિયાણા	---

INDEX

૧૦	૪	સામાન્ય મહિલા	રૂક્મણીબેન જુમોમલ ખટવાણી	બહાર પરા, કુતિયાણા	ભારતીય જનતા પક્ષ
૧૧	૪	સામાન્ય	કનૈયાલાલ મંગલદાસ મેઘનાણી	બહાર પરા, કુતિયાણા	ભારતીય જનતા પક્ષ
૧૨	૪	સામાન્ય	નાથાભાઈ ગીગાભાઈ ઓડેદરા	બહાર પરા, કુતિયાણા	ભારતીય જનતા પક્ષ
૧૩	૫	સામાન્ય મહિલા	ગીતાબેન ધીરજલાલ જોગીયા	કંસારાવાડ, કુતિયાણા	—
૧૪	૫	પછાત વર્ગ	ભોજા રામા ઓડેદરા	ખોખર ચોરા, કુતિયાણા	—
૧૫	૫	સામાન્ય	ઈમ્તિયાજ અહમદ કસ્બાતી	ખોખર ચોરા, કુતિયાણા	—
૧૬	૬	પછાતવર્ગ મહિલા	માલીબેન પુંજાભાઈ બોખીરીયા	થેપડા ઝાપા પાસે, કુતિયાણા	ભારતીય જનતા પક્ષ
૧૭	૬	સામાન્ય	ડાયાભાઈ મેરામણભાઈ રૈયગા	રબારીવાસ, કુતિયાણા	—
૧૮	૬	સામાન્ય	બાવન કાનાભાઈ ભારાઈ	રબારીવાસ, કુતિયાણા	—
૧૯	૭	અનુસૂચિત જાતિ મહિલા	મંજુબેન મહેશભાઈ બળવા	વણકરવાસ, કુતિયાણા	—
૨૦	૭	સામાન્ય	નગીનદાસ પરમાર્ણંદ સોગૈયા	હોળી ચકલા, કુતિયાણા	—
૨૧	૭	સામાન્ય	માલદેભાઈ ગીગાભાઈ ઓડેદરા	મોટી ખત્રીવાડ, કુતિયાણા	—

સ્થળ :: કુતિયાણા
તારીખ :: ૨૬–૨–૨૦૦૩

(સહી/–) અવાચ્ય,
ચૂંટણી અધિકારી
કુતિયાણા નગર પંચાયત
અને
જિલ્લા પુરવઠા અધિકારી
પોરબંદર

સરકારી મધ્યસ્થ મુદ્રણાલય, ગાંધીનગર.

INDEX

Extra No. 145

REGISTERED NO. G/GNR/2

सत्यमेव जयते

The Gujarat Government Gazette

EXTRAORDINARY

PUBLISHED BY AUTHORITY

Vol. XLIV] WEDNESDAY, FEBRUARY 26, 2003/PHALGUNA 7, 1924

Separate paging is given to this Part in order that it may be filed as a Separate Compilation.

PART IV—C

Statutory Rules and Orders (other than those published in Parts I, I-A and I-L) made by Statutory Authorities other than the Government of Gujarat including those made by the Government of India, the High Court, the Director of Municipalities, the Commissioner of Police, the Director of Prohibition and excise, the District Magistrates and the Election Commission, Election Tribunals, Returning Officers and other authorities, under the Election Commission.

રાજુલા નગરપાલિકાની સામાન્ય ચુંટણી – ૨૦૦૩

ચુંટણી અધિકારી દ્વારા ગુજરાત નગરપાલિકા (ની ચુંટણી કરવા) બાબતના નિયમો ૧૯૯૪નાં નિયમ – ૬૮ અન્વયે

ક્રમાંક : ચૂ/૨૦૦૩. રાજુલા. પાલિકા - ૨૦૦૩

ચુંટાયેલા ઉમેદવારોના નામોની જાહેરાત

(૧) અમરેલી જિલ્લાની રાજુલા નગરપાલિકાના નીચે જણાવેલ વોર્ડોની સામાન્ય ચુંટણી તા. ૧૬/૨/૦૩ નાં રોજ યોજાયેલ તેની મતગણતરીનું પરીણામ ગુજરાત નગરપાલિકા (ની ચુંટણી કરવા) બાબતનાં નિયમો ૧૯૯૪ ના નિયમ – ૬૧ અન્વયે નમુના

INDEX

નં.–૨૧ મુજબ તૈયાર કરી નિયમ – ૬૩ અન્વયે નીચે જણાવેલ વોર્ડની સામે જણાવેલ બેઠક માટે તેની સામે કોલમ નંબર ૪ માં જણાવેલ ઉમેદવારોને ચુંટાયેલા જાહેર કરવામાં આવેલ છે.

(૨) નગરપાલિકા (ની ચુંટણી કરવા) બાબતનાં નિયમો ૧૯૯૪ ના નિયમ ,૬૩ મુજબ જાહેર કરેલ પરિણામ મુજબ નિચે જણાવેલ વોર્ડની સામે જણાવેલ બેઠક માટે તેની સામે જણાવેલ ઉમેદવારોને નિયમ ૬૮ અન્વયે રાજુલા નગરપાલિકાના ચુંટાયેલા કાઉન્સીલરો તરીકે જાહેર કરી તેઓનાં નામો પ્રસિધ્ધ કરવામાં આવે છે.

અ. નં.	વોર્ડ નંબર	બેઠકનો પ્રકાર	ચુંટાયેલ ઉમેદવારનું નામ	ચુંટાયેલ ઉમેદવારનું સરનામું	પક્ષ સાથે જોડાણ
૧	૧	૧ સામાન્ય મહિલા	શ્રીમતિ નયનાબેન પંકજગીરી અતીત	ઘાંચી પા, મુ. રાજુલા	ભારતીય રાષ્ટ્રીય કોંગેસ
૨		૨ પછાત વર્ગ	શ્રી જુસબભાઈ દાઉભાઈ ભોકીયા	ઘાંચી પા, મુ. રાજુલા	ભારતીય રાષ્ટ્રીય કોંગેસ
૩		૩ સામાન્ય	શ્રી રામકુભાઈ વલકુભાઈ ધાખડા	મહેતા ચોક, મુ. રાજુલા	ભારતીય રાષ્ટ્રીય કોંગેસ
૪	૨	૧ સામાન્ય મહિલા	શ્રીમતિ આયશાબેન દીલુભાઈ જોખીયા	સબ સ્ટેશન પાસે, મુ. રાજુલા	બહુજન સમાજ પાર્ટી
૫		૨ પછાત વર્ગ	શ્રી મનુભાઈ મથુરભાઈ કાતરીયા	તત્વજ્યોતિ રોડ, મુ. રાજુલા	બહુજન સમાજ પાર્ટી
૬		૩ સામાન્ય	શ્રી બચુભાઈ બાબુભાઈ જીંજાળા	તત્વજ્યોતિ પાસે, મુ. રાજુલા	બહુજન સમાજ પાર્ટી
૭	૩	૧. સામાન્ય મહિલા	શ્રીમતિ સાબેરાબેન રમજાનભાઈ કુરેશી	શ્રમજીવી નગર, મુ. રાજુલા	બહુજન સમાજ પાર્ટી
૮		૨. સામાન્ય	શ્રી બાબુભાઈ બોઘાભાઈ કાતરીયા	વાવેરા રોડ, મુ. રાજુલા	બહુજન સમાજ પાર્ટી
૯		૩. સામાન્ય	શ્રી આતુભાઈ રણછોડભાઈ જાલંધરા	યદુનંદન સોસાયટી, મુ. રાજુલા.	બહુજન સમાજ પાર્ટી
૧૦	૪	૧. સામાન્ય મહિલા	શ્રીમતિ કિરણબેન ભરતકુમાર ગોંડલીયા	મહેતા ચોક, મુ. રાજુલા.	ભારતીય જનતા પક્ષ
૧૧		૨. અનુસુચિત જાતિ	શ્રી ગણપતભાઈ મગનભાઈ રાઠોડ	મહુવા રોડ, મુ. રાજુલા	ભારતીય જનતા પક્ષ
૧૨		૩. સામાન્ય	શ્રી આણંદુભાઈ બચુભાઈ ધાખડા	જવાહર રોડ, મુ. રાજુલા	ભારતીય જનતા પક્ષ.
૧૩	૫	૧. સામાન્ય મહિલા	શ્રીમતિ વિમળાબેન રવજીભાઈ પરમાર	દુર્લભ નગર, મુ. રાજુલા	ભારતીય રાષ્ટ્રીય કોંગ્રેસ
૧૪		૨. સામાન્ય	શ્રી સુરેશભાઈ જીવાભાઈ મકવાણા	વાવેરા રોડ, મુ. રાજુલા	ભારતીય રાષ્ટ્રીય કોંગ્રેસ
૧૫		૩. સામાન્ય	શ્રી મનુભાઈ જેઠાભાઈ લાડુમોર	વાવેરા રોડ, મુ. રાજુલા	ભારતીય રાષ્ટ્રીય કોંગ્રેસ
૧૬	૬	૧. સામાન્ય મહિલા	શ્રીમતિ હસીનાબેન છોટુભાઈ ચાવડા	કુંભાર વાડા, મુ. રાજુલા	ભારતીય જનતા પક્ષ
૧૭		૨. સામાન્ય	શ્રી પ્રફુલકુમાર ભાણજીભાઈ છાપરીયા	ટાવર પાસે, મુ. રાજુલા	ભારતીય જનતા પક્ષ
૧૮		૩. સામાન્ય	શ્રી અતુલભાઈ મોહનભાઈ વાઘેલા	કુંભાર વાડા, મુ. રાજુલા	ભારતીય જનતા પક્ષ
૧૯	૭	૧. અનુ. જાતિ મહિલા	શ્રીમતિ જેઠીબેન પીઠાભાઈ સાગઠીયા	પાવર હાઉસ પાસે, મુ. રાજુલા	ભારતીય જનતા પક્ષ
૨૦		૨. સામાન્ય	શ્રી જગદીશભાઈ ભાણજીભાઈ જોષી	કૃષ્ણનગર સોસાયટી, ગાયત્રી મંદિર પાસે, મુ. રાજુલા	—
૨૧		૩. સામાન્ય	શ્રી હરીભાઈ ટપુભાઈ ભુતૈયા	બ્રાહ્મણ સોસાયટી, રેલ્વે સ્ટેશન પાછળ, મુ. રાજુલા	—
૨૨	૮	૧. પછાત વર્ગ મહિલા	શ્રીમતિ મીનાબેન પ્રવિણભાઈ વાઘેલા	ધર્મરાજ સોસાયટી, મુ. રાજુલા.	બહુજન સમાજ પાર્ટી
૨૩		૨. સામાન્ય	શ્રી અંબરીષકુમાર જીવાભાઈ ડેર	સવિતા નગર, મુ. રાજુલા.	બહુજન સમાજ પાર્ટી
૨૪		૩. સામાન્ય	શ્રી ચિરાગ ભરતકુમાર જોષી	"તપોવન" સવિતા નગર, મુ. રાજુલા.	બહુજન સમાજ પાર્ટી
૨૫	૯	૧. સામાન્ય મહિલા	શ્રીમતી લીલીબેન રામજીભાઈ રાઠોડ	રામજી મંદિર પાસે, મુ. રાજુલા.	ભારતીય રાષ્ટ્રીય કોંગ્રેસ
૨૬		૨. સામાન્ય	શ્રી જસુભાઈ આપાભાઈ ધાખડા	જીવાબાવા ચોક, મુ. રાજુલા.	ભારતીય રાષ્ટ્રીય કોંગ્રેસ
૨૭		૩. સામાન્ય	શ્રી વાલજીભાઈ કાનજીભાઈ બાબરીયા	કડીયાળી રોડ, મુ. રાજુલા.	ભારતીય રાષ્ટ્રીય કોંગ્રેસ

ચુંટણી અધિકારી રાજુલા નગરપાલિકા
અને
નાયબ કલેક્ટર, રાજુલા.

સ્થળ :– રાજુલા
તારીખ :– ૨૪/૨/૨૦૦૩

INDEX

ચલાલા નગરપંચાયતની સામાન્ય ચૂંટણી – ૨૦૦૩
ચૂંટણી અધિકારી દવારા ગૂજરાત નગરપાલિકા (ની ચૂંટણી કરવા) બાબતના નિયમો ૧૯૯૪ના નિયમ–૬૮ અન્વયે ચૂંટાયેલા ઉમેદવારોના નામોની જાહેરાત

ક્રમાંક: ચુંટણી - ચલાલા - ખરોડ્યાબ - ૨૦૦૩

(૧) અમરેલી જિલ્લાની ચલાલા નગરપંચાયતના નીચે જણાવેલ અનુ. નં.. ૧ તથા ૭ સામે જણાવેલ વોર્ડની સામે જણાવેલ બેઠક માટે કોલમ નંબર ૪માં જણાવેલ ઉમેદવારને ગુજરાત નગરપાલિકા (ની ચૂંટણી કરવા) બાબતના નિયમો ૧૯૯૪ના નિયમ ૧૩ અન્વયે બિનહરિફ ચૂંટાયેલા કાઉન્સિલર તરીકે જાહેર કરવામાં આવેલ છે.

(૨) ચલાલા નગર પંચાયતના નીચે જણાવેલ વોર્ડની સામાન્ય ચૂંટણી તા. ૧૬–૨–૨૦૦૩ના રોજ યોજાયેલ તેની મતગણતરીનું પરિણામ ગુજરાત નગરપાલિકા (ની ચૂંટણી કરવા) બાબતના નિયમો ૧૯૯૪ના નિયમ–૬૧ અન્વયે નમૂના નં.૨૧ મુજબ તૈયાર કરી નિયમ–૬૩ અંન્વયે નીચે જણાવેલ વોર્ડોની સામે જણાવેલ બેઠક માટે તેની સામે કોલમ નંબર–૪માં જણાવેલ ઉમેદવારોને ચૂંટાયેલા જાહેર કરવામાં આવે છે.

નગરપાલિકા (ની ચૂંટણી કરવા) બાબતના નિયમો ૧૯૯૪ના નિયમ ૧૩,૬૩,[illegible] મુજબ જાહેર કરેલ પરિણામ મુજબ નીચે જણાવેલો વોર્ડોની સામે જણાવેલ બેઠક માટે તેની સામે જણાવેલ ઉમેદવારોને નિયમ–૬૮ અન્વયે ચલાલા નગર પંચાયતના ચૂંટાયેલા કાઉન્સિલરો તરીકે જાહેર કરી તેઓના નામો પ્રસિધ્ધ કરવામાં આવે છે.

અ.નં	વોર્ડ નંબર	બેઠકનો પ્રકાર	ચૂંટાયેલ ઉમેદવારનું નામ		પક્ષ સાથે જોડાણ
			નામ	સરનામું	
૧	૨	૩	૪	૫	૬
૧	૧	સામાન્ય મહિલા	સુધાબેન પ્રદીપભાઈ પુરોહીત	ભટશેરી, ચલાલા	ભારતીય જનતા પક્ષ
૨	૧	સામાન્ય	સવજીભાઈ મગનભાઈ શેલડીયા	દાનેવ પ્લોટ, ચલાલા	ભારતીય જનતા પક્ષ
૩	૧	સામાન્ય	જયંતિભાઈ બાબુભાઈ કાથરોટીયા	સ્ટેશન રોડ, ચલાલા	ભારતીય જનતા પક્ષ
૪	૨	સામાન્ય મહિલા	પુષ્પાબેન રમેશભાઈ ભાલાળા	નવાપરા, ચલાલા	ભારતીય રાષ્ટ્રીય કોંગ્રેસ
૫	૨	સામાન્ય	કાંતિભાઈ બાવચંદભાઈ માળવિયા	સાટોડીપરા, ચલાલા	ભારતીય જનતા પક્ષ
૬	૨	સામાન્ય	શૈલેષકુમાર રમેશચંદ્ર ભટ (ફુલો)	સાટોડીપરા, ચલાલા	ભારતીય રાષ્ટ્રીય કોંગ્રેસ
૭	૩	અનુ.જાતિ મહિલા	મધુબેન રમેશભાઈ સોલંકી	નવાપરા, ચલાલા	ભારતીય જનતા પક્ષ
૮	૩	પછાતવર્ગ	ચાંપરાજભાઈ. અમરૂભાઈ ધાધલ	મુળીમાની જગ્યા પાસે, ચલાલા	—
૯	૩	સામાન્ય	પોપટભાઈ નાથાભાઈ પાનસુરીયા	લાયબ્રેરી રોડ, મહાદેવપરા, ચલાલા	ભારતીય જનતા પક્ષ
૧૦	૪	સામાન્ય મહિલા	કમળાબેન કાનજીભાઈ વઘાસીયા	સ્ટેશન રોડ, ચલાલા	ભારતીય જનતા પક્ષ
૧૧	૪	સામાન્ય	ધનજીભાઈ પ્રેમજીભાઈ રીબડીયા	મહાદેવપરા, ચલાલા	ભારતીય જનતા પક્ષ
૧૨	૪	સામાન્ય	મનસુખભાઈ નાથાભાઈ ગેડીયા	સ્ટેશન રોડ, ચલાલા	ભારતીય જનતા પક્ષ
૧૩	૫	સામાન્ય મહિલા	જયાબેન દલસુખભાઈ વ્યાસ	દાનેવ સોસાયટી, ચલાલા	ભારતીય જનતા પક્ષ
૧૪	૫	સામાન્ય	રાજુભાઈ બિચ્છુભાઈ વાળા	દાનેવ સોસાયટી, ચલાલા	ભારતીય જનતા પક્ષ

INDEX

૧૫	૫	સામાન્ય	બાબુભાઈ ફુલાભાઈ પટોળિયા	મીઠાપુર પરા, ચલાલા	ભારતીય જનતા પક્ષ
૧૬	૬	પછાતવર્ગ મહિલા	મંજુલાબેન હરિભાઈ મકવાણા	દિપક વસાહત, મફત પ્લોટ, ચલાલા	ભારતીય જનતા પક્ષ
૧૭	૬	અનુ.જાતિ	દુદાભાઈ દેવજીભાઈ પરમાર	સર્વોદય સોસાયટી, ચલાલા	ભારતીય જનતા પક્ષ
૧૮	૬	સામાન્ય	પ્રકાશભાઈ વનમાળીભાઈ કારીયા	ભટ શેરી, કૃષ્ણકુંજ, મોચી બજાર, ચલાલા	ભારતીય રાષ્ટ્રીય કોંગ્રેસ
૧૯	૭	સામાન્ય મહિલા	શારદાબેન દેવરાજભાઈ કાનાણી	મહાદેવપરા, ચલાલા	ભારતીય રાષ્ટ્રીય કોંગ્રેસ
૨૦	૭	સામાન્ય	વિનોદરાય નાનજીભાઈ અંટાળા	મહાદેવપરા, ચલાલા	ભારતીય જનતા પક્ષ
૨૧	૭	સામાન્ય	લાલજીભાઈ ધનજીભાઈ ખૂંટ	મહાદેવપરા, ચલાલા	ભારતીય રાષ્ટ્રીય કોંગ્રેસ

સ્થળ : ચલાલા

તારીખ : ૧૯-૨-૨૦૦૩

ચૂંટણી અધિકારી
ચલાલા નગર પંચાયત
—વ—
નાયબ જિલ્લા વિકાસ અધિકારી (પંચાયત)
અમરેલી.

જાફરાબાદ નગરપચાયતની સામાન્ય ચૂંટણી—૨૦૦૩

ચૂંટણી અધિકારી દ્વારા ગુજરાત નગરપાલીકાં(ની ચુંટણી કરવા) બાબતના નિયમો ૧૯૯૪ ના નિયમ—૬૮ અન્વયે ચૂંટાયેલા ઉમેદવારોનાં નામોની જાહેરાત

ક્રમાંક :— ચૂંટણી જાફરાબાદ પરિણામ — ૨૦૦૩

(૧) અમરેલી જિલ્લાની જાફરાબાદ નગરપંચાયતના નીચે જણાવેલ અ.નં. ....૭......... સામે જણાવેલ વોર્ડની સામે જણાવેલ બેઠક માટે કોલમ નંબર ૪ માં જણાવેલ ઉમેદવારને ગુજરાત નગરપાલીકા (ની ચુંટણી કરવા) બાબતના નિયમો ૧૯૯૪ ના નિયમ ૧૩ અન્વયે બિનહરીફ ચૂંટાયેલા કાઉન્સિલર તરીકે જાહેર કરવામાં આવેલ છે.

(૨) જાફરાબાદ નગરપંચાયતના નિચે જણાવેલ વોર્ડોની સામાન્ય ચુંટણી તા.૧૬/૨/૨૦૦૩ ના રોજ યોજાયેલ તેની મતગણતરીનું પરિણામ ગુજરાત નગરપાલિકા(ની ચુંટણી કરવા) બાબતના નિયમો ૧૯૯૪ ના નિયમ—૬૧ અન્વયે નમૂના નં.૨૧ મુજબ તૈયાર કરી નિયમ—૬૩ અન્વયે નીચે જણાવેલ વોર્ડોની સામે જણાવેલ વોર્ડોનીસામે જણાવેલ બેઠક માટે તેની સામે કોલમ નંબર.૪માં જણાવેલ ઉમેદવારોને ચૂંટાયેલા જાહેર કરવામાં આવેલ છે.

(૩) નગરપાલિકા(ની ચુંટણી કરવા) બાબતનાં નિયમો ૧૯૯૪ નાં નિયમ ૧૩,૬૩, મુજબ જાહેર કરેલ પરિણામ મુજબ નીચે જણાવેલ વોર્ડોની સામે જણાવેલ બેઠક માટે તેની સામે જણાવેલ ઉમેદવારો ને નિયમ ૬૮ અન્વયે જાફરાબાદ નગરપંચાયતના ચૂંટાયેલા કાઉન્સિલરો તરીકે જાહેર કરી તેઓનાં નામો પ્રસિધ્ધ કરવામાં આવે છે.

અ નં.	વોર્ડ નં.	બેઠકનો પ્રકાર	ચૂંટાયેલ ઉમેદવારનું		પક્ષ સાથે જોડાણ
			નામ	સરનામું	
૧	૨	૩	૪	૫	૬
૧	૧	(૧) મહિલા અના.સામાન્ય	મંજુલાબેન જયંતિલાલ બાંભણીયા	ખારવાવાડ,જાફરાબાદ	—
૨		(૨) અનામત પછાતવર્ગ	જયંતિલાલ રામજીભાઈ બાંભણીયા	ખારવાવાડ,જાફરાબાદ	—
૩		(૩) બીન અનામત સામાન્ય	મોહનભાઈ કલ્યાણભાઈ સોલંકી	રત્નાગર સોસાયટી. પીપળીકાંઠા,જાફરાબાદ	—
૪	૨	(૧) મહિલા અના.પછાતવર્ગ	રાધાબેન રામજીભાઈ બાંભણીયા	કોળીવાડ,જાફરાબાદ	ભારતીય જનતા પક્ષ
૫		(૨) બીન અનામત સામાન્ય	સમસુદીનભાઈ અબુસૈયદભાઈ સોરઠીયા	તુર્કી મહોલ્લા,જાફરાબાદ	ભારતીય જનતા પક્ષ
૬		(૩) બીન અનામત સામાન્ય	યુસુફભાઈ અબ્બાસભાઈ ભટી	તુર્કી મહોલ્લા,જાફરાબાદ	ભારતીય જનતા પક્ષ
૭	૩	(૧) બિન હરીફ	દિપાબેન જાદવભાઈ મકવાણા	,જાફરાબાદ	—
૮		(૨) બીન અનામત સામાન્ય	પ્રવિણભાઈ રામજીભાઈ બાંભણીયા	કોળીવાડા,મફત પ્લોટ, જાફરાબાદ	ભારતીય જનતા પક્ષ

INDEX

૯		(૩) બીન અનામત સામાન્ય	છનાભાઈ ધીરૂભાઈ બારૈયા	નવઘરા,જાફરાબાદ	ભારતીય જનતા પક્ષ
૧૦	૪	(૧) મહિલા અનામત	વાલબાઈબેન રાણાભાઈ બાંભણીયા	સાગરશાળા,જાફરાબાદ	ભારતીય જનતા પક્ષ
૧૧		(૨) બીન અનામત સામાન્ય	મંગાભાઈ કાનાભાઈ બારૈયા	મોટાખારા,જાફરાબાદ	ભારતીય જનતા પક્ષ
૧૨		(૩) બીન અનામત સામાન્ય	ભગુભાઈ ગાંડાભાઈ સાલંકી	ખારવાવાડ, જાફરાબાદ	ભારતીય જનતા પક્ષ
૧૩	૫	(૧) મહિલા અનામત	હિનાબેન ચેતનભાઈ રાજયગુરૂ	એન.સી.સી.એલ. કોલોની, જાફરાબાદ	—
૧૪		(૨) બીન અનામત સામાન્ય	બકુલભાઈ મગનભાઈ પંડયા	જલારામ સોસા.જાફરા	—
૧૫		(૩) બીન અનામત સામાન્ય	ચંદ્રકાંતભાઈ રામજીભાઈ બારૈયા	ઈદગાહવાડી,જાફરાબાદ	—
૧૬	૬	(૧) મહિલા અનામત	મંજુલાબેન નાનજીભાઈ મકવાણા	વાપાળીયા, જાફરાબાદ	—
૧૭		(૨) બીન અનામત સામાન્ય	અજીતભાઈ રામજીભાઈ બારૈયા	ઈદગાહવાડી,જાફરાબાદ	—
૧૮		(૩) બીન અનામત સામાન્ય	યાકુબભાઈ મોજદીનમીયા કાજી	નેસડી મહોલ્લા,જાફરાબાદ	—
૧૯	૭	(૧) મહિલા અનામત	નાનબાઈબેન કાનજીભાઈ સોલંકી	હાકાશેરી, જાફરાબાદ	—
૨૦		(૨) બીન અનામત સામાન્ય	બાબુભાઈ લક્ષ્મણભાઈ બારૈયા	કોળીવાડ,જાફરાબાદ	—
૨૧		(૩) બીન અનામત સામાન્ય	કરણ ભગવાન બારૈયા	માચીવાડા, જાફરાબાદ	ભારતીય જનતા પક્ષ

સ્થળ :– જાફરાબાદ

તારીખ :–૨૫/ ૨ /૨૦૦૩

(સહી/–) અવાચ્ય,

ચૂંટણી અધિકારી

જાફરાબાદ નગરપંચાયત

અને

નાયબ જિલ્લા વિકાસ અધિકારી

(મહેસુલ) અમરેલી.

લાઠી નગર પં.સામાન્ય ચૂંટણી–૨૦૦૩

ચૂંટણી અધિકારી ધ્વારા ગુજરાત નગરપાલિકા (ની ચૂંટણી કરવા) બાબતના નિયમો ૧૯૯૪ ના નિયમ–૬૮ અન્વયે ચૂંટાયેલ ઉમેદવારોના નામોની જાહેરાત

ક્રમાંક : ચૂંટણી-લાઠી-પરિણામ-૨૦૦૩

(૧) લાઠી નગરપંચાયતના નીચે જણાવેલ વોર્ડોની સામાન્ય ચૂંટણી તા.૧૬–૨–૨૦૦૩ ના રોજ યોજાયેલ તેની મતગણતરીનું પરિણામ ગુજરાત નગરપાલિકા (ની ચૂંટણી કરવા) બાબતના નિયમો ૧૯૯૪ ના નિયમ–૬૧ અન્વયે નમુના નં.–૨૧ મુજબ તૈયાર કરી નિયમ–૬૩ અન્વયે નીચે જણાવેલ વોર્ડોની સામે જણાવેલ બેઠક માટે તેની સામે જણાવેલ કોલમ નં.૪ માં જણાવેલ ઉમેદવારોને જાહેર કરવામાં આવેલ છે.

(૨) નગરપાલિકા (ની ચૂંટણી કરવા) બાબતના નિયમો ૧૯૯૪ ના નિયમ ૬૩ મુજબ જાહેર કરેલ પરિણામ મુજબ નીચે જણાવેલ વોર્ડોની સામે જણાવેલ બેઠક માટે તેની સામે જણાવેલ ઉમેદવારોને નિયમ ૬૮ અન્વયે લાઠી નગરપંચાયતના ચૂંટાયેલ કાઉન્સિલરો તરીકે જાહેર કરી તેઓના નામો પ્રસિધ્ધ કરવામાં આવે છે.

અનુ. નંબર	વોર્ડ નંબર	બેઠકનો પ્રકાર	ચૂંટાયેલ ઉમેદવારનું		પક્ષ સાથે જોડાણ
			નામ	સરનામું	
૧.	૨.	૩.	૪.	૫.	૬.
૧.	૧	સામાન્ય મહિલા	**શ્રીમતી કૈલાશબેન રમેશભાઈ બારૈયા**	ભગતપરા લાઠી	ભારતીય રાષ્ટ્રીય કોંગ્રેસ
૨.		પછાત વર્ગ	**શ્રી રાજુભાઈ રાઘવભાઈ સોલંકી**	ઠે.નાનીબજાર લુવારીયા દરવાજા પાસે લાઠી	ભારતીય રાષ્ટ્રીય કોંગ્રેસ
૩.		સામાન્ય	**શ્રી પરબતભાઈ કરશનભાઈ લાડોલા**	લાડોલા શેરી લાઠી	ભારતીય રાષ્ટ્રીય કોંગ્રેસ
૪.	૨	સામાન્ય મહિલા	**શ્રીમતી કમળાબેન હીરજલાલ કોટડીયા**	ઠે. બગીચા પ્લોટ મુ.લાઠી	ભારતીય જનતા પક્ષ

INDEX

૫.		સામાન્ય	શ્રી ધીરજલાલ મનજીભાઈ રીઝીયા	ઠે. બગીચા પ્લોટ સરકારી દવાખાના સામે મુ. લાઠી	ભારતીય જનતા પક્ષ
૬.		સામાન્ય	શ્રી શાંતિભાઈ ધનજીભાઈ વિસનગરા	ઠે.અસ્તા પીરની શેરી મુ. લાઠી	નેશનાલિસ્ટ કોંગ્રેસ પાર્ટી
૭.	૩	પછાતવર્ગ મહિલા	શ્રીમતી નિર્મળાબેન કાળુભાઈ શેલડીયા	શાકમાર્કેટ સામેના ખાંચામાં લાઠી	ભારતીય જનતા પક્ષ
૮.		સામાન્ય	શ્રી રાજુભાઈ પાંચાભાઈ ભુવા	મંગળપરા, ભરવાડશેરી, લાઠી	ભારતીય જનતા પક્ષ
૯.		સામાન્ય	શ્રી વિનુભાઈ આણંદભાઈ વિસનગ્રા	કલાપીનગર ડૉ.જોષીનાં દવાખાના સામેના ખાંચામાં ,લાઠી	ભારતીય જનતા પક્ષ
૧૦.	૪	સામાન્ય મહિલા	શ્રીમતી પરવીનબેન દીલાવરભાઈ કોટેજા	સેતાપાટી, નગીના મસ્જીદ પાસે ,લાઠી	ભારતીય રાષ્ટ્રીય કોંગ્રેસ
૧૧.		સામાન્ય	શ્રી અલ્તાપભાઈ સતારભાઈ સખીરાણા	સેતાપાટી, લાઠી	ભારતીય રાષ્ટ્રીય કોંગ્રેસ
૧૨.		સામાન્ય	શ્રી રવજીભાઈ જીવાભાઈ ડાંગર	આહીર શેરી, ખોખા ડાંગર ચોરા પાસે, લાઠી	ભારતીય રાષ્ટ્રીય કોંગ્રેસ
૧૩.	૫	સામાન્ય મહિલા	શ્રીમતી હંસાબેન હરીભાઈ ચૌહાણ	કુંભારવાડા , લાઠી	ભારતીય રાષ્ટ્રીય કોંગ્રેસ
૧૪.		સામાન્ય	શ્રી વિનોદકુમાર વશરામભાઈ લાડોલા	લાડોલા શેરી, લાઠી	ભારતીય રાષ્ટ્રીય કોંગ્રેસ
૧૫.		સામાન્ય	શ્રી અરજણભાઈ સામતભાઈ ડાંગર	કુંભારવાડા, લાઠી	ભારતીય રાષ્ટ્રીય કોંગ્રેસ
૧૬.	૬	અનુસુચિત જાતિ મહિલા	શ્રીમતી નિરૂબેન મનસુખભાઈ ખાંભુ	ઠે. વણકર વાસ, લુવારીયા દરવાજા બહારમુ. લાઠી	ભારતીય રાષ્ટ્રીય કોંગ્રેસ
૧૭.		સામાન્ય	શ્રી જાદવભાઈ સોંડાભાઈ ડાંગર	ઠે. ખળાવાડ પ્લોટ મુ.. લાઠી	ભારતીય રાષ્ટ્રીય કોંગ્રેસ
૧૮.		સામાન્ય	શ્રી વજુભાઈ બાબુભાઈ શંકર	ઠે. કુંભાર વાડા મુ. લાઠી	ભારતીય રાષ્ટ્રીય કોંગ્રેસ
૧૯.	૭	સામાન્ય મહિલા	શ્રીમતી પુષ્પાબેન ભરતભાઈ સરલીયા	લુવારીયા ગેઈટબહાર, ખોડીનગર લાઠી	ભારતીય રાષ્ટ્રીય કોંગ્રેસ
૨૦.		અનુસુચિત જાતિ	શ્રી દિનેશભાઈ દલાભાઈ સેજુ	વણકરવાસ, લુવારીયા દરવાજા બહાર, લાઠી	ભારતીય રાષ્ટ્રીય કોંગ્રેસ
૨૧.		સામાન્ય	શ્રી વિનુભાઈ માલાભાઈ વિસાણી	લુવારીયા દરવાજા પાસે, લાઠી	ભારતીય રાષ્ટ્રીય કોંગ્રેસ

સ્થળ :લાઠી
તારીખ :૨૬-૨-૨૦૦૩

(સહી/-) અવાચ્ય,
ચૂંટણી અધિકારી
લાઠી નગરપંચાયત
-વ-
નાયબ કલેક્ટર,અમરેલી

સરકારી મધ્યસ્થ મુદ્રણાલય, ગાંધીનગર.

INDEX

Extra No. 146

REGISTERED NO. G/GNR/2

©

सत्यमेव जयते

The Gujarat Government Gazette

EXTRAORDINARY

PUBLISHED BY AUTHORITY

Vol. XLIV] WEDNESDAY, FEBRUARY 26, 2003/PHALGUNA 7, 1924

Separate paging is given to this Part in order that it may be filed as a Separate Compilation.

PART IV—C

Statutory Rules and Orders (other than those published in Parts I, I-A and I-L) made by Statutory Authorities other than the Government of Gujarat including those made by the Government of India, the High Court, the Director of Municipalities, the Commissioner of Police, the Director of Prohibition and excise, the District Magistrates and the Election Commission, Election Tribunals, Returning Officers and other authorities, under the Election Commission.

સંતરામપુર નગરપાલીકા (બરો)ની સામાન્ય ચુંટણી - ૨૦૦૩

ચુંટણી અધિકારી દ્વારા ગુજરાત નગરપાલીકા (ની ચુંટણી કરવા) બાબતનાં નિયમો ૧૯૯૪ નાં નિયમ-૬૮ અન્વયે ચુંટાયેલા ઉમેદવારોનાં નામોની જાહેરાત

ક્રમાંક : નપલ/ચટણ/સંતરામપુર/૨૦૦૩

(૧) સંતરામપુર નગરપાલીકા (બરો)નાં નીચે જણાવેલ વોર્ડોની સામાન્ય ચુંટણી તા.૧૬/૨/૨૦૦૩ ના રોજ યોજાયેલ તેની મતગણતરીનું પરિણામ ગુજરાત નગરપાલીકા (ની ચુંટણી કરવા) બાબતના નિયમો ૧૯૯૪નાં નિયમ- ૬૧ અન્વયે નમુના નં.૨૧ મુજબ તૈયાર કરી નિયમ -૬૩ અન્વયે નીચે જણાવેલ વોર્ડોની સામે જણાવેલ બેઠક માટે તેની સામે કોલમ નંબર ૪ માં જણાવેલ ઉમેદવારોને ચુંટાયેલા જાહેર કરવામાં આવેલ છે.

(૨) નગરપાલીકા (ની ચુંટણી કરવા) બાબતનાં નિયમો ૧૯૯૪નાં નિયમ- ૬૩, મુજબ જાહેર કરેલ પરિણામ મુજબ નીચે જણાવેલ વોર્ડોની સામે જણાવેલ બેઠક માટે તેની સામે જણાવેલ ઉમેદવારોને નિયમ - ૬૮ અન્વયે સંતરામપુર નગરપાલીકા (બરો)નાં ચુંટાયેલા કાઉન્સિલરો તરીકે જાહેર કરી તેઓનાં નામો પ્રસિધ્ધ કરવામાં આવે છે.

અ.નં.	વોર્ડ નંબર	બેઠકનો પ્રકાર	ચુંટાયેલ ઉમેદવારનું		પક્ષ સાથે જોડાણ
			નામ	સરનામું	
૧	૨.	૩	૪	૫	૬
૧	૧	૧ સામાન્ય મહિલા	નયનાબેન અશોકસિંહ પરમાર	લુણાવાડા રોડ, સંતરામપુર	ભારતીય જનતા પાર્ટી
૨	૧	૨ અનુસુચિત આદિજાતિ	દિલીપભાઇ ગુલાબસિંહ બારીયા	મુ. જુનાતલાવ, પો.સંત, સંતરામપુર	ભારતીય જનતા પાર્ટી

૩	૧	૩ સામાન્ય	જશવંતકુમાર રણછોડભાઈ હજુરી	બ્રાહ્મણવાડા, સંતરામપુર	ભારતીય જનતા પાર્ટી
૪	૨	૧ સામાન્ય મહિલા	કાન્તાબેન રતીલાલ મહેતા	બ્રાહ્મણવાડા, સંતરામપુર	ભારતીય જનતા પાર્ટી
૫	૨	૨ સામાન્ય	પ્રદીપકુમાર જયંતીલાલ શાહ	મેઈન બજાર, સંતરામપુર	ભારતીય જનતા પાર્ટી
૬	૨	૩ સામાન્ય	હેમેન્દ્રકુમાર ધ્રુવકાન્તભાઈ ઉપાધ્યાય	બ્રાહ્મણવાડા, સંતરામપુર	ભારતીય જનતા પાર્ટી
૭	૩	૧ પછાત વર્ગ મહિલા	ભગીનીબેન રમેશચંદ્ર માળી	પ્રતાપપુરા, સંતરામપુર	ભારતીય જનતા પાર્ટી
૮	૩	૨ અનુસુચિત આદિજાતિ	જશવંતભાઈ ભીખાભાઈ ડોડીયાર	પ્રતાપપુરા, સંતરામપુર	અપક્ષ
૯	૩	૩ સામાન્ય	દિલીપકુમાર બદામીલાલ શાહ	મેઈન બજાર, સંતરામપુર	અપક્ષ
૧૦	૪	૧ સામાન્ય મહિલા	ગુલબીબી વહાબભાઈ શેખ	અરબવાડા, નુરી મસ્જીદ સામે, સંતરામપુર	અપક્ષ
૧૧	૪	૨ પછાત વર્ગ	ફારૂક ઇબ્રાહીમ મોરાવાળા	ટાવર રોડ, સંતરામપુર	અપક્ષ
૧૨	૪	૩ સામાન્ય	અ.માલીક અ.કૈયુમ અરબ	પ્રતાપપુરા, પીઠામાં, સંતરામપુર	અપક્ષ
૧૩	૫	૧ સામાન્ય મહિલા	નિશાબેન રસીકકુમાર મોદી	મંગલજ્યોત સોસાયટી, સંતરામપુર	અપક્ષ
૧૪	૫	૨ અનુસુચિત જાતિ	કિશોરભાઈ લાલાભાઈ વણકર	મંગલજ્યોત સોસાયટી, સંતરામપુર	અપક્ષ
૧૫	૫	૩ સામાન્ય	મુકેશકુમાર હુન્દલદાસ મંજાણી	અમરદીપ સોસાયટી, સંતરામપુર	અપક્ષ
૧૬	૬	૧ સામાન્ય મહિલા	મકસુદાબીબી સીકંદરખાં પઠાણ	પટેલ ફળીયા, સંતરામપુર	અપક્ષ
૧૭	૬	૨ સામાન્ય	અ.રહીમ અ.મજીદ ભુરા	એસ.ટી.વિસ્તાર, સંતરામપુર	અપક્ષ
૧૮	૬	૩ સામાન્ય	ઘનશ્યામકુમાર નાથાલાલ મિસ્ત્રી	જૈન મંદીર સામે, સંતરામપુર	અપક્ષ
૧૯	૭	૧ અનુસુચિત આદિજાતિ મહિલા	શાન્તાબેન કાળુભાઈ કટારા	એલ.આઈ.સી. ઓફીસ પાસે, સંતરામપુર	અપક્ષ
૨૦	૭	૨ સામાન્ય	નીશારભાઈ અ.ગનીભાઈ કોઠારી	શિકારી ફળીયા, ગોધરા ભાગોળ, સંતરામપુર	અપક્ષ
૨૧	૭	૩ સામાન્ય	ગુલામભાઈ ઇબ્રાહીમ હરૂડ	નવા બજાર, સંતરામપુર	અપક્ષ

સ્થળ : સંતરામપુર

તારીખ : ૨૫/૨/૨૦૦૩

(સહી/–) અવાચ્ય,
ચુંટણી અધિકારી
સંતરામપુર નગરપાલીકા (બરો)
અને નાયબ કલેક્ટર, જમની સંપાદન
પુનઃ વસવાટ, કડાણા અને અન્ય યોજનાઓ,
પંચમહાલ, ગોધરા

INDEX

લુણાવાડા નગર પાલિકાની સામાન્ય ચુંટણી - ૨૦૦૩

ચૂંટણી અધિકારી દ્વારા ગુજરાત નગરપાલિકા(ની ચૂંટણી કરવા) બાબતના નિયમો ૧૯૯૪ નાં નિયમ - ૬૮ અન્વયે ચૂંટાયેલા ઉમેદવારોના નામોની જાહેરાત

ક્રમાંક :

(૧) લુણાવાડા નગર પાલિકાના નીચે જણાવેલ વોર્ડોની સામાન્ય ચૂંટણી તા. ૧૬-૨-૨૦૦૩ ના રોજ યોજાયેલ તેની મતગણતરીનું પરિણામ ગુજરાત નગર પાલિકા(ની ચૂંટણી કરવા) બાબતના નિયમો ૧૯૯૪ ના નિયમ - ૬૧ અન્વયે નમૂના નં-૨૧ મુજબ તૈયાર કરી નિયમ - ૬૩ અન્વયે નીચે જણાવેલ વોર્ડોની સામે જણાવેલ બેઠક માટે તેની સામે કોલમ નંબર ૪ માં જણાવેલ ઉમેદવારોને ચૂંટાયેલા જાહેર કરવામાં આવેલ છે.

(૨) નગર પાલિકા(ની ચૂંટણી કરવા) બાબતના નિયમો ૧૯૯૪ ના નિયમ ૬૩ મુજબ જાહેર કરેલ પરિણામ મુજબ નીચે જણાવેલ વોર્ડોની સામે જણાવેલ બેઠક માટે તેની સામે જણાવેલ ઉમેદવારોને નિયમ ૬૮ અન્વયે લુણાવાડા નગર પાલિકાના ચૂંટાયેલા કાઉન્સિલરો તરીકે જાહેર કરી તેઓનાં નામો પ્રસિધ્ધ કરવામાં આવે છે.

અં. નં.	વોર્ડ નંબર	બેઠકનો પ્રકાર	ચુંટાયેલા ઉમેદવારનું નામ	ચુંટાયેલા ઉમેદવારનું સરનામું	પક્ષ સાથે જોડાણ
૧	૨	૩	૪	૫	૬
૧	૧	૧ લી સામાન્ય મહીલા	શ્રીમતી સીમાબેન બાબુભાઈ પટેલ	ગણેશ સોસાયટી લુણાવાડા	ભારતીય જનતા પક્ષ
૨	૧	૨ જી અનુસૂચિત આદીજાતિ	શ્રી દશરથભાઈ છગનભાઈ પટેલીયા	વાવના મુવાડા લુણાવાડા	ભારતીય જનતા પક્ષ
૩	૧	૩ જી સામાન્ય	શ્રી નટવરલાલ સોમાભાઈ દંતાણી	ફતેબાગ પેલેસ લુણાવાડા	ભારતીય જનતા પક્ષ
૪	૨	૧ લી અનુસૂચિતજાતિ મહીલા	શ્રીમતી રેવાબેન ડાહ્યાભાઈ મકવાણા	તીરગરવાસ લુણાવાડા	ભારતીય જનતા પક્ષ
૫	૨	૨ જી પછાત વર્ગ	શ્રી દિનેશભાઈ વિઠલ ભાઈ બામણીયા	જરાતીવાડ ટેકરા લુણાવાડા	ભારતીય જનતા પક્ષ
૬	૨	૩ જી સામાન્ય	શ્રી મનહરભાઈ જેઠાભાઈ પટેલ	શાંતિનગર સોસાયટી લુણાવાડા	ભારતીય જનતા પક્ષ
૭	૩	૧ લી પછાત વર્ગ મહીલા	શ્રીમતી જરીનાબીબી હુસેનભાઈ ભઠીયારા	મોડાસાફળી લુણાવાડા	-
૮	૩	૨ જી અનુસૂચિત જાતિ	શ્રી ગાંડાભાઈ લાલાભાઈ ચૌહાણ	પોલીસલાઈન સામે હરીજનવાસ, લુણાવાડા	-
૯	૩	૩ જી સામાન્ય	શ્રી જમીલ અ. સલામ રશીદ	રાવળવાસના ટેકરા પાંસે લુણાવાડા	-
૧૦	૪	૧ લી સામાન્ય મહિલા	શ્રીમતી ફરીદા અનવર શેખ	ઉસ્માનીયા નગર સોસાયટી લુણાવાડા	-
૧૧	૪	૨ જી સામાન્ય	શ્રી ફજલુર રહેમાન રશીદ	ઉસ્માનીયા નગર, લુણાવાડા	-
૧૨	૪	૩ જી સામાન્ય	શ્રી અદનાન મો. યુસુફ મુસા	જવાહર રોડ ટેકરી નીચે લુણાવાડા	-
૧૩	૫	૧ લી સામાન્ય મહિલા	શ્રીમતી કુલસુમબીબી હુસેનભાઈ અરબ	મદીના મસ્જીદ, બેડાફળી, લુણાવાડા	-
૧૪	૫	૨ જી પછાત વર્ગ	શ્રી ઈદરીસ ઈબ્રાહીમભાઈ સુરતી	જવાહર રોડ ખારાકુવા લુણાવાડા	-
૧૫	૫	૩ જી સામાન્ય	શ્રી મ. યુનુસ હબીબભાઈ શેખ	કસ્બા મહોલ્લો લુણાવાડા	-
૧૬	૬	૧ લી સામાન્ય મહિલા	શ્રીમતી શકુબેન હસમુખભાઈ પંડ્યા	ઘાંટી, ચોક પાસે લુણાવાડા	ભારતીય જનતા પક્ષ
૧૭	૬	૨ જી સામાન્ય	શ્રી રમણભાઈ બેચરભાઈ પગી	વાંસીયા તળાવ ટેકરી લુણાવાડા	ભારતીય જનતા પક્ષ
૧૮	૬	૩ જી સામાન્ય	શ્રી અજયકુમાર નાનાભાઈ ભોઈ	ભોઈવાડ લુણાવાડા	ભારતીય જનતા પક્ષ

INDEX

૧	૨	૩	૪	૫	૬
૧૯	૭	૧ લી સામાન્ય મહિલા	શ્રીમતી બેલાબેન યોગેશકુમાર દોશી	દેરાફળી લુણાવાડા	ભારતીય જનતા પક્ષ
૨૦	૭	૨ જી સામાન્ય	શ્રી જયેન્દ્રસિંહ યશવંતસિંહ સોલંકી	ઠાકોરવાડા લુણાવાડા	ભારતીય જનતા પક્ષ
૨૧	૭	૩ જી સામાન્ય	શ્રી પ્રવિણચંદ્ર મણીલાલ શાહ	દેરાફળી લુણાવાડા	ભારતીય જનતા પક્ષ
૨૨	૮	૧ લી સામાન્ય મહિલા	શ્રીમતી ભૈરવીબેન પરેશકુમાર પુરાણી	પરામાં લુણાવાડા	ભારતીય જનતા પક્ષ
૨૩	૮	૨ જી સામાન્ય	શ્રી કિરણસિંહ રણવીરસિંહ રાઠોડ	ઘેલીમાતાનો ખાંચો લુણાવાડા	ભારતીય જનતા પક્ષ
૨૪	૮	૩ જી સામાન્ય	શ્રી મિતેશકુમાર બાલુભાઈ મહેતા	મહેતાવાડ લુણાવાડા	-
૨૫	૯	૧ લી સામાન્ય મહિલા	શ્રીમતી અસ્મિતાબેન સતિષકુમાર સેવક	ડુંગરાભીંત, કુવારાપાસે લુણાવાડા	ભારતીય જનતા પક્ષ
૨૬	૯	૨ જી સામાન્ય	શ્રી યોગેન્દ્રસિંહ પ્રભાતસિંહ સોલંકી	નવી ગોલવાડ, રાયફલ હાઉસ પાસે, લુણાવાડા	ભારતીય જનતા પક્ષ
૨૭	૯	૩ જી સામાન્ય	શ્રી રમેશચંદ્ર મંગળભાઈ પગી	નળામાં લુણાવાડા	ભારતીય જનતા પક્ષ

સ્થળ : લુણાવાડા

તારીખ : ૨૬ - ૨ - ૨૦૦૩

(સહી/–) અવાચ્ય,

ચુંટણી અધિકારી

લુણાવાડા નગર પાલિકા અને

નાયબ કલેક્ટર લુણાવાડા પ્રાન્ત,

લુણાવાડા

હાલોલ નગરપાલિકાની સામાન્ય ચૂંટણી ૨૦૦૩

ચૂંટણી અધિકારી ધ્વારા ગુજરાત નગર પાલિકા (ની ચૂંટણી કરવા) બાબતના નિયમો ૧૯૯૪ના નિયમ-૬૮ અન્વયે ચૂંટાયેલા ઉમેદવારોના નામોની જાહેરાત

ક્રમાંક :-

(૧) હાલોલ નગરપાલિકાના નીચે જણાવેલ વોર્ડની સામાન્ય ચૂંટણી તારીખ ૧૬/૦૨/૨૦૦૩ ના રોજ યોજાયેલ તેની મત ગણતરી નું પરિણામ ગુજરાત નગરપાલિકા (ની ચૂંટણી કરવા) બાબતના નિયમો ૧૯૯૪ના નિયમ ૬૧ અન્વયે નમુના નં. ૨૧ મુજબ તૈયાર કરી નિયમ ૬૩ અન્વયે નીચે જણાવેલ વોર્ડની સામે જણાવેલ બેઠક માટે તેની સામે કોલમ નં. ૪ માં જણાવેલ ઉમેદવારોને ચૂંટાયેલા જાહેર કરવામાં આવેલ છે.

(૨) નગરપાલિકા (ની ચૂંટણી કરવા) બાબત ના નિયમો ૧૯૯૪ના નિયમ ૬૩ : મુજબ જાહેર કરેલ પરિણામ મુજબ નીચે જણાવેલ વોર્ડની સામે જણાવેલ બેઠક માટે તેની સામે જણાવેલ ઉમેદવારોને નિયમ ૬૮ અન્વયે હાલોલ નગરપાલિકાના ચૂંટાયેલા કાઉન્સીલરો તરીકે જાહેર કરી તેઓના નામો પ્રસિધ્ધ કરવામાં આવે છે.

અ. નં.	વોર્ડ નંબર	બેઠકનો પ્રકાર	ચૂંટાયેલ ઉમેદવારનું નામ	સરનામું	પક્ષ સાથે જોડાણ
૧	૨	૩	૪	૫	૬
૧.	૧	૧ સામાન્ય મહીલા	લલિતાદેવી મહાવીરભાઇ જૈન	શારદા નગર, હાલોલ	ભારતીય જનતા પક્ષ
૨.	૧	૨ સામાન્ય	રમેશચંદ્ર રણછોડભાઇ પંડયા	બાગ ફળીયા, હાલોલ	ભારતીય જનતા પક્ષ
૩.	૧	૩ સામાન્ય	રાધેશ્યામ રામેશ્વરલાલ શર્મા	૨૨, શ્રીજી સોસાયટી, હાલોલ	અપક્ષ
૪.	૨	૧ સામાન્ય મહિલા	વર્ષાબેન સુનિલકુમાર પરીખ	પંચવટી નગર, હાલોલ	ભારતીય જનતા પક્ષ

INDEX

૫.	૨	૨	સામાન્ય	પ્રમોદસિંહ દિલીપસિંહ રાઠોડ	કૃષ્ણ નગર, હાલોલ	ભારતીય જનતા પક્ષ
૬.	૨	૩	સામાન્ય	કમલેશકુમાર મધુવનદાસ કોઠારી (દસ્તાવેજવાળા)	ગોપી નગર, કંજરી રોડ, હાલોલ	અપક્ષ
૭.	૩	૧	સામાન્ય મહિલા	રાજેશ્રીબેન મહેશકુમાર દેસાઇ	૧૨, એશિયાડ નગર, હાલોલ	અપક્ષ
૮.	૩	૨	અનુ. આદિ. જાતિ	પ્રતાપસિંહ ધનાભાઇ રાઠવા	ઉમા સોસાયટી, હાલોલ	ભારતીય જનતા પક્ષ
૯.	૩	૩	સામાન્ય	સંજયભાઇ છગનભાઇ પટેલ (ક્વોરીવાળા)	૫૩, એશિયાડ નગર, હાલોલ	અપક્ષ
૧૦.	૪	૧	સામાન્ય મહિલા	નયનાબેન નરેન્દ્રભાઇ પરમાર	કોલવા ફળીયા હાલોલ	ભારતીય જનતા પક્ષ
૧૧.	૪	૨	સામાન્ય	શૈલેષકુમાર કાંતીભાઇ પટેલ	વિઠ્ઠલ ફળીયા, હાલોલ	ભારતીય જનતા પક્ષ
૧૨.	૪	૩	સામાન્ય	નટવરલાલ ગંગાદાસ શાહ	સટાક આંબલી, હાલોલ	ભારતીય જનતા પક્ષ
૧૩.	૫	૧	સામાન્ય મહિલા	વિજીયાબેન નિલેષકુમાર પટેલ	ઘનશ્યામ નગર, હાલોલ	અપક્ષ
૧૪.	૫	૨	અનુ. જાતિ	કિશોરભાઇ ઉક્કડભાઇ થોરી	સતી તલાવડી, હાલોલ	ભારતીય જનતા પક્ષ
૧૫.	૫	૩	સામાન્ય	શીતલભાઇ ભાઇલાલભાઇ પટેલ (શીતલ બોબી)	સ્ટેશન રોડ, હાલોલ	અપક્ષ
૧૬.	૬	૧	સામાન્ય મહિલા	ધર્મિષ્ઠાબેન દિલીપકુમાર મહેતા	પારેખ ફળીયા, હાલોલ	અપક્ષ
૧૭.	૬	૨	પછાત વર્ગ	રમેશચંદ્ર રતિલાલ રાણા	ઘેટી ફળીયા, હાલોલ	ભારતીય જનતા પક્ષ
૧૮.	૬	૩	સામાન્ય	સતીષભાઇ નટવરલાલ પરીખ	૫૬, ધવલ પાર્ક, હાલોલ	અપક્ષ
૧૯.	૭	૧	પછાતવર્ગ મહિલા	સાલેહાબીબી શબ્બીર શેખ	નગીના પાર્ક, હાલોલ	અપક્ષ
૨૦.	૭	૨	સામાન્ય	મુસ્તાકભાઇ ઇબ્રાહીમ બાગવાલા	પાવાગઢ રોડ, હાલોલ	અપક્ષ
૨૧.	૭	૩	સામાન્ય	ગુલામહુસેન યુસુફભાઇ વાઘેલા	કસ્બા, હાલોલ	અપક્ષ

INDEX

૧	૨	૩	૪		૫	૬
૨૨.	૮	૧	અનુ.આદિ.જાતિ મહિલા	કાશીબેન મોહનભાઇ નાયક	કાળી ભોઇ, હાલોલ	અપક્ષ
૨૩.	૮	૨	પછાત વર્ગ	મુર્તુજાભાઇ મુસાભાઇ બાગવાલા	મહંમદી સ્ટ્રીટ, હાલોલ	અપક્ષ
૨૪.	૮	૩	સામાન્ય	મહંમદ હુસૈન ઇબ્રાહીમ બુઢેલા	નુરાની પાર્ક, હાલોલ	અપક્ષ
૨૫	૯	૧	સામાન્ય મહિલા	ચંદાબેન વસંતસિંહ ચૌહાણ	સુલતાનપુરા, હાલોલ	ભારતીય જનતા પક્ષ
૨૬.	૯	૨	અનુ.આદિ.જાતિ	રડુભાઇ ભુનાભાઇ રાઠવા	જાંબુડી, હાલોલ	ભારતીય જનતા પક્ષ
૨૭.	૯	૩	સામાન્ય	સુભાષ રમણલાલ પરમાર	૨૧, ઘનશ્યામ નગર, હાલોલ	ભારતીય જનતા પક્ષ

સ્થળ:- હાલોલ

તારીખ:- ૨૬/૦૨/૨૦૦૩

(સહી/–) અવાચ્ય,

ચૂંટણી અધિકારી

હાલોલ નગરપાલિકા અને

અધિક ખાસ જમીન સંપાદન અધિકારી

પંચમહાલ, ગોધરા

કાલોલ નગર પંચાયત ની સામાન્ય ચુંટણી ૨૦૦૩

ચુંટણી અધિકારી દ્વારા ગુજરાત નગરપાલિકા (ની ચુંટણી કરવા) બાબતના નિયમો ૧૯૯૪ ના નિયમ ૬૮ અન્વયે ચુંટાયેલા ઉમેદવારોના નામોની જાહેરાત

ક્રમાંક :

૧. પંચમહાલ જીલ્લાની કાલોલ નગર પંચાયતના નીચે જણાવેલ અ.નં.૧,૨ અને ૧૯ સામે જણાવેલ બેઠક માટે કોલમ નંબર.૪ માં જણાવેલ ઉમેદવારને ગુજરાત નગર પાલિકા (ની ચુંટણી કરવા) બાબતના નિયમો ૧૯૯૪ ના નિયમ ૧૩ અન્વયે બિનહરીફ ચુંટાયેલા કાઉન્સિલર તરીકે જાહેર કરવામાં આવેલ છે.

૨. કાલોલ નગરપંચાયતના નીચે જણાવેલ વોર્ડોની સામાન્ય ચુંટણી તા.૧૬/૦૨/૨૦૦૩ ના રોજ યોજાયેલ તેની મતગણતરીનું પરિણામ ગુજરાત નગર પાલિકા (ની ચુંટણી કરવા) બાબતના નિયમો ૧૯૯૪ ના નિયમ ૬૧ અન્વયે નમુના નં.૨૧ મુજબ તૈયાર કરી નિયમ ૬૩ અન્વયે નીચે જણાવેલ વોર્ડોની સામે જણાવેલ બેઠક માટે કોલમ નં.૪ માં જણાવેલ ઉમેદવારોને ચુંટાયેલા જાહેર કરવામાં આવેલ છે.

૩. નગર પાલિકા (ની ચુંટણી કરવા) બાબતના નિયમો ૧૯૯૪ ના નિયમ ૧૩, ૬૩, . મુજબ જાહેર કરેલ પરિણામ મુજબ નીચે જણાવેલ વોર્ડોની સામે જણાવેલ બેઠક માટે તેની સામે જણાવેલ ઉમેદવારોને નિયમ ૬૮ અન્વયે કાલોલ નગર પંચાયતના ચુંટાયેલા કાઉન્સિલરો તરીકે જાહેર કરી તેઓના નામ પ્રસિદ્ધ કરવામાં આવે છે.

અ. નં.	વોર્ડ નંબર	બેઠકનો પ્રકાર	ચુંટાયેલા ઉમેદવારનું		પક્ષ સાથે જોડાણ
			નામ	સરનામું	
૧	૨	૩	૪	૫	૬
૧.	૧	સામાન્ય મહીલા	શ્રીમતિ સંગીતાબેન ગોવિંદભાઈ રાઠોડ	કાલોલ	ભાજપ
૨.	૧	અનુસુચિત જાતિ	શ્રી કિરણકુમાર કેશવભાઈ હરીજન	કાલોલ	ભાજપ
૩.	૧	સામાન્ય	તુષારકુમાર રમેશચંદ્ર પટેલ	કાલોલ	અપક્ષ
૪.	૨	સામાન્ય મહીલા	શ્રીમતિ શારદાબેન જગદીશભાઈ પટેલ	કાલોલ	ભાજપ
૫.	૨	સામાન્ય	શ્રી કેતનકુમાર દિનેશચંદ્ર ઠાકર	કાલોલ	ભાજપ
૬.	૨	સામાન્ય	શ્રી અશોકકુમાર સોમેશ્વર ઉપાધ્યાય	કાલોલ	ભાજપ
૭.	૩	સામાન્ય મહીલા	શ્રીમતિ મીનાક્ષીબેન ડૉ.ચંદ્રકાન્ત પંડયા	કાલોલ	ભાજપ
૮.	૩	સામાન્ય	શ્રી મહેન્દ્રકુમાર શનાભાઈ પટેલ	કાલોલ	ભાજપ
૯.	૩	સામાન્ય	શ્રી શાંન્તિલાલ રાયજીભાઈ પટેલ	કાલોલ	અપક્ષ
૧૦.	૪	સામાન્ય મહીલા	શ્રીમતિ નસીમબાનું ઈદીશખાં પઠાણ	કાલોલ	અપક્ષ
૧૧.	૪	પછાતવર્ગ	શ્રી યુસુફ ઉમર સુબન	કાલોલ	અપક્ષ
૧૨.	૪	સામાન્ય	શ્રી યુસુફબેગ સિકંદરબેગ મીરઝા	કાલોલ	અપક્ષ
૧૩.	૫	સામાન્ય મહીલા	શ્રીમતિ જીકરાનાબીબી ઈરસાદહુસેન શેખ	કાલોલ	અપક્ષ
૧૪.	૫	સામાન્ય	શ્રી અલાઉદ્દીન રફીયુંદ્દીન શેખ	કાલોલ	અપક્ષ
૧૫.	૫	સામાન્ય	શ્રી ગોપાલભાઈ સબુરભાઈ સોલંકી	કાલોલ	અપક્ષ
૧૬.	૬	સામાન્ય મહીલા	શ્રીમતિ જયશ્રીબેન વિનોદભાઈ વરીઆ	કાલોલ	ભાજપ
૧૭.	૬	સામાન્ય	શ્રી પ્રજ્ઞેશકુમાર કનૈયાલાલ કાછીયા	કાલોલ	ભાજપ
૧૮	૬	સામાન્ય	શ્રી જીતેન્દ્રકુમાર ચંદુલાલ પરીખ	કાલોલ	ભાજપ
૧૯.	૭	પછાતવર્ગ મહીલા	શ્રીમતિ લીલાબેન મહેન્દ્રસિંહ રાઠોડ	કાલોલ	ભાજપ
૨૦.	૭	સામાન્ય	શ્રી અજયસિંહ નરવિરસિંહ ઠાકોર	કાલોલ	અપક્ષ
૨૧.	૭	સામાન્ય	શ્રી નરેશકુમાર વાડીલાલ શાહ	કાલોલ	ભાજપ

(સહી/-) અવાચ્ય,
ચુંટણી અધિકારી
કાલોલ નગર પંચાયત અને
નાયબ કલેકટર
મધ્યાહન ભોજન યોજના
પંચમહાલ ગોધરા

સ્થળ : એમ.એમ.ગાંધી આર્ટસ એન્ડ કોમર્સ કોલેજ કાલોલ
તારીખ ૨૬ /૦૨/૨૦૦૩

સરકારી મધ્યસ્થ મુદ્રણાલય, ગાંધીનગર.

Extra No. 147 REGISTERED NO. G/GNR/2

©

सत्यमेव जयते

The Gujarat Government Gazette

EXTRAORDINARY

PUBLISHED BY AUTHORITY

Vol. XLIV] WEDNESDAY, FEBRUARY 26, 2003/PHALGUNA 7, 1924

Separate paging is given to this Part in order that it may be filed as a Separate Compilation.

PART IV—C

Statutory Rules and Orders (other than those published in Parts I, I-A and I-L) made by Statutory Authorities other than the Government of Gujarat including those made by the Government of India, the High Court, the Director of Municipalities, the Commissioner of Police, the Director of Prohibition and excise, the District Magistrates and the Election Commission, Election Tribunals, Returning Officers and other authorities, under the Election Commission.

કરમસદ નગરપંચાયતની સામાન્ય ચૂંટણી - ૨૦૦૩

ચૂંટણી અધિકારી દ્વારા ગુજરાત નગરપાલિકા (ની ચૂંટણી કરવા) બાબતના નિયમો ૧૯૯૪ના નિયમ-૬૮ અન્વયે ચૂંટાયેલા ઉમેદવારોના નામોની જાહેરાત

ક્રમાંક :- કમસ ન.પં.સા.ચૂં./૨૦૦૩/પરીણામ/વશી/૩૫૬ થી ૩૬૩

(૧). આણંદ જિલ્લાની કરમસદ નગરપંચાયતના નીચે જણાવેલ અ.નં. ૮,૧૦ સોમ જણાવેલ વોર્ડની સામે જણાવેલ બેઠક માટે કોલમ નંબર - ૪ માં જણાવેલ ઉમેદવારને ગુજરાત નગરપાલિકા (ની ચૂંટણી કરવા) બાબતના નિયમો ૧૯૯૪ના નિયમ ૧૩ અન્વયે બિનહરિફ ચૂંટાયેલા કાઉન્સિલર તરીકે જાહેર કરવામાં આવેલ છે.

(૨). કરમસદ નગરપંચાયતના નીચે જણાવેલ વોર્ડની સામાન્ય ચૂંટણી તા.૧૬/૦૨/૨૦૦૩ ના રોજ યોજાયેલ તેની મતગણતરીનું પરિણામ ગુજરાત નગરપાલિકા (ની ચૂંટણી કરવા) બાબતના નિયમો ૧૯૯૪ના નિયમ- ૬૧ અન્વયે નમૂના નં. ૨૧ મુજબ તૈયાર કરી નિયમ-૬૩ અન્વયે નીચે જણાવેલ વોર્ડની સામે જણાવેલ બેઠક માટે તેની સામે કોલમ નંબર ૪ માં જણાવેલ ઉમેદવારને ચૂંટાયેલા જાહેર કરવામાં આવેલ છે.

INDEX

(૩). નગરપાલિકા (ની ચૂંટણી કરવા) બાબતના નિયમો ૧૯૯૪ના નિયમ ૧૩,૬૩ મુજબ જાહેર કરેલ પરિણામ મુજબ નીચે જણાવેલ વોર્ડની સામે જણાવેલ બેઠક માટે તેની સામે જણાવેલ ઉમેદવારને નિયમ - ૬૮ અન્વયે કરમસદ નગરપંચાયતના ચૂંટાયેલા કાઉન્સિલરો તરીકે જાહેર કરી તેઓનાં નામો પ્રસિદ્ધ કરવામાં આવે છે.

અ.નં.	વોર્ડ નં.	બેઠકનો પ્રકાર	ઉમેદવારનું નામ	સરનામું	પક્ષ સાથે જોડાણ
૧	૨	૩	૪	૫	૬
૧	૧	૧ સામાન્ય મહિલા	કામીનીબેન સૂર્યકાંતભાઈ પટેલ	પ્રભાતપોળ, નવાંઘરાં, કરમસદ.	-------
૨	૧	૨ પછાત વર્ગ	બીપીનભાઈ અંબાલાલભાઈ દલવાડી	શાંતિપોળ, કરમસદ.	ભારતીય જનતા પક્ષ
૩.	૧	૩ સામાન્ય	રમણીકભાઈ કાંતીભાઈ પટેલ	લીંમડીપોળ, નવાંઘરાં, કરમસદ.	ભારતીય જનતા પક્ષ
૪.	૨	૧ સામાન્ય મહિલા	ભાવનાબેન મયુરભાઈ પટેલ	કાશીબાભુવન,મહાદેવીપાકુંવા પાસે, કરમસદ.	-------
૫.	૨	૨ સામાન્ય	ચિરાગભાઈ પ્રવિણચંદ પટેલ	ભગવાનદાસની ખડકી, કરમસદ.	---------
૬.	૨	૩ સામાન્ય	અનિલભાઈ મનુભાઈ પટેલ	ભાયાની ખડકી, કરમસદ.	-------
૭.	૩	૧ સામાન્ય મહિલા	ફાલ્ગુનીબેન રાજેશભાઈ પટેલ	સુભાષપોળ, કરમસદ.	-------
૮.	૩	૨ અનુસુચિત જાતિ	યોગેશભાઈ દામાભાઈ હરિજન	હરિજનવાસ, કરમસદ.	-------
૯.	૩	૩ સામાન્ય	ઉલ્લાસભાઈ પરસોતમભાઈ પટેલ	બાપાની ખડકી, કરમસદ.	-------
૧૦.	૪	૧ સામાન્ય મહિલા	સરલાબેન શાંતિલાલ કપાસીયા	૯-લક્ષ્મીનારાયણવિહાર સોસા. કરમસદ.	ભારતીય જનતા પક્ષ
૧૧.	૪	૨ સામાન્ય	સત્યમભાઈ સુરેશભાઈ પટેલ	રામદેવજી મંદિર પાસે, કરમસદ.	---------
૧૨.	૪	૩ સામાન્ય	કિરણભાઈ રામજીભાઈ પટેલ	બી-૧, શારદા બંગ્લોઝ, કરમસદ.	ભારતીય જનતા પક્ષ
૧૩.	૫	૧ સામાન્ય મહિલા	મંજુલાબેન રમેશભાઈ વ્યાસ	'મારૂતિ' ૬૬-અરૂણોદય સોસા. કરમસદ.	ભારતીય જનતા પક્ષ
૧૪.	૫	૨ સામાન્ય	ચીમનભાઈ મણીભાઈ પટેલ	કૃષ્ણ કો.ઓ.હા. સોસાયટી, કરમસદ.	ભારતીય જનતા પક્ષ
૧૫.	૫	૩ સામાન્ય	યોગેશભાઈ ઈન્દ્રવદન ગજ્જર	૧/૮૬ ઉધોગનગર સોસાયટી મોગરી રોડ, કરમસદ.	ભારતીય જનતા પક્ષ
૧૬.	૬	૧ સામાન્ય મહિલા	કામિનીબેન ધર્મેન્દ્રકુમાર ઠક્કર	૧૧૪- સરદારનગર સો., કરમસદ.	ભારતીય જનતા પક્ષ
૧૭.	૬	૨ સામાન્ય	ચંદેશભાઈ રાવજીભાઈ પટેલ	જવાહરપોળ, પંચાયત સામે, કરમસદ.	ભારતીય જનતા પક્ષ
૧૮.	૬	૩ સામાન્ય	પૂનમભાઈ ભઈજીભાઈ ગોહેલ	રેલ્વે સ્ટેશન પાસે, કરમસદ	ભારતીય જનતા પક્ષ
૧૯.	૭	૧ પછાતવર્ગ મહિલા	રેવાબેન અંબાલાલ તળપદા	પંચવટી, વાઘરીવાસ, કરમસદ.	ભારતીય જનતા પક્ષ
૨૦.	૭	૨ સામાન્ય	મહેન્દ્રભાઈ અંબાલાલ પરમાર	દેવરાજપુરા, કરમસદ.	ભારતીય જનતા પક્ષ
૨૧.	૭	૩ સામાન્ય	વિનોદભાઈ કાંતિભાઈ પટેલ	બાપાની ખડકી, કરમસદ.	ભારતીય જનતા પક્ષ

સ્થળ :- કરમસદ

તારીખ :- ૧૭/૦૨/૨૦૦૩

ચૂંટણી અધિકારી
કરમસદ નગરપંચાયત અને નાયબ કલેકટર
સ્ટેમ્પ ડ્યુટી મુલ્યાંકન તંત્ર, આણંદ.

INDEX

બોરીઆવી નગરપંચાયતની સામાન્ય ચૂંટણી ૨૦૦૩ ચૂંટણી અધિકારી દ્વારા ગુજરાત નગરપાલિકા (ની ચૂંટણી કરવા) બાબતના નિયમો ૧૯૯૪ના નિયમ - ૬૮ અન્વયે ચુંટાયેલા ઉમેદવારોના નામોની જાહેરાત

ક્રમાંક

૧. આણંદ જિલ્લાની બોરીઆવી નગરપંચાયતના નીચે જણાવેલ અ. નં. ૧૩ સામે જણાવેલ વોર્ડની સામે જણાવેલ બેઠક માટે કોલમ નંબર ૪ માં જણાવેલ ઉમેદવારને ગુજરાત નગરપાલિકા (ની ચૂંટણી કરવા) બાબતના નિયમો ૧૯૯૪ ના નિયમ ૧૩ અન્વયે બિનહરિફ ચૂંટાયેલા કાઉન્સિલર તરીકે કરવામાં આવેલ છે.

૨. બોરીઆવી નગરપંચાયતના નીચે જણાવેલ વોર્ડોની સામાન્ય ચૂંટણી તા. ૧૬-૦૨-૨૦૦૩ ના રોજ યોજાયેલ તેની મતગણતરીનું પરિણામ ગુજરાત નગરપાલિકાની (ની ચૂંટણી કરવા) બાબતના નિયમો ૧૯૯૪ના નિયમ - ૬૧ અન્વયે નમૂના નં. ૨૧ મુજબ તૈયાર નિયમ - ૬૩ અન્વયે નીચે જણાવેલ વોર્ડોની સામે જણાવેલ બેઠક માટે કોલમ નંબર ૪ માં જણાવેલ ઉમેદવારોને ચૂંટાયેલા જાહેર કરવામાં આવેલ છે.

૩. નગરપાલિકા (ની ચૂંટણી કરવા) બાબતના નિયમો ૧૯૯૪ના નિયમ ૧૩, ૬૩, ~~૬૪~~ મુજબ જાહેર કરેલ પરિણામ મુજબ નીચે જણાવેલ વોર્ડોની સામે જણાવેલ બેઠક માટે તેની સામે જણાવેલ ઉમેદવારોને નિયમ ૬૮ અન્વયે બોરીઆવી નગરપંચાયતના ચૂંટાયેલા કાઉન્સિલરો તરીકે જાહેર કરી તેઓનાં નામો પ્રસિદ્ધ કરવામાં આવે છે.

અ.નં.	વોર્ડ નંબર	બેઠકનો પ્રકાર	ચૂંટાયેલ ઉમેદવારનું		પક્ષ સાથે જોડાણ
			નામ	સરનામું	
(૧)	(૨)	(૩)	(૪)	(૫)	(૬)
૧	૧	મહિલા સામાન્ય	ઈચ્છાબેન રાવજીભાઈ રાઠોડ	ચેતનપુરા, બોરીઆવી	----
૨	૧	સામાન્ય	રઈજીભાઈ શનાભાઈ રાઠોડ	ચેતનપુરા, બોરીઆવી	----
૩	૧	સામાન્ય	અર્જુનભાઈ પુનમભાઈ રાઠોડ	લાલજીપુરા, બોરીઆવી	----
૪	૨	મહિલા સામાન્ય	મંછાબેન મંગળભાઈ સોલંકી	નદાસીયા ચરા પાસે, બોરીઆવી	----
૫	૨	સામાન્ય	કાન્તાબેન નટુભાઈ વાઘેલા	ચંદ્રનગર બોરીઆવી	----
૬	૨	સામાન્ય	રમેશભાઈ મણિભાઈ વાઘેલા	ચંદ્રનગર બોરીઆવી	----

૭	૩	મહિલા સામાન્ય	કમળાબેન મગનભાઇ રાઠોડ	હેમતાપુરા, બોરીઆવી	----
૮	૩	સામાન્ય	રમણભાઇ રાવજીભાઇ ચૌહાણ	બાપુનગર, બોરીઆવી	----
૯	૩	સામાન્ય	મફતભાઇ પુંજાભાઇ રાઠોડ	ભાથીજી વિસ્તાર, બોરીઆવી	----
૧૦	૪	મહિલા સામાન્ય	દક્ષાબેન અશોકભાઇ ભોઇ	આઝાદ ચોક, બોરીઆવી	----
૧૧	૪	સામાન્ય	મણીભાઇ બાબુભાઇ ગોહેલ	પીપીળવાળું ફળીયું,બોરીઆવી	----
૧૨	૪	સામાન્ય	ભરતકુમાર ડાહ્યાભાઇ પટેલ	સરદાર પટેલ સોસા.,બોરીઆવી	----
૧૩	૫	મહિલા પછાતવર્ગ	શ્રીમતી રમિલાબેન મંગળભાઇ રાવળ	રાવળવાસ, બોરીઆવી	----
૧૪	૫	અનુસુચિત જાતિ	કાન્તિભાઇ રામાભાઇ રોહિત	રોહિત વાસપ બોરીઆવી	----
૧૫	૫	સામાન્ય	ભીખાભાઇ શનાભાઇ પટેલ	ગાંધી ચોક, બોરીઆવી	----
૧૬	૬	મહિલા સામાન્ય	સવિતાબેન કાંતિભાઇ રાઠોડ	સોનીયાની કૂઇ, બોરીઆવી	----
૧૭	૬	પછાતવર્ગ	ઘનશ્યામભાઇ વિઠ્ઠલભાઇ ભોઇ	સુથાર વાસ,ગાંધી ચોક, બોરીઆવી	----
૧૮	૬	સામાન્ય	રાજેન્દ્રભાઇ પરસોત્તમભાઇ પટેલ	શ્રી હરિ પાર્ક બોરીઆવી	----
૧૯	૭	મહિલા સામાન્ય	કમળાબેન પુંજાભાઇ રાઠોડ	લીમડા ચોક,શેરડી ફળીયું,બોરીઆવી	----
૨૦	૭	સામાન્ય	કેશવભાઇ ગોતાભાઇ રાઠોડ	પટાક તલાવડી, બોરીઆવી	----
૨૧	૭	સામાન્ય	વીનુભાઇ શંકરભાઇ રાઠોડ	લીમડા ચોક, બોરીઆવી	----

સ્થળ :- કલેક્ટર કચેરી, આણંદ

તારીખ :- ૧૯-૦૨-૨૦૦૩

(સહી/--) અવાચ્ય,
ચુંટણી અધિકારી
બોરીઆવી નગર પંચાયત
અને
જીલ્લા પૂરવઠા અધિકારી આણંદ

INDEX

ઓડ નગર પંચાયતની સામાન્ય ચૂંટણી ૨૦૦૩

ચૂંટણી અધિકારી દ્વારા ગુજરાત નગરપાલિકા (ની ચૂંટણી કરવા) બાબતના નિયમો ૧૯૯૪ ના નિયમ - ૬૮ અન્વયે ચૂંટાયેલા ઉમેદવારોના નામોની જાહેરાત

ક્રમાંક :

(૧) આણંદ જિલ્લાની ઓડ નગર પંચાયતના નીચે જણાવેલ અ. નં. ૧૯ સામે જણાવેલ વોર્ડની સામે જણાવેલ બેઠક માટે કોલમ નંબર ૪ માં જણાવેલ ઉમેદવારને ગુજરાત નગર પાલિકા (ની ચૂંટણી કરવા) બાબતના નિયમો ૧૯૯૪ ના નિયમ ૧૩ અન્વયે બિનહરિફ ચૂંટાયેલા કાઉન્સિલર તરીકે જાહેર કરવામાં આવેલ છે.

(૨) ઓડ નગર પંચાયતના નીચે જણાવેલ વોર્ડની સામાન્ય ચૂંટણી તા. ૧૬/૦૨/૨૦૦૩ ના રોજ યોજાયેલ તેની મતગણતરીનું પરિણામ ગુજરાત નગરપાલિકા (ની ચૂંટણી કરવા) બાબતના નિયમો ૧૯૯૪ ના નિયમ - ૬૧ અન્વયે નમૂના નં. ૨૧ મુજબ તૈયાર કરી નિયમ - ૬૩ અન્વયે નીચે જણાવેલ વોર્ડની સામે જણાવેલ બેઠક માટે તેની સામે કોલમ નંબર ૪ માં જણાવેલ ઉમેદવારને ચૂંટાયેલ જાહેર કરવામાં આવેલ છે.

(૩) નગરપાલિકા (ની ચૂંટણી કરવા) બાબત નિયમો ૧૯૯૪ ના નિયમ ૧૩, ૬૩, મુજબ જાહેર કરેલ પરિણામ મુજબ નીચે જણાવેલ વોર્ડની સામે જણાવેલ બેઠક માટે તેની સામે જણાવેલ ઉમેદવારોને નિયમ ૬૮ અન્વયે ઓડ નગર પંચાયતના ચૂંટાયેલા કાઉન્સિલરો તરીકે જાહેર કરી તેઓનાં નામો પ્રસિદ્ધ કરવામાં આવે છે.

અ. નં.	વોર્ડ નંબર	બેઠકનો પ્રકાર	ચૂંટાયેલા ઉમેદવારનું		પક્ષ સાથે જોડાણ
			નામ	સરનામું	
૧	૨	૩	૪	૫	૬
૧.	૧	૧. સામાન્ય મહિલા	કોકીલાબેન કનુભાઈ ઠાકોર	ઠે. રણછોડપુરા	--
૨.	૧	૨. પછાત વર્ગ	શંકરભાઈ બાબરભાઈ ઠાકોર	ઠે. રણછોડપુરા	--
૩.	૧	૩. સામાન્ય	પુંજાભાઈ ઠાકોર	ઠે. બાધીપુરા	--
૪.	૨	૧. પછાત વર્ગ મહિલા	મધુબેન રાવજીભાઈ તળપદા	બસ સ્ટેન્ડ પાછળ, મુ. ઓડ	ભારતીય જનતા પાર્ટી
૫.	૨	૨. સામાન્ય	ભાવેશભાઈ મનુભાઈ પટેલ	રાખોડીયા વગો, શકિત સિનેમા પાસે મુ. ઓડ	ભારતીય જનતા પાર્ટી
૬.	૨	૩. સામાન્ય	ગોતાભાઈ ચતુરભાઈ વાઘરી	ટેલીફોન ખરી સામે, વડવાળુ ફળિયું, મુ. ઓડ	ભારતીય જનતા પાર્ટી

INDEX

૭.	૩	૧. સામાન્ય મહિલા	ઈલાબેન રવીન્દ્રભાઈ પટેલ	લાલ દરવાજો, મુ. ઓડ	ભારતીય જનતા પાર્ટી
૮.	૩	૨. સામાન્ય	મયુરકુમાર જશભાઈ પટેલ	ભાટવાડો,શાસ્ત્રી ચોક, મુ. ઓડ	ભારતીય જનતા પાર્ટી
૯.	૩	૩. સામાન્ય	રામચંદ્રભાઈ ભીખાભાઈ પટેલ	નરેરભાઈની ખડકી, મુ. ઓડ	--
૧૦.	૪	૧. સામાન્ય મહિલા	વિલાસબેન ગીરવતસિંહ છાસટીયા	તપોધનના ટેકરે, મુ. ઓડ	--
૧૧.	૪	૨. સામાન્ય	ગોપાલસિંહ લક્ષ્મણસિંહ રાવલજી	અંબામાતા પાસે, મુ. ઓડ	--
૧૨.	૪	૩. સામાન્ય	સુરેન્દ્રસિંહ નંટવરસિંહ રાવલજી	રાવલજીની ખડકી, મું. ઓડ	--
૧૩.	૫	૧. સામાન્ય મહિલા	જયાબેન પૂનમભાઈ પરમાર	નોખા તલાવડી, મુ. ઓડ	--
૧૪.	૫	૨. સામાન્ય	જશભાઈ સદાભાઈ પરમાર	મોટો પરમાર વગો, મુ. ઓડ	--
૧૫.	૫	૩. સામાન્ય	મુકેશકુમાર રાવજીભાઈ પટેલ	દશ બંગલા કિશોર નિવાસ, મુ. ઓડ	--
૧૬.	૬	૧. સામાન્ય મહિલા	પ્રિતીકાબેન ઉમેશભાઈ પટેલ	કાકાની ખડકી, મુ. ઓડ	ભારતીય જનતા પાર્ટી
૧૭.	૬	૨. સામાન્ય	મુકેશકુમાર કાંતિલાલ શાહ	વણીક નિવાસ, મુ. ઓડ	--
૧૮.	૬	૩. સામાન્ય	સુરેશભાઈ મોતીભાઈ પટેલ	સુમરાવનો ચોરો, મુ. ઓડ	--
૧૯.	૭	૧. સામાન્ય મહિલા	પ્રેમિલાબેન રમેશભાઈ પટેલ	મલાવ ભાગોળ, મુ. ઓડ	--
૨૦.	૭	૨. અનુસૂચિત જાતિ	ભુપેન્દ્રભાઈ કનુભાઈ રોહિત	રોહિતવાસ, મુ. ઓડ	--
૨૧.	૭	૩. સામાન્ય	હિરૂભાઈ ભાઈલાલભાઈ પટેલ	મલાવ ભાગોળ વાટામાં, મુ. ઓડ	--

સ્થળ :- ઓડ નગર પંચાયત, ઓડ

તારીખ :- ૧૯/૦૨/૨૦૦૩

(સહી/-) અવાચ્ય,
ચૂંટણી અધિકારી,
ઓડ નગરપાલિકા અને
નાયબ કલેક્ટર (મ.ભો.યો.)
આણંદ

INDEX

આંકલાવ નગર પંચાયતની સામાન્ય ચૂંટણી ૨૦૦૩

ચૂંટણી અધિકારી દ્વારા ગુજરાત નગરપાલિકા (ની ચૂંટણી કરવા) બાબતના નિયમો૧૯૯૪ના નિયમ-૬૮ અન્વયે ચૂંટાયેલા ઉમેદવારોના નામોની જાહેરાત

ક્રમાંક :

(૧) આણંદ જિલ્લાની આંકલાવ નગર પંચાયતના નીચે જણાવેલ ક્ર.નં. ૪ સામે જણાવેલ વોર્ડની સામે જણાવેલ બેઠક માટે કોલમ નંબર ૪ માં જણાવેલ ઉમેદવારો ગુજરાત નગરપાલિકા (ની ચૂંટણી કરવા) બાબતના નિયમો૧૯૯૪ના નિયમ ૧૩ અન્વયે બિનહરીફ ચૂંટાયેલા કાઉન્સિલર તરીકે જાહેર કરવામાં આવેલ છે.

(૨) આંકલાવ નગર પંચાયતના નીચે જણાવેલ વોર્ડની સામાન્ય ચૂંટણી તા. ૧૬/૦૨/૨૦૦૩ ના રોજ યોજાયેલ તેની મતગણતરીનું પરિણામ ગુજરાત નગરપાલિકા (ની ચૂંટણી કરવા) બાબતના નિયમો૧૯૯૪ના નિયમ-૬૧ અન્વયે નમૂના નં.૨૧ મુજબ તૈયાર કરી નિયમ-૬૩ અન્વયે નીચે જણાવેલ વોર્ડની સામે જણાવેલ બેઠક માટે તેની સામે કોલમ નંબર ૪માં જણાવેલ ઉમેદવારોને ચૂંટાયેલા જાહેર કરવામાં આવેલ છે.

(૩) નગરપાલિકા (ની ચૂંટણી કરવા) બાબતના નિયમો૧૯૯૪ના નિયમ ૧૩, ૬૩, ૬૪ મુજબ જાહેર કરેલ પરિણામ મુજબ નીચે જણાવેલ વોર્ડની સામે જણાવેલ બેઠક માટે તેની સામે જણાવેલ ઉમેદવારોને નિયમ ૬૮ અન્વયે આંકલાવ નગર પંચાયતના ચૂંટાયેલા કાઉન્સિલરો તરીકે જાહેર કરી તેઓનાં નામો પ્રસિદ્ધ કરવામાં આવે છે.

ક્ર.નં.	વોર્ડ નંબર	બેઠકનો પ્રકાર	ચૂંટાયેલા ઉમેદવારનું		પક્ષ સાથે જોડાણ
			નામ	સરનામું	
૧	૨	૩	૪	૫	૬
૧	૧	સામાન્ય મહિલા	રમીલાબેન અરવિંદભાઈ પઢિયાર	પોલીસસ્ટેશન સામે, મુ.તા. આંકલાવ	-
૨	૧	બિન અનામત બેઠક	ગુલાબસિંહ [illegible]ભાઈ પઢિયાર	ગાયત્રી સોસાયટી, મુ.તા. આંકલાવ	
૩	૧	બિન અનામત બેઠક	અંબાલાલ પરસોત્તમભાઈ પઢિયાર	રેલ્વેફાટક, કેશવપુરા, મુ.તા. આંકલાવ	-
૪	૨	સામાન્ય મહિલા	રાજ વહીદાબેન અમરસંગ [illegible]	નાનાચોટા, મુ.તા. આંકલાવ	-
૫	૨	બિન અનામત બેઠક	રણજીતસિંહ ગંભીરસિંહ રાજ	નાનાચોટા, મુ.તા. આંકલાવ	-
૬	૨	બિન અનામત બેઠક	બાબાભાઈ ઉદેસંગ રાજ	મહેબુબનગર, મુ.તા. આંકલાવ	-
૭	૩	સામાન્ય મહિલા	નીતાબેન કમલેશકુમાર પટેલ	ફુલાજીભાના ઘરો, સચ્ચિદાનંદ સોસાયટી પાછળ, મુ.તા. આંકલાવ	ભારતીય જનતા પક્ષ
૮	૩	બિન અનામત બેઠક	ચંદુભાઈ ધોરીભાઈ પટેલ	અંબાલીપુરા, મુ.તા. આંકલાવ	-
૯	૩	બિન અનામત બેઠક	નયનાબેન હિતેશભાઈ પટેલ	અંબાલીપુરા, મુ.તા. આંકલાવ	-
૧૦	૪	સામાન્ય મહિલા	રંજનબા સાહેબસિંહ રાજ	મોટા ચોટા, મુ.તા. આંકલાવ	-
૧૧	૪	બિન અનામત બેઠક	જેમલસંગ છત્રસિંહ રાજ	મોટા ચોટા, મુ.તા. આંકલાવ	-
૧૨	૪	બિન અનામત બેઠક	નારસંગ શરદરસંગ રાજ	મોટા ચોટા, મુ.તા. આંકલાવ	-
૧૩	૫	સામાન્ય મહિલા	શકુંતલાબેન જગદીશભાઈ પટેલ	સરકારની ખડકી, મુ.તા. આંકલાવ	ભારતીય જનતા પક્ષ
૧૪	૫	પછાતવર્ગ	ચંદુભાઈ બચુભાઈ ઠાકોર	ઠાકોરવાસ, મુ.તા. આંકલાવ	ભારતીય જનતા પક્ષ
૧૫	૫	બિન અનામત બેઠક	જગદીશભાઈ ડાહ્યાભાઈ પટેલ	સરકારની ખડકી, મુ.તા. આંકલાવ	-

૧	૨	૩	૪	૫	૬
૧૬	૬	સામાન્ય મહિલા	હિમિકાબેન યોગેશકુમાર પટેલ	ગોટીખડકી, મુ.તા. આંકલાવ	ભારતીય જનતા પક્ષ
૧૭	૬	અનુસુચિત જાતિ અનામત	રમેશભાઈ ડાહ્યાભાઈ રોહીત	રોહિતવાસ, મુ.તા. આંકલાવ	ભારતીય જનતા પક્ષ
૧૮	૬	બિન અનામત બેઠક	જગદીશભાઈ અંબાલાલ પટેલ	રાકરદારની ખડકી, મુ.તા. આંકલાવ	ભારતીય જનતા પક્ષ
૧૯	૭	પછાતવર્ગ મહિલા	કાન્તાબેન ગોરધનભાઈ ગોહેલ	ઇન્દીરાનગર, મુ.તા. આંકલાવ	-
૨૦	૭	બિન અનામત બેઠક	રજનીકાન્ત ડાહ્યાભાઈ પટેલ	રાકરદારની ખડકી, મુ.તા. આંકલાવ	-
૨૧	૭	બિન અનામત બેઠક	મધુબેન મંગળભાઈ ચૌહાણ	કબીરનગર, મુ.તા. આંકલાવ	-

(સહી/–) અવાચ્ય,

સ્થળ :આંકલાવ હાઈસ્કૂલ આંકલાવ

ચૂંટણી અધિકારી
આંકલાવ નગર પંચાયત
અને
નાયબ જિલ્લા વિકાસ અધિકારી
આણંદ

તારીખ : ૧૯/૦૨/૨૦૦૩

વલ્લભવિદ્યાનગર નગર પંચાયતની સામાન્ય ચૂંટણી ૨૦૦૩ ચૂંટણી અધિકારી દ્વારા ગુજરાત નગરપાલિકા (ની ચૂંટણી કરવા) બાબતના નિયમો ૧૯૯૪ના નિયમ-૬૮ અન્વયે ચૂંટાયેલા ઉમેદવારોના નામોની જાહેરાત

(૧) આણંદ જીલ્લાની વલ્લભવિદ્યાનગર નગર પંચાયતના નીચે જણાવેલ અ.નં.૧ થી ૭ અને ૧૦ થી ૧૫ તથા,૧૭, સામે જણાવેલ વોર્ડની સામે જણાવેલ બેઠક માટે કોલમ નંબર ૪ માં જણાવેલ ઉમેદવારને ગુજરાત નગરપાલિકા (ની ચૂંટણી કરવા) બાબતના નિયમો ૧૯૯૪ના નિયમ ૧૩ અન્વયે બિન હરીફ ચૂંટાયેલા કાઉન્સિલર તરીકે જાહેર કરવામાં આવેલ છે.

(૨) વલ્લભવિદ્યાનગર નગર પંચાયતના નીચે જણાવેલ વોર્ડની સામાન્ય ચૂંટણી તા-૧૬-૨-૦૩ ના રોજ યોજાયેલ તેની મતગણતરીનું પરીણામ ગુજરાત નગરપાલિકા (ની ચૂંટણી કરવા) બાબતના નિયમો ૧૯૯૪ના નિયમ-૬૧ અન્વયે નમૂના નં, ૨૧ મુજબ તૈયાર કરી નિયમ-૬૩ અન્વયે નીચે જણાવેલ વોર્ડની સામે જણાવેલ બેઠક માટે કોલમ નં. ૪ માં જણાવેલ ઉમેદવારોને ચૂંટાયેલા જાહેર કરવામાં આવેલ છે.

(૩) નગરપાલિકા (ની ચૂંટણી કરવા) બાબતના નિયમો ૧૯૯૪ના નિયમ ૧૩, ૬૩, મુજબ જાહેર કરેલ પરિણામ મુજબ નીચે જણાવેલ વોર્ડની સામે જણાવેલ બેઠક માટે તેની સામે જણાવેલ ઉમેદવારોને નિયમ ૬૮ અન્વયે નગર પંચાયતના ચૂંટાયેલા કાઉન્સિલરો તરીકે જાહેર કરી તેઓના નામો પ્રસિદ્ધ કરવામાં આવે છે.

અ.નં	વોર્ડ નંબર	બેઠકનો પ્રકાર	ચૂંટાયેલા ઉમેદવારનું		પક્ષ સાથે જોડાણ
			નામ	સરનામું	
૧	૨	૩	૪	૫	૬
૧	૧	સામાન્ય મહિલા	જયોત્સનાબેન ઇન્દવદન પટેલ	૪૫૩-હરીઓમનગર વલ્લભવિદ્યાનગર	ભારતીય જનતા પક્ષ
૨	૧	સામાન્ય	નરેન્દ્રભાઈ વલ્લવભાઈ પટેલ	મહેશ્વરી મેન્શન- બાકરોલ રોડ વલ્લભવિદ્યાનગર	ભારતીય જનતા પક્ષ
૩	૧	સામાન્ય	હરીભાઈ સોમાભાઈ પટેલ	દન્તાણીવાસ, નાનાબજાર વલ્લભવિદ્યાનગર	ભારતીય જનતા પક્ષ
૪	૨	પછાત વર્ગ મહિલા	મંજુલાબેન મગનભાઈ માછી	અનસુયાકૃપા,પાણીની ટાંકી પાસે વલ્લભવિદ્યાનગર	ભારતીય જનતા પક્ષ
૫	૨	અનુ.જાતિ	ચેલાભાઈ ગોવિંદભાઈ ગોહેલ	નવીપાણીની ટાંકી પાસે, નાનાબજાર,વલ્લભવિદ્યાનગર.	ભારતીય જનતા પક્ષ
૬	૨	સામાન્ય	કનુભાઈ ચુનીભાઈ વસાવા	૩૩૫,હરીઓમનગર વલ્લભવિદ્યાનગર	ભારતીય જનતા પક્ષ

INDEX

૭	૩	અનુ.જાતિ. મહીલા	શાંતાબેન મનુભાઇ ગોહેલ	સાવનકૃપા,નર્વીપાણીની ટાંકી પાસે,વલ્લભવિદ્યાનગર	ભારતીય જનતા પક્ષ
૮	૩	સામાન્ય	જીતેન્દ્રભાઈ રાવજીભાઈ પટેલ	૧-તાપીવાસ, નાના બજાર, વલ્લભ વિદ્યાનગર	ભારતીય જનતા પક્ષ
૯	૩	સામાન્ય	દિલીપભાઈ શશીકાંત પટેલ (ભોલો)	૩૦-વાત્રકવાસ, નાના બજાર, વલ્લભ વિદ્યાનગર	ભારતીય જનતા પક્ષ
૧૦	૪	મહિલા સામાન્ય	મંજરીબેન સર્વદમન આચાર્ય	સી-૧૫ યુનિ.સ્ટાફ કોલોની વલ્લભવિદ્યાનગર	ભારતીય જનતા પક્ષ
૧૧	૪	સામાન્ય	નવનીતભાઇ મણીભાઇ પટેલ	આઇ-૧૩ યુનિ.સ્ટાફ કોલોની વલ્લભવિદ્યાનગર	ભારતીય જનતા પક્ષ
૧૨	૪	સામાન્ય	મહેન્દ્રભાઇ ઉર્ફે બાબાભાઇ જશભાઇ પટેલ	શ્રીરામ, નાનાબજાર વલ્લભવિદ્યાનગર	ભારતીય જનતા પક્ષ
૧૩	૫	મહિલા સામાન્ય	સોનલબેન જેશનભાઇ પટેલ	ધ્વનિ,તન્મયકોમ્પલેક્ષ પાછળ વલ્લભવિદ્યાનગર	ભારતીય જનતા પક્ષ
૧૪	૫	સામાન્ય	અશ્વિનકુમાર મગનભાઇ પટેલ	મંગલમ,પોલીટેકનીક કોલેજ સામે, વલ્લભવિદ્યાનગર	ભારતીય જનતા પક્ષ
૧૫	૫	સામાન્ય	મુકેશભાઇ મોહનભાઇ પંચાલ	લકુલીશ, મોટાબજાર વલ્લભવિદ્યાનગર	ભારતીય જનતા પક્ષ
૧૬	૬	મહિલા સામાન્ય	પ્રતિમાબેન ઘનશ્યામભાઈ પટેલ	ગોવર્ધન, વ્હાઇટ હાઉસ પાસે, વલ્લભ વિદ્યાનગર	ભારતીય જનતા પક્ષ
૧૭	૬	પછાત વર્ગ	દાદુભાઇ અંબાલાલ દલવાડી	હરિધ્ધાર, મોટાબજાર વલ્લભવિદ્યાનગર	ભારતીય જનતા પક્ષ
૧૮	૬	સામાન્ય	શાંતિભાઈ ખુશાલભાઈ પટેલ	નીલકંઠ, નાલંદા ટાઇપ પાસે વલ્લભ વિદ્યાનગર	ભારતીય જનતા પક્ષ
૧૯	૭	મહિલા સામાન્ય	દક્ષાબેન પ્રવિણભાઈ પટેલ	પિતૃસાગર, મહાદેવ વિસ્તાર વલ્લભ વિદ્યાનગર	ભારતીય જનતા પક્ષ
૨૦	૭	અનુ.આદિ જાતિ.	દલપતભાઈ શરદભાઈ વસાવા	બાવીસ ગામ વિદ્યાલય પાસે વલ્લભ વિદ્યાનગર	ભારતીય જનતા પક્ષ
૨૧	૭	સામાન્ય	હેમંતભાઈ હસમુખભાઈ પંડયા (હકુ)	નીકુંજ, જુના ટેલીફોન એક્ષચેન્જ પાસે, વલ્લભ વિદ્યાનગર	ભારતીય જનતા પક્ષ

સ્થળ:- રેખા લુંદ

તારીખ:-૧૯-૨-૨૦૦૩

(સહી/-) અવાચ્ય,
ચૂંટણી અધિકારી
વલ્લભવિદ્યાનગર નગર પંચાયત
અને
પ્રાંત અધિકારી, આણંદ

સરકારી મધ્યસ્થ મુદ્રણાલય, ગાંધીનગર.

INDEX

EXTRA No. 148

REGISTERED No. G/GNR/2

©

सत्यमेव जयते

The Gujarat Government Gazette

EXTRA ORDINARY

PUBLISHED BY AUTHORITY

Vol. XLIV] WEDNESDAY, FEBRUARY 26, 2003/PHALGUNA 7, 1924

Separate paging is given to this Part in order that it may be filed as a Separate Compilation.

PART IV-C

StatutoryRules and Orders (Other than those published in Part I, I-Aand I-L) madeby Statutary Authorities other than the Government of Gujarat including those made by the Government of India, the High Court, the Director of Municipallties, the Commissioner of Police, the Director of Probhition and excise, the District Magistrates and the Election Commission, Election Tribunals, Returning Officers and other authorities, under the Election Commission.

દ્વારકા નગરપાલિકાની સામાન્ય ચૂટણી-૨૦૦૩

ચૂટણી અધિકારી દ્વારા ગુજરાત નગરપાલિકા (ની ચૂટણી કરવા) બાબતના નિયમો ૧૯૯૪ના નિયમ-૬૮ અન્વયે ચૂંટાયેલા ઉમેદવારોના નામોની જાહેરાત

ક્રમાક : ચટણ-નપલ-ફા.નં. ૧૧-૨૦૦૩

(૧) દ્વારકા નગરપાલિકાના નીચે જણાવેલ વોર્ડોની સામાન્ય ચૂટણી તા. ૧૬-૨-૨૦૦૩ના રોજ યોજાયેલ તેની મતગણતરીનું પરીણામ ગુજરાત નગર પાલિકા (ની ચૂટણી કરવા) બાબતના નિયમો ૧૯૯૪ના નિયમ-૬૧ અન્વયે નમુના નં. ૨૧ મુજબ તૈયાર કરી નિયમ-૬૩ અન્વયે નીચે જણાવેલ વોર્ડોની સામે જણાવેલ બેઠક માટે તેની સામે કોલમ નંબર ૪માં જણાવેલ ઉમેદવારોને ચુંટાયેલા જાહેર કરવામાં આવેલ છે.

(૨) નગર પાલિકા (ની ચૂટણી કરવા) બાબતના નિયમો ૧૯૯૪ના નિયમ ૧૩, ૬૩, મુજબ જાહેર કરેલ પરીણામ મુજબ નીચે જણાવેલ વોર્ડોની સામે જણાવેલ બેઠક માટે તેની સામે જણાવેલ ઉમેદવારોને નિયમ ૬૮ અન્વયે દ્વારકા નગર પાલિકાના ચુંટાયેલા કાઉન્સિલરો તરીકે જાહેર કરી તેઓનાં નામો પ્રસિધ્ધ કરવામાં આવે છે.

અ. નં.	વોર્ડ નંબર	બેઠકનો પ્રકાર	ચુંટાયેલા ઉમેદવારનું નામ — નામ	ચુંટાયેલા ઉમેદવારનું નામ — સરનામું	પક્ષ સાથે જોડાણ
૧	૨	૩	૪	૫	૬
૧	૧	સામાન્ય મહીલા અનામત	નીતાબેન રમેશભાઈ વિરોડીયા	વૃજધામ સોસાયટી, દ્વારકા	ભારતીય રાષ્ટ્રીય કોંગ્રેસ

INDEX

૧	૨	૩	૪	૫	૬
૨	૧	સામાન્ય	નંઢાભા ભીખાભા સુમણીયા	બિરલા પ્લોટ, દ્વારકા	ભારતીય રાષ્ટ્રીય કોંગ્રેસ
૩	૧	સામાન્ય	મશ્રી ભીખુભાઇ ચૌહાણ	વૃજધામ સોસાયટી, દ્વારકા	ભારતીય રાષ્ટ્રીય કોંગ્રેસ
૪	૨	સામાન્ય મહીલા અનામત	મુમતાઝબેન વલીમામદ ભીખલાણી	એકતા ચોક, બસ સ્ટેન્ડ સામે, દ્વારકા.	ભારતીય રાષ્ટ્રીય કોંગ્રેસ
૫	૨	અનુ. જાતિ. અનામત	ડાયા હિરા વાઘેલા	બસ સ્ટેશન સામે, દ્વારકેશ કોલોની, દ્વારકા.	ભારતીય જનતા પાર્ટી
૬	૨	સામાન્ય	પ્રધ્યુમનસિંહ બળવંતસિંહ જાડેજા	પોલીસ લાઇન ક્વાર્ટર, દ્વારકા	--
૭	૩	સામાન્ય મહીલા અનામત	નીલાબેન અરવીંદલાલ ઉપાધ્યાય	દ્વારકાધીશ હોસ્પીટલ પાસે, વિસોત શેરી, દ્વારકા	ભારતીય જનતા પાર્ટી
૮	૩	પછાત વર્ગ અનામત	ગુલાબભાઇ વાલાભાઇ હેરમા	આદિત્ય રોડ, દ્વારકા	ભારતીય જનતા પાર્ટી
૯	૩	સામાન્ય	વાલાભાઇ હઠીભાઇ માણેક	રામેશ્વર રો, નરસંગ ટેકરી, દ્વારકા	ભારતીય રાષ્ટ્રીય કોંગ્રેસ
૧૦	૪	સામાન્ય મહીલા અનામત	બીનાબેન મુળુભા માણેક	બીરલા પ્લોટ, ઉપનગર, દ્વારકા	ભારતીય રાષ્ટ્રીય કોંગ્રેસ
૧૧	૪	સામાન્ય	જીમલભા જેસાભા માણેક	બીરલા ઉપનગર, દ્વારકા	ભારતીય રાષ્ટ્રીય કોંગ્રેસ
૧૨	૪	સામાન્ય	ધનજીભાઇ સવજીભાઇ નકુમ	બિરલા ઉપનગર, દ્વારકા	ભારતીય રાષ્ટ્રીય કોંગ્રેસ
૧૩	૫	સામાન્ય મહીલા અનામત	રામીબેન રામજીભાઇ નકુમ	કાનદાસબાપુ આશ્રમ સામે, દ્વારકા	ભારતીય જનતા પાર્ટી
૧૪	૫	પછાત વર્ગ અનામત	દેવરાજ હરજીભાઇ કણઝારીયા	રેલ્વે સ્ટેશન રોડ, ધીંગેશ્વર પાડો, દ્વારકા	--
૧૫	૫	સામાન્ય	ગોપાલ દેવશી કણઝારીયા	વચલી ગલી, ધીંગેશ્વર પાળો, દ્વારકા	--
૧૬	૬	અનુ. જાતિ મહિલા અનામત	ચંપાબેન રાણાભાઇ રાઠોડ	હરીજનવાસ શિવરાજસિંહ રોડ,	ભારતીયા જનતા પાર્ટી
૧૭	૬	સામાન્ય	મનસુખભાઇ રામજીભાઇ પરમાર	નગર પાલિકા પાછળ, કાનુડા પરૂ, દ્વારકા	ભારતીય જનતા પાર્ટી

૧	૨	૩	૪	૫	૬
૧૮	૬	સામાન્ય	જેતાભાઇ સવજીભાઇ પરમાર	લખમીર સાંગણ શેરી, કાનુડા પરો, દ્વારકા	--
૧૯	૭	પછાતવર્ગ મહિલા અનામત	ભારતીબેન ભગવાનજીભાઇ જેઠવા	ખારવા શેરી, દ્વારકા	ભારતીય જનતા પાર્ટી
૨૦	૭	સામાન્ય	નરસીભાઇ જમનભાઇ કક્કડ	સરસ્વતી શેરી, દ્વારકા	ભારતીય જનતા પાર્ટી
૨૧	૭	સામાન્ય	રજનીકાંત ગીરધરલાલ ઠાકર	હોસ્પીટલ રોડ, બાલવાટીકા સામે, દ્વારકા	ભારતીય જનતા પાર્ટી
૨૨	૮	સામાન્ય મહીલા અનામત	દીનાબેન દીપકભાઇ વીઠલાણી	બ્રહ્મકુંડ પાસે, દ્વારકા	ભારતીય જનતા પાર્ટી
૨૩	૮	સામાન્ય	મહેશભાઇ કૃષ્ણલાલ ઠાકર	ગોમતીઘાટ રોડ, પટેલવાડી પાસે, દ્વારકા	ભારતીય જનતા પાર્ટી
૨૪	૮	સામાન્ય	રમણભાઇ તુલસીદાસ સામાણી	હોસ્પીટલ રોડ, સ્વસ્તીક હોટલ બાજુમાં, દ્વારકા	ભારતીય જનતા પાર્ટી
૨૫	૯	સામાન્ય મહિલા અનામત	મધુરીકાબેન શરદકુમાર ઠાકર	નિલકંઠ ચોક, દ્વારકા	ભારતીય જનતા પાર્ટી
૨૬	૯	સામાન્ય	અનીલભાઇ કાંતીલાલ માવાણી	સરાણીયા શેરી, લાલ બહાદુર શાસ્ત્રી ચકલો, દ્વારકા	--
૨૭	૯	સામાન્ય	જયંતભાઇ રણછોડભાઇ સામાણી	નિલકંઠ ચોક, દ્વારકા	ભારતીય જનતા પાર્ટી

સ્થળ : દ્વારકા
તારીખ :૨૦-૨-૨૦૦૩

(સહી) અવાચ્ય,
ચુંટણી અધિકારી.
દ્વારકા નગરપાલિકા અને
નાયબ કલેક્ટર, સ્ટેમ્પ ડ્યુટી
મુલ્યાંકન તંત્ર, જામનગર.

INDEX

સલાયા નગર પંચાયતની સામાન્ય ચુંટણી-૨૦૦૩

ચુંટણી અધિકારી દ્વારા ગુજરાત નગરપાલિકા (ની ચુંટણી કરવા) બાબતના નિયમો-૧૯૯૪ ના નિયમ-૬૮ અન્વયે ચુંટાયેલા ઉમેદવારોના નામોની જાહેરાત.

ક્રમાંકઃ-

૧. **જામનગર** જિલ્લાની **સલાયા** નગર પંચાયતનાં નીચે જણાવેલ અ.નં. **૦૭** સામે જણાવેલ વોર્ડની સામે જણાવેલ બેઠક માટે કોલમ નંબર-૪ મા જણાવેલ ઉમેદવારને ગુજરાત નગર પાલિકા (ની ચુંટણી કરવા) બાબતનાં નિયમો-૧૯૯૪ નિયમ-૧૩ અન્વયે બિનહરીફ ચુંટાયેલા કાઉન્સિલર તરીકે જાહેર કરવામાં આવેલ છે.

૨. સલાયા નગર પંચાયતના નીચે જણાવેલ વોર્ડોની સામાન્ય ચુંટણી તા. ૧૬/૨/૨૦૦૩ નાં રોજ યોજાયેલ તેની મતગણતરીનું પરીણામ ગુજરાત નગરપાલિકા (ની ચુંટણી કરવા) બાબતનાં નિયમો-૧૯૯૪ ના નિયમ-૬૧ અન્વયે નમૂના નં. ૨૧ મુજબ તૈયાર કરી નિયમ-૬૩ અન્વયે નીચે જણાવેલ વોર્ડોની સામે જણાવેલ બેઠક માટે તેની સામે કોલમ નંબર-૪ માં જણાવેલ ઉમેદવારોને ચુંટાયેલા જાહેર કરવામાં આવેલ છે.

૩ નગરપાલિકા (ની ચુંટણી કરવા) બાબતનાં નિયમો-૧૯૯૪ ના નિયમ-૬૫ (૧) અન્વયે એક જ ઉમેદવાર એક કરતાં વધુ વોર્ડમાંથી ચુંટાતા તેમની જગાએ નિયમ-૬૫ (૩) મુજબ અ. નં. **૦૫** સામે જણાવેલ વોર્ડની સામે જણાવેલ બેઠક માટે કોલમ નં. ૪ માં જણાવેલ ઉમેદવારને ચુંટાયેલા જાહેર કરવામાં આવેલ છે.

૪. નગર પાલિકા (ની ચુંટણી કરવા) બાબતનાં નિયમો-૧૯૯૪ ના નિયમ-૧૩,૬૩,૬૫ મુજબ જાહેર કરેલ પરિણામ મુજબ નીચે જણાવેલ વોર્ડની સામે જણાવેલ બેઠક માટે તેની સામે જણાવેલ ઉમેદવારોને નિયમ-૬૮ અન્વયે સલાયા નગર પંચાયતના ચુંટણાયેલ કાઉન્સિલરો તરીકે જાહેર કરી તેઓનાં નામો પ્રસિધ્ધ કરવામાં આવે છે.

અ.નં.	વોર્ડ નબર	બેઠકનો પ્રકાર	ચુંટાયેલા ઉમેદવારનું		પક્ષ સાથે જોડાણ
			નામ	સરનામું	
૧	૨	૩	૪	૫	૬
૧	૧	૧ સામાન્ય મહીલા	રેમત તાલબ ભગાડ	બહારલો વાસ, વોર્ડ નં.૪, મુ. સલાયા તા. ખંભાળીયા.	સમતા પાર્ટી
૨	૧	૨ સામાન્ય	જુસબ કાસમ ગંઢાર	શફી ટેરા મુ. સલાયા તા. ખંભાળીયા.	સમતા પાર્ટી
૩	૧	૩ સામાન્ય	સુલતાન અયુબ કુંગડા	ભગાડ પાડો, હુસેની ચોક, વોર્ડ નં.૧ સલાયા. તા. ખંભાળીયા	સમતા પાર્ટી
૪	૨	૧ સામાન્ય મહીલા	રેશમા સાલેમામદ ભગાડ	ખંભાળીયા રોડ, મુ. સલાયા તા.ખંભાળીયા.	સમતા પાર્ટી
૫	૨	૨ પછાત વર્ગ.	યાકુબ અબ્દુલ્લા ભાયા	કબ્રસ્તાનની સામે, મુ. સલાયા તા.ખંભાળીયા	ઇન્ડીયન નેશનલ કોંગ્રેસ
૬	૨	૩ સામાન્ય	દેવજી હીરા ચૌહાણ	મેઘવાર વાસ, જકાત નાકા પાસે, મુ. સલાયા, તા.ખંભાળીયા	સમતા પાર્ટી
૭	૩	૧ પછાત વર્ગ મહીલા	રોશન ઇસાક ભગાડ	સંઘી પાડો, સ્ટેશન રોડ, મુ. સલાયા, તા.ખંભાળીયા	ઇન્ડીયન નેશનલ કોંગ્રેસ
૮	૩	૨ સામાન્ય	અબ્બાસ કાસમ સંઘાર	થરી પાડો, બંદર રોડ, મુ. સલાયા તા. ખંભાળીયા	સમતા પાર્ટી
૯	૩	૩ સામાન્ય	શોભના બચુભાઇ બારીયા	ભંગીવાસ, સુધરાઇ કામદાર વાસ,મુ. સલાયા તા.ખંભાળીયા	સમતા પાર્ટી
૧૦	૪	૧ સામાન્ય મહીલા	અમીના સિદીક સુંભણીયા	ભીમ પાડો, મુ.સલાયા, તા. ખંભાળીયા	સમતા પાર્ટી
૧૧	૪	૨ સામાન્ય	અજીજ આદમ સુંભણીયા	બારલો વાસ, કરારપાડો, મુ. સલાયા, તા. ખંભાળીયા	સમતા પાર્ટી
૧૨	૪	૩ સામાન્ય	ઓસમાણ નુરમામદ સંઘાર	વાડી વિસ્તાર વોર્ડ નં. ૪, મુ. સલાયા તા. ખંભાળીયા	સમતા પાર્ટી

INDEX

૧૩	૫	૧ સામાન્ય મહીલા	મરીયમ સીદીક સુંભણીયા	હાજી હજામની બાજુમાં સીદીપાડો, મું. સલાયા તા. ખંભાલીયા	સમતા પાર્ટી
૧૪	૫	૨. સામાન્ય	કમલેશકુમાર કનૈયાલાલ સાચાણી	શાક મારકેટ રોડ, મુ. સલાયા તા. ખંભાલીયા	સમતા પાર્ટી
૧૫	૫	૩ સામાન્ય	સાલેમામદ કરીમ ભગાડ	ખંભાલીયા રોડ, મું. સલાયા. તા. ખંભાલીયા	સમતા પાર્ટી
૧૬	૬	૧ સામાન્ય મહીલા	જન્નત હુશેન સુંભણીયા	બંદર રોડ, માળી પાડો, મું સલાયા તા. ખંભાલીયા	સમતા પાર્ટી
૧૭	૬	૨ સામાન્ય	શમીન આદમ ભાયા	મેઇન બજાર પોસ્ટ ઓફિસપાસે, મુ.સલાયા તા. ખંભાળીયા	સમતા પાર્ટી
૧૮	૬	૩ સામાન્ય	અજીજભાઇ જલાઉદીન સૈયદ	હાઇસ્કુલની પાછળ માપલો વાસ મું સલાયા તા. ખંભાલીયા	ઇન્ડીયન નેશનલ કોંગ્રેસ
૧૯	૭	૧ સામાન્ય મહીલા	કરીમા સલેમાન ભાયા	ઓલીયા પીરની બાજુમાં, મુ. સલાયા, તા. ખંભાળીયા	સમતા પાર્ટી
૨૦	૭	૨ સામાન્ય	ઓસમાણ હાજી ધાવડા	સ્ટેશન રોડ, ઓલીયા પીરની બાજુમાં, મુ. સલાયા, તા. ખંભાળીયા	સમતા પાર્ટી
૨૧	૭	૩ સામાન્ય	જુસબ ઇસાભાઇ ભગાડ	જુની ચાવડી, માટી પાસ, મુ. સલાયા, તા. ખંભાળીયા	સમતા પાર્ટી

તારીખ :- ૧૯ - ૦૨ - ૨૦૦૩

સ્થળ :- જામનગર

(સહી/–) અવાચ્ય,

ચુંટણી અધિકારી
સલાયા નગર પાલિકા અને
નાયબ જીલ્લા વિકાસ અધિકારી
(મહેસુલ) જીલ્લા પંચાયત જામનગર.

નં રાતર/ર સલાયા. ૨૨/૦૩

ભાણવડ નગર પંચાયતની સામાન્ય ચુંટણી - ૨૦૦૩
ચુંટણી અધિકારી દ્વારા ગુજરાત નગર પંચાયત (ની ચુંટણી કરવા) બાબતના નિયમો ૧૯૯૪ ના નિયમ ૬૮ અન્વયે ચુંટાયેલા ઉમેદવારોની જાહેરાત.

ક્રમાંક :

(૧) ભાણવડ નગર પંચાયતના નીચે જણાવેલ વોર્ડોની સામાન્ય ચુંટણી તા૧૬-૦૨-૨૦૦૩ ના રોજ યોજાયેલ તેની મતગણતરીનું પરિણામ ગુજરાત નગર પાલિકા (ની ચુંટણી કરવા) બાબતના નિયમો ૧૯૯૪ ના નિયમ ૬૧ અન્વયે નમૂના નંબર ૨૧ મુજબ તૈયાર કરી નિયમ ૬૩ અન્વયે નીચે જણાવેલ વોર્ડોની સામે જણાવેલ બેઠક માટે તેની સામે કોલમ નં. ૪ માં જણાવેલ ઉમેદવારોને ચુંટાયેલા જાહેર કરવામાં આવે છે.

(૨) નગર પાલિકા (ની ચુંટણી કરવા) બાબતના નિયમો ૧૯૯૪ ના નિયમ ,૬૩, મુજબ જાહેર કરેલ પરિણામ મુજબ નીચે જણાવેલ વોર્ડોની સામે જણાવેલ બેઠક માટે તેની સામે જણાવેલ ઉમેદવારોને નિયમ ૬૮ અન્વયે ભાણવડ નગર પંચાયતના ચુંટાયેલા કાઉન્સીલરો તરીકે જાહેર કરી તેઓના નામો પ્રસિદ્ધ કરવામાં આવે છે.

અનુ. નંબર	વોર્ડ નંબર	બેઠકનો પ્રકાર	ચુંટાયેલ ઉમેદવારનું		પક્ષ સાથે જોડાણ
			નામ	સરનામું	
૧	૨	૩	૪	૫	૬
૧	૧	મહિલા સામાન્ય	શ્રીમતી ભાવનાબેન શાંતીભાઇ ડાભી	ખરાવાડ - ભાણવડ	ઈન્ડીયન નેશનલ કોંગ્રેસ
૨	૧	સામાન્ય	શ્રી રસિકલાલ છગન રાઠોડ	ખરાવાડ-ભાણવડ	ઈન્ડીયન નેશનલ કોંગ્રેસ

INDEX

૧	૨	૩	૪	૫	૬
૩	૧	સામાન્ય	શ્રી રમેશ પ્રેમજી નકુમ	સોનાવાડી-ખરાવાડ-ભાણવડ	ઈન્ડીયન નેશનલ કોંગ્રેસ
૪	૨	પછાત વર્ગ મહિલા	શ્રીમતી નયના કિશોર કણજારીયા	સતવારા ના ચોરા પાસે-ભાણવડ	ઈન્ડીયન નેશનલ કોંગ્રેસ
૫	૨	અનુ.જાતિ	શ્રી મંગા ચના મકવાણા	ચમારવાસ -ભાણવડ	ભારતીય જનતા પાર્ટી
૬	૨	સામાન્ય	શ્રી કિશોર નરશી ખાણધર	સતવારા રામ મંદીર પાસે-ભાણવડ	ભારતીય જનતા પાર્ટી
૭	૩	મહિલા સામાન્ય	શ્રીમતી ગીતાબેન છગનલાલ ખાખરીયા	હવેલી શેરી-ભાણવડ	ભારતીય જનતા પાર્ટી
૮	૩	સામાન્ય	શ્રી નરેન્દ્ર કલ્યાણજી રાડીયા	હર્ષદ શેરી-ભાણવડ	ભારતીય જનતા પાર્ટી
૯	૩	સામાન્ય	શ્રી વૃજલાલ ગોરધનદાસ રાયચુરા	વિશ્વેશ્વર શેરી-ભાણવડ	ભારતીય જનતા પાર્ટી
૧૦	૪	મહિલા સામાન્ય	શ્રીમતી હીરાબેન બલદેવભાઇ વારોતરીયા	શીવમ પાર્ક -વેરાડ દરવાજા બહાર-ભાણવડ	ભારતીય જનતા પાર્ટી
૧૧	૪	સામાન્ય	શ્રી નરેન્દ્રસિંહ કલુભા ભારાણી	રણજીતપરા-રામેશ્વર પ્લોટ-ભાણવડ	ઈન્ડીયન નેશનલ કોંગ્રેસ
૧૨	૪	સામાન્ય	શ્રી સતીષ ગોરધન કણજારીયા	રણજીતપરા-જુના સીનેમા રોડ-ભાણવડ	ઈન્ડીયન નેશનલ કોંગ્રેસ
૧૩	૫	અનુ. જાતિ મહિલા	શ્રીમતી શારદાબેન ગિરધરભાઇ વાઘેલા	નવો સોરઠીયા વાસ-ભાણવડ	ભારતીય જનતા પાર્ટી
૧૪	૫	સામાન્ય	શ્રી નાનજી અરજણ પીપરોતર	રણજીતપરા -ભાણવડ	ભારતીય જનતા પાર્ટી
૧૫	૫	સામાન્ય	શ્રી મુળજીભાઇ સવજીભાઇ વિસાવડીયા	નાગોરી શેરી-ભાણવડ	ભારતીય જનતા પાર્ટી
૧૬	૬	મહિલા સામાન્ય	શ્રીમતી આનંદબા નવલસિંહ જાડેજા	દરબાર શેરી-ભાણવડ	ભારતીય જનતા પાર્ટી

INDEX

૧	૨	૩	૪	૫	૬
૧૭	૬	પછાત વર્ગ	શ્રી અનિરુધ્ધ ડાયાભાઇ ચૈાહાણ	ભાથે ચ્રરમંદિર પાસે-ભાણવડ	ભારતીય જનતા પાર્ટી
૧૮	૬	સામાન્ય	શ્રી હસમુખરાય મગનલાલ પતાણી	ખડબાઇ શેરી-ભાણવડ	ભારતીય જનતા પાર્ટી
૧૯	૭	મહિલા સામાન્ય	શ્રીમતી કાન્તાબેન સુભાષભાઇ કનેરીયા	પારસ નગર -વેરાડ દરવાજા બહાર-ભાણવડ	ભારતીય જનતા પાર્ટી
૨૦	૭	સામાન્ય	શ્રી વિનોદરાય દ્વારકાદાસ ઉનડકટ	વસંતનગર-ભાણવડ	ભારતીય જનતા પાર્ટી
૨૧	૭	સામાન્ય	શ્રી પ્રકાશ જયંતિલાલ પંડયા	વિશ્વેશ્વર શેરી-ભાણવડ	ભારતીય જનતા પાર્ટી

(સહી/—) અવાચ્ય,
ચુંટણી અધિકારી,
ભાણવડ નગર પંચાયત
અને
નાયબ જિલ્લા વિકાસ અધિકારી (વિકાસ)
જામનગર

સ્થળ :- ભાણવડ

તારીખ :- ૨૬-૨-૨૦૦૩

—: પરિણામની જાહેરાત :—

જામજોધપુર નગરપંચાયતની સામાન્ય ચૂંટણી—૨૦૦૩

ચૂંટણી અધિકારી દ્વારા ગુજરાત નગરપાલિકા (ની ચૂંટણી કરવા) બાબતનાં નિયમો—૧૯૯૪ નાં નિયમ—૬૮ અન્વયે ચૂંટાયેલા ઉમેદવારોનાં નામની જાહેરાત.

ક્રમાંક : ચટણ/નપલ/પરિણામ/૨૦૦૩

(૧) જામજોધપુર નગરપંચાયતનાં નીચે જણાવેલ વોર્ડોની સામાન્ય ચૂંટણી તા. ૧૬/૦૨/૨૦૦૩ નાં રોજ યોજાયેલ તેની મતગણતરીનું પરિણામ ગુજરાત નગરપાલિકા (ની ચૂંટણી કરવા) બાબતનાં નિયમો—૧૯૯૪ નાં નિયમ—૬૧ અન્વયે નમૂના નં. ૨૧ મુજબ તૈયાર કરી નિયમ—૬૩ અન્વયે નીચે જણાવેલ વોર્ડની સામે જણાવેલ બેઠક માટે તેની સામે કોલમ નં. ૪ માં જણાવેલ ઉમેદવારને ચૂંટાયેલા જાહેર કરવામાં આવે છે.

(૨) નગરપાલિકા (ની ચૂંટણી કરવા) બાબતનાં નિયમો—૧૯૯૪ નાં નિયમ—૬૩ મુજબ જાહેર કરેલ પરિણામ મુજબ નીચે જણાવેલ વોર્ડોની સામે જણાવેલ બેઠક માટે તેની સામે જણાવેલ ઉમેદવારને નિયમ—૬૮ અન્વયે જામજોધપુર નગરપંચાયતનાં ચૂંટાયેલા કાઉન્સીલર તરીકે જાહેર કરી તેઓનાં નામો પ્રસિધ્ધ કરવામાં આવે છે.

અનુ.નં.	વોર્ડ નંબર	બેઠકનો પ્રકાર	ચૂંટાયેલા ઉમેદવારનું		પક્ષ સાથે જોડાણ
			નામ	સરનામું	
૧.	૨.	૩.	૪.	૫.	૬.
૧.	૧	મહિલા સામાન્ય	કોમલબેન જયેશભાઈ ભાલોડીયા	પટેલમીલની વાવ પાસે, જામજોધપુર.	ભારતીય જનતા પાર્ટી
૨.		પછાતવર્ગ	ઘુસાભાઈ હમીરભાઈ ધારાણી	ગાયત્રીનગર, પોલીસ લાઈન પાછળ, જામજોધપુર.	ભારતીય જનતા પાર્ટી

INDEX

૧	૨	૩	૪	૫	૬
૩.		સામાન્ય	દિવ્યેશકુમાર(ખુશાલભાઈ) ભીખાલાલ જાવિયા	રામવાડી રોડ નં.૧, જામજોધપુર.	ભારતીય જનતા પાર્ટી
૪.	૨	મહિલા પછાતવર્ગ	અનિલા અમૃતલાલ આમરણીયા	ગાયત્રીમંદીર પાસે, જામજોધપુર.	ભારતીય જનતા પાર્ટી
૫.		સામાન્ય	નરેન્દ્ર ગોપાલભાઈ કડીવાર	સ્ટેશન પ્લોટ, જામજોધપુર.	ભારતીય જનતા પાર્ટી
૬.		સામાન્ય	વલ્લભદાસ જમનભાઈ સંતોકી	રામવાડી શેરી નં. ૨, જામજોધપુર.	ભારતીય જનતા પાર્ટી
૭.	૩	મહિલા પછાતવર્ગ	દીવાળીબેન બટુકલાલ કુડેચા	ગંજીવાડી, જામજોધપુર.	ભારતીય જનતા પાર્ટી
૮.		સામાન્ય	રાજેન્દ્રભાઈ ખીમજીભાઈ કાલરીયા	ભગવતી પરા, મીની બસસ્ટેશન પાછળ, જામજોધપુર.	ઈન્ડીયન નેશનલ કોંગ્રેસ
૯.		સામાન્ય	રાજેશકુમાર ગોરધનભાઈ બાણુગારીયા	'દિપ' તિરૂપતિ સોસાયટી, મેઈનરોડ, જામજોધપુર.	ભારતીય જનતા પાર્ટી
૧૦.	૪	સામાન્ય મહિલા	મનીષાબેન કૌશિકભાઈ રાબડીયા	પટેલ સમાજ પાસે, જામજોધપુર.	ભારતીય જનતા પાર્ટી
૧૧.		સામાન્ય	પ્રકાશ પરસોતમભાઈ વાછાણી	પટેલ સમાજ રોડ, જામજોધપુર.	ભારતીય જનતા પાર્ટી
૧૨.		સામાન્ય	કીરીટભાઈ બાબુભાઈ ખાંટ	કીરીટ નિવાસ, રજવાડી ચોક, જામજોધપુર.	ભારતીય જનતા પાર્ટી
૧૩.	૫	મહિલા સામાન્ય	કલ્પનાબેન શૈલેષભાઈ સુરેજા	જાનકી પાન, ગાંધી ચોક, જામજોધપુર.	ભારતીય જનતા પાર્ટી
૧૪.		સામાન્ય	નંદલાલ માવજીભાઈ ભાલોડીયા	પંચવટીનગર, જામજોધપુર.	ભારતીય જનતા પાર્ટી
૧૫.		સામાન્ય	નાનજીભાઈ દેવજીભાઈ સિણોજીયા	સગર પા, જામજોધપુર.	ભારતીય જનતા પાર્ટી
૧૬.	૬	મહિલા સામાન્ય	નર્મદાબેન શાંતિલાલ મણવર	ધર્મશાળા પાછળ, જામજોધપુર.	ભારતીય જનતા પાર્ટી
૧૭.		સામાન્ય	જીતેન્દ્રભાઈ જમનાદાસ ત્રાંબડીયા	તિરૂપતિ સોસાયટી, મેઈન રોડ, જામજોધપુર.	ભારતીય જનતા પાર્ટી
૧૮.		સામાન્ય	હસમુખ બાબુલાલ સત્યદેવ	તિરૂપતિ સોસાયટી, દેવીકૃપા, જામજોધપુર.	ભારતીય જનતા પાર્ટી
૧૯.	૭	મહિલા સામાન્ય	લલીતાબેન મગનલાલ સાપરીયા	ત્રિશુલ ચોક, જામજોધપુર.	ભારતીય જનતા પાર્ટી
૨૦.		અનુસૂચિત જાતિ	ચંદુભાઈ દાનાભાઈ પરમાર	વણકરવાસ, ડો. આંબેડકર ચોક, જામજોધપુર.	ભારતીય જનતા પાર્ટી
૨૧.		સામાન્ય	નાથાભાઈ મેરામણભાઈ ભારાઈ	રબારીવાસ, જામજોધપુર.	ભારતીય જનતા પાર્ટી

સ્થળ : જામજોધપુર
તારીખ : ૧૯/૦૨/૨૦૦૩

એમ.જી.ભરવાડ
ચૂંટણી અધિકારી
જામજોધપુર નગરપંચાયત
અને
નાયબ કલેકટર, ખંભાલીઆ.

INDEX

કાલાવડ નગરપંચાયતની સામાન્ય ચૂંટણી ૨૦૦૩
ચૂંટણી અધિકારી ધ્વારા ગુજરાત નગરપંચાયત (ની ચૂંટણી કરવા) બાબતના નિયમો ૧૯૯૪ના નિયમ-૬૮
અન્વયે ચૂંટાયેલા ઉમેદવારોના નામોની જાહેરાત

ક્રમાંકઃ-નપલ/ચટણ/કાલાવડ ન.પં/૧૯/૪/૨૦૦૩

(૧) કાલાવડ નગરપંચાયતના નીચે જણાવેલ વોર્ડોની સામાન્ય ચૂંટણી તા:૧૬/૨/૨૦૦૩ના રોજ યોજાયેલ તેની મતગણતરીનું પરિણામ ગુજરાત નગરપાલિકા (ની ચૂંટણી કરવા) બાબતના નિયમો ૧૯૯૪ના નિયમ-૬૧ અન્વયે નમુના નં.૨૧ મુજબ તૈયાર કરી નિયમ-૬૩ અન્વયે નીચે જણાવેલ વોર્ડોની સામે જણાવેલ બેઠક માટે તેની સામે કોલમ નંબર ૪ માં જણાવેલ ઉમેદવારોને ચૂંટાયેલા જાહેર કરવામાં આવેલ છે.

(૨) નગરપંચાયત (ની ચૂંટણી કરવા) બાબતના નિયમો ૧૯૯૪ના નિયમ ૬૩ મુજબ જાહેર કરેલ પરિણામ મુજબ નીચે જણાવેલ વોર્ડોની સામે જણાવેલ બેઠક માટે તેની સામે જણાવેલ ઉમેદવારને નિયમ ૬૮ અન્વયે કાલાવડ નગર પંચાયતના ચૂંટાયેલા કાઉન્સિલરો તરીકે જાહેર કરી તેઓનાં નામો પ્રસિધ્ધ કરવામાં આવે છે.

અ. નં.	વોર્ડ નંબર	બેઠકનો પ્રકાર	ચૂંટાયેલા ઉમેદવારનું		પક્ષ સાથે જોડાણ
			નામ	સરનામું	
૧	૨	૩	૪	૬	૭
૧	૧	૧ અનુસૂચિત જાતિ મહિલા	પારુબેન ભીખાભાઈ ચંદ્રપાલ	નગરના નાકે, જુનો હરીજનવાસ,કાલાવડ	ઈન્ડીયન નેશનલ કોંગ્રેસ
૨	૧	૨ અનુસૂચિત જાતિ	જશાભાઈ હમીરભાઈ બાબરીયા	આંબેડકર કોલોની, વાવડી રોડ, કાલાવડ	ઈન્ડીયન નેશનલ કોંગ્રેસ
૩	૧	૩ સામાન્ય	મનીષકુમાર પ્રેમજી પંચાસરા	શીતલા કોલોની, કાલાવડ	ઈન્ડીયન નેશનલ કોંગ્રેસ
૪	૨	૧ સામાન્ય મહિલા	શ્રીમતી લક્ષ્મીબેન જગદીશ વાદી	કૈલાશ નગર, કાલાવડ	ભારતીય જનતા પાર્ટી
૫	૨	૨ સામાન્ય	શ્રી મુકેશકુમાર મનસુખલાલ મહેતા	સોની શેરી,કાલાવડ	ભારતીય જનતા પાર્ટી
૬	૨	૩ સામાન્ય	શ્રી ધનવંતરાય નવલચંદ કોઠારી	ખત્રીવાડ શેરી, કાલાવડ(શીતલા)	[illegible]
૭	૩	૧ સામાન્ય મહિલા	મીનાબેન દિલીપભાઈ સુચક	કુંભનાથપરા, કાલાવડ(શીતલા)	ભારતીય જનતા પાર્ટી
૮	૩	૨ પછાત વર્ગ	ઓધા ભુરાભાઈ મકવાણા	કુંભનાથપરા મંદિરની બાજુમાં, કાલાવડ(શીતલા	ઈન્ડીયન નેશનલ કોંગ્રેસ
૯	૩	૩ સામાન્ય	આમદભાઈ અબુભાઈ સમા	ચકીવાળી શેરી, કાલાવડ(શીતલા)	ઈન્ડીયન નેશનલ કોંગ્રેસ
૧૦	૪	૧ પછાત વર્ગ મહિલા	મણીબેન દુદાભાઈ મકવાણા	ભરવાડ પા, કાલાવડ(શીતલા)	ભારતીય જનતા પાર્ટી
૧૧	૪	૨ સામાન્ય	મનોજભાઈ પ્રવિણચંદ્ર જાની	બારોટ શેરી, એસ.ટી. પાછળ કાલાવડ (શીતલા)	ભારતીય જનતા પાર્ટી
૧૨	૪	૩ સામાન્ય	દી[illegible]ભાઈ ડાયાભાઈ રાખોલીયા	નવી કોર્ટ સામે, કાલાવડ(શીતલા)	ભારતીય જનતા પાર્ટી
૧૩	૫	૧ સામાન્ય મહિલા	અમીનાબેન જેફારભાઈ સંઘી સમા	સીપાઈવાળો, બારોટ શેરી, કાલાવડ	ઈન્ડીયન નેશનલ કોંગ્રેસ
૧૪	૫	૨ સામાન્ય	અલીખા ઈસ્માઈલખાન પઠાણ	સીપાઈવાળો, બારોટ શેરી, કાલાવડ	ઈન્ડીયન નેશનલ કોંગ્રેસ
૧૫	૫	૩ સામાન્ય	ઈમરાન હારુનભાઈ બારાડી	ભુરાવાળી શેરી, કાલાવડ(શિતલા)	ભારતીય જનતા પાર્ટી
૧૬	૬	૧ સામાન્ય મહિલા	ભાવના ભરતભાઈ ઠેસીયા	સિનેમા રોડ, કાલાવડ	ભારતીય જનતા પાર્ટી
૧૭	૬	૨ સામાન્ય	મહેશ ગોવિંદભાઈ વાદી	ગીતામીલ, કાલાવડ(શિતલા)	ભારતીય જનતા પાર્ટી
૧૮	૬	૩ સામાન્ય	રણછોડ જાગાભાઈ વસોયા	તા.પં.ની બાજુમાં, કાલાવડ	ભારતીય જનતા પાર્ટી
૧૯	૭	૧ સામાન્ય મહિલા	મુકતાબેન વૃજલાલ ફળદુ	ગ્રેઈન માર્કેટ રોડ, કાલાવડ(શિતલા)	ભારતીય જનતા પાર્ટી
૨૦	૭	૨ સામાન્ય	શાંતીલાલ ઉકાભાઈ કોરાટ	કૃષ્ણનગર-૨, કાલાવડ(શિતલા)	ભારતીય જનતા પાર્ટી
૨૧	૭	૩ સામાન્ય	નરશીભાઈ ભોવાનભાઈ કપુરીયા	ગીતામીલ પાછળ, કાલાવડ(શિતલા)	ભારતીય જનતા પાર્ટી

સ્થળઃ કાલાવડ
તારીખઃ ૧૯/૨/૨૦૦૩

અર્જુનસિંહ બી. રાઠોડ
ચુંટણી અધિકારી
કાલાવડ નગર પંચાયત
અને નાયબ કલેકટર

INDEX

નવાગામ ઘેડ નગરપંચાયતની સામાન્ય ચૂંટણી ૨૦૦૩.

ચૂંટણી અધિકારી દ્વારા ગુજરાત નગરપાલિકા (ની ચૂંટણી કરવા) બાબતના નિયમો ૧૯૯૪ના નિયમ–૬૮ અન્વયે

ચૂંટાયેલા ઉમેદવારોના નામોની જાહેરાત

ક્રમાંક : પરવ/નપલ ચટણ/૦૩

(૧) નવાગામ–ઘેડ નગરપંચાયતના નીચે જણાવેલ વોર્ડોની સામાન્ય ચુંટણી તા. ૧૬–૨–૨૦૦૩ ના રોજ યોજાયેલ તેની મતગણતરીનું પરિણામ ગુજરાત નગરપાલીકા (ની ચુંટણી કરવા) બાબતના નિયમો ૧૯૯૪ના નિયમ–૬૧ અન્વયે નમૂના નં.. ૨૧ મુજબ તૈયાર કરી નિયમ–૬૩ અન્વયે નીચે જણાવેલ વોર્ડોની સામે જણાવેલ બેઠક માટે તેની સામે કોલમ નંબર ૪ માં જણાવેલ ઉમેદવારોને ચૂંટાયેલા જાહેર કરવામાં આવેલ છે.

(૨) નગરપાલીકા (ની ચૂંટણી કરવા) બાબતનાં નિયમો ૧૯૯૪ ના નિયમ ૬૩ મુજબ જાહેર કરેલ પરિણામ મુજબ નીચે જણાવેલ વોર્ડોની સામે જણાવેલ બેઠક માટે તેની સામે જણાવેલ ઉમેદવારોને નિયમ ૬૮ અન્વયે નવાગામ–ઘેડ નગરપંચાયતના ચૂંટાયેલા કાઉન્સીલરો તરીકે જાહેર કરી તેઓનાં નામો પ્રસિધ્ધ કરવામાં આવે છે.

અ. નં.	વોર્ડ નંબર	બેઠકનો પ્રકાર	ચૂંટાયેલ ઉમેદવારનું નામ	સરનામું	પક્ષ સાથે જોડાણ
૧	૨	૩	૪	૫	૬
૧	૧	૧.સામાન્ય મહિલા	દશરથબા રવિન્દ્રસિંહ ઝાલા	રાંદલ નગર, નવાગામ ઘેડ.	ભારતીય રાષ્ટ્રીય કોંગ્રેસ
૨	૧	૨.પછાતવર્ગ	ઈશાકભાઈ યાકુબભાઈ માજોઠી	માજોઠી નગર, નવાગામ ઘેડ.	ભારતીય રાષ્ટ્રીય કોંગ્રેસ
૩	૧	૩.સામાન્ય	કિરીટસિંહ મહોબતસિંહ જાડેજા	રાંદલ નગર, નવાગામ ઘેડ.	ભારતીય રાષ્ટ્રીય કોંગ્રેસ
૪	૨	૧.સામાન્ય મહિલા	ગુણવંતી કિશોરભાઈ સોલંકી	પટેલ વાડી, નવાગામ ઘેડ.	ભારતીય જનતા પક્ષ
૫	૨	૨.સામાન્ય	તુલસીભાઈ જીવરાજભાઈ રાઠોડ	પટેલ વાડી, નવાગામ ઘેડ.	ભારતીય જનતા પક્ષ
૬	૨	૩.સામાન્ય	છગનભાઈ થોભણભાઈ ફળદુ	પટેલ વાડી, નવાગામ ઘેડ.	ભારતીય જનતા પક્ષ
૭	૩	૧. પછાતવર્ગ મહિલા	મંજુ નારણ ડાભી	ટીબા ફળી, નવાગામ ઘેડ.	ભારતીય જનતા પક્ષ
૮	૩	૨. અનુસુચિત જાતિ	સામત ડાયા પરમાર	દલીત વાસ, નવાગામ ઘેડ.	ભારતીય જનતા પક્ષ
૯	૩	૩. સામાન્ય	કેશુભાઈ મેરુભાઈ માડમ	માડમ ફળી, નવાગામ ઘેડ.	ભારતીય જનતા પક્ષ
૧૦	૪	૧.સામાન્ય મહિલા	ભાવનાબેન મનસુખ	ગોપાલ ચોક, નવાગામ ઘેડ.	ભારતીય જનતા પક્ષ
૧૧	૪	૨.સામાન્ય	પદ્યુમનસિંહ ખીમાજી જાડેજા	આનંદ સોસાયટી, નવાગામ ઘેડ.	ભારતીય જનતા પક્ષ
૧૨	૪	૩.સામાન્ય	અરૂણ બચુભાઈ ગુંજરાતી	ગુજરાતી ફળી, નવાગામ ઘેડ.	ભારતીય જનતા પક્ષ
૧૩	૫	૧.સામાન્ય મહિલા	જયાબેન નારણ સરવૈયા	ખડખડ નગર, નવાગામ ઘેડ.	ભારતીય રાષ્ટ્રીય કોંગ્રેસ
૧૪	૫	૨.સામાન્ય	હરદાસ ઢેબાભાઈ ભારાઈ	રબારી રાયકા ચોક, નવાગામ ઘેડ.	ભારતીય રાષ્ટ્રીય કોંગ્રેસ
૧૫	૫	૩.સામાન્ય	દેવેન્દ્રસિંહ ગુમાનસિંહ જાડેજા	ગાયત્રી ચોક, નવાગામ ઘેડ.	ભારતીય રાષ્ટ્રીય કોંગ્રેસ
૧૬	૬	૧.સામાન્ય મહિલા	સલમાબેન સલીમ પઠાણ	કબીર નગર, નવાગામ ઘેડ.	ભારતીય રાષ્ટ્રીય કોંગ્રેસ
૧૭	૬	૨.સામાન્ય	ગજેન્દ્રસિંહ આણદુભા જાડેજા	ગાયત્રી ચોક, નવાગામ ઘેડ.	ભારતીય રાષ્ટ્રીય કોંગ્રેસ
૧૮	૬	૩.સામાન્ય	ગફાર ઈસ્માઈલ ખફી	કબીર નગર, નવાગામ ઘેડ.	ભારતીય રાષ્ટ્રીય કોંગ્રેસ
૧૯	૭	૧.સામાન્ય મહિલા	માધવીબેન કાંતીભાઈ ભટ	રામેશ્વર નગ નવાગામ ઘેડ	ભારતીય રાષ્ટ્રીય કોંગ્રેસ
૨૦	૭	૨.સામાન્ય	કિશનભાઈ હમીરભાઈ માડમ	રામેશ્વર નગ નવાગામ ઘેડ	ભારતીય રાષ્ટ્રીય કોંગ્રેસ
૨૧	૭	૩.સામાન્ય	કાંતીલાલ છગનભાઈ બારોટ	રામેશ્વર નગ નવાગામ ઘેડ	ભારતીય રાષ્ટ્રીય કોંગ્રેસ

(સહી/–) અવાચ્ય,
ચૂંટણી અધિકારી
નવાગામ ઘેડ નગરપંચાયત અને
જિલ્લા પુરવઠા અધિકારી

સ્થળ : જામનગર.
તારીખ :૧૯–૨–૨૦૦૩

INDEX

ધ્રોલ નગરપંચાયતની સામાન્ય ચૂંટણી ૨૦૦૩.

ચૂંટણી અધિકારી દ્વારા ગુજરાત નગરપાલિકા (ની ચૂંટણી કરવા) બાબતના નિયમો ૧૯૯૪ના નિયમ–૬૮ અન્વયે ચૂંટાયેલા ઉમેદવારોના નામોની જાહેરાત

ક્રમાંક : મ.અર્થ/નપલ ચટણ/૦૩

(૧) ધ્રોલ નગર પંચાયતના નીચે જણાવેલ વોર્ડોની સામાન્ય ચૂંટણી તા. ૧૬/૨/૦૩ ના રોજ યોજાયેલ તેની મતગણતરીનું પરિણામ ગુજરાત નગરપાલિકા (ની ચૂંટણી કરવા) બાબતના નિયમો ૧૯૯૪ના નિયમ–૬૧ અન્વયે નમુના નં.૨૧ મુજબ તૈયાર કરી નિયમ–૬૩ અન્વયે નીચે જણાવેલ વોર્ડોના સામે જણાવેલ બેઠક માટે તેની સામે કોલમ નંબર ૪ માં જણાવેલ ઉમેદવારોને ચૂંટાયેલા જાહેર કરવામાં આવેલ છે.

(૨) નગરપાલિકા (ની ચૂંટણી કરવા) બાબતના નિયમો ૧૯૯૪ ના નિયમ ૧૩, ૬૩, ૬૫ મુજબ જાહેર કરેલ પરિણામ મુજબ નીચે જણાવેલ વોર્ડોની સામે જણાવેલ બેઠક માટે તેની સામે જણાવેલ ઉમેદવારોને નિયમ ૬૮ અન્વયે ધ્રોલ નગરપંચાયતના ચૂંટાયેલા કાઉન્સિલર તરીકે જાહેર કરી તેઓનાં નામો પ્રસિધ્ધ કરવામાં આવે છે.

અ. નં.	વોર્ડ નંબર	બેઠકનો પ્રકાર	ચૂંટાયેલ ઉમેદવારનું		પક્ષ સાથે જોડાણ
			નામ	સરનામું	
૧	૧	૧. અનુસૂચીત મહિલા	અમૃતબેન વસંતભાઈ વાઘેલા	ચામુંડા પ્લોટ, ધ્રોલ.	ભારતીય રાષ્ટ્રીય કોંગ્રેસ
૨	૧	૨. પછાત વર્ગ	પરસોતમ રૂડા પરમાર	તંબોલેશ્વર વાડી વિસ્તાર ધ્રોલ	ભારતીય રાષ્ટ્રીય કોંગ્રેસ
૩	૧	૩. સામાન્ય	ખાલીદમીયા રજાકમીયા સૈયદ	ચામુંડા પ્લોટ, ધ્રોલ.	ભારતીય રાષ્ટ્રીય કોંગ્રેસ
૪	૨	૧. સામાન્ય મહિલા	રંજનાબેન અશોકભાઈ પરમાર	રામ ચોક, જોડીયા ગેટ, ધ્રોલ	ભારતીય જનતા પક્ષ
૫	૨	૨. અનુસૂચીત જાતિ	ત્રિકમભાઈ સવજી ચાવડા	ચંદન વાસ, સતવારાના ચોરા પાસે, ધ્રોલ.	ભારતીય જનતા પક્ષ
૬	૨	૩. સામાન્ય	ભાવશ હરપ્રતાપસિંહ ગોહીલ	આંબલીયા શેરી, સતવારા નાં ચોરા પાસે. ધ્રોલ.	ભારતીય જનતા પક્ષ
૭	૩	૧. સામાન્ય મહિલા	હરજિતાબા (અસ્મિતાબા) મુળરાજસિંહ જાડેજા	તપસ્વરીચોક, દરબારગઢ સામેની શેરી, ધ્રોલ.	ભારતીય જનતા પક્ષ
૮	૩	૨. સામાન્ય	અશ્વિન પ્રેમશંકર પંડયા	ચાર ચોક, ધ્રોલ.	ભારતીય રાષ્ટ્રીય કોંગ્રેસ
૯	૩	૩. સામાન્ય	રાજેન્દ્રસિંહ ચંદ્રસિંહ સોલંકી	ગૌરી સોસાયટી, ધ્રોલ.	ભારતીય જનતા પક્ષ
૧૦	૪	૧. પછાત વર્ગ મહિલા	ભીખીબેન સામતભાઈ જુઝા	ભરવાડ શેરી, ધ્રોલ	ભારતીય જનતા પક્ષ
૧૧	૪	૨. સામાન્ય	દીનેશકુમાર હરપ્રતાપસિંહ ગોહીલ	આંબલીયા શેરી, સતવારના ચોરા પાસે	ભારતીય જનતા પક્ષ
૧૨	૪	૩. સામાન્ય	લીંબા હકુ વરૂ	ભરવાડ શેરી, ધ્રોલ	ભારતીય રાષ્ટ્રીય કોંગ્રેસ
૧૩	૫	૧. સામાન્ય મહિલા	રમાબેન અમરતલાલ અનડકટ	કોઠા સામેની શેરી, ધ્રોલ	ભારતીય રાષ્ટ્રીય કોંગ્રેસ
૧૪	૫	૨. સામાન્ય	નરેન્દ્રસિંહ દિલાવરસિંહ ચુડાસમા	દરબાર ગઢ સામેની શેરી	ભારતીય રાષ્ટ્રીય કોંગ્રેસ
૧૫	૫	૩. સામાન્ય	ચિરમ નાગજી વરૂ	ભરવાડ શેરી, ધ્રોલ	ભારતીય રાષ્ટ્રીય કોંગ્રેસ
૧૬	૬	૧. સામાન્ય મહિલા	રૂકશાના મહેબુબશા શાહમદાર	ફતેહપુરા ધ્રોલ	—
૧૭	૬	૨. સામાન્ય	રફીક અ. સતાર ડોસાણી	લાંધા શેરી, ધ્રોલ	ભારતીય રાષ્ટ્રીય કોંગ્રેસ
૧૮	૬	૩. સામાન્ય	અમીનભાઈ ઉર્ફે નુરમામદ જનર	ભાદરાવાળા શેરી ધ્રોલ	ભારતીય રાષ્ટ્રીય કોંગ્રેસ
૧૯	૭	૧. સામાન્ય મહિલા	વષા ધરમશીભાઈ પરમાર	રેલ્વે સ્ટેશન વાડી વિસ્તાર, વાડી શાળા ૧ પાસે	ભારતીય જનતા પક્ષ
૨૦	૭	૨. સામાન્ય	માધવજી મુળજીભાઈ પરમાર	રેલ્વે સ્ટેશન, વાડી વિસ્તાર, ધ્રોલ.	ભારતીય રાષ્ટ્રીય કોંગ્રેસ
૨૧	૭	૩. સામાન્ય	જીવરાજભાઈ માવજીભાઈ ભુમતરીયા	રેલ્વે સ્ટેશન વાડી વિસ્તાર, વાડી શાળા ૧ પાસે, ધ્રોલ.	ભારતીય જનતા પક્ષ

(સહી/–) અવાચ્ય,
ચુંટણી અધિકારી,
ધ્રોલ નગરપંચાયત અને
નાયબ કલેકટર, પ્રા.ઓ.મો.
જામનગર.

સ્થળ : જામનગર
તારીખ : ૧૭/૨/૨૦૦૩

Extra No. 149

REGISTERED NO. G/GNR/2

©

सत्यमेव जयते

The Gujarat Government Gazette

EXTRAORDINARY

PUBLISHED BY AUTHORITY

Vol. XLIV] WEDNESDAY, FEBRUARY 26, 2003/PHALGUNA 7, 1924

Separate paging is given to this Part in order that it may be filed as a Separate Compilation.

PART IV—C

Statutory Rules and Orders (other than those published in Parts I, I-A and I-L) made by Statutory Authorities other than the Government of Gujarat including those made by the Government of India, the High Court, the Director of Municipalities, the Commissioner of Police, the Director of Prohibition and excise, the District Magistrates and the Election Commission, Election Tribunals, Returning Officers and other authorities, under the Election Commission.

સિહોર નગરપાલિકાની સામાન્ય ચૂંટણી- ૨૦૦૩

ચૂંટણી અધિકારી ધ્વારા ગુજરાત નગરપાલિકા(ની ચૂંટણી કરવા) બાબત નાં નિયમો ૧૯૯૪ નાં નિયમ-૬૮ અન્વયે ચૂંટાયેલા ઉમેદવારોનાં નામોની જાહેરાત.

ક્રમાંક ::- ચુંટણી-સિહોર-પરિણામ-2003

(૧) સિહોર નગરપાલિકાનાં નીચે જણાવેલ વોર્ડની સામાન્ય ચૂંટણી તાઃ ૧૬/૨/૨૦૦૩ નાં રોજ યોજાયેલ તેની મતગણતરીનું પરિણામ ગુજરાત નગરપાલિકા(ની ચૂંટણી કરવા) બાબતના નિયમો ૧૯૯૪ નાં નિયમ-૬૧ અન્વયે નમૂનાં નં .૨૧ મુજબ તૈયાર કરી નિયમ - ૬૩ અન્વયે નીચે જણાવેલ વોર્ડોની સામે જણાવેલ બેઠક માટે તેની સામે કોલમ નંબર ૪ માં જણાવેલ ઉમેદવારોને ચૂંટાયેલા જાહેર કરવામાં આવે છે.

(૨) નગરપાલિકા(ની ચૂંટણી કરવા) બાબતના નિયમો ૧૯૯૪ નાં નિયમ- ૧૩,૬૩, મુજબ જાહેર કરેલ પરિણામ મુજબ નીચે જણાવેલ વોર્ડોની સામે જણાવેલ બેઠક માટે તેની સામે જણાવેલ ઉમેદવારો ને નિયમ ૬૮ અન્વયે સિહોર નગરપાલિકાનાં ચૂંટાયેલા કાઉન્સીલરો તરીકે જાહેર કરી તેઓનાં નામો પ્રસિધ્ધ કરવામાં આવે છે.

અ.નં.	વોર્ડ નંબર	બેઠક નો પ્રકાર	ચૂટાયેલા ઉમેદવારનું નામ	ચૂટાયેલા ઉમેદવારનું સરનામુ	પક્ષ સાથે જોડાણ
૧	૨	૩	૪	૫	૬
૧.	૧	સામાન્ય મહિલા	નંદીનીબેન પ્રશાંતભાઇ ભટ્ટ	ભગવતી સોસાયટી, સિહોર	ભારતીય જનતા પાર્ટી
૨	૧	પછાત વર્ગ	વિજયભાઇ સવજીભાઇ મકવાણા	ખાડીયાચોક ,સિહોર	ભારતીય જનતા પાર્ટી
૩	૧	સામાન્ય	રાજેશભાઇ બાલકુષ્ણભાઇ પાઠક	રેલ્વે સ્ટેશન રોડ, સિહોર	ભારતીય જનતા પાર્ટી
૪	૨	અનુ.જાતિ મહિલા	કમળાબેન રમેશભાઇ ગોહિલ	સિધ્ધાર્થ સોસાયટી, સિહોર	ભારતીય જનતા પાર્ટી
૫	૨	સામાન્ય	માનશંગ દાનશંગ નકુમ	નવાગામ, કનીવાવ, સિહોર	ભારતીય જનતા પાર્ટી
૬	૨	સામાન્ય	ચતુરભાઇ જસમતભાઇ રાઠોડ	ગુંદાળા વસાહત, સિહોર	ભારતીય જનતા પાર્ટી
૭	૩	સામાન્ય મહિલા	પૂજાબેન જીગ્નેશકુમાર ઉપાધ્યાય	દવેશેરી, સિહોર	ભારતીય જનતા પાર્ટી
૮	૩	સામાન્ય	પરેશભાઇ મુંજુભાઇ આલ	નેસડીનો ખાંચો, સિહોર	ભારતીય જનતા પાર્ટી
૯	૩	સામાન્ય	ડાયાભાઇ ભાયાભાઇ રાઠોડ	તાલુકા પંચાયત પાછળ, સિહોર	ભારતીય જનતા પાર્ટી
૧૦	૪	સામાન્ય મહિલા	જયોતીબેન ગોવિંદસિંહ ઘેલડા	પ્રગટનાથ નો ઢાળ,સિહોર	ભારતીય રાષ્ટ્રીય કોંગ્રેસ
૧૧	૪	સામાન્ય	નથુભાઇ અજાભાઇ પરમાર	પ્રગટનાથ નો ઢાળ,સિહોર	ભારતીય જનતા પાર્ટી
૧૨	૪	સામાન્ય	દિપશંગ બચુભાઇ રાઠોડ (દિપાભાઇ)	પ્રગટનાથ નો ઢાળ,સિહોર	ભારતીય રાષ્ટ્રીય કોંગ્રેસ
૧૩	૫	પછાત વર્ગ મહિલા	ફરીદાબેન હૈદરભાઇ પઢીયાર	ઘાંચીવાડ ,સિહોર	ભારતીય રાષ્ટ્રીય કોંગ્રેસ
૧૪	૫	અનુ.જાતિ	બેચરભાઇ ભાણજીભાઇ ગોહેલ	રેસ્ટ હાઉસ સામે, સિહોર	ભારતીય જનતા પાર્ટી
૧૫	૫	સામાન્ય	હનીફભાઇ ઇસાભાઇ રાધનપુરા	રહેમત નગર, લીલાપીર સિહોર	---
૧૬	૬	સામાન્ય મહિલા	કિશ્નાબેન નરહરીભાઇ રામાનુજ	મકાતનો ઢાળ ,સિહોર	ભારતીય જનતા પાર્ટી
૧૭	૬	સામાન્ય	રજનીકાંતભાઇ ચંદુભાઇ ગોરડીયા	શ્રેયસ સોસાયટી ,ટાઉન હોલ પાછળ, સિહોર	ભારતીય જનતા પાર્ટી
૧૮	૬	સામાન્ય	નવલસિંહ રામસિંહ ઘેલડા (નકુળભાઇ)	પ્રગટનાથ રોડ , સિહોર	ભારતીય રાષ્ટ્રીય કોંગ્રેસ
૧૯	૭	સામાન્ય મહિલા	મનહરબેન હિંમતલાલ ત્રિવેદી	વિકળીયો ઢાળ, સિહોર	ભારતીય જનતા પાર્ટી
૨૦	૭	પછાત વર્ગ	નટુભાઇ ધરમશીભાઇ મકવાણા	મોરચાશેરી, સિહોર	ભારતીય જનતા પાર્ટી
૨૧	૭	સામાન્ય	બળવંતસિંહ નવલસિંહ ઝાલા	રાજગોર શેરી, સિહોર	ભારતીય જનતા પાર્ટી

INDEX

૧	૨	૩	૪	૫	૬
૨૨	૮	સામાન્ય મહિલા	વસંતબેન માવજીભાઇ ચૌહાણ	ટાણા રોડ, રામટેકરા સામે, સિહોર	— — —
૨૩	૮	સામાન્ય	પ્રદીપભાઇ સુરેશચંદ્ર શાહ	આંબલીવાળો ખાંચો ,સિહોર	ભારતીય જનતા પાર્ટી
૨૪	૮	સામાન્ય	મહેશ નાથાભાઇ લાલાણી	ખોડીવડલીનાં ખાંચા સામે,કંસારા બજાર, સિહોર	— — —
૨૫	૯	સામાન્ય મહિલા	મીનાબેન અનીલકુમાર મહેતા	વખારવાળો ચોક ,સિહોર	ભારતીય જનતા પાર્ટી
૨૬	૯	સામાન્ય	ઘનશ્યામ કાનજીભાઇ પરમાર	ઢસાપા, સિહોર	ભારતીય જનતા પાર્ટી
૨૭	૯	સામાન્ય	ઘનશ્યામભાઇ સી.રાણા	ઢસાપા, સિહોર	ભારતીય જનતા પાર્ટી

(સહી/–) અવાચ્ય,

ચૂંટણી અધિકારી
સિહોર નગરપાલિકા અને
નાયબ કલેકટર ભાવનગર
પ્રાંત , ભાવનગર

સ્થળ:- સિહોર
તારીખ:-[illegible]/૨/૨૦૦૩

INDEX

ગઢડા નગરપંચાયતની સામાન્ય ચૂંટણી – ૨૦૦૩

ચૂંટણી અધિકારી દ્વારા ગુજરાત નગરપાલીકા (ની ચૂંટણી કરવા) બાબતના નિયમો–૧૯૯૪ ના નિયમ–૬૮ અન્વયે ચૂંટાયેલા ઉમેદવારોના નામોની જાહેરાત.

ક્રમાંક :ચૂંટણી/ગઢડા/ન.પં./૨૦૦૩.

૧. ગઢડા નગરપંચાયતના નીચે જણાવેલ વોર્ડોની સામાન્ય ચૂંટણી તા.૧૬/૦૨/૨૦૦૩ના રોજ યોજાયેલ તેની મતગણતરીનું પરિણામ ગુજરાત નગરપાલિકા (ની ચૂંટણી કરવા) બાબતના નિયમો – ૧૯૯૪ના નિયમ – ૬૧ અન્વયે નમૂના નં–૨૧ મુજબ તૈયાર કરી નિયમ–૬૩ અન્વયે નીચે જણાવેલ વોર્ડોની સામે જણાવેલ બેઠક માટે તેની સામે કોલમ નંબર ૪ માં જણાવેલ ઉમેદવારોને ચૂંટાયેલા જાહેર કરવામાં આવેલ છે.

૨. નગરપાલિકા (ની ચૂંટણી કરવા) બાબતના નિયમો – ૧૯૯૪ના નિયમ – ૬૩ મુજબ જાહેર કરેલ પરિણામ મુજબ નીચે જણાવેલ વોર્ડોની સામે જણાવેલ બેઠક માટે તેની સામે જણાવેલ ઉમેદવારોને નિયમ–૬૮ અન્વયે ગઢડા નગરપંચાયતના ચૂંટાયેલા કાઉન્સિલરો તરીકે જાહેર કરી તેઓનાં નામો પ્રસિધ્ધ કરવામાં આવે છે.

અ. નં.	વોર્ડ નં.	બેઠકનો પ્રકાર	ચૂંટાયેલ ઉમેદવારનું		પક્ષ સાથે જોડાણ
			નામ	સરનામું	
૧	૧	૧. સામાન્ય મહિલા	ગોરીબેન હરજીભાઈ કેવડીયા	ખાચરવાડી, ગઢડા	ભારતીય જનતા પાર્ટી
		૨. પછાત વર્ગ	મનસુખભાઈ બચુભાઈ કાણોતરા	સામાકાંઠે, ગઢડા	ભારતીય જનતા પાર્ટી
		૩. સામાન્ય	વિરકુભાઈ બચુભાઈ ખાચર	જુના સરકારી દવાખાના સામે, ગઢડા	ભારતીય જનતા પાર્ટી
	૨	૧. સામાન્ય મહિલા	સંગીતાબેન કનૈયાલાલ પંડયા	ભાથીજી ડેરી પાસે, ગઢડા	ભારતીય જનતા પાર્ટી
		૨. સામાન્ય	મુકેશ વલ્લભભાઈ ઢીઢોરીયા	બોટાદ રોડ, ગઢડા	ભારતીય જનતા પાર્ટી
		૩. સામાન્ય	ઘનશ્યામભાઈ તળશીભાઈ મેર	બોટાદ રોડ, ગઢડા	ભારતીય જનતા પાર્ટી
૩	૩	૧. અનુસૂચિત જાતિ મહિલા	જેઠીબેન દેવસીભાઈ બાબરીયા	નવા બસ સ્ટેન્ડ પાસે, ગઢડા	ભારતીય જનતા પાર્ટી
		૨. સામાન્ય	ભરતભાઈ લાભશંકર રાવલ	પોલીસ સ્ટેશન સામે, ગઢડા	ભારતીય જનતા પાર્ટી
		૩. સામાન્ય	સાજણભાઈ તોગાભાઈ પરમાર	કૃષ્ણપરા, બોટાદ રોડ, ગઢડા	ભારતીય જનતા પાર્ટી
૪	૪	૧. સામાન્ય મહિલા	કૈલાસબેન સુરેશભાઈ ગોધાણી	બોટાદ રોડ, ગઢડા	ભારતીય જનતા પાર્ટી
		૨. સામાન્ય	કિરીટસિંહ હેમતસિંહ જાડેજા	સીનેમાં રોડ, પ્લો.નં.૧૧, ખાચરવાડી, ગઢડા	ભારતીય જનતા પાર્ટી
		૩. સામાન્ય	પૃથ્વીરાજભાઈ ગભરુભાઈ ખાચર	લીમડાવાળા વંડા પાસે, ગઢડા	ભારતીય જનતા પાર્ટી
૫	૫	૧. પછાત વર્ગ મહિલા	ગીતાબેન ધીરુભાઈ ધલવાણીયા	ભોજાશેરી, ગઢડા	ભારતીય જનતા પાર્ટી
		૨. સામાન્ય	પ્રભાતભાઈ વાલેરાભાઈ બોરીચા	આહીરવાસ, ગઢડા	ભારતીય જનતા પાર્ટી
		૩. સામાન્ય	દિનેશભાઈ વેલજીભાઈ પરનાળીયા	વીંછીયા પરા, ગઢડા	ભારતીય જનતા પાર્ટી
!	૬	૧. સામાન્ય મહિલા	બીબીબેન આદમભાઈ લાખાણી	જીનનાકા, ખાટકીવાસ, ગઢડા	ભારતીય રાષ્ટ્રીય કોંગ્રેસ
		૨. અનુસૂચિત જાતિ	રામજીભાઈ હામાભાઈ પરમાર	ભડલી ગેઈટ , વણકરવાસ, ગઢડા	ભારતીય રાષ્ટ્રીય કોંગ્રેસ
		૩. સામાન્ય	ભરતભાઈ અમરાભાઈ ડાંગર	ભડલી ગેઈટ, ગઢડા	ભારતીય રાષ્ટ્રીય કોંગ્રેસ
૭	૭	૧. સામાન્ય મહિલા	મધુબેન રાઘવભાઈ શેફાતરા	માર્કેટીંગ યાર્ડ સામે, ગઢડા	ભારતીય જનતા પાર્ટી
		૨. સામાન્ય	દેવરાજભાઈ નારુભાઈ બોરીચા	સામાકાંઠે, ગઢડા	ભારતીય જનતા પાર્ટી
		૩. સામાન્ય	અરવિંદભાઈ હીરાભાઈ જમોડ	સામાકાંઠે, ગઢડા	ભારતીય જનતા પાર્ટી

(સહી/–) અવાચ્ય,

ચૂંટણી અધિકારી
ગઢડા નગરપંચાયત (એન.પી.) અને
નિવાસી નાયબ કલેકટર, ભાવનગર.

સ્થળ :: ગઢડા.
તારીખ :: ૧૯/૦૨/૨૦૦૩

INDEX

ગારીયાધાર નગરપંચાયતની સામાન્ય ચૂંટણી–૨૦૦૩

ચૂંટણી અધિકારી દ્વારા ગુજરાત નગરપાલિકા (ની ચૂંટણી કરવા)બાબતના નિયમો ૧૯૯૪ના નિયમ –૬૮ અન્વયેચૂંટાયેલા ઉમેદવારોના નામોની જાહેરાત

ક્રમાંકઃ–ગા.નં.પંચા.મતગણતરી–૨૨–૨૦૦૩

(૧) ભાવનગર જિલ્લાની ગારીયાધાર નગરપંચાયતના નીચે જણાવેલ અ.નં.૧ થી ૩ સામે જણાવેલ વોર્ડની સામે જણાવેલ બેઠક માટે કોલમ નં.૪ માં જણાવેલ ઉમેદવારને ગુજરાત નગરપાલિકા (ની ચૂંટણી કરવા)બાબતના નિયમો ૧૯૯૪ ના નિયમ–૧૩ અન્વયે બિનહરિફ ચૂંટાયેલા કાઉન્સિલર તરીકે જાહેર કરવામાં આવેલ છે.

(૨) ગારીયાધાર નગરપંચાયત ના નીચે જણાવેલ વોર્ડોની સામાન્ય ચૂંટણી તારીખ ૧૬–૨–૨૦૦૩ના રોજ યોજાયેલ તેની મતગણતરીનું પરિણામ ગુજરાત નગરપાલિકા (ની ચૂંટણી કરવા) બાબતના નિયમો ૧૯૯૪ ના નિયમ ૬૧ અન્વયે નમૂના નં. ૨૧ મુજબ તૈયાર કરી નિયમ –૬૩ અન્વયે નીચે જણાવેલ વોર્ડોની સામે જણાવેલ બેઠક માટે તેની સામે કોલમ નં.૪માં જણાવેલ ઉમેદવારોને ચૂંટાયેલા જાહેર કરવામાં આવેલ છે.

(૩) નગરપાલિકા (ની ચૂટણી કરવા) બાબતના નિયમો ૧૯૯૪ના નિયમ ૧૩ અને ૬૩ મુજબ જાહેર કરેલ પરિણામ મુજબ નીચે જણાવેલ વોર્ડોની સામે જણાવેલ બેઠક માટે તેની સામે જણાવેલ ઉમેદવારોને નિયમ –૬૮ અન્વયે ગારીયાધાર નગરપંચાયતના ચૂંટાયેલા કાઉન્સિલરો તરીકે જાહેર કરી તેઓના નામો પ્રસિદ્ધ કરવામાં આવે છે.

અ. નં.	વોર્ડ નંબર	બેઠકનો પ્રકાર	ચૂંટાયેલા ઉમેદવારનું નામ	સરનામુ.	પક્ષ સાથે જોડાણ
૧	૧	સામાન્ય મહિલા	લીલીબેન કાળુભાઈ સોલંકી	સીતારામનગર,જી.ઈ.બી સામે ગારીયાધાર	ભારતીય જનતા પાર્ટી
૨	૧	સામાન્ય	વિનુભાઈ સવજીભાઈ વાલાણી	ખોડિયારનગર,આશ્રમ પાછળગારીયાધાર	ભારતીય જનતા પાર્ટી
૩	૧	સામાન્ય	દેવરાજભાઈ ભાયાભાઈ ધોળારી	ડાયાલાખાનીવાડી, ભીડભંજન પ્લોટ ગારીયાધાર.	ભારતીય જનતા પાર્ટી
૪	૨	અનુસૂચિત જાતિ મહિલા	શ્રીમતિ નયનાબેન પ્રવિણભાઈ કંટારીયા.	ચમારવાસ,મીઠાકુવા પાસે,ગારીયાધાર	ભારતીય જનતા પાર્ટી
૫	૨	પછાતવર્ગ	બાબુભાઈ મુળજીભાઈ ઝાલા	કુંભારાશેરી નં.૧,મીઠાકુવા પાસે	ભારતીય જનતા પાર્ટી
૬	૨	સામાન્ય	રાજેશભાઈ હીરાભાઈ જીવરાજાણી	બોરડાવાડી,એસ.ટી ડેપો પાછળ,ગારીયાધાર	ભારતીય જનતા પાર્ટી
૭	૩	સામાન્ય મહિલા	શારદાબેન ઓધાભાઈ પરમાર	રૂપાવટીરોડ,ખોડાભાઈની વાડી,ગારીયાધાર	ભારતીય જનતા પાર્ટી
૮	૩	સામાન્ય	વસંતકુમાર રવજીભાઈ ગોપાણી	બોરડાવાડી,ગારીયાધાર.	ભારતીય જનતા પાર્ટી
૯	૩	સામાન્ય	કાળુભાઈ રણછોડભાઈજાદવ	રૂપાવટીરોડ, રજપુતવાડી, ગારીયાધાર.	ભારતીય જનતા પાર્ટી

---૨...

૧૦	૪	પછાતવર્ગ મહિલા	રસીદાબેન રૂસ્તમભાઈ પઠાણ	સિપાહી શેરી,ગારીયાધાર.	ભારતીય રાષ્ટ્રીય કોંગ્રેસ
૧૧	૪	અનુસૂચિત જાતિ	હરજીભાઈ વશરામભાઈ વણઝારા	આશ્રમ રોડ,વણકરવાસ, ગારીયાધાર.	ભારતીય રાષ્ટ્રીય કોંગ્રેસ
૧૨	૪	સામાન્ય	ભુપતભાઈ ડાયાભાઈ પરમાર	રજપુતશેરી,ભૈરવનાથરોડ, ગારીયાધાર.	ભારતીય રાષ્ટ્રીય કોંગ્રેસ
૧૩	૫	સામાન્ય મહિલા	હંસાબેન દિલીપભાઈ પટેલ (કાંત્રોડીયા)	વાવ પ્લોટ,ગારીયાધાર.	ભારતીય જનતા પાર્ટી
૧૪	૫	સામાન્ય	પોપટભાઈ ગોવિંદભાઈ ટાટા	ભરવાડશેરી,ખત્રી કુઈ, ગારીયાધાર.	ભારતીય જનતા પાર્ટી
૧૫	૫	સામાન્ય	રમેશભાઈ મોહનભાઈ વાંજા	ધોબીશેરી,ઢાળબજાર, ગારીયાધાર.	ભારતીય જનતા પાર્ટી
૧૬	૬	સામાન્ય મહિલા	લાભુબેન ભરતભાઈ માંગુકીયા	વાવ પ્લોટ,ગારીયાધાર	ભારતીય જનતા પાર્ટી
૧૭	૬	સામાન્ય	દશરથભાઈ વાલજીભાઈ ડોબરીયા	ભૈરવનાથરોડ,ગારીયાધાર.	ભારતીય જનતા પાર્ટી
૧૮	૬	સામાન્ય	કેતનભાઈ વૃજલાલ કાંત્રોડીયા	વાલમબાપા ની જગ્યા, ગારીયાધાર	ભારતીય જનતા પાર્ટી
૧૯	૭	સામાન્ય મહિલા	ગજરાબેન નિલેશભાઈ પરમાર	મફતનગર,નવાગામ રોડ, ગારીયાધાર.	ભારતીય જનતા પાર્ટી
૨૦	૭	સામાન્ય	લાલજીભાઈ પ્રાગજીભાઈ રોય	સુખનાથપ્લોટ,સીનેમાસામે, ગારીયાધાર	ભારતીય જનતા પાર્ટી
૨૧	૭	સામાન્ય	લવજીભાઈ ખોડાભાઈ જીવાણી	બ્રમાણીનગર,નવાગામ રોડ, ગારીયાધાર.	ભારતીય જનતા પાર્ટી

સ્થળ :ગારીયાધાર
તારીખ:-૧૬-૨-૨૦૦૩

(સહી/–) અવાચ્ય,

ચુંટણી અધિકારી,
ગારીયાધાર નગરપંચાયત અને,
નાયબ કલેક્ટર, પાલીતાણા પ્રાન્ત,
પાલીતાણા.

INDEX

તળાજા નગર પંચાયત ની સામાન્ય ચુંટણી ૨૦૦૩

ચુંટણી અધિકારી દ્વારા ગુજરાત નગરપાલિકા (ની ચુંટણી કરવા) બાબતના નિયમો ૧૯૯૪ ના નિયમ ૬૮ અન્વયે ચુંટાયેલા ઉમેદવારોના નામોની જાહેરાત.

ક્રમાંક : ચુંટણી/ તળાજા / પરિણામ / ૨૦૦૩

૧. ભાવનગર જીલ્લાની તળાજા નગર પંચાયતના નીચે જણાવેલ અ.નં. ૧,૨,૩ અને ૫ સામે જણાવેલ વોર્ડોની સામે જણાવેલ બેઠક માટે કોલમ નં. ૪ માં જણાવેલ ઉમેદવારને ગુજરાત નગરપાલિકા (ની ચુંટણી કરવા) બાબતના નિયમો ૧૯૯૪ ના નિયમ ૧૩ અન્વયે બીન હરિફ ચુંટાયેલા કાઉન્સિલર તરીકે જાહેર કરવામાં આવેલ છે.

૨. તળાજા નગર પંચાયતના નીચે જણાવેલ વોર્ડોની સામાન્ય ચુંટણી તા.૧૬-૨-૨૦૦૩ ના રોજ યોજાયેલ તેની ગણતરીનું પરિણામ ગુજરાત નગરપાલિકા (ની ચુંટણી કરવા) બાબતના નિયમો ૧૯૯૪ ના નિયમ -૬૧ અન્વયે નમુના નં. ૨૧ મુજબ તૈયાર કરી નિયમ-૬૩ અન્વયે નીચે જણાવેલ વોર્ડોની સામે જણાવેલ બેઠક માટે તેની સામે કોલમ નં. ૪માં જણાવેલ ઉમેદવારોને ચુંટાયેલા જાહેર કરવામાં આવે છે.

૩. નગરપાલિકા (ની ચુંટણી કરવા) બાબતના નિયમો ૧૯૯૪ ના નિયમ-૧૩,૬૩ મુજબ જાહેર કરેલ પરિણામ મુજબ નીચે જણાવેલ વોર્ડોની સામે જણાવેલ બેઠક માટે તેની સામે જણાવેલ ઉમેદવારોને નિયમ-૬૮ અન્વયે તળાજા નગર પંચાયતના ચુંટાયેલા કાઉન્સિલરો તરીકે જાહેર કરી તેઓના નામો પ્રસિધ્ધ કરવામાં આવે છે.

અ.નં.	વોર્ડ નંબર	બેઠકનો પ્રકાર	ચુંટાયેલા ઉમેદવારનું નામ	સરનામું	પક્ષ સાથે જોડાણ
૧	૨	૩	૪	૫	૬
૧	૧	સામાન્ય મહિલા	જયશ્રીબા રઘુવીરસિંહ વાળા	નરસીંહ નગર તળાજા	ભારતીય જનતા પાર્ટી
૨	૧	સામાન્ય	ભુપેન્દ્રસિંહ રીસુભા વાળા	દરબારગઢ તળાજા	ભારતીય જનતા પાર્ટી
૩	૧	સામાન્ય	સુજાનસિંહ મલુજીભાઈ વાળા	બેંક કોલોની તળાજા	ભારતીય જનતા પાર્ટી
૪	૨	સામાન્ય મહિલા	જયંતીકાબેન અરવીંદભાઈ ભટ્ટ.	ડુંગરાવાળી શેરી, તળાજા.	ભારતીય જનતા પાર્ટી
૫	૨	પછાત વર્ગ	બકુલેશ હંસરાજભાઈ મકવાણા	ભટ્ટચોક તળાજા	ભારતીય જનતા પાર્ટી
૬	૨	સામાન્ય	ધનવંતરાય અમૃતલાલ પંડયા.	ભટ્ટચોક, તળાજા.	ભારતીય જનતા પાર્ટી
૭	૩	મહીલા પછાત વર્ગ	શ્રી રોશનબેન હબીબભાઈ તુર્કી.	ખોજાવાડ, તળાજા	----
૮	૩	અનુસૂચિત જાતિ	શ્રી સુરેશ (સુરજ) ભાઈ મોહનભાઈ ચૌહાણ.	તાલુકા શાળા નં.૧ પાસે, તળાજા	----
૯	૩	સામાન્ય.	શ્રી નિહાલભાઈ ગુલુભાઈ ભુરાણી.	ગુલુભાઈની વાડી, ગોપનાથ રોડ, તળાજા	----
૧૦	૪	સામાન્ય મહિલા	શ્રીમતી વિજુબેન દિનુભાઈ વેગડ	મજુર સોસાયટી, સરતાનપર રોડ, તળાજા	----

INDEX

૧૧	૪	સામાન્ય	શ્રી યુનુસભાઇ જમાલભાઇ દસાડીયા.	સરતાનપર રોડ, ભડીયાની ધાર પાસે,તળાજા	----
૧૨	૪	સામાન્ય	શ્રી દાઉદભાઇ જમાલભાઇ નાગરીયા.	પંચશીલ સોસાયટી, સરતાનપર રોડ, તળાજા	----
૧૩	૫	સામાન્ય મહિલા	શ્રીમતી મોંઘીબેન મનજીભાઇ પરમાર.	બ્રાંચશાળા પાછળ,તળાજા.	ભારતીય જનતા પાર્ટી
૧૪	૫	સામાન્ય	શ્રી બીપીનચંદ્ર ભાઇલાલભાઇ દોશી.	બાપાચોક,સ્ટેશન રોડ, તળાજા.	ભારતીય જનતા પાર્ટી
૧૫	૫	સામાન્ય	શ્રી કિશોરભાઇ અનંતરાય ઓઝા.	ગુરુદત્ત સોસાયટી, તળાજા.	ભારતીય જનતા પાર્ટી
૧૬	૬	સામાન્ય મહિલા	શ્રી શારદા ધીરૂભાઇ પરમાર.	પથીકાશ્રમ સ્ટાફ કવાટર્સ, તળાજા	ભારતીય જનતા પાર્ટી
૧૭	૬	સામાન્ય	શ્રી જીતેન્દ્રસિંહ ભીખુભા વાળા.	૬૦, નોકરીયાત સોસાયટી, તળાજા	ભારતીય જનતા પાર્ટી
૧૮	૬	સામાન્ય	શ્રી નીતીનકુમાર મગનલાલ પંડયા.	ગાયત્રી મંદિર પાછળ, તળાજા	ભારતીય જનતા પાર્ટી
૧૯	૭	સામાન્ય મહિલા	શ્રીમતી રમાબેન કાળુભાઇ ડાભી.	પ્લોટ નં. ૫, શીવાજીનગર, તળાજા.	ભારતીય જનતા પાર્ટી
૨૦	૭	સામાન્ય	શ્રી પરેશકુમાર લાભશંકર જાની.	૨૨, શીવ શકિત, શીવાજીનગર,તળાજા	ભારતીય જનતા પાર્ટી
૨૧	૭	સામાન્ય	શ્રી રણછોડભાઇ છગનભાઇ ચાવડા.	ગોપનાથ રોડ, શાસ્ત્રીનગર, તળાજા	----

(સહી/--) અવાચ્ય,

ચુંટણી અધિકારી

તળાજા નગર પંચાયત અને

મદદનિશ કલેકટર - મહુવા

સ્થળ : કંચનબેન ટાઉન હોલ તળાજા

તારીખ : ૨૬-૨-૨૦૦૩

સરકારી મધ્યસ્થ મુદ્રણાલય, ગાંધીનગર.

INDEX

Extra No. 150 REGISTERED NO. G/GNR

सत्यमेव जयते

The Gujarat Government Gazette

EXTRAORDINARY

PUBLISHED BY AUTHORITY

Vol. XLIV] WEDNESDAY, FEBRUARY 26, 2003/PHALGUNA 7, 1924

Separate paging is given to this Part in order that it may be filed as a Separate Compilation.

PART IV—C

Statutory Rules and Orders (other than those published in Parts I, I-A and I-L) made by Statutory Authorities other than the Government of Gujarat including those made by the Government of India, the High Court, the Director of Municipalities, the Commissioner of Police, the Director of Prohibition and excise, the District Magistrates and the Election Commission, Election Tribunals, Returning Officers and other authorities, under the Election Commission.

જોષીપરા નગરપાલિકાની સામાન્ય ચૂંટણી–૨૦૦૩

ચૂંટણી અધિકારી દવારા ગુજરાત નગરપાલિકા (ની ચૂંટણી કરવા) બાબતના નિયમો ૧૯૯૪ ના નિયમ–૬૮ અન્વયે ચૂંટાયેલા ઉમેદવારોના નામોની જાહેરાત

ક્રમાંક:- ચરણી/જોષીપરા/પરિણામ/03

(૧) જોષીપરા નગરપાલિકાના નીચે જણાવેલ વોર્ડોની સામાન્ય ચૂંટણી તારીખ :–૧૬/૦૨/૨૦૦૩ ના રોજ યોજાયેલ તેની મતગણતરીનું પરિણામ ગુજરાત નગરપાલિકા (ની ચૂંટણી કરવા) બાબતના નિયમો ૧૯૯૪ ના નિયમ–૬૧ અન્વયે નમૂના નં.૨૧ મુજબ તૈયાર કરી નિયમ–૬૩ અન્વયે નીચે જણાવેલ વોર્ડોની સામે જણાવેલ બેઠક માટે તેની સામે કોલમ નંબર–૪ માં જણાવેલ ઉમેદવારોને ચૂંટાયેલા જાહેર કરવામાં આવેલ છે.

(૨) નગરપાલિકા (ની ચૂંટણી કરવા)બાબતના નિયમો ૧૯૯૪ ના નિયમ– ૬૩, મુજબ જાહેર કરેલ પરિણામ નીચે જણાવેલ વોર્ડોની સામે જણાવેલ બેઠક માટે તેની સામે જણાવેલ ઉમેદવારોને નિયમ–૬૮ અન્વયે જોષીપરા નગરપાલિકાના ચૂંટાયેલા કાઉન્સિલરો તરીકે જાહેર કરી તેઓનાં નામો પ્રસિધ્ધ કરવામાં આવે છે.

અ.નં.	વોર્ડ નંબર	બેઠકનો પ્રકાર	ચૂંટાયેલ ઉમેદવારનું		પક્ષ સાથે જોડાણ
			નામ	સરનામું	
૧	૧	૧ સામાન્ય મહિલા	ભારતીબેન જીતેન્દ્ર જાની	સુભાષનગર જોષીપરા	ભારતીય જનતા પાર્ટી
૨	૧	૨ પછાત વર્ગ	મોહન સરમણ સુત્રેજા	આશા સોસાયટી બ્લોક નં.–૧૮ "દાતારકૃપા" જોષીપરા	ભારતીય જનતા પાર્ટી
૩	૧	૩ સામાન્ય	છગનભાઈ લાલજીભાઈ પોશીયા	શ્રીજીનગર સોસાયટી, જોષીપરા	ભારતીય જનતા પાર્ટી
૪	૨	૧ સામાન્ય મહિલા	પુષ્પાબેન દુર્ગાશંકર મહેતા	બાપુનગર બ્લોક ન–૮૮ જોષીપરા	ભારતીય જનતા પાર્ટી
૫	૨	૨ સામાન્ય	ભરતકુમાર કાનજીભાઈ કારેણા	નંદનવન મેઈન રોડ, આર્યુ. ફાર્મસી પાસે, જોષીપરા	ભારતીય જનતા પાર્ટી
૬	૨	૩ સામાન્ય	હરેશ કરશન પરસાણા	મુરલીધર સોસાયટી, જોષીપરા	ભારતીય જનતા પાર્ટી
૭	૩	૧ સામાન્ય મહિલા	ઈલાબેન સુરેશભાઈ લાખાણી	નવાપરા વડલી ચોક, જોષીપરા	ભારતીય જનતા પાર્ટી
૮	૩	૨ અનુસૂચિત જાતિ	રાજેશ બીજલભાઈ ચૌહાણ	કુંભારવાડા, હરિજન વાસ, જોષીપરા	ભારતીય જનતા પાર્ટી
૯	૩	૩ સામાન્ય	ચંદ્રકાંત ઓઘડભાઈ દેશાઈ	મુરલીધર સોસાયટી–૨, જોષીપરા	ભારતીય જનતા પાર્ટી
૧૦	૪	૧ સામાન્ય મહિલા	ચંપાબેન જેરામભાઈ જામનાણી	ત્રિમુર્તી નગર–૨, કનૈયા પાર્ક સામે, જોષીપરા	ભારતીય જનતા પાર્ટી
૧૧	૪	૨ સામાન્ય	માલદે ઉકાભાઈ ડોડીયા	આશીયા સોસાયટી, બ્લોક નં.–બી–૧૨, જોષીપરા	ભારતીય જનતા પાર્ટી
૧૨	૪	૩ સામાન્ય	ગોપાલભાઈ ભાણજીભાઈ રાખોલીયા	શકિતનગર–૨ "ચાંદની" જોષીપરા	ભારતીય જનતા પાર્ટી
૧૩	૫	૧ પછાતવર્ગ મહિલા	શ્રીમતિ દુધીબેન કરશનભાઈ વાઢીયા	લાખાણી શેરી, જોષીપરા	ભારતીય જનતા પાર્ટી
૧૪	૫	૨ સામાન્ય	ચિમનભાઈ પોપટભાઈ ધામેલીયા	જુની ગ્રામ પંચાયત કચેરી પાછળ, વાસણ શેરી, "ખોડીયાર કૃપા" જોષીપરા	ભારતીય જનતા પાર્ટી
૧૫	૫	૩ સામાન્ય	નંદલાલ રવજીભાઈ પોશીયા	"શિવકૃપા" પોશીયા શેરી, જોષીપરા	ભારતીય રાષ્ટ્રીય કોંગ્રેસ
૧૬	૬	૧ સામાન્ય મહિલા	કુસુમબેન પરસોતમ પેથાણી	શિવનગર સોસાયટી, બી–૨૪, "રાજ" જોષીપરા	ભારતીય જનતા પાર્ટી
૧૭	૬	૨ સામાન્ય	જનકભાઈ કાન્તીલાલ જોષી	વિજય નગર–૨ "શિવરંજની" જોષીપરા	ભારતીય જનતા પાર્ટી
૧૮	૬	૩ સામાન્ય	બાબુભાઈ સમજુભાઈ ગઢીયા	એ–૪૧, શિવાની નગર, જોષીપરા	ભારતીય જનતા પાર્ટી

INDEX

૧	૨	૩	૪	૫	૬
૧૯	૭	૧ સામાન્ય મહિલા	જ્યોતિબેન વિઠલભાઈ વાછાણી	આંબાવાડી, હરદવાર સોસાયટી, જોષીપરા	ભારતીય જનતા પાર્ટી
૨૦	૭	૨ સામાન્ય	હરસુખભાઈ ગોકળભાઈ વઘાસીયા	આંબાવાડી-૧ જોષીપરા	ભારતીય જનતા પાર્ટી
૨૧	૭	૩ સામાન્ય	યોગેશકુમાર વજુભાઈ પાનસુરીયા	આંબાવાડી, રાધાનગર-૪૮ જોષીપરા	ભારતીય જનતા પાર્ટી

(સહી/-) અવાચ્ય,
ચૂંટણી અધિકારી
જોષીપરા નગરપાલિકા અને
મદદનીશ કલેકટર, જુનાગઢ

સ્થળ :- જોષીપરા
તારીખ :- ૧૬/૦૨/૨૦૦૩

INDEX

વંથલી નગર પંચાયતની સામાન્ય ચૂંટણી—૨૦૦૩
ચૂંટણી અધિકારી દ્વારા ગુજરાત નગરપાલિકા (ની ચૂંટણી કરવા) બાબતના નિયમો ૧૯૯૪ ના નિયમ—૬૮ અન્વયે ચૂંટાયેલા ઉમેદવારોના નામોની જાહેરાત

ક્રમાંક : ચટણ/ન.પં./વંથલી/૨૦૦૩

(૧) વંથલી નગર પંચાયતના નીચે જણાવેલ વોર્ડોની સામાન્ય ચૂંટણી તા.૧૬/૨/૨૦૦૩ ના રોજ યોજાયેલ તેની મતગણતરી નું પરિણામ ગુજરાત નગરપાલિકા (ની ચૂંટણી કરવા) બાબતના નિયમો ૧૯૯૪ ના નિયમ ૬૧ અન્વયે નમૂના નં. ૨૧ મુજબ તૈયાર કરી નિયમ—૬૩ અન્વયે નીચે જણાવેલ વોર્ડોની સામે જણાવેલ બેઠક માટે તેની સામે કોલમ નંબર ૪ માં જણાવેલ ઉમેદવારોને ચૂંટાયેલા જાહેર કરવામાં આવેલ છે.

(૨) નગર પાલિકા (ની ચુંટણી કરવા) બાબતના નિયમો ૧૯૯૪,ના નિયમ ૬૩ મુજબ જાહેર કરેલ પ્રરિણામ મુજબ નીચે જણાવેલ વોર્ડની સામે જણાવેલ બેઠક માટે તેમની સામે જણાવેલ ઉમેદવારોને નિયમ ૬૮ અન્વયે વંથલી નગર પંચાયત ના ચૂંટાયેલા કાઉન્સિલરો તરીકે જાહેર કરી તેઓના નામો પ્રસિધ્ધિ કરવામાં આવે છે.

અ. નં.	વોર્ડ નંબર	બેઠકનો પ્રકાર	ચૂંટાયેલ ઉમેદવારનું		પક્ષ સાથે જોડાણ
			નામ	સરનામું	
૧	૨	૩	૪	૫	૬
૧	૧	સામાન્યમહિલા	મનિષાબેન નવિનભાઈ ભાલોડીયા	કોટવાલ વાડી રોડ, વંથલી	ભારતીય જનતા પક્ષ
૨	૧	સામાન્ય	વૃજલાલ વાલજીભાઈ વામજા	કુતિયાણા દરવાજા રોડ, વંથલી	ભારતીય રાષ્ટ્રીય કોંગ્રેસ
૩	૧	સામાન્ય	અશોકભાઈ શામજીભાઈ ભુત	વર્ધનનગર સોસાયટી, વંથલી	ભારતીય જનતા પક્ષ
૪	૨	સામાન્ય મહિલા	રોશનબેન અનવરભાઈ અગવાન	બોરડી ચોરા પાસે, વંથલી	ભારતીય જનતા પક્ષ
૫	૨	સામાન્ય	રસીકભાઈ વાલજીભાઈ વામજા	બોરડી ચોરા પાસે, વંથલી	ભારતીય રાષ્ટ્રીય કોંગ્રેસ
૬	૨	સામાન્ય	જાવેદ યુસુફ ઘાંચી	ખાટકીવાડ, વંથલી	સમાજવાદી પાર્ટી
૭	૩	સામાન્ય મહિલા	સવિતાબેન છગનભાઈ મકવાણા	કુતિયાણા દરવાજા પાસે, વંથલી	ભારતીય રાષ્ટ્રીય કોંગ્રેસ
૮	૩	પછાત વર્ગ	લાખાભાઈ કાનજીભાઈ ઓડેદ	કોટવાલ વાડી, વંથલી	ભારતીય જનતાપક્ષ
૯	૩	સામાન્ય	પરેશભાઈ અમૃતભાઈ ધુડશીયા	રાવલપરા, વંથલી	ભારતીય રાષ્ટ્રીય કોંગ્રેસ
૧૦	૪	સામાન્ય મહિલા	આઈશાબેન એહમદ અગવાન	ઘાંચી વાડ, વંથલી	ભારતીય રાષ્ટ્રીય કોંગ્રેસ
૧૧	૪	અનુ.જાતિ	ભાણજી ઉગા વાણવી	હરિજન વાસ, વંથલી	ભારતીય જનતા પક્ષ
૧૨	૪	સામાન્ય	અ.કરીમ મહમદ અગવાન	ઘાંચી વાડ, વંથલી	ભારતીય રાષ્ટ્રીય કોંગ્રેસ
૧૩	૫	સામાન્ય મહિલા	શાંતાબેન શંકરભાઈ વાણવી	હરિજન વાસ, વંથલી	ભારતીય જનતા પક્ષ
૧૪	૫	સામાન્ય	અશોક મોહનભાઈ ઓડેદ	જૈન દેરાસર પાછળ, વંથલી	ભારતીય જનતા પક્ષ
૧૫	૫	સામાન્ય	અનવર મહમદ બડુ	શરાફ બજાર, વંથલી	— —

INDEX

૧	૨	૩	૪	૫	૬
૧૬	૬	સામાન્ય મહિલા	જયોત્સનાબેન હરસુખભાઈ ટીલવા	ઝંડા ચોક, વંથલી	— —
૧૭	૬	સામાન્ય	કિરીટકુમાર નાનાલાલ કલોલા	ઝંડા ચોક, વંથલી	— —
૧૮	૬	સામાન્ય	યાસીન હાજી હસન અગવાન	ઝંડા ચોક, વંથલી	ભારતીય રાષ્ટ્રીય કોંગ્રેસ
૧૯	૭	પછાત વર્ગ મહિલા	રમાબેન નાથાલાલ રાઠોડ	દિલાવરનગર, હનુમાન મંદિર પાસે, વંથલી	ભારતીય જનતા પક્ષ
૨૦	૭	સામાન્ય	રતિલાલ મુળજીભાઈ હુડકા	મોટા મદ્રેસા પાસે, વંથલી	ભારતીય જનતા પક્ષ
૨૧	૭	સામાન્ય	જન્તીલાલ કચરાભાઈ ભલાણી	કોટ પાછળ, જુના હોસ્પીટલ પાછળ, વંથલી	ભારતીય રાષ્ટ્રીય કોંગ્રેસ

(સહી/–) અવાચ્ય,

સ્થળ :વંથલી
તારીખ: ૨૬/૦૨/૨૦૦૩

ચુંટણી અધિકારી
વંથલી નગરપંચાયત અને
નાયબ નિયામક, રાજય ગ્રામ વિકાસ
અને પંચાયતી રાજભવન,
જુનાગઢ.

INDEX

બાંટવા નગર પંચાયતની સામાન્ય ચૂંટણી-૨૦૦૩

ચૂંટણી અધિકારી દ્વારા ગુજરાત નગરપાલીકા (ની ચૂંટણી કરવા) બાબતનાં નિયમો ૧૯૯૪ ના નિયમ ૬૮ અન્વયે ચૂંટાયેલા ઉમેદવારોના નામોની જાહેરાત.

ક્રમાંક :ચટણ/બાંટવા/પરિણામ/૦૨/૦૩

(૧) જૂનાગઢ જિલ્લાની બાંટવા નગરપંચાયતના નીચે જણાવેલ અનુક્રમ નંબર ૧ થી ૨૧ સામે જણાવેલ વોર્ડ ની સામે જણાવેલ બેઠક માટે કોલમ નંબર ૪ માં જણાવેલ ઉમેદવારને ગુજરાત નગરપાલીકા (ની ચૂંટણી કરવા) બાબતનાં નિયમો ૧૯૯૪ ના નિયમ ૧૩ અન્વયે બિનહરિફ ચૂંટાયેલા કાઉન્સિલર તરીકે જાહેર કરવામાં આવેલ છે.

(૨) નગર પાલીકા (ની ચૂંટણી કરવા) બાબતનાં નિયમો ૧૯૯૪ ના નિયમ ૧૩ મુજબ જાહેર કરેલ પરિણામ મુજબ વોર્ડની સામે જણાવેલ બેઠકની સામે ઉમેદવારોને નિયમ ૬૮ અન્વયે બાંટવા નગર પંચાયતના ચૂંટાયેલા કાઉન્સિલરો તરીકે જાહેર કરી તેઓના નામ પ્રસિધ્ધ કરવામાં આવે છે.

અ. નં.	વોર્ડ નં.	બેઠકનો પ્રકાર	ચૂંટાયેલા ઉમેદવારનું		પક્ષ સાથે જોડાણ
			નામ	સરનામું	
(૧)	(૨)	(૩)	(૪)	(૫)	(૬)
૧	૧	સામાન્ય મહિલા	બુધીબેન બાવનભાઈ ગરેજા	કચ્છી વાસ, ભીમનાથ રોડ, બાંટવા.	ભારતીય જનતા પાર્ટી
૨	૧	પછાત વર્ગ	જેઠાભાઈ લખમણ મોરી	રબારી વાસ, બાંટવા.	ભારતીય જનતા પાર્ટી
૩	૧	બિનઅનામત	રમણીકભાઈ પુંજાભાઈ મકવાણા	લાલચંદ મહારાજ રોડ, તુરીયાપા, બાંટવા	ભારતીય જનતા પાર્ટી
૪	૨	અ.જા. મહિલા	માલીબેન ભીખાભાઈ પરમાર	ડો. આંબેડકરપરા, નવી હવેલી પાછળ, બાંટવા	ભારતીય જનતા પાર્ટી
૫	૨	બિનઅનામત	અશોકભાઈ દેવશીભાઈ	લાલચંદ મહારાજ રોડ,બાંટવા	ભારતીય જનતા પાર્ટી
૬	૨	બિનઅનામત	બીપીનભાઈ ખેરાજભાઈ	એમ.જી.રોડ, બાંટવા	ભારતીય જનતા પાર્ટી
૭	૩	સામાન્ય મહિલા	વર્ષાબેન ધીરજલાલ કણસાગરા	હીરપુરા શેરી નં. ૮, બાંટવા.	ભારતીય જનતા પાર્ટી
૮	૩	અનુસૂચિત જાતિ	કનુભાઈ રામદેભાઈ સોલંકી	લીલાશા આશ્રમ પાછળ, બાંટવા	—
૯	૩	બિનઅનામત	અરવિંદભાઈ જુણાજીભાઈ રાઠોડ	કૃષ્ણ પરા, શેરી નં. ૬, સરકારી દવાખાના સામે, બાંટવા	ભારતીય જનતા પાર્ટી
૧૦	૪	પછાત વર્ગ મહિલા	અંજનાબેન વિભાભાઈ પરમાર	રાજપુત પરા, બાંટવા	—
૧૧	૪	બિનઅનામત	લખમણભાઈ જીણાભાઈ ડોડીયા	નવાપરા-૩, બાંટવા.	—
૨	૪	બિનઅનામત	વિજયભાઈ જેમલભાઈ રાઠોડ	રાજપુત પરા, બાંટવા	—
૧૩	૫	સામાન્ય મહિલા	પાર્વતીબેન કંસારોમલ માખીજા	શાક માર્કેટ પાછળ, બાંટવા	ભારતીય જનતા પાર્ટી
૧૪	૫	બિનઅનામત	રમેશલાલ જમટમલ બાલાણી	તલાવ શેરી નં.-૩, બાંટવા	ભારતીય જનતા પાર્ટી
૧૫	૫	બિનઅનામત	પ્રદિપકુમાર તારાચંદ બધાણી	તલાવ શેરી નં.-૩, બાંટવા	ભારતીય જનતા પાર્ટી
૧૬	૬	સામાન્ય મહિલા	ભાનુબેન જગદીશ હેરમા	ખરાવાડ, સિતાણાગારી, બાંટવા	—
૧૭	૬	બિનઅનામત	માનસીંહ મેરૂભાઈ નકુમ	નવાપરા, બાંટવા	—
૧૮	૬	બિનઅનામત	રમણીકભાઈ નારણભાઈ ચૌહાણ	નવાપરા, ખરાવાડ, બાંટવા	—
૧૯	૭	સામાન્ય મહિલા	શોભનાબેન દેવનદાસ ગજેરા	નાનડીયા રોડ, બાંટવા	ભારતીય જનતા પાર્ટી
૨૦	૭	બિનઅનામત	રાજેશપુરી કાનપુરી ગોસ્વામી	ભીમનાથ રોડ, બાંટવા	ભારતીય જનતા પાર્ટી
૨૧	૭	બિનઅનામત	રમેશલાલ જમટમલ ખીમનાણી	તુરીયાપા બંગળી બજાર શેરી, બાંટવા	ભારતીય જનતા પાર્ટી

સ્થળ :- જૂનાગઢ.

(સહી/-) અવાચ્ય,

તારીખ :-૨૬/૦૨/૨૦૦૩

ચૂંટણી અધિકારી
બાંટવા નગર પંચાયત અને
નાયબ કલેક્ટર [illegible]

INDEX

માણાવદર નગર પંચાયતની સામાન્ય ચૂંટણી-૨૦૦૩

ચૂંટણી અધિકારી દ્વારા ગુજરાત નગરપાલિકા (ની ચૂંટણી કરવા) બાબતના નિયમો ૧૯૯૪ ના નિયમ-૬૮ અન્વયે ચૂંટાયેલા ઉમેદવારોના નામોની જાહેરાત

ક્રમાંક ચટણી/માણા./વશી./૦૩

(૧) **માણાવદર** નગર પંચાયતનાં નીચે જણાવેલ વોર્ડોની સામાન્ય ચૂંટણી તા.૧૬-૨-૨૦૦૩ ના રોજ યોજાયેલ તેની મતગણતરીનું પરીણામ ગુજરાત નગરપાલિકા (ની ચૂંટણી કરવા) બાબતના નિયમો ૧૯૯૪ ના નિયમ-૬૧ અન્વયે નમુના નં. ૨૧ મુજબ તૈયાર કરી નિયમ-૬૩ નીચે જણાવેલ વોર્ડોની સામે જણાવેલ બેઠક માટે તેની સામે કોલમ નંબર ૪ માં જણાવેલ ઉમેદવારોને ચૂંટાયેલા જાહેર કરવામાં આવેલ છે.

(૨) નગરપાલિકા (ની ચૂંટણી કરવા) બાબતના નિયમો ૧૯૯૪ ના નિયમ ૧૩,૬૩,૬૫ મુજબ જાહેર કરેલ પરિણામ મુજબ નીચે જણાવેલ વોર્ડોની સામે જણાવેલ બેઠક માટે તેની સામે જણાવેલ ઉમેદવારોને નિયમ ૬૮ અન્વયે માણાવદર નગર પંચાયતના ચૂંટાયેલા કાઉન્સિલરો તરીકે જાહેર કરી તેઓના નામો પ્રસિધ્ધ કરવામાં આવે છે.

અ. નં.	વોર્ડ નંબર	બેઠકનો પ્રકાર	ચૂંટાયેલ ઉમેદવારનું		પક્ષ સાથે જોડાણ
			નામ	સરનામું	
૧	૨	૩	૪	૫	૬
૧	૧	સામાન્ય મહિલા	રસીલાબેન શોભણભાઈ અદોદરીયા	ગીરીરાજનગર, માણાવદર	ભારતીય જનતા પાર્ટી
૨		સામાન્ય	અશોકભાઈ હરપાલદાસ અઢીયા	લોહાણા મહાજન વંડી પાછળ, માણાવદર	ભારતીય જનતા પાર્ટી
૩		સામાન્ય	મનસુખભાઈ હંસરાજભાઈ આરદેશણા	આર. કે. પાર્ક, માણાવદર	ભારતીય જનતા પાર્ટી
૪	૨	સામાન્ય મહિલા	લક્ષ્મીબેન વસ્તાભાઈ ધ્રાંગા	સરદારગઢ રોડ, મહાકાલી વેલ્ડીંગ ની બાજુમાં માણાવદર	ભારતીય જનતા પાર્ટી
૫		સામાન્ય	જેન્તીભાઈ મનજીભાઈ નકુમ	બહારપરા,ડેરીવાળી શેરી માણાવદર	ભારતીય જનતા પાર્ટી
૬		સામાન્ય	નારણભાઈ ગંગદાસભાઈ સવસાણી	માવજી જીણા સોસાયટી, માણાવદર	ભારતીય જનતા પાર્ટી
૭	૩	સામાન્ય મહિલા	ગીતાબેન મનસુખભાઈ કેલા	યોગેશ્વર સોસાયટી, બ્લોક નં. ૧૦ માણાવદર	ભારતીય જનતા પાર્ટી
૮		પછાતવર્ગ	મનસુખભાઈ જેઠસુરભાઈ બાલાસરા	બાલાસરા શેરી, માણાવદર	—
૯		સામાન્ય	નરેન્દ્ર વીરજીભાઈ કણસાગરા	નીલકમલ પાર્ક, માવજી જીણા સોસાયટી પાસે, માણાવદર	ભારતીય જનતા પાર્ટી
૧૦	૪	સામાન્ય મહિલા	ભાવનાબેન કિશોરકુમાર રતનપરા	રતનપરા શેરી, બાગ દરવાજા, માણાવદર	નેશનાલિસ્ટ કોંગ્રેસ પાર્ટી
૧૧		સામાન્ય	ધર્મેન્દ્ર જયંતિલાલ ઝાટકીયા	શ્રી નાથજી સોસાયટી, મીતડી રોડ માણાવદર	નેશનાલિસ્ટ કોંગ્રેસ પાર્ટી
૧૨		સામાન્ય	કૌશિકભાઈ લક્ષ્મીદાસ મારડીયા	મીતડી દરવાજા, માણાવદર	નેશનાલિસ્ટ કોંગ્રેસ પાર્ટી

પાના નં. (૨) ....

INDEX

૧૩	૫	પછાતવર્ગ મહિલા	રાંભી મુળુ રાળા	રઘુવીરપરા, માણાવદર	ભારતીય જનતા પાર્ટી
૧૪		સામાન્ય	કાંતીલાલ નાથાભાઇ ઝાલાવાડીયા	રસાલા પાછળ, પટેલ ચોક, માણાવદર	ભારતીય જનતા પાર્ટી
૧૫		સામાન્ય	મનીષભાઇ પ્રભુદાસ મહેતા	મહાવીર, બેન્ક ઓફ બરોડા પાસે, માણાવદર	ભારતીય જનતા પાર્ટી
૧૬	૬	સામાન્ય મહિલા	અમીનાબેન મુસાભાઇ સેતા	રાવરપરા, ખખાવી રોડ, માણાવદર	—
૧૭		સામાન્ય	નિર્મળસિંહ ચનુભા ચુડાસમા	સ્ટેશનપરા, માણાવદર	—
૧૮		સામાન્ય	દિનેશભાઇ ભીમાભાઇ સોલંકી	શ્રી નાથજી સોસાયટી, માણાવદર	સમતાપાર્ટી
૧૯	૭	સામાન્ય મહિલા	શારદાબેન કીસોરભાઇ સોનારા	બાવાવાડી, માણાવદર	ભારતીય જનતા પાર્ટી
૨૦		અનુસુચિત જાતિ	પ્રવિણ ભીમજી ગોહેલ	વાલ્મિકીવાસ, મીતડી રોડ, માણાવદર	ભારતીય જનતા પાર્ટી
૨૧		સામાન્ય	જગમાલભાઇ ભગાભાઇ હુંબલ	બાવાવાડી, મેઇન રોડ,માણાવદર	—

(સહી/–) અવાચ્ય,
ચૂંટણી અધિકારી,
માણાવદર નગર પંચાયત અને
નાયબ કલેક્ટર, જમીન સંપાદન અને
પુન: વસવાટ (સિં) જુનાગઢ

સ્થળ :- માણાવદર
તારીખ :-૨૬-૨-૨૦૦૩

INDEX

વિસાવદર નગર પંચાયતની સામાન્ય ચૂંટણી–૨૦૦૩

ચૂંટણી અધિકારી દ્વારા ગુજરાત નગરપાલિકા (ની ચૂંટણી કરવા બાબતના નિયમો ૧૯૯૪ના નિયમ–૬૮ અન્વયે ચૂંટાયેલા ઉમેદવારોના નામોની જાહેરાત

ક્રમાંક ::– ચુટણી/વિસા./૫૮૨./103

(૧) વિસાવદર નગર પંચાયતના નીચે જણાવેલ વોર્ડોની સામાન્ય ચૂંટણી તા. ૧૬/૨/૨૦૦૩ ના રોજ યોજાયેલ તેની મતગણતરીનું પરિણામ ગુજરાત નગરપાલિકા (ની ચૂંટણી કરવા) બાબતના નિયમો ૧૯૯૪ના નિયમ ૬૧ અન્વયે નમૂના નં. ૨૧ મુજબ તૈયાર કરી નિયમ–૬૩ અન્વયે નીચે જણાવેલ વોર્ડોની સામે જણાવેલ બેઠક માટે તેની સામે કોલમ નં. ૪માં જણાવેલ ઉમેદવારોને ચૂંટાયેલા જાહેર કરવામાં આવેલ છે.

(૨) નગરપાલિકા (ની ચૂંટણી કરવા) બાબતના નિયમો ૧૯૯૪ના નિયમ– ૬૩ મુજબ જાહેર કરેલ પરિણામ મુજબ નીચે જણાવેલ વોર્ડોની સામે જણાવેલ બેઠક માટે તેની સામે જણાવેલ ઉમેદવારોને નિયમ–૬૮ અન્વયે વિસાવદર નગર પંચાયત ના ચૂંટાયેલા કાઉન્સિલરો તરીકે જાહેર કરી તેઓનાં નામો પ્રસિધ્ધ કરવામાં આવે છે.

અ. નં.	વોર્ડ નં.	બેઠકનો પ્રકાર	ચૂંટાયેલા ઉમેદવારનું		પક્ષ સાથે જોડાણ
			નામ	સરનામું	
૧.	૨.	૩.	૪.	૫.	૬.
૧.	૧	સામાન્ય મહિલા	શીલાબેન જીતેન્દ્રભાઈ ઠાકર	શિવમ સોસાયટી, જુનાગઢ રોડ, મું. વિસવાદર.	ભારતીય જનતા પક્ષ
૨.	૧	સામાન્ય	મનસુખભાઈ હરીભાઈ ડોબરીયા	ડોબરીયા ફળી, નવાબસ સ્ટેન્ડ રોડ, મુ. વિસાવદર.	ભારતીય જનતા પક્ષ
૩.	૧	સામાન્ય	અબ્દુલાભાઈ રસુલાભાઈ હીરાણી	વ્હોરા મસ્જીદ પાસે, નવા બસ સ્ટેન્ડ રોડ, વિસાવદર.	ભારતીય જનતા પક્ષ
૪.	૨	સામાન્ય મહિલા	ચંદ્રિકાબેન શાંતિલાલ ગણાત્રા	ઠે. સ્ટેશન રોડ, વિસાવદર.	ભારતીય રાષ્ટ્રીય કોંગ્રેસ
૫.	૨	સામાન્ય	કાંતિલાલ રણછોડભાઈ ચૌહાણ	ઠે. ગુરુકુળ રોડ, વિસાવદર.	ભારતીય રાષ્ટ્રીય કોંગ્રેસ
૬.	૨	સામાન્ય	પુલીન પ્રમોદભાઈ ત્રીવેદી	મારૂતિ સોસયટી જુનાગઢ રોડ,વિસાવદર.	ભારતીય રાષ્ટ્રીય કોંગ્રેસ
૭.	૩	સામાન્ય મહિલા	જશુમતિબેન ભરતભાઈ વ્યાસ	ઠે. સ્ટેશન રોડ, વિસાવદર	ભારતીય રાષ્ટ્રીય કોંગ્રેસ
૮.	૩	સામાન્ય	દિપક બાબુલાલ ડાભી	ઠે. નુતન ગરબી ચોક, વિસાવદર	ભારતીય રાષ્ટ્રીય કોંગ્રેસ
૯.	૩	સામાન્ય	રજનીકાંત આણંદભાઈ ડોબરીયા	ઠે. ડોબરીયા પ્લોટ, વિસાવદર	ભારતીય રાષ્ટ્રીય કોંગ્રેસ
૧૦	૪	સામાન્ય મહિલા	ગીતાબેન મનીષભાઈ રીબડીયા	ઠે. જીવાપરા, વિસાવદર.	ભારતીય રાષ્ટ્રીય કોંગ્રેસ
૧૧	૪	સામાન્ય	ભુપતભાઈ વલ્લભભાઈ માળવીયા	ઠે. જીવાપરા, વિસાવદર.	ભારતીય રાષ્ટ્રીય કોંગ્રેસ
૧૨	૪	સામાન્ય	નયનાબેન રમણીકભાઈ દુધાત	ઠે. જીવાપરા, વિસાવદર.	ભારતીયા જનતા પક્ષ
૧૩	૫	સામાન્ય મહિલા	હેમલતાબેન ભરતભાઈ રીબડીયા	ઠે. જીવાપરા, વિસાવદર.	ભારતીય રાષ્ટ્રીય કોંગ્રેસ
૧૪	૫	સામાન્ય	ભરતભાઈ મણીલાલ રીબડીયા	ઠે.ગંજીવાડા ,વિસાવદર.	ભારતીય રાષ્ટ્રીય કોંગ્રેસ

INDEX

૧૫	૫	સામાન્ય	સીરાજભાઈ અજીજભાઈ ગાડકીયા	ઠે. કોર્ટ રોડ,વિસાવદર.	ભારતીય જનતા પક્ષ
૧૬	૬	પછાતવર્ગ મહિલા	બાલીબેન જગદીશભાઈ રાઠોડ	ઠે. મસ્જીદ પાસે, વિસાવદર.	ભારતીય જનતા પક્ષ
૧૭	૬	અનુસુચિત જાતિ	ભીખાભાઈ માણસુર દાફડા	ઠે. ડોબરીયા પ્લોટ, મું. વિસાવદર.	ભારતીય જનતા પક્ષ
૧૮	૬	સામાન્ય	રમેશ વૃજલાલ માંગરોળીયા	ઠે. હનુમાનપરા, વિસાવદર	ભારતીય જનતા પક્ષ
૧૯	૭	સામાન્ય મહિલા	જયાબેન રામશંકર દવે	ઠે. ગાયત્રી પ્લોટ, વિસાવદર.	ભારતીય જનતા પક્ષ
૨૦	૭	સામાન્ય	ભરતભાઈ નાથાભાઈ ઠક્કર	ઠે. લોહાણા મહાજનવાડી સામે,વિસાવદર	ભારતીય જનતા પક્ષ
૨૧	૭	સામાન્ય	ઉદેશકુમાર ભાયાભાઈ દાહીમા	ઠે. ગાયત્રી પ્લોટ, વિસાવદર.	ભારતીય રાષ્ટ્રીય કોંગ્રેસ

(સહી/–) અવાચ્ય,
ચૂંટણી અધિકારી
વિસાવદર નગર પંચાયત
અને
નાયબ જિલ્લા વિકાસ અધિકારી (વિકાસ)
જિલ્લા પંચાયત – જુનાગઢ.

તારીખ :: ૨૬/૨/૨૦૦૩
સ્થળ ::– વિસાવદર

INDEX

ચોરવાડ નગરપંચાયતની સામાન્ય ચૂંટણી–૨૦૦૩

ચૂંટણી અધિકારી ધ્વારા ગુજરાત નગરપાલીકા(ની ચૂંટણી કરવા)બાબતના નિયમો–૧૯૯૪ ના નિયમ–૬૮ અન્વયે ચૂંટાયેલા ઉમેદવારોના નામોની જાહેરાત

ક્રમાંક : ચૂંટણી/નગરપંચાયત/ચોરવાડ/પરીણામ/૧૯/૨૦૦૩

(૧) ચોરવાડ નગરપંચાયતના નીચે જણાવેલ વોર્ડોની સામાન્ય ચૂંટણી તારીખ :– ૧૬/૨/૨૦૦૩ ના રોજ યોજાયેલ તેની મતગણતરીનું પરિણામ ગુજરાત નગરપાલીકા(ની ચૂંટણી કરવા)બાબતના નિયમ–૬૧ અન્વયે નમુના નંબર–૨૧ મુજબ તૈયાર કરી નિયમ–૬૩ અન્વયે નીચે જણાવેલ વોર્ડોની સામે જણાવેલ બેઠક માટે તેની સામે કોલમ નંબર–૪ માં જણાવેલ ઉમેદવારો ને ચૂંટાયેલા જાહેર કરવામાં આવેલ છે.

(૨) નગરપાલીકા(ની ચૂંટણી કરવા) બાબતના નિયમો–૧૯૯૪ ના નિયમ–૬૩ મુજબ જાહેર કરેલ પરિણામ મુજબ નીચે જણાવેલ વોર્ડોની સામે જણાવેલ બેઠક માટે તેની સામે જણાવેલ ઉમેદવારોને નિયમ–૬૮ અન્વયે ચોરવાડ નગરપંચાયતના ચૂંટાયેલા કાઉન્સિલરો તરીકે જાહેર કરી તેઓના નામો પ્રસિધ્ધ કરવામાં આવે છે.

અનુ. નંબર	વોર્ડ નંબર	બેઠકનો પ્રકાર	ચૂંટાયેલ ઉમેદવારનું		પક્ષ સાથે જોડાણ
			નામ	સરનામું	
૧	૨	૩	૪	૫	૬
૧	૧	૧ સામાન્ય મહિલા	લીલીબેન હીરાભાઈ વાઢેર	મુ. ચોરવાડ તા. માળીયા હાટીના ઠે. રામવાવ ચોક	ભારતીય રાષ્ટ્રીય કોંગ્રેસ
૨	૧	૨ પછાતવર્ગ	દેવશી દેવા વાઢેર	મુ. ચોરવાડ તા. માળીયા હાટીના ઠે. લીમડા ચોક	ભારતીય રાષ્ટ્રીય કોંગ્રેસ
૩	૧	૩ સામાન્ય	પુનાભાઈ જેસાભાઈ ચુડાસમા	મુ. ચોરવાડ તા. માળીયા હાટીના ઠે. રત્નેશ્વર મંદિરની સામે	ભારતીય રાષ્ટ્રીય કોંગ્રેસ
૪	૨	૧ પછાતવર્ગ મહિલા	કડવીબેન ભીમા પરમાર	મુ. ચોરવાડ તા. માળીયા હાટીના ઠે. રબારીવાડા પાસે	ભારતીય રાષ્ટ્રીય કોંગ્રેસ
૫	૨	૨ અનુસૂચિત જાતિ	રામજી રૂડા ચુડાસમા	મુ. ચોરવાડ તા. માળીયા હાટીના ઠે. હાડી હરીજનવાસ	ભારતીય રાષ્ટ્રીય કોંગ્રેસ
૬	૨	૩ સામાન્ય	ગીરીશકુમાર ગીરધરલાલ ધનેશા	મુ. ચોરવાડ તા. માળીયા હાટીના ઠે. ખેરા રોડ	ભારતીય રાષ્ટ્રીય કોંગ્રેસ
૭	૩	૧ સામાન્ય મહિલા	દેવી અરજણ પંડીત	મુ. ચોરવાડ તા. માળીયા હાટીના ઠે. પંડીત શેરી	ભારતીય રાષ્ટ્રીય કોંગ્રેસ
૮	૩	૨ સામાન્ય	પાંચાભાઈ માંડણભાઈ ચુડાસમા	મુ. ચોરવાડ તા. માળીયા હાટીના ઠે. અખેડા વિસ્તાર	ભારતીય રાષ્ટ્રીય કોંગ્રેસ
૯	૩	૩ સામાન્ય	વિમલ કાનાભાઈ ચુડાસમા	મુ. ચોરવાડ તા. માળીયા હાટીના ઠે. દવાખાના રોડ	ભારતીય રાષ્ટ્રીય કોંગ્રેસ

INDEX

અનુ. નંબર	વોર્ડ નંબર	બેઠકનો પ્રકાર	ચૂંટાયેલ ઉમેદવારનું નામ	સરનામું	પક્ષ સાથે જોડાણ
૧	૨	૩	૪	૫	૬
૧૦	૪	૧ સામાન્ય મહિલા	બેનાબેન હીરાભાઈ ચુડાસમા	મુ. ચોરવાડ તા. માળીયા હાટીના ઠે. શકિત ગરબીચોક પાછળ	ભારતીય રાષ્ટ્રીય કોંગ્રેસ
૧૧	૪	૨ સામાન્ય	દીલીપભાઈ લક્ષ્મીદાસ શાહ	મુ. ચોરવાડ તા. માળીયા હાટીના ઠે. વાણીયા વંડીની પાછળ	ભારતીય રાષ્ટ્રીય કોંગ્રેસ
૧૨	૪	૩ સામાન્ય	અશ્વિનકુમાર કાંતિલાલ સાતભાયા	મુ. ચોરવાડ તા. માળીયા હાટીના ઠે. કાલીભડા ચોક	ભારતીય રાષ્ટ્રીય કોંગ્રેસ
૧૩	૫	૧ સામાન્ય મહિલા	લખી રૂડા ડાભી	મુ. ચોરવાડ તા. માળીયા હાટીના ઠે. દાદરોડ વિસ્તાર	ભારતીય જનતા પાર્ટી
૧૪	૫	૨ સામાન્ય	લખમણ વસરામ ડાભી	મુ. ચોરવાડ તા. માળીયા હાટીના ઠે. ઘાંચીવાવ	ભારતીય જનતા પાર્ટી
૧૫	૫	૩ સામાન્ય	રૂડા અરજણ જોરા	મુ. ચોરવાડ તા. માળીયા હાટીના ઠે. સહકારી મંડળી પાસે	ભારતીય જનતા પાર્ટી
૧૬	૬	૧ સામાન્ય મહિલા	દુધીબેન રણમલભાઈ પરમાર	મુ. ચોરવાડ તા. માળીયા હાટીના ઠે. અખેડા વિસ્તાર	ભારતીય રાષ્ટ્રીય કોંગ્રેસ
૧૭	૬	૨ સામાન્ય	હીરાભાઈ રામાભાઈ ચુડાસમા	મુ. ચોરવાડ તા. માળીયા હાટીના ઠે. શ્રી શકિત ગરબીચોક પાછળ	ભારતીય રાષ્ટ્રીય કોંગ્રેસ
૧૮	૬	૩ સામાન્ય	જીવા કરશન વાઢેર	મુ. ચોરવાડ તા. માળીયા હાટીના ઠે. માંગરોળ રોડ	ભારતીય રાષ્ટ્રીય કોંગ્રેસ
૧૯	૭	૧ સામાન્ય મહિલા	લીલી બાબુ પંડીત	મુ. ચોરવાડ તા. માળીયા હાટીના ઠે. જરારી વિસ્તાર	ભારતીય રાષ્ટ્રીય કોંગ્રેસ
૨૦	૭	૨ સામાન્ય	માંડા જીવા પંડિત	મુ. ચોરવાડ તા. માળીયા હાટીના ઠે. બંદર રોડ	ભારતીય રાષ્ટ્રીય કોંગ્રેસ
૨૧	૭	૩ સામાન્ય	પુંજા રાજા પંડિત	મુ. ચોરવાડ તા. માળીયા હાટીના ઠે. બંદર રોડ, જરારી વિસ્તાર	ભારતીય રાષ્ટ્રીય કોંગ્રેસ

(સહી/–) અવાચ્ય,

સ્થળ :– ચોરવાડ

તારીખ :– ૨૬/૨/૨૦૦૩

ચૂંટણી અધિકારી,
ચોરવાડ નગર પંચાયત અને
નાયબ કલેકટર, કેશોદ.

INDEX

માંગરોળ નગરપાલીકા સામાન્ય ચૂંટણી–૨૦૦૩

ચૂંટણી અધિકારી ધ્વારા ગુજરાત નગરપાલિકા (ની ચૂંટણી કરવા) બાબતના નિયમો ૧૯૯૪ના નિયમ–૬૮ અન્વયે ચૂંટાયેલા ઉમેદવારોના નામોની જાહેરાત

ક્રમાંક :ચટણ /નપા./માંગરોળ/૨/૨૦૦૩

(૧)જુનાગઢ જિલ્લાની માંગરોળ નગરપાલીકાના નીચે જણાવેલ અ.નં. ૧૦,૧૩,૧૬,૧૭,૧૮,૧૯ સામે જણાવેલ વોર્ડ ની સામે જણાવેલ બેઠક માટે કોલમ નંબર–૪ માં જણાવેલ ઉમેદવારને ગુજરાત નગરપાલીકાની ચૂંટણી કરવા)બાબત ના નિયમો ૧૯૯૪ ના નિયમ–૧૩ અન્વયે બિનહરિફ ચૂંટાયેલા કાઉન્સિલર તરીકે જાહેર કરવામાં આવેલ છે.

(૨)માંગરોળ નગરપાલીકા ના નીચે જણાવેલ વોર્ડોની સામાન્ય ચૂંટણી ૧૬ /૨/૨૦૦૩ ના રોજ યોજાયેલ તેની મતગણતરીનું પરિણામ ગુજરાત નગરપાલિકા (ની ચૂંટણી કરવા) બાબતના નિયમો–૧૯૯૪ના નિયમ–૬૧ અન્વયે નમૂના નં.૨૧ મુજબ તૈયાર કરી નિયમ–૬૩ અન્વયે નીચે જણાવેલ અ.નં. ૧ થી ૯, ૧૧, ૧૨, ૧૪, ૧૫, ૨૦, થી ૨૭ની સામે જણાવેલ વોર્ડોની સામે જણાવેલ બેઠક માટે તેની સામે કોલમ નંબર ૪ માં જણાવેલ ઉમેદવારોને ચૂંટાયેલા જાહેર કરવામાં આવેલ છે.

(૩)નગરપાલીકા (ની ચૂંટણી કરવા)બાબતના નિયમો ૧૯૯૪ ના નિયમ–૧૩, ૬૩, મુજબ જાહેર કરેલ પરિણામ મુજબ નીચે જણાવેલ વોર્ડોની સામે જણાવેલ બેઠક માટે તેની સામે જણાવેલ ઉમેદવારોને નિયમ ૬૮ અન્વયે માંગરોળ નગર પાલીકા ના ચૂંટાયેલા કાઉન્સિલરો તરીકે જાહેર કરી તેઓના નામો પ્રસિધ્ધ કરવામાંઆવે છે.

ક્રમ	વોર્ડ નંબર	બેઠકનો પ્રકાર	ચુંટાયેલા ઉમેદવારનું નામ	સરનામું	ચૂંટાયેલા ઉમેદવારનું પક્ષ સાથેનું જોડાણ
૧	૨	૩	૪	૫	૬
૧	૧	સામાન્ય મહિલા	મરીયમબેન હશનશા બાનવા	રાણીબાગ બાજરદાર ખાના, માંગરોળ	–
૨	૧	સામાન્ય	મહમહભાઈ મુસાભાઈ હાજીબા	મકતુપુર દરવાજા પાસે, માંગરોળ	–
૩	૧	સામાન્ય	અબ્દુલામિયાં નિશાર શૈયદ	ભમરીયા કુવા પાસે, નાગદા, માંગરોળ	–
૪	૨	સામાન્ય મહિલા	જોશના હીરાભાઈ વાઘેલા	લાલજીમંદિર રોડ, માંગરોળ	ભારતીયજનતા પક્ષ
૫	૨	સામાન્ય	કિશનભાઈ ભીખાભાઈ પરમાર	લાલજીમંદિર રોડ, માંગરોળ	ભારતીય જનતા પક્ષ
૬	૨	સામાન્ય	ભરતકુમાર ધીરજલાલ વસાવડા	માંગરોળ	–
૭	૩	સામાન્ય મહિલા	લક્ષ્મીબેનકિશન ચુડાસમા	ટાવર રોડ, મોટા ભોંયવાડા, માંગરોળ	ભારતીય જનતા પક્ષ
૮	૩	સામાન્ય	શંકરલાલ નોંધારામ ટેવાણી	ટાવર રોડ, વેરાવળ પીપલ્સ બેંકની બાજુમાં માંગરોળ	ભારતીય જનતા પક્ષ
૯	૩	સામાન્ય	લીયાકતઅલી અહમદમીયાં સૈયદ	સૈયદવાડા ખાખરી મસ્જીદ પાસે, માંગરોળ	–
૧૦	૪	સામાન્ય મહિલા	જેબુન્નીશા હનીફભાઈ તાઈ	નવાપરા રોડ, પઠાણ શેરી, માંગરોળ	–
૧૧	૪	સામાન્ય	હાસમભાઈ ઈસ્માઈલભાઈ જેઠવા	કચ્છી મેમણવાડા, બાલાપીર પાસે માંગરોળ	–
૧૨	૪	સામાન્ય	હારૂન મહંમદભાઈ શેખ	ફુલવાડી મેમણવાડા, માંગરોળ	–
૧૩	૫	સામાન્ય મહિલા	જીલ્લુબેન હુસેન ધમેરીયા	પીરમુસા પાસે, બંદર દરવાજા માંગરોળ	–

INDEX

૧	૨	૩	૪	૫	૬
૧૪	૫	સામાન્ય	ઈબ્રાહિમ હુશેન ઘમેરીયા	મીઠીવાવ, બંદર દરવાજા પાસે, માંગરોળ	–
૧૫	૫	સામાન્ય	હુશેન મુસા બતક	બંદર દરવાજા રોડ, પાંજરા પોળ પાસે, માંગરોળ	–
૧૬	૬	સામાન્ય મહિલા	વાલુ કાનજી ગોસીયા	ખારવા વાડ, માંગરોળ બંદર, માંગરોળ	ભારતીય જનતા પક્ષ
૧૭	૬	પછાત વર્ગ	વેલજી કાનજી મસાણી	ખારવા વાડ, માંગરોળ બંદર, માંગરોળ	ભારતીય જનતા પક્ષ
૧૮	૬	સામાન્ય	માધા લખમ ભાદ્રેચા	ખારવા વાડ, માંગરોળ બંદર, માંગરોળ	ભારતીય જનતા પક્ષ
૧૯	૭	પછાત વર્ગ મહિલા	બદરૂનીશા રીયાઝ એહમદ	કાજીવાડા,માંગરોળ	–
૨૦	૭	સામાન્ય	અબ્દુલ હુસેન કુલાળા	નવાપરા રોડ, માંગરોળ	–
૨૧	૭	સામાન્ય	ગુલામ મહંમદ હુસેન કોતલ	નવાપરા રોડ, માંગરોળ	–
૨૨	૮	સામાન્ય મહિલા	હર્ષિદાબેન વિજયભાઈ જોષી	શેઠ ફળીયુ, માંગરોળ	ભારતીય જનતા પક્ષ
૨૩	૮	સામાન્ય	રાકેશ અમૃતલાલ ભરડા	બંદર રોડ, ભરડા ડીશ, માંગરોળ	ભારતીય જનતા પક્ષ
૨૪	૮	સામાન્ય	નાનકરામ શીતલદાસ સોમૈયા	નાગરવાડા, બ્રહમ સમાજ પાસે, માંગરોળ	–
૨૫	૯	સામાન્ય મહિલા	તાહેરાબાનુ શકીલ એહમદ મુનશી	શાપુર દરવાજા, બંદર રોડ, માંગરોળ	–
૨૬	૯	અનુ સુચિત જાતિ	ભાણજી પાલાભાઈ ગોહેલ	વણકરવાસ, શાપુર ઝાપા, માંગરોળ	ભારતીય જનતા પક્ષ
૨૭	૯	સામાન્ય	યુસુફ ઉમર સાદી	હાઉસીંગ સોસાયટી, માંગરોળ	–

સ્થળ : માંગરોળ
તારીખ : ૨૬/૨/૦૩

(સહી/–) અવાચ્ય,
ચૂંટણી અધિકારી
માંગરોળ નગર પાલિકા અને
નાયબ જિલ્લા વિકાસ અધિકારી
(મહેસુલ) જી.પં.જૂનાગઢ

INDEX

કોડીનાર નગરપાલિકાની સામાન્ય ચૂંટણી–૨૦૦૩

ચૂંટણી અધિકારી દ્વારા ગુજરાત નગરપાલિકા (ની ચૂંટણી કરવા) બાબતના નિયમો, ૧૯૯૪ના નિયમ–૬૮ અન્વયે ચૂંટાયેલા ઉમેદવારોના નામોની જાહેરાત

નં. નપાચૂં/બિહ/૦૩

(૧) જુનાગઢ જિલ્લાની કોડીનાર નગરપાલિકાના નીચે જણાવેલ અ.નં. ૧ થી ૨૭ સામે જણાવેલ વોર્ડની સામે જણાવેલ બેઠક માટે કોલમ નં.૪માં જણાવેલ ઉમેદવારને ગુજરાત નગરપાલિકા (ની ચૂંટણી કરવા) બાબતના નિયમો, ૧૯૯૪ ના નિયમ–૧૩ અન્વયે બિનહરિફ ચૂંટાયેલા કાઉન્સિલર તરીકે જાહેર કરવામાં આવેલ છે.

(૨) નગરપાલિકા (ની ચૂંટણી કરવા) બાબતના નિયમો ૧૯૯૪ ના નિયમ ૧૩ , મુજબ જાહેર કરેલ પરિણામ મુજબ નીચે જણાવેલ વોર્ડોની સામે જણાવેલ બેઠક માટે તેની સામે જણાવેલ ઉમેદવારોને નિયમ ૬૮ અન્વયે કોડીનાર નગરપાલિકાના ચૂંટાયેલા કાઉન્સિલરો તરીકે જાહેર કરી તેઓના નામો પ્રસિધ્ધ કરવામાં આવે છે.

અ.નં.	વોર્ડ નંબર	બેઠકનો પ્રકાર	ચૂંટાયેલ ઉમેદવારનું		પક્ષ સાથે જોડાણ
			નામ	સરનામું	
૧	૨	૩	૪	૫	૬
૧	૧	અનુસૂચિત જાતિ મહિલા અનામત	વાઝા ગંગાબેન લક્ષ્મણભાઈ	સત્યમ સોસાયટી, કોડીનાર	ભારતીય જનતા પાર્ટી
૨	૧	પછાત વર્ગ અનામત	ડોડીયા સુભાષભાઈ વી.	બિલેશ્વર સોસાયટી, માઈક્રો વેવ ટાવર, કોડીનાર	ભારતીય જનતા પાર્ટી
૩	૧	સામાન્ય	બાબવાણી આસીમ અહેમદઅલી	સત્યમ સોસાયટી, ગરબી ચોક, કોડીનાર	ભારતીય જનતા પાર્ટી
૪	૨	સામાન્ય મહિલા અનામત	ઘોઘાવાલા જાનુબેન નવશીરભાઈ	જીન પ્લોટ, કોડીનાર	ભારતીય જનતા પાર્ટી
૫	૨	પછાત વર્ગ અનામત	જુણેજા રફીકભાઈ રહેમાનભાઈ	કસ્બા પટેલ શેરી, કોડીનાર	ભારતીય જનતા પાર્ટી
૬	૨	સામાન્ય	નકવી જીશાનહૈદર કાળુમીયા	બુખારી મહોલ્લા, કોડીનાર	ભારતીય જનતા પાર્ટી
૭	૩	સામાન્ય મહિલા અનામત	બજાજ સીતાબેન રમેશકુમાર	સિંધિ સોસાયટી, કોડીનાર	ભારતીય જનતા પાર્ટી
૮	૩	સામાન્ય	સોલંકી દીનુભાઈ બોઘાભાઈ	માનઘર, દેવળી રોડ, કોડીનાર	ભારતીય જનતા પાર્ટી
૯	૩	સામાન્ય	આશર ચંદ્રકાન્ત બાબુલાલ	નાગલ દેવી ચોક, કોડીનાર	ભારતીય જનતા પાર્ટી

INDEX

૧	૨	૩	૪	૫	૬
૧૦	૪	સામાન્ય મહિલા અનામત	પરમાર મોતીબેન રઘુભાઈ	કોડીનાર	ભારતીય જનતા પાર્ટી
૧૧	૪	સામાન્ય	હાલાઈ આદમ હાજી અલીમામદ	બાદરખા શેરી, કોડીનાર	ભારતીય જનતા પાર્ટી
૧૨	૪	સામાન્ય	કાદરી દાદાબાપુ ટાવરબાપુ	કાદરી મસ્જીદ, કોડીનાર	ભારતીય જનતા પાર્ટી
૧૩	૫	સામાન્ય મહિલા અનામત	મોરી કંકુબેન કરશનભાઈ	રામનગર કોલોની, કોડીનાર	ભારતીય જનતા પાર્ટી
૧૪	૫	સામાન્ય	જાદવ બાલુ જગમાલ	નવનાવ વાડી વિસ્તાર, કોડીનાર	ભારતીય જનતા પાર્ટી
૧૫	૫	સામાન્ય	સોલંકી હરિભાઈ કેશરભાઈ	મેમણ કોલોની સામે, રેલ્વે ફાટક પાસે, કોડીનાર	ભારતીય જનતા પાર્ટી
૧૬	૬	પછાત વર્ગ મહિલા અનામત	સોલંકી શાંતાબેન લખમણભાઈ	બાંભણીયા શેરી, કોડીનાર	ભારતીય જનતા પાર્ટી
૧૭	૬	સામાન્ય	કામળિયા કરશનભાઈ પુનાભાઈ	પીપર શેરી, કોડીનાર	ભારતીય જનતા પાર્ટી
૧૮	૬	સામાન્ય	બાંભણીયા રામભાઈ લખમણભાઈ	પંકજ ટ્રાન્સપોર્ટ, કોડીનાર	ભારતીય જનતા પાર્ટી
૧૯	૭	સામાન્ય મહિલા અનામત	ઉપાધ્યાય ઉર્વશીબેન વિષ્ણુપ્રસાદ	બ્રહ્મપુરી પાસે, કોડીનાર	ભારતીય જનતા પાર્ટી
૨૦	૭	સામાન્ય	ઉપાધ્યાય અશોકકુમાર જાદવજી	માળી શેરી, કોડીનાર	ભારતીય જનતા પાર્ટી
૨૧	૭	સામાન્ય	કોટેચા રમેશચંદ્ર મોહનલાલ	જીન પ્લોટ, કોડીનાર	ભારતીય જનતા પાર્ટી
૨૨	૮	સામાન્ય મહિલા અનામત	ગૌસ્વામી રસીલાબેન કાળુગીરી	છારા ઝાંપા, કોડીનાર	ભારતીય જનતા પાર્ટી
૨૩	૮	અનુસૂચિત જાતિ અનામત	મેર જેસીગભાઈ આલાભાઈ	હાડીવાસ, છારા ઝાંપા, કોડીનાર	ભારતીય જનતા પાર્ટી
૨૪	૮	સામાન્ય	સોલંકી પ્રતાપભાઈ હમીરભાઈ	માનઘર, દેવળી રોડ, કોડીનાર	ભારતીય જનતા પાર્ટી

INDEX

૧	૨	૩	૪	૫	૬
૨૫	૯	સામાન્ય મહિલા અનામત	સોલંકી દિવાળીબેન લાખાભાઈ	વાઢેળના દવાખાના પાસે, અજન્ટા ટોકીઝ રોડ, કોડીનાર	ભારતીય જનતા પાર્ટી
૨૬	૯	અનુસૂચિત જાતિ અનામત	વાઢેળ ભુપતભાઈ ભગવાનભાઈ	આંબેડકર વાસ, કોડીનાર	ભારતીય જનતા પાર્ટી
૨૭	૯	સામાન્ય	ભાલીયા ઘનાભાઈ જીવાભાઈ	છારા ઝાંપા, રાવલીયા શેરી, કોડીનાર	ભારતીય જનતા પાર્ટી

(સહી/–) અવાચ્ય,

ચૂંટણી અધિકારી,
કોડીનાર નગરપાલિકા,
અને નાયબ કલેક્ટર, વેરાવળ પ્રાન્ત,
વેરાવળ

સ્થળ :– કોડીનાર
તારીખ :– ૨૬–૨–૦૩

સરકારી મધ્યસ્થ મુદ્રણાલય, ગાંધીનગર.

INDEX

Extra No. 151

REGISTERED NO. G/GNR/2

©

सत्यमेव जयते

The Gujarat Government Gazette

EXTRAORDINARY

PUBLISHED BY AUTHORITY

Vol. XLIV] WEDNESDAY, FEBRUARY 26, 2003/PHALGUNA 7, 1924

Separate paging is given to this Part in order that it may be filed as a Separate Compilation.

PART IV—C

Statutory Rules and Orders (other than those published in Parts I, I-A and I-L) made by Statutory Authorities other than the Government of Gujarat including those made by the Government of India, the High Court, the Director of Municipalities, the Commissioner of Police, the Director of Prohibition and excise, the District Magistrates and the Election Commission, Election Tribunals, Returning Officers and other authorities, under the Election Commission.

મહેમદાવાદ નગરપાલિકાની સામાન્ય ચૂંટણી ૨૦૦૩

ચૂંટણી અધિકારી દ્વારા ગુજરાત નગરપાલિકા (ની ચૂંટણી કરવા) બાબતના નિયમો ૧૯૯૪ ના નિયમ-૬૮ અન્વયે ચૂંટાયેલા ઉમેદવારોના નામોની જાહેરાત

ક્રમાંક :

(૧) ખેડા જિલ્લાની મહેમદાવાદ નગરપાલિકાના નીચે જણાવેલ અ.નં. ૧૦, ૧૧, ૧૨ સામે જણાવેલ વોર્ડની સામે જણાવેલ બેઠક માટે કોલમ નંબર ૪ માં જણાવેલ ઉમેદવારને ગુજરાત નગરપાલિકા (ની ચૂંટણી કરવા) બાબતના નિયમો ૧૯૯૪ના નિયમ અન્વયે બિનહરિફ ચૂંટાયેલા કાઉન્સિલર તરીકે જાહેર કરવામાં આવેલ છે.

(૨) મહેમદાવાદ નગરપાલિકાના નીચે જણાવેલ વોર્ડોની સામાન્ય ચૂંટણી તા.૧૬/૨/૨૦૦૩ના રોજ યોજાયેલ તેની મતગણતરીનું પરિણામ ગુજરાત/નગરપાલિકા (ની ચૂંટણી કરવા) બાબતના નિયમો ૧૯૯૪ના નિયમ ૬૧ અન્વયે નમૂના નં. ૨૧ મુજબ તૈયાર કરી નિયમ-૬૩ અન્વયે નીચે જણાવેલ વોર્ડોની સામે જણાવેલ બેઠક માટે તેની સામે કોલમ નંબર ૪માં જણાવેલ ઉમેદવારોને ચૂંટાયેલા જાહેર કરવામાં આવેલ છે.

(૩) નગરપાલિકા (ની ચૂંટણી કરવા) બાબતના નિયમો ૧૯૯૪ના નિયમ ૧૩, ૬૩, ૬૫ મુજબ જાહેર કરેલ પરિણામ મુજબ નીચે જણાવેલ વોર્ડોની સામે જણાવેલ બેઠક માટે તેની સામે જણાવેલ ઉમેદવારોને નિયમ ૬૮ અન્વયે મહેમદાવાદ નગરપાલિકાના ચૂંટાયેલા કાઉન્સિલરો તરીકે જાહેર કરી તેઓનાં નામ પ્રસિધ્ધ કરવામાં આવે છે.

અ.નં.	વોર્ડ નંબર	બેઠકનો પ્રકાર	ચૂંટાયેલા ઉમેદવારનું નામ — નામ	ચૂંટાયેલા ઉમેદવારનું નામ — સરનામું	પક્ષ સાથે જોડાણ
૧	૨	૩	૪	૫	૬
૧	૧	સામાન્ય સ્ત્રી	હર્ષિદાબેન જયેશભાઇ ભાવસાર	૩૨,જયોતિ પાર્ક સોસાયટી, મહેમદાવાદ.	--
૨	૧	અનુસૂચિત જાતિ	મહેશભાઇ ખેંગારભાઇ ચાવડા	હાઉસીંગ સોસાયટી, રોહિતવાસ, મહેમદાવાદ	ભારતીય જનતા પાર્ટી
૩	૧	સામાન્ય	ભીખાભાઇ ગાંડાભાઇ ભોઇ	ભોઇવાડ, મહેમદાવાદ.	ભારતીય જનતા પાર્ટી
૪	૨	અનુસૂચિતજાતિ સ્ત્રી	ભારતીબહેન મુકેશભાઇ સોલંકી	કચેરી દરવાજા, હરિજનવાસ, મહેમદાવાદ.	--
૫	૨	પછાત વર્ગ	રફીમહંમદ યાકુબભાઇ મન્સુરી	ખાત્રજ દરવાજા બહાર, અમન પાર્ક સોસાયટી, મહેમદાવાદ.	--
૬	૨	સામાન્ય	અબ્દુલકરીમ અબ્દુલવહાબ મલેક	ખાત્રજ દરવાજા બહાર, મહેમદાવાદ	--
૭	૩	પછાત વર્ગ સ્ત્રી	વનીતાબેન રમેશભાઇ ખલાસી	બં.નં.૧૨, પશ્ચિમ નવજીવન સોસાયટી, મહેમદાવાદ.	--
૮	૩	સામાન્ય	મયુરકુમાર કનુભાઇ ભટ્ટ	૩, ન્યુ આશુતોષ સોસાયટી, મહેમદાવાદ	--
૯	૩	સામાન્ય	મકસુદમિયાં નજીરમીયાં મલેક	જશ્મીન સોસાયટી, મહેમદાવાદ.	--
૧૦	૪	સામાન્ય સ્ત્રી	નિરાંતબેન ભાનુભાઇ ચિખલીયા	ગોળીબારનો ટેકરો, મહેમદાવાદ.	ભારતીય જનતા પાર્ટી
૧૧	૪	પછાત વર્ગ	રમણભાઇ બીજલભાઇ વાઘેલા	નવી ટેલિફોન ઓફીસની બાજુમાં, મહેમદાવાદ.	ભારતીય જનતા પાર્ટી
૧૨	૪	સામાન્ય	રસીકભાઇ દુળાભાઇ સોઢાપરમાર	વેરાઇ માતા સામે (પરામાં) મહેમદાવાદ.	ભારતીય જનતા પાર્ટી
૧૩	૫	સામાન્ય સ્ત્રી	મધુબેન વિઠ્ઠલભાઇ પટેલ	જીભાઇ પોળ, મહેમદાવાદ.	ભારતીય જનતા પાર્ટી
૧૪	૫	સામાન્ય	નવીનચંદ્ર બંસીલાલ દેસાઇ	મહાદેવ પોળ, મહેમદાવાદ	ભારતીય જનતા પાર્ટી
૧૫	૫	સામાન્ય	મુકેશકુમાર કાન્તીલાલ પટેલ	મરૂડીયા પોળ, મહેમદાવાદ.	--
૧૬	૬	સામાન્ય સ્ત્રી	દિપીબેન ભુપેન્દ્રકુમાર ભટ્ટ	પંડયા પોળ, મહેમદાવાદ.	--
૧૭	૬	સામાન્ય	હરેશભાઇ નવિનચંદ્ર કોઠારી	દેસાઇ પોળ, મહેમદાવાદ.	--
૧૮	૬	સામાન્ય	હિતેશકુમાર પોપટલાલ પરમાર	દેસાઇ પોળ, મહેમદાવાદ.	--
૧૯	૭	સામાન્ય સ્ત્રી	મુમતાઝબાનુ મહેમુદમીયાં ખોખર	ખાત્રેજ દરવાજા, મહેમદાવાદ.	--
૨૦	૭	સામાન્ય	સલીમમીયા મૈયુદ્દીન મલેક	ખાન સાહેબનું ડહેલું, મહેમદાવાદ.	--
૨૧	૭	સામાન્ય	ગુલામનબી હાજી અબ્દુલ વ્હોરા	આશીયાના પાર્ક, મહેમદાવાદ	--
૨૨	૮	સામાન્ય સ્ત્રી	નિર્મળાબેન જશવંતભાઇ જોષી	વડાદરાવાડ, મહેમદાવાદ	--
૨૩	૮	સામાન્ય	વિનયકાન્ત ચીમનલાલ જોષી	પારસકૂઇ, મહેમદાવાદ.	ભારતીય જનતા પાર્ટી
૨૪	૮	સામાન્ય	સંજયકુમાર બળદેવભાઇ બ્રહમભટ્ટ	દૂધીચકલા, વડાદરાવાડ, મહેમદાવાદ.	--
૨૫	૯	સામાન્ય સ્ત્રી	શીલાબેન ઇશ્વરભાઇ વ્યાસ	વારાહી માતાજીનું મંદીર, સ્ટેશન રોડ, મહેમદાવાદ.	ભારતીય જનતા પાર્ટી
૨૬	૯	સામાન્ય	પ્રવિણભાઇ શનાભાઇ સોઢાપરમાર	વેરાઇ માતા સામે (પરામાં) મહેમદાવાદ	ભારતીય જનતા પાર્ટી
૨૭	૯	સામાન્ય	નિલેશકુમાર બીપીનચંદ્ર શાહ	ગાર્ડની વાવી, મહુધા રોડ, મહેમદાવાદ	ભારતીય જનતા પાર્ટી

(સહી/–) અવાચ્ય,
ચૂંટણી અધિકારી
મહેમદાવાદ નગરપાલિકા અને
જીલ્લા રજીસ્ટ્રાર (સ.મં.)
નડીઆદ.

તારીખ :- ૨૦/૨/૨૦૦૩.

સ્થળ :- મહેમદાવાદ.

INDEX

૨૫(ક)

ચકલાસી નગરપાલિકાની સામાન્ય ચુંટણી ૨૦૦૩

ચુંટણી અધિકારી દ્વારા ગુજરાત નગરપાલિકા (ની ચુંટણી કરવા) બાબતના નિયમો ૧૯૯૪ના નિઉમ-૬૮

અન્વયે ચુંટાયેલા ઉમેદવારોના નામોની જાહેરાત

ક્રમાંક :

૧. ખેડા જીલ્લાની ચકલાસી નગરપાલિકાના નીચે જણાવેલ અ.ન. ૧૩,૧૬ સામે જણાવેલ વાર્ડની સામે જણાવેલ બેઠક માટે કોલમ નં૦ ૪ માં જણાવેલ ઉમેદવારને ગુજરાત નગરપાલિકા (ની ચુંટણી કરવા) બાબતના નિયમો ૧૯૯૪ના નિયમ ૧૩ અન્વયે બિનહરિ ચુંટાયેલા કાઉન્સિલર તરીકે જાહેર કરવામાં આવેલ છે.

૨. ચકલાસી નગરપાલિકાના નીચે જણાવેલ વોર્ડોની સામાન્ય ચુંટણી તા. ૧૬/૦૨/૨૦૦૩ ના રોજ યોજાયેલ તેની મતગણતરી પરિણામ ગુજરાત નગરપાલિકા (ની ચુંટણી કરવા) બાબતના નિયમો ૧૯૯૪ના નિયમ-૬૧ અન્વયે નમુના નં.૨૧ મુજબ તૈયાર ક નિયમ -૬૩ અન્વયે નીચે જણાવેલ વોર્ડોની સામે જણાવેલ બેઠક માટે તેની સામે કોલમ નંબર ૪ માં જણાવેલ ઉમેદવારને ચુંટાયે જાહેર કરવામાં આવેલ છે.

૩. નગરપાલિકા (ની ચુંટણી કરવા) બાબતના નિયમો ૧૯૯૪ના નિયમ ૧૩, ૬૩, ૬૫ મુજબ જાહેર કરેલ પરિણામ મુજબ ની જણાવેલ વોર્ડોની સામે જણાવેલ બેઠક માટે તેની સામે જણાવેલ ઉમેદવારોને નિયમ ૬૮ અન્વયે ચકલાસી નગરપાલિકાના ચુંટાયે કાઉન્સિલરો તરીકે જાહેર કરી તેઓનાં નામ પ્રસિદ્ધ કરવામાં આવે છે.

૪.

અ, નં	વોર્ડ નંબર	બેઠકનો પ્રકાર	ચુંટાયેલા ઉમેદવારનું		પક્ષ સાથે જોડાણ
			નામ	સરનામું	
૧	૧	સામાન્ય મહિલા	ભારતીબેન ધર્મેન્દ્રભાઇ વાઘેલા	દેવનગર, ચકલાસી	-
૨		સામાન્ય	માધવસિંહ જીવાભાઇ વાઘેલા	દેવનગર, ચકલાસી	-
૩		સામાન્ય	રામાભાઇ શંકરસિંહ વાઘેલા	બિલીયાપુરા, ચકલાસી	-
૪	૨	પછાત વર્ગ મહિલા	કલ્પનાબેન વિજયભાઇ વાઘેલા	ધીરાફળી, ચકલાસી	-
૫		અનુસૂચિત જાતિ	ગાંડાભાઈ ઈચ્છાભાઈ રોહિત	રજેવાળ તલાવ પાસે,ચકલાસી	-
૬		સામાન્ય	સુરેશભાઈ ગોરધનભાઈ વાઘેલા	ભટ્ટની ખડકી, ચકલાસી	-
૭	૩	સામાન્ય મહિલા	શારદાબેન સુખીભાઈ વાઘેલા	સુર્યનગર, ચકલાસી	-
૮		સામાન્ય	ચીમનભાઇ મણીભાઈ વાઘેલા	રામપુરા, ચકલાસી	-
૯		સામાન્ય	બબુભાઈ રઈજીભાઈ વાઘેલા	રામપુરા, ચકલાસી	-
૧૦	૪	સામાન્ય મહિલા	શારદાબેન અરવિંદભાઈ ઝાલા	મોટો કુવો,ચકલાસી	-
૧૧		સામાન્ય	રાવજીભાઇ હરમાનભાઈ વાઘેલા	ભગાપુરા, ચકલાસી	-
૧૨		સામાન્ય	વિમળાબેન ભગવાનદાસ વાઘેલા	જશાપુરા, ચકલાસી	-
૧૩	૫	સામાન્ય મહિલા	મિનાક્ષીબેન જયેશભાઇ પટેલ (બિનહરીફ)	ચોરાસામેની ખડકી, ચકલાસી	ભારતીય જનતા પક્ષ
૧૪		પછાત વર્ગ	રામાભાઇ ઇશ્વરભાઈ વાઘેલા	કેવલનગર, ચકલાસી	ભારતીય જનતા પક્ષ
૧૫		સામાન્ય	હસમુખભાઇ રણછોડભાઇ પટેલ	સરદારચોક, ચકલાસી	ભારતીય જનતા પક્ષ
૧૬	૬	સામાન્ય મહિલા	વિમળાબેન સુરેશભાઇ વાઘેલા (બિનહરીફ)	પાંચ ઘરા, ચકલાસી	-
૧૭		પછાત વર્ગ	દિનેશભાઇ મંગળભાઇ વાઘેલા	સોળઘરા, ચકલાસી	-
૧૮		સામાન્ય	લીયાકત ઉસ્માનમીયાં ખોખર	ટાવર પાસે, ચકલાસી	-
૧૯	૭	સામાન્ય મહિલા	કોકીલાબેન મેલાભાઇ જાદવ	વનીપુરા, ચકલાસી	-
૨૦		સામાન્ય	જશભાઇ રૂમાલભાઈ જાદવ	જાદવપુરા, ચકલાસી	-
૨૧		સામાન્ય	સાદીરમીયાં (સાબીરમીયાં) નિઝામમીયાં ચાવડા	વનીપુરા, ચકલાસી	-
૨૨	૮	સામાન્ય મહિલા	સંબાબેન બાબરભાઇ વાઘેલા	ધર્મપુરા, ચકલાસી	ભારતીય જનતા પક્ષ
૨૩		સામાન્ય	કુલાભાઇ હાથીભાઇ વાઘેલા	ધર્મપુરા, ચકલાસી	ભારતીય જનતા પક્ષ
૨૪		સામાન્ય	રઇજીભાઇ પુનમભાઇ વાઘેલા	વિજયનગર, ચકલાસી	-
૨૫	૯	સામાન્ય મહિલા	સુખીબેન માનસિંહ વાઘેલા	રાઘુપુરા, ચકલાસી	-
૨૬		સામાન્ય	બળવંતસિંહ ધુળાભાઇ વાઘેલા	શીવનગર, ચકલાસી	-
૨૭		સામાન્ય	રાવજીભાઇ સોમાભાઇ વાઘેલા	રાઘુપુરા બસ સ્ટેન્ડ પાસે ચકલાસી	-

તારીખ :-

(સહી/–) અવાચ્ય,

ચુંટણી અધિકારી,

સ્થળ :-

ચકલાસી નગરપાલિકા અને

જમીન સંપાદન અધિ.ખેડા અને

INDEX

બાલાસિનોર નગરપાલિકા સામાન્ય ચુંટણી – ૨૦૦૩

ચૂંટણી અધિકારી ધ્વારા ગુજરાત નગરપાલિકા (ની ચુંટણી કરવા) બાબતના નિયમો ૧૯૯૪ ના નિયમ–૬૮ અન્વયે ચૂંટાયેલા ઉમેદવારોના નામોની જાહેરાત

ક્રમાંક :

(૧) બાલાસિનોર નગરપાલિકાના નીચે જણાવેલ વોર્ડોની સામાન્ય ચુંટણી તા. ૧૬–૨–૨૦૦૩ ના રોજ યોજાયેલ તેની મતગણતરીનું પરિણામ ગુજરાત નગરપાલીકા (ની ચુંટણી કરવા) બાબતના નિયમો ૧૯૯૪ના નિયમ–૬૧ અન્વયે નમૂના નં.. ૨૧ મુજબ તૈયાર કરી નિયમ–૬૩ અન્વયે નીચે જણાવેલ વોર્ડોની સામે જણાવેલ બેઠક માટે તેની સામે કોલમ નંબર ૪ માં જણાવેલ ઉમેદવારોને ચૂંટાયેલા જાહેર કરવામાં આવેલ છે.

(૨) નગરપાલીકા (ની ચૂંટણી કરવા) બાબતના નિયમો ૧૯૯૪ ના નિયમ ૧૩,૬૩,૬૫ મુજબ જાહેર કરેલ પરિણામ મુજબ નીચે જણાવેલ વોર્ડોની સામે જણાવેલ બેઠક માટે તેની સામે જણાવેલ ઉમેદવારોને નિયમ ૬૮ અન્વયે બાલાસિનોર નગરપાલીકાના ચૂંટાયેલા કાઉન્સીલરો તરીકે જાહેર કરી તેઓનાં નામો પ્રસિધ્ધ કરવામાં આવે છે.

અ.નં.	વોર્ડ નંબર	બેઠકનો પ્રકાર	ચુંટાયેલા ઉમેદવારનું		પક્ષ સાથે જોડાણ
			નામ	સરનામુ	
૧	૨	૩	૪	૫	૬
૧	૧	અનુસુચિત જાતિ મહિલા	ચંદ્રિકાબેન મણીલાલ ચૌહાણ	રોહિત નિવાસ બાલાસિનોર	ભા.રા.કો.
૨	૧	સામાન્ય	ઈરફાનખાન રમઝાનખાન પઠાણ	કાલુપુર દરગાહ પાસે બાલાસિનોર	ભા.રા.કો.
૩	૧	સામાન્ય	રફીકમીયાં ઉસ્માનમીયાં મલેક	વિજય ટોકીઝ પ્લોટ, બાલાસિનોર	ભા.રા.કો.
૪	૨	સામાન્ય મહિલા	હાજરાબીબી ગફારમીયાં મલેક	જુમ્મા મસ્જિદ પાસે, બાલાસિનોર	ભા.રા.કો.
૫	૨	સામાન્ય	આદમભાઈ મુસાભાઈ શેખ	પાયગા, શેખ જમાનખાના, બાલાસિનોર	ભા.રા.કો.
૬	૨	સામાન્ય	કાસમભાઈ સુલેમાનભાઈ શેખ	સોનીવાડ ઉર્દુશાળા, બાલાસિનોર	ભા.રા.કો.
૭	૩	પછાતવર્ગ મહિલા	કપીલાબેન ઈશ્વરભાઈ ભોઈ	ખોડીયારનગર, બાલાસિનોર	ભા.જ.પા.
૮	૩	અનુસુચિત જાતિ	પરસોતમભાઈ સવાભાઈ કટારીયા	નવા બસસ્ટેન્ડ, નવી વસાહત, બાલાસિનોર	ભા.જ.પા.
૯	૩	સામાન્ય	પંકજ કુમારવલ્લભભાઈ પટેલ (સતે)	પટેલવાડા, બાલાસિનોર	ભા.જ.પા.
૧૦	૪	સામાન્ય મહિલા	નીરૂબેન મહેશકુમાર ઉપાધ્યાય (શિક્ષિકા)	એ–૫ અંબિકા સોસાયટી, બાલાસિનોર	ભા.જ.પા.
૧૧	૪	સામાન્ય	મનોજકુમાર મંગુભાઈ પટેલ	એ–૨ ગાયત્રી સોસાયટી, બાલાસિનોર	ભા.જ.પા.
૧૨	૪	સામાન્ય	પંકજકુમાર રાવજીભાઈ પટેલ	પટેલવાડા, બાલાસિનોર	ભા.જ.પા.

૧	૨	૩	૪	૫	૬
૧૩	૫	સામાન્ય મહિલા	સોનલબેન નિલેષકુમાર શાહ	ભંડેરીવાડા, બાલાસિનોર	ભા.જ.પા.
૧૪	૫	પછાતવર્ગ	વિષ્ણુપ્રસાદ કાંતિલાલ સુથાર	સુથારવાડા, બાલાસિનોર	ભા.જ.પા.
૧૫	૫	સામાન્ય	હર્ષેદભાઇ સતીશ્ચંદ્ર ભટ્ટ	બહુચરીમાતા, બાલાસિનોર	ભા.જ.પા.
૧૬	૬	સામાન્ય મહિલા	વર્ષાબેન અમરીશકુમાર શાહ	જૈન દેરાસરપાસે, બાલાસિનોર	ભા.રા.કો.
૧૭	૬	સામાન્ય	જયંતિભાઇ ફુલાભાઇ પટેલ	પટેલવાડા ચોરાપાસે, બાલાસિનોર	ભા.રા.કો.
૧૮	૬	સામાન્ય	સુભાષચંદ્ર મનુભાઇ પટેલ	પટેલવાડા ચોરાપાસે, બાલાસિનોર	ભા.જ.પા.
૧૯	૭	સામાન્ય મહિલા	મહરુનીશા રફીકમીયાં મલેક	વિજય ટોકીઝ પ્લોટ, બાલાસિનોર	ભા.રા.કો.
૨૦	૭	સામાન્ય	મુસ્તાકભાઇ હુસેનભાઇ શેખ	ટીંબા મહોલ્લા, બાલાસિનોર	ભા.રા.કો.
૨૧	૭	સામાન્ય	ઇબ્રાહીમભાઇ સિકંદરમીયાં મલીક	સૈફી મહોલ્લ વ્હોરવાડ, બાલાસિનોર	ભા.રા.કો.
૨૨	૮	સામાન્ય મહિલા	સાબેરાબેન સુજાતબેગ મીરઝા	વ્હોરવાડ, બાલાસિનોર	ભા.રા.કો.
૨૩	૮	પછાતવર્ગ	મહંમદહનીફ યુસુફભાઇ શેખ	બિસ્મીલ્લા મસ્જીદસામે, રાજપુરી દરવાજા , બાલાસિનોર	ભા.રા.કો.
૨૪	૮	સામાન્ય	નવાબખાન હબીબુલ્લખાન પઠાણ	ઇચ્છુટોલા મહોલ્લા, બાલાસિનોર	ભા.રા.કો.
૨૫	૯	સામાન્ય મહિલા	બાલુબેન કનુભાઇ વાઘરી	જીનરોડ, વાઘરીવાડ, બાલાસિનોર	ભા.રા.કો.
૨૬	૯	અનુસુચિત જાતિ	મુકુન્દકુમાર ત્રિકમલાલ ચૌહાણ	નવી પોષ્ટઓફીસની બાજુમા, બાલાસિનોર	ભા.રા.કો.
૨૭	૯	સામાન્ય	બુધાભાઇ લલ્લુભાઇ ઝાલા	હવેયા, નવી પોષ્ટઓફીસ સામે, બાલાસિનોર	ભા.રા.કો.

(સહી/–) અવાચ્ય,
ચુંટણી અધિકારી
બાલાસિનોર નગરપાલિકા અને
જીલ્લા આયોજન અધિકારી - નડીયાદ

સ્થળ :- બાલાસિનોર
તારીખ :- ૨૦/૨/૨૦૦૩

INDEX

પરિશિષ્ટ નંબર ૨૧(૨)
મહુધા નગર પંચાયતની સામાન્ય ચૂંટણી–૨૦૦૩
ચૂંટણી અધિકારી ધ્વારા ગુજરાત નગરપાલિકા (ની ચૂંટણી કરવા) બાબતના નિયમો ૧૯૯૪ ના નિયમ–૬૮ અન્વયે ચૂંટાયેલા ઉમેદવારોના નામોની જાહેરાત

ક્રમાંક :–

(૧) ખેડા જિલ્લાની મહુધા નગર પંચાયતના નીચે જણાવેલ અ.નં.૧,૪,૫,૬,૧૩,૧૪,૧૫,૧૬,૧૭, તથા ૧૮ ની સામે જણાવેલ વોર્ડની સામે જણાવેલ બેઠક માટે કોલમ નં.૪ માં જણાવેલ ઉમેદવારને ગુજરાત નગરપાલિકા (ની ચૂંટણી કરવા) બાબતના નિયમો ૧૯૯૪ નાં નિયમ ૧૩ અન્વયે બિનહરિફ ચૂંટાયેલા કાઉન્સિલર તરીકે જાહેર કરવામાં આવેલ છે.

(૨) મહુધા નગર પંચાયતના નીચે જણાવેલ વોર્ડની સામાન્ય ચૂંટણી તા.૧૬/૨/૨૦૦૩ ના રોજ યોજાયેલ તેની મતગણતરીનું પરિણામ ગુજરાત નગરપાલિકા (ની ચૂંટણી કરવા) બાબતના નિયમો ૧૯૯૪ના નિયમ–૬૧ અન્વયે નમૂના નં.૨૧ મુજબ તૈયાર કરી નિયમ–૬૩ અન્વયે નીચે જણાવેલ વોર્ડની સામે જણાવેલ બેઠક માટે તેની સામે કોલમ નંબર ૪ માં જણાવેલ ઉમેદવારોને ચૂંટાયેલા જાહેર કરવામાં આવેલ છે.

(૩) નગરપાલિકા (ની ચૂંટણી કરવા) બાબતના નિયમો ૧૯૯૪ ના નિયમ ૧૩, ૬૩,૬૫ મુજબ જાહેર કરેલ પરિણામ મુજબ નીચે જણાવેલ વોર્ડની સામે જણાવેલ બેઠક માટે તેની સામે જણાવેલ ઉમેદવારોને નિયમ ૬૮ અન્વયે મહુધા નગર પંચાયતનાં ચૂંટાયેલા કાઉન્સિલરો તરીકે જાહેર કરી તેઓનાં નામો પ્રસિધ્ધ કરવામાં આવે છે.

અ.નં.	વાં.નં.	બેઠકનો પ્રકાર	ચૂંટાયેલા ઉમેદવારનું નામ સરનામું	પક્ષ સાથે જોડાણ
૧	૨	૩	૪	૫
૧	૧	સામાન્ય મહિલા	નસીબબાનું બસીરમહંમદ મલેક	—
૨	૧	સામાન્ય	મહંમદહનીફ આજમમીયાં મલેક	—
૩	૧	સામાન્ય	નઝીરુદીન અહેમદમીયાં કાઝી	—
૪	૨	સામાન્ય મહિલા	સલ્માબાનુ શિકંદરભાઈ કુરેશી	—
૫	૨	અનુસૂચિત જાતિ	જયંતિભાઈ કૃષ્ણાભાઈ મકવાણા	—
૬	૨	સામાન્ય	અમાનુલા નબીમીયાં શેખ	—
૭	૩	સામાન્ય મહિલા	ભાવનાબેન ઈશ્વરભાઈ શર્મા	—
૮	૩	સામાન્ય	દિપકભાઈ કાન્તિલાલ કા. પટેલ	—
૯	૩	સામાન્ય	મહેશભાઈ ચંદુભાઈ ધારીયા	ભારતીય જનતા પાર્ટી
૧૦	૪	સામાન્ય મહિલા	કાંતાબેન મનુભાઈ પટેલ	
૧૧	૪	સામાન્ય	રસ્મીકાંત દશરથભાઈ શાહ	—
૧૨	૪	સામાન્ય	રમેશચંદ્ર રતનલાલ સોની	—
૧૩	૫	સામાન્ય મહિલા	શકીયનબીબી ગુલામનબી મલેક	
૧૪	૫	સામાન્ય	ગુલામરસુલ નાથુમીયાં શેખ	—
૧૫	૫	સામાન્ય	વજીરોદ્દીન અમીરોદીન કાઝી	—
૧૬	૬	સામાન્ય મહિલા	જ્યોતિકાબેન અશોકભાઈ પટેલ	ભારતીય જનતા પાર્ટી
૧૭	૬	સામાન્ય	મહેશભાઈ પુનમભાઈ પટેલ	ભારતીય જનતા પાર્ટી
૧૮	૬	સામાન્ય	ચંદ્રકાન્ત ગગનભાઈ પટેલ	ભારતીય જનતા પાર્ટી
૧૯	૭	સામાન્ય મહિલા	રક્ષાબેન દીલીપભાઈ પટેલ	ભારતીય જનતા પાર્ટી
૨૦	૭	પછાતવર્ગ	ત્રિભોવનદાસ નારણદાસ બ્રહ્મભટ્ટ	ભારતીય જનતા પાર્ટી
૨૧	૭	સામાન્ય	લાલજીભાઈ કાનોજી વણઝારા	—

સ્થળ :– મહુધા
તા.૧૯/૨/૨૦૦૩

(સહી/–) અવાચ્ય,
ચૂંટણી અધિકારી
મહુધા નગર પંચાયત અને
કાર્યપાલક ઈજનેર
નડીઆદ સિંચાઈ વિભાગ,નડીઆદ

નમૂના નંબર ૨૧(૨)

ડાકોર નગરપંચાયતની સામાન્ય ચૂંટણી-૨૦૦૩
ચૂંટણી અધિકારી દ્વારા ગુજંરાત નગરપાલિકા (ની ચૂંટણી કરવા) બાબતના નિયમો ૧૯૯૪ ના નિયમ-૬૮ અન્વયે ચૂંટાયેલા ઉમેદવારોના નામોની જાહેરાત

૧. ડાકોર નગરપંચાયતના નીચે જણાવેલ વોર્ડોની સામાન્ય ચૂંટણી તા.૧૪/૨/૨૦૦૩ ના રોજ યોજાયેલ તેની મતગણતરીનું પરિણામ ગુજરાત નગરપાલિકા (ની ચૂંટણી કરવા) બાબતના નિયમો ૧૯૯૪ ના નિયમ-૬૧ અન્વયે નમૂના નંબર-૨૧ મુજબ તૈયાર કરી નિયમ-૬૩ અન્વયે નીચે જણાવેલ વોર્ડોની સામે જણાવેલ બેઠક માટે તેની સામે કોલમ નંબર-૪ માં જણાવેલ ઉમેદારોને ચૂંટાયેલા જાહેર કરવામાં આવેલ છે.

૨. નગરપાલિકા (ની ચૂંટણી કરવા) બાબતના નિયમો ૧૯૯૪ ના નિયમ-૬૩ મુજબ જાહેર કરેલ પરિણામ મુજબ નીચે જણાવેલ વોર્ડોની સામે જણાવેલ બેઠક માટે તેની સામે જણાવેલ ઉમેદવારોને નિયમ ૬૮ અન્વયે ડાકોર નગરપંચાયતના ચૂંટાયેલા કાઉન્સિલરો તરીકે જાહેર કરી તેઓના નામો પ્રસિદ્ધ કરવામાં આવે છે.

અ. નં.	વોર્ડ નંબર	બેઠકનો પ્રકાર		ચૂંટાયેલા ઉમેદવારનું		પક્ષ સાથે જોડાણ
				નામ	સરનામું	
૧.	૨.	૩.		૪.	૫.	૬.
૧	૧	૧	પછાત વર્ગ મહિલા	શીલ્પાબેન પરેશભાઈ ઠાકોર	મલાઈ રોડ, ડુંગરાભાગોળ, ડાકોર	
૨	૧	૨	અનુસુચિત આદિજાતિ	વિનુભાઈ રામસિંહ વસાવા	ડુંગરા ભાગોળ, નવી નગરી, ડાકોર	
૩	૧	૩	સામાન્ય	વિક્રમભાઈ વિજયભાઈ પટેલ	ગોકુલ નગર સોસાયટી, ડાકોર	
૪	૨	૧	સામાન્ય મહિલા	વનીતાબેન વિપુલકુમાર શાહ	માવજીભાઈની ખડકી, ડાકોર	
૫	૨	૨	અનુસૂચિત જાતિ	હિરાભાઈ રામાભાઈ મકવાણા	નાની ભાગોળ, ડાકોર	
૬	૨	૩	સામાન્ય	નરેશકુમાર રતીલાલ સેવક	માવજીભાઈની ખડકી, ડાકોર	
૭	૩	૧	સામાન્ય મહિલા	મંજુલાબેન વિજયભાઈ પટેલ	ગોકુલ નગર સોસાયટી, ડાકોર	ભાજપા
૮	૩	૨	સામાન્ય	ભરતકુમાર કનૈયાલાલ સેવક	ખેડાવાળની ખડકી, ડાકોર	
૯	૩	૩	સામાન્ય	દિપ્તીબેન પરેશકુમાર શાહ	અલકાપુરી સોસાયટી, ડાકોર	
૧૦	૪	૧	સામાન્ય મહિલા	મીનાબેન રમેશભાઈ પટેલ	૨૭, નારાયણનગર સોસાયટી, ડાકોર	ભાજપા
૧૧	૪	૨	પછાત વર્ગ	રવિન્દ્રકુમાર અમરસિંહ પરમાર	ભગતજીને કપડવંજ રોડ, ડાકોર	ભાજપા
૧૨	૪	૩	સામાન્ય	સંદિપકુમાર ગોવિંદભાઈ દોશી	૨૧, વૃંદાવન સોસાયટી, ડાકોર	
૧૩	૫	૧	સામાન્ય મહિલા	રૂપલબેન નિલેશકુમાર ઉપાધ્યાય	ખારીકુઈની ખડકી, ડાકોર	
૧૪	૫	૨	સામાન્ય	મહેશકુમાર શંકરલાલ ઉપાધ્યાય	લખપતિની પોળ, ગોપાલપુરા, ડાકોર	
૧૫	૫	૩	સામાન્ય	સંદિપકુમાર દશરથલાલ ભટ્ટ	લખપતિની પોળ, ગોપાલપુરા, ડાકોર	
૧૬	૬	૧	સામાન્ય મહિલા	અશ્વિનીબેન જયદિપસિંહ ચૌહાણ	મડોળા ફળીયુ, ડાકોર	
૧૭	૬	૨	સામાન્ય	નટવરલાલ શંકરલાલ પટેલ	કોર્ટ રોડ, ડાકોર	
૧૮	૬	૩	સામાન્ય	મહેશકુમાર ફતેસિંહ પરમાર	કોર્ટ રોડ, ડાકોર	
૧૯	૭	૧	સામાન્ય મહિલા	ગાયત્રીબેન ગૌરાંગભાઈ ઉપાધ્યાય	નવો કુંભારવાડો, ડાકોર	
૨૦	૭	૨	સામાન્ય	રાજેશભાઈ મોહનભાઈ પટેલ	નવો કુંભારવાડો, ડાકોર	
૨૧	૭	૩	સામાન્ય	પ્રધ્યુમનભાઈ ઓચ્છવલાલ જોષી	બ્રહ્મપોળ, ડાકોર	

(સહી/–) અવાચ્ય,
ચૂંટણી અધિકારી
ડાકોર નગરપંચાયત
અને ખાસ જમીન સંપાદન અધિકારી
નર્મદા યુનિટ-૯, નડીઆદ.

સ્થળ :: ડાકોર
તારીખ :: ૨૦/૨/૨૦૦૩

INDEX

ખેડા નગરપંચાયતની સામાન્ય ચૂંટણી ૨૦૦૩

ચૂંટણી અધિકારી દ્વારા ગુજરાત નગરપાલિકા(ની ચૂંટણી કરવા) બાબતના નિયમો ૧૯૯૪ના નિયમ - ૬૮ અન્વયે ચૂંટાયેલા ઉમેદવારોના

નામોની જાહેરાત

ક્રમાંક

(૧) ખેડા નગરપંચાયતના નીચે જણાવેલ વોર્ડોની સામાન્ય ચુંટણી તા. ૧૬-૨-૨૦૦૩ ના રોજ યોજાયેલ તેની મતગણતરીનું પરિણામ ગુજરાત નગરપાલીકા (ની ચુંટણી કરવા) બાબતના નિયમો ૧૯૯૪ના નિયમ-૬૨ અન્વયે નમૂના નં.. ૨૧ મુજબ તૈયાર કરી નિયમ-૬૩ અન્વયે નીચે જણાવેલ વોર્ડોની સામે જણાવેલ બેઠક માટે તેની સામે કોલમ નંબર ૪ માં જણાવેલ ઉમેદવારોને ચૂંટાયેલા જાહેર કરવામાં આવેલ છે.

(૨) નગરપાલીકા (ની ચૂંટણી કરવા) બાબતના નિયમો ૧૯૯૪ ના નિયમ ૬૩, મુજબ જાહેર કરેલ પરિણામ મુજબ નીચે જણાવેલ વોર્ડોની સામે જણાવેલ બેઠક માટે તેની સામે જણાવેલ ઉમેદવારોને નિયમ ૬૮ અન્વયે ખેડા નગરપંચાયતના ચૂંટાયેલા કાઉન્સીલરો તરીકે જાહેર કરી તેઓનાં નામો પ્રસિધ્ધ કરવામાં આવે છે.

અ.નં.	વોર્ડ નંબર	બેઠકનો પ્રકાર	ચૂંટાયેલા ઉમેદવારનું		પક્ષ સાથે જોડાણ
			નામ	સરનામું	
૧	૨	૩	૪	૫	૬
૧	૧	૧ સામાન્ય મહિલા	શ્રીમતી શાંતાબેન ભીખાભાઇ સોઢા	વિઠ્ઠલપુરા,નિશાળની બાજુમાં,ખેડા	ભાજપ
૨	૧	૨ અનુ. જાતિ	શ્રી ગોવિંદભાઇ હાંસાભાઇ મકવાણા	રોહિતવાસ , ખેડા	--
૩	૧	૩ સામાન્ય	શ્રી અરજણભાઇ ગાંડાભાઇ વાઘેલા	ખેડા ભાઠા, ખેડા	--
૪	૨	૧ સામાન્ય મહિલા	શ્રીમતી સુબાનબીબી મહેબુબશા દિવાન	નવી ઇન્દીરાનગરી,ખેડા.	--
૫	૨	૨ સામાન્ય	શ્રી મોહનભાઇ ચતુરભાઇ પરમાર	ખેડા કેમ્પ, ખેડા.	--
૬	૨	૩ સામાન્ય	શ્રી નટુભાઇ મોહનભાઇ વાઘેલા	ખેડા કેમ્પ, ખેડા.	--
૭	૩	૧ સામાન્ય મહિલા	શ્રીમતી કમળાબેન અંબાલાલ પરમાર	દલાલનો ટેકરો,ખેડા.	ભાજપ
૮	૩	૨ સામાન્ય	શ્રી જીજ્ઞેશકુમાર જશભાઇ પટેલ	વડવાળી શેરી,ખેડા	ભાજપ
૯	૩	૩ સામાન્ય	શ્રી ઘનશ્યામભાઇ શંકરભાઇ રાજપૂત	વૈદવાડો,ખેડા.	ભાજપ
૧૦	૪	૧ સામાન્ય મહિલા	શ્રીમતી સેજલબેન બ્રિજેશકુમાર શાહ	ગુંદી ફળિયું, ખેડા	ભાજપ
૧૧	૪	૨ પછાત વર્ગ	શ્રી ભરતકુમાર બચુભાઇ દલવાડી	માળીવાડાનો ખાંચો, ખેડા	ભાજપ
૧૨	૪	૩ સામાન્ય	શ્રી મહેન્દ્રસિંહ ઉદેસિંહ ઠાકોર	વાંટામાં, ખેડા	ભાજપ
૧૩	૫	૧ પ. વર્ગ મહિલા	શ્રીમતી હંસાબેન ઠાકોરભાઇ રાણા	પરાદરવાજા ગોલવાડ,ખેડા	ભાજપ
૧૪	૫	૨ સામાન્ય	શ્રી કલ્પેશકુમાર દેવેન્દ્રભાઇ શાહ	લાંબીશેરી, ખેડા	ભાજપ
૧૫	૫	૩ સામાન્ય	શ્રી ઘનશ્યામભાઇ છોટાલાલ ગાંધી	લાંબીશેરી, ખેડા	--

INDEX

૧	૨	૩	૪	૫	૬
૧૬	૬	૧ સામાન્ય મહિલા	શ્રીમતી વહીદાબેન અજીમુદ્દિન મોમીન	બહારપુરા મોમીનવાડ, ખેડા	--
૧૭	૬	૨ સામાન્ય	શ્રી નજીરમહંમદ હાજીગુલામનબી વહોરા	બહારપુરા મોમીનવાડ, ખેડા	--
૧૮	૬	૩ સામાન્ય	શ્રીમતી રીનાબેન અલ્પેશભાઇ કા.પટેલ	લાલ દરવાજા કાછીયાશેરી,ખેડા	ભાજપ
૧૯	૭	૧ અનુ. જા. મહિલા	શ્રીમતી રમીલાબેન ગોવિંદભાઇ મકવાણા	રોહિતવાસ, ખેડા	--
૨૦	૭	૨ અનુ. આદિજાતી	શ્રી હરીભાઇ સોમાભાઇ ચૌધરી	બહારપુરા બામચાવાડ, ખેડા	--
૨૧	૭	૩ સામાન્ય	શ્રી દિનેશભાઇ ભીખાભાઇ શાહ	સી - ૩૦૬,અંબિકા કોમ્પલેક્ષ, ખેડા.	--

સ્થળ :- ખેડા
તારીખ :- ૧૯/૦૨/૨૦૦૩

(સહી/-) અવાચ્ય,
ચૂંટણી અધિકારી
ખેડા નગરપંચાયત અને
જીલ્લા આંકડા અધિકારી
ખેડા જીલ્લા પંચાયત, નડીઆદ

સરકારી મધ્યસ્થ મુદ્રણાલય, ગાંધીનગર.

INDEX

Extra No. 152

REGISTERED NO. G/GNR/2

©

सत्यमेव जयते

The Gujarat Government Gazette

EXTRAORDINARY

PUBLISHED BY AUTHORITY

Vol. XLIV] WEDNESDAY, FEBRUARY 26, 2003/PHALGUNA 7, 1924

Separate paging is given to this Part in order that it may be filed as a Separate Compilation.

PART IV—C

Statutory Rules and Orders (other than those published in Parts I, I-A and I-L) made by Statutory Authorities other than the Government of Gujarat including those made by the Government of India, the High Court, the Director of Municipalities, the Commissioner of Police, the Director of Prohibition and excise, the District Magistrates and the Election Commission, Election Tribunals, Returning Officers and other authorities, under the Election Commission.

ઈડર નગરપંચાયતની સામાન્ય ચૂંટણી - ૨૦૦૩

ચૂંટણી અધિકારી દ્વારા ગુજરાત નગરપાલિકા (ની ચૂંટણી કરવા) બાબતના નિયમો - ૧૯૯૪ના નિયમ - ૬૮ અન્વયે ચૂંટાયેલા ઉમેદવારોના નામોની જાહેરાત

ક્રમાંક.

(૧).ઈડર નગરપંચાયતના નીચે જણાવેલ વોર્ડોની સામાન્ય ચૂંટણી તા.૧૬ / ૨ / ૨૦૦૩ના રોજ યોજાયેલ જેની મતગણતરીનું પરિણામ ગુજરાત નગરપાલિકા (ની ચૂંટણી કરવા) બાબતના નિયમો - ૧૯૯૪ના નિયમ - ૬૧ અન્વયે નમુના નં.૨૧ મુજબ તૈયાર કરી નિયમ - ૬૩ અન્વયે નીચે જણાવેલ વોર્ડોની સામે જણાવેલ બેઠક માટે તેની સામે કોલમ નંબર ૪માં જણાવેલ ઉમેદવારોને ચૂંટાયેલા જાહેર કરવામાં આવેલ છે.

(૨).નગરપાલિકા (ની ચૂંટણી કરવા) બાબતના નિયમો - ૧૯૯૪ના નિયમ - ૬૩ મુજબ જાહેર કરેલ પરિણામ મુજબ નીચે જણાવેલ વોર્ડોની સામે જણાવેલ બેઠક માટે તેની સામે જણાવેલ ઉમેદવારોને નિયમ - ૬૮ અન્વયે ઈડર નગરપંચાયતના ચૂંટાયેલા કાઉન્સિલરો તરીકે જાહેર કરી તેઓના નામો પ્રસિધ્ધ કરવામાં આવે છે.

INDEX

અ. નં.	વોર્ડ નંબર	બેઠકનો પ્રકાર	ચૂંટાયેલ ઉમેદવારનું નામ	ચૂંટાયેલ ઉમેદવારનું સરનામું	પક્ષ સાથે જોડાણ
૧	૨	૩	૪	૫	૬
૧	૧	૧ મહિલા સામાન્ય	ડૉ. દીનાકુમારી અર્જુનસિંહ ગુર્જર	રાજમહેલ રોડ, ઈડર	ભારતીય રાષ્ટ્રીય કોંગ્રેસ
૨	૧	૨ પછાત વર્ગ	મહેરમખાન હમીદખાન ઝાલોરી	મદની સોસાયટી, ઘાંટી રોડ, ઈડર	ભારતીય રાષ્ટ્રીય કોંગ્રેસ
૩	૧	૩ સામાન્ય	જયંતિભાઈ કેશાભાઈ કડીયા	ભોઈવાડા, વેરાઈમાતાના મંદિર પાસે, ઈડર	ભારતીય જનતા પક્ષ
૪	૨	૧ મહિલા સામાન્ય	સ્મીતાબેન ધર્મેન્દ્રભાઈ દોશી	સંખેસરા ફળી, ઈડર	ભારતીય જનતા પક્ષ
૫	૨	૨ સામાન્ય	જયસિંહ રાધાકિશન તંવર	જુની પાંજરાપોળ પાસે, ઈડર	ભારતીય જનતા પક્ષ
૬	૨	૩ સામાન્ય	મગનભાઈ જયચંદભાઈ સગર	ગઢવાડા, ઈડર	ભારતીય જનતા પક્ષ
૭	૩	૧ મહિલા પછાતવર્ગ	જશોદાબેન રમણભાઈ ધોબી	માતાવાળી ફળી, ઈડર	ભારતીય રાષ્ટ્રીય કોંગ્રેસ
૮	૩	૨ સામાન્ય	મુકેશકુમાર અર્જુનસિંહ ગુર્જર	સ્વામીનારાયણ મંદિર પાસે, ઈડર	ભારતીય રાષ્ટ્રીય કોંગ્રેસ
૯	૩	૩ સામાન્ય	હુસેનખાન અબ્બાસખાં પઠાણ	નાના કસ્બા, પાંચ હાટડીયા, ઈડર	ભારતીય રાષ્ટ્રીય કોંગ્રેસ
૧૦	૪	૧ મહિલા સામાન્ય	ફરૂનીશા મહંમદ ઈકબાલ સૈયદ	મોટા કસ્બા, જુમ્મા મસ્જીદ સામે, ઈડર	ભારતીય રાષ્ટ્રીય કોંગ્રેસ
૧૧	૪	૨ અનુસૂચિત જાતિ	વિનોદકુમાર જીવાભાઈ પરમાર	પરમાર વાસ નં.૨, ઈડર	ભારતીય રાષ્ટ્રીય કોંગ્રેસ
૧૨	૪	૩ સામાન્ય	ઈસ્માઈલભાઈ મહંમદહુસેન પઠાણ(કાલુભાઈ)	મોટા કસ્બા નાકે, ઈડર	ભારતીય રાષ્ટ્રીય કોંગ્રેસ
૧૩	૫	૧ મહિલા અનુસુચિત જાતિ	રાંમીબેન રામાભાઈ પરમાર	છાપરીયા વાસ, ધનેશ્વર ડુંગરી, ઈડર	ભારતીય રાષ્ટ્રીય કોંગ્રેસ
૧૪	૫	૨ અનુસુચિત આદિજાતિ	પ્રવિણભાઈ નાનજીભાઈ માજીરાણા	ભીલવાસ, ઈડર	ભારતીય જનતા પક્ષ
૧૫	૫	૩ સામાન્ય	હરિસિંહ અર્જુનસિંહ ગુર્જર	ધનેશ્વર સોસાયટી, ઈડર	ભારતીય રાષ્ટ્રીય કોંગ્રેસ
૧૬	૬	૧ મહિલા સામાન્ય	શાન્તાબેન નાનજીભાઈ પટેલ	શ્રીનગર રોડ નં.૮, ઈડર	ભારતીય જનતા પક્ષ
૧૭	૬	૨ સામાન્ય	જગજીવનભાઈ પુરશોત્તમદાસ મીસ્ત્રી	રેલ્વે સ્ટેશન સામે, ઈડર	ભારતીય જનતા પક્ષ
૧૮	૬	૩ સામાન્ય	સમીરકુમાર ચંપકલાલ વોરા	શ્રીનગર રોડ નં.૫, ઈડર	ભારતીય જનતા પક્ષ
૧૯	૭	૧ મહિલા સામાન્ય	કાશીબેન બાદરજી આદિવાસી	રમલેશ્વર તળાવ વિસ્તાર, લાલોડા રોડ, ઈડર	ભારતીય જનતા પક્ષ
૨૦	૭	૨ સામાન્ય	કેશુભાઈ સમેરાજી રબારી	રબારીવાસ, પી.ટી.સી.કોલેજ પાસે, ઈડર	ભારતીય જનતા પક્ષ
૨૧	૭	૩ સામાન્ય	વિનુભાઈ કોદરભાઈ પટેલ	શ્રીનગર રોડ નં.૨, ઈડર	ભારતીય જનતા પક્ષ

(સહી/–) અવાચ્ય,

સ્થળ :- હિંમતનગર
તારીખ :- ૧૯ / ૨ / ૨૦૦૩

ચૂંટણી અધિકારી,
ઈડર નગરપંચાયત અને
ખાસ જમીન સંપાદન અધિકારી,
સાબરકાંઠા જિલ્લો, હિંમતનગર

INDEX

ખેડબ્રહ્મા નગરપંચાયતની સામાન્ય ચૂંટણી - ૨૦૦૩

ચૂંટણી અધિકારી દ્વારા ગુજરાત નગરપાલિકા (ની ચૂંટણી કરવા) બાબતના નિયમો - ૧૯૯૪ના નિયમ - ૬૮ અન્વયે ચૂંટાયેલા ઉમેદવારોના નામોની જાહેરાત

ક્રમાંક.

(૧). સાબરકાંઠા જિલ્લાની ખેડબ્રહ્મા નગરપંચાયતના નીચે જણાવેલ અ.નં. ૧ ની સામે જણાવેલ વોર્ડની સામે જણાવેલ બેઠક માટે કોલમ નંબર ૪ માં જણાવેલ ઉમેદવારને ગુજરાત નગરપાલિકા (ની ચૂંટણી કરવા) બાબતના નિયમો - ૧૯૯૪ અન્વયે બિનહરિફ ચૂંટાયેલા કાઉન્સિલર તરીકે જાહેર કરવામાં આવેલ છે.

(૨). ખેડબ્રહ્મા નગરપંચાયતના નીચે જણાવેલ વોર્ડની સામાન્ય ચૂંટણી તા.૧૬/૨/૨૦૦૩ના રોજ યોજાયેલ જેની મતગણતરીનું પરિણામ ગુજરાત નગરપાલિકા (ની ચૂંટણી કરવા) બાબતના નિયમો - ૧૯૯૪ના નિયમ - ૬૧ અન્વયે નમુના નં.૨૧ મુજબ તૈયાર કરી નિયમ - ૬૩ અન્વયે નીચે જણાવેલ વોર્ડની સામે જણાવેલ બેઠક માટે તેની સામે કોલમ નંબર ૪માં જણાવેલ ઉમેદવારોને ચૂંટાયેલા જાહેર કરવામાં આવેલ છે.

(૩). નગરપાલિકા (ની ચૂંટણી કરવા) બાબતના નિયમો - ૧૯૯૪ના નિયમ ૧૩/૬૩ મુજબ જાહેર કરેલ પરિણામ મુજબ નીચે જણાવેલ વોર્ડની સામે જણાવેલ બેઠક માટે તેની સામે જણાવેલ ઉમેદવારોને નિયમ - ૬૮ અન્વયે ખેડબ્રહ્મા નગરપંચાયતના ચૂંટાયેલા કાઉન્સિલરો તરીકે જાહેર કરી તેઓના નામો પ્રસિધ્ધ કરવામાં આવે છે.

અ. નં.	વોર્ડ નં.	બેઠકનો પ્રકાર	ચૂંટાયેલ ઉમેદવારનું		પક્ષ સાથે જોડાણ
			નામ	સરનામું	
૧	૨	૩	૪	૫	૬
૧	૧	૧ અનુસૂચિત આદિજાતિ મહિલા	સવિતાબેન ઉજાભાઈ તરાળ	મુ.ચીખલી,પો.વરતોલ તા.ખેડબ્રહ્મા	ભારતીયજનતાપક્ષ
૨	૧	૨ અનુસૂચિત જાતિ	ગોવિંદભાઈ આશાભાઈ વણકર	વણકરવાસ,ખેડબ્રહ્મા	ભારતીયજનતાપક્ષ
૩	૧	૩ સામાન્ય	બેચરભાઈ જેઠાભાઈ પટેલ	પટેલફળી,ખેડબ્રહ્મા	--
૪	૨	૧ સામાન્ય મહિલા	શાંતાબેન ચંદુલાલ ભાવસાર	સુથારફળી,ખેડબ્રહ્મા	ભારતીયજનતાપક્ષ
૫	૨	૨ પછાતવર્ગ	માંઘજીભાઈ ઝાંઝરભાઈ પ્રજાપતિ	માતાજીરોડ,ખેડબ્રહ્મા	--
૬	૨	૩ સામાન્ય	પ્રવિણસિંહ દેવીસિંહ સોલંકી	એસ.ટી.સ્ટેન્ડપાસે, ખેડબ્રહ્મા	--
૭	૩	૧ સામાન્ય મહિલા	જ્યોત્સનાબેન સુરેન્દ્રકુમાર જોષી	ટેલીફોનઓફિસ પાછળ,ખેડબ્રહ્મા	ભારતીયજનતાપક્ષ
૮	૩	૨ સામાન્ય	જીજ્ઞેશકુમાર અશ્વિનકુમાર જોષી	ટેલીફોનએક્ષચેન્જની સામે,ખેડબ્રહ્મા	--
૯	૩	૩ સામાન્ય	વિનોદભાઈ રજાભાઈ પટેલ	પટેલફળી,ખેડબ્રહ્મા	ભારતીયજનતાપક્ષ
૧૦	૪	૧ અનુસૂચિત જાતિ મહિલા	રમીલાબેન કાન્તીલાલ પરમાર	ઠે.ચાંપલપુર,ખેડબ્રહ્મા	ભારતીયજનતાપક્ષ
૧૧	૪	૨ અનુસૂચિત આદિજાતિ	કંચનભાઈ બીજલભાઈ વસાવા	પટેલ સોસાયટીની બાજૂમાં, ઈન્દીરાનગર,ખેડબ્રહ્મા	ભારતીયજનતાપક્ષ
૧૨	૪	૩ સામાન્ય	ગોપાલભાઈ માણેકલાલ રાવલ	નવાચાંપલપુર વસાહત,ખેડબ્રહ્મા	--
૧૩	૫	૧ સામાન્ય મહિલા	ઉષાબેન નાથુંસિંહ કુંપાવત	ગાયત્રીસોસાયટી પાસે, વાસણારોડ,ખેડબ્રહ્મા	ભારતીયજનતાપક્ષ

INDEX

૧૪	૫	૨ સામાન્ય	હસમુખભાઈ મગનભાઈ રાવલ	શાન્તીનગર,માર્કેટપાછળ, ખેડબ્રહમા	--
૧૫	૫	૩ સામાન્ય	નવનીતભાઈ બાબુલાલ રાવલ	ગાયત્રી સોસાયટી વાસણારોડ ,ખેડબ્રહમા	ભારતીયજનતાપક્ષ
૧૬	૬	૧ પછાતવર્ગ મહિલા	શાન્તાબેન કિશનભાઈ નાયર	મુ.પો.ખેડબ્રહમા, પ્રવાસી આશ્રમશાળા પાસે, ખેડબ્રહમા	ભારતીયજનતાપક્ષ
૧૭	૬	૨ સામાન્ય	ચંપકલાલ જસરાજી પ્રજાપતિ	પ્રજાપતિ સોસાયટી,ખેડબ્રહમા, શાંતિનગર, સુરજનિવાસ	ભારતીયજનતાપક્ષ
૧૮	૬	૩ સામાન્ય	અરવિંદકુમાર રામજીભાઈ ઠક્કર	રામનિવાસ, પ્રવાસી આશ્રમ પાસે,સહકારીજીન રોડ, ખેડબ્રહમા	ભારતીયજનતાપક્ષ
૧૯	૭	૧ સામાન્ય મહિલા	શાન્તાબેન કાન્તીલાલ પટેલ	ઉમિયાનગર સોસાયટી, ઉન્ડવા પાસે,ખેડબ્રહમા	ભારતીયજનતાપક્ષ
૨૦	૭	૨ સામાન્ય	હરપાલસિંહ ગાવનસિંહ સરદાર	હોટલ રઘુછાયા,સ્ટેટ હાઈવે, ખેડબ્રહમા	ભારતીયજનતાપક્ષ
૨૧	૭	૩ સામાન્ય	અંબાલાલ કીસ્નાજી ભાટ	નાગળેશ્વરી પેટ્રોલપંપ પાછળ, ભાટવાસ,ખેડબ્રંહમા	ભારતીયજનતાપક્ષ

(સહી/–) અવાચ્ય,

સ્થળ :- ઈડર
તારીખ :- ૧૯ / ૨ / ૨૦૦૩

ચૂંટણી અધિકારી,
ખેડબ્રહમા નગરપંચાયત અને
નાયબ કલેકટર, ઈડર પ્રાંત, ઈડર.

પ્રાંતિજ નગરપંચાયતની સામાન્ય ચૂંટણી : ૨૦૦૩

ચૂંટણી અધિકારી દ્વારા ગુજરાત નગરપાલિકા (ની ચૂંટણી કરવા) બાબતના નિયમો-૧૯૯૪ ના નિયમ-૬૮ અન્વયે ચૂંટાયેલા ઉમેદવારોના નામોની જાહેરાત

ક્રમાંક : ન.પા. / ચટણ / / ૨૦૦૩

(૧) સાબરકાંઠા જિલ્લાની પ્રાંતિજ નગરપંચાયતના નીચે જણાવેલ અનુ.નં.૧ સામે જણાવેલ વોર્ડની સામે જણાવેલ બેઠક માટે કોલમ નં.૪ માં જણાવેલ ઉમેદવારને ગુજરાત નગરપાલિકા (ની ચૂંટણી કરવા) બાબતના નિયમો ૧૯૯૪ ના નિયમ ૧૩ અન્વયે બિનહરીફ ચૂંટાયેલા કાઉન્સિલર તરીકે જાહેર કરવામાં આવેલ છે.

(૨) સાબરકાંઠા જિલ્લાની પ્રાંતિજ નગરપંચાયતના નીચે જણાવેલ વોર્ડોની સામાન્ય ચૂંટણી તારીખ : ૧૬-૦૨-૨૦૦૩ ના રોજ યોજાયેલ. તેની મતગણતરીનું પરિણામ ગુજરાત નગરપાલિકા (ની ચૂંટણી કરવા) બાબતના નિયમો-૧૯૯૪ ના નિયમ-૬૧ અન્વયે નમૂના નંબર : ૨૧ મુજબ તૈયાર કરી નિયમ-૬૩ અન્વયે નીચે જણાવેલ વોર્ડોની સામે જણાવેલ બેઠક માટે તેની સામે કોલમ નંબર : ૪ માં જણાવેલ ઉમેદવારોને ચૂંટાયેલા જાહેર કરવામાં આવે છે.

(૩) નગરપાલિકા (ની ચૂંટણી કરવા) બાબતના નિયમો-૧૯૯૪ ના નિયમ-૧૩, ૬૩, મુજબ જાહેર કરેલ પરિણામ મુજબ નીચે જણાવેલ વોર્ડોની સામે જણાવેલ બેઠક માટે તેની સામે જણાવેલ ઉમેદવારોને નિયમ-૬૮ અન્વયે પ્રાંતિજ નગરપંચાયતના ચૂંટાયેલા કાઉન્સિલરો તરીકે જાહેર કરી તેઓનાં નામો પ્રસિદ્ધ કરવામાં આવે છે.

ક્રમ	વોર્ડ નંબર	બેઠકનો પ્રકાર	ચૂંટાયેલ ઉમેદવારનું		પક્ષ સાથે જોડાણ
			નામ	સરનામું	
૧.	૨.	૩.	૪.	૫.	૬.
૧.	૧	સામાન્ય મહિલા	સુંદરબેન તુલસીદાસ કહાર	નાની ભાગોળ, કહારવાસ, પ્રાંતિજ.	ભા.જ.પ
૨.	૧	પછાત વર્ગ.	નિત્યાનંદ ચીમનલાલ બ્રહમભટ્ટ.	નાની ભાગોળ, બારોટવાસ, પ્રાંતિજ.	ભા.જ.પ
૩.	૧	સામાન્ય.	રતનજી પુંજાજી મકવાણા.	નવાપુરા, પ્રાંતિજ..	ભા.જ.પ
૪.	૨	મહિલા પછાતવર્ગ	ગીતાબેન ભાઈલાલભાઈ કડીયા.	દરજીવાસ, નાનીભાગોળ, પ્રાંતિજ.	ભા.જ.પ
૫.	૨	સામાન્ય.	સર્જનકુમાર અંબાલાલ પટેલ.	પટેલ વાસ, નાનીભાગોળ,પ્રાંતિજ.	ભા.જ.પ.
૬.	૨	સામાન્ય.	રાજેશકુમાર કાન્તીલાલ બ્રહમભટ્ટ.	બારોટવાસ, નાની ભાગોળ,પ્રાંતિજ.	-
૭.	૩	સામાન્ય મહિલા.	વર્ષાબેન મુકેશકુમાર સથવારા.	કુંભારવાસ, પ્રાંતિજ.	ભા.જ.પ
૮.	૩	સામાન્ય.	સબ્બીરખાન ઉસ્માનખાન ઘોરી.	બહારકોટ, પ્રાંતિજ.	-
૯.	૩	સામાન્ય.	રતીલાલ બબાભાઈ પ્રજાપતિ.	કુંભારવાસ, પ્રાંતિજ.	ભા.જ.પ
૧૦.	૪	સામાન્ય મહિલા.	શાહદાબાનુ અ.રહીમ પાનવાલા.	વહોરવાડ, પીરણીયા સ્ટ્રીટ,પ્રાંતિજ.	-
૧૧.	૪	સામાન્ય.	મોહમદખાલીદ અબુબકકર કારકુન	અ.રહેમાન સ્ટ્રીટ,વાવનીફળી,પ્રાંતિજ	-
૧૨.	૪	સામાન્ય.	શફીકઅહમદ ગુલામહુસેન ચામડાવાલા	પાડા મહોલ્લો, વહોરવાડ,પ્રાંતિજ.	-
૧૩.	૫	મહિલા સામાન્ય.	સરોજબેન નવીનચંદ્ર શાહ.	દેસાઈ પોળ, પ્રાંતિજ.	ભા.જ.પ
૧૪.	૫	સામાન્ય.	નયનકુમાર ભરતભાઈ દેસાઈ.	દેસાઈ પોળ,પ્રાંતિજ.	-
૧૫.	૫	સામાન્ય.	અલ્કેશકુમાર જયંતિલાલ ભટ્ટ.	ગુર્જર પોળ, પ્રાંતિજ.	ભા.જ.પ.
૧૬.	૬	મહિલા સામાન્ય.	કુશાબેન ભીખુસિંહ રાઠોડ.	ગલચી ભાગોળ, ઈન્દીરાનગર,પ્રાંતિજ	ભા.જ.પ.
૧૭.	૬	અનુસૂચિત જાતિ.	અરવિંદભાઈ કાળીદાસ પરમાર.	વૃંદાવન પાર્ક સોસાયટી પાછળ,પ્રાંતિજ	ભા.જ.પ
૧૮.	૬	સામાન્ય.	ભોગીલાલ લાલાજીભાઈ પટેલ	સ્ટેશન રોડ, પ્રાંતિજ.	ભા.જ.પ
૧૯.	૭	મહિલા સામાન્ય.	કાંતાબેન દિનેશભાઈ પટેલ.	નવાબાકરપુર, પો.વદરાડ,પ્રાંતિજ.	ભા.જ.પ
૨૦.	૭	સામાન્ય.	જગદીશકુમાર લચ્છુમલ કિમતાણી.	શેઠ પી.એન્ડ આર હાઈ.સામે,પ્રાંતિજ	ભા.જ.પ
૨૧.	૭	સામાન્ય.	ચંદુભાઈ ખોડીદાસ પટેલ.	હરીઓમ પાર્ક અપ્રોચ રોડ,પ્રાંતિજ.	-

(સહી/–) અવાચ્ય,

ચૂંટણી અધિકારી
પ્રાંતિજ નગર પંચાયત અને
નાયબ કલેક્ટર હિંમતનગર પ્રાંત
હિંમતનગર

INDEX

તલોદ નગરપંચાયતની સામાન્ય ચૂંટણી : ૨૦૦૩

ચૂંટણી અધિકારી દ્વારા ગુજરાત નગરપાલિકા (ની ચૂંટણી કરવા) બાબતના નિયમો-૧૯૯૪ ના નિયમ-૬૮ અન્વયે ચૂંટાયેલા ઉમેદવારોના નામોની જાહેરાત

ક્રમાંક : ન.પા. / ચૂંટણી / ૧૨ / ૨૦૦૩

(૧) સાબરકાંઠા જિલ્લાની તલોદ નગરપંચાયતના નીચે જણાવેલ વોર્ડોની સામાન્ય ચૂંટણી તારીખ : ૧૬-૦૨-૨૦૦૩ ના રોજ યોજાયેલ. તેની મતગણતરીનું પરિણામ ગુજરાત નગરપાલિકા (ની ચૂંટણી કરવા) બાબતના નિયમો-૧૯૯૪ ના નિયમ-૬૧ અન્વયે નમૂના નંબર : ૨૧ મુજબ તૈયાર કરી નિયમ-૬૩ અન્વયે નીચે જણાવેલ વોર્ડોની સામે જણાવેલ બેઠક માટે તેની સામે કોલમ નંબર : ૪ માં જણાવેલ ઉમેદવારોને ચૂંટાયેલા જાહેર કરવામાં આવે છે.

(૨) નગરપાલિકા (ની ચૂંટણી કરવા) બાબતના નિયમો-૧૯૯૪ ના નિયમ-૧૩, ૬૩, મુજબ જાહેર કરેલ પરિણામ મુજબ નીચે જણાવેલ વોર્ડોની સામે જણાવેલ બેઠક માટે તેની સામે જણાવેલ ઉમેદવારોને નિયમ-૬૮ અન્વયે તલોદ નગરપંચાયતના ચૂંટાયેલા કાઉન્સિલરો તરીકે જાહેર કરી તેઓનાં નામો પ્રસિધ્ધ કરવામાં આવે છે.

ક્રમ	વોર્ડ નંબર	બેઠકનો પ્રકાર	ચૂંટાયેલ ઉમેદવારનું		પક્ષ સાથે જોડાણ
			નામ	સરનામું	
૧.	૨.	૩.	૪.	૫.	૬.
૧.	૧	મહિલા પછાતવર્ગ	રજીબેન કનકસિંહ મકવાણા	બાલમંદિરવાળુ ફળીયું, મુ.પો.તા.તલોદ.	ભારતીય રાષ્ટ્રીય કોંગ્રેસ
૨.	૧	અનુસૂચિત જાતિ	કેશાભાઈ જેઠાભાઈ પરમાર	હરીજનવાસ, મુ.પો.તા.તલોદ	ભારતીય રાષ્ટ્રીય કોંગ્રેસ
૩.	૧	સામાન્ય	પૃથ્વીસિંહ કાળુસિંહ મકવાણા	ખેતીવાડી કેન્દ્ર રોડ, નવાવાસ, મુ.પો.તા.તલોદ	ભારતીય રાષ્ટ્રીય કોંગ્રેસ
૪.	૨	મહિલા સામાન્ય	ચંદ્રીકાબેન અશોકકુમાર જાની	૧૦, ઓમ એપાર્ટમેન્ટ, મોઢાસા રોડ, મુ.પો.તા.તલોદ.	ભારતીય જનતા પક્ષ
૫.	૨	પછાત વર્ગ	પરબતસિંહ કોદરસિંહ ઝાલા	મુ.પો.પોયડા, તા.તલોદ	ભારતીય જનતા પક્ષ
૬.	૨	સામાન્ય	હર્ષદકુમાર ત્રિકમલાલ શાહ	૨૮-એ, જનતા સોસાયટી, ગુ.વિ.બોર્ડ સામે, મુ.પો.તા.તલોદ	ભારતીય રાષ્ટ્રીય કોંગ્રેસ
૭.	૩	મહિલા સામાન્ય	લીલાબેન મેલાભાઈ દેસાઈ	સી.ડી. પટેલ હાઈ. પાછળ, લાલા દેસાઈની ચાલી, મુ.પો.તા.તલોદ	ભારતીય રાષ્ટ્રીય કોંગ્રેસ
૮.	૩	સામાન્ય	શિવુભાઈ મૂળજીભાઈ પટેલ	મુ.પો.તા.તલોદ	ભારતીય જનતા પક્ષ
૯.	૩	સામાન્ય	નારાયણભાઈ શિવરામ પ્રજાપતિ	સી.ડી. પટેલ હાઈ. બાજુમાં, મુ.પો.તા.તલોદ	ભારતીય જનતા પક્ષ

INDEX

ક્રમ	વોર્ડ નંબર	બેઠકનો પ્રકાર	ચૂંટાયેલ ઉમેદવારનું		પક્ષ સાથે જોડાણ
			નામ	સરનામું	
૧.	૨.	૩.	૪.	૫.	૬.
૧૦.	૪	મહિલા સામાન્ય	સુશીલાબેન તારાચંદભાઈ નરસિંઘાણી	માર્કેટયાર્ડ સામે, સુભાષચોક, મોડાસા રોડ, મુ.પો.તા.તલોદ	ભારતીય જનતા પક્ષ
૧૧.	૪	સામાન્ય	કિરણકુમાર તારાચંદભાઈ નરસિંઘાણી	સુભાષચોક, મોડાસા રોડ, મુ.પો.તા.તલોદ	ભારતીય જનતા પક્ષ
૧૨.	૪	સામાન્ય	અભયકુમાર કીસનલાલ શાહ	શાન્તીનગર સોસાયટી, મુ.પો.તા.તલોદ	ભારતીય જનતા પક્ષ
૧૩.	૫	મહિલા સામાન્ય	રાણીબેન પ્રેમજીભાઈ મિસ્ત્રી	પારસ સોસાયટી, મુ.પો.તા.તલોદ	ભારતીય જનતા પક્ષ
૧૪.	૫	સામાન્ય	વીપુલકુમાર તારાચંદ ગાંધી	ગાંધીફળીયું બજાર, મુ.પો.તા.તલોદ	---
૧૫.	૫	સામાન્ય	ઉપેન્દ્રકુમાર કચરાલાલ મીસ્ત્રી	માણેકલાલ શેઠની પોળ, મુ.પો.તા.તલોદ	ભારતીય જનતા પક્ષ
૧૬.	૬	મહિલા સામાન્ય	દક્ષાબેન સુનીલભાઈ પટેલ	દેસાઈનગર સોસાયટી, મુ.પો.તા.તલોદ	ભારતીય રાષ્ટ્રીય કોંગ્રેસ
૧૭.	૬	સામાન્ય	મનોજકુમાર ચીનુભાઈ શાહ	સર્વોદય સોસાયટી કોલેજ રોડ, મુ.પો.તા.તલોદ	ભારતીય રાષ્ટ્રીય કોંગ્રેસ
૧૮.	૬	સામાન્ય	રંગુસિંહ ભવાનસિંહ સોલંકી	૯, વૃન્દાવન પાર્ક, કોલેજ રોડ, મુ.પો.તા.તલોદ	ભારતીય રાષ્ટ્રીય કોંગ્રેસ
૧૯.	૭	મહિલા સામાન્ય	હસુમતીબેન પંકજકુમાર શાહ	દેસાઈનગર સોસાયટી પોસ્ટ ઓફીસ સામે, મુ.પો.તા.તલોદ	ભારતીય રાષ્ટ્રીય કોંગ્રેસ
૨૦.	૭	સામાન્ય	તુષારભાઈ કનુભાઈ પટેલ	દેસાઈનગર સોસાયટી, મુ.પો.તા.તલોદ	ભારતીય રાષ્ટ્રીય કોંગ્રેસ
૨૧.	૭	સામાન્ય	પ્રવિણકુમાર રાવજીભાઈ પટેલ	દેસાઈનગર, મુ.પો.તા.તલોદ.	ભારતીય જનતા પક્ષ

સ્થળ : તલોદ.

તારીખ : ૧૯-૦૨-૨૦૦૩

(સહી/-) અવાચ્ય,

ચૂંટણી અધિકારી
તલોદ નગરપંચાયત અને નાયબ કલેકટર
સ્ટેમ્પ ડયુટી મૂલ્યાંકન તંત્ર, હિંમતનગર.

સરકારી મધ્યસ્થ મુદ્રણાલય, ગાંધીનગર.

INDEX

Extra No. 153 REGISTERED NO. G/GNR/2

©

सत्यमेव जयते

The Gujarat Government Gazette

EXTRAORDINARY

PUBLISHED BY AUTHORITY

Vol. XLIV] WEDNESDAY, FEBRUARY 26, 2003/PHALGUNA 7, 1924

Separate paging is given to this Part in order that it may be filed as a Separate Compilation.

PART IV—C

Statutory Rules and Orders (other than those published in Parts I, I-A and I-L) made by Statutory Authorities other than the Government of Gujarat including those made by the Government of India, the High Court, the Director of Municipalities, the Commissioner of Police, the Director of Prohibition and excise, the District Magistrates and the Election Commission, Election Tribunals, Returning Officers and other authorities, under the Election Commission.

વિજલપોર નગરપાલિકા સામાન્ય ચૂંટણી–૨૦૦૩.

ચૂંટણી અધિકારી દ્વારા ગુજરાત નગરપાલિકા (ની ચૂંટણી કરવા) બાબતના નિયમો–૧૯૯૪ ના નિયમ–૬૮ અન્વયે ચૂંટાયેલા ઉમેદવારોનાં નામોની જાહેરાત.

ક્રમાંક : ચૂંટણી/ન.પા./વિજલપોર/૨૦૦૩

(૧) નવસારી જિલ્લાની વિજલપોર નગરપાલિકાના નીચે જણાવેલ અ.નં. ૨,૫,૮,૨૫,૨૬ અને ૨૭ સામે જણાવેલ વોર્ડની સામે જણાવેલ બેઠક માટે કોલમ નંબર : ૪ માં જણાવેલ ઉમેદવારને ગુજરાત નગરપાલિકા (ની ચૂંટણી કરવા) બાબતના નિયમો–૧૯૯૪ ના નિયમ–૧૩ અન્વયે બિન હરીફ ચૂંટાયેલા કાઉન્સિલર તરીકે જાહેર કરવામાં આવેલ છે.

(૨) વિજલપોર નગરપાલિકાના નીચે જણાવેલ વોર્ડોની સામાન્ય ચૂંટણી, તારીખ : ૧૬/૨/૨૦૦૩ ના રોજ યોજાયેલ તેની મતગણતરીનું પરિણામ ગુજરાત નગરપાલિકા (ની ચૂંટણી કરવા) બાબતના નિયમો–૧૯૯૪ ના નિયમ– ૬૧ અન્વયે નમૂના નં. ૨૧ મુજબ તૈયાર કરી નિયમ–૬૩ અન્વયે નીચે જણાવેલ વોર્ડોની સામે જણાવેલ બેઠક માટે તેની સામે કોલમ નં. ૪ માં જણાવેલ ઉમેદવારોને ચૂંટાયેલાં જાહેર કરવામાં આવેલ છે.

(૩) નગરપાલિકા (ની ચૂંટણી કરવા) બાબતના નિયમો–૧૯૯૪ નાં નિયમ–૧૩ તથા ૬૩ મુજબ જાહેર કરેલ પરિણામ મુજબ નીચે જણાવેલ વોર્ડોની સામે જણાવેલ બેઠક માટે તેની સામે જણાવેલ ઉમેદવારોને નિયમ–૬૮ અન્વયે વિજલપોર નગરપાલિકાના ચૂંટાયેલા કાઉન્સિલરો તરીકે જાહેર કરી તેઓનાં નામો પ્રસિધ્ધ કરવામાં આવે છે.

INDEX

અ. નં.	વોર્ડ નંબર	બેઠકનો પ્રકાર	ચૂંટાયેલ ઉમેદવારનું નામ	ચૂંટાયેલ ઉમેદવારનું સરનામું	પક્ષ સાથે જોડાણ
૧	૨	૩	૪	૫	૬
૧	૧	સામાન્ય મહિલા	જ્યોતિબેન દિનેશકુમાર જોષી	કૃષ્ણા એપાર્ટમેન્ટ, વિજલપોર, તા.જલાલપોર, જી.નવસારી	ભારતીય જનતા પક્ષ
૨	૧	પછાત વર્ગ	રાજુભાઈ પ્રાણલાલ મિસ્ત્રી	જી–૩, દિપકધામ એપાર્ટમેન્ટ, વિજલપોર, તા.જલાલપોર, જી.નવસારી.	ભારતીય જનતા પક્ષ
૩	૧	સામાન્ય	જયંતિભાઈ રત્નાજી પુરોહિત	સાંઈ ચેમ્બર્સ–૨, વિજલપોર, તા.જલાલપોર, જી.નવસારી.	ભારતીય જનતા પક્ષ
૪	૨	સામાન્ય મહિલા	જ્યોતિબહેન રમેશભાઈ દેસાઈ	૧૦, બુધિયા બિલ્ડીંગ મંકોડીયા, વિજલપોર, તા.જલાલપોર, જી.નવસારી	ભારતીય જનતા પક્ષ
૫	૨	પછાત વર્ગ	લવજીભાઈ વીરાભાઈ પાંડવ	ભક્તિ નગર, વિજલપોર, તા.જલાલપોર, જી.નવસારી.	ભારતીય જનતા પક્ષ
૬	૨	સામાન્ય	રામજીભાઈ મૂળજીભાઈ કાસુન્દ્રા	તિરૂપતિ કોમ્પ્લેક્ષ, વિજલપોર, તા.જલાલપોર, જી.નવસારી.	ભારતીય જનતા પક્ષ
૭	૩	અનુસૂચિત જાતિ મહિલા	ગુમનબેન શ્યામરાવ ગાયકવાડ	સંભાજીનગર–૧, વિજલપોર, તા.જલાલપોર, જી.નવસારી.	ભારતીય જનતા પક્ષ
૮	૩	અનુસૂચિત આદિજાતિ	રમેશભાઈ પરભુભાઈ ઢોડિયા	જોડીયાવડ, વિજલપોર, તા.જલાલપોર, જી.નવસારી.	ભારતીય જનતા પક્ષ
૯	૩	સામાન્ય	શંકરભાઈ અરજણભાઈ પટેલ	ઉદ્યોગનગર, વિજલપોર, તા.જલાલપોર, જી.નવસારી.	ભારતીય જનતા પક્ષ
૧૦	૪	સામાન્ય મહિલા	મંજુબહેન રમણભાઈ આહિર	જોડીયાવડ પાસે, આઠગાળા, વિજલપોર, તા.જલાલપોર, જી.નવસારી.	ભારતીય જનતા પક્ષ
૧૧	૪	સામાન્ય	નાનજીભાઈ જીવાભાઈ નાડા	ગાયત્રીનગર સામે, દાંડીરોડ, વિજલપોર, તા.જલાલપોર, જી.નવસારી.	ભારતીય જનતા પક્ષ
૧૨	૪	સામાન્ય	ભરત છોટુભાઈ દેસાઈ	દેસાઈ મહોલ્લો, રામનિવાસ, વિજલપોર, તા.જલાલપોર, જી.નવસારી.	ભારતીય જનતા પક્ષ
૧૩	૫	સામાન્ય મહિલા	શુભદા ચંદ્રકાંત ટીકેકર	વનગંગા, વિજલપોર, તા.જલાલપોર, જી.નવસારી	ભારતીય જનતા પક્ષ
૧૪	૫	સામાન્ય	લખેસિંગ મીઠેસિંગ ગિરાસે	શિવાજીનગર, વિજલપોર, તા.જલાલપોર, જી.નવસારી	ભારતીય જનતા પક્ષ

INDEX

૧૫	૫	સામાન્ય	પ્રકાશભાઈ માધવરાવ પાટીલ	સંભાજીનગર, વિજલપોર, તા.જલાલપોર, જી.નવસારી	ભારતીય જનતા પક્ષ
૧૬	૬	સામાન્ય મહિલા	હેમાબહેન જયંતિભાઈ ભંડારી	સૂર્યનગર, વિજલપોર, તા.જલાલપોર, જી.નવસારી	ભારતીય જનતા પક્ષ
૧૭	૬	સામાન્ય	ગુલાબભાઈ ભાઈદાસ જાદવ	કૃષ્ણનગર, વિજલપોર, તા.જલાલપોર, જી.નવસારી.	ભારતીય જનતા પક્ષ
૧૮	૬	સામાન્ય	અશોકભાઈ ભટુભાઈ ગિરાસે	સંભાજીનગર, વિજલપોર, તા.જલાલપોર, જી.નવસારી.	ભારતીય જનતા પક્ષ
૧૯	૭	અનુસૂચિત આદિજાતિ મહિલા	ભાનુબહેન રમેશભાઈ રાઠોડ	મોચીવાડ લાકડાની વખાર પાછળ, વિજલપોર, તા.જલાલપોર, જી.નવસારી	ભારતીય જનતા પક્ષ
૨૦	૭	સામાન્ય	મનસુખભાઈ ભવનભાઈ ખોલીયા	૪, શ્યામનગર, વિજલપોર, તા.જલાલપોર, જી.નવસારી	ભારતીય જનતા પક્ષ
૨૧	૭	સામાન્ય	મોહિતભાઈ રતિલાલ દેસાઈ	ઈન્ડીયા કોલોની, વિજલપોર, તા.જલાલપોર, જી.નવસારી.	ભારતીય જનતા પક્ષ
૨૨	૮	સામાન્ય મહિલા	રૂપાબહેન અર્જુનભાઈ આયરે	આંબેડકરનગર, વિજલપોર, તા.જલાલપોર, જી.નવસારી.	ભારતીય જનતા પક્ષ
૨૩	૮	અનુસૂચિત જાતિ	દાનજીભાઈ નાનજીભાઈ ભાસ્કર	સરદાર કોલોની, વિજલપોર, તા.જલાલપોર, જી.નવસારી.	ભારતીય જનતા પક્ષ
૨૪	૮	સામાન્ય	બિમલેશકુમાર બાબુલાલ શર્મા	ભકિતનગર, વિજલપોર, તા.જલાલપોર, જી.નવસારી.	ભારતીય જનતા પક્ષ
૨૫	૯	પછાતવર્ગ મહિલા	જયશ્રીબહેન દિનેશભાઈ ટંડેલ	બી–૩૫, અશોકનગર, એરૂ ચાર રસ્તા, વિજલપોર, તા.જલાલપોર, જી.નવસારી.	ભારતીય જનતા પક્ષ
૨૬	૯	અનુસૂચિત આદિજાતિ	ભીખુભાઈ ગોવિંદભાઈ નાયકા	ઘરનં.૧૯, સમોદીયા ફળિયા, વિજલપોર, તા.જલાલપોર, જી.નવસારી.	ભારતીય જનતા પક્ષ
૨૭	૯	સામાન્ય	વિજેન્દ્રસિંહ અકબરસિંહ ઠાકુર	કલ્પના નગર, વિજલપોર, તા.જલાલપોર, જી.નવસારી.	ભારતીય જનતા પક્ષ

સ્થળ : નવસારી

તારીખ : ૨૬/૨/૨૦૦૩

(સહી/–) અવાચ્ય,
ચૂંટણી અધિકારી
વિજલપોર નગરપાલિકા
અને
નાયબ કલેકટર, નવસારી.

INDEX

બીલીમોરા નગરપાલિકાની સામાન્ય ચૂંટણી–૨૦૦૩
ચૂંટણી અધિકારી ધ્વારા ગુજરાત નગરપાલિકા (ની ચૂંટણી કરવા) બાબતના નિયમો ૧૯૯૪ના નિયમ–૬૮ અન્વયે ચૂંટાયેલા ઉમેદવારોના નામોની જાહેરાત.

ક્રમાંક: ચૂંટણી/ન.પા./બીલીમોરા/૨૦૦૩.

(૧) બીલીમોરા નગરપાલિકાના નીચે જણાવેલ વોર્ડોની સામાન્ય ચૂંટણી–૨૦૦૩ તારીખ :૧૬/૦૨ /૨૦૦૩ નાં રોજ યોજાયેલ તેની મતગણતરીનું પરિણામ ગુજરાત નગરપાલિકા (ની ચૂંટણી કરવા) બાબતનાં નિયમો ૧૯૯૪ ના નિયમ–૬૧ અન્વયે નમૂનાં નં.૨૧ મુજબ તૈયાર કરી નિયમ–૬૩ અન્વયે નીચે જણાવેલ વોર્ડોની સામે જણાવેલ બેઠક માટે તેની સામે કોલમ નં.૪ માં જણાવેલ ઉમેદવારોને ચૂંટાયેલા જાહેર કરવામાં આવેલ છે.

(૨) નગરપાલિકા (ની ચૂંટણી કરવા) બાબતના નિયમો– ૧૯૯૪ નાં નિયમ– ૬૩ મુજબ જાહેર કરેલ પરિણામ મુજબ નીચે જણાવેલ વોર્ડોની સામે જણાવેલ બેઠક માટે તેની સામે જણાવેલ ઉમેદવારોને નિયમ–૬૮ અન્વયે બીલીમોરા નગરપાલિકાના ચૂંટાયેલાં કાઉન્સિલરો તરીકે જાહેર કરી તેઓનાં નામો પ્રસિધ્ધ કરવામાં આવે છે.

અ. નં.	વોર્ડ નંબર	બેઠકનો પ્રકાર	ચૂંટાયેલા ઉમેદવારનું		પક્ષ સાથે જોડાણ
			નામ	સરનામુ	
૧	૨	૩	૪	૫	૬
૧	૧	અનુસૂચિત આદિજાતિ મહિલા	શ્રીમતી પાર્વતીબહેન અમરતભાઈ પટેલ	બીલી અનાવીલ સ્ટ્રીટ, જગન્નાથ મંદિર પાસે, બીલીમોરા	–
૨		સામાન્ય	શ્રી કનૈયાલાલ વિષ્ણુસિંહ વર્મા	ઘ.નં.૬૦૧૯ બિલીવણકર ટેકરો, બીલીરોડ, બીલીમોરા	ભારતીય જનતા પક્ષ
૩		સામાન્ય	શ્રી બિપીનભાઈ છીબાભાઈ પટેલ	૫૧૧/૫૧૨ સાગરદર્શન એપાર્ટમેન્ટ વખારીયા બંદર રોડ, બીલીમોરા	ભારતીય જનતા પક્ષ
૪	૨	અનુસૂચિત આદિજાતિ મહિલા	શ્રીમતી ગીતાબેન મણીલાલ પટેલ	મફતનગર મંદિરપાસે, ગાયકવાડમીલ રોડ, બીલીમોરા	ભારતીય જનતા પક્ષ
૫		અનુસૂચિત જાતિ	શ્રી ભરતભાઈ કેશવભાઈ રાવલ	૧૫, અમૃતનગર સોસાયટી, બીલીમોરા	–
૬		સામાન્ય	શ્રી નટવરલાલ રતનજી કેવત	એ–૧ મારૂતિ ચેમ્બર મહાદેવ નગર, બીલીમોરા	–
૭	૩	સામાન્ય મહિલા	શ્રીમતી દમયંતીબેન બિપીનચંદ્ર પટેલ	ગુપ્તા હોસ્પિટલ સામે, એસ.વી.પટેલ રોડ, બીલીમોરા	ભારતીય જનતા પક્ષ
૮		પછાત વર્ગ	શ્રી પંકજભાઈ ચંદુલાલ મોદી	સ્ટેશન રોડ, બીલીમોરા	–
૯		સામાન્ય	શ્રી ગીરીશભાઈ આરતલાલ શાહ	ટેલીસ્ટાર સરદાર પટેલ રોડ, બીલીમોરા	ભારતીય જનતા પક્ષ
૧૦	૪	સામાન્ય મહિલા	શ્રીમતિ અસ્મિતાબેન પરેશભાઈ દેસાઈ	ઓમ એપાર્ટમેન્ટ, ફ્લેટ નં.૪–૫, નુતનપાર્ક, સોસાયટી, મહાદેવ નગર, બીલીમોરા	–
૧૧		સામાન્ય	શ્રી મનિષભાઈ હર્ષદરાય દેસાઈ	૩૦ બી, જાલ નગર સોસાયટી, ગૌહરાબાગ, બીલીમોરા	ભારતીય જનતા પક્ષ
૧૨		સામાન્ય	શ્રી રવિશંકર ખુશાલભાઈ પટેલ	૪૩, ગુ.હા.બોર્ડ, પ્રજાપતિ આશ્રમ પાછળ, ગૌહરબાગ, બીલીમોરા	–

INDEX

૧૩	૫	સામાન્ય મહિલા	શ્રીમતી કુસુમબેન રમેશચંદ્ર દેસાઈ	બી/૫ સ્મૃતિકુંજ સોસાયટી, પાવર હાઉસ સામે, બીલીમોરા	–
૧૪		સામાન્ય	શ્રી સુરેશભાઈ જમનાદાસ ધીવર	પોલીસ ચોકી પાછળ, વખાર ફળિયા	–
૧૫		સામાન્ય	શ્રી મહેશભાઈ કાંતીલાલ ગાંધી	જવાહર રોડ, બીલીમોરા	–
૧૬	૬	સામાન્ય મહિલા	શ્રીમતી લીલાબેન ફકીરભાઈ ટેલર	પીટીટ લાયબ્રેરી પાછળ, ચોકી ફળિયું બીલીમોરા	–
૧૭		પછાત વર્ગ	શ્રી મનસુખભાઈ મોહનભાઈ ટંડેલ	માછીવાડ, પીર ફળિયા, બીલીમોરા	–
૧૮		સામાન્ય	શ્રી જગદીશભાઈ સુખાભાઈ ટંડેલ	પોલીસ સ્ટેશન પાછળ, વખાર ફળિયા, બીલીમોરા	–
૧૯	૭	પછાત વર્ગ મહિલા	શ્રીમતી મીનાક્ષીબેન અરવિંદકુમાર ગાંધી	સહયોગ સોસાયટી, પાવર હાઉસ સામે, બાંગીયા ફળિયા બીલીમોરા	ભારતીય જનતા પક્ષ
૨૦		અનુસૂચિત આદિજાતિ	શ્રી અશ્વિનભાઈ મનુભાઈ પટેલ	દેસરા, ઓરીયા મોરા, બીલીમોરા	–
૨૧		સામાન્ય	શ્રી મલંગ ફકીરમહમદ કોલીઆ	જવાહર રોડ, બીલીમોરા	–
૨૨	૮	અનુસૂચિત જાતિ મહિલા	શ્રીમતી શારદાબેન નગીનભાઈ સોલંકી	૪૨/એલ,રૂમ નં.સી–૧, લોકોશેડની સામે, રેલ્વે ઈસ્ટ યાર્ડ, બીલીમોરા	ભારતીય જનતા પક્ષ
૨૩		અનુસૂચિત આદિજાતિ	શ્રી ભરતભાઈ પરસોત્તમભાઈ પટેલ	૧૮ શીવશક્તિ હા.સોસાયટી ગુજરાતીશાળા પાસે, ભાઠા રોડ, બીલીમોરા	ભારતીય જનતા પક્ષ
૨૪		સામાન્ય	શ્રી હરિશભાઈ ખાપાભાઈ પટેલ	તળાવ ફળિયા કોળીવાડ,દેસરા	–
૨૫	૯	સામાન્ય મહિલા	શ્રીમતી શારદાબહેન અશોકભાઈ પટેલ	દેસરા ઓરીયામોરા બીલીમોરા	–
૨૬		અનુસૂચિત આદિજાતિ	શ્રી અશોકભાઈ લલ્લુભાઈ પટેલ	દેસરા ઓરીયામોરા બીલીમોરા	–
૨૭		સામાન્ય	શ્રી શીરિષભાઈ મગનભાઈ પટેલ	સામલા ફળિયા, જનતા ઘર પાછળ, બીલીમોરા	ભારતીય જનતા પક્ષ

(સહી/–) અવાચ્ય,

સ્થળ : બીલીમોરા

તારીખ : ૨૬ / ૦૨ / ૨૦૦૩

ચૂંટણી અધિકારી
બીલીમોરા નગરપાલિકા અને
જિલ્લા આયોજન અધિકારી,
નવસારી.

સરકારી મધ્યસ્થ મુદ્રણાલય, ગાંધીનગર.

INDEX

Extra No. 154

REGISTERED NO. G/GNR/2

©

सत्यमेव जयते

The Gujarat Government Gazette

EXTRAORDINARY

PUBLISHED BY AUTHORITY

Vol. XLIV] WEDNESDAY, FEBRUARY 26, 2003/PHALGUNA 7, 1924

Separate paging is given to this Part in order that it may be filed as a Separate Compilation.

PART IV—C

Statutory Rules and Orders (other than those published in Parts I, I-A and I-L) made by Statutory Authorities other than the Government of Gujarat including those made by the Government of India, the High Court, the Director of Municipalities, the Commissioner of Police, the Director of Prohibition and excise, the District Magistrates and the Election Commission, Election Tribunals, Returning Officers and other authorities, under the Election Commission.

ચાણસ્મા નગરપંચયાતની સામાન્ય ચૂંટણી - ૨૦૦૩

ચૂંટણી અધિકારી દ્રારા ગુજરાત નગરપાલિકા (ની ચૂંટણી કરવા) બાબતના નિયમો ૧૯૯૪ના નિયમ-૬૮ અન્વયે ચૂંટાયેલા ઉમેદવારોના નામોની જાહેરાત

(૧) પાટણ જીલ્લાની ચાણસ્મા નગરપંચાયતના નીચે જણાવેલ અનુક્રમ નંબર ૪સામે જણાવેલ વોર્ડની સામે જણાવેલ બેઠક માટે કોલમ નં ૪માં જણાવેલ ઉમેદવારને ગુજરાત નગરપાલિકા (ની ચૂંટણી કરવા)બાબતના નિયમો ૧૯૯૪ ના નિયમ - ૧૩ અન્વયે બિનહરિફ ચૂંટાયેલા કાઉન્સિલર તરીકે જાહેર કરવામાં આવેલ છે.

(૨) ચાણસ્મા નગરપંચાતના નીચે જણાવેલ વોર્ડાની સામાન્ય ચૂંટણી તા. ૧૬/૨/૨૦૦૩ના રોજ યોજાયેલ તેની ગણતરીનું પરિણામ ગુજરાત નગરપાલિકા (ની ચૂંટણી કરવા) બાબતના નિયમો ૧૯૯૪ના નિયમ ૬૧ અન્વયે નુમના નં ૨૧ મુજબ તૈયાર કરી નિયમ - ૬૩ અન્વયે નીચે જણાવેલ વોર્ડની સામે જણાવેલ બેઠક માટે તેની સામે કોલમ નં. ૪માં જણાવેલ ઉમેદવારોને ચૂંટાયેલા જાહેર કરવામાં આવેલ છે.

(૩) નગરપાલિકા(ની ચૂંટણી કરવા) બાબતના નિયમો ૧૯૯૪ના નિયમ ૧૩,૬૩, મુજબ જાહેર કરેલ પરિણામ મુજબ નીચે જણાવેલ વોર્ડની સામે જણાવેલ બેઠક માટે તેની સામે જણાવેલ ઉમેદવારોને નિયમ ૬૮ અન્વયે ચાણસ્મા નગરપંચાયતના ચૂંટાયલ કાઉન્સિલરો તરીકે જાહેર કરી તેઓના નામો પ્રસિધ્ધ કરવામાં આવે છે.

INDEX

અ. નં.	વોર્ડ નંબર	બેઠકનો પ્રકાર	ચૂંટાયેલ ઉમેદવારનું		પક્ષ સાથે જોડાણ
			નામ	સરનામું	
૧	૨	૩	૪	૫	૬
૧	૧	સામાન્ય મહિલા	કોકીલાબેન જયંતિભાઇ પટેલ	ઉમીયાનગર ચાણસ્મા	ભારતીય જનતા પાર્ટી
૨	૧	પછાત વર્ગ	રમેશભાઇ છનાભાઇ રાવળ	ઇન્દીરાનગર ચાણસ્મા	ભારતીય જનતા પાર્ટી
૩	૧	સામાન્ય	ભોપેન્દ્રકુમાર ગિરધરલાલ પટેલ	શાન્તીનગર સોસાયટી ચાણસ્મા	ભારતીય જનતા પાર્ટી
૪	૨	પછાતવર્ગ મહિલા	સુનીતાબેન અશોકજી ઠાકોર	ઇન્દીરાનગર ચાણસ્મા	ભારતીય જનતા પાર્ટી
૫	૨	સામાન્ય	સુરેશભાઇ બળદેવભાઇ પટેલ	કોટવાળીયાપુરાચાણસ્મા	ભારતીય જનતા પાર્ટી
૬	૨	સામાન્ય	સતીશકુમાર શંકરભાઇ પટેલ	કાનજીબેચરનો માઢ ચાણસ્મા	ભારતીય જનતા પાર્ટી
૭	૩	અનુ.જાતી.મહિલા	ગૌરીબેન રાજેશકુમાર સોલંકી	મોટો વણકરવાસ ચાણસ્મા	----------------
૮	૩	સામાન્ય	ગાંડાભાઇ માધવલાલ ઓઝા	કુંભારની ખડકી ચાણસ્મા	----------------
૯	૩	સામાન્ય	ભરતભાઇ ગણેશભાઇ પટેલ	ખોડીયાર સોસાયટી ચાણસ્મા	----------------
૧૦	૪	સામાન્ય મહિલા	મધુબેન જગદીશભાઇ પટેલ	મુળચંદ હીરદાસનો માઢ ચાણસ્મા	----------------
૧૧	૪	સામાન્ય	ચંદ્રકાંત શંભુભાઇ પટેલ	મોલાતવાડો ચાણસ્મા	----------------
૧૨	૪	સામાન્ય	પ્રફુલ્લભાઇ વાસુદેવ વ્યાસ	માંડવી ચોક ચાણસ્મા	----------------
૧૩	૫	સામાન્ય મહિલા	સુરેખાબેન જયેશકુમાર પટેલ	કાનદાસપુરા ચાણસ્મા	----------------
૧૪	૫	અનુ. જાતિ	બકુલેશભાઇ કાનજીભાઇ પરમાર	ચમારવાસ ચાણસ્મા	----------------
૧૫	૫	સામાન્ય	વિજયકુમાર મુલચંદભાઇ પટેલ	બહેચરરામસંગ ની નવેળી ચાણસ્મા	----------------
૧૬	૬	સામાન્ય મહિલા	બબીબેન દશરથભાઇ પટેલ	રામાપુરા ચાણસ્મા	ભારતીય જનતા પાર્ટી
૧૭	૬	સામાન્ય	સુનિલકુમાર કાન્તીભાઇ પટેલ	જેતાપુરા ચાણસ્મા	ભારતીય જનતા પાર્ટી
૧૮	૬	સામાન્ય	બિપીનચંદ્ર આત્મારામભાઇ પટેલ	ખુશાલપ્રાગજીનો માઢ ચાણસ્મા	ભારતીય જનતા પાર્ટી
૧૯	૭	સામાન્ય મહિલા	ભીખીબેન જયંતિભાઇ પટેલ	પટેલ સોસાયટી ચાણસ્મા	ભારતીય જનતા પાર્ટી
૨૦	૭	સામાન્ય	નિલેષકુમાર કાન્તીલાલ પટેલ	અંબિકા સોસાયટી ચાણસ્મા	ભારતીય જનતા પાર્ટી
૨૧	૭	સામાન્ય	સોમાભાઇ મફતલાલ પટેલ	ભારતી સોસાયટી ચાણસ્મા	ભારતીય જનતા પાર્ટી

(સહી/-) અવાચ્ય,
ચૂંટણી અધિકારી-
ચાણસ્મા નગર પંચાયત
વ
નાયબ કલેકટર,(જમીન સુધારણા)
પાટણ.

સ્થળ :- ચાણસ્મા

તારીખ :- ૨૦/૨/૨૦૦૩

INDEX

હારીજ નગર પંચાયતની સામાન્ય ચુંટણી–૨૦૦૩

ચુંટણી અધિકારી દ્વારા ગુજરાત નગર પાલિકા (ની ચુંટણી કરવા) બાબતના નિયમો ૧૯૯૪ ના નિયમ–૬૮ અન્વયે ચુંટાયેલા ઉમેદવારોની નામોની જાહેરાત

ક્રમાંક :

(૧) હારીજ નગર પંચાયતના નીચે જણાવેલ વોર્ડોની સામાન્ય ચુંટણી તા. ૧૬/૦૨/૨૦૦૩ ના રોજ યોજાયેલ તેની મતગણતરીનું પરિણામ ગુજરાત નગરપાલિકા (ની ચુંટણી કરવા) બાબતના નિયમો ૧૯૯૪ ના નિયમ–૬૧ અન્વયે નમુના નં.–૨૧ મુજબ તૈયાર કરી નિયમ–૬૩ અન્વયે નીચે જણાવેલ વોર્ડોની સામે જણાવેલ બેઠક માટે તેની સામે કોલમ નંબર ૪ માં જણાવેલ ઉમેદવારોને ચૂંટાયેલા જાહેર કરવામાં આવેલ છે.

(૨) નગરપાલિકા (ની ચુંટણી કરવા) બાબતના નિયમો ૧૯૯૪ ના નિયમ –૬૩ મુજબ જાહેર કરેલ પરિણામ મુજબ નીચે જણાવેલ વોર્ડોની સામે જણાવેલ બેઠક માટે તેની સામે જણાવેલ ઉમેદવારોને નિયમ–૬૮ અન્વયે હારીજ નગર પંચાયતના ચૂંટાયેલા કાઉન્સિલરો તરીકે જાહેર કરી તેઓના નામો પ્રસિધ્ધ કરવામાં આવે છે.

અ.નં	વોર્ડ નંબર	બેઠકનો પ્રકાર	ચુંટાયેલા ઉમેદવારનું		પક્ષ સાથે જોડાણ
			નામ	સરનામું	
૧	૨	૩	૪	૫	૬
૧	૧	પછાત વર્ગ મહિલા	ઈશાબેન વેરશીજી ઠાકોર	પાણીની ટાંકી સામે હારીજ	–
૨	૧	અનુસૂચિત જાતિ	હીરાભાઈ નરસિંહભાઈ સોલંકી	ઈન્દિરા નગર, હારીજ	–
૩	૧	સામાન્ય	ઝોલુજી આંબાજી ગરાસીયા	વાઘેલાવાસ, હારીજ	–
૪	૨	અનુસૂચિત જાતિ મહિલા	પાર્વતીબેન રાજેન્દ્રકુમાર પરમાર	આંબેડકર નિવાસ, કન્યાશાળા સામે, હારીજ	–
૫	૨	સામાન્ય	અરવિંદભાઈ છોટાલાલ મહેતા	મહેતા શેરી, (પુસ્તકાલય પાસે) હારીજ	–
૬	૨	સામાન્ય	વેરશીજી અજમલજી ઠાકોર	પાણીની ટાંકી સામે, હારીજ	–
૭	૩	સામાન્ય મહિલા	ભાનુમતીબેન શીવપ્રસાદ ઠકર	ઠાકર શેરી, હારીજ	–
૮	૩	સામાન્ય	નવિનચંદ્ર અમૃતલાલ મહેતા	મહેતા શેરી, હારીજ	–
૯	૩	સામાન્ય	નાનુભાઈ દેવાભાઈ રાવળ	રાવળવાસ, હારીજ	–
૧૦	૪	સામાન્ય મહિલા	ગીતાબેન ભીખાલાલ પંડયા	પંડયા શેરી, હારીજ	ભારતીય જનતા પક્ષ
૧૧	૪	પછાત વર્ગ	મફતલાલ મગનલાલ દેસાઈ	ઠાકર શેરી, હારીજ	ભારતીય જનતા પક્ષ
૧૨	૪	સામાન્ય	અશોકકુમાર મફતલાલ પટેલ	પટેલ વાસ, હારીજ	ભારતીય જનતા પક્ષ
૧૩	૫	સામાન્ય મહિલા	કમળાબેન વસંતલાલ ઠક્કર	રાધાકૃષ્ણ ચાલી પાછળનો વિસ્તાર, હારીજ	ભારતીય જનતા પક્ષ
૧૪	૫	સામાન્ય	ભગવાનભાંઈ મંછારામ પટેલ	ભવાની મંદિર પાસે, હારીજ	ભારતીય જનતા પક્ષ
૧૫	૫	સામાન્ય	મહેન્દ્રકુમાર રઘુરામ ઠક્કર	ગેરેજ ચાલી, હારીજ	–
૧૬	૬	સામાન્ય મહિલા	હંસાબેન હસમુખલાલ ઠક્કર	જલારામ પાર્ક નં.–૩, હારીજ	ભારતીય જનતા પક્ષ
૧૭	૬	અનુસૂચિત આદિજાતિ	નટાભાઈ હરીભાઈ ભીલ	વાલ્મીકી નગર, હારીજ	–
૧૮	૬	સામાન્ય	ફરસુરામ દયારામ ઠક્કર	અંબિકાનગર, હારીજ	–
૧૯	૭	સામાન્ય મહિલા	કમુબેન બાબુજી ઠાકોર	અમરતપરા, હારીજ	–
૨૦	૭	સામાન્ય	ચંદનજી જવાનજી ઠાકોર	અમરતપરા, હારીજ	–
૨૧	૭	સામાન્ય	દીનેશકુમાર વર્ધીલાલ ઠાકર	ઠાકર શેરી, હારીજ	–

(સહી/–) અવાચ્ય,
ચુંટણી અધિકારી
હારીજ નગર પંચાયત
અને
નાયબ કલેકટર પાટણ પ્રાન્ત
પાટણ

સ્થળ :– હારીજ
તારીખ :– ૧૯/૦૨/૨૦૦૩

INDEX

રાધનપુર નગરપંચાયતની સામાન્ય ચૂંટણી–૨૦૦૩
ચૂંટણી અધિકારી દ્વારા ગુજરાત નગરપાલિકા (ની ચૂંટણી કરવા) બાબતના નિયમો ૧૯૯૪ ના નિયમ–૬૮ અન્વયે ચૂંટાયેલા ઉમેદવારોના નામોની જાહેરાત

ક્રમાંક

(૧) રાધનપુર નગરપંચાયતના નીચે જણાવેલ વોર્ડોની સામાન્ય ચૂંટણી તા.૧૬/૦૨/૨૦૦૩ ના રોજ યોજાયેલ તેની મતગણતરીનું પરીણામ ગુજરાત નગર પાલિકા (ની ચૂંટણી કરવા) બાબતના નિયમો ૧૯૯૪ ના નિયમ–૬૧ અન્વયે નમૂના નં.૨૧ મુજબ તૈયાર કરી નિયમ–૬૩ અન્વયે નીચે જણાવેલ વોર્ડોની સામે જણાવેલ બેઠક માટે તેની સામે કોલમ નં.૪ માં જણાવેલ ઉમેદવારોને ચૂંટાયેલા જાહેર કરવામાં આવેલ છે.

(૨) નગરપાલિકા (ની ચૂંટણી કરવા) બાબતના નિયમો–૧૯૯૪ ના નિયમ ,૬૩,. મુજબ જાહેર કરેલ પરીણામ મુજબ નીચે જણાવેલ વોર્ડોની સામે જણાવેલ બેઠક માટે તેની સામે જણાવેલ ઉમેદવારોને નિયમ–૬૮ અન્વયે રાધનપુર નગરપંચાયતના ચૂંટાયેલા કાઉન્સિલર્સ તરીકે જાહેર કરી તેઓનાં નામો પ્રસિધ્ધ કરવામાં આવે છે.

અ.નં	વોર્ડ નં.	બેઠકનો પ્રકાર	ચૂંટાયેલ ઉમેદવારનું		પક્ષ સાથે જોડાણ
			નામ	સરનામું	
૧	૧	સામાન્ય મહિલા	વાલુબેન ડાયાભાઈ ઠાકોર	ઠાકોરવાસ, રાધનપુર	ભા.રા.કો.
૨	૧	પછાત વર્ગ	નેકમહંમદ ગુલમહંમદ મકરાણી	સીદીવાસ, ભીલોટી દરવાજા, રાધનપુર	ભા.રા.કો.
૩	૧	સામાન્ય	મહંમદઅકમખાન કાલેખાન પઠાણ	ખારીવાડી, રાધનપુર	ભા.રા.કો.
૪	૨	પછાત વર્ગ મહિલા	મધુબેન જયંતીભાઈ પ્રજાપતિ	રામનગર સોસાયટી, રાધનપુર	ભા.જ.પ.
૫	૨	સામાન્ય	ધીરજલાલ આત્મારામભાઈ ઠક્કર	જલારામ સોસાયટી, રાધનપુર	ભા.જ.પ.
૬	૨	સામાન્ય	રામજીભાઈ રાયચંદભાઈ વાઘરી	પટણી દરવાજા બહાર, વાઘરીવાસ, રાધનપુર	ભા.જ.પ.
૭	૩	સામાન્ય મહિલા	ઉષાબેન રમણીકભાઈ સેવક	શીવશક્તિ સોસાયટી, રાધનપુર	ભા.જ.પ.
૮	૩	અનુસૂચિત આદિજાતી	રાજેશભાઈ શંકુભાઈ ભીલ	શેઠ કે.બી.વકીલ હાઈસ્કુલ, રાધનપુર	ભા.જ.પ.
૯	૩	સામાન્ય	પ્રકાશકુમાર કેશવલાલ ઠક્કર	ગેલાશેઠની શેરી, રાધનપુર	ભા.જ.પ.
૧૦	૪	સામાન્ય મહિલા	મધુબેન લવીંગજીભાઈ ઠાકોર	શીવશક્તિ સોસાયટી, રાધનપુર	ભા.રા.કો.
૧૧	૪	સામાન્ય	મહંમદ રફીક પ્યારમહંમદ મલેક	ઘાસીયાવાસ, રાધનપુર	ભા.રા.કો.
૧૨	૪	સામાન્ય	રસુલભાઈ ઈબ્રાહીમભાઈ ઘાચી	મીરાં દરવાજા રોડ, રૂગનાથજીના મંદીર પાસે, રાધનપુર	ભા.રા.કો.
૧૩	૫	સામાન્ય મહિલા	અર્ચનાબેન વિનોદભાઈ પટેલ	માંડવીવાસ, ઘરામાં, રાધનપુર	ભા.જ.પ.
૧૪	૫	સામાન્ય	ઈશ્વરલાલ તુલસીદાસ પંચાલ	પંચાલનો ખાંચો, રાધનપુર	ભા.જ.પ.
૧૫	૫	સામાન્ય	ગફુરભાઈ ગાંડાભાઈ ભરવાડ	ભરવાડવાસ, રાધનપુર	ભા.જ.પ.
૧૬	૬	સામાન્ય મહિલા	સરલાબેન હીતેશકુમાર પટેલ	નાનો પટેલવાસ, રાધનપુર	ભા.રા.કો.
૧૭	૬	અનુસૂચિત જાતી	કાનજીભાઈ બુડાભાઈ પરમાર	મહાજનવાડા પાસે, ચમારવાસ, રાધનપુર	ભા.રા.કો.
૧૮	૬	સામાન્ય	બીપીનકુમાર કરશનભાઈ પંચાલ	કુંભારવાસ, રાધનપુર	ભા.રા.કો.
૧૯	૭	અનુસૂચિત જાતી મહિલા	સવીતાબેન કાંતીભાઈ બારોટ	રવિધામ, રાધનપુર	ભા.જ.પ.
૨૦	૭	સામાન્ય	અંકુર પ્રદીપકુમાર જોષી	૨૩/૨૪ હીંગળાજ સોસાયટી, કોલેજ રોડ, રાધનપુર	ભા.જ.પ.
૨૧	૭	સામાન્ય	ગેમરભાઈ માવજીભાઈ ફુલવાદી	અમરગઢ, રાધનપુર	ભા.જ.પ.

(સહી/–) અવાચ્ય,
ચૂંટણી અધિકારી
રાધનપુર નગર પંચાયત અને
નાયબ કલેક્ટર રાધનપુર

સ્થળ : રાધનપુર
તારીખ : ૧૯/૦૨/૨૦૦૩

સરકારી મધ્યસ્થ મુદ્રણાલય, ગાંધીનગર.

INDEX

Extra No. 155 REGISTERED NO. G/GNR/2

©

सत्यमेव जयते

The Gujarat Government Gazette

EXTRAORDINARY

PUBLISHED BY AUTHORITY

Vol. XLIV] WEDNESDAY, FEBRUARY 26, 2003/PHALGUNA 7, 1924

Separate paging is given to this Part in order that it may be filed as a Separate Compilation.

PART IV—C

Statutory Rules and Orders (other than those published in Parts I, I-A and I-L) made by Statutory Authorities other than the Government of Gujarat including those made by the Government of India, the High Court, the Director of Municipalities, the Commissioner of Police, the Director of Prohibition and excise, the District Magistrates and the Election Commission, Election Tribunals, Returning Officers and other authorities, under the Election Commission.

ધાનેરા નગરપંચાયતના ચૂંટણી અધિકારી દ્વારા ગુજરાત નગરપાલિકા (ની ચૂંટણી કરવા) બાબતના નિયમો–૧૯૯૪ ના નિયમ–૬૮ અન્વયે ચૂંટાયેલા ઉમેદવારોના નામોની જાહેરાત :

ધાનેરા નગરપંચાયતની સામાન્ય ચૂંટણી– ૨૦૦૩

ક્રમાંક :–

(૧) ધાનેરા નગરપંચાયતના નીચે જણાવેલ વોર્ડોની સામાન્ય ચૂંટણી તા.૧૬/૨/૦૩ ના રોજ યોજાયેલ તેની મતગણતરીનું પરિણામ ઉપરોકત નિયમોના નિયમ–૬૧ અન્વયે નમૂના નં.૨૧ મુજબ તૈયાર કરી નિયમ–૬૩ અન્વયે જાહેર કરવામાં આવેલ છે.

(૨) ઉપરોકત નિયમોના નિયમ–૬૩ મુજબ જાહેર કરેલ પરિણામ મુજબ નિયમ–૬૮ અન્વયે નીચે જણાવેલ વોર્ડોની સામે જણાવેલ બેઠક માટે તેની સામે જણાવેલ ઉમેદવારોને ધાનેરા નગરપંચાયતના ચૂંટાયેલા કાઉન્સિલરો તરીકે જાહેર કરી તેઓના નામો પ્રસિધ્ધ કરવામાં આવે છે.

INDEX

અ. નં.	વોર્ડ નંબર	બેઠકનો પ્રકાર	ચૂંટાયેલ ઉમેદવારનું નામ	સરનામું	પક્ષસાથે જોડાણ
૧	૧	સામાન્ય મહિલા	ઉર્મિલાબેન જગદીશભાઈ મહેશ્વરી	મહેશ્વરી સોસાયટી ધાનેરા	ભારતીય જનતા પાર્ટી
૨	૧	અનુસુચિત જાતિ	શાન્તિભાઈ પરભાભાઈ રાઠોડ	લાધાપુરા ધાનેરા.	ભારતીય જનતા પાર્ટી
૩	૧	સામાન્ય	પોપટલાલ પિતામ્બરદાસ જોષી	અંબિકાનગર સોસાયટી ધાનેરા.	ભારતીય જનતા પાર્ટી
૪	૨	પછાતવર્ગ મહિલા	વસંતિબેન હીરાભાઈ સુથાર	શિવશકિત વિશ્વકર્મા સોસાયટી ધાનેરા	ભારતીય રાષ્ટ્રીય કોંગ્રેસ
૫	૨	અનુસુચિત જાતિ	લહેરચંદભાઈ ગણેશાભાઈ રાંગી	લાધાપુરા ધાનેરા	ભારતીય રાષ્ટ્રીય કોંગ્રેસ
૬	૨	સામાન્ય	નજીરખાન રમજાનખાન પઠાણ	ઈદગાહ વિસ્તાર ધાનેરા	ભારતીય રાષ્ટ્રીય કોંગ્રેસ
૭	૩	સામાન્ય મહિલા	રૂપા બહેન ગણેશભાઈ કાગ	પટેલ વાસ ધાનેરા	ભારતીય રાષ્ટ્રીય કોંગ્રેસ
૮	૩	અનુસુચિત જાતિ	પ્રતાપભાઈ ભીખાભાઈ સોલંકી	જવાહરચોક ધાનેરા	ભારતીય જનતા પાર્ટી
૯	૩	સામાન્ય	વિરભાણભાઈ રૂડાભાઈ પટેલ	પટેલ વાસ ધાનેરા	ભારતીય જનતા પાર્ટી
૧૦	૪	સામાન્ય મહિલા	મોવનબેન હડમતસિંહ રાજપૂત	ધાખા દરવાજો, ધાનેરા	ભારતીય જનતા પાર્ટી
૧૧	૪	પછાતવર્ગ	પન્નાલાલ સોમાલાલ પ્રજાપતિ	અંબિકા નગર ધાનેરા.	ભારતીય જનતા પાર્ટી
૧૨	૪	સામાન્ય	વાઘાજી કરશનજી રાજપૂત	ધાખા દરવાજો, ધાનેરા	ભારતીય જનતા પાર્ટી
૧૩	૫	સામાન્ય મહિલા	હેમલતાબેન રામલાલ સોની	શાન્તીબજાર ધાનેરા	ભારતીયજનતા પાર્ટી
૧૪	૫	સામાન્ય	મુકેશભાઈ પ્રાગજીભાઈ ઠકકર	અંબિકાનગર ધાનેરા	ભારતીયજનતા પાર્ટી
૧૫	૫	સામાન્ય	યોગેશ દુર્ગાશંકર ત્રિવેદી	ચામુંડાકૃપા સોસાયટી ધાનેરા	ભારતીયજનતા પાર્ટી
૧૬	૬	અનુસુચિત જાતિ મહિલા	રમકુબેન હરજીભાઈ સોલંકી	જવાહર ચોક ધાનેરા.	ભારતીય રાષ્ટ્રીય કોંગ્રેસ
૧૭	૬	સામાન્ય	કાંનાજી બનાજી ઠાકોર	ઠાકોરવાસ લાધાપુરા ધાનેરા.	ભારતીય રાષ્ટ્રીય કોંગ્રેસ
૧૮	૬	સામાન્ય	ધીરજલાલ ફોજાલાલ મોરખીયા	ધાખા દરવાજો ધાનેરા.	ભારતીય રાષ્ટ્રીય કોંગ્રેસ
૧૯	૭	સામાન્ય મહિલા	ગોદાવરીબેન નટીનચંદ્ર ઠકકર	લાધાપુરા ધાનેરા	ભારતીય જનતા પાર્ટી
૨૦	૭	અનુસુચિત આદિ જાતિ	ચુનાંભાઈ શાંતિભાઈ ભીલ	ભીલવાસ ધાનેરા	ભારતીય જનતા પાર્ટી
૨૧	૭	સામાન્ય	ભીખાલાલ લખમણરામ પુરોહીત	રેલ્વેસ્ટેશન રોડ સુદામાપુરી ધાનેરા.	ભારતીય જનતા પાર્ટી

(સહી/–) અવાચ્ય,
ચુંટણી અધિકારી
ધાનેરા નગરપંચાયત
અને
નાયબ પ્રોજેકટ એડમીનીસ્ટ્રેટર
ટ્રાયબલ સબ પ્લાન, પાલનપુર

સ્થળ : ધાનેરા
તારીખ : ૧૯/૨/૨૦૦૩

INDEX

થરાદ નગરપંચાયતની સામાન્ય ચૂંટણી : ૨૦૦૩
ચૂંટણી અધિકારી દ્વારા ગુજરાત નગરપાલિકા (ની ચૂંટણી કરવા) બાબતના નિયમો ૧૯૯૪ ના નિયમ – ૬૮ અન્વયે ચૂંટાયેલા ઉમેદવારોના નામોની જાહેરાત

ક્રમાંક : થરાદ / ન.પં./ સા./ચૂંટણી/૨૦૦૩

(૧) થરાદ નગર પંચાયતના નીચે જણાવેલ વોર્ડોની સામાન્ય ચૂંટણી તા. ૧૬/૨/૨૦૦૩ ના રોજ યોજાયેલ તેની મતગણતરીનું પરિણામ ગુજરાત નગરપાલિકા (ની ચૂંટણી કરવા) બાબતના નિયમો ૧૯૯૪ ના નિયમ– ૬૧ અન્વયે નમૂના નં. ૨૧ મુજબ તૈયાર કરી નિયમ – ૬૩ અન્વયે નીચે જણાવેલ વોર્ડોની સામે જણાવેલ બેઠક માટે તેની સામે કોલમ નં. ૪ માં જણાવેલ ઉમેદવારોને ચૂંટાયેલા જાહેર કરવામાં આવેલ છે.

(૨) નગરપાલિકા (ની ચૂંટણી કરવા) બાબતના નિયમો ૧૯૯૪ ના નિયમ ૬૩ મુજબ જાહેર કરેલ પરિણામ મુજબ નીચે જણાવેલ વોર્ડોની સામે જણાવેલ બેઠક માટે તેની સામે જણાવેલ ઉમેદવારોને નિયમ ૬૮ અન્વયે થરાદ નગર પંચાયતના ચૂંટાયેલા કાઉન્સિલરો તરીકે જાહેર કરી તેઓનાં નામો પ્રસિધ્ધ કરવામાં આવેલ છે.

અ.નં.	વોર્ડ નંબર	બેઠકનો પ્રકાર	ચૂંટાયેલા ઉમેદવારનું નામ	સરનામું	પક્ષ સાથે જોડાણ
૧	૨	૩	૪	૫	૬
૧	૧	૧. સામાન્ય મહિલા	સીતાબેન વિશનપુરી ગૌસ્વામી	શિવનગર, થરાદ	–
૨	૧	૨. અનુસુચિત જાતિ	હીરાલાલ પ્રેમાજી રાઠોડ	શિવનગર, થરાદ	–
૩	૧	૩. સામાન્ય	મહાદેવભાઈ વીરાજી જેપાલ	શિવનગર, થરાદ	–
૪	૨	૧. પછાતવર્ગ મહિલા	કોકીલાબેન હીરાલાલ પ્રજાપતિ	થાણાશેરી, થરાદ	–
૫	૨	૨. અનુસુચિત જાતિ	નાનજી પ્રેમાજી ડોહટ	શિવનગર, થરાદ	–
૬	૨	૩. સામાન્ય	મેહુંસિંહજી વિજયસિંહજી વાઘેલા	દરબારગઢ, થરાદ	–
૭	૩	૧. અનુસુચિત જાતિ મહિલા	શિલ્પાબેન ભાનુભાઈ પરમાર	પશુદવાખાના પાસે, થરાદ	ભારતીય રાષ્ટ્રીય કોંગ્રેસ
૮	૩	૨. પછાતવર્ગ	રામજી વાલજી રાઠોડ	વજીરવાસ, થરાદ	–
૯	૩	૩. સામાન્ય	નાગજીભાઈ માધાભાઈ પ્રજાપતિ	પશુ દવાખાના પાસે કુંભારવાસ, થરાદ	–

INDEX

૧	૨	૩	૪	૫	૬
૧૦	૪	૧. સામાન્ય મહિલા	વિમળાબેન જયેશકુમાર ધરુ	દેસાઈ શેરી, થરાદ	ભારતીય જનતા પક્ષ
૧૧	૪	૨. સામાન્ય	અશોકભાઈ રામચંદ દવે	ચામુંડાનગર થરાદ	ભારતીય જનતા પક્ષ
૧૨	૪	૩. સામાન્ય	શાંતિલાલ ઓખાલાલ શાહ	જુના ગંજબજાર થરાદ	ભારતીય જનતા પક્ષ
૧૩	૫	૧. સામાન્ય મહિલા	નિર્મળાબેન રમેશચંદ્ર ત્રિવેદી	સોનારાશેરી થરાદ	ભારતીય જનતા પક્ષ
૧૪	૫	૨. અનુસુચિત જાતિ	હરીરામ ગોવિંદભાઈ પંડયા	ગાયત્રી વિદ્યાલય સામે, થરાદ	ભારતીય રાષ્ટ્રીય કોંગ્રેસ
૧૫	૫	૩. સામાન્ય	પ્રતાપભાઈ ખુશાલજી સોની	હનુમાનશેરી થરાદ	ભારતીય રાષ્ટ્રીય કોંગ્રેસ
૧૬	૬	૧. સામાન્ય મહિલા	જશીબેન જયંતીલાલ નાઈ	ચામુંડાનગર, થરાદ	ભારતીય રાષ્ટ્રીય કોંગ્રેસ
૧૭	૬	૨. સામાન્ય	ભવરસિંહ શિવસિંહ ગોહીલ	શિવવીલા, શાણાશેરી થરાદ	ભારતીય રાષ્ટ્રીય કોંગ્રેસ
૧૮	૬	૩. સામાન્ય	નવિનભાઈ કાલીદાસ ઓઝા	અંબિકા નગર સોસયટી, થરાદ	ભારતીય જનતા પક્ષ
૧૯	૭	૧. અનુસુચિત જાતિ મહિલા	નાજુબેન જેહાભાઈ વણકર	વણકરવાસ થરાદ	ભારતીય રાષ્ટ્રીય કોંગ્રેસ
૨૦	૭	૨. અનુસુચિત આદિજાતિ	વાઘાભાઈ ઓખાજી ભીલ	ભીલવાસ થરાદ	ભારતીય રાષ્ટ્રીય કોંગ્રેસ
૨૧	૭	૩. સામાન્ય	વાઘજી જેઠાભાઈ રાજપુત	આશાપુરીવાસ થરાદ	ભારતીય રાષ્ટ્રીય કોંગ્રેસ

(સહી/–) અવાચ્ય;
ચૂંટણી અધિકારી થરાદ ન.પં.
અને
જિલ્લા પુરવઠા અધિકારી
બનાસકાંઠા, પાલનપુર

સ્થળ : થરાદ

તારીખ : ૧૯/૨/૨૦૦૧

INDEX

Extra No. 156 REGISTERED NO. G/GNR/2

©

सत्यमेव जयते

The Gujarat Government Gazette

EXTRAORDINARY

PUBLISHED BY AUTHORITY

Vol. XLIV] WEDNESDAY, FEBRUARY 26, 2003/PHALGUNA 7, 1924

Separate paging is given to this Part in order that it may be filed as a Separate Compilation.

PART IV—C

Statutory Rules and Orders (other than those published in Parts I, I-A and I-L) made by Statutory Authorities other than the Government of Gujarat including those made by the Government of India, the High Court, the Director of Municipalities, the Commissioner of Police, the Director of Prohibition and excise, the District Magistrates and the Election Commission, Election Tribunals, Returning Officers and other authorities, under the Election Commission.

કરજણ નગરપંચાયત ની સામાન્ય ચૂંટણી–૨૦૦૩

ચૂંટણી અધિકારી વ્દારા ગુજરાત નગરપાલિકા (ની ચૂંટણી કરવા) બાબત ના નિયમો – ૧૯૯૪ ના નિયમ–૬૮ અન્વયે ચૂંટાયેલા ઉમેદવારોના નામોની જાહેરાત

નં ચૂંટણી/ ૧૯૦૩ /૨૦૦૩ તારીખ:– ૧૯/૨/૨૦૦૩ ચૂંટણી અધિકારી કરજણ નગર પંચાયત અને નાયબ કલેકટર, વડોદરા પ્રાન્ત, વડોદરા ની કચેરી નર્મદા ભવન સી બ્લોક છઠ્ઠામાળે, જેલ રોડ, વડોદરા.

(૧) કરજણ નગરપંચાયત ના નીચે જણાવેલ વોર્ડ ની સામાન્ય ચૂંટણી તારીખ:–૧૬/૨/૨૦૦૩ ના રોજ યોજાયેલ તેની મતગણતરી નું પરિણામ ગુજરાત નગરપાલિકા (ની ચૂંટણી કરવા) બાબતના નિયમો–૧૯૯૪ ના નિયમ–૬૧ અન્વયે નમૂના નં.૨૧ મુજબ તૈયાર કરી નિયમ–૬૩ અન્વયે નીચે જણાવેલ વોર્ડની સામે જણાવેલ બેઠક માટે તેની સામે જણાવેલ બેઠક માટે તેની સામે કોલમ નંબર. ૪માં જણાવેલ ઉમેદવારોને ચૂંટાયેલા જાહેર કરવામાં આવેલ છે.

(૨) નગરપાલિકા (ની ચૂંટણી કરવા) બાબતના નિયમો–૧૯૯૪ ના નિયમ–[redacted], ૬૩, [redacted] મુજબ જાહેર કરેલ પરિણામ મુજબ નીચે જણાવેલ વોર્ડ ની સામે જણાવેલ બેઠક માટે તેની સામે જણાવેલ ઉમેદવારોને નિયમ–૬૮ અન્વયે કરજણ નગર પચાયત ના ચૂંટાયેલા કાઉન્સિલરો તરીકે જાહેર કરી તેઓના નામો પ્રસિધ્ધ કરવામાં આવે છે.

અ.નં.	વોર્ડ નંબર	બેઠકનો પ્રકાર	ચૂંટાયેલ ઉમેદવારનું		પક્ષ સાથે જોડાણ
			નામ	સરનામું	
૧	૨	૩	૪	૫	૬
૧	૧	સામાન્ય મહિલા	લક્ષ્મીબેન હિરાભાઇ માછી	જલારામ નગર, ગોકુળ વિભાગ, નવાબજાર, કરજણ	ભારતીય જનતા પાર્ટી

૧	૨	૩	૪	૫	૬
૨	૧	અનુસૂચિત આદિજાતિ	ઈશ્વરભાઈ મોહનભાઈ વસાવા	જલારામ નગર, ગોકુળ વિભાગ, નવાબજાર, કરજણ	ભારતીય જનતા પાર્ટી
૩	૧	સામાન્ય	સાજણભાઈ રૂડાભાઈ ભરવાડ	ગીરધર નગર સોસા. નવાબજાર કરજણ	ભારતીય જનતા પાર્ટી
૪	૨	સામાન્ય મહિલા	વિમળાબેન નટવરસિંહ રાજપુત	હરિકૃપા સોસાયટી, નવાબજાર કરજણ	ભારતીય જનતા પાર્ટી
૫	૨	પછાત વર્ગ	વિપુલભાઈ ચંદુભાઈ પાટણવાડીયા	એ/૨૭ કનકપાર્ક, નવાબજાર, કરજણ	ભારતીય જનતા પાર્ટી
૬	૨	સામાન્ય	કેતનકુમાર પ્રવિણસિંહ ચીખલીયા	પંચવટી સોસાયટી, નવાબજાર, કરજણ	-
૭	૩	અનુસૂચિત આદિજાતિ મહિલા	શારદાબેન રમેશભાઈ તડવી	પ્રતાપનગર કોલોની જુના બજાર કરજણ	ભારતીય જનતા પાર્ટી
૮	૩	અનુસૂચિત જાતિ	શાંતીલાલ ગોવિંદભાઈ પરમાર	આંબેડકર નગર જુનાબજાર કરજણ	ભારતીય જનતા પાર્ટી
૯	૩	સામાન્ય	વિજયસિંહ ભીખુભાઈ ચાવડા	મોહન પટેલ નું ફળીયું જુના બજાર કરજણ	ભારતીય જનતા પાર્ટી
૧૦	૪	અનુસૂચિત જાતિ મહિલા	મધુબેન ભાઈલાલભાઈ પરમાર	વિધ્યાનગર સોસા. કરજણ	-
૧૧	૪	સામાન્ય	દેવેન્દ્રસિંહ હરેન્દ્રસિંહ ચાવડા (દેવો)	જુના બજાર દસમોભાગ કરજણ	-
૧૨	૪	સામાન્ય	રામસિંહ છીતુસિંહ વાઘેલા (ભાણાભાઈ)	વૃંદાવન સોસા. જુનાબજાર કરજણ	ભારતીય જનતા પાર્ટી
૧૩	૫	સામાન્ય મહિલા	કલ્પનાબેન હિતેશકુમાર શાહ	૭-એચ.જે.પાર્ક, નવાબજાર કરજણ	-
૧૪	૫	સામાન્ય	મહેન્દ્રકુમાર ગીરધરલાલ શાહ	બેંક ઓફ બરોડાની બાજુમાં, નવા બજાર કરજણ	-
૧૫	૫	સામાન્ય	હંસરાજભાઈ વિરભાણભાઈ પંજાબી	રણછોડજી મંદિર પાસે, નવાબજાર કરજણ	-
૧૬	૬	સામાન્ય મહિલા	દમયંતીબેન અજીતસિંહ રાવલજી	માધવપાર્ક સોસાયટી પાસે, સરકારી દવાખાના પાછળ, નવાબજાર કરજણ	-
૧૭	૬	સામાન્ય	સુરેશભાઈ બેચરભાઈ પટેલ (મોટા)	૪૩, હરિદર્શન સોસાયટી, નવાબજાર, કરજણ	-
૧૮	૬	સામાન્ય	દિલીપસિંહ છત્રસિંહ રાજ	૧૧, હરિદર્શન સોસાયટી, નવાબજાર, કરજણ	-

INDEX

૧	૨	૩	૪	૫	૬
૧૯	૭	પછાત વર્ગ મહિલા	શારદાબેન મગનભાઈ માછી	સંસ્કાર કેન્દ્ર પાસે, જુનાબજાર કરજણ	-
૨૦	૭	અનુસૂચિત આદિજાતિ	ભરતભાઈ અંબાલાલ વસાવા	વલી નગરી જુનાબજાર કરજણ	-
૨૧	૭	સામાન્ય	મહંમદભાઈ યુસુફભાઈ સાંધી	સીનેમારોડ જુનાબજાર કરજણ	-

(સહી/–) અવાચ્ય,
ચૂંટણી અધિકારી
કરજણ નગરપંચાયત અને
નાયબ કલેકટર, વડોદરા પ્રાન્ત, વડોદરા.

તારીખ:–૨૬/૨/૨૦૦૩
સ્થળ:– સંસ્કારકેન્દ્ર, જૂના બજાર કરજણ

છોટાઉદેપુર નગરપંચાયતની સામાન્ય ચૂંટણી–૨૦૦૩

ચૂંટણી અધિકારી દ્વારા ગુજરાત નગરપાલિકા (ની ચૂંટણી કરવા) બાબતના નિયમો ૧૯૯૪ ના નિયમ–૬૮ અન્વયે ચૂંટાયેલા ઉમેદવારના નામોની જાહેરાત.

ક્રમાંક: ન.પં. ચૂંટણી ૯૧૧/૨૦૦૩

(૧) વડોદરા જિલ્લાની છોટાઉદેપુર નગરપંચાયતના નીચે જણાવેલ અ.ન ૧૯ સામે જણાવેલ વોર્ડની સામે જણાવેલ બેઠક માટે કોલમ નંબર ૪ માં જણાવેલ ઉમેદવારને ગુજરાત નગરપાલિકા (ની ચૂંટણી કરવા) બાબતના નિયમો ૧૯૯૪ના નિયમ ૧૩ અન્વયે બિનહરિફ ચૂંટાયેલા કાઉન્સીલર તરીકે જાહેર કરવામાં આવેલ છે.

(૨) છોટાઉદપુર નગરપંચાયતના નીચે જણાવેલ વોર્ડોની સામાનય / ચૂંટણી તા. ૧૬–૨–૦૩ ના રોજ યોજાયેલ તેનીમતગણતરીનું પરિણામ ગુજરાત નગરપાલિકા (ની ચૂંટણી કરવા) બાબતના નિયમો ૧૯૯૪ ના નિયમ–૬૧ અન્વયે નમૂના નં. ૨૧ મુજબ તૈયાર કરી નિયમ–૬૩ અન્વયે નીચે જણાવેલ વોર્ડોની સામે જણાવેલ બેઠક માટે તેની સામે કોલમ નંબર ૪ માં જણાવેલ ઉમેદવારોને ચુંટાયેલા જાહેર કરવામાં આવેલ છે.

(૩) નગરપાલિકા (ની ચૂંટણી કરવા) બાબતના નિયમો ૧૯૯૪ ના નિયમ ૧૩, ૬૩, મુજબ જાહેર કરેલ પરિણામ મુજબ નીચે જણાવેલ વોર્ડોની સામે જણાવેલ બેઠક માટે તેની સામે જણાવેલ ઉમેદવારોને નિયમ ૬૮અન્વયે છોટાઉદેપુર નગરપંચાયતના ચૂંટાયેલા કાઉન્સિલરો તરીકે જાહેર કરી તેઓનાં નામો પ્રસિદ્ધ કરવામાં આવે છે.

અ. ન.	વોર્ડ નંબર	બેઠકનો પ્રકાર	ચૂંટાયેલા ઉમેદવારનું		પક્ષ સાથે જોડાણ.
			નામ	સરનામુ	
૧	૨	૩	૪	૫	૬
૧	૧	પછાત વર્ગ મહિલા	નસીમબાનુ મહંમદ શોએબ દાલ	સ્ટેશન ઝોઝરોડ છોટાઉદેપુર	ભારતીય રાષ્ટ્રીય કોંગ્રેસ
૨	૧	અનુ. આદિજાતિ	રમેશચંદ્ર રતનસિંહ રાઠવા	નવાપુરા પાછળ, છોટાઉદેપુર.	ભારતીય રાષ્ટ્રીય કોંગ્રેસ
૩	૧	સામાન્ય	આદમભાઈ યુસુફભાઈ સુરતી	સ્ટેશન ઝોઝરોડ છોટાઉદેપુર	ભારતીય રાષ્ટ્રીય કોંગ્રેસ
૪	૨	સામાન્ય મહિલા	જ્યોતિબેન રાજેન્દ્રકુમાર ઠક્કર	શ્રીજીકૃપા સોસાયટી, છોટાઉદેપુર.	ભારતીય જનતા પક્ષ
૫	૨	અનુ. આદિજાતિ	રવિન્દ્રભાઈ નાનજીભાઈ રાઠવા	નવાપુરા પોસ્ટઓફિસ પાછળ છોટાઉદેપુર.	ભારતીય જનતા પક્ષ
૬	૨	સામાન્ય	ભૂપેન્દ્રભાઈ કાંતિભાઈ ધોબી	સરદાર નગર સોસાયટી છોટાઉદેપુર	ભારતીય જનતા પક્ષ
૭	૩	સામાન્ય મહિલા	સવિતાબેન ભાવસીંગભાઈ રાઠવા	પેન્ડકમાં કલબરોડ, છોટાઉદેપુર.	ભારતીય રાષ્ટ્રીય કોંગ્રેસ
૮	૩	અનુ. આદિજાતિ	જગદીશભાઈ મથુરભાઈ રાઠવા	રાઠવા સોસાયટી, છોટાઉદેપુર.	ભારતીય રાષ્ટ્રીય કોંગ્રેસ
૯	૩	સામાન્ય	ચિતરંજન ફકીરભાઈ ચૌહાણ	પાવરહાઉસ, છોટાઉદેપુર.	—
૧૦	૪	અનુ.આદિજાતિ મહિલા	મંજુલાબેન કિશનભાઈ કોળી	ગુરુકૃપા સોસાયટી, છોટાઉદેપુર.	—
૧૧	૪	સામાન્ય	ફારૂકભાઈ મહંમદ હાજી ફોદા	કસ્બા મસ્જીદરોડ, છોટાઉદેપુર.	—
૧૨	૪	સામાન્ય	સબ્બીરહુસેન અ.કરીમ ડભોઈવાલા	કસ્બા કવાંટરોડ, છોટાઉદેપુર.	

INDEX

૧	૨	૩	૪	૫	૬
૧૩	૫	સામાન્ય મહિલા	નજમાબીબી રફીકભાઈ અજમેરી	પ.વરહાઉસ ફળીયા, છોટાઉદેપુર.	---
૧૪	૫	પછાત વર્ગ	અમીરઅલી કાદરઅલી મકરાણી	મકરાણી મહોલ્લા, છોટાઉદેપુર.	ભારતીય રાષ્ટ્રીય કોંગ્રેસ
૧૫	૫	સામાન્ય	મકસુદઅલી એહમદમીયાં બ્લોચ	મકરાણી મહોલ્લા, છોટાઉદેપુર.	ભારતીય રાષ્ટ્રીય કોંગ્રેસ
૧૬	૬	સામાન્ય મહિલા	દક્ષાબેન ભૂપતભાઈ પટેલ	નવાપુરા ચોખંડી, છોટાઉદેપુર.	ભારતીય જનતા પક્ષ
૧૭	૬	સામાન્ય	નરેન્દ્રકુમાર ગુણવંતલાલ જયસ્વાલ	"માણેક સદન" નવાપુરા છોટાઉદેપુર.	---
૧૮	૬	સામાન્ય	મધુસુદનભાઈ ચંદ્રશંકર જોષી	પુરોહીતવાડા, છોટાઉદેપુર.	---
૧૯	૭	અનુ.આદિજાતિ મહિલા	ક્રિષ્ણાબેન અર્જુનસિંહ રાઠવા	શાંતિનગર સોસાયટી, છોટાઉદેપુર	ભારતીય જનતા પક્ષ
૨૦	૭	અનુ. જાતિ	અરવિંદભાઈ નાનુભાઈ હરીજન	ગંજીફળીયા, છોટાઉદેપુર.	---
૨૧	૭	સામાન્ય	પ્રકાશચંદ્ર નિરંજનભાઈ અગ્રવાલ	રજપુત ફળીયા, છોટાઉદેપુર.	ભારતીય જનતા પક્ષ

સ્થળ : છોટાઉદેપુર
તારીખ: ૨૬-૨-૦૩

(સહી/-) અવાચ્ય,

ચુંટણી અધિકારી
છોટાઉદેપુર નગરપંચાયત
અને
પ્રાંત અધિકારી છોટાઉદેપુર.

સરકારી મધ્યસ્થ મુદ્રણાલય, ગાંધીનગર

INDEX

Extra No. 157 REGISTERED NO. G/GNR/2

©

सत्यमेव जयते

The Gujarat Government Gazette

EXTRAORDINARY

PUBLISHED BY AUTHORITY

Vol. XLIV] WEDNESDAY, FEBRUARY 26, 2003/PHALGUNA 7, 1924

Separate paging is given to this Part in order that it may be filed as a Separate Compilation.

PART IV—C

Statutory Rules and Orders (other than those published in Parts I, I-A and I-L) made by Statutory Authorities other than the Government of Gujarat including those made by the Government of India, the High Court, the Director of Municipalities, the Commissioner of Police, the Director of Prohibition and excise, the District Magistrates and the Election Commission, Election Tribunals, Returning Officers and other authorities, under the Election Commission.

બાવળા નગરપાલિકાની સામાન્ય ચૂંટણી-૨૦૦૩
ચૂંટણી અધિકારી દ્વારા ગુજરાત નગરપાલિકા (ની ચૂંટણી કરવા) બાબતના નિયમો ૧૯૯૪ના નિયમ-૬૮ અન્વયે ચૂંટાયેલા ઉમેદવારોના નામોની જાહેરાત

(૧) અમદાવાદ જીલ્લાની બાવળા નગરપાલિકાના નીચે જણાવેલ વોર્ડોની સામાન્ય ચૂંટણી તા. ૧૬/૦૨/૨૦૦૩ ના રોજ યોજાયેલ તેની મતગણતરીનું પરિણામ ગુજરાત નગરપાલિકા (ની ચૂંટણી કરવા) બાબતના નિયમો ૧૯૯૪ ના નિયમ-૬૧ અન્વયે નમૂના નં. ૨.૧ મુજબ તૈયાર કરી નિયમ-૬૩ અન્વયે નીચે જણાવેલ વોર્ડોની સામે જણાવેલ બેઠક માટે તેની સામે કોલમ નંબર ૪ માં જણાવેલ ઉમેદવારને ચૂંટાયેલા જાહેર કરવામાં આવેલ છે.

(૨) નગરપાલિકા (ની ચૂંટણી કરવા) બાબતના નિયમો ૧૯૯૪ ના નિયમ [illegible],૬૩ મુજબ જાહેર કરેલ પરિણામ મુજબ નીચે જણાવેલ વોર્ડોની સામે જણાવેલ બેઠક માટે તેની સામે જણાવેલ ઉમેદવારોને નિયમ ૬૮ અન્વયે બાવળા નગરપાલિકા ના ચૂંટાયેલા કાઉન્સિલરો તરીકે જાહેર કરી તેમનાં નામો પ્રસિદ્ધ કરવામાં આવે છે.

અ.નં.	વોર્ડ નંબર	બેઠકનો પ્રકાર	ચૂંટાયેલા ઉમેદવારનું		પક્ષ સાથે જોડાણ
			નામ	સરનામું	
૧.	૧	૧ સામાન્ય મહિલા	જયોત્સનાબેન ઉપેન્દ્રભાઈ પટેલ	૧૭, શાંતિકલશ સો., બાવળા.	ભારતીય જનતા પાર્ટી
૨.	૧	૨ પછાત વર્ગ	કાનજીભાઈ હનુભાઈ કો. પટેલ	બોરડીવાળું જીન, બાવળા	ભારતીય જનતા પાર્ટી
૩.	૧	૩ સામાન્ય	જયેશકુમાર દશરથભાઈ અમીન (જે. ડી.)	૪, અમરીષપાર્ક, બાવળા	ભારતીય જનતા પાર્ટી
૪	૨	૧ સામાન્ય મહિલા	શકુંતલા રસિકભાઈ પટેલ	અંબાલાલ પાર્ક, બાવળા	ભારતીય જનતા પાર્ટી
૫	૨	૨ સામાન્ય	રાજુભાઈ કેશાભાઈ પટેલ (આર.કે.)	ઘર સોસાયટી, બાવળા	ભારતીય જનતા પાર્ટી
૬	૨	૩ સામાન્ય	બિપીનભાઈ પ્રમુખભાઈ પટેલ	પંચશીલ સોસાયટી, બાવળા	ભારતીય જનતા પાર્ટી
૭	૩	૧ સામાન્ય મહિલા	લીલાબેન અમૃતભાઈ પટેલ	ગાંધીનગર સોસાયટી, બાવળા	ભારતીય જનતા પાર્ટી
૮	૩	૨ પછાત વર્ગ	કનુભાઈ ચંદુજી વાઘેલા	વાટાવાળો વાસ, બાવળા	ભારતીય જનતા પાર્ટી
૯	૩	૩ સામાન્ય	વિપુલભાઈ રસિકભાઈ પટેલ	વલ્લભનગર સોસાયટી, બાવળા	ભારતીય જનતા પાર્ટી
૧૦	૪	૧ પછાતવર્ગ મહિલા	પદમાબેન જકશીભાઈ ભરવાડ	ભરવાડવાસ, બાવળા	ભારતીય રાષ્ટ્રીય કોંગ્રેસ
૧૧	૪	૨ સામાન્ય	નુતનભાઈ છગનભાઈ ભરવાડ	ભરવાડવાસ, બાવળા	ભારતીય રાષ્ટ્રીય કોંગ્રેસ
૧૨	૪	૩ સામાન્ય	અતુલભાઈ મહાદેવભાઈ ભરવાડા	ભરવાડવાસ, બાવળા	ભારતીય રાષ્ટ્રીય કોંગ્રેસ
૧૩	૫	૧ સામાન્ય મહિલા	મનીષા મુકેશભાઈ પ્રજાપતિ	શાંતિનગર સો. પાસે, બાવળા	ભારતીય રાષ્ટ્રીય કોંગ્રેસ
૧૪	૫	૨ સામાન્ય	અશોકભાઈ ખેંગારભાઈ ભરવાડ	ગુસીની નેર, બાવળા	ભારતીય રાષ્ટ્રીય કોંગ્રેસ

INDEX

અ.નં.	વોર્ડ નંબર	બેઠકનો પ્રકાર	ચૂંટાયેલા ઉમેદવારનું નામ	સરનામું	પક્ષ સાથે જોડાણ
૧૫.	૫	૩ સામાન્ય	મનુભાઈ ગોકળભાઈ ભરવાડ	આબાતળાવ પાસે, બાવળા	ભારતીય રાષ્ટ્રીય કોંગ્રેસ
૧૬.	૬	૧ અનુસૂચિત જાતિ મહિલા	વાલીબેન હસમુખભાઈ વાણીયા	વણકરવાસ, બાવળા	ભારતીય રાષ્ટ્રીય કોંગ્રેસ
૧૭.	૬	૨ સામાન્ય	લક્ષ્મણભાઈ કરશનભાઈ પઢાર	પઢારવાસ, બાવળા	ભારતીય રાષ્ટ્રીય કોંગ્રેસ
૧૮.	૬	૩ સામાન્ય	અરજણભાઈ ગોકળભાઈ ભરવાડ	આબાતળાવ પાસે, બાવળા	ભારતીય રાષ્ટ્રીય કોંગ્રેસ
૧૯.	૭	૧ સામાન્ય મહિલા	માલતીબેન જશવંતલાલ દવે	અંબાજીમાતાનો ચોક, બાવળા	ભારતીય રાષ્ટ્રીય કોંગ્રેસ
૨૦.	૭	૨ અનુસૂચિત જાતિ	હીરાભાઈ ધનજીભાઈ ચૌહાણ	રોહીતવાસ, બાવળા	ભારતીય રાષ્ટ્રીય કોંગ્રેસ
૨૧.	૭	૩ સામાન્ય	જકશીભાઈ નાગજીભાઈ ભરવાડ	ભરવાડવાસ, બાવળા	ભારતીય રાષ્ટ્રીય કોંગ્રેસ
૨૨.	૮	૧ સામાન્ય મહિલા	મંજુલાબેન પરેશકુમાર પટેલ	ગાંધીનગર સોસાયટી, બાવળા	ભારતીય જનતા પાર્ટી
૨૩.	૮	૨ સામાન્ય	ભાગ્યેશકુમાર જયંતિભાઈ પટેલ (ભાગ્યેશ ઘંટીવાળા)	મોટીડેલી, બાવળા	ભારતીય જનતા પાર્ટી
૨૪.	૮	૩ સામાન્ય	કનુભાઈ દેવીદાસ પટેલ	છેલ્લીફળી, ચોરાપા, બાવળા.	—
૨૫.	૯	૧ સામાન્ય મહિલા	ગલાલબેન આત્મારામભાઈ મકવાણા	વણકરવાસ, બાવળા	ભારતીય રાષ્ટ્રીય કોંગ્રેસ
૨૬.	૯	૨ અનુસૂચિત જાતિ	કાર્તિકકુમાર મોહનભાઈ ચૌહાણ	રોહિતવાસ, બાવળા.	ભારતીય જનતા પાર્ટી
૨૭.	૯	૩ સામાન્ય	ગણપતભાઈ કુબેરભાઈ વાણિયા	નવો વણકરવાસ, બાવળા	ભારતીય રાષ્ટ્રીય કોંગ્રેસ

(સહી/–) અવાચ્ય,
ચૂંટણી અધિકારી
બાવળા નગરપાલિકા અને નાયબ નિયામક
[illegible]

સ્થળ : બાવળા
તારીખ : ૨૦-૨-૨૦૦૩

ધંધુકા નગરપાલિકાની સામાન્ય ચૂંટણી-૨૦૦૩
ચૂંટણી અધિકારી દ્વારા ગુજરાત નગરપાલિકા (ની ચૂંટણી કરવા) બાબતના નિયમો ૧૯૯૪ ના નિયમ-૬૮
અન્વયે ચૂંટાયેલા ઉમેદવારોના નામોની જાહેરાત.

ક્રમાંકઃ ચટણ/ધંધુકા/ન.પા./સા.ચુ./૨૦૦૩

(૧) અમદાવાદ જિલ્લાની ધંધુકા નગરપાલિકાના નીચે જણાવેલ અ.નં ૪,૫,૬,૭ સામે જણાવેલ વોર્ડની સામે જણાવેલ બેઠક માટે કોલમ નંબર ૪ માં જણાવેલ ઉમેદવારને ગુજરાત નગરપાલિકા (ની ચૂંટણી કરવા) બાબતના નિયમો ૧૯૯૪ના નિયમ ૧૩ અન્વયે બિનહરિફ ચૂંટાયેલ કાઉન્સિલર તરીકે જાહેર કરવામાં આવેલ છે.

(૨) ધંધુકા નગરપાલિકાના નીચે જણાવેલ વોર્ડોના સામાન્ય ચૂંટણી તાઃ ૧૬-૦૨-૦૩ ના રોજ યોજાયેલ તેની મતગણતરીનું પરિણામ ગુજરાત નગરપાલિકા (ની ચૂંટણી કરવા) બાબતના નિયમો ૧૯૯૪ ના નિયમ-૬૧ અન્વયે નમૂના નં.૨૧ મુજબ તૈયાર કરી નિયમ-૬૩ અન્વયે નીચે જણાવેલ વોર્ડોની સામે જણાવેલ બેઠક માટે તેની સામે કોલમ નંબર ૪ માં જણાવેલ ઉમેદવારને ચૂંટાયેલા જાહેર કરવામાં આવેલ છે.

(૩) નગરપાલિકા (ની ચૂંટણી કરવા) બાબતના નિયમો ૧૯૯૪ ના નિયમ ૧૩,૬૩, મુજબ જાહેર કરેલ પરિણામ મુજબ નીચે જણાવેલ વોર્ડોની સામે જણાવેલ બેઠક માટે તેની સામે જણાવેલ ઉમેદવારોને નિયમ ૬૮ અન્વયે ધંધુકા નગરપાલિકા ચૂંટાયેલા કાઉન્સિલરો તરીકે જાહેર કરી તેમનાં નામો પ્રસિદ્ધ કરવામાં આવે છે.

ક્રમ	વોર્ડ નંબર	બેઠકનો પ્રકાર	ચૂંટાયેલ ઉમેદવારનું		પક્ષ સાથે જોડાણ
			નામ	સરનામું	
૧	૨	૩	૪	૫	૬
૧	૧	સામાન્ય (મહિલા)	મંજુલાબેન રણછોડભાઈ ભુંભાણી	દત્તાત્રેય નગર ધંધુકા	ભારતીય જનતા પાર્ટી
૨	૧	પછાત વર્ગ	લાલજીભાઈ ધનજીભાઈ ડાભી	સતવારા સોસાયટી ધંધુકા	ભારતીય જનતા પાર્ટી
૩	૧	સામાન્ય	ગોવિંદભાઈ મનજીભાઈ રાઠોડ	સથવારા સોસાયટી ધંધુકા	ભારતીય જનતા પાર્ટી
૪	૨	સામાન્ય (મહિલા)	ગીતાબેન નીલેશભાઈ બગડીયા	પારેખફળી-૨ ધંધુકા	ભારતીય જનતા પાર્ટી
૫	૨	પછાત વર્ગ	દિનેશભાઈ ભીખાભાઈ રામી-(પ્રકાશભાઈ)	માળીવાડા ધંધુકા	ભારતીય જનતા પાર્ટી
૬	૨	સામાન્ય	અમૃતભાઈ ગંદુભાઈ પગી	નવાપરા સિનેમા પાછળ ધંધુકા.	ભારતીય જનતા પાર્ટી
૭	૩	પછાત વર્ગ (મહિલા)	વસંતબેન ચંદુભાઈ ધારીયા	કડીયા ફળી ધંધુકા	ભારતીય જનતા પાર્ટી
૮	૩	સામાન્ય	લવજીભાઈ ગટોરભાઈ ખાંડબા	મોટા સુતારવાડા ધંધુકા	ભારતીય જનતા પાર્ટી
૯	૩	સામાન્ય	વલીમહંમદ મુસેભાઈ તલાટ	ઘાંચીવાડા ધંધુકા	-
૧૦	૪	સામાન્ય (મહિલા)	સવિતાબેન ભરતભાઈ મકવાણા	શંકરસોસાયટી ધંધુકા	ભારતીય જનતા પાર્ટી
૧૧	૪	અનુસૂચિત જાતિ	પ્રવિણભાઈ પોપટભાઈ મકવાણા	ગીરાવાડી ધંધુકા	-
૧૨	૪	સામાન્ય	ગનીભાઈ મહંમદભાઈ બોહરીયા	ખાન્જીવાડાની મસ્જીદ ધંધુકા	-
૧૩	૫	સામાન્ય (મહિલા)	બીલકીશબેન રહીમભાઈ પટેલ	ગારૂવાડા સાતદેરી પાસે ધંધુકા	-
૧૪	૫	સામાન્ય	સૈયદમીયા અબ્બાસમીયા સૈયદ	કસ્બા ધંધુકા	-
૧૫	૫	સામાન્ય	ઉસ્માનભાઈ સુલેમાનભાઈ મોદન	ગેબીફળી ધંધુકા.	-
૧૬	૬	સામાન્ય (મહિલા)	ધનગૌરીબેન હિંમતલાલ પટેલ	દેકાવાડા ધંધુકા	ભારતીય જનતા પાર્ટી
૧૭	૬	સામાન્ય	નિરવકુમાર હર્ષદરાય દીક્ષીત	મોઢવાડા ધંધુકા	ભારતીય જનતા પાર્ટી
૧૮	૬	સામાન્ય	વાડીલાલ મણીલાલ મોદી	લીંબડીફળી-૧ ધંધુકા	ભારતીય જનતા પાર્ટી
૧૯	૭	સામાન્ય (મહિલા)	જયાબેન નવનીતલાલ કણજરીયા	અંબાપરા ધંધુકા	ભારતીય જનતા પાર્ટી
૨૦	૭	સામાન્ય	રણછોડભાઈ ચેતનભાઈ ખાંદળા	અંબાપરા, બોટાદરા શેરી ધંધુકા	ભારતીય જનતા પાર્ટી
૨૧	૭	સામાન્ય	શામજીભાઈ મંગાભાઈ સોલંકી	અંબાપરા ધંધુકા	ભારતીય જનતા પાર્ટી
૨૨	૮	અનુસૂચિત જાતિ (મહિલા)	હર્ષાબેન પરશોત્તમભાઈ મકવાણા	ચમારવાસ ધંધુકા	ભારતીય જનતા પાર્ટી
૨૩	૮	સામાન્ય	પ્રવિણસિંહ નટવરસિંહ ચુડાસમા	આર્યવિજય સોસાયટી ધંધુકા	ભારતીય જનતા પાર્ટી
૨૪	૮	સામાન્ય	રમેશચંદ્ર દ્વારકાદાસ પટેલ	મસાલ્માજીન કોલેજ રોડ ધંધુકા	ભારતીય જનતા પાર્ટી
૨૫	૯	સામાન્ય (મહિલા)	વસંતબેન જગજીવનભાઈ શેખ	પુનિતનગર ધંધુકા	-
૨૬	૯	સામાન્ય	ઉમરફારૂક નથુભાઈ મોદન	ગેબીફળી સાત ઓરડા ધંધુકા	-
૨૭	૯	સામાન્ય	જેસંગભાઈ વિરસંગભાઈ કોળી	જુના પુનિતનગર ધંધુકા	-

સ્થળ: ધંધુકા

તાઃ ૨૦-૦૨-૦૩

(સહી/-) અવાચ્ય,

ચૂંટણી અધિકારી
ધંધુકા નગરપાલિકા અને
નાયબ કલેક્ટર ધોળકા પ્રાંત
ધોળકા.

INDEX

સાણંદ નગરપાલિકા ની સામાન્ય ચૂંટણી ૨૦૦૩

ચૂંટણી અધિકારી દ્વારા ગુજરાત નગરપાલિકા (ની ચૂંટણી કરવા) બાબત ના નિયમો ૧૯૯૪ ના નિયમ-૬૮ અન્વયે ચૂંટાયેલા ઉમેદવારો ના નામો ની જાહેરાત

ક્રમાંક

૧ સાણંદ નગરપાલિકા નીચે જણાવેલ વોર્ડો ની સામાન્ય ચૂંટણી તા. ૧૬-૨-૦૩ નાં રોજ યોજાયેલ તેની મતગણતરી નું પરિણામ ગુજરાત નગરપાલિકા (ની ચૂંટણી કરવા) બાબતના નિયમો ૧૯૯૪ ના નિયમ-૬૧ અન્વયે નમૂના નંબર ૨૧ મુજબ તૈયાર કરી નિયમ-૬૩ અન્વયે નીચે જણાવેલ વોર્ડો ની સામે જણાવેલ બેઠક માટે તેની સામે કોલમ નંબર ૪ માં જણાવેલ ઉમેદવારો ને ચૂંટાયેલા જાહેર કરવામાં આવેલ છે.

૨ નગરપાલિકા (ની ચૂંટણી કરવા) બાબતના નિયમો ૧૯૯૪ ના નિયમ ૬૦, ૬૩, મુજબ જાહેર કરેલ પરિણામ મુજબ નીચે જણાવેલ વોર્ડોની સામે જણાવેલ બેઠક માટે તેની સામે જણાવેલ ઉમેદવારોને નિયમ ૬૮ અન્વયે સાણંદ નગરપાલિકા ના ચૂંટાયેલા કાઉન્સિલરો તરીકે તેઓના નામો પ્રસિદ્ધ કરવામાં આવે છે.

અ.નં.	વોર્ડ નંબર	બેઠક નો પ્રકાર	ચૂંટાયેલા ઉમેદવાર નું નામ	ચૂંટાયેલા ઉમેદવાર નું સરનામું	પક્ષ સાથે જોડાણ
૧	૨	૩	૪	૫	૬
૧	૧	૧ સામાન્ય મહીલા	વર્ષાબેન હિતેશભાઇ વ્યાસ	ગાંધીવાસ , સાણંદ	ભારતીય જનતા પાર્ટી
૨	૧	૨ પછાતવર્ગ	મનહરભાઇ સોમાભાઇ રાણા	મોટી ગોલવાડ, સાણંદ	ભારતીય જનતા પાર્ટી
૩	૧	૩ સામાન્ય	ભીખાભાઇ રમણભાઇ પટેલ	૬, મહાલક્ષ્મી સોસા, સાણંદ	ભારતીય જનતા પાર્ટી
૪	૨	૧ સામાન્ય મહીલા	અલકાબેન રમેશભાઇ પટેલ	સાબ્બાવાસ, સાણંદ	ભારતીય જનતા પાર્ટી
૫	૨	૨ સામાન્ય	કનુભાઇ ભીખાભાઇ પટેલ	૧૭૩૫, સાબ્બાવાસ, સાણંદ	ભારતીય જનતા પાર્ટી
૬	૨	૩ સામાન્ય	ભરતકુમાર શકરચંદ પટેલ	સાબ્બાવાસ, સાણંદ	ભારતીય જનતા પાર્ટી
૭	૩	૧ સામાન્ય મહીલા	ઉર્મિલાબેન નટવરલાલ પટેલ	બ્રહ્મપોળ, સાણંદ	ભારતીય જનતા પાર્ટી
૮	૩	૨ પછાતવર્ગ	નાનજીભાઇ ગાંડાજી ઠાકોર	કપુરવાસ પાસે, સાણંદ	ભારતીય જનતા પાર્ટી
૯	૩	૩ સામાન્ય	નરેન્દ્રસિંહ ધીરૂભા વાઘેલા	૧, જય સોમનાથ સોસા, સાણંદ	ભારતીય જનતા પાર્ટી
૧૦	૪	૧ પછાતવર્ગ મહીલા	જેબરબેન ગફુરભાઇ રબારી	૩૪, શીવકૃપા સોસા, સાણંદ	ભારતીય જનતા પાર્ટી
૧૧	૪	૨ સામાન્ય	જીતેન્દ્રભાઇ નટુભાઇ સિસોદીયા	રાજશેરી, સાણંદ	ભારતીય જનતા પાર્ટી
૧૨	૪	૩ સામાન્ય	બળદેવભાઇ ચંદુભાઇ પટેલ	દરબાર ગઢ પાસે,હોળી ચકલા,સાણંદ	ભારતીય જનતા પાર્ટી
૧૩	૫	૧ સામાન્ય મહીલા	યોગીતાબેન પ્રવિણભાઇ સોની	ભટવાસ, સાણંદ	ભારતીય જનતા પાર્ટી
૧૪	૫	૨ અનુસુચિતજાતિ	કાંતિભાઇ રણછોડભાઇ દવે	૬, ધનલક્ષ્મી સોસા, સાણંદ	ભારતીય જનતા પાર્ટી
૧૫	૫	૩ સામાન્ય	અમરતભાઇ ભીખાભાઇ પટેલ	છીપવાસ, સાણંદ.	ભારતીય જનતા પાર્ટી

૧	૨	૩	૪	૫	૬	૭
૧૬	૬	૧	સામાન્ય મહીલા	શારદાબેન ગણપતભાઇ દૂધરેજીયા	માધવનગર, સાણંદ	ભારતીય જનતા પાર્ટી
૧૭	૬	૨	અનુસુચિતજાતિ	નટવરલાલ ચતુરભાઇ વાઘેલા	ચમારવાસ, સાણંદ	ભારતીય જનતા પાર્ટી
૧૮	૬	૩	સામાન્ય	ધુમીન અભયભાઇ દોશી	૪૭, ખોડીયાર સોસા, સાણંદ	ભારતીય જનતા પાર્ટી
૧૯	૭	૧	સામાન્ય મહીલા	શારદાબેન સૂરસિંહ ભાટીયા	જાનીવાસ, સાણંદ	ભારતીય જનતા પાર્ટી
૨૦	૭	૨	અનુસુચિતજાતિ	નટુભાઇ સોમાભાઇ જાદવ	વણકરવાસ, સાણંદ	ભારતીય જનતા પાર્ટી
૨૧	૭	૩	સામાન્ય	રતીલાલ મફતલાલ પટેલ	૧૮, મહાલક્ષ્મી સોસા, સાણંદ	ભારતીય રાષ્ટ્રીય કોંગ્રેસ
૨૨	૮	૧	અનુસુચિતજાતિ મહીલા	પુષ્પલતા મનુભાઇ જાદવ	ભગવતી સોસા, સાણંદ	ભારતીય રાષ્ટ્રીય કોંગ્રેસ
૨૩	૮	૨	સામાન્ય	બળવંતસિંહ ધીરૂભાઇ જાડેજા	ગોપપરા, સાણંદ	ભારતીય રાષ્ટ્રીય કોંગ્રેસ
૨૪	૮	૩	સામાન્ય	દીલીપભાઇ કનુભાઇ પટેલ	૨, વૃંદાવન સોસા, સાણંદ	ભારતીય જનતા પાર્ટી
૨૫	૯	૧	સામાન્ય મહીલા	લીલાબેન ઘનશ્યામભાઇ કોટક	૨૯, બ્રહ્માણી સોસા, સાણંદ.	ભારતીય જનતા પાર્ટી
૨૬	૯	૨	સામાન્ય	પ્રદ્યુમનસિંહ નટવરસિંહ વાઘેલા	૭૩, સોમનાથ સોસા, સાણંદ	ભારતીય જનતા પાર્ટી
૨૭	૯	૩	સામાન્ય	હસમુખભાઇ કાંતિલાલ પટેલ	૪૨, સર્વોદય સોસા, સાણંદ	ભારતીય જનતા પાર્ટી

સ્થળ : સાણંદ

તારીખ : ૨૦/૦૨/૦૩

(સહી/--) અવાચ્ય,

ચુંટણી અધિકારી

[illegible] નગર પાલિકા અને

[illegible] ખાસ જમીન સંપાદન અધિકારી

અમદાવાદ

પરિશિષ્ટ નંબર ૨૧(૨)

કાળી નગરપાલિકાની સામાન્ય ચુંટણી - ૨૦૦૩

ચુંટણી અધિકારી દ્વારા ગુજરાત નગરપાલિકા (ની ચુંટણી કરવા) બાબતના નિયમો ૧૯૯૪ ના નિયમ-૬૮ અન્વયે ચુંટાયેલા ઉમેદવારોના નામોની જાહેરાત

ક્રમાંક : ચુંટણી /ન.પા./કાળી/સા.ચૂં/૨૦૦૩

(૧) અમદાવાદ જીલ્લાની કાળી નગરપાલિકાના નીચે જણાવેલ અ.નં..૮, ૨૨, ૨૩, ૨૪, ૨૫, ૨૬, ૨૭ સામે જણાવેલ વોર્ડની સામે જણાવેલ બેઠક માટે કોલમ નં : ૪ માં જણાવેલ ઉમેદવારને ગુજરાત નગરપાલિકા (ની ચુંટણી કરવા) બાબતના નિયમો ૧૯૯૪ ના નિયમ - ૧૩ અન્વયે બિન હરિફ ચુંટાયેલા કાઉન્સિલર તરીકે જાહેર કરવામાં આવેલ છે.

(૨)કાળી નગરપાલિકા ના નીચે જણાવેલ વોર્ડની સામાન્ય ચુંટણી તા. ૧૬/૨/૨૦૦૩ ના રોજ યોજાયેલ તેની મતગણતરીનુ પરિણામ ગુજરાત નગરપાલિકા (ની ચુંટણી કરવા) બાબતના નિયમો ૧૯૯૪ ના નિયમ - ૬૧ અન્વયે નમુના નં : ૨૧ મુજબ તૈયાર કરી નિયમ -૬૩ અન્વયે નીચે જણાવેલ વોર્ડ ની સામે જણાવેલ બેઠક માટે તેની સામે કોલમ નં : ૪ માં જણાવેલ ઉમેદવારોને ચુંટાયેલા જાહેર કરવામાં આવે છે.

(૩)નગરપાલિકા (ની ચુંટણી કરવા) બાબતના નિયમો ૧૯૯૪ ના નિયમ - ૧૩, ૬૩ મુજબ જાહેર કરેલ પરિણામ મુજબ નીચે જણાવેલ વોર્ડની સામે જણાવેલ બેઠક માટે તેની સામે જણાવેલ ઉમેદવારોને નિયમ-૬૮ અન્વયે કાળી નગરપાલિકાના ચુંટાયેલા કાઉન્સિલરો તરીકે જાહેર કરી તેઓના નામો પ્રસિધ્ધિ કરવામાં આવે છે.

અનું	વોર્ડ નંબર	બેઠકનો પ્રકાર	ચુંટાયેલ ઉમેદવારનુ		પક્ષ સાથે જોડાણ
			નામ	સરનામુ	
૧	૨	૩	૪	૫	૬
૧.	૧	સામાન્ય મહિલા	દિપીકાબેન અશોકકુમાર શાહ	૧૩ જીનેશ્વર નગર ડી કેબીન	ભારતીય જનતા પાર્ટી
૨.	૧	સામાન્ય	ખેમચંદ કમાજી પટેલ	૩૮ કીર્તિદેવ સોસાયટી	ભારતીય જનતા પાર્ટી
૩.	૧	સામાન્ય	રાજુભાઇ મુનિશ્વર ખન્ના	૧૩૮ શુભ સોનલ સોસાયટી	ભારતીય જનતા પાર્ટી
૪.	૨	સામાન્ય મહિલા	સરોજબેન કાન્તીલાલ પટેલ	૬૦/નંદીની રો-હાઉસ, ડી-કેબીન	ભારતીય જનતા પાર્ટી
૫.	૨	પછાત વર્ગ	વિનોદકુમાર મનહરલાલ વૈદ્ય	૨/અધિકાર સોસાયટી, ડી-કેબીન	ભારતીય જનતા પાર્ટી
૬.	૨	સામાન્ય	ઉમેશ મહેન્દ્રસિંહ સૈની	૩૫ આદર્શનગર સોસાયટી, ડી-કેબીન	-
૭.	૩	સામાન્ય મહિલા	સંતોષબેન અનિલકુમાર વ્યાસ	૪ /આશિષમંગલ સોસાયટી	ભારતીય જનતા પાર્ટી
૮.	૩	પછાત વર્ગ	રાકેશભાઇ અરવિંદભાઇ બ્રહ્મભટ્ટ	૫ વલ્લભપાર્ક સોસાયટી ડી-કેબીન	ભારતીય જનતા પાર્ટી
૯.	૩	સામાન્ય	અમિત જગદીશભાઇ લકુમ	૫૦/૧ હરીઓમનગર	-
૧૦.	૪	સામાન્ય મહિલા	મંજુલાબેન મધુકાન્તભાઇ પટેલ	૯/ જયલક્ષ્મી સોસાયટી	ભારતીય જનતા પાર્ટી

INDEX

૧૧.	૪	સામાન્ય	દિનેશભાઇ ઇશ્વરલાલ પટેલ	૪ /વારાહી સોસાયટી, ડી-કેબીન	ભારતીય જનતા પાર્ટી
૧૨.	૪	સામાન્ય	વિહાભાઇ રામાભાઇ દેસાઇ	૫૨/ કાસીન્દ્રા સોસાયટી, ડી-કેબીન	ભારતીય જનતા પાર્ટી
૧૩.	૫	સામાન્ય મહિલા	પુનમ એસ. બાજપાઇ	બી/૧૧૭ ઓ.એન.જી.સી. કોલોની	ભારતીય જનતા પાર્ટી
૧૪.	૫	સામાન્ય	હરીપ્રકાશ નથ્થીલાલ શર્મા (પપ્પુભાઇ)	ડી/૫૭ સર્વોત્તમનગર	-
૧૫.	૫	સામાન્ય	દિલીપ કચરાજી વાઘેલા	એ/૧૪૧ શીવબાગ સોસાયટી	ભારતીય જનતા પાર્ટી
૧૬.	૬	સામાન્ય મહિલા	સવિતાબેન રામભાઇ પટેલ	૮૯૬/સી ન્યુ રેલ્વે કોલોની	ભારતીય જનતા પાર્ટી
૧૭.	૬	સામાન્ય	કુલદીપ દીનદયાલ શર્મા	૭૧૦/એલ ન્યુ રેલ્વે કોલોની	ભારતીય જનતા પાર્ટી
૧૮.	૬	સામાન્ય	મારકન્ડેય કપીલદેવ પાંડે	૬૭૫/એફ ન્યુ રેલ્વે કોલોની	ભારતીય જનતા પાર્ટી
૧૯.	૭	સામાન્ય મહિલા	શીલા વાસુદેવ	૪૬૬/બી ન્યુ રેલ્વે કોલોની	ભારતીય જનતા પાર્ટી
૨૦.	૭	સામાન્ય	જયરાજ રમેશચંદ્ર સોલંકી	૫૨૬/૨ ન્યુ રેલ્વે કોલોની	ભારતીય જનતા પાર્ટી
૨૧.	૭	સામાન્ય	બિજેન્દ્ર રાજપતિ પાંડે	૬૨૬/બી ન્યુ રેલ્વે કોલોની	ભારતીય જનતા પાર્ટી
૨૨.	૮	મહિલા સામાન્ય	મંજુલાબેન ઘનશ્યામભાઇ પટેલ	શામળભાઇ લલ્લુભાઇ ની ખડકી	ભારતીય જનતા પાર્ટી
૨૩.	૮	અનુ. જાતી	ચુનીલાલ ખુશાલભાઇ પરમાર	પરમારવાસ કાળી	ભારતીય જનતા પાર્ટી
૨૪.	૮	સામાન્ય	પ્રહલાદજી કાનાજી ઠાકોર	કોઠીવાળો વાસ કાળી	ભારતીય જનતા પાર્ટી
૨૫.	૯	મહિલા સામાન્ય	શારદાબેન બાબુજી ઠાકોર	મુકરદમવાસ કાળી	ભારતીય જનતા પાર્ટી
૨૬.	૯	સામાન્ય	મુળજીભાઇ રણછોડભાઇ રબારી	રબારીવાસ કાળી	ભારતીય જનતા પાર્ટી
૨૭.	૯	સામાન્ય	સાગરભાઇ ગણેશભાઇ રબારી	ધીરાજી બાપુજીનો વાસ કાળી	ભારતીય જનતા પાર્ટી

સ્થળ : કાળી
તારીખ : ૨૧/૨/૦૩

(સહી/–) અવાચ્ય,
ચૂંટણી અધિકારી,
કાળી નગર પાલીકા અને
ખાસ જમીન સંપાદન અધિકારી
અમદાવાદ.

INDEX

જોધપુર નગરપાલિકા ની સામાન્ય ચુંટણી - ૨૦૦૩

ચુંટણી અધિકારી દ્વારા નગર પાલિકા (ની ચુંટણી કરવા) બાબત નિયમો ૧૯૯૪ના નીયમ-૬૮ અન્વયે ચુંટાયેલા ઉમેદવારોના નામોની જાહેરાત

ક્રમાંક :- ચુંટણી/ જોધપુર ન.પા./સા.ચું/૨૦૦૩

(૧) અમદાવાદ જીલ્લાની જોધપુર નગરપાલિકાના નીચે જણાવેલા અ.નં. ૪, ૭ સામે જણાવેલ વોર્ડની સામે જણાવેલ બેઠક માટે કોલમ નંબર -૪માં જણાવેલ ઉમેદવારને ગુજરાત રાજય નગરપાલિકા (ની ચુંટણી કરવા) બાબતના નિયમો ૧૯૯૪ના નિયમ -૧૩ અન્વયે બિનહરીફ ચુંટાયેલા કાઉન્સિલર તરીકે જાહેર કરવામાં આવેલ છે.

(૨) જોધપુર નગર પાલિકાના નીચે જણાવેલ વોર્ડોની સામાન્ય ચુંટણી તા. ૧૬/૨/૨૦૦૩ ના રોજ યોજાયેલ તેની મતગણતરીનું પરિણામ ગુજરાત નગર પાલિકા(ની ચુંટણી કરવા) બાબતના નિયમો ૧૯૯૪ ના નિયમ -૬૧ અન્વયે નમૂના નં. ૨૧ મુજબ તૈયાર કરી નિયમ-૬૩ અન્વયે નીચે જણાવેલ વોર્ડોની સામે જણાવેલ બેઠક માટેની તેની સામે કોલમ નંબર -૪ માં જણાવેલ ઉમેદવારને ચુંટાયેલા જાહેર કરવામાં આવેલ છે.

(૩) નગર પાલિકા(ની ચુંટણી કરવા) બાબતના નિયમો ૧૯૯૪ના નિયમ ૧૩,૬૩,મુજબ જાહેર કરેલ પરિણામ મુજબ નીચે જણાવેલ વોર્ડની સામે જણાવેલ બેઠક માટે તેની સામે જણાવેલ ઉમેદવારોને નિયમ -૬૮ અન્વયે જોધપુર નગર પાલીકાના ચુંટાયેલા કાઉન્સિલરો તરીકે જાહેર કરી તેઓના નામો પ્રસિધ્ધ કરવામાં આવે છે.

અ.નં.	વોર્ડ નંબર	બેઠકનો પ્રકાર	ચુંટાયેલા ઉમેદવારનું		પક્ષ સાથે જોડાણ
			નામ	સરનામુ	
૧	૨	૩	૪	૫	૬
૧.	૧	૧) અનુ.જાતિ મહિલા	ઈલાબેન મણીલાલ મકવાણા.	બી-૨-૨૫, વિક્રમનગર કોલોની, ઈસરો કોલોની	ભારતીય જનતા પાર્ટી
૨	૧	૨) સામાન્ય	મનીષભાઈ રમેશભાઈ ત્રિવેદી	એ-૧૧, રામેશ્વર ટેનામેન્ટ જોધપુર.	ભારતીય જનતા પાર્ટી
૩	૧	૩) પછાત વર્ગ	મનુભાઈ ખેતાભાઈ સોલંકી	૨૩૬-૨, રામદેવનગર, જોધપુર	ભારતીય જનતાપાર્ટી
૪	૨	૧) પછાત વર્ગ મહિલા	ચેતનાબેન અશોકભાઈ પટેલ	૪૧, આકાર સોસાયટી, જોધપુર.	ભારતીય જનતાપાર્ટી
૫	૨	૨) અનુ.જાતિ	દેવજીભાઈ રત્ભાઈ ચૌહાણ	રણુજાનગર વિભાગ-૧ જોધપુર.	ભારતીય જનતાપાર્ટી
૬	૨	૩) સામાન્ય	વિરમભાઈ અમરાભાઈ રબારી	૫૧,રણુજાનગર વિભાગ-૧ જોધપુર	ભારતીય જનતાપાર્ટી
૭	૩	૧) સામાન્ય મહિલા	મિનાક્ષીબેન દશરથભાઈ પટેલ	૯, જસવંતપાર્ક, જોધપુર	ભારતીય જનતાપાર્ટી
૮	૩	૨) સામાન્ય	મણીલાલ શંભુદાસ પટેલ	૫૧, રણુજાનગર વિભાગ-૧ જોધપુર	ભારતીય જનતાપાર્ટી
૯	૩	૩) સામાન્ય	શ્યામ ત્રંબકલાલ મહેતા	૫, જસવંત સોસાયટી, જોધપુર	ભારતીય જનતાપાર્ટી
૧૦	૪	૧) સામાન્ય મહિલા	શુભદ્રાબેન બાબુભાઈ પટેલ	૭-૮,આવાસકુંજ, જોધપુર ગામ.	ભારતીય જનતાપાર્ટી

INDEX

૧૧	૪	૨) સામાન્ય	પીનાકીનભાઈ કનુભાઈ પટેલ	૨૧, ઉમિયા વિજય સેટેલાઈટ, અમદાવાદ	--
૧૨	૪	૩) સામાન્ય	સંજય હરગોવિંદભાઈ પટેલ	૬-જી-એ, પુષ્પક ફ્લેટ, સેટેલાઈટ, અમદાવાદ	--
૧૩	૫	૧) સામાન્ય મહિલા	વિરબાળા મહેશકુમાર જોષી	ઈ-૨૯, શીવરંજની સોસાયટી સેટેલાઈટ,	ભારતીય જનતા પાર્ટી
૧૪	૫	૨) સામાન્ય	નટવરભાઈ પરસોતમદાસ પટેલ	૯૧, શીવરંજની સોસાયટી સેટેલાઈટ	ભારતીય જનતાપાર્ટી
૧૫	૫	૩) સામાન્ય	નંદુભાઈ કાશીરામભાઈ પટેલ	૨૩, નોવેલ્ટી રો હાઉસ, સેટેલાઈટ.	ભારતીય જનતાપાર્ટી
૧૬	૬	૧) સામાન્ય મહિલા	હેમાબેન જયપ્રકાશભાઈ આચાર્ય	૮-દેવાંશી ફ્લેટ, સેટેલાઈટ	ભારતીય જનતાપાર્ટી
૧૭	૬	૨) સામાન્ય	ચંદ્રકાંતભાઈ મનસુખભાઈ ગુર્જર	૧૮, આકૃતિ સોસાયટી, જોધપુર	ભારતીય જનતાપાર્ટી
૧૮	૬	૩) સામાન્ય	અવિનાશભાઈ ચંપકલાલ શાહ	બી-૪૩, પ્રેરણાતીર્થ, વિ.૧ સેટેલાઈટ	ભારતીય જનતાપાર્ટી
૧૯	૭	૧) સામાન્ય મહિલા	રંજનબેન કનૈયાલાલ જોષી	૪૨-શ્રેયસપાર્ક, ઈસરો પાછળ સેટેલાઈટ	ભારતીય જનતાપાર્ટી
૨૦	૭	૨) સામાન્ય	રશ્મિકાંત નટવરલાલ શાહ	એ-૧૧૦, નંદન એપાર્ટમેન્ટ, જોધપુર	ભારતીય જનતાપાર્ટી
૨૧	૭	૩) સામાન્ય	પ્રવિણચંદ્ર મનસુખરામ ગજ્જર	૫-૧૨, સંગમ એપાર્ટમેન્ટ, સેટેલાઈટ	ભારતીય જનતાપાર્ટી
૨૨	૮	૧) સામાન્ય મહિલા	સવિતાબેન સેધાભાઈ પટેલ	૨, નિશાંત બંગલો, સેટેલાઈટ	--
૨૩	૮	૨) પછાત વર્ગ	જયંતીજી ગલાજી ઠાકોર	પાછલો વાસ, જોધપુર ગામ	--
૨૪	૮	૩) સામાન્ય	લાલજીભાઈ કાળીદાસ પટેલ	પહેલોવાસ, જોધપુર ગામ	ભારતીય જનતા પાર્ટી
૨૫	૯	૧) સામાન્ય મહિલા	કેતા રાજેશભાઈ શાહ	બી-૩૪, સોમેશ્વર રો.હાઉસ જોધપુર	ભારતીય જનતાપાર્ટી
૨૬	૯	૨) સામાન્ય	ભગીરથભાઈ ઈંદ્રવદન દવે	૨-ઈશાવાસ્મ બંગલોઝ, જોધપુર	ભારતીય જનતાપાર્ટી
૨૭	૯	૩) સામાન્ય	અમરતભાઈ માડણભાઈ દેસાઈ	જયઅંબે નગર, રબારીના છાપરા, જોધપુર	ભારતીય જનતાપાર્ટી

સ્થળ : અમદાવાદ

તારીખ : ૨૦-૦૨-૨૦૦૩

(સહી/–) અવાચ્ય,

ચુંટણી અધિકારી

જોધપુર નગરપાલિકા અને નાયબ કલેક્ટર

સ્ટેમ્પ ડયુટી વિભાગ-૧, અમદાવાદ

INDEX

વેજલપુરનગરપાલિકાની સામાન્ય ચૂંટણી – ૨૦૦૩

ચૂંટણી અધિકારી દ્વારા ગુજરાત નગરપાલિકા (ની ચૂંટણી કરવા) બાબતના નિયમો ૧૯૯૪ના નિયમ-૬૮ અન્વયે ચૂંટાયેલા ઉમેદવારોના નામોની જાહેરાત

ક્રમાંક : ન.પા./ચુંટણી/વેજલપુર/૨૦૦૩

(૧) અમદાવાદ જિલ્લાની વેજલપુર નગરપાલિકાના નીચે જણાવેલ અ.નં. ૪ સામે જણાવેલ વોર્ડની સામે જણાવેલ બેઠક માટે કોલમ નંબર ૪ માં જણાવેલ ઉમેદવારને ગુજરાત નગરપાલિકા (ની ચૂંટણી કરવા) બાબતના નિયમો ૧૯૯૪ના નિયમ ૧૩ અન્વયે બિનહરિફ ચૂંટાયેલા કાઉન્સિલર તરીકે જાહેર કરવામાં આવેલ છે.

(૨) વેજલપુર નગરપાલિકાના નીચે જણાવેલ વોર્ડની સામાન્ય ચૂંટણી તા. ૧૬/૦૨/૦૩ ના રોજ યોજાયેલ તેની મતગણતરીનું પરિણામ ગુજરાત નગરપાલિકા (ની ચૂંટણી કરવા) બાબતના નિયમો ૧૯૯૪ના નિયમ-૬૧ અન્વયે નમૂના નં. ૨૧ મુજબ તૈયાર કરી નિયમ-૬૩ અન્વયે નીચે જણાવેલ વોર્ડની સામે જણાવેલ બેઠક માટે તેની સામે કોલમ નંબર ૪માં જણાવેલ ઉમેદવારોને ચૂંટાયેલા જાહેર કરવામાં આવેલ છે.

(૩) નગરપાલિકા (ની ચૂંટણી કરવા) બાબતના નિયમો ૧૯૯૪ના નિયમ ૧૩, ૬૩, મુજબ જાહેર કરેલ પરિણામ મુજબ નીચે જણાવેલ વોર્ડની સામે જણાવેલ બેઠક માટે તેની સામે જણાવેલ ઉમેદવારોને નિયમ ૬૮ અન્વયે વેજલપુર નગરપાલિકાના ચૂંટાયેલા કાઉન્સિલરો તરીકે જાહેર કરી તેઓનાં નામો પ્રસિદ્ધ કરવામાં આવે છે.

અ.નં.	વોર્ડ નંબર	બેઠકનો પ્રકાર		ચૂંટાયેલ ઉમેદવારનું નામ	સરનામું	પક્ષ સાથે જોડાણ
૧	૨	૩		૪	૫	૬
૧	૧	૧	સામાન્ય મહિલા	જયાબેન લક્ષ્મણભાઈ દેસાઈ	ઈજી-૧૬,મોહનકૃપા સોસા., વેજલપુર અમદાવાદ	ભારતીય જનતા પાર્ટી
૨.	૧	૨	પછાતવર્ગ	સુરેન્દ્ર ભાણભા ખાચર	સી-૧, નિરાલી ફ્લેટ, વેજલપુર અમદાવાદ	ભારતીય જનતા પાર્ટી
૩.	૧	૩	સામાન્ય	જીતેન્દ્રકુમાર કૃપાશંકર દવે	બી-૩૨, વૃંદાવન સોસાયટી, વેજલપુર અમદાવાદ	ભારતીય જનતા પાર્ટી
૪.	૨	૧	સામાન્ય મહિલા	શર્મિષ્ઠાબેન ઈન્દ્રવદન શુકલ	૧૬/એ રામતીર્થ સોસા., વેજલપુર, અમદાવાદ-૫૧.	ભારતીય જનતા પાર્ટી
૫.	૨	૨	સામાન્ય	પ્રફુલભાઈ મનુભાઈ નાયક	બી-૭, સસ્કાર ફ્લેટ વેજલપુર અમદાવાદ	ભારતીય જનતા પાર્ટી
૬.	૨	૩	સામાન્ય	મહિપતસિંહ છત્રસિંહ ચાવડા	૩, શ્રી સિધ્ધી વિનાયક રો. વેજલપુર અમદાવાદ	ભારતીય જનતા પાર્ટી
૭.	૩	૧	સામાન્ય મહિલા	પન્નાબેન સન્તુભાઈ બારોટ	જે-૧૨, શિવનગર ફ્લેટ, વેજલપુર અમદાવાદ	ભારતીય જનતા પાર્ટી
૮.	૩	૨	સામાન્ય	હરિવદન લાલશંકર યાજ્ઞિક	૧૧-બી અખિલેશ સોસા., વેજલપુર અમદાવાદ	ભારતીય જનતા પાર્ટી
૯.	૩	૩	સામાન્ય	કિશોરભાઈ બાબુભાઈ ચૌહાણ	૨, વલ્લભાચાર્ય, સોસા. વેજલપુર અમદાવાદ	ભારતીય જનતા પાર્ટી
૧૦.	૪	૧	સામાન્ય મહિલા	ઈલાબેન ઝીણાભાઈ પટેલ	૩૨, આતેશ સોસાયટી, વેજલપુર અમદાવાદ	ભારતીય જનતા પાર્ટી
૧૧.	૪	૨	પછાતવર્ગ	બીપીનભાઈ મેરામભાઈ શેલાર	ડી-૧૧-૧૨, આશાપુરી ફ્લેટ જીવરાજ પાર્ક, વેજલપુર અમદાવાદ	ભારતીય જનતા પાર્ટી
૧૨.	૪	૩	સામાન્ય	નલીન કાંતિભાઈ સુતરીયા	૬, વીણાંકુંજ સોસાયટી, વેજલપુર અમદાવાદ	ભારતીય જનતા પાર્ટી

INDEX

૧૩.	૫	૧	સામાન્ય મહિલા	મંજુલાબેન ઘનશ્યામભાઈ પનિયા	૫, સ્વામિનારાયણ ફ્લેટ વેજલપુર અમદાવાદ	ભારતીય જનતા પાર્ટી
૧૪.	૫	૨	અનુસૂચિત જાતિ	અરવિંદભાઈ નારણભાઈ પરમાર	૩-એ, વૈભવી સોસાયટી, વેજલપુર અમદાવાદ	ભારતીય જનતા પાર્ટી
૧૫.	૫	૩	સામાન્ય	કલ્પેશ અશ્વિનભાઈ અમીન	૬-એ, વિણાકુંજ સોસાયટી, વેજલપુર અમદાવાદ	ભારતીય જનતા પાર્ટી
૧૬.	૬	૧	પછાતવર્ગ મહિલા	કાળીબેન ગોવાજી ઠાકોર	ગુંદાવાળો વાસ, વેજલપુર, અમદાવાદ.	ભારતીય રાષ્ટ્રીય કોંગ્રેસ
૧૭.	૬	૨	સામાન્ય	દશરથજી શકુજી ઠાકોર	૨૭, મોટો વાસ, વેજલપુર, અમદાવાદ.	ભારતીય રાષ્ટ્રીય કોંગ્રેસ
૧૮.	૬	૩	સામાન્ય	ગણપતજી વાઘાજી ઠાકોર	૧૧, મહાદેવ વાસ, વેજલપુર, અમદાવાદ.	ભારતીય રાષ્ટ્રીય કોંગ્રેસ

(સહી/–) અવાચ્ય,

સ્થળ : વેજલપુર, અમદાવાદ
તારીખ : ૧૯/૦૨/૦૩

ચૂંટણી અધિકારી
વેજલપુર ન.પા.વોર્ડ નં - ૧ થી ૬
અને નાયબ અન્ન અને નાગરિક પુરવઠા નિયંત્રક, અમદાવાદ

INDEX

વેજલપુર નગરપાલીકાની સામાન્ય ચુંટણી -૨૦૦૩

ચુંટણી અધિકારી દ્વારા ગુજરાત નગરપાલીકા(ની ચુંટણી કરવા) બાબતના નિયમો ૧૯૯૪ના નિયમ ૬૮ અન્વયે ચુંટાયેલા ઉમેદવારોના નામોની જાહેરાત.

ક્રમાંક:ચૂંટણી/વેજલપુર ન.પા/વો.નં-૭ થી ૧૨/સા.ચૂં/૨૦૦૩.

૧. અમદાવાદ જિલ્લાની વેજલપુર નગરપાલીકાના નીચે જણાવેલ વોર્ડની સામાન્ય ચુંટણી તા. ૧૬/૨/૨૦૦૩ના રોજ યોજાયેલ તેની મતગણતરીનું પરિણામ ગુજરાત નગરપાલીકા(ની ચુંટણી કરવા) બાબતના નિયમો ૧૯૯૪ના નિયમ ૬૧ અન્વયે નમુના નં. ૨૧ મુજબ તૈયાર કરી નિયમ ૬૩ અન્વયે નીચે જણાવેલ વોર્ડની સામે જણાવેલ બેઠક માટે કોલમ નં.૪ માં જણાવેલ ચુંટાયેલ જાહેર કરવામાં આવેલ છે.

૨. નગરપાલીકા(ની ચુંટણી કરવા) બાબતના નિયમો ૧૯૯૪ના નિયમ ૬૩ મુજબ જાહેર કરેલ પરિણામ મુજબ નીચે જણાવેલ વોર્ડની સામે જણાવેલ બેઠક માટે તેની સામે જણાવેલ નિયમ ૬૮ અન્વયે વેજલપુર નગરપાલીકાના ચુંટાયેલ કાઉન્સીલરો તરીકે જાહેર કરી નામો પ્રસિધ્ધ કરવામાં આવે છે.

અ.નં.	વોર્ડ નંબર	બેઠકનો પ્રકાર	ચુંટાયેલ ઉમેદવારનું		પક્ષ સાથે જોડાણ
			નામ	સરનામું	
૧	૨	૩	૪	૫	૬
૧	૭	૧ સામાન્ય મહિલા	કૌશરબાનુ સાબીરબેગ મીરઝા	૨૧, કેતકી મધુમંગલ સોસા., વેજલપુર, અમદાવાદ.	ભારતીય રાષ્ટ્રીય કોંગ્રેસ
૨	૭	૨ સામાન્ય	સૈઈદુરહેમાન અબ્દુલ્લાહ સૈયદ	૨૮/૨૯,મુમતાઝ સોસા., જુહાપુરા, વેજલપુર, અમદાવાદ.	ભારતીય રાષ્ટ્રીય કોંગ્રેસ
૩	૭	૩ સામાન્ય	સૈયદઅલી ગુલામનબી સૈયદ	૧૭, મીનલ સોસા., જુહાપુરા, વેજલપુર, અમદાવાદ.	ભારતીય રાષ્ટ્રીય કોંગ્રેસ
૪	૮	૧ સામાન્ય મહિલા	પ્રજ્ઞાબહેન ઉમેશકુમાર અધ્વર્યુ	૧૪/ભગવતી કુંજ સોસા., વેજલપુર, અમદાવાદ.	ભારતીય જનતા પાર્ટી
૫	૮	૨ સામાન્ય	જયવંતસિંહ વિક્રમસિંહ વાઘેલા	૧૮-બી, જીજ્ઞાશા સોસાયટી, જીવરાજ પાર્ક, અમદાવાદ.	ભારતીય જનતા પાર્ટી
૬	૮	૩ સામાન્ય	રૂપેશ અરવિંદભાઇ ભગત	૨૦/બી, આમ્રવન સોસા., વેજલપુર, અમદાવાદ.	ભારતીય જનતા પાર્ટી
૭	૯	૧ અનુ.જાતિ મહિલા	પ્રભાવતીબેન મોહનભાઇ રાઠોડ	૧૦,સહકાર બાગ સોસા., જીવરાજપાર્ક,વેજલપુર અમદાવાદ.	ભારતીય જનતા પાર્ટી
૮	૯	૨ સામાન્ય	હિરાલાલ માણેકલાલ પટેલ	૧૧/બી, ઓમશીવમ્ સોસા., જીવરાજપાર્ક , વેજલપુર અમદાવાદ.	ભારતીય જનતા પાર્ટી
૯	૯	૩ સામાન્ય	દેવાંગ રવિશંકર મહેતા	બી/૭, સોનલ એપાર્ટમેન્ટ, વેજલપુર, અમદાવાદ.	ભારતીય જનતા પાર્ટી
૧૦	૧૦	૧ સામાન્ય મહિલા	જવનિકાબેન હર્ષદભાઇ શાહ	એ-૮, ધનલક્ષ્મી કોમ્પલેક્ષ, જીવરાજપાર્ક	ભારતીય જનતા પાર્ટી
૧૧	૧૦	૨ સામાન્ય	પ્રવિણભાઇ અંબાલાલ પટેલ	૭, રામજલારામ સોસાયટી, જીવરાજપાર્ક	ભારતીય જનતા પાર્ટી
૧૨	૧૦	૩ સામાન્ય	દેવેન્દ્રભાઇ મહાવતભાઇ મિશ્રા	૨૬/બી, રામતીર્થ સોસાયટી, જીવરાજપાર્ક	અપક્ષ
૧૩	૧૧	૧ સામાન્ય મહિલા	જયશ્રીબેન જગદીશચંદ્ર વાકાણી	બી/૧૫/૧૧૨, દેવાસ એપાર્ટમેન્ટ, જીવરાજપાર્ક, વેજલપુર	ભારતીય જનતા પાર્ટી
૧૪	૧૧	૨ સામાન્ય	પ્રશાંતકુમાર કેશવલાલ	૧૫, ભાલેશ્વર સોસાયટી,	ભારતીય

INDEX

૧૫	૧૧	૩	સામાન્ય	અરવિંદભાઇ પાનાચંદ શાહ	બી-૧૩/૧, દેવાશ ફ્લેટ, જીવરાજપાર્ક, વેજલપુર	ભારતીય જનતા પાર્ટી
૧૬	૧૨	૧	સામાન્ય મહિલા	રોશનબેન મોહમદરમઝાન શેખ	ઇ-૫૨૦, સંકલીતનગર, જુહાપુરા, વેજલપુર, અમદાવાદ.	ભારતીય રાષ્ટ્રીય કોંગ્રેસ
૧૭	૧૨	૨	પછાત વર્ગ	મહેફુજરહેમાન હૈદરબક્ષ શેખ (ડૉ.પપ્પુભાઇ)	૧૨, મહેરાજ સોસા., જુહાપુરા, વેજલપુર, અમદાવાદ.	ભારતીય રાષ્ટ્રીય કોંગ્રેસ
૧૮	૧૨	૩	સામાન્ય	મહોમદફારુક ઇનાયતુલ્લાહ શેખ	૧૪, ફજલેરબ્બી સોસા., અલઅશરફી સોસા. સામે, વેજલપુર, અમદાવાદ.	ભારતીય રાષ્ટ્રીય કોંગ્રેસ

સ્થળ :અમદાવાદ
તારીખ :૨૦/૨/૦૩

(સહી/–) અવાચ્ય,

ચૂંટણી અધિકારી
વેજલપુર નગરપાલિકા વોર્ડ નં.૭ થી ૧૨
અને નાયબ જિલ્લા વિકાસ અધિકારી (વિકાસ)
જિલ્લા પંચાયત અમદાવાદ.

INDEX

ચાંદલોડિયા નગરપાલિકાના વોર્ડોની સામાન્ય ચૂંટણી વર્ષ-૨૦૦૩

ચૂંટણી અધિકારી દ્વારા ગુજરાત નગરપાલિકા (ની ચૂંટણી કરવા) બાબતના નિયમો ૧૯૯૪ના નિયમ ૬૮ અન્વયે ચૂંટાયેલા ઉમેદવારોના નામોની જાહેરાત

ક્રમાંક : ચૂંટણી/ચાંદલોડિયા ન.પા./સા.ચૂં./૨૦૦૩

(૧) અમદાવાદ જિલ્લાની ચાંદલોડિયા નગરપાલિકાના નીચે જણાવેલ અ.નં. ૧ થી ૧૩,૧૬,૧૯ થી ૨૭ સામે જણાવેલ વોર્ડની સામે જણાવેલ બેઠક માટે કોલમ નંબર ૪ માં જણાવેલ ઉમેદવારને ગુજરાત નગરપાલિકા (ની ચૂંટણી કરવા) બાબતના નિયમો ૧૯૯૪ ના નિયમ ૧૩ અન્વયે બિનહરિફ ચૂંટાયેલા કાઉન્સિલર તરીકે જાહેર કરવામાં આવેલ છે.

(૨) ચાંદલોડિયા નગરપાલિકાના નીચે જણાવેલ વોર્ડોની સામાન્ય ચૂંટણી તા. ૧૬-૨-૨૦૦૩ ના રોજ યોજાયેલ તેની મતગણતરીનું પરિણામ ગુજરાત નગરપાલિકા (ની ચૂંટણી કરવા) બાબતના નિયમો ૧૯૯૪ના નિયમ-૬૧ અન્વયે નમૂના નં. ૨૧ મુજબ તૈયારી કરી નિયમ-૬૩ અન્વયે નીચે જણાવેલ વોર્ડોની સામે જણાવેલ બેઠક માટે તેની સામે કોલમ નંબર ૪ માં જણાવેલ ઉમેદવારોને ચૂંટાયેલા જાહેર કરવામાં આવેલ છે.

(૩) નગરપાલિકા (ની ચૂંટણી કરવા) બાબતના નિયમો ૧૯૯૪ ના નિયમ ૧૩, ૬૩, [illegible] મુજબ જાહેર કરેલ પરિણામ મુજબ નીચે જણાવેલ વોર્ડોની સામે જણાવેલ બેઠક માટે તેની સામે જણાવેલ ઉમેદવારોને નિયમ ૬૮ અન્વયે ચાંદલોડિયા નગરપાલિકાના ચૂંટાયેલા કાઉન્સિલરો તરીકે જાહેર કરી તેઓનાં નામો પ્રસિદ્ધ કરવામાં આવે છે.

અ.નં.	વોર્ડ નંબર	બેઠકનો પ્રકાર	ચૂંટાયેલ ઉમેદવારનું		પક્ષ સાથે જોડાણ
			નામ	સરનામું	
૧	૨	૩	૪	૫	૬
૧	૧	૧.સામાન્ય મહિલા	ભારતીબેન લાલજીભાઈ જાદવ	૯૯, રણછોડરાયનગર વિ-૨, ચાંદલોડિયા	ભારતીય જનતા પાર્ટી
૨	૧	૨.સામાન્ય	ચંદુભાઈ ભગવાનદાસ સાધુ	૧૩૫, ગજરાજ સોસાયટી વિ-૨, ચાંદલોડિયા	ભારતીય જનતા પાર્ટી
૩	૧	૩.સામાન્ય	નિમેષભાઈ મહેન્દ્રભાઈ પંચોલી	૧૧૬, ગજરાજ સોસાયટી વિ-૨, ચાંદલોડિયા	ભારતીય જનતા પાર્ટી
૪	૨	૧.સામાન્ય મહિલા	ઈન્દિરાબેન મનુભાઈ જાની	૩, ગાયત્રીનગર સોસાયટી, ચાંદલોડિયા	------
૫	૨	૨.સામાન્ય	પંકજભાઈ વિનોદરાય જોષી	ડી-૧૦, શિવકેદારનાથ એપાર્ટમેન્ટ, ચાંદલોડિયા	ભારતીય જનતા પાર્ટી
૬	૨	૩.સામાન્ય	ભરતભાઈ વલ્લભભાઈ પટેલ	૧૪, પટેલવાસ, ચાંદલોડિયા	ભારતીય જનતા પાર્ટી
૭	૩	૧.સામાન્ય મહિલા	મીનલબેન વિજયભાઈ પટેલ	૧૪૫/૧, પટેલવાસ, ચાંદલોડિયા	ભારતીય જનતા પાર્ટી
૮	૩	૨.પછાત વર્ગ	લક્ષ્મણજી ચુંડાજી ઠાકોર	ટીંબલીયા વાસ, ચાંદલોડિયા	------
૯	૩	૩.સામાન્ય	મહેશભાઈ વલ્લભભાઈ પટેલ	પટેલવાસ, ચાંદલોડિયા	------

INDEX

૧૦	૪	૧.સામાન્ય મહિલા	રમીલાબેન વિષ્ણુભાઈ પટેલ	૪૨, જે.કે.પાર્ક (સમર્થ સોસાયટી), ચાંદલોડિયા	ભારતીય જનતા પાર્ટી
૧૧	૪	૨.સામાન્ય	મનુભાઈ જગજીવનદાસ ગોહેલ	૩૯/૪૦/૪૧, તુલસીનગર સોસાયટી, ચાંદલોડિયા	ભારતીય જનતા પાર્ટી
૧૨	૪	૩.સામાન્ય	પ્રહલાદભાઈ કાશીરામ ઓઝા	૨૦/એ, પ્રકાશનગર સોસાયટી, ચાંદલોડિયા	------
૧૩	૫	૧.સામાન્ય મહિલા	કુસુમબેન રોહિતભાઈ જોષી	બી/૧૨૦, મૃદુલપાર્ક વિ-૩, ચાંદલોડિયા	ભારતીય જનતા પાર્ટી
૧૪	૫	૨.અનુસૂચિત જાતિ	હિરાભાઈ વાલજીભાઈ પરમાર	૧, પીકર્સનું કારખાનું, ચામુંડાનગર, ચાંદલોડિયા	ભારતીય જનતા પાર્ટી
૧૫	૫	૩.સામાન્ય	જયંતિભાઈ વેલજીભાઈ ચૌધરી	૬૬, મૃદુલપાર્ક સોસાયટી, ચાંદલોડિયા	ભારતીય જનતા પાર્ટી
૧૬	૬	૧.સામાન્ય મહિલા	શાંતાબેન છનાભાઈ ભરવાડ	૩૩, ખોડિયારનગર, સુફલામ સ્કુલ પાસેના છાપરા, ચાંદલોડિયા	ભારતીય જનતા પાર્ટી
૧૭	૬	૨.પછાત વર્ગ	અનિલભાઈ કાળીદાસ પ્રજાપતિ	૪/એ, વાઘેશ્વરી સોસાયટી, ચાંદલડિયા	ભારતીય જનતા પાર્ટી
૧૮	૬	૩.સામાન્ય	પ્રકાશભાઈ સોમનાથભાઈ પટેલ	સી/૬, સુદર્શન સોસાયટી, ચાંદલોડિયા	ભારતીય જનતા પાર્ટી
૧૯	૭	૧.પછાતવર્ગ મહિલા	સુશીલાબેન પ્રવિણભાઈ પ્રજાપતિ	૧૧૮, ખલજીભાઈ ની ચાલી, ચાંદલોડિયા	ભારતીય જનતા પાર્ટી
૨૦	૭	૨.સામાન્ય	નંદુભાઈ અમૃતભાઈ પટેલ	પટેલવાસ, ચાંદલોડિયા	ભારતીય જનતા પાર્ટી
૨૧	૭	૩.સામાન્ય	રણછોડભાઈ અમથાલાલ પંચાલ	૧૯, ગુરૂમંદિર સોસાયટી, ચાંદલોડિયા	ભારતીય જનતા પાર્ટી
૨૨	૮	૧.સામાન્ય મહિલા	શાંતાબેન બાલુભાઈ કડીયા	૨૯, ન્યુ સત્યવિહાર સોસાયટી, ચાંદલોડિયા	ભારતીય જનતા પાર્ટી
૨૩	૮	૨.સામાન્ય	જયેશકુમાર મગનભાઈ પટેલ	૧૦, સત્યસાગર સોસાયટી, ચાંદલોડિયા	ભારતીય જનતા પાર્ટી
૨૪	૮	૩.સામાન્ય	દિનેશભાઈ હંસરાજભાઈ પટેલ	૧૬, તારંગાહીલ સોસાયટી, ચાંદલોડિયા	ભારતીય જનતા પાર્ટી

INDEX

૨૫	૯	૧.સામાન્ય મહિલા	કમળાબેન રામભાઈ પટેલ	૩૬, તારંગાહીલ સોસાયટી, ચાંદલોડિયા	ભારતીય જનતા પાર્ટી
૨૬	૯	૨. સામાન્ય	કાંતિભાઈ હિરજીભાઈ પટેલ	૧૭, શ્રી સત્ય સોસાયટી, ચાંદલોડિયા	ભારતીય જનતા પાર્ટી
૨૭	૯	૩. સામાન્ય	રાજેન્દ્રકુમાર સુબોધચંદ્ર શાહ	બી-૩/૧, આલ્ફા રો-હાઉસ, ધનજીભાઈનો કૂવો, ચાંદલોડિયા	------

(સહી/-) અવાચ્ય,

ચૂંટણી અધિકારી,
ચાંદલોડિયા નગરપાલિકા અને
ખાસ જમીન સંપાદન અધિકારી
નર્મદા યોજના, એકમ-૧૦, અમદાવાદ

સ્થળ : અમદાવાદ
તારીખ : ૧૯/૦૨/૨૦૦૩

INDEX

ઘાટલોડિયા નગરપાલિકા સામાન્ય ચૂંટણી-૨૦૦૩

ચૂંટણી અધિકારી દ્વારા ગુજરાત નગરપાલિકા (ની ચૂંટણી કરવા) બાબતના નિયમો ૧૯૯૪ ના નિયમ-૬૮ અન્વયે ચૂંટાયેલા ઉમેદવારોના નામોની જાહેરાત

ક્રમાંક: ન.પા./ચૂંટણી/ઘાટલોડિયા/વોર્ડ નં. ૧ થી ૬/સા.ચૂંટણી-૨૦૦૩

(૧) અમદાવાદ જીલ્લાની ઘાટલોડિયા નગરપાલિકાના નીચે જણાવેલ અ.નં. ૨ સામે જણાવેલ વોર્ડની સામે જણાવેલ બેઠક માટે કોલમ નં. ૪ માં જણાવેલ ઉમેદવારને ગુજરાત નગરપાલિકા (ની ચૂંટણી કરવા) બાબતના નિયમો ૧૯૯૪ ના નિયમ-૧૩ અન્વયે બિનહરિફ ચૂંટાયેલા કાઉન્સિલર તરીકે જાહેર કરવામાં આવેલ છે.

(૨) ઘાટલોડિયા નગરપાલિકાના નીચે જણાવેલ વોર્ડની સામાન્ય ચૂંટણી તા:૧૬-૨-૨૦૦૩ ના રોજ યોજાયેલ તેની મતગણતરીનું પરિણામ ગુજરાત નગરપાલિકા (ની ચૂંટણી કરવા) બાબતના નિયમો ૧૯૯૪ ના નિયમ-૬૧ અન્વયે નમૂના નં. ૨૧ મુજબ તૈયાર કરી નિયમ-૬૩ અન્વયે નીચે જણાવેલ વોર્ડની સામે જણાવેલ બેઠક માટે તેની સામે કોલમ નં. ૪ માં જણાવેલ ઉમેદવારો ને ચૂંટાયેલા જાહેર કરવામાં આવેલ છે.

(૩) નગરપાલિકા (ની ચૂંટણી કરવા) બાબતના નિયમો ૧૯૯૪ ના નિયમ-૧૩, ૬૩ મુજબ જાહેર કરેલ પરિણામ મુજબ નીચે જણાવેલ વોર્ડની સામે જણાવેલ બેઠક માટે તેની સામે જણાવેલ ઉમેદવારોને નિયમ-૬૮ અન્વયે ઘાટલોડિયા નગરપાલિકાના ચૂંટાયેલા કાઉન્સિલર તરીકે જાહેર કરી તેમના નામો પ્રસિધ્ધ કરવામાં આવેલ છે.

અ. નં.	વોર્ડ નંબર	બેઠકનો પ્રકાર	ચૂંટાયેલા ઉમેદવારનું નામ	સરનામું	પક્ષ સાથે જોડાણ
૧.	૨.	૩	૪	૫	૬
૧.	૧	૧.પછાતવર્ગ મહિલા	અનસુયાબેન મુળરાજસિંહ પરમાર	એન-૪૦૦, ચાણક્યપુરી ફલેટ, સેકટર-૧ ઘાટલોડીયા, અમદાવાદ.	---
૨	૧	૨. અનુસુચિત જાતિ	લાલજીભાઇ મંગળદાસ ગોહિલ	૪૬-૧, શિવનગર સોસા., ઘાટલોડીયા, અમદાવાદ	---
૩	૧	૩. સામાન્ય	રઘુભાઇ મેરાજભાઇ દેસાઇ	૧-સરસ્વતીનગર, ઘાટલોડીયા અમદાવાદ.	----
૪	૨	૧. સામાન્ય મહિલા	લક્ષ્મીબેન ભવાનભાઇ ભરવાડ	૮૭/૮૮ ચાણક્યપુરી સેકટર-૨, ઘાટલોડીયા, અમદાવાદ.	----
૫	૨	૨.સામાન્ય	પુરૂષોત્તમભાઇ રાધીકાપ્રસાદ શર્મા	૨૪૯, ચાણક્યપુરી, સેકટર-૬ ઘાટલોડીયા, અમદાવાદ.	----
૬	૨	૩. સામાન્ય	રાજેશ જગમાલભાઇ ભરવાડ	૫૮૯/૫૯૦, ચાણક્યપુરી, સેકટર-૩ ઘાટલોડીયા, અમદાવાદ.	----
૭	૩	૧.સામાન્ય મહિલા	ઉષા નંદલાલ મહેતા	૨૫, હરસિધ્ધ બાગ સોસા. ઘાટલોડીયા, અમદાવાદ.	ભારતીય જનતા પાર્ટી
૮	૩	૨.સામાન્ય	ડૉ. ગિરિશચંન્દ્ર નાથાલાલ શાહ	૨૭, હરસિધ્ધપાર્ક સોસાયટી, ઘાટલોડીયા, અમદાવાદ.	ભારતીય જનતા પાર્ટી
૯	૩	૩.સામાન્ય	બીપીનભાઇ કાંતિભાઇ પટેલ	૩, નિત્યાનંદિની સોસાયટી, વિ-૧, ઘાટલોડીયા, અમદાવાદ.	ભારતીય જનતા પાર્ટી
૧૦	૪	૧.સામાન્ય મહિલા	ટીનીબેન અમૃતજી ઠાકોર	મોટાવાસ, ઘાટલોડીયા ગામ, અમદાવાદ.	ભારતીય જનતા પાર્ટી
૧૧	૪	૨.પછાતવર્ગ	છગનભાઇ કાનજીભાઇ ભરવાડ (બાબાભાઇ)	નવાવાસ, પાણીની ટાંકી સામે, ઘાટલોડીયા, અમદાવાદ.	ભારતીય જનતા પાર્ટી

INDEX

૧૨	૪	૩.સામાન્ય	ભરતભાઇ કાનજીભાઇ રબારી	સર્વે નં ૨૩૮, ધનલક્ષ્મી સોસાયટી ની બાજુમાં, ઘાટલોડીયા, અમદાવાદ.	ભારતીય જનતા પાર્ટી
૧૩	૫	૧.સામાન્ય મહિલા	હીરાબેન મણીલાલ પટેલ	એ-૯, હર્ષનગર એવન્યુ ફ્લેટ, ઘાટલોડીયા, અમદાવાદ.	ભારતીય જનતા પાર્ટી
૧૪	૫	૨.સામાન્ય	રાજેશભાઇ જગદીશપ્રસાદ શર્મા	એમઆઇજી-૬૭, કે.કે.નગર, વિ-૧, ઘાટલોડીયા, અમદાવાદ.	ભારતીય જનતા પાર્ટી
૧૫	૫	૩.સામાન્ય	જયંતિભાઇ ભાયચંદદાસ પટેલ	બી-૩૫, ગૌરીનગર સોસાયટી, ઘાટલોડીયા, અમદાવાદ.	ભારતીય જનતા પાર્ટી
૧૬	૬	૧.સામાન્ય મહિલા	રશ્મિકા ફાગુણભાઇ પટેલ	૧૪, કોનલ ટેનામેન્ટ, મંદાકિની સોસાયટી પાસે, ઘાટલોડિયા અમદાવાદ.	ભારતીય જનતા પાર્ટી
૧૭	૬	૨.સામાન્ય	મનોજ રમણભાઇ પટેલ	૧૧૭, માધવબાગ સોસાયટી, ઘાટલોડીયા, અમદાવાદ.	ભારતીય જનતા પાર્ટી
૧૮	૬	૩.સામાન્ય	પીયુશ જશવંતભાઇ પટેલ	એ-૨૮, દેશવાલી સોસાયટી ઘાટલોડીયા, અમદાવાદ.	ભારતીય જનતા પાર્ટી

(સહી/–) અવાચ્ય,
ચૂંટણી અધિકારી
ઘાટલોડિયા નગરપાલિકા વોર્ડ નં. ૧ થી ૬
અને
સીટી ડેપ્યુટી કલેકટર, અમદાવાદ.

સ્થળ : અમદાવાદ,
તારીખ : ૧૯-૨-૨૦૦૩

ઘાટલોડિયા નગરપાલિકાની સામાન્ય ચૂંટણી-૨૦૦૩
ચૂંટણી અધિકારી દ્વારા ગુજરાત નગરપાલિકા(ની ચૂંટણી કરવા) બાબતના નિયમો ૧૯૯૪ના નિયમ-૬૮ અન્વયે ચૂંટાયેલા ઉમેદવારોના નામોની જાહેરાત

ક્રમાંક:

(૧) અમદાવાદ જીલ્લાની ઘાટલોડિયા નગરપાલિકાના નીચે જણાવેલા વોર્ડોની સામાન્ય ચૂંટણી તા. ૧૬-૦૨-૨૦૦૩ના રોજ યોજાયેલ તેની મતગણતરીનું પરિણામ ગુજરાત નગરપાલિકા(ની ચૂંટણી કરવા) બાબતના નિયમો ૧૯૯૪ના નિયમ-૬૧ અન્વયે નમૂના નં. ૨૧ મુજબ તૈયાર કરી નિયમ-૬૩ અન્વયે નીચે જણાવેલ વોર્ડોની સામે જણાવેલ બેઠક માટે તેની સામે કોલમ નં.-૪માં જણાવેલ ઉમેદવારોને ચૂંટાયેલા જાહેર કરવામાં આવેલ છે.

(૨) નગરપાલિકા(ની ચૂંટણી કરવા) બાબતના નિયમો ૧૯૯૪ના નિયમ ૬૧, ૬૩, મુજબ જાહેર કરેલ પરિણામ મુજબ નીચે જણાવેલ વોર્ડોની સામે જણાવેલ બેઠક માટે તેની સામે જણાવેલ ઉમેદવારોને નિયમ ૬૮ અન્વયે ઘાટલોડિયા નગરપાલિકાના ચૂંટાયેલા કાઉન્સિલરો તરીકે જાહેર કરી તેઓના નામો પ્રસિધ્ધ કરવામાં આવે છે.

અ.નં	વોર્ડ નંબર	બેઠકનો પ્રકાર	ચૂંટાયેલ ઉમેદવારનું નામ		પક્ષ સાથે જોડાણ
			નામ	સરનામુ	
૧	૨	૩	૪	૫	૬
૧	૭	૧. સામાન્ય મહિલા	પુષ્પાબેન કાન્તિલાલ પટેલ	૩૭, રત્નરાજ સોસાયટી, ઘાટલોડિયા	ભારતીય જનતા પાર્ટી
૨	૭	૨. સામાન્ય	નીલેશ બાબુભાઇ પટેલ	૮, અભિનંદન સોસાયટી, ઘાટલોડિયા	ભારતીય જનતા પાર્ટી
૩	૭	૩. સામાન્ય	શંકરભાઇ ભીખાભાઇ પટેલ	૨૩, કલાકુંજ સોસાયટી, ઘાટલોડિયા	ભારતીય જનતા પાર્ટી
૪	૮	૧. સામાન્ય મહિલા	ગૌરીબેન જયેન્દ્રસિંહ રાઠોડ	સી-૭૩, કર્મચારીનગર વિ-૧, ઘાટલોડિયા	ભારતીય જનતા પાર્ટી
૫	૮	૨. સામાન્ય	જીજ્ઞેશ ઉમેદરાય પંડયા	એ-૧૨, નિર્માણ ટાવર, ઘાટલોડિયા	ભારતીય જનતા પાર્ટી
૬	૮	૩. સામાન્ય	કાંતિલાલ હેમાભાઇ પટેલ (કાંતિકાકા)	એ-૪૨, કર્મચારનગર વિ-૧, ઘાટલોડિયા	ભારતીય જનતા પાર્ટી
૭	૯	૧. સામાન્ય મહિલા	ગીતાબેન હિતેન્દ્રકુમાર પરમાર	૮૧, લક્ષ્મણગઢ ટેકરા, ઘાટલોડિયા	ભારતીય જનતા પાર્ટી
૮	૯	૨. પછાત વર્ગ	દક્ષેશભાઇ લક્ષ્મણસિંહ વાઘેલા	૬૧, નવો વાસ, ઘાટલોડિયા ગામ	—
૯	૯	૩. સામાન્ય	ધીરૂભાઇ બાબુભાઇ પટેલ	એ-૧, સંસ્કૃત એપાર્ટમેન્ટ, ઘાટલોડિયા	ભારતીય જનતા પાર્ટી
૧૦	૧૦	૧. સામાન્ય મહિલા	મીનાબેન કિરણભાઇ વ્યાસ	સી-૭, દેવાશિષ ફ્લેટ, ઘાટલોડિયા	ભારતીય જનતા પાર્ટી
૧૧	૧૦	૨. પછાત વર્ગ	જીવણભાઇ ગોબરભાઇ ચૌધરી	સી-૧૨, સર્વોદય વિ-૨, ઘાટલોડિયા	ભારતીય જનતા પાર્ટી
૧૨	૧૦	૩. સામાન્ય	અશોકભાઇ જયંતિલાલ પટેલ	બી-૪૦, શ્યામ સતાધાર સોસા. ઘાટલોડિયા	ભારતીય જનતા પાર્ટી

INDEX

૧૩	૧૧	૧. સામાન્ય મહિલા	કનકબેન પ્રમોદભાઇ પટેલ	જે-૧૭૮, સર્વોદય વિ-૧, ઘાટલોડિયા	ભારતીય જનતા પાર્ટી
૧૪	૧૧	૨. સામાન્ય	સીતારામ કાશીરામ પટેલ	૧૧૮, અલ્કાપુરી સોસા. ઘાટલોડિયા	ભારતીય જનતા પાર્ટી
૧૫	૧૧	૩. સામાન્ય	કેવલ ભંવરલાલ મહેતા	૨૬૦, હીરાબાગ સોસા વિ-૨, ઘાટલોડિયા	ભારતીય જનતા પાર્ટી
૧૬	૧૨	૧. સામાન્ય મહિલા	સુધાબેન અશોકભાઇ પટેલ	એચ-૧૨, સૌંદર્ય એપા. વિ-૨, ઘાટલોડિયા	ભારતીય જનતા પાર્ટી
૧૭	૧૨	૨. સામાન્ય	મુળચંદભાઇ ઇશ્વરભાઇ પટેલ	૧૨, સી.પી.નગર, (શેફાલી),ઘાટલોડિયા	--
૧૮	૧૨	૩. સામાન્ય	વિઠ્ઠલભાઇ ઝવેરદાસ પટેલ	૧૪-એ, ન્યુ સુર્યનારાયણ સોસા. ઘાટલોડિયા	ભારતીય જનતા પાર્ટી

સ્થળઃ- અમદાવાદ
તારીખઃ- ૧૯-૦૨-૨૦૦૩

(સહી/–) અવાચ્ય,

ઘાટલોડિયા નગરપાલિકા વોર્ડ નં ૭ થી ૧૨
અને
નાયબ કલેક્ટર, મધ્યાહન ભોજન યોજના
અમદાવાદ

રાણીપ નગરપાલીકાની સામાન્ય ચૂંટણી – ૨૦૦૩

ચૂંટણી અધિકારી દ્વારા ગુજરાત નગરપાલીકા (ની ચૂંટણી કરવા) બાબતનાં નિયમો-૧૯૯૪ નાં નિયમ-૬૮ અન્વયે ચૂંટાયેલા ઉમેદવારોના નામોની વિગત.

ક્રમાંક: રાણીપ/ન.પાલિકા/સામાન્ય ચૂંટણી વોર્ડ ૧ થી ૬

૧) અમદાવાદ જીલ્લાની રાણીપ નગરપાલીકાનાં નીચે જણાવેલ વોર્ડોની સામાન્ય ચૂંટણી તા. ૧૬-૨-૨૦૦૩ ના રોજ યોજાયેલ તેની મતગણતરીનું પરીણામ ગુજરાત નગરપાલીકાની (ની ચૂંટણી કરવા) બાબતનાં નિયમો - ૧૯૯૪ ના નિયમ ૬૧ અન્વયે નમુના નંબર. ૨૧ મુજબ તૈયાર કરી નિયમ ૬૩ અન્વયે નીચે જણાવેલ વોર્ડોની સામે જણાવેલ બેઠક માટે તેની સામે કોલમ નંબર.૪ માં જણાવેલ ઉમેદવારોને ચૂંટાયેલા જાહેર કરવામાં આવે છે.

૨) નગરપાલીકા (ની ચૂંટણી કરવા) બાબતનાં નિયમો ૧૯૯૪ નાં નિયમ ૬૩, મુજબ જાહેર કરેલ પરીણામ મુજબ નીચે જણાવેલ વોર્ડોની સામે જણાવેલ બેઠક માટે તેની સામે જણાવેલ ઉમેદવારોને નિયમ ૬૮ અન્વયે રાણીપ નગરપાલીકાનાં ચૂંટાયેલા કાઉન્સીલરો તરીકે જાહેર કરી તેઓનાં નામો પ્રસિદ્ધ કરવામાં આવે છે.

અ.નં.	વોર્ડ નંબર	બેઠકનો પ્રકાર	ચૂંટાયેલ ઉમેદવારનું નામ	ચૂંટાયેલ ઉમેદવારનું સરનામું.	પક્ષ સાથે જોડાણ
(૧)	(૨)	(૩)	(૪)	(૫)	(૬)
૧	૧	૧લી સામાન્ય બેઠક મહિલા	રીટાબેન વિનોદકુમાર પટેલ	બી.૩૦, ભાવના ટેનામેન્ટ વિ.-૨, રાણીપ	ભારતીય જનતા પાર્ટી
૨	૧	૨જી પછાતવર્ગ બેઠક	વિરમભાઈ રાયમલભાઈ ચૌધરી	ડી.૫/૮૫,દિગ્વીજયનગર રાણીપ	ભારતીય જનતા પાર્ટી
૩	૧	૩જી સામાન્ય બેઠક	મહેશભાઈ ચીમનલાલ પટેલ	૨૩,આનંદ ટેનામેન્ટ રાણીપ	ભારતીય જનતા પાર્ટી
૪	૨	૧લી સામાન્ય બેઠક મહિલા	સવિતાબેન રમેશકુમાર પટેલ	૩૪,સુમેરૂ સોસાયટી, રાણીપ	ભારતીય જનતા પાર્ટી
૫	૨	૨જી સામાન્ય બેઠક	હસમુખભાઈ મગનભાઈ પટેલ	૨૩,લલીતાદેવી સોસાયટી રાણીપ	ભારતીય જનતા પાર્ટી
૬	૨	૩જી સામાન્ય બેઠક	ગોપાલભાઈ ધીસુભાઈ ઓઝા	૪૮,પરીખ કોલોની, રાણીપ	ભારતીય જનતા પાર્ટી
૭	૩	૧લી સામાન્ય બેઠક મહિલા	અંજુબેન સતીષભાઈ રાણા	૧૭૦,કામધેનુ સોસાયટી વિ-૪,રાણીપ	ભારતીય રાષ્ટ્રીય કોંગ્રેસ
૮	૩	૨જી પછાતવર્ગ બેઠક	રમેશચંદ્ર કરશનજી વાઘેલા	૨૪,ભાગ્યોદય સોસાયટી, રાણીપ	ભારતીય રાષ્ટ્રીય કોંગ્રેસ
૯	૩	૩જી સામાન્ય બેઠક	હર્ષદકુમાર શંકરલાલ પરમાર	ઈ/૧૦,રૂદ્રપ્રયાગ ફ્લેટ, રાણીપ	ભારતીય રાષ્ટ્રીય કોંગ્રેસ

INDEX

અ.નં.	વોર્ડ નંબર	બેઠકનો પ્રકાર	ચૂંટાયેલ ઉમેદવારનું નામ	સરનામું	પક્ષ સાથે જોડાણ
(૧)	(૨)	(૩)	(૪)	(૫)	(૬)
૧૦	૪ ૧લી બેઠક	પછાતવર્ગ મહિલા	લલિતાબેન ભૂપતજી ઠાકોર.	મગનપુરા, રાણીપ વિ-૨,રાણીપ	ભારતીય રાષ્ટ્રીય કોંગ્રેસ
૧૧	૪ ૨જી બેઠક	અનુસૂચિત જાતિ	કમલેશ રાજુભાઈ પરમાર	એ/૧,ઓફીસ ફલેટ, રાણીપ	ભારતીય રાષ્ટ્રીય કોંગ્રેસ
૧૨	૪ ૩જી બેઠક	સામાન્ય	નિલેષકુમાર શીવુભાઈ વાઘેલા	પ્રતાપભાઈનું ડહેલું, રાણીપ	ભારતીય રાષ્ટ્રીય કોંગ્રેસ
૧૩	૫ ૧લી બેઠક	અનુસૂચિત જાતિમહિલા	ભાનુબેન હર્ષદરાય પરમાર	બી/૨૧,પુનીતનગર, રાણીપ.	ભારતીય રાષ્ટ્રીય કોંગ્રેસ
૧૪	૫ ૨જી બેઠક	પછાતવર્ગ	છગનજી નવાજી ઠાકોર	ઓઈલમીલનાં છાપરાં રાણીપ	ભારતીય રાષ્ટ્રીય કોંગ્રેસ
૧૫	૫ ૩જી બેઠક	સામાન્ય	પ્રભુદાસ એન.પટેલ (સેવક)	મહાદેવવાસ,રાણીપ	ભારતીય રાષ્ટ્રીય કોંગ્રેસ
૧૬	૬ ૧લી બેઠક	સામાન્ય મહિલા	જયોતિબેન બંસીધર પંચાલ	સી/૯,કલ્યાણકુંજ ફલેટ,રાણીપ	ભારતીય જનતા પાર્ટી
૧૭	૬ ૨જી બેઠક	સામાન્ય	સુરેશકુમાર કેશવલાલ પટેલ	૧૨,ત્રિલોકીનાથ સોસાયટી રાણીપ	ભારતીય જનતા પાર્ટી
૧૮	૬ ૩જી બેઠક	સામાન્ય	પ્રકાશભાઈ નારણભાઈ પટેલ	૧૦/એ,હરીદર્શન સોસાયટી રાણીપ.	ભારતીય જનતા પાર્ટી

(સહી/–) અવાચ્ય,

સ્થળઃ– અમદાવાદ.
તારીખઃ૨૧–૦૨–૨૦૦૩

ચૂંટણી અધિકારી,
રાણીપ નગરપાલિકા વોર્ડ નં. ૧ થી ૬ અને
નાયબ કલેકટર (એન.એ.) અમદાવાદ.

INDEX

રાણીપ નગરપાલિકાની સામાન્ય ચૂંટણી-૨૦૦૩
ચૂંટણી અધિકારી દ્વારા ગુજરાત નગરપાલિકા (ની ચૂંટણી કરવા) બાબતના નિયમો ૧૯૯૪ ના નિયમ-૬૮ અન્વયે ચૂંટાયેલા ઉમેદવારોના નામોની જાહેરાત

ક્રમાંક : રા.ન.પા./વોર્ડ ૭ થી ૧૨/ચૂંટણી/૨૦૦૩

(૧) અમદાવાદ જિલ્લાની રાણીપ નગરપાલિકા ના નીચે જણાવેલ અ.નં. ૧,૪,૧૦,૧૩,૧૪,૧૫ સામે જણાવેલ વોર્ડની સામે જણાવેલ બેઠક માટે કોલમ નંબર ૪ માં જણાવેલ ઉમેદવારને ગુજરાત નગરપાલિકા(ની ચૂંટણી કરવા) બાબતના નિયમો ૧૯૯૪ ના નિયમ ૧૩ અન્વયે બિનહરિફ ચૂંટાયેલા કાઉન્સિલર તરીકે જાહેર કરવામાં આવેલ છે.
(૨) રાણીપ નગરપાલિકાના નીચે જણાવેલ વોર્ડની સામાન્ય ચૂંટણી તા. ૧૬/૦૨/૨૦૦૩ ના રોજ યોજાયેલ તેની મતગણતરીનું પરિણામ ગુજરાત નગરપાલિકા (ની ચૂંટણી કરવા) બાબતના નિયમો ૧૯૯૪ ના નિયમ-૬૧ અન્વયે નમૂના નં.૨૧ મુજબ તૈયાર કરી નિયમ-૬૩ અન્વયે નીચે જણાવેલ વોર્ડની સામે જણાવેલ બેઠક માટે તેની સામે કોલમ નંબર ૪ માં જણાવેલ ઉમેદવારને ચૂંટાયેલા જાહેર કરવામાં આવેલ છે.
(૩) નગરપાલિકા (ની ચૂંટણી કરવા) બાબતના નિયમો ૧૯૯૪ ના નિયમ ૧૩,૬૩ મુજબ જાહેર કરેલ પરિણામ મુજબ નીચે જણાવેલ વોર્ડની સામે જણાવેલ બેઠક માટે તેની સામે જણાવેલ ઉમેદવારોને નિયમ ૬૮ અન્વયે રાણીપ નગરપાલિકા ના ચૂંટાયેલા કાઉન્સિલરો તરીકે જાહેર કરી તેમનાં નામો પ્રસિદ્ધ કરવામાં આવે છે.

અ.નં.	વોર્ડ નંબર	બેઠકનો પ્રકાર	ચૂંટાયેલા ઉમેદવારનું નામ	સરનામું	પક્ષ સાથે જોડાણ
૧	૨	૩	૪	૫	૬
૧	૭	સામાન્ય મહિલા	શારદાબેન નટવરલાલ પંચાલ	૩, નેમીનાથ સોસાયટી,રાણીપ તા. સીટી, જી. અમદાવાદ.	ભારતીય જનતા પાર્ટી
૨	૭	સામાન્ય	ચંદ્રકાન્તભાઇ લીલાધરભાઇ પટેલ	૫/એ, દુષ્યંતપાર્ક સોસાયટી, રાણીપ તા. સીટી, જી. અમદાવાદ.	ભારતીય જનતા પાર્ટી
૩	૭	સામાન્ય	જગદીશકુમાર માધવલાલ પટેલ	૧૬, શ્રીનિધિ સોસાયટી, રાણીપ તા. સીટી, જી. અમદાવાદ.	ભારતીય જનતા પાર્ટી
૪	૮	સામાન્ય મહિલા	ગીતાબેન બાલચંદ્ર પટેલ	બી/૧૦૬, અંબિકાકૃપા સોસાયટી રાણીપ, તા. સીટી, જી. અમદાવાદ.	ભારતીય જનતા પાર્ટી
૫	૮	સામાન્ય	વિષ્ણુભાઇ નરોત્તમદાસ પટેલ	૧૯, શ્રીજીનગર, વિભાગ-૨, રાણીપ, તા. સીટી, જી. અમદાવાદ.	ભારતીય જનતા પાર્ટી
૬	૮	સામાન્ય	જયંતિભાઇ વિરદાસ પટેલ	બી/૧૧, સોજા ફ્લેટ, રાણીપ, તા. સીટી, જી. અમદાવાદ.	ભારતીય જનતા પાર્ટી
૭	૯	સામાન્ય મહિલા	કાન્તાબેન અરવિંદભાઇ પટેલ	એ/૬ કૈલાસનગર સોસાયટી, રાણીપ, તા. સીટી, જી. અમદાવાદ.	ભારતીય જનતા પાર્ટી
૮	૯	સામાન્ય	યોગેશકુમાર કાન્તીલાલ પટેલ	૨૫, સિલ્વરપાર્ક સોસાયટી, રાણીપ, તા. સીટી, જી. અમદાવાદ.	ભારતીય જનતા પાર્ટી
૯	૯	સામાન્ય	અંબાલાલ મગનલાલ પટેલ	સી-૭, પુર્ણપુરૂષોત્તમ સોસાયટી, રાણીપ, તા. સીટી, જી. અમદાવાદ.	ભારતીય જનતા પાર્ટી
૧૦	૧૦	સામાન્ય મહિલા	રેણુકાબેન મહેશકુમાર પટેલ	૧૫-બી, સરસ્વતિ સોસાયટી, રાણીપ, તા. સીટી, જી. અમદાવાદ.	ભારતીય જનતા પાર્ટી
૧૧	૧૦	સામાન્ય	અજયકુમાર અમૃતલાલ પટેલ	૮૯, બલોલનગર સોસાયટી, રાણીપ, તા.સીટી, જી.અમદાવાદ.	ભારતીય જનતા પાર્ટી
૧૨	૧૦	સામાન્ય	વિજયભાઇ નટવરલાલ પંચાલ	૧૨/૧૮૭, જુના હાઉસીંગ બોર્ડ, રાણીપ, તા.સીટી, જી.અમદાવાદ.	ભારતીય જનતા પાર્ટી
૧૩.	૧૧	સામાન્ય મહિલા	કાન્તાબેન મહેન્દ્રભાઇ પટેલ	કે ૧૨, મૃદુલ એપાર્ટમેન્ટ, રાણીપ, તા.સીટી, જી.અમદાવાદ.	ભારતીય જનતા પાર્ટી
૧૪	૧૧	સામાન્ય	સુધીરકુમાર ગોવિંદલાલ પટેલ	એ ૬, કીર્તિકુંજ સોસાયટી રાણીપ, તા.સીટી, જી.અમદાવાદ.	ભારતીય જનતા પાર્ટી

INDEX

અ.નં.	વોર્ડ નંબર	બેઠકનો પ્રકાર	ચૂંટાયેલા ઉમેદવારનું નામ	સરનામું	પક્ષ સાથે જોડાણ
૧	૨	૩	૪	૫	૬
૧૫	૧૧	સામાન્ય	હર્ષદભાઇ મોહનલાલ પટેલ	૩/બી, વામજ સોસાયટી રાણીપ, તા.સીટી, જી.અમદાવાદ.	ભારતીય જનતા પાર્ટી
૧૬	૧૨	સામાન્ય મહિલા	ગીતાબેન અરવિંદભાઈ સોલંકી	૧૬, માનવમંદિર સોસાયટી રાણીપ, તા.સીટી, જી.અમદાવાદ.	ભારતીય જનતા પાર્ટી
૧૭	૧૨	અનુસૂચિત જાતિ	કમલેશ રમેશચંદ્ર જાદવ	૬, વિભૂતિ સોસાયટી, રાણીપ, તા.સીટી, જી.અમદાવાદ.	ભારતીય જનતા પાર્ટી
૧૮	૧૨	સામાન્ય	સુરેશભાઇ ગાંડાભાઇ પટેલ	૬૦, નિજરીપુંજ સોસાયટી રાણીપ, તા.સીટી, જી.અમદાવાદ.	ભારતીય જનતા પાર્ટી

(સહી/–) અવાચ્ય,

ચૂંટણી અધિકારી,
રાણીપ નગરપાલિકા વોર્ડ નં. ૭ થી ૧૨
અને જીલ્લા પુરવઠા અધિકારી, અમદાવાદ

સ્થળ : અમદાવાદ
તારીખ : ૧૯/૨/૦૩

INDEX

નમુનો નંબર ૨૧(૨)

મેમનગર નગરપંચાયત સામાન્ય ચૂંટણી - ૨૦૦૩

ચૂંટણી અધિકારી દ્વારા ગુજરાત નગરપાલીકા (ની ચૂંટણી કરવા) બાબતનાં નિયમો-૧૯૯૪ નાં નિયમ-૬૮ અન્વયે ચૂંટાયેલા ઉમેદવારોના નામોની વિગત.

ક્રમાંક:

૧) અમદાવાદ જીલ્લાની મેમનગર નગરપંચાયતના નીચે અ.નં.૧૪ સામે જણાવેલ વોર્ડની સામે જણાવેલ ઉમેદવારને ગુજરાત નગરપાલીકાની (ની ચૂંટણી કરવા) બાબતનાં નિયમો-૧૯૯૪ ના નિયમ ૧૩ અન્વયે બિનહરીફ ચૂંટાયેલ કાઉન્સીલર તીકે જાહેર કરવામાં આવેલ છે.

૨) મેમનગર નગર પંચાયતના નીચે જણાવેલ વોર્ડોની સામાનય ચૂંટણી તા. ૧૬/૨/૨૦૦૩ ના રોજ યોજાયેલ તેની મતગણતરીનું પરીણાંમ ગુજરાત નગરપાલીકા(ની ચૂંટણી કરવા બાબતના નિયમો ૧૯૯૪ ના નિયમ. ૬૧ અન્વયે નમુના નંબર. ૨૧ મુજબ તૈયાર કરી નિયમ ૬૩ અન્વયે નીચે જણાવેલ વોર્ડોની સામે જણાવેલ બેઠક માટે તેની સામે કોલમ નંબર.૪ માં જણાવેલ ઉમેદવારોને ચૂંટાયેલા જાહેર કરવામાં આવે છે.

૨) નગરપાલીકા (ની ચૂંટણી કરવા) બાબતનાં નિયમો ૧૯૯૪ નાં નિયમ ૧૩,૬૩, મુજબ જાહેર કરેલ પરીણામ મુજબ નીચે જણાવેલ વોર્ડોની સામે જણાવેલ બેઠક માટે તેની સામે જણાવેલ ઉમેદવારોને નિયમ ૬૮ અન્વયે મેમનગર નગરપંચાયતનાં ચૂંટાયેલા કાઉન્સીલરો તરીકે જાહેર કરી તેઓનાં નામો પ્રસિધ્ધ કરવામાં આવે છે.

અ.નં.	વોર્ડ નંબર	બેઠકનો પ્રકાર	ચૂંટાયેલ ઉમેદવારનું		પક્ષ સાથે જોડાણ
			નામ	સરનામું	
(૧)	(૨)	(૩)	(૪)	(૫)	(૬)
૧	૧	સામાન્ય મહિલા	કૈલાસબેન પંકજભાઈ પટેલ	એ/૬,નીલદીપ ફ્લેટ, મમેનગર,અમદાવાદ.	ભારતીય જનતા પાર્ટી
૨	૧	સામાન્ય	નારણભાઈ પ્રભુભાઈ પટેલ	એ/૩,અરીહંતનગર, મેમનગર,અમદાવાદ.	ભારતીય જનતા પાર્ટી
૩	૧	સામાન્ય	શરદ સહદેવભાઈ ઠાકર	બી/૩૭,શ્યામનગર સોસા-યટી,મેમનગર,અમદાવાદ.	ભારતીય જનતા પાર્ટી
૪	૨	સામાન્ય મહિલા	વર્ષાબેન રવીન્દ્રકુમાર શાહ	જી/એફ/૪,સનપાવર ફ્લેટ, મેમનગર,અમદાવાદ.	ભારતીય જનતા પાર્ટી
૫	૨	સામાન્ય	ડિમ્પલભાઈ રમેશચંદ્ર પટેલ	એ/૧,જનકપુરી,મેમનગર અમદાવાદ	ભારતીય જનતા પાર્ટી
૬	૨	સામાન્ય	દેવાંગકુમાર રમેશચંદ્ર પટેલ	એ/૨૦, બાપુકૃપા સોસાયટી મેમનગર,અમદાવાદ.	ભારતીય જનતા પાર્ટી
૭	૩	સામાન્ય મહિલા	લક્ષ્મીબેન મહેન્દ્રભાઈ ચૌધરી	૩૩,સૌમીલ સોસાયટી, મેમનગર,અમદાવાદ.	ભારતીય જનતા પાર્ટી
૮	૩	સામાન્ય	અક્ષય જગદીશભાઈ પટેલ	બી/૧૦૪,વૃંદાવન કોમ્પ્લેક્ષ,મેમનગર, અમદાવાદ.	ભારતીય જનતા પાર્ટી
૯	૩	સામાન્ય	જિગ્નેશ ચંદ્રકાન્ત શાહ	૨,એલ.કે.સ્વતંત્રબંગલા મેમનગર,અમદાવાદ.	ભારતીય જનતા પાર્ટી

INDEX

અ.નં.	વોર્ડ નંબર	બેઠકનો પ્રકાર	ચૂંટાયેલ ઉમેદવારનું નામ	સરનામું	પક્ષ સાથે જોડાયેલ
(૧)	(૨)	(૩)	(૪)	(૫)	(૬)
૧૦	૪	સામાન્ય મહિલા	નયનાબેન સુરેશકુમાર ભટ્ટ	૩, રૂચિર,મેમનગર, અમદાવાદ.	ભારતીય જનતા પાર્ટી
૧૧	૪	સામાન્ય	ભુપેન્દ્રભાઈ રજનીકાંત પટેલ	ઈ/૭,તરૂણનગર,વિભાગ-૧ મેમનગર,અમદાવાદ.	ભારતીય જનતા પાર્ટી
૧૨	૪	સામાન્ય	ભરતકુમાર ગોરધનભાઈ પટેલ,	૧૦, કમલ સોસાયટી, મેમનગર,અમદાવાદ.	ભારતીય જનતા પાર્ટી
૧૩	૫	સામાન્ય મહિલા	અરૂણાબેન દીલીપભાઈ પટેલ	૩૮,સનવીલા રો-હાઉસ મેમનગર,અમદાવાદ.	ભારતીય જનતા પાર્ટી.
૧૪	૫	પછાતવર્ગ	બળદેવજી પ્રતાપજી ઠાકોર	ઠાકોરવાસ, મેમનગર,અમદાવાદ.	ભારતીય જનતા પાર્ટી.
૧૫	૫	સામાન્ય	પ્રફુલ્લકુમાર અંબાલાલ બ્રહ્મભટ્ટ	એચ/૩૦૩,સર્જન ટાવર, મેમનગર,અમદાવાદ.	ભારતીય જનતા પાર્ટી.
૧૬	૬	સામાન્ય મહિલા	અરૂણાબેન મુન્જાલસિંહ દેસાઈ	૪૭,સમર્થ સોસાયટી, મેમનગર,અમદાવાદ.	ભારતીય જનતા પાર્ટી.
૧૭	૬	સામાન્ય	કમલેશભાઈ સોમનાથભાઈ બ્રહ્મભટ્ટ	૧,ન્યુ રાજુ પાર્ક,ગોકુલ એપાર્ટમેન્ટ,મેમનગર, અમદાવાદ.	ભારતીય જનતા પાર્ટી.
૧૮	૬	સામાન્ય	ચેતનભાઈ મનુભાઈ સંઘવી	એફ/૨૦૪,સામ્રાજય મેમનગર,અમદાવાદ.	ભારતીય જનતા પાર્ટી.
૧૯	૭	પછાતવર્ગ મહિલા	કલ્પના સમીરકુમાર બ્રહ્મભટ્ટ	એ/૩/૪,આનંદ શીવ એપાર્ટમેન્ટ,મેમનગર,	-----
૨૦	૭	સામાન્ય	રાજુભાઈ શંકરભાઈ પટેલ	રાધાકુંજ સોસાયટી, મેમનગર,અમદાવાદ.	-----
૨૧	૭	સામાન્ય	પ્રદીપસિંહ સુરસંગજી વાઘેલા.	૨૯,પ્રજાપતિવાસ, મેમનગર,અમદાવાદ.	-----

(સહી/-) અવાચ્ય,

સ્થળ:- ગુજરાત કોલેજ.એલીસબ્રીજ
અમદાવાદ
તારીખ:૧૮-૦૨-૨૦૦૩

ચૂંટણી અધિકારી,
મેમનગર નગરપંચાયત અને
નાયબ જિલ્લા વિકાસ અધિકારી(મહેસૂલ)
જિલ્લા પંચાયત,અમદાવાદ.

INDEX

સરખેજ-ઓકાફ નગરપંચાયતની સામાન્ય ચૂંટણી ૨૦૦૩

ચૂંટણી અધિકારી દ્વારા ગુજરાત નગરપાલિકા (ની ચૂંટણી કરવા) બાબતના નિયમો ૧૯૯૪ના નિયમ ૬૮ અન્વયે ચૂંટાયેલા ઉમેદવારોના નામોની જાહેરાત

ક્રમાંક : ચૂંટણી/સઓ/સાચુ/૨૦૦૩

(૧) અમદાવાદ જીલ્લાની સરખેજ-ઓકાફ નગરપંચાયતના નીચે જણાવેલ અ.નં. ૧૦,૧૧,૧૨,૧૩ અને ૧૯ સામે જણાવેલ વોર્ડની સામે જણાવેલ બેઠક માટે કોલમ નંબર ૪ માં જણાવેલ ઉમેદવારને ગુજરાત નગરપાલિકા (ની ચૂંટણી કરવા) બાબતના નિયમો ૧૯૯૪ ના નિયમ ૧૩ અન્વયે બિનહરિફ ચૂંટાયેલા કાઉન્સિલર તરીકે જાહેર કરવામાં આવેલ છે.

(૨) સરખેજ-ઓકાફ નગરપંચાયતના નીચે જણાવેલ વોર્ડની સામાન્ય ચૂંટણી તા.૧૬/૨/૨૦૦૩ ના રોજ યોજાયેલ તેની મતગણતરીનું પરિણામ ગુજરાત નગરપાલિકા (ની ચૂંટણી કરવા) બાબતના નિયમો ૧૯૯૪ ના નિયમ-૬૧ અન્વયે નમૂના નં.૨૧ મુજબ તૈયાર કરી નિયમ-૬૩ અન્વયે નીચે જણાવેલ વોર્ડની સામે જણાવેલ બેઠક માટે તેની સામે કોલમ નંબર ૪ માં જણાવેલ ઉમેદવારને ચૂંટાયેલા જાહેર કરવામાં આવેલ છે.

(૩) નગરપાલિકા (ની ચૂંટણી કરવા) બાબતના નિયમો ૧૯૯૪ ના નિયમ ૧૩,૬૩ મુજબ જાહેર કરેલ પરિણામ મુજબ નીચે જણાવેલ વોર્ડની સામે જણાવેલ બેઠક માટે તેની સામે જણાવેલ ઉમેદવારોને નિયમ ૬૮ અન્વયે સરખેજ ઓકાફ નગરપંચાયતના ચૂંટાયેલા કાઉન્સિલરો તરીકે જાહેર કરી તેમના નામો પ્રસિધ્ધ કરવામાં આવે છે.

અ. નં.	વોર્ડ નંબર	બેઠકનો પ્રકાર	ચૂંટાયેલા ઉમેદવારનું		પક્ષ સાથે જોડાણ
			નામ	સરનામું	
૧	૨	૩	૪	૫	૬
૧	૧	સામાન્ય મહિલા	પ્રેમિલાબેન ઈન્દ્રવદનભાઈ ત્રિપાઠી	ચોરાવાળી માતાની પોળ, સરખેજ.	ભારતીય જનતા પાર્ટી
૨	૧	સામાન્ય	નિકુલભાઈ નલીનચંદ્ર જાની	કાછીયાશેરી, સરખેજ.	ભારતીય જનતા પાર્ટી
૩	૧	સામાન્ય	દિનેશકુમાર રણછોડભાઈ પટેલ	પટેલવાસ, સરખેજ.	ભારતીય જનતા પાર્ટી
૪	૨	સામાન્ય મહિલા	બીબલબેન ઉર્ફે સુમૈયાબેન અભરામભાઈ ઘાંચી	ભરતનગર સામે, સરખેજ.	ભારતીય રાષ્ટ્રીય કોંગ્રેસ
૫	૨	સામાન્ય	નુરભાઈ ગફુરભાઈ વ્હોરા	મહંમદયાસીન સોસાયટી, સરખેજ.	ભારતીય રાષ્ટ્રીય કોંગ્રેસ
૬	૨	સામાન્ય	ગુલામહુસેન રસુલમીંયાં મલેક	અંજુમનનગર, સરખેજ.	ભારતીય રાષ્ટ્રીય કોંગ્રેસ
૭	૩	સામાન્ય મહિલા	રઝીયાબીબી નુરુદીન મલેક	સિપાઈવાસ, સરખેજ.	ભારતીય રાષ્ટ્રીય કોંગ્રેસ
૮	૩	સામાન્ય	મહંમદહનીફ દાદુભાઈ ચૌહાણ	કચરાભાઈની ચાલી, સરખેજ.	ભારતીય રાષ્ટ્રીય કોંગ્રેસ
૯	૩	સામાન્ય	જબ્બારહુસેન રૂસ્તમશા દિવાન	કચરાભાઈની ચાલી, સરખેજ.	ભારતીય રાષ્ટ્રીય કોંગ્રેસ
૧૦	૪	સામાન્ય મહિલા	મંજુલાબેન શકરાભાઈ પટેલ	દત્ત મંદિર, સરખેજ.	ભારતીય જનતા પાર્ટી
૧૧	૪	સામાન્ય	કમલેશ રાજેન્દ્રપ્રસાદ ત્રિપાઠી	ખરવાડ, સરખેજ.	ભારતીય જનતા પાર્ટી
૧૨	૪	સામાન્ય	ગોપાલ ચંદ્રકાન્ત ત્રિપાઠી	નાગોરીશેરી, સરખેજ.	ભારતીય જનતા પાર્ટી
૧૩	૫	સામાન્ય મહિલા	જ્યોત્સનાબેન અશોકકુમાર પટેલ	પીપળાવાળી શેરી, સરખેજ.	ભારતીય જનતા પાર્ટી
૧૪	૫	પછાતવર્ગ	નાનુભાઈ છગનભાઈ ભરવાડ	સંતોષીનગર, સરખેજ.	-
૧૫	૫	સામાન્ય	રમેશભાઈ પ્રહલાદભાઈ પટેલ	વૈદશેરી, ખારાકુવા, સરખેજ.	ભારતીય જનતા પાર્ટી

INDEX

૧૬	૬	અનુસૂચિત જાતિ મહિલા	હંસાબેન ઇશ્વરભાઇ પરમાર	રોહિતવાસ,સરખેજ.	ભારતીય જનતા પાર્ટી
૧૭	૬	સામાન્ય	બળદેવજી કાળાજી ઠાકોર	ઝાંપલીવાળો વાસ, સરખેજ.	ભારતીય જનતા પાર્ટી
૧૮	૬	સામાન્ય	શૈલેશકુમાર ખેંગારભાઇ ભરવાડ	ગોપાલકભરવાડવાસ, સરખેજ.	ભારતીય જનતા પાર્ટી
૧૯	૭	પછાતવર્ગ મહિલા	શારદાબેન રમણભાઇ પ્રજાપતિ	પ્રજાપતિવાસ, સરખેજ.	ભારતીય જનતા પાર્ટી
૨૦	૭	અનુસૂચિત જાતિ	લક્ષ્મણભાઇ તેજાભાઇ ચૌહાણ	ગોહાવીનો વણકરવાસ, સરખેજ.	ભારતીય જનતા પાર્ટી
૨૧	૭	સામાન્ય	યોગેશકુમાર કેશવલાલ જોશી	સંતોષીનગર, સરખેજ.	ભારતીય જનતા પાર્ટી

સ્થળ : અમદાવાદ.
તારીખ : ૧૯/૦૨/૦૩

(સહી/–) અવાચ્ય,

ચૂંટણી અધિકારી,
સરખેજ-ઓકાફ નગરપંચાયત,
અને નાયબ જીલ્લા વિકાસ અધિકારી (પંચાયત)
જીલ્લા પંચાયત, લાલ દરવાજા, અમદાવાદ.

INDEX

રામોલ નગરપંચાયતની સામાન્ય ચૂંટણી ૨૦૦૩

ચૂંટણી અધિકારી દ્વારા ગુજરાત નગરપાલિકા (ની ચૂંટણી કરવા) બાબતના નિયમો ૧૯૯૪ ના નિયમ- ૬૮ અન્વયે ચૂંટાયેલા ઉમેદવારોના નામોની જાહેરાત.

ક્રમાંકઃ રામોલ/ન.પં/સા.ચૂં/પરિણામ/વોર્ડ ૧ થી ૭/૨૦૦૩.

(૧) રામોલ નગરપંચાયત નીચે જણાવેલ વોર્ડોની સામાન્ય ચૂંટણી તા.૧૬-૨-૨૦૦૩ ના રોજ યોજાયેલ તેની મતગણતરીનું પરિણામ ગુજરાત નગરપાલિકા(ની ચૂંટણી કરવા) બાબતના નિયમો ૧૯૯૪ ના નિયમ-૬૧ અન્વયે નમુના નં-૨૧ મુજબ તૈયાર કરી નિયમ- ૬૩ અન્વયે નીચે જણાવેલ વાર્ડોની સામે જણાવેલ બેઠક માટે તેની સામે કોલમ નં- ૪ માં જણાવેલ ઉમેદવારોને ચૂંટાયેલા જાહેર કરવામાં આવેલ છે.

(૨) નગરપાલિકા (ની ચૂંટણી કરવા) બાબતના નિયમો ૧૯૯૪ ના નિયમ ૬૭,૬૩, મુજબ જાહેર કરેલ પરિણામ મુજબ નીચે જણાવેલ વાર્ડોની સામે જણાવેલ બેઠક માટે તેની સામે જણાવેલ ઉમેદવારોને નિયમ ૬૮ અન્વયે રામોલ નગરપંચાયતના ચૂંટાયેલા કાઉન્સિલરો તરીકે જાહેર કરી તેઓનાં નામો પ્રસિધ્ધ કરવામાં આવે છે.

અ.નં	વોર્ડ નંબર	બેઠકનો પ્રકાર	ચૂંટાયેલા ઉમેદવારનું		પક્ષ સાથે જોડાણ
			નામ	સરનામું	
૧	૧	મહિલા સામાન્ય	પુષ્પાબેન બાબૂલાલ પટેલ	મકાન નંબર- ૧૨૪૩,રામોલ	ભારતીય જનતાપાર્ટી
૨	૧	સામાન્ય	નાનુભાઈ જીવણભાઈ ભરવાડ	મકાન નંબર- ૧૨૦૭,રામોલ	ભારતીય જનતાપાર્ટી
૩	૧	સામાન્ય	અંબાલાલ વાલજી પટેલ	મકાન નંબર- ૧૧૧૭,રામોલ	ભારતીય જનતાપાર્ટી
૪	૨	મહિલા સામાન્ય	કૈલાસબેન રાજેન્દ્રકુમાર વ્યાસ	મકાન નં- ૬૯૭,વોર્ડ-૨,રામોલ	ભારતીય જનતાપાર્ટી
૫	૨	સામાન્ય	દશરથલાલ રામાજી ઠાકોર	જનતાનગર પાછળ,રામાજીનો કૂવો,રામોલ	—
૬	૨	સામાન્ય	મૂકેશભાઈ વેલજીભાઈ પટેલ	મકાન નં- ૮૦૯,વોર્ડ- ૨,રામોલ	ભારતીય જનતાપાર્ટી
૭	૩	મહિલા સામાન્ય	શહેનાજબાનું રશીદમીયાં શેખ	એ-૬૧,જશનગર,રામોલ	—
૮	૩	સામાન્ય	મોમીનખાન અસરફખાન પઠાણ	સૈયદવાડા,રામોલ.	—
૯	૩	સામાન્ય	રસીદભાઈ અકબરભાઈ મુલતાની	૨૧૦,જનતાનગર,રામોલ	—
૧૦	૪	મહિલા સામાન્ય	સરીફાબીબી ઉસ્માનગની મલેક	૯૮૭,મુરમુરફલી,રામોલ	—
૧૧	૪	પછાતવર્ગ	રાજુભાઈ ડાહ્યાભાઈ ચુનારા	ચુનારાવાસ,રામોલ	—
૧૨	૪	સામાન્ય	મહેમુદમીયાં અહમદમીયાં મલેક	મુરમુરફલી,રામોલ	—
૧૩	૫	મહિલા પછાતવર્ગ	સીતાબેન નટુજી ઠાકોર	વચલોવાસ,રામોલ	—
૧૪	૫	અનુસૂચિત જાતિ	બાબુભાઈ શનાભાઈ પરમાર	વણકરવાસ,રામોલ	—
૧૫	૫	સામાન્ય	ગલાજી બહેચરજી પરમાર	મોટો ઠાકોરવાસ,રામોલ	—
૧૬	૬	મહિલા સામાન્ય	અંજુમનબાનું અનવરઅલી સૈયદ	૧૩૧૬,સુરતી સો.સા,રામોલ	—
૧૭	૬	સામાન્ય	જહાંગીરખાન મહેબુબખાન પઠાણ	ખાનબંગ્લોઝ,રામોલ રોડ,રામોલ.	—
૧૮	૬	સામાન્ય	ફરીદમીયાં હુસેનમીયાં સૈયદ	બાલવાડા,રામોલ	—
૧૯	૭	મહિલા સામાન્ય	કૈલાસબેન દેસાઈભાઈ પટેલ	મકાન નંબર- ૨૩,વોર્ડ-૭,રામોલ	ભારતીય જનતાપાર્ટી
૨૦	૭	સામાન્ય	પ્રવિણભાઈ ઈશ્વરભાઈ પટેલ	મકાન નંબર- ૧૮૭૫,વોર્ડ- ૭,રામોલ	ભારતીય જનતાપાર્ટી
૨૧	૭	સામાન્ય	અતુલભાઈ મણીભાઈ પટેલ	મકાન નંબર- ૧૯,વોર્ડ-૭,રામોલ	ભારતીય જનતાપાર્ટી

(સહી/–) અવાચ્ય,

સ્થળઃ અમદાવાદ
તારીખઃ- ૧૯-૨-૨૦૦૩.

ચૂંટણી અધિકારી
રામોલ નગરપંચાયત અને
નાયબ કલેક્ટર વિરમગામપ્રાંત,
અમદાવાદ.

INDEX

વસ્ત્રાલ નગર પંચાયતની સામાન્ય ચૂંટણી – ૨૦૦૩

ચૂંટણી અધિકારી દ્વારા ગુજરાત નગરપાલિકા (ની ચૂંટણી કરવા) બાબતના નિયમો ૧૯૯૪ ના નિયમ ૬૮ અન્વયે ચૂંટાયેલ ઉમેદવારોના નામોની જાહેરાત.

ક્રમાંક : ચૂંટણી વસ્ત્રાલ ન. પં. / સા. ચૂં. – ૨૦૦૩

૧. અમદાવાદ જીલ્લાની વસ્ત્રાલ નગર પંચાયતના નીચે જણાવેલ વોર્ડોની સામાન્ય ચૂંટણી તા. ૧૬/૨/૨૦૦૩ ના રોજ યોજાયેલ તેની મતગણતરીનું પરીણામ ગુજરાત નગરપાલિકા (ની ચૂંટણી કરવા) બાબતના નિયમો ૧૯૯૪ ના નિયમ ૬૧ અન્વયે નમુના નં. ૨૧ મુજબ તૈયાર કરી નિયમ ૬૩ અન્વયે નીચે જણાવેલ વોર્ડોની સામે જણાવેલ બેઠક માટે તેની સામે કોલમ નં. ૪ માં જણાવેલ ઉમેદવારને ચૂંટાયેલા જાહેર કરવામાં આવેલ છે.

૨. નગરપાલિકા (ની ચૂંટણી કરવા) બાબતના નિયમો ૧૯૯૪ ના નિયમ [illegible], ૬૩, મુજબ જાહેર કરેલ પરીણામ મુજબ નીચે જણાવેલ વોર્ડોની સામે જણાવેલ બેઠક માટે તેની સામે જણાવેલ ઉમેદવારની નિયમ ૬૮ અન્વયે વસ્ત્રાલ નગર પંચાયતના ચૂંટાયેલા કાઉન્સિલરો તરીકે જાહેર કરી તેમના નામો પ્રસિધ્ધ કરવામાં આવે છે.

અ. નં.	વોર્ડ નંબર	બેઠકનો પ્રકાર	ચૂંટાયેલ ઉમેદવારનું		પક્ષ સાથે જોડાણ
			નામ	સરનામું	
૧	૨	૩	૪	૫	૬
૧	૧	સામાન્ય (મહીલા)	કંચનબેન ભાનુભાઈ પટેલ	૩૦૪, પ્રહલાદ પાર્ક, વસ્ત્રાલ	ભારતીય જનતા પાર્ટી
૨	૧	પછાત વર્ગ	વસંતભાઈ કરશનભાઈ સાધુ	૨૬૯, હરીશ્ચંદ્રનગર, વસ્ત્રાલ	ભારતીય જનતા પાર્ટી
૩	૧	સામાન્ય	રણછોડભાઈ વાલજીભાઈ પટેલ	૧૦૦, આશ્રવિપાર્ક સો. વસ્ત્રાલ	ભારતીય જનતા પાર્ટી
૪	૨	સામાન્ય (મહીલા)	રંજનબેન દિલીપભાઈ પટેલ	૯૮, મંગલતીર્થ, વસ્ત્રાલ	ભારતીય જનતા પાર્ટી
૫	૨	સામાન્ય	રોહીતકુમાર પ્રહલાદરાય પુરોહીત	૩૧૭, સુમીનપાર્ક, વસ્ત્રાલ	ભારતીય જનતા પાર્ટી
૬	૨	સામાન્ય	મહેન્દ્રભાઈ પરસોતમભાઈ પટેલ	બી/૧૨૬, ઉમીયાનગર, વસ્ત્રાલ	ભારતીય જનતા પાર્ટી
૭	૩	પછાત વર્ગ (મહીલા)	ચંપાબેન અમરતભાઈ ચૌહાણ	વિહાજીનો કુવો, વસ્ત્રાલ	ભારતીય રાષ્ટ્રીય કોંગ્રેસ
૮	૩	સામાન્ય	ચંદુજી અંબાલાલ સોલંકી	ટેકરાવાસ, વસ્ત્રાલગામ	ભારતીય રાષ્ટ્રીય કોંગ્રેસ
૯	૩	સામાન્ય	પ્રતાપજી શીવાજી ઝાલા	ઝાલાવાસ, વસ્ત્રાલ	ભારતીય રાષ્ટ્રીય કોંગ્રેસ
૧૦	૪	સામાન્ય (મહીલા)	કૈલાશબેન બાબુભાઈ પટેલ	૨, નરનારાયણ સો. વસ્ત્રાલ	ભારતીય જનતા પાર્ટી
૧૧	૪	સામાન્ય	રાજુભાઈ ચમનભાઈ પટેલ	૨૬, તુલસીપાર્ક, વસ્ત્રાલ	ભારતીય જનતા પાર્ટી
૧૨	૪	સામાન્ય	નરોત્તમભાઈ મહાદેવભાઈ પટેલ	૯૦, સહજાનંદબાગ સો. વસ્ત્રાલ	–
૧૩	૫	સામાન્ય (મહીલા)	નીતાબેન હીમતભાઈ પટેલ	૧૧૦, આરતી સો. વસ્ત્રાલ	ભારતીય જનતા પાર્ટી
૧૪	૫	સામાન્ય	કાનજીભાઈ ગોવાભાઈ દેસાઈ	૫૦, ચિત્રલેખા સો. વસ્ત્રાલ	ભારતીય જનતા પાર્ટી
૧૫	૫	સામાન્ય	પ્રહલાદભાઈ જેઠાભાઈ પટેલ	૮૩, હરીહર પાર્ક, વસ્ત્રાલ	ભારતીય જનતા પાર્ટી
૧૬	૬	સામાન્ય (મહીલા)	ઈન્દુબેન રામનરેશ પટેલ	ગોકુલ ટેનામેન્ટ, વસ્ત્રાલ	ભારતીય જનતા પાર્ટી
૧૭	૬	સામાન્ય	ઘનશ્યામભાઈ પ્રભુદાસ પટેલ	બી/૨, રાધેપાર્ક, વસ્ત્રાલ	ભારતીય જનતા પાર્ટી
૧૮	૬	સામાન્ય	રમણભાઈ જેઠીદાસ પટેલ	૩૧, ગ્રીનપાર્ક સો. વસ્ત્રાલ	ભારતીય જનતા પાર્ટી
૧૯	૭	સામાન્ય (મહીલા)	કુંદનબેન અમરતભાઈ પટેલ	૩૯, પટેલવાસ, રતનપુરા, વસ્ત્રાલ	ભારતીય જનતા પાર્ટી
૨૦	૭	સામાન્ય	દિનેશકુમાર મનસુખભાઈ પટેલ	૬૧, પટેલવાસ, રતનપુરા, વસ્ત્રાલ	ભારતીય જનતા પાર્ટી
૨૧	૭	સામાન્ય	રજુભાઈ જેશીંગભાઈ ડોડીયા	૭૫, રતનપુરા ગામ,	ભારતીય રાષ્ટ્રીય કોંગ્રેસ

(સહી/–) અવાચ્ય,

સ્થળ : અમદાવાદ
તા. ૨૧/૨/૨૦૦૩

ચૂંટણી અધિકારી,
વસ્ત્રાલ નગર પંચાયત મતવિભાગ અને
વધારાના ખાસ જમીન સંપાદન અધિકારી,
અમદાવાદ.

INDEX

Extra No. 158

REGISTERED NO. G/GNR/2

सत्यमेव जयते

The Gujarat Government Gazette

EXTRAORDINARY

PUBLISHED BY AUTHORITY

Vol. XLIV] WEDNESDAY, FEBRUARY 26, 2003/PHALGUNA 7, 1924

Separate paging is given to this Part in order that it may be filed as a Separate Compilation.

PART IV—C

Statutory Rules and Orders (other than those published in Parts I, I-A and I-L) made by Statutory Authorities other than the Government of Gujarat including those made by the Government of India, the High Court, the Director of Municipalities, the Commissioner of Police, the Director of Prohibition and excise, the District Magistrates and the Election Commission, Election Tribunals, Returning Officers and other authorities, under the Election Commission.

ચાંદખેડા નગરપાલિકાની સામાન્ય ચુંટણી–૨૦૦૩

ચુંટણી અધિકારી દ્વારા ગુજરાત નગરપાલિકા (ની ચુંટણી કરવા) બાબતના નિયમો ૧૯૯૪ ના નિયમ–૬૮ અન્વયે ચુંટાયેલા ઉમેદવારોના નામોની જાહેરાત

ક્રમાંક: પીઓ/ન.પા.ચું./પરિણામ/૨૦૦૩.

(૧) ચાંદખેડા નગરપાલિકાના નીચે જણાવેલ વોર્ડોની સામાન્ય ચુંટણી તા: ૧૬–૨–૨૦૦૩ ના રોજ યોજાયેલ તેની મતગણતરીનું પરિણામ ગુજરાત નગરપાલિકા (ની ચુંટણી કરવા) બાબતના નિયમો–૧૯૯૪ ના નિયમ–૬૧ અન્વયે નમુના નં. ૨૧ મુજબ તૈયાર કરી નિયમ–૬૩ અન્વયે નીચે જણાવેલ વોર્ડોની સામે જણાવેલ બેઠક માટે તની સામે કોલમ નંબર ૪ માં જણાવેલ ઉમેદવારોને. ચુંટાયેલા જાહેર કરવામાં આવેલ છે.

(૨) નગરપાલિકા (ની ચુંટણી કરવા) બાબતના નિયમો–૧૯૯૪ ના નિયમ –૬૩ મુજબ જાહેર કરેલ પરિણામ મુજબ નીચે જણાવેલ વોર્ડોની સામે જણાવેલ બેઠક માટે તેની સામે જણાવેલ ઉમેદવારોને નિયમ–૬૮ અન્વયે ચાંદખેડા નગરપાલિકાના ચુંટાયેલા કાઉન્સિલરો તરીકે જાહેર કરી તેઓના નામો પ્રસિધ્ધ કરવામાં આવે છે.

અ. નં.	વોર્ડ નંબર	બેઠકનો પ્રકાર 3	ચુંટાયેલા ઉમેદવારનું નામ ૪	સરનામું ૫	પક્ષ સાથે જોડાણ ૬
૧	૧	સામાન્ય	સરોજબેન ભારત મનોચા	એ–૪૭, તેજેન્દ્રનગર વિભાગ–૨, ચાંદખેડા.	ભારતીય જનતા પાર્ટી
૨	૧	અનુસૂચિત જાતિ	જયંતિભાઈ રૂપાભાઈ જાદવ	૩૧–શ્યામ બંગ્લોઝ, ચાંદખેડા.	—
3	૧	સામાન્ય	રાજેન્દ્રભાઈ દશરથભાઈ પટેલ (રાજુ પટેલ)	૧૩ ગંગા સાગર સોસાયટી, ચાંદખેડા.	ભારતીય જનતા પાર્ટી

INDEX

૧	૨	૩	૪	૫	૬
૪	૨	સામાન્ય	ગૈારીબેન ભરતકુમાર ઠાકોર	૨૨૪, ચાંદખેડા, કડવાપટેલ ભાગ, ચાંદખેડા.	ભારતીય જનતા પાર્ટી
૫	૨	સામાન્ય	મહેન્દ્રભાઈ ત્રિકમલાલ પટેલ	૩૯૮, કડવાપટેલ ભાગ, ચાંદખેડા.	ભારતીય જનતા પાર્ટી
૬	૨	સામાન્ય	અમૃતભાઈ મરઘાભાઈ પટેલ	૧૨૭, લેઉવા પટેલ વાસ, ચાંદખેડા	ભારતીય જનતા પાર્ટી
૭	૩	પછાત વર્ગ	શારદાબેન રણછોડભાઈ ઠાકોર	૧૦૨૫, વિષ્ણુનગર, ગુ.હા.બોર્ડ, ચાંદખેડા	ભારતીય જનતા પાર્ટી
૮	૩	અનુસૂચિત જાતિ	ધર્મેન્દ્ર અંબાલાલ ચાવડા	૩૯૭/૨૨૨૫, શિવશક્તિનગર ગુ.હા.બોર્ડ, ચાંદખેડા	ભારતીય જનતા પાર્ટી
૯	૩	સામાન્ય	મહેન્દ્રભાઈ મણીલાલ પટેલ	૧૯૫૭, સુભાષનગર ગુ.હા.બોર્ડ, ચાંદખેડા.	ભારતીય જનતા પાર્ટી
૧૦	૪	સામાન્ય	ચંદ્રિકાબેન વાડીલાલ ઠક્કર	૧૦૬/૬૨૫, ખોડીયારનગર, ગુ.હા.બોર્ડ, ચાંદખેડા	ભારતીય જનતા પાર્ટી
૧૧	૪	સામાન્ય	પ્રવિણચંદ્ર રામનાથ મિસ્ત્રી	૫૦/૧૨૦, દુર્ગાચોક, ગુ.હા.બોર્ડ, ચાંદખેડા	ભારતીય જનતા પાર્ટી
૧૨	૪	સામાન્ય	પુરષોત્તમભાઈ નારણભાઈ પટેલ	૧૨ પ્રમુખ સ્વામીનગર, આઈઓસી રોડ, ચાંદખેડા	ભારતીય જનતા પાર્ટી
૧૩	૫	અનુસૂચિત જાતિ	મંજુલાબેન વિઠ્ઠલભાઈ મકવાણા	૩૭૪/૨૦૬૦, ગાયત્રીનગર ગુ.હા.બોર્ડ, ચાંદખેડા	ભારતીય રાષ્ટ્રીય કોંગ્રેસ
૧૪	૫	પછાત વર્ગ	જયરામભાઈ હીરાભાઈ દેસાઈ (જયરામ દેસાઈ)	૨૩૧/૧૩૪૬, ગાયત્રીનગર, ચાંદખેડા	ભારતીય જનતા પાર્ટી
૧૫	૫	સામાન્ય	વાલજીભાઈ ઓધારભાઈ દેસાઈ	૧૨૩૨, ગાયત્રીનગર, ગુ.હા.બોર્ડ. ચાંદખેડા.	ભારતીય રાષ્ટ્રીય કોંગ્રેસ
૧૬	૬	સામાન્ય	અનીલાબેન પ્રહલાદભાઈ નાયક	૪૦૯/૨૩૨૪, વિવેકાનંદનગર, ગુ.હા.બોર્ડ, ચાંદખેડા	ભારતીય જનતા પાર્ટી
૧૭	૬	અનુસૂચિત જાતિ	નરેન્દ્રકુમાર શકરાભાઈ પરમાર	૫૧૫/૩૩૨૩, ચામુંડાનગર, ગુ.હા.બો., ચાંદખેડા	-
૧૮	૬	સામાન્ય	લલીતકુમાર માવસીંહ રોઝ	૪૧૦/૨૩૩૨, વિવેકાનંદનગર, ગુ.હા.બોર્ડ, ચાંદખેડા	ભારતીય જનતા પાર્ટી
૧૯	૭	સામાન્ય	અરવીંદાબેન જયોતીન્દ્રકુમાર પરીખ	એ-૭૨, ભગવતીનગર, ચાંદખેડા	ભારતીય જનતા પાર્ટી
૨૦	૭	સામાન્ય	કરણસિંહ નોઘુભા જાડેજા	૮૫૯, પાર્શ્વનાથનગર, ચાંદખેડા	ભારતીય જનતા પાર્ટી
૨૧	૭	સામાન્ય	અતુલકુમાર મુન્સીલાલ મિશ્રા	૧૧૬, પાર્શ્વનાથનગર, ચાંદખેડા	ભારતીય જનતા પાર્ટી
૨૨	૮	સામાન્ય	જાગૃતિબેન અનીલકુમાર ત્રિવેદી	૪૩૭, પાર્શ્વનાથનગર, ચાંદખેડા	ભારતીય જનતા પાર્ટી
૨૩	૮	પછાત વર્ગ	લાલુજી બબાજી ઠાકોર	૬૩૨, પાર્શ્વનાથનગર, ચાંદખેડા	ભારતીય જનતા પાર્ટી
૨૪	૮	સામાન્ય	શરદચંદ્ર અંબાલાલ પટેલ	૪૯૯, પાર્શ્વનાથનગર, ચાંદખેડા	ભારતીય જનતા પાર્ટી
૨૫	૯	સામાન્ય	ગીતાબેન નરોત્તમભાઈ શર્મા	બી-૫/૭૦૫, મલ્ટીસ્ટોરી, ચાંદખેડા	ભારતીય જનતા પાર્ટી
૨૬	૯	સામાન્ય	અરૂણસિંહ રામનયનસિંહ રાજપૂત	એ-૨૭, ગોપાલનગર, ચાંદખેડા.	ભારતીય જનતા પાર્ટી
૨૭	૯	સામાન્ય	અવનીન્દ્રકુમાર શનાભાઈ પટેલ	સી-૪૬, નિગમનગર, ચાંદખેડા	ભારતીય જનતા પાર્ટી

(સહી/-) અવાચ્ય,

ચુંટણી અધિકારી
ચાંદખેડા નગરપાલિકા અને
પ્રાંત અધિકારી, ગાંધીનગર.

સ્થળઃ- ગાંધીનગર.
તારીખઃ-૨૧-૨-૨૦૦૩.

માણસા નગરપંચાયતની સામાન્ય ચૂંટણી - ૨૦૦૩
ચૂંટણી અધિકારી દ્વારા ગુજરાત નગરપાલિકા(ની ચૂંટણી કરવા) બાબતના નિયમો ૧૯૯૪ ના નિયમ-૬૮ અન્વયે ચુંટાયેલા ઉમેદવારોના નામોની જાહેરાત

ક્રમાંક : ચટણ/માણસા/ન.પં./પરિણામ/૦૩

(૧) માણસા નગરપંચાયતના નીચે જણાવેલ વોર્ડોની સામાન્ય ચૂંટણી તા. ૧૬/૨/૦૩ ના રોજ યોજાયેલ તેની મતગણતરીનું પરિણામ ગુજરાત નગરપાલિકા(ની ચૂંટણી કરવા) બાબતના નિયમો ૧૯૯૪ ના નિયમ -૬૧ અન્વયે નમૂના નં. ૨૧ મુજબ તૈયાર કરી નિયમ - ૬૩ અન્વયે નીચે જણાવેલ વોર્ડોની સામે જણાવેલ બેઠક માટે તેની સામે કોલમ નં. ૪ માં જણાવેલ ઉમેદવારોને ચૂંટાયેલા જાહેર કરવામાં આવેલ છે.

(૨) નગરપાલિકા (ની ચૂંટણી કરવા) બાબતના નિયમો ૧૯૯૪ ના નિયમ ૬૩ મુજબ જાહેર કરેલ પરિણામ મુજબ નીચે જણાવેલ વોર્ડોની સામે જણાવેલ બેઠક માટે તેની સામે જણાવેલ ઉમેદવારોને નિયમ ૬૮ અન્વયે માણસા નગરપંચાયતના ચૂંટાયેલા કાઉન્સિલરો તરીકે જાહેર કરી તેઓનાં નામો પ્રસિધ્ધ કરવામાં આવે છે.

અ.નં.	વોર્ડ નંબર	બેઠકનો પ્રકાર	ચૂંટાયેલ ઉમેદવારનું નામ/સરનામું	પક્ષ સાથે જોડાણ
૧	૨	૩	૪	૫
૧	૧	૧. સામાન્ય મહીલા	પ્રવિણાબેન ગોવિંદભાઈ પ્રજાપતિ પશુદવાખાના પાસે,	ભારતીય રાષ્ટ્રીય કોંગ્રેસ
૨.	૧.	૨. સામાન્ય	ભીખીબેન મફતલાલ પટેલ ૧૬, અંબિકા સોસા. વિભાગ-૧, માણસા.	ભારતીય જનતા પાર્ટી
૩.	૧.	૩. સામાન્ય	વિનોદભાઈ જોઈતારામ પ્રજાપતિ તખતપુરા પ્રજાપતિ વાસ, માણસા.	ભારતીય જનતા પાર્ટી
૪.	૨.	૧. સામાન્ય મહીલા	ભારતીબેન ગોવિંદભાઈ દરજી મારૂની શેરી, માણસા.	ભારતીય જનતા પાર્ટી
૫.	૨.	૨. પછાત વર્ગ	નીલાબેન અશોકકુમાર ધોબી ખોજા વાસ, મારૂની શેરી, માણસા.	ભારતીય રાષ્ટ્રીય કોંગ્રેસ
૬.	૨.	૩. સામાન્ય	ગોવિંદભાઈ અંબાલાલ પટેલ સજ્જનપુરા, માણસા.	ભારતીય જનતા પાર્ટી
૭.	૩.	૧. સામાન્ય મહીલા	અરુણાબેન વિનોદકુમાર પટેલ નવા હનુમાનપુરા, માણસા.	ભારતીય જનતા પાર્ટી
૮.	૩.	૨. અનુસૂચિત જાતિ	કાન્તીલાલ ડુંગરદાસ અમીન હરીજન વાસ, માણસા.	ભારતીય જનતા પાર્ટી
૯.	૩.	૩ સામાન્ય	અશોકકુમાર માધવલાલ પટેલ સજ્જનપુરા, માણસા.	ભારતીય જનતા પાર્ટી
૧૦	૪	૧ સામાન્ય મહીલા	કાન્તાબેન રમણભાઈ પ્રજાપતિ અલ્કાપુરી સોસા. માણસા.	ભારતીય રાષ્ટ્રીય કોંગ્રેસ
૧૧.	૪	૨. સામાન્ય	જગદીશભાઈ કેશવલાલ વ્યાસ સજ્જનનગર હાઉસીંગ સોસા.	ભારતીય રાષ્ટ્રીય કોંગ્રેસ
૧૨.	૪	૩ સામાન્ય	દેવેન્દ્રસિંહ વિક્રમસિંહ રાઓલ અભેસિંહજીનો માઢ, માણસા.	ભારતીય જનતા પાર્ટી
૧૩.	૫	૧ સામાન્ય મહીલા	ભગવતીબેન લક્ષ્મણભાઈ પટેલ માધવપાર્ક સોસા. માણસા.	ભારતીય રાષ્ટ્રીય કોંગ્રેસ
૧૪.	૫	૨ સામાન્ય	કાન્તીભાઈ ગાંડાલાલ પટેલ સજ્જનનગર હાઉસીંગ સોસા. માણસા.	ભારતીય જનતા પાર્ટી

INDEX

અ.નં.	વોર્ડ નંબર	બેઠકનો પ્રકાર	ચૂંટાયેલ ઉમેદવારનું નામ/સરનામું	પક્ષ સાથે જોડાણ
૧	૨	૩	૪	૫
૧૫	૫	૩ સામાન્ય	વિજયસિંહ અમરસિંહ રાઓલ અભેસિંહજીનો માઢ, માણસા.	ભારતીય રાષ્ટ્રીય કોંગ્રેસ
૧૬	૬	૧ પછાત વર્ગ મહીલા	બાલુબેન બાલુજી ઠાકોર સ્ટેશન રોડ, ઘસાતીયા વાસ, માણસા.	ભારતીય જનતા પાર્ટી
૧૭	૬	૨ સામાન્ય	ગોવિંદભાઈ ગાંડાલાલ પટેલ વલ્લભનગર, વાવ દરવાજા બહાર, માણસા.	ભારતીય જનતા પાર્ટી
૧૮	૬	૩ સામાન્ય	સેંધાભાઈ ગોબરભાઈ પટેલ ચંપાપુરી, વાવ દરવાજા બહાર, માણસા.	ભારતીય જનતા પાર્ટી
૧૯	૭	૧ સામાન્ય મહીલા	હંસાબેન અરજણજી ઠાકોર ઠાકોર વાસ, માણસા.	ભારતીય જનતા પાર્ટી
૨૦	૭	૨ સામાન્ય	ભીખાજી સોમાજી ઠાકોર ઠાકોર વાસ, માણસા.	ભારતીય જનતા પાર્ટી
૨૧	૭	૩ સામાન્ય	ગોવિંદભાઈ ભગવાનદાસ પટેલ ચારણવાસ, માણસા.	ભારતીય જનતા પાર્ટી

(સહી/–) અવાચ્ય,

સ્થળ :- માણસા.

તારીખ :- -૨-૨૦૦૩

ચૂંટણી અધિકારી
માણસા નગરપંચાયત
અને
નાયબ કલેક્ટર, સ્ટેમ્પ ડ્યુટી
મૂલ્યાંકન તંત્ર, ગાંધીનગર.

Government Central Press, Gandhinagar.

INDEX

Extra No. 159 REGISTERED NO. G/GNR/2

©

सत्यमेव जयते

The Gujarat Government Gazette

EXTRAORDINARY

PUBLISHED BY AUTHORITY

Vol. XLIV] WEDNESDAY, FEBRUARY 26, 2003/PHALGUNA 7, 1924

Separate paging is given to this Part in order that it may be filed as a Separate Compilation.

PART IV—C

Statutory Rules and Orders (other than those published in Parts I, I-A and I-L) made by Statutory Authorities other than the Government of Gujarat including those made by the Government of India, the High Court, the Director of Municipalities, the Commissioner of Police, the Director of Prohibition and excise, the District Magistrates and the Election Commission, Election Tribunals, Returning Officers and other authorities, under the Election Commission.

રાપર નગરપંચાયતની સામાન્ય ચૂંટણી ૨૦૦૩

ચૂંટણી અધિકારી દ્વારા ગુજરાત નગરપાલીકા (ની ચૂંટણી કરવા) બાબતના નિયમો ૧૯૯૪ના નિયમ–૬૮ અન્વયે ચૂંટાયેલા ઉમેદવારોના નામોની જાહેરાત

ક્રમાંક :

(૧) રાપર નગરપંચાયતના નીચે જણાવેલ વોર્ડોની સામાન્ય ચૂંટણી તા. ૧૬/૨/૨૦૦૩ના રોજ યોજાયેલ તેની મતગણતરીનું પરિણામ ગુજરાત નગરપાલીકા (નીચૂંટણી કરવા) બાબતના નિયમો ૧૯૯૪ના નિયમ –૬૧ અન્વયે નમૂના નં.૨૧ મુજબ તૈયાર કરી નિયમ–૬૩ અન્વયે નીચે જણાવેલ વોર્ડોની સામે જણાવેલ બેઠક માટે તેની સામે કોલમ નં.૪માં જણાવેલ ઉમેદવારોને ચૂંટાયેલ જાહેર કરવામાં આવેલ છે.

INDEX

(૨) રાપર નગરપંચાયત (ની ચૂંટણી કરવા) બાબતના નિયમો–૧૯૯૪ના નિયમ–૬૬, ૬૭, — મુજબ જાહેર કરેલ પરિણામ મુજબ નીચે જણાવેલ વોર્ડની સામે જણાવેલ બેઠક માટે તેની સામે જણાવેલ ઉમેદવારોને નિયમ –૬૮ અન્વયે રાપર નગરપંચાયના ચૂંટાયેલા કાઉન્સીલરો તરીકે જાહેર કરી તેઓના નામો પ્રસિધ્ધ કરવામાં આવે છે.

અ. નં.	વોર્ડ નંબર	બેઠકનો પ્રકાર	ચૂંટાયેલ ઉમેદવારનું		પક્ષ સાથે જોડાણ
			નામ	સરનામું	
૧	૨	૩	૪	૫	૬
૧	૧	મહિલા સામાન્ય	મનીષાબેન ઉમેદકુમાર ઠક્કર	ડોડીયાવાસ,રાપર	ભારતીય જનતા પક્ષ
૨	૧	અનુસુચિત આદિ જાતિ	રામજી ટપુ કોલી	દુધરેરી પાસે, રાપર	ભારતીય જનતા પક્ષ
૩	૧	સામાન્ય	વાઘજી જીવા મુંજાત	નવાપરા, રાપર	ભારતીય જનતા પક્ષ
૪	૨	મહિલા સામાન્ય	સવિતાબેન વીરા હરીજન	નંદાસર રોડ, રાપર	ભારતીય જનતા પક્ષ
૫	૨	સામાન્ય	રતીલાલ અંબાવી વાવીયા	વાડીવારો વાસ, રાપર	ભારતીય જનતા પક્ષ
૬	૨	સામાન્ય	રતનબેન રમેશ ચૌધરી	મોટોવાસ, રાપર	ભારતીય જનતા પક્ષ
૭	૩	મહિલા પછાત વર્ગ	રાણીબેન હમીર આહીર	ગેલીવાડી, રાપર	ભારતીય જનતા પક્ષ
૮	૩	અનુસૂચિત જાતિ	કરશન પચાણ હરીજન	સમાવાસ, રાપર	ભારતીય જનતા પક્ષ
૯	૩	સામાન્ય	પુંજાભાઈ ગેલાભાઈ ચૌધરી	ગેલીવાડી, રાપર	ભારતીય જનતા પક્ષ
૧૦	૪	મહિલા સામાન્ય	જસવંતીબેન નવિનચંદ્ર મહેતા	ભુતિયાકોઠા, રાપર	ભારતીય જનતા પક્ષ
૧૧	૪	સામાન્ય	ત્રિભોવન માવજી મિરાણી	અયોધ્યાપુરી, રાપર	ભારતીય જનતા પક્ષ
૧૨	૪	સામાન્ય	લખમણ રતાભાઈ માલી	સરકારી હાઈસ્કુલ પાછળ, રાપર	ભારતીય જનતા પક્ષ
૧૩	૫	મહિલા સામાન્ય	ક્રિષ્નાબેન દિનેશકુમાર સોની	દેરાવાસ, રાપર	ભારતીય જનતા પક્ષ
૧૪	૫	અનુસુચિત જાતિ	કચરા વીરા હરીજન	સમાવાસ, રાપર	ભારતીય જનતા પક્ષ
૧૫	૫	સામાન્ય	રશ્મિનકુમાર જયંતીલાલ દોશી	વાંઢી બજાર, રાપર	ભારતીય જનતા પક્ષ
૧૬	૬	મહિલા અનુસુચિત જાતિ	શાંતીબેન પરબત હરીજન	જુનુ સરકારી દવાખાના, રાપર	ભારતીય જનતા પક્ષ
૧૭	૬	સામાન્ય	પરબત સામા કારોત્રા	વાઘેલાવાસ, રાપર	ભારતીય જનતા પક્ષ
૧૮	૬	સામાન્ય	અશ્વિન દેવસીભાઈ જાખેલીયા	સલારીનાકા, રાપર	ભારતીય જનતા પક્ષ
૧૯	૭	મહિલા સામાન્ય	અમૃતબેન વાલજીભાઈ વાવીયા	ઝુંપડીવાસ, રાપર	ભારતીય જનતા પક્ષ
૨૦	૭	પછાત વર્ગ	વેલાભા કરમણભા ગઢવી	તકીયાવાસ, રાપર	ભારતીય જનતા પક્ષ
૨૧	૭	સામાન્ય	ભવાન ખેતા વાવીયા	શંકરવાડી રાપર	ભારતીય જનતા પક્ષ

સ્થળ: રાપર

તારીખ: ૧૯/૨/૨૦૦૩

(સહી/–) અવાચ્ય,
ચૂંટણી અધિકારી
રાપર નગરપંચાયત અને
નાયબ કલેકટર–અંજાર

INDEX

ભચાઉ નગરપંચાયતની સામાન્ય ચૂંટણી--૨૦૦૩

ચૂંટણી અધિકારી દ્વારા ગુજરાત નગરપાલિકા(ની ચૂંટણી કરવા) બાબતના નિયમો ૧૯૯૪ના નિયમ ૬૮ અન્વયે ચૂંટાયેલા ઉમેદવારોના નામોની જાહેરાત :

ક્રમાંક ભનપ/ચટણ/૨૦૦૩

(૧) ભચાઉ નગરપંચાયતના નીચે જણાવેલ વોર્ડોની સામાન્ય ચૂંટણી તા.૧૬/૦૨/૦૩ નાં રોજ યોજાયેલ તેની મતગણતરીનું પરિણામ ગુજરાત નગરપાલિકા (ની ચૂંટણી કરવા) બાબતના નિયમો ૧૯૯૪ના નિયમ ૬૧ અન્વયે નમુના નં.૨૧ મુજબ તૈયાર કરી નિયમ ૬૩ અન્વયે નીચે જણાવેલ વોર્ડોની સામે જણાવેલ બેઠક માટે તેની સામે કોલમ નંબર.૪ માં જણાવેલ ઉમેદવારોને ચૂંટાયેલા જાહેર કરવામાં આવેલ છે.

(૨) નગરપાલિકા (ની ચૂંટણી કરવા) બાબતના નિયમો ૧૯૯૪ના નિયમ ૬૩ મુજબ જાહેર કરેલ પરિણામ મુજબ નીચે જણાવેલ વોર્ડોની સામે જણાવેલ બેઠક માટે તેની સામે જણાવેલ ઉમેદવારોને નિયમ ૬૮ અન્વયે ભચાઉ નગરપંચાયતના ચૂંટાયેલા કાઉન્સીલરો તરીકે જાહેર કરી તેઓનાં નામો પ્રસિધ્ધ કરવામાં આવે છે.

અનુ. નંબર	વોર્ડ નંબર	બેઠકનો પ્રકાર	ચૂંટાયેલા ઉમેદવારનું		પક્ષ સાથે જોડાણ
			નામ	સરનામું	
૧	૧	૧ અનુસુચિત આદિ જાતિ મહિલા	સમીબાઇ મોહન કોલી	બટીયા વિસ્તાર, ભચાઉ કચ્છ	ભારતીય જનતા પક્ષ
૨	૧	૨ બિન અનામત સામાન્ય	જયકર ખેંગાર ઓઝા	ચબૂતરાની બાજુમા, નવી ભચાઉ,ભચાઉ–કચ્છ	ભારતીય જનતા પક્ષ
૩	૧	૩ બિન અનામત સામાન્ય	વાઘજીભાઇ બાબુભાઇ પટેલ	નવી ભચાઉ , ભચાઉ–કચ્છ	ભારતીય જનતા પક્ષ
૪	૨	૧ અનુસુચિત જાતિ મહિલા	મઘીબેન જીવા હરીજન	ભટપાળીયા વિસ્તાર, ભચાઉ કચ્છ	ભારતીય રાષ્ટ્રીય કોંગ્રેસ
૫	૨	૨ બિન અનામત સામાન્ય	વિરેન્દ્રસિંહ બહાદુરસિંહ જાડેજા	જાડેજા બહાદુરસિંહજી ભુરાજીની વાડી, , જી.ઇ.બી પાછળ, ભચાઉ કચ્છ	ભારતીય રાષ્ટ્રીય કોંગ્રેસ
૬	૨	૩ બિન અનામત સામાન્ય	પ્રેમજીભાઇ પાલાભાઇ દાફડા	હરીજનવાસ ,વોઘનાકા પાસે, ભચાઉ કચ્છ	ભારતીય રાષ્ટ્રીય કોંગ્રેસ
૭	૩	૧ સામાન્ય મહિલા	પ્રભાબેન પ્રભુલાલ ઠક્કર	નવી ભચાઉ, પાણીના ટાંકા પાસે, ભચાઉ કચ્છ	ભારતીય રાષ્ટ્રીય કોંગ્રેસ
૮	૩	૨ અનુસૂચિત જાતિ માટે અનામત	પેથા પાલા ધુવડ	ભટપાળીયા, ભચાઉ કચ્છ	ભારતીય રાષ્ટ્રીય કોંગ્રેસ
૯	૩	૩ બિન અનામત સામાન્ય	રાજેન્દ્રભાઇ અરજણભાઇ ઠક્કર	જલારામ મેડીકલ સ્ટોર્સ, મેઇન બજાર ભચાઉ	ભારતીય રાષ્ટ્રીય કોંગ્રેસ

INDEX

૧૦	૪	૧ સામાન્ય મહિલા	ઇલાબેન ગોવિંદ ફરિયા	મહિલા કોલેજ નગરપાલિકા બગીચા પાછળ ,ભચાઉ કચ્છ	ભારતીય રાષ્ટ્રીય કોંગ્રેસ
૧૧	૪	૨ બિન અનામત સામાન્ય	ભરતસિંહ રણજીતસિંહ જાડેજા	આશાપુરા એન્ટરપ્રાઇઝ, અરિહંત કોમ્પલેક્ષ, એસ.ટી રોડ, ભચાઉ	ભારતીય રાષ્ટ્રીય કોંગ્રેસ
૧૨	૪	૩ બિન અનામત સામાન્ય	મેઘરાજસિંહ નરભેસિંહ ઝાલા	રવેચી નગર, નવ ભારત ફલોર મીલની બાજુમાં, દુધઇ રોડ, ભચાઉ કચ્છ	ભારતીય રાષ્ટ્રીય કોંગ્રેસ
૧૩	૫	૧ સામાન્ય મહિલા	હંસાબેન દિનેશચંદ્ર ઠક્કર	હરીલાલ કેશવજી, ઠક્કરની દુકાન, કસ્ટમ ચેક પોસ્ટ રોડ , ભચાઉ કચ્છ	ભારતીય રાષ્ટ્રીય કોંગ્રેસ
૧૪	૫	૨ બિન અનામત સામાન્ય	રાયચંદ નરોતમ પટેલ	પટેલવાસ, વોંધ નાકા પાસે, ભચાઉ કચ્છ	ભારતીય રાષ્ટ્રીય કોંગ્રેસ
૧૫	૫	૩ બિન અનામત સામાન્ય	સાજણ અમરા પરમાર	ભટપાળીયા ,ભચાઉ કચ્છ	ભારતીય રાષ્ટ્રીય કોંગ્રેસ
૧૬	૬	૧ સામાન્ય મહિલા	મણીબેન સાદુર કોલી	બટીયા રોડ,નેણશી માધવજીની જીન પાછળ, ભચાઉ	ભારતીય રાષ્ટ્રીય કોંગ્રેસ
૧૭	૬	૨ પછાત વર્ગ માટે અનામત	ઇસ્માઇલ અલીમામદ નારેજા	હીમતપુરા, ભચાઉ–કચ્છ	ભારતીય રાષ્ટ્રીય કોંગ્રેસ
૧૮	૬	૩ બિન અનામત સામાન્ય	ભરત છગન ઠક્કર	મંગલેશ્વર મેડીકલ સ્ટોર્સ, મેઇન બજાર , ભચાઉ કચ્છ	ભારતીય રાષ્ટ્રીય કોંગ્રેસ
૧૯	૭	૧ પછાત વર્ગ મહિલા	સવધીબેન રામા રબારી	જુનાવાડા, ભચાઉ કચ્છ	ભારતીય રાષ્ટ્રીય કોંગ્રેસ
૨૦	૭	૨ અનુસૂચિત આદિ જાતિ માટે અનામત	મોહન સાદુર કોલી	બટીયા વિસ્તાર, ભચાઉ કચ્છ	ભારતીય જનતા પક્ષ
૨૧	૭	૩ બિન અનામત સામાન્ય	અલીમામદ જુમા કુંભાર	ભઠા વિસ્તાર,બટીયા વિસ્તાર(મામદશાની દુકાન પાછળ) , ભચાઉ કચ્છ	ભારતીય રાષ્ટ્રીય કોંગ્રેસ

(સહી/–) અવાચ્ય,
ચૂંટણી અધિકારી
ભચાઉ નગરપંચાયત અને
નાયબ કલેકટર સ્ટેમ્પડયુટી કચ્છ–ભુજ

સ્થળ : ભચાઉ–કચ્છ
તારીખ : ૧૯/૦૨/૨૦૦૩

GOVERNMENT CENTRAL PRESS, GANDHINAGAR.

INDEX

Extra No. 160

REGISTERED NO. G/GNR/2

©

सत्यमेव जयते

The Gujarat Government Gazette

EXTRAORDINARY

PUBLISHED BY AUTHORITY

Vol. XLIV] WEDNESDAY, FEBRUARY 26, 2003/PHALGUNA 7, 1924

Separate paging is given to this Part in order that it may be filed as a Separate Compilation.

PART IV—C

Statutory Rules and Orders (other than those published in Parts I, I-A and I-L) made by Statutory Authorities other than the Government of Gujarat including those made by the Government of India, the High Court, the Director of Municipalities, the Commissioner of Police, the Director of Prohibition and excise, the District Magistrates and the Election Commission, Election Tribunals, Returning Officers and other authorities, under the Election Commission.

નડીઆદ નગરપાલિકાની મધ્યસત્ર ચુંટણી-૨૦૦૩

ચુંટણી અધિકારી દ્વારા ગુજરાત નગરપાલિકા (ની ચુંટણી કરવા) બાબતના નિયમો, ૧૯૯૪ ના નિયમ-૬૮ અન્વયે ચૂંટાયેલા ઉમેદવારોના નામોની જાહેરાત

ક્રમાંક : ન.પા.મ.ચુંટણી/વશી

(૧) ખેડા જીલ્લાની નડીઆદ નગરપાલિકાના નીચે જણાવેલ અ.નં.૪ તથા ૭ થી ૯ સામે જણાવેલ વોર્ડની સામે જણાવેલ બેઠક માટે કોલમ નંબર : ૪ માં જણાવેલ ઉમેદવારને ગુજરાત નગરપાલિકા (ની ચુંટણી કરવા) બાબતના નિયમો, ૧૯૯૪ ના નિયમ-૧૩ અન્વયે બિનહરીફ ચુંટાયેલા કાઉન્સીલર તરીકે જાહેર કરવામાં આવેલ છે.

(૨) નડીઆદ નગરપાલિકાના નીચે જણાવેલ વોર્ડોની મધ્યસત્ર ચુંટણી તા.૧૪/૨/૨૦૦૩ ના રોજ યોજાયેલ તેની મતગણતરીનું પરીણામ ગુજરાત નગરપાલિકા (ની ચુંટણી કરવા) બાબતના નિયમો, ૧૯૯૪ ના નિયમ-૬૧ અન્વયે નમૂના નં.૨૧ મુજબ તૈયાર કરી નિયત-૬૩ અન્વયે નીચે જણાવેલ વોર્ડોની સામે જણાવેલ બેઠક માટે તેની સામે કોલમ નંબર : ૪ માં જણાવેલ ઉમેદવારોને ચૂંટાયેલા જાહેર કરવામાં આવેલ છે.

(૩) નગરપાલિકા(ની ચુંટણી કરવા) બાબતના નિયમો, ૧૯૯૪ ના નિયમ-૧૩, ૬૩ મુજબ જાહેર કરેલ પરિણામ મુજબ નીચે જણાવેલ વોર્ડોની સામે જણાવેલ બેઠક માટે તેની સામે જણાવેલ ઉમેદવારોને નિયમ-૬૮ અન્વયે નડીઆદ નગરપાલિકાના ચૂંટાયેલા કાઉન્સીલરો તરીકે જાહેર કરી તેઓના નામો પ્રસિદ્ધ કરવામાં આવે છે.

INDEX

અ.નં.	વોર્ડ નંબર	બેઠકનો પ્રકાર	ચૂંટાયેલ ઉમેદવારનું નામ	સરનામું	પક્ષ સાથે જોડાણ
૧	૧	સામાન્ય મહિલા	શ્રીમતી રશ્મિકાબેન પરેશભાઇ અમીન	બી/૧૦, સરદારનગર સોસાયટી, મીશન હોસ્પીટલ પાસે, નડીઆદ	ભારતીય જનતા પાર્ટી
૨		સામાન્ય	વસંતભાઇ ઐતાભાઇ ક્રિસ્ટી	કરુણા, પાર્કપુર સ્ટ્રીટ, મેથોડીસ્ટ ચર્ચ પાસે (પાછળ), નડીઆદ	-
૩		સામાન્ય	સુનિલકુમાર વિઠલરાવ શિંદે	એ/૩, સમર્થ સોસાયટી, રામ તલાવડી, મીશન રોડ, નડીઆદ	ભારતીય જનતા પાર્ટી
૪	૨	સામાન્ય મહિલા	શ્રીમતી આસ્માબેગમ અબ્દુલખાન પઠાણ	પાંજરીગરવાડા, મસ્જીદ પાસે,નડીઆદ	-
૫		પછાત વર્ગ	મહેશભાઇ રણછોડભાઇ દેસાઇ	૧/૩, સુભાનગર, મીલ રોડ, નડીઆદ	-
૬		સામાન્ય	લોનસિંહ સોહનસિંહ રાજપુરોહિત	૨૦, ત્રિનાથ સોસાયટી, પીજ રોડ, નડીઆદ	-
૭	૩	સામાન્ય મહિલા	ટહેલ્યાણી પુનમબેન વાસુદેવ	ચંદ્રા પેલેસ, મંજીપુરા રોડ,નડીઆદ	ભારતીય જનતા પાર્ટી
૮		પછાત વર્ગ	નરેશભાઇ ઘનશ્યામભાઇ બ્રહ્મભટ્ટ	વેરાઇ માતાનો ખાંચો, નવા રાવપુરા,નડીઆદ	ભારતીય જનતા પાર્ટી
૯		સામાન્ય	ધરમદાસ મેઘરાજ ટહેલ્યાણી	ચંદ્રા પેલેસ, મંજીપુરા રોડ,નડીઆદ	ભારતીય જનતા પાર્ટી
૧૦	૪	અનુસૂચિત જાતિ મહિલા	શ્રીમતી ઇલાબેન ધૈર્યકાન્તભાઇ વાઘેલા	૧૭૯, નારાયણનગર, મંજીપુરા રોડ, નડીઆદ	-
૧૧		અનુસૂચિત આદિ જાતિ	કેસરભાઇ ગણેશભાઇ ભીલ	ભીલવાસ, સલુણ દરવાજા બહાર, એકલવ્ય નગર, નડીઆદ	ભારતીય જનતા પાર્ટી
૧૨		સામાન્ય	અંબુભાઇ કાળીદાસ ઠાકોર	૨૪, પુનિતપાર્ક સોસાયટી, વિશ્વનગર ફ્લેટની બાજુમાં, નડીઆદ	ભારતીય જનતા પાર્ટી
૧૩	૫	સામાન્ય મહિલા	શ્રીમતી જેબુનનીશા જુમ્માશા દિવાન	૩/એ, કિસ્મત સોસાયટી, અમદાવાદી દરવાજા બહાર, નડીઆદ	-
૧૪		સામાન્ય	અમીતકુમાર વિનોદચંદ્ર પટેલ	૬, ઘનશ્યામનગર, વિશ્વનગર ફ્લેટ સામે, નડીઆદ	-
૧૫		સામાન્ય	મહંમદ સત્તારભાઇ પાયા	૨૩, નુતનનગર, અમદાવાદી દરવાજા બહાર, નડીઆદ	-
૧૬	૬	પછાત વર્ગ મહિલા	શ્રીમતી જ્યોત્સના ચીતરંજનભાઇ બ્રહ્મભટ્ટ	ઘનશ્યામ ભુવન, વેરાઇ માતાનો ખાંચો, નવા રાવપુરા, નડીઆદ	-
૧૭		સામાન્ય	મે.શરીફ ગફુરભાઇ વહોરા	લાખી મસ્જીદ પાસે, વહોરવાડ, નડીઆદ	-
૧૮		સામાન્ય	ચીતરંજનભાઇ ઘનશ્યામભાઇ બ્રહ્મભટ્ટ	ઘનશ્યામ ભુવન, વેરાઇ માતાનો ખાંચો, નવા રાવપુરા, નડીઆદ	-
૧૯	૭	સામાન્ય મહિલા	શ્રીમતી મુમતાજબેન રજાકભાઇ ખડકીવાલા	વાળંદની ખડકી, મુખીની ખડકી સામે, પાંચ હાટડી, નડીઆદ	-
૨૦		અનુસૂચિત જાતિ	રમણભાઇ ભુદરભાઇ સોલંકી	પાયગા ચાલ, મ્યુનિ.સ્ટાફ ક્વાર્ટર્સ, હરીજનવાસ, નડીઆદ	-
૨૧		સામાન્ય	અશરફ સુલેમાન ગાંધી	જુના રાવપુરા પાસે, વહોરવાડ, નડીઆદ	-

(સહી/-) અવાચ્ય,
ચુંટણી અધિકારી
વોર્ડ નં.૧ થી ૭, નડીઆદ નગરપાલિકા,
નડીઆદ અને પ્રાન્ત અધિકારી,
નડીઆદ પ્રાન્ત, નડીઆદ

સ્થળ : નડીઆદ
તારીખ : ૨૦/૨/૨૦૦૩

INDEX

નડીઆદ નગરપાલિકા મધ્યસત્ર ચુંટણી – ૨૦૦૩

ચૂંટણી અધિકારી ધ્વારા ગુજરાત નગરપાલિકા (ની ચુંટણી કરવા) બાબતના નિયમો ૧૯૯૪ ના નિયમ–૬૮ અન્વયે ચૂંટાયેલા ઉમેદવારોના નામોની જાહેરાત

ક્રમાંક :

(૧) ખેડા જિલ્લાની નડીઆદ નગરપાલીકાના નીચે જણાવેલ અ.નં. ૪, ૫,૬,૭,૮, અને ૯ સામે જણાવેલ વોર્ડની સામે જણાવેલ બેઠક માટે કોલમ નંબર –૪ માં જણાવેલ ઉમેદવારને ગુજરાત નગરપાલિકા (ની ચૂંટણી કરવા) બાબતના નિયમો ૧૯૯૪ ના નિયમ ૧૩ અન્વયે બિનહરિફ ચૂંટાયેલ કાઉન્સિલર તરીકે જાહર કરવામાં આવેલ છે.

(૨) નડીઆદ નગરપાલિકાના નીચે જણાવેલ વોર્ડની મધ્યસત્ર ચુંટણી તા. ૧૪–૨–૨૦૦૩ ના રોજ યોજાયેલ તેની મતગણતરીનું પરિણામ ગુજરાત નગરપાલીકા (ની ચુંટણી કરવા) બાબતના નિયમો ૧૯૯૪ના નિયમ–૬૧ અન્વયે નમૂના નં.. ૨૧ મુજબ તૈયાર કરી નિયમ–૬૩ અન્વયે નીચે જણાવેલ વોર્ડની સામે જણાવેલ બેઠક માટે તેની સામે કોલમ નંબર ૪ માં જણાવેલ ઉમેદવારોને ચૂંટાયેલા જાહેર કરવામાં આવેલ છે.

(૩) નગરપાલીકા (ની ચૂંટણી કરવા) બાબતના નિયમો ૧૯૯૪ ના નિયમ ૧૩,૬૩,૬૫ મુજબ જાહેર કરેલ પરિણામ મુજબ નીચે જણાવેલ વોર્ડની સામે જણાવેલ બેઠક માટે તેની સામે જણાવેલ ઉમેદવારોને નિયમ ૬૮ અન્વયે નડીઆદ નગરપાલીકાના ચૂંટાયેલા કાઉન્સીલરો તરીકે જાહેર કરી તેઓનાં નામો પ્રસિધ્ધ કરવામાં આવે છે.

અ.નં.	વોર્ડ નંબર	બેઠકનો પ્રકાર	ચુંટાયેલા ઉમેદવારનું		પક્ષ સાથે જોડાણ
			નામ	સરનામુ	
૧	૨	૩	૪	૫	૬
૧	૮	૧. સામાન્ય મહિલા	શ્રીમતી રીનાબેન પ્રગ્નેશભાઈ પટેલ	નાના પોર, દેસાઈવગાના ચોરા પાસે, નડીઆદ	—
૨	૮	૨. પછાત વર્ગ	શ્રી વિજયકુમાર મધુસુદન રાવ	એ/૧૫, સમરથ સોસાયટી, વાણીયાવાડ, કોલેજ રોડ, નડીઆદ	—
૩	૮	૩. સામાન્ય	શ્રી ટીકેન્દ્રકુમાર નીરૂભાઈ બારોટ	૪/૧ આનંદપાર્ક સોસાયટી, નાના કુંભનાથના રોડ, નડીઆદ	ભારતીય જનતા પક્ષ
૪	૯	૧. સામાન્ય મહિલા	શ્રીમતી જિજ્ઞાસાબેન સંજયભાઈ પટેલ	રતનપોળ, પીજ ભાગોળ, નડીઆદ	ભારતીય જનતા પક્ષ
૫	૯	૨. સામાન્ય	શ્રી મહેશભાઈ ડાહયાભાઈ પટેલ	અક્ષરદીપ પ્રેરણા પાર્ક, નાના કુંભનાથ રોડ, નડીઆદ	—
૬	૯	૩. સામાન્ય	શ્રી પ્રમોદભાઈ પરસોત્તમદાસ પટેલ	ખારી પોળ, નડીઆદ	—
૭	૧૦	૧. સામાન્ય મહિલા	શ્રીમતી નીતાબેન દિપકભાઈ પટેલ	'અલકંદા' તપોવન, વિ.કે. વિ. રોડ, નડીઆદ	—
૮	૧૦	૨. સામાન્ય	શ્રી અજયકુમાર ભુપેન્દ્રભાઈ બ્રહમભટ્ટ	૪, ત્રિલોક સોસાયટી, કૃષ્ણનગર પાછળ, પીજ રોડ, નડીઆદ	ભારતીય જનતા પક્ષ
૯	૧૦	૩. સામાન્ય	શ્રી રમેશભાઈ વલ્લભભાઈ રાવ	'શ્રી રંગ' બાપાજીનગર, પવનચકકી પાસે, નડીઆદ	—
૧૦	૧૧	૧. સામાન્ય મહિલા	શ્રીમતી જયશ્રીબેન મયુરભાઈ પટેલ	૨૪, માતંગી સોસાયટી, વૈશાલી રોડ, નડીઆદ	—
૧૧	૧૧	૨. સામાન્ય	શ્રી ઈન્દુભાઈ બાબુભાઈ વાઘરી	વાઘરીવાસ, પીજ ભાગોળ, નડીઆદ	—
૧૨	૧૧	૩. સામાન્ય	શ્રી પિયુષ કનુભાઈ પટેલ (પિન્ટુ)	૧, વિજયનગર સોસાયટી, વૈશાલી સીનેમા પાછળ, નડીઆદ	ભારતીય જનતા પક્ષ
૧૩	૧૨	૧. સામાન્ય મહિલા	શ્રીમતી પારૂલબેન વિજયભાઈ પટેલ (બબલભાઈ)	અયોધ્યાનગર સોસાયટી, ઈન્દીરા ગાંધી માર્ગ, નડીઆદ	—
૧૪	૧૨	૨. સામાન્ય	શ્રી શૈલેષભાઈ લખુભાઈ રાવ	૪/ક, બેંક સોસાયટી, વૈશાલી રોડ, નડીઆદ	—
૧૫	૧૨	૩. સામાન્ય	શ્રી જગદીશકુમાર રમણલાલ શાહ (જકસી)	મજમુદારની પોળ, નારાયણદેવ મંદિર પાસે, નડીઆદ	ભારતીય જનતા પક્ષ
૧૬	૧૩	૧. સામાન્ય મહિલા	શ્રીમતી છાયાબેન કલ્પેશકુમાર પટેલ (પિન્ટુ)	વેણીભાઈનો ખાંચો, ચોરા પાસે, લખાવાડ, નડીઆદ	—
૧૭	૧૩	૨. સામાન્ય	શ્રી જિતેન્દ્રભાઈ સુર્યકાન્ત પટેલ (આઝાદ)	મજમુદારની પોળ, નારાયણદેવ મંદિર પાસે, પીપળાવાળો ખાંચો, નડીઆદ	—
૧૮	૧૩	૩. સામાન્ય	શ્રી દેવેન્દ્રભાઈ કાંતિભાઈ પટેલ (ગગલભાઈ)	૧૩, ગીતાનગર, વિ.કે.વી. રોડ, નડીઆદ	—
૧૯	૧૪	૧. સામાન્ય મહિલા	શ્રીમતી ઉષાબેન હીરેનભાઈ દેસાઈ	બાપુની ફેકટરી, દેસાઈ વગો, નડીઆદ	—
૨૦	૧૪	૨. સામાન્ય	શ્રી મનીષભાઈ રમેશભાઈ દેસાઈ (ભોગીભાઈ)	'પ્રસાદ' અલકાપુરી, કોલેજ રોડ, નડીઆદ	—
૨૧	૧૪	૩. સામાન્ય	શ્રી રાજીવ ચન્દ્રવદનભાઈ બ્રહમભટ્ટ (આર.સી)	સમરથ સોસાયટી, કોલેજ રોડ, નડીઆદ	—

સ્થળ : નડીઆદ
તારીખ : ૧૯–૨–૨૦૦૩

(સહી -) અવાચ્ય,

ચુંટણી અધિકારી
નડીઆદ નગરપાલીકા વોર્ડ નં. ૮ થી ૧૪ અને
મદદનીશ કમિશ્નર સ.સ.પુ.વ.એ. નડીઆદ.

INDEX

Extra No. 161

REGISTERED NO. G/GNR/2

©

सत्यमेव जयते

The Gujarat Government Gazette

EXTRAORDINARY

PUBLISHED BY AUTHORITY

Vol. XLIV] WEDNESDAY, FEBRUARY 26, 2003/PHALGUNA 7, 1924

Separate paging is given to this Part in order that it may be filed as a Separate Compilation.

PART IV—C

Statutory Rules and Orders (other than those published in Parts I, I-A and I-L) made by Statutory Authorities other than the Government of Gujarat including those made by the Government of India, the High Court, the Director of Municipalities, the Commissioner of Police, the Director of Prohibition and excise, the District Magistrates and the Election Commission, Election Tribunals, Returning Officers and other authorities, under the Election Commission.

પોરબંદર નગરપાલિકા પેટા ચૂંટણી ૨૦૦૩

ચૂંટણી અધિકારી દ્વારા ગુજરાત નગરપાલિકા (ની ચૂંટણી કરવા) બાબતના નિયમો ૧૯૯૪ના નિયમ-૯૮ અન્વયે ચૂંટાયેલા ઉમેદવારોનાં નામોની જાહેરાત

ક્રમાંક : ન.પા.ચૂંટણી – પોરબંદર – ૨/૨૦૦૩

(૧) પોરબંદર જિલ્લાની પોરબંદર નગરપાલિકાના નીચે જણાવેલ અ.નં. ૨ સામે જણાવેલ વોર્ડની સામે જણાવેલ બેઠક માટે કોલમ નંબર ૪ માં જણાવેલ ઉમેદવારને ગુજરાત નગરપાલિકા (ની ચૂંટણી કરવા) બાબતના નિયમો ૧૯૯૪ના નિયમ ૧૩ અન્વયે બિનહરિફ ચૂંટાયેલા કાઉન્સિલર તરીકે જાહેર કરવામાં આવેલ છે.

(૨) પોરબંદર નગરપાલિકાના નીચે જણાવેલ વોર્ડની પેટા ચૂંટણી તા. ૧૬/૦૨/૨૦૦૩ ના રોજ યોજાયેલ તેની મતગણતરીનું પરિણામ ગુજરાત નગરપાલિકા (ની ચૂંટણી કરવા) બાબતના નિયમો ૧૯૯૪ના નિયમ-૯૧ અન્વયે નમૂના નં. ૨૧ મુજબ તૈયાર કરી નિયમ-૯૩ અન્વયે નીચે જણાવેલ વોર્ડની સામે જણાવેલ બેઠક માટે તેની સામે કોલમ નંબર ૪માં જણાવેલ ઉમેદવારોને ચૂંટાયેલા જાહેર કરવામાં આવેલ છે.

(૩) નગરપાલિકા (ની ચૂંટણી કરવા) બાબતના નિયમો ૧૯૯૪ના નિયમ ૧૩, ૯૩, મુજબ જાહેર કરેલ પરિણામ મુજબ નીચે જણાવેલ વોર્ડની સામે જણાવેલ બેઠક માટે તેની સામે જણાવેલ ઉમેદવારોને નિયમ ૯૮ અન્વયે પોરબંદર નગરપાલિકાના ચૂંટાયેલા કાઉન્સિલરો તરીકે જાહેર કરી તેઓનાં નામો પ્રસિદ્ધ કરવામાં આવે છે.

અ.નં.	વોર્ડ નંબર	બેઠકનો પ્રકાર	ચૂંટાયેલ ઉમેદવારનું નામ	સરનામું	પક્ષ સાથે જોડાણ
૧	૨	૩	૪	૫	૬
૧	૧	સામાન્ય	પ્રવિણ હીરાલાલ કિશોર	પાંજરાપોળ, 'જય સુર્યદેવ' પોરબંદર–૩૬૦૫૭૫	ભારતીય જનતા પક્ષ
૨	૬	સામાન્ય	કેશુ નેભા ઓડેદરા	મીલપરા શેરી નં. ૨, પોરબંદર–૩૬૦૫૭૫	ભારતીય જનતા પક્ષ

(સહી/–) અવાચ્ય,

સ્થળ :– પોરબંદર
તારીખ :– ૨૬/૦૨/૨૦૦૩

ચૂંટણી અધિકારી
પોરબંદર નગરપાલિકા
અને
નાયબ કલેક્ટર, પોરબંદર (પ્રાંત)

સરકારી મધ્યસ્થ મુદ્રણાલય, ગાંધીનગર.

INDEX

Extra No. 162

REGISTERED NO. G/GNR/2

©

सत्यमेव जयते

The Gujarat Government Gazette

EXTRAORDINARY

PUBLISHED BY AUTHORITY

Vol. XLIV] WEDNESDAY, FEBRUARY 26, 2003/PHALGUNA 7, 1924

Separate paging is given to this Part in order that it may be filed as a Separate Compilation.

PART IV—C

Statutory Rules and Orders (other than those published in Parts I, I-A and I-L) made by Statutory Authorities other than the Government of Gujarat including those made by the Government of India, the High Court, the Director of Municipalities, the Commissioner of Police, the Director of Prohibition and excise, the District Magistrates and the Election Commission, Election Tribunals, Returning Officers and other authorities, under the Election Commission.

ડભોઈ નગરપાલિકાની પેટા ચૂંટણી–૨૦૦૩

ચૂંટણી અધિકારી દ્વારા ગુજરાત નગરપાલિકા (ની ચૂંટણી કરવા) બાબતના નિયમો ૧૯૯૪ નિયમ ૬૮ અન્વયે ચૂંટાયેલા ઉમેદવારોના નામોની જાહેરાત.

(૧) ડભોઈ નગરપાલિકાના નીચે જણાવેલ વોર્ડોની પેટા ચૂંટણી તા. ૧૬–૨–૦૩ ના રોજ યોજાયેલ તેની મતગણતરીનું પરીણામ ગુજરાત નગરપાલિકા (ની ચૂંટણી કરવા) બાબતના નિયમો ૧૯૯૪ ના નિયમ ૬૧ અન્વયે નમુના નં. ૨૧ મુજબ તૈયાર કરી નિયમ ૬૩ અન્વયે નીચે જણાવેલ વોર્ડોની સામે જણાવેલ બેઠક માટે તેની સામે કોલમ નં. ૪ માં જણાવેલ ઉમેદવારોને ચુંટાયેલા જાહેર કરવામાં આવેલ છે.

(૨) નગરપાલિકા (ની ચુંટણી કરવા) બાબતના નિયમો ૧૯૯૪ ના નિયમ ૬૩, મુજબ જાહેર કરેલ પરિણામ મુજબ નીચે જણાવેલ વોર્ડોની સામે જણાવેલ બેઠક માટે તેની સામે જણાવેલ ઉમેદવારોને નિયમ ૬૮ અન્વયે ડભોઈ નરગપાલિકાના ચૂંટાયેલા કાઉન્સીલરો તરીકે જાહેર કરી તેઓના નામો પ્રસિધ્ધ કરવામાં આવે છે.

અ.નં.	વોર્ડ નંબર	બેઠકનો પ્રકાર	ચૂંટાયેલા ઉમેદવારનું		પક્ષ સાથે જોડાણ
			નામ	સરનામું	
૧	૨	૩	૪	૫	૬
૧	૮	સામાન્ય મહિલા	કીર્તિદાબેન મેહુલકુમાર મોદી	ઉચાટીબા ચોરા સામે, ડભોઈ.	-

(સહી/–) અવાચ્ય,

સ્થળ : ડભોઈ
તા. ૨૬-૨-૦૩

ચૂંટણી અધિકારી
ડભોઈ નગરપાલિકા
અને નાયબ કલેક્ટર ડભોઈ

INDEX

પાદરા નગરપાલિકા ની પેટા ચૂંટણી ૨૦૦૩

ચૂંટણી અધિકારી ધ્વારા ગુજરાત નગરપાલિકા (ની ચૂંટણી કરવા) બાબતના નિયમો ૧૯૯૪ના નિયમ–૬૮ અન્વયે ચૂંટાયેલા ઉમેદવારોના નામોની જાહેરાત

ક્રમાંક:

(૧) પાદરા નગરપાલિકા ના નીચે જણાવેલ વોર્ડોની પેટા ચૂંટણી તા૧૬/૨/૨૦૦૩ ના રોજ યોજાયેલ તેની મતગણતરીનું પરિણામ ગુજરાત નગરપાલિકા (ની ચૂંટણી કરવા)બાબતના નિયમો ૧૯૯૪ના નિયમ–૬૧ અન્વયે નમૂના નંબર.૨૧ મુજબ તૈયાર કરી નિયમ–૬૩ અન્વયે નીચે જણાવેલ વોર્ડોની સામે જણાવેલ બેઠક માટે તેની સામે કોલમ નંબર.૪માં જણાવેલ ઉમેદવારોને ચૂંટાયેલા જાહેર કરવામાં આવેલ છે.

(૨) નગરપાલિકા (ની ચૂંટણી કરવા) બાબતના નિયમો ૧૯૯૪ના નિયમ ૬૩ મુજબ જાહેર કરેલ પરિણામ મુજબ નીચે જણાવેલ વોર્ડોની સામે જણાવેલ બેઠક માટે તેની સામે જણાવેલ ઉમેદવારોને નિયમ ૬૮ અન્વયે પાદરા નગરપાલિકા ના ચૂંટાયેલા કાઉન્સિલરો તરીકે જાહેર કરી તેઓનાં નામો પ્રસિધ્ધ કરવામાં આવે છે.

અ. નં.	વોર્ડ નંબર	બેઠકનો પ્રકાર	ચૂંટાયેલ ઉમેદવારનું		પક્ષ સાથે જોડાણ
			નામ	સરનામું	
૧	૨	૩	૪	૫	૬
૧	૬	પછાતવર્ગ	શૈલેષકુમાર કેશવલાલ પંચાલ (સ્વામી)	૯– મિલન કુંજ સોસાયટી, સ્ટેશન રોડ, પાદરા	ભારતીય જનતા પાર્ટી

(સહી/–) અવાચ્ય,

સ્થળ: પાદરા
તારીખ: ૨૬/૨/૨૦૦૩

ચૂંટણી અધિકારી
પાદરા નગરપાલિકા વોર્ડ નં. ૬ અને નાયબ કલેકટર સ્ટેમ્પ ડ્યૂટી મુલ્યાંકન તંત્ર વિભાગ–૧ વડોદરા

સરકારી મધ્યસ્થ મુદ્રણાલય, ગાંધીનગર.

INDEX

Extra No. 163

REGISTERED NO. G/GNR/2

©

सत्यमेव जयते

The Gujarat Government Gazette

EXTRAORDINARY

PUBLISHED BY AUTHORITY

Vol. XLIV] WEDNESDAY, FEBRUARY 26, 2003/PHALGUNA 7, 1924

Separate paging is given to this Part in order that it may be filed as a Separate Compilation.

PART IV—C

Statutory Rules and Orders (other than those published in Parts I, I-A and I-L) made by Statutory Authorities other than the Government of Gujarat including those made by the Government of India, the High Court, the Director of Municipalities, the Commissioner of Police, the Director of Prohibition and excise, the District Magistrates and the Election Commission, Election Tribunals, Returning Officers and other authorities, under the Election Commission.

ધ્રાંગધ્રા નગરપાલિકા પેટા ચૂંટણી ૨૦૦૩

ચૂંટણી અધિકારી દ્વારા ગુજરાત નગરપાલિકા (ની ચૂંટણી કરવા)" બાબતના નિયમો ૧૯૯૪ ના નિયમ—૬૮ અન્વયે ચૂંટાયેલા ઉમેદવારોના નામોની જાહેરાત

ક્રમાંક :— ચટણ/ધ્રા.ન.પા.વોર્ડ નં.પ પે.ચૂ./૨૦૦૩

(૧) ધ્રાંગધ્રા નગરપાલીકાના નીચે જણાવેલ વોર્ડની પેટા ચૂંટણી તા.૧૬—૨—૨૦૦૩ ના રોજ યોજાયેલ તેની મત ગણતરીનું પરિણામ ગુજરાત નગરપાલિકા (ની ચૂંટણી કરવા) બાબતના નિયમો ૧૯૯૪ ના નિયમ—૬૧ અન્વયે નમૂના નં.૨૧ મુજબ તૈયાર કરી નિયમ—૬૩ અન્વયે નીચે જણાવેલ વોર્ડની સામે જણાવેલ બેઠક માટે તેની સામે કોલમ નં.૪ માં જણાવેલ ઉમેદવારને ચૂંટાયેલા જાહેર કરવામાં આવેલ છે.

(૨) નગરપાલિકા (ની ચૂંટણી કરવા) બાબતના નિયમો ૧૯૯૪ ના નિયમ [illegible], ૬૩, [illegible] મુજબ જાહેર કરેલ પરિણામ મુજબ નીચે જણાવેલ વોર્ડની સામે જણાવેલ બેઠક માટે તેની સામે જણાવેલ ઉમેદવારોને નિયમ—૬૮ અન્વયે ધ્રાંગધ્રા નગરપાલિકા ચૂંટાયેલા કાઉન્સીલરો તરીકે જાહેર કરી તેઓના નામો પ્રસિધ્ધ કરવામાં આવે છે.

અ.નં.	વોર્ડ નંબર	બેઠકનો પ્રકાર	ચૂંટાયેલ ઉમેદવારનું નામ	સરનામુ	પક્ષ સાથે જોડાણ
૧	૨	૩	૪	૫	૬
૧	૫	૨. અનુસૂચિત જાતિ	દિલિપ પ્રેમજીભાઈ સિંધવ	ડૉ. આંબેડકરનગર પાણીની ટાંકી પાસે, ધ્રાંગધ્રા	ભારતીય જનતા પાર્ટી

(સહી/–) અવાચ્ય,
ચૂંટણી અધિકારી
ધ્રાંગધ્રા નગરપાલિકા અને
ખાસ જમીન સંપાદન અધિકારી
નર્મદા એકમ, સુરેન્દ્રનગર.

સ્થળ :— ધ્રાંગધ્રા
તા.૧૯—૨—૨૦૦૩

INDEX

વઢવાણ નગર પાલીકા પેટાચુંટણી-૨૦૦૩

ચુંટણી અધિકારી દ્વારા ગુજરાત નગરપાલીકા(ની ચુંટણી કરવા) બાબતના નિયમો ૧૯૯૪ ના નિયમ ૬૮ અન્વયે ચુંટાયેલા ઉમેદવારોના નામોની જાહેરાત.

વઢવાણ નગરપાલીકામાં નીચે જણાવેલ વોર્ડની પેટા ચુંટણી તારીખ ૧૬-૨-૨૦૦૩ ના રોજ યોજાયેલી, તેની મત ગણતરીનું પરીણામ ગુજરાત નગરપાલીકા (ની ચુંટણી કરવા) બાબતના નિયમો-૧૯૯૪ ના નિયમ-૬૧ અન્વયે નમુના નંબર-૨૧ મુજબ તૈયાર કરી નિયમ-૬૩ અન્વયે નીચે જણાવેલ વોર્ડની સામે જણાવેલ બેઠક માટે તેની સામે કોલમનંબર-૪ માં જણાવેલ ઉમેદવારને ચુંટાયેલા જાહેર કરવામાં આવે છે.

નગરપાલીકા(ની ચુંટણી કરવા) બાબતના નિયમો-૧૯૯૪ ના નિયમ-૬૧,૬૩,૬૮ મુજબ જાહેર કરેલ પરીણામ મુજબ નીચે જણાવેલ વોર્ડની સામે જણાવેલ બેઠક માટે તેની સામે જણાવેલ ઉમેદવારને નિયમ-૬૮ અન્વયે વઢવાણ નગરપાલીકાના ચુંટાયેલા કાઉન્સીલર તરીકે જાહેર કરી તેમનું નામ પ્રસિધ્ધ કરવામાં આવે છે.

ક્રમ.	વોર્ડ નબર	બેઠકનો પ્રકાર	ચુંટાયેલા ઉમેદવારનું નામ	ચુંટાયેલઉમેદવારનું સરનામું	પક્ષ સાથે જોડાણ	મેળવેલ માન્ય મતોનીસંખ્યા.
૧	૨	૩	૪	૫	૬	૭
૧	૪	સામાન્ય	આલજીભાઇ દલાભાઇ સોલંકી	નવા દરવાજા બહાર,રોહીદાસવાસ, વઢવાણ	બહુજન સમાજ પાર્ટી	૯૮૫

સ્થળઃ- સુરેન્દ્રનગર
તારીખઃ ૧૯-૨-૨૦૦૩

(સહી/–) અવાચ્ય,

ચુંટણી અધિકારી
વઢવાણ નગરપાલીકા વોર્ડનંબર-૪ અને
નાયબ જિલ્લા વિકાસ અધિકારી-પંચાયત
સુરેન્દ્રનગર

INDEX

લીંબડી નગરપાલિકાની પેટા ચૂંટણી ૨૦૦૩
ચૂંટણી અધિકારી દ્વારા ગુજરાત નગરપાલિકા (ની ચુંટણી કરવા) બાબતના નિયમો ૧૯૯૪ ના નિયમ-૬૮ અન્વયે ચૂંટાયેલા ઉમેદવારોના નામોની જાહેરાત

ક્રમાંક

(૧) લીંબડી નગરપાલિકાના નીચે જણાવેલ વોર્ડોની સામાન્ય ચૂંટણી તા ઃ ૧૬।૨।૨૦૦૩ ના રોજ યોજાયેલ તેની મતગણતરીનું પરીણામ ગુજરાત નગરપાલિકા (ની ચુંટણી કરવા) બાબતના નિયમો ૧૯૯૪ ના નિયમ-૬૧ અન્વયે નમુના નં.૨૧ મુજબ તૈયાર કરી નિયમ-૬૩ અન્વયે નીચે જણાવેલ વોર્ડોની સામે જણાવેલ બેઠક માટે તેની સામે કોલમ નંબર ૪ માં જણાવેલ ઉમેદવારોને ચૂંટાયેલા જાહેર કરવામાં આવેલ છે.

(૨) નગરપાલિકાની (ની ચૂંટણી કરવા) બાબતના નિયમો ૧૯૯૪ ના નિયમ-૬૩ મુજબ જાહેર કરેલ પરિણામ મુજબ નીચે જણાવેલ વોર્ડોની સામે જણાવેલ બેઠક માટે તેની સામે જણાવેલ ઉમેદવારોને નિયમ-૬૮ અન્વયે લીંબડી નગરપાલિકાના ચૂંટાયેલા કાઉન્સિલરો તરીકે જાહેર કરી તેઓના નામે પ્રસિદ્ધ કરવામાં આવે છે.

ક્રમ	વોર્ડ નંબર	બેઠક નો પ્રકાર	ચૂંટાયેલા ઉમેદવારનું		પક્ષ સાથે જોડાણ
			સભ્યશ્રી નું નામ	સરનામું	
૧	૨	૩	૪	૫	૬
૧	૧	૨. પછાત વર્ગ	શ્રી રઘુભાઇ નાનુભાઇ ભરવાડ	તાલુકા પંચાયત સામે લીંબડી	ભારતીય રાષ્ટ્રીય કોન્ગ્રેસ

સ્થળ ઃ લીંબડી

તા. ઃ ૧૯।૨।૨૦૦૩

(સહી/–) અવાચ્ય,

ચુંટણી અધિકારી
લીંબડી નગરપાલિકા પેટા ચૂંટણી વોર્ડ -૧
અને
નાયબ જિલ્લા વિકાસ અધિકારી (મહેસુલ)
સુરેન્દ્રનગર

સરકારી મધ્યસ્થ મુદ્રણાલય, ગાંધીનગર.

INDEX

Extra No. 164

REGISTERED NO. G/GNR/2

©

सत्यमेव जयते

The Gujarat Government Gazette

EXTRAORDINARY

PUBLISHED BY AUTHORITY

Vol. XLIV] WEDNESDAY, FEBRUARY 26, 2003/PHALGUNA 7, 1924

Separate paging is given to this Part in order that it may be filed as a Separate Compilation.

PART IV—C

Statutory Rules and Orders (other than those published in Parts I, I-A and I-L) made by Statutory Authorities other than the Government of Gujarat including those made by the Government of India, the High Court, the Director of Municipalities, the Commissioner of Police, the Director of Prohibition and excise, the District Magistrates and the Election Commission, Election Tribunals, Returning Officers and other authorities, under the Election Commission.

વાપી નગરપાલિકાની પેટા ચૂંટણી–૨૦૦૩

ચૂંટણી અધિકારી ધ્વારા ગુજરાત નગરપાલિકા(ની ચૂંટણી કરવા) બાબતના નિયમો ૧૯૯૪ ના નિયમ–૬૮ અન્વયે ચૂંટાયેલા ઉમેદવારોના નામોની જાહેરાત

ક્રમાંક :

(૧) વાપી નગરપાલિકાના નીચે જણાવેલ વોર્ડોની પેટા ચૂંટણી તારીખ : ૧૬/૦૨/૨૦૦૩ ના રોજ યોજાયેલ તેની મતગણતરીનું પરિણામ ગુજરાત નગરપાલિકા (ની ચૂંટણી કરવા) બાબતના નિયમોના નિયમો ૧૯૯૪ ના નિયમ–૬૧ અન્વયે નમુના નં.૨૧ મુજબ તૈયાર કરી નિયમ–૬૩ અન્વયે નીચે જણાવેલ વોર્ડોની સામે જણાવેલ બેઠક માટે તેની સામે કોલમ નં.૪ માં જણાવેલ ઉમેદવારને ચૂંટાયેલા જાહેર કરવામાં આવે છે.

(૨) નગરપાલિકા (ની ચૂંટણી કરવા) બાબતના નિયમો ૧૯૯૪ના નિયમ ૬૩ મુજબ જાહેર કરેલ પરિણામ મુજબ નીચે જણાવેલ વોર્ડોની સામે જણાવેલ બેઠક માટે તેની સામે જણાવેલ ઉમેદવારોને નિયમ ૬૮ અન્વયે વાપી નગરપાલિકાના ચૂંટાયેલા કાઉન્સિલરો તરીકે જાહેર કરી તેઓનાં નામો પ્રસિધ્ધ કરવામાં આવે છે.

અ. નં.	વોર્ડ નંબર	બેઠકનો પ્રકાર	ચૂંટાયેલા ઉમેદવારનું		પક્ષ સાથે જોડાણ
			નામ	સરનામું	
૧	૨	૩	૪	૫	૬
૧	૧	સ્ત્રી સામાન્ય	સુલતાનાબેન ફિરોઝભાઈ થોભાણી	સુલેમાન મંઝીલ, કબ્રસ્તાન રોડ, વાપી.	—
૨	૬	અનુસૂચિત જાતિ	નરોત્તમદાસ મોરારજી મિસ્ત્રી	ગીતા નગર, વાપી.	—

(સહી/–) અવાચ્ય,

તારીખ : ૨૫/૦૨/૨૦૦૩

સ્થળ ::– વાપી

ચૂંટણી અધિકારી
વાપી નગરપાલિકા અને
પ્રાંત અધિકારી વલસાડ પ્રાંત,
વલસાડ.

સરકારી મધ્યસ્થ મુદ્રણાલય, ગાંધીનગર.

INDEX

Extra No. 165 REGISTERED NO. G/GNR/2

©

सत्यमेव जयते

The Gujarat Government Gazette

EXTRAORDINARY

PUBLISHED BY AUTHORITY

Vol. XLIV] WEDNESDAY, FEBRUARY 26, 2003/PHALGUNA 7, 1924

Separate paging is given to this Part in order that it may be filed as a Separate Compilation.

PART IV—C

Statutory Rules and Orders (other than those published in Parts I, I-A and I-L) made by Statutory Authorities other than the Government of Gujarat including those made by the Government of India, the High Court, the Director of Municipalities, the Commissioner of Police, the Director of Prohibition and excise, the District Magistrates and the Election Commission, Election Tribunals, Returning Officers and other authorities, under the Election Commission.

બોટાદ નગરપાલીકા પેટા ચૂંટણી – ૨૦૦૩

ચૂંટણી અધિકારી દ્વારા ગુજરાત નગરપાલીકા (ની ચૂંટણી કરવા) બાબતના નિયમો ૧૯૯૪ના નિયમ–૬૮ અન્વયે ચૂંટાયેલા ઉમેદવારોના નામોની જાહેરાત.

ક્રમાંક:– બોટાદ ન.પા.પે.ચૂ.વોર્ડ નંબર–૧, ૮, અને ૧૦/ ૨૦૦૩

૧. બોટાદ નગરપાલીકાનાં નીચે જણાવેલ વોર્ડની પેટા ચૂંટણી તા–૧૬–૨–૨૦૦૩ ના રોજ યોજાયેલ. તેની મતગણતરીનું પરિણામ ગુજરાત નગરપાલીકા(ની ચૂંટણી કરવા) બાબતના નિયમો ૧૯૯૪ના નિયમ–૬૧ અન્વયે નમૂના નં.૨૧ મુજબ તૈયાર કરી નિયમ–૬૩ અન્વયે નીચે જણાવેલા વોર્ડની સામે જણાવેલ બેઠક માટે તેની સામે કોલમ નં.૪ માં જણાવેલ ઉમેદવારોને ચૂંટાયેલા જાહેર કરવામાં આવેલ છે.

૨. નગરપાલીકા (ની ચૂંટણી કરવા) બાબતના નિયમો–૧૯૯૪ ના નિયમ– ૬૩ મુજબ જાહેર કરેલ પરિણામ મુજબ નીચે જણાવેલ વોર્ડોની સામે જણાવેલ બેઠક માટે તેની સામે જણાવેલ ઉમેદવારોને નિયમ–૬૮ અનવયે બોટાદ નગરપાલીકાના ચૂંટાયેલા કાઉન્સીલરો તરીકે જાહેર કરી તેઓના નામ પ્રસિધ્ધ કરવામાં આવે છે.

INDEX

અનુ નં	વોર્ડ નંબર	બેઠકનો પ્રકાર	ચૂંટાયેલા ઉમેદવારનું		પક્ષ સાથે જોડાણ
			નામ	સરનામું	
૧	૧	પહેલીબેઠકઃ સામાન્ય મહિલા	ઈલાબેન હરેશભાઈ શુકલ	કરીમનગરના કૂવા પાસે, બોટાદ	ભારતીય રાષ્ટ્રીય કોંગ્રેસ
૨	૮	બીજી બેઠકઃ સામાન્ય	રમેશભાઈ નાનજીભાઈ ચૌહાણ	ગોવિંદજીની ચાલી પાસે, બોટાદ	ભારતીય રાષ્ટ્રીય કોંગ્રેસ
૩	૧૦	પહેલી બેઠકઃ અનુસૂચીત જાતિ મહિલા	કુસુમબેન રાજેશભાઈ વાઘેલા	વાલમીકી વાસ, નાગલપર દરવાજા બહાર, બોટાદ	ભારતીય જનતા પક્ષ

(સહી/-) અવાચ્ય,
ચુંટણી અધિકારી
બોટાદ નગરપાલીકા અને ખાસ જમીન સંપાદન અધિકારી
ભાવનગર.

તારીખઃ-૨૬-૨-૨૦૦૩
સ્થળઃ-બોટાદ.

સરકારી મધ્યસ્થ મુદ્રણાલય, ગાંધીનગર.

INDEX

Extra No. 166

REGISTERED NO. G/GNR/2

©

सत्यमेव जयते

The Gujarat Government Gazette

EXTRAORDINARY

PUBLISHED BY AUTHORITY

Vol. XLIV] WEDNESDAY, FEBRUARY 26, 2003/PHALGUNA 7, 1924

Separate paging is given to this Part in order that it may be filed as a Separate Compilation.

PART IV—C

Statutory Rules and Orders (other than those published in Parts I, I-A and I-L) made by Statutory Authorities other than the Government of Gujarat including those made by the Government of India, the High Court, the Director of Municipalities, the Commissioner of Police, the Director of Prohibition and excise, the District Magistrates and the Election Commission, Election Tribunals, Returning Officers and other authorities, under the Election Commission.

મહેસાણા નગરપાલિકા પેટા ચૂંટણી ૨૦૦૩
ચૂંટણી અધિકારી દ્વારા ગુજરાત નગરપાલિકા (ની ચૂંટણી કરવા) બાબતના નિયમો ૧૯૯૪ના
નિયમ—૬૮
અન્વયે ચૂંટાયેલા ઉમેદવારોના નામોની જાહેરાત

(૧) મહેસાણા નગરપાલિકા/~~નગરપંચાયત~~ના નીચે જણાવેલ વોર્ડોની પેટા ચૂંટણી તા.૧૬/૦૨/૨૦૦૩ ના રોજ યોજાયેલ તેની મતગણતરીનું પરિણામ ગુજરાત નગરપાલિકા (ની ચૂંટણી કરવા) બાબતના નિયમો ૧૯૯૪ના નિયમ—૬૧ અન્વયે નમૂના નં. ૨૧ મુજબ તૈયાર કરી નિયમ ૬૩ અન્વયે નીચે જણાવેલ વોર્ડની સામે જણાવેલ બેઠક માટે તેની સામે કોલમ નંબર ૪ માં જણાવેલ ઉમેદવારોને ચૂંટાયેલા જાહેર કરવામાં આવેલ છે.

(૨) નગરપાલિકા (ની ચૂંટણી કરવા) બાબતના ૧૯૯૪ના નિયમ ૬૩ મુજબ જાહેર કરેલ પરિણામ મુજબ નીચે જણાવેલ વોર્ડોની સામે જણાવેલ બેઠક માટે તેની સામે જણાવેલ ઉમેદવારોને નિયમ ૬૮ અન્વયે મહેસાણા નગરપાલિકા/~~નગરપંચાયત~~ના ચૂંટાયેલા કાઉન્સિલરો તરીકે જાહેર કરી તેઓનાં નામો પ્રસિદ્ધ કરવામાં આવે છે.

INDEX

અ.નં.	વોર્ડ નંબર	બેઠકનો પ્રકાર	ચુંટાયેલ ઉમેદવારનું નામ	સરનામું	પક્ષ સાથે જોડાણ
૧	૨	૩	૪	૫	૬
૧	૬	સામાન્ય મહીલા	સૂર્યાબેન પોપટલાલ પટેલ	૮/બી આરાધના સોસાયટી મહેસાણા	ભારતીય જનતા પક્ષ

(સહી/–) અવાચ્ય,

ચૂંટણી અધિકારી
મહેસાણા નગરપાલિકા
અને
પ્રાન્ત અધિકારી મહેસાણા

સ્થળ: મહેસાણા
તારીખ: ૧૯/૨/૦૩

INDEX

કડી નગરપાલિકા પેટા ચૂંટણી ૨૦૦૩
ચૂંટણી અધિકારી ધ્વારા ગુજરાત નગરપાલિકા (ની ચૂંટણી કરવા) બાબતના નિયમો ૧૯૯૪ના નિયમ–૬૮
અન્વયે ચૂંટાયેલા ઉમેદવારના નામની જાહેરાત

(૧) મહેસાણા જીલ્લાની કડી નગરપાલિકાના વોર્ડ નં–૪ની બેઠક માટે ની પેટા ચુંટણી અંગે નીચે જણાવેલ કોલમ નંબર–૪ માં જણાવેલ ઉમેદવાર ને ગુજરાત નગરપાલિકા (ની ચૂંટણી કરવા) બાબતના નિયમો ૧૯૯૪ના નિયમ અન્વયે બીન હરીફ ચુંટાયેલા કાઉન્સીલર તરીકે જાહેર કરવામાં આવે છે.

(૨) નગરપાલિકા (ની ચૂંટણી કરવા) બાબતના ૧૯૯૪ના નિયમ ૧૩ મુજબ જાહેર કરેલ પરિણામ મુજબ નીચે જણાવેલ વોર્ડની સામે જણાવેલ બેઠક માટે તેની સામે જણાવેલ ઉમેદવારને નિયમ ૬૮ અન્વયે કડી નગરપાલિકાના ચૂંટાયેલા કાઉન્સિલર તરીકે જાહેર કરી તેઓનું નામ પ્રસિધ્ધ કરવામાં આવે છે:

અ.નં.	વોર્ડ નંબર	બેઠકનો પ્રકાર	ચુંટાયેલ ઉમેદવારનું નામ	સરનામું	પક્ષ સાથે જોડાણ
૧	૨	૩	૪	૫	૬
૧	૪	સામાન્ય	અશોકકુમાર કેશવલાલ પટેલ	૧૫, આરતી એપાર્ટમેન્ટ, ભાઉપુરા, કડી	ભારતીય જનતા પક્ષ

(સહી/–) અવાચ્ય,

સ્થળ: મહેસાણા
તારીખ:૨૬/૨/૨૦૦૩

ચૂંટણી અધિકારી
કડી નગરપાલિકા
અને
જીલ્લા પુરવઠા અધિકારી મહેસાણા

સરકારી મધ્યસ્થ મુદ્રણાલય, ગાંધીનગર.

INDEX

Extra No. 167

REGISTERED NO. G/GNR/2

©

सत्यमेव जयते

The Gujarat Government Gazette

EXTRAORDINARY

PUBLISHED BY AUTHORITY

Vol. XLIV]   WEDNESDAY, FEBRUARY 26, 2003/PHALGUNA 7, 1924

Separate paging is given to this Part in order that it may be filed as a Separate Compilation.

PART IV—C

Statutory Rules and Orders (other than those published in Parts I, I-A and I-L) made by Statutory Authorities other than the Government of Gujarat including those made by the Government of India, the High Court, the Director of Municipalities, the Commissioner of Police, the Director of Prohibition and excise, the District Magistrates and the Election Commission, Election Tribunals, Returning Officers and other authorities, under the Election Commission.

દાહોદ નગરપાલિકા પેટા ચૂંટણી ૨૦૦૩

ચૂંટણી અધિકારી દ્વારા ગુજરાત નગરપાલિકા (ની ચૂંટણી કરવા) બાબતના નિયમો ૧૯૯૪ ના નિયમ-૬૮ અન્વયે ચૂંટાયેલા ઉમેદવારોના નામોની જાહેરાત.

ક્રમાંક:- [illegible] |2003

૧. દાહોદ જીલ્લાની દાહોદ નગરપાલિકા ના નીચે જણાવેલ અ.નં. ૧ સામે જણાવેલ વોર્ડની સામે જણાવેલ બેઠક માટે કોલમ નંબર ૪ માં જણાવેલ ઉમેદવારને ગુજરાત નગરપાલિકા (ની ચૂંટણી કરવા) બાબતના નિયમો ૧૯૯૪ના નિયમ ૧૩ અન્વયે બિનહરિફ ચૂંટાયેલા કાઉન્સિલર તરીકે જાહેર કરવામાં આવેલ છે.

૨. દાહોદ નગરપાલિકાના નીચે જણાવેલ વોર્ડોની પેટા ચૂંટણી તા. ૧૬/૨/૦૩ ના રોજ યોજાયેલ તેની મતગણતરીનું પરિણામ ગુજરાત નગરપાલિકા (ની ચૂંટણી કરવા) બાબતના નિયમો ૧૯૯૪ ના નિયમ ૬૧ અન્વયે નમૂના નં.૨૧ મુજબ તૈયાર કરી નિયમ-૬૩ અન્વયે નીચે જણાવેલ વોર્ડોની સામે જણાવેલ બેઠક માટે તેની સામે કોલમ નંબર ૪માં જણાવેલ ઉમેદવારોને ચૂંટાયેલા જાહેર કરવામાં આવેલ છે.

૩. નગરપાલિકા (ની ચૂંટણી કરવા) બાબતના નિયમો ૧૯૯૪ના નિયમ ૬૩ મુજબ જાહેર કરેલ પરિણામ મુજબ નીચે જણાવેલ વોર્ડોની સામે જણાવેલ બેઠક માટે તેની સામે જણાવેલ ઉમેદવારોને નિયમ ૬૮ અન્વયે દાહોદ નગરપાલિકા ના ચૂંટાયેલા કાઉન્સિલરો તરીકે જાહેર કરી તેઓનાં નામો પ્રસિદ્ધ કરવામાં આવે છે.

અ.નં.	વોર્ડ નંબર		બેઠકનો પ્રકાર	ચૂંટાયેલ ઉમેદવારનું નામ	ચૂંટાયેલ ઉમેદવારનું સરનામું	પક્ષ સાથે જોડાણ
૧	૨		૩	૪	૫	૬
૧.	૩	૧	સામાન્ય મહિલા	જૈન શીતલબેન પ્રેમચંદ	ગોદીરોડ, દાહોદ	ભારતીય જનતા પક્ષ
૧.	૯	૨	પછાત વર્ગ	શશીકાન્ત ચંદુલાલ પારેખ	આશીર્વાદ સોસાયટી ગોવિંદનગર, દાહોદ.	ભારતીય જનતા પક્ષ

(સહી/–) અવાચ્ય,

સ્થળ : દાહોદ
તારીખ : ૧૯/૨/૨૦૦૩

ચૂંટણી અધિકારી
દાહોદ નગરપાલિકા
અને
જિલ્લા પુરવઠા અધિકારી, દાહોદ.

સરકારી મધ્યસ્થ મુદ્રણાલય, ગાંધીનગર.

INDEX

Extra No. 168 REGISTERED NO. G/GNR/2

©

सत्यमेव जयते

The Gujarat Government Gazette

EXTRAORDINARY

PUBLISHED BY AUTHORITY

Vol. XLIV] WEDNESDAY, FEBRUARY 26, 2003/PHALGUNA 7, 1924

Separate paging is given to this Part in order that it may be filed as a Separate Compilation.

PART IV—C

Statutory Rules and Orders (other than those published in Parts I, I-A and I-L) made by Statutory Authorities other than the Government of Gujarat including those made by the Government of India, the High Court, the Director of Municipalities, the Commissioner of Police, the Director of Prohibition and excise, the District Magistrates and the Election Commission, Election Tribunals, Returning Officers and other authorities, under the Election Commission.

ભુજ નગરપાલિકાની પેટા ચુંટણી ૨૦૦૩
ચુંટણી અધિકારી દવારા ગુજરાત નગરપાલિકા (ની ચુંટણી કરવા) બાબતના નિયમો ૧૯૯૪ના નિયમ–૬૮ અન્વયે ચુંટાયેલા ઉમેદવારોના નામોની જાહેરાત

ક્રમાંકઃ

૧. ભુજ નગરપાલિકાના નીચે જણાવેલ વોર્ડની પેટા ચુંટણી તા.૧૬/૨/૨૦૦૩ના રોજ યોજાયેલ તેની મતગણતરીનું પરિણામ ગુજરાત નગરપાલિકા (ની ચુંટણી કરવા) બાબતના નિયમો ૧૯૯૪ના નિયમ–૬૧ અન્વયે નમુના નં.૨૧ મુજબ તૈયાર કરી નિયમ–૬૩ અન્વયે નીચે જણાવેલ વોર્ડોની સામે જણાવેલ બેઠક માટે તેની સામે કોલમ નંબર–૪ માં જણાવેલ ઉમેદવારને ચુંટાયેલા જાહેર કરવામાં આવેલ છે.

૨. નગરપાલિકા (ની ચુંટણી કરવા) બાબતના નિયમો ૧૯૯૪ના નિયમ ૬૩ મુજબ જાહેર કરેલ પરિણામ મુજબ નીચે જણાવેલ વોર્ડોની સામે જણાવેલ બેઠક માટે તેની સામે જણાવેલ ઉમેદવારોને નિયમ ૬૮ અન્વયે ભુજ નગરપાલિકાના ચુંટાયેલા કાઉન્સિલરો તરીકે જાહેર કરી તેઓના નામો પ્રસિધ્ધ કરવામાં આવે છે.

INDEX

અ.નં.	વોર્ડ નંબર	બેઠકનો પ્રકાર	ચુંટાયેલા ઉમેદવારનું		પક્ષ સાથે જોડાણ
			નામ	સરનામું	
૧	૨	૩	૪	૫	૬
૧	૬	સામાન્ય	અનિલ કેશવલાલ છાત્રાળા	કંસારા બજાર,વોરા શેરી,ભુજ	ભારતીય જનતા પાર્ટી

(સહી/–) અવાચ્ય,

ચૂંટણી અધિકારી
ભુજ નગરપાલિકા અને
નાયબ કલેક્ટર, ભુજ

સ્થળ :– ભુજ
તારીખ:– ૧૯/૨/૨૦૦૩

સરકારી મધ્યસ્થ મુદ્રણાલય, ગાંધીનગર.

INDEX

Extra No. 169 REGISTERED NO. G/GNR/2

सत्यमेव जयते

The Gujarat Government Gazette

EXTRAORDINARY

PUBLISHED BY AUTHORITY

Vol. XLIV] WEDNESDAY, FEBRUARY 26, 2003/PHALGUNA 7, 1924

Separate paging is given to this Part in order that it may be filed as a Separate Compilation.

PART IV—C

Statutory Rules and Orders (other than those published in Parts I, I-A and I-L) made by Statutory Authorities other than the Government of Gujarat including those made by the Government of India, the High Court, the Director of Municipalities, the Commissioner of Police, the Director of Prohibition and excise, the District Magistrates and the Election Commission, Election Tribunals, Returning Officers and other authorities, under the Election Commission.

ઉમરેઠ નગરપાલિકા સામાન્ય ચૂંટણી –૨૦૦૩

ચૂંટણી અધિકારી દ્વારા ગુજરાત નગરપાલિકા (ની ચૂંટણી કરવા) બાબતના નિયમો ૧૯૯૪ના નિયમ–૬૮ અન્વયે ચૂંટાયેલા ઉમેદવારોના નામોની જાહેરાત.

ક્રમાંક:–

(૧) ઉમરેઠ નગરપાલિકાના નીચે જણાવેલ વોર્ડોની સામાન્ય ચૂંટણી તા.૧૬/ ૨/ ૨૦૦૩ ના રોજ યોજાયેલ તેની મતગણતરીનું પરિણામ ગુજરાત નગરપાલિકા (ની ચૂંટણી કરવા) બાબતના નિયમો ૧૯૯૪ના નિયમ –૬૧ અન્વયે નમુના નં. ૨૧ મુજબ તૈયાર કરી નિયમ–૬૩ અન્વયે નીચે જણાવેલ વોર્ડોની સામે જણાવેલ બેઠક માટે તેની સામે કોલમ નં. ૪ માં જણાવેલ ઉમેદવારોને ચૂંટાયેલા જાહેર કરવામાં આવે છે.

(૨) નગરપાલિકા (ની ચૂંટણી કરવા) બાબતના નિયમો [illegible],૬૩,[illegible] મુજબ જાહેર કરેલ પરિણામ મુજબ નીચે જણાવેલ વોર્ડોની સામે જણાવેલ બેઠક માટે તેની સામે જણાવેલ ઉમેદવારોને નિયમ ૬૮ અન્વયે ઉમરેઠ નગરપાલિકાના ચૂંટાયેલા કાઉન્સિલરો તરીકે જાહેર કરી તેઓના નામો પ્રસિધ્ધ કરવામાં આવે છે.

અ. નં.	વોર્ડ. નં.	બેઠકનો પ્રકાર	ચૂંટાયેલા ઉમેદવારોનું નામ	સરનામું	પક્ષ સાથે જોડાણ
૧	૨	૩	૪	૫	૬
૧	૩	સામાન્ય મહિલા	યાસ્મીનબેન ઉસ્માનગની વ્હોરા	વડા બજાર, ભદ્રકાળી માતા પાસે, ઉમરેઠ, જિ.આણંદ	ભારતીય જનતા પક્ષ
૨	૯	સામાન્ય	રજનીકાંત ચીમનભાઈ પટેલ	બાજીભટ્ટ નો ઝાંપો, ઘ.નં.૬૬૮૧,ઉમરેઠ, જિ.આણંદ	–

(સહી/–) અવાચ્ય,

ચૂંટણી અધિકારી,ઉમરેઠ નગરપાલિકા

અને

નાયબ કલેકટર,જ.સુ. અપીલ,

આણંદ.

INDEX

ખંભાત નગરપાલિકાની પેટા ચૂંટણી - ૨૦૦૩
ચૂંટણી અધિકારી દ્વારા ગુજરાત નગરપાલિકા (ની ચૂંટણી કરવા) બાબત નિયમો ૧૯૯૪નાં નિયમ - ૬૮
અન્વયે ચૂંટાયેલા ઉમેદવારોના નામોની જાહેરાત

ક્રમાંક :

(૧) ખંભાત નગરપાલિકાના નિચે જણાવેલ વોર્ડની પેટા ચૂંટણી તા. ૧૬/૦૨/૨૦૦૩ ના રોજ યોજાયેલ તેની મતગણતરીનું પરિણામ ગુજરાત નગરપાલિકા (ની ચૂંટણી કરવા) બાબતના નિયમો - ૧૯૯૪ ના નિયમ - ૬૧ અન્વયે નમૂના નંબર - ૨૧ મુજબ તૈયાર કરી નિયમ - ૬૩ અન્વયે નિચે જણાવેલ વોર્ડની સામે જણાવેલ બેઠક માટે તેની સામે કોલમ નંબર - ૪ માં જણાવેલ ઉમેદવારોને ચૂંટાયેલા જાહેર કરવામાં આવેલ છે.

(૨) નગરપાલિકા (ની ચૂંટણી કરવા) બાબતના નિયમો ૧૯૯૪ના નિયમ - ૬૬, ૬૩, ૬૪ મુજબ જાહેર કરેલ પરિણામ મુજબ નિચે જણાવેલ વોર્ડની સામે જણાવેલ બેઠક માટે તેની સામે જણાવેલ ઉમેદવારોને નિયમ - ૬૮ અન્વયે ખંભાત નગરપાલિકાના ચૂંટાયેલ કાઉન્સીલર તરીકે તેઓના નામ પ્રસિદ્ધ કરવામાં આવે છે.

અનુ. નં.	વોર્ડ નંબર	બેઠકનો પ્રકાર	ચૂંટાયેલ ઉમેદવારનું નામ	ચૂંટાયેલ ઉમેદવારનું સરનામું	પક્ષસાથે જોડાણ
૧	૮	સામાન્ય	મુકેશકુમાર અેવંતીલાલ શાહ.	શ્રીજીકૃપા સોસાયટી, ખંભાત.	ભારતીય જનતા પક્ષ.

(સહી/–) અવાચ્ય,

તારીખ : ૧૯/૦૨/૨૦૦૩

ચૂંટણી અધિકારી
ખંભાત નગરપાલિકા અને,
નિયામક,
જિલ્લા ગ્રામ વિકાસ એજન્સી - આણંદ.

સ્થળ : ખંભાત.

INDEX

આણંદ નગરપાલિકાના વોર્ડ નં. ૮ ની પેટા ચૂંટણી વર્ષ ૨૦૦૩

ચૂંટણી અધિકારી દ્વારા ગુજરાત નગરપાલિકા (ની ચૂંટણી કરવા) બાબતના નિયમો ૧૯૯૪ના નિયમ-૬૮ અન્વયે ચૂંટાયેલા ઉમેદવારોના નામોની જાહેરાત

ક્રમાંક :

(૧) આણંદ જિલ્લાની આણંદ નગરપાલિકાના નીચે જણાવેલ અ.નં. ૧ સામે જણાવેલ વોર્ડની સામે જણાવેલ બેઠક માટે કોલમ નંબર ૪ માં જણાવેલ ઉમેદવારને ગુજરાત નગરપાલિકા (ની ચૂંટણી કરવા) બાબતના નિયમો ૧૯૯૪ના નિયમ ૧૩ અન્વયે બિનહરિફ ચૂંટાયેલા કાઉન્સિલર તરીકે જાહેર કરવામાં આવેલ છે.

(૨) નગરપાલિકા (ની ચૂંટણી કરવા) બાબતના નિયમો ૧૯૯૪ના નિયમ ૧૩, [redacted], [redacted] મુજબ જાહેર કરેલ પરિણામ મુજબ નીચે જણાવેલ વોર્ડની સામે જણાવેલ બેઠક માટે તેની સામે જણાવેલ ઉમેદવારોને નિયમ ૬૮ અન્વયે આણંદ નગરપાલિકાના ચૂંટાયેલા કાઉન્સિલરો તરીકે જાહેર કરી તેઓનાં નામો પ્રસિદ્ધ કરવામાં આવે છે.

અ.નં.	વોર્ડ નંબર	બેઠકનો પ્રકાર	ચૂંટાયેલ ઉમેદવારનું		પક્ષ સાથે જોડાણ
			નામ	સરનામું	
૧	૨	૩	૪	૫	૬
૧	૮	સામાન્ય	ભાવેશકુમાર કમલનયન પટેલ	આર.કે.બ્લોક, ટાગોર રોડ, શારદા હાઈસ્કૂલની પાછળ, આણંદ.	ભારતીય જનતા પક્ષ

(સહી/–) અવાચ્ય,

સ્થળ : આણંદ
તારીખ : ૩૧/૦૧/૨૦૦૩

ચૂંટણી અધિકારી
આણંદ નગરપાલિકા
અને
પ્રાન્ત અધિકારી, આણંદ.

સરકારી મધ્યસ્થ મુદ્રણાલય, ગાંધીનગર.

INDEX

Extra No. 170

REGISTERED NO. G/GNR/2

©

सत्यमेव जयते

The Gujarat Government Gazette

EXTRAORDINARY

PUBLISHED BY AUTHORITY

Vol. XLIV]   WEDNESDAY, FEBRUARY 26, 2003/PHALGUNA 7, 1924

Separate paging is given to this Part in order that it may be filed as a Separate Compilation.

PART IV—C

Statutory Rules and Orders (other than those published in Parts I, I-A and I-L) made by Statutory Authorities other than the Government of Gujarat including those made by the Government of India, the High Court, the Director of Municipalities, the Commissioner of Police, the Director of Prohibition and excise, the District Magistrates and the Election Commission, Election Tribunals, Returning Officers and other authorities, under the Election Commission.

ભરૂચ નગરપાલિકાની પેટા ચુંટણી ૨૦૦૩

ચૂંટણી અધિકારી દ્વારા ગુજરાત નગરપાલિકા (ની ચૂંટણી કરવા) બાબતના નિયમો ૧૯૯૪ના નિયમ ૬૮ અન્વયે ચૂંટાયેલા ઉમેદવારોના નામોની જાહેરાત

ક્રમાંક

૧. ભરૂચ નગરપાલિકા ના નીચે જણાવેલ વોર્ડોની પેટા ચૂંટણી તા. ૧૬-૦૨-૨૦૦૩ ના રોજ યોજાયેલ તેની મતગણતરીનું પરિણામ ગુજરાત નગરપાલિકા (ની ચુંટણી કરવા) બાબતના નિયમો ૧૯૯૪ના નિયમ-૬૧ અન્વયે નમૂના નં.૨૧ મુજબ તૈયાર કરી નિયમ-૬૩ અન્વયે નીચે જણાવેલ વોર્ડોની સામે જણાવેલ બેઠક માટે તેની સામે કોલમ નંબર ૪ માં જણાવેલ ઉમેદવારોને ચૂંટાયેલા જાહેર કરવામાં આવેલ છે.

૨. નગરપાલિકા (ની ચુંટણી કરવા) બાબતના નિયમો ૧૯૯૪ના નિયમ ૬૩ મુજબ જાહેર કરેલ પરિણામ મુજબ નીચે જણાવેલ વોર્ડોની સામે જણાવેલ ઉમેદવારોને નિયમ ૬૮ અન્વયે ભરૂચ નગરપાલિકાના ચૂંટાયેલા કાઉન્સિલરો તરીકે જાહેર કરી તેઓનાં નામો પ્રસિધ્ધ કરવામાં આવે છે.

અ. નં.	વોર્ડ નંબર	બેઠકનો પ્રકાર	ચૂંટાયેલા ઉમેદવારનું નામ	ચૂંટાયેલા ઉમેદવારનું સરનામું	પક્ષ સાથે જોડાણ
૧	૨	૩	૪	૫	૬
૧	૧	બેઠક ૩ જી બિનઅનામત સામાન્ય	સુરેશચંદ્ર લક્ષ્મીદાસ મહેતા સુરેશ મહેતા (એડવોકેટ)	બી–૫૭–૫૮, સાંઈબાબાનગર, લીકરોડ, ભરૂચ.	ભારતીય રાષ્ટ્રિય કોંગ્રેસ

(સહી/–) અવાચ્ય,
ચુંટણી અધિકારી,
ભરૂચ નગરપાલિકા અને
નાયબ કલેક્ટર, ભરૂચ

સ્થળ : ભરૂચ

તારીખ : [illegible] -૦૨--૨૦૦૩

સરકારી મધ્યસ્થ મુદ્રણાલય, ગાંધીનગર.

INDEX

Extra No. 171

REGISTERED NO. G/GNR/2

©

सत्यमेव जयते

The Gujarat Government Gazette

EXTRAORDINARY

PUBLISHED BY AUTHORITY

Vol. XLIV] WEDNESDAY, FEBRUARY 26, 2003/PHALGUNA 7, 1924

Separate paging is given to this Part in order that it may be filed as a Separate Compilation.

PART IV—C

Statutory Rules and Orders (other than those published in Parts I, I-A and I-L) made by Statutory Authorities other than the Government of Gujarat including those made by the Government of India, the High Court, the Director of Municipalities, the Commissioner of Police, the Director of Prohibition and excise, the District Magistrates and the Election Commission, Election Tribunals, Returning Officers and other authorities, under the Election Commission.

સિધ્ધપુર નગરપાલિકાની પેટા ચુંટણી ૨૦૦૩

ચુંટણી અધિકારી દ્વારા ગુજરાત નગરપાલિકા (ની ચુંટણી કરવા) બાબતના નિયમો ૧૯૯૪ ના નિયમ -૬૮ અન્વયે ચુંટાયેલા ઉમેદવારોના નામોની જાહેરાત.

ક્રમાંક : મલય/સિધપ/ન.પા./ચટણ/વશી/૪૯/૨૦૦૩

(૧) સિધ્ધપુર નગરપાલિકાના નીચે જણાવેલ વોર્ડની પેટા ચુંટણી તા. ૧૬ - ૦૨ - ૨૦૦૩ ના રોજ યોજાયેલ તેની મતગણતરીનું પરિણામ ગુજરાત નગરપાલિકા (ની ચુંટણી કરવા) બાબતના નિયમો ૧૯૯૪ના નિયમ ૬૧ અન્વયે નમુના નં. ૨૧ મુજબ તૈયાર કરી નિયમ - ૬૭ અન્વયે નીચે જણાવેલ વોર્ડની સામે જણાવેલ બેઠક માટે તેની સામે કોલમ નંબર ૪ માં જણાવેલ ઉમેદવારને ચુંટાયેલા જાહેર કરવામાં આવેલ છે.

INDEX

(૨) નગરપાલિકા (ની ચુંટણી કરવા) બાબતના નિયમો ૧૯૯૪ના નિયમ , ૬૩ મુજબ જાહેર કરેલ પરિણામ મુજબ નીચે જણાવેલ વોર્ડની સામે જણાવેલ બેઠક માટે તેની સામે જણાવેલ ઉમેદવારને નિયમ ૬૮ અન્વયે સિધ્ધપુર નગરપાલિકાના ચુંટાયેલા કાઉન્સિલર તરીકે જાહેર કરી તેઓનું નામ પ્રસિધ્ધ કરવામાં આવે છે.

અ.નં.	વોર્ડ નંબર	બેઠકનો પ્રકાર	ચુંટાયેલા ઉમેદવારનું		પક્ષ સાથે જોડાણ
			પુરેપુરું નામ	સરનામું	
૧	૨	૩	૪	૫	૬
૧	૧૦	સામાન્ય	કેશવલાલ હેમાભાઈ પટેલ	ઉમા પાર્કની સામે, વજધામ, સિધ્ધપુર	ભારતીય જનતા પાર્ટી

સ્થળ : સિધ્ધપુર
તારીખ : ૧૯ - ૦૨ - ૨૦૦૩

(એસ. કે. ઘાંચા)
ચુંટણી અધિકારી
સિધ્ધપુર નગરપાલિકા અને
નાયબ કલેક્ટર, મધ્યાહ્ન ભોજન યોજના,
પાટણ.

સરકારી મધ્યસ્થ મુદ્રણાલય, ગાંધીનગર.

INDEX

Extra No. 172

REGISTERED NO. G/GNR/2

©

सत्यमेव जयते

The Gujarat Government Gazette

EXTRAORDINARY

PUBLISHED BY AUTHORITY

Vol. XLIV] WEDNESDAY, FEBRUARY 26, 2003/PHALGUNA 7, 1924

Separate paging is given to this Part in order that it may be filed as a Separate Compilation.

PART IV—C

Statutory Rules and Orders (other than those published in Parts I, I-A and I-L) made by Statutory Authorities other than the Government of Gujarat including those made by the Government of India, the High Court, the Director of Municipalities, the Commissioner of Police, the Director of Prohibition and excise, the District Magistrates and the Election Commission, Election Tribunals, Returning Officers and other authorities, under the Election Commission.

ગોંડલ નગરપાલિકાની પેટા ચૂંટણી – ૨૦૦૩

ચૂંટણી અધિકારી દ્વારા ગુજરાત નગરપાલિકા (ની ચૂંટણી કરવા) બાબતના નિયમો – ૧૯૯૪ ના નિયમ–૬૮ અન્વયે બિનહરીફ ઉમેદવારોનાં નામોની જાહેરાત.

નાક–મનર–ન.પા.–ગોંડલ–પેટા ચૂંટણી–૨૦૦૩.
ક્રમાંક :

(૧) રાજકોટ જિલ્લાની ગોંડલ નગરપાલિકાના નીચે જણાવેલ અ.નં. ૧ સામે જણાવેલ વોર્ડની સામે જણાવેલ બેઠક માટે કોલમ નં. ૪ માં જણાવેલ ઉમેદવારને ગુજરાત નગરપાલિકા (ની ચૂંટણી કરવા) બાબતના નિયમો–૧૯૯૪ ના નિયમ–૧૩ અન્વયે બિન હરીફ ચૂંટાયેલા કાઉન્સિલર તરીકે જાહેર કરવામાં આવેલ છે.

INDEX

(૨) નગરપાલિકા (ની ચૂંટણી કરવા) બાબતના નિયમો – ૧૯૯૪ ના નિયમ–૧૩ મુજબ જાહેર કરેલ પરિણામ મુજબ નીચે જણાવેલ વોર્ડોની સામે જણાવેલ બેઠક માટે તેની સામે જણાવેલ ઉમેદવારોને નિયમ–૬૮ અન્વયે ગોંડલ નગરપાલિકાના ચૂંટાયેલા કાઉન્સિલરો તરીકે જાહેર કરી તેઓનાં નામો પ્રસિદ્ધ કરવામાં આવે છે.

અ.નં.	વોર્ડ નંબર	બેઠકનો પ્રકાર	ચૂંટાયેલ ઉમેદવારનું		પક્ષ સાથે જોડાણ
			નામ	સરનામું	
૧.	૧૧	સામાન્ય મહિલા	શ્રીમતિ રીટાબેન ભરતભાઈ પિત્રોડા	૨૪/૧૧ ભોજપરા, ગોંડલ	ભારતીય જનતા પાર્ટી

(સહી/–) અવાચ્ય,

(વી.જી. કાલરીયા)
ચૂંટણી અધિકારી,
ગોંડલ નગરપાલિકા વોર્ડ નં. ૧૧
અને વિભાગીય નાયબ કમિશ્નર
મનોરંજન કર, રાજકોટ.

સ્થળ : રાજકોટ
તારીખ : ૨૬-૨–૨૦૦૩

સરકારી મધ્યસ્થ મુદ્રણાલય, ગાંધીનગર.

INDEX

Extra No. 173

REGISTERED NO. G/GNR/2

©

सत्यमेव जयते

The Gujarat Government Gazette

EXTRAORDINARY

PUBLISHED BY AUTHORITY

Vol. XLIV] WEDNESDAY, FEBRUARY 26, 2003/PHALGUNA 7, 1924

Separate paging is given to this Part in order that it may be filed as a Separate Compilation.

PART IV—C

Statutory Rules and Orders (other than those published in Parts I, I-A and I-L) made by Statutory Authorities other than the Government of Gujarat including those made by the Government of India, the High Court, the Director of Municipalities, the Commissioner of Police, the Director of Prohibition and excise, the District Magistrates and the Election Commission, Election Tribunals, Returning Officers and other authorities, under the Election Commission.

વિરમગામ નગરપાલિકા પેટા ચૂંટણી—૨૦૦૩.

ચૂંટણી અધિકારી ધ્વારા ગુજરાત નગરપાલિકા (ની ચૂંટણી કરવા) બાબતના નિયમો—૧૯૯૪ ના નિયમ—૬૮ અન્વયે ચૂંટાયેલા ઉમેદવારોનાં નામોની જાહેરાત.

ક્રમાંક : ચૂંટણી/ન.પા./વિરમગામ/૨૦૦૩

(૧) અમદાવાદ જિલ્લાની વિરમગામ નગરપાલિકાના નીચે જણાવેલ અ.નં. ૧ સામે જણાવેલ વોર્ડની સામે જણાવેલ બેઠક માટે કોલમ નંબર : ૪ માં જણાવેલ ઉમેદવારને ગુજરાત નગરપાલિકા (ની ચૂંટણી કરવા) બાબતના નિયમો—૧૯૯૪ ના નિયમ—૧૩ અન્વયે બિન હરીફ ચૂંટાયેલા કાઉન્સિલર તરીકે જાહેર કરવામાં આવેલ છે.

INDEX

(૨) નગરપાલિકા (ની ચૂંટણી કરવા) બાબતના નિયમો-૧૯૯૪ નાં નિયમ-૧૩ મુજબ જાહેર કરેલ પરિણામ મુજબ નીચે જણાવેલ વોર્ડોની સામે જણાવેલ બેઠક માટે તેની સામે જણાવેલ ઉમેદવારોને નિયમ-૬૮ અન્વયે વિરમગામ નગરપાલિકાના ચૂંટાયેલા કાઉન્સિલરો તરીકે જાહેર કરી તેઓનાં નામો પ્રસિધ્ધ કરવામાં આવે છે.

અ. નં.	વોર્ડ નંબર	બેઠકનો પ્રકાર	ચૂંટાયેલ ઉમેદવારનું		પક્ષ સાથે જોડાણ
			નામ	સરનામું	
૧	૨	૩	૪	૫	૬
૧	૨	૩. સામાન્ય	જગદીશભાઈ મકનભાઈ દલવાડી	સથવારાનું નવું પરૂ, વિરમગામ	ભારતીય જનતા પાર્ટી

સ્થળ : વિરમગામ

તારીખ : /૨/૨૦૦૩

(સહી/-) અવાચ્ય,

ચૂંટણી અધિકારી
વિરમગામ નગરપાલિકા
અને
નાયબ કલેકટર, (જ.સું.અને અપીલ)
અમદાવાદ.

સરકારી મધ્યસ્થ મુદ્રણાલય, ગાંધીનગર.

INDEX

Extra No. 174

REGISTERED NO. G/GNR/2

©

सत्यमेव जयते

The Gujarat Government Gazette

EXTRAORDINARY

PUBLISHED BY AUTHORITY

Vol. XLIV] WEDNESDAY, FEBRUARY 26, 2003/PHALGUNA 7, 1924

Separate paging is given to this Part in order that it may be filed as a Separate Compilation.

PART IV—C

Statutory Rules and Orders (other than those published in Parts I, I-A and I-L) made by Statutory Authorities other than the Government of Gujarat including those made by the Government of India, the High Court, the Director of Municipalities, the Commissioner of Police, the Director of Prohibition and excise, the District Magistrates and the Election Commission, Election Tribunals, Returning Officers and other authorities, under the Election Commission.

દહેગામ નગરપાલિકાની પેટા ચૂંટણી-૨૦૦૩
ચૂંટણી અધિકારી ધ્વારા ગુજરાત નગરપાલિકા(ની ચૂંટણી કરવા)બાબતના નિયમો ૧૯૯૪ના નિયમ-૬૮
અન્વયે ચૂંટાયેલા ઉમેદવારોના નામોની જાહેરાત.

<u>ક્રમાંક</u> :

૧. દહેગામ નગરપાલિકાના નીચે જણાવેલ વોર્ડોની પેટા ચૂંટણી તા.૧૬/૨/૨૦૦૩ના રોજ યોજાયેલ તેની મતગણતરીનું પરિણામ ગુજરાત નગરપાલિકા(ની ચૂંટણી કરવા)બાબતના નિયમો ૧૯૯૪ના નિયમ-૬૧ અન્વયે નમૂના નં.૨૧ મુજબ તૈયાર કરી નિયમ-૬૩ અન્વયે નીચે જણાવેલ વોર્ડોની સામે જણાવેલ બેઠક માટે તેની સામે કોલમ નંબર-૪માં જણાવેલ ઉમેદવારોને ચૂંટાયેલા જાહેર કરવામાં આવે છે.

INDEX

૨. નગરપાલિકા(ની ચૂંટણી કરવા)બાબતના નિયમો ૧૯૯૪ના નિયમ-૬૩ મુજબ જાહેર કરેલ પરિણામ મુજબ નીચે જણાવેલ વોર્ડોની સામે જણાવેલ બેઠક માટે તેની સામે જણાવેલ ઉમેદવારોને નિયમ-૬૮ અન્વયે દહેગામ નગરપાલિકાના ચૂંટાયેલા કાઉન્સિલરો તરીકે જાહેર કરી તેઓના નામો પ્રસિધ્ધ કરવામાં આવે છે.

અ.નં.	વોર્ડ નંબર	બેઠકનો પ્રકાર	ચૂંટાયેલ ઉમેદવારનું		પક્ષ સાથે જોડાણ
			નામ	સરનામું	
૧	૯	સામાન્ય	વખતસિંહ અમરસિંહ ચૌહાણ	૬/૪૭,રામાજીના છાપરા, મું.પો.-દહેગામ, જિ.: ગાંધીનગર	ભારતીય રાષ્ટ્રીય કોંગ્રેસ

(સહી/–) અવાચ્ય,
~~ચૂંટણી અધિકારી~~
દહેગામ નગરપાલિકા અને
નિયામક
જિલ્લા ગ્રામ વિકાસ એજન્સી
ગાંધીનગર

સ્થળ : ગાંધીનગર
તારીખ : ૧૯/૨/૦૩

કલોલ નગરપાલિકાની પેટા ચુંટણી ૨૦૦૩

ચુંટણી અધિકારી દ્વારા ગુજરાત નગરપાલિકા(ની ચુંટણી કરવા) બાબતના
નિયમો ૧૯૯૪ના નિયમ-૬૮ અન્વયે ચુંટાયેલા ઉમેદવારોના નામની જાહેરાત

ક્રમાંક ચુંટણી/ન.પા. કલોલ/પેટા/૨૦૦૩

(૧) કલોલ નગરપાલિકાના નીચે જણાવેલ વોર્ડની પેટા ચુંટણી તા.૧૬-૨-૨૦૦૩ના રોજ યોજાયેલ તેની મતગણતરીનું પરિણામ ગુજરાત નગરપાલિકા (ની ચુંટણી કરવા) બાબતના નિયમો ૧૯૯૪ના નિયમ ૬૧ અન્વયે નમુના નંબર ૨૧ મુજબ તૈયાર કરી નિયમ ૬૩ અન્વયે નીચે જણાવેલ વોર્ડની સામે જણાવેલ બેઠક માટે તેની સામે કોલમ નંબર ૪માં જણાવેલ ઉમેદવારને ચુંટાયેલો જાહેર કરવામાં આવે છે.

(૨) નગરપાલિકા(ની ચુંટણી કરવા) બાબતના નિયમો ૧૯૯૪ના નિયમ ૬૩ મુજબ જાહેર કરેલ પરિણામ મુજબ નીચે જણાવેલ વોર્ડની સામે જણાવેલ બેઠક માટે તેની સામે જણાવેલ ઉમેદવારને નિયમ ૬૮ અન્વયે કલોલ નગરપાલિકાના ચુંટાયેલા કાઉન્સીલર તરીકે જાહેર કરી તેઓનું નામ પ્રસિધ્ધ કરવામાં આવે છે.

અ.નં.	વોર્ડ	બેઠકનો પ્રકાર	ચુંટાયેલા ઉમેદવારનુ નામ	સરનામું	પક્ષ સાથે જોડાણ
૧	૨	૩	૪	૫	૬
૧	૧૧	૩ સામાન્ય	રાજેશકુમાર શાંતિલાલ શાહ	૪૦, વર્ધમાનનગર સોસાયટી,કલોલ	ભારતીય જનતા પાર્ટી

સ્થળ : કલોલ
તારીખ: ૧૯-૨-૨૦૦૩

(સહી/–) અવાચ્ય,

ચુંટણી અધિકારી કલોલ નગરપાલિકા
વ
ખાસ જમીન સંપાદન અધિકારી
ગાંધીનગર

સરકારી મધ્યસ્થ મુદ્રણાલય, ગાંધીનગર.

INDEX

Extra No. 175 REGISTERED NO. G/GNR/2

©

सत्यमेव जयते

The Gujarat Government Gazette

EXTRAORDINARY

PUBLISHED BY AUTHORITY

Vol. XLIV] WEDNESDAY, FEBRUARY 26, 2003/PHALGUNA 7, 1924

Separate paging is given to this Part in order that it may be filed as a Separate Compilation.

PART IV—C

Statutory Rules and Orders (other than those published in Parts I, I-A and I-L) made by Statutory Authorities other than the Government of Gujarat including those made by the Government of India, the High Court, the Director of Municipalities, the Commissioner of Police, the Director of Prohibition and excise, the District Magistrates and the Election Commission, Election Tribunals, Returning Officers and other authorities, under the Election Commission.

વેરાવળ–પાટણ સંયુકત નગરપાલિકા પેટા ચૂંટણી – ૨૦૦૩

ચૂંટણી અધિકારી દ્વારા ગુજરાત નગરપાલિકા (ની ચૂંટણી કરવા) બાબતના નિયમો ૧૯૯૪ના નિયમ–૬૮ અન્વયે ચૂંટાયેલા ઉમેદવારોના નામોની જાહેરાત

ક્રમાંક : ન.પા./ચટણ/૧૯૨/૨૦૦૩

(૧) વેરાવળ–પાટણ સંયુકત નગરપાલિકાના નીચે જણાવેલ વોર્ડની પેટા ચૂંટણી તા.૧૬/૨/૦૩ના રોજ યોજાયેલ તેની મતગણતરીનું પરિણામ ગુજરાત નગરપાલિકા (ની ચૂંટણી કરવા) બાબતના નિયમો ૧૯૯૪ના નિયમ–૬૧ અન્વયે નમૂના નં. ૨૧ મુજબ તૈયાર કરી નિયમ–૬૩ અન્વયે નીચે જણાવેલ વોર્ડની સામે જણાવેલ બેઠક માટે તેની સામે કોલમ નંબર ૪ માં જણાવેલ ઉમેદવારને ચૂંટાયેલા જાહેર કરવામાં આવેલ છે.

(૨) નગરપાલિકા (ની ચૂંટણી કરવા) બાબતના નિયમો ૧૯૯૪ના નિયમ ૬૩ મુજબ જાહેર કરેલ પરિણામ મુજબ નીચે જણાવેલ વોર્ડની સામે જણાવેલ બેઠક માટે તેની સામે જણાવેલ ઉમેદવારને નિયમ ૬૮ અન્વયે વેરાવળ–પાટણ સંયુકત નગરપાલિકાના ચૂંટાયેલા કાઉન્સિલર તરીકે જાહેર કરી તેઓનું નામ પ્રસિધ્ધ કરવામાં આવે છે.

INDEX

અ.નં.	વોર્ડ નંબર	બેઠકનો પ્રકાર	ચૂંટાયેલ ઉમેદવારનું નામ	સરનામું	પક્ષ સાથે જોડાણ
૧	૨	૩	૪	૫	૬
૧	૧	૩– સામાન્ય	મોહન ગેહીમલ દક્ષીણી	વાણંદ સોસાયટી, સીધી વંડી પાસે, વેરાવળ.	ભારતીય જનતા પક્ષ

સ્થળ : સરકારી હાઈસ્કુલ, વેરાવળ.
તારીખ : ૨૬/૨/૦૩

(સહી/–) અવાચ્ય,
ચૂંટણી અધિકારી
વેરાવળ–પાટણ સંયુક્ત નગરપાલિકા
અને નાયબ જીલ્લા વિકાસ અધિ. (પંચા.)
જૂનાગઢ.

સરકારી મધ્યસ્થ મુદ્રણાલય, ગાંધીનગર.

INDEX

Extra No. 176

REGISTERED NO. G/GNR/2

©

सत्यमेव जयते

The Gujarat Government Gazette

EXTRAORDINARY

PUBLISHED BY AUTHORITY

Vol. XLIV] WEDNESDAY, FEBRUARY 26, 2003/PHALGUNA 7, 1924

Separate paging is given to this Part in order that it may be filed as a Separate Compilation.

PART IV—C

Statutory Rules and Orders (other than those published in Parts I, I-A and I-L) made by Statutory Authorities other than the Government of Gujarat including those made by the Government of India, the High Court, the Director of Municipalities, the Commissioner of Police, the Director of Prohibition and excise, the District Magistrates and the Election Commission, Election Tribunals, Returning Officers and other authorities, under the Election Commission.

અમદાવાદ મહાનગરપાલિકાની પેટા ચૂંટણી – ૨૦૦૩

મુંબઈ પ્રોવીન્સયલ મ્યુનિસિપલ કોર્પોરેશનની ચૂંટણી અધિકારી દ્વારા ચૂંટણી કરવા બાબતના નિયમો-૧૯૯૪ ના નિયમ-૬૯ અન્વયે ચૂંટાયેલા ઉમેદવારોના નામોની જાહેરાત.

ક્રમાંક:- મનપ/પે.ચૂં/સરદારનગર/૨૦૦૩

૧) અમદાવાદ મહાનગરપાલિકાના નીચે જણાવેલ વોર્ડની પેટા ચૂંટણી તા. ૧૬/૨/૦૩ ના રોજ યોજાયેલ તેની મતગણતરીનું પરિણામ ઉપરોકત નિયમોના નિયમ-૬૨ અન્વયે નમૂના નં-૨૧ મુજબ તૈયાર કરી નિયમ-૬૪ અન્વયે જાહેર કરવામાં આવેલ છે.

૨) ઉપરોકત નિયમોના નિયમ-૬૪ મુજબ જાહેર કરેલ પરિણામ મુજબ નિયમ-૬૯ અન્વયે નીચે જણાવેલ વોર્ડની સામે જણાવેલ બેઠક માટે તેની સામે જણાવેલ ઉમેદવાર અમદાવાદ મહાનગરપાલિકાના ચૂંટાયેલા કાઉન્સિલર તરીકે જાહેર કરી તેમનું નામ પ્રસિધ્ધ કરવામાં આવે છે.

INDEX

અ.નં.	વોર્ડ નંબર	બેઠકનો પ્રકાર	ચૂંટાયેલા ઉમેદવારનું		પક્ષ સાથે જોડાણ
			નામ	સરનામુ	
૧	૨	૩	૪	૫	૬
૧	૨૪	સામાન્ય મહિલા અનામત	આશાબેન મૂલચંદ ટેકવાંણી	બ્લોક નં.૨૯૬/૧ સરદારનગર અમદાવાદ.	ભારતીય જનતા પક્ષ

સ્થળ:–અમદાવાદ.

તારીખ:– ૧૯/૨/૨૦૦

(સહી/–) અવાચ્ય,

ચૂંટણી અધિકારી

અમદાવાદ મહાનગરપાલિકા વોર્ડ નં–૨૪,સરદારનગર

અને

નાયબ કલેકટર

પ્રાદેશીક તાલીમ કેન્દ્ર, અમદાવાદ.

સરકારી મધ્યસ્થ મુદ્રણાલય, ગાંધીનગર.

INDEX

Extra No. 177

REGISTERED NO. G/GNR/2

©

सत्यमेव जयते

The Gujarat Government Gazette

EXTRAORDINARY

PUBLISHED BY AUTHORITY

Vol. XLIV] WEDNESDAY, FEBRUARY 26, 2003/PHALGUNA 7, 1924

Separate paging is given to this Part in order that it may be filed as a Separate Compilation.

PART IV—C

Statutory Rules and Orders (other than those published in Parts I, I-A and I-L) made by Statatory Authorities other than the Government of Gujarat including those made by the Government of India, the High Court, the Director of Municipalities, the Commissioner of Police, the Director of Prohibition and excise, the District Magistrates and the Election Commission, Election Tribunals, Returning Officers and other authorities, under the Election Commission.

ભાવનગર મહાનગરપાલિકાની પેટા ચૂંટણી—૨૦૦૩

મુંબઈ પ્રોવિન્શિયલ મ્યુનિસિપલ કોર્પોરેશન (ની ચૂંટણી કરવા) બાબતના નિયમો ૧૯૯૪ના નિયમ ૬૯ અન્વયે ચૂંટાયેલ ઉમેદવારના નામની જાહેરાત

ક્રમાંક—ભાવ.મ્યુનિ.વો—૧૪—પે.ચુ.—૨૦૦૩

ભાવનગર મહાનગરપાલિકાના નીચે જણાવેલ વોર્ડની પેટા ચૂંટણી તારીખ—૧૬—૨—૨૦૦૩ ના રોજ યોજાયેલ તેની મતગણતરીનું પરીણામ મુંબઈ પ્રોવિન્શિયલ મ્યુનિસિપલ કોર્પોરેશન (ની ચુંટણી કરવા) બાબતના નિયમો ૧૯૯૪ના નિયમ—૬૨ અન્વયે નમુના નંબર—૨૧ મુજબ તૈયાર કરી નિયમ ૬૪ અન્વયે નીચે જણાવેલ વોર્ડની સામે જણાવેલ બેઠક માટે તેની સામે કોલમ નંબર ૪માં જણાવેલ ઉમેદવારને ચુંટાયેલ જાહેર કરવામા આવેલ છે.

મુંબઈ પ્રોવિનિશ્યલ મ્યુનિસિપલ કોર્પોરેશન (ની ચુંટણી કરવા) બાબતના નિયમો ૧૯૯૪ના નિયમ ૧૩/૬૪ મુજબ જાહેર કરેલ પરિણામ મુજબ નીચે જણાવેલ વોર્ડની સામે જણાવેલ બેઠકમાટે તેની સામે જણાવેલ ઉમેદવારને નિયમ ૬૯ અન્વયે ભાવવનગર મહાનગરપાલિકાના ચુંટાયેલા કાઉન્સીલર તરીકે જાહેર કરી તેમનું નામ પ્રસિધ્ધ કરવામા આવે છે.

INDEX

અ.નં.	વોર્ડ નંબર	બેઠકનો પ્રકાર	ચૂંટાયેલા ઉમેદવારનું		પક્ષ સાથે જોડાણ
			નામ	સરનામું	
૧	૧૪	સામાન્ય	શંભુભાઈ ઓઘવજીભાઈ બાંભણીયા	પ્લોટ નં. ૨૪૨૭, ઘોઘારોડ, ભાવનગર	ભારતીય જનતા પાર્ટી

સ્થળ: ભાવનગર.

તારીખ-૨૬-૨-૨૦૦૩

પી. ડી. પલસાણા
ચૂંટણી અધિકારી
ભાવનગર મહાનગરપાલિકા વોર્ડ-૧૪ અને
નાયબ કલેક્ટર મભોયો,
ભાવનગર.

સરકારી મધ્યસ્થ મુદ્રણાલય, ગાંધીનગર.

INDEX

Extra No. 178

REGISTERED NO. G/GNR/2

©

सत्यमेव जयते

The Gujarat Government Gazette

EXTRAORDINARY

PUBLISHED BY AUTHORITY

Vol. XLIV] WEDNESDAY, FEBRUARY 26, 2003/PHALGUNA 7, 1924

Separate paging is given to this Part in order that it may be filed as a Separate Compilation.

PART IV—C

Statutory Rules and Orders (other than those published in Parts I, I-A and I-L) made by Statutory Authorities other than the Government of Gujarat including those made by the Government of India, the High Court, the Director of Municipalities, the Commissioner of Police, the Director of Prohibition and excise, the District Magistrates and the Election Commission, Election Tribunals, Returning Officers and other authorities, under the Election Commission.

સુરત મહાનગરપાલિકાની પેટા ચુંટણી–૨૦૦૩
ચુંટણી અધિકારી દવારા મુંબઈ પ્રોવિન્શિયલ મ્યુનિસિપલ કોર્પોરેશન (ની ચુંટણી કરવા) બાબતના નિયમો ૧૯૯૪ ના નિયમ–૬૯ અન્વયે ચુંટાયેલા ઉમેદવારોના નામની જાહેરાત

ક્રમાંકઃસુ.મ.ન.પા./પે.ચું/વોર્ડ ૨–૧૪/૨૦૦૩

૧. સુરત મહાનગરપાલિકાના નીચે જણાવેલ વોર્ડોની પેટા ચુંટણી તા.૧૬/૨/૨૦૦૩ ના રોજ યોજાયેલ તેની મતગણતરીનું પરિણામ મુંબઈ પ્રોવિન્સિયલ મ્યુનિસિપલ કોર્પોરેશન (ની ચુંટણી કરવા) બાબતના નિયમો ૧૯૯૪ ના નિયમ–૬૨ અન્વયે નમુના નંબર ૨૧ મુજબ તૈયાર કરી નિયમ–૬૪ અન્વયે નીચે જણાવેલ વોર્ડોની સામે જણાવેલ બેઠક માટે તેની સામે કોલમ નંબર–૪ માં જણાવેલ ઉમેદવારોને ચુંટાયેલા જાહેર કરવામાં આવેલ છે.

૨. મુંબઈ પ્રોવિન્સિયલ મ્યુનિસિપલ કોર્પોરેશન (ની ચુંટણી કરવા) બાબતના નિયમો ૧૯૯૪ ના નિયમ– ૬૪ મુજબ જાહેર કરેલ પરિણામ મુજબ નીચે જણાવેલ વોર્ડોની સામે જણાવેલ બેઠક માટે તેની સામે જણાવેલ ઉમેદવારોને નિયમ–૬૯ અન્વયે સુરત મહાનગરપાલિકાના ચુટાયેલા કાઉન્સિલરો તરીકે જાહેર કરી તેઓનાં નામો પ્રસિધ્ધ કરવામાં આવે છે.

INDEX

અનુ. નંબર	વોર્ડ નંબર	બેઠકનો પ્રકાર	ચુંટાયેલ ઉમેદવારનું		પક્ષ સાથે જોડાણ
			નામ	સરનામુ	
૧	૨	૩	૪	૫	૬
૧	૨	ત્રીજી બેઠક બીન અનામત સામાન્ય	શ્રી શાહ સંજયભાઈ રમેશચંદ્ર (સંજય પટવા)	સી/૧, ૩૫–૩૬, કૈલાશનગર સોસાયટી, સગરામપુરા, સુરત. ૩૯૫૦૦૨	ઈન્ડીયન નેશનલ કોંગ્રેસ
૨	૧૪	બીજી બેઠક બીન અનામત સામાન્ય	શ્રી લાલખાન ગુલાબખાન પઠાણ	૧૧૪, ઉમરવાડા, ડી–ટેનામેન્ટ, આંજણા, સુરત.	નેશનાલીસ્ટ કોંગ્રેસ પાર્ટી

(સહી/–) અવાચ્ય,

સ્થળ:સુરત.
તારીખ,૨૬/૨/૨૦૦૩

ચુંટણી અધિકારી
સુરત મહાનગરપાલિકા વોર્ડ નંબર ૨ અને ૧૪
તથા નાયબ કલેક્ટર, ચોર્યાસી પ્રાંત,
સુરત.

સરકારી મધ્યસ્થ મુદ્રણાલય, ગાંધીનગર.

INDEX

Extra No. 179

REGISTERED NO. G/GNR/2

सत्यमेव जयते

The Gujarat Government Gazette

EXTRAORDINARY

PUBLISHED BY AUTHORITY

Vol. XLIV] WEDNESDAY, FEBRUARY 26, 2003/PHALGUNA 7, 1924

Separate paging is given to this Part in order that it may be filed as a Separate Compilation.

PART IV—C

Statutory Rules and Orders (other than those published in Parts I, I-A and I-L) made by Statutory Authorities other than the Government of Gujarat including those made by the Government of India, the High Court, the Director of Municipalities, the Commissioner of Police, the Director of Prohibition and excise, the District Magistrates and the Election Commission, Election Tribunals, Returning Officers and other authorities, under the Election Commission.

જામનગર મહાનગરપાલીકાની પેટાચુંટણી—૨૦૦૩

ચુંટણી અધિકારી ધ્વારા મુંબઈ પ્રોવિન્શિયલ મ્યુનિસિપલ કોર્પોરેશન (ની ચુંટણી કરવા) બાબતના નિયમો ૧૯૯૪ ના નિયમ—૬૯ અન્વયે ચુંટાયેલા ઉમેદવારોના નામોની જાહેરાત.

ક્રમાંકઃ ચટણ—મનપા—પે.ચું.—૨—૨૦૦૩

૧) જામનગર મહાનગરપાલીકાના નીચે જણાવેલ વોર્ડની પેટાચુંટણી તા. ૧૬/૨/૨૦૦૩ ના રોજ યોજાયેલ તેનીમતગણતરીનું પરિણામ મુંબઈ પ્રોવિન્શિયલ મ્યુનિસિપલ કોર્પોરેશન (ની ચુંટણી કરવા) બાબતના નિયમો ૧૯૯૪ ના નિયમ—૬૨ અન્વયે નમુના નંબર ૨૧ મુજબ તૈયાર કરી નિયમ—૬૪ અન્વયે નીચે જણાવેલ વોર્ડની સામે જણાવેલ બેઠક માટે તેની સામે કોલમ નંબર—૪ માં જણાવેલ ઉમેદવારોને ચુંટાયેલા જાહેર કરવામાં આવેલ છે.

INDEX

અનુ. નંબર	વોર્ડ નંબર	બેઠકનો પ્રકાર	ચુંટાયેલ ઉમેદવારનું		પક્ષ સાથે જોડાણ
			નામ	સરનામું	
૧.	૧૪	સામાન્ય	સુરેશભાઈ રામજીભાઈ કટારમલ	"શાન્તી" દિગ્વિજય પ્લોટ – ૫૪, વિશ્રામવાડી ચોક, જામનગર	–

(સહી/–) અવાચ્ય,

ચુંટણી અધિકારી,
જામનગર મહાનગરપાલીકા વોર્ડ નં. ૧૪
અને નિવાસી નાયબ કલેક્ટર જામનગર.

સ્થળ : જામનગર.

તારીખ : ૨૬/૨/૨૦૦૩

સરકારી મધ્યસ્થ મુદ્રણાલય, ગાંધીનગર.

INDEX

REGISTERED NO. G/GNR/2

Extra No. 180

©

सत्यमेव जयते

The Gujarat Government Gazette

EXTRAORDINARY

PUBLISHED BY AUTHORITY

Vol. XLIV] WEDNESDAY, FEBRUARY 26, 2003/PHALGUNA 7, 1924

Separate paging is given to this Part in order that it may be filed as a Separate Compilation.

PART IV—C

Statutory Rules and Orders (other than those published in Parts I, I-A and I-L) made by Statutory Authorities other than the Government of Gujarat including those made by the Government of India, the High Court, the Director of Municipalities, the Commissioner of Police, the Director of Prohibition and excise, the District Magistrates and the Election Commission, Election Tribunals, Returning Officers and other authorities, under the Election Commission.

ગોધરા નગરપાલિકાની પેટા ચુંટણી – ૨૦૦૩

ચુંટણી અધિકારી દ્વારા ગુજરાત નગરપાલિકા (ની ચુંટણી કરવા) બાબતના નિયમો–૧૯૯૪ ના નિયમ–૬૮ અન્વયે ચુંટાયેલા ઉમેદવારોના નામોની જાહેરાત

ક્રમાંક :

૧. પંચમહાલ જિલ્લાની ગોધરા નગરપાલિકાના નીચે જણાવેલ અ.નં. ૧ થી ૫ સામે જણાવેલ બેઠક માટે કોલમ નંબર–૪ માં જણાવેલ ઉમેદવારને ગુજરાત નગરપાલિકા (ની ચુંટણી કરવા) બાબતના નિયમો–૧૯૯૪ ના નિયમ–૧૩ અન્વયે બિનહરીફ ચુંટાયેલા કાઉન્સીલર તરીકે જાહેર કરવામાં આવેલ છે.

૨. નગરપાલિકા (ની ચુંટણી કરવા) બાબતના નિયમો–૧૯૯૪ ના નિયમ–૧૩ મુજબ જાહેર કરેલ પરિણામ મુજબ નીચે જણાવેલ વોર્ડની સામે જણાવેલ બેઠક માટે તેની સામે જણાવેલ ઉમેદવારોને નિયમ–૬૮ અન્વયે ગોધરા નગરપાલિકાના ચુંટાયેલા કાઉન્સીલરો તરીકે જાહેર કરી તેઓના નામ પ્રસિદ્ધ કરવામાં આવે છે.

અ.નં.	વોર્ડ નંબર	બેઠકનો પ્રકાર	ચુંટાયેલા ઉમેદવારનું		પક્ષ સાથે જોડાણ
			નામ	સરનામું	
૧	૨	૩	૪	૫	૬
૧	૫	સામાન્ય	રફીક એહમદ હાજી ઈસ્હાક આલમ	મુસ્લીમ સોસાયટી–એ, ગોધરા	–
૨	૬	પછાત	મો. યુસુફ અબ્દુલ્લા ભટુક	મોહંમદી મહોલ્લા, ગોધરા	–
૩	૬	સામાન્ય	હનીફ હા.ઈસ્માઈલ કલંદર	વાલી ફળીયા નંબર–૧, ગોધરા	–
૪	૭	પછાત	હાજી મુસા ઈસા ઘંતીયા	શિકારી મહોલ્લા, ગોધરા	–
૫	૭	સામાન્ય	મો.અકરમ અ.રહીમ પટેલ	મુસ્લિમ સોસાયટી "બી" ગોધરા	–

(સહી/–) અવાચ્ય,

સ્થળ : ગોધરા

તારીખ : ૨૬/૨/૨૦૦૩

ચુંટણી/અધિકારી
ગોધરા નગરપાલિકા
અને
નાયબ કલેકટર
ગોધરા પ્રાન્ત ગોધરા

GOVERNMENT CENTRAL PRESS, GANDHINAGAR

INDEX

Extra No. 181

REGISTERED NO. G/GNR/2

©

सत्यमेव जयते

The Gujarat Government Gazette

EXTRAORDINARY

PUBLISHED BY AUTHORITY

Vol. XLIV] THURSDAY, MARCH, 20, 2003/PHALGUNA 29, 1924

Separate paging is given to this Part in order that it may be filed as a Separate Compilation.

PART IV—C

Statutory Rules and Orders (other than those published in Parts I, I-A and I-L) made by Statutory Authorities other than the Government of Gujarat including those made by the Government of India, the High Court, the Director of Municipalities, the Commissioner of Police, the Director of Prohibition and excise, the District Magistrates and the Election Commission, Election Tribunals, Returning Officers and other authorities, under the Election Commission.

રાજય ચૂંટણી પંચનું કાર્યાલય
બ્લોક નંબર–૯, ૬ ઠ્ઠો માળ,
સરદાર પટેલ ભવન
સચિવાલય, ગાંધીનગર
તારીખ: ૨૦–૩–૨૦૦૩

ક્રમાંક: ચટણ–નપલ–ચઅન–૮–૩૨૦૦૩–ક.

આદેશ.

ગુજરાત નગરપાલિકા અધિનિયમ–૧૯૬૩ ની કલમ–૬(૪) અને ભારતના સંવિધાનના અનુચ્છેદ ૨૪૩ (વ) (ક) થી મળેલ સત્તાની રૂએ તથા ગુજરાત નગરપાલિકા (ની ચૂંટણી કરવા બાબત) ના નિયમ–૧૯૯૪ ના નિયમ–૪(૧)

INDEX

સાથે વાંચતા રાજ્ય ચૂંટણી પંચ નીચેની અનુસૂચિમાં જણાવેલ નગરપાલિકા/ નગર પંચાયતનાં તે સામે કોલમ–૪ માં જણાવેલ વોર્ડોની પેટા ચૂંટણી માટે કોલમ–૫ તથા ૬ મુજબના અધિકારીઓની ચૂંટણી અધિકારી તથા મદદનીશ ચૂંટણી અધિકારીઓ તરીકે આથી નિયુક્તિ આપે છે.

અનુસુચિ.

અ.નં.	જીલ્લાનું નામ	નગરપાલિકાનું નામ	વોર્ડ નંબર	નિયુક્ત કરેલ	
				ચૂંટણી અધિકારીનો હોદ્દો	મદદનીશ ચૂંટણી અધિકારીનો હોદ્દો
૧	૨	૩	૪	૫	૬
૧	કચ્છ	ગાંધીધામ	૮	પ્રાંત અધિકારી,અંજાર	મામલતદાર,ગાંધીધામ

આ આદેશ ઉપર અનુસૂચિના આસન નં.૩ માં દર્શાવેલ નગરપાલિકા/ નગર પંચાયતોની આગામી પેટા ચૂંટણી પુરતો જ અમલમાં રહેશે.

ઉક્ત હુકમોનો અમલ તાત્કાલિક અસરથી કરવાનો રહેશે.

રાજ્ય ચૂંટણી પંચના હુકમથી

યુ. સી. રાણે
સચિવ
રાજ્ય ચૂંટણી પંચ
ગાંધીનગર

સરકારી મધ્યસ્થ મુદ્રણાલય, ગાંધીનગર.

INDEX

Extra No. 182 REGISTERED NO. G/GNR/2

©

सत्यमेव जयते

The Gujarat Government Gazette

EXTRAORDINARY

PUBLISHED BY AUTHORITY

Vol. XLIV] THURSDAY, MARCH, 20, 2003/PHALGUNA 29, 1924

Separate paging is given to this Part in order that it may be filed as a Separate Compilation.

PART IV—C

Statutory Rules and Orders (other than those published in Parts I, I-A and I-L) made by Statutory Authorities other than the Government of Gujarat including those made by the Government of India, the High Court, the Director of Municipalities, the Commissioner of Police, the Director of Prohibition and excise, the District Magistrates and the Election Commission, Election Tribunals, Returning Officers and other authorities, under the Election Commission.

રાજ્ય ચૂંટણી પંચનું કાર્યાલય
બ્લોક નંબર : ૯, ૬ ઠ્ઠો માળ
સરદાર પટેલ ભવન,
સચિવાલય,ગાંધીનગર.
તારીખ :૨૦–૦૩–૨૦૦૩

ક્રમાંક : ચટણ–મનપ–ચઅન–૯–૩૨૦૦૩–ક

વંચાણે લીધુ :– રાજ્ય ચૂંટણી પંચનો તા.૧૧–૩–૯૭નો આદેશ ક્રમાંક : રાચપ–ચટણ–મનપા–ચઅન–૯૭.

આદેશ

રાજ્ય ચૂંટણી પંચના ઉપર આમુખમાં દર્શાવેલ આદેશથી મહાનગરપાલિકાઓની પેટા ચૂંટણીઓ માટે ચૂંટણી અધિકારીઓ તથા મદદનીશ ચૂંટણી અધિકારીઓની સ્થાઈ ધોરણે નિયુક્તિ કરવામાં આવેલ છે.

વડોદરા મહાનગરપાલિકાના વોર્ડ નંબર ૩,ભાવનગર વોર્ડ નં.૮ અને અમદાવાદ મહાનગરપાલિકાના વોર્ડ નંબર ૨૬ ની આગામી પેટા ચૂંટણી પુરતો ઉપર આમુખમાં દર્શાવેલ તા. ૧૧-૩-૧૯૯૭ ના આદેશમાં ફેરફાર કરીને નીચેની અનુસૂચિના કોલમ-૫ માં દર્શાવેલ અધિકારીને ચૂંટણી અધિકારી તથા કોલમ ૬ માં દર્શાવેલ અધિકારીને મદદનીશ ચૂંટણી અધિકારી તરીકે આથી નિયુક્તિ આપવામાં આવે છે.

અનુસૂચિ

અ. નં.	મહાનગર-પાલિકાનું નામ	વોર્ડ નંબર	બેઠકનો પ્રકાર	ચૂંટણી અધિકારીનો હોદ્દો	મદદનીશ ચૂંટણી અધિકારીનો હોદ્દો
૧	૨	૩	૪	૫	૬
૧.	વડોદરા	૩	સામાન્ય	ખાસ જમીન સંપાદન અધિકારી, વડોદરા	મામલતદાર,વડોદરા(શહેર) વડોદરા
૨	અમદાવાદ	૨૬	મહિલા સામાન્ય	નાયબ કલેક્ટર,સ્ટેમ્પ ડ્યુટી મુલ્યાંકન તંત્ર,વિભાગ-૨, અમદાવાદ	કચેરી અધિક્ષકશ્રી,અમદાવાદ શહેરી વિકાસ સત્તા મંડળ,અમદાવાદ.
૩	ભાવનગર	૮	સામાન્ય	નાયબ કલલેક્ટર, સ્ટેમ્પ ડ્યુટી મુલ્યાંકન તંત્ર,ભાવનગર	જનસંપર્ક અધિકારી, કલેક્ટર કચેરી, ભાવનગર

આ આદેશ ઉપર અનુસૂચિના આસન નં.૨ માં દર્શાવેલ મહાનગરપાલિકાની આગામી યોજાનાર પેટા ચૂંટણી પુરતો જ અમલમાં રહેશે.

ઉક્ત હુકમોનો અમલ તાત્કાલિક અસરથી કરવાનો રહેશે.

રાજય ચૂંટણી પંચના આદેશથી,

પુ. સી. રાણે
સચિવ,
રાજય ચૂંટણી પંચ,
ગાંધીનગર

સરકારી મધ્યસ્થ મુદ્રણાલય, ગાંધીનગર.

INDEX

Extra No. 183

REGISTERED No. G/GNR/2

©

सत्यमेव जयते

The Gujarat Government Gazette

EXTRA ORDINARY

PUBLISHED BY AUTHORITY

Vol. XLIV] FRIDAY, MARCH 21, 2003/PHALGUNA 30, 1924

Separate paging is given to this Part in order that it may be filed as a Separate Compilation.

PART IV-C

StatutoryRules and Orders (Other than those published in Part I, I-Aand I-L) madeby Statutary Authorities other than the Government of Gujarat including those made by the Government of India, the High Court, the Director of Municipallties, the Commissioner of Police, the Director of Probhition and excise, the District Magistrates and the Election Commission, Election Tribunals, Returning Officers and other authorities, under the Election Commission.

રાજય ચૂંટણી પંચનું કાર્યાલય

બ્લોક નંબર : ૯, છઠ્ઠો માળ,

સરદાર પટેલ ભવન,

તારીખ : ૨૦-૩-૨૦૦૩.

ક્રમાંક : રાચપ-ચટણ-નપા-નપં-મપન-૩૨૦૦૩-ક.

વંચાણે લીધા : ૧. આદેશ ક્રમાંક : રાચપ-ચટણ-નપા-નપં-મપન-૯૫ તા. ૮-૧૨-૯૫

૨. સુધારા આદેશ ક્રમાંક : રાચપ-ચટણ-નપા-નપં-મનપા-મપન-૯૯ તા. ૧૮-૨-૯૯

૩. સુધારા આદેશ ક્રમાંક : રાચપ-ચટણ-નપા-નપં-મપન-૯૯ તા. ૨૮-૯-૯૯.

વિષય: મહાનગરપાલિકાની સામાન્ય/પેટા/મધ્યસત્ર ચૂંટણીના ટપાલ મતપત્રોના નમુના નક્કી કરવા બાબત.

આદેશ.

૧. રાજ્ય ચૂંટણી પંચ તરફથી ભારતના સંવિધાનના અનુચ્છેદ ૨૪૩ (વ) (ક) ની જોગવાઈઓ અનુસાર તથા નીચેના અધિનિયમ તથા નિયમો અનુસાર રાજ્યની મહાનગરપાલિકાની સામાન્ય/પેટા/મધ્યસત્ર ચૂંટણીઓ યોજવાની રહે છે.

(૧) મુંબઈ પ્રોવિન્શિયલ મ્યુનિસિપલ કોર્પોરેશન અધિનિયમ-૧૯૪૯.

(૨) મુંબઈ પ્રોવિન્શિયલ મ્યુનિસિપલ કોર્પોરેશન (ની ચૂંટણી કરવા) બાબતના નિયમો-૧૯૯૪.

૨. મુંબઈ પ્રોવિન્શિયલ મ્યુનિસિપલ કોર્પોરેશન (ની ચૂંટણી કરવા) બાબતના નિયમો-૧૯૯૪માં રાજ્ય સરકારના શહેરી વિકાસ અને ગૃહ નિર્માણ વિભાગના જાહેરનામા નં. ક્રમાંક : કેવી-૨૦૦૦ નો૧૨૪-એમએનપી-૧૦૯૯-૧૮૨૭-પી તા. ૧૦-૫-૨૦૦૦ થી કેટલાક સુધારાઓ કરવામાં આવેલા છે. સુધારા અનુસાર ટપાલ મતપત્ર માટે ભાગ-૨ (ક) ની જોગવાઈઓ ઉમેરવામાં આવી છે.

૩. ચૂંટણી સંચાલનના નિયમોમાં થયેલ સુધારા અનુસાર નિયમ-૧૮-છ (૧) અનુસાર ટપાલ મતપત્ર તથા સ્થળપ્રત્રનો નમુનો, તેની બાબતો રાજ્ય ચૂંટણી પંચે નક્કી કરવાના રહે છે.

રાજ્ય ચૂંટણી પંચ સર્વિસ વોટર્સ માટે ટપાલ મતપત્રનો નમુના નં. ૧૧-અ નીચે પ્રમાણે નક્કી કરે છે.

(૧) ટપાલ મતપત્રની તથા અડધીયાની પહોળાઈ ૩ થી ૪ ઈંચની રાખવાની રહેશે.

(૨) અડધીયું ટપાલ મતપત્રની ઉપરની બાજુએ રાખવાનું રહેશે.

INDEX

(૩) અડધીયાના મથાળે ૧ ઈ. એમ. ની કાળી હદરેખા (બોર્ડર) દર્શાવવાની રહેશે.

(૪) અડધીયાની લંબાઈ ૧૫ ઈ.એમ. જેટલી રાખવાની રહેશે.

(૫) ટપાલ મતપત્ર તથા અડધીયું સફેદ રંગના ૭૦ જી. એસ. એમ. પ્રકારના કાગળમાં કાળા રંગમાં છાપવાનું રહેશે.

(૬) ટપાલ મતપત્ર તથા અડધીયામાં ગુજરાતી ભાષામાં વિગતો લખવાની રહેશે.

(૭) અડધીયા તથા ટપાલ મતપત્ર વચ્ચે ત્રુટક લીટી દર્શાવવાની રહેશે અને ત્રુટક લીટીની ઉપર તથા નીચેની બાજુએ એટલે કે અડધીયાની નીચેની હદ પૂરી થતી અને ટપાલ મતપત્રની ઉપરની હદ શરૂ થતી દર્શાવવા માટે ૧ ઈ.એમ. નો શેડેડ એરીયા દર્શાવતી હદરેખા દર્શાવવાની રહેશે.

(૮) અડધીયામાં નીચેની વિગત દર્શાવવાની રહેશે.

...............મહાનગરપાલિકાની *સામાન્ય/પેટા/મધ્યસત્ર ચૂંટણી વર્ષ.............

ચૂંટણી વોર્ડ નં..................

(*) લાગુ ન પડતા શબ્દો છેકી કાઢવા) મતદાન મથકનું

નામ...................

ટપાલ--મતપત્ર

મતદાન મથકનો અનુક્રમ નંબર.................................

મતદારનો અનુક્રમ નંબર...

મતપત્રનો અનુક્રમ નંબર..

(૯) ટપાલ મતપત્રમાં મથાળાના શરૂઆતના ભાગે નીચે પ્રમાણેની વિગત દર્શાવવાની રહેશે.

............................મહાનગરપાલિકાની

*સામાન્ય/પેટા/મધ્યસત્ર ચૂટણી. ચૂટણી વર્ષ................

(*) લાગુ ન પડતાં શબ્દો છેકી કાઢવા) વોર્ડ નંબર................

ટપાલ--મતપત્ર

મતપત્રનો અનુક્રમ નંબર.................................

(૧૦) ટપાલ મતપત્રમાં નમુના-૧૬ પ્રમાણેના હરીફ ઉમેદવારોના નામ દર્શાવવાના રહેશે. હરીફ ઉમેદવારોના નામ સામે પ્રતિક છાપવાના નથી. હરીફ ઉમેદવાર માન્ય રાજકીય પક્ષના હોય, તો ઉમેદવારના નામ સાથે પક્ષનું નામ દર્શાવવાનું છે.

(૧૧) દરેક હરીફ ઉમેદવારોને ૭ ઈ. એમ. એસ. જેટલી સરખી જગા ફાળવવાની છે.

(૧૨) ચૂંટણીમાં ૯ સુધી હરીફ ઉમેદવારો હોય ત્યારે મતપત્ર એક ભાગમાં છાપવાનું છે. ૯ કરતાં વધુ હરીફ ઉમેદવારો હોય તો મતપત્ર બે કે તેથી વધુ ભાગમાં છાપવાનું રહેશે. ટપાલ મતપત્રના નીચેના ભાગે ૧ ઈ. એમ. ની કાળી હદ રેખા (બોર્ડર) છાપવાની રહેશે.

(૧૩) ટપાલ મતપત્ર બે કે વધુ ભાગ/હરોળમાં છાપવાનું હોય ત્યારે બે ભાગ વચ્ચે ૧ ઈ. એમ. ની ઉભી કાળી પટ્ટી છાપવાની રહેશે.

(૧૪) એક ઉમેદવાર અને બીજા ઉમેદવારને ફાળવેલ જગ્યા વચ્ચે ૧ ઈ. એમ. ની કાળી પટ્ટી છાપવાની રહેશે.

INDEX

૪. ચૂંટણી ફરજ પરના મતદારો, સ્પેશ્યલ વોટર્સ અને નિવારણ અટકાયત હેઠળના મતદારો માટેનું ટપાલ મતપત્ર નમુના-૧૧ પ્રમાણેના સામાન્ય મતપત્ર મુજબનું રહેશે. આ પ્રકારના મતદારોને ઈસ્યુ કરવામાં આવતા મતપત્ર તથા અડધીયાની પાછળ "ટપાલ મતપત્ર" એ મુજબ સિક્કો કરવાનો રહેશે.

રાજ્ય ચૂંટણી પંચના આદેશથી

યુ. સી. રાણે
સચિવ,
રાજ્ય ચૂંટણી પંચ,
ગાંધીનગર.

સરકારી મધ્યસ્થ મુદ્રણાલય, ગાંધીનગર.

INDEX

Extra No. 184

REGISTERED NO. G/GNR/2

©

सत्यमेव जयते

The Gujarat Government Gazette

EXTRAORDINARY

PUBLISHED BY AUTHORITY

Vol. XLIV] THURSDAY, MARCH 20, 2003/PHALGUNA 29, 1924

Separate paging is given to this Part in order that it may be filed as a Separate Compilation.

PART IV—C

Statutory Rules and Orders (other than those published in Parts I, I-A and I-L) made by Statutory Authorities other than the Government of Gujarat including those made by the Government of India, the High Court, the Director of Municipalities, the Commissioner of Police, the Director of Prohibition and excise, the District Magistrates and the Election Commission, Election Tribunals, Returning Officers and other authorities, under the Election Commission.

State Election Commission
Block No. 9, 6th floor,
New Sachivalaya,
Gandhinagar.
Date :- 20/03/2003.

NO : SEC-ELC-MC-EVM-2003-(1).

- ORDER -

In pursuance of rule 52A of the Bombay Provincial Municipal Corporation (Conduct of Election) Rules, 1994, the State Election Commission hereby approves the designs of the Control Unit and Balloting Unit of voting machines produced as Electronic Voting Machine -Mk-II (Model No. C808) as per the specifications and directions given by the Commission, by Bharat Electronics Ltd., Bangalore, for use at an election in a ward of a Municipal Corporation Constituency.

By order,
U. C. RANE,
Secretary
State Election Commission
Gandhinagar.

Government Central Press, Gandhinagar.

INDEX

Extra No. 185

REGISTERED NO. G/GNR/2

©

सत्यमेव जयते

The Gujarat Government Gazette

EXTRAORDINARY

PUBLISHED BY AUTHORITY

Vol. XLIV] THURSDAY, MARCH 20, 2003/PHALGUNA 29, 1924

Separate paging is given to this Part in order that it may be filed as a Separate Compilation.

PART IV—C

Statutory Rules and Orders (other than those published in Parts I, I-A and I-L) made by Statutory Authorities other than the Government of Gujarat including those made by the Government of India, the High Court, the Director of Municipalities, the Commissioner of Police, the Director of Prohibition and excise, the District Magistrates and the Election Commission, Election Tribunals, Returning Officers and other authorities, under the Election Commission.

State Election Commission
Block No. 9, 6th floor,
New Sachivalaya,
Gandhinagar.
Date :- 20/03/2003.

-: ORDER :-

No. SEC-ELC-MC-EVM-2003-(2):- In exercise of the powers conferred by sub-sections (2) of section 14 of Bombay Provincial Municipal Corporation Act 1949 and Article 243 Z.A. of the Constitution of India, the State Election Commission hereby specifies the wards in the Municipal Corporations mentined in the Table below as the Constituencies in which the votes at the next By Election to these Municipal Corporations shall be given and recorded by means of Electronic Voting Machines and be counted in the manner prescribed under the Bombay Provincial Municipal Corporation (Conduct of Election) Rules, 1994 applicable to the same during the By Election to be held there.

Name of the Municipal Corporation	No. and name of the Ward
1	2
1. Vadodara	3
2. Bhavnagar	8

By order,
U. C. RANE,
Secretary
State Election Commission
Gandhinagar.

Government Central Press, Gandhinagar.

INDEX

Extra No. 186 REGISTERED NO. G/GNR/2

©

सत्यमेव जयते

The Gujarat Government Gazette

EXTRAORDINARY

PUBLISHED BY AUTHORITY

Vol. XLIV] THURSDAY, MARCH 20, 2003/PHALGUNA 29, 1924

Separate paging is given to this Part in order that it may be filed as a Separate Compilation.

PART IV—C

Statutory Rules and Orders (other than those published in Parts I, I-A and I-L) made by Statutory Authorities other than the Government of Gujarat including those made by the Government of India, the High Court, the Director of Municipalities, the Commissioner of Police, the Director of Prohibition and excise, the District Magistrates and the Election Commission, Election Tribunals, Returning Officers and other authorities, under the Election Commission.

State Election Commission
Block No. 9, 6th floor,
New Sachivalaya,
Gandhinagar.
Date :-20/03/2003.

-: ORDER :-

No. SEC-ELC-MC-EVM-2003-(3):- In pursuance of subrule(2) of rule 52 P of the Bombay Provincial Municipal Corporation (Conduct of Election) Rules, 1994, the State Election Commission hereby directs that the control unit(s) and the balloting unit(s) of voting machines to be used at the elections to the Municipal Corporations shall be sealed after the poll in the following manner :-

(i) The balloting unit(s) and the control unit(s) shall be disconnected and the power switch in the control unit(s) shall be switched "OFF".

(ii) The balloting unit(s) and the control unit(s) shall be put back in their respective carrying cases.

(iii) The carrying cases shall then be sealed by passing a thread through the two holes provided for the purpose on both sides of the carrying cases and putting thread seal on an address tag showing the particulars of the election and the polling station.

By order,

U. C. RANE,
Secretary
State Election Commission
Gandhinagar.

Government Central Press, Gandhinagar.

INDEX

Extra No. 187

REGISTERED NO. G/GNR/2

©

सत्यमेव जयते

The Gujarat Government Gazette

EXTRAORDINARY

PUBLISHED BY AUTHORITY

Vol. XLIV] THURSDAY, MARCH 20, 2003/PHALGUNA 29, 1924

Separate paging is given to this Part in order that it may be filed as a Separate Compilation.

PART IV—C

Statutory Rules and Orders (other than those published in Parts I, I-A and I-L) made by Statutory Authorities other than the Government of Gujarat including those made by the Government of India, the High Court, the Director of Municipalities, the Commissioner of Police, the Director of Prohibition and excise, the District Magistrates and the Election Commission, Election Tribunals, Returning Officers and other authorities, under the Election Commission.

State Election Commission

Block No. 9, 6th floor,
New Sachivalaya,
Gandhinagar.
Date :- 20/03/2003.

ORDER

NO:SEC-ELC-MC-EVM-2003-(4)-In pursuance of rule 52B of Bombay Provincial Municipal Corporation (Conduct of Election) Rules, 1994, the State Election Commission hereby specifies that the ballot paper(lebel) on the balloting unit of a voting machine at an election in a ward of a Municipal Corporation constituency, shall be in the following form and language(s) :-

(i) There shall be displayed on the balloting unit a ballot paper in the space meant therefor. The total length of the ballot paper shall be 455 mm and its width shall be 139 mm.

(ii) At the top of the ballot paper there shall be a space provided for indicating the particulars of the election and the name of the ward constituency, of the size 8 mm (length) x 139 mm (width).

(iii) In the space so provided, on the top left hand corner, the serial number of the ballot paper shall be printed in English in three digits in 16 to 18 point size numerals as may be considered convenient from the point of view of printing. On the top right hand corner, the sheet number in English in one digit shall be printed if the ballot paper is printed on more than one sheet, where the number of contesting candidates exceeds fifteen.

(iv) In addition to the serial number and the sheet number, if any, the particulars of the election shall also be printed in the said space. These particulars shall contain the serial number and name of the ward constituency, as the case may be, as given in the latest Delimitation Order, the name of the Municipal Corporation, the year of election and nature of election, depending upon whether the ballot paper is intended for a General, Midterm or a By election. The particulars shall be printed in Gujarati language in 12 to 14 point size letters and numerals as may be considered convenient from the point of view of printing. The following illustrations will make the position :-

(a) For General Election to the Municipal Corporation :
'૪- જામનગર મ.ન.પા./સામાન્ય-૨૦૦૩'

(b) For By-Election to the Municipal Corporation;
'૪- જામનગર મ.ન.પા./પેટા-૨૦૦૩'

(c) For Midterm Election to the Municipal Corporation:
'૪- જામનગર મ.ન.પા./મધ્યસત્ર-૨૦૦૩'

(v) Below the space in which the particulars or the election are printed, there shall be a thick black line of 1.00 mm.

(vi) Below this line, there shall be printed the serial number of each contesting candidates in English and his name in Gujarati language and the symbol allotted to him in separate panel for each candidate.

(vii) The size of the panel for each contesting candidate shall be 27.5 mm (length) x 139 mm (width).

(viii) The panels of the candidates shall be separated from each other by a thick black line of 1.0 mm.

(ix) The names of the contesting candidates shall be arranged on the ballot paper in the same order in which their names appear in the list of contesting candidates.

INDEX

(x) The names of not more than fifteen candidates shall be arranged on one sheet of a ballot paper. If the number of contesting candidates is lass than fifteen, the space below the panel for the last contesting candidate shall be kept blank.

(xi) If the number of contesting candidates exceeds fifteen, the ballot paper shall be printed on two sheets of the above mentioned size and dimensions, if the number of candidates is between sixteen and thirty, on three sheets if the number of contesting candidates is between thirty one and forty-five, on four sheets if their number is between forty six and sixty. In such cases where the ballot paper is printed on more than one sheet, the names of contesting candidates from S.No. 1 to 15 be printed on the first sheet, form S. No. 16 to 30 shall be printed on the second sheet, from S.No. 31 to 45 shall be printed on the third sheet and 46 onwards shall be printed on the fourth sheet. If the number of candidates is less than thirty, the space below the panel for the last contesting candidate in the second sheet shall be kept blank. Similar will be the case for the third and fourth sheets or the ballot papers.

(xii) On the top of each such sheet, in the space provided for indicating the particular of the election ,its number shall be indicated in bold words and letters in 18 to 20 point size letters and numerals as may be considered convenient from the point of view of printing, e.g., 'Sheet No. 1', 'Sheet No. 2', etc.

(xiii) The name of the contesting candidates shall be printed in the same language or languages in which the list of contesting candidates has been prepared. All serial numbers, i.e., serial number of ballot papers, sheet number and serial number of the candidates, shall be indicated only in the international form of Indian numerals.

(xiv) Serial number as shown in clause (iii) above and the name of the candidate in 18 to 20 point size letters shall be printed on the left hand side and his symbol on the right hand side in the panel meant for him.

(xv) The ballot papers for Municipal Corporation election shall be printed in black ink on white paper of 70 G.S.M.

2. In pursuance of Rule 52M of the said rules, the State Election Commision hereby specifies that the 'tendered ballot paper' shall be of the same design and shall be printed in the same language or languages as the ballot paper to be used for display on the Electronic Voting Machine used at the polling station concerned and the words 'Tendered Ballot Paper' shall be stamped on its reverse.

By Order,

U. C. RANE,
Secretary
State Election Commission
Gandhinagar.

INDEX

Extra No. 188

REGISTERED NO. G/GNR/2

©

सत्यमेव जयते

The Gujarat Government Gazette

EXTRAORDINARY

PUBLISHED BY AUTHORITY

Vol. XLIV] THURSDAY, MARCH 20, 2003/PHALGUNA 29, 1924

Seperate paging is given to this Part in order that it may be filed as a Separate Compilation.

PART IV—C

Statutory Rules and Orders (other than those published in Parts I, I-A and I-L) made by Statutory Authorities other than the Government of Gujarat including those made by the Government of India, the High Court, the Director of Municipalities, the Commissioner of Police, the Director of Prohibition and excise, the District Magistrates and the Election Commission, Election Tribunals, Returning Officers and other authorities, under the Election Commission.

રાજ્ય ચૂંટણી પંચનું કાર્યાલય
બ્લોક નંબર : ૯, ૬ ઠ્ઠો માળ
સરદાર પટેલ ભવન,
નવા સચિવાલય, ગાંધીનગર.
તારીખ : ૨૦–૦૩–૨૦૦૩

ક્રમાંક : રાચપ–ચટણ–મ.ન.પા.–વમય–૨૦૦૩–(૫)

આદેશ

૧. મુંબઈ પ્રોવિન્શિયલ મ્યુનિસિપલ કોર્પોરેશન (ની ચૂંટણી કરવા બાબત) નિયમો–૧૯૯૪ ના નિયમ–૩૦ ના પેટા નિયમ (૧) હેઠળ મહાનગરપાલિકાની ચૂંટણીમાં મતપેટી દ્વારા મતદાન લેવાના પ્રસંગે મતદારને મતપત્ર આપવામાં આવે તે પહેલાં મતપત્રના પાછળના ભાગમાં વિશિષ્ટ પ્રકારની નિશાની લગાડવા તથા પ્રમુખ અધિકારીએ પુરી સહી કરવાની રહે છે.

૨. મુંબઈ પ્રોવિન્શિયલ મ્યુનિસિપલ કોર્પોરેશન(ની ચૂંટણી કરવા બાબત) નિયમો–૧૯૯૪ ને રાજ્ય સરકારે શહેરી વિકાસ અને શહેરી ગૃહ નિર્માણ વિભાગે તા. ૧૦ મે ૨૦૦૦ ના જાહેરનામાથી સુધારી 'વિજાણું મતદાન યંત્રો દ્વારા મતદાન' અને ' વિજાણું મતદાન યંત્રોથી મતદાન કરાયેલ મતોની ચકાસણી અને ગણતરી કરવા અને પરીણામોની જાહેરાત કરવા બાબત,' ભાગ–૩ ક તથા ૪ ક ઉમેરેલ છે. નિયમ–૫૨ ખ ના પેટા નિયમ–(૪) પ્રમાણે વિજાણું મતદાન યંત્રના મતદાન એકમમાં હરીફ ઉમેદવારોના નામ અને પ્રતિકો દર્શાવતું મતપત્ર (લેબલ) ચૂંટણી અધિકારીએ લગાવવાની જોગવાઈ થયેલ છે. પરંતુ તેની પાછળના ભાગે વિશિષ્ટ પ્રકારની નિશાની કે સહી કરવા બાબતે જોગવાઈ થયેલી નથી. આથી ભારતના સંવિધાનના અનુચ્છેદ ૨૪૩ (વ–ક), મુંબઈ પ્રોવિન્શિયલ મ્યુ.કોર્પોરેશન અધિનિયમ–૧૯૪૯ ની કલમ– ૧૪ તથા ઉપરોક્ત નિયમોના નિયમ ૮૨હેઠળ મળેલ સત્તાની રૂઈએ નિયમ–૫૨ ખ ના પેટા નિયમ (૧) હેઠળ રાજ્ય ચૂંટણી પંચે કરેલ આદેશ

પ્રમાણેના, ચૂંટણી લડતા ઉમેદવારોના નામ અને પ્રતિકો ધરાવતા પેટા નિયમ (૪) મુજબ ચૂંટણી અધિકારીએ લગાડવાના મતપત્ર (લેબલ) ની પાછળની જમણી બાજુએ ઉપરના ભાગે જે તે મતદાન મથક માટેનો વિશિષ્ટતા દર્શક સીકકો લગાવવા તથા તેની નીચે ચૂંટણી અધિકારીએ પોતાની પુરી સહી કરવા રાજય ચૂંટણી પંચ આથી આદેશ કરે છે.

આદેશથી,

યુ. સી. રાણે,
સચિવ
રાજ્ય ચૂંટણી પંચ,
ગાંધીનગર.

સરકારી મધ્યસ્થ મુદ્રણાલય, ગાંધીનગર.

INDEX

Extra No. 189

REGISTERED NO. G/GNR/2

©

सत्यमेव जयते

The Gujarat Government Gazette

EXTRAORDINARY

PUBLISHED BY AUTHORITY

Vol. XLIV] THURSDAY, MARCH 20, 2003/PHALGUNA 29, 1924

Separate paging is given to this Part in order that it may be filed as a Separate Compilation.

PART IV—C

Statutory Rules and Orders (other than those published in Parts I, I-A and I-L) made by Statutory Authorities other than the Government of Gujarat including those made by the Government of India, the High Court, the Director of Municipalities, the Commissioner of Police, the Director of Prohibition and excise, the District Magistrates and the Election Commission, Election Tribunals, Returning Officers and other authorities, under the Election Commission.

રાજ્ય ચૂંટણી પંચનું કાર્યાલય
બ્લોક નંબર : ૯, ૬ ઠ્ઠો માળ
સરદાર પટેલ ભવન,
નવા સચિવાલય, ગાંધીનગર.
તારીખ : ૨૦–૦૩–૨૦૦૩

ક્રમાંક : રાચપ–ચટણ–મ.ન.પા.–વમય–૨૦૦૩–(૬)

આ દે શ

૧. મુંબઈ પ્રોવિન્શિયલ મ્યુનિસિપલ કોર્પોરેશન(ની ચૂંટણી કરવા બાબત) નિયમો–૧૯૯૪ ના નિયમ–૨૬ તથા ૨૭ ની જોગવાઈઓ પ્રમાણે રાજ્ય ચૂંટણી પંચે આદેશ ક્રમાંક:રાચપ–ચટણ–પચત–પેપરસીલ–૯૯ તા. ૧–૬–૯૯ થી મહાનગરપાલિકા ની ચૂંટણીમાં, લોકસભા/વિધાનસભાની ચૂંટણીમાં ઉપયોગમાં લેવાતી મતપેટીઓનો ઉપયોગ કરવાના સમયે મતપેટીને સુરક્ષિત કરવા ઉપયોગમાં લેવાના પેપરસીલનાં રંગ, સાઈઝ તથા ડીઝાઈન નક્કી કરી તે મુજબનાં પેપરસીલનો જથ્થો શહેરચૂંટણી અધિકારી અને કલેક્ટરશ્રીઓને ઉપલબ્ધ કરેલ છે, જેનો ઉપયોગ મહાનગરપાલિકાની ચૂંટણીમાં મતપેટી દ્વારા મતદાન લેવાના પ્રસંગે કરવામાં આવે છે.

૨. મુંબઈ પ્રોવિન્શિયલ મ્યુનિસિપલ કોર્પોરેશન(ની ચૂંટણી કરવા બાબત) નિયમો–૧૯૯૪ માં રાજય સરકારે શહેરી વિકાસ અને શહેરી ગૃહ નિર્માણ વિભાગના તા.૧૦ મે– ૨૦૦૦ના જાહેરનામાથી સુધારો કરી 'ભાગ–૩ ક' તથા 'ભાગ–૪ ક' ઉમેરેલ છે જે અનુસાર વિજાણું યંત્રો દ્વારા મતદાન અને મતગણતરી બાબતે જોગવાઈઓ થયેલ છે. નિયમ–૫૨ ચ ના પેટા નિયમ (૩) અનુસાર મતદાન મથકના પ્રમુખ અધિકારીએ વિજાણું મતદાન યંત્રના નિયંત્રણ એકમની સલામતી માટે પેપરસીલનો ઉપયોગ કરવા જોગવાઈ છે આથી રાજય ચૂંટણી પંચ, ભારતના સંવિધાનના અનુચ્છેદ ૨૪૩ (વ–ક)મુંબઈ પ્રોવિન્શિયલ મ્યુનિસિપલ કોર્પોરેશન અધિનિયમ–૧૯૪૯ ની કલમ–૧૪ તથા ઉપરોક્ત નિયમોના નિયમ–૮૨ હેઠળ મળેલ સત્તાની રૂઈએ ચૂંટણીમાં મતપેટીના ઉપયોગ સમયે મતપેટી સુરક્ષિત કરવા ઉપયોગમાં લેવાતા પેપરસીલ, વિજાણું મતદાન યંત્રોના નિયંત્રણ એકમના પરીણામ સેક્સનની સલામતી માટે ઉપયોગમાં લેવા નક્કી કરે છે.

આદેશથી,

યુ. સી. રાણે.
સચિવ
રાજય ચૂંટણી પંચ,
ગાંધીનગર.

સરકારી મધ્યસ્થ મુદ્રણાલય, ગાંધીનગર.

INDEX

Extra No. 190

REGISTERED NO. G/GNR/2

©

सत्यमेव जयते

The Gujarat Government Gazette

EXTRAORDINARY

PUBLISHED BY AUTHORITY

Vol. XLIV] THURSDAY, MARCH 20, 2003/PHALGUNA 29, 1924

Separate paging is given to this Part in order that it may be filed as a Separate Compilation.

PART IV—C

Statutory Rules and Orders (other than those published in Parts I, I-A and I-L) made by Statutory Authorities other than the Government of Gujarat including those made by the Government of India, the High Court, the Director of Municipalities, the Commissioner of Police, the Director of Prohibition and excise, the District Magistrates and the Election Commission, Election Tribunals, Returning Officers and other authorities, under the Election Commission.

રાજય ચૂંટણી પંચનું કાર્યાલય
બ્લોક નંબર : ૯, ૬ ઠ્ઠો માળ
સરદાર પટેલ ભવન,
નવા સચિવાલય, ગાંધીનગર.
તારીખ : ૨૦–૦૩–૨૦૦૩

ક્રમાંક : રાચપ–ચટણ–મ.ન.પા.વમય–૨૦૦૩–(૭)

આ દે શ

૧. ભારતના સંવિધાનના અનુચ્છેદ ૨૪૩ (વ–ક), મુંબઈ પ્રોવિન્શિયલ મ્યુનિસિપલ કોર્પોરેશન અધિનિયમ ૧૯૪૯ તથા મુંબઈ પ્રોવિન્શિયલ મ્યુનિસિપલ કોર્પોરેશન(ની ચૂંટણી કરવા બાબત) નિયમો–૧૯૯૪ ની જોગવાઈઓ અનુસાર રાજય ચુંટણી પંચે રાજયની મહાનગરપાલિકાની ચૂંટણીઓ યોજવાની રહે છે.

૨. મુંબઈ પ્રોવિન્શિયલ મ્યુનિસિપલ કોર્પોરેશન(ની ચૂંટણી કરવા બાબત) નિયમો–૧૯૯૪ ના નિયમ ૨૯ હેઠળ રાજય ચૂંટણી પંચે, મતપેટી દ્વારા મતદાન લેવાના પ્રસંગોએ છપાવવાના મતપત્રોનો નમુનો આદેશ ક્રમાંક: રાચપ–ચટણ–નપા–નપં– મપન–૯૫, તા. ૮–૧૨–૯૫, સુધારા આદેશ ક્રમાંક: રાચપ–ચટણ–નપા–નપં–મનપા–૯૯, તા. ૧૮–૨–૯૯ તથા સુધારા આદેશ ક્રમાંક: રાચપ–ચટણ–નપા–નપં–મપન–૯૯ તા. ૨૮–૯–૯૯ થી નકકી કરેલ છે.

૩. રાજય સરકારના શહેરી વિકાસ અને શહેરી ગૃહ નિર્માણ વિભાગે તા. ૧૦ મે–૨૦૦૦ના જાહેરનામાથી મુંબઈ પ્રોવિન્શિયલ મ્યુનિસિપલ કોર્પોરેશન(ની ચૂંટણી કરવા બાબત) નિયમો –૧૯૯૪ સુધારી તેમાં પ્રકરણ–૩ ક તથા ૪ ક ઉમેરી વિજાણું મતદાન યંત્રોથી મતદાન લેવા તથા તેની મતગણતરી કરવાની જોગવાઈઓ કરવામાં આવેલ છે. રાજય ચૂંટણી પંચે આદેશ ક્રમાંક: એસઈસી–ઈએલસી–એમસી–ઈવીએમ–૨૦૦૩–(૪), તા. –૦૩–૨૦૦૩ થી નિયમ–૫૨ ખ અનુસાર વિજાણું મતદાન યંત્રના મતદાન એકમ પર મુકવાના ચૂંટણી લડતા હરીફ ઉમેદવારોની યાદીના મતપત્ર (લેબલ) ની ભાષા તથા સ્વરૂપ નકકી કરેલ છે.

INDEX

૪. રાજ્ય ચૂંટણી પંચે આદેશ ક્રમાંક: રાચપ–ચટણ–નપા–નપં–મપન–૨૦૦૩, તા. ૨૦–૩–૨૦૦૩ થી નિયમ, ૧૮ (છ) (૧) હેઠળ સર્વીસ મતદારો માટેના મતપત્રનો નમૂનો ૧૧ અ નક્કી કરેલ છે તથા ચૂંટણી ફરજ પરના મતદારો, ખાસ મતદારો અને નિવારણ અટકાયત હેઠળના મતદારોને નમુના ૧૧ પ્રમાણેનું સામાન્ય મતપત્ર આપવા નક્કી કરેલ છે. મુંબઈ પ્રોવિન્શિયલ મ્યુનિસિપલ કોર્પોરેશન (ની ચૂંટણી કરવા બાબત) નિયમો ૧૯૯૪ માં પ્રકરણ ૩ ક થી વિજાણું મતદાન યંત્રો દ્વારા મતદાન નોંધવાની જોગવાઈ થઈ છે. આથી મહાનગરપાલિકા ની ચૂંટણીમાં વિજાણું મતદાન યંત્રો દ્વારા મતદાન કરાવવામાં આવે ત્યારે ભારતના સંવિધાનના અનુચ્છેદ ૨૪૩ (વ–ક), મુંબઈ પ્રોવિન્શિયલ મ્યુનિસિપલ કોર્પોરેશન અધિનિયમ ૧૯૪૯ની કલમ–૧૪ તથા મુંબઈ પ્રોવિન્શિયલ મ્યુનિસિપલ કોર્પોરેશન (ની ચૂંટણી કરવા બાબત) નિયમો ૧૯૯૪ ના નિયમ પર ખ હેઠળ નીચે પ્રમાણે નક્કી કરે છે.

(૧) સેવા (સર્વીસ) મતદારોને રાજ્ય ચૂંટણી પંચના તા. ૨૦–૩–૨૦૦૩ ના આદેશ પ્રમાણે ટપાલ મતપત્ર છપાવીને ઈસ્યુ કરવાનું રહેશે.

(૨) ચૂંટણી ફરજ પરના મતદાર, ખાસ (સ્પેશ્યલ) મતદાર તથા નિવારણ અટકાયત હેઠળના મતદારોને રાજ્ય ચૂંટણી પંચના આદેશ ક્રમાંક : એસઈસી–ઈએલસી–એમસી–ઈવીએમ–૨૦૦૩–(૪), તા. –૦૩–૨૦૦૩ પ્રમાણેનું મતપત્ર (લેબલ) ટપાલ મતપત્ર તરીકે ઈસ્યુ કરવાનું રહેશે.

(૩) નિયમ–પર ખ મુજબનું મતપત્ર (લેબલ) ટેન્ડર મતપત્ર તરીકે તથા ચૂંટણી ફરજ પરના મતદાર, ખાસ (સ્પેશ્યલ) મતદાર તથા નિવારણ અટકાયત હેઠળના મતદારો માટે ઉપયોગમાં લેવાનું હોઈ, ચૂંટણી અધિકારીએ વોર્ડના મતદાન મથક દીઠ ૧૦૦ ની સંખ્યા ગણીને કુલ મતપત્રો (લેબલ) છપાવવાનાં રહેશે. ચૂંટણી લડતા હરીફ ઉમેદવારોની સંખ્યા ૧૫ થી વધુ હોય ત્યારે આવાં મતપત્રો સળંગ શીટના કાગળમાં છાપેલાં ઉપયોગમાં લઈ શકાશે. મતદાન એકમમાં મુકવાનું મતપત્ર (લેબલ) ઉમેદવારોની સંખ્યા પ્રમાણે ઉપયોગમાં લેવાના મતદાન એકમ પ્રમાણે અલગ અલગ શીટમાં રહેશે.

આદેશથી,

યુ. સી. રાણે,
સચિવ
રાજ્ય ચૂંટણી પંચ,
ગાંધીનગર.

સરકારી મધ્યસ્થ મુદ્રણાલય, ગાંધીનગર.

INDEX

Extra No. 191

REGISTERED NO. G/GNR/2

©

सत्यमेव जयते

The Gujarat Government Gazette

EXTRAORDINARY

PUBLISHED BY AUTHORITY

Vol. XLIV] THURSDAY, MARCH 20, 2003/PHALGUNA 29, 1924

Separate paging is given to this Part in order that it may be filed as a Separate Compilation.

PART IV—C

Statutory Rules and Orders (other than those published in Parts I, I-A and I-L) made by Statutory Authorities other than the Government of Gujarat including those made by the Government of India, the High Court, the Director of Municipalities, the Commissioner of Police, the Director of Prohibition and excise, the District Magistrates and the Election Commission, Election Tribunals, Returning Officers and other authorities, under the Election Commission.

રાજય ચૂંટણી પંચનું કાર્યાલય
બ્લોક નંબર : ૯, ૬ ઠ્ઠો માળ
સરદાર પટેલ ભવન,
નવા સચિવાલય, ગાંધીનગર.
તારીખ : ૨૦–૦૩–૨૦૦૩

ક્રમાંક : રાચપ–ચટણ–મ.ન.પા.–વમય–૨૦૦૩–(૮)

આદેશ

(૧) મુંબઈ પ્રોવિન્શિયલ મ્યુનિસિપલ કોર્પોરેશન(ની ચૂંટણી કરવા બાબત) નિયમો ૧૯૯૪ ના નિયમ–૭૧ ની જોગવાઈઓ અનુસાર મતપેટીથી મતદાન કરવાના પ્રસંગે રાજય ચૂંટણી પંચનું સીક્રેટ સીલ મહાનગરપાલિકાના ચૂંટણીના મતદાન મથકના પ્રમુખ અધિકારી તરફથી સીલ કરી ચૂંટણી અધિકારીને મોકલેલ પરબીડીયાં ઉપર લગાડવા અને ચૂંટણી અધિકારી તરફથી મતગણતરી પૂરી થયા બાદ અને પરિણામ જાહેર કર્યા બાદ તૈયાર કરેલ સીલબંધ પરબીડીયાં ઉપર લગાડવા આદેશ ક્રમાંકઃરાચપ–ચટણ–સીક્રેટસીલ–૯૪ તા. ૧૬–૧૨–૯૪ થી આદેશ કરવામાં આવેલ છે.

(૨) રાજ્ય સરકારના શહેરી વિકાસ અને શહેરી ગૃહ નિર્માણ વિભાગે તા.૧૦ મે ૨૦૦૦ના જાહેરનામાથી મુંબઈ પ્રોવિન્શિયલ મ્યુનિસિપલ કોર્પોરેશન(ની ચૂંટણી કરવા બાબત) નિયમો-૧૯૯૪ સુધારી વિજાણું મતદાન યંત્રો દ્વારા મતદાન અને તેની મતગણતરી કરવા બાબત ભાગ-૩ ક તથા ૪ ક ઉમેરેલ છે. મહાનગરપાલિકા ની ચૂંટણીમાં વિજાણું મતદાન યંત્રોનો ઉપયોગ કરી મતદાન લેવામાં આવે અને તેની મતગણતરી કરવામાં આવે ત્યારે મતગણતરી પુરી થયા પછી પરીણામ જાહેર કર્યા પછી તૈયાર કરેલ સીલબંધ પરબીડીયાં તથા વિજાણું મતદાન યંત્ર સીલબંધ કરી નીચે જણાવ્યા પ્રમાણે સીક્રેટ સીલ લગાડવા આદેશ કરવામાં આવે છે. ચૂંટણીના હરીફ ઉમેદવાર કે તેમના ચૂંટણી એજન્ટ તેમના સીલ લગાવવા ઈચ્છતા હશે તો તેઓ તેમ કરી શકશે.

મતદાન મથકના પ્રમુખ અધિકારી તરફથી આવેલ સીલબંધ પરબીડીયાંની વિગત	**ચૂંટણી અધિકારી તરફથી મતગણતરી કરી તૈયાર કરેલ સીલબંધ પરબીડીયાંની વિગત તથા સાધન સામગ્રી**
૧	૨
(૧) નમુના નં. ૧૭ ક મુજબનું મતદારોનું રજીસ્ટર (૨) નિશાનીવાળી મતદારયાદીની નકલ ધરાવતું પરબીડીયું (૩) સુપ્રત થયેલ મતપત્રો અને યાદી ધરાવતું પરબીડીયું (૪) તકરારી મતોની યાદીનું પરબીડીયું	(૧) ટપાલ મતપત્રો ધરાવતું પરબીડીયું (૨) વણવપરાયેલાં કાઉન્ટર ફોઈલ સાથેનાં ટપાલ મતપત્રો ધરાવતું પરબીડીયું (૩) વપરાયેલાં ટપાલ મતપત્રોની કાઉન્ટર ફોઈલ ધરાવતું પરબીડીયું (૪) વણવપરાયેલાં મતપત્રો ધરાવતું પરબીડીયું (૫) ઈલેક્ટ્રોનિક વોટીંગ મશીનના નિયંત્રણ એકમમાંથી બેટરી દુર કરી ' ઉમેદવાર સેટ ' ખાનાનું ઉપરનું ઢાંકણ તથા 'પરીણામ' તથા ' બંધ ' વિભાગનું ઉપરનું ઢાંકણ બંધ કર્યા પછી તેને સીલ કરી સીક્રેટ સીલ લગાડવું તથા નિયંત્રણ એકમ અને મતદાન એકમની પેટીઓને સીલ કરી સીક્રેટ સીલ લગાડવું.

(૩) રાજ્ય ચૂંટણી પંચનું સીક્રેટ સીલ લગાવેલા સીલબંધ પરબીડીયાં તથા વિજાણું મતદાન યંત્રો વોર્ડવાર અલગ લોખંડની પેટીઓમાં મૂકી પેટીઓને સીલ કરવા અને આ પેટીઓ ઉપર કયા પ્રકારના પરબીડીયાં તથા વિજાણું

મતદાન યંત્રો રાખવામાં આવેલ છે, તેની સ્પષ્ટ નોંધ સીલબંધ પેટી ઉપર ચોંટાડવી અને પેટીઓ સ્ટ્રોંગરૂમમાં રાખવા ચૂંટણી અધિકારીઓને સૂચના આપવા શહેરચૂંટણી અધિકારી અને કલેકટરશ્રીઓને જણાવવામાં આવે છે.

આદેશથી,

યુ. સી. રાણે,
સચિવ
રાજ્ય ચૂંટણી પંચ,
ગાંધીનગર.

સરકારી મધ્યસ્થ મુદ્રણાલય, ગાંધીનગર.

INDEX

Extra No. 192

REGISTERED NO. G/GNR/2

©

सत्यमेव जयते

The Gujarat Government Gazette

EXTRAORDINARY

PUBLISHED BY AUTHORITY

Vol. XLIV] THURSDAY, MARCH 20, 2003/PHALGUNA 29, 1924

Separate paging is given to this Part in order that it may be filed as a Separate Compilation.

PART IV—C

Statutory Rules and Orders (other than those published in Parts I, I-A and I-L) made by Statutory Authorities other than the Government of Gujarat including those made by the Government of India, the High Court, the Director of Municipalities, the Commissioner of Police, the Director of Prohibition and excise, the District Magistrates and the Election Commission, Election Tribunals, Returning Officers and other authorities, under the Election Commission.

રાજ્ય ચૂંટણી પંચનું કાર્યાલય
બ્લોક નંબર : ૯, ૬ ઠ્ઠો માળ
સરદાર પટેલ ભવન,
નવા સચિવાલય, ગાંધીનગર.
તારીખ : ૨૦–૦૩–૨૦૦૩

ક્રમાંક : રાચપ–ચટણ–મ.ન.પા.–વમય–૨૦૦૩–(૯)

આદેશ

(૧) રાજ્ય ચૂંટણી પંચ તરફથી મહાનગરપાલિકાઓની ચૂંટણીની મતગણતરી પુરી થયા બાદ ગણાયેલા મતપત્રો સહિતના સીલબંધ પરબીડીયાં તથા અન્ય રેકર્ડની સીલબંધ લોખંડની પેટીઓ જિલ્લા / પેટા તિજોરીના સ્ટ્રોંગ રૂમમાં ડબલ લોકમાં મૂકવાની વ્યવસ્થા થઈ શકે તેમ ન હોય ત્યારે રાજ્ય ચૂંટણી પંચે અન્ય સલામત જગ્યાએ સ્ટ્રોંગરૂમ નકકી કરી તેમાં મૂકવાની વ્યવસ્થા શહેરચૂંટણી અધિકારી / કલેકટરશ્રીઓએ કરવાનું આદેશ ક્રમાંક:રાચપ–ચટણ–મનપા–મપગ–૯૫ તા. ૭–૬–૯૫ થી નક્કી કરેલ છે.

(૨) રાજ્ય સરકારે શહેરી વિકાસ વિભાગના તા. ૧૦ મે ૨૦૦૦ના જાહેરનામાથી મુંબઈ પ્રોવિન્શિયલ મ્યુનિસિપલ કોર્પોરેશન(ની ચૂંટણી કરવા બાબત) નિયમો ૧૯૯૪ સુધાર્યા છે. તદ્નુસાર વિજાણું મતદાન યંત્રો દ્વારા મતદાન નોંધવા તથા તેની ગણતરી કરવા બાબતના ભાગ–૩ ક તથા ભાગ–૪ ક ઉમેરવામાં આવ્યા છે. આથી મહાનગરપાલિકા ની ચૂંટણીમાં વિજાણું મતદાન યંત્રો પર મતદાન લેવામાં આવે ત્યારે મતગણતરી પુરી થયા બાદ વિજાણું મતદાન યંત્રો તથા સીલબંધ પરબીડીયાં તથા અન્ય ચૂંટણી રેકર્ડની સીલબંધ લોખંડની પેટીઓ જિલ્લા/ પેટા તિજોરીના સ્ટ્રોંગ રૂમમાં ડબલ લોકમાં મુકવાની વ્યવસ્થા થઈ શકે તેમ ન હોય ત્યારે ઉપરોકત તા.૭–૬–૯૫ ના આદેશથી નકકી કરેલ વ્યવસ્થા પ્રમાણેના સ્ટ્રોંગ રૂમમાં મુકવા રાજ્ય ચૂંટણી પંચ નકકી કરે છે.

INDEX

(૩) શહેર ચૂંટણી અધિકારીની અભિરક્ષામાં વિજાણું મતદાન યંત્રો રાખવાની સમય મર્યાદા બાબતે રાજ્ય ચૂંટણી પંચ નીચે પ્રમાણે નક્કી કરે છે.

(૧) ચૂંટણી પરિણામ જાહેર થયા પછી વિજાણું મતદાન યંત્રો, સંગ્રહિત માહિતી (Memory) સાથે સામાન્યતઃ ત્રણ માસ સુધી અભિરક્ષામાં રાખવામાં આવશે.

(૨) ચૂંટણી સંબંધે જો નામદાર કોર્ટમાં કોઈ ચૂંટણી અરજી થઈ નહી હશે તો ત્રણ માસના સમય પછી રાજ્ય ચૂંટણી પંચ જણાવે તે રીતે વિજાણું મતદાન યંત્રો પરત કરવાનાં રહેશે.

(૩) ચૂંટણી સંબંધે જયારે કોઈ ચૂંટણી અરજી થઈ હોય ત્યારે બેઠકની ચૂંટણીમાં ઉપયોગમાં લેવાયેલ તમામ વિજાણું મતદાન યંત્રો નામ. કોર્ટ દ્વારા ચૂંટણી અરજીનો આખરી નિર્ણય થાય ત્યાં સુધી સલામત અભિરક્ષામાં રાખવાનાં રહેશે.

(૪) મતદાન મથક કબજે કરવા જેવી બાબતો જેમાં વિજાણું મતદાન યંત્રનો સમાવેશ થયેલ હોય તેવા કોર્ટ કેસોનો નિકાલ બાકી હોય ત્યારે તે મતદાન મથકે ઉપયોગમાં લેવાયેલ સંબંધીત વિજાણું મતદાન યંત્ર / યંત્રો, તેવા કેસોનો આખરી નિર્ણય થાય ત્યાં સુધી સાચવી રાખવાના રહેશે.

(૫) નામદાર કોર્ટ દ્વારા ચૂંટણી અરજી અથવા ઉપર ક્રમ (૩) અને (૪) માં જણાવેલ કેસોના આખરી નિકાલ પછી વિજાણું મતદાન યંત્રનો પછીની ચૂંટણીમાં ઉપયોગ કરી શકાશે.

(૬) ઉપર ક્રમ (૧) અને (૨) મુજબ નક્કી કર્યું હોવા છતાં, ચૂંટણીમાં ઉપયોગમાં લેવાયેલ વિજાણું મતદાન યંત્રો સંબંધે જો કોઈ ચૂંટણી અરજી થઈ નહી હોય ત્યારે ત્રણ માસ અગાઉ વિજાણું મતદાન યંત્ર બીજી ચૂંટણીમાં ઉપયોગમાં લેવા રાજ્ય ચૂંટણી પંચ ખાસ આદેશ કરી શકશે.

આદેશથી,

યુ. સી. રાણે,
સચિવ
રાજ્ય ચૂંટણી પંચ,
ગાંધીનગર.

સરકારી મધ્યસ્થ મુદ્રણાલય, ગાંધીનગર.

INDEX

Extra No. 193 REGISTERED NO. G/GNR/2

©

सत्यमेव जयते

The Gujarat Government Gazette

EXTRAORDINARY

PUBLISHED BY AUTHORITY

Vol. XLIV] THURSDAY, MARCH 20, 2003/PHALGUNA 29, 1924

Separate paging is given to this Part in order that it may be filed as a Separate Compilation.

PART IV—C

Statutory Rules and Orders (other than those published in Parts I, I-A and I-L) made by Statutory Authorities other than the Government of Gujarat including those made by the Government of India, the High Court, the Director of Municipalities, the Commissioner of Police, the Director of Prohibition and excise, the District Magistrates and the Election Commission, Election Tribunals, Returning Officers and other authorities, under the Election Commission.

રાજ્ય ચૂંટણી પંચનું કાર્યાલય
બ્લોક નંબર : ૯, ૬ ઠ્ઠો માળ
સરદાર પટેલ ભવન,
નવા સચિવાલય, ગાંધીનગર.
તારીખ : ૨૦—૦૩—૨૦૦૩

ક્રમાંક : રાચપ—ચટણ—મ.ન.પા.—વમય—૨૦૦૩(૧૦)

આદેશ

મુંબઈ પ્રોવિન્શિયલ મ્યુનિસિપલ કોર્પોરેશન(ની ચૂંટણી કરવા બાબત) નિયમો ૧૯૯૪ અનુસાર મહાનગરપાલિકાની ચૂંટણીઓ યોજવા રાજ્ય ચૂંટણી પંચે નિયમ—૩૦ થી ૪૭ અનુસાર મતપેટીઓથી મતદાન લેવાના પ્રસંગોએ મતદાન મથકના પ્રમુખ અધિકારીએ મતદાનના દિવસે કરવાની કાર્યવાહી અને ઉપયોગમાં લેવાના ફોર્મના નમુનાઓ આદેશ ક્રમાંકઃરાચપ—ચટણ—સચલ—ફોર્મ્સ—૯૪ તા. ૧૦—૧૧—૯૪ થી નક્કી કર્યા છે. રાજ્ય સરકારે શહેરી વિકાસ અને શહેરી ગૃહ નિર્માણ વિભાગના તા. ૧૦ મે ૨૦૦૦ ના જાહેરનામાથી મુંબઈ પ્રોવિન્શિયલ મ્યુનિસિપલ કોર્પોરેશન(ની ચૂંટણી કરવા બાબત) નિયમો ૧૯૯૪ માં ભાગ ૩ ક તથા ૪ ક ઉમેરી વિજાણું યંત્રો દ્વારા મતદાન નોંધવા તથા તેની મતગણતરી કરવા બાબતે જોગવાઈઓ કરી છે. તદ્નુસાર રાજ્ય ચૂંટણી પંચ મતદાન માટે ઉપયોગમાં લેવાના વિજાણું મતદાન યંત્રો સંબંધે ચૂંટણી અધિકારી અને મતદાન મથકના પ્રમુખ અધિકારીએ જુદા જુદા તબક્કે કરવાની કાર્યવાહી અને ઉપયોગમાં લેવાના રજીસ્ટર તથા એડ્રેસ ટેગના નમુનાઓ નીચે પ્રમાણે નક્કી કરે છે.

INDEX

(૧) મતદાન એકમના ઉપરના ભાગે એક્રેલીક પડદા નીચે મતપત્ર મુકી એક્રેલીક પડદો દબાવી બંધ કરી, ઉપરના ઢાંકણના નીચેના ભાગે આવેલાં બે કાણામાંથી યોગ્ય લંબાઈની મીણીયા દોરી પસાર કરી, ચૂસ્ત ડબલ ગાંઠ મારી દોરીના બંન્ને છેડા એડ્રેસ ટેગ પર રાખી તેની ઉપર ઓગાળેલી લાખ નાખી ચૂંટણી અધિકારીનું સીલ લગાવવું. એડ્રેસ ટેગનો નમુનો નીચે પ્રમાણે રહેશે.

.................મહાનગરપાલિકાના
વોર્ડ નં........... માંથી બેઠક / બેઠકોની ચૂંટણી.
મતદાન એકમનો અનુક્રમ નંબર............
મતદાનની તારીખ :..................

(૨) મતદાન એકમ બંધ કર્યા પછી એકમના જમણા ભાગે ઉપર તથા નીચેના ભાગે આપેલા કાણામાંથી યોગ્ય લંબાઈની મીણીયા દોરી પસાર કરી ચૂસ્ત ડબલ ગાંઠ મારી દોરીના બંન્ને છેડા એડ્રેસ ટેગ પર રાખી તેની ઉપર ઓગાળેલી લાખ નાખી ચૂંટણી અધિકારીનું સીલ લગાવવું. એડ્રેસ ટેગનો નમુનો નીચે પ્રમાણે રહેશે. હરીફ ઉમેદવાર કે તેમના ચૂંટણી એજન્ટ તેમનું સીલ લગાવવા ઈચ્છતા હશે તો તેમ કરી શકશે.

.................મહાનગરપાલિકાના
વોર્ડ નં........... માંથી બેઠક / બેઠકોની ચૂંટણી.
મતદાન એકમનો અનુક્રમ નંબર............
જે મતદાન મથકે ઉપયોગમાં લેવામાં આવ્યું છે
તે મતદાન મથકનો નંબર તથા નામ.............
મતદાનની તારીખ :..................

(૩) નિયંત્રણ એકમમાં બેટરી મુકી એકમ સંપૂર્ણ રીતે તૈયાર કર્યા પછી 'ઉમેદવાર સેટ' સેકશનનું ઢાંકણ દબાવી બંધ કરી ડાબી બાજુએ આપેલા કાણામાંથી યોગ્ય લંબાઈની મીણીયા દોરી પસાર કરી ચૂસ્ત ડબલ ગાંઠ મારી દોરીના બંન્ને છેડા એડ્રેસ ટેગ પર રાખી તેની પર ઓગાળેલી લાખ નાખી ચૂંટણી અધિકારીનું સીલ લગાવવું. હરીફ ઉમેદવાર કે તેમના ચૂંટણી એજન્ટ તેઓનું સીલ લગાવવા ઈચ્છતા હશે તો તેમ કરી શકશે. એડ્રેસ ટેગનો નમુનો નીચે પ્રમાણે રહેશે.

.................મહાનગરપાલિકાના
વોર્ડ નં........... માંથી બેઠક / બેઠકોની ચૂંટણી.
નિયંત્રણ એકમનો અનુક્રમ નંબર............
જે મતદાન મથકે ઉપયોગમાં લેવામાં આવ્યું છે
તે મતદાન મથકનો નંબર તથા નામ.....................
મતદાનની તારીખ ....

ઉપર પ્રમાણેની એડ્રેસ ટેગ કંટ્રોલ યૂનિટની પ્લાસ્ટીકની પેટીના હાથા પર લગાવવાની રહેશે.

(૪) તૈયાર કરેલા ઈલેક્ટ્રોનિક વોટીંગ મશીનો ચૂંટણી અધિકારીએ ડબલ લોકના સ્ટ્રોંગરૂમમાં સુરક્ષિત રાખવાનાં રહેશે. સ્ટ્રોંગરૂમને સીલ કરી ચૂંટણી અધિકારીનું સીલ લગાવવાનું રહેશે. હરીફ ઉમેદવારો કે ચૂંટણી એજન્ટો પોતાનું સીલ લગાવવા ઈચ્છતા હશે તો તેઓ તેમ કરી શકશે. જ્યારે મતદાન ટૂકડીઓને ઈલેક્ટ્રોનિક વોટીંગ મશીનો આપવાના હશે તે દિવસે અને સમયે સ્ટ્રોંગરૂમ ખોલી શકાશે. સ્ટ્રોંગરૂમ ખોલવાના દિવસ અને સમયની હરીફ ઉમેદવારો અને તેમના ચૂંટણી એજન્ટોને અગાઉથી લેખીત નોટીસ આપી હાજર રહેવા જાણ કરવાની રહેશે. સ્ટ્રોંગરૂમ ખોલવા તથા બંધ કરવા બાબતે લૉગબુક નિભાવવાની રહેશે. સ્ટ્રોંગરૂમ પર ચોવીસે કલાક પોલીસ બંદોબસ્ત ગોઠવવાનો રહેશે. જરૂર જણાય તો સી.આર.પી. ગોઠવવી.

INDEX

(૫) ઈલેક્ટ્રોનિક વોટીંગ મશીનોના સ્ટોક, ઉપયોગ વિગેરેનું માસ્ટર રજીસ્ટર નીચેના નમુનામાં નિભાવવાનું રહેશે.

ચૂંટણી અધિકારીને ફાળવેલ કુલ		ચૂંટણી હેઠળના વોર્ડોના કુલ મતદાન મથકો	મતદાન મથકે ઉપયોગમાં લેવાના કુલ		અનામત સ્ટોકમાં રાખેલાં		વોર્ડ નંબર	વોર્ડના મતદાન મથકના નામ / નંબર
નિયંત્રણ યૂનિટની સંખ્યા	મતદાન યૂનિટની સંખ્યા		નિયંત્રણ યૂનિટની સંખ્યા	મતદાન યૂનિટની સંખ્યા	નિયંત્રણ યૂનિટની સંખ્યા	મતદાન યૂનિટની સંખ્યા		
૧	૨	૩	૪	૫	૬	૭	૮	૯

મતદાન મથકે ઉપયોગમાં લેવાના		મતદાન યૂનિટમાં રાખેલ મતપત્રનો અનુક્રમ નંબર	અનામત સ્ટોકમાં રાખેલ દરેક		રીમાર્ક્સ
નિયંત્રણ યૂનિટનો અનુ.નંબર	મતદાન યૂનિટનો અનુ.નંબર		નિયંત્રણ યૂનિટના અનુ.નંબર	મતદાન યૂનિટના અનુ.નંબર	
૧૦	૧૧	૧૨	૧૩	૧૪	૧૫

ઈલેક્ટ્રોનિક વોટીંગ મશીન મતદાન મથકના ફક્ત પ્રમુખ અધિકારીને જ સોંપવાનું રહેશે. નીચેના નમુનામાં રજીસ્ટર નિભાવવાનું રહેશે.

અનુ. નંબર	વોર્ડ નંબર	મતદાન મથકના નામ–નંબર	પ્રમુખ અધિકારીનું નામ – હોદ્દો	મતદાન મથકે મતદાન માટે સુપ્રત કરેલ	
				નિયંત્રણ યૂનિટના અનુ.નંબર	મતદાન યૂનિટના અનુ. નંબર
૧	૨	૩	૪	૫	૬

પ્રમુખ અધિકારીની પૂરેપુરી સહી	મતદાન પછી પરત મળેલ		પરત કરનાર અધિકારીનું નામ – હોદ્દો	પરત સ્વીકારનાર અધિકારીની પૂરેપુરી સહી તથા હોદ્દો	રીમાર્ક્સ
	નિયંત્રણ યૂનિટના અનુ. નંબર	મતદાન યૂનિટના અનુ. નંબર			
૭	૮	૯	૧૦	૧૧	૧૨

(૬) મુંબઈ પ્રોવિન્શિયલ મ્યુનિસિપલ કોર્પોરેશન(ની ચૂંટણી કરવા બાબત) નિયમો ૧૯૯૪ ના નિયમ ૫૨ ટ હેઠળ નિયત થયેલ નમુના ૧૭ ક પ્રમાણેનું A-4 સાઈઝના કાગળોમાં રજીસ્ટર અગાઉથી છપાવીને તૈયાર કરી લેવાનું રહેશે. રજીસ્ટરના મુખપૃષ્ઠ પર નીચે પ્રમાણેની વિગત લખેલી / છાપેલી હોવી જોઈશે. રજીસ્ટરના એક પાના પર દસ મતદારોની નોંધ કરી સહી / અંગુઠાનું નિશાન મેળવી ઉપયોગમાં લેવાનું રહેશે.

નમુનો : ૧૭ ક
(જુઓ નિયમ ૫૨ ટ)
મતદારોનું નોંધણી રજીસ્ટર
............મહાનગરપાલિકા ના
વોર્ડ નં:........માંથી બેઠક / બેઠકોની ચૂંટણી
મતદાન મથકના નામ નંબર :......................
મતદાર યાદીનો ભાગ નંબર :......................
મતદાનની તારીખ :..........................

મતદાન શરૂ કરતાં પહેલાં પ્રમુખ અધિકારી, રજીસ્ટર કોરૂ છે અને તેમાં કોઈપણ મતદારની નોંધ કરવામાં આવી નથી તે હાજર મતદાન એજન્ટોને પ્રદર્શિત કરશે.

(૭) વિજાણું મતદાન યંત્રોના નિયંત્રણ અને મતદાન યુનિટના ઉપયોગ માટે એડ્રેસ ટેગ (સરનામા ટેગ) પુરતા જથ્થામાં છપાવી લેવાની રહેશે. જરૂરી હોય ત્યાં સરનામા ટેગની ડાબી બાજુએ પતરાની રીંગ ફીટ કરેલું કાણું રાખવાનું રહેશે. જેથી દોરીના ઘસારાથી ટેગ તુટી ન જાય.

INDEX

(૮) મતદાન મથકે મતદાન શરૂ કરતાં અગાઉ પ્રમુખ અધિકારીએ ઈન્ટર કનેકટીંગ કેબલ જોડી પાવર સ્વીચ ' ઓન' કરી નિયંત્રણ એકમ તૈયાર કરી નિયંત્રણ એકમના પાછળનું ખાનું બંધ કર્યા પછી બે કાણાંઓમાંથી વાયર / તાર પસાર કરી વાયર /તારની થોડીક આંટીઓ મારવી.

(૯) પ્રમુખ અધિકારીએ નિયંત્રણ એકમના ઉપયોગમાં લીધેલાં પેપર સીલના નંબરો મતદાન એજન્ટોને નોંધાવવા જોઈશે.

(૧૦) પ્રમુખ અધિકારીએ " પરીણામ સેકશન" ના અંદરના ઢાંકણના કાણાંને પેપરસીલથી બંધ કર્યા પછી ઢાંકણ બંધ કરી, ડાબી બાજુએ આપેલ કાણામાંથી યોગ્ય લંબાઈની દોરી પસાર કરી ચૂસ્ત ડબલ ગાંઠ મારી એડ્રેસ ટેગ પર દોરીના છેડા લાખથી ચોટાડી મતદાન મથકે ઉપયોગમાં લેવાના પ્રમુખ અધિકારીનું સીલ લગાવવું. એડ્રેસ ટેગ નીચેના નમુના પ્રમાણે રાખવી.

...........મહાનગરપાલિકા ના
વોર્ડ નં.........માંથી બેઠક / બેઠકોની ચૂંટણી
નિયંત્રણ એકમનો અનુક્રમ નંબર :..................
જે મતદાન મથકે ઉપયોગમાં લેવામાં આવ્યું છે
તે મતદાન મથકનો નંબર તથા નામ ....
મતદાનની તારીખ ....

(૧૧) પ્રમુખ અધિકારીએ "પરીણામ સેકશન"નું ઉપરી ઢાંકણ બંધ કર્યા પછી ડાબી બાજુએ આપેલાં બે કાણામાંથી યોગ્ય લંબાઈની દોરી પસાર કરી, ચૂસ્ત રીતે બે ગાંઠો મારી નીચેના નમૂનાની એડ્રેસ ટેગ પર ઓગાળેલી લાખ નાખી મતદાન મથકે ઉપયોગમાં લેવાનું પ્રમુખ અધિકારીનું સીલ લગાવવું. પોતાનું સીલ લગાવવા ઈચ્છતા હાજર મતદાન એજન્ટોને સીલ લગાડવા દેવું.

...........મહાનગરપાલિકા ના
વોર્ડ નં.........માંથી બેઠક / બેઠકોની ચૂંટણી
નિયંત્રણ એકમનો અનુક્રમ નંબર :..................
જે મતદાન મથકે ઉપયોગમાં લેવામાં આવ્યું છે
તે મતદાન મથકનો નંબર તથા નામ ....
મતદાનની તારીખ ....

(૧૨) મતદાન પૂરું થયા પછી નિયંત્રણ એકમ તથા મતદાન એકમને અલગ અલગ પ્લાસ્ટીક કેસમાં મુકી, આપેલા કાણામાં યોગ્ય લંબાઈની દોરી પસાર કરી ચૂસ્ત ડબલ ગાંઠ મારી એડ્રેસ ટેગ (ચૂંટણી અને મતદાન મથકની વિગત સાથેની) પર ઓગાળેલી લાખ નાખી મતદાન મથકે ઉપયોગમાં લેવાનું પ્રમુખ અધિકારીનું સીલ લગાવવું. પોતાનું સીલ લગાવવા ઈચ્છતા હાજર મતદાન એજન્ટોને સીલ લગાડવા દેવું.

(૧૩) નિયમ–૫૨ ૬ હેઠળ નકકી થયલ નમુના ૧૭–ખ માં ક્રમ–૫ માં વિજાણું મતદાન યંત્ર પ્રમાણેના "કુલ મતદાર " અને " કુલ મતો " એમ બન્ને બાબત દર્શાવવાની રહેશે. તે પ્રમાણે ક્રમ–૬ માં કુલ ' મતો ' શબ્દને બદલે ' કુલ મતદારો ' શબ્દો દર્શાવી નમુનો તૈયાર કરવાનો રહેશે.

(૧૪) મતદાન મથકે ઉપયોગમાં લેવા ચૂંટણી અધિકારીશ્રી જરૂરી વિગતો સાથે મતદાર કાપલીઓ છપાવી ઉપયોગમાં લઈ શકશે.

આદેશથી,

યુ. સી. રાણે,
સચિવ
રાજ્ય ચૂંટણી પંચ,
ગાંધીનગર.

સરકારી મધ્યસ્થ મુદ્રણાલય, ગાંધીનગર.

INDEX

Extra No. 194

REGISTERED NO. G/GNR/2

©

सत्यमेव जयते

The Gujarat Government Gazette

EXTRAORDINARY

PUBLISHED BY AUTHORITY

Vol. XLIV] THURSDAY, MARCH 20, 2003/PHALGUNA 29, 1924

Separate paging is given to this Part in order that it may be filed as a Separate Compilation.

PART IV—C

Statutory Rules and Orders (other than those published in Parts I, I-A and I-L) made by Statutory Authorities other than the Government of Gujarat including those made by the Government of India, the High Court, the Director of Municipalities, the Commissioner of Police, the Director of Prohibition and excise, the District Magistrates and the Election Commission, Election Tribunals, Returning Officers and other authorities, under the Election Commission.

રાજય ચૂંટણી પંચનું કાર્યાલય
બ્લોક નંબર : ૯, ૬ ઠ્ઠો માળ
સરદાર પટેલ ભવન,
નવા સચિવાલય, ગાંધીનગર.
તારીખ : ૨૦–૦૩–૨૦૦૩

ક્રમાંક : રાચપ–ચટણ–મ.ન.પા.–વમય–૨૦૦૩–(૧૧)

આદેશ

૧. રાજય સરકારે મહાનગરપાલિકા ની ચૂંટણી માટે મુંબઈ પ્રોવિન્શિયલ મ્યુનિસિપલ કોર્પોરેશન (ની ચૂંટણી કરવા બાબત) નિયમો ૧૯૯૪ બહાર પાડેલ છે. આ નિયમોના નિયમ–૩૦ થી ૪૮ ની જોગવાઈઓ અનુસાર મહાનગરપાલિકાની ચૂંટણીઓમાં મતપેટી દ્વારા મતદાન લેવાના પ્રસંગે મતદાનની તારીખે મતદાન મથકના પ્રમુખ / અધિકારીઓએ મતદાન મથકે શરૂ કરી પૂર્ણ કરવાની કાર્યવાહી કરવાની રહે છે. પરંતુ રાજય સરકાર તરફથી ઉકત નિયમોના અમલ માટે કેટલીક બાબતો માટે મતદાન મથકના પ્રમુખ અધિકારીએ કરવાની કાર્યવાહી સંબંધે ઉપયોગમાં લેવાના ફોર્મના નમુનાઓ નકકી કરવામાં આવેલ ન હોઈ આ બાબતો માટે મતદાન મથકના પ્રમુખ અધિકારીને મદદરૂપ થાય અને મતદાનની પ્રક્રિયામાં કોઈ ગુંચવાડો કે મુશ્કેલી ફોર્મના નમુના ન હોવાના કારણે ઉપસ્થિત ન થાય અને મતદાન પ્રક્રિયા અટકી ન જાય તે હેતુથી રાજય ચૂંટણી પંચે આદેશ ક્રમાંક:રાચપ–ચટણ–સચલ–ફોર્મ્સ–૯૪ તા. ૧૦–૧૧–૯૪ થી ફોર્મના નમુનાઓ નકકી કરેલ છે.

INDEX

૨. રાજ્ય સરકારે શહેરી વિકાસ અને શહેરી ગૃહ નિર્માણ વિભાગના તા. ૧૦ મે ૨૦૦૦ના જાહેરનામાથી મુંબઈ પ્રોવિન્શિયલ મ્યુનિસિપલ કોર્પોરેશન (ની ચૂંટણી કરવા) નિયમો–૧૯૯૪ ના વિજાણું મતદાન યંત્રો દ્વારા મતદાન લેવા તથા તેની મતગણતરી કરવા બાબતે ભાગ–૩ ક તથા ૪ ક ઉમેરેલ છે. જેમાં પણ મતદાન મથકે પ્રમુખ અધિકારીએ કરવાની કાર્યવાહી સંબંધે ઉપયોગમાં લેવાના ફોર્મના નમુનાઓ નક્કી કરવામાં આવેલ ન હોઈ આ બાબતોની કાર્યવાહીમાં પ્રમુખ અધિકારીને મદદરૂપ થાય તે હેતુથી ઉપયોગમાં લેવા રાજ્ય ચૂંટણી પંચ ભારતના સંવિધાનના અનુચ્છેદ ૨૪૩ (વ)(ક) મુંબઈ પ્રોવિન્શિયલ મ્યુનિસિપલ કોર્પોરેશન અધિનિયમ ૧૯૪૯ ની કલમ–૧૪ તેમજ ઉક્ત નિયમોની જોગવાઈઓ અનુસાર મળેલ સત્તાની રૂઈએ મહાનગરપાલિકાની ચૂંટણી માટે ઉપયોગમાં લેવા નીચે જણાવેલ ફોર્મ / નમુનાઓ નક્કી કરવા આદેશ કરે છે.

અ.નં.	વિગત	ફોર્મના નમુના નં.
૧	૨	૩
(૧)	મતદાન પ્રારંભ પહેલાં / પાછળથી મુકેલ નિયંત્રણ એકમના ઉપયોગ બાબતે તથા મતદાનના અંતે મતદાન મથકના પ્રમુખ અધિકારીના એકરારનો નમુનો	૧
(૨)	મતદાન મથકના પ્રમુખ અધિકારીની ડાયરીનો નમુનો	૬
(૩)	વિજાણું મતદાન યંત્રના નિયંત્રણ એકમ / મતદાન એકમ ઉપર લગાવવાના લેબલનો નમુનો	૭
(૪)	ઉપયોગમાં લીધેલ વિજાણું મતદાન યંત્રના નિયંત્રણ એકમના હિસાબનો નમુનો	૯
(૫)	પેપરસીલના હિસાબનો નમુનો	૧૦

ઉપર મુજબના ફોર્મ / નમુનાઓના મુસદ્દા આ આદેશ સાથે સામેલ રાખેલ છે. તા. ૧૦–૧૧–૯૪ ના આદેશ ક્રમાંક:રાચપ–ચટણ–સચલ–ફોર્મ્સ–૯૪ થી નક્કી કરેલ નમુના નં. ૨, ૩, ૪, ૫ તથા ખ નો ઉપયોગ પ્રમુખ અધિકારી કરી શકશે.

આ ઉપરાંત ચૂંટણી પ્રક્રિયા દરમ્યાન મતદાન અગાઉ, મતદાન સમયે તથા મતગણતરી દરમ્યાન ચૂંટણી અધિકારીએ કરવાની થતી કાર્યવાહી સંબંધે નીચે પ્રમાણેના નમુનાઓ મહાનગરપાલિકાની ચૂંટણીઓમાં ઉપયોગમાં લેવા માટે નક્કી કરવા આદેશ કરવામાં આવે છે.

અ.નં.	વિગત	ફોર્મના નમુના નંબર
૧	૨	૩
(૬)	નિયંત્રણ એકમ તથા મતદાન એકમ તૈયાર કરવા ઉમેદવાર / ચૂંટણી એજન્ટને રૂબરૂ ઉપસ્થિત રહેવા તારીખ / સમય / સ્થળની જાણ કરતી નોટીસ	૧૧
(૭)	મતગણતરીમાં ઉમેદવારોને મળેલ મતની સંખ્યા દર્શાવતું પત્રક.	૧૨
(૮)	મતદાન મથકે મતદાન વિસ્તાર તથા મત આપવા પાત્ર મતદારોની વિગત દર્શાવતી નોટીસ	૧૩
(૯)	મતગણતરી શરૂ કરવાના એકરારનામા (પંચનામા) નો નમુનો	૧૪

ઉપર મુજબના ફોર્મો/ નમુનાના મુસદ્દા આ સાથે સામેલ રાખેલ છે. શહેર ચૂંટણી અધિકારીઓએ તેમના જિલ્લાની મહાનગરપાલિકા ના ચૂંટણી અધિકારી / મદદનીશ ચૂંટણી અધિકારીઓને આ આદેશની જાણ કરવાની રહેશે.

આદેશથી,

યુ. સી. રાણે,
સચિવ
રાજ્ય ચૂંટણી પંચ,
ગાંધીનગર.

INDEX

નમૂના નં. ૧

ભાગ –૧

મહાનગરપાલિકાની સામાન્ય/પેટા/મધ્યસત્ર ચૂંટણી સમયે મતદાનના પ્રારંભ પહેલાં મતદાન મથકના પ્રમુખ અધિકારીનો એકરાર.

............મહાનગરપાલિકાના વોર્ડ નં........ વોર્ડનું નામ.............ની સામાન્ય/પેટા/મધ્યસત્ર ચૂંટણી

મતદાન મથકનો ક્રમ નંબર : ....

મતદાન મથકનું નામ / સ્થળ ....

મતદાનની તારીખ :.....................

આથી હું એકરાર કરું છું કે,

૧. મેં હાજર રહેલા મતદાન એજન્ટો અને બીજી વ્યક્તિઓ સમક્ષ પ્રત્યક્ષ નિદર્શન કર્યું છે કે

ક. મતદાન માટે ઉપયોગમાં લેવાનું વિજાણું મતદાન યંત્ર સંપૂર્ણ કાર્યરત હાલતમાં છે અને નિયંત્રણ એકમમાં હરીફ ઉમેદવારોના ક્રમ સામે કોઈ મત નોંધાયેલ નથી તે મોક (Mock) મતદાન યોજીને.

ખ. મતદાન દરમ્યાન વાપરવામાં આવનારી મતદાર યાદીની નિશાની કરેલી નકલમાં ચૂંટણી ફરજ પ્રમાણપત્રો આપવા માટે કરાયેલી નિશાનીઓ સિવાય બીજી કોઈ નિશાનીઓ નથી.

ગ. મતદાન માટે ઉપયોગમાં લેવાના મતદાર નોંધણી રજીસ્ટર (નમૂનો ૧૭ ક) માં કોઈ મતદાર સંબંધે કોઈ નોંધ નથી, અને

ઘ. મતદાન મથક ખાતે ઉપયોગમાં લેવામાં આવનાર વિજાણું મતદાન યંત્રના નિયંત્રણ એકમ અને મતદાન એકમ ઉપર જરૂરી વિગતનાં લેબલ લગાવેલ છે અને એકમના અનુક્રમ નંબર મતદાન એજન્ટોને નોંધવા દીધેલ છે.

*૨. નિયંત્રણ એકમને સુરક્ષિત બનાવવાં માટે વાપરવામાં આવેલ પેપરસીલ પર મેં મારી પોતાની સહી કરી છે અને હાજર રહેલાં અને સહી કરવા માગતા મતદાન એજન્ટોની તેના પર સહી લીધી છે.

* (પેપરસીલ વપરાતું ન હોય ત્યાં લાગુ પડતું નથી)

સહી

મતદાન મથકના પ્રમુખ અધિકારી

મતદાન એજન્ટોની સહીઓ :

૧. .... (ઉમેદવારના) ....
૨. .... (ઉમેદવારના) ....
૩. .... (ઉમેદવારના) ....
૪. .... (ઉમેદવારના) ....
૫. .... (ઉમેદવારના) ....
૬. .... (ઉમેદવારના) ....
૭. .... (ઉમેદવારના) ....
૮. .... (ઉમેદવારના) ....
૯. .... (ઉમેદવારના) ....

નીચેના મતદાન એજન્ટે / એજન્ટોએ આ એકરાર પર તેમની સહી કરવાની ના પાડી હતી.

૧. .... (ઉમેદવારના) ....
૨. .... (ઉમેદવારના) ....
૩. .... (ઉમેદવારના) ....
૪. .... (ઉમેદવારના) ....

તારીખ :

સહી

મતદાન મથકના પ્રમુખ અધિકારી.

INDEX

ભાગ–૨

પાછળથી ઉપયોગમાં લીધેલ વિજાણું મતદાન યંત્ર/ નિયંત્રણ એકમનો ઉપયોગ કરતી વખતે મતદાન મથકના પ્રમુખ અધિકારીનો એકરાર.

...............મહાનગરપાલિકા ના વોર્ડ નં........ વોર્ડનું નામ..................ની સામાન્ય/પેટા/ મધ્યસત્ર ચૂંટણી

મતદાન મથકનો ક્રમ નંબર...................

મતદાન મથકનું નામ/ સ્થળ ....

મતદાનની તારીખ :.....................

આથી હું એકરાર કરૂં છું કે :–

૧. મતદાન માટે ઉપયોગમાં લેવાનું વિજાણું મતદાન યંત્ર સંપૂર્ણ કાર્યરત હાલતમાં છે અને નિયંત્રણ એકમમાં હરીફ ઉમેદવારોના ક્રમ સામે કોઈ મત નોંધાયેલ નથી તે મોક (Mock) મતદાન યોજીને હાજર રહેલા મતદાન એજન્ટો અને બીજી વ્યકિતઓને મેં પ્રત્યક્ષ બતાવ્યું છે, અને

*૨. નિયંત્રણ એકમને સુરક્ષિત બનાવવા વાપરવામાં આવેલ પેપરસીલ પર મેં મારી પોતાની સહી કરી છે અને હાજર રહેલા અને સહી કરવા ઈચ્છતા મતદાન એજન્ટોની તેના પર સહીઓ લીધી છે.
*(પેપરસીલ વપરાતું ન હોય ત્યાં લાગુ પડતું નથી)

સહી/–
મતદાન મથકના પ્રમુખ અધિકારી

મતદાન એજન્ટોની સહીઓ :

૧. .... (ઉમેદવારના) ....
૨. .... (ઉમેદવારના) ....
૩. .... (ઉમેદવારના) ....
૪. .... (ઉમેદવારના) ....
૫. .... (ઉમેદવારના) ....
૬. .... (ઉમેદવારના) ....
૭. .... (ઉમેદવારના) ....
૮. .... (ઉમેદવારના) ....
૯. .... (ઉમેદવારના) ....

નીચેના મતદાન એજન્ટે / એજન્ટોએ આ એકરાર પર તેમની સહી કરવાની ના પાડી હતી.

૧. .... (ઉમેદવારના) ....
૨. .... (ઉમેદવારના) ....
૩. .... (ઉમેદવારના) ....
૪. .... (ઉમેદવારના) ....

તારીખ :....................

સહી
મતદાન મથકના પ્રમુખ અધિકારી.

INDEX

ભાગ – ૩
મતદાનના અંતે એકરાર

મુંબઈ પ્રોવિન્શિયલ મ્યુનિસિપલ કોર્પોરેશન(ની ચૂંટણી કરવા બાબતના) નિયમો ૧૯૯૪ ના નિયમ **૫૨ દ** અન્વયે જરૂરી ઠરાવવામાં આવ્યું છે તે અનુસાર મેં મતદાન પુરૂં થયું ત્યારે મતદાન મથકે હાજર રહેલા અને નીચે જેમની સહીઓ લીધી છે તેવા મતદાન એજન્ટો પૈકી દરેકને ફોર્મ નં. ૧૭ ખ મુજબના નોંધાયેલ મતોના હિસાબની દરેક નોંધની સાખવાળી નકલ પૂરી પાડી છે.

તારીખ :................ સહી

સમય :................ મતદાન મથકના પ્રમુખ અધિકારી

નોંધાયેલ મતોના હિસાબ (નમુના ૧૭ ખના ભાગ –૧) ની દરેક નોંધો સાથેની સાખવાળી નકલ મળી છે.

મતદાન એજન્ટોની સહીઓ :

૧. .... (ઉમેદવારના) ....
૨. .... (ઉમેદવારના) ....
૩. .... (ઉમેદવારના) ....
૪. .... (ઉમેદવારના) ....
૫. .... (ઉમેદવારના) ....
૬. .... (ઉમેદવારના) ....
૭. .... (ઉમેદવારના) ....
૮. .... (ઉમેદવારના) ....
૯. .... (ઉમેદવારના) ....

મતદાન પૂરૂં થયું ત્યારે હાજર રહેલા નીચેના મતદાન એજન્ટોએ નોંધાયેલ મતોના હિસાબ નમુના ૧૭ ખ ના ભાગ–૧ ની સાખવાળી નકલ સ્વીકારવાની અને તે બદલ પહોંચ આપવાની ના પાડી હોવાથી, સાખ કરેલી નકલ તેમને આંપવામાં આવી ન હતી.

૧. .... (ઉમેદવારના) ....
૨. .... (ઉમેદવારના) ....
૩. .... (ઉમેદવારના) ....
૪. .... (ઉમેદવારના) ....
૫. .... (ઉમેદવારના) ....
૬. .... (ઉમેદવારના) ....
૭. .... (ઉમેદવારના) ....
૮. .... (ઉમેદવારના) ....
૯. .... (ઉમેદવારના) ....

તારીખ :................ સહી

મતદાન મથકના પ્રમુખ અધિકારી

INDEX

ભાગ –૪

ઈલેકટ્રીક વોટીંગ મશીનને સીલ કર્યા પછીનો એકરાર

મતદાન પુરૂં થયા પછી, મતદાન યંત્રના નિયંત્રણ એકમ અને મતદાન એકમની પેટીઓ (Carrying Cases) પર મેં મારૂં સીલ લગાવ્યું છે અને હાજર રહેલા મતદાન એજન્ટોને તેમનાં સીલ લગાવવા દીધાં છે.

તારીખ :

સમય :

સહીઃ
મતદાન મથકના પ્રમુખ અધિકારી

નીચેના મતદાન એજન્ટોએ તેમનાં સીલ લગાવેલ છે.
મતદાન એજન્ટોની સહીઓ.

૧. .... (ઉમેદવારના) ....
૨. .... (ઉમેદવારના) ....
૩. .... (ઉમેદવારના) ....
૪. .... (ઉમેદવારના) ....
૫. .... (ઉમેદવારના) ....
૬. .... (ઉમેદવારના) ....
૭. .... (ઉમેદવારના) ....
૮. .... (ઉમેદવારના) ....
૯. .... (ઉમેદવારના) ....

નીચેના મતદાન એજન્ટોએ પોતાનો સીલ લગાવેલ નથી / ના પાડી હતી.

૧. .... (ઉમેદવારના) ....
૨. .... (ઉમેદવારના) ....
૩. .... (ઉમેદવારના) ....
૪. .... (ઉમેદવારના) ....

તારીખ :

સમય :

સહીઃ
મતદાન મથકના પ્રમુખ અધિકારી

INDEX

નમૂનો નં. ૬

મહાનગરપાલિકા ની સામાન્ય /પેટા /મધ્યસત્ર ચૂંટણી અંગે મતદાન મથકના પ્રમુખ અધિકારીની ડાયરી

૧. (અ) જિલ્લાનું નામ :

(બ) મહાનગરપાલિકાનું નામ :

(ક) વોર્ડ નંબર :

(ડ) વોર્ડનું નામ (જો હોય તો) :

૨. મતદાનની તારીખ :

૩. મતદાન મથકનો નંબર :

(૧) મતદાન મથક સરકારી મકાનમાં છે કે અર્ધ સરકારી મકાનમાં છે ? :

(૨) મતદાન મથક ખાનગી મકાનમાં છે કે કેમ ? :

(૩) મતદાન મથક કામચલાઉ મંડપમાં છે કે કેમ ? :

૪. સ્થાનિક ભરતી કરવામાં આવી હોય તો એવા મતદાન અધિકારીઓની સંખ્યા (જો હોય તો) :

૫. વિધિસર નિયુક્ત થયેલા મતદાન અધિકારીની ગેરહાજરીમાં જો કોઈ મતદાન અધિકારીની નિમણૂંક કરવામાં આવી હોય તો તે અને આવી નિમણૂંક કરવા માટેના કારણો. :

૬. મતદાન યંત્ર

(ક) વપરાયેલ નિયંત્રણ એકમની સંખ્યા :

(ખ) વપરાયેલાં નિયંત્રણ એકમના અનુક્રમ નંબર :

(ગ) વપરાયેલ મતદાન એકમની સંખ્યા :

(ઘ) વપરાયેલ મતદાન એકમના અનુક્રમ નંબર :

૭. (૧) વપરાયેલ પેપરસીલની સંખ્યા :

(૨) વપરાયેલા પેપરસીલના ક્રમ નંબર :

૮. મતદાન એજન્ટોની સંખ્યા :

INDEX

અને મોડા આવનારાઓની સંખ્યા :

૯. મતદાન મથકે જેમણે મતદાન એજન્ટો નિમ્યા હોય એવા ઉમેદવારોની સંખ્યા :

૧૦. (૧) મતદાન મથકે મત આપવા હકદાર કુલ મતદારોની સંખ્યા :

(૨) મતદારયાદીની નીશાની કરેલી નકલ અનુસાર મતદાન કરવા પરવાનગી આપેલ મતદારોની સંખ્યા :

(૩) મતદાર નોંધણી રજીસ્ટર (નમુના : ૧૭ ક) અનુસાર ખરેખર મતદાન કરેલ મતદારોની સંખ્યા :

(૪) મતદાન યંત્ર (નિયંત્રણ એકમ) અનુસારે મતદાન કરેલ મતદારોની સંખ્યા :

(૫) નિયંત્રણ એકમમાં નોંધાયેલ મતોની સંખ્યા :

પહેલા મતદાન અધિકારીની સહી

મતપત્રોનો હવાલો સંભાળતા મતદાન અધિકારીની સહી.

૧૧. મતદાન કર્યુ હોય તેવા મતદારોની સંખ્યા :

પુરૂષો :....................

સ્ત્રીઓ : ....

કુલ : ....

૧૨. તકરારી મત. :

સ્વીકારેલા મતની સંખ્યા :...............

અસ્વીકાર કરેલ મતની સંખ્યા :...............

જમા કરવામાં આવેલી રકમ રૂા...............

૧૩. ચૂંટણી અંગેની ફરજનું પ્રમાણપત્ર રજૂ કરી મત આપનાર વ્યક્તિઓની સંખ્યા :

૧૪. સાથીની મદદથી મત આપનાર મતદારોની સંખ્યા :

૧૫. સુપરત કરવામાં આવેલ મતની સંખ્યા :

૧૬. (ક) જેમની પાસેથી વય અંગેના એકરાર મેળવ્યા હોય એવા મતદારોની સંખ્યા :

(ખ) જેમણે આવા એકરાર કરવાની ના પાડી હોય એવા મતદારોની સંખ્યા :

INDEX

૧૭. મતદાન મુલત્વી રાખવું જરૂરી હતું કે કેમ ?
અને જરૂરી હતું તો તેને આમ મુલત્વી રાખવાના કારણો. :

૧૮. પડેલા મતની સંખ્યા

	દર બે કલાકે થયેલ મતદાન મુજબ મતદારોની સંખ્યા			મતદાન શરૂ થાય ત્યારથી પુરૂં થાય ત્યાં સુધી થયેલ મતદાનના પ્રોગ્રેસીવ આંકડા		
	પુરૂષ	સ્ત્રી	કુલ	પુરૂષ	સ્ત્રી	કુલ
સવારના ૮–૦૦ થી ૧૦–૦૦						
સવારના ૧૦–૦૦ થી બપોરના ૧૨–૦૦						
બપોરના ૧૨–૦૦ થી ૨–૦૦						
બપોરના ૨–૦૦ થી ૪–૦૦						
બપોરના ૪–૦૦ થી ૫–૦૦						

૧૯. મતદાન બંધ થવાનાં સમયે અપાયેલી કાપલીઓની સંખ્યા :

૨૦. ચૂંટણી અંગેના ગુના, વિગતો સાથે નીચેના કેસોની સંખ્યા :

(ક) મતદાન મથકના સો મીટરની અંદર પ્રચાર કરવો :

(ખ) એક મતદારના નામે બીજાએ મત આપવા આવવું :

(ગ) મતદાન મથકની યાદી કે નોટીસ કે બીજા દસ્તાવેજોમાં કપટપૂર્વક છેકછાક કરવી, તેનો નાશ કરવો કે તે લઈ જવા. :

(ઘ) મતદારોને લાંચ આપવી :

(ચ) મતદારો અને અન્ય વ્યકિતઓને ધમકી આપવી :

(છ) મતદાન મથક કબજે કરવું :

૨૧. મતદાનમાં નીચેની બાબતોને લીધે ખલેલ પડી હતી કે અવરોધ ઉભો થયો હતો ?

૧. રમખાણ :

૨. કુદરતી આફત :

૩. ખુલ્લી હિંસા :

૪. મતદાન મથકનો કબજો :

૫. મતદાન યંત્રની નિષ્ફળતા / ખોટકી :

૬. બીજું કોઈ કારણ :

ઉપરની બાબતોની વિગત આપો.

૨૨ નીચેના કારણસર મતદાન દૂષિત થયું હતું ? :

(૧) મતદાન મથકે ઉપયોગમાં લેવાયેલ વિજાણું મતદાન યંત્રના નિયંત્રણ એકમ કે મતદાન એકમને :

(ક) મતદાન મથકના પ્રમુખ અધિકારીના કબજામાંથી ગેરકાયદે :

INDEX

લઈ જવાના કારણે.

(ખ) આકસ્મિક રીતે કે ઈરાદાપૂર્વક તે ગૂમ થયેલ હોય કે, ગુમ કરેલ હોય કે નાશ પામેલ હોય કે તેનો નાશ કરાયેલ હોય. :

(ગ) એને નુકશાન કરાયું હોય કે એની સાથે ચેડાં કરાયાં હોય. :

(ર) કોઈ વ્યક્તિએ નિયંત્રણ એકમ પર ગેરકાયદેસર મત નોંધી દીધેલ હોય, વિગતો દર્શાવવી. :

૨૩. ઉમેદવારો/ એજન્ટોએ કોઈ ગંભીર ફરિયાદો કરી હોય, તો તે. :

૨૪. કાયદો અને વ્યવસ્થાનો ભંગ કરવાના કેસની સંખ્યા. :

૨૫. મતદાન મથકે કંઈ ભૂલો અને અનિયમિતતાઓ થઈ હોય તો તે અંગેનો અહેવાલ. :

૨૬. જરૂરીયાત મુજબ મતદાન શરૂ થતાં પહેલાં અને જરૂરી જણાય તો મતદાન ચાલુ હોય તે દરમ્યાન મત નોંધવા માટે નિયંત્રણ એકમ મુકવામાં આવે ત્યારે અને મતદાન પુરૂં થયું હોય તે વખતે એકરાર કરવામાં આવ્યા છે કે કેમ ? :

સ્થળ : .... મતદાન મથકના પ્રમુખ અધિકારી

તારીખ:...................... ....મહાનગરપાલિકા

વોર્ડ નં. ....

મતદાન મથક નંબર..........નામ..............

નિયંત્રણ એકમ, મતદાન એકમ અને બીજા સીલબંધ કાગળો સાથે આ ડાયરી મહાનગરપાલિકાના ચૂંટણી અધિકારીને મોકલવી.

INDEX

નમૂના નં. ૭

મહાનગરપાલિકા ની સામાન્ય / પેટા / મધ્યસત્ર ચૂંટણીમાં ઉપયોગમાં લેવાયેલ વિજાણું મતદાન યંત્રના નિયંત્રણ એકમ / મતદાન એકમની પેટી (Carrying Case) પર લગાવવાના લેબલનો નમૂનો.

(ક) મહાનગરપાલિકા નું નામ :

(ખ) વોર્ડનો અનુક્રમ નંબર :

વોર્ડનું નામ (જો હોય તો)

(ગ) મતદાન મથકનો અનુક્રમ નંબર અને નામ :

(ઘ) વિજાણું મતદાન યંત્રના નિયંત્રણ / મતદાન એકમનો અનુક્રમ નંબર :

(ચ) મતદાનની તારીખ :

નમૂના નં. ૯

મહાનગરપાલિકા ની સામાન્ય / પેટા / મધ્યસત્ર ચૂંટણીમાં ઉપયોગમાં લીધેલ વિજાણું મતદાન યંત્રના નિયંત્રણ એકમના હિસાબના ફોર્મનો નમૂનો.

(૧) મહાનગરપાલિકાનું નામ :

(૨) વોર્ડ નંબર અને નામ (જો હોય તો) :

(૩) મતદાન મથકનો અનુક્રમ નંબર અને નામ (જો હોય તો) :

આપવામાં આવેલ નિયંત્રણ એકમ		ઉપયોગમાં લીધેલ નિયંત્રણ એકમ		ઉપયોગમાં લીધા સિવાય ખાલી પરત કરેલ નિયંત્રણ એકમ	
સંખ્યા	ક્રમ નંબર	સંખ્યા	ક્રમ નંબર	સંખ્યા	ક્રમ નંબર
૧(ક)	૧(ખ)	૨(ક)	૨(ખ)	૩(ક)	૩(ખ)

તારીખ :

મતદાન મથકના પ્રમુખ અધિકારી,

.................મહાનગરપાલિકા

વોર્ડ નંબર...............

મતદાન મથક નં.........નામ...................

INDEX

નમૂના નં. ૧૦
પેપરસીલનો હિસાબ

ભાગ ૧
વપરાયેલા પેપરસીલની નોંધ

.....................મહાનગરપાલિકા ની સામાન્ય / પેટા /મધ્યસત્ર ચૂંટણી

વોર્ડ નંબર....................................

મતદાન મથક નંબર............................

મતદાન મથકનું નામ ....

વપરાશમાં લીધેલ નિયંત્રણ એકમનો અનુક્રમ નંબર	વપરાયેલા પેપરસીલનો અનુક્રમ નંબર	વિશેષ નોંધ
૧	૨	૩
૧.	....	....
૨.	....	....
૩.	....	....

ભાગ – ૨
પેપરસીલનો હિસાબ

		મતદાન એજન્ટોની સહી
૧.	આપવામાં આવેલાં પેપરસીલનાં અનુક્રમ નંબર ....થી ....સુધી............	૧. ....
૨.	આપવામાં આવેલ પેપરસીલની કુલ સંખ્યા	૨. ....
૩.	વપરાયેલાં પેપરસીલની સંખ્યા	૩. ....
૪.	રીટર્નીંગ ઓફીસરને પરત કરેલાં	૪. ....
	વપરાયા વિનાના પેપરસીલની સંખ્યા	૫. ....
	(અનુક્રમ નં.૨ માંથી અ.નં. ૩ બાદ કરો)	૬. ....
૫.	નુકશાનવાળાં પેપરસીલ હોય તો તેમના અનુક્રમ નંબર	૭. ....

સ્થળ : ....

તારીખ : ....

મતદાન મથકના પ્રમુખ

અધિકારીની સહી.

.................મહાનગરપાલિકા

વોર્ડ નંબર...............

મતદાન મથક નં.........નામ...................

INDEX

નમૂનો નં. ૧૧

..................મહાનગરપાલિકા ના વોર્ડ નં. ...... ની સામાન્ય / પેટા / મધ્યસત્ર ચૂંટણીના હરીફ ઉમેદવાર કે તેમના ચૂંટણી એજન્ટને મુંબઈ પ્રોવિન્શિયલ મ્યુનિસિપલ કોર્પોરેશન(ની ચૂંટણી કરવા બાબત) નિયમો—૧૯૯૪ ના નિયમ–૫૨ ખ ના પેટા નિયમ (૪) અનુસાર મતદાન માટે વિજાણું મતદાન યંત્રના નિયંત્રણ એકમ તથા મતદાન એકમ તૈયાર કરવા તારીખ, સમય અને સ્થળની જાણ કરતી નોટીસ.

ક્રમાંક: ....

(ચૂંટણી અધિકારીની કચેરીનું સરનામું)
તા. — —૨૦૦....

પ્રતિ,

— હરીફ ઉમેદવાર (તમામ, સરનામા સાથે)

— ચૂંટણી એજન્ટ (તમામ, સરનામા સાથે)

..............મહાનગરપાલિકાના ચૂંટણી અધિકારી તરફથી મુંબઈ પ્રોવિન્શિયલ મ્યુનિસિપલ કોર્પોરેશન (ની ચૂંટણી કરવા બાબત) નિયમો ૧૯૯૪ ના નિયમ–૫૨ ખ ના પેટા નિયમ (૪) અનુસાર આપને જણાવવામાં આવે છે કે...............મહાનગરપાલિકાના વોર્ડ નં. ....ની ચૂંટણીનું મતદાન તા.......... ના રોજ વિજાણું મતદાન યંત્રો પર લેવાશે જે માટે તા..............ના રોજ ....કલાકે ....સ્થળે મતદાન યંત્રના મતદાન એકમમાં ચૂંટણી લડતા ઉમેદવારોના નામ અને પ્રતિકો ધરાવતું મતપત્ર (લેબલ) ગોઠવી/ લગાવી સીલબંધ કરવા તથા નિયંત્રણ એકમમાં ઉમેદવારોની સંખ્યા ગોઠવી ઉમેદવાર કક્ષ (કેન્ડીડેટ સેટ) નું ઢાંકણ બંધ કરી સીલબંધ કરવા કાર્યવાહી કરવામાં આવનાર હોઈ આપ ઉપરોક્ત તારીખ, સમય તથા સ્થળે જાતે રૂબરૂ ઉપસ્થિત રહેવા નોંધ લેશો તેવી વિનંતી છે. ઉમેદવાર / ચૂંટણી એજન્ટ પોતાનું સીલ લગાવવા ઈચ્છતા હશે તો તેઓ તેમ કરી શકશે જેની પણ નોંધ લેવા વિનંતી છે.

આપનો

ચૂંટણી અધિકારી
...............મહાનગરપાલિકા અને
હોદ્દો.............................

INDEX

નમૂના નં. ૧૩

..................મહાનગરપાલિકા ની સામાન્ય / પેટા / મધ્યસત્ર ચૂંટણી.

વોર્ડ નં..................વોર્ડનું નામ ....

મુંબઈ પ્રોવિન્શિયલ મ્યુનિસિપલ કોર્પોરેશન (ની ચૂંટણી કરવા બાબત) નિયમો ૧૯૯૪ નાં નિયમ–પ૨ ગ મુજબ મતદાનનો વિસ્તાર તથા મતદાન મથકે મત આપવા પાત્ર મતદારોની વિગત દર્શાવતી નોટીસ.

મતદાન મથકનું નામ / સ્થળ :

મતદાન મથકનો નંબર :

આથી નોટીસ આપવામાં આવે છે કે આ મતદાન મથકે નીચે જણાવેલા મતદાન વિસ્તારની મતદાર યાદીમાં જે મતદારોના નામો દાખલ કરવામાં આવેલા છે તે મતદારો મતદાન કરી શકશે.

મતદાન વિસ્તાર :–

મતદારયાદી ભાગ નંબર :

મતદાનનો સમય : સવારના ૮–૦૦ કલાક થી સાંજના ૧૭–૦૦ કલાક દરમ્યાન

સ્થળ :.............

તારીખ :...........

ચૂંટણી અધિકારી

.............મહાનગરપાલિકા

અને ....હોદ્દો.............

નમૂના નં. ૧૪

મતગણતરી શરૂ કરવાના એકરારનામા (પંચનામા) નો નમૂનો

..................મહાનગરપાલિકા ના વોર્ડ નં................ની મતગણતરી

મતગણતરીનું સ્થળ :..

મતદાન મથક નંબર :...રોલ નં.........................

આથી અમો ઉમેદવાર / ચૂંટણી એજન્ટ / મતગણતરી એજન્ટો એકરાર કરીએ છીએ કે,

(૧) ઉપર જણાવેલ મતદાન મથકે ઉપયોગમાં લેવાયેલ વિજાણું મતદાન યંત્રના નિયંત્રણ એકમ નં...........ની પેટી (Carrying Case) મતગણતરી વખતે સ્ટ્રોંગરૂમમાંથી બહાર લાવી મતગણતરી માટે નિમાયેલ નિરીક્ષકને ટેબલ નં.........ઉપર આપવામાં આવેલ તે વખતે આ નિયંત્રણ એકમની પેટી સીલબંધ હાલતમાં હોવાની અને તેમાંના નિયંત્રણ એકમનું સીલ તુટેલ નથી અને નિયંત્રણ એકમ સાથે કોઈ ચેડાં થયેલ નથી તેની તપાસી ખાત્રી કરેલ છે.

(૨) ત્યારબાદ આ નિયંત્રણ એકના સીલ અમારી રૂબરૂમાં ખોલવામાં આવેલ છે જેની ખાત્રી કરેલ છે.

(૩) ત્યારબાદ મતગણતરી નિરીક્ષક તરફથી નિયંત્રણ એકમનું ' પરીણામ ' બટન દબાવી દરેક ઉમેદવારને મળેલ મતો નિયંત્રણ એકમના પડદા પર પ્રદર્શ કરવાની કાર્યવાહી શરૂ કરવામાં આવેલ છે.

તારીખ :............... ઉમેદવાર / ચૂંટણી એજન્ટ/મતગણતરી એજન્ટોની સહીઓ.

સમય : .... નામ........................ સહી ....

રૂબરૂ

મતગણતરી નિરીક્ષક

ટેબલ નં. ....

મતદાન મથક નંબર :..............

વોર્ડ નંબર :..............

મહાનગરપાલિકા.................

સરકારી મધ્યસ્થ મુદ્રણાલય, ગાંધીનગર.

INDEX

Extra No. 195

REGISTERED NO. G/GNR/2

©

सत्यमेव जयते

The Gujarat Government Gazette

EXTRAORDINARY

PUBLISHED BY AUTHORITY

Vol. XLIV] FRIDAY, MARCH 21, 2003/PHALGUNA 30, 1924

Separate paging is given to this Part in order that it may be filed as a Separate Compilation.

PART IV—C

Statutory Rules and Orders (other than those published in Parts I, I-A and I-L) made by Statutory Authorities other than the Government of Gujarat including those made by the Government of India, the High Court, the Director of Municipalities, the Commissioner of Police, the Director of Prohibition and excise, the District Magistrates and the Election Commission, Election Tribunals, Returning Officers and other authorities, under the Election Commission.

રાજય ચૂંટણી પંચનું કાર્યાલય
બ્લોક નંબર : ૯, ૬ ઠ્ઠો માળ
સરદાર પટેલ ભવન,
નવા સચિવાલય,ગાંધીનગર.
તારીખ : ૨૧/૩/૨૦૦૩

ક્રમાંક : રાચપ—ચટણ—નપલ— વમય—૨૦૦૩—(૧૩)

વંચાણે લીધા:(૧)રાજય ચૂંટણી પંચનો આદેશ ક્રમાંક: રાચપ—ચટણ—નપલ—વમય—૨૦૦૨(૯) તા.૨૫—૧—૨૦૦૨

આ દે શ

૧. રાજય ચૂંટણી પંચે નકકી કર્યા પ્રમાણે ગુજરાત નગરપાલિકા (ની ચૂંટણી કરવા બાબત) નિયમો—૧૯૯૪ ના ભાગ—૩ ક તથા ૪ક ની જોગવાઈઓ પ્રમાણે રાજયની રાજકોટ જિલ્લાની ધોરાજી,મહેસાણા જિલ્લાની ખેરાલુ, વલસાડ જિલ્લાની

INDEX

વલસાડ તથા અમદાવાદ જિલ્લાની મેમનગર નગરપાલિકા/નગર પંચાયતોની સામાન્ય ચૂંટણીનું મતદાન તા. ૧૬–૨–૨૦૦૩ ના રોજ વિજાણું મતદાન યંત્રો પર નોંધેલ છે અને મતોની ગણતરી તા. ૧૮–૨–૨૦૦૩ ના રોજ કરી ચૂંટણી અધિકારીઓએ ચૂંટણીના પરિણામ જાહેર કરેલ છે. જે તા. ૨૬–૨–૨૦૦૩ ના રોજ રાજ્ય સરકારના અસાધારણ રાજયપત્ર ભાગ–૪ સીમાં પ્રસિધ્ધ થયેલા છે.ઉપરોક્ત નગરપાલિકા/નગર પંચાયતોની તા.૧૬–૨–૨૦૦૩ ના રોજ યોજાયેલ સામાન્ય ચૂંટણીના પરિણામો સામે નામ. કોર્ટમાં ગુજરાત નગરપાલિકા અધિનિયમ–૧૯૬૩ ની કલમ–૧૪ હેઠળ ચૂંટણી દાવા અરજીઓ થઈ નથી તે પ્રમાણે સંબંધિત જિલ્લા મ્યુનિસિપલ ચૂંટણી અધિકારીઓએ જણાવેલ છે.તા. ૧૬–૨–૨૦૦૩ ના રોજ ઉપરોક્ત નગરપાલિકા/નગર પંચાયતોની સામાન્ય ચૂંટણીમાં ઉપયોગમાં લેવાયેલ વિજાણું મતદાન યંત્રો જે તે ચૂંટણી અધિકારીઓએ સ્ટ્રોંગ રૂમ ખાતે સુરક્ષિત મુકેલ છે.

૨. રાજયની કેટલીક સ્થાનિક સ્વરાજયની સંસ્થાઆઓની ખાલી બેઠકોની પેટા ચૂંટણી એપ્રિલ–૨૦૦૩ માં યોજવા રાજય ચૂંટણી પંચે કાર્યક્રમ નકકી કરેલ છે. પેટા ચૂંટણીમાં વિજાણું મતદાન યંત્રો પર મતદાન નોંધવા તથા તેના મતોની ગણતરી કરવા માટે વિજાણું મતદાન યંત્રોની જરૂરિયાત હોઈ; ભારતના સંવિધાનના અનુચ્છેદ ૨૪૩ ડ તથા ૨૪૩ વક હેઠળ મળેલ સત્તાની રૂઈએ ઉપર વંચાણે લીધેલ ક્રમ (૧) મુજબના તા. ૨૫–૧–૨૦૦૨ ના આદેશના ફકરા (૩) ની બાબત (૬) પ્રમાણે ધોરાજી,ખેંરાલુ,વલસાડ તથા મેમનગરના નગરપાલિકા/નગર પંચાયતની તા. ૧૬–૨–૨૦૦૩ ના રોજ યોજાયેલ સામાન્ય ચૂંટણીમાં ઉપયોગમાં લેવાયેલ વિજાણું મતદાન યંત્રો સ્ટ્રોંગરૂમમાંથી બહાર કાઢી તેમાં નોંધાયેલી તમામ સંગ્રહિત માહિતિ (Memory) ચૂંટણી અધિકારીઓએ તા. ૩૧–૩–૨૦૦૩ સુધીમાં કાઢી નાખવા તથા વિજાણું મતદાન યંત્રો સંબંધિત જિલ્લા મ્યુનિસિપલ ચૂંટણી અધિકારી અને કલેકટરશ્રી હસ્તક જમા કરાવવા આદેશ કરવામાં આવે છે. સંગ્રહિત માહિતિ પંચો રૂબરૂ કાઢી નાખવા સાથે તેની વિસ્તૃત કાર્યવાહી નોંધ તૈયાર કરી રેકર્ડ પર ચૂંટણી અધિકારીઓએ રાખવા પણ આદેશ કરવામાં આવે છે.

રાજય ચૂંટણી પંચના આદેશથી,

યુ. સી. રાણે
સચિવ
રાજય ચૂંટણી પંચ,
ગાંધીનગર

સરકારી મધ્યસ્થ મુદ્રણાલય, ગાંધીનગર.

INDEX

Extra No. 196 REGISTERED NO. G/GNR/3

©

सत्यमेव जयते

The Gujarat Government Gazette

EXTRAORDINARY

PUBLISHED BY AUTHORITY

Vol. XLIV] MONDAY, MARCH 24, 2003/CAITRA 3, 1925

Separate paging is given to this Part in order that it may be filed as a Separate Compilation.

PART IV—C

Statutory Rules and Orders (other than those published in Parts I, I-A and I-L) made by Statutory Authorities other than the Government of Gujarat including those made by the Government of India, the High Court, the Director of Municipalities, the Commissioner of Police, the Director of Prohibition and excise, the District Magistrates and the Election Commission, Election Tribunals, Returning Officers and other authorities, under the Election Commission.

GUJARAT MARITIME BOARD

NOTIFICATION

The Gujarat Maritime Board Act, 1981.

No.GMB/T/Gen/10(167)/2003/41. -In exercise of the powers conferred by Section-27 of the Gujarat Maritime Board Act, 1981 (Gujarat Act. No.XXX of 1981) the Board hereby determine the Landing Place as specified in **Column -2** of the Schedule here to annexed in the Magdalla (Surat) Port to be Landing Place and also determines the limits of such Landing Place on specified in **Column -4** of the Schedule to which the provisions of the said Act shall apply.

INDEX

SCHEDULE

Name of Port	Landing Place	Area	Limits			
			North	East	West	South
1	2	3	4			
MAGDALLA PORT GMB JETTY Lat. 21°88' 25" Long.72°44'12"	(A)JETTY AREA CARGO JETTY (i) Point No.1 & 2	110.00 X 26.80 = 2948.00 Sq.mtr.	Tapti river	Jetty Point No.3 & 4	Transit Godown	GMB Jetty No.2Jetty Point No.1 & 2
	(ii) Point No.3 &4	100.00 X 26.80 = 2680 Sq.mtr.	Tapti river	Open space	Transit Godown	Back up area of Point No.3 & 4.
	TOTAL JETTY AREA	5628.00 Sq.mtr.				
	(B) BACK UP AREA OF THE JETTY					
	(i) Behind point No.1 & 2	1344.00 Sq.mtr	Point No.1 & 2 of Jetty	Backup area of Point No.3	Open area adjoining point No. 1 & 2	Godown No.2
	(ii) Behind point No.3	1543.00 Sq.mtr.	Point No.3 Of jetty.	Transit Road of point No. 3 & 4 of jetty	Back up area Point No. 1 & 2 of jetty	Godown No.1
	(iii) Behind point No.4	1663.44 Sq.mtr.	Point No.4 Of jetty	Vipul Ship yard Ltd.	Transit Road of point No.3 & 4 of jetty	Open Plot of GMB
	TOTAL BACK UP AREA	4550.44 Sq.mtr.				

Gandhinagar.
Date:-24/3/2003.

P N ROYCHOWDHURY
VICE CHAIRMAN &
CHIEF EXECUTIVE OFFICER

INDEX

Extra No. 197

REGISTERED NO. G/GNR/2

©

सत्यमेव जयते

The Gujarat Government Gazette

EXTRAORDINARY

PUBLISHED BY AUTHORITY

Vol. XLIV] MONDAY, MARCH 24, 2003/CAITRA 3, 1925

Separate paging is given to this Part in order that it may be filed as a Separate Compilation.

PART IV—C

Statutory Rules and Orders (other than those published in Parts I, I-A and I-L) made by Statutory Authorities other than the Government of Gujarat including those made by the Government of India, the High Court, the Director of Municipalities, the Commissioner of Police, the Director of Prohibition and excise, the District Magistrates and the Election Commission, Election Tribunals, Returning Officers and other authorities, under the Election Commission.

ELECTION COMMISSION OF INDIA

Nirvachan Sadan, Ashoka Road, New Delhi-110001

No.GJ-LA/148/2002/WS-I(Bye) Dated the 7th February, 2003
18th Magha, 1924 (SAKA)

ORDER

WHEREAS, Shri Ganchi Yusufbhai Ajitbhai, Roshan Nagar, Mansuri Kabrastan, B/H Hathikand, Vadodara, a contesting candidate for the Bye-election to the Legislative Assembly of Gujarat held on 24.02.2002 from 148-Sayajiganj Assembly Constituency was disqualified by the Election Commission of India vide its Order No. 76/GJ/2002/WS-I (Bye) dated 7th August,2002 under Section 10A of the Representation of People Act,1951, on the basis of report of District Election Officer, Vadodara intimating non submission of account of election expenses by the said candidate.

AND WHEREAS, the District Election Officer, Vadodara has reported to the Commission vide his letter dated 17th October,2002 that the above said candidate had filed the accounts of election expenses after due date and the reason behind for the delay was communal riots of Gujarat; and

WHEREAS the Commission is now satisfied with the reason for delay cited by the Candidate, and has therefore, decided, after considering all material facts contained in latest Report of the District Election Officer Vadodara and in exercise of the powers conferred by Section 11 of the Representation of People Act, 1951 to revoke ab-intio the disqualification imposed upon the above said candidate, Shri Ganchi Yusufbhai Ajitbhai.

By order

SHANGARA RAM,
SECRETARY

Government Central Press, Gandhinagar.

INDEX

Extra No. 198

REGISTERED No. G/GNR/2

©

सत्यमेव जयते

The Gujarat Government Gazette

PUBLISHED BY AUTHORITY

Vol. XLIV] TUESDAY, MARCH 25, 2003/CAITRA 4, 1925

Separate paging is given to this Part in order that it may be filed as a Separate Compilation.

PART IV-C

StatutoryRules and Orders (Other than those published in Part I, I-Aand I-L) madeby Statutary Authorities other than the Government of Gujarat including those made by the Government of India, the High Court, the Director of Municipallties, the Commissioner of Police, the Director of Probhition and excise, the District Magistrates and the Election Commission, Election Tribunals, Returning Officers and other authorities, under the Election Commission.

STATE ELECTION COMMISSION

Order

New Sachivalaya, Gandhinagar, 24th March, 2003.

No. SEC-ELC-MUN-EVM-2003- (14).—In exercise of the powers conferred by Section 6 of Gujarat Municipalities Act, 1963 and Article 243 Z. A of the Constitution of India, the State Election commission hereby specifies the wards in the Municipalities mentined in the Table below as the Constituencies in which the votes at the next By Election to the said wards of these Municipalities shall be given and recorded by means of Electronic Voting Machines and be counted in the manner prescribed respectively under Part -III-A and IV-A of the Gujarat Municipalities (Conduct of Election) Rules, 1994 applicable to the same during the next by election to be held there.

	Name of the Municipality 1	No. and name of the wards 2
1.	Palitana, Dist. Bhavnagar	8
2.	Padara, Dist. Vodadara	1
3.	Gandhidham, Dist. Kachchha	8
4.	Kalol, Dist. Gandhinagar.	8

By Order,

U. C. RANE,
Secretary,
State Election Commission,
Gandhinagar.

Government Central Press, Gandhinagar.

INDEX

Extra No. 199

REGISTERED NO. G/GNR/2

©

सत्यमेव जयते

The Gujarat Government Gazette

EXTRAORDINARY

PUBLISHED BY AUTHORITY

Vol. XLIV] THURSDAY, MARCH 27, 2003/CAITRA 6, 1925

Separate paging is given to this Part in order that it may be filed as a Separate Compilation.

PART IV—C

Statutory Rules and Orders (other than those published in Parts I, I-A and I-L) made by Statutory Authorities other than the Government of Gujarat including those made by the Government of India, the High Court, the Director of Municipalities, the Commissioner of Police, the Director of Prohibition and excise, the District Magistrates and the Election Commission, Election Tribunals, Returning Officers and other authorities, under the Election Commission.

રાજ્ય ચૂંટણી પંચનું કાર્યાલય
બ્લોક નંબર : ૯, ૬ ઠ્ઠો માળ
સરદાર પટેલ ભવન,
સચિવાલય,ગાંધીનગર.
તારીખ :૨૫–૦૩–૨૦૦૩

ક્રમાંક : ચટણ–મનપ–ચઅન–૯–૩૨૦૦૩–ક

વંચાણે લીધુ :–૧. રાજ્ય ચૂંટણી પંચનો તા.૧૧–૩–૯૭નો આદેશ ક્રમાંક : રાચપ–ચટણ–મનપા–ચઅન–૯૭.

૨.રાજ્ય ચૂંટણી પંચનો તા. ૨૦–૩–૨૦૦૩ નો આદેશ ક્રમાંક: ચટણ– મનપ–ચઅન– (૯) /૩૨૦૦૩/ ક

આદેશ

રાજ્ય ચૂંટણી પંચના ઉપર આમુખ(૨)માં દર્શાવેલ આદેશથી વડોદરા, અમદાવાદ અને ભાવનગર મહાનગરપાલિકાઓની આગામી એપ્રિલ–૨૦૦૩ માં યોજાનાર પેટા ચૂંટણી માટે ચૂંટણી અધિકારીઓ તથા મદદનીશ ચૂંટણી અધિકારીઓની નિયુક્તિ કરવામાં આવેલ છે.

રાજ્ય ચૂંટણી પંચના ઉકત તા.૨૦-૩-૨૦૦૩ ના આદેશમાં અમદાવાદ મહાનગરપાલિકાના ચૂંટણી અધિકારી તથા મદદનીશ ચૂંટણી અધિકારી પુરતો ફેરફાર કરીને નીચે અનુસુચિમાં દર્શાવ્યા પ્રમાણે નિયુકિત આપવામાં આવે છે.

અનુસૂચિ

અ. નં.	મહાનગર-પાલિકાનું નામ	વોર્ડ નંબર	બેઠકનો પ્રકાર	ચૂંટણી અધિકારીનો હોદ્દો	મદદનીશ ચૂંટણી અધિકારીનો હોદ્દો
૧	૨	૩	૪	૫	૬
૧.	અમદાવાદ	૨૬	સામાન્ય મહિલા	નાયબ કલેકટર, પ્રાદેશિક તાલીમ કેન્દ્ર,અમદાવાદ	મદદનીશ નિયામક(વહીવટ) પ્રાદેશિક તાલીમ કેન્દ્ર,અમદાવાદ.

આ આદેશ ઉપર અનુસૂચિના આસન નં.૨ માં દર્શાવેલ મહાનગરપાલિકાની આગામી એપ્રિલ-૨૦૦૩ માં યોજાનાર પેટા ચૂંટણી પુરતો જ અમલમાં રહેશે.

ઉકત હુકમોનો અમલ તાત્કાલિક અસરથી કરવાનો રહેશે.

રાજ્ય ચૂંટણી પંચના આદેશથી,

યુ. સી. રાણે,
સચિવ
રાજ્ય ચૂંટણી પંચ,
ગાંધીનગર.

સરકારી મધ્યસ્થ મુદ્રણાલય, ગાંધીનગર.

INDEX

Extra No. 200

REGISTERED NO. G/GNR/2

©

सत्यमेव जयते

The Gujarat Government Gazette

EXTRAORDINARY

PUBLISHED BY AUTHORITY

Vol. XLIV] FRIDAY, MARCH 28, 2003/CAITRA 7, 1925

Separate paging is given to this Part in order that it may be filed as a Separate Compilation.

PART IV—C

Statutory Rules and Orders (other than those published in Parts I, I-A and I-L) made by Statutory Authorities other than the Government of Gujarat including those made by the Government of India, the High Court, the Director of Municipalities, the Commissioner of Police, the Director of Prohibition and excise, the District Magistrates and the Election Commission, Election Tribunals, Returning Officers and other authorities, under the Election Commission.

FORESTS AND ENVIRONMENT DEPARTMENT

Notification

Sachivalaya, Gandhinagar,25th March, 2003.

No.GVN-2003-(6)-ENV-1099-GOI-78-P. The following Notification No.S.O. 685(E) dated 1.7.2002 of Government of India, Ministry of Environment & Forests, New Delhi, is hereby republished.

INDEX

पर्यावरण और वन मंत्रालय

अधिसूचना

नई दिल्ली, 1 जुलाई, 2002

का.आ. 685(अ).— पर्यावरण (संरक्षण) अधिनियम, 1986 (1986 का 29) की धारा 6, 8 और धारा 25 द्वारा प्रदत्त शक्तियों का प्रयोग करते हुए, पुनःचक्रित प्लास्टिक विनिर्माण और उपयोग नियम, 1999 का संशोधन करने के लिए निम्नलिखित प्ररूप ऐसे सभी व्यक्तियों की जानकारी के लिए प्रकाशित किया जाता है जिनके उससे प्रभावित होने की संभावना है और सूचना दी जाती है कि उक्त संशोधन नियमों पर, उस तारीख से, जिसको उस राजपत्र की प्रतियां, जिसमें यह अधिसूचना अंतर्विष्ट है जनता को उपलब्ध करा दी जाती हैं, साठ दिन की अवधि के अवसान पर विचार किया जाएगा ;

उपर्युक्त विनिर्दिष्ट अवधि की समाप्ति से पूर्व उक्त प्रारूप नियमों की बाबत किन्हीं व्यक्तियों से कोई आक्षेप या सुझाव प्राप्त होंगे उन पर केन्द्रीय सरकार द्वारा विचार किया जाएगा, आक्षेप या सुझाव सचिव, पर्यावरण और वन मंत्रालय , पर्यावरण भवन, सी0जी0ओ0 काम्पलेक्स , लोधी रोड, नई दिल्ली-110003 को भेजे जा सकेंगे ।

प्रारूप नियम

पुनःचक्रित प्लास्टिक विनिर्माण और उपयोग नियम, 2002

1 (1) इन नियमों का संक्षिप्त नाम **पुनःचक्रित प्लास्टिक विनिर्माण और उपयोग नियम, 2002**

(2) ये इनके प्रकाशन की तारीख को प्रवृत्त होंगे ।

2. पुनःचक्रित प्लास्टिक विनिर्माण और उपयोग नियम, 2002 के नियम 1 के उपनियम (क) में इन नियमों का नाम निम्नानुसार पढ़ा जाएगा ;

"पुनःचक्रित प्लास्टिक, विनिर्माण और उपयोग नियम, 2002"

3. पुनःचक्रित प्लास्टिक विनिर्माण और उपयोग नियम, 2002 (जिसे इसमें इसके पश्चात् उक्त नियम कहा गया है) के नियम 2 में ,-

(क) उपनियम (ग) के स्थान पर, निम्नलिखित उपनियम रखा जाएगा ,अर्थात् :- "विक्रेता" से कोई ऐसा व्यक्ति अभिप्रेत है जो प्लास्टिक कैरी बैगों या आधानों में पैक हुई और भंडारित चीजों या वस्तुओं का विक्रय करता है

INDEX

(ख) उपनियम (ग) के पश्चात्, निम्नलिखित नियम अंतःस्थापित किए जाएंगे, अर्थात् :-

"(घ) "रजिस्ट्रीकरण" से अक्षत या पुनःचक्रित प्लास्टिक से बने कैरी बैग और आधानों के विनिर्माण के लिए अनुज्ञा अभिप्रेत है ;

(ङ) "कैरी बैग" से ऐसे प्लास्टिक बैग अभिप्रेत हैं जो स्वतः ले जाने के लक्षण रखते हैं जो सामान्यतः वेस्ट टाइप बैग और/ या "डी" पंचड बैग के रूप में ज्ञात हैं, वस्तुओं को ले जाने के लिए उपयोग में लाया जाता है ;

(च) "वस्तुओं" से ऐसी वस्तुएं और मदें अभिप्रेत हैं जिनके अंतर्गत सब्जियां, फल, भैषिजिय पदार्थ सम्मिलित हैं;

(छ) "आधानों" से ऐसे कठोर प्लास्टिक के ले जाने वाले और वस्तुएं अभिप्रेत हैं जिन्हें लिड के साथ या बिना वस्तुओं के भंडारण, ले जाने या विसर्जन के लिए उपयोग में लाया जाता है ;

(ज) उन शब्दों और पदों के जो इन नियमों में प्रयुक्त हुए हैं और परिभाषित नहीं हैं किन्तु अधिनियम में परिभाषित हैं, क्रमशः वही अर्थ होंगे जो उनके अधिनियम में हैं "

4. उक्त नियमों में, नियम 4 के स्थान पर, निम्नलिखित नियम रखा जाएगा, अर्थात् :-

" 4 अक्षत और पुनःचक्रित प्लास्टिक कैरी बैगों और पुनःचक्रित प्लास्टिक आधानों के विनिर्माण, विक्रय और उपयोग पर निर्बंधन

(क) नियम 8 के उपबंधो के अधीन रहते हुए,-

(1) कोई व्यक्ति अक्षत या पुनःचक्रित प्लास्टिक से बने आकार में 8X12 इंच से कम के (20x30 सेंटीमीटर) कैरी बैगों का विनिर्माण, वितरण या विक्रय नहीं करेगा ;

(2) किसी वस्तु के विक्रय के लिए कोई विक्रेता अक्षत या पुनःचक्रित प्लास्टिक के बने आकार में 8X12 इंच से कम के (20 X 30 सेंटीमीटर) कैरी बैगों का विक्रय नहीं करेगा ;

(3) कोई विक्रेता खाद्य पदार्थों के भंडारण, ले जाने, उत्सर्जन या पैकेजिंग के लिए पुनःचक्रित प्लास्टिक से बने कैरी बैगों का उपयोग नहीं करेगा ;

(ख) कोई विक्रेता खाद्य पदार्थों के भंडारण, ले जाने, उत्सर्जन या पैकेजिंग के लिए पुनःचक्रित प्लास्टिक से बने आधानों का उपयोग नहीं करेगा

5. उक्त निगम के नियम 7 में,-

(क) "पुनःचक्रित प्लास्टिक विनिर्माता " शब्दों से पहले" नियम 4 और 5 के उपबंधों के अधीन रहते हुए शब्द अंतःस्थापित किए जाएंगे ।

6. नियम 9 के पश्चात्, निम्नलिखित नियम अंतःस्थापित किए जाएंगे, अर्थात् :-

".10 विनिर्माण के लिए रजिस्ट्रीकरण अनुदत्त करना - (1) प्रत्येक अधिभोक्ता जो कैरी वैगों या आधानों का विनिर्माण कर रहा है, राज्य प्रदूषण नियंत्रण बोर्ड/प्रदूषण नियंत्रण समिति को रजिस्ट्रीकरण और रजिस्ट्रीकरण का नवीकरण अनुदत्त करने के लिए प्ररूप 1 में प्रसंस्करण फीस के रूप में 500 रुपए की राशि (केवल पांच सौ रुपए) के साथ आवेदन करेगा"

(2) राज्य प्रदूषण नियंत्रण बोर्ड/प्रदुषण नियंत्रण समिति कोई रजिस्ट्रीकरण जारी या उसका नवीकरण तब तक नहीं करेगी जब तक कि इकाई ने इन नियमों के नियम 5,6,7 और नियम 8 के अधीन विहित मानदंडों को पूरा न किया हो और राज्य प्रदूषण नियंत्रण बोर्ड/प्रदूषण नियंत्रण समिति की अपेक्षाओं के अनुसार वायु और जल अधिनियमों के अधीन विधिमान्य सहमति न रखती हो ;

(3) रजिस्ट्रीकरण अनुदत्त करने पर विनिश्चय सभी प्रकार से पूर्ण ऐसे आवेदन की प्राप्ति के 30 दिन के भीतर किया जाएगा ;

(4) इस नियम के अधीन अनुदत्त रजिस्ट्रीकरण, जब तक कि उसका पहले विखंडन, निलंबन या रद्दकरण नहीं किया गया हो 3 वर्ष की अवधि के लिए विधिमान्य रहेगा ;

INDEX

(5) रजिस्ट्रीकरण के नवीकरण के लिए कोई आवेदन प्ररूप 1 में कम से कम रजिस्ट्रीकरण की विधिमान्यतः के समाप्त होने से 60 दिन पूर्व किया जाएगा ;

(6) रजिस्ट्रीकरण तब तक प्रवृत्त रहेगा जब तक कि इसे नवीकृत या विखंडित नहीं कर दिया गया हो ।

11. आवेदन,- नियम 8 के उपबंध ऐसे अधिभोक्ताओं को लागू नहीं होंगे जो किसी निर्यात आदेश के विरुद्ध निर्यात के लिए कैरी बैगों का विनिर्माण करने के लिए रजिस्ट्रीकृत हैं ।"

प्ररूप 1

(नियम 10 (1) से नियम 4 तक देखें)

प्लास्टिक कैरी बैग और आधानों के विनिर्माण के लिए रजिस्ट्रीकरण अभिप्राप्त करने के लिए आवेदन

प्रेषक..........................

....

....

सेवा में

सदस्य सचिव,

...............प्रदूषण नियंत्रण बोर्ड/प्रदूषण नियंत्रण समिति

....

....

....

महोदय,

मैं/हम प्लास्टिक विनिर्माण, विक्रय और उपयोग नियम, 2002 के नियम 10 के अधीन रजिस्ट्रीकरण के लिए आवेदन करता हूँ/करते हैं

केवल कार्यालय उपयोग के लिए		
1	कोड सं०	
2.	क्या इकाई पर्यावरण और वन मंत्रालय द्वारा यथापरिभाषित अत्यधिक प्रदूषित क्षेत्र में स्थित है	
आवेदक द्वारा भरा जाए भाग क साधारण		
3. (क)	इकाई का नाम और क्रियाकलापों की अवस्थिति	
(ख)	इकाई का पता, टेलीफोन और फैक्स	
(ग)	निम्नलिखित के विनिर्माण के लिए अपेक्षित रजिस्ट्रीकरण : (i) अक्षत कैरीबैग (ii) पुनःचक्रित कैरी बैग (iii) अक्षत पात्र (iv) पुनःचक्रित पात्र	
(घ)	रजिस्ट्रीकरण के नवीकरण की दशा में पूर्व रजिस्ट्रीकरण और तारीख	

INDEX

4 (क)	क्या इकाई राज्य में डीसीएसएसआई या उद्योग विभाग के रजिस्ट्रीकृत है	
(ख)	यदि हाँ, तो प्रति संलग्न करें	
5 (क)	परियोजना पर विनिधानित कुल पूंजी	
(ख)	उत्पादन के आरंभ करने का वर्ष	
6 (क)	उत्पादों और उपउत्पादों की सूची और मात्रा	
(ख)	प्रयुक्त कच्ची सामग्री की सूची और मात्रा	
7.	उत्पादों और उत्पादित अपशिष्ट जिसके अंतर्गत कैपिटल विद्युत उत्पादन और अखनिजिकृत जल भी है इन निबंधनों में लागत और उत्पादन को दर्शित करते हुए विनिर्माणकारी प्रक्रिया का एक प्रवाहित डायग्राम प्रस्तुत करें	
8	विनिर्मित किए जाने वाले कैरी बैगों का न्यूनतम आकार	
9	नियम 5 ,6,7,8 के अनुपालन में प्रास्थिति	
	भाग ख बहिस्राव और उत्सर्जन से संबंधित	
10	(क) क्या इकाई जल अधिनियम के अधीन विधिमान्य सहमति रखती है यदि हाँ, तो प्रति संलग्न करें	
	(ख) क्या इकाई वायु अधिनियम के अधीन अधीन विधिमान्य सहमति रखती है यदि हाँ, तो प्रति संलग्न करें	
	भाग ग अपशिष्ट से संबंधित	
11.	ठोस अपशिष्ट : (क) उत्पादन की कुल मात्रा (ख) संयंत्र के भीतर भंडारण की पद्धति	

स्थान : हस्ताक्षर

तारीख : पदनाम

[फा. सं. 17-2/2001-एचएसएमडी (भाग-1)]

डॉ. वी. राजगोपालन, संयुक्त सचिव

INDEX

MINISTRY OF ENVIRONMENT AND FORESTS

NOTIFICATION

New Delhi, the 1st July, 2002

S.O. 685(E).— In exercise of the powers conferred by sections 6, 8 and 25 of the Environment (Protection) Act, 1986 (29 of 1986), the following draft of an amendment to the Recycled Plastics Manufacture and usage Rules, 1999 is hereby published , for the information of all persons likely to be affected thereby and notice is hereby given that the said Amendment rules will be taken into consideration after the expiry of a period of 60 days from the date on which the gazette copies containing this notification are made available to the public;

Any objection or suggestion which may be received from any person in respect of the said draft rules before the expiry of the period specified above, will be taken into consideration by the Central Government; the objection or suggestions may be addressed to the Secretary, Ministry of Environment and Forests, Paryavaran Bhawan, C.G.0 Complex, Lodhi Road, New Delhi - 110 003.

DRAFT RULES

Recycled Plastics Manufacture and usage Amendment Rules, 2002

1. (1) These rules may be called the **Recycled Plastics Manufacture and usage Amendment Rules, 2002.**

(2) These shall come into force on the date of their publication in the gazette

INDEX

2. In the Recycled Plastics Manufacture and usage Amendment Rules, 2002 in sub-rule (1) to Rule 1 the title of the rules shall read as:

" **Plastics Manufacture, Sale and Usage Rules, 2002.**

3. In the Plastics Manufacture, sale and usage Rules, 2002 (herein after referred to as the said rules), in rule 2; -

(a) for sub-rule (c) the following sub-rule be substituted namely " vendor" means any person who sells articles or commodities packaged and stored in plastic carry bags or containers;

(b) after sub-rule (c) the following sub-rules shall be inserted namely:

"(d) "**Registration"** means permission for manufacture of carry bags and containers made of virgin or recycled plastics;.

(e) "Carry bags" means plastic bags **which have a self carrying feature commonly known as vest type bag and / or " D " punched bags** used to carry commodities;

(f) "Commodities" means articles and items including vegetables, fruits pharmaceuticals etc.;

(g) "Containers" means rigid plastic holdings and articles with or without lid used to store, carry or dispense commodities."

(h) Words and expression used in the rules and not defined but defined in the Act shall have the meanings respectively assigned to them in the Act."

INDEX

4. In the said rules for rule –4 the following rule shall be substituted -

"4 Restriction on manufacture, sale and usage of virgin and recycled plastic carry bags and recycled plastic containers.

(a) Subject to the provisions of Rule 8; -

(1) No person shall manufacture, distribute or sell carry bags made of virgin or recycled plastics below 8 x 12 inches { 20 x 30 Cms} in size ;

(2) No vendor shall use carry bags made of virgin or recycled plastic below 8 x 12 inches { 20 x 30 Cms} in size for selling any commodity;

(3) No vendor shall use carry bags made of recycled plastics for storing, carrying, dispensing or packaging of foodstuffs;

(b) No vendor shall use containers made of recycled plastics for storing, carrying, dispensing or packaging of foodstuffs.

5. In rule – 7 of the said rules; -

(a) The words "subject to the provision of rule 4 & 5" shall be inserted before the words "manufacture of recycled plastics";

6. After rule – 9, the following rules shall be inserted namely; -

"10. Grant of Registration for Manufacture" - (1) Every occupier manufacturing carrybags or containers shall make an application in Form 1 along with a sum of Rupees 500.00 (Rupees five hundred only) as processing fee to the State Pollution Control Board/Pollution Control Committee for the grant of Registration and renewal of Registration;

(2) The State Pollution Control Board/Pollution Control Committee shall not issue and renew a Registration unless the unit meets the norms prescribed under rule 5, 6, 7 and 8 of these rules and also possesses valid consents under Air & Water Acts as per the requirement s of the State Pollution Control Board / Pollution control Committee

(3) Decision on grant of registration shall be taken within 30 days of the receipt of such application complete in all respects;

(4) The Registration granted under this rule shall, unless revoked suspended or cancelled earlierbe valid for a period of three years.

(5) An application for the renewal of Registration shall be made in Form 1 at least 60 days before expiry of validity of registration.

(6) The Registration shall continue to be in force until it is renewed or revoked.

11. Application.-Provisions of rule 8 shall not apply to occupiers registered to manufacture carry bags for exports against an export order."

INDEX

FORM - I
[See rules 10(1) to (4)]

APPLICATION FOR OBTAINING REGISTRATION FOR MANUFACTURE OF PLASTIC CARRYBAGS AND CONTAINERS

From: ....

....

....

To
The Member Secretary,
.... Pollution Control Board/Pollution Control Committee
....
....
....
....

Sir,

I/We hereby apply for Registration under Rule 10 of the Plastics Manufacture, Sale and Usage Rules, 2002.

For Office Use Only		
1.	Code No.	
2.	Whether the unit is situated in a critically polluted area as identified by Ministry of Environment & Forests	
To be filled in by Applicant PART – A GENERAL		
3.(a)	Name of the unit and location of activity	
(b)	Address, telephone and Fax of the unit	
(c)	Registration required for manufacturing of : (i) Carrybag virgin (ii) Carrybag recycled (iii) Containers virgin (iv) Container recycled	
(d)	In case of renewal of Registration previous Registration number and date	

INDEX

4.(a)	Is the unit registered with DCSSI or Dept. of industries in the state.	
(b)	If yes, attach a copy.	
5.(a)	Total capital invested on the project	
(b)	Year of commencement of production	
6.(a)	List and quantum of products and by-products	
(b)	List and quantum of raw materials used	
7.	Furnish a flow diagram of manufacturing process showing input and output in terms of products and waste generated including for captive power generation and demineralised water	
8	Minimum size of carry bags to be manufactured	
9	Status of compliance with rules 5,6,7,8.	
	PART – B PERTAINING TO EFFLUENT AND EMISSIONS	
10	(a) Does the unit have a valid consent under Water Act If yes, attach a copy	
	(b) Does the unit have a valid consent under Air Act If yes, attach a copy	
	PART – C PERTAINING TO WASTE	
11.	Solid Wastes: (a) Total Quantum of generation (b) Mode of storage within the plant	

Place :

Date :

Signature

Designation

[F. No. 17-2/2001-HSMD (Pt-1)]

Dr. V. RAJAGOPALAN, Jt. Secy.

By order and in the name of the Governor of Gujarat.

Smt. D. THARA,
Deputy Secretary to Government.

Government Central Press, Gandhinagar.

INDEX

Extra No. 201

REGISTERED NO. G/GNR/2

©

सत्यमेव जयते

The Gujarat Government Gazette

EXTRAORDINARY

PUBLISHED BY AUTHORITY

Vol. XLIV] SATURDAY, MARCH 29, 2003/CAITRA 8, 1925

Seperate paging is given to this Part in order that it may be filed as a Separate Compilation.

PART IV—C

Statutory Rules and Orders (other than those published in Parts I, I-A and I-L) made by Statutory Authorities other than the Government of Gujarat including those made by the Government of India, the High Court, the Director of Municipalities, the Commissioner of Police, the Director of Prohibition and excise, the District Magistrates and the Election Commission, Election Tribunals, Returning Officers and other authorities, under the Election Commission.

State Election Commission
Block No. 9, 6th floor,
New Sachivalaya,
Gandhinagar.
Date :- 24/03/2003.

NO : SEC-ELC-DTP-EVM-2003-(1).

- ORDER -

In pursuance of clause (ga) of rule (1) and provision of rule 54A of the Gujarat Panchayats Elections Rules, 1994, the State Election Commission hereby approves the designs of the Control Unit and Balloting Unit of voting machines produced as Electronic Voting Machine-Mk-II (Model No. C808) as per the specifications and directions given by the Commission, by Bharat Electronics Ltd., Bangalore, for use at an election in a Electoral Division/Ward of a Panchayat/election of Sarpanch Constituency.

By order,
U. C. RANE,
Secretary
State Election Commission
Gandhinagar.

Government Central Press, Gandhinagar.

INDEX

REGISTERED NO. G/GNR/2

Extra No. 202

©

सत्यमेव जयते

The Gujarat Government Gazette

EXTRAORDINARY

PUBLISHED BY AUTHORITY

Vol. XLIV] SATURDAY, MARCH 29, 2003/CAITRA 8, 1925

Separate paging is given to this Part in order that it may be filed as a Separate Compilation.

PART IV—C

Statutory Rules and Orders (other than those published in Parts I, I-A and I-L) made by Statutory Authorities other than the Government of Gujarat including those made by the Government of India, the High Court, the Director of Municipalities, the Commissioner of Police, the Director of Prohibition and excise, the District Magistrates and the Election Commission, Election Tribunals, Returning Officers and other authorities, under the Election Commission.

રાજ્ય ચૂંટણી પંચનું કાર્યાલય
બ્લોક નંબર : ૯, ૬ ઠ્ઠો માળ
સરદાર પટેલ ભવન,
સચિવાલય, ગાંધીનગર.
તારીખ : ૨૪–૦૩–૨૦૦૩

ક્રમાંક : રાચપ–ચટણ–જિતાપં–વમય–૨૦૦૩–(૨)

આદેશ

ગુજરાત પંચાયત ચૂંટણી નિયમો–૧૯૯૪ ના નિયમ–૨૨ ના પેટા નિયમ–૧ ક તથા ભારતના બંધારણના અનુચ્છેદ–૨૪૩–ક હેઠળ મળેલ સત્તાની રૂઈએ રાજ્ય ચુંટણી પંચ નીચેની જિલ્લા/તાલુકા પંચાયતોની સામે દર્શાવેલ મતદાર મંડળોની ખાલી બેઠકોની આગામી પેટા ચૂંટણીના મતો ગુજરાત પંચાયત ચૂંટણી નિયમો–૧૯૯૪ ના ભાગ–૬ક ની જોગવાઈઓ અનુસાર વિજાણું મતદાન યંત્રોથી નોંધવા તથા ભાગ–૭ ક ની જોગવાઈઓ અનુસાર તેવા યંત્રોમાં નોંધાયેલ મતોની ગણતરી કરવા આથી નકકી કરે છે.

INDEX

અનુ નંબર	જિલ્લા/તાલુકા પંચાયતનું નામ	મતદાર મંડળ ક્રમાંકઃ નામ
૧	વલસાડ જિલ્લા પંચાયત	૩– અટગામ
૨	કપરાડા તાલુકા પંચાયત જિ. વલસાડ	૧૭– સુખાલા
૩	શહેરા તાલુકા પંચાયત જિ. પંચમહાલ	૧૭– સાજીવાવ
૪	ઘોઘંબા તાલુકા પંચાયત જિ. પંચમહાલ	૧૨– કાંટુ
૫	વ્યારા તાલુકા પંચાયત જિ. સુરત	૧૪– કપુરા
૬	વાલોડ તાલુકા પંચાયત જિ. સુરત	૪– બેડકુવા
૭	વિજાપુર તાલુકા પંચાયત જિ. મહેસાણા	૪– દેવડા
૮	ધારી તાલુકા પંચાયત જિ. અમરેલી	૬–ધારી.૩
૯	રાપર તાલુકા પંચાયત જિ. કચ્છ	૮– ગેડી
૧૦	રાપર તાલુકા પંચાયત જિ. કચ્છ	૧૩– પ્રાગપર
૧૧	રાપર તાલુકા પંચાયત જિ. કચ્છ	૧૭– સણવા
૧૨	ગરબાડા તાલુકા પંચાયત જિ. દાહોદ	૭– દેવધા
૧૩	ફતેપુરા તાલુકા પંચાયત જિ. દાહોદ	૧૧– માધવા
૧૪	વિજયનગર તાલુકા પંચાયત જિ. સાબરકાંઠા	૯– કોડિયાવાડા
૧૫	ખેડબ્રહ્મા તાલુકા પંચાયત જિ. સાબરકાંઠા	૧૫– પાટડીયા

રાજ્ય ચૂંટણી પંચના આદેશથી,

યુ. સી. રાણે,
સચિવ,
રાજ્ય ચૂંટણી પંચ
ગાંધીનગર.

સરકારી મધ્યસ્થ મુદ્રણાલય, ગાંધીનગર.

INDEX

Extra No. 203

REGISTERED NO. G/GNR/2

©

सत्यमेव जयते

The Gujarat Government Gazette

EXTRAORDINARY

PUBLISHED BY AUTHORITY

Vol. XLIV] SATURDAY, MARCH 29, 2003/CAITRA 8, 1925

Separate paging is given to this Part in order that it may be filed as a Separate Compilation.

PART IV—C

Statutory Rules and Orders (other than those published in Parts I, I-A and I-L) made by Statutory Authorities other than the Government of Gujarat including those made by the Government of India, the High Court, the Director of Municipalities, the Commissioner of Police, the Director of Prohibition and excise, the District Magistrates and the Election Commission, Election Tribunals, Returning Officers and other authorities, under the Election Commission.

State Election Commission
Block No. 9, 6th floor,
New Sachivalaya,
Gandhinagar.
Date :- 24/03/2003.

-: ORDER :-

No. SEC-ELC-DTP-EVM-2003-(3):- In pursuance of subrule (2) of rule 54 P of the Gujarat Panchayats Elections Rules, 1994, the State Election Commission hereby directs that the control unit(s) and the balloting unit(s) of voting machines to be used at the elections to the Electoral Division/Ward of Panchayat/election of Sarpanch shall be sealed after the poll in the following manner :-

(i) The balloting unit(s) and the control unit(s) shall be disconnected and the power switch in the control unit(s) shall be switched “OFF”.

(ii) The balloting unit(s) and the control unit(s) shall be put back in their respective carrying cases.

(iii) The carrying cases shall then be sealed by passing a thread through the two holes provided for the purpose on both sides of the carrying cases and putting thread seal on an address tag showing the particulars of the election and the polling station.

By order,
U. C. RANE,
Secretary
State Election Commission
Gandhinagar.

Government Central Press, Gandhinagar.

INDEX

REGISTERED NO. G/GNR/2

Extra No. 204

©

सत्यमेव जयते

The Gujarat Government Gazette

EXTRAORDINARY

PUBLISHED BY AUTHORITY

Vol. XLIV] SATURDAY, MARCH 29, 2003/CAITRA 8, 1925

Separate paging is given to this Part in order that it may be filed as a Separate Compilation.

PART IV—C

Statutory Rules and Orders (other than those published in Parts I, I-A and I-L) made by Statutory Authorities other than the Government of Gujarat including those made by the Government of India, the High Court, the Director of Municipalities, the Commissioner of Police, the Director of Prohibition and excise, the District Magistrates and the Election Commission, Election Tribunals, Returning Officers and other authorities, under the Election Commission.

State Election Commission
Block No. 9, 6th floor,
New Sachivalaya,
Gandhinagar.
Date :- 24/03/2003.

ORDER

NO:SEC-ELC-DTP-EVM-2002-(4)-In pursuance of rule 54B of Gujarat Panchayats Elections Rules, 1994, the State Election Commission hereby specifies that the ballot paper(lebel) on the balloting unit of a voting machine at an election in Electoral Division/ward of a Panchayat/election of Sarpanch constituency, shall be in the following form and language(s) :-

(i) There shall be displayed on the balloting unit a ballot paper in the space meant therefor. The total length of the ballot paper shall be 455 mm and its width shall be 139 mm.

(ii) At the top of the ballot paper there shall be a space provided for indicating the particulars of the election and the name of the Electoral Division/ward constituency, of the size 8 mm (length) x 139 mm (width).

(iii) In the space so provided, on the top left hand corner, the serial number of the ballot paper shall be printed in English in three digits in 16 to 18 point size numerals as may be considered convenient from the point of view of printing. On the top right hand corner, the sheet number in English in one digit shall be printed if the ballot paper is printed on more than one sheet, where the number of contesting candidates exceeds fifteen.

(iv) In addition to the serial number and the sheet number, if any, the particulars of the election shall also be printed in the said space. These particulars shall contain the serial number and name of the Electoral Division/ward constituency, as the case may be, as given in the latest Delimitation Order, the name of the Panchayat the year of election and nature of election, depending upon whether the ballot paper is intended for a General, Midterm or a By election. The particulars shall be printed in Gujarati language in 12 to 14 point size letters and numerals as may be considered convenient from the point of view of printing. The following illustrations will make the position :-

(a) For General Election to the District Panchayat :
'૪- અંતિસર/ખેડા/જિ.પં./૨૦૦૩/સામાન્ય.'

(b) For By Election to the District Panchayat ;
'૨૨-માંડવી/સુરત/જિ.પં./૨૦૦૩/પેટા.'

(c) For Midterm Election to District Panchayat :
'૩-ભાડલા/રાજકોટ/જિ.પં./૨૦૦૩/મધ્યસત્ર.'

(d) For General Election to the Taluka Panchayat :
'૩-ડાભેલા/અમીરગઢ/તા.પં./૨૦૦૩/સામાન્ય.'

(e) For By Election to the Taluka Panchayat :
'૧૮-રાનકુવા/ચીખલી/તા.પં./૨૦૦૩/પેટા.'

(f) For Midterm Election to the Taluka Panchayat :
'૪-બરડીયા/દ્વારકા/તા.પં./૨૦૦૩/મધ્યસત્ર.'

(g) For General Election to the ward of a Village Panchayat :
'૫-હાથલા/ગ્રા.પં./૨૦૦૩/સામાન્ય.'

(h) For By Election to the ward of a Village Panchayat :
'૫-હલધરૂ/ગ્રા.પં./૨૦૦૩/પેટા.'

(i) For Midterm Election to the ward of a Village Panchayat :
'૭-ખાટા/ગ્રા.પં./૨૦૦૩/મધ્યસત્ર.'

(j) For General Election to the Sarpanch of a Village Panchayat :
'સરપંચ/હાથલા/ગ્રા.પં./૨૦૦૩/સામાન્ય.'

(k) For By Election to the Sarpanch of a Village Panchayat :
'સરપંચ/હલધરૂ/ગ્રા.પં./૨૦૦૩/પેટા.'

(l) For Midterm Election to the Sarpanch of a Village Panchayat :
'સરપંચ/ખાટા/ગ્રા.પં./૨૦૦૩/મધ્યસત્ર.'

INDEX

(v) Below the space in which the particulars or the election are printed, there shall be a thick black line of 1.00 mm.

(vi) Below this line, there shall be printed the serial number of each contesting candidates in English and his name in Gujarati language and the symbol allotted to him in separate panel for each candidate.

(vii) The size of the panel for each contesting candidate shall be 27.5 mm (length) x 139 mm (width).

(viii) The panels of the candidates shall be separated from each other by a thick black line of 1.0 mm.

(ix) The names of the contesting candidates shall be arranged on the ballot paper in the same order in which their names appear in the list of contesting candidates.

(x) The names of not more than fifteen candidates shall be arranged on one sheet of a ballot paper. If the number of contesting candidates is lass than fifteen, the space below the panel for the last contesting candidate shall be kept blank.

(xi) If the number of contesting candidates exceeds fifteen, the ballot paper shall be printed on two sheets of the above mentioned size and dimensions, if the number of candidates is between sixteen and thirty, on three sheets if the number of contesting candidates is between thirty one and forty-five, on four sheets if their number is between forty six and sixty. In such cases where the ballot paper is printed on more than one sheet, the names of contesting candidates from S.No. 1 to 15 be printed on the first sheet, form S. No. 16 to 30 shall be printed on the second sheet, from S.No. 31 to 45 shall be printed on the third sheet and 46 onwards shall be printed on the fourth sheet. If the number of candidates is less than thirty, the space below the panel for the last contesting candidate in the second sheet shall be kept blank. Similar will be the case for the third and fourth sheets or the ballot papers.

(xii) On the top of each such sheet, in the space provided for indicating the particular of the election ,its number shall be indicated in bold words and letters in 18 to 20 point size letters and numerals as may be considered convenient from the point of view of printing, e.g., 'Sheet No. 1', 'Sheet No. 2', etc.

(xiii) The name of the contesting candidates shall be printed in the same language or languages in which the list of contesting candidates has been prepared. All serial numbers, i.e., serial number of ballot papers, sheet number and serial number of the candidates, shall be indicated only in the international form of Indian numerals.

INDEX

(xiv) Serial number as shown in clause (iii) above and the name of the candidate in 18 to 20 point size letters shall be printed on the left hand side and his symbol on the right hand side in the panel meant for him.

(xv) The ballot papers for election to Electoral Division of the District Panchayat and election to the ward of a Village Panchayat shall be printed in black ink on white paper of 70 G.S.M. and for election to the Electoral Division of the Taluka Panchayat and Sarpanch of a Village Panchayat shall be printed in black ink on pink paper of 70 G.S.M.

2. In pursuance of Rule 54M of the said rules, the State Election Commision hereby specifies that the 'tendered ballot paper' shall be of the same design and shall be printed in the same language or languages as the ballot paper to be used for display on the Electronic Voting Machine used at the polling station concerned and the words 'Tendered Ballot Paper' shall be stamped on its reverse.

By Order,

U. [illegible]. RANE,
Secretary
State Election Commission
Gandhinagar.

Government Central Press, Gandhinagar.

INDEX

REGISTERED NO. G/GNR/2

Extra No. 205

©

सत्यमेव जयते

The Gujarat Government Gazette

EXTRAORDINARY

PUBLISHED BY AUTHORITY

Vol. XLIV] SATURDAY, MARCH 29, 2003/CAITRA 8, 1925

Separate paging is given to this Part in order that it may be filed as a Separate Compilation.

PART IV—C

Statutory Rules and Orders (other than those published in Parts I, I-A and I-L) made by Statutory Authorities other than the Government of Gujarat including those made by the Government of India, the High Court, the Director of Municipalities, the Commissioner of Police, the Director of Prohibition and excise, the District Magistrates and the Election Commission, Election Tribunals, Returning Officers and other authorities, under the Election Commission.

રાજય ચૂંટણી પંચનું કાર્યાલય
બ્લોક નંબર : ૯, ૬ ઠ્ઠો માળ
સરદાર પટેલ ભવન,
સચિવાલય, ગાંધીનગર.
તારીખ : ૨૪–૦૩–૨૦૦૩

ક્રમાંક : રાચપ–ચટણ–પચત–વમય–૨૦૦૩–(૫)

આદેશ

૧. ગુજરાત પંચાયત ચૂંટણી નિયમો–૧૯૯૪ ના નિયમ–૪૦ હેઠળ પંચાયતોની ચૂંટણીમાં મતપેટી દ્વારા મતદાન લેવાના પ્રસંગે મતદારને મતપત્ર આપવામાં આવે તે પહેલાં મતપત્રના પાછળના ભાગમાં વિશિષ્ટ પ્રકારની નિશાની લગાડવા તથા પ્રમુખ અધિકારીએ પુરી સહી કરવાની રહે છે.

૨. ગુજરાત પંચાયત ચૂંટણી નિયમો–૧૯૯૪ ને રાજય સરકારના પંચાયત ગ્રામ ગૃહ નિર્માણ વિભાગ અને ગ્રામ વિકાસ વિભાગે તા. ૨૨ ઓકટોબર ૨૦૦૧ના જાહેરનામાથી સુધારી
'વિજાણું મતદાન યંત્રો દ્વારા મતદાન' અને ' વિજાણું મતદાન યંત્રોથી મતદાન કરાયેલ મતોની ચકાસણી અને ગણતરી કરવા અને પરીણામોની જાહેરાત કરવા બાબત,' ભાગ–૬ક તથા ૭ ક ઉમેરેલ છે. નિયમ–૫૪ ખ ના પેટા નિયમ–(૪) પ્રમાણે વિજાણું મતદાન યંત્રના મતદાન એકમમાં હરીફ ઉમેદવારોના નામ અને પ્રતિકો દર્શાવતું મતપત્ર (લેબલ) ચૂંટણી અધિકારીએ લગાવવાની જોગવાઈ થયેલ છે. પરંતુ તેની પાછળના ભાગે વિશિષ્ટ પ્રકારની નિશાની કે સહી કરવા બાબતે જોગવાઈ થયેલી નથી. આથી ભારતના સંવિધાનના અનુચ્છેદ ૨૪૩ ડ તથા ઉપરોકત નિયમોના નિયમ–૭૧ હેઠળ મળેલ સત્તાની રૂઈએ નિયમ–૫૪ ખ ના પેટા નિયમ (૧) હેઠળ રાજય ચૂંટણી પંચે કરેલ આદેશ પ્રમાણેના, ચૂંટણી લડતા ઉમેદવારોના નામ અને પ્રતિકો ધરાવતા પેટા નિયમ (૪) મુજબ ચૂંટણી અધિકારીએ લગાડવાના મતપત્ર (લેબલ) ની પાછળની જમણી બાજુએ ઉપરના ભાગે જે તે મતદાન મથક માટેનો વિશિષ્ટતા દર્શક સીકકો લગાવવા તથા તેની નીચે ચૂંટણી અધિકારીએ પોતાની પુરી સહી કરવા રાજય ચૂંટણી પંચ આથી આદેશ કરે છે.

આદેશથી.
યુ. સી. રાણે,
સચિવ,
રાજય ચૂંટણી પંચ
ગાંધીનગર.

સરકારી મધ્યસ્થ મુદ્રણાલય, ગાંધીનગર.

INDEX

Extra No. 206

REGISTERED NO. G/GNR/2

©

सत्यमेव जयते

The Gujarat Government Gazette

EXTRAORDINARY

PUBLISHED BY AUTHORITY

Vol. XLIV] SATURDAY, MARCH 29, 2003/CAITRA 8, 1925

Separate paging is given to this Part in order that it may be filed as a Separate Compilation.

PART IV—C

Statutory Rules and Orders (other than those published in Parts I, I-A and I-L) made by Statutory Authorities other than the Government of Gujarat including those made by the Government of India, the High Court, the Director of Municipalities, the Commissioner of Police, the Director of Prohibition and excise, the District Magistrates and the Election Commission, Election Tribunals, Returning Officers and other authorities, under the Election Commission.

રાજ્ય ચૂંટણી પંચનું કાર્યાલય
બ્લોક નંબર : ૯, ૬ ઠ્ઠો માળ
સરદાર પટેલ ભવન,
સચિવાલય, ગાંધીનગર.
તારીખ : ૨૪—૦૩—૨૦૦૩

ક્રમાંક : રાચપ—ચટણ—પચત—વમય—૨૦૦૩—(૬)

આ દે શ

૧. ગુજરાત પંચાયત ચૂંટણી નિયમો—૧૯૯૪ ના નિયમ—૩૫ તથા ૩૬ ની જોગવાઈઓ પ્રમાણે રાજ્ય ચૂંટણી પંચે આદેશ ક્રમાંક:રાચપ—ચટણ—પચત—પેપરસીલ—૯૯ તા. ૧—૬—૯૯ થી પંચાયતોની ચૂંટણીમાં, લોકસભા/વિધાનસભાની ચૂંટણીમાં ઉપયોગમાં લેવાતી મતપેટીઓનો ઉપયોગ કરવાના સમયે મતપેટીને સુરક્ષિત કરવા ઉપયોગમાં લેવાના પેપરસીલનાં રંગ, સાઈઝ તથા ડીઝાઈન નકકી કરી તે મુજબનાં પેપરસીલનો જથ્થો જિલ્લા ચૂંટણી અધિકારી અને કલેકટરશ્રીઓને ઉપલબ્ધ કરેલ છે, જેનો ઉપયોગ પંચાયતોની ચૂંટણીમાં મતપેટી દ્વારા મતદાન લેવાના પ્રસંગે કરવામાં આવે છે.

૨. ગુજરાત પંચાયત ચૂંટણી નિયમો—૧૯૯૪ માં રાજ્ય સરકારના પંચાયત ગ્રામ ગૃહ નિર્માણ અને ગ્રામ વિકાસ વિભાગના તા.૨૨ ઓકટોબર—૨૦૦૧ના જાહેરનામાથી સુધારો કરી 'ભાગ—૬ ક' તથા 'ભાગ—૭ ક' ઉમેરેલ છે જે અનુસાર વિજાણું યંત્રો દ્વારા મતદાન અને મતગણતરી બાબતે જોગવાઈઓ થયેલ છે. નિયમ—૫૪ ચ ના પેટા નિયમ (૩) અનુસાર મતદાન મથકના પ્રમુખ અધિકારીએ વિજાણું મતદાન યંત્રના નિયંત્રણ એકમની સલામતી માટે પેપરસીલનો ઉપયોગ કરવા જોગવાઈ છે આથી રાજ્ય ચૂંટણી પંચ, ભારતના સંવિધાનના અનુચ્છેદ ૨૪૩ (ડ) તથા ઉપરોકત નિયમોના નિયમ—૭૧ હેઠળ મળેલ સત્તાની રૂઈએ ચૂંટણીમાં મતપેટીના ઉપયોગ સમયે મતપેટી સુરક્ષિત કરવા ઉપયોગમાં લેવાતા પેપરસીલ, વિજાણું મતદાન યંત્રોના નિયંત્રણ એકમના પરીણામ સેકસનની સલામતી માટે ઉપયોગમાં લેવા નકકી કરે છે.

આદેશથી,
યુ. સી. રાણે,
સચિવ,
રાજ્ય ચૂંટણી પંચ
ગાંધીનગર.

સરકારી મધ્યસ્થ મુદ્રણાલય, ગાંધીનગર.

INDEX

Extra No. 207

REGISTERED NO. G/GNR/2

©

सत्यमेव जयते

The Gujarat Government Gazette

EXTRAORDINARY

PUBLISHED BY AUTHORITY

Vol. XLIV] SATURDAY, MARCH 29, 2003/CAITRA 8, 1925

Separate paging is given to this Part in order that it may be filed as a Separate Compilation.

PART IV—C

Statutory Rules and Orders (other than those published in Parts I, I-A and I-L) made by Statutory Authorities other than the Government of Gujarat including those made by the Government of India, the High Court, the Director of Municipalities, the Commissioner of Police, the Director of Prohibition and excise, the District Magistrates and the Election Commission, Election Tribunals, Returning Officers and other authorities, under the Election Commission.

રાજ્ય ચૂંટણી પંચનું કાર્યાલય
બ્લોક નંબર : ૯, ૬ ઠ્ઠો માળ
સરદાર પટેલ ભવન,
સચિવાલય,ગાંધીનગર.
તારીખ :૨૪–૦૩–૨૦૦૩

ક્રમાંક : રાચંપ–ચટણ–પંચત–વમય–૨૦૦૩–(૭)

આ દે શ

૧. ભારતના સંવિધાનના અનુચ્છેદ ૨૪૩ (ડ), ગુજરાત પંચાયત અધિનિયમ–૧૯૯૩ તથા ગુજરાત પંચાયત ચૂંટણી નિયમો–૧૯૯૪ ની જોગવાઈઓ અનુસાર રાજ્ય ચુંટણી પંચે રાજ્યનીપંચાયતોની ચૂંટણીઓ યોજવાની રહે છે.

૨. ગુજરાત પંચાયત ચૂંટણી નિયમો–૧૯૯૪ ના નિયમ ૨૪ હેઠળ રાજ્ય ચૂંટણી પંચે, મતપેટી દ્વારા મતદાન લેવાના પ્રસંગોએ છપાવવાના મતપત્રોનો નમુનો આદેશં ક્રમાંકઃ રાચપ–ચટણ– પચત–મપન–૯૫, તા.૩–૫–૯૫, સુધારા આદેશ ક્રમાંકઃ રાચપ–ચટણ–પચત–મપન–૯૫, તા. ૧૭–૫–૯૫ તથા સુધારા આદેશ ક્રમાંકઃ રાચપ–ચટણ–પચત–મપન–૯૯ તા. ૧૨–૨–૯૯ થી નકકી કરેલ છે.

૩. રાજ્ય સરકારના પંચાયત ગ્રામ ગૃહ નિર્માણ અને ગ્રામ વિકાસ વિભાગે તા. ૨૨ ઓકટોબર–૨૦૦૧ના જાહેરનામાથી ગુજરાત પંચાયત ચૂંટણી નિયમો –૧૯૯૪ સુધારી તેમાં પ્રકરણ–૬ ક તથા ૭ ક ઉમેરી વિજાણું મતદાન યંત્રોથી મતદાન લેવા તથા તેની મતગણતરી કરવાની જોગવાઈઓ કરવામાં આવેલ છે. રાજ્ય ચૂંટણી પંચે આદેશ ક્રમાંકઃ એસઈસી–ઈએલસી–ડીટીસી–ઈવીએમ–૨૦૦૩–(૪), તા.૨૪–૦૩–૨૦૦૩ થી નિયમ–૫૪ ખ અનુસાર વિજાણું મતદાન યંત્રના મતદાન એકમ પર મુકવાના ચૂંટણી લડતા હરીફ ઉમેદવારોની યાદીના મતપત્ર (લેબલ) ની ભાષા તથા સ્વરૂપ નકકી કરેલ છે.

INDEX

૪. રાજ્ય ચૂંટણી પંચે આદેશ ક્રમાંકઃ રાચપ–ચટણ–પચત–મપન–૯૫, તા. ૩–૫–૯૫ ,સુધારા આદેશ ક્રમાંકઃ રાચપ–ચટણ–પચત–મપન–૯૫ તા. ૧૭–૫–૯૫ તથા સુધારા આદેશ ક્રમાંકઃ રાચપ–ચટણ–પચત–મપન–૯૯ તા. ૧૨–૨–૯૯ થી નિયમ, ૨૪ (છ) (૧) હેઠળ સર્વીસ મતદારો માટેના મતપત્રના નમૂના નં.૨અ,૨બ,૨ક તથા ૨ડ નક્કી કરેલ છે તથા ચૂંટણી ફરજ પરના મતદારો, ખાસ મતદારોને સામાન્ય મતપત્ર આપવા નક્કી કરેલ છે. ગુજરાત પંચાયત ચૂંટણી નિયમો ૧૯૯૪ માં પ્રકરણ ૬ ક થી વિજાણું મતદાન યંત્રો દ્વાર મતદાન નોંધવાની જોગવાઈ થઈ છે. આથી પંચાયતોની ચૂંટણીમાં વિજાણું મતદાન યંત્રો દ્વારા મતદાન કરાવવામાં આવે ત્યારે ભારતના સંવિધાનના અનુચ્છેદ ૨૪૩ (ઙ) તથા ગુજરાત પંચાયત ચૂંટણી નિયમો ૧૯૯૪ ના નિયમ ૫૪ ખ હેઠળ નીચે પ્રમાણે નક્કી કરે છે.

(૧) સેવા (સર્વીસ) મતદારોને યથાપ્રસંગ નમુના ૨–અ,૨–બ,૨–ક કે ૨–ડ મુજબનું ટપાલ મતપત્ર છપાવીને ઈસ્યુ કરવાનું રહેશે.

(૨) ચૂંટણી ફરજ પરના મતદાર, ખાસ (સ્પેશ્યલ) મતદાર તથા નિવારણ અટકાયત હેઠળના મતદારોને રાજ્ય ચૂંટણી પંચના આદેશ ક્રમાંક : એસઈસી–ઈએલસી–ડીટીપી–ઈવીએમ–૨૦૦૩–(૪), તા.૨૪–૦૩–૨૦૦૩ પ્રમાણેનું મતપત્ર (લેબલ) ટપાલ મતપત્ર તરીકે ઈસ્યુ કરવાનું રહેશે.

(૩) નિયમ–૫૪ ખ મુજબનું મતપત્ર (લેબલ) ટેન્ડર મતપત્ર તરીકે તથા ચૂંટણી ફરજ પરના મતદાર, ખાસ (સ્પેશ્યલ) મતદાર તથા નિવારણ અટકાયત હેઠળના મતદારો માટે ઉપયોગમાં લેવાનું હોઈ, ચૂંટણી અધિકારીએ મતદાર મંડળ / વોર્ડના મતદાન મથક દીઠ ૧૦૦/૫૦ ની સંખ્યા ગણીને કુલ મતપત્રો (લેબલ) છપાવવાનાં રહેશે. ચૂંટણી લડતા હરીફ ઉમેદવારોની સંખ્યા ૧૫ થી વધુ હોય ત્યારે

આવાં મતપત્રો સળંગ શીટના કાગળમાં છાપેલાં ઉપયોગમાં લઈ શકાશે. મતદાન એકમમાં મુકવાનું મતપત્ર (લેબલ) ઉમેદવારોની સંખ્યા પ્રમાણે ઉપયોગમાં લેવાના મતદાન એકમ પ્રમાણે અલગ અલગ શીટમાં રહેશે.

આદેશથી,

યુ. સી. રાણે,

સચિવ,

રાજ્ય ચૂંટણી પંચ

ગાંધીનગર.

સરકારી મધ્યસ્થ મુદ્રણાલય, ગાંધીનગર.

INDEX

Extra No. 208

REGISTERED NO. G/GNR/2

©

सत्यमेव जयते

The Gujarat Government Gazette

EXTRAORDINARY

PUBLISHED BY AUTHORITY

Vol. XLIV] SATURDAY, MARCH 29, 2003/CAITRA 8, 1925

Separate paging is given to this Part in order that it may be filed as a Separate Compilation.

PART IV—C

Statutory Rules and Orders (other than those published in Parts I, I-A and I-L) made by Statutory Authorities other than the Government of Gujarat including those made by the Government of India, the High Court, the Director of Municipalities, the Commissioner of Police, the Director of Prohibition and excise, the District Magistrates and the Election Commission, Election Tribunals, Returning Officers and other authorities, under the Election Commission.

રાજય ચૂંટણી પંચનું કાર્યાલય
બ્લોક નંબર : ૯, ૬ ઠો માળ
સરદાર પટેલ ભવન,
સચિવાલય, ગાંધીનગર.
તારીખ :૨૪—૩—૨૦૦૩

ક્રમાંક : રાચપ—ચટણ—પચત—વમય—૨૦૦૩—(૮)

આદેશ

(૧) ગુજરાત પંચાયત ચૂંટણી નિયમો ૧૯૯૪ની જોગવાઈઓ અનુસાર મતપેટીથી મતદાન કરવાના પ્રસંગે રાજય ચૂંટણી પંચનું સીક્રેટ સીલ જિલ્લા/તાલુકા પંચાયત ચૂંટણીના મતદાન મથકના પ્રમુખ અધિકારી તરફથી સીલ કરી ચૂંટણી અધિકારીને મોકલેલ પરબીડીયાં ઉપર લગાડવા અને ચૂંટણી અધિકારી તરફથી મતગણતરી પૂરી થયા બાદ અને પરિણામ જાહેર કર્યા બાદ તૈયાર કરેલ સીલબંધ પરબીડીયાં ઉપર લગાડવા પરિપત્ર ક્રમાંકઃ રાચપ—ચટણ—પચત—મતગ—૯૫ તા. ૨૪—૪—૯૫ થી નકકી કરવામાં આવેલ છે.

(૨) રાજય સરકારના પંચાયત ગ્રામ ગૃહ નિર્માણ અને ગ્રામ વિકાસ વિભાગે તા. ૨૨ ઓકટોબર ૨૦૦૧ ના જાહેરનામાથી ગુજરાત પંચાયત ચૂંટણી નિયમો—૧૯૯૪ સુધારી વિજાણું મતદાન યંત્રો દ્વારા મતદાન અને તેની મતગણતરી કરવા બાબત ભાગ—૬ ક તથા ૭ ક ઉમેરેલ છે. પંચાયતોની ચૂંટણીમાં વિજાણું મતદાન યંત્રોનો ઉપયોગ કરી મતદાન લેવામાં આવે અને તેની મતગણતરી કરવામાં આવે ત્યારે મતગણતરી પુરી થયા પછી પરીણામ જાહેર કર્યા પછી તૈયાર કરેલ સીલબંધ પરબીડીયાં તથા વિજાણું મતદાન યંત્ર સીલબંધ કરી નીચે જણાવ્યા પ્રમાણે સીક્રેટ સીલ લગાડવા આદેશ કરવામાં આવે છે. ચૂંટણીના હરીફ ઉમેદવાર કે તેમના ચૂંટણી એજન્ટ તેમના સીલ લગાવવા ઈચ્છતા હશે તો તેઓ તેમ કરી શકશે.

મતદાન મથકના પ્રમુખ અધિકારી તરફથી આવેલ સીલબંધ પરબીડીયાંની વિગત	ચૂંટણી અધિકારી તરફથી મતગણતરી કરી તૈયાર કરેલ સીલબંધ પરબીડીયાંની વિગત તથા સાધન સામગ્રી
૧	૨
(૧) નમુના નં. ૨૩ ક મુજબનું મતદારોનું રજીસ્ટર (૨) નિશાનીવાળી મતદારયાદીની નકલ ધરાવતું પરબીડીયું (૩) સુપ્રત થયેલ મતપત્રો અને યાદી ધરાવતું પરબીડીયું (૪) તકરારી મતોની યાદીનું પરબીડીયું	(૧) ટપાલ મતપત્રો ધરાવતું પરબીડીયું (૨) વણવપરાયેલાં કાઉન્ટર ફોઈલ સાથેનાં ટપાલ મતપત્રો ધરાવતું પરબીડીયું (૩) વપરાયેલાં ટપાલ મતપત્રોની કાઉન્ટર ફોઈલ ધરાવતું પરબીડીયું (૪) વણવપરાયેલાં મતપત્રો ધરાવતું પરબીડીયું (૫) ઈલેક્ટ્રોનિક વોટીંગ મશીનના નિયંત્રણ એકમમાંથી બેટરી દુર કરી ' ઉમેદવાર સેટ ' ખાનાનું ઉપરનું ઢાંકણ તથા 'પરીણામ' તથા ' બંધ ' વિભાગનું ઉપરનું ઢાંકણ બંધ કર્યા પછી તેને સીલ કરી સીક્રેટ સીલ લગાડવું તથા નિયંત્રણ એકમ અને મતદાન એકમની પેટીઓને સીલ કરી સીક્રેટ સીલ લગાડવું.

(૩) રાજ્ય ચૂંટણી પંચનું સીક્રેટ સીલ લગાવેલા સીલબંધ પરબીડીયાં તથા વિજાણું મતદાન યંત્રો, મતદાર મંડળ/વોર્ડવાર અલગ લોખંડની પેટીઓમાં મૂકી પેટીઓને સીલ કરવા અને આ પેટીઓ ઉપર કયા પ્રકારના પરબીડીયાં તથા વિજાણું મતદાન યંત્રો રાખવામાં આવેલ છે, તેની સ્પષ્ટ નોંધ સીલબંધ પેટી ઉપર ચોંટાડવી અને પેટીઓ સ્ટ્રોંગરૂમમાં રાખવા ચૂંટણી અધિકારીઓને સૂચના આપવા જિલ્લા ચૂંટણી અધિકારી અને કલેકટરશ્રીઓને જણાવવામાં આવે છે.

આદેશથી,

યુ. સી. રાણે,
સચિવ,
રાજ્ય ચૂંટણી પંચ
ગાંધીનગર.

સરકારી મધ્યસ્થ મુદ્રણાલય, ગાંધીનગર.

INDEX

Extra No. 209

REGISTERED NO. G/GNR/2

©

सत्यमेव जयते

The Gujarat Government Gazette

EXTRAORDINARY

PUBLISHED BY AUTHORITY

Vol. XLIV] SATURDAY, MARCH 29, 2003/CAITRA 8, 1925

Separate paging is given to this Part in order that it may be filed as a Separate Compilation.

PART IV—C

Statutory Rules and Orders (other than those published in Parts I, I-A and I-L) made by Statutory Authorities other than the Government of Gujarat including those made by the Government of India, the High Court, the Director of Municipalities, the Commissioner of Police, the Director of Prohibition and excise, the District Magistrates and the Election Commission, Election Tribunals, Returning Officers and other authorities, under the Election Commission.

રાજ્ય ચૂંટણી પંચનું કાર્યાલય
બ્લોક નંબર : ૯, ૬ ઠો માળ
સરદાર પટેલ ભવન,
સચિવાલય, ગાંધીનગર.
તારીખ : ૨૪ —૦૩—૨૦૦૩

ક્રમાંક : રાચપ—ચટણ—પચત—વમય—૨૦૦૩—(૯)

આદેશ

(૧) રાજ્ય ચૂંટણી પંચ તરફથી પંચાયતોની ચૂંટણીની મતગણતરી પુરી થયા બાદ ગણાયેલા મતપત્રો સહિતના સીલબંધ પરબીડીયાં તથા અન્ય રેકર્ડની સીલબંધ લોખંડની પેટીઓ જિલ્લા / પેટા તિજોરીના સ્ટ્રોંગ રૂમમાં ડબલ લોકમાં મૂકવાની વ્યવસ્થા રાજ્ય ચૂંટણી પંચે જિલ્લા ચૂંટણી અધિકારી / કલેકટરશ્રીઓએ કરવા પરિપત્ર ક્રમાંક: રાચપ—ચટણ—પચત—મ[illegible]ગ—૯૫ તા. ૨૪—૪—૯૫ તથા આદેક ક્રમાંક: રાચપ—ચટણ—પચત—મપગ—૯૫ તા.૧૬—૧૧—૯૬ થી જણાવેલ છે.

(૨) રાજ્ય સરકારના પંચાયત ગ્રામ ગૃહ નિર્માણ અને ગ્રામ વિકાસ વિભાગના તા. ૨૨—ઓકટો—૨૦૦૧ના જાહેરનામાથી ગુજરાત પંચાયત ચૂંટણી નિયમો ૧૯૯૪ સુધાર્યા છે. તદ્નુસાર વિજાણું મતદાન યંત્રો દ્વારા મતદાન નોંધવા તથા તેની ગણતરી કરવા બાબતના ભાગ—૬ ક તથા ભાગ—૭ ક ઉમેરવામાં આવ્યા છે. આથી પંચાયતોની ચૂંટણીમાં વિજાણું મતદાન યંત્રો પર મતદાન લેવામાં આવે ત્યારે મતગણતરી પુરી થયા બાદ વિજાણું મતદાન યંત્રો તથા સીલબંધ પરબીડીયાં તથા અન્ય ચૂંટણી રેકર્ડની સીલબંધ લોખંડની પેટીઓ જિલ્લા/ પેટા તિજોરીના સ્ટ્રોંગ રૂમમાં ડબલ લોકમાં મુકવા રાજ્ય ચૂંટણી પંચ નકકી કરે છે.

(૩) જિલ્લા ચૂંટણી અધિકારીની અભિરક્ષામાં વિજાણું મતદાન યંત્રો રાખવાની સમય મર્યાદા બાબતે રાજ્ય ચૂંટણી પંચ નીચે પ્રમાણે નક્કી કરે છે.

(૧) ચૂંટણી પરિણામ જાહેર થયા પછી વિજાણું મતદાન યંત્રો, સંગ્રહિત માહિતી (Memory) સાથે સામાન્યતઃ ત્રણ માસ સુધી અભિરક્ષામાં રાખવામાં આવશે.

(૨) ચૂંટણી સંબંધે જો નામદાર કોર્ટમાં કોઈ ચૂંટણી અરજી થઈ નહી હશે તો ત્રણ માસના સમય પછી રાજ્ય ચૂંટણી પંચ જણાવે તે રીતે વિજાણું મતદાન યંત્રો પરત કરવાનાં રહેશે.

(૩) ચૂંટણી સંબંધે જ્યારે કોઈ ચૂંટણી અરજી થઈ હોય ત્યારે બેઠકની ચૂંટણીમાં ઉપયોગમાં લેવાયેલ તમામ વિજાણું મતદાન યંત્રો નામ. કોર્ટ દ્વારા ચૂંટણી અરજીનો આખરી નિર્ણય થાય ત્યાં સુધી સલામત અભિરક્ષામાં રાખવાનાં રહેશે.

(૪) મતદાન મથક કબજે કરવા જેવી બાબતો જેમાં વિજાણું મતદાન યંત્રનો સમાવેશ થયેલ હોય તેવા કોર્ટ કેસોનો નિકાલ બાકી હોય ત્યારે તે મતદાન મથકે ઉપયોગમાં લેવાયેલ સંબંધીત વિજાણું મતદાન યંત્ર / યંત્રો, તેવા કેસોનો આખરી નિર્ણય થાય ત્યાં સુધી સાચવી રાખવાના રહેશે.

(૫) નામદાર કોર્ટ દ્વારા ચૂંટણી અરજી અથવા ઉપર ક્રમ (૩) અને (૪) માં જણાવેલ કેસોના આખરી નિકાલ પછી વિજાણું મતદાન યંત્રનો પછીની ચૂંટણીમાં ઉપયોગ કરી શકાશે.

(૬) ઉપર ક્રમ (૧) અને (૨) મુજબ નક્કી કર્યુ હોવા છતાં, ચૂંટણીમાં ઉપયોગમાં લેવાયેલ વિજાણું મતદાન યંત્રો સંબંધે જો કોઈ ચૂંટણી અરજી થઈ નહી હોય ત્યારે ત્રણ માસ અગાઉ વિજાણું મતદાન યંત્ર બીજી ચૂંટણીમાં ઉપયોગમાં લેવા રાજ્ય ચૂંટણી પંચ ખાસ આદેશ કરી શકશે.

આદેશથી,
યુ. સી. રાણે,
સચિવ,
રાજ્ય ચૂંટણી પંચ
ગાંધીનગર.

સરકારી મધ્યસ્થ મુદ્રણાલય, ગાંધીનગર.

INDEX

Extra No. 210

REGISTERED NO. G/GNR/2

©

सत्यमेव जयते

The Gujarat Government Gazette

EXTRAORDINARY

PUBLISHED BY AUTHORITY

Vol. XLIV] SATURDAY, MARCH 29, 2003/CAITRA 8, 1925

Separate paging is given to this Part in order that it may be filed as a Separate Compilation.

PART IV—C

Statutory Rules and Orders (other than those published in Parts I, I-A and I-L) made by Statutory Authorities other than the Government of Gujarat including those made by the Government of India, the High Court, the Director of Municipalities, the Commissioner of Police, the Director of Prohibition and excise, the District Magistrates and the Election Commission, Election Tribunals, Returning Officers and other authorities, under the Election Commission.

રાજ્ય ચૂંટણી પંચનું કાર્યાલય
બ્લોક નંબર : ૯, ૬ ઠ્ઠો માળ
સરદાર પટેલ ભવન,
સચિવાલય, ગાંધીનગર.
તારીખ : ૨૪—૩—૨૦૦૩

ક્રમાંક : રાચપ—ચટણ—પચત—વમય—૨૦૦૩(૧૦)

આદેશ

ગુજરાત પંચાયત ચૂંટણી નિયમો ૧૯૯૪ અનુસાર પંચાયતોની ચૂંટણીઓ યોજવા રાજ્ય ચૂંટણી પંચે નિયમ—૩૩ થી ૫૪ અનુસાર મતપેટીઓથી મતદાન લેવાના પ્રસંગોએ મતદાન મથકના પ્રમુખ અધિકારીએ મતદાનના દિવસે કરવાની કાર્યવાહી અને ઉપયોગમાં લેવાના ફોર્મના નમુનાઓ રાજ્ય ચૂંટણી પંચે આદેશ ક્રમાંકઃરાચપ—ચટણ—પચત—ફોર્મ્સ—૯૫ તા. ૧૯—૪—૯૫ થી નકકી કર્યા છે. રાજ્ય સરકારના પંચાયત ગ્રામ ગૃહ નિર્માણ અને ગ્રામ વિકાસ વિભાગના તા. ૨૨ ઓકટોબર—૨૦૦૧ના જાહેરનામાથી ગુજરાત પંચાયત ચૂંટણી નિયમો ૧૯૯૪ માં ભાગ ૬ ક તથા ૭ ક ઉમેરી વિજાણું યંત્રો દ્વારા મતદાન નોંધવા તથા તેની મતગણતરી કરવા બાબતે જોગવાઈઓ કરી છે. તદ્નુસાર રાજ્ય ચૂંટણી પંચ મતદાન માટે ઉપયોગમાં લેવાના વિજાણું મતદાન યંત્રો સંબંધે ચૂંટણી અધિકારી અને મતદાન મથકના પ્રમુખ અધિકારીએ જુદા જુદા તબકકે કરવાની કાર્યવાહી અને ઉપયોગમાં લેવાના રજીસ્ટર તથા એડ્રેસ ટેગના નમુનાઓ નીચે પ્રમાણે નકકી કરે છે.

(૧) મતદાન એકમનાં ઉપરના ભાગે એક્રેલીક પડદા નીચે મતપત્ર મુકી એક્રેલીક પડદો દબાવી બંધ કરી, ઉપરના ઢાંકણના નીચેના ભાગે આવેલાં બે કાણામાંથી યોગ્ય લંબાઈની મીણીયા દોરી પસાર કરી, ચૂસ્ત ડબલ ગાંઠ મારી દોરીના બંન્ને છેડા એડ્રેસ ટેગ પર રાખી તેની ઉપર ઓગાળેલી લાખ નાખી ચૂંટણી અધિકારીનું સીલ લગાવવું. એડ્રેસ ટેગનો નમુનો નીચે પ્રમાણે રહેશે.

..................પંચાયતના...........મતદાર મંડળ/
<u>વોર્ડ નં............ માંથી/ સરપંચની બેઠકની ચુંટણી.</u>
મતદાન એકમનો અનુક્રમ નંબર............
મતદાનની તારીખ :..................

(૨) મતદાન એકમ બંધ કર્યા પછી એકમના જમણા ભાગે ઉપર તથા નીચેના ભાગે આપેલા કાણામાંથી યોગ્ય લંબાઈની મીણીયા દોરી પસાર કરી ચૂસ્ત ડબલ ગાંઠ મારી દોરીના બંન્ને છેડા એડ્રેસ ટેગ પર રાખી તેની ઉપર ઓગાળેલી લાખ નાખી ચૂંટણી અધિકારીનું સીલ લગાવવું. એડ્રેસ ટેગનો નમુનો નીચે પ્રમાણે રહેશે. હરીફ ઉમેદવાર કે તેમના ચૂંટણી એજન્ટ તેમનું સીલ લગાવવા ઈચ્છતા હશે તો તેમ કરી શકશે.

..................પંચાયતના............... મતદાર મંડળ/
<u>વોર્ડ નં............ માંથી/ સરપંચની બેઠકની ચુંટણી.</u>
મતદાન એકમનો અનુક્રમ નંબર............
જે મતદાન મથકે ઉપયોગમાં લેવામાં આવ્યું છે
તે મતદાન મથકનો નંબર તથા નામ............
મતદાનની તારીખ :..................

(૩) નિયંત્રણ એકમમાં બેટરી મુકી એકમ સંપૂર્ણ રીતે તૈયાર કર્યા પછી ' ઉમેદવાર સેટ ' સેકશનનું ઢાંકણ દબાવી બંધ કરી ડાબી બાજુએ આપેલા કાણામાંથી યોગ્ય લંબાઈની મીણીયા દોરી પસાર કરી ચૂસ્ત ડબલ ગાંઠ મારી દોરીના બંન્ને છેડા એડ્રેસ ટેગ પર રાખી તેની પર ઓગાળેલી લાખ નાખી ચૂંટણી અધિકારીનું સીલ લગાવવું. હરીફ

ઉમેદવાર કે તેમના ચૂંટણી એજન્ટ તેઓનું સીલ લગાવવા ઈચ્છતા હશે તો તેમ કરી શકશે. એડ્રેસ ટેગનો નમુનો નીચે પ્રમાણે રહેશે.

..................પંચાયતના...............મતદાર મંડળ/
વોર્ડ નં............ માંથી/ સરપંચની બેઠકની ચૂંટણી.
નિયંત્રણ એકમનો અનુક્રમ નંબર............
જે મતદાન મથકે ઉપયોગમાં લેવામાં આવ્યું છે
તે મતદાન મથકનો નંબર તથા નામ...................
મતદાનની તારીખ ....

ઉપર પ્રમાણેની એડ્રેસ ટેગ કંટ્રોલ યૂનિટની પ્લાસ્ટીકની પેટીનાં હાથા પર લગાવવાની રહેશે.

(૪) તૈયાર કરેલા ઈલેક્ટ્રોનિક વોટીંગ મશીનો ચૂંટણી અધિકારીએ ડબલ લોકના સ્ટ્રોંગરૂમમાં સુરક્ષિત રાખવાનાં રહેશે. સ્ટ્રોંગરૂમને સીલ કરી ચૂંટણી અધિકારીનું સીલ લગાવવાનું રહેશે. હરીફ ઉમેદવારો કે ચૂંટણી એજન્ટો પોતાનું સીલ લગાવવા ઈચ્છતા હશે તો તેઓ તેમ કરી શકશે. જ્યારે મતદાન ટૂકડીઓને ઈલેક્ટ્રોનિક વોટીંગ મશીનો આપવાના હશે તે દિવસે અને સમયે સ્ટ્રોંગરૂમ ખોલી શકાશે. સ્ટ્રોંગરૂમ ખોલવાના દિવસ અને સમયની હરીફ ઉમેદવારો અને તેમના ચૂંટણી એજન્ટોને અગાઉથી લેખીત નોટીસ આપી હાજર રહેવા જાણ કરવાની રહેશે. સ્ટ્રોંગરૂમ ખોલવા તથા બંધ કરવા બાબતે લોગબુક નિભાવવાની રહેશે. સ્ટ્રોંગરૂમ પર ચોવીસે કલાક પોલીસ બંદોબસ્ત ગોઠવવાનો રહેશે. જરૂર જણાય તો સી.આર.પી. ગોઠવવી.

(૫) ઈલેક્ટ્રોનિક વોટીંગ મશીનોના સ્ટોક, ઉપયોગ વિગેરેનું માસ્ટર રજીસ્ટર નીચેના નમુનામાં નિભાવવાનું રહેશે.

ચૂંટણી અધિકારીને ફાળવેલ કુલ		ચૂંટણી હેઠળના વોર્ડોના કુલ મતદાન મથકો	મતદાન મથકે ઉપયોગમાં લેવાના કુલ		અનામત સ્ટોકમાં રાખેલાં		વોર્ડ નંબર	વોર્ડના મતદાન મથકના નામ / નંબર
નિયંત્રણ યૂનિટની સંખ્યા	મતદાન યૂનિટની સંખ્યા		નિયંત્રણ યૂનિટની સંખ્યા	મતદાન યૂનિટની સંખ્યા	નિયંત્રણ યૂનિટની સંખ્યા	મતદાન યૂનિટની સંખ્યા		
૧	૨	૩	૪	૫	૬	૭	૮	૯

મતદાન મથકે ઉપયોગમાં લેવાના		મતદાન યૂનિટમાં રાખેલ મતપત્રનો અનુક્રમ નંબર	અનામત સ્ટોકમાં રાખેલ દરેક		રીમાર્કસ
નિયંત્રણ યૂનિટનો અનુ.નંબર	મતદાન યૂનિટનો અનુ.નંબર		નિયંત્રણ યૂનિટના અનુ.નંબર	મતદાન યૂનિટના અનુ.નંબર	
૧૦	૧૧	૧૨	૧૩	૧૪	૧૫

ઈલેક્ટ્રોનિક વોટીંગ મશીન મતદાન મથકના ફક્ત પ્રમુખ અધિકારીને જ સોંપવાનું રહેશે. નીચેના નમુનામાં રજીસ્ટર નિભાવવાનું રહેશે.

અનુ. નંબર	વોર્ડ નંબર	મતદાન મથકના નામ—નંબર	પ્રમુખ અધિકારીનું નામ – હોદ્દો	મતદાન મથકે મતદાન માટે સુપ્રત કરેલ	
				નિયંત્રણ યૂનિટના અનુ.નંબર	મતદાન યૂનિટના અનુ. નંબર
૧	૨	૩	૪	૫	૬

INDEX

પ્રમુખ અધિકારીની પૂરેપુરી સહી	મતદાન પછી પરત મળેલ		પરત કરનાર અધિકારીનું નામ – હોદ્દો	પરત સ્વીકારનાર અધિકારીની પૂરેપુરી સહી તથા હોદ્દો	રીમાર્કસ
	નિયંત્રણ યૂનિટના અનુ. નંબર	મતદાન યૂનિટના અનુ. નંબર			
૭	૮	૯	૧૦	૧૧	૧૨

(૬) ગુજરાતપંચાયત ચૂંટણી નિયમો ૧૯૯૪ ના નિયમ ૫૪ ટ હેઠળ નિયત થયેલ નમુના ૨૩ ક પ્રમાણેનું A-4 સાઈઝનાં કાગળોમાં રજીસ્ટર અગાઉથી છપાવીને તૈયાર કરી લેવાનું રહેશે. રજીસ્ટરના મુખપૃષ્ઠ પર નીચે પ્રમાણેની વિગત લખેલી / છાપેલી હોવી જોઈશે. રજીસ્ટરના એક પાના પર દસ મતદારોની નોંધ કરી સહી / અંગુઠાનું નિશાન મેળવી ઉપયોગમાં લેવાનું રહેશે.

નમુનો : ૨૩ ક
(જુઓ નિયમ ૫૪ ટ)
મતદારોનું નોંધણી રજીસ્ટર
............પંચાયતના..................મતદાર મંડળ/
વોર્ડ નં.........માંથી/ સરપંચની બેઠકની ચૂંટણી
મતદાન મથકના નામ નંબર :......................
મતદાર યાદીનો ભાગ નંબર :......................
મતદાનની તારીખ :..........................

મતદાન શરૂ કરતાં પહેલાં પ્રમુખ અધિકારી, રજીસ્ટર કોરૂ છે અને તેમાં કોઈપણ મતદારની નોંધ કરવામાં આવી નથી તે હાજર મતદાન એજન્ટોને પ્રદર્શિત કરશે.

(૭) વિજાણું મતદાન યંત્રોના નિયંત્રણ અને મતદાન યુનિટના ઉપયોગ માટે એડ્રેસ ટેગ (સરનામા ટેગ) પુરતા જથ્થામાં છપાવી લેવાની રહેશે. જરૂરી હોય ત્યાં સરનામા ટેગની ડાબી બાજુએ પતરાની રીગ ફીટ કરેલું કાણું રાખવાનું રહેશે. જેથી દોરીના ઘસારાથી ટેગ તુટી ન જાય.

(૮) મતદાન મથકે મતદાન શરૂ કરતાં અગાઉ પ્રમુખ અધિકારીએ ઈન્ટર કનેકટીગ કેબલ જોડી પાવર સ્વીચ ' ઓન' કરી નિયંત્રણ એકમ તૈયાર કરી નિયંત્રણ એકમના પાછળનું ખાનું બંધ કર્યા પછી બે કાણાંઓમાંથી વાયર / તાર પસાર કરી વાયર /તારની થોડીક આંટીઓ મારવી.

(૯) પ્રમુખ અધિકારીએ નિયંત્રણ એકમના ઉપયોગમાં લીધેલાં પેપર સીલના નંબરો મતદાન એજન્ટોને નોધાવવા જોઈશે.

(૧૦) પ્રમુખ અધિકારીએ '' પરીણામ સેકશન'' ના અંદરના ઢાંકણના કાણાને પેપરસીલથી બંધ કર્યા પછી ઢાંકણ બંધ કરી, ડાબી બાજુએ આપેલ કાણામાંથી યોગ્ય લંબાઈની દોરી પસાર કરી ચૂસ્ત ડબલ ગાંઠ મારી એડ્રેસ ટેગ પર દોરીના છેડા લાખથી ચોટાડી મતદાન મથકે ઉપયોગમાં લેવાના પ્રમુખ અધિકારીનું સીલ લગાવવું. એડ્રેસ ટેગ નીચેના નમુના પ્રમાણે રાખવી.

............પંચાયતના...............મતદાર મંડળ/
વોર્ડ નં.........માંથી/ સરપંચની બેઠકની ચૂંટણી
નિયંત્રણ એકમનો અનુક્રમ નંબર :...................
જે મતદાન મથકે ઉપયોગમાં લેવામાં આવ્યું છે
તે મતદાન મથકનો નંબર તથા નામ ....
મતદાનની તારીખ ....

INDEX

(૧૧) પ્રમુખ અધિકારીએ ''પરીણામ સેકશન''નું ઉપરી ઢાંકણ બંધ કર્યા પછી ડાબી બાજુએ આપેલાં બે કાણામાંથી યોગ્ય લંબાઈની દોરી પસાર કરી, ચૂસ્ત રીતે બે ગાંઠો મારી નીચેના નમૂનાની એડ્રેસ ટેગ પર ઓગાળેલી લાખ નાખી મતદાન મથકે ઉપયોગમાં લેવાનું પ્રમુખ અધિકારીનું સીલ લગાવવું. પોતાનું સીલ લગાવવા ઈચ્છતા હાજર મતદાન એજન્ટોને સીલ લગાડવા દેવું.

............પંચાયતના મતદાર મંડળ/
વોર્ડ નં.........માંથી /સરપંચની બેઠકની ચૂંટણી
નિયંત્રણ એકમનો અનુક્રમ નંબર :..................
જે મતદાન મથકે ઉપયોગમાં લેવામાં આવ્યું છે
તે મતદાન મથકનો નંબર તથા નામ ....
મતદાનની તારીખ ....

(૧૨) મતદાન પૂરૂં થયા પછી નિયંત્રણ એકમ તથા મતદાન એકમને અલગ અલગ પ્લાસ્ટીક કેસમાં મુકી, આપેલા કાણામાં યોગ્ય લંબાઈની દોરી પસાર કરી ચૂસ્ત ડબલ ગાંઠ મારી એડ્રેસ ટેગ (ચૂંટણી અને મતદાન મથકની વિગત સાથેની) પર ઓગાળેલી લાખ નાખી મતદાન મથકે ઉપયોગમાં લેવાનું પ્રમુખ અધિકારીનું સીલ લગાવવું. પોતાનું સીલ લગાવવા ઈચ્છતા હાજર મતદાન એજન્ટોને સીલ લગાડવા દેવું.

(૧૩) મતદાન મથકે ઉપયોગમાં લેવા ચૂંટણી અધિકારીશ્રી જરૂરી વિગતો સાથે મતદાર કાપલીઓ છપાવી ઉપયોગમાં લઈ શકશે.

આદેશથી,

યુ. સી. રાણે,

સચિવ,

રાજય ચૂંટણી પંચ

ગાંધીનગર.

સરકારી મધ્યસ્થ મુદ્રણાલય, ગાંધીનગર.

INDEX

Extra No. 211

REGISTERED NO. G/GNR/

The Gujarat Government Gazette

EXTRAORDINARY

PUBLISHED BY AUTHORITY

Vol. XLIV] SATURDAY, MARCH 29, 2003/CAITRA 8, 1925

Separate paging is given to this Part in order that it may be filed as a Separate Compilation.

PART IV—C

Statutory Rules and Orders (other than those published in Parts I, I-A and I-L) made by Statutory Authorities other than the Government of Gujarat including those made by the Government of India, the High Court, the Director of Municipalities, the Commissioner of Police, the Director of Prohibition and excise, the District Magistrates and the Election Commission, Election Tribunals, Returning Officers and other authorities, under the Election Commission.

રાજય ચૂંટણી પંચનું કાર્યાલય
બ્લોક નંબર : ૯, ૬ ઠો માળ
સરદાર પટેલ ભવન,
સચિવાલય,ગાંધીનગર.
તારીખ : ૨૪–૩–૨૦૦૩

ક્રમાંક : રાચપ–ચટણ–પચત–વમય–૨૦૦૩–(૧૧)

આદેશ

૧. રાજય સરકારે પંચાયતોની ચૂંટણી માટે ગુજરાત પંચાયત ચૂંટણી નિયમો ૧૯૯૪ બહાર પાડેલ છે. આ નિયમોના નિયમ–૨૪ થી ૫૪ ની જોગવાઈઓ અનુસાર પંચાયતોની ચૂંટણીઓમાં મતપેટી દ્વારા મતદાન લેવાના પ્રસંગે મતદાનની તારીખે મતદાન મથકના પ્રમુખ / અધિકારીઓએ મતદાન મથકે શરૂ કરી પૂર્ણ કરવાની કાર્યવાહી કરવાની રહે છે. પરંતુ રાજય સરકાર તરફથી ઉકત નિયમોના અમલ માટે કેટલીક બાબતો માટે મતદાન મથકના પ્રમુખ અધિકારીએ કરવાની કાર્યવાહી સંબંધે ઉપયોગમાં લેવાના ફોર્મના નમુનાઓ નકકી કરવામાં આવેલ ન હોઈ આ બાબતો માટે મતદાન મથકના પ્રમુખ અધિકારીને મદદરૂપ થાય અને મતદાનની પ્રક્રિયામાં કોઈ ગુંચવાડો કે મુશ્કેલી ફાર્મના નમુના ન હોવાના કારણે ઉપસ્થિત ન થાય અને મતદાન પ્રક્રિયા અટકી ન જાય તે હેતુથી રાજય ચૂંટણી પંચે આદેશ ક્રમાંકઃરાચપ–ચટણ–પચત–ફોર્મ્સ–૯૫ તા. ૧૯–૪–૯૫ થી ફોર્મના નમુનાઓ નકકી કરેલ છે.

૨. રાજય સરકારે પંચાયત ગ્રામ ગૃહ નિર્માણ અને ગ્રામ વિકાસ વિભાગના તા. ૨૨ ઓકટો ૨૦૦૧ના જાહેરનામાથી ગુજરાત પંચાયતોની ચૂંટણી નિયમો–૧૯૯૪ ના વિજાણું મતદાન યંત્રો દ્વારા મતદાન લેવા તથા તેની મતગણતરી કરવા બાબતે ભાગ–૬ ક તથા ૭ ક ઉમેરેલ છે. જેમાં પણ મતદાન મથકે પ્રમુખ અધિકારીએ કરવાની કાર્યવાહી સંબંધે ઉપયોગમાં લેવાના ફોર્મના નમુનાઓ નકકી કરવામાં આવેલ ન હોઈ આ બાબતોની કાર્યવાહીમાં પ્રમુખ અધિકારીને મદદરૂપ થાય તે હેતુથી ઉપયોગમાં લેવા રાજય ચૂંટણી પંચ ભારતના સંવિધાનના અનુચ્છેદ ૨૪૩ –ટ ગુજરાત પંચાયત અધિનિયમ ૧૯૯૩ ની કલમ–૧૫ તેમજ ઉકત નિયમોની જોગવાઈઓ અનુસાર મળેલ સત્તાની રૂઈએ પંચાયતોની ચૂંટણી માટે ઉપયોગમાં લેવા નીચે જણાવેલ ફોર્મ / નમુનાઓ નકકી કરવા આદેશ કરે છે.

અ.નં.	વિગત	ફોર્મના નમુના નં.
૧	૨	૩
(૧)	મતદાન પ્રારંભ પહેલાં / પાછળથી મુકેલ નિયંત્રણ એકમના ઉપયોગ બાબતે તથા મતદાનના અંતે મતદાન મથકના પ્રમુખ અધિકારીના એકરારનો નમુનો	૧
(૨)	મતદાન મથકના પ્રમુખ અધિકારીની ડાયરીનો નમુનો	૭
(૩)	વિજાણું મતદાન યંત્રના નિયંત્રણ એકમ / મતદાન એકમ ઉપર લગાવવાના લેબલનો નમુનો	૮
(૪)	ઉપયોગમાં લીધેલ વિજાણું મતદાન યંત્રના નિયંત્રણ એકમના હિસાબનો નમુનો	૯
(૫)	પેપરસીલના હિસાબનો નમુનો	૧૦

ઉપર મુજબના ફોર્મ / નમુનાઓના મુસદ્દા આ આદેશ સાથે સામેલ રાખેલ છે. તા. ૧૯–૪–૧૯૯૫ ના આદેશ ક્રમાંકઃરાચપ–ચટણ–પચત–ફોર્મ્સ–૯૫ થી નક્કી કરેલ નમુના નં. ૨, ૩, ૪, ૫ તથા ૬ નો ઉપયોગ પ્રમુખ અધિકારી કરી શકશે. તેમ જ નમુના નં. ૧૨ થી ૧૪ માં "મતપેટી" શબ્દને બદલે "વિજાણું મતદાન યંત્ર" તથા 'મતપત્ર' સંબંધી ઉલ્લેખ સામે જરૂરી વિગતો જણાવી / સુધારી નમુનાઓનો ઉપયોગ કરી શકશે.

આ ઉપરાંત ચૂંટણી પ્રક્રિયા દરમ્યાન મતદાન અગાઉ, મતદાન સમયે તથા મતગણતરી દરમ્યાન ચૂંટણી અધિકારીએ કરવાની થતી કાર્યવાહી સંબંધે નીચે પ્રમાણેના નમુનાંઓ પંચાયતોની ચૂંટણીઓમાં ઉપયોગમાં લેવા માટે નક્કી કરવા આદેશ કરવામાં આવે છે.

અ.નં.	વિગત	ફોર્મના નમુના નંબર
૧	૨	૩
(૬)	નિયંત્રણ એકમ તથા મતદાન એકમ તૈયાર કરવા ઉમેદવાર / ચૂંટણી એજન્ટને રૂબરૂ ઉપસ્થિત રહેવા તારીખ / સમય / સ્થળની જાણ કરતી નોટીસ	૧૫
(૭)	મતદાન મથકે મતદાન વિસ્તાર તથા મત આપવા પાત્ર મતદારોની વિગત દર્શાવતી નોટીસ	૧૬
(૮)	મતગણતરી શરૂ કરવાના એકરારનામાં (પંચનામા) નો નમુનો	૧૭

INDEX

નમૂના નં. ૧

ભાગ –૧

............પંચાયતના મતદાર મંડળ........../વોર્ડ નં....../સરપંચની સામાન્ય/પેટા/મધ્યસત્ર ચૂંટણી સમયે મતદાનના પ્રારંભ પહેલાં મતદાન મથકના પ્રમુખ અધિકારીનો એકરાર.

............પંચાયતના મતદાર મંડળ........./વોર્ડ નં......../સરપંચની સામાન્ય/પેટા/મધ્યસત્ર ચૂંટણી

મતદાન મથકનો ક્રમ નંબર : ....

મતદાન મથકનું નામ / સ્થળ ....

મતદાનની તારીખ :.....................

આથી હું એકરાર કરૂં છું કે,

૧. મેં હાજર રહેલા મતદાન એજન્ટો અને બીજી વ્યકિતઓ સમક્ષ પ્રત્યક્ષ નિદર્શન કર્યું છે કે

ક. મતદાન માટે ઉપયોગમાં લેવાનું વિજાણું મતદાન યંત્ર સંપૂર્ણ કાર્યરત હાલતમાં છે અને નિયંત્રણ એકમમાં હરીફ ઉમેદવારોના ક્રમ સામે કોઈ મત નોંધાયેલ નથી તે મોક (Mock) મતદાન યોજીને.

ખ. મતદાન દરમ્યાન વાપરવામાં આવનારી મતદાર યાદીની નિશાની કરેલી નકલમાં ચૂંટણી ફરજ પ્રમાણપત્રો આપવા માટે કરાયેલી નિશાનીઓ સિવાય બીજી કોઈ નિશાનીઓ નથી.

ગ. મતદાન માટે ઉપયોગમાં લેવાના મતદાર નોંધણી રજીસ્ટર (નમૂનો ૨૩ ક) માં કોઈ મતદાર સંબંધે કોઈ નોંધ નથી, અને

ઘ. મતદાન મથક ખાતે ઉપયોગમાં લેવામાં આવનાર વિજાણું મતદાન યંત્રના નિયંત્રણ એકમ અને મતદાન એકમ ઉપર જરૂરી વિગતનાં લેબલ લગાવેલ છે અને એકમના અનુક્રમ નંબર મતદાન એજન્ટોને નોંધવા દીધેલ છે.

*૨. નિયંત્રણ એકમને સુરક્ષિત બનાવવા માટે વાપરવામાં આવેલ પેપરસીલ પર મેં મારી પોતાની સહી કરી છે અને હાજર રહેલાં અને સહી કરવા માગતા મતદાન એજન્ટોની તેના પર સહી લીધી છે.

* (પેપરસીલ વપરાતું ન હોય ત્યાં લાગુ પડતું નથી)

સહી

મતદાન મથકના પ્રમુખ અધિકારી

............પચાયતના મતદાર

મંડળ......./વોર્ડ નં......../સરપંચની ચૂંટણી

અને હોદ્દો.

મતદાન એજન્ટોની સહીઓ :

૧. .... (ઉમેદવારના) ....

૨. .... (ઉમેદવારના) ....

૩. .... (ઉમેદવારના) ....

૪. .... (ઉમેદવારના) ....

૫. .... (ઉમેદવારના) ....

૬. .... (ઉમેદવારના) ....

૭. .... (ઉમેદવારના) ....

૮. .... (ઉમેદવારના) ....

૯. .... (ઉમેદવારના) ....

નીચેના મતદાન એજન્ટે / એજન્ટોએ આ એકરાર પર તેમની સહી કરવાની ના પાડી હતી.

૧. .... (ઉમેદવારના) ....

૨. .... (ઉમેદવારના) ....

૩. .... (ઉમેદવારના) ....

૪. .... (ઉમેદવારના) ....

તારીખ :

સહી

મતદાન મથકના પ્રમુખ અધિકારી.

....પંચાયતનામતદાર મંડળ........./વોડનં......../

સરપંચનીચૂંટણી અને હોદ્દો.

INDEX

ભાગ—૨

પાછળથી ઉપયોગમાં લીધેલ વિજાણું મતદાન યંત્ર/ નિયંત્રણ એકમનો ઉપયોગ કરતી વખતે મતદાન મથકના પ્રમુખ અધિકારીનો એકરાર.

............પંચાયતના મતદાર મંડળ............વોર્ડ નં............/સરપંચની સામાન્ય/પેટા/ મધ્યસત્ર ચૂંટણી

મતદાન મથકનો ક્રમ નંબર..................
મતદાન મથકનું નામ / સ્થળ ....
મતદાનની તારીખ ....

આથી હું એકરાર કરૂં છું કે :–

૧. મતદાન માટે ઉપયોગમાં લેવાનું વિજાણું મતદાન યંત્ર સંપૂર્ણ કાર્યરત હાલતમાં છે અને નિયંત્રણ એકમમાં હરીફ ઉમેદવારોના ક્રમ સામે કોઈ મત નોંધાયેલ નથી તે મોક (Mock) મતદાન યોજીને હાજર રહેલા મતદાન એજન્ટો અને બીજી વ્યકિતઓને મેં પ્રત્યક્ષ બતાવ્યું છે, અને

*૨. નિયંત્રણ એકમને સુરક્ષિત બનાવવા વાપરવામાં આવેલ પેપરસીલ પર મેં મારી પોતાની સહી કરી છે અને હાજર રહેલા અને સહી કરવા ઈચ્છતા મતદાન એજન્ટોની તેના પર સહીઓ લીધી છે.
*(પેપરસીલ વપરાતું ન હોય ત્યાં લાગુ પડતું નથી)

સહી/–
મતદાન મથકના પ્રમુખ અધિકારી
......પંચાયતના મતદાર મંડળ
......વોર્ડ નંબર........
સરપંચની ચૂંટણી અને હોદ્દો.

મતદાન એજન્ટોની સહીઓ :

૧.	....	(ઉમેદવારના)	....
૨.	....	(ઉમેદવારના)	....
૩.	....	(ઉમેદવારના)	....
૪.	....	(ઉમેદવારના)	....
૫.	....	(ઉમેદવારના)	....
૬.	....	(ઉમેદવારના)	....
૭.	....	(ઉમેદવારના)	....
૮.	....	(ઉમેદવારના)	....
૯.	....	(ઉમેદવારના)	....

નીચેના મતદાન એજન્ટે / એજન્ટોએ આ એકરાર પર તેમની સહી કરવાની ના પાડી હતી.

૧.	....	(ઉમેદવારના)	....
૨.	....	(ઉમેદવારના)	....
૩.	....	(ઉમેદવારના)	....
૪.	....	(ઉમેદવારના)	....

તારીખ :....................

સહી
મતદાન મથકના પ્રમુખ અધિકારી.
...........પંચાયતના મતદાર મંડળ/...વોર્ડ નં..../
સરપંચની ચૂંટણી અને હોદ્દો.

ભાગ – ૩
મતદાનના અંતે એકરાર

ગુજરાતપંચાયત ચૂંટણી નિયમો ૧૯૯૪ ના નિયમ ૫૪ દ અન્વયે જરૂરી ઠરાવવામાં આવ્યું છે તે અનુસાર મેં મતદાન પુરૂં થયું ત્યારે મતદાન મથકે હાજર રહેલા અને નીચે જેમની સહીઓ લીધી છે તેવા મતદાન એજન્ટો પૈકી દરેકને ફોર્મ નં. ૨૩ ખ મુજબના નોંધાયેલ મતોના હિસાબની દરેક નોંધની સાખવાળી નકલ પૂરી પાડી છે.

સહી

તારીખ :................

સમય :..................

મતદાન મથકના પ્રમુખ અધિકારી
.........પંચાયતના મતદાર મંડળ
......../ વોર્ડ નં..........
સરપંચની ચૂંટણી અને હોદ્દો.

નોંધાયેલ મતોના હિસાબ (નમુના ૨૩ ખ ના ભાગ –૧) ની દરેક નોંધો સાથેની સાખવાળી નકલ મળી છે.

મતદાન એજન્ટોની સહીઓ :

૧. .... (ઉમેદવારના) ....
૨. .... (ઉમેદવારના) ....
૩. .... (ઉમેદવારના) ....
૪. .... (ઉમેદવારના) ....
૫. .... (ઉમેદવારના) ....
૬. .... (ઉમેદવારના) ....
૭. .... (ઉમેદવારના) ....
૮. .... (ઉમેદવારના) ....
૯. .... (ઉમેદવારના) ....

મતદાન પૂરૂં થયું ત્યારે હાજર રહેલા નીચેના મતદાન એજન્ટોએ નોંધાયેલ મતોના હિસાબ નમુના ૨૩ –ખના ભાગ–૧ ની સાખવાળી નકલ સ્વીકારવાની અને તે બદલ પહોંચ આપવાની ના પાડી હોવાથી, સાખ કરેલી નકલ તેમને આપવામાં આવી ન હતી.

૧. .... (ઉમેદવારના) ....
૨. .... (ઉમેદવારના) ....
૩. .... (ઉમેદવારના) ....
૪. .... (ઉમેદવારના) ....
૫. .... (ઉમેદવારના) ....
૬. .... (ઉમેદવારના) ....
૭. .... (ઉમેદવારના) ....
૮. .... (ઉમેદવારના) ....
૯. .... (ઉમેદવારના) ....

સહી

તારીખ :................

મતદાન મથકના પ્રમુખ અધિકારી
.......પંચાયતના મતદાર
મંડળ......./વોર્ડ નં......./........./
સરપંચની ચૂંટણી અને હોદ્દો.

INDEX

ભાગ –૪

ઈલેક્ટ્રીક વોટીંગ મશીનને સીલ કર્યા પછીનો એકરાર

મતદાન પુરૂં થયા પછી, મતદાન યંત્રના નિયંત્રણ એકમ અને મતદાન એકમની પેટીઓ (Carrying Cases) પર મેં મારૂં સીલ લગાવ્યું છે અને હાજર રહેલા મતદાન એજન્ટોને તેમનાં સીલ લગાવવા દીધાં છે.

તારીખ :

સમય :

સહી:
મતદાન મથકના પ્રમુખ અધિકારી
.......પંચાયતનાં મતદાર
મંડળ......./વોર્ડ નં......./........./
સરપંચની ચૂંટણી અને હોદ્દો.

નીચેના મતદાન એજન્ટોએ તેમનાં સીલ લગાવેલ છે.
મતદાન એજન્ટોની સહીઓ.

૧. .... (ઉમેદવારના) ....
૨. .... (ઉમેદવારના) ....
૩. .... (ઉમેદવારના) ....
૪. .... (ઉમેદવારના) ....
૫. .... (ઉમેદવારના) ....
૬. .... (ઉમેદવારના) ....
૭. .... (ઉમેદવારના) ....
૮. .... (ઉમેદવારના) ....
૯. .... (ઉમેદવારના) ....

નીચેના મતદાન એજન્ટોએ પોતાનો સીલ લગાવેલ નથી / ના પાડી હતી.

૧. .... (ઉમેદવારના) ....
૨. .... (ઉમેદવારના) ....
૩. .... (ઉમેદવારના) ....
૪. .... (ઉમેદવારના) ....

તારીખ :

સમય :

સહી:
મતદાન મથકના પ્રમુખ અધિકારી
.......પંચાયતનાં મતદાર
મંડળ......./વોર્ડ નં......./........./
સરપંચની ચૂંટણી અને હોદ્દો.

INDEX

નમૂના નં. ૭

............પંચાયતના મતદાર મંડળ......../વોર્ડ નં......./સરપંચની સામાન્ય /પેટા /મધ્યસત્ર ચૂં.
મતદાન મથકના પ્રમુખ અધિકારીની ડાયરી

૧. (અ) જિલ્લાનું નામ :

(બ) તાલુકાનું નામ :

(ક) ચૂંટણી યોજાતી પંચાયતનું નામ :

(ડ) ચૂંટણી હેઠળના મતદાર મંડળ/વોર્ડ નં. :

(ઈ) વોર્ડનું નામ (જો હોય તો) :

૨. મતદાનની તારીખ :

૩. મતદાન મથકનો નંબર :

(૧) મતદાન મથક સરકારી મકાનમાં છે કે અર્ધ સરકારી મકાનમાં છે? :

(૨) મતદાન મથક ખાનગી મકાનમાં છે કે કેમ ? :

(૩) મતદાન મથક કામચલાઉ મંડપમાં છે કે કેમ ? :

૪. સ્થાનિક ભરતી કરવામાં આવી હોય તો એવા મતદાન અધિકારીઓની સંખ્યા (જો હોય તો) :

૫. વિધિસર નિયુક્ત થયેલા મતદાન અધિકારીની ગેરહાજરીમાં જો કોઈ મતદાન અધિકારીની નિમણૂંક કરવામાં આવી હોય તો તે અને આવી નિમણૂંક કરવા માટેના કારણો. :

૬. મતદાન યંત્ર
(ક) વપરાયેલ નિયંત્રણ એકમની સંખ્યા :

(ખ) વપરાયેલાં નિયંત્રણ એકમના અનુક્રમ નંબર :

(ગ) વપરાયેલ મતદાન એકમની સંખ્યા :

(ઘ) વપરાયેલ મતદાન એકમના અનુક્રમ નંબર :

૭. (૧) વપરાયેલ પેપરસીલની સંખ્યા :

INDEX

(૨) વપરાયેલા પેપરસીલના ક્રમ નંબર :

૮. મતદાન એજન્ટોની સંખ્યા :

અને મોડા આવનારાઓની સંખ્યા :

૯. મતદાન મથકે જેમણે મતદાન એજન્ટો નિમ્યા હોય એવા ઉમેદવારોની સંખ્યા :

૧૦. (૧) મતદાન મથકે મત આપવા હકદાર કુલ મતદારોની સંખ્યા :

(૨) મતદારયાદીની નીશાની કરેલી નકલ અનુસાર મતદાન કરવા પરવાનગી આપેલ મતદારોની સંખ્યા :

(૩) મતદાર નોંધણી રજીસ્ટર (નમુના : ૨૩ ક) અનુસાર ખરેખર મતદાન કરેલ મતદારોની સંખ્યા :

(૪) મતદાન યંત્ર (નિયંત્રણ એકમ) અનુસાર મતદાન કરેલ મતદારોની સંખ્યા :

(૫) નિયંત્રણ એકમમાં નોંધાયેલ મતોની સંખ્યા :

પહેલા મતદાન અધિકારીની સહી

મતપત્રોનો હવાલો સંભાળતા મતદાન અધિકારીની સહી.

૧૧. મતદાન કર્યું હોય તેવા મતદારોની સંખ્યા :

પુરૂષો :....................

સ્ત્રીઓ : ....

કુલ : ....

૧૨. તકરારી મત. :

સ્વીકારેલા મતની સંખ્યા :...............

અસ્વીકાર કરેલ મતની સંખ્યા :...............

જમા કરવામાં આવેલી રકમ રૂા...............

૧૩. ચૂંટણી અંગેની ફરજનું પ્રમાણપત્ર રજૂ કરી મત આપનાર વ્યકિતઓની સંખ્યા :

૧૪. સાથીની મદદથી મત આપનાર મતદારોની સંખ્યા :

૧૫. સુપરત કરવામાં આવેલ મતની સંખ્યા :

૧૬. (ક) જેમની પાસેથી વય અંગેના એકરાર મેળવ્યા હોય એવા મતદારોની સંખ્યા :

INDEX

(ખ) જેમણે આવા એકરાર કરવાની ના પાડી હોય એવા મતદારોની સંખ્યા :

૧૭. મતદાન મુલત્વી રાખવું જરૂરી હતું કે કેમ ? અને જરૂરી હતું તો તેને આમ મુલત્વી રાખવાના કારણો. :

૧૮. પહેલા મતની સંખ્યા

	દર બે કલાકે થયેલ મતદાન મુજબ મતદારોની સંખ્યા			મતદાન શરૂ થાય ત્યારથી પુરું થાય ત્યાં સુધી થયેલ મતદાનના પ્રોગ્રેસીવ આંકડા		
	પુરૂષ	સ્ત્રી	કુલ	પુરૂષ	સ્ત્રી	કુલ
સવારના ૮–૦૦ થી ૧૦–૦૦						
સવારના ૧૦–૦૦ થી બપોરના ૧૨–૦૦						
બપોરના ૧૨–૦૦ થી ૨–૦૦						
બપોરના ૨–૦૦ થી ૪–૦૦						
બપોરના ૪–૦૦ થી ૫–૦૦						

૧૯. મતદાન બંધ થવાનાં સમયે અપાયેલી કાપલીઓની સંખ્યા :

૨૦. ચૂંટણી અંગેના ગુના, વિગતો સાથે નીચેના કેસોની સંખ્યા :

(ક) મતદાન મથકના સો મીટરની અંદર પ્રચાર કરવો :

(ખ) એક મતદારના નામે બીજાએ મત આપવા આવવું :

(ગ) મતદાન મથકની યાદી કે નોટીસ કે બીજા દસ્તાવેજોમાં કપટપૂર્વક છેકછાક કરવી, તેનો નાશ કરવો કે તે લઈ જવા. :

(ઘ) મતદારોને લાંચ આપવી :

(ચ) મતદારો અને અન્ય વ્યકિતઓને ધમકી આપવી :

(છ) મતદાન મથક કબજે કરવું :

૨૧. મતદાનમાં નીચેની બાબતોને લીધે ખલેલ પડી હતી કે અવરોધ ઉભો થયો હતો ? :

૧. રમખાણ :

૨. કુદરતી આફત :

૩. ખુલ્લી હિંસા :

૪. મતદાન મથકનો કબજો :

૫. મતદાન યંત્રની નિષ્ફળતા / ખોટકી :

૬. બીજું કોઈ કારણ :

ઉપરની બાબતોની વિગત આપો.

૨૨ નીચેના કારણસર મતદાન દૂષિત થયું હતું ? :

(૧) મતદાન મથકે ઉપયોગમાં લેવાયેલ વિજાણું મતદાન યંત્રના નિયંત્રણ એકમ કે મતદાન એકમને :

INDEX

(ક) મતદાન મથકના પ્રમુખ અધિકારીના કબજામાંથી ગેરકાયદે લઈ જવાના કારણે. :

(ખ) આકસ્મિક રીતે કે ઈરાદાપૂર્વક તે ગૂમ થયેલ હોય કે, ગુમ કરેલ હોય કે નાશ પામેલ હોય કે તેનો નાશ કરાયેલ હોય. :

(ગ) એને નુકશાન કરાયું હોય કે એની સાથે ચેડાં કરાયાં હોય. :

(ઘ) કોઈ વ્યક્તિએ નિયંત્રણ એકમ પર ગેરકાયદેસર મત નોંધી દીધેલ હોય, વિગતો દર્શાવવી. :

૨૩. ઉમેદવારો/એજન્ટોએ કોઈ ગંભીર ફરિયાદો કરી હોય, તો તે. :

૨૪. કાયદો અને વ્યવસ્થાનો ભંગ કરવાના કેસની સંખ્યા. :

૨૫. મતદાન મથકે કંઈ ભૂલો અને અનિયમિતતાઓ થઈ હોય તો તે અંગેનો અહેવાલ. :

૨૬. જરૂરીયાત મુજબ મતદાન શરૂ થતાં પહેલાં અને જરૂરી જણાય તો મતદાન ચાલુ હોય તે દરમ્યાન મત નોંધવા માટે નિયંત્રણ એકમ મુકવામાં આવે ત્યારે અને મતદાન પુરૂં થયું હોય તે વખતે એકરાર કરવામાં આવ્યા છે કે કેમ ? :

સ્થળ : ....

તારીખ: ....

મતદાન મથકના પ્રમુખ અધિકારી
..................પંચાયતના
મતદાર મંડળ............
વોર્ડ નં. ..../સરપંચની ચૂંટણી અને હોદ્દો.
મતદાન મથક નંબર........નામ..............

નિયંત્રણ એકમ, મતદાન એકમ અને બીજા સીલબંધ કાગળો સાથે આ ડાયરી સંબંધિત પંચાયતના ચૂંટણી અધિકારીને મોકલવી.

INDEX

નમૂના નં. ૮

............પંચાયતના મતદાર મંડળ........../ વાર્ડ નં......../સરપંચની સામાન્ય / પેટા / મધ્યસ્ત્ર ચૂંટણીમાં ઉપયોગમાં લેવાયેલ વિજાણું મતદાન યંત્રના નિયંત્રણ એકમ / મતદાન એકમની પેટી (Carrying Case) પર લગાવવાના લેબલનો નમૂનો.

(ક) પંચાયતનું નામ :

(ખ) મતદાર મંડળ/વોર્ડનો અનુક્રમ નંબર :
વોર્ડનું નામ

(ગ) મતદાન મથકનો અનુક્રમ નંબર અને નામ :

(ઘ) વિજાણું મતદાન યંત્રના નિયંત્રણ / મતદાન એકમનો અનુક્રમ નંબર :

(ચ) મતદાનની તારીખ :

નમૂના નં. ૯

............પંચાયતના મતદાર મંડળ............/વોર્ડ નં.........../સરપંચની સામાન્ય / પેટા / મધ્યસત્ર ચૂંટણીમાં ઉપયોગમાં લીધેલ વિજાણું મતદાન યંત્રના નિયંત્રણ એકમના હિસાબના ફોર્મનો નમૂનો.

(૧) પંચાયતનું નામ :

(૨) મતદાર મંડળ/વોર્ડ નંબર અને નામ :

(૩) મતદાન મથકનો અનુક્રમ નંબર અને નામ :
(જો હોય તો)

આપવામાં આવેલ નિયંત્રણ એકમ		ઉપયોગમાં લીધેલ નિયંત્રણ એકમ		ઉપયોગમાં લીધા સિવાય ખાલી પરત કરેલ નિયંત્રણ એકમ	
સંખ્યા	ક્રમ નંબર	સંખ્યા	ક્રમ નંબર	સંખ્યા	ક્રમ નંબર
૧(ક)	૧(ખ)	૨(ક)	૨(ખ)	૩(ક)	૩(ખ)

તારીખ :

મતદાન મથકના પ્રમુખ અધિકારી,

................પંચાયત મતદાર
મંડળ/વોર્ડનં......../
સરપંચની ચૂંટણી અને હોદ્દો.

INDEX

નમૂના નં. ૧૦
પેપરસીલનો હિસાબ

ભાગ ૧
વપરાયેલા પેપરસીલની નોંધ

..................પંચાયત મતદાર મંડળ............/વોર્ડ નં............/સરપંચની/ની સામાન્ય / પેટા /મધ્યસત્ર ચૂંટણી

મતદાર મંડળ/વોર્ડ નંબર/નામ..................................

મતદાન મથક નંબર ....

મતદાન મથકનું નામ ....

	વપરાશમાં લીધેલ નિયંત્રણ એકમનો અનુક્રમ નંબર	વપરાયેલા પેપરસીલનો અનુક્રમ નંબર	વિશેષ નોંધ
	૧	૨	૩
૧.	....	....	....
૨.	....	....	....
૩.	....	....	....

ભાગ – ૨
પેપરસીલનો હિસાબ

			મતદાન એજન્ટોની સહી
૧.	આપવામાં આવેલાં પેપરસીલનાં અનુક્રમ નંબર ....થી ....સુધી............	૧.	....
૨.	આપવામાં આવેલ પેપરસીલની કુલ સંખ્યા	૨.	....
૩.	વપરાયેલાં પેપરસીલની સંખ્યા	૩.	....
૪.	રીટર્નીંગ ઓફીસરને પરત કરેલાં	૪.	....
	વપરાયા વિનાના પેપરસીલની સંખ્યા	૫.	....
	(અનુક્રમ નં.૨ માંથી અ.નં. ૩ બાદ કરો)	૬.	....
૫.	નુકશાનવાળાં પેપરસીલ હોય તો તેમના અનુક્રમ નંબર	૭.	....

સ્થળ : ....

તારીખ : ....

મતદાન મથકના પ્રમુખ

અધિકારીની સહી.

.......પંચાયતના મતદાર

મંડળ...../વોર્ડ નં...../

સરપંચની ચૂંટણી અને હોદ્દો

નમૂનો નં. ૧૫

..................પંચાયતના મતદાર મંડળ......./વોર્ડનં...../સરપંચની બેઠકની સામાન્ય / પેટા / મધ્યસત્ર ચૂંટણીના હરીફ ઉમેદવાર કે તેમના ચૂંટણી એજન્ટને ગુજરાત પંચાયત ચૂંટણી નિયમો–૧૯૯૪ ના નિયમ–૫૪ ખ ના પેટા નિયમ (૪) અનુસાર મતદાન માટે વિજાણું મતદાન યંત્રના નિયંત્રણ એકમ તથા મતદાન એકમં તૈયાર કરવા તારીખ, સમય અને સ્થળની જાણ કરતી નોટીસ.

ક્રમાંકઃ ....

(ચૂંટણી અધિકારીની કચેરીનું સરનામું)
તા. – –૨૦૦....

પ્રતિ,
– હરીફ ઉમેદવાર (તમામ, સરનામા સાથે)
– ચૂંટણી એજન્ટ (તમામ, સરનામા સાથે)

..............પંચાયતના મતદાર મંડળ........../વોર્ડ નં.........../સરપંચની બેઠકના ચૂંટણી અધિકારી તરફથી ગુજરાત પંચાયત ચૂંટણી નિયમો ૧૯૯૪ ના નિયમ–૫૪ ખ ના પેટા નિયમ (૪) અનુસાર આપને જણાવવામાં આવે છે કે...............પંચાયતના મતદાર મંડળ / વોર્ડ નં......../સરપંચની બેઠકની ....ની ચૂંટણીનું મતદાન તા.......... ના રોજ વિજાણું મતદાન યંત્રો પર લેવાશે જે માટે તા...............ના રોજ ....કલાકે ....સ્થળે મતદાન યંત્રના મતદાન એકમમાં ચૂંટણી લડતા ઉમેદવારોના નામ અને પ્રતિકો ધરાવતું મતપત્ર (લેબલ) ગોઠવી/ લગાવી સીલબંધ કરવા તથા નિયંત્રણ એકમમાં ઉમેદવારોની સંખ્યા ગોઠવી ઉમેદવાર કક્ષ (કેન્ડીડેટ સેટ) નું ઢાંકણ બંધ કરી સીલબંધ કરવા કાર્યવાહી કરવામાં આવનાર હોઈ આપ ઉપરોક્ત તારીખ, સમય તથા સ્થળે જાતે રૂબરૂ ઉપસ્થિત રહેવા નોંધ લેશો તેવી વિનંતી છે. ઉમેદવાર / ચૂંટણી એજન્ટ પોતાનું સીલ લગાવવા ઈચ્છતા હશે તો તેઓ તેમ કરી શકશે જેની પણ નોંધ લેવા વિનંતી છે.

આપનો

ચૂંટણી અધિકારી
..............પંચાયતના મતદાર
મંડળ........વોર્ડ નં...........
સરપંચની ચૂંટણી અને હોદ્દો.........

INDEX

નમૂના નં. ૧૬

.................પંચાયતના મતદાર મંડળ....../વોર્ડ નં......./સરપંચની સામાન્ય/પેટા /

મધ્યસત્ર ચૂંટણી.

ગુજરાતપંચાયત ચૂંટણી નિયમો ૧૯૯૪ ના નિયમ–૫૪ ગ મુજબ મતદાનનો વિસ્તાર તથા મતદાન મથકે મત આપવા પાત્ર મતદારોની વિગત દર્શાવતી નોટીસ.

મતદાન મથકનું નામ / સ્થળ :

મતદાન મથકનો નંબર :

આથી નોટીસ આપવામાં આવે છે કે આ મતદાન મથકે નીચે જણાવેલા મતદાન વિસ્તારની મતદાર યાદીમાં જે મતદારોના નામો દાખલ કરવામાં આવેલા છે તે મતદારો મતદાન કરી શકશે.

મતદાન વિસ્તાર :–

મતદારયાદી ભાગ નંબર :

મતદાનનો સમય : સવારના ૮–૦૦ કલાક થી સાંજના ૧૭–૦૦ કલાક દરમ્યાન

ચૂંટણી અધિકારી

સ્થળ :.............

તારીખ :...........

.......................પંચાયત મતદાર મંડળ/
વોર્ડ નં......../સરપંચની ચૂંટણી
અને ....હોદ્દો.............

INDEX

નમૂના નં. ૧૭

મતગણતરી શરૂ કરવાના એકરારનામા (પંચનામા) નો નમૂનો

..................પંચાયતના મતદાર મંડળ......./વોર્ડ નં.........../સરપંચની ચૂંટણી......ની મતગણતરી

મતગણતરીનું સ્થળ :..

મતદાન મથક નંબર :..રોલ નં...........................

આથી અમો ઉમેદવાર / ચૂંટણી એજન્ટ / મતગણતરી એજન્ટો એકરાર કરીએ છીએ કે,

(૧) ઉપર જણાવેલ મતદાન મથકે ઉપયોગમાં લેવાયેલ વિજાણું મતદાન યંત્રના નિયંત્રણ એકમ નં...........ની પેટી (Carrying Case) મતગણતરી વખતે સ્ટ્રોંગરૂમમાંથી બહાર લાવી મતગણતરી માટે નિમાયેલ નિરીક્ષકને ટેબલ નં.........ઉપર આપવામાં આવેલ તે વખતે આ નિયંત્રણ એકમની પેટી સીલબંધ હાલતમાં હોવાની અને તેમાંના નિયંત્રણ એકમનું સીલ તુટેલ નથી અને નિયંત્રણ એકમ સાથે કોઈ ચેડાં થયેલ નથી તેની તપાસી ખાત્રી કરેલ છે.

(૨) ત્યારબાદ આ નિયંત્રણ એકના સીલ અમારી રૂબરૂમાં ખોલવામાં આવેલ છે જેની ખાત્રી કરેલ છે.

(૩) ત્યારબાદ મતગણતરી નિરીક્ષક તરફથી નિયંત્રણ એકમનું ' પરીણામ ' બટન દબાવી દરેક ઉમેદવારને મળેલ મતો નિયંત્રણ એકમના પડદા પર પ્રદર્શ કરવાની કાર્યવાહી શરૂ કરવામાં આવેલ છે.

તારીખ :...............

સમય :...............

ઉમેદવાર / ચૂંટણી એજન્ટ/મતગણતરી એજન્ટોની સહીઓ.

નામ...................... સહી ....

રૂબરૂ

મતગણતરી નિરીક્ષક

ટેબલ નં. ....

મતદાન મથક નંબર :..............

............પંચાયતના

મતદાર મંડળ................

વોર્ડ નંબર :........./સરપંચની ચૂંટણી

અને હોદ્દો.........................

ઉપર મુજબના ફોર્મો / નમુનાના મુસદ્દા આ સાથે સામેલ રાખેલ છે. જિલ્લા ચૂંટણી અધિકારીઓએ તેમના જિલ્લાની પંચાયતોના ચૂંટણી અધિકારી / મદદનીશ ચૂંટણી અધિકારીઓને આ આદેશની જાણ કરવાની રહેશે.

આદેશથી,

યુ. સી. રાણે,

સચિવ,

રાજ્ય ચૂંટણી પંચ

ગાંધીનગર.

INDEX

REGISTERED NO. G/GNR/2

Extra No. 212

©

सत्यमेव जयते

The Gujarat Government Gazette

EXTRAORDINARY

PUBLISHED BY AUTHORITY

Vol. XLIV] SATURDAY, MARCH 29, 2003/CAITRA 8, 1925

Separate paging is given to this Part in order that it may be filed as a Separate Compilation.

PART IV—C

Statutory Rules and Orders (other than those published in Parts I, I-A and I-L) made by Statutory Authorities other than the Government of Gujarat including those made by the Government of India, the High Court, the Director of Municipalities, the Commissioner of Police, the Director of Prohibition and excise, the District Magistrates and the Election Commission, Election Tribunals, Returning Officers and other authorities, under the Election Commission.

રાજ્ય ચૂંટણી પંચનું કાર્યાલય
બ્લોક નંબર–૯, ૬ ઠ્ઠો માળ,
સરદાર પટેલ ભવન
સચિવાલય, ગાંધીનગર
તારીખઃ ૨૬–૩–૨૦૦૩

ક્રમાંકઃ ચટણ–નપલ–ચઅન–૮–૩૨૦૦૩–ક.

વંચાણે લીધું: (૧)અત્રેનો તા. ૧૫–૩–૨૦૦૩ નો આદેશ ક્રમાંકઃ ચટણ–નપલ–ચઅન–૮–૩૨૦૦૩– ક.

આદેશ.

રાજ્ય ચૂંટણી પંચના ઉપર આમુખમાં દર્શાવેલ તા. ૧૫–૩–૨૦૦૩ ના આદેશથી પાદરા,કલોલ અને પાલીતાણાની આગામી એપ્રિલ–૨૦૦૩ માં યોજાનાર પેટા ચૂંટણી માટે ચૂંટણી અધિકારી તથા મદદનીશ ચૂંટણી અધિકારીઓની અત્રેથી નિયુક્તિ કરવામાં આવેલ છે.

અત્રેના ઉક્ત તા. ૧૫–૩–૨૦૦૩ ના આદેશમાં ફક્ત પાદરા નગરપાલિકાના મદદનીશ ચૂંટણી અધિકારી પુરતો ફેરફાર કરીને પાદરા નગરપાલિકાની વોર્ડ નં.૧ ની આગામી એપ્રિલ–૨૦૦૩માં યોજાનાર પેટા ચૂંટણી માટે મામલતદાર અને કૃષિ પંચ, વડોદરાના બદલે મામલતદાર, પાદરાને મદદનીશ ચૂંટણી અધિકારી તરીકે નિયુક્ત કરવામાં આવે છે.

આ આદેશ પાદરા નગરપાલિકાની આગામી એપ્રિલ–૨૦૦૩ માં યોજાનાર પેટા ચૂંટણી પુરતો જ અમલમાં રહેશે.

ઉક્ત હુકમોનો અમલ તાત્કાલિક અસરથી કરવાનો રહેશે.

રાજ્ય ચૂંટણી પંચના હુકમથી

યુ. સી. રાણે,
સચિવ,
રાજ્ય ચૂંટણી પંચ
ગાંધીનગર.

સરકારી મધ્યસ્થ મુદ્રણાલય, ગાંધીનગર.

INDEX

Extra No. 213 REGISTERED NO. G/GNR/2

©

सत्यमेव जयते

The Gujarat Government Gazette

EXTRAORDINARY

PUBLISHED BY AUTHORITY

Vol. XLIV] TUESDAY, APRIL 1, 2003/CAITRA 11, 1925

Separate paging is given to this Part in order that it may be filed as a Separate Compilation.

PART IV—C

Statutory Rules and Orders (other than those published in Parts I, I-A and I-L) made by Statutory Authorities other than the Government of Gujarat including those made by the Government of India, the High Court, the Director of Municipalities, the Commissioner of Police, the Director of Prohibition and excise, the District Magistrates and the Election Commission, Election Tribunals, Returning Officers and other authorities, under the Election Commission.

ગુજરાત પંચાયત અધિનિયમ-૧૯૯૩ની કલમ-૧૫ ની પેટા કલમ- (૧) અન્વયે
ચૂંટણીનું જાહેરનામું
જીલ્લા કલેકટર કચેરી, નગરપાલિકા શાખા,
અમદાવાદ જીલ્લો
તા. ૧-૪-૨૦૦૩

ક્રમાંક : એમયુએન/ગ્રામ પંચાયત/ કલમ-૧૫(૧)/જાહેરનામું/ધંધુકા/૨૦૦૩

જાહેરનામું

અમદાવાદ જીલ્લાની ધંધુકા તાલુકાની ગ્રામ પંચાયતોના અનુસુચિમાં જણાવેલા વોર્ડોની બેઠકોની /સરપંચની બેઠકોની ચૂંટણી.

(૧) ગુજરાત પંચાયત અધિનિયમ-૧૯૯૩ની કલમ-૧૬ની પેટા કલમ(૧) મુજબ અમદાવાદ જીલ્લાની ધંધુકા તાલુકાની ગ્રામ પંચાયતોના વોર્ડોની રચના તથા બેઠકોની ફાળવણી રાજ્ય ચૂંટણી પંચના અધિકારી તરીકે કરેલ છે.

(૨) ગુજરાત પંચાયત અધિનિયમ-૧૯૯૩ની કલમ-૧૫ની પેટા કલમ(૧) થી પ્રાપ્ત થયેલ સત્તાની રૂઈએ રાજ્ય ચૂંટણી પંચના અધિકારી તરીકે કલેકટર અમદાવાદ, અમદાવાદ જીલ્લાની નીચેની અનુસુચિના કોલમ-૨માં જણાવેલ તાલુકાની સામે કોલમ-૩માં જણાવેલ ગ્રામ પંચાયતના કોલમ-૪-૫માં જણાવેલ વોર્ડની બેઠકોની તથા કોલમ-૬માં જણાવેલ સરપંચની બેઠકોની પેટા ચૂંટણી તા. ૨૭-૪-૨૦૦૩ના રોજ યોજવાનું જાહેર કરેલ છે.

અનુસુચિ

ધંધુકા તાલુકાની ગ્રામ પંચાયતોની ચૂંટણી યોજવાની છે તેની યાદી

અ.નં.	તાલુકાનું નામ	ગ્રામ પંચાયતનું નામ	વોર્ડ નંબર	વોર્ડની બેઠકનો પ્રકાર	સરપંચની બેઠકનો પ્રકાર	ચૂંટણીનો પ્રકાર
૧	૨	૩	૪	૫	૬	૭
૧	ધંધુકા	આકરૂ	૪	અનુ.જાતિ	-	પેટા ચૂંટણી
૨	ધંધુકા	ખરડ	૩	અનુ.આદિ જાતિ		પેટા ચૂંટણી
૩	ધંધુકા	ગુંજાર	-	-	અનુ.આદિ જાતિ	પેટા ચૂંટણી
		ગુંજાર	૫	અનુ.આદિ જાતિ		પેટા ચૂંટણી
		ગુંજાર	૬	અનુ.આદિ જાતિ સ્ત્રી		પેટા ચૂંટણી
૪	ધંધુકા	તગડી	૫	સામાન્ય	-	પેટા ચૂંટણી
		તગડી	૬	સામાન્ય	-	પેટા ચૂંટણી

(૩) આ જાહેરનામાની ગુજરાત પંચાયત ચૂંટણી નિયમો-૧૯૯૪ના નિયમ-૯(૧) અન્વયે સરકારી રાજ્યપત્રમાં પ્રસિધ્ધી કરવામાં આવે છે

સુનયના તોમર,
કલેકટર અમદાવાદ જીલ્લો અને
રાજ્ય ચૂંટણી પંચના અધિકારી

ગુજરાત પંચાયત અધિનિયમ-૧૯૯૩ની કલમ-૯ (૨) અન્વયે
ચૂંટણીનું જાહેરનામું
જીલ્લા કલેકટર કચેરી, નગરપાલિકા શાખા,
અમદાવાદ જીલ્લો
તા. ૧-૪-૨૦૦૩

ક્રમાંક : એમયુએન/ગ્રામ પંચાયત/ કલમ-૯(૨)/જાહેરનામું/ધંધુકા/૨૦૦૩

જાહેરનામું

અમદાવાદ જીલ્લાની ધંધુકા તાલુકાની ગ્રામ પંચાયતોના અનુસુચિમાં જણાવેલા વોર્ડોની બેઠકોની /સરપંચની બેઠકોની ચૂંટણી.

(૧) ગુજરાત પંચાયત અધિનિયમ-૧૯૯૩ની કલમ-૧૬ની પેટા કલમ(૧) મુજબ અમદાવાદ જીલ્લાની માંડલ તાલુકાની ગ્રામ પંચાયતોના વોર્ડોની રચના તથા બેઠકોની ફાળવણી રાજ્ય ચૂંટણી પંચના અધિકારી તરીકે કરેલ છે.

(૨) ગુજરાત પંચાયત ચૂંટણી નિયમો-૧૯૯૪ના નિયમ-૯ના પેટા નિયમ-(૨)થી પ્રાપ્ત થયેલ સત્તાની રૂઈએ રાજ્ય ચૂંટણી પંચના અધિકારી તરીકે કલેકટર અમદાવાદ, અમદાવાદ જીલ્લાની નીચેની અનુસુચિના કોલમ-૨માં જણાવેલ તાલુકાની સામે કોલમ-૩માં જણાવેલ ગ્રામ પંચાયતના કોલમ-૪ માં જણાવેલ વોર્ડોની કોલમ-૫ માં જણાવેલ બેઠકો ભરવા માટે સભ્યોની બેઠકોની તથા કોલમ-૬માં જણાવેલ સરપંચની બેઠકોની પેટા ચૂંટણી તા. ૨૭-૪-૨૦૦૩ના રોજ યોજવાનું જાહેર કરેલ છે.

		તારીખ	સમય	સ્થળ
(ક)	ઉમેદવારી પત્રો રજુ કરવાની/ ભરવાની છેલ્લી તારીખ	૮-૪-૨૦૦૩	૧૧-૦૦ કલાકથી ૧૫-૦૦ કલાક સુધી	ચૂંટણી અધિકારી/મદદનીશ ચૂંટણી અધિકારીની કચેરી ખાતે
(ખ)	ઉમેદવારી પત્રોની ચકાસણીની તારીખ	૯-૪-૨૦૦૩	૧૧-૦૦ કલાકથી ચકાસણી પુરી થાય ત્યાં સુધી	ચૂંટણી અધિકારીની કચેરી ખાતે
(ગ)	ઉમેદવારી પાછી ખેંચી લેવાની છેલ્લી તારીખ	૧૧-૪-૨૦૦૩	૧૫-૦૦ કલાક સુધી	ચૂંટણી અધિકારી/મદદનીશ ચૂંટણી અધિકારીની કચેરી ખાતે
(ઘ)	આવશ્યક હોય તો મતદાનની તારીખ	૨૭-૪-૨૦૦૩	----	----
(ચ)	મતદાનનો સમય	સવારના ૮-૦૦ થી સાંજના ૫-૦૦ વાગ્યા સુધી		
(છ)	મતદાનનું સ્થળ	જીલ્લા ચૂંટણી અધિકારીએ, ગ્રામ પંચાયત માટે વોર્ડવાર આખરી કરી જાહેર કરેલ/પ્રસિધ્ધ કરેલ મતદાન મથકો ઉપર		
(જ)	મતગણતરી માટેની તારીખ અને સમય	૨૯-૪-૨૦૦૩ તથા ૩૦-૪-૨૦૦૩	સવારના ૯-૦૦ કલાકથી ગણતરી પુરી થાય ત્યાં સુધી	ચૂંટણી અધિકારી જાહેર કરે તે સ્થળે
(ઝ)	ચૂંટણી પ્રક્રિયા પુરી થવા માટેની તારીખ	૫-૫-૨૦૦૩		

INDEX

અનુસુચિ

ધંધુકા તાલુકાની ગ્રામ પંચાયતોની ચૂંટણી યોજવાની છે તેની યાદી

અ.નં.	તાલુકાનું નામ	ગ્રામ પંચાયતનું નામ	વોર્ડ નંબર	વોર્ડની બેઠકનો પ્રકાર	સરપંચની બેઠકનો પ્રકાર	ચૂંટણીનો પ્રકાર
૧	૨	૩	૪	૫	૬	૭
૧	ધંધુકા	આકરૂ	૪	અનુ.જાતિ	-	પેટા ચૂંટણી
૨	ધંધુકા	ખરડ	૩	અનુ.આદિ જાતિ		પેટા ચૂંટણી
૩	ધંધુકા	ગુંજાર	-	-	અનુ.આદિ જાતિ	પેટા ચૂંટણી
		ગુંજાર	૫	અનુ.આદિ જાતિ		પેટા ચૂંટણી
		ગુંજાર	૬	અનુ.આદિ જાતિ સ્ત્રી		પેટા ચૂંટણી
૪	ધંધુકા	તગડી	૫	સામાન્ય	-	પેટા ચૂંટણી
		તગડી	૬	સામાન્ય	-	પેટા ચૂંટણી

સુનયના તોમર,
કલેક્ટર અમદાવાદ જીલ્લો અને
રાજ્ય ચૂંટણી પંચના અધિકારી

ગુજરાત પંચાયત અધિનિયમ-૧૯૯૩ની કલમ-૧૫ ની પેટા કલમ- (૧) અન્વયે
ચૂંટણીનું જાહેરનામું
જીલ્લા કલેક્ટર કચેરી, નગરપાલિકા શાખા,
અમદાવાદ જીલ્લો
તા. ૧-૪-૨૦૦૩

ક્રમાંક : એમયુએન/ગ્રામ પંચાયત/.કલમ-૧૫(૧)/જાહેરનામું/દેત્રોજ-રામપુરા/૨૦૦૩

જાહેરનામું

અમદાવાદ જીલ્લાની દેત્રોજ-રામપુરા તાલુકાની ગ્રામ પંચાયતોના અનુસુચિમાં જણાવેલા વોર્ડોની બેઠકોની ચૂંટણી.

(૧) ગુજરાત પંચાયત અધિનિયમ-૧૯૯૩ની કલમ-૧૬ની પેટા કલમ(૧) મુજબ અમદાવાદ જીલ્લાની દેત્રોજ-રામપુરા તાલુકાની ગ્રામ પંચાયતોના વોર્ડોની રચના તથા બેઠકોની ફાળવણી રાજ્ય ચૂંટણી પંચના અધિકારી તરીકે કરેલ છે.

(૨) ગુજરાત પંચાયત અધિનિયમ-૧૯૯૩ની કલમ-૧૫ની પેટા કલમ(૧) થી પ્રાપ્ત થયેલ સત્તાની રૂઈએ રાજ્ય ચૂંટણી પંચના અધિકારી તરીકે કલેક્ટર અમદાવાદ, અમદાવાદ જીલ્લાની નીચેની અનુસુચિના કોલમ-૨માં જણાવેલ તાલુકાની સામે કોલમ-૩માં જણાવેલ ગ્રામ પંચાયતના કોલમ-૪-૫માં જણાવેલ વોર્ડની બેઠકોની તથા કોલમ-૬માં જણાવેલ સરપંચની બેઠકોની પેટા ચૂંટણી તા. ૨૭-૪-૨૦૦૩ના રોજ યોજવાનું જાહેર કરેલ છે.

અનુસુચિ

દેત્રોજ-રામપુરા તાલુકાની ગ્રામ પંચાયતોની ચૂંટણી યોજવાની છે તેની યાદી

અ.નં.	તાલુકાનું નામ	ગ્રામ પંચાયતનું નામ	વોર્ડ નંબર	વોર્ડની બેઠકનો પ્રકાર	સરપંચની બેઠકનો પ્રકાર	ચૂંટણીનો પ્રકાર
૧	૨	૩	૪	૫	૬	૭
૧	દેત્રોજ-રામપુર	ઘટીસણા	૬	અનુ.આદિ જાતિ	--	પેટા ચૂંટણી
૨	દેત્રોજ-રામપુર	ભંકોડા	૨	સા.શૈ.પછાત વર્ગ	--	પેટા ચૂંટણી
૩	દેત્રોજ-રામપુર	ઈન્દ્રપુરા	૩	સામાન્ય	--	પેટા ચૂંટણી

(૩) આ જાહેરનામાની ગુજરાત પંચાયત ચૂંટણી નિયમો-૧૯૯૪ના નિયમ-૯(૧) અન્વયે સરકારી રાજ્યપત્રમાં પ્રસિધ્ધી કરવામાં આવે છે

સુનયના તોમર,
કલેક્ટર અમદાવાદ જીલ્લો અને
રાજ્ય ચૂંટણી પંચના અધિકારી

INDEX

ગુજરાત પંચાયત અધિનિયમ-૧૯૯૩ની કલમ-૯ (૨) અન્વયે
ચૂંટણીનું જાહેરનામું
જીલ્લા કલેક્ટર કચેરી, નગરપાલિકા શાખા,
અમદાવાદ જીલ્લો
તા. ૧-૪-૨૦૦૩

ક્રમાંક : એમયુએન/ગ્રામ પંચાયત/ કલમ-૯(૨)/જાહેરનામું/દેત્રોજ-રામપુરા/૨૦૦૩

જાહેરનામું

અમદાવાદ જીલ્લાની દેત્રોજ-રામપુરા તાલુકાની ગ્રામ પંચાયતોના અનુસુચિમાં જણાવેલા વોર્ડોની બેઠકોની ચૂંટણી.

(૧) ગુજરાત પંચાયત અધિનિયમ-૧૯૯૩ની કલમ-૧૬ની પેટા કલમ(૧) મુજબ અમદાવાદ જીલ્લાની માંડલ તાલુકાની ગ્રામ પંચાયતોના વોર્ડોની રચના તથા બેઠકોની ફાળવણી રાજ્ય ચૂંટણી પંચના અધિકારી તરીકે કરેલ છે.

(૨) ગુજરાત પંચાયત ચૂંટણી નિયમો-૧૯૯૪ના નિયમ-૯ના પેટા નિયમ-(૨)થી પ્રાપ્ત થયેલ સત્તાની રૂઈએ રાજ્ય ચૂંટણી પંચના અધિકારી તરીકે કલેક્ટર અમદાવાદ, અમદાવાદ જીલ્લાની નીચેની અનુસુચિના કોલમ-૨માં જણાવેલ તાલુકાની સામે કોલમ-૩માં જણાવેલ ગ્રામ પંચાયતના કોલમ-૪ માં જણાવેલ વોર્ડોની કોલમ-૫ માં જણાવેલ બેઠકો ભરવા માટે સભ્યોની બેઠકોની તથા કોલમ-૬માં જણાવેલ સરપંચની બેઠકોની પેટા ચૂંટણી તા. ૨૭-૪-૨૦૦૩ના રોજ યોજવાનું જાહેર કરેલ છે.

		તારીખ	સમય	સ્થળ
(ક)	ઉમેદવારી પત્રો રજુ કરવાની/ભરવાની છેલ્લી તારીખ	૮-૪-૨૦૦૩	૧૧-૦૦ કલાકથી ૧૫-૦૦ કલાક સુધી	ચૂંટણી અધિકારી/મદદનીશ ચૂંટણી અધિકારીની કચેરી ખાતે
(ખ)	ઉમેદવારી પત્રોની ચકાસણીની તારીખ	૯-૪-૨૦૦૩	૧૧-૦૦ કલાકથી ચકાસણી પુરી થાય ત્યાં સુધી	ચૂંટણી અધિકારીની કચેરી ખાતે
(ગ)	ઉમેદવારી પાછી ખેંચી લેવાની છેલ્લી તારીખ	૧૧-૪-૨૦૦૩	૧૫-૦૦ કલાક સુધી	ચૂંટણી અધિકારી/મદદનીશ ચૂંટણી અધિકારીની કચેરી ખાતે
(ઘ)	આવશ્યક હોય તો મતદાનની તારીખ	૨૭-૪-૨૦૦૩	----	----
(ચ)	મતદાનનો સમય	સવારના ૮-૦૦ થી સાંજના ૫-૦૦ વાગ્યા સુધી		
(છ)	મતદાનનું સ્થળ	જીલ્લા ચૂંટણી અધિકારીએ, ગ્રામ પંચાયત માટે વોર્ડવાર આખરી કરી જાહેર કરેલ/પ્રસિધ્ધ કરેલ મતદાન મથકો ઉપર		
(જ)	મતગણતરી માટેની તારીખ અને સમય	૨૯-૪-૨૦૦૩ તથા ૩૦-૪-૨૦૦૩	સવારના ૯-૦૦ કલાકથી ગણતરી પુરી થાય ત્યાં સુધી	ચૂંટણી અધિકારી જાહેર કરે તે સ્થળે
(ઝ)	ચૂંટણી પ્રક્રિયા પુરી થવા માટેની તારીખ	૫-૫-૨૦૦૩		

INDEX

અનુસુચિ

દેત્રોજ-રામપુરા તાલુકાની ગ્રામ પંચાયતોની ચૂંટણી યોજવાની છે તેની યાદી

અ.નં.	તાલુકાનું નામ	ગ્રામ પંચાયતનું નામ	વોર્ડ નંબર	વોર્ડની બેઠકનો પ્રકાર	સરપંચની બેઠકનો પ્રકાર	ચૂંટણીનો પ્રકાર
૧	૨	૩	૪	૫	૬	૭
૧	દેત્રોજ-રામપુર	ઘટીસણા	૬	અનુ.આદિ જાતિ	--	પેટા ચૂંટણી
૨	દેત્રોજ-રામપુર	ભંકોડા	૨	સા.શૈ.પછાત વર્ગ	--	પેટા ચૂંટણી
૩	દેત્રોજ-રામપુર	ઈન્દ્રપુરા	૩	સામાન્ય	--	પેટા ચૂંટણી

સુનયના તોમર,
કલેકટર અમદાવાદ જીલ્લો અને
રાજ્ય ચૂંટણી પંચના અધિકારી

ગુજરાત પંચાયત અધિનિયમ-૧૯૯૩ની કલમ-૧૫ ની પેટા કલમ- (૧) અન્વયે
ચૂંટણીનું જાહેરનામું
જીલ્લા કલેકટર કચેરી, નગરપાલિકા શાખા,
અમદાવાદ જીલ્લો
તા. ૧-૪-૨૦૦૩

ક્રમાંક : એમયુએન/ગ્રામ પંચાયત/ કલમ-૧૫(૧)/જાહેરનામું/સાણંદ/૨૦૦૩

જાહેરનામું

અમદાવાદ જીલ્લાની સાણંદ તાલુકાની ગ્રામ પંચાયતોના અનુસુચિમાં જણાવેલા વોર્ડોની બેઠકોની ચૂંટણી.

(૧) ગુજરાત પંચાયત અધિનિયમ-૧૯૯૩ની કલમ-૧૬ની પેટા કલમ(૧) મુજબ અમદાવાદ જીલ્લાની સાણંદ તાલુકાની ગ્રામ પંચાયતોના વોર્ડોની રચના તથા બેઠકોની ફાળવણી રાજ્ય ચૂંટણી પંચના અધિકારી તરીકે કરેલ છે.

(૨) ગુજરાત પંચાયત અધિનિયમ-૧૯૯૩ની કલમ-૧૫ની પેટા કલમ(૧) થી પ્રાપ્ત થયેલ સત્તાની રૂઈએ રાજ્ય ચૂંટણી પંચના અધિકારી તરીકે કલેકટર અમદાવાદ, અમદાવાદ જીલ્લાની નીચેની અનુસુચિના કોલમ-૨માં જણાવેલ તાલુકાની સામે કોલમ-૩માં જણાવેલ ગ્રામ પંચાયતના કોલમ-૪-૫માં જણાવેલ વોર્ડની બેઠકોની તથા કોલમ-૬માં જણાવેલ સરપંચની બેઠકોની પેટા ચૂંટણી તા. ૨૭-૪-૨૦૦૩ના રોજ યોજવાનું જાહેર કરેલ છે.

INDEX

અનુસુચિ

સાણંદ તાલુકાની ગ્રામ પંચાયતોની ચૂંટણી યોજવાની છે તેની યાદી

અ.નં.	તાલુકાનું નામ	ગ્રામ પંચાયતનું નામ	વોર્ડ નંબર	વોર્ડની બેઠકનો પ્રકાર	સરપંચની બેઠકનો પ્રકાર	ચૂંટણીનો પ્રકાર
૧	૨	૩	૪	૫	૬	૭
૧	સાણંદ	રામપુરા	૨	અનુ.આદી જાતિ	--	પેટા ચૂંટણી
૨	સાણંદ	ગોરજ	૮	અનુ. જાતિ		પેટા ચૂંટણી

(૩) આ જાહેરનામાની ગુજરાત પંચાયત ચૂંટણી નિયમો-૧૯૯૪ના નિયમ-૯(૧) અન્વયે સરકારી રાજ્યપત્રમાં પ્રસિધ્ધી કરવામાં આવે છે

સુનયના તોમર,
કલેકટર અમદાવાદ જીલ્લો અને
રાજ્ય ચૂંટણી પંચના અધિકારી

ગુજરાત પંચાયત અધિનિયમ-૧૯૯૩ની કલમ-૯ (૨) અન્વયે
ચૂંટણીનું જાહેરનામું
જીલ્લા કલેકટર કચેરી, નગરપાલિકા શાખા,
અમદાવાદ જીલ્લો
તા. ૧-૪-૨૦૦૩

ક્રમાંક : એમયુએન/ગ્રામ પંચાયત/ કલમ-૯(૨)/જાહેરનામું/સાણંદ/૨૦૦૩

જાહેરનામું

અમદાવાદ જીલ્લાની સાણંદ તાલુકાની ગ્રામ પંચાયતોના અનુસુચિમાં જણાવેલા વોર્ડોની બેઠકોની ચૂંટણી.

(૧) ગુજરાત પંચાયત અધિનિયમ-૧૯૯૩ની કલમ-૧૬ની પેટા કલમ(૧) મુજબ અમદાવાદ જીલ્લાની માંડલ તાલુકાની ગ્રામ પંચાયતોના વોર્ડોની રચના તથા બેઠકોની ફાળવણી રાજ્ય ચૂંટણી પંચના અધિકારી તરીકે કરેલ છે.

(૨) ગુજરાત પંચાયત ચૂંટણી નિયમો-૧૯૯૪ના નિયમ-૯ના પેટા નિયમ-(૨)થી પ્રાપ્ત થયેલ સત્તાની રૂઈએ રાજ્ય ચૂંટણી પંચના અધિકારી તરીકે કલેકટર અમદાવાદ, અમદાવાદ જીલ્લાની નીચેની અનુસુચિના કોલમ-૨માં જણાવેલ તાલુકાની સામે કોલમ-૩માં જણાવેલ ગ્રામ પંચાયતના કોલમ-૪ માં જણાવેલ વોર્ડોની કોલમ-૫ માં જણાવેલ બેઠકો ભરવા માટે સભ્યોની બેઠકોની તથા કોલમ-૬માં જણાવેલ સરપંચની બેઠકોની પેટા ચૂંટણી તા. ૨૭-૪-૨૦૦૩ના રોજ યોજવાનું જાહેર કરેલ છે.

		તારીખ	સમય	સ્થળ
(ક)	ઉમેદવારી પત્રો રજુ કરવાની/ભરવાની છેલ્લી તારીખ	૮-૪-૨૦૦૩	૧૧-૦૦ કલાકથી ૧૫-૦૦ કલાક સુધી	ચૂંટણી અધિકારી/મદદનીશ ચૂંટણી અધિકારીની કચેરી ખાતે
(ખ)	ઉમેદવારી પત્રોની ચકાસણીની તારીખ	૯-૪-૨૦૦૩	૧૧-૦૦ કલાકથી ચકાસણી પુરી થાય ત્યાં સુધી	ચૂંટણી અધિકારીની કચેરી ખાતે
(ગ)	ઉમેદવારી પાછી ખેંચી લેવાની છેલ્લી તારીખ	૧૧-૪-૨૦૦૩	૧૫-૦૦ કલાક સુધી	ચૂંટણી અધિકારી/મદદનીશ ચૂંટણી અધિકારીની કચેરી ખાતે
(ઘ)	આવશ્યક હોય તો મતદાનની તારીખ	૨૭-૪-૨૦૦૩	-----	----
(ચ)	મતદાનનો સમય	સવારના ૮-૦૦ થી સાંજના ૫-૦૦ વાગ્યા સુધી		
(છ)	મતદાનનું સ્થળ	જીલ્લા ચૂંટણી અધિકારીએ, ગ્રામ પંચાયત માટે વોર્ડવાર આખરી કરી જાહેર કરેલ/પ્રસિધ્ધ કરેલ મતદાન મથકો ઉપર		
(જ)	મતગણતરી માટેની તારીખ અને સમય	૨૯-૪-૨૦૦૩ તથા ૩૦-૪-૨૦૦૩	સવારના ૯-૦૦ કલાકથી ગણતરી પુરી થાય ત્યાં સુધી	ચૂંટણી અધિકારી જાહેર કરે તે સ્થળે
(ઝ)	ચૂંટણી પ્રક્રિયા પુરી થવા માટેની તારીખ	૫-૫-૨૦૦૩		

INDEX

અનુસુચિ

સાણંદ તાલુકાની ગ્રામ પંચાયતોની ચૂંટણી યોજવાની છે તેની યાદી

અ.નં.	તાલુકાનું નામ	ગ્રામ પંચાયતનું નામ	વોર્ડ નંબર	વોર્ડની બેઠકનો પ્રકાર	સરપંચની બેઠકનો પ્રકાર	ચૂંટણીનો પ્રકાર
૧	૨	૩	૪	૫	૬	૭
૧	સાણંદ	રામપુરા	૨	અનુ.આદી જાતિ	--	પેટા ચૂંટણી
૨	સાણંદ	ગોરજ	૮	અનુ. જાતિ		પેટા ચૂંટણી

સુનયના તોમર,)
કલેક્ટર અમદાવાદ જીલ્લો અને
રાજ્ય ચૂંટણી પંચના અધિકારી

ગુજરાત પંચાયત અધિનિયમ-૧૯૯૩ની કલમ-૧૫ ની પેટા કલમ- (૧) અન્વયે
ચૂંટણીનું જાહેરનામું
જીલ્લા કલેક્ટર કચેરી, નગરપાલિકા શાખા,
અમદાવાદ જીલ્લો
તા. ૧-૪-૨૦૦૩

ક્રમાંક : એમયુએન/ગ્રામ પંચાયત/ કલમ-૧૫(૧)/જાહેરનામું/વિરમગામ/૨૦૦૩

જાહેરનામું

અમદાવાદ જીલ્લાની વિરમગામ તાલુકાની ગ્રામ પંચાયતોના અનુસુચિમાં જણાવેલા વોર્ડોની બેઠકોની ચૂંટણી.

(૧) ગુજરાત પંચાયત અધિનિયમ-૧૯૯૩ની કલમ-૧૬ની પેટા કલમ(૧) મુજબ અમદાવાદ જીલ્લાની વિરમગામ તાલુકાની ગ્રામ પંચાયતોના વોર્ડોની રચના તથા બેઠકોની ફાળવણી રાજ્ય ચૂંટણી પંચના અધિકારી તરીકે કરેલ છે.

(૨) ગુજરાત પંચાયત અધિનિયમ-૧૯૯૩ની કલમ-૧૫ની પેટા કલમ(૧) થી પ્રાપ્ત થયેલ સત્તાની રૂઈએ રાજ્ય ચૂંટણી પંચના અધિકારી તરીકે કલેક્ટર અમદાવાદ, અમદાવાદ જીલ્લાની નીચેની અનુસુચિના કોલમ-૨માં જણાવેલ તાલુકાની સામે કોલમ-૩માં જણાવેલ ગ્રામ પંચાયતના કોલમ-૪-૫માં જણાવેલ વોર્ડની બેઠકોની તથા કોલમ-૬માં જણાવેલ સરપંચની બેઠકોની પેટા ચૂંટણી તા. ૨૭-૪-૨૦૦૩ના રોજ યોજવાનું જાહેર કરેલ છે.

અનુસુચિ

વિરમગામ તાલુકાની ગ્રામ પંચાયતોની ચૂંટણી યોજવાની છે તેની યાદી

અ.નં.	તાલુકાનું નામ	ગ્રામ પંચાયતનું નામ	વોર્ડ નંબર	વોર્ડની બેઠકનો પ્રકાર	સરપંચની બેઠકનો પ્રકાર	ચૂંટણીનો પ્રકાર
૧	૨	૩	૪	૫	૬	૭
૧	વિરમગામ	ભાવડા	૭	સામાન્ય	-	પેટા ચૂંટણી
૨	વિરમગામ	વડગાસ	૨	અનુ. જાતિ અન્ય	-	પેટા ચૂંટણી
૩	વિરમગામ	હાસલપુર-શેરેશ્વર	૩	સા.શૈ.પછાત વર્ગ સ્ત્રી	-	પેટા ચૂંટણી

(૩) આ જાહેરનામાની ગુજરાત પંચાયત ચૂંટણી નિયમો-૧૯૯૪ના નિયમ-૯(૧) અન્વયે સરકારી રાજ્યપત્રમાં પ્રસિધ્ધી કરવામાં આવે છે

સુનયના તોમર,
કલેક્ટર અમદાવાદ જીલ્લો અને
રાજ્ય ચૂંટણી પંચના અધિકારી

INDEX

ગુજરાત પંચાયત અધિનિયમ-૧૯૯૩ની કલમ-૯ (૨) અન્વયે
ચૂંટણીનું જાહેરનામું
જીલ્લા કલેકટર કચેરી, નગરપાલિકા શાખા,
અમદાવાદ જીલ્લો
તા. ૧-૪-૨૦૦૩

ક્રમાંક : એમયુએન/ગ્રામ પંચાયત/ કલમ-૯(૨)/જાહેરનામું/વિરમગામ/૨૦૦૩

જાહેરનામું

અમદાવાદ જીલ્લાની વિરમગામ તાલુકાની ગ્રામ પંચાયતોના અનુસુચિમાં જણાવેલા વોર્ડોની બેઠકોની ચૂંટણી.

(૧) ગુજરાત પંચાયત અધિનિયમ-૧૯૯૩ની કલમ-૧૬ની પેટા કલમ(૧) મુજબ અમદાવાદ જીલ્લાંની માંડલ તાલુકાની ગ્રામ પંચાયતોના વોર્ડોની રચના તથા બેઠકોની ફાળવણી રાજ્ય ચૂંટણી પંચના અધિકારી તરીકે કરેલ છે.

(૨) ગુજરાત પંચાયત ચૂંટણી નિયમો-૧૯૯૪ના નિયમ-૯ના પેટા નિયમ-(૨)થી પ્રાપ્ત થયેલ સત્તાની રૂઈએ રાજ્ય ચૂંટણી પંચના અધિકારી તરીકે કલેકટર અમદાવાદ, અમદાવાદ જીલ્લાની નીચેની અનુસુચિના કોલમ-૨માં જણાવેલ તાલુકાની સામે કોલમ-૩માં જણાવેલ ગ્રામ પંચાયતના કોલમ-૪ માં જણાવેલ વોર્ડોની કોલમ-૫ માં જણાવેલ બેઠકો ભરવા માટે સભ્યોની બેઠકોની તથા કોલમ-૬માં જણાવેલ સરપંચની બેઠકોની પેટા ચૂંટણી તા. ૨૭-૪-૨૦૦૩ના રોજ યોજવાનું જાહેર કરેલ છે.

		તારીખ	સમય	સ્થળ
(ક)	ઉમેદવારી પત્રો રજુ કરવાની/ભરવાની છેલ્લી તારીખ	૮-૪-૨૦૦૩	૧૧-૦૦ કલાકથી ૧૫-૦૦ કલાક સુધી	ચૂંટણી અધિકારી/મદદનીશ ચૂંટણી અધિકારીની કચેરી ખાતે
(ખ)	ઉમેદવારી પત્રોની ચકાસણીની તારીખ	૯-૪-૨૦૦૩	૧૧-૦૦ કલાકથી ચકાસણી પુરી થાય ત્યાં સુધી	ચૂંટણી અધિકારીની કચેરી ખાતે
(ગ)	ઉમેદવારી પાછી ખેંચી લેવાની છેલ્લી તારીખ	૧૧-૪-૨૦૦૩	૧૫-૦૦ કલાક સુધી	ચૂંટણી અધિકારી/મદદનીશ ચૂંટણી અધિકારીની કચેરી ખાતે
(ઘ)	આવશ્યક હોય તો મતદાનની તારીખ	૨૭-૪-૨૦૦૩	----	----
(ચ)	મતદાનનો સમય	સવારના ૮-૦૦ થી સાંજના ૫-૦૦ વાગ્યા સુધી		
(છ)	મતદાનનું સ્થળ	જીલ્લા ચૂંટણી અધિકારીએ, ગ્રામ પંચાયત માટે વોર્ડવાર આખરી કરી જાહેર કરેલ/પ્રસિધ્ધ કરેલ મતદાન મથકો ઉપર		
(જ)	મતગણતરી માટેની તારીખ અને સમય	૨૯-૪-૨૦૦૩ તથા ૩૦-૪-૨૦૦૩	સવારના ૯-૦૦ કલાકથી ગણતરી પુરી થાય ત્યાં સુધી	ચૂંટણી અધિકારી જાહેર કરે તે સ્થળે
(ઝ)	ચૂંટણી પ્રક્રિયા પુરી થવા માટેની તારીખ	૫-૫-૨૦૦૩		

INDEX

અનુસુચિ

<u>વિરમગામ તાલુકાની ગ્રામ પંચાયતોની ચૂંટણી યોજવાની છે તેની યાદી</u>

અ.નં.	તાલુકાનું નામ	ગ્રામ પંચાયતનું નામ	વોર્ડ નંબર	વોર્ડની બેઠકનો પ્રકાર	સરપંચની બેઠકનો પ્રકાર	ચૂંટણીનો પ્રકાર
૧	૨	૩	૪	૫	૬	૭
૧	વિરમગામ	ભાવડા	૭	સામાન્ય	-	પેટા ચૂંટણી
૨	વિરમગામ	વડગાસ	૨	અનુ. જાતિ અન્ય	-	પેટા ચૂંટણી
૩	વિરમગામ	હાસલપુર-શેરેશ્વર	૩	સા.શૈ.પછાત વર્ગ સ્ત્રી	-	પેટા ચૂંટણી

સુનયના તોમર,
કલેક્ટર અમદાવાદ જીલ્લો અને
રાજ્ય ચૂંટણી પંચના અધિકારી

ગુજરાત પંચાયત અધિનિયમ-૧૯૯૩ની કલમ-૧૫ ની પેટા કલમ- (૧) અન્વયે
ચૂંટણીનું જાહેરનામું
જીલ્લા કલેક્ટર કચેરી, નગરપાલિકા શાખા,
અમદાવાદ જીલ્લો
તા. ૧-૪-૨૦૦૩

ક્રમાંક : એમયુએન/ગ્રામ પંચાયત/ કલમ-૧૫(૧)/જાહેરનામું/બાવળા/૨૦૦૩

જાહેરનામું

અમદાવાદ જીલ્લાની બાવળા તાલુકાની ગ્રામ પંચાયતોના અનુસુચિમાં જણાવેલા વોર્ડોની બેઠકોની /સરપંચની બેઠકોની ચૂંટણી.

(૧) ગુજરાત પંચાયત અધિનિયમ-૧૯૯૩ની કલમ-૧૬ની પેટા કલમ(૧) મુજબ અમદાવાદ જીલ્લાની બાવળા તાલુકાની ગ્રામ પંચાયતોના વોર્ડોની રચના તથા બેઠકોની ફાળવણી રાજ્ય ચૂંટણી પંચના અધિકારી તરીકે કરેલ છે.

(૨) ગુજરાત પંચાયત અધિનિયમ-૧૯૯૩ની કલમ-૧૫ની પેટા કલમ(૧) થી પ્રાપ્ત થયેલ સત્તાની રૂઈએ રાજ્ય ચૂંટણી પંચના અધિકારી તરીકે કલેકટર અમદાવાદ, અમદાવાદ જીલ્લાની નીચેની અનુસુચિના કોલમ-૨માં જણાવેલ તાલુકાની સામે કોલમ-૩માં જણાવેલ ગ્રામ પંચાયતના કોલમ-૪-૫માં જણાવેલ વોર્ડની બેઠકોની તથા કોલમ-૬માં જણાવેલ સરપંચની બેઠકોની પેટા ચૂંટણી તા. ૨૭-૪-૨૦૦૩ના રોજ યોજવાનું જાહેર કરેલ છે.

અનુસુચિ

<u>બાવળા તાલુકાની ગ્રામ પંચાયતોની ચૂંટણી યોજવાની છે તેની યાદી</u>

અ.નં.	તાલુકાનું નામ	ગ્રામ પંચાયતનું નામ	વોર્ડ નંબર	વોર્ડની બેઠકનો પ્રકાર	સરપંચની બેઠકનો પ્રકાર	ચૂંટણીનો પ્રકાર
૧	૨	૩	૪	૫	૬	૭
૧	બાવળા	દુમાલી	- -	- -	સ્ત્રી સામાન્ય	પેટા ચૂંટણી

(૩) આ જાહેરનામાની ગુજરાત પંચાયત ચૂંટણી નિયમો -૧૯૯૪ના નિયમ-૯(૧) અન્વયે સરકારી રાજ્યપત્રમાં પ્રસિધ્ધી કરવામાં આવે છે

(સુનયના તોમર,
કલેકટર અમદાવાદ જીલ્લો અને
રાજ્ય ચૂંટણી પંચના અધિકારી

INDEX

ગુજરાત પંચાયત અધિનિયમ-૧૯૯૩ની કલમ-૯ (૨) અન્વયે
ચૂંટણીનું જાહેરનામું
જીલ્લા કલેક્ટર કચેરી, નગરપાલિકા શાખા,
અમદાવાદ જીલ્લો
તા. ૧-૪-૨૦૦૩

ક્રમાંક : એમયુએન/ગ્રામ પંચાયત/ કલમ-૯(૨)/જાહેરનામું/બાવળા/૨૦૦૩

જાહેરનામું

અમદાવાદ જીલ્લાની બાવળા તાલુકાની ગ્રામ પંચાયતોના અનુસુચિમાં જણાવેલા વોર્ડોની બેઠકોની /સરપંચની બેઠકોની ચૂંટણી.

(૧) ગુજરાત પંચાયત અધિનિયમ-૧૯૯૩ની કલમ-૧૬ની પેટા કલમ(૧) મુજબ અમદાવાદ જીલ્લાની માંડલ તાલુકાની ગ્રામ પંચાયતોના વોર્ડોની રચના તથા બેઠકોની ફાળવણી રાજ્ય ચૂંટણી પંચના અધિકારી તરીકે કરેલ છે.

(૨) ગુજરાત પંચાયત ચૂંટણી નિયમો-૧૯૯૪ના નિયમ-૯ના પેટા નિયમ-(૨)થી પ્રાપ્ત થયેલ સત્તાની રૂઈએ રાજ્ય ચૂંટણી પંચના અધિકારી તરીકે કલેક્ટર અમદાવાદ, અમદાવાદ જીલ્લાની નીચેની અનુસુચિના કોલમ-૨માં જણાવેલ તાલુકાની સામે કોલમ-૩માં જણાવેલ ગ્રામ પંચાયતના કોલમ-૪ માં જણાવેલ વોર્ડોની કોલમ-૫ માં જણાવેલ બેઠકો ભરવા માટે સભ્યોની બેઠકોની તથા કોલમ-૬માં જણાવેલ સરપંચની બેઠકોની પેટા ચૂંટણી તા. ૨૭-૪-૨૦૦૩ના રોજ યોજવાનું જાહેર કરેલ છે.

		તારીખ	સમય	સ્થળ
(ક)	ઉમેદવારી પત્રો રજુ કરવાની/ ભરવાની છેલ્લી તારીખ	૮-૪-૨૦૦૩	૧૧-૦૦ કલાકથી ૧૫-૦૦ કલાક સુધી	ચૂંટણી અધિકારી/મદદનીશ ચૂંટણી અધિકારીની કચેરી ખાતે
(ખ)	ઉમેદવારી પત્રોની ચકાસણીની તારીખ	૯-૪-૨૦૦૩	૧૧-૦૦ કલાકથી ચકાસણી પુરી થાય ત્યાં સુધી	ચૂંટણી અધિકારીની કચેરી ખાતે
(ગ)	ઉમેદવારી પાછી ખેંચી લેવાની છેલ્લી તારીખ	૧૧-૪-૨૦૦૩	૧૫-૦૦ કલાક સુધી	ચૂંટણી અધિકારી/મદદનીશ ચૂંટણી અધિકારીની કચેરી ખાતે
(ઘ)	આવશ્યક હોય તો મતદાનની તારીખ	૨૭-૪-૨૦૦૩	----	----
(ચ)	મતદાનનો સમય	સવારના ૮-૦૦ થી સાંજના ૫-૦૦ વાગ્યા સુધી		
(છ)	મતદાનનું સ્થળ	જીલ્લા ચૂંટણી અધિકારીએ, ગ્રામ પંચાયત માટે વોર્ડવાર આખરી કરી જાહેર કરેલ/પ્રસિધ્ધ કરેલ મતદાન મથકો ઉપર		
(જ)	મતગણતરી માટેની તારીખ અને સમય	૨૯-૪-૨૦૦૩ તથા ૩૦-૪-૨૦૦૩	સવારના ૯-૦૦ કલાકથી ગણતરી પુરી થાય ત્યાં સુધી	ચૂંટણી અધિકારી જાહેર કરે તે સ્થળે
(ઝ)	ચૂંટણી પ્રક્રિયા પુરી થવા માટેની તારીખ	૫-૫-૨૦૦૩		

INDEX

અનુસુચિ

બાવળા તાલુકાની ગ્રામ પંચાયતોની ચૂંટણી યોજવાની છે તેની યાદી

અ.નં.	તાલુકાનું નામ	ગ્રામ પંચાયતનું નામ	વોર્ડ નંબર	વોર્ડની બેઠકનો પ્રકાર	સરપંચની બેઠકનો પ્રકાર	ચૂંટણીનો પ્રકાર
૧	૨	૩	૪	૫	૬	૭
૧	બાવળા	ડુમાલી	- -	- -	સ્ત્રી સામાન્ય	પેટા ચૂંટણી

સુનયના તોમર,
કલેકટર અમદાવાદ જીલ્લો અને
રાજ્ય ચૂંટણી પંચના અધિકારી

ગુજરાત પંચાયત અધિનિયમ-૧૯૯૩ની કલમ-૧૫ ની પેટા કલમ- (૧) અન્વયે
ચૂંટણીનું જાહેરનામું
જીલ્લા કલેકટર કચેરી, નગરપાલિકા શાખા,
અમદાવાદ જીલ્લો
તા. ૧-૪-૨૦૦૩

ક્રમાંક : એમયુએન/ગ્રામ પંચાયત/ કલમ-૧૫(૧)/જાહેરનામું/દસક્રોઈ/૨૦૦૩

જાહેરનામું

અમદાવાદ જીલ્લાની દસક્રોઈ તાલુકાની ગ્રામ પંચાયતોના અનુસુચિમાં જણાવેલા વોર્ડોની બેઠકોની ચૂંટણી.

(૧) ગુજરાત પંચાયત અધિનિયમ-૧૯૯૩ની કલમ-૧૬ની પેટા કલમ(૧) મુજબ અમદાવાદ જીલ્લાની દસક્રોઈ તાલુકાની ગ્રામ પંચાયતોના વોર્ડોની રચના તથા બેઠકોની ફાળવણી રાજ્ય ચૂંટણી પંચના અધિકારી તરીકે કરેલ છે.

(૨) ગુજરાત પંચાયત અધિનિયમ-૧૯૯૩ની કલમ-૧૫ની પેટા કલમ(૧) થી પ્રાપ્ત થયેલ સત્તાની રૂઈએ રાજ્ય ચૂંટણી પંચના અધિકારી તરીકે કલેકટર અમદાવાદ, અમદાવાદ જીલ્લાની નીચેની અનુસુચિના કોલમ-૨માં જણાવેલ તાલુકાની સામે કોલમ-૩માં જણાવેલ ગ્રામ પંચાયતના કોલમ-૪-૫માં જણાવેલ વોર્ડની બેઠકોની તથા કોલમ-૬માં જણાવેલ સરપંચની બેઠકોની પેટા ચૂંટણી તા. ૨૭-૪-૨૦૦૩ના રોજ યોજવાનું જાહેર કરેલ છે.

અનુસુચિ

દસક્રોઈ તાલુકાની ગ્રામ પંચાયતોની ચૂંટણી યોજવાની છે તેની યાદી

અ.નં.	તાલુકાનું નામ	ગ્રામ પંચાયતનું નામ	વોર્ડ નંબર	વોર્ડની બેઠકનો પ્રકાર	સરપંચની બેઠકનો પ્રકાર	ચૂંટણીનો પ્રકાર
૧	૨	૩	૪	૫	૬	૭
૧	દસક્રોઈ	કુંજાડ	૮	સામાન્ય	- -	પેટા ચૂંટણી

(૩) આ જાહેરનામાની ગુજરાત પંચાયત ચૂંટણી નિયમો-૧૯૯૪ના નિયમ-૯(૧) અન્વયે સરકારી રાજપત્રમાં પ્રસિધ્ધી કરવામાં આવે છે

સુનયના તોમર,
કલેકટર અમદાવાદ જીલ્લો અને
રાજ્ય ચૂંટણી પંચના અધિકારી

INDEX

ગુજરાત પંચાયત અધિનિયમ-૧૯૯૩ની કલમ-૯ (૨) અન્વયે
ચૂંટણીનું જાહેરનામું
જીલ્લા કલેકટર કચેરી, નગરપાલિકા શાખા,
અમદાવાદ જીલ્લો
તા. ૧-૪-૨૦૦૩

ક્રમાંક : એમયુએન/ગ્રામ પંચાયત/ કલમ-૯(૨)/જાહેરનામું/દસક્રોઈ/૨૦૦૩

જાહેરનામું

અમદાવાદ જીલ્લાની દસ્ક્રોઈ તાલુકાની ગ્રામ પંચાયતોના અનુસુચિમાં જણાવેલા વોર્ડોની બેઠકોની ચૂંટણી.

(૧) ગુજરાત પંચાયત અધિનિયમ-૧૯૯૩ની કલમ-૧૬ની પેટા કલમ(૧) મુજબ અમદાવાદ જીલ્લાની માંડલ તાલુકાની ગ્રામ પંચાયતોના વોર્ડોની રચના તથા બેઠકોની ફાળવણી રાજ્ય ચૂંટણી પંચના અધિકારી તરીકે કરેલ છે.

(૨) ગુજરાત પંચાયત ચૂંટણી નિયમો-૧૯૯૪ના નિયમ-૯ના પેટા નિયમ-(૨)થી પ્રાપ્ત થયેલ સત્તાની રૂઈએ રાજ્ય ચૂંટણી પંચના અધિકારી તરીકે કલેકટર અમદાવાદ, અમદાવાદ જીલ્લાની નીચેની અનુસુચિના કોલમ-૨માં જણાવેલ તાલુકાની સામે કોલમ-૩માં જણાવેલ ગ્રામ પંચાયતના કોલમ-૪ માં જણાવેલ વોર્ડોની કોલમ-૫ માં જણાવેલ બેઠકો ભરવા માટે સભ્યોની બેઠકોની તથા કોલમ-૬માં જણાવેલ સરપંચની બેઠકોની પેટા ચૂંટણી તા. ૨૭-૪-૨૦૦૩ના રોજ યોજવાનું જાહેર કરેલ છે.

		તારીખ	સમય	સ્થળ
(ક)	ઉમેદવારી પત્રો રજુ કરવાની/ ભરવાની છેલ્લી તારીખ	૮-૪-૨૦૦૩	૧૧-૦૦ કલાકથી ૧૫-૦૦ કલાક સુધી	ચૂંટણી અધિકારી/મદદનીશ ચૂંટણી અધિકારીની કચેરી ખાતે
(ખ)	ઉમેદવારી પત્રોની ચકાસણીની તારીખ	૯-૪-૨૦૦૩	૧૧-૦૦ કલાકથી ચકાસણી પુરી થાય ત્યાં સુધી	ચૂંટણી અધિકારીની કચેરી ખાતે
(ગ)	ઉમેદવારી પાછી ખેંચી લેવાની છેલ્લી તારીખ	૧૧-૪-૨૦૦૩	૧૫-૦૦ કલાક સુધી	ચૂંટણી અધિકારી/મદદનીશ ચૂંટણી અધિકારીની કચેરી ખાતે
(ઘ)	આવશ્યક હોય તો મતદાનની તારીખ	૨૭-૪-૨૦૦૩	----	----
(ચ)	મતદાનનો સમય	સવારના ૮-૦૦ થી સાંજના ૫-૦૦ વાગ્યા સુધી		
(છ)	મતદાનનું સ્થળ	જીલ્લા ચૂંટણી અધિકારીએ, ગ્રામ પંચાયત માટે વોર્ડવાર આખરી કરી જાહેર કરેલ/પ્રસિધ્ધ કરેલ મતદાન મથકો ઉપર		
(જ)	મતગણતરી માટેની તારીખ અને સમય	૨૯-૪-૨૦૦૩ તથા ૩૦-૪-૨૦૦૩	સવારના ૯-૦૦ કલાકથી ગણતરી પુરી થાય ત્યાં સુધી	ચૂંટણી અધિકારી જાહેર કરે તે સ્થળે
(ઝ)	ચૂંટણી પ્રક્રિયા પુરી થવા માટેની તારીખ	૫-૫-૨૦૦૩		

અનુસુચિ

<u>દસક્રોઈ તાલુકાની ગ્રામ પંચાયતોની ચૂંટણી યોજવાની છે તેની યાદી</u>

અ.નં.	તાલુકાનું નામ	ગ્રામ પંચાયતનું નામ	વોર્ડ નંબર	વોર્ડની બેઠકનો પ્રકાર	સરપંચની બેઠકનો પ્રકાર	ચૂંટણીનો પ્રકાર
૧	૨	૩	૪	૫	૬	૭
૧	દસક્રોઈ	કુંજાડ	૮	સામાન્ય	- -	પેટા ચૂંટણી

સુનયના તોમર,

કલેકટર અમદાવાદ જીલ્લો અને
રાજ્ય ચૂંટણી પંચના અધિકારી

ગુજરાત પંચાયત અધિનિયમ-૧૯૯૩ની કલમ-૧૫ ની પેટા કલમ- (૧) અન્વયે
ચૂંટણીનું જાહેરનામું
જીલ્લા કલેકટર કચેરી, નગરપાલિકા શાખા,
અમદાવાદ જીલ્લો
તા. ૧-૪-૨૦૦૩

ક્રમાંક : એમયુએન/ગ્રામ પંચાયત/ કલમ-૧૫(૧)/જાહેરનામું/રાણપુર/૨૦૦૩

જાહેરનામું

અમદાવાદ જીલ્લાની રાણપુર તાલુકાની ગ્રામ પંચાયતોના અનુસુચિમાં જણાવેલા વોર્ડોની બેઠકોની ચૂંટણી.

(૧) ગુજરાત પંચાયત અધિનિયમ-૧૯૯૩ની કલમ-૧૬ની પેટા કલમ(૧) મુજબ અમદાવાદ જીલ્લાની રાણપુર તાલુકાની ગ્રામ પંચાયતોના વોર્ડોની રચના તથા બેઠકોની ફાળવણી રાજ્ય ચૂંટણી પંચના અધિકારી તરીકે કરેલ છે.

(૨) ગુજરાત પંચાયત અધિનિયમ-૧૯૯૩ની કલમ-૧૫ની પેટા કલમ(૧) થી પ્રાપ્ત થયેલ સત્તાની રૂઈએ રાજ્ય ચૂંટણી પંચના અધિકારી તરીકે કલેકટર અમદાવાદ, અમદાવાદ જીલ્લાની નીચેની અનુસુચિના કોલમ-૨માં જણાવેલ તાલુકાની સામે કોલમ-૩માં જણાવેલ ગ્રામ પંચાયતના કોલમ-૪-૫માં જણાવેલ વોર્ડની બેઠકોની તથા કોલમ-૬માં જણાવેલ સરપંચની બેઠકોની પેટા ચૂંટણી તા. ૨૭-૪-૨૦૦૩ના રોજ યોજવાનું જાહેર કરેલ છે.

અનુસુચિ

<u>રાણપુર તાલુકાની ગ્રામ પંચાયતોની ચૂંટણી યોજવાની છે તેની યાદી</u>

અ.નં.	તાલુકાનું નામ	ગ્રામ પંચાયતનું નામ	વોર્ડ નંબર	વોર્ડની બેઠકનો પ્રકાર	સરપંચની બેઠકનો પ્રકાર	ચૂંટણીનો પ્રકાર
૧	૨	૩	૪	૫	૬	૭
૧	રાણપુર	રાણપુર	૧૩	સામાન્ય	-	પેટા ચૂંટણી
૨	રાણપુર	મોટી વાવડી	૪	સ્ત્રી સામાન્ય	-	પેટા ચૂંટણી

(૩) આ જાહેરનામાની ગુજરાત પંચાયત ચૂંટણી નિયમો-૧૯૯૪ના નિયમ-૯(૧) અન્વયે સરકારી રાજ્યપત્રમાં પ્રસિધ્ધી કરવામાં આવે છે

સુનયના તોમર,

કલેકટર અમદાવાદ જીલ્લો અને
રાજ્ય ચૂંટણી પંચના અધિકારી

INDEX

ગુજરાત પંચાયત અધિનિયમ-૧૯૯૩ની કલમ-૯ (૨) અન્વયે

ચૂંટણીનું જાહેરનામું

જીલ્લા કલેકટર કચેરી, નગરપાલિકા શાખા,

અમદાવાદ જીલ્લો

તા. ૧-૪-૨૦૦૩

ક્રમાંક : એમયુએન/ગ્રામ પંચાયત/ કલમ-૯(૨)/જાહેરનામું/રાણપુર/૨૦૦૩

જાહેરનામું

અમદાવાદ જીલ્લાની રાણપુર તાલુકાની ગ્રામ પંચાયતોના અનુસુચિમાં જણાવેલા વોર્ડોની બેઠકોની ચૂંટણી.

(૧) ગુજરાત પંચાયત અધિનિયમ-૧૯૯૩ની કલમ-૧૬ની પેટા કલમ(૧) મુજબ અમદાવાદ જીલ્લાની માંડલ તાલુકાની ગ્રામ પંચાયતોના વોર્ડોની રચના તથા બેઠકોની ફાળવણી રાજ્ય ચૂંટણી પંચના અધિકારી તરીકે કરેલ છે.

(૨) ગુજરાત પંચાયત ચૂંટણી નિયમો-૧૯૯૪ના નિયમ-૯ના પેટા નિયમ-(૨)થી પ્રાપ્ત થયેલ સત્તાની રૂઈએ રાજ્ય ચૂંટણી પંચના અધિકારી તરીકે કલેકટર અમદાવાદ, અમદાવાદ જીલ્લાની નીચેની અનુસુચિના કોલમ-૨માં જણાવેલ તાલુકાની સામે કોલમ-૩માં જણાવેલ ગ્રામ પંચાયતના કોલમ-૪ માં જણાવેલ વોર્ડોની કોલમ-૫ માં જણાવેલ બેઠકો ભરવા માટે સભ્યોની બેઠકોની તથા કોલમ-૬માં જણાવેલ સરપંચની બેઠકોની પેટા ચૂંટણી તા. ૨૭-૪-૨૦૦૩ના રોજ યોજવાનું જાહેર કરેલ છે.

		તારીખ	સમય	સ્થળ
(ક)	ઉમેદવારી પત્રો રજુ કરવાની/ભરવાની છેલ્લી તારીખ	૮-૪-૨૦૦૩	૧૧-૦૦ કલાકથી ૧૫-૦૦ કલાક સુધી	ચૂંટણી અધિકારી/મદદનીશ ચૂંટણી અધિકારીની કચેરી ખાતે
(ખ)	ઉમેદવારી પત્રોની ચકાસણીની તારીખ	૯-૪-૨૦૦૩	૧૧-૦૦ કલાકથી ચકાસણી પુરી થાય ત્યાં સુધી	ચૂંટણી અધિકારીની કચેરી ખાતે
(ગ)	ઉમેદવારી પાછી ખેંચી લેવાની છેલ્લી તારીખ	૧૧-૪-૨૦૦૩	૧૫-૦૦ કલાક સુધી	ચૂંટણી અધિકારી/મદદનીશ ચૂંટણી અધિકારીની કચેરી ખાતે
(ઘ)	આવશ્યક હોય તો મતદાનની તારીખ	૨૭-૪-૨૦૦૩	----	----
(ચ)	મતદાનનો સમય	સવારના ૮-૦૦ થી સાંજના ૫-૦૦ વાગ્યા સુધી		
(છ)	મતદાનનું સ્થળ	જીલ્લા ચૂંટણી અધિકારીએ, ગ્રામ પંચાયત માટે વોર્ડવાર આખરી કરી જાહેર કરેલ/પ્રસિધ્ધ કરેલ મતદાન મથકો ઉપર		
(જ)	મતગણતરી માટેની તારીખ અને સમય	૨૯-૪-૨૦૦૩ તથા ૩૦-૪-૨૦૦૩	સવારના ૯-૦૦ કલાકથી ગણતરી પુરી થાય ત્યાં સુધી	ચૂંટણી અધિકારી જાહેર કરે તે સ્થળે
(ઝ)	ચૂંટણી પ્રક્રિયા પુરી થવા માટેની તારીખ	૫-૫-૨૦૦૩		

INDEX

અનુસુચિ

રાણપુર તાલુકાની ગ્રામ પંચાયતોની ચૂંટણી યોજવાની છે તેની યાદી

અ.નં.	તાલુકાનું નામ	ગ્રામ પંચાયતનું નામ	વોર્ડ નંબર	વોર્ડની બેઠકનો પ્રકાર	સરપંચની બેઠકનો પ્રકાર	ચૂંટણીનો પ્રકાર
૧	૨	૩	૪	૫	૬	૭
૧	રાણપુર	રાણપુર	૧૩	સામાન્ય	-	પેટા ચૂંટણી
૨	રાણપુર	મોટી વાવડી	૪	સ્ત્રી સામાન્ય	-	પેટા ચૂંટણી

(સુનયના તોમર)
કલેક્ટર અમદાવાદ જીલ્લો અને
રાજ્ય ચૂંટણી પંચના અધિકારી

ગુજરાત પંચાયત અધિનિયમ-૧૯૯૩ની કલમ-૧૫ ની પેટા કલમ- (૧) અન્વયે
ચૂંટણીનું જાહેરનામું
જીલ્લા કલેક્ટર કચેરી, નગરપાલિકા શાખા,
અમદાવાદ જીલ્લો
તા. ૧-૪-૨૦૦૩

ક્રમાંક : એમયુએન/ગ્રામ પંચાયત/ કલમ-૧૫(૧)/જાહેરનામું/ધોળકા/૨૦૦૩

જાહેરનામું

અમદાવાદ જીલ્લાની ધોળકા તાલુકાની ગ્રામ પંચાયતોના અનુસુચિમાં જણાવેલા વોર્ડોની બેઠકોની ચૂંટણી.

(૧) ગુજરાત પંચાયત અધિનિયમ-૧૯૯૩ની કલમ-૧૬ની પેટા કલમ(૧) મુજબ અમદાવાદ જીલ્લાની ધોળકા તાલુકાની ગ્રામ પંચાયતોના વોર્ડોની રચના તથા બેઠકોની ફાળવણી રાજ્ય ચૂંટણી પંચના અધિકારી તરીકે કરેલ છે.

(૨) ગુજરાત પંચાયત અધિનિયમ-૧૯૯૩ની કલમ-૧૫ની પેટા કલમ(૧) થી પ્રાપ્ત થયેલ સત્તાની રૂઈએ રાજ્ય ચૂંટણી પંચના અધિકારી તરીકે કલેક્ટર અમદાવાદ, અમદાવાદ જીલ્લાની નીચેની અનુસુચિના કોલમ-૨માં જણાવેલ તાલુકાની સામે કોલમ-૩માં જણાવેલ ગ્રામ પંચાયતના કોલમ-૪-૫માં જણાવેલ વોર્ડની બેઠકોની તથા કોલમ-૬માં જણાવેલ સરપંચની બેઠકોની પેટા ચૂંટણી તા. ૨૭-૪-૨૦૦૩ના રોજ યોજવાનું જાહેર કરેલ છે.

અનુસુચિ

ધોળકા તાલુકાની ગ્રામ પંચાયતોની ચૂંટણી યોજવાની છે તેની યાદી

અ.નં.	તાલુકાનું નામ	ગ્રામ પંચાયતનું નામ	વોર્ડ નંબર	વોર્ડની બેઠકનો પ્રકાર	સરપંચની બેઠકનો પ્રકાર	ચૂંટણીનો પ્રકાર
૧	૨	૩	૪	૫	૬	૭
૧	ધોળકા	લોલીયા	૩	સા.શૈ.પછાત વર્ગ સ્ત્રી	-	પેટા ચૂંટણી
૨	ધોળકા	અરણેજ	૬	સામાન્ય	-	પેટા ચૂંટણી

(૩) આ જાહેરનામાની ગુજરાત પંચાયત ચૂંટણી નિયમો-૧૯૯૪ના નિયમ-૯(૧) અન્વયે સરકારી રાજ્યપત્રમાં પ્રસિધ્ધી કરવામાં આવે છે

સુનયના તોમર,
કલેક્ટર અમદાવાદ જીલ્લો અને
રાજ્ય ચૂંટણી પંચના અધિકારી

INDEX

ગુજરાત પંચાયત અધિનિયમ-૧૯૯૩ની કલમ-૯ (૨) અન્વયે
ચૂંટણીનું જાહેરનામું
જીલ્લા કલેક્ટર કચેરી, નગરપાલિકા શાખા,
અમદાવાદ જીલ્લો
તા. ૧-૪-૨૦૦૩.

ક્રમાંક : એમયુએન/ગ્રામ પંચાયત/ કલમ-૯(૨)/જાહેરનામું/ધોળકા/૨૦૦૩

જાહેરનામું

અમદાવાદ જીલ્લાની ધોળકા તાલુકાની ગ્રામ પંચાયતોના અનુસુચિમાં જણાવેલા વોર્ડોની બેઠકોની ચૂંટણી.

(૧) ગુજરાત પંચાયત અધિનિયમ-૧૯૯૩ની કલમ-૧૬ની પેટા કલમ(૧) મુજબ અમદાવાદ જીલ્લાની માંડલ તાલુકાની ગ્રામ પંચાયતોના વોર્ડોની રચના તથા બેઠકોની ફાળવણી રાજ્ય ચૂંટણી પંચના અધિકારી તરીકે કરેલ છે.

(૨) ગુજરાત પંચાયત ચૂંટણી નિયમો-૧૯૯૪ના નિયમ-૯ના પેટા નિયમ-(૨)થી પ્રાપ્ત થયેલ સત્તાની રૂઈએ રાજ્ય ચૂંટણી પંચના અધિકારી તરીકે કલેકટર અમદાવાદ, અમદાવાદ જીલ્લાની નીચેની અનુસુચિના કોલમ-૨માં જણાવેલ તાલુકાની સામે કોલમ-૩માં જણાવેલ ગ્રામ પંચાયતના કોલમ-૪ માં જણાવેલ વોર્ડોની કોલમ-૫ માં જણાવેલ બેઠકો ભરવા માટે સભ્યોની બેઠકોની તથા કોલમ-૬માં જણાવેલ સરપંચની બેઠકોની પેટા ચૂંટણી તા. ૨૭-૪-૨૦૦૩ના રોજ યોજવાનું જાહેર કરેલ છે.

		તારીખ	સમય	સ્થળ
(ક)	ઉમેદવારી પત્રો રજુ કરવાની/ભરવાની છેલ્લી તારીખ	૮-૪-૨૦૦૩	૧૧-૦૦ કલાકથી ૧૫-૦૦ કલાક સુધી	ચૂંટણી અધિકારી/મદદનીશ ચૂંટણી અધિકારીની કચેરી ખાતે
(ખ)	ઉમેદવારી પત્રોની ચકાસણીની તારીખ	૯-૪-૨૦૦૩	૧૧-૦૦ કલાકથી ચકાસણી પુરી થાય ત્યાં સુધી	ચૂંટણી અધિકારીની કચેરી ખાતે
(ગ)	ઉમેદવારી પાછી ખેંચી લેવાની છેલ્લી તારીખ	૧૧-૪-૨૦૦૩	૧૫-૦૦ કલાક સુધી	ચૂંટણી અધિકારી/મદદનીશ ચૂંટણી અધિકારીની કચેરી ખાતે
(ઘ)	આવશ્યક હોય તો મતદાનની તારીખ	૨૭-૪-૨૦૦૩	----	----
(ચ)	મતદાનનો સમય	સવારના ૮-૦૦ થી સાંજના ૫-૦૦ વાગ્યા સુધી		
(છ)	મતદાનનું સ્થળ	જીલ્લા ચૂંટણી અધિકારીએ, ગ્રામ પંચાયત માટે વોર્ડવાર આખરી કરી જાહેર કરેલ/પ્રસિધ્ધ કરેલ મતદાન મથકો ઉપર		
(જ)	મતગણતરી માટેની તારીખ અને સમય	૨૯-૪-૨૦૦૩ તથા ૩૦-૪-૨૦૦૩	સવારના ૯-૦૦ કલાકથી ગણતરી પુરી થાય ત્યાં સુધી	ચૂંટણી અધિકારી જાહેર કરે તે સ્થળે
(ઝ)	ચૂંટણી પ્રક્રિયા પુરી થવા માટેની તારીખ	૫-૫-૨૦૦૩		

INDEX

અનુસુચિ

ધોળકા તાલુકાની ગ્રામ પંચાયતોની ચૂંટણી યોજવાની છે તેની યાદી

અ.નં.	તાલુકાનું નામ	ગ્રામ પંચાયતનું નામ	વોર્ડ નંબર	વોર્ડની બેઠકનો પ્રકાર	સરપંચની બેઠકનો પ્રકાર	ચૂંટણીનો પ્રકાર
૧	૨	૩	૪	૫	૬	૭
૧	ધોળકા	લોલીયા	૩	સા.શૈ.પછાત વર્ગ સ્ત્રી	-	પેટા ચૂંટણી
૨	ધોળકા	અરણેજ	૬	સામાન્ય	-	પેટા ચૂંટણી

સુનયના તોમર,

કલેક્ટર અમદાવાદ જીલ્લો અને

રાજ્ય ચૂંટણી પંચના અધિકારી

સરકારી મધ્યસ્થ મુદ્રણાલય, ગાંધીનગર.

INDEX

Extra No. 214

REGISTERED NO. G/GNR/2

©

सत्यमेव जयते

The Gujarat Government Gazette

EXTRAORDINARY

PUBLISHED BY AUTHORITY

Vol. XLIV] TUESDAY, APRIL 1, 2003/CAITRA 11, 1925

Separate paging is given to this Part in order that it may be filed as a Separate Compilation.

PART IV—C

Statutory Rules and Orders (other than those published in Parts I, I-A and I-L) made by Statutory Authorities other than the Government of Gujarat including those made by the Government of India, the High Court, the Director of Municipalities, the Commissioner of Police, the Director of Prohibition and excise, the District Magistrates and the Election Commission, Election Tribunals, Returning Officers and other authorities, under the Election Commission.

ગુજરાત પંચાયત અધિનિયમ - ૧૯૯૩ની કલમ - ૧૫ની પેટા કલમ (૧) અન્વયે ચૂંટણીનું જાહેરનામું
જીલ્લા કલેકટર કચેરી,
ચૂંટણી શાખા, રાજકોટ જીલ્લો.

તા.૧-૪-૨૦૦૩

ક્રમાંક :- ચટણ-૨-જતપ/૨૦૦૩

જાહેરનામું

રાજકોટ જીલ્લાની રાજકોટ તાલુકાની ભંગડા ગ્રામ પંચાયતના સરપંચની બેઠકની ચૂંટણી.

૧. ગુજરાત પંચાયત અધિનિયમ ૧૯૯૩ની કલમ - ૧૬ની પેટા કલમ (૧) મુજબ રાજકોટ જીલ્લાની રાજકોટતાલુકાની ભંગડાગ્રામ પંચાયતોના વોર્ડની રચના તથા બેઠકોની ફાળવણી રાજય ચૂંટણી પંચના અધિકારી તરીકે કરેલ છે.

૨. ગુજરાત પંચાયત અધિનિયમ - ૧૯૯૪ની કલમ - ૯ના પેટા નિયમ-૨થી પ્રાપ્ત થયેલ સત્તાની રૂએ રાજય ચૂંટણી પંચના અધિકારી તરીકે કલેકટર, રાજકોટ જીલ્લાની નીચેની અનુસૂચિના કોલમ નં.૨માં જણાવેલ તાલુકાની સામે કોલમ નં.૩ માં જણાવેલ ગ્રામ પંચાયતના કોલમ નં.૬માં જણાવેલ સરપંચની બેઠકની પેટા ચૂંટણી તા.૨૭-૪-૨૦૦૩ના રોજ યોજવાનું જાહેર કરે છે.

INDEX

અનુસૂચિ

રાજકોટ તાલુકાના ભંગડા ગ્રામ પંચાયતની ચૂંટણી યોજાવાની છે તેની યાદી.

અ. નં.	તાલુકાનું નામ	ગ્રામ પંચાયત નું નામ	વાર્ડ નં. ક્રમાંક	વોર્ડની બેઠકના પ્રકાર	સરપંચની બેઠકના પ્રકાર	ચૂંટણીના પ્રકાર (સામાન્ય / પેટા ચૂંટણી જે હોય તે દર્શાવવી.)
૧	૨	૩	૪	૫	૬	૭
૧.	રાજકોટ	ભંગડા			સામાન્ય સ્ત્રી અનામત	પેટા ચૂંટણી

૩. આ જાહેરનામાની ગુજરાત પંચાયત ચૂંટણી નિયમો ૧૯૯૪ના નિયમ ૯ (૧) અન્વયે સરકારી રાજયપત્રમાં પ્રસિધ્ધિ કરવામાં આવે છે.

૪. ગુજરાત પંચાયત ચૂંટણી નિયમ - ૧૯૯૪ના નિયમ - ૨૩ અનુસાર જે ઉમેદવારોએ ફોર્મ ભરેલ હશે અને માન્ય રહેલ હશે તેમના માટે ઉમેદવારી પત્ર ભરવું જરૂરી રહેશે નહિં. તેમજ ઉમેદવારીપત્ર પાછુ ખેંચી લીધેલ હશે તેઓ ઉમેદવારી કરી શકશે.

(સહી/-) અવાચ્ય

કલેકટર,

રાજકોટ જીલ્લા અને

રાજય ચૂંટણી પંચના અધિકારી.

ગુજરાત પંચાયત અધિનિયમ - ૧૯૯૪ની નિયમ - ૯ (૨) અન્વયે ચૂંટણીનું જાહેરનામું

જીલ્લા કલેકટર કચેરી,

ચૂંટણી શાખા, રાજકોટ જીલ્લો.

તા.૧-૪-૨૦૦૩

ક્રમાંક :-

જાહેરનામું

રાજકોટ જીલ્લાની રાજકોટ તાલુકાની ભંગડા ગ્રામ પંચાયતના સરપંચની બેઠકની ચૂંટણી.

૧. ગુજરાત પંચાયત અધિનિયમ ૧૯૯૩ની કલમ - ૧૬ની પેટા કલમ (૧) મુજબ રાજકોટ જીલ્લાની રાજકોટતાલુકાની ભંગડા ગ્રામ પંચાયતોના વોર્ડની રચના તથા બેઠકોની ફાળવણી રાજય ચૂંટણી પંચના અધિકારી તરીકે કરેલ છે.

૨. ગુજરાત પંચાયત અધિનિયમમાં - ૧૯૯૪ના નિયમ - ૯ના પેટા નિયમ-૨થી પ્રાપ્ત થયેલ સત્તાની રૂઈએ રાજય ચૂંટણી પંચના અધિકારી તરીકે કલેકટર, રાજકોટ જીલ્લાની નીચેની અનુસૂચિના કોલમ નં. ૨માં જણાવેલ તાલુકાની સામે કોલમ નં. ૩ માં જણાવેલ ગ્રામ પંચાયતના કોલમ નં. ૪માં જણાવેલ વોર્ડની કોલમ નં.૫માં જણાવેલ બેઠક ભરવા માટે સભ્યોની તથા કોલમ નં. ૬માં જણાવેલ પ્રકારવાળી સરપંચની બેઠકો ભરવા

માટે સરપંચની ચૂંટણી યોજવાનો તબક્કાવાર કાર્યક્રમ નીચે જણાવ્યા મુજબ નક્કી કરે છે.

	તારીખ	સમય	સ્થળ
(ક) ઉમેદવારી પત્ર રજુ કરવાની / ભરવાની છેલ્લી તારીખ	૮-૪-૨૦૦૩	૧૧-૦૦ કલાકથી ૧૫-૦૦ કલાક સુધી	ચૂંટણી અધિકારી/મદદ. ચૂંટણી અધિકારીની કચેરી.
(ખ) ઉમેદવારી પત્રોની ચકાસણી તારીખ	૯-૪-૨૦૦૩	૧૧-૦૦ કલાકથી ચકાસણી પુરી થાય ત્યાં સુધી	---સદર--
(ગ) ઉમેદવારીપત્રો પાછા ખેંચી લેવાની છેલ્લી તારીખ	૧૦-૪-૨૦૦૩ તથા૧૧-૪-૨૦૦૩	કચેરી સમય દરમ્યાન તથા ૧૫-૦૦ કલાક સુધી	---સદર----
(ઘ) આવશ્યક હોય તો મતદાનની તારીખ	૨૭-૪-૨૦૦૩		
(ચ) મતદાનનો સમય	સવારના ૮-૦૦ થી સાંજના ૫-૦૦ વાગ્યા સુધી		
(છ) મતદાનનું સ્થળ	જિલ્લા ચૂંટણી અધિકારીએ જાહેર કરેલ મતદાન મથક ઉપર.		
(જ) મતગણતરી માટેની તારીખ તથા સમય	તા.૨૯-૪-૨૦૦૩ના રોજ સવારે ૯-૦૦ કલાકથી ગણતરી પુરી થાય ત્યાં સુધી. (તાલુકા મથકે ચૂંટણી અધિકારીશ્રી નક્કી કરે તે સ્થળે)		
(ઝ) ચૂંટણી પુરી થવા માટેની તારીખ.	તારીખ. ૦૫-૦૫-૨૦૦૩.		

અનુસૂચિ

રાજકોટ તાલુકાના ભંગડા ગ્રામ પંચાયતની ચૂંટણી યોજાવાની છે તેની યાદી.

અ. નં.	તાલુકાનું નામ	ગ્રામ પંચાયત નું નામ	વોર્ડ નં. ક્રમાંક	વોર્ડની બેઠકના પ્રકાર	સરપંચની બેઠકનો પ્રકાર	ચૂંટણીના પ્રકાર (સામાન્ય / પેટા ચૂંટણી જે હોય તે દર્શાવવી.)
૧	૨	૩	૪	૫	૬	૭
૧.	રાજકોટ	ભંગડા			સામાન્ય સ્ત્રી અનામત	પેટા ચૂંટણી

(સહી/-) અવાચ્ય
કલેકટર,
રાજકોટ જીલ્લા અને
રાજ્ય ચૂંટણી પચના અધિકારી.

INDEX

ગુજરાત પંચાયત અધિનિયમ – ૧૯૯૪ ના નિયમ – ૯ (૨) અન્વયે ચુંટણીનું જાહેરનામું
જિલ્લા કલેકટર કચેરી , ચુંટણી શાખા, રાજકોટ જિલ્લો
તા. ૧–૪–૨૦૦૩.

–:: જાહેરનામું ::–

રાજકોટ જિલ્લાનાં જેતપુર તાલુકાની ગ્રામ પંચાયતોના .... વોર્ડોની બેઠકોની / સરપંચની બેઠકોની સામાન્ય / પેટા ચુંટણી.

૧: ગુજરાત પંચાયત અધિનિયમ ૧૯૯૩ ની કલમ ૧૬ ની પેટા કલમ (૧) મુજબ રાજકોટ જિલ્લાની જેતપુર તાલુકાની ગ્રામ પંચાયતોનાં વોર્ડની રચના તથા બેઠકોની ફાળવણી રાજ્ય ચુંટણી પંચના અધિકારી તરીકે કરેલ છે.

૨: ગુજરાત પંચાયત ચુંટણી નિયમો – ૧૯૯૪ ના નિયમ – ૯ ના પેટા નિયમ (૨) થી પ્રાપ્ત થયેલ સત્તાની રૂઈએ રાજ્ય ચુંટણી પંચના અધિકારી તરીકે કલેકટર રાજકોટ જિલ્લાની નીચેની અનુસુચિના કોલમ નં. ૨ માં જણાવેલ તાલુકાની સામે કોલમ નં. ૩ માં જણાવેલ ગ્રામ પંચાયતોના કોલમ નં. ૪ માં જણાવેલ વોર્ડની કોલમ નં. ૫ માં જણાવેલ બેઠકો માટે ભરવા માટે સભ્યોની કોલમ નં. ૬ માં જણાવેલ પ્રકાર વાળી સરપંચની બેઠકો ભરવા માટે સરપંચની ચુંટણી યોજવાનો તબકકા વાર કાર્યક્રમ નીચે મુજબ નકકી કરેલ છે.

ક્રમ	વિગત	તારીખ	સમય	સ્થળ
૧:	ઉમેદવારી પત્રો રજુ કરવાની / ભરવાની છેલ્લી તારીખ	૦૮–૪–૨૦૦૩	૧૧–૦૦ કલાકથી ૧૫–૦૦ કલાક	
૨:	ઉમેદવારી પત્રોની ચકાસણીની તારીખ	૦૯–૪–૨૦૦૩	૧૧–૦૦ કલાકથી ચકાસણી પુરી થાય ત્યાં સુધી	
૩:	ઉમેદવારી પાછી ખેંચવાની છેલ્લી તારીખ	૧૧–૪–૨૦૦૩	કચેરીના સમગ્ર સમય દરમ્યાન ૧૫–૦૦ કલાક સુધી.	
૪:	આવશ્યક હોય તો મતદાનની તારીખ	૨૭–૪–૨૦૦૩		
૫:	મતદાનનો સમય	૨૭–૪–૨૦૦૩	સવારના ૮–૦૦ થી સાંજના ૫–૦૦ સુધી.	
૬:	મતદાનનું સ્થળ	જિલ્લા ચુંટણી અધિકારીએ જાહેર કરેલ મતદાન મથક ઉપર		
૭:	મત ગણતરી માટેની તારીખ તથા સમય	૨૯–૪–૨૦૦૩	સવારે ૯–૦૦ કલાકથી મત ગણતરી પુરી થાય ત્યાં સુધી	મામલતદાર કચેરી, જેતપુર.
૮:	ચુંટણી પ્રક્રિયા પુરી થવા માટેની તારીખ	મત ગણતરી પુરી થયા તારીખથી સાતમાં દિવસે અગર મોડામાં મોડી તા. ૦૫–૫–૨૦૦૩		

INDEX

-:: અનુસુચિ ::-

રાજકોટ જિલ્લાનાં જેતપુર તાલુકાની ગ્રામ પંચાયતોની ચુંટણી યોજવાની છે તેની યાદી.

ક્રમ નંબર	તાલુકાનું નામ	ગ્રામ પંચાયતનું નામ	વોર્ડ નંબર /ક્રમાંક	વોર્ડની બેઠકનો પ્રકાર	સરપંચની બેઠકનો પ્રકાર	ચુંટણીનો પ્રકાર
૧	૨	૩	૪	૫	૬	૭
૧	જેતપુર	જેતલસર જંકશન	–	———	સામાન્ય બીન અનામત	પેટા ચુંટણી

કલેકટર રાજકોટ જિલ્લા અને
રાજય ચુંટણી પંચના અધિકારી

ગુજરાત પંચાયત અધિનિયમ–૧૯૯૩ ની કલમ – ૧૫ની પેટા કલમ (૧) અન્વયે ચુંટણીનું જાહેરનામું
જિલ્લા કલેકટર કચેરી, ચુંટણી શાખા, રાજકોટ જિલ્લો
તા. ૦૧–૦૪–૨૦૦૩

-:: જાહેરનામું ::-

રાજકોટ જિલ્લાનાં જેતપુર તાલુકાની ગ્રામ પંચાયતોનાં .... વોર્ડની બેઠકોની / સરપંચની બેઠકોની સામાન્ય / પેટા ચુંટણી

૧: ગુજરાત પંચાયત અધિનિયમ – ૧૯૯૩ ની કલમ–૧૬ ની પેટા કલમ (૧) મુજબ રાજકોટ જિલ્લાની જેતપુર તાલુકાની ગ્રામ પંચાયતોનાં વોર્ડની રચના તથા બેઠકોની ફાળવણી રાજય ચુંટણી પંચના અધિકારી તરીકે કરેલ છે.

૨: ગુજરાત પંચાયત અધિનિયમ–૧૯૯૩ ની કલમ–૧૫ ની પેટા કલમ (૧) થી પ્રાપ્ત થયેલ સતાની રૂઈએ રાજય ચુંટણી પંચના અધિકારી તરીકે કલેકટર રાજકોટ જિલ્લાની નીચેની અનુસુચિનાં કોલમ નં. ૨ માં જણાવેલ તાલુકાની સામે કોલમ નં. ૩ માં જણાવેલ ગ્રામ પંચાયતોનાં કોલમ નં. ૪, ૫ માં જણાવેલ વોર્ડની બેઠકોની .... તથા કોલમ નં. ૬ માં જણાવેલ સરપંચની બેઠકની સામાન્ય / પેટા ચુંટણી તા. ૨૭–૦૪–૨૦૦૩ ના રોજ યોજવાનું જાહેર કરે છે.

-:: અનુસુચિ ::-

રાજકોટ જિલ્લા જેતપુર તાલુકાની ગ્રામ પંચાયતોની ચુંટણી યોજવાની છે તેની યાદી.

ક્રમ નંબર	તાલુકાનું નામ	ગ્રામ પંચાયતનું નામ	વોર્ડ નંબર /ક્રમાંક	વોર્ડની બેઠકનો પ્રકાર	સરપંચની બેઠકનો પ્રકાર	ચુંટણીનો પ્રકાર
૧	૨	૩	૪	૫	૬	૭
૧	જેતપુર	જેતલસર જંકશન	–	———	સામાન્ય બીન અનામત	પેટા ચુંટણી

૩: આ જાહેરનામું ગુજરાત પંચાયત ચુંટણી નિયમો – ૧૯૯૪ ના નિયમ –૯ (૧) અન્વયે સરકારી રાજય પત્રમાં પ્રસિધ્ધ કરવામાં આવે છે.

(સહી/-) અવાચ્ય
કલેકટર રાજકોટ જિલ્લા અને
રાજય ચુંટણી પંચના અધિકારી

INDEX

ગુજરાત પંચાયત અધિનિયમ ૧૯૯૩ ની કલમ ૧૫ ની પેટા કલમ (૧) અન્વયે ચૂંટણીનું જાહેરનામું

જીલ્લા કલેકટર કચેરી,
ચૂંટણી શાખા,
રાજકોટ જીલ્લો
તા.૦૧-૦૪-૨૦૦૩

ક્રમાંક

જાહેરનામું

રાજકોટ-જીલ્લાની ટંકારા તાલુકાની .... ગ્રામ પંચાયતોના-વોર્ડની બેઠકોની / સરપંચની બેઠકોની ચૂંટણી.

(૧) ગુજરાત પંચાયત અધિનિયમ ૧૯૯૩ ની કલમ-૧૬ ની પેટા કલમ (૧) મુજબ રાજકોટ જીલ્લાની ટંકારા તાલુકાની ગ્રામ પંચાયતોના વોર્ડની રચના તથા બેઠકોની ફાળવણી રાજ્ય ચૂંટણી પંચના અધિકારી તરીકે કરેલ છે.

(૨) ગુજરાત પંચાયત અધિનિયમ ૧૯૯૩ ની કલમ-૧૫ ની પેટા કલમ (૧) થી પ્રાપ્ત થયેલ સતાની રૂઈએ રાજ્ય ચૂંટણી પંચના અધિકારી તરીકે કલેકટર રાજકોટ જીલ્લાની નીચેની અનુસુચિના કોલમ નં.૨ માં જણાવેલ તાલુકાની સામે કોલમ નં.૩ માં જણાવેલ ગ્રામ પંચાયતોના કોલમ નં.૪, ૫ માં જણાવેલ વોર્ડની બેઠકોની .... તથા કોલમ નં.૬ માં જણાવેલ સરપંચની બેઠકોની પેટા ચૂંટણી તા.૨૭-૦૪-૨૦૦૩ ના રોજ યોજવાનું જાહેર કરેલ છે.

અનુસુચિ

ટંકારા તાલુકાની ગ્રામ પંચાયતોની ચૂંટણી યોજવાની છે તેની યાદી.

અ.નં.	તાલુકાનું નામ	ગ્રામ પંચાયતનું નામ	વોર્ડ નંબર/ ક્રમાંક	વોર્ડની બેઠકનો પ્રકાર	સરપંચની બેઠકનો પ્રકાર	ચૂંટણીનો પ્રકાર સામાન્ય ચૂંટણી જે હોય તે દર્શાવવું
૧	૨	૩	૪	૫	૬	૭
૧	ટંકારા	હડાળા	–	–	સામાન્ય બીન અનામત	પેટા ચૂંટણી
૨	ટંકારા	નાના રામપર	૧	સા.શૈ.પ.વર્ગ સ્ત્રી અનામત	—	પેટા ચૂંટણી
૩	ટંકારા	જોધપર (ઝા)	૨	અનુ.જાતી અનામત	—	પેટા ચૂંટણી

(૩) આ જાહેરનામાની ગુજરાત પંચાયત ચૂંટણી નિયમો ૧૯૯૪ ના નિયમ ૯(૧) અન્વયે સરકારી રાજ્યપત્રમાં પ્રસિધ્ધિ કરવામાં આવે છે.

(સહી-) અવાચ્ય
કલેકટર રાજકોટ જીલ્લો અને
રાજ્ય ચૂંટણી પંચના અધિકારી

INDEX

ગુજરાત પંચાયત ચૂંટણી નિયમો ૧૯૯૪ ના નિયમ-૯ (૨) અન્વયે ચૂંટણીનું જાહેરનામું
જીલ્લા કલેક્ટર કચેરી,
ચૂંટણી શાખા,
રાજકોટ જીલ્લો
તા.૦૧-૦૪-૨૦૦૩

ક્રમાંક

જાહેરનામું

રાજકોટ જીલ્લાની ટંકારા તાલુકાની .... ગ્રામ પંચાયતોના વોર્ડની બેઠકની / સરપંચની બેઠકોની ચૂંટણી.

(૧) ગુજરાત પંચાયત અધિનિયમ ૧૯૯૩ ની કલમ-૧૬ ની પેટા કલમ (૧) મુજબ રાજકોટ જીલ્લાની ટંકારા તાલુકાની ગ્રામ પંચાયતોના વોર્ડની રચના તથા બેઠકોની ફાળવણી રાજ્ય ચૂંટણી પંચના અધિકારી તરીકે કરેલ છે.

(૨) ગુજરાત પંચાયત ચૂંટણી નિયમો-૧૯૯૪ ના નિયમ-૯ ના પેટા નિયમ-૨ થી પ્રાપ્ત થયેલ સતાની રૂઈએ રાજ્ય ચૂંટણી પંચના અધિકારી તરીકે કલેક્ટર રાજકોટ જીલ્લાની નીચેની અનુસુચિના કોલમ નં.૨ માં જણાવેલ તાલુકાની સામે કોલમ નં.૩ માં જણાવેલ ગ્રામ પંચાયતોના કોલમ નં.૪ માં જણાવેલ વોર્ડની કોલમ નં.૫ માં જણાવેલ બેઠકો ભરવા માટે સભ્યોની તથા કોલમ નં.૬ માં જણાવેલ પ્રકારવાળી સરપંચની બેઠકો ભરવા માટે સરપંચની ચૂંટણી યોજવાનો તબકકાવાર કાર્યક્રમ નીચે જણાવ્યા મુજબ નક્કી કરે છે.

		તારીખ	સમય	સ્થળ
ક	ઉમેદવારીપત્ર રજુ કરવાની/ ભરવાની છેલ્લી તારીખ	૦૮-૦૪-૨૦૦૩	૧૧-૦૦ કલાકથી ૧૫-૦૦ કલાક સુધી	ચૂંટણી અધિકારી/મદદ. ચૂંટણી અધિકારીની કચેરી ખાતે
ખ	ઉમેદવારી પત્રોની ચકાસણી તારીખ	૦૯-૦૪-૨૦૦૩	૧૧-૦૦ કલાકથી ચકાસણી પુરી થાય ત્યાં સુધી	ચૂંટણી અધિકારીની કચેરી ખાતે
ગ	ઉમેદવારી પત્રો પાછા ખેંચી લેવાની છેલ્લી તારીખ	૧૧-૦૪-૨૦૦૩	૧૫-૦૦ કલાક સુધી	ચૂંટણી અધિકારી / મદદ. ચૂંટણી અધિકારીની કચેરી ખાતે
ઘ	આવશ્યક હોય તો મતદાનની તારીખ	૨૭-૦૪-૨૦૦૩	---	---
ચ	મતદાનનો સમય	---	સવારના ૮-૦૦ થી સાંજના ૧૭-૦૦ સુધી	---
છ	મતદાનના સ્થળ	---	---	જીલ્લા ચૂંટણી અધિકારી એ જાહેર કરેલ મતદાન મથક ઉપર
જ	મતગણતરી માટેની તારીખ અને સમય	૨૯-૦૪-૨૦૦૩	સવારના ૯-૦૦ કલાકથી ગણતરી પુરી થાય ત્યા સુધી	ચૂંટણી અધિકારી જાહેર કરે તે સ્થળે
ઝ	ચૂંટણી પુરી થવા માટેની તારીખ	૦૫-૦૫-૨૦૦૩		

INDEX

અનુસુચિ

ટંકારા તાલુકાની ગ્રામ પંચાયતોની ચૂંટણી યોજવાની છે તેની યાદી.

અ.નં.	તાલુકાનું નામ	ગ્રામ પંચાયતનું નામ	વોર્ડ નંબર/ ક્રમાંક	વોર્ડની બેઠકનો પ્રકાર	સરપંચની બેઠકનો પ્રકાર	ચૂંટણીનો પ્રકાર સામાન્ય ચૂંટણી જે હોય તે દર્શાવવું
૧	૨	૩	૪	૫	૬	૭
૧	ટંકારા	હડાળા	–	–	સામાન્ય બીન અનામત	પેટા ચૂંટણી
૨	ટંકારા	નાના રામપર	૧	સા.શૈ.પ.વર્ગ સ્ત્રી અનામત	—	પેટા ચૂંટણી
૩	ટંકારા	જોધપર (ઝા)	૨	અનુ.જાતી અનામત	—	પેટા ચૂંટણી

(સહી) અવાચ્ય

કલેકટર રાજકોટ જીલ્લો અને
રાજ્ય ચૂંટણી પંચના અધિકારી

ગુજરાત પંચાયત ચુંટણી નિયમો–૧૯૯૪ નાં નિયમો–૯(૨) અન્વયે ચુંટણીનું જાહેરનામું
જીલ્લા કલેકટર કચેરી,ચુંટણી શાખા, રાજકોટ જીલ્લો તા.૧–૪–૨૦૦૩

જાહેરનામું

રાજકોટ જીલ્લાની ગોંડલ તાલુકાની ગ્રામ પંચાયતોનાં સાથેની અનુસૂચિ મુજબના વોર્ડની બેઠકોની પેટા ચુંટણી.

૧. ગુજરાત પંચાયત અધિનિયમ–૧૯૯૩ ની કલમ–૧૬ ની પેટા કલમ–(૧) મુજબ રાજકોટ જીલ્લાની ગોંડલ તાલુકાની ગ્રામ પંચાયતોના વોર્ડની રચના તથા બેઠકોની ફાળવણી રાજ્ય ચુંટણી પંચના અધિકારી તરીકે કરેલ છે.

૨. ગુજરાત પંચાયત ચુંટણી નિયમો–૧૯૯૪ નાં નિયમ–૯ નાં પેટા નિયમ–(૨) થી પ્રાપ્ત થયેલ સતાની રૂઈએ રાજ્ય ચુંટણી પંચના અધિકારી તરીકે કલેકટર રાજકોટ જીલ્લાની નીચેના કોલમ નં.૨ માં જણાવેલ તાલુકાની સામે કોલમ નં.૩ માં જણાવેલ ગ્રામ પંચાયતોના કોલમનં.૪માં જણાવેલ વોર્ડની કોલમ.૫ માં જણાવેલ બેઠકો ભરવા માટે સભ્યોનીકોલમ નં.૬ માં જણાવેલ પ્રકારવાળી સરપંચની બેઠકો ભરવા માટે સભ્યની ચુંટણી યોજવાનો તબકકાવાર કાર્યક્રમ નીચે મુજબ નકકી કરે છે.

ક્રમ		તારીખ	સમય	સ્થળ
૧.	ઉમેદવારી પત્રો રજુ કરવાની ભરવાની છેલ્લી તારીખ.	૮–૪–૨૦૦૩	૧૧–૦૦ કલાકથી ૧૫–૦૦ કલાક સુધી	ચુટણીઅધિકારી મદદનીશ ચુંટણી અધિકારીની કચેરીખાતે
૨.	ઉમેદવારી પત્રોની ચકાસણી ની તારીખ.	૯–૪–૨૦૦૩	૧૧–૦૦ કલાકથી ચકાસણી પુરી થાય ત્યાં સુધી	– સદર –

૧	૨	૩	૪	૫
૩.	ઉમેદવારી પાછી ખેંચી લેવાની છેલ્લી તારીખ.	૧૧–૪–૨૦૦૩	૧૫–૦૦ કલાક સુધી	– સદર –
૪.	આવશ્યક હોય તો મતદાનની તારીખ.	૨૭–૪–૨૦૦૩		
૫.	મતદાનનો સમય		સવારના ૮–૦૦ થી સાંજના ૫–૦૦ સુધી	
૬.	મતગણતરી માટેની તારીખ. તથા સમય	જીલ્લા ચુંટણી અધિકારીએ જાહેર કરેલ મતદાન મથક ઉપર		
૭.	મતગણતરી માટેની તારીખ. તથા સમય	૨૯–૪–૨૦૦૩	સવારે ૯–૦૦ કલાક થી મતગણતરી પુરી થાય ત્યાં સુધી	સબંધી તાલુકા મથકે ચુંટણી અધિકારી જાહેર કરે તે સ્થળ
૮.	ચુંટણી પ્રકિયા પુરી થવા માટેની તારીખ.	૫–૫–૨૦૦૩		

અનુસૂચિ

રાજકોટ જીલ્લાના ગોંડલ તાલુકાની ગ્રામ પંચાયતની ચુંટણી યોજવાની છે તેની યાદી

અ.નં.	તાલુકાનું નામ	ગ્રામ પંચાયતનું નામ	વોર્ડ નંબર	વોર્ડની બેઠકનો પ્રકાર	સરપંચની બેઠકનો પ્રકાર	ચુંટણીનો પ્રકાર (સામાન્ય/પેટા ચુટણી જે હોય તે દર્શાવવું
૧	૨	૩	૪	૫	૬	૭
૧	ગોંડલ	રાણસીકી	૪	સામાન્ય સ્ત્રી અનામત	–	પેટા ચુંટણી
૨	ગોંડલ	નવાગામ	૬	સામાન્ય	–	પેટા ચુંટણી
૩	ગોંડલ	મેતાખંભાળીયા	૧ ૫	સામાન્ય સ્ત્રી અનામત સામાન્ય	–	પેટા ચુંટણી
૪	ગોંડલ	કોલીથડ	૫	સામાન્ય	–	પેટા ચુંટણી

(સહી-) અવાચ્ય
કલેક્ટર રાજકોટ જિલ્લા
અને રાજય ચુંટણી પંચના
અધિકારી

INDEX

ગુજરાત પંચાયત અધિનિયમ-૧૯૯૩ ની કલમ-૧૫ ની પેટા કલમ-(૧) અન્વયે ચુંટણીનું જાહેરનામું
જીલ્લા કલેકટર કચેરી,ચુંટણી શાખા, રાજકોટ જીલ્લો તા. ૧-૪-૨૦૦૩

:: જાહેર નામું ::

રાજકોટ જીલ્લાની ગોંડલ તાલુકાની ગ્રામ પંચાયતની નીચે દર્શાવેલ વોર્ડોની બેઠકોની/પેટા ચુંટણી

૧. ગુજરાત પંચાયત અધિનિયમ-૧૯૯૩ ની કલમ-૧૬ ની પેટા કલમ-(૧) મુજબ રાજકોટ જીલ્લાની ગોંડલ તાલુકાની ગ્રામ પંચાયતોના વોર્ડની રચના તથા બેઠકોની ફાળવણી રાજય ચુંટણી પંચના અધિકારી તરીકે કરેલ છે.

૨. ગુજરાત પંચાયત અધિનિયમ-૧૯૯૩ ની કલમ-૧૫ ની પેટા કલમ-(૧) થી પ્રાપ્ત થયેલ સતાની રૂઈએ રાજય ચુંટણી પંચના અધિકારી તરીકે કલેકટર રાજકોટ જીલ્લાની નીચેનામ અનુસુચિના કોલમ નં.૨ માં જણાવેલ તાલુકાની સામે કોલમ નં.૩ માં જણાવેલ ગ્રામ પંચાયતોના કોલમ નં.૪,૫ માં જણાવેલ વોર્ડની બેઠકોની તથા કોલમ નં.૬ માં જણાવેલ સરપંચની બેઠકોની સામાન્ય ચુટણી તા.૨૭-૪-૨૦૦૩ નારોજ યોજવાનું જાહેર કરે છે.

અનુસૂચિ

રાજકોટ જીલ્લાના ગોંડલ તાલુકાની ગ્રામ પંચાયતની ચુંટણી યોજવાની છે તેની યાદી

અ.નં.	તાલુકાનું નામ	ગ્રામ પંચાયતનું નામ	વોર્ડ નંબર	વોર્ડની બેઠકનો પ્રકાર	સરપંચની બેઠકનો પ્રકાર	ચુંટણીનો પ્રકાર (સામાન્ય/પેટા ચુટણી જે હોય તે દર્શાવવું
૧	૨	૩	૪	૫	૬	૭
૧	ગોંડલ	રાણસીકી	૪	સામાન્ય સ્ત્રી અનામત	-	પેટા ચુંટણી
૨	ગોંડલ	નવાગામ	૬	સામાન્ય	-	પેટા ચુંટણી
૩	ગોંડલ	મેતાખંભાળીયા "	૧ ૫	સામાન્ય સ્ત્રી અનામત સામાન્ય	-	પેટા ચુંટણી "
૪	ગોંડલ	કોલીથડ	૫	સામાન્ય	-	પેટા ચુંટણી

(સહી/-) [illegible]
કલેકટર રાજકોટ જિલ્લા
અને રાજય ચુંટણી પંચના
અધિકારી

INDEX

ગુજરાત પંચાયત ચુંટણી નિયમો-૧૯૯૪ નાં નિયમ-૯ (૨) અન્વયે ચુંટણીનું જાહેરનામું
જીલ્લા કલેક્ટર કચેરી, ચુંટણી શાખા રાજકોટ જીલ્લો
તા.: ૧/૦૪/૨૦૦૩

ક્રમાંક-ચટણ-જા.ક.-પેટા-૧/૩

જાહેરનામું

રાજકોટ જીલ્લાનાં જામકંડોરણા તાલુકાની ગ્રામ પંચાયતોના વોર્ડોની બેઠકોની /સરપંચની બેઠકોની ચુંટણી

૧: ગુજરાત પંચાયત અધિનિયમ-૧૯૯૩ ની કલમ-૧૬ ની પેટા કલમ-(૧) મુજબ રાજકોટ જીલ્લાની જામકંડોરણા તાલુકાની ગ્રામ પંચાયતોનાં વોર્ડોની રચના તથા બેઠકોની ફાળવણી રાજય ચુંટણી પંચના અધિકારી તરીકે કરેલ છે.

૨: ગુજરાત પંચાયત ચુંટણી નિયમો-૧૯૯૪ ના નિયમ-૯ ના પેટા નિયમ-(૨) થી પ્રાપ્ત થયેલ સતાની રૂઇએ રાજય ચુંટણી પંચનાં અધિકારી તરીકે કલેક્ટર રાજકોટ જીલ્લાની નીચેની અનુસૂચિના કોલમ નં.-૨ માં જણાવેલ તાલુકાની સામે કોલમ નં.-૩ માં જણાવેલ ગ્રામ પંચાયતોનાં કોલમનં.-૪ માં જણાવેલ વોર્ડની કોલમ નં.-૫ માં જણાવેલ બેઠકો માટે બેઠકો ભરવા માટે સભ્યોની તથા કોલમ નં.-૬ માં જણાવેલ પ્રકારવાળી સરપંચની બેઠકો ભરવા માટે સરપંચની ચુંટણી યોજવાનો તબક્કા વાર કાર્યક્રમ નીચે જણાવ્યા મુજબ નક્કી કરે છે.

		તારીખ	સમય	સ્થળ
(ક)	ઉમેદવારીપત્રો રજુ કરવાની/ભરવાની છેલ્લી તારીખ.	૮/૦૪/૨૦૦૩	૧૧-૦૦ કલાકથી ૧૫-૦૦ કલાક સુધી	ચુંટણી અધિકારી/મદદનીશચુંટણી અધિકારીની કચેરી ખાતે
(ખ)	ઉમેદવારીપત્રોની ચકાસણીની તારીખ	૯/૦૪/૨૦૦૩	૧૧-૦૦ કલાકથી ચકાસણી પુરી થાય ત્યા સુધી.	ચુંટણી અધિકારીની કચેરી ખાતે.
(ગ)	ઉમેદવારી પાછી ખેંચી લેવાની છેલ્લી તારીખ.	૧૦/૦૪/૨૦૦૩	કચેરીનાં સમગ્ર સમય દરમ્યાન.	ચુંટણી અધિકારી તથા મદદનીશ ચુંટણી અધિકારીની કચેરી ખાતે.
		૧૧/૦૪/૨૦૦૩	૧૫-૦૦ કલાક સુધી	
(ઘ)	આવશ્યક હોય તો મતદાનની તારીખ	૨૭/૦૪/૨૦૦૩		
(ચ)	મતદાનનો સમય	૨૭/૦૪/૨૦૦૩	સવારનાં ૮-૦૦ થી સાંજનાં ૫-૦૦ સુધી	
(છ)	મતદાનનું સ્થળ	જીલ્લા ચુંટણી અધિકારીએ જાહેર કરેલ મતદાન મથક ઉપર.		
(જ)	મતગણતરી માટેની તારીખ તથા સમય	૨૯/૦૪/૨૦૦૩	સવારે ૯-૦૦ કલાકથી મતગણતરી પુરી થાય ત્યાં સુધી.	સબંધીત તાલુકા મથકે સબંધીત ચુંટણી અધિકારી જાહેર કરે તે સ્થળે.(ગ્રામ પંચાયતમા રાખવાની નથી.)
(ઝ)	ચુંટણી પ્રક્રિયા પુરી થવા માટેની તારીખ	તા.: ૦૫/૦૫/૨૦૦૩		

અનુસૂચિ

રાજકોટ જીલ્લાનાં જામકંડોરણા તાલુકાની ગ્રામ પંચાયતોની ચુંટણી યોજવાની છે તેની યાદી.

ક્રમ નં.	તાલુકાનું નામ	ગ્રામ પંચાયતનું નામ.	વોર્ડનંબર	વોર્ડની બેઠકનોપ્રકાર	સરપંચની બેઠકનો પ્રકાર	ચુંટણીનો પ્રકાર સામાન્ય/પેટા મધ્યસત્ર
૧:	૨:	૩:	૪:	૫:	૬:	૭:
૧:	જામકંડોરણા.	થોરાળા			સામાન્ય બીન અનામત	પેટા ચુંટણી
૨:	જામકંડોરણા	તરવડા	૨ ૫	સામાન્ય સ્ત્રી અનામત સામાન્ય બીન અનામત	-	પેટા ચુંટણી

૩: આ જાહેરનામું ગુજરાત પંચાયત ચુંટણી નિયમો-૧૯૯૪ નાં નિયમ-૯(૧) અન્વયે સરકારી,રાજયપત્રમાં પ્રસિધ્ધ કરવામાં આવે છે.

(સહી/-) અવાચ્ય

કલેક્ટર રાજકોટ જીલ્લા અને,
રાજય ચુંટણી પંચના અધિકારી

ગુજરાત પંચાયત અધિનિય-૧૯૯૩ ની કલમ-૧૫ ની પેટા કલમ-(૧) અન્વયે.

ચુંટણીનું જાહેરનામું

જીલ્લા કલેક્ટર કચેરી, ચુંટણી શાખા રાજકોટ જીલ્લો
તા.: ૦૧/૦૪/૨૦૦૩

જાહેર નામું

ક્રમાંક-ચટણ-જા.ક.-૧/૩

રાજકોટ જીલ્લાનાં જામકંડોરણા તાલુકાની ગ્રામ પંચાયતોનાં વોર્ડોની બેઠકોની સરપંચની બેઠકોની ચુંટણી.

૧: ગુજરાત પંચાયત અધિનિયમ-૧૯૯૩ ની કલમ-૧૬ ની પેટા કલમ-(૧) મુજબ રાજકોટ જીલ્લાની જામકંડોરણા તાલુકાની ગ્રામ પંચાયતોનાં વોર્ડોની રચના તથા બેઠકોની ફાળવણી રાજય ચુંટણી પંચના અધિકારી તરીકે કરેલ છે.

૨: ગુજરાત પંચાયત અધિનિયમ-૧૯૯૩ ની કલમ-૧૫ ની પેટા કલમ(૧) થી પ્રાપ્ત થયેલ સતાની રૂઈએ રાજય ચુંટણી પંચના અધિકારીતરીકે કલેક્ટર રાજકોટ જીલ્લાની નીચેની અનુસૂચિનાં કોલમ નં.-૨ માં જણાવેલ તાલુકાની સામે કોલમ નં.-૩ માં જણાવેલ ગ્રામ પંચાયતો નાં કોલમ નં.૪,૫ માં જણાવેલ વોર્ડની બેઠકોની તથા કોલમ નં.-૬ માં જણાવેલ સરપંચની બેઠકની પેટા ચુંટણી તા.: ૨૭-૦૪-૨૦૦૩ નાં રોજ યોજવાનું જાહેર કરે છે.

INDEX

અનુસૂચિ

રાજકોટ જીલ્લાનાં જામકંડોરણા તાલુકાની ગ્રામ પંચાયતોની ચુંટણી યોજવાની છે તેની યાદી.

ક્રમ નં.	તાલુકાનું નામ	ગ્રામ પંચાયતનું નામ.	વોર્ડનંબર	વોર્ડની બેઠકનોપ્રકાર	સરપંચની બેઠકનો પ્રકાર	ચુંટણીનો પ્રકાર સામાન્ય/પેટા મધ્યસત્ર
૧:	૨:	૩:	૪:	૫:	૬:	૭:
૧:	જામકંડોરણા.	થોરાળા			સામાન્ય બીન અનામત	પેટા ચુંટણી
૨:	જામકંડોરણા	તરવડા	૨ ૫	સામાન્ય સ્ત્રી અનામત સામાન્ય બીન અનામત	-	પેટા ચુંટણી

૩: આ જાહેરનામું ગુજરાત પંચાયત ચુંટણી નિયમો-૧૯૯૪ નાં નિયમ-૯(૧) અન્વયે સરકારી,રાજયપત્રમાં પ્રસિધ્ધ કરવામાં આવે છે.

(સહી/-) અવાચ્ય

કલેકટર રાજકોટ જીલ્લા અને,
રાજય ચુંટણી પંચના અધિકારી

ગુજરાત પંચાયત અધિનિયમ ૧૯૯૩ ની કલમ ૧૫ ની પેટા કલમ(૧) અન્વયે ચૂંટણીનું જાહેરનામું
જીલ્લા કલેકટર કચેરી, ચૂંટણી શાખા , રાજકોટ જિલ્લો

તા. ૧/૪/૨૦૦૩

જાહેર નામું

રાજકોટ જીલ્લાના .....જસદણ..... તાલુકાની ગ્રામ પંચાયતોના .... વોર્ડની બેઠકોની પેટા ચૂંટણી.

૧. ગુજરાત પંચાયત અધિનિયમ ૧૯૯૩ ની કલમ ૧૬ ની પેટા કલમ (૧) મુજબ રાજકોટ જિલ્લાની જસદણ તાલુકાંની ગ્રામ પંચાયતોના વોર્ડની રચના તથા બેઠકોની ફાળવણી રાજય ચૂંટણી પંચના અધિકારી તરીકે કરેલ છે.

૨. ગુજરાત પંચાયત અધિનિયમન ૧૯૯૩ની કલમ ૧૫ની પેટા કલમ (૧) થી પ્રાપ્ત થયેલ સતાની રૂઈએ રાજય ચૂંટણી પંચના અધિકારી તરીકે કલેકટર રાજકોટ જિલ્લાની નીચેની અનુસૂચિના કોલમ નં. ૨ માં જણાવેલ તાલુકાની સામે કોલમ નં. ૩ માં જણાવેલ ગ્રામ પંચાયતોના કોલમ નં. ૪ , ૫ માં જણાવેલ વોર્ડની બેઠકોની સામાન્ય / પેટા ચૂંટણી તથા કોલમ નં. ૬ માં જણાવેલ સરપંચની બેઠકની સામાન્ય / પેટા ચૂંટણી તા. ૨૭/૪/૨૦૦૩ ના રોજ યોજવાનું જાહેર કરે છે

INDEX

અનુસૂચિ

રાજકોટ જિલ્લાના **જસદણ** તાલુકાની ગ્રામ પંચાયતોની ચુંટણી યોજવાની છે તેની યાદી

અ. નં.	તાલુકાનું નામ	ગ્રામ પંચાયતનું નામ	વોર્ડ નંબર / ક્રમાંક	વોર્ડની બેઠકનો પ્રકાર	સરપંચની બેઠકનો પ્રકાર	ચૂંટણીનો પ્રકાર (સામાન્ય/પેટા ચૂંટણી જે હોય તે દર્શાવવું)
૧	૨	૩	૪	૫	૬	૭
૧.	જસદણ	ભાડલા	૧.	સા.શૈ. પછાત સ્ત્રી અનામત	–	પેટા ચૂંટણી
			૬.	સામાન્ય સ્ત્રી અનામત		પેટા ચૂંટણી

૩. આ જાહેરનામાની ગુજરાત પંચાયત ચૂંટણી નિયમો ૧૯૯૪ ના નિયમ ૯(૧) અન્વયે સરકારી રાજ્યપત્રમાં પ્રસિધ્ધ કરવામાં આવેલ છે.

(સહી-) અવાચ્ય
કલેક્ટર ....
રાજ્ય ચૂંટણી પંચના અધિકારી

ગુજરાત પંચાયત નિયમો ૧૯૯૪ ના નિયમ - ૯ (૨) અન્વયે ચૂંટણીનું જાહેરનામું
જીલ્લા કલેક્ટર કચેરી, ચૂંટણી શાખા, રાજકોટ જિલ્લો
તા. ૧/૪/૨૦૦૩

જાહેર નામું

રાજકોટ જીલ્લાના .....**જસદણ**..... તાલુકાની ગ્રામ પંચાયતોના .... વોર્ડની બેઠકોની પેટા ચૂંટણી.

૧. ગુજરાત પંચાયત અધિનિયમ ૧૯૯૩ ની કલમ ૧૬ ની પેટા કલમ (૧) મુજબ રાજકોટ જિલ્લાની જસદણ તાલુકાની ગ્રામ પંચાયતોના વોર્ડની રચના તથા બેઠકોની ફાળવણી રાજ્ય ચૂંટણી પંચના અધિકારી તરીકે કરેલ છે.

ગુજરાત પંચાયત ચૂંટણી નિયમો ૧૯૯૪ નિયમ – ૯ ના પેટા નિયમ (૨) થી પ્રાપ્ત થયેલ સત્તાની રૂઈએ રાજ્ય ચૂંટણી પંચના અધિકારી તરીકે કલેક્ટર રાજકોટ જિલ્લાની નીચેની અનુસૂચિના કોલમ નં. ૨ માં જણાવેલ તાલુકાની સામે કોલમ નં. ૩ માં જણાવેલ ગ્રામ પંચાયતોના કોલમ નં. ૪ માં જણાવેલ વાર્ડની કોલમ નં. ૫ માં જણાવેલ બેઠકો ભરવા માટે સભ્યોની કોલમ નં. ૬ માં જણાવેલ પ્રકાર વાળી સરપંચોની બેઠકો ભરવા માટે સરપંચની ચૂંટણી યોજવાનો તબક્કાવાર કાર્યક્રમ નીચે મુજબ નક્કી કરે છે.

INDEX

	તારીખ	સમય	સ્થળ
(૧) ઉમેદવારી પત્રો રજુ કરવાની / ભરવાની છેલ્લી તારીખ	૮–૪–૨૦૦૩	૧૧–કલાકથી ૧૫– કલાક સુધી	
(૨) ઉમેદવારી પત્રોની ચકાસણી તારીખ	૯–૪–૨૦૦૩	૧૧–કલાકથી ચકાસણી પુરી થાય ત્યા સુધી	
(૩) ઉમેદવારી પાછી ખેંચી લેવાની છેલ્લી તારીખ	૧૦–૪–૨૦૦૩ અને ૧૧–૪–૨૦૦૩	કચેરીનાં સમય [illegible] ૧૫–૦૦ કલાક સુધી	
(૪) આવશ્યક હોય તો મતદાનની તારીખ	૨૭–૪–૨૦૦૩		
(૫) મતદાનનો સમય	૨૭–૪–૨૦૦૩	સવારના ૮–૦૦ થી સાંજના ૫–૦૦ સુધી	
(૬) મતદાનનું સ્થળ	જિલ્લા ચૂંટણી અધિકારીએ ગ્રામ પંચાયત માટે વોર્ડવાર આખરી ખરાઈ કરી જાહેર કરેલ / પ્રસિધ્ધ કરેલ મતદાન મથક ઉપર		
(૭) મતગણતરી માટેની તારીખ તથા સમય	૨૯–૪–૨૦૦૩	સવારે ૯–૦૦ કલાકથી મતગણતરી પુરી થાય ત્યા સુધી	સંબંધિત તાલુકા મથકે સંબંધિત ચૂંટણી અધિ. જાહેર કરે તે સ્થળ.
(૮) ચૂંટણી પ્રકિયા પુરી થવા માટેની તારીખ	મતગણતરી પુરી થયા તારીખથી ૭ માં દિવસે અગર મોડામાં મોડી તા. ૫/૫/૨૦૦૩		

અનુસૂચિ

રાજકોટ જિલ્લાના જસદણ તાલુકાની ગ્રામ પંચાયતોની ચુંટણી યોજવાની [illegible]

અ. નં.	તાલુકાનું નામ	ગ્રામ પંચાયતનું નામ	વોર્ડ નંબર / ક્રમાંક	વોર્ડની બેઠકનો પ્રકાર	સરપંચના બેઠકનો પ્રકાર	ચૂંટણીનો પ્રકાર (સામાન્ય/પેટા તે દર્શાવવું)
૧	૨	૩	૪	૫	૬	૭
૨૩.	જસદણ	ભાડલા	૧.	સા.શૈ. પછાત સ્ત્રી અનામત	--	પેટા ચૂંટણી
			૬.	સામાન્ય સ્ત્રી અનામત		પેટા ચૂંટણી

(સહી) ૨૧/૩/૦૩

કલેક્ટર રાજકોટ જિલ્લા અને

રાજ્ય ચૂંટણી [illegible] અધિકારી

સરકારી મધ્યસ્થ મુદ્રણાલય, ગાંધીનગર.

INDEX

Extra No. 215

REGISTERED NO. G/GNR/2

सत्यमेव जयते

The Gujarat Government Gazette

EXTRAORDINARY

PUBLISHED BY AUTHORITY

Vol. XLIV] TUESDAY, APRIL 1, 2003/CAITRA 11, 1925

Seperate paging is given to this Part in order that it may be filed as a Seperate Compilation.

PART IV—C

Statutory Rules and Orders (other than those published in Parts I, I-A and I-L) made by Statutory Authorities other than the Government of Gujarat including those made by the Government of India, the High Court, the Director of Municipalities, the Commissioner of Police, the Director of Prohibition and excise, the District Magistrates and the Election Commission, Election Tribunals, Returning Officers and other authorities, under the Election Commission.

ગુજરાત પંચાયત અધિનિયમ–૧૯૯૩ ની કલમ–૧૫ ની પેટા કલમ–(૧) અન્વયે ચુંટણીનું જાહેરનામું.

જિલ્લા કલેક્ટર કચેરી,
ચુંટણી શાખા,
જુનાગઢ જિલ્લો, જુનાગઢ.
તારીખ :– ૧/૪/૨૦૦૩

ક્રમાંક : ચટણ/ગ્રા.પં./૧

–:: જાહેરનામું ::–

જુનાગઢ જિલ્લાની **જુનાગઢ** તાલુકાની ગ્રામ પંચાયતોના વોર્ડની બેઠકોની/સરપંચની બેઠકોની ચુંટણી.

(૧). ગુજરાત પંચાયત અધિનિયમ–૧૯૯૩ ની કલમ–૧૬ ની પેટા કલમ–(૧) મુજબ જુનાગઢ જિલ્લાની **જુનાગઢ** તાલુકાની ગ્રામ પંચાયતોના વોર્ડની રચના તથા બેઠકોની ફાળવણી રાજ્ય ચુંટણી પંચના અધિકારી તરીકે કરેલ છે.

(૨). ગુજરાત પંચાયત અધિનિયમ–૧૯૯૩ ની કલમ–૧૫ ની પેટા કલમ–(૧) થી પ્રાપ્ત થયેલ સતાની રૂઈએ રાજ્ય ચુંટણી પંચના અધિકારી તરીકે કલેક્ટર જુનાગઢ, જુનાગઢ જિલ્લાની નીચેની અનુસુચિ ના કોલમ નંબર–૨ માં જણાવેલ તાલુકાની સામે કોલમ નંબર–૩ માં જણાવેલ ગ્રામ પંચાયતોના કોલમ નંબર–૪,૫ માં જણાવેલ વોર્ડની બેઠકોની તથા કોલમ નંબર–૬ માં જણાવેલ સરપંચની બેઠકોની સામાન્ય/પેટા ચુંટણી તારીખ:– ૨૭/૪/૨૦૦૩ ના રોજ યોજવાનું જાહેર કરે છે.

–:: અનુસુચિ ::–

જુનાગઢ તાલુકાની ગ્રામ પંચાયતોની ચુંટણી યોજવાની છે તેની યાદી.

ક્રમ નં.	તાલુકાનું નામ	ગ્રામ પંચાયતનું નામ	વોર્ડ નંબર/ ક્રમાંક	વોર્ડની બેઠકનો પ્રકાર	સરપંચની બેઠકનો પ્રકાર	ચુંટણીનો પ્રકાર (સામાન્ય/પેટા ચુંટણી જે હોય તે દર્શાવવું.)
(૧)	(૨)	(૩)	(૪)	(૫)	(૬)	(૭)
૧	જુનાગઢ	સરગવાડા	૨	પછાતવર્ગ	--	ખાલી પડેલ બેઠકની પેટાચુંટણી

(૩) આ જાહેરનામાની ગુજરાત પંચાયત ચુંટણી નિયમો–૧૯૯૪ ના નિયમ–૯ (૧) અન્વયે સરકારી રાજ્ય પત્રમાં પ્રસિધ્ધી કરવામાં આવે છે.

આર. કે. પાઠક,

કલેકટર
જુનાગઢ જિલ્લો, જુનાગઢ અને
રાજ્ય ચૂંટણી પંચના અધિકારી.

INDEX

ગુજરાત પંચાયત અધિનિયમ–૧૯૯૩ ની કલમ–૧૫ ની પેટા કલમ–(૧) અન્વયે ચુંટણીનું જાહેરનામું.
જિલ્લા કલેકટર કચેરી,
ચુંટણી શાખા,
જુનાગઢ જિલ્લો, જુનાગઢ.
તારીખ :– ૧/૪/૨૦૦૩

ક્રમાંક :ચટણ/ગ્રા.પં./૧

–:: જાહેરનામું ::–

જુનાગઢ જિલ્લાની **વિસાવદર** તાલુકાની ગ્રામ પંચાયતોના વોર્ડની બેઠકોની/સરપંચની બેઠકોની ચુંટણી.

(૧). ગુજરાત પંચાયત અધિનિયમ–૧૯૯૩ ની કલમ–૧૬ ની પેટા કલમ–(૧) મુજબ જુનાગઢ જિલ્લાની **વિસાવદર** તાલુકાની ગ્રામ પંચાયતોના વોર્ડની રચના તથા બેઠકોની ફાળવણી રાજય ચુંટણી પંચના અધિકારી તરીકે કરેલ છે.

(૨). ગુજરાત પંચાયત અધિનિયમ–૧૯૯૩ ની કલમ–૧૫ ની પેટા કલમ–(૧) થી પ્રાપ્ત થયેલ સતાની રૂઈએ રાજય ચુંટણી પંચના અધિકારી તરીકે કલેકટર જુનાગઢ, જુનાગઢ જિલ્લાની નીચેની અનુસુચિ ના કોલમ નંબર–૨ માં જણાવેલ તાલુકાની સામે કોલમ નંબર–૩ માં જણાવેલ ગ્રામ પંચાયતોના કોલમ નંબર -૪,૫ માં જણાવેલ વોર્ડની બેઠકોની તથા કોલમ નંબર–૬ માં જણાવેલ સરપંચની બેઠકોની સામાન્ય/પેટા ચુંટણી તારીખ:– ૨૭/૪/૨૦૦૩ ના રોજ યોજવાનું જાહેર કરે છે.

–:: અનુસુચિ ::–

વિસાવદર તાલુકાની ગ્રામ પંચાયતોની ચુંટણી યોજવાની છે તેની યાદી.

ક્રમ નં.	તાલુકાનું નામ	ગ્રામ પંચાયતનું નામ	વોર્ડ નંબર/ ક્રમાંક	વોર્ડની બેઠકનો પ્રકાર	સરપંચની બેઠકનો પ્રકાર	ચુંટણીનો પ્રકાર (સામાન્ય/પેટા ચુંટણી જે હોય તે દર્શાવવું.)
(૧)	(૨)	(૩)	(૪)	(૫)	(૬)	(૭)
૧	વિસાવદર	નવી ચાવંડ	૭	બીન અનામત	––	ખાલી પડેલ બેઠકની પેટાચુંટણી

(૩) આ જાહેરનામાની ગુજરાત પંચાયત ચુંટણી નિયમો–૧૯૯૪ ના નિયમ–૯ (૧) અન્વયે સરકારી રાજય પત્રમાં પ્રસિધ્ધી કરવામાં આવે છે.

આર. કે. પાઠક,
કલેકટર
જુનાગઢ જિલ્લો, જુનાગઢ અને
રાજય ચુંટણી પંચના અધિકારી.

INDEX

ગુજરાત પંચાયત અધિનિયમ–૧૯૯૩ ની કલમ–૧૫ ની પેટા કલમ–(૧) અન્વયે ચુંટણીનું જાહેરનામું.
જિલ્લા કલેકટર કચેરી,
ચુંટણી શાખા,
જુનાગઢ જિલ્લો, જુનાગઢ.
તારીખ :– ૧/૪/૨૦૦૩

ક્રમાંક : ચટણ/ગ્રા.પં./૧

–:: જાહેરનામું ::–

જુનાગઢ જિલ્લાની **વંથલી** તાલુકાની ગ્રામ પંચાયતોના વોર્ડની બેઠકોની/સરપંચની બેઠકોની ચુંટણી.

(૧). ગુજરાત પંચાયત અધિનિયમ–૧૯૯૩ ની કલમ–૧૬ ની પેટા કલમ–(૧) મુજબ જુનાગઢ જિલ્લાની **વંથલી** તાલુકાની ગ્રામ પંચાયતોના વોર્ડની રચના તથા બેઠકોની ફાળવણી રાજય ચુંટણી પંચના અધિકારી તરીકે કરેલ છે.

(૨). ગુજરાત પંચાયત અધિનિયમ–૧૯૯૩ ની કલમ–૧૫ ની પેટા કલમ–(૧) થી પ્રાપ્ત થયેલ સતાની રૂઈએ રાજય ચુંટણી પંચના અધિકારી તરીકે કલેકટર જુનાગઢ, જુનાગઢ જિલ્લાની નીચેની અનુસુચિ ના કોલમ નંબર–૨ માં જણાવેલ તાલુકાની સામે કોલમ નંબર–૩ માં જણાવેલ ગ્રામ પંચાયતોના કોલમ નંબર–૪,૫ માં જણાવેલ વોર્ડની બેઠકોની તથા કોલમ નંબર–૬ માં જણાવેલ સરપંચની બેઠકોની સામાન્ય/પેટા ચુંટણી તારીખ:– ૨૭/૪/૨૦૦૩ ના રોજ યોજવાનું જાહેર કરે છે.

–:: અનુસુચિ ::–

વંથલી તાલુકાની ગ્રામ પંચાયતોની ચુંટણી યોજવાની છે તેની યાદી.

ક્રમ નં.	તાલુકાનું નામ	ગ્રામ પંચાયતનું નામ	વોર્ડ નંબર/ ક્રમાંક	વોર્ડની બેઠકનો પ્રકાર	સરપંચની બેઠકનો પ્રકાર	ચુંટણીનો પ્રકાર (સામાન્ય/પેટા ચુંટણી જે હોય તે દર્શાવવું.)
(૧)	(૨)	(૩)	(૪)	(૫)	(૬)	(૭)
૧	વંથલી	શાપુર	૮	બીન અનામત	--	ખાલી પડેલ બેઠકની પેટાચુંટણી

(૩) આ જાહેરનામાની ગુજરાત પંચાયત ચુંટણી નિયમો–૧૯૯૪ ના નિયમ–૯ (૧) અન્વયે સરકારી રાજય પત્રમાં પ્રસિધ્ધી કરવામાં આવે છે.

આર. કે. પાઠક,
કલેકટર
જુનાગઢ જિલ્લો, જુનાગઢ અને
રાજય ચૂંટણી પંચના અધિકારી.

INDEX

ગુજરાત પંચાયત અધિનિયમ–૧૯૯૩ ની કલમ–૧૫ ની પેટા કલમ–(૧) અન્વયે ચુંટણીનું જાહેરનામું.
જિલ્લા કલેકટર કચેરી,
ચુંટણી શાખા,
જુનાગઢ જિલ્લો, જુનાગઢ.
તારીખ :– ૧/૪/૨૦૦૩

ક્રમાંક : ચટણ/ગ્રા.પં./૧

–:: જાહેરનામું ::–

જુનાગઢ જિલ્લાની **મેંદરડા** તાલુકાની ગ્રામ પંચાયતોના વોર્ડની બેઠકોની/સરપંચની બેઠકોની ચુંટણી.

(૧). ગુજરાત પંચાયત અધિનિયમ–૧૯૯૩ ની કલમ–૧૬ ની પેટા કલમ–(૧) મુજબ જુનાગઢ જિલ્લાની **મેંદરડા** તાલુકાની ગ્રામ પંચાયતોના વોર્ડની રચના તથા બેઠકોની ફાળવણી રાજ્ય ચુંટણી પંચના અધિકારી તરીકે કરેલ છે.

(૨). ગુજરાત પંચાયત અધિનિયમ–૧૯૯૩ ની કલમ–૧૫ ની પેટા કલમ–(૧) થી પ્રાપ્ત થયેલ સતાની રૂઈએ રાજ્ય ચુંટણી પંચના અધિકારી તરીકે કલેકટર જુનાગઢ, જુનાગઢ જિલ્લાની નીચેની અનુસુચિ ના કોલમ નંબર–૨ માં જણાવેલ તાલુકાની સામે કોલમ નંબર–૩ માં જણાવેલ ગ્રામ પંચાયતોના કોલમ નંબર–૪,૫ માં જણાવેલ વોર્ડની બેઠકોની તથા કોલમ નંબર–૬ માં જણાવેલ સરપંચની બેઠકોની સામાન્ય/પેટા ચુંટણી તારીખ:– ૨૭/૪/૨૦૦૩ ના રોજ યોજવાનું જાહેર કરે છે.

–:: અનુસુચિ ::–

મેંદરડા તાલુકાની ગ્રામ પંચાયતોની ચુંટણી યોજવાની છે તેની યાદી.

ક્રમ નં.	તાલુકાનું નામ	ગ્રામ પંચાયતનું નામ	વોર્ડ નંબર/ ક્રમાંક	વોર્ડની બેઠકનો પ્રકાર	સરપંચની બેઠકનો પ્રકાર	ચુંટણીનો પ્રકાર (સામાન્ય/પેટા ચુંટણી જે હોય તે દર્શાવવું.)
(૧)	(૨)	(૩)	(૪)	(૫)	(૬)	(૭)
૧	મેંદરડા	મેંદરડા	૨૨	બીન અનામત	––	ખાલી પડેલ બેઠકની પેટાચુંટણી
૨	મેંદરડા	મીઠાપુર	૪	બીન અનામત	––	ખાલી પડેલ બેઠકની પેટાચુંટણી

(૩) આ જાહેરનામાની ગુજરાત પંચાયત ચુંટણી નિયમો–૧૯૯૪ ના નિયમ–૯ (૧) અન્વયે સરકારી રાજ્ય પત્રમાં પ્રસિધ્ધી કરવામાં આવે છે.

આર. કે. પાઠક,
કલેકટર
જુનાગઢ જિલ્લો, જુનાગઢ અને
રાજ્ય ચૂંટણી પંચના અધિકારી.

INDEX

ગુજરાત પંચાયત અધિનિયમ-૧૯૯૩ ની કલમ-૧૫ ની પેટા કલમ-(૧) અન્વયે ચુંટણીનું જાહેરનામું.
જિલ્લા કલેકટર કચેરી,
ચુંટણી શાખા,
જુનાગઢ જિલ્લો, જુનાગઢ.
તારીખ :- ૧/૪/૨૦૦૩

ક્રમાંક : ચટણ/ગ્રા.પં./૧

-:: જાહેરનામું ::-

જુનાગઢ જિલ્લાની **વેરાવળ** તાલુકાની ગ્રામ પંચાયતોના વોર્ડની બેઠકોની/સરપંચની બેઠકોની ચુંટણી.

(૧). ગુજરાત પંચાયત અધિનિયમ-૧૯૯૩ ની કલમ-૧૬ ની પેટા કલમ-(૧) મુજબ જુનાગઢ જિલ્લાની **વેરાવળ** તાલુકાની ગ્રામ પંચાયતોના વોર્ડની રચના તથા બેઠકોની ફાળવણી રાજ્ય ચુંટણી પંચના અધિકારી તરીકે કરેલ છે.

(૨). ગુજરાત પંચાયત અધિનિયમ-૧૯૯૩ ની કલમ-૧૫ ની પેટા કલમ-(૧) થી પ્રાપ્ત થયેલ સતાની રૂઈએ રાજ્ય ચુંટણી પંચના અધિકારી તરીકે કલેકટર જુનાગઢ, જુનાગઢ જિલ્લાની નીચેની અનુસુચિ ના કોલમ નંબર-૨ માં જણાવેલ તાલુકાની સામે કોલમ નંબર-૩ માં જણાવેલ ગ્રામ પંચાયતોના કોલમ નંબર-૪,૫ માં જણાવેલ વોર્ડની બેઠકોની તથા કોલમ નંબર-૬ માં જણાવેલ સરપંચની બેઠકોની સામાન્ય/પેટા ચુંટણી તારીખ:- ૨૭/૪/૨૦૦૩ ના રોજ યોજવાનું જાહેર કરે છે.

-:: અનુસુચિ ::-

વેરાવળ તાલુકાની ગ્રામ પંચાયતોની ચુંટણી યોજવાની છે તેની યાદી.

ક્રમ નં.	તાલુકાનું નામ	ગ્રામ પંચાયતનું નામ	વોર્ડ નંબર/ ક્રમાંક	વોર્ડની બેઠકનો પ્રકાર	સરપંચની બેઠકનો પ્રકાર	ચુંટણીનો પ્રકાર (સામાન્ય/પેટા ચુંટણી જે હોય તે દર્શાવવું.)
(૧)	(૨)	(૩)	(૪)	(૫)	(૬)	(૭)
૧	વેરાવળ	કાજલી	૧	અનુ.જાતી	—	ખાલી પડેલ બેઠકની પેટાચુંટણી

(૩) આ જાહેરનામાની ગુજરાત પંચાયત ચુંટણી નિયમો-૧૯૯૪ ના નિયમ-૯ (૧) અન્વયે સરકારી રાજ્ય પત્રમાં પ્રસિધ્ધી કરવામાં આવે છે.

આર. કે. પાઠક,
કલેકટર
જુનાગઢ જિલ્લો, જુનાગઢ અને
રાજ્ય ચૂંટણી પંચના અધિકારી.

INDEX

ગુજરાત પંચાયત અધિનિયમ-૧૯૯૩ ની કલમ-૧૫ ની પેટા કલમ-(૧) અન્વયે ચુંટણીનું જાહેરનામું.
જિલ્લા કલેકટર કચેરી,
ચુંટણી શાખા,
જુનાગઢ જિલ્લો, જુનાગઢ.
તારીખ :- ૧/૪/૨૦૦૩

ક્રમાંક : ચટણ/ગ્રા.પં./૧

-:: જાહેરનામું ::-

જુનાગઢ જિલ્લાની **ઉના** તાલુકાની ગ્રામ પંચાયતોના વોર્ડની બેઠકોની/સરપંચની બેઠકોની ચુંટણી.

(૧). ગુજરાત પંચાયત અધિનિયમ-૧૯૯૩ ની કલમ-૧૬ ની પેટા કલમ-(૧) મુજબ જુનાગઢ જિલ્લાની **ઉના** તાલુકાની ગ્રામ પંચાયતોના વોર્ડની રચના તથા બેઠકોની ફાળવણી રાજ્ય ચુંટણી પંચના અધિકારી તરીકે કરેલ છે.

(૨). ગુજરાત પંચાયત અધિનિયમ-૧૯૯૩ ની કલમ-૧૫ ની પેટા કલમ-(૧) થી પ્રાપ્ત થયેલ સતાની રૂઈએ રાજ્ય ચુંટણી પંચના અધિકારી તરીકે કલેકટર જુનાગઢ, જુનાગઢ જિલ્લાની નીચેની અનુસુચિ ના કોલમ નંબર-૨ માં જણાવેલ તાલુકાની સામે કોલમ નંબર-૩ માં જણાવેલ ગ્રામ પંચાયતોના કોલમ નંબર-૪,૫ માં જણાવેલ વોર્ડની બેઠકોની તથા કોલમ નંબર-૬ માં જણાવેલ સરપંચની બેઠકોની સામાન્ય/પેટા ચુંટણી તારીખ:- ૨૭/૪/૨૦૦૩ ના રોજ યોજવાનું જાહેર કરે છે.

-:: અનુસુચિ ::-

ઉના તાલુકાની ગ્રામ પંચાયતોની ચુંટણી યોજવાની છે તેની યાદી.

ક્રમ નં.	તાલુકાનું નામ	ગ્રામ પંચાયતનું નામ	વોર્ડ નંબર/ ક્રમાંક	વોર્ડની બેઠકનો પ્રકાર	સરપંચની બેઠકનો પ્રકાર	ચુંટણીનો પ્રકાર (સામાન્ય/પેટા ચુંટણી જે હોય તે દર્શાવવું.)
(૧)	(૨)	(૩)	(૪)	(૫)	(૬)	(૭)
૧	ઉના	ગરાળ	૯	બીન અનામત	--	ખાલી પડેલ બેઠકની પેટાચુંટણી
૨	ઉના	ધોકડવા	૬	સામાન્ય સ્ત્રી	--	ખાલી પડેલ બેઠકની પેટાચુંટણી

(૩) આ જાહેરનામાની ગુજરાત પંચાયત ચુંટણી નિયમો-૧૯૯૪ ના નિયમ-૯ (૧) અન્વયે સરકારી રાજ્ય પત્રમાં પ્રસિધ્ધી કરવામાં આવે છે.

આર. કે. પાઠક,
કલેકટર
જુનાગઢ જિલ્લો, જુનાગઢ અને
રાજ્ય ચુંટણી પંચના અધિકારી.

INDEX

ગુજરાત પંચાયત અધિનિયમ-૧૯૯૩ ની કલમ-૧૫ ની પેટા કલમ-(૧) અન્વયે ચુંટણીનું જાહેરનામું.
જિલ્લા કલેકટર કચેરી,
ચુંટણી શાખા,
જુનાગઢ જિલ્લો, જુનાગઢ.
તારીખ :- ૧/૪/૨૦૦૩

ક્રમાંક : ચટણ/ગ્રા.પં./૧

-:: જાહેરનામું ::-

જુનાગઢ જિલ્લાની **તાલાલા** તાલુકાની ગ્રામ પંચાયતોના વોર્ડની બેઠકોની/સરપંચની બેઠકોની ચુંટણી.

(૧). ગુજરાત પંચાયત અધિનિયમ-૧૯૯૩ ની કલમ-૧૬ ની પેટા કલમ-(૧) મુજબ જુનાગઢ જિલ્લાની **તાલાલા** તાલુકાની ગ્રામ પંચાયતોના વોર્ડની રચના તથા બેઠકોની ફાળવણી રાજય ચુંટણી પંચના અધિકારી તરીકે કરેલ છે.

(૨). ગુજરાત પંચાયત અધિનિયમ-૧૯૯૩ ની કલમ-૧૫ ની પેટા કલમ-(૧) થી પ્રાપ્ત થયેલ સતાની રૂઈએ રાજય ચુંટણી પંચના અધિકારી તરીકે કલેકટર જુનાગઢ, જુનાગઢ જિલ્લાની નીચેની અનુસુચિ ના કોલમ નંબર-૨ માં જણાવેલ તાલુકાની સામે કોલમ નંબર-૩ માં જણાવેલ ગ્રામ પંચાયતોના કોલમ નંબર-૪,૫ માં જણાવેલ વોર્ડની બેઠકોની તથા કોલમ નંબર-૬ માં જણાવેલ સરપંચની બેઠકોની સામાન્ય/પેટા ચુંટણી તારીખ:- ૨૭/૪/૨૦૦૩ ના રોજ યોજવાનું જાહેર કરે છે.

-:: અનુસુચિ ::-

તાલાલા તાલુકાની ગ્રામ પંચાયતોની ચુંટણી યોજવાની છે તેની યાદી.

ક્રમ નં.	તાલુકાનું નામ	ગ્રામ પંચાયતનું નામ	વોર્ડ નંબર/ ક્રમાંક	વોર્ડની બેઠકનો પ્રકાર	સરપંચની બેઠકનો પ્રકાર	ચુંટણીનો પ્રકાર (સામાન્ય/પેટા ચુંટણી જે હોય તે દર્શાવવું.)
(૧)	(૨)	(૩)	(૪)	(૫)	(૬)	(૭)
૧	તાલાલા	તાલાલા	૨૭	બીન અનામત	---	ખાલી પડેલ બેઠકની પેટાચુંટણી
૨	તાલાલા	ભોજદે	૪	સામાન્ય સ્ત્રી	---	ખાલી પડેલ બેઠકની પેટાચુંટણી

(૩) આ જાહેરનામાની ગુજરાત પંચાયત ચુંટણી નિયમો-૧૯૯૪ ના નિયમ-૯ (૧) અન્વયે સરકારી રાજય પત્રમાં પ્રસિધ્ધી કરવામાં આવે છે.

આર. કે. પાઠક,
કલેકટર
જુનાગઢ જિલ્લો, જુનાગઢ અને
રાજય ચૂંટણી પંચના અધિકારી.

INDEX

ગુજરાત પંચાયત અધિનિયમ-૧૯૯૩ ની કલમ-૧૫ ની પેટા કલમ-(૧) અન્વયે ચુંટણીનું જાહેરનામું.
જિલ્લા કલેકટર કચેરી,
ચુંટણી શાખા,
જુનાગઢ જિલ્લો, જુનાગઢ.
તારીખ :- ૧/૪/૨૦૦૩

ક્રમાંક : ચટણ/ગ્રા.પં./૧

-:: જાહેરનામું ::-

જુનાગઢ જિલ્લાની **કોડીનાર** તાલુકાની ગ્રામ પંચાયતોના વોર્ડની બેઠકોની/સરપંચની બેઠકોની ચુંટણી.

(૧). ગુજરાત પંચાયત અધિનિયમ-૧૯૯૩ ની કલમ-૧૬ ની પેટા કલમ-(૧) મુજબ જુનાગઢ જિલ્લાની **કોડીનાર** તાલુકાની ગ્રામ પંચાયતોના વોર્ડની રચના તથા બેઠકોની ફાળવણી રાજય ચુંટણી પંચના અધિકારી તરીકે કરેલ છે.

(૨). ગુજરાત પંચાયત અધિનિયમ-૧૯૯૩ ની કલમ-૧૫ ની પેટા કલમ-(૧) થી પ્રાપ્ત થયેલ સતાની રૂઈએ રાજય ચુંટણી પંચના અધિકારી તરીકે કલેકટર જુનાગઢ, જુનાગઢ જિલ્લાની નીચેની અનુસુચિ ના કોલમ નંબર-૨ માં જણાવેલ તાલુકાની સામે કોલમ નંબર-૩ મા જણાવેલ ગ્રામ પંચાયતોના કોલમ નંબર-૪,૫ માં જણાવેલ વોર્ડની બેઠકોની તથા કોલમ નંબર-૬ માં જણાવેલ સરપંચની બેઠકોની સામાન્ય/પેટા ચુંટણી તારીખ:- ૨૭/૪/૨૦૦૩ ના રોજ યોજવાનું જાહેર કરે છે.

-:: અનુસુચિ ::-

કોડીનાર તાલુકાની ગ્રામ પંચાયતોની ચુંટણી યોજવાની છે તેની યાદી.

ક્રમ નં.	તાલુકાનું નામ	ગ્રામ પંચાયતનું નામ	વોર્ડ નંબર/ ક્રમાંક	વોર્ડની બેઠકનો પ્રકાર	સરપંચની બેઠકનો પ્રકાર	ચુંટણીનો પ્રકાર (સામાન્ય/પેટા ચુંટણી જે હોય તે દર્શાવવું.)
(૧)	(૨)	(૩)	(૪)	(૫)	(૬)	(૭)
૧	કોડીનાર	મોટી-ફાફણી નાની-ફાફણી	૬	બીન અનામત	--	ખાલી પડેલ બેઠકની પેટાચુંટણી

(૩) આ જાહેરનામાની ગુજરાત પંચાયત ચુંટણી નિયમો-૧૯૯૪ ના નિયમ-૯ (૧) અન્વયે સરકારી રાજય પત્રમાં પ્રસિધ્ધી કરવામાં આવે છે.

આર. કે. પાઠક,
કલેકટર
જુનાગઢ જિલ્લો, જુનાગઢ અને
રાજય ચૂંટણી પંચના અધિકારી.

INDEX

ગુજરાત પંચાયત અધિનિયમ-૧૯૯૩ ની કલમ-૧૫ ની પેટા કલમ-(૧) અન્વયે ચુંટણીનું જાહેરનામું.

જિલ્લા કલેકટર કચેરી,
ચુંટણી શાખા,
જુનાગઢ જિલ્લો, જુનાગઢ.
તારીખ :- ૧/૪/૨૦૦૩

ક્રમાંક : ચટણ/ગ્રા.પં./૧

-:: જાહેરનામું ::-

જુનાગઢ જિલ્લા ની **સુત્રાપાડા** તાલુકાની ગ્રામ પંચાયતોના વોર્ડની બેઠકોની/સરપંચની બેઠકોની ચુંટ ી..

(૧). ગુજરાત પંચાયત અધિનિયમ-૧૯૯૩ ની કલમ-૧૬ ની પેટા કલમ-(૧) મુજબ જુનાગઢ જિલ્લાની **સુત્રાપાડા** તાલુકાની ગ્રામ પંચાયતોના વોર્ડની રચના તથા બેઠકોની ફાળવણી રાજય ચુંટણી પંચના અધિકારી તરીકે કરેલ છે.

(૨). ગુજરાત પંચાયત અધિનિયમ-૧૯૯૩ ની કલમ-૧૫ ની પેટા કલમ-(૧) થી પ્રાપ્ત થયેલ સત ની રૂઇએ રાજ્ય ચુંટણી પંચના અધિકારી તરીકે કલેકટર જુનાગઢ, જુનાગઢ જિલ્લાની નીચેની અનુસુચિ ના કોલમ નંબર-૨ માં જણાવેલ તાલુકાની સામે કોલમ નંબર-૩ માં જણાવેલ ગ્રામ પંચાયતોના કોલમ નંબર-૪,૫ માં જણાવેલ વોર્ડની બેઠકોની તથા કોલમ નંબર-૬ માં જણાવેલ સરપંચની બેઠકોની સામ ય/પેટા ચુંટણી તારીખઃ- ૨૭/૪/૨૦૦૩ ના રોજ યોજવાનું જાહેર કરે છે.

-:: અનુસુચિ ::-

સુત્રાપાડા તાલુકાની ગ્રામ પંચાયતોની ચુંટણી યોજવાની છે તેની યાદી.

ક્રમ નં.	તાલુકાનું નામ	ગ્રામ પંચાયતનું નામ	વોર્ડ નંબર/ ક્રમાંક	વોર્ડની બેઠકનો પ્રકાર	સરપંચની બેઠકનો પ્રકાર	ચુંટણીનો પ્રકાર (સામાન્ય/પેટા ચુંટણી જે હોય તે દર્શાવવું.)
(૧)	(૨)	(૩)	(૪)	(૫)	(૬)	(૭)
૧	સુત્રાપાડા	સુત્રાપાડા	૧	અનુ.જાતી સ્ત્રી	બીન અનામત	સામાન્ય ચુંટણી
			૨	અનુ.જાતી		
			૩	સામાન્ય સ્ત્રી		
			૪	પછાત વર્ગ સ્ત્રી		
			૫	પછાત વર્ગ		
			૬	પછાત વર્ગ		
			૭	બીન અનામત		
			૮	બીન અનામત		
			૯	બીન અનામત		
			૧૦	બીન અનામત		
			૧૧	બીન અનામત		
			૧૨	બીન અનામત		
			૧૩	બીન અનામત		
			૧૪	સામાન્ય સ્ત્રી		
			૧૫	સામાન્ય સ્ત્રી		
			૧૬	સામાન્ય સ્ત્રી		
			૧૭	સામાન્ય સ્ત્રી		
			૧૮	સામાન્ય સ્ત્રી		
			૧૯	સામાન્ય સ્ત્રી		
			૨૦	સામાન્ય સ્ત્રી		

(૧)	(૨)	(૩)	(૪)	(૫)	(૬)	(૭)
	સુત્રાપાડા	સુત્રાપાડા	૨૧	બીન અનામત		સામાન્ય ચુંટણી
			૨૨	બીન અનામત		
			૨૩	બીન અનામત		
			૨૪	બીન અનામત		
			૨૫	બીન અનામત		
			૨૬	બીન અનામત		
			૨૭	બીન અનામત		
			૨૮	બીન અનામત		
			૨૯	બીન અનામત		
૨	સુત્રાપાડા	મોરાસા	૨	પછાત વર્ગ	---	ખાલી રહેલ બેઠકની પેટાચુંટણી

(૩) આ જાહેરનામાની ગુજરાત પંચાયત ચુંટણી નિયમો-૧૯૯૪ ના નિયમ-૯ (૧) અન્વયે સરકારી રાજય પત્રમાં પ્રસિધ્ધી કરવામાં આવે છે.

આર. કે. પાઠક,

કલેકટર

જુનાગઢ જિલ્લો, જુનાગઢ અને

રાજય ચૂંટણી પંચના અધિકારી.

INDEX

ગુજરાત પંચાયત ચુંટણી નિયમો–૧૯૯૪ ના નિયમ–૯ (૨) અન્વયે ચુંટણીનું જાહેરનામું.
જિલ્લા કલેકટર કચેરી,
ચુંટણી શાખા,
જુનાગઢ જિલ્લો, જુનાગઢ.
તારીખ :– ૧/૪/૨૦૦૩

ક્રમાંક : ચટણ/ગ્રા.પં./૨

–:: જાહેરનામું ::–

જુનાગઢ જિલ્લાના **વંથલી** તાલુકાની ગ્રામ પંચાયતોના વોર્ડની બેઠકોની/સરપંચની બેઠકોની ચુંટણી.

(૧). ગુજરાત પંચાયત અધિનિયમ–૧૯૯૩ ની કલમ–૧૬ ની પેટા કલમ–(૧) મુજબ જુનાગઢ જિલ્લાની **વંથલી** તાલુકાની ગ્રામ પંચાયતોના વોર્ડની રચના તથા બેઠકોની ફાળવણી રાજય ચુંટણી પંચના અધિકારી તરીકે કરેલ છે.

(૨). ગુજરાત પંચાયત ચુંટણી નિયમો–૧૯૯૪ ના નિયમ–૯ ના પેટા નિયમ–૨ થી પ્રાપ્ત થયેલ સતાની રૂઈએ રાજય ચુંટણી પંચના અધિકારી તરીકે કલેકટર જુનાગઢ, જુનાગઢ જિલ્લાની નીચેની અનુસુચિ ના કોલમ નંબર–૨ માં જણાવેલ તાલુકાની સામે કોલમ નંબર–૩ માં જણાવેલ ગ્રામ પંચાયતોના કોલમ નંબર–૪ માં જણાવેલ વોર્ડની કોલમ–૫ માં જણાવેલ બેઠકો ભરવા માટે સભ્યોની તથા કોલમ નંબર–૬ માં જણાવેલ પ્રકાર વાળી સરપંચની બેઠકો ભરવા માટે સરપંચની ચુંટણી યોજવાનો તબકકાવાર કાર્યક્રમ નીચે જણાવ્યા મુજબ નકકી કરે છે.

		તારીખ	સમય	સ્થળ
(ક).	ઉમેદવારીપત્ર રજુ કરવાની/ભરવાની છેલ્લી તારીખ.	૮/૪/૨૦૦૩	૧૧–૦૦ કલાક થી ૧૫–૦૦ કલાક સુધી	ચુંટણી અધિકારી/મદદનીશ ચુંટણી અધિકારીની કચેરી ખાતે.
(ખ).	ઉમેદવારીપત્રોની ચકાસણીની તારીખ.	૯/૪/૨૦૦૩	૧૧–૦૦ કલાક થી ચકાસણી પુરી થાય ત્યાં સુધી	ચુંટણી અધિકારીની કચેરી ખાતે.
(ગ).	ઉમેદવારી પત્રો પાછા ખેંચી લેવાની છેલ્લી તારીખ.	૧૧/૪/૨૦૦૩	૧૫–૦૦ કલાક સુધી	ચુંટણી અધિકારી/મદદનીશ ચુંટણી અધિકારીની કચેરી ખાતે.
(ઘ).	આવશ્યક હોય તો મતદાનની તારીખ	૨૭/૪/૨૦૦૩	–	–
(ચ).	મતદાન નો સમય	–	સવારના ૮–૦૦ થી સાંજના ૫–૦૦ વાગ્યા સુધી.	–
(છ).	મતદાનના સ્થળ	–	–	જિલ્લા ચુંટણી અધિકારીએ જાહેર કરેલ મતદાન મથક ઉપર.
(જ).	મતગણતરી માટેની તારીખ અને સમય.	૨૯/૪/૨૦૦૩	સવારના ૯–૦૦ કલાકથી ગણતરી પુરી થાય ત્યાં સુધી.	ચુંટણી અધિકારી જાહેર કરે તે સ્થળે.
(ઝ).	ચુંટણી પ્રક્રિયા પુરી થવા માટે ની તારીખ.	મતગણતરી પુરી થયા તારીખ થી સાતમો દિવસ અગર મોડામાં મોડી તા. ૫/૫/૨૦૦૩	–	–

INDEX

-:: અનુસુચિ ::-

જુનાગઢ તાલુકાની ગ્રામ પંચાયતોની ચુંટણી યોજવાની છે તેની યાદી.

ક્રમ નં.	તાલુકાનું નામ	ગ્રામ પંચાયતનું નામ	વોર્ડ નંબર/ ક્રમાંક	વોર્ડની બેઠકનો પ્રકાર	સરપંચની બેઠકનો પ્રકાર	ચુંટણીનો પ્રકાર (સામાન્ય/પેટા ચુંટણી જે હોય તે દર્શાવવું.)
(૧)	(૨)	(૩)	(૪)	(૫)	(૬)	(૭)
૧	જુનાગઢ	સરગવાડા	૨	પછાતવર્ગ	--	ખાલી પડેલ બેઠકની પેટાચુંટણી

આર. કે. પાઠક,
કલેકટર
જુનાગઢ જિલ્લો, જુનાગઢ અને
રાજ્ય ચૂંટણી પંચના અધિકારી.

INDEX

ગુજરાત પંચાયત ચુંટણી નિયમો-૧૯૯૪ ના નિયમ-૯ (૨) અન્વયે ચુંટણીનું જાહેરનામું.
જિલ્લા કલેકટર કચેરી,
ચુંટણી શાખા,
જુનાગઢ જિલ્લો, જુનાગઢ.
તારીખ :- ૧/૪/૨૦૦૩

ક્રમાંક : ચટણ/ગ્રા.પં./૨

-:: જાહેરનામું ::-

જુનાગઢ જિલ્લાના **વિસાવદર** તાલુકાની ગ્રામ પંચાયતોના વોર્ડની બેઠકોની/સરપંચની બેઠકોની ચુંટણી.

(૧). ગુજરાત પંચાયત અધિનિયમ-૧૯૯૩ ની કલમ-૧૬ ની પેટા કલમ-(૧) મુજબ જુનાગઢ જિલ્લાની **વિસાવદર** તાલુકાની ગ્રામ પંચાયતોના વોર્ડની રચના તથા બેઠકોની ફાળવણી રાજ્ય ચુંટણી પંચના અધિકારી તરીકે કરેલ છે.

(૨). ગુજરાત પંચાયત ચુંટણી નિયમો-૧૯૯૪ ના નિયમ-૯ ના પેટા નિયમ-૨ થી પ્રાપ્ત થયેલ સતાની રૂઈએ રાજ્ય ચુંટણી પંચના અધિકારી તરીકે કલેકટર જુનાગઢ, જુનાગઢ જિલ્લાની નીચેની અનુસુચિ ના કોલમ નંબર-૨ માં જણાવેલ તાલુકાની સામે કોલમ નંબર-૩ માં જણાવેલ ગ્રામ પંચાયતોના કોલમ નંબર-૪ માં જણાવેલ વોર્ડની કોલમ-૫ માં જણાવેલ બેઠકો ભરવા માટે સભ્યોની તથા કોલમ નંબર-૬ માં જણાવેલ પ્રકાર વાળી સરપંચની બેઠકો ભરવા માટે સરપંચની ચુંટણી યોજવાનો તબકકાવાર કાર્યક્રમ નીચે જણાવ્યા મુજબ નકકી કરે છે.

		તારીખ	સમય	સ્થળ
(ક).	ઉમેદવારીપત્ર રજુ કરવાની/ભરવાની છેલ્લી તારીખ.	૮/૪/૨૦૦૩	૧૧-૦૦ કલાક થી ૧૫-૦૦ કલાક સુધી	ચુંટણી અધિકારી/મદદનીશ ચુંટણી અધિકારીની કચેરી ખાતે.
(ખ).	ઉમેદવારીપત્રોની ચકાસણીની તારીખ.	૯/૪/૨૦૦૩	૧૧-૦૦ કલાક થી ચકાસણી પુરી થાય ત્યાં સુધી	ચુંટણી અધિકારીની કચેરી ખાતે.
(ગ).	ઉમેદવારી પત્રો પાછા ખેંચી લેવાની છેલ્લી તારીખ.	૧૧/૪/૨૦૦૩	૧૫-૦૦ કલાક સુધી	ચુંટણી અધિકારી/મદદનીશ ચુંટણી અધિકારીની કચેરી ખાતે.
(ઘ).	આવશ્યક હોય તો મતદાનની તારીખ	૨૭/૪/૨૦૦૩	-	-
(ચ).	મતદાન નો સમય	-	સવારના ૮-૦૦ થી સાંજના ૫-૦૦ વાગ્યા સુધી.	-
(છ).	મતદાનના સ્થળ	-	-	જિલ્લા ચુંટણી અધિકારીએ જાહેર કરેલ મતદાન મથક ઉપર.
(જ).	મતગણતરી માટેની તારીખ અને સમય.	૨૯/૪/૨૦૦૩	સવારના ૯-૦૦ કલાકથી ગણતરી પુરી થાય ત્યાં સુધી.	ચુંટણી અધિકારી જાહેર કરે તે સ્થળે.
(ઝ).	ચુંટણી પ્રક્રિયા પુરી થવા માટે ની તારીખ.	મતગણતરી પુરી થયા તારીખ થી સાતમો દિવસ અગર મોડામાં મોડી તા. ૫/૫/૨૦૦૩	-	-

INDEX

—:: અનુસુચિ ::—

વિસાવદર તાલુકાની ગ્રામ પંચાયતોની ચુંટણી યોજવાની છે તેની યાદી.

ક્રમ નં.	તાલુકાનું નામ	ગ્રામ પંચાયતનું નામ	વોર્ડ નંબર/ ક્રમાંક	વોર્ડની બેઠકનો પ્રકાર	સરપંચની બેઠકનો પ્રકાર	ચુંટણીનો પ્રકાર (સામાન્ય/પેટા ચુંટણી જે હોય તે દર્શાવવું.)
(૧)	(૨)	(૩)	(૪)	(૫)	(૬)	(૭)
૧	વિસાવદર	નવી ચાવંડ	૭	બીન અનામત	—	ખાલી પડેલ બેઠકની પેટાચુંટણી

આર. કે. પાઠક,

કલેક્ટર
જુનાગઢ જિલ્લો, જુનાગઢ અને
રાજ્ય ચૂંટણી પંચના અધિકારી.

INDEX

ગુજરાત પંચાયત ચુંટણી નિયમો-૧૯૯૪ ના નિયમ-૯ (૨) અન્વયે ચુંટણીનું જાહેરનામું.
જિલ્લા કલેકટર કચેરી,
ચુંટણી શાખા,
જુનાગઢ જિલ્લો, જુનાગઢ.
તારીખ :- ૧/૪/૨૦૦૩

ક્રમાંક : ચટણ/ગ્રા.પં./૨

-:: જાહેરનામું ::-

જુનાગઢ જિલ્લાના **વંથલી** તાલુકાની ગ્રામ પંચાયતોના વોર્ડની બેઠકોની/સરપંચની બેઠકોની ચુંટણી.

(૧). ગુજરાત પંચાયત અધિનિયમ-૧૯૯૩ ની કલમ-૧૬ ની પેટા કલમ-(૧) મુજબ જુનાગઢ જિલ્લાની **વંથલી** તાલુકાની ગ્રામ પંચાયતોના વોર્ડની રચના તથા બેઠકોની ફાળવણી રાજય ચુંટણી પંચના અધિકારી તરીકે કરેલ છે.

(૨). ગુજરાત પંચાયત ચુંટણી નિયમો-૧૯૯૪ ના નિયમ-૯ ના પેટા નિયમ-૨ થી પ્રાપ્ત થયેલ સતાની રૂઈએ રાજય ચુંટણી પંચના અધિકારી તરીકે કલેકટર જુનાગઢ, જુનાગઢ જિલ્લાની નીચેની અનુસુચિ ના કોલમ નંબર-૨ માં જણાવેલ તાલુકાની સામે કોલમ નંબર-૩ માં જણાવેલ ગ્રામ પંચાયતોના કોલમ નંબર-૪ માં જણાવેલ વોર્ડની કોલમ-૫ માં જણાવેલ બેઠકો ભરવા માટે સભ્યોની તથા કોલમ નંબર-૬ માં જણાવેલ પ્રકાર વાળી સરપંચની બેઠકો ભરવા માટે સરપંચની ચુંટણી યોજવાનો તબકકાવાર કાર્યક્રમ નીચે જણાવ્યા મુજબ નકકી કરે છે.

		તારીખ	સમય	સ્થળ
(ક).	ઉમેદવારીપત્ર રજુ કરવાની/ભરવાની છેલ્લી તારીખ.	૮/૪/૨૦૦૩	૧૧-૦૦ કલાક થી ૧૫-૦૦ કલાક સુધી	ચુંટણી અધિકારી/મદદનીશ ચુંટણી અધિકારીની કચેરી ખાતે.
(ખ).	ઉમેદવારીપત્રોની ચકાસણીની તારીખ.	૯/૪/૨૦૦૩	૧૧-૦૦ કલાક થી ચકાસણી પુરી થાય ત્યાં સુધી	ચુંટણી અધિકારીની કચેરી ખાતે.
(ગ).	ઉમેદવારી પત્રો પાછા ખેંચી લેવાની છેલ્લી તારીખ.	૧૧/૪/૨૦૦૩	૧૫-૦૦ કલાક સુધી	ચુંટણી અધિકારી/મદદનીશ ચુંટણી અધિકારીની કચેરી ખાતે.
(ઘ).	આવશ્યક હોય તો મતદાનની તારીખ	૨૭/૪/૨૦૦૩	-	-
(ચ).	મતદાન નો સમય	-	સવારના ૮-૦૦ થી સાંજના ૫-૦૦ વાગ્યા સુધી.	-
(છ).	મતદાનના સ્થળ	-	-	જિલ્લા ચુંટણી અધિકારીએ જાહેર કરેલ મતદાન મથક ઉપર.
(જ).	મતગણતરી માટેની તારીખ અને સમય.	૨૯/૪/૨૦૦૩	સવારના ૯-૦૦ કલાકથી ગણતરી પુરી થાય ત્યાં સુધી.	ચુંટણી અધિકારી જાહેર કરે તે સ્થળે.
(ઝ).	ચુંટણી પ્રક્રિયા પુરી થવા માટે ની તારીખ.	મતગણતરી પુરી થયા તારીખ થી સાતમો દિવસ અગર મોડામાં મોડી તા. ૫/૫/૨૦૦૩	-	-

INDEX

–:: અનુસુચિ ::–

વંથલી તાલુકાની ગ્રામ પંચાયતોની ચુંટણી યોજવાની છે તેની યાદી.

ક્રમ નં.	તાલુકાનું નામ	ગ્રામ પંચાયતનું નામ	વોર્ડ નંબર/ક્રમાંક	વોર્ડની બેઠકનો પ્રકાર	સરપંચની બેઠકનો પ્રકાર	ચુંટણીનો પ્રકાર (સામાન્ય/પેટા ચુંટણી જે હોય તે દર્શાવવું.)
(૧)	(૨)	(૩)	(૪)	(૫)	(૬)	(૭)
૧	વંથલી	શાપુર	૮	બીન અનામત	---	ખાલી પડેલ બેઠકની પેટાચુંટણી

આર. કે. પાઠક,
કલેકટર
જુનાગઢ જિલ્લો, જુનાગઢ અને
રાજય ચૂંટણી પંચના અધિકારી.

INDEX

ગુજરાત પંચાયત ચુંટણી નિયમો–૧૯૯૪ ના નિયમ–૯ (૨) અન્વયે ચુંટણીનું જાહેરનામું.
જિલ્લા કલેક્ટર કચેરી,
ચુંટણી શાખા,
જુનાગઢ જિલ્લો, જુનાગઢ.
તારીખ :– ૧/૪/૨૦૦૩

ક્રમાંક : ચટણ/ગ્રા.પં./૨

–:: જાહેરનામું ::–

જુનાગઢ જિલ્લાના **મેંદરડા** તાલુકાની ગ્રામ પંચાયતોના વોર્ડની બેઠકોની/સરપંચની બેઠકોની ચુંટણી.

(૧). ગુજરાત પંચાયત અધિનિયમ–૧૯૯૩ ની કલમ–૧૬ ની પેટા કલમ–(૧) મુજબ જુનાગઢ જિલ્લાની **મેંદરડા** તાલુકાની ગ્રામ પંચાયતોના વોર્ડની રચના તથા બેઠકોની ફાળવણી રાજ્ય ચુંટણી પંચના અધિકારી તરીકે કરેલ છે.

(૨). ગુજરાત પંચાયત ચુંટણી નિયમો–૧૯૯૪ ના નિયમ–૯ ના પેટા નિયમ–૨ થી પ્રાપ્ત થયેલ સતાની રૂઈએ રાજ્ય ચુંટણી પંચના અધિકારી તરીકે કલેકટર જુનાગઢ, જુનાગઢ જિલ્લાની નીચેની અનુસુચિ ના કોલમ નંબર–૨ માં જણાવેલ તાલુકાની સામે કોલમ નંબર–૩ માં જણાવેલ ગ્રામ પંચાયતોના કોલમ નંબર–૪ માં જણાવેલ વોર્ડની કોલમ–૫ માં જણાવેલ બેઠકો ભરવા માટે સભ્યોની તથા કોલમ નંબર–૬ માં જણાવેલ પ્રકાર વાળી સરપંચની બેઠકો ભરવા માટે સરપંચની ચુંટણી યોજવાનો તબક્કાવાર કાર્યક્રમ નીચે જણાવ્યા મુજબ નક્કી કરે છે.

		તારીખ	સમય	સ્થળ
(ક).	ઉમેદવારીપત્ર રજુ કરવાની/ભરવાની છેલ્લી તારીખ.	૮/૪/૨૦૦૩	૧૧–૦૦ કલાક થી ૧૫–૦૦ કલાક સુધી	ચુંટણી અધિકારી/મદદનીશ ચુંટણી અધિકારીની કચેરી ખાતે.
(ખ).	ઉમેદવારીપત્રોની ચકાસણીની તારીખ.	૯/૪/૨૦૦૩	૧૧–૦૦ કલાક થી ચકાસણી પુરી થાય ત્યાં સુધી	ચુંટણી અધિકારીની કચેરી ખાતે.
(ગ).	ઉમેદવારી પત્રો પાછા ખેંચી લેવાની છેલ્લી તારીખ.	૧૧/૪/૨૦૦૩	૧૫–૦૦ કલાક સુધી	ચુંટણી અધિકારી/મદદનીશ ચુંટણી અધિકારીની કચેરી ખાતે.
(ઘ).	આવશ્યક હોય તો મતદાનની તારીખ	૨૭/૪/૨૦૦૩	–	–
(ચ).	મતદાન નો સમય	–	સવારના ૮–૦૦ થી સાંજના ૫–૦૦ વાગ્યા સુધી.	–
(છ).	મતદાનના સ્થળ	–	–	જિલ્લા ચુંટણી અધિકારીએ જાહેર કરેલ મતદાન મથક ઉપર.
(જ).	મતગણતરી માટેની તારીખ અને સમય.	૨૯/૪/૨૦૦૩	સવારના ૯–૦૦ કલાકથી ગણતરી પુરી થાય ત્યાં સુધી.	ચુંટણી અધિકારી જાહેર કરે તે સ્થળે.
(ઝ).	ચુંટણી પ્રક્રિયા પુરી થવા માટે ની તારીખ.	મતગણતરી પુરી થયા તારીખ થી સાતમો દિવસ અગર મોડામાં મોડી તા. ૫/૫/૨૦૦૩	–	–

INDEX

–:: અનુસુચિ ::–

મેંદરડા તાલુકાની ગ્રામ પંચાયતોની ચુંટણી યોજવાની છે તેની યાદી.

ક્રમ નં.	તાલુકાનું નામ	ગ્રામ પંચાયતનું નામ	વોર્ડ નંબર/ ક્રમાંક	વોર્ડની બેઠકનો પ્રકાર	સરપંચની બેઠકનો પ્રકાર	ચુંટણીનો પ્રકાર (સામાન્ય/પેટા ચુંટણી જે હોય તે દર્શાવવું.)
(૧)	(૨)	(૩)	(૪)	(૫)	(૬)	(૭)
૧	મેંદરડા	મેંદરડા	૨૨	બીન અનામત	---	ખાલી પડેલ બેઠકની પેટાચુંટણી
૨	મેંદરડા	મીઠાપુર	૪	બીન અનામત	---	ખાલી પડેલ બેઠકની પેટાચુંટણી

આર. કે. પાઠક,
કલેકટર
જુનાગઢ જિલ્લો, જુનાગઢ અને
રાજ્ય ચૂંટણી પંચના અધિકારી.

INDEX

ગુજરાત પંચાયત ચુંટણી નિયમો–૧૯૯૪ ના નિયમ–૯ (૨) અન્વયે ચુંટણીનું જાહેરનામું.
જિલ્લા કલેકટર કચેરી,
ચુંટણી શાખા,
જુનાગઢ જિલ્લો, જુનાગઢ.
તારીખ :– ૧/૪/૨૦૦૩

ક્રમાંક : ચટણ/ગ્રા.પં./૨

–:: જાહેરનામું ::–

જુનાગઢ જિલ્લાના **વેરાવળ** તાલુકાની ગ્રામ પંચાયતોના વોર્ડની બેઠકોની/સરપંચની બેઠકોની ચુંટણી.

(૧). ગુજરાત પંચાયત અધિનિયમ–૧૯૯૩ ની કલમ–૧૬ ની પેટા કલમ–(૧) મુજબ જુનાગઢ જિલ્લાની **વેરાવળ** તાલુકાની ગ્રામ પંચાયતોના વોર્ડની રચના તથા બેઠકોની ફાળવણી રાજય ચુંટણી પંચના અધિકારી તરીકે કરેલ છે.

(૨). ગુજરાત પંચાયત ચુંટણી નિયમો–૧૯૯૪ ના નિયમ–૯ ના પેટા નિયમ–૨ થી પ્રાપ્ત થયેલ સતાની રૂઈએ રાજય ચુંટણી પંચના અધિકારી તરીકે કલેકટર જુનાગઢ, જુનાગઢ જિલ્લાની નીચેની અનુસુચિ ના કોલમ નંબર–૨ માં જણાવેલ તાલુકાની સામે કોલમ નંબર–૩ માં જણાવેલ ગ્રામ પંચાયતોના કોલમ નંબર–૪ માં જણાવેલ વોર્ડની કોલમ–૫ માં જણાવેલ બેઠકો ભરવા માટે સભ્યોની તથા કોલમ નંબર–૬ માં જણાવેલ પ્રકાર વાળી સરપંચની બેઠકો ભરવા માટે સરપંચની ચુંટણી યોજવાનો તબકકાવાર કાર્યક્રમ નીચે જણાવ્યા મુજબ નકકી કરે છે.

		તારીખ	સમય	સ્થળ
(ક).	ઉમેદવારીપત્ર રજુ કરવાની/ભરવાની છેલ્લી તારીખ.	૮/૪/૨૦૦૩	૧૧–૦૦ કલાક થી ૧૫–૦૦ કલાક સુધી	ચુંટણી અધિકારી/મદદનીશ ચુંટણી અધિકારીની કચેરી ખાતે.
(ખ).	ઉમેદવારીપત્રોની ચકાસણીની તારીખ.	૯/૪/૨૦૦૩	૧૧–૦૦ કલાક થી ચકાસણી પુરી થાય ત્યાં સુધી	ચુંટણી અધિકારીની કચેરી ખાતે.
(ગ).	ઉમેદવારી પત્રો પાછા ખેંચી લેવાની છેલ્લી તારીખ.	૧૧/૪/૨૦૦૩	૧૫–૦૦ કલાક સુધી	ચુંટણી અધિકારી/મદદનીશ ચુંટણી અધિકારીની કચેરી ખાતે.
(ઘ).	આવશ્યક હોય તો મતદાનની તારીખ	૨૭/૪/૨૦૦૩	–	–
(ચ).	મતદાન નો સમય	–	સવારના ૮–૦૦ થી સાંજના ૫–૦૦ વાગ્યા સુધી.	–
(છ).	મતદાનના સ્થળ	–	–	જિલ્લા ચુંટણી અધિકારીએ જાહેર કરેલ મતદાન મથક ઉપર.
(જ).	મતગણતરી માટેની તારીખ અને સમય.	૨૯/૪/૨૦૦૩	સવારના ૯–૦૦ કલાકથી ગણતરી પુરી થાય ત્યાં સુધી.	ચુંટણી અધિકારી જાહેર કરે તે સ્થળે.
(ઝ).	ચુંટણી પ્રક્રિયા પુરી થવા માટે ની તારીખ.	મતગણતરી પુરી થયા તારીખ થી સાતમો દિવસ અગર મોડામાં મોડી તા. ૫/૫/૨૦૦૩	–	–

INDEX

—:: અનુસુચિ ::—

વેરાવળ તાલુકાની ગ્રામ પંચાયતોની ચુંટણી યોજવાની છે તેની યાદી.

ક્રમ નં.	તાલુકાનું નામ	ગ્રામ પંચાયતનું નામ	વોર્ડ નંબર/ ક્રમાંક	વોર્ડની બેઠકનો પ્રકાર	સરપંચની બેઠકનો પ્રકાર	ચુંટણીનો પ્રકાર (સામાન્ય/પેટા ચુંટણી જે હોય તે દર્શાવવું.)
(૧)	(૨)	(૩)	(૪)	(૫)	(૬)	(૭)
૧	વેરાવળ	કાજલી	૧	અનુ.જાતી	—	ખાલી પડેલ બેઠકની પેટાચુંટણી

આર. કે. પાઠક,
કલેકટર
જુનાગઢ જિલ્લો, જુનાગઢ અને
રાજ્ય ચૂંટણી પંચના અધિકારી.

INDEX

ગુજરાત પંચાયત ચુંટણી નિયમો–૧૯૯૪ ના નિયમ–૯ (૨) અન્વયે ચુંટણીનું જાહેરનામું.
જિલ્લાં કલેકટર કચેરી,
ચુંટણી શાખા,
જુનાગઢ જિલ્લો, જુનાગઢ.
તારીખ :– ૧/૪/૨૦૦૩

ક્રમાંક : ચટણ/ગ્રા. પં./૨

–:: જાહેરનામું ::–

જુનાગઢ જિલ્લાના **ઉના** તાલુકાની ગ્રામ પંચાયતોના વોર્ડની બેઠકોની/સરપંચની બેઠકોની ચુંટણી.

(૧). ગુજરાત પંચાયત અધિનિયમ–૧૯૯૩ ની કલમ–૧૬ ની પેટા કલમ–(૧) મુજબ જુનાગઢ જિલ્લાની **ઉના** તાલુકાની ગ્રામ પંચાયતોના વોર્ડની રચના તથા બેઠકોની ફાળવણી રાજ્ય ચુંટણી પંચના અધિકારી તરીકે કરેલ છે.

(૨). ગુજરાત પંચાયત ચુંટણી નિયમો–૧૯૯૪ ના નિયમ–૯ ના પેટા નિયમ–૨ થી પ્રાપ્ત થયેલ સતાની રૂઈએ રાજય ચુંટણી પંચના અધિકારી તરીકે કલેકટર જુનાગઢ, જુનાગઢ જિલ્લાની નીચેની અનુસુચિ ના કોલમ નંબર–૨ માં જણાવેલ તાલુકાની સામે કોલમ નંબર–૩ માં જણાવેલ ગ્રામ પંચાયતોના કોલમ નંબર–૪ માં જણાવેલ વોર્ડની કોલમ–૫ માં જણાવેલ બેઠકો ભરવા માટે સભ્યોની તથા કોલમ નંબર–૬ માં જણાવેલ પ્રકાર વાળી સરપંચની બેઠકો ભરવા માટે સરપંચની ચુંટણી યોજવાનો તબકકાવાર કાર્યક્રમ નીચે જણાવ્યા મુજબ નકકી કરે છે.

		તારીખ /	સમય	સ્થળ
(ક).	ઉમેદવારીપત્ર રજુ કરવાની/ભરવાની છેલ્લી તારીખ.	૮/૪/૨૦૦૩	૧૧–૦૦ કલાક થી ૧૫–૦૦ કલાક સુધી	ચુંટણી અધિકારી/મદદનીશ ચુંટણી અધિકારીની કચેરી ખાતે.
(ખ).	ઉમેદવારીપત્રોની ચકાસણીની તારીખ.	૯/૪/૨૦૦૩	૧૧–૦૦ કલાક થી ચકાસણી પુરી થાય ત્યાં સુધી	ચુંટણી અધિકારીની કચેરી ખાતે.
(ગ).	ઉમેદવારી પત્રો પાછા ખેંચી લેવાની છેલ્લી તારીખ.	૧૧/૪/૨૦૦૩	૧૫–૦૦ કલાક સુધી	ચુંટણી અધિકારી/મદદનીશ ચુંટણી અધિકારીની કચેરી ખાતે.
(ઘ).	આવશ્યક હોય તો મતદાનની તારીખ	૨૭/૪/૨૦૦૩	—	—
(ચ).	મતદાન નો સમય	—	સવારના ૮–૦૦ થી સાંજના ૫–૦૦ વાગ્યા સુધી.	—
(છ).	મતદાનના સ્થળ	—	—	જિલ્લા ચુંટણી અધિકારીએ જાહેર કરેલ મતદાન મથક ઉપર.
(જ).	મતગણતરી માટેની તારીખ અને સમય.	૨૯/૪/૨૦૦૩	સવારના ૯–૦૦ કલાકથી ગણતરી પુરી થાય ત્યાં સુધી.	ચુંટણી અધિકારી જાહેર કરે તે સ્થળે.
(ઝ).	ચુંટણી પ્રક્રિયા પુરી થવા માટે ની તારીખ.	મતગણતરી પુરી થયા તારીખ થી સાતમો દિવસ અગર મોડામાં મોડી તા. ૫/૫/૨૦૦૩	—	—

INDEX

-:: અનુસુચિ ::-

ઉના તાલુકાની ગ્રામ પંચાયતોની ચુંટણી યોજવાની છે તેની યાદી.

ક્રમ નં.	તાલુકાનું નામ	ગ્રામ પંચાયતનું નામ	વોર્ડ નંબર/ ક્રમાંક	વોર્ડની બેઠકનો પ્રકાર	સરપંચની બેઠકનો પ્રકાર	ચુંટણીનો પ્રકાર (સામાન્ય/પેટા ચુંટણી જે હોય તે દર્શાવવું.)
(૧)	(૨)	(૩)	(૪)	(૫)	(૬)	(૭)
૧	ઉના	ગરાળ	૯	બીન અનામત	---	ખાલી પડેલ બેઠકની પેટાચુંટણી
૨	ઉના	ધોકડવા	૬	સામાન્ય સ્ત્રી	---	ખાલી પડેલ બેઠકની પેટાચુંટણી

આર. કે. પાઠક,
કલેક્ટર
જુનાગઢ જિલ્લો, જુનાગઢ અને
રાજ્ય ચૂંટણી પંચના અધિકારી.

INDEX

ગુજરાત પંચાયત ચુંટણી નિયમો–૧૯૯૪ ના નિયમ–૯ (૨) અન્વયે ચુંટણીનું જાહેરનામું.
જિલ્લા કલેકટર કચેરી,
ચુંટણી શાખા,
જુનાગઢ જિલ્લો, જુનાગઢ.
તારીખ :– ૧/૪/૨૦૦૩

ક્રમાંક : ચટણ/ગ્રા.પં./૨

–:: જાહેરનામું ::–

જુનાગઢ જિલ્લાના **તાલાલા** તાલુકાની ગ્રામ પંચાયતોના વોર્ડની બેઠકોની/સરપંચની બેઠકોની ચુંટણી.

(૧). ગુજરાત પંચાયત અધિનિયમ–૧૯૯૩ ની કલમ–૧૬ ની પેટા કલમ–(૧) મુજબ જુનાગઢ જિલ્લાની **તાલાલા** તાલુકાની ગ્રામ પંચાયતોના વોર્ડની રચના તથા બેઠકોની ફાળવણી રાજ્ય ચુંટણી પંચના અધિકારી તરીકે કરેલ છે.

(૨). ગુજરાત પંચાયત ચુંટણી નિયમો–૧૯૯૪ ના નિયમ–૯ ના પેટા નિયમ–૨ થી પ્રાપ્ત થયેલ સતાની રૂઈએ રાજ્ય ચુંટણી પંચના અધિકારી તરીકે કલેકટર જુનાગઢ, જુનાગઢ જિલ્લાની નીચેની અનુસુચિ ના કોલમ નંબર–૨ માં જણાવેલ તાલુકાની સામે કોલમ નંબર–૩ માં જણાવેલ ગ્રામ પંચાયતોના કોલમ નંબર–૪ માં જણાવેલ વોર્ડની કોલમ–૫ માં જણાવેલ બેઠકો ભરવા માટે સભ્યોની તથા કોલમ નંબર–૬ માં જણાવેલ પ્રકાર વાળી સરપંચની બેઠકો ભરવા માટે સરપંચની ચુંટણી યોજવાનો તબકકાવાર કાર્યક્રમ નીચે જણાવ્યા મુજબ નકકી કરે છે.

		તારીખ	સમય	સ્થળ
(ક).	ઉમેદવારીપત્ર રજુ કરવાની/ભરવાની છેલ્લી તારીખ.	૮/૪/૨૦૦૩	૧૧–૦૦ કલાક થી ૧૫–૦૦ કલાક સુધી	ચુંટણી અધિકારી/મદદનીશ ચુંટણી અધિકારીની કચેરી ખાતે.
(ખ).	ઉમેદવારીપત્રોની ચકાસણીની તારીખ.	૯/૪/૨૦૦૩	૧૧–૦૦ કલાક થી ચકાસણી પુરી થાય ત્યાં સુધી	ચુંટણી અધિકારીની કચેરી ખાતે.
(ગ).	ઉમેદવારી પત્રો પાછા ખેંચી લેવાની છેલ્લી તારીખ.	૧૧/૪/૨૦૦૩	૧૫–૦૦ કલાક સુધી	ચુંટણી અધિકારી/મદદનીશ ચુંટણી અધિકારીની કચેરી ખાતે.
(ઘ).	આવશ્યક હોય તો મતદાનની તારીખ	૨૭/૪/૨૦૦૩	--	–
(ચ).	મતદાન નો સમય	–	સવારના ૮–૦૦ થી સાંજના ૫–૦૦ વાગ્યા સુધી.	–
(છ).	મતદાનના સ્થળ	–	–	જિલ્લા ચુંટણી અધિકારીએ જાહેર કરેલ મતદાન મથક ઉપર.
(જ).	મતગણતરી માટેની તારીખ અને સમય.	૨૯/૪/૨૦૦૩	સવારના ૯–૦૦ કલાકથી ગણતરી પુરી થાય ત્યાં સુધી.	ચુંટણી અધિકારી જાહેર કરે તે સ્થળે.
(ઝ).	ચુંટણી પ્રક્રિયા પુરી થવા માટે ની તારીખ.	મતગણતરી પુરી થયા તારીખ થી સાતમો દિવસ અગર મોડામાં મોડી તા. ૫/૫/૨૦૦૩	–	–

—:: અનુસુચિ ::—

તાલાલા તાલુકાની ગ્રામ પંચાયતોની ચુંટણી યોજવાની છે તેની યાદી.

ક્રમ નં.	તાલુકાનું નામ	ગ્રામ પંચાયતનું નામ	વોર્ડ નંબર/ ક્રમાંક	વોર્ડની બેઠકનો પ્રકાર	સરપંચની બેઠકનો પ્રકાર	ચુંટણીનો પ્રકાર (સામાન્ય/પેટા ચુંટણી જે હોય તે દર્શાવવું.)
(૧)	(૨)	(૩)	(૪)	(૫)	(૬)	(૭)
૧	તાલાલા	તાલાલા	૨૭	બીન અનામત	—	ખાલી પડેલ બેઠકની પેટાચુંટણી
૨	તાલાલા	ભોજદે	૪	સામાન્ય સ્ત્રી	—	ખાલી પડેલ બેઠકની પેટાચુંટણી

આર. કે. પાઠક,
કલેકટર
જુનાગઢ જિલ્લો, જુનાગઢ અને
રાજય ચૂંટણી પંચના અધિકારી.

INDEX

ગુજરાત પંચાયત ચુંટણી નિયમો–૧૯૯૪ ના નિયમ–૯ (૨) અન્વયે ચુંટણીનું જાહેરનામું.
જિલ્લા કલેકટર કચેરી,
ચુંટણી શાખા,
જુનાગઢ જિલ્લો, જુનાગઢ.
તારીખ :– ૧/૪/૨૦૦૩

ક્રમાંક : ચટણ/ગ્રા.પં./૨

–:: જાહેરનામું ::–

જુનાગઢ જિલ્લાના **કોડીનાર** તાલુકાની ગ્રામ પંચાયતોના વોર્ડની બેઠકોની/સરપંચની બેઠકોની ચુંટણી.

(૧). ગુજરાત પંચાયત અધિનિયમ–૧૯૯૩ ની કલમ–૧૬ ની પેટા કલમ–(૧) મુજબ જુનાગઢ જિલ્લાની **કોડીનાર** તાલુકાની ગ્રામ પંચાયતોના વોર્ડની રચના તથા બેઠકોની ફાળવણી રાજય ચુંટણી પંચના અધિકારી તરીકે કરેલ છે.

(૨). ગુજરાત પંચાયત ચુંટણી નિયમો–૧૯૯૪ ના નિયમ–૯ ના પેટા નિયમ–૨ થી પ્રાપ્ત થયેલ સતાની રૂઈએ રાજય ચુંટણી પંચના અધિકારી તરીકે કલેકટર જુનાગઢ, જુનાગઢ જિલ્લાની નીચેની અનુસુચિ ના કોલમ નંબર–૨ માં જણાવેલ તાલુકાની સામે કોલમ નંબર–૩ માં જણાવેલ ગ્રામ પંચાયતોના કોલમ નંબર–૪ માં જણાવેલ વોર્ડની કોલમ–૫ માં જણાવેલ બેઠકો ભરવા માટે સભ્યોની તથા કોલમ નંબર–૬ માં જણાવેલ પ્રકાર વાળી સરપંચની બેઠકો ભરવા માટે સરપંચની ચુંટણી યોજવાનો તબકકાવાર કાર્યક્રમ નીચે જણાવ્યા મુજબ નકકી કરે છે.

		તારીખ	સમય	સ્થળ
(ક).	ઉમેદવારીપત્ર રજુ કરવાની/ભરવાની છેલ્લી તારીખ.	૮/૪/૨૦૦૩	૧૧–૦૦ કલાક થી ૧૫–૦૦ કલાક સુધી	ચુંટણી અધિકારી/મદદનીશ ચુંટણી અધિકારીની કચેરી ખાતે.
(ખ).	ઉમેદવારીપત્રોની ચકાસણીની તારીખ.	૯/૪/૨૦૦૩	૧૧–૦૦ કલાક થી ચકાસણી પુરી થાય ત્યાં સુધી	ચુંટણી અધિકારીની કચેરી ખાતે.
(ગ).	ઉમેદવારી પત્રો પાછા ખેંચી લેવાની છેલ્લી તારીખ.	૧૧/૪/૨૦૦૩	૧૫–૦૦ કલાક સુધી	ચુંટણી અધિકારી/મદદનીશ ચુંટણી અધિકારીની કચેરી ખાતે.
(ઘ).	આવશ્યક હોય તો મતદાનની તારીખ	૨૭/૪/૨૦૦૩	–	–
(ચ).	મતદાન નો સમય	–	સવારના ૮–૦૦ થી સાંજના ૫–૦૦ વાગ્યા સુધી.	–
(છ).	મતદાનના સ્થળ	–	–	જિલ્લા ચુંટણી અધિકારીએ જાહેર કરેલ મતદાન મથક ઉપર.
(જ).	મતગણતરી માટેની તારીખ અને સમય.	૨૯/૪/૨૦૦૩	સવારના ૯–૦૦ કલાકથી ગણતરી પુરી થાય ત્યાં સુધી.	ચુંટણી અધિકારી જાહેર કરે તે સ્થળે.
(ઝ).	ચુંટણી પ્રક્રિયા પુરી થવાં માટે ની તારીખ.	મતગણતરી પુરી થયા તારીખ થી સાતમો દિવસ અગર મોડામાં મોડી તા. ૫/૫/૨૦૦૩	–	–

INDEX

—:: અનુસુચિ ::—

કોડીનાર તાલુકાની ગ્રામ પંચાયતોની ચુંટણી યોજવાની છે તેની યાદી.

ક્રમ નં.	તાલુકાનું નામ	ગ્રામ પંચાયતનું નામ	વોર્ડ નંબર/ ક્રમાંક	વોર્ડની બેઠકનો પ્રકાર	સરપંચની બેઠકનો પ્રકાર	ચુંટણીનો પ્રકાર (સામાન્ય/પેટા ચુંટણી જે હોય તે દર્શાવવું.)
(૧)	(૨)	(૩)	(૪)	(૫)	(૬)	(૭)
૧	કોડીનાર	મોટી—ફાફણી નાની—ફાફણી	૬	બીન અનામત	—	ખાલી પડેલ બેઠકની પેટાચુંટણી

આર. કે. પાઠક,
કલેક્ટર
જુનાગઢ જિલ્લો, જુનાગઢ અને
રાજ્ય ચૂંટણી પંચના અધિકારી.

INDEX

ગુજરાત પંચાયત ચુંટણી નિયમો-૧૯૯૪ ના નિયમ-૯ (૨) અન્વયે ચુંટણીનું જાહેરનામું.
જિલ્લા કલેક્ટર કચેરી,
ચુંટણી શાખા,
જુનાગઢ જિલ્લો, જુનાગઢ.
તારીખ :- ૧/૪/૨૦૦૩

ક્રમાંક : ચટણ/ગ્રા.પં./૨

-:: જાહેરનામું ::-

જુનાગઢ જિલ્લાના **સુત્રાપાડા** તાલુકાની ગ્રામ પંચાયતોના વોર્ડની બેઠકોની/સરપંચની બેઠકોની ચુંટણી.

(૧). ગુજરાત પંચાયત અધિનિયમ-૧૯૯૩ ની કલમ-૧૬ ની પેટા કલમ-(૧) મુજબ જુનાગઢ જિલ્લાની **સુત્રાપાડા** તાલુકાની ગ્રામ પંચાયતોના વોર્ડની રચના તથા બેઠકોની ફાળવણી રાજય ચુંટણી પંચના અધિકારી તરીકે કરેલ છે.

(૨). ગુજરાત પંચાયત ચુંટણી નિયમો-૧૯૯૪ ના નિયમ-૯ ના પેટા નિયમ-૨ થી પ્રાપ્ત થયેલ સતાની રૂઈએ રાજય ચુંટણી પંચના અધિકારી તરીકે કલેકટર જુનાગઢ, જુનાગઢ જિલ્લાની નીચેની અનુસુચિ ના કોલમ નંબર-૨ માં જણાવેલ તાલુકાની સામે કોલમ નંબર-૩ માં જણાવેલ ગ્રામ પંચાયતોના કોલમ નંબર-૪ માં જણાવેલ વોર્ડની કોલમ-૫ માં જણાવેલ બેઠકો ભરવા માટે સભ્યોની તથા કોલમ નંબર-૬ માં જણાવેલ પ્રકાર વાળી સરપંચની બેઠકો ભરવા માટે સરપંચની ચુંટણી યોજવાનો તબકકાવાર કાર્યક્રમ નીચે જણાવ્યા મુજબ નકકી કરે છે.

		તારીખ	સમય	સ્થળ
(ક).	ઉમેદવારીપત્ર રજુ કરવાની/ભરવાની છેલ્લી તારીખ.	૮/૪/૨૦૦૩	૧૧-૦૦ કલાક થી ૧૫-૦૦ કલાક સુધી	ચુંટણી અધિકારી/મદદનીશ ચુંટણી અધિકારીની કચેરી ખાતે.
(ખ).	ઉમેદવારીપત્રોની ચકાસણીની તારીખ.	૯/૪/૨૦૦૩	૧૧-૦૦ કલાક થી ચકાસણી પુરી થાય ત્યાં સુધી	ચુંટણી અધિકારીની કચેરી ખાતે.
(ગ).	ઉમેદવારી પત્રો પાછા ખેંચી લેવાની છેલ્લી તારીખ.	૧૧/૪/૨૦૦૩	૧૫-૦૦ કલાક સુધી	ચુંટણી અધિકારી/મદદનીશ ચુંટણી અધિકારીની કચેરી ખાતે.
(ઘ).	આવશ્યક હોય તો મતદાનની તારીખ	૨૭/૪/૨૦૦૩	-	-
(ચ).	મતદાન નો સમય	-	સવારના ૮-૦૦ થી સાંજના ૫-૦૦ વાગ્યા સુધી.	-
(છ).	મતદાનના સ્થળ	-	-	જિલ્લા ચુંટણી અધિકારીએ જાહેર કરેલ મતદાન મથક ઉપર.
(જ).	મતગણતરી માટેની તારીખ અને સમય.	૨૯/૪/૨૦૦૩	સવારના ૯-૦૦ કલાકથી ગણતરી પુરી થાય ત્યાં સુધી.	ચુંટણી અધિકારી જાહેર કરે તે સ્થળે.
(ઝ).	ચુંટણી પ્રક્રિયા પુરી થવા માટે ની તારીખ.	મતગણતરી પુરી થયા તારીખ થી સાતમો દિવસ અગર મોડામાં મોડી તા. ૫/૫/૨૦૦૩	-	-

INDEX

-:: અનુસુચિ ::-

સુત્રાપાડા તાલુકાની ગ્રામ પંચાયતોની ચુંટણી યોજવાની છે તેની યાદી.

ક્રમ નં.	તાલુકાનું નામ	ગ્રામ પંચાયતનું નામ	વોર્ડ નંબર/ ક્રમાંક	વોર્ડની બેઠકનો પ્રકાર	સરપંચની બેઠકનો પ્રકાર	ચુંટણીનો પ્રકાર (સામાન્ય/પેટા ચુંટણી જે હોય તે દર્શાવવું.)
(૧)	(૨)	(૩)	(૪)	(૫)	(૬)	(૭)
૧	સુત્રાપાડા	સુત્રાપાડા	૧	અનુ.જાતી સ્ત્રી	બીન અનામત	સામાન્ય ચુંટણી
			૨	અનુ.જાતી		
			૩	સામાન્ય સ્ત્રી		
			૪	પછાત વર્ગ સ્ત્રી		
			૫	પછાત વર્ગ		
			૬	પછાત વર્ગ		
			૭	બીન અનામત		
			૮	બીન અનામત		
			૯	બીન અનામત		
			૧૦	બીન અનામત		
			૧૧	બીન અનામત		
			૧૨	બીન અનામત		
			૧૩	બીન અનામત		
			૧૪	સામાન્ય સ્ત્રી		
			૧૫	સામાન્ય સ્ત્રી		
			૧૬	સામાન્ય સ્ત્રી		
			૧૭	સામાન્ય સ્ત્રી		
			૧૮	સામાન્ય સ્ત્રી		
			૧૯	સામાન્ય સ્ત્રી		
			૨૦	સામાન્ય સ્ત્રી		
			૨૧	બીન અનામત		
			૨૨	બીન અનામત		
			૨૩	બીન અનામત		
			૨૪	બીન અનામત		
			૨૫	બીન અનામત		
			૨૬	બીન અનામત		
			૨૭	બીન અનામત		
			૨૮	બીન અનામત		
			૨૯	બીન અનામત		
૨	સુત્રાપાડા	મોરાસા	૨	પછાત વર્ગ	--	ખાલી રહેલ બેઠકની પેટાચુંટણી

આર. કે. પાઠક,
કલેક્ટર
જુનાગઢ જિલ્લો, જુનાગઢ અને
રાજ્ય ચૂંટણી પંચના અધિકારી.

સરકારી મધ્યસ્થ મુદ્રણાલય, ગાંધીનગર

INDEX

Extra No. 216

REGISTERED NO. G/GNR/2

©

सत्यमेव जयते

The Gujarat Government Gazette

EXTRAORDINARY

PUBLISHED BY AUTHORITY

Vol. XLIV] TUESDAY, APRIL 1, 2003/CAITRA 11, 1925

Separate paging is given to this Part in order that it may be filed as a Separate Compilation.

PART IV—C

Statutory Rules and Orders (other than those published in Parts I, I-A and I-L) made by Statutory Authorities other than the Government of Gujarat including those made by the Government of India, the High Court, the Director of Municipalities, the Commissioner of Police, the Director of Prohibition and excise, the District Magistrates and the Election Commission, Election Tribunals, Returning Officers and other authorities, under the Election Commission.

ગુજરાત પંચાયત ચૂંટણી નિયમો – ૧૯૯૪ના નિયમ–૯ (૨) અન્વયે ચૂંટણીનું જાહેરનામું

જિલ્લા કલેકટર કચેરી
ચૂંટણી શાખા
જામનગર જિલ્લો.

તા. ૦૧–૦૪–૨૦૦૩

ક્રમાંક : ચટણ–ગ્રાપં–દ્વારકા–૨૦૦૩

::: જાહેરનામું :::

જામનગર જિલ્લાની દ્વારકા તાલુકાની ગ્રામ પંચાયતોના વોર્ડની બેઠકોની / સરપંચની બેઠકોની ચુંટણી.

(૧) ગુજરાત પંચાયત અધિનિયમ–૧૯૯૩ની કલમ–૧૬ની પેટા કલમ–(૧) મુજબ જામનગર જિલ્લાની દ્વારકા તાલુકાની ગ્રામ પંચાયતોના વોર્ડોની રચના તથા બેઠકોની ફાળવણી રાજ્ય ચુંટણી પંચના અધિકારી તરીકે કરેલ છે.

(૨) ગુજરાત પંચાયત ચુંટણી નિયમો–૧૯૯૪ના નિયમ–૯ના પેટા નિયમ–૨થી પ્રાપ્ત થયેલ સતાની રૂઈએ રાજ્ય ચુંટણી પંચના અધિકારી તરીકે કલેકટર, જામનગર જિલ્લાની નીચેની અનુસુચિના કોલમ નં.૨માં જણાવેલ તાલુકાની સામે કોલમ નં.૩માં જણાવેલ ગ્રામ પંચાયતોના કોલમ નં.૪માં જણાવેલ વોર્ડની કોલમ નં.૫માં જણાવેલ બેઠકો ભરવા માટે સભ્યોની કોલમ નં.૬માં જણાવેલ પ્રકારવાળી સરપંચની બેઠકો ભરવા માટે સરપંચની ચુંટણી યોજવાનો તબકકાવાર કાર્યક્રમ નીચે જણાવ્યા મુજબ નકકી કરે છે.

INDEX

		તારીખ	સમય	સ્થળ
(ક)	ઉમેદવારીપત્ર રજુ કરવાની / ભરવાની છેલ્લી તારીખ	૦૮–૦૪–૨૦૦૩	૧૧:૦૦ કલાકથી ૧૫:૦૦ કલાક સુધી	ચુંટણી અધિકારી / મદદનીશ ચૂંટણી અધિકારીની કચેરી ખાતે
(ખ)	ઉમેદવારીપત્રોની ચકાસણી તારીખ	૦૯–૦૪–૨૦૦૩	૧૧:૦૦ કલાકથી ચકાસણી પુરી થાય ત્યાં સુધી	ચૂંટણી અધિકારીની કચેરી ખાતે
(ગ)	ઉમેદવારી પાછી ખેંચી લેવાની છેલ્લી તારીખ	૧૧–૦૪–૨૦૦૩	૧૫:૦૦ કલાક સુધી	ચૂંટણી અધિકારી / મદદનીશ ચૂંટણી અધિકારીની કચેરી ખાતે
(ઘ)	આવશ્યક હોય તો મતદાનની તારીખ	૨૭–૦૪–૨૦૦૩	––	––
(ચ)	મતદાનનો સમય		સવારના ૮:૦૦થી સાંજના ૧૭:૦૦ સુધી	––
(છ)	મતદાનના સ્થળ		––	જિલ્લા ચૂંટણી અધિકારીએ જાહેર કરેલ મતદાન મથક ઉપર
(જ)	મતગણતરી માટેની તારીખ અને સમય	૨૯–૦૪–૨૦૦૩	સવારના ૯:૦૦ કલાકથી ગણતરી પુરી થાય ત્યાં સુધી	ચૂંટણી અધિકારી જાહેર કરે તે સ્થળે
(ઝ)	ચૂંટણી પ્રક્રિયા પુરી થવા માટેની તારીખ	૦૫–૦૫–૨૦૦૩		

:: અનુસુચિ ::

દ્વારકા તાલુકાની ગ્રામ પંચાયતની ચૂંટણી યોજવાની છે તેની યાદી

અ.નં.	તાલુકાનું નામ	ગ્રામ પંચાયતનું નામ	વોર્ડ નંબર / ક્રમાંક	વોર્ડની બેઠકનો પ્રકાર	સરપંચની બેઠકનો પ્રકાર	ચૂંટણીનો પ્રકાર
(૧)	(૨)	(૩)	(૪)	(૫)	(૬)	(૭)
૧	દવારકા	આરંભડાં	૧૨	અનુ.જાતી		પેટા ચુંટણી
૨		સુરજકરાડી	૧૦	સામાન્ય		પેટા ચુંટણી

(સહી/–) અવાચ્ય,

કલેકટર, જામનગર જિલ્લો

અને રાજ્ય ચૂંટણી પંચના અધિકારી

INDEX

ગુજરાત પંચાયત અધિનિયમ–૧૯૯૩ની કલમ–૧૫ની પેટા કલમ–(૧) અન્વયે ચૂંટણીનું જાહેરનામું

જિલ્લા કલેકટર કચેરી
ચૂંટણી શાખા
જામનગર જિલ્લો.

તા. ૦૧–૦૪–૨૦૦૩

ક્રમાંક :ચટણ–ગ્રાપં–દ્વારકા–૨૦૦૩

::: જાહેરનામું :::

જામનગર જિલ્લાની દ્વારકા તાલુકાની ગ્રામ પંચાયતોના વોર્ડની બેઠકોની / સરપંચની બેઠકોની ચુંટણી.

(૧) ગુજરાત પંચાયત અધિનિયમ–૧૯૯૩ની કલમ–૧૬ની પેટા કલમ–(૧) મુજબ જામનગર જિલ્લાની દ્વારકા તાલુકાની ગ્રામ પંચાયતોના વોર્ડોની રચના તથા બેઠકોની ફાળવણી રાજય ચુંટણી પંચના અધિકારી તરીકે કરેલ છે.

(૨) ગુજરાત પંચાયત અધિનિયમ–૧૯૯૩ની કલમ–૧૫ની પેટા કલમ–(૧)થી પ્રાપ્ત થયેલ સતાની રૂઈએ રાજય ચુંટણી પંચના અધિકારી તરીકે કલેકટર જામનગર જિલ્લાની નીચેની અનુસુચિના કોલમ નં.૨માં જણાવેલ તાલુકાની કોલમ નં.૩માં જણાવેલ ગ્રામ પંચાયતોના કોલમ નં.૪,૫ માં જણાવેલ વોર્ડની બેઠકોની સભ્યોની તથા કોલમ નં.૬માં જણાવેલ સરપંચની બેઠકોની સામાન્ય / પેટા ચૂંટણી તા.૨૭–૦૪–૨૦૦૩ના રોજ યોજવાનું જાહેર કરે છે.

:: અનુસુચિ ::

દ્વારકા તાલુકાની ગ્રામ પંચાયતની ચૂંટણી યોજવાની છે તેની યાદી

અ.નં.	તાલુકાનું નામ	ગ્રામ પંચાયતનું નામ	વોર્ડ નંબર / ક્રમાંક	વોર્ડની બેઠકનો પ્રકાર	સરપંચની બેઠકનો પ્રકાર	ચૂંટણીનો પ્રકાર
(૧)	(૨)	(૩)	(૪)	(૫)	(૬)	(૭)
૧	દવારકા	આરંભડા	૧૨	અનુ.જાતી		પેટા ચુંટણી
૨		સુરજકરાડી	૧૦	સામાન્ય		પેટા ચુંટણી

(૩) આ જાહેરનામાની ગુજરાત પંચાયત ચૂંટણી નિયમો–૧૯૯૪ના નિયમ–૯(૧) અન્વયે સરકારી રાજયપત્રમાં પ્રસિધ્ધ કરવામાં આવે છે.

(સહી/–) અવાચ્ય,
કલેકટર જામનગર જિલ્લો
અને રાજ્ય ચૂંટણી પંચના અધિકારી

INDEX

ગુજરાત પંચાયત ચૂંટણી નિયમો – ૧૯૯૪ના નિયમ–૯ (૨) અન્વયે ચૂંટણીનું જાહેરનામું

જિલ્લા કલેક્ટર કચેરી
ચૂંટણી શાખા
જામનગર જિલ્લો.

તા. ૦૧–૦૪–૨૦૦૩

ક્રમાંક : ચટણ–ગ્રાપં–કલ્યાણપુર–૨૦૦૩

::: જાહેરનામું :::

જામનગર જિલ્લાની <u>કલ્યાણપુર</u> તાલુકાની ગ્રામ પંચાયતોના વોર્ડની બેઠકોની / સરપંચની બેઠકોની ચુંટણી.

(૧) ગુજરાત પંચાયત અધિનિયમ–૧૯૯૩ની કલમ–૧૬ની પેટા કલમ–(૧) મુજબ જામનગર જિલ્લાની કલ્યાણપુર તાલુકાની ગ્રામ પંચાયતોના વોર્ડની રચના તથા બેઠકોની ફાળવણી રાજય ચુંટણી પંચના અધિકારી તરીકે કરેલ છે.

(૨) ગુજરાત પંચાયત ચુંટણી નિયમો–૧૯૯૪ના નિયમ–૯ના પેટા નિયમ–૨થી પ્રાપ્ત થયેલ સતાની રૂઈએ રાજય ચુંટણી પંચના અધિકારી તરીકે કલેકટર, જામનગર જિલ્લાની નીચેની અનુસુચિના કોલમ નં.૨માં જણાવેલ તાલુકાની સામે કોલમ નં.૩માં જણાવેલ ગ્રામ પંચાયતોના કોલમ નં.૪માં જણાવેલ વોર્ડની કોલમ નં.૫માં જણાવેલ બેઠકો ભરવા માટે સભ્યોની કોલમ નં.૬માં જણાવેલ પ્રકારવાળી સરપંચની બેઠકો ભરવા માટે સરપંચની ચુંટણી યોજવાનો તબકકાવાર કાર્યક્રમ નીચે જણાવ્યા મુજબ નકકી કરે છે.

		તારીખ	સમય	સ્થળ
(ક)	ઉમેદવારીપત્ર રજુ કરવાની / ભરવાની છેલ્લી તારીખ	૦૮–૦૪–૨૦૦૩	૧૧:૦૦ કલાકથી ૧૫:૦૦ કલાક સુધી	ચુંટણી અધિકારી / મદદનીશ ચૂંટણી અધિકારીની કચેરી ખાતે
(ખ)	ઉમેદવારીપત્રોની ચકાસણી તારીખ	૦૯–૦૪–૨૦૦૩	૧૧:૦૦ કલાકથી ચકાસણી પુરી થાય ત્યાં સુધી	ચૂંટણી અધિકારીની કચેરી ખાતે
(ગ)	ઉમેદવારી પાછી ખેંચી લેવાની છેલ્લી તારીખ	૧૧–૦૪–૨૦૦૩	૧૫:૦૦ કલાક સુધી	ચૂંટણી અધિકારી / મદદનીશ ચૂંટણી અધિકારીની કચેરી ખાતે
(ઘ)	આવશ્યક હોય તો મતદાનની તારીખ	૨૭–૦૪–૨૦૦૩	—	—

INDEX

(ચ)	મતદાનનો સમય		સવારના ૮:૦૦થી સાંજના ૧૭:૦૦ સુધી	—
(છ)	મતદાનના સ્થળ		—	જિલ્લા ચૂંટણી અધિકારીએ જાહેર કરેલ મતદાન મથક ઉપર
(જ)	મતગણતરી માટેની તારીખ અને સમય	૨૯–૦૪–૨૦૦૩	સવારના ૯:૦૦ કલાકથી ગણતરી પુરી થાય ત્યાં સુધી	ચૂંટણી અધિકારી જાહેર કરે તે સ્થળે
(ઝ)	ચૂંટણી પ્રક્રિયા પુરી થવા માટેની તારીખ	૦૫–૦૫–૨૦૦૩		

:: અનુસુચિ ::

કલ્યાણપુર તાલુકાની ગ્રામ પંચાયતની ચૂંટણી યોજવાની છે તેની યાદી

અ.નં.	તાલુકાનું નામ	ગ્રામ પંચાયતનું નામ	વોર્ડ નંબર / ક્રમાંક	વોર્ડની બેઠકનો પ્રકાર	સરપંચની બેઠકનો પ્રકાર	ચૂંટણીનો પ્રકાર
(૧)	(૨)	(૩)	(૪)	(૫)	(૬)	(૭)
૧	કલ્યાણપુર	માંગરીયા	૪	અનુ.જાતી સ્ત્રી		પેટા ચૂંટણી

(સહી/–) અવાચ્ય,

કલેક્ટર, જામનગર જિલ્લો અને
રાજ્ય ચૂંટણી પંચના અધિકારી

INDEX

ગુજરાત પંચાયત અધિનિયમ—૧૯૯૩ની કલમ—૧૫ની પેટા કલમ—(૧) અન્વયે
ચૂંટણીનું જાહેરનામું

જિલ્લા કલેક્ટર કચેરી
ચૂંટણી શાખા
જામનગર જિલ્લો.

તા. ૦૧—૦૪—૨૦૦૩

ક્રમાંક : ચટણ—ગ્રાપં—કલ્યાણપુર—૨૦૦૩

::: જાહેરનામું :::

જામનગર જિલ્લાની કલ્યાણપુર તાલુકાની ગ્રામ પંચાયતોના વોર્ડની બેઠકોની / સરપંચની બેઠકોની ચુંટણી.

(૧) ગુજરાત પંચાયત અધિનિયમ—૧૯૯૩ની કલમ—૧૬ની પેટા કલમ—(૧) મુજબ જામનગર જિલ્લાની કલ્યાણપુર તાલુકાની ગ્રામ પંચાયતોના વોર્ડોની રચના તથા બેઠકોની ફાળવણી રાજય ચુંટણી પંચના અધિકારી તરીકે કરેલ છે.

(૨) ગુજરાત પંચાયત અધિનિયમ—૧૯૯૩ની કલમ—૧૫ની પેટા કલમ—(૧)થી પ્રાપ્ત થયેલ સતાની રૂઈએ રાજય ચુંટણી પંચના અધિકારી તરીકે કલેકટર જામનગર જિલ્લાંની નીચેની અનુસુચિના કોલમ નં.૨માં જણાવેલ તાલુકાની કોલમ નં.૩માં જણાવેલ ગ્રામ પંચાયતોના કોલમ નં.૪,૫ માં જણાવેલ વોર્ડની બેઠકોની સભ્યોની તથા કોલમ નં.૬માં જણાવેલ સરપંચની બેઠકોની સામાન્ય / પેટા ચૂંટણી તા.૨૭—૦૪—૨૦૦૩ના રોજ યોજવાનું જાહેર કરે છે.

:: અનુસુચિ ::

કલ્યાણપુર તાલુકાની ગ્રામ પંચાયતની ચૂંટણી યોજવાની છે તેની યાદી

અ.નં.	તાલુકાનું નામ	ગ્રામ પંચાયતનું નામ	વોર્ડ નંબર / ક્રમાંક	વોર્ડની બેઠકનો પ્રકાર	સરપંચની બેઠકનો પ્રકાર	ચૂંટણીનો પ્રકાર
(૧)	(૨)	(૩)	(૪)	(૫)	(૬)	(૭)
૧	કલ્યાણપુર	માંગરીયા	૪	અનુ.જાતી સ્ત્રી		પેટા ચુંટણી

(૩) આ જાહેરનામાની ગુજરાત પંચાયત ચૂંટણી નિયમો—૧૯૯૪ના નિયમ—૯(૧) અન્વયે સરકારી રાજયપત્રમાં પ્રસિધ્ધ કરવામાં આવે છે.

(સહી/—) અવાચ્ય,

કલેક્ટર, જામનગર જિલ્લો અને
રાજય ચૂંટણી પંચના અધિકારી

INDEX

ગુજરાત પંચાયત ચૂંટણી નિયમો – ૧૯૯૪ના નિયમ–૯ (૨) અન્વયે ચૂંટણીનું જાહેરનામું

જિલ્લા કલેકટર કચેરી
ચૂંટણી શાખા
જામનગર જિલ્લો.

તા.૦૧–૦૪–૨૦૦૩

ક્રમાંક : ચટણ–ગ્રાપં–જામજોધપુર–૨૦૦૩

::: જાહેરનામું :::

જામનગર જિલ્લાની <u>જામજોધપુર</u> તાલુકાની ગ્રામ પંચાયતોના વોર્ડની બેઠકોની / સરપંચની બેઠકોની ચુંટણી.

(૧) ગુજરાત પંચાયત અધિનિયમ–૧૯૯૩ની કલમ–૧૬ની પેટા કલમ–(૧) મુજબ જામનગર જિલ્લાની જામજોધપુર તાલુકાની ગ્રામ પંચાયતોના વોર્ડોની રચના તથા બેઠકોની ફાળવણી રાજય ચુંટણી પંચના અધિકારી તરીકે કરેલ છે.

(૨) ગુજરાત પંચાયત ચુંટણી નિયમો–૧૯૯૪ના નિયમ–૯ના પેટા નિયમ–૨થી પ્રાપ્ત થયેલ સત્તાની રૂઈએ રાજય ચુંટણી પંચના અધિકારી તરીકે કલેકટર, જામનગર જિલ્લાની નીચેની અનુસુચિના કોલમ નં.૨માં જણાવેલ તાલુકાની સામે કોલમ નં.૩માં જણાવેલ ગ્રામ પંચાયતોના કોલમ નં.૪માં જણાવેલ વોર્ડની કોલમ નં.૫માં જણાવેલ બેઠકો ભરવા માટે સભ્યોની કોલમ નં.૬માં જણાવેલ પ્રકારવાળી સરપંચની બેઠકો ભરવા માટે સરપંચની ચુંટણી યોજવાનો તબકકાવાર કાર્યક્રમ નીચે જણાવ્યા મુજબ નકકી કરે છે.

		તારીખ	સમય	સ્થળ
(ક)	ઉમેદવારીપત્ર રજુ કરવાની / ભરવાની છેલ્લી તારીખ	૦૮–૦૪–૨૦૦૩	૧૧:૦૦ કલાકથી ૧૫:૦૦ કલાક સુધી	ચુંટણી અધિકારી / મદદનીશ ચુંટણી અધિકારીની કચેરી ખાતે
(ખ)	ઉમેદવારીપત્રોની ચકાસણી તારીખ	૦૯–૦૪–૨૦૦૩	૧૧:૦૦ કલાકથી ચકાસણી પુરી થાય ત્યાં સુધી	ચુંટણી અધિકારીની કચેરી ખાતે
(ગ)	ઉમેદવારી પાછી ખેંચી લેવાની છેલ્લી તારીખ	૧૧–૦૪–૨૦૦૩	૧૫:૦૦ કલાક સુધી	ચુંટણી અધિકારી / મદદનીશ ચુંટણી અધિકારીની કચેરી ખાતે
(ઘ)	આવશ્યક હોય તો મતદાનની તારીખ	૨૭–૦૪–૨૦૦૩	––	––
(ચ)	મતદાનનો સમય		સવારના ૮:૦૦થી સાંજના ૧૭:૦૦ સુધી	––

INDEX

(છ)	મતદાનના સ્થળ		—	જિલ્લા ચૂંટણી અધિકારીએ જાહેર કરેલ મતદાન મથક ઉપર
(જ)	મતગણતરી માટેની તારીખ અને સમય	૨૯–૦૪–૨૦૦૩	સવારના ૯:૦૦ કલાકથી ગણતરી પુરી થાય ત્યાં સુધી	ચૂંટણી અધિકારી જાહેર કરે તે સ્થળે
(ઝ)	ચૂંટણી પ્રક્રિયા પુરી થવા માટેની તારીખ	૦૫–૦૫–૨૦૦૩		

:: અનુસૂચિ ::

જામજોધપુર તાલુકાની ગ્રામ પંચાયતની ચૂંટણી યોજવાની છે તેની યાદી

અ.નં.	તાલુકાનું નામ	ગ્રામ પંચાયતનું નામ	વોર્ડ નંબર / ક્રમાંક	વોર્ડની બેઠકનો પ્રકાર	સરપંચની બેઠકનો પ્રકાર	ચૂંટણીનો પ્રકાર
(૧)	(૨)	(૩)	(૪)	(૫)	(૬)	(૭)
૧	જામજોધપુર	માલવડા	૧	અનુ.જનજાતી સ્ત્રી	૦	પેટા ચુંટણી
			૨	અનુ.જનજાતી		
			૩	અનુ.જનજાતી		
			૬	અનુ.જનજાતી		
			૭	અનુ.જનજાતી		
૨		વસંતપુર	૦	—	સામાન્ય	પેટા ચુંટણી
૩		ઉદેપુર	૩	સામાન્ય		પેટા ચુંટણી
૪		સમાણા	૭	અનુ.જાતી સ્ત્રી		પેટા ચુંટણી
૫		વાંસજાલીયા	૮	સામાન્ય		પેટા ચુંટણી
૬		કલ્યાણપુર સોગઠી	૩	સામાન્ય		પેટા ચુંટણી
૭		પાટણ	૬	અનુ.જનજાતી સ્ત્રી		પેટા ચુંટણી
			૭	અનુ.જનજાતી		
૮		બાલવા	૪	અનુ.જનજાતી		પેટા ચુંટણી

(સહી/–) અવાચ્ય,

કલેક્ટર, જામનગર જિલ્લો અને
રાજય ચૂંટણી પંચના અધિકારી

INDEX

ગુજરાત પંચાયત અધિનિયમ—૧૯૯૩ની કલમ—૧૫ની પેટા કલમ—(૧) અન્વયે
ચૂંટણીનું જાહેરનામું

જિલ્લા કલેકટર કચેરી
ચૂંટણી શાખા
જામનગર જિલ્લો.

તા. ૦૧—૦૪—૨૦૦૩

ક્રમાંક : ચટણ—ગ્રાપં—જામજોધપુર—૨૦૦૩

::: જાહેરનામું :::

જામનગર જિલ્લાની જામજોધપુર તાલુકાની ગ્રામ પંચાયતોના વોર્ડની બેઠકોની/સરપંચની બેઠકોની ચુંટણી.

(૧) ગુજરાત પંચાયત અધિનિયમ—૧૯૯૩ની કલમ—૧૬ની પેટા કલમ—(૧) મુજબ જામનગર જિલ્લાની જામજોધપુર તાલુકાની ગ્રામ પંચાયતોના વોર્ડોની રચના તથા બેઠકોની ફાળવણી રાજય ચુંટણી પંચના અધિકારી તરીકે કરેલ છે.

(૨) ગુજરાત પંચાયત અધિનિયમ—૧૯૯૩ની કલમ—૧૫ની પેટા કલમ—(૧)થી પ્રાપ્ત થયેલ સતાની રૂઈએ રાજય ચુંટણી પંચના અધિકારી તરીકે કલેકટર જામનગર જિલ્લાની નીચેની અનુસુચિના કોલમ નં.૨માં જણાવેલ તાલુકાની કોલમ નં.૩માં જણાવેલ ગ્રામ પંચાયતોના કોલમ નં.૪,૫ માં જણાવેલ વોર્ડની બેઠકોની સભ્યોની તથા કોલમ નં.૬માં જણાવેલ સરપંચની બેઠકોની સામાન્ય / પેટા ચૂંટણી તા. ૨૭—૦૪—૨૦૦૩ના રોજ યોજવાનું જાહેર કરે છે.

:: અનુસુચિ ::

જામજોધપુર તાલુકાની ગ્રામ પંચાયતની ચૂંટણી યોજવાની છે તેની યાદી

અ.નં.	તાલુકાનું નામ	ગ્રામ પંચાયતનું નામ	વોર્ડ નંબર / ક્રમાંક	વોર્ડની બેઠકનો પ્રકાર	સરપંચની બેઠકનો પ્રકાર	ચૂંટણીનો પ્રકાર
(૧)	(૨)	(૩)	(૪)	(૫)	(૬)	(૭)
૧	જામજોધપુર	માલવડા	૧	અનુ.જનજાતી સ્ત્રી	૦	પેટા ચુંટણી
			૨	અનુ.જનજાતી		
			૩	અનુ.જનજાતી		
			૬	અનુ.જનજાતી		
			૭	અનુ.જનજાતી		
૨		વસંતપુર	૦	—	સામાન્ય	પેટા ચુંટણી
૩		ઉદેપુર	૩	સામાન્ય		પેટા ચુંટણી
૪		સમાણા	૭	અનુ.જાતી સ્ત્રી		પેટા ચુંટણી
૫		વાંસંજાલીયા	૮	સામાન્ય		પેટા ચુંટણી
૬		કલ્યાણપુર સોગઠી	૩	સામાન્ય		પેટા ચુંટણી
૭		પાટણ	૬	અનુ.જનજાતી સ્ત્રી		પેટા ચુંટણી
			૭	અનુ.જનજાતી		
૮		બાલવા	૪	અનુ.જનજાતી		પેટા ચુંટણી

(૩) આ જાહેરનામાની ગુજરાત પંચાયત ચૂંટણી નિયમો—૧૯૯૪ના નિયમ—૯(૧) અન્વયે સરકારી રાજયપત્રમાં પ્રસિધ્ધ કરવામાં આવે છે.

(સહી/—) અવાચ્ય,

કલેકટર, જામનગર જિલ્લો અને
રાજય ચૂંટણી પંચના અધિકારી

INDEX

ગુજરાત પંચાયત ચૂંટણી નિયમો – ૧૯૯૪ના નિયમ–૯ (૨) અન્વયે ચૂંટણીનું જાહેરનામું

જિલ્લા કલેકટર કચેરી
ચૂંટણી શાખા
જામનગર જિલ્લો.

તા. ૦૧–૦૪ –૨૦૦૩

ક્રમાંક : ચટણ–ગ્રાપં–જામનગર–૨૦૦૩

::: જાહેરનામું :::

જામનગર જિલ્લાની જામનગર તાલુકાની ગ્રામ પંચાયતોના વોર્ડની બેઠકોની / સરપંચની બેઠકોની ચુંટણી.

(૧) ગુજરાત પંચાયત અધિનિયમ–૧૯૯૩ની કલમ–૧૬ની પેટા કલમ–(૧) મુજબ જામનગર જિલ્લાની જામનગર તાલુકાની ગ્રામ પંચાયતોના વોર્ડોની રચના તથા બેઠકોની ફાળવણી રાજય ચુંટણી પંચના અધિકારી તરીકે કરેલ છે.

(૨) ગુજરાત પંચાયત ચુંટણી નિયમો–૧૯૯૪ના નિયમ–૯ના પેટા નિયમ–૨થી પ્રાપ્ત થયેલ સતાની રૂઈએ રાજય ચુંટણી પંચના અધિકારી તરીકે કલેકટર, જામનગર જિલ્લાની નીચેની અનુસુચિના કોલમ નં.૨માં જણાવેલ તાલુકાની સામે કોલમ નં.૩માં જણાવેલ ગ્રામ પંચાયતોના કોલમ નં.૪માં જણાવેલ વોર્ડની કોલમ નં.૫માં જણાવેલ બેઠકો ભરવા માટે સભ્યોની કોલમ નં.૬માં જણાવેલ પ્રકારવાળી સરપંચની બેઠકો ભરવા માટે સરપંચની ચુંટણી યોજવાનો તબકકાવાર કાર્યક્રમ નીચે જણાવ્યા મુજબ નકકી કરે છે.

		તારીખ	સમય	સ્થળ
(ક)	ઉમેદવારીપત્ર રજુ કરવાની / ભરવાની છેલ્લી તારીખ	૦૮–૦૪–૨૦૦૩	૧૧:૦૦ કલાકથી ૧૫:૦૦ કલાક સુધી	ચુંટણી અધિકારી / મદદનીશ ચૂંટણી અધિકારીની કચેરી ખાતે
(ખ)	ઉમેદવારીપત્રોની ચકાસણી તારીખ	૦૯–૦૪–૨૦૦૩	૧૧:૦૦ કલાકથી ચકાસણી પુરી થાય ત્યાં સુધી	ચૂંટણી અધિકારીની કચેરી ખાતે
(ગ)	ઉમેદવારી પાછી ખેંચી લેવાની છેલ્લી તારીખ	૧૧–૦૪–૨૦૦૩	૧૫:૦૦ કલાક સુધી	ચૂંટણી અધિકારી / મદદનીશ ચૂંટણી અધિકારીની કચેરી ખાતે
(ઘ)	આવશ્યક હોય તો મતદાનની તારીખ	૨૭–૦૪–૨૦૦૩	—	—

INDEX

(ચ)	મતદાનનો સમય		સવારના ૮:૦૦થી સાંજના ૧૭:૦૦ સુધી	—
(છ)	મતદાનના સ્થળ		—	જિલ્લા ચૂંટણી અધિકારીએ જાહેર કરેલ મતદાન મથક ઉપર
(જ)	મતગણતરી માટેની તારીખ અને સમય	૨૯–૦૪–૨૦૦૩	સવારના ૯:૦૦ કલાકથી ગણતરી પુરી થાય ત્યાં સુધી	ચૂંટણી અધિકારી જાહેર કરે તે સ્થળે
(ઝ)	ચૂંટણી પ્રક્રિયા પુરી થવા માટેની તારીખ	૦૫–૦૫–૨૦૦૩		

:: અનુસુચિ ::

જામનગર તાલુકાની ગ્રામ પંચાયતની ચૂંટણી યોજવાની છે તેની યાદી

અ.નં.	તાલુકાનું નામ	ગ્રામ પંચાયતનું નામ	વોર્ડ નંબર / ક્રમાંક	વોર્ડની બેઠકનો પ્રકાર	સરપંચની બેઠકનો પ્રકાર	ચૂંટણીનો પ્રકાર
(૧)	(૨)	(૩)	(૪)	(૫)	(૬)	(૭)
૧	જામનગર	ચંદ્રાગા	૧	સામાન્ય સ્ત્રી		પેટા ચુંટણી
			૨	સા.શૈ.પ.		
			૪	સામાન્ય		
			૭	સામાન્ય		
૨		તમાચણ	૧	સામાન્ય સ્ત્રી		પેટા ચુંટણી
			૭	સામાન્ય		
૩		કનસુમરા	૧	સામાન્ય સ્ત્રી		પેટા ચુંટણી

(સહી/–) અવાચ્ય,

કલેક્ટર, જામનગર જિલ્લો અને
રાજય ચૂંટણી પંચના અધિકારી

INDEX

ગુજરાત પંચાયત અધિનિયમ–૧૯૯૩ની કલમ–૧૫ની પેટા કલમ–(૧) અન્વયે
ચૂંટણીનું જાહેરનામું

જિલ્લા કલેકટર કચેરી
ચૂંટણી શાખા
જામનગર જિલ્લો.

તા. ૦૧–૦૪–૨૦૦૩

ક્રમાંક : ચટણ–ગ્રાપં–જામનગર–૨૦૦૩

::: જાહેરનામું :::

જામનગર જિલ્લાની જામનગર તાલુકાની ગ્રામ પંચાયતોના વોર્ડની બેઠકોની / સરપંચની બેઠકોની ચુંટણી.

(૧) ગુજરાત પંચાયત અધિનિયમ–૧૯૯૩ની કલમ–૧૬ની પેટા કલમ–(૧) મુજબ જામનગર જિલ્લાની જામનગર તાલુકાની ગ્રામ પંચાયતોના વોર્ડોની રચના તથા બેઠકોની ફાળવણી રાજ્ય ચુંટણી પંચના અધિકારી તરીકે કરેલ છે.

(૨) ગુજરાત પંચાયત અધિનિયમ–૧૯૯૩ની કલમ–૧૫ની પેટા કલમ–(૧)થી પ્રાપ્ત થયેલ સતાની રૂઈએ રાજ્ય ચુંટણી પંચના અધિકારી તરીકે કલેકટર જામનગર જિલ્લાની નીચેની અનુસુચિના કોલમ નં.૨માં જણાવેલ તાલુકાની કોલમ નં.૩માં જણાવેલ ગ્રામ પંચાયતોના કોલમ નં.૪,૫ માં જણાવેલ વોર્ડની બેઠકોની સભ્યોની તથા કોલમ નં.૬માં જણાવેલ સરપંચની બેઠકોની સામાન્ય / પેટા ચૂંટણી તા.૨૭–૦૪–૨૦૦૩ના રોજ યોજવાનું જાહેર કરે છે.

:: અનુસુચિ ::

જામનગર તાલુકાની ગ્રામ પંચાયતની ચૂંટણી યોજવાની છે તેની યાદી

અ.નં.	તાલુકાનું નામ	ગ્રામ પંચાયતનું નામ	વોર્ડ નંબર / ક્રમાંક	વોર્ડની બેઠકનો પ્રકાર	સરપંચની બેઠકનો પ્રકાર	ચૂંટણીનો પ્રકાર
(૧)	(૨)	(૩)	(૪)	(૫)	(૬)	(૭)
૧	જામનગર	ચંદ્રાગા	૧	સામાન્ય સ્ત્રી		પેટા ચુંટણી
			૨	સા.શૈ.પ.		
			૪	સામાન્ય		
			૭	સામાન્ય		
૨		તમાચણ	૧	સામાન્ય સ્ત્રી		પેટા ચુંટણી
			૭	સામાન્ય		
૩		કનસુમરા	૧	સામાન્ય સ્ત્રી		પેટા ચુંટણી

(૩) આ જાહેરનામાની ગુજરાત પંચાયત ચૂંટણી નિયમો–૧૯૯૪ના નિયમ–૯(૧) અન્વયે સરકારી રાજ્યપત્રમાં પ્રસિધ્ધ કરવામાં આવે છે.

(સહી/–) અવાચ્ય,

કલેકટર, જામનગર જિલ્લો અને
રાજ્ય ચૂંટણી પંચના અધિકારી

INDEX

ગુજરાત પંચાયત ચૂંટણી નિયમો – ૧૯૯૪ના નિયમ–૯ (૨) અન્વયે ચૂંટણી જાહેરનામું

જિલ્લા કલેકટર કચેરી
ચૂંટણી શાખા
જામનગર જિલ્લો.

તા. ૦૧–૦૪–૨૦૦૩

ક્રમાંક : ચટણ–ગ્રાપં–જોડીયા–૨૦૦૩

::: જાહેરનામું :::

જામનગર જિલ્લાની જોડીયા તાલુકાની ગ્રામ પંચાયતોના વોર્ડની બેઠકોની / સરપંચની બેઠકોની ચુંટણી.

(૧) ગુજરાત પંચાયત અધિનિયમ–૧૯૯૩ની કલમ–૧૬ની પેટા કલમ–(૧) મુજબ જામનગર જિલ્લાની જોડીયા તાલુકાની ગ્રામ પંચાયતોના વોર્ડોની રચના તથા બેઠકોની ફાળવણી રાજ્ય ચુંટણી પંચના અધિકારી તરીકે કરેલ છે.

(૨) ગુજરાત પંચાયત ચુંટણી નિયમો–૧૯૯૪ના નિયમ–૯ના પેટા નિયમ–૨થી પ્રાપ્ત થયેલ સતાની રૂઈએ રાજય ચુંટણી પંચના અધિકારી તરીકે કલેકટર, જામનગર જિલ્લાની નીચેની અનુસુચિના કોલમ નં.૨માં જણાવેલ તાલુકાની સામે કોલમ નં.૩માં જણાવેલ ગ્રામ પંચાયતોના કોલમ નં.૪માં જણાવેલ વોર્ડની કોલમ નં.૫માં જણાવેલ બેઠકો ભરવા માટે સભ્યોની કોલમ નં.૬માં જણાવેલ પ્રકારવાળી સરપંચની બેઠકો ભરવા માટે સરપંચની ચુંટણી યોજવાનો તબકકાવાર કાર્યક્રમ નીચે જણાવ્યા મુજબ નકકી કરે છે.

		તારીખ	સમય	સ્થળ
(ક)	ઉમેદવારીપત્ર રજુ કરવાની / ભરવાની છેલ્લી તારીખ	૦૮–૦૪–૨૦૦૩	૧૧:૦૦ કલાકથી ૧૫:૦૦ કલાક સુધી	ચુંટણી અધિકારી / મદદનીશ ચૂંટણી અધિકારીની કચેરી ખાતે
(ખ)	ઉમેદવારીપત્રોની ચકાસણી તારીખ	૦૯–૦૪–૨૦૦૩	૧૧:૦૦ કલાકથી ચકાસણી પુરી થાય ત્યાં સુધી	ચૂંટણી અધિકારીની કચેરી ખાતે
(ગ)	ઉમેદવારી પાછી ખેંચી લેવાની છેલ્લી તારીખ	૧૧–૦૪–૨૦૦૩	૧૫:૦૦ કલાક સુધી	ચૂંટણી અધિકારી / મદદનીશ ચૂંટણી અધિકારીની કચેરી ખાતે
(ઘ)	આવશ્યક હોય તો મતદાનની તારીખ	૨૭–૦૪–૨૦૦૩	—	—

INDEX

(ચ)	મતદાનનો સમય		સવારના ૮:૦૦થી સાંજના ૧૭:૦૦ સુધી	——
(છ)	મતદાનના સ્થળ		——	જિલ્લા ચૂંટણી અધિકારીએ જાહેર કરેલ મતદાન મથક ઉપર
(જ)	મતગણતરી માટેની તારીખ અને સમય	૨૯–૦૪–૨૦૦૩	સવારના ૯:૦૦ કલાકથી ગણતરી પુરી થાય ત્યાં સુધી	ચૂંટણી અધિકારી જાહેર કરે તે સ્થળે
(ઝ)	ચૂંટણી પ્રક્રિયા પુરી થવા માટેની તારીખ	૦૫–૦૫–૨૦૦૩		

:: અનુસુચિ ::

જોડીયા તાલુકાની ગ્રામ પંચાયતની ચૂંટણી યોજવાની છે તેની યાદી

અ.નં.	તાલુકાનું નામ	ગ્રામ પંચાયતનું નામ	વોર્ડ નંબર / ક્રમાંક	વોર્ડની બેઠકનો પ્રકાર	સરપંચની બેઠકનો પ્રકાર	ચૂંટણીનો પ્રકાર
(૧)	(૨)	(૩)	(૪)	(૫)	(૬)	(૭)
૧	જોડીયા	રાજપર	૧ થી ૭	૦	સામાન્ય	સામાન્ય
			૧	સામાન્ય સ્ત્રી		
			૨	સા.શૈ.પ.		
			૩	સામાન્ય		
			૪	સામાન્ય સ્ત્રી		
			૫	સામાન્ય		
			૬	સામાન્ય		
			૭	સામાન્ય		
૨		કેશીયા	૩	સામાન્ય		પેટા ચુંટણી
			૪	સામાન્ય સ્ત્રી		

(સહી/–) અવાચ્ય,

કલેક્ટર, જામનગર જિલ્લો અને
રાજ્ય ચૂંટણી પંચના અધિકારી

INDEX

ગુજરાત પંચાયત અધિનિયમ—૧૯૯૩ની કલમ—૧૫ની પેટા કલમ—(૧) અન્વયે ચૂંટણીનું જાહેરનામું

જિલ્લા કલેકટર કચેરી
ચૂંટણી શાખા
જામનગર જિલ્લો.

તા. ૦૧—૦૪—૨૦૦૩

ક્રમાંક : ચટણ—ગ્રાપં—જોડીયા—૨૦૦૩

::: જાહેરનામું :::

જામનગર જિલ્લાની જોડીયા તાલુકાની ગ્રામ પંચાયતોના વોર્ડની બેઠકોની / સરપંચની બેઠકોની ચુંટણી.

(૧) ગુજરાત પંચાયત અધિનિયમ—૧૯૯૩ની કલમ—૧૬ની પેટા કલમ—(૧) મુજબ જામનગર જિલ્લાની જોડીયા તાલુકાની ગ્રામ પંચાયતોના વોર્ડોની રચના તથા બેઠકોની ફાળવણી રાજય ચુંટણી પંચના અધિકારી તરીકે કરેલ છે.

(૨) ગુજરાત પંચાયત અધિનિયમ—૧૯૯૩ની કલમ—૧૫ની પેટા કલમ—(૧)થી પ્રાપ્ત થયેલ સતાની રૂઈએ રાજય ચુંટણી પંચના અધિકારી તરીકે કલેકટર જામનગર જિલ્લાની નીચેની અનુસુચિના કોલમ નં.૨માં જણાવેલ તાલુકાની કોલમ નં.૩માં જણાવેલ ગ્રામ પંચાયતોના કોલમ નં.૪,૫ માં જણાવેલ વોર્ડની બેઠકોની સભ્યોની તથા કોલમ નં.૬માં જણાવેલ સરપંચની બેઠકોની સામાન્ય / પેટા ચૂંટણી તા. ૨૭—૦૪—૨૦૦૩ના રોજ યોજવાનું જાહેર કરે છે.

:: અનુસુચિ ::
જોડીયા તાલુકાની ગ્રામ પંચાયતની ચૂંટણી યોજવાની છે તેની યાદી

અ.નં.	તાલુકાનું નામ	ગ્રામ પંચાયતનું નામ	વોર્ડ નંબર / ક્રમાંક	વોર્ડની બેઠકનો પ્રકાર	સરપંચની બેઠકનો પ્રકાર	ચૂંટણીનો પ્રકાર
(૧)	(૨)	(૩)	(૪)	(૫)	(૬)	(૭)
૧	જોડીયા	રાજપર	૧ થી ૭	૦	સામાન્ય	સામાન્ય
			૧	સામાન્ય સ્ત્રી		
			૨	સા.શૈ.પ.		
			૩	સામાન્ય		
			૪	સામાન્ય સ્ત્રી		
			૫	સામાન્ય		
			૬	સામાન્ય		
			૭	સામાન્ય		
૨		કેશીયા	૩	સામાન્ય		પેટા ચુંટણી
			૪	સામાન્ય સ્ત્રી		

(૩) આ જાહેરનામાની ગુજરાત પંચાયત ચૂંટણી નિયમો—૧૯૯૪ના નિયમ—૯(૧) અન્વયે સરકારી રાજયપત્રમાં પ્રસિધ્ધ કરવામાં આવે છે.

(સહી/—) અવાચ્ય,

કલેકટર, જામનગર જિલ્લો અને
રાજય ચૂંટણી પંચના અધિકારી

INDEX

ગુજરાત પંચાયત ચૂંટણી નિયમો – ૧૯૯૪ના નિયમ–૯ (૨) અન્વયે ચૂંટણીનું જાહેરનામું

જિલ્લા કલેકટર કચેરી
ચૂંટણી શાખા
જામનગર જિલ્લો.

તા. ૦૧–૦૪–૨૦૦૩

ક્રમાંક : ચટણ–ગ્રાપં–કાલાવડ–૨૦૦૩

::: જાહેરનામું :::

જામનગર જિલ્લાની <u>કાલાવડ</u> તાલુકાની ગ્રામ પંચાયતોના વોર્ડની બેઠકોની / સરપંચની બેઠકોની ચુંટણી.

(૧) ગુજરાત પંચાયત અધિનિયમ–૧૯૯૩ની કલમ–૧૬ની પેટા કલમ–(૧) મુજબ જામનગર જિલ્લાની કાલાવડ તાલુકાની ગ્રામ પંચાયતોના વોર્ડોની રચના તથા બેઠકોની ફાળવણી રાજય ચુંટણી પંચના અધિકારી તરીકે કરેલ છે.

(૨) ગુજરાત પંચાયત ચુંટણી નિયમો–૧૯૯૪ના નિયમ–૯ના પેટા નિયમ–૨થી પ્રાપ્ત થયેલ સત્તાની રૂઈએ રાજય ચુંટણી પંચના અધિકારી તરીકે કલેકટર, જામનગર જિલ્લાની નીચેની અનુસુચિના કોલમ નં.૨માં જણાવેલ તાલુકાની સામે કોલમ નં.૩માં જણાવેલ ગ્રામ પંચાયતોના કોલમ નં.૪માં જણાવેલ વોર્ડની કોલમ નં.૫માં જણાવેલ બેઠકો ભરવા માટે સભ્યોની કોલમ નં.૬માં જણાવેલ પ્રકારવાળી સરપંચની બેઠકો ભરવા માટે સરપંચની ચુંટણી યોજવાનો તબક્કાવાર કાર્યક્રમ નીચે જણાવ્યા મુજબ નક્કી કરે છે.

		તારીખ	સમય	સ્થળ
(ક)	ઉમેદવારીપત્ર રજુ કરવાની / ભરવાની છેલ્લી તારીખ	૦૮–૦૪–૨૦૦૩	૧૧:૦૦ કલાકથી ૧૫:૦૦ કલાક સુધી	ચુંટણી અધિકારી / મદદનીશ ચૂંટણી અધિકારીની કચેરી ખાતે
(ખ)	ઉમેદવારીપત્રોની ચકાસણી તારીખ	૦૯–૦૪–૨૦૦૩	૧૧:૦૦ કલાકથી ચકાસણી પુરી થાય ત્યાં સુધી	ચૂંટણી અધિકારીની કચેરી ખાતે
(ગ)	ઉમેદવારી પાછી ખેંચી લેવાની છેલ્લી તારીખ	૧૧–૦૪–૨૦૦૩	૧૫:૦૦ કલાક સુધી	ચૂંટણી અધિકારી / મદદનીશ ચૂંટણી અધિકારીની કચેરી ખાતે

INDEX

(ઘ)	આવશ્યક હોય તો મતદાનની તારીખ	૨૭-૦૪-૨૦૦૩	--	--
(ચ)	મતદાનનો સમય		સવારના ૮:૦૦થી સાંજના ૧૭:૦૦ સુધી	--
(છ)	મતદાનના સ્થળ		--	જિલ્લા ચૂંટણી અધિકારીએ જાહેર કરેલ મતદાન મથક ઉપર
(જ)	મતગણતરી માટેની તારીખ અને સમય	૨૯-૦૪-૨૦૦૩	સવારના ૯:૦૦ કલાકથી ગણતરી પુરી થાય ત્યાં સુધી	ચૂંટણી અધિકારી જાહેર કરે તે સ્થળે
(ઝ)	ચૂંટણી પ્રક્રિયા પુરી થવા માટેની તારીખ	૦૫-૦૫-૨૦૦૩		

:: અનુસુચિ ::

કાલાવડ તાલુકાની ગ્રામ પંચાયતની ચૂંટણી યોજવાની છે તેની યાદી

અ.નં.	તાલુકાનું નામ	ગ્રામ પંચાયતનું નામ	વોર્ડ નંબર / ક્રમાંક	વોર્ડની બેઠકનો પ્રકાર	સરપંચની બેઠકનો પ્રકાર	ચૂંટણીનો પ્રકાર
(૧)	(૨)	(૩)	(૪)	(૫)	(૬)	(૭)
૧	કાલાવડ	માછરડા	૭	૨ નુ.જાતી સ્ત્રી		પેટા ચુંટણી
૨		મંછલીવડ	૭	અનુ.જાતી		પેટા ચુંટણી
૩		ડેરી મેટીયા	૨	સા.શૈ.પ.સ્ત્રી		પેટા ચુંટણી
			૫	સામાન્ય		પેટા ચુંટણી
૪		મોટી ભગેડી	૦	--	સા.શૈ.પ.સ્ત્રી	પેટા ચુંટણી
૫		સનાળા	૦	--	સામાન્ય	પેટા ચુંટણી
૬		મેવાસા	૬	અનુ.જાતી		પેટા ચુંટણી

(સહી/-) અવાચ્ય,

કલેકટર, જામનગર જિલ્લો અને
રાજ્ય ચૂંટણી પંચના અધિકારી

INDEX

ગુજરાત પંચાયત અધિનિયમ—૧૯૯૩ની કલમ—૧૫ની પેટા કલમ—(૧) અન્વયે
ચૂંટણીનું જાહેરનામું

જિલ્લા કલેકટર કચેરી
ચૂંટણી શાખા
જામનગર જિલ્લો.

તા. ૦૧—૦૪—૨૦૦૩

ક્રમાંક : ચટણ—ગ્રાપં—કાલાવડ—૨૦૦૩

::: જાહેરનામું :::

જામનગર જિલ્લાની કાલાવડ તાલુકાની ગ્રામ પંચાયતોના વોર્ડની બેઠકોની / સરપંચની બેઠકોની ચુંટણી.

(૧) ગુજરાત પંચાયત અધિનિયમ—૧૯૯૩ની કલમ—૧૬ની પેટા કલમ—(૧) મુજબ જામનગર જિલ્લાની કાલાવડ તાલુકાની ગ્રામ પંચાયતોના વોર્ડોની રચના તથા બેઠકોની ફાળવણી રાજય ચુંટણી પંચના અધિકારી તરીકે કરેલ છે.

(૨) ગુજરાત પંચાયત અધિનિયમ—૧૯૯૩ની કલમ—૧૫ની પેટા કલમ—(૧)થી પ્રાપ્ત થયેલ સતાની રૂઈએ રાજય ચુંટણી પંચના અધિકારી તરીકે કલેકટર જામનગર જિલ્લાની નીચેની અનુસુચિના કોલમ નં.૨માં જણાવેલ તાલુકાની કોલમ નં.૩માં જણાવેલ ગ્રામ પંચાયતોના કોલમ નં.૪,૫ માં જણાવેલ વોર્ડની બેઠકોની સભ્યોની તથા કોલમ નં.૬માં જણાવેલ સરપંચની બેઠકોની સામાન્ય / પેટા ચૂંટણી તા. ૨૭—૦૪—૨૦૦૩ના રોજ યોજવાનું જાહેર કરે છે.

:: અનુસુચિ ::

કાલાવડ તાલુકાની ગ્રામ પંચાયતની ચૂંટણી યોજવાની છે તેની યાદી

અ.નં.	તાલુકાનું નામ	ગ્રામ પંચાયતનું નામ	વોર્ડ નંબર / ક્રમાંક	વોર્ડની બેઠકનો પ્રકાર	સરપંચની બેઠકનો પ્રકાર	ચૂંટણીનો પ્રકાર
(૧)	(૨)	(૩)	(૪)	(૫)	(૬)	(૭)
૧	કાલાવડ	માછરડા	૭	અનુ.જાતી સ્ત્રી		પેટા ચુંટણી
૨		મછલીવડ	૭	અનુ.જાતી		પેટા ચુંટણી
૩		ડેરી મેટીયા	૨	સા.શૈ.પ.સ્ત્રી		પેટા ચુંટણી
			૫	સામાન્ય		પેટા ચુંટણી
૪		મોટી ભગેડી	૦	—	સા.શૈ.પ.સ્ત્રી	પેટા ચુંટણી
૫		સનાળા	૦	—	સામાન્ય	પેટા ચુંટણી
૬		મેવાસા	૬	અનુ.જાતી		પેટા ચુંટણી

(૩) આ જાહેરનામાની ગુજરાત પંચાયત ચૂંટણી નિયમો—૧૯૯૪ના નિયમ—૯(૧) અન્વયે સરકારી રાજયપત્રમાં પ્રસિધ્ધિ કરવામાં આવે છે.

(સહી/—) અવાચ્ય,

કલેકટર, જામનગર જિલ્લો અને
રાજય ચૂંટણી પંચના અધિકારી

સરકારી મધ્યસ્થ મુદ્રણાલય, ગાંધીનગર.

INDEX

Extra No. 217

REGISTERED NO. G/GNR/2

©

सत्यमेव जयते

The Gujarat Government Gazette

EXTRAORDINARY

PUBLISHED BY AUTHORITY

Vol. XLIV] TUESDAY, APRIL 1, 2003/CAITRA 11, 1925

Separate paging is given to this Part in order that it may be filed as a Separate Compilation.

PART IV—C

Statutory Rules and Orders (other than those published in Parts I, I-A and I-L) made by Statutory Authorities other than the Government of Gujarat including those made by the Government of India, the High Court, the Director of Municipalities, the Commissioner of Police, the Director of Prohibition and excise, the District Magistrates and the Election Commission, Election Tribunals, Returning Officers and other authorities, under the Election Commission.

ગુજરાત પંચાયત અધિનિયમ – ૧૯૯૩ ની કલમ – ૧૫ ની પેટા કલમ – ૧ અન્વયે

ચૂંટણીનું જાહેરનામું

જિલ્લા કલેક્ટર કચેરી, ચુંટણી શાખા,

અમરેલી જિલ્લો

તારીખ :–૧ –૪–૨૦૦૩.

ક્રમાંક : ચટણ /ગ્રા.પં/ ૧૨૩૧ /૨૦૦૩

જાહેરનામું

અમરેલી જિલ્લાના લીલીયા તાલુકાની ખાલી પડેલી બેઠકોવાળી ગ્રામ પંચાયતોનાં વોર્ડની બેઠકોની / સરપંચની બેઠકોની પેટા ચૂંટણી.

૧) ગુજરાત પંચાયત અધિનિયમ –૧૯૯૩ ની કલમ –૧૬ ની પેટા કલમ (૧) મુજબ અમરેલી જિલ્લાના લીલીયા તાલુકાની ગ્રામ પંચાયતોના વોર્ડની રચના તથા બેઠકોની ફાળવણી રાજ્ય ચૂંટણી પંચના અધિકારી તરીકે કરેલ છે.

૨) ગુજરાત પંચાયત અધિનિયમ –૧૯૯૩ ની ની કલમ –૧૫ ની પેટા કલમ(૧) થી પ્રાપ્ત થયેલ સત્તાની રૂઈએ રાજય ચૂંટણી પંચના અધિકારી તરીકે કલેકટર, અમરેલી અમરેલી જિલ્લાની નીચેની અનુસૂચિના કોલમ નં.૨ માં જણાવેલ તાલુકાની સામે કોલમ નં.૩ માં જણાવેલ ગ્રામ પંચાયતોનાં કોલમ નં.૪,૫ માં જણાવેલ વોર્ડની બેઠકોની તથા કોલમ નં.૬ માં જણાવેલ સરપંચની બેઠકોની પેટા ચૂંટણી તારીખ ૨૭–૪–૨૦૦૩ ના રોજ યોજવાનું જાહેર કરેલ છે.

–અ નુ સૂ ચિ–

લીલીયા તાલુકાની ગ્રામ પંચાયતોની ચૂંટણી યોજવાની છે તેની યાદી.

અ. નં.	તાલુકાનું નામ	ગ્રામ પંચાયતનું નામ	વોર્ડ નંબર / ક્રમાંક	વોર્ડની બેઠકનો પ્રકાર	સરપંચની બેઠકનો પ્રકાર	ચુંટણીનો પ્રકાર
૧	૨	૩	૪	૫	૬	૭
૧	લીલીયા	ક્રાંકચ	૮	સામાન્ય	---	પેટા ચુંટણી

(૩) આ જાહેરનામાની ગુજરાત પંચાયત ચટણી નિયમો–૧૯૯૪ નાં નિયમ–૯(૧) અન્વયે સરકારી રાજયપત્રમાં પ્રસિધ્ધ કરવામાં આવે છે.

(સહી/–) અવાચ્ય,

કલેકટર અમરેલી અને
રાજય ચૂંટણી પંચના અધિકારી

INDEX

ગુજરાત પંચાયત ચૂંટણી નિયમો – ૧૯૯૪ ના નિયમ – ૯ (૨) અન્વયે ચૂંટણીનું જાહેરનામું.

જિલ્લા કલેક્ટર કચેરી,
ચુંટણી શાખા,
અમરેલી જિલ્લો, અમરેલી
તારીખ :– ૧ –૪– ૨૦૦૩

ક્રમાંક : ચટણ /ગ્રા.પં/ ૧૩૬૫ /૨૦૦૩

–:: જાહેરનામું ::–

અમરેલી જિલ્લાના **લીલીયા** તાલુકાની ખાલી પડેલી બેઠકોવાળી ગ્રામ પંચાયતોનાં વોર્ડની બેઠકોની / સરપંચની બેઠકોની **પેટા ચૂંટણી.**

૧) ગુજરાત પંચાયત અધિનિયમ –૧૯૯૩ ની કલમ –૧૬ ની પેટા કલમ (૧) મુજબ **અમરેલી** જિલ્લાનાં **લીલીયા** તાલુકાની ગ્રામ પંચાયતોના વોર્ડની રચના તથા બેઠકોની ફાળવણી રાજ્ય ચૂંટણી પંચના અધિકારી તરીકે કરેલ છે.

૨) ગુજરાત પંચાયત ચૂંટણી નિયમો –૧૯૯૪ ના નિયમ–૯ ના પેટા નિયમ–૨ થી પ્રાપ્ત થયેલ સત્તાની રૂઈએ રાજ્ય ચૂંટણી પંચના અધિકારી તરીકે **કલેકટર અમરેલી, અમરેલી** જિલ્લાની નીચેની અનુસૂચિના કોલમ નંબર–૨ માં જણાવેલ તાલુકાની સામે કોલમ નં.૩ માં જણાવેલ ગ્રામ પંચાયતોના કોલમ નંબર – ૪ માં જણાવેલ વોર્ડની કોલમ નં ૫ માં જણાવેલ બેઠકો ભરવા માટે સભ્યો ની તથા કોલમ નંબર – ૬ માં જણાવેલ પ્રકારવાળી સરપંચની બેઠકો ભરવા માટે સરપંચની ચૂંટણી યોજવાનો તબક્કાવાર કાર્યક્રમ નીચે જણાવ્યા મુજબ નક્કી કરે છે.

	તારીખ	સમય	સ્થળ
(ક). ઉમેદવારીપત્ર રજુ કરવાની / ભરવાની છેલ્લી તારીખ	૮-૪-૨૦૦૩	૧૧–૦૦ કલાક થી ૧૫–૦૦ કલાક સુધી.	ચૂંટણી અધિકારી / મદદનીશ ચૂંટણી અધિકારીની કચેરી ખાતે.
(ખ). ઉમેદવારીપત્રોની ચકાસણી ની તારીખ	૯-૪-૨૦૦૩	૧૧–૦૦ કલાક થી ચકાસણી પુરી થાય ત્યાં સુધી.	ચૂંટણી અધિકારીની કચેરી ખાતે.
(ગ). ઉમેદવારીપત્રો પાછા ખેંચી લેવાની છેલ્લી તારીખ	૧૧-૪-૨૦૦૩	૧૫–૦૦ કલાક સુધી	ચૂંટણી અધિકારીની કચેરી ખાતે. (વટાઉખત અધિનિયમ ૧૮૮૧ હેઠળ રજા જાહેર થયેલ ન હોય ચૂંટણી કામગીરી કરવાની રહેશે.)
(ઘ). આવશ્યક હોય તો મતદાનની તારીખ	૨૭-૪-૨૦૦૩	–	–
(ચ). મતદાનનો સમય		સવારના ૮–૦૦ કલાક થી સાંજના ૧૭–૦૦ કલાક સુધી	–
(છ). મતદાનના સ્થળ		–	જિલ્લા ચૂંટણી અધિકારીએ જાહેર કરેલ મતદાન મથકો ઉપર.
(જ). મત ગણતરી માટેની તારીખ તથા સમય	૨૯-૪-૨૦૦૩	સવારના ૯–૦૦ કલાક થી મતગણતરી પુરી થાય ત્યાં સુધી	ચૂંટણી અધિકારી જાહેર કરે તે સ્થળે.
(ઝ). ચૂંટણી પ્રક્રિયા પુરી થવા માટેની તારીખ	મત ગણતરી પુરી થયા તારીખથી સાતમો દિવસ અગર મોડામાં મોડી તા.૫–૫–૨૦૦૩	–	–

INDEX

—અ નુ સૂ ચિ—

લીલીયા તાલુકાની ગ્રામ પંચાયતોની ચૂંટણી યોજવાની છે તેની યાદી.

અ. નં.	તાલુકાનું નામ	ગ્રામ પંચાયતનું નામ	વોર્ડ નંબર / ક્રમાંક	વોર્ડની બેઠકનો પ્રકાર	સરપંચની બેઠકનો પ્રકાર	ચુંટણીનો પ્રકાર
૧	૨	૩	૪	૫	૬	૭
૧	લીલીયા	ક્રાંકચ	૮	સામાન્ય	—	પેટા ચુંટણી

(સહી/–) અવાંચ્ય,
કલેક્ટર અમરેલી અને
રાજ્ય ચૂંટણી પંચના અધિકારી

ગુજરાત પંચાયત અધિનિયમ – ૧૯૯૩ ની કલમ – ૧૫ ની પેટા કલમ – ૧ અન્વયે

ચૂંટણીનું જાહેરનામું
જિલ્લા કલેકટર કચેરી, ચુંટણી શાખા,
અમરેલી જિલ્લો
તારીખ :–૧ –૪–૨૦૦૩.

ક્રમાંક : ચટણ /ગ્રા.પં/ ૧૨૩૧ /૨૦૦૩

જાહેરનામું

અમરેલી જિલ્લાના રાજુલા તાલુકાની ખાલી પડેલી બેઠકોવાળી ગ્રામ પંચાયતોનાં વોર્ડની બેઠકોની / સરપંચની બેઠકોની પેટા ચૂંટણી.

૧) ગુજરાત પંચાયત અધિનિયમ –૧૯૯૩ ની કલમ –૧૬ ની પેટા કલમ (૧) મુજબ અમરેલી જિલ્લાના રાજુલા તાલુકાની ગ્રામ પંચાયતોના વોર્ડની રચના તથા બેઠકોની ફાળવણી રાજ્ય ચૂંટણી પંચના અધિકારી તરીકે કરેલ છે.

૨) ગુજરાત પંચાયત અધિનિયમ –૧૯૯૩ ની ની કલમ –૧૫ ની પેટા કલમ(૧) થી પ્રાપ્ત થયેલ સત્તાની રૂઈએ રાજ્ય ચૂંટણી પંચના અધિકારી તરીકે કલેકટર, અમરેલી અમરેલી જિલ્લાની નીચેની અનુસૂચિના કોલમ નં.૨ માં જણાવેલ તાલુકાની સામે કોલમ નં.૩ માં જણાવેલ ગ્રામ પંચાયતોનાં કોલમ નં.૪,૫ માં જણાવેલ વોર્ડની બેઠકોની તથા કોલમ નં.૬ માં જણાવેલ સરપંચની બેઠકોની પેટા ચૂંટણી તારીખ ૨૭–૪–૨૦૦૩ ના રોજ યોજવાનું જાહેર કરેલ છે.

INDEX

—અ નુ સૂ ચિ—

રાજુલા તાલુકાની ગ્રામ પંચાયતોની ચૂંટણી યોજવાની છે તેની યાદી.

અ. નં.	તાલુકાનું નામ	ગ્રામ પંચાયતનું નામ	વોર્ડ નંબર / ક્રમાંક	વોર્ડની બેઠકનો પ્રકાર	સરપંચની બેઠકનો પ્રકાર	ચુંટણીનો પ્રકાર
૧	૨	૩	૪	૫	૬	૭
૧	રાજુલા	ચારોડીયા	૩	સામાન્ય	—	પેટા ચુંટણી
		અમુલી	૩	સા.શૈ.પછાતવર્ગ	—	પેટાચૂંટણી
		વિકટર	૭	સામાન્ય	—	પેટાચૂંટણી

(૩) આ જાહેરનામાની ગુજરાત પંચાયત ચટણી નિયમો—૧૯૯૪ નાં નિયમ—૯(૧) અન્વયે સરકારી રાજયપત્રમાં પ્રસિધ્ધ કરવામાં આવે છે.

(સહી/—) અવાચ્ય,

કલેકટર અમરેલી અને
રાજય ચૂંટણી પંચના અધિકારી

ગુજરાત પંચાયત ચૂંટણી નિયમો — ૧૯૯૪ ના નિયમ — ૯ (૨) અન્વયે ચૂંટણોનું જાહેરનામું.

જિલ્લા કલેકટર કચેરી,
ચુંટણી શાખા,
અમરેલી જિલ્લો, અમરેલી
તારીખ :— ૧ —૪— ૨૦૦૩

ક્રમાંક : ચટણ /ગ્રા.પં/ ૧૩૬૫ /૨૦૦૩

—:: જાહેરનામું ::—

અમરેલી જિલ્લાના **રાજુલા** તાલુકાની ખાલી પડેલી બેઠકોવાળી ગ્રામ પંચાયતોનાં વોર્ડની બેઠકોની / સરપંચની બેઠકોની **પેટા ચૂંટણી.**

૧) ગુજરાત પંચાયત અધિનિયમ —૧૯૯૩ ની કલમ —૧૬ ની પેટા કલમ (૧) મુજબ **અમરેલી** જિલ્લાનાં **રાજુલા** તાલુકાની ગ્રામ પંચાયતોના વોર્ડની રચના તથા બેઠકોની ફાળવણી રાજય ચૂંટણી પંચના અધિકારી તરીકે કરેલ છે.

૨) ગુજરાત પંચાયત ચૂંટણી નિયમો —૧૯૯૪ ના નિયમ—૯ ના પેટા નિયમ—૨ થી પ્રાપ્ત થયેલ સત્તાની રૂઈએ રાજય ચૂંટણી પંચના અધિકારી તરીકે **કલેકટર અમરેલી, અમરેલી** જિલ્લાની નીચેની અનુસૂચિના કોલમ નંબર—૨ માં જણાવેલ તાલુકાની સામે કોલમ નં.૩ માં જણાવેલ ગ્રામ પંચાયતોના કોલમ નંબર — ૪ માં જણાવેલ વોર્ડની કોલમ નં ૫ માં જણાવેલ બેઠકો ભરવા માટે સભ્યો ની તથા કોલમ નંબર — ૬ માં જણાવેલ પ્રકારવાળી સરપંચની બેઠકો ભરવા માટે સરપંચની ચૂંટણી યોજવાનો તબક્કાવાર કાર્યક્રમ નીચે જણાવ્યા મુજબ નકકી કરે છે.

	તારીખ	સમય	સ્થળ
(ક). ઉમેદવારીપત્ર રજુ કરવાની / ભરવાની છેલ્લી તારીખ	૮-૪-૨૦૦૩	૧૧—૦૦ કલાક થી ૧૫—૦૦ કલાક સુધી.	ચૂંટણી અધિકારી / મદદનીશ ચૂંટણી અધિકારીની કચેરી ખાતે.
(ખ). ઉમેદવારીપત્રોની ચકાસણી ની તારીખ	૯-૪-૨૦૦૩	૧૧—૦૦ કલાક થી ચકાસણી પુરી થાય ત્યાં સુધી.	ચૂંટણી અધિકારીની કચેરી ખાતે.
(ગ). ઉમેદવારીપત્રો પાછા ખેંચી લેવાની છેલ્લી તારીખ	૧૧-૪-૨૦૦૩	૧૫—૦૦ કલાક સુધી	ચૂટણી અધિકારીની કચેરી ખાતે. (વટાઉખત અધિનિયમ ૧૮૮૧ હેઠળ રજા જાહેર થયેલ ન હોય ચૂંટણી કામગીરી કરવાની

INDEX

(ઘ). આવશ્યક હોય તો મતદાનની તારીખ	૨૭-૪-૨૦૦૩	—	—
(ચ). મતદાનનો સમય		સવારના ૮–૦૦ કલાક થી સાંજના ૧૭–૦૦ કલાક સુધી	—
(છ). મતદાનના સ્થળ		—	જિલ્લા ચૂંટણી અધિકારીએ જાહેર કરેલ મતદાન મથકો ઉપર.
(જ). મત ગણતરી માટેની તારીખ તથા સમય	૨૯-૪-૨૦૦૩	સવારના ૯–૦૦ કલાક થી મતગણતરી પુરી થાય ત્યાં સુધી	ચૂંટણી અધિકારી જાહેર કરે તે સ્થળે.
(ઝ). ચૂંટણી પ્રક્રિયા પુરી થવા માટેની તારીખ	મત ગણતરી પુરી થયા તારીખથી સાતમો દિવસ અગર મોડામાં મોડી તા.૫–૫–૨૦૦૩	—	—

—અ નુ સૂ ચિ—

રાજુલા તાલુકાની ગ્રામ પંચાયતોની ચૂંટણી યોજવાની છે તેની યાદી.

અ. નં.	તાલુકાનું નામ	ગ્રામ પંચાયતનું નામ	વોર્ડ નંબર / ક્રમાંક	વોર્ડની બેઠકનો પ્રકાર	સરપંચની બેઠકનો પ્રકાર	ચુંટણીનો પ્રકાર
૧	૨	૩	૪	૫	૬	૭
૧	રાજુલા	ચારોડીયા	૩	સામાન્ય	—	પેટા ચુંટણી
		અમુલી	૩	સા.શૈ.પછાતવર્ગ	—	પેટાચૂંટણી
		વિકટર	૭	સામાન્ય	—	પેટાચૂંટણી

(સહી/–) અવાચ્ય,
કલેક્ટર અમરેલી અને
રાજય ચૂંટણી પંચના અધિકારી

INDEX

ગુજરાત પંચાયત અધિનિયમ – ૧૯૯૩ ની કલમ – ૧૫ ની પેટા કલમ – ૧ અન્વયે

ચૂંટણીનું જાહેરનામું
જિલ્લા કલેક્ટર કચેરી, ચુંટણી શાખા,
અમરેલી જિલ્લો
તારીખ :–૧ –૪–૨૦૦૩.

ક્રમાંક : ચટણ /ગ્રા.પં/ ૧૨૩૧ /૨૦૦૩

–:: જાહેરનામું ::–

અમરેલી જિલ્લાના વડીયા તાલુકાની ખાલી પડેલી બેઠકોવાળી ગ્રામ પંચાયતોનાં વોર્ડની બેઠકોની / સરપંચની બેઠકોની પેટા ચૂંટણી.

૧) ગુજરાત પંચાયત અધિનિયમ –૧૯૯૩ ની કલમ –૧૬ ની પેટા કલમ (૧) મુજબ અમરેલી જિલ્લાના વડીયા તાલુકાની ગ્રામ પંચાયતોનાં વોર્ડની રચના તથા બેઠકોની ફાળવણી રાજ્ય ચૂંટણી પંચના અધિકારી તરીકે કરેલ છે.

૨) ગુજરાત પંચાયત અધિનિયમ –૧૯૯૩ ની ની કલમ –૧૫ ની પેટા કલમ(૧) થી પ્રાપ્ત થયેલ સત્તાની રૂઈએ રાજ્ય ચૂંટણી પંચના અધિકારી તરીકે કલેકટર, અમરેલી અમરેલી જિલ્લાની નીચેની અનુસૂચિના કોલમ નં.૨ માં જણાવેલ તાલુકાની સામે કોલમ નં.૩ માં જણાવેલ ગ્રામ પંચાયતોનાં કોલમ નં.૪,૫ માં જણાવેલ વોર્ડની બેઠકોની તથા કોલમ નં.૬ માં જણાવેલ સરપંચની બેઠકોની પેટા ચૂંટણી તારીખ ૨૭–૪–૨૦૦૩ ના રોજ યોજવાનું જાહેર કરેલ છે.

–અ નુ સૂ ચિ–

વડીયા તાલુકાની ગ્રામ પંચાયતોની ચૂંટણી યોજવાની છે તેની યાદી.

અ. નં.	તાલુકાનું નામ	ગ્રામ પંચાયતનું નામ	વોર્ડ નંબર / ક્રમાંક	વોર્ડની બેઠકનો પ્રકાર	સરપંચની બેઠકનો પ્રકાર	ચુંટણીનો પ્રકાર
૧	૨	૩	૪	૫	૬	૭
૧	વડીયા	તોરી	૫ ૬ ૮	સામાન્ય અનુ.જાતિ સ્ત્રી સામાન્ય	સામાન્ય	પેટા ચુંટણી

(૩) આ જાહેરનામાની ગુજરાત પંચાયત ચટણી નિયમો–૧૯૯૪ નાં નિયમ–૯(૧) અન્વયે સરકારી રાજ્યપત્રમાં પ્રસિધ્ધ કરવામાં આવે છે.

(સહી/–) અવાચ્ય,

કલેકટર અમરેલી અને
રાજ્ય ચૂંટણી પંચના અધિકારી

INDEX

3

ગુજરાત પંચાયત ચૂંટણી નિયમો – ૧૯૯૪ ના નિયમ – ૯ (૨) અન્વયે ચૂંટણીનું જાહેરનામું.

જિલ્લા કલેક્ટર કચેરી,
ચુંટણી શાખા,
અમરેલી જિલ્લો, અમરેલી
તારીખ :– ૧ –૪– ૨૦૦૩

ક્રમાંક : ચટણ /ગ્રા.પં/ ૧૩૬૫ /૨૦૦૩

–:: જાહેરનામું ::–

અમરેલી જિલ્લાના **વડીયા** તાલુકાની ખાલી પડેલી બેઠકોવાળી ગ્રામ પંચાયતોનાં વોર્ડની બેઠકોની / સરપંચની બેઠકોની **પેટા ચૂંટણી.**

૧) ગુજરાત પંચાયત અધિનિયમ –૧૯૯૩ ની કલમ –૧૬ ની પેટા કલમ (૧) મુજબ **અમરેલી** જિલ્લાનાં **વડીયા** તાલુકાની ગ્રામ પંચાયતોના વોર્ડની રચના તથા બેઠકોની ફાળવણી રાજય ચૂંટણી પંચના અધિકારી તરીકે કરેલ છે.

૨) ગુજરાત પંચાયત ચૂંટણી નિયમો –૧૯૯૪ ના નિયમ–૯ ના પેટા નિયમ–૨ થી પ્રાપ્ત થયેલ સત્તાની રૂઈએ રાજય ચૂંટણી પંચના અધિકારી તરીકે **કલેકટર અમરેલી, અમરેલી** જિલ્લાની નીચેની અનુસૂચિના કોલમ નંબર–૨ માં જણાવેલ તાલુકાની સામે કોલમ નં.૩ માં જણાવેલ ગ્રામ પંચાયતોના કોલમ નંબર – ૪ માં જણાવેલ વોર્ડની કોલમ નં ૫ માં જણાવેલ બેઠકો ભરવા માટે સભ્યો ની તથા કોલમ નંબર – ૬ માં જણાવેલ પ્રકારવાળી સરપંચની બેઠકો ભરવા માટે સરપંચની ચૂંટણી યોજવાનો તબક્કાવાર કાર્યક્રમ નીચે જણાવ્યા મુજબ નક્કી કરે છે.

	તારીખ	સમય	સ્થળ
(ક). ઉમેદવારીપત્ર રજુ કરવાની / ભરવાની છેલ્લી તારીખ	૮-૪-૨૦૦૩	૧૧–૦૦ કલાક થી ૧૫–૦૦ કલાક સુધી.	ચૂંટણી અધિકારી / મદદનીશ ચૂંટણી અધિકારીની કચેરી ખાતે.
(ખ). ઉમેદવારીપત્રોની ચકાસણી ની તારીખ	૯-૪-૨૦૦૩	૧૧–૦૦ કલાક થી ચકાસણી પુરી થાય ત્યાં સુધી.	ચૂંટણી અધિકારીની કચેરી ખાતે.
(ગ). ઉમેદવારીપત્રો પાછા ખેંચી લેવાની છેલ્લી તારીખ	૧૧-૪-૨૦૦૩	૧૫–૦૦ કલાક સુધી.	ચૂંટણી અધિકારીની કચેરી ખાતે. (વટાઉખત અધિનિયમ ૧૮૮૧ હેઠળ રજા જાહેર થયેલ ન હોય ચૂંટણી કામગીરી કરવાની રહેશે.)
(ઘ): આવશ્યક હોય તો મતદાનની તારીખ	૨૭-૪-૨૦૦૩	–	–
(ચ). મતદાનનો સમય		સવારના ૮–૦૦ કલાક થી સાંજના ૧૭–૦૦ કલાક સુધી	–
(છ). મતદાનના સ્થળ		–	જિલ્લા ચૂંટણી અધિકારીએ જાહેર કરેલ મતદાન મથકો ઉપર.
(જ). મત ગણતરી માટેની તારીખ તથા સમય	૨૯-૪-૨૦૦૩	સવારના ૯–૦૦ કલાક થી મતગણતરી પુરી થાય ત્યાં સુધી	ચૂંટણી અધિકારી જાહેર કરે તે સ્થળે.
(ઝ). ચૂંટણી પ્રક્રિયા પુરી થવા માટેની તારીખ	મત ગણતરી પુરી થયા તારીખથી સાતમો દિવસ અગર મોડામાં મોડી તા.૫–૫–૨૦૦૩	–	–

INDEX

—અ નુ સૂ ચિ—

વડીયા તાલુકાની ગ્રામ પંચાયતોની ચૂંટણી યોજવાની છે તેની યાદી.

અ. નં.	તાલુકાનું નામ	ગ્રામ પંચાયતનું નામ	વોર્ડ નંબર / ક્રમાંક	વોર્ડની બેઠકનો પ્રકાર	સરપંચની બેઠકનો પ્રકાર	ચુંટણીનો પ્રકાર
૧	૨	૩	૪	૫	૬	૭
૧	વડીયા	તોરી	૫ ૬ ૮	સામાન્ય અનુ.જાતિ સ્ત્રી સામાન્ય	સામાન્ય	પેટા ચુંટણી

(સહી/-) અવાચ્ય,
કલેકટર અમરેલી અને
રાજય ચૂંટણી પંચના અધિકારી

ગુજરાત પંચાયત અધિનિયમ – ૧૯૯૩ ની કલમ – ૧૫ ની પેટા કલમ – ૧ અન્વયે

ચૂંટણીનું જાહેરનામું

જિલ્લા કલેકટર કચેરી, ચુંટણી શાખા,

અમરેલી જિલ્લો

તારીખ :–૧ –૪–૨૦૦૩.

ક્રમાંક : ચટણ /ગ્રા.પં/ ૧૨૩૧ /૨૦૦૩

–:: જાહેરનામું ::–

અમરેલી જિલ્લાના ખાંભા તાલુકાની ખાલી પડેલી બેઠકોવાળી ગ્રામ પંચાયતોનાં વોર્ડની બેઠકોની / સરપંચની બેઠકોની પેટા ચૂંટણી.

૧) ગુજરાત પંચાયત અધિનિયમ –૧૯૯૩ ની કલમ –૧૬ ની પેટા કલમ (૧) મુજબ અમરેલી જિલ્લાના ખાંભા તાલુકાની ગ્રામ પંચાયતોના વોર્ડની રચના તથા બેઠકોની ફાળવણી રાજય ચૂંટણી પંચના અધિકારી તરીકે કરેલ છે.

૨) ગુજરાત પંચાયત અધિનિયમ –૧૯૯૩ ની ની કલમ –૧૫ ની પેટા કલમ(૧) થી પ્રાપ્ત થયેલ સત્તાની રૂઈએ રાજય ચૂંટણી પંચના અધિકારી તરીકે કલેકટર, અમરેલી અમરેલી જિલ્લાની નીચેની અનુસૂચિનાં કોલમ નં.૨ માં જણાવેલ તાલુકાની સામે કોલમ નં.૩ માં જણાવેલ ગ્રામ પંચાયતોનાં કોલમ નં.૪,૫ માં જણાવેલ વોર્ડની બેઠકોની તથા કોલમ નં.૬ માં જણાવેલ સરપંચની બેઠકોની પેટા ચૂંટણી તારીખ ૨૭–૪–૨૦૦૩ ના રોજ યોજવાનું જાહેર કરેલ છે.

INDEX

—અ નુ સૂ ચિ—

ખાંભા તાલુકાની ગ્રામ પંચાયતોની ચૂંટણી યોજવાની છે તેની યાદી.

અ. નં.	તાલુકાનું નામ	ગ્રામ પંચાયતનું નામ	વોર્ડ નંબર / ક્રમાંક	વોર્ડની બેઠકનો પ્રકાર	સરપંચની બેઠકનો પ્રકાર	ચુંટણીનો પ્રકાર
૧	૨	૩	૪	૫	૬	૭
૧	ખાંભા	સાળવા	—	—	અનુ.જાતિ	પેટા ચુંટણી

(૩) આ જાહેરનામાની ગુજરાત પંચાયત ચટણી નિયમો–૧૯૯૪ નાં નિયમ–૯(૧) અન્વયે સરકારી રાજ્યપત્રમાં પ્રસિધ્ધ કરવામાં આવે છે.

(સહી/-) અવાચ્ય,
કલેક્ટર અમરેલી અને
રાજય ચૂંટણી પંચના અધિકારી

ગુજરાત પંચાયત ચૂંટણી નિયમો – ૧૯૯૪ ના નિયમ – ૯ (૨) અન્વયે ચૂંટણીનું જાહેરનામું.

જિલ્લા કલેકટર કચેરી,
ચુંટણી શાખા,
અમરેલી જિલ્લો, અમરેલી
તારીખ :– ૧ –૪– ૨૦૦૩

ક્રમાંક : ચટણ /ગ્રા.પં/ ૧૩૬૫ /૨૦૦૩

—:: જાહેરનામું ::—

અમરેલી જિલ્લાના ખાંભા તાલુકાની ખાલી પડેલી બેઠકોવાળી ગ્રામ પંચાયતોનાં વોર્ડની બેઠકોની / સરપંચની બેઠકોની પેટા ચૂંટણી.

૧) ગુજરાત પંચાયત અધિનિયમ –૧૯૯૩ ની કલમ –૧૬ ની પેટા કલમ (૧) મુજબ અમરેલી જિલ્લાનાં ખાંભા તાલુકાની ગ્રામ પંચાયતોના વોર્ડની રચના તથા બેઠકોની ફાળવણી રાજય ચૂંટણી પંચના અધિકારી તરીકે કરેલ છે.

૨) ગુજરાત પંચાયત ચૂંટણી નિયમો –૧૯૯૪ ના નિયમ–૯ ના પેટા નિયમ–૨ થી પ્રાપ્ત થયેલ સત્તાની રૂઈએ રાજય ચૂંટણી પંચના અધિકારી તરીકે કલેકટર અમરેલી, અમરેલી જિલ્લાની નીચેની અનુસૂચિના કોલમ નંબર–૨ માં જણાવેલ તાલુકાની સામે કોલમ નં.૩ માં જણાવેલ ગ્રામ પંચાયતોના કોલમ નંબર – ૪ માં જણાવેલ વોર્ડની કોલમ નં ૫ માં જણાવેલ બેઠકો ભરવા માટે સભ્યો ની તથા કોલમ નંબર – ૬ માં જણાવેલ પ્રકારવાળી સરપંચની બેઠકો ભરવા માટે સરપંચની ચૂંટણી યોજવાનો તબક્કાવાર કાર્યક્રમ નીચે જણાવ્યા મુજબ નકકી કરે છે.

	તારીખ	સમય	સ્થળ
(ક). ઉમેદવારીપત્ર રજું કરવાની / ભરવાની છેલ્લી તારીખ	૮-૪-૨૦૦૩	૧૧–૦૦ કલાક થી ૧૫–૦૦ કલાક સુધી.	ચૂંટણી અધિકારી / મદદનીશ ચૂંટણી અધિકારીની કચેરી ખાતે.
(ખ). ઉમેદવારીપત્રોની ચકાસણી ની તારીખ	૯-૪-૨૦૦૩	૧૧–૦૦ કલાક થી ચકાસણી પુરી થાય ત્યાં સુધી.	ચૂંટણી અધિકારીની કચેરી ખાતે.
(ગ). ઉમેદવારીપત્રો પાછા ખેંચી લેવાની છેલ્લી તારીખ	૧૧-૪-૨૦૦૩	૧૫–૦૦ કલાક સુધી	ચૂંટણી અધિકારીની કચેરી ખાતે. (વટાઉખત અધિનિયમ ૧૮૮૧ હેઠળ રજા જાહેર થયેલ ન હોય ચૂંટણી કામગીરી કરવાની રહેશે.)
(ઘ). આવશ્યક હોય તો મતદાનની તારીખ	૨૭-૪-૨૦૦૩	–	–
(ચ). મતદાનનો સમય		સવારના ૮–૦૦ કલાક થી સાંજના ૧૭–૦૦ કલાક સુધી	–
(છ). મતદાનના સ્થળ		–	જિલ્લા ચૂંટણી અધિકારીએ જાહેર કરેલ મતદાન મથકો ઉપર.
(જ). મત ગણતરી માટેની તારીખ તથા સમય	૨૯-૪-૨૦૦૩	સવારના ૯–૦૦ કલાક થી મતગણતરી પુરી થાય ત્યાં સુધી	ચૂંટણી અધિકારી જાહેર કરે તે સ્થળે.
(ઝ). ચૂંટણી પ્રક્રિયા પુરી થવા માટેની તારીખ	મત ગણતરી પુરી થયા તારીખથી સાતમો દિવસ અગર મોડામાં મોડી તા.૫–૫–૨૦૦૩	–	–

INDEX

—અ નુ સૂ ચિ—

ખાંભા તાલુકાની ગ્રામ પંચાયતોની ચૂંટણી યોજવાની છે તેની યાદી.

અ. નં.	તાલુકાનું નામ	ગ્રામ પંચાયતનું નામ	વોર્ડ નંબર / ક્રમાંક	વોર્ડની બેઠકનો પ્રકાર	સરપંચની બેઠકનો પ્રકાર	ચૂંટણીનો પ્રકાર
૧	૨	૩	૪	૫	૬	૭
૧	ખાંભા	સાળવા	—	—	અનુ.જાતિ	પેટા ચુંટણી

(સહી/–) અવાચ્ય,
કલેકટર અમરેલી અને
રાજય ચૂંટણી પંચના અધિકારી

ગુજરાત પંચાયત અધિનિયમ – ૧૯૯૩ ની કલમ – ૧૫ ની પેટા કલમ – ૧ અન્વયે

ચૂંટણીનું જાહેરનામું
જિલ્લા કલેકટર કચેરી, ચુંટણી શાખા,
અમરેલી જિલ્લો
તારીખ :–૧ –૪–૨૦૦૩.

ક્રમાંક : ચટણ /ગ્રા.પં/ ૧૨૩૧ /૨૦૦૩

—:: જાહેરનામું ::—

અમરેલી જિલ્લાના ધારી તાલુકાની ખાલી પડેલી બેઠકોવાળી ગ્રામ પંચાયતોનાં વોર્ડની બેઠકોની / સરપંચની બેઠકોની પેટા ચૂંટણી.

૧) ગુજરાત પંચાયત અધિનિયમ –૧૯૯૩ ની કલમ –૧૬ ની પેટા કલમ (૧) મુજબ અમરેલી જિલ્લાના ધારી તાલુકાની ગ્રામ પંચાયતોના વોર્ડની રચના તથા બેઠકોની ફાળવણી રાજય ચૂંટણી પંચના અધિકારી તરીકે કરેલ છે.

૨) ગુજરાત પંચાયત અધિનિયમ –૧૯૯૩ ની ની કલમ –૧૫ ની પેટા કલમ(૧) થી પ્રાપ્ત થયેલ સત્તાની રૂઈએ રાજય ચૂંટણી પંચના અધિકારી તરીકે કલેકટર, અમરેલી અમરેલી જિલ્લાની નીચેની અનુસૂચિના કોલમ નં.૨ માં જણાવેલ તાલુકાની સામે કોલમ નં.૩ માં જણાવેલ ગ્રામ પંચાયતોનાં કોલમ નં.૪,૫ માં જણાવેલ વોર્ડની બેઠકોની તથા કોલમ નં.૬ માં જણાવેલ સરપંચની બેઠકોની પેટા ચૂંટણી તારીખ ૨૭–૪–૨૦૦૩ ના રોજ યોજવાનું જાહેર કરેલ છે.

INDEX

—અ નુ સૂ ચિ—

ધારી તાલુકાની ગ્રામ પંચાયતોની ચૂંટણી યોજવાની છે તેની યાદી.

અ. નં.	તાલુકાનું નામ	ગ્રામ પંચાયતનું નામ	વોર્ડ નંબર / ક્રમાંક	વોર્ડની બેઠકનો પ્રકાર	સરપંચની બેઠકનો પ્રકાર	ચુંટણીનો પ્રકાર
૧	૨	૩	૪	૫	૬	૭
૧	ધારી	સમઢીયાળાનાના	૧	સામાન્ય	સામાન્ય	પેટા ચુંટણી
			૨	સામાન્ય		
			૩	સામાન્ય સ્ત્રી		
			૪	સામાન્ય સ્ત્રી		
			૫	સામાન્ય		
			૬	સામાન્ય		
			૭	અનુ.જાતિ		

(૩) આ જાહેરનામાની ગુજરાત પંચાયત ચટણી નિયમો–૧૯૯૪ નાં નિયમ–૯(૧) અન્વયે સરકારી રાજયપત્રમાં પ્રસિધ્ધ કરવામાં આવે છે

(સહી/–) અવાચ્ય,

કલેકટર અમરેલી અને
રાજય ચૂંટણી પંચના અધિકારી

ગુજરાત પંચાયત ચૂંટણી નિયમો – ૧૯૯૪ ના નિયમ – ૯ (૨) અન્વયે ચૂંટણીનું જાહેરનામું.

જિલ્લા કલેકટર કચેરી,
ચુંટણી શાખા,
અમરેલી જિલ્લો, અમરેલી
તારીખ :– ૧ –૪– ૨૦૦૩

ક્રમાંક : ચટણ /ગ્રા.પં/ ૧૩૬૫ /૨૦૦૩

—:: **જાહેરનામું** ::—

અમરેલી જિલ્લાના ધારી તાલુકાની ખાલી પડેલી બેઠકોવાળી ગ્રામ પંચાયતોનાં વોર્ડની બેઠકોની / સરપંચની બેઠકોની પેટા ચૂંટણી.

૧) ગુજરાત પંચાયત અધિનિયમ –૧૯૯૩ ની કલમ –૧૬ ની પેટા કલમ (૧) મુજબ અમરેલી જિલ્લાનાં ધારી તાલુકાની ગ્રામ પંચાયતોના વોર્ડની રચના તથા બેઠકોની ફાળવણી રાજય ચૂંટણી પંચના અધિકારી તરીકે કરેલ છે.

૨) ગુજરાત પંચાયત ચૂંટણી નિયમો –૧૯૯૪ ના નિયમ–૯ ના પેટા નિયમ–૨ થી પ્રાપ્ત થયેલ સત્તાની રૂઈએ રાજય ચૂંટણી પંચના અધિકારી તરીકે કલેકટર અમરેલી, અમરેલી જિલ્લાની નીચેની અનુસૂચિના કોલમ નંબર–૨ માં જણાવેલ તાલુકાની સામે કોલમ નં.૩ માં જણાવેલ ગ્રામ પંચાયતોના કોલમ નંબર – ૪ માં જણાવેલ વોર્ડની કોલમ નં ૫ માં જણાવેલ બેઠકો ભરવા માટે સભ્યો ની તથા કોલમ નંબર – ૬ માં જણાવેલ પ્રકારવાળી સરપંચની બેઠકો ભરવા માટે સરપંચની ચૂંટણી યોજવાનો તબક્કાવાર કાર્યક્રમ નીચે જણાવ્યા મુજબ નક્કી કરે છે.

	તારીખ	સમય	સ્થળ
(ક). ઉમેદવારીપત્ર રજુ કરવાની / ભરવાની છેલ્લી તારીખ	૮-૪-૨૦૦૩	૧૧–૦૦ કલાક થી ૧૫–૦૦ કલાક સુધી.	ચૂંટણી અધિકારી / મદદનીશ ચૂંટણી અધિકારીની કચેરી ખાતે.
(ખ). ઉમેદવારીપત્રોની ચકાસણી ની તારીખ	૯-૪-૨૦૦૩	૧૧–૦૦ કલાક થી ચકાસણી પુરી થાય ત્યાં સુધી.	ચૂંટણી અધિકારીની કચેરી ખાતે.
(ગ). ઉમેદવારીપત્રો પાછા ખેંચી લેવાની છેલ્લી તારીખ	૧૧-૪-૨૦૦૩	૧૫–૦૦ કલાક સુધી	ચૂંટણી અધિકારીની કચેરી ખાતે. (વટાઉખત અધિનિયમ ૧૮૮૧ હેઠળ રજા જાહેર થયેલ ન હોય ચૂંટણી કામગીરી કરવાની રહેશે)

INDEX

(ઘ). આવશ્યક હોય તો મતદાનની તારીખ	૨૭-૪-૨૦૦૩	—	—
(ચ). મતદાનનો સમય		સવારના ૮—૦૦ કલાક થી સાંજના ૧૭—૦૦ કલાક સુધી	—
(છ). મતદાનના સ્થળ		—	જિલ્લા ચૂંટણી અધિકારીએ જાહેર કરેલ મતદાન મથકો ઉપર.
(જ). મત ગણતરી માટેની તારીખ તથા સમય	૨૯-૪-૨૦૦૩	સવારના ૯—૦૦ કલાક થી મતગણતરી પુરી થાય ત્યાં સુધી	ચૂંટણી અધિકારી જાહેર કરે તે સ્થળે:
(ઝ). ચૂંટણી પ્રક્રિયા પુરી થવા માટેની તારીખ	મત ગણતરી પુરી થયા તારીખથી સાતમો દિવસ અગર મોડામાં મોડી તા.૫—૫—૨૦૦૩	—	—

—અ નુ સૂ ચિ—

ધારી તાલુકાની ગ્રામ પંચાયતોની ચૂંટણી યોજવાની છે તેની યાદી.

અ. નં.	તાલુકાનું નામ	ગ્રામ પંચાયતનું નામ	વોર્ડ નંબર / ક્રમાંક	વોર્ડની બેઠકનો પ્રકાર	સરપંચની બેઠકનો પ્રકાર	ચુંટણીનો પ્રકાર
૧	૨	૩	૪	૫	૬	૭
૧	ધારી	સમઢીયાળાનાના	૧	સામાન્ય	સામાન્ય	પેટા ચુંટણી
			૨	સામાન્ય		
			૩	સામાન્ય સ્ત્રી		
			૪	સામાન્ય સ્ત્રી		
			૫	સામાન્ય		
			૬	સામાન્ય		
			૭	અનુ.જાતિ		

(સહી/–) અવાચ્ય,
કલેકટર અમરેલી અને
રાજ્ય ચૂંટણી પંચના અધિકારી

INDEX

ગુજરાત પંચાયત અધિનિયમ – ૧૯૯૩ ની કલમ – ૧૫ ની પેટા કલમ – ૧ અન્વયે

ચૂંટણીનું જાહેરનામું

જિલ્લા કલેકટર કચેરી, ચુંટણી શાખા,

અમરેલી જિલ્લો

તારીખ :–૧ –૪–૨૦૦૩.

ક્રમાંક : ચટણ /ગ્રા.પં/ ૧૨૩૧ /૨૦૦૩

–:: જાહેરનામું ::–

અમરેલી જિલ્લાના **બાબરા** તાલુકાની ખાલી પડેલી બેઠકોવાળી ગ્રામ પંચાયતોનાં વોર્ડની બેઠકોની / સરપંચની બેઠકોની **પેટા ચૂંટણી.**

૧) ગુજરાત પંચાયત અધિનિયમ –૧૯૯૩ ની કલમ –૧૬ ની પેટા કલમ (૧) મુજબ અમરેલી જિલ્લાના **બાબરા** તાલુકાની ગ્રામ પંચાયતોનાં વોર્ડની રચના તથા બેઠકોની ફાળવણી રાજ્ય ચૂંટણી પંચના અધિકારી તરીકે કરેલ છે.

૨) ગુજરાત પંચાયત અધિનિયમ –૧૯૯૩ ની ની કલમ –૧૫ ની પેટા કલમ(૧) થી પ્રાપ્ત થયેલ સત્તાની રૂઈએ રાજ્ય ચૂંટણી પંચના અધિકારી તરીકે **કલેકટર, અમરેલી** અમરેલી જિલ્લાની નીચેની અનુસૂચિના કોલમ નં.૨ માં જણાવેલ તાલુકાની સામે કોલમ નં.૩ માં જણાવેલ ગ્રામ પંચાયતોનાં કોલમ નં.૪,૫ માં જણાવેલ વોર્ડની બેઠકોની તથા કોલમ નં.૬ માં જણાવેલ સરપંચની બેઠકોની પેટા ચૂંટણી તારીખ ૨૭–૪–૨૦૦૩ ના રોજ યોજવાનું જાહેર કરેલ છે.

INDEX

—અ નુ સૂ ચિ—

બાબરા તાલુકાની ગ્રામ પંચાયતોની ચૂંટણી યોજવાની છે તેની યાદી.

અ. નં.	તાલુકાનું નામ	ગ્રામ પંચાયતનું નામ	વોર્ડ નંબર / ક્રમાંક	વોર્ડની બેઠકનો પ્રકાર	સરપંચની બેઠકનો પ્રકાર	ચુંટણીનો પ્રકાર
૧	૨	૩	૪	૫	૬	૭
૧	બાબરા	ખીજડીયા કોટડા	૧ ૨ ૩ ૪ ૬	સા.શૈ.પછાતવર્ગ સામાન્ય સામાન્ય સ્ત્રી સામાન્ય સ્ત્રી અનુ.જાતિ	——	પેટા ચુંટણી
		વાંડલીયા	૭	સામાન્ય	——	પેટાચૂંટણી
		ગળકોટડી	૬	સામાન્ય	——	પેટાચૂંટણી

(૩) આ જાહેરનામાની ગુજરાત પંચાયત ચટણી નિયમો–૧૯૯૪ નાં નિયમ–૯(૧) અન્વયે સરકારી રાજયપત્રમાં પ્રસિધ્ધ કરવામાં આવે છે.

(સહી/–) અવાચ્ય,
કલેકટર અમરેલી અને
રાજય ચૂંટણી પંચના અધિકારી

ગુજરાત પંચાયત ચૂંટણી નિયમો – ૧૯૯૪ ના નિયમ – ૯ (૨) અન્વયે ચૂંટણીનું જાહેરનામું.

જિલ્લા કલેકટર કચેરી,
ચુંટણી શાખા,
અમરેલી જિલ્લો, અમરેલી
તારીખ :– ૧ –૪– ૨૦૦૩

ક્રમાંક : ચટણ /ગ્રા.પં/ ૧૩૬૫ /૨૦૦૩

—:: જાહેરનામું ::—

અમરેલી જિલ્લાના બાબરા તાલુકાની ખાલી પડેલી બેઠકોવાળી ગ્રામ પંચાયતોનાં વોર્ડની બેઠકોની / સરપંચની બેઠકોની પેટા ચૂંટણી.

૧) ગુંજરાત પંચાયત અધિનિયમ –૧૯૯૩ ની કલમ –૧૬ ની પેટા કલમ (૧) મુજબ અમરેલી જિલ્લાનાં બાબરા તાલુકાની ગ્રામ પંચાયતોના વોર્ડની રચના તથા બેઠકોની ફાળવણી રાજય ચૂંટણી પંચના અધિકારી તરીકે કરેલ છે.

૨) ગુજરાત પંચાયત ચૂંટણી નિયમો –૧૯૯૪ ના નિયમ–૯ ના પેટા નિયમ–૨ થી પ્રાપ્ત થયેલ સત્તાની રૂઈએ રાજય ચૂંટણી પંચના અધિકારી તરીકે કલેકટર અમરેલી, અમરેલી જિલ્લાની નીચેની અનુસૂચિના કોલમ નંબર–૨ માં જણાવેલ તાલુકાની સામે કોલમ નં.૩ માં જણાવેલ ગ્રામ પંચાયતોના કોલમ નંબર – ૪ માં જણાવેલ વોર્ડની કોલમ નં ૫ માં જણાવેલ બેઠકો ભરવા માટે સભ્યો ની તથા કોલમ નંબર – ૬ માં જણાવેલ પ્રકારવાળી સરપંચની બેઠકો ભરવા માટે સરપંચની ચૂંટણી યોજવાનો તબક્કાવાર કાર્યક્રમ નીચે જણાવ્યા મુજબ નકકી કરે છે.

INDEX

	તારીખ	સમય	સ્થળ
(ક). ઉમેદવારીપત્ર રજુ કરવાની/ભરવાની છેલ્લી તારીખ	૮-૪-૨૦૦૩	૧૧-૦૦ કલાક થી ૧૫-૦૦ કલાક સુધી.	ચૂંટણી અધિકારી / મદદનીશ ચૂંટણી અધિકારીની કચેરી ખાતે.
(ખ). ઉમેદવારીપત્રોની ચકાસણી ની તારીખ	૯-૪-૨૦૦૩	૧૧-૦૦ કલાક થી ચકાસણી પુરી થાય ત્યાં સુધી.	ચૂંટણી અધિકારીની કચેરી ખાતે.
(ગ). ઉમેદવારીપત્રો પાછા ખેંચી લેવાની છેલ્લી તારીખ	૧૧-૪-૨૦૦૩	૧૫-૦૦ કલાક સુધી	ચૂંટણી અધિકારીની કચેરી ખાતે. (વટાઉખત અધિનિયમ ૧૮૮૧ હેઠળ રજા જાહેર થયેલ ન હોય ચૂંટણી કામગીરી કરવાની રહેશે.)
(ઘ). આવશ્યક હોય તો મતદાનની તારીખ	૨૭-૪-૨૦૦૩	—	—
(ચ). મતદાનનો સમય		સવારના ૮-૦૦ કલાક થી સાંજના ૧૭-૦૦ કલાક સુધી	—
(છ). મતદાનના સ્થળ		—	જિલ્લા ચૂંટણી અધિકારીએ જાહેર કરેલ મતદાન મથકો ઉપર.
(જ). મત ગણતરી માટેની તારીખ તથા સમય	૨૯-૪-૨૦૦૩	સવારના ૯-૦૦ કલાક થી મતગણતરી પુરી થાય ત્યાં સુધી	ચૂંટણી અધિકારી જાહેર કરે તે સ્થળે.
(ઝ). ચૂંટણી પ્રક્રિયા પુરી થવા માટેની તારીખ	મત ગણતરી પુરી થયા તારીખથી સાતમો દિવસ અગર મોડામાં મોડી તા.૫-૫-૨૦૦૩	—	—

—અ નુ સૂ ચિ—

બાબરા તાલુકાની ગ્રામ પંચાયતોની ચૂંટણી યોજવાની છે તેની યાદી.

અ. નં.	તાલુકાનું નામ	ગ્રામ પંચાયતનું નામ	વોર્ડ નંબર / ક્રમાંક	વોર્ડની બેઠકનો પ્રકાર	સરપંચની બેઠકનો પ્રકાર	ચુંટણીનો પ્રકાર
૧	૨	૩	૪	૫	૬	૭
૧	બાબરા	ખીજડીયા કોટડા	૧ ૨ ૩ ૪ ૬	સા.શૈ.પછાતવર્ગ સામાન્ય સામાન્ય સ્ત્રી સામાન્ય સ્ત્રી અનુ.જાતિ	---	પેટા ચુંટણી
		વાંડલીયા	૭	સામાન્ય	---	પેટાચૂંટણી
		ગળકોટડી	૬	સામાન્ય	---	પેટાચૂંટણી

(સહી/-) અવાચ્ય,
કલેકટર અમરેલી અને
રાજય ચૂંટણી પંચના અધિકારી

INDEX

ગુજરાત પંચાયત અધિનિયમ – ૧૯૯૩ ની કલમ – ૧૫ ની પેટા કલમ – ૧ અન્વયે.

ચૂંટણીનું જાહેરનામું

જિલ્લા કલેક્ટર કચેરી, ચુંટણી શાખા,

અમરેલી જિલ્લો

તારીખ :–૧ –૪–૨૦૦૩.

ક્રમાંક : ચટણ /ગ્રા.પં/ ૧૨૩૧ /૨૦૦૩

–:: જાહેરનામું ::–

અમરેલી જિલ્લાના લાઠી તાલુકાની ખાલી પડેલી બેઠકોવાળી ગ્રામ પંચાયતોનાં વોર્ડની બેઠકોની / સરપંચની બેઠકોની પેટા ચૂંટણી.

૧) ગુજરાત પંચાયત અધિનિયમ –૧૯૯૩ ની કલમ –૧૬ ની પેટા કલમ (૧) મુજબ અમરેલી જિલ્લાના લાઠી તાલુકાની ગ્રામ પંચાયતોના વોર્ડની રચના તથા બેઠકોની ફાળવણી રાજ્ય ચૂંટણી પંચના અધિકારી તરીકે કરેલ છે.

૨) ગુજરાત પંચાયત અધિનિયમ –૧૯૯૩ ની ની કલમ –૧૫ ની પેટા કલમ(૧) થી પ્રાપ્ત થયેલ સત્તાની રૂઈએ રાજય ચૂંટણી પંચના અધિકારી તરીકે કલેકટર, અમરેલી અમરેલી જિલ્લાની નીચેની અનુસૂચિના કોલમ નં.૨ માં જણાવેલ તાલુકાની સામે કોલમ નં.૩ માં જણાવેલ ગ્રામ પંચાયતોનાં કોલમ નં.૪,૫ માં જણાવેલ વોર્ડની બેઠકોની તથા કોલમ નં.૬ માં જણાવેલ સરપંચની બેઠકોની પેટા ચૂંટણી તારીખ ૨૭–૪–૨૦૦૩ ના રોજ યોજવાનું જાહેર કરેલ છે.

–અ નુ સૂ ચિ–

લાઠી તાલુકાની ગ્રામ પંચાયતોની ચૂંટણી યોજવાની છે તેની યાદી.

અ. નં.	તાલુકાનું નામ	ગ્રામ પંચાયતનું નામ	વોર્ડ નંબર / ક્રમાંક	વોર્ડની બેઠકનો પ્રકાર	સરપંચની બેઠકનો પ્રકાર	ચુંટણીનો પ્રકાર
૧	૨	૩	૪	૫	૬	૭
૧	લાઠી	દેરડી જાનબાઈ	૪	સામાન્ય સ્ત્રી	---	પેટા ચુંટણી

(૩) આ જાહેરનામાની ગુજરાત પંચાયત ચટણી નિયમો–૧૯૯૪ નાં નિયમ–૯(૧) અન્વયે સરકારી રાજયપત્રમાં પ્રસિધ્ધ કરવામાં આવે છે.

(સહી/–) અવાચ્ય.

કલેકટર અમરેલી અને
રાજય ચૂંટણી પંચના અધિકારી

INDEX

ગુજરાત પંચાયત ચૂંટણી નિયમો – ૧૯૯૪ ના નિયમ – ૯ (૨) અન્વયે ચૂંટણીનું જાહેરનામું.

જિલ્લા કલેક્ટર કચેરી,
ચૂંટણી શાખા,
અમરેલી જિલ્લો, અમરેલી
તારીખ :– ૧ –૪– ૨૦૦૩

ક્રમાંક : ચટણ /ગ્રા.પં/ ૧૩૬૫ /૨૦૦૩

–:: જાહેરનામું ::–

અમરેલી જિલ્લાના **લાઠી** તાલુકાની ખાલી પડેલી બેઠકોવાળી ગ્રામ પંચાયતોનાં વોર્ડની બેઠકોની / સરપંચની બેઠકોની **પેટા ચૂંટણી.**

૧) ગુજરાત પંચાયત અધિનિયમ –૧૯૯૩ ની કલમ –૧૬ ની પેટા કલમ (૧) મુજબ **અમરેલી** જિલ્લાનાં **લાઠી** તાલુકાની ગ્રામ પંચાયતોના વોર્ડની રચના તથા બેઠકોની ફાળવણી રાજ્ય ચૂંટણી પંચના અધિકારી તરીકે કરેલ છે.

૨) ગુજરાત પંચાયત ચૂંટણી નિયમો –૧૯૯૪ ના નિયમ–૯ ના પેટા નિયમ–૨ થી પ્રાપ્ત થયેલ સત્તાની રૂઈએ રાજ્ય ચૂંટણી પંચના અધિકારી તરીકે **કલેક્ટર અમરેલી, અમરેલી** જિલ્લાની નીચેની અનુસૂચિના કોલમ નંબર–૨ માં જણાવેલ તાલુકાની સામે કોલમ નં.૩ માં જણાવેલ ગ્રામ પંચાયતોના કોલમ નંબર – ૪ માં જણાવેલ વોર્ડની કોલમ નં ૫ માં જણાવેલ બેઠકો ભરવા માટે સભ્યો ની તથા કોલમ નંબર – ૬ માં જણાવેલ પ્રકારવાળી સરપંચની બેઠકો ભરવા માટે સરપંચની ચૂંટણી યોજવાનો તબક્કાવાર કાર્યક્રમ નીચે જણાવ્યા મુજબ નક્કી કરે છે.

	તારીખ	સમય	સ્થળ
(ક). ઉમેદવારીપત્ર રજુ કરવાની / ભરવાની છેલ્લી તારીખ	૮-૪-૨૦૦૩	૧૧–૦૦ કલાક થી ૧૫–૦૦ કલાક સુધી.	ચૂંટણી અધિકારી / મદદનીશ ચૂંટણી અધિકારીની કચેરી ખાતે.
(ખ). ઉમેદવારીપત્રોની ચકાસણી ની તારીખ	૯-૪-૨૦૦૩	૧૧–૦૦ કલાક થી ચકાસણી પુરી થાય ત્યાં સુધી.	ચૂંટણી અધિકારીની કચેરી ખાતે.
(ગ). ઉમેદવારીપત્રો પાછા ખેંચી લેવાની છેલ્લી તારીખ	૧૧-૪-૨૦૦૩	૧૫–૦૦ કલાક સુધી	ચૂંટણી અધિકારીની કચેરી ખાતે. (વટાઉખત અધિનિયમ ૧૮૮૧ હેઠળ રજા જાહેર થયેલ ન હોય ચૂંટણી કામગીરી કરવાની રહેશે.)
(ઘ). આવશ્યક હોય તો મતદાનની તારીખ	૨૭-૪-૨૦૦૩	–	–
(ચ). મતદાનનો સમય		સવારના ૮–૦૦ કલાક થી સાંજના ૧૭–૦૦ કલાક સુધી	–
(છ). મતદાનના સ્થળ		–	જિલ્લા ચૂંટણી અધિકારીએ જાહેર કરેલ મતદાન મથકો ઉપર.
(જ). મત ગણતરી માટેની તારીખ તથા સમય	૨૯-૪-૨૦૦૩	સવારના ૯–૦૦ કલાક થી મતગણતરી પુરી થાય ત્યાં સુધી	ચૂંટણી અધિકારી જાહેર કરે તે સ્થળે.
(ઝ). ચૂંટણી પ્રક્રિયા પુરી થવા માટેની તારીખ	મત ગણતરી પુરી થયા તારીખથી સાતમો દિવસ અગર મોડામાં મોડી તા.૫–૫–૨૦૦૩	–	–

INDEX

—અ નુ સૂ ચિ—

લાઠી તાલુકાની ગ્રામ પંચાયતોની ચૂંટણી યોજવાની છે તેની યાદી.

અ. નં.	તાલુકાનું નામ	ગ્રામ પંચાયતનું નામ	વોર્ડ નંબર / ક્રમાંક	વોર્ડની બેઠકનો પ્રકાર	સરપંચની બેઠકનો પ્રકાર	ચુંટણીનો પ્રકાર
૧	૨	૩	૪	૫	૬	૭
૧	લાઠી	દેરડી જાનબાઈ	૪	સામાન્ય સ્ત્રી	—	પેટા ચુંટણી

(સહી/-) અવાચ્ય,
કલેક્ટર અમરેલી અને
રાજ્ય ચૂંટણી પંચના અધિકારી

ગુજરાત પંચાયત અધિનિયમ – ૧૯૯૩ ની કલમ – ૧૫ ની પેટા કલમ – ૧ અન્વયે

ચૂંટણીનું જાહેરનામું
જિલ્લા કલેક્ટર કચેરી, ચુંટણી શાખા,
અમરેલી જિલ્લો
તારીખ :–૧ –૪–૨૦૦૩.

ક્રમાંક : ચટણ /ગ્રા.પં/ ૧૨૩૧ /૨૦૦૩

જાહેરનામું

અમરેલી જિલ્લાના જાફરાબાદ તાલુકાની ખાલી પડેલી બેઠકોવાળી ગ્રામ પંચાયતોનાં વોર્ડની બેઠકોની / સરપંચની બેઠકોની પેટા ચૂંટણી.

૧) ગુજરાત પંચાયત અધિનિયમ –૧૯૯૩ ની કલમ –૧૬ ની પેટા કલમ (૧) મુજબ અમરેલી જિલ્લાના જાફરાબાદ તાલુકાની ગ્રામ પંચાયતોના વોર્ડની રચના તથા બેઠકોની ફાળવણી રાજ્ય ચૂંટણી પંચના અધિકારી તરીકે કરેલ છે.

૨) ગુજરાત પંચાયત અધિનિયમ –૧૯૯૩ ની ની કલમ –૧૫ ની પેટા કલમ(૧) થી પ્રાપ્ત થયેલ સત્તાની રૂઈએ રાજ્ય ચૂંટણી પંચના અધિકારી તરીકે કલેક્ટર, અમરેલી અમરેલા જિલ્લાની નીચેની અનુસૂચિના કોલમ નં.૨ માં જણાવેલ તાલુકાની સામે કોલમ નં.૩ માં જણાવેલ ગ્રામ પંચાયતોનાં કોલમ નં.૪,૫ માં જણાવેલ વોર્ડની બેઠકોની તથા કોલમ નં.૬ માં જણાવેલ સરપંચની બેઠકોની પેટા ચૂંટણી તારીખ ૨૭–૪–૨૦૦૩ ના રોજ યોજવાનું જાહેર કરેલ છે.

INDEX

—અ નુ સૂ ચિ—

જાફરાબાદ તાલુકાની ગ્રામ પંચાયતોની ચૂંટણી યોજવાની છે તેની યાદી.

અ. નં.	તાલુકાનું નામ	ગ્રામ પંચાયતનું નામ	વોર્ડ નંબર / ક્રમાંક	વોર્ડની બેઠકનો પ્રકાર	સરપંચની બેઠકનો પ્રકાર	ચુંટણીનો પ્રકાર
૧	૨	૩	૪	૫	૬	૭
૧	જાફરાબાદ	મીઠાપુર	૩	સામાન્ય	—	પેટા ચુંટણી

(૩) આ જાહેરનામાની ગુજરાત પંચાયત ચટણી નિયમો–૧૯૯૪ નાં નિયમ–૯(૧) અન્વયે સરકારી રાજયપત્રમાં પ્રસિધ્ધ કરવામાં આવે છે.

(સહી/–) અવાચ્ય,

કલેકટર અમરેલી અને
રાજય ચૂંટણી પંચના અધિકારી

ગુજરાત પંચાયત ચૂંટણી નિયમો – ૧૯૯૪ ના નિયમ – ૯ (૨) અન્વયે ચૂંટણીનું જાહેરનામું.

જિલ્લા કલેકટર કચેરી,
ચુંટણી શાખા,
અમરેલી જિલ્લો, અમરેલી
તારીખ :– ૧ –૪– ૨૦૦૩

ક્રમાંક : ચટણ /ગ્રા.પં/ ૧૩૬૫ /૨૦૦૩

—:: જાહેરનામું ::—

અમરેલી જિલ્લાના જાફરાબાદ તાલુકાની ખાલી પડેલી બેઠકોવાળી ગ્રામ પંચાયતોનાં વોર્ડની બેઠકોની / સરપંચની બેઠકોની **પેટા ચૂંટણી.**

૧) ગુજરાત પંચાયત અધિનિયમ –૧૯૯૩ ની કલમ –૧૬ ની પેટા કલમ (૧) મુજબ **અમરેલી** જિલ્લાનાં **જાફરાબાદ** તાલુકાની ગ્રામ પંચાયતોના વોર્ડની રચના તથા બેઠકોની ફાળવણી રાજય ચૂંટણી પંચના અધિકારી તરીકે કરેલ છે.

૨) ગુજરાત પંચાયત ચૂંટણી નિયમો –૧૯૯૪ ના નિયમ–૯ ના પેટા નિયમ–૨ થી પ્રાપ્ત થયેલ સત્તાની રૂઈએ રાજય ચૂંટણી પંચના અધિકારી તરીકે **કલેકટર અમરેલી, અમરેલી** જિલ્લાની નીચેની અનુસૂચિના કોલમ નંબર–૨ માં જણાવેલ તાલુકાની સામે કોલમ નં.૩ માં જણાવેલ ગ્રામ પંચાયતોના કોલમ નંબર – ૪ માં જણાવેલ વોર્ડની કોલમ નં ૫ માં જણાવેલ બેઠકો ભરવા માટે સભ્યો ની તથા કોલમ નંબર – ૬ માં જણાવેલ પ્રકારવાળી સરપંચની બેઠકો ભરવા માટે સરપંચની ચૂંટણી યોજવાનો તબક્કાવાર કાર્યક્રમ નીચે જણાવ્યા મુજબ નકકી કરે છે.

INDEX

	તારીખ	સમય	સ્થળ
(ક). ઉમેદવારીપત્ર રજુ કરવાની / ભરવાની છેલ્લી તારીખ	૮-૪-૨૦૦૩	૧૧–૦૦ કલાક થી ૧૫–૦૦ કલાક સુધી.	ચૂંટણી અધિકારી / મદદનીશ ચૂંટણી અધિકારીની કચેરી ખાતે.
(ખ). ઉમેદવારીપત્રોની ચકાસણી ની તારીખ	૯-૪-૨૦૦૩	૧૧–૦૦ કલાક થી ચકાસણી પુરી થાય ત્યાં સુધી.	ચૂંટણી અધિકારીની કચેરી ખાતે.
(ગ). ઉમેદવારીપત્રો પાછા ખેંચી લેવાની છેલ્લી તારીખ	૧૧-૪-૨૦૦૩	૧૫–૦૦ કલાક સુધી	ચૂંટણી અધિકારીની કચેરી ખાતે. (નેગોશીએબલ ઈન્સ્ટ્રુમેન્ટ અધિનિયમ ૧૮૮૧ હેઠળ રજા જાહેર થયેલ ન હોય ચૂંટણી કામગીરી કરવાની રહેશે.)
(ઘ). આવશ્યક હોય તો મતદાનની તારીખ	૨૭-૪-૨૦૦૩	—	—
(ચ). મતદાનનો સમય		સવારના ૮–૦૦ કલાક થી સાંજના ૧૭–૦૦ કલાક સુધી	—
(છ). મતદાનના સ્થળ		—	જિલ્લા ચૂંટણી અધિકારીએ જાહેર કરેલ મતદાન મથકો ઉપર.
(જ). મત ગણતરી માટેની તારીખ તથા સમય	૨૯-૪-૨૦૦૩	સવારના ૯–૦૦ કલાક થી મતગણતરી પુરી થાય ત્યાં સુધી	ચૂંટણી અધિકારી જાહેર કરે તે સ્થળે.
(ઝ). ચૂંટણી પ્રક્રિયા પુરી થવા માટેની તારીખ	મત ગણતરી પુરી થયા તારીખથી સાતમો દિવસ અગર મોડામાં મોડી તા.૫–૫–૨૦૦૩	—	—

–અ નુ સૂ ચિ–

જાફરાબાદ તાલુકાની ગ્રામ પંચાયતોની ચૂંટણી યોજવાની છે તેની યાદી.

અ. નં.	તાલુકાનું નામ	ગ્રામ પંચાયતનું નામ	વોર્ડ નંબર / ક્રમાંક	વોર્ડની બેઠકનો પ્રકાર	સરપંચની બેઠકનો પ્રકાર	ચુંટણીનો પ્રકાર
૧	૨	૩	૪	૫	૬	૭
૧	જાફરાબાદ	મીઠાપુર	૩	સામાન્ય	—	પેટા ચુંટણી

(સહી/–) અવાચ્ય,
કલેકટર અમરેલી અને
રાજ્ય ચૂંટણી પંચના અધિકારી

INDEX

ગુજરાત પંચાયત અધિનિયમ – ૧૯૯૩ ની કલમ – ૧૫ ની પેટા કલમ – ૧ અન્વયે

ચૂંટણીનું જાહેરનામું

જિલ્લા કલેક્ટર કચેરી, ચુંટણી શાખા,

અમરેલી જિલ્લો

તારીખ :–૧ –૪–૨૦૦૩.

ક્રમાંક : ચટણ /ગ્રા.પં/ ૧૨૩૧ /૨૦૦૩

–:: જાહેરનામું ::–

અમરેલી જિલ્લાના અમરેલી તાલુકાની ખાલી પડેલી બેઠકોવાળી ગ્રામ પંચાયતોનાં વોર્ડની બેઠકોની / સરપંચની બેઠકોની મધ્યસત્ર/ પેટા ચૂંટણી.

૧) ગુજરાત પંચાયત અધિનિયમ –૧૯૯૩ ની કલમ –૧૬ ની પેટા કલમ (૧) મુજબ અમરેલી જિલ્લાના અમરેલી તાલુકાની ગ્રામ પંચાયતોના વોર્ડની રચના તથા બેઠકોની ફાળવણી રાજય ચૂંટણી પંચના અધિકારી તરીકે કરેલ છે.

૨) ગુજરાત પંચાયત અધિનિયમ –૧૯૯૩ ની ની કલમ –૧૫ ની પેટા કલમ(૧) થી પ્રાપ્ત થયેલ સત્તાની રૂઈએ રાજય ચૂંટણી પંચના અધિકારી તરીકે કલેકટર, અમરેલી અમરેલી જિલ્લાની નીચેની અનુસૂચિના કોલમ નં.૨ માં જણાવેલ તાલુકાની સામે કોલમ નં.૩ માં જણાવેલ ગ્રામ પંચાયતોનાં કોલમ નં.૪,૫ માં જણાવેલ વોર્ડની બેઠકોની તથા કોલમ નં.૬ માં જણાવેલ સરપંચની બેઠકોની મધ્યસત્ર/પેટા ચૂંટણી તારીખ ૨૭–૪–૨૦૦૩ ના રોજ યોજવાનું જાહેર કરેલ છે.

INDEX

—અ નુ સૂ ચિ—

અમરેલી તાલુકાની ગ્રામ પંચાયતોની ચૂંટણી યોજવાની છે તેની યાદી.

અ. નં.	તાલુકાનું નામ	ગ્રામ પંચાયતનું નામ	વોર્ડ નંબર / ક્રમાંક	વોર્ડની બેઠકનો પ્રકાર	સરપંચની બેઠકનો પ્રકાર	ચુંટણીનો પ્રકાર
૧	૨	૩	૪	૫	૬	૭
૧	અમરેલી	મોણપુર	૨ ૫ ૮	સામાન્ય સામાન્ય સ્ત્રી સામાન્ય	——	પેટા ચુંટણી
		મોટા ભંડારીયા	૭	સામાન્ય	——	પેટાચૂંટણી
		ચિતલ—જસવંતગઢ —ટીબા	૧૮	સામાન્ય સ્ત્રી	——	પેટાચૂંટણી
		વરસડા	૪	સામાન્ય	——	પેટાચૂંટણી
		સરંભડા	૧ ૨ ૩ ૪ ૫ ૬ ૭ ૮ ૯	સામાન્ય સ્ત્રી સા.શૈ.પછાતવર્ગ સામાન્ય સામાન્ય સ્ત્રી સામાન્ય સામાન્ય સામાન્ય અનુ.જાતિ સ્ત્રી સામાન્ય	સામાન્ય	મધ્યસત્ર ચૂંટણી

(૩) આ જાહેરનામાની ગુજરાત પંચાયત ચટણી નિયમો—૧૯૯૪ નાં નિયમ—૯(૧) અન્વયે સરકારી રાજયપત્રમાં પ્રસિધ્ધ કરવામાં આવે છે.

(સહી/—) અવાચ્ય,

કલેકટર અમરેલી અને
રાજય ચૂંટણી પંચના અધિકારી

ગુજરાત પંચાયત ચૂંટણી નિયમો — ૧૯૯૪ ના નિયમ — ૯ (૨) અન્વયે ચૂંટણીનું જાહેરનામું.

જિલ્લા કલેકટર કચેરી,
ચુંટણી શાખા,
અમરેલી જિલ્લો, અમરેલી
તારીખ :— ૧ —૪— ૨૦૦૩

ક્રમાંક : ચટણ /ગ્રા.પં/ ૧૩૬૫ /૨૦૦૩

—:: જાહેરનામું ::—

અમરેલી જિલ્લાના **અમરેલી** તાલુકાની ખાલી પડેલી બેઠકોવાળી ગ્રામ પંચાયતોનાં વોર્ડની બેઠકોની / સરપંચની બેઠકોની **મધ્યસત્ર/પેટા ચૂંટણી.**

૧) ગુજરાત પંચાયત અધિનિયમ—૧૯૯૩ ની કલમ —૧૬ ની પેટા કલમ (૧) મુજબ **અમરેલી** જિલ્લાનાં **અમરેલી** તાલુકાની ગ્રામ પંચાયતોના વોર્ડની રચના તથા બેઠકોની ફાળવણી રાજય ચૂંટણી પંચના અધિકારી તરીકે કરેલ છે.

૨) ગુજરાત પંચાયત ચૂંટણી નિયમો —૧૯૯૪ ના નિયમ—૯ ના પેટા નિયમ—૨ થી પ્રાપ્ત થયેલ સત્તાની રૂઈએ રાજય ચૂંટણી પંચના અધિકારી તરીકે **કલેકટર અમરેલી, અમરેલી** જિલ્લાની નીચેની અનુસૂચિના કોલમ નંબર—૨ માં જણાવેલ તાલુકાની સામે કોલમ નં.૩ માં જણાવેલ ગ્રામ પંચાયતોના કોલમ નંબર — ૪ માં જણાવેલ વોર્ડની કોલમ નં ૫ માં જણાવેલ બેઠકો ભરવા માટે સભ્યો ની તથા કોલમ નંબર — ૬ માં જણાવેલ પ્રકારવાળી સરપંચની બેઠકો ભરવા માટે સરપંચની ચૂંટણી યોજવાનો તબક્કાવાર કાર્યક્રમ નીચે જણાવ્યા મુજબ નકકી કરે છે.

INDEX

	તારીખ	સમય	સ્થળ
(ક). ઉમેદવારીપત્ર રજુ કરવાની / ભરવાની છેલ્લી તારીખ	૮-૪-૨૦૦૩	૧૧–૦૦ કલાક થી ૧૫–૦૦ કલાક સુધી.	ચૂંટણી અધિકારી / મદદનીશ ચૂંટણી અધિકારીની કચેરી ખાતે.
(ખ). ઉમેદવારીપત્રોની ચકાસણી ની તારીખ	૯-૪-૨૦૦૩	૧૧–૦૦ કલાક થી ચકાસણી પુરી થાય ત્યાં સુધી.	ચૂંટણી અધિકારીની કચેરી ખાતે.
(ગ). ઉમેદવારીપત્રો પાછા ખેંચી લેવાની છેલ્લી તારીખ	૧૧-૪-૨૦૦૩	૧૫–૦૦ કલાક સુધી	ચૂંટણી અધિકારીની કચેરી ખાતે. (વટાઉખત અધિનિયમ ૧૮૮૧ હેઠળ રજા જાહેર થયેલ ન હોય ચૂંટણી કામગીરી કરવાની રહેશે.)
(ઘ). આવશ્યક હોય તો મતદાનની તારીખ	૨૭-૪-૨૦૦૩	—	—
(ચ). મતદાનનો સમય		સવારના ૮–૦૦ કલાક થી સાંજના ૧૭–૦૦ કલાક સુધી	—
(છ). મતદાનના સ્થળ		—	જિલ્લા ચૂંટણી અધિકારીએ જાહેર કરેલ મતદાન મથકો ઉપર.
(જ). મત ગણતરી માટેની તારીખ તથા સમય	૨૯-૪-૨૦૦૩	સવારના ૯–૦૦ કલાક થી મતગણતરી પુરી થાય ત્યાં સુધી	ચૂંટણી અધિકારી જાહેર કરે તે સ્થળે.
(ઝ). ચૂંટણી પ્રક્રિયા પુરી થવા માટેની તારીખ	મત ગણતરી પુરી થયા તારીખથી સાતમો દિવસ અગર મોડામાં મોડી તા.૫–૫–૨૦૦૩	—	—

—અ નુ સૂ ચિ—

અમરેલી તાલુકાની ગ્રામ પંચાયતોની ચૂંટણી યોજવાની છે તેની યાદી.

અ. નં.	તાલુકાનું નામ	ગ્રામ પંચાયતનું નામ	વોર્ડ નંબર / ક્રમાંક	વોર્ડની બેઠકનો પ્રકાર	સરપંચની બેઠકનો પ્રકાર	ચુંટણીનો પ્રકાર
૧	૨	૩	૪	૫	૬	૭
૧	અમરેલી	મોણપુર	૨ ૫ ૮	સામાન્ય સામાન્ય સ્ત્રી સામાન્ય	—	પેટા ચુંટણી
		મોટા ભંડારીયા	૭	સામાન્ય	—	પેટાચૂંટણી
		ચિતલ–જસવંતગઢ –ટીબા	૧૮	સામાન્ય સ્ત્રી	—	પેટાચૂંટણી
		વરસડા	૪	સામાન્ય	—	પેટાચૂંટણી
		સરંભડા	૧ ૨ ૩ ૪ ૫ ૬ ૭ ૮ ૯	સામાન્ય સ્ત્રી સા.શૈ.પછાતવર્ગ સામાન્ય સામાન્ય સ્ત્રી સામાન્ય સામાન્ય સામાન્ય અનુ.જાતિ સ્ત્રી સામાન્ય	સામાન્ય	મધ્યસત્ર ચૂંટણી

(સહી.–) અવાચ્ય,

કલેકટર અમરેલી અને
રાજ્ય ચૂંટણી પંચના અધિકારી

સરકારી મધ્યસ્થ મુદ્રણાલય, ગાંધીનગર.

INDEX

Extra No. 218

REGISTERED NO. G/GNR/2

©

सत्यमेव जयते

The Gujarat Government Gazette

EXTRAORDINARY

PUBLISHED BY AUTHORITY

Vol. XLIV] TUESDAY, APRIL 1, 2003/CAITRA 11, 1925

Separate paging is given to this Part in order that it may be filed as a Separate Compilation.

PART IV—C

Statutory Rules and Orders (other than those published in Parts I, I-A and I-L) made by Statutory Authorities other than the Government of Gujarat including those made by the Government of India, the High Court, the Director of Municipalities, the Commissioner of Police, the Director of Prohibition and excise, the District Magistrates and the Election Commission, Election Tribunals, Returning Officers and other authorities, under the Election Commission.

ગુજરાત પંચાયત ચૂંટણી નિયમો ૧૯૯૩ની કલમ ૧૫ની પેટા કલમ –૧ અન્વયે ચૂંટણીનું જાહેરનામું

જિલ્લા કલેકટર કચેરી, ચૂંટણી શાખા

પોરબંદર જિલ્લો,પોરબંદર

તા. ૧/૪/૨૦૦૩

નં. ચટણ/ગ્રા.પં/ ૪/૨૦૦૩

:::જાહેરનામું:::

પોરબંદર જિલ્લાનાં રાણાવાવ તાલુકાની ગ્રામ પંચાયતોના વોર્ડોની બેઠકોની ચૂંટણી

(૧) ગુજરાત પંચાયત અધિનિયમ ૧૯૯૩ની કલમ –૧૬ની પેટા કલમ –(૧) મુજબ પોરબંદર જિલ્લાની રાણાવાવ તાલુકાની ગ્રામ પંચાયતોના વોર્ડની રચના તથા બેઠકોની ફાળવણી રાજય ચૂંટણી પંચના અધિકારી તરીકે કરેલ છે.

(૨) ગુજરાત પંચાયત ચૂંટણી નિયમો ૧૯૯૩ની કલમ –૧૫ ની પેટા કલમ(૧)થી પ્રાપ્ત થયેલ સતાની રૂઈએ રાજય ચૂંટણી પંચના અધિકારી તરીકે કલેકટર પોરબંદર જિલ્લાની નિચેની અનુસુચીનાં કોલમ નં.૨માં જણાવેલ તાલુકાની સામે કોલમ –૩માં જણાવેલ ગ્રામ પંચાયતોના કોલમ નં. ૪,૫ માં જણાવેલ વોર્ડની બેઠકોની પેટા ચૂંટણી તા. ૨૭ /૪/૨૦૦૩ ના રોજ યોજવાનું જાહેર કરેલ છે.

INDEX

:::અનુસુચિ ::

રાણાવાવ તાલુકાની ગ્રામ પંચાયતોની ચુંટણી યોજવાનીછે, તેની યાદી

તાલુકાનું નામ	ક્રમ	ગ્રામ પંચાયતનું નામ	વોર્ડનંબર	વોર્ડની બેઠકનો પ્રકાર	ચુંટણીનો પ્રકાર
૧	૨	૩	૪	૫	૭
રાણાવાવ	૧	મહિરા	૫	સામાન્ય	પેટા ચુંટણી

(સહી/–) અવાચ્ય,

રાજય ચૂંટણી પંચના અધિકારી
અને
કલેકટર પોરબંદર,

INDEX

ગુજરાત પંચાયત ચૂંટણી નિયમો ૧૯૯૪ ના નિયમ–૯(૨) અન્વયે ચૂંટણીનું જાહેરનામું
જિલ્લા કલેકટર કચેરી, ચૂંટણી શાખા
પોરબંદર જિલ્લો, પોરબંદર
તા. ૧/૪/૨૦૦૩

નાં. ચટણ/ગ્રા.પં/૪/૨૦૦૩

:::જાહેરનામુ:::

<u>પોરબંદર જિલ્લાનાં રાણાવાવ તાલુકાની ગ્રામ પંચાયતોના વોર્ડોની બેઠકોની ચૂંટણી</u>

(૧) ગુજરાત પંચાયત અધિનિયમ ૧૯૯૩ની કલમ –૧૬ની પેટા કલમ –(૧) મુજબ પોરબંદર જિલ્લાની રાણાવાવ તાલુકાની ગ્રામ પંચાયતોના વોર્ડોની રચના તથા બેઠકોની ફાળવણી રાજય ચૂંટણી પંચના અધિકારી તરીકે કરેલ છે.

(૨) ગુજરાત પંચાયત ચૂંટણી નિયમો ૧૯૯૪નાં નિયમ –૯ના પેટા નિયમ (૨)થી પ્રાપ્ત થયેલ સત્તાની રૂઈએ રાજય ચૂંટણી પંચના અધિકારી અને કલેકટર પોરબંદર તરીકે જિલ્લાની નિચેની અનુસુચિનાં કોલમનં ૨ માં જણાવેલ તાલુકાની સામે કોલમ–૩માં જણાવેલ ગ્રામ પંચાયતોનાં કોલમનં–૪માં જણાવેલ વોર્ડની કોલમનં–૫માં જણાવેલ બેઠકો ભરવા માટે સભ્યોની ચૂંટણી યોજવાનું તબકકાવાર કાર્યક્રમ નીચે મુજબ નકકી કરેલ છે.

ક્રમ	તબકકાની વિગત	તારીખ	સમય	સ્થળ
૧	ઉમેદવારી પત્ર રજુ કરવાની /ભરવાની છેલ્લી તારીખ	૮–૪–૨૦૦૩	૧૧:૦૦કલાક થી ૧૫:૦૦ કલાક સુધી	ચુંટણી અધિકારી/ મદદનિશ ચૂંટણી અધિકારીની કચેરી ખાતે
૨	ઉમેદવારી પત્રોની ચકાસણી તારીખ	૯–૪–૨૦૦૩	૧૧:૦૦ કલાક થી ચકાસણી પુરી થાય ત્યાં સુધી	ચૂંટણી અધિકારીની કચેરી ખાતે
૩	ઉમેદવારી પાછી ખેંચી લેવાની છેલ્લી તારીખ	૧૧–૪–૨૦૦૩	૧૧:૦૦ કલાક થી ૧૫:૦૦ કલાક સુધી	ચૂંટણી અધિકારી/ મદદનિશ ચૂંટણી અધિકારીની કચેરી ખાતે
૪	આવશ્યક હોયતો મતદાનની તારીખ	૨૭–૪–૨૦૦૩	————	————
૫	મતદાનનો સમય	————	સવારનાં ૮–૦૦ થી સાંજનાં ૫–૦૦ સુધી	————
૬	મતદાનનાં સ્થળ	————	————	જિલ્લા ચૂંટણી અધિકારીએ આખરી જાહેર/પ્રસિધ્ધ કરેલ મતદાન મથકો ઉપર
૭	મતગણતરી માટેની તારીખ અને સમય	૨૯–૪–૨૦૦૩	સવારનાં ૯–૦૦ કલાક થી ગણતરી પુરી થાય ત્યાં સુધી	ચૂંટણી અધિકારી જાહેર કરે તે સ્થળે તાલુકા મથકે
૮	ચૂંટણી પ્રક્રિયા પુરી થવાની તારીખ	૫–૫–૨૦૦૩	————	————

–::અનુસુચિ ::–

<u>રાણાવાવ તાલુકાની ગ્રામ પંચાયતોની ચૂંટણી યોજવાની છે. તેની યાદી</u>

ક્રમ	તાલુકાનું નામ	ગ્રામ પંચાયતનું નામ	વોર્ડ નંબર	વોર્ડની બેઠકનો પ્રકાર	ચૂંટણીનો પ્રકાર
૧	રાણાવાવ	મહિરા	૫	સામાન્ય	પેટા ચૂંટણી

(સહી/–) અવાચ્ય,
રાજય ચૂંટણી પંચના અધિકારી
અને
કલેકટર પોરબંદર,

INDEX

ગુજરાત પંચાયત ચૂંટણી નિયમો ૧૯૯૩ની કલમ ૧૫ની પેટા કલમ –૧ અન્વયે ચૂંટણીનું જાહેરનામું
જિલ્લા કલેક્ટર કચેરી, ચૂંટણી શાખા
પોરબંદર જિલ્લો,પોરબંદર
તા. ૧/૪/૨૦૦૩

નં. ચટણ/ગ્રા.પં/ ૪/૨૦૦૩

:::જાહેરનામું:::

પોરબંદર જિલ્લાનાં પોરબંદર તાલુકાની ગ્રામ પંચાયતોના વોર્ડોની બેઠકોની ચૂંટણી

(૧) ગુજરાત પંચાયત અધિનિયમ ૧૯૯૩ની કલમ –૧૬ની પેટા કલમ –(૧) મુજબ પોરબંદર જિલ્લાની પોરબંદર તાલુકાની ગ્રામ પંચાયતોના વોર્ડની રચના તથા બેઠકોની ફાળવણી રાજ્ય ચૂંટણી પંચના અધિકારી તરીકે કરેલ છે.

(૨) ગુજરાત પંચાયત ચૂંટણી નિયમો ૧૯૯૩ની કલમ –૧૫ ની પેટા કલમ(૧)થી પ્રાપ્ત થયેલ સતાની રૂઈએ રાજ્ય ચૂંટણી પંચના અધિકારી તરીકે કલેકટર,પોરબંદર જિલ્લાની નિચેની અનુસુચીનાં કોલમ નં.૨માં જણાવેલ તાલુકાની સામે કોલમ –૩માં જણાવેલ ગ્રામ પંચાયતોના કોલમ નં. ૪,૫ માં જણાવેલ વોર્ડની બેઠકોની પેટા ચૂંટણી તા. ૨૭/૪/૨૦૦૩ ના રોજ યોજવાનું જાહેર કરેલ છે.

:::અનુસુચિ ::

પોરબંદર તાલુકાની ગ્રામ પંચાયતોની ચૂંટણી યોજવાનીછે, તેની યાદી

તાલુકાનું નામ	ક્રમ	ગ્રામ પંચાયતનું નામ	વોર્ડનંબર	વોર્ડની બેઠકનો પ્રકાર	ચૂંટણીનો પ્રકાર
૧	૨	૩	૪	૫	૭
પોરબંદર	૧	વિંઝરાણા	૧	સામાન્ય મહિલા	પેટા ચુંટણી
	૨	વિંઝરાણા	૭	અનુ.જાતિ મહિલા	પેટા ચુંટણી
	૩	ફટાણા	૮	સામાન્ય	પેટા ચુંટણી

(સહી/–) અવાચ્ય,
રાજ્ય ચૂંટણી પંચના અધિકારી
અને
કલેકટર પોરબંદર,

INDEX

ગુજરાત પંચાયત ચૂંટણી નિયમો ૧૯૯૪ ના નિયમ–૯(૨) અન્વયે ચૂંટણીનું જાહેરનામું
જિલ્લા કકલેકટર કચેરી, ચૂંટણી શાખા
પોરબંદર જિલ્લો, પોરબંદર
તા. ૧/૪/૨૦૦૩

નં. ચટણ/ગ્રા.પં/૪/૨૦૦૩

:::જાહેરનામુ:::

પોરબંદર જિલ્લાનાં પોરબંદર તાલુકાની ગ્રામ પંચાયતોના વોર્ડોની બેઠકોની ચૂંટણી

(૧) ગુજરાત પંચાયત અધિનિયમ ૧૯૯૩ની કલમ –૧૬ની પેટા કલમ –(૧) મુજબ પોરબંદર જિલ્લાની પોરબંદર તાલુકાની ગ્રામ પંચાયતોના વોર્ડોની રચના તથા બેઠકોની ફાળવણી રાજય ચૂંટણી પંચના અધિકારી તરીકે કરેલ છે.

(૨) ગુજરાત પંચાયત ચૂંટણી નિયમો ૧૯૯૪નાં નિયમ –૯ના પેટા નિયમ (૨)થી પ્રાપ્ત થયેલ સતાની રૂઈએ રાજય ચૂંટણી પંચના અધિકારી અને કલેકટર પોરબંદર તરીકે જિલ્લાની નિચેની અનુસુચિનાં કોલમનં ૨ માં જણાવેલ તાલુકાની સામે કોલમ–૩માં જણાવેલ ગ્રામ પંચાયતોનાં કોલમનં–૪માં જણાવેલ વોર્ડની કોલમનં–૫માં જણાવેલ બેઠકો ભરવા માટે સભ્યોની ચૂંટણી યોજવાનું તબકકાવાર કાર્યક્રમ નીચે મુજબ નકકી કરેલ છે.

ક્રમ	તબકકાની વિગત	તારીખ	સમય	સ્થળ
૧	ઉમેદવારી પત્ર રજુ કરવાની /ભરવાની છેલ્લી તારીખ	૮–૪–૨૦૦૩	૧૧:૦૦કલાક થી ૧૫:૦૦ કલાક સુધી	ચુંટણી અધિકારી/ મદદનિશ ચૂંટણી અધિકારીની કચેરી ખાતે
૨	ઉમેદવારી પત્રોની ચકાસણી તારીખ	૯–૪–૨૦૦૩	૧૧:૦૦ કલાક થી ચકાસણી પુરી થાય ત્યાં સુધી	ચૂંટણી અધિકારીની કચેરી ખાતે
૩	ઉમેદવારી પાછી ખેંચી લેવાની છેલ્લી તારીખ	૧૧–૪–૨૦૦૩	૧૧:૦૦ કલાક થી ૧૫:૦૦ કલાક સુધી	ચુંટણી અધિકારી/ મદદનિશ ચૂંટણી અધિકારીની કચેરી ખાતે
૪	આવશ્યક હોયતો મતદાનની તારીખ	૨૭–૪–૨૦૦૩	————	————
૫	મતદાનનો સમય	————	સવારનાં ૮–૦૦ થી સાંજનાં ૫–૦૦ સુધી	————
૬	મતદાનનાં સ્થળ	————	————	જિલ્લા ચૂંટણી અધિકારીએ આખરી જાહેર/પ્રસિધ્ધ કરેલ મતદાન મથકો ઉપર
૭	મતગણતરી માટેની તારીખ અને સમય	૨૯–૪–૨૦૦૩	સવારનાં ૯–૦૦ કલાક થી ગણતરી પુરી થાય ત્યાં સુધી	ચૂંટણી અધિકારી જાહેર કરે તે સ્થળે તાલુકા મથકે
૮	ચૂંટણી પ્રક્રિયા પુરી થવાની તારીખ	૫–૫–૨૦૦૩	————	————

–::અનુસુચિ ::–

પોરબંદર તાલુકાની ગ્રામ પંચાયતોની ચૂંટણી યોજવાની છે. તેની યાદી

ક્રમ	તાલુકાનું નામ	ગ્રામ પંચાયતનું નામ	વોર્ડ નંબર	વોર્ડની બેઠકનો પ્રકાર	ચૂંટણીનો પ્રકાર
૧	પોરબંદર	વિંઝરાણા	૧	સામાન્ય મહિલા	પેટા ચુંટણી
૨		વિંઝરાણા	૭	અનુ.જાતિ મહિલા	પેટા ચુંટણી
૩		ફટાણા	૮	સામાન્ય	પેટા ચુંટણી

(સહી/–) અવાચ્ય,
રાજય ચૂંટણી પંચના અધિકારી
અને
કલેકટર પોરબંદર,

INDEX

Extra No. 219

REGISTERED NO. G/GNR/2

©

सत्यमेव जयते

The Gujarat Government Gazette

EXTRAORDINARY

PUBLISHED BY AUTHORITY

Vol. XLIV] TUESDAY, APRIL 1, 2003/CAITRA 11, 1925

Separate paging is given to this Part in order that it may be filed as a Separate Compilation.

PART IV—C

Statutory Rules and Orders (other than those published in Parts I, I-A and I-L) made by Statutory Authorities other than the Government of Gujarat including those made by the Government of India, the High Court, the Director of Municipalities, the Commissioner of Police, the Director of Prohibition and excise, the District Magistrates and the Election Commission, Election Tribunals, Returning Officers and other authorities, under the Election Commission.

ગુજરાત પંચાયત ચૂંટણી નિયમો ૧૯૯૪ના નિયમ–૯ (૨) અન્વયે ચૂંટણીનું જાહેરનામું

જીલ્લા કલેકટર કચેરી, ચૂંટણી શાખા ભાવનગર જીલ્લો

ક્રમાંક–ઈએલસી–ગ્રા.પંચા–ચૂંટણી–કાર્યક્રમ–૧–ભાવનગર –૨૦૦૩ તા–૧–૪–૨૦૦૩

–: જાહેરનામું :–

ભાવનગર જીલ્લાના ભાવનગર તાલુકાની ગ્રામ પંચાયતોના વોર્ડની બેઠકોની /સરપંચની બેઠકોની ચૂંટણી.

(૧) ગુજરાત પંચાયત અધિનિયમ – ૧૯૯૩ ની કલમ – ૧૬ની પેટા કલમ (૧) મુજબ ભાવનગર જીલ્લાની ભાવનગર તાલુકા ની ગ્રામ પંચાયતો ના વોર્ડ ની રચના તથા બેઠકોની ફાળવણી રાજ્ય ચૂંટણી પંચના અધિકારી તરીકે કરેલ છે.

(૨) ગુજરાત પંચાયત ચૂંટણી નિયમો–૧૯૯૪ ના નિયમ–૯ના પેટા નિયમ–૨થી પ્રાપ્ત થયેલ સતાની રૂઈએ રાજ્ય ચૂંટણી પંચના અધિકારી તરીકે કલેકટર ભાવનગર જીલ્લાની નીચેની અનુસુચીના કોલમ નં.૨ માં જણાવેલ તાલુકા ની સામે કોલમનં–૩ માં જણાવેલ ગ્રામ પંચાયતોના કોલમનં–૪ માં જણાવેલ વોર્ડની કોલમ નં–૫ માં જણાવેલ બેઠકો ભરવા માટે સભ્યોની તથા કોલમ નં–૬માં જણાવેલ પ્રકાર વાળા સરપંચની બેઠકો ભરવા માટે સરપંચની ચૂંટણી યોજવાનો તબકકા વાર કાર્યક્રમ નીચે જણાવ્યા મુજબ નકકી કરે છે.

ક્રમ	વિગત	તારીખ	સમય	સ્થળ
ક	ઉમેદવારીપત્રો રજુ કરવાની/ ભરવાની છેલ્લી તારીખ	૮—૪—૨૦૦૩	૧૧—૦૦ કલાક થી ૧૫—૦૦ કલાક સુધી	ચૂંટણી અધિકારી/ મદદનીશ ચૂંટણી અધિકારીની કચેરી
ખ	ઉમેદવારીપત્રોની ચકાસણી તારીખ	૯—૪—૨૦૦૩	૧૧—૦૦ કલાક થી ચકાસણી પુરી થાય ત્યા સુધી	ચૂંટણી અધિકારીની કચેરી ખાતે
ગ	ઉમેદવારી પાછી ખેંચી લેવાની છેલ્લી તારીખ	૧૧—૪—૨૦૦૩	૧૫—૦૦ કલાક સુધી	ચૂંટણી અધિકારી/ મદદનીશ ચૂંટણી અધિકારીની કચેરી (વટાઉખત અધિનિયમ—૧૮૮૧ હેઠળ રજા જાહેર થયેલ ન હોઈ ચૂંટણી કામગીરી કરવાની રહેશે.)
ઘ	આવશ્યક હોયતો મતદાનની તારીખ	૨૭—૪—૨૦૦૩	———	———
ચ	મતદાનનો સમય	———	સવારના ૮—૦૦ થી સાંજના ૫—૦૦ વાગ્યા સુધી	———
છ	મતદાનનું સ્થળ	———	———	જિલ્લા ચૂંટણી અધિકારીએ ગ્રામ પંચાયત માટે વોર્ડવાર આખરી કરેલ જાહેર કરેલ /પ્રસિધ્ધ કરેલ મતદાન મથકો ઉપર
જ	મતગણતરી માટેની તારીખ અને સમય	૨૯—૪—૨૦૦૩	સવારના ૯—૦૦ કલાકથી ગણતરી પુરી થાય ત્યા સુધી	ચૂંટણી અધિકારી જાહેર કરે તે સ્થળ
ઝ	ચૂંટણી પ્રક્રિયા પુરી થવા માટેની તારીખ	૫—૫—૨૦૦૩	———	———

—:: અનુસુચિ ::—

ભાવનગર જિલ્લાની <u>ભાવનગર</u> તાલુકાની ગ્રામપંચાયતોની ચૂંટણી યોજવાની છે તેની યાદી

અ.નં.	તાલુકાનું નામ	ગ્રામ પંચાયતનું નામ	વોર્ડ નં.	બેઠક નો પ્રકાર	સરપંચની બેઠકનો પ્રકાર	ચુંટણીનો પ્રકાર સામાન્ય/પેટા ચૂંટણી જે હોય તે દર્શાવવું
૧	૨	૩	૪	૫	૬	૭
૧	ભાવનગર	ગુંદી	૫	બીન અનામત	—	પેટા

(સહી), અવાચ્ય
કલેકટર ભાવનગર જીલ્લો
અને
રાજય ચૂંટણી પંચના અધિકારી.

ગુજરાત પંચાયત ચૂંટણી નિયમો ૧૯૯૪ના નિયમ–૯ (૨) અન્વયે ચૂંટણીનું જાહેરનામું

જીલ્લા કલેકટર કચેરી, ચૂંટણી શાખા ભાવનગર જીલ્લો

ક્રમાંક–ઈએલસી–ગ્રા.પંચા–ચૂંટણી–કાર્યક્રમ–૧–બોટાદ –૨૦૦૩ તા–૧–૪–૨૦૦૩

–: જાહેરનામું :–

ભાવનગર જીલ્લાના બોટાદ તાલુકાની ગ્રામ પંચાયતોના વોર્ડની બેઠકોની /સરપંચની બેઠકોની ચૂંટણી.

(૧) ગુજરાત પંચાયત અધિનિયમ – ૧૯૯૩ ની કલમ – ૧૬ની પેટા કલમ (૧) મુજબ ભાવનગર જીલ્લાની બોટાદ તાલુકા ની ગ્રામ પંચાયતો ના વોર્ડ ની રચના તથા બેઠકોની ફાળવણી રાજ્ય ચૂંટણી પંચના અધિકારી તરીકે કરેલ છે.

(૨) ગુજરાત પંચાયત ચૂંટણી નિયમો–૧૯૯૪ ના નિયમ–૯ના પેટા નિયમ–૨થી પ્રાપ્ત થયેલ સતાની રૂઈએ રાજ્ય ચૂંટણી પંચના અધિકારી તરીકે કલેકટર ભાવનગર જીલ્લાની નીચેની અનુસુચીના કોલમ નં.૨ માં જણાવેલ તાલુકા ની સામે કોલમનં–૩ માં જણાવેલ ગ્રામ પંચાયતોના કોલમનં–૪ માં જણાવેલ વોર્ડની કોલમ નં–૫ માં જણાવેલ બેઠકો ભરવા માટે સભ્યોની તથા કોલમ નં–૬માં જણાવેલ પ્રકાર વાળા સરપંચની બેઠકો ભરવા માટે સરપંચની ચૂંટણી યોજવાનો તબકકા વાર કાર્યક્રમ નીચે જણાવ્યા મુજબ નકકી કરે છે.

ક્રમ	વિગત	તારીખ	સમય	સ્થળ
ક	ઉમેદવારીપત્રો રજુ કરવાની/ ભરવાની છેલ્લી તારીખ	૮–૪–૨૦૦૩	૧૧–૦૦ કલાક થી ૧૫–૦૦ કલાક સુધી	ચૂંટણી અધિકારી/ મદદનીશ ચૂંટણી અધિકારીની કચેરી
ખ	ઉમેદવારીપત્રોની ચકાસણી તારીખ	૯–૪–૨૦૦૩	૧૧–૦૦ કલાક થી ચકાસણી પુરી થાય ત્યા સુધી	ચૂંટણી અધિકારીની કચેરી ખાતે
ગ	ઉમેદવારી પાછી ખેંચી લેવાની છેલ્લી તારીખ	૧૧–૪–૨૦૦૩	૧૫–૦૦ કલાક સુધી	ચૂંટણી અધિકારી/ મદદનીશ ચૂંટણી અધિકારીની કચેરી (વટાઉખત અધિનિયમ–૧૮૮૧ હેઠળ રજા જાહેર થયેલ ન હોઈ ચૂંટણી કામગીરી કરવાની રહેશે.)
ઘ	આવશ્યક હોયતો મતદાનની તારીખ	૨૭–૪–૨૦૦૩	———	———
ચ	મતદાનનો સમય	———	સવારના ૮–૦૦ થી સાંજના ૫–૦૦ વાગ્યા સુધી	———
છ	મતદાનનું સ્થળ	———	———	જિલ્લા ચૂંટણી અધિકારીએ ગ્રામ પંચાયત માટે વોર્ડવાર આખરી કરેલ જાહેર કરેલ /પ્રસિધ્ધ કરેલ મતદાન મથકો ઉપર
જ	મતગણતરી માટેની તારીખ અને સમય	૨૯–૪–૨૦૦૩	સવારના ૯–૦૦ કલાકથી ગણતરી પુરી થાય ત્યા સુધી	ચૂંટણી અધિકારી જાહેર કરે તે સ્થળ
ઝ	ચૂંટણી પ્રક્રિયા પુરી થવા માટેની તારીખ	૫–૫–૨૦૦૩	———	———

INDEX

—:: અનુસુચિ ::—

ભાવનગર જિલ્લાની **બોટાદ** તાલુકાની ગ્રામપંચાયતોની ચૂંટણી યોજવાની છે તેની યાદી :

અ.નં.	તાલુકાનું નામ	ગ્રામ પંચાયતનું નામ	વોર્ડ નં.	બેઠક નો પ્રકાર	સરપંચની બેઠકનો પ્રકાર	ચુંટણીનો પ્રકાર સામાન્ય/પેટા ચૂંટણી જે હોય તે દર્શાવવું
૧	૨	૩	૪	૫	૬	૭
૧	બોટાદ	પાટી	——	——	સામાન્ય સ્ત્રી	પેટા
૨	—ll—	ગઢડીયા	——	——	સા.શૈ.પ.સામાન્ય	—ll—
૩	—ll—	સાલૈયા	૨	સા.શૈ.પ.સામાન્ય	——	—ll—

(સહી/–) અવાચ્ય,
~~કલેકટર~~ ભાવનગર ~~જીલ્લો~~
અને
રાજય ચૂંટણી પંચના અધિકારી

INDEX

ગુજરાત પંચાયત ચૂંટણી નિયમો ૧૯૯૪ના નિયમ–૯ (૨) અન્વયે ચૂંટણીનું જાહેરનામું

જીલ્લા કલેકટર કચેરી, ચૂંટણી શાખા ભાવનગર જીલ્લો

ક્રમાંક–ઈએલસી–ગ્રા.પંચા–ચૂંટણી–કાર્યક્રમ–૧–ગઢડા–૨૦૦૩ તા–૧–૪–૨૦૦૩

–: જાહેરનામું :–

ભાવનગર જીલ્લાના ગઢડા તાલુકાની ગ્રામ પંચાયતોના વોર્ડની બેઠકોની /સરપંચની બેઠકોની ચૂંટણી.

(૧) ગુજરાત પંચાયત અધિનિયમ – ૧૯૯૩ ની કલમ – ૧૬ની પેટા કલમ (૧) મુજબ ભાવનગર જીલ્લાની ગઢડા તાલુકા ની ગ્રામ પંચાયતો ના વોર્ડ ની રચના તથા બેઠકોની ફાળવણી રાજય ચૂંટણી પંચના અધિકારી તરીકે કરેલ છે.

(૨) ગુજરાત પંચાયત ચૂંટણી નિયમો–૧૯૯૪ ના નિયમ–૯ના પેટા નિયમ–૨થી પ્રાપ્ત થયેલ સતાની રૂઈએ રાજય ચૂંટણી પંચના અધિકારી તરીકે કલેકટર ભાવનગર જીલ્લાની નીચેની અનુસુચીના કોલમ નં.૨ માં જણાવેલ તાલુકા ની સામે કોલમનં–૩ માં જણાવેલ ગ્રામ પંચાયતોના કોલમનં–૪ માં જણાવેલ વોર્ડની કોલમ નં–૫ માં જણાવેલ બેઠકો ભરવા માટે સભ્યોની તથા કોલમ નં–૬માં જણાવેલ પ્રકાર વાળા સરપંચની બેઠકો ભરવા માટે સરપંચની ચૂંટણી યોજવાનો તબકકા વાર કાર્યક્રમ નીચે જણાવ્યા મુજબ નકકી કરે છે.

ક્રમ	વિગત	તારીખ	સમય	સ્થળ
ક	ઉમેદવારીપત્રો રજુ કરવાની/ ભરવાની છેલ્લી તારીખ	૮–૪–૨૦૦૩	૧૧–૦૦ કલાક થી ૧૫–૦૦ કલાક સુધી	ચૂંટણી અધિકારી/ મદદનીશ ચૂંટણી અધિકારીની કચેરી
ખ	ઉમેદવારીપત્રોની ચકાસણી તારીખ	૯–૪–૨૦૦૩	૧૧–૦૦ કલાક થી ચકાસણી પુરી થાય ત્યા સુધી	ચૂંટણી અધિકારીની કચેરી ખાતે
ગ	ઉમેદવારી પાછી ખેંચી લેવાની છેલ્લી તારીખ	૧૧–૪–૨૦૦૩	૧૫–૦૦ કલાક સુધી	ચૂંટણી અધિકારી/ મદદનીશ ચૂંટણી અધિકારીની કચેરી (વટાઉખત અધિનિયમ–૧૮૮૧ હેઠળ રજા જાહેર થયેલ ન હોઈ ચૂંટણી કામગીરી કરવાની રહેશે.)
ઘ	આવશ્યક હોયતો મતદાનની તારીખ	૨૭–૪–૨૦૦૩	———	———
ચ	મતદાનનો સમય	———	સવારના ૮–૦૦ થી સાંજના ૫–૦૦ વાગ્યા સુધી	———
છ	મતદાનનું સ્થળ	———	———	જિલ્લા ચૂંટણી અધિકારીએ ગ્રામ પંચાયત માટે વોર્ડવાર આખરી કરેલ જાહેર કરેલ /પ્રસિધ્ધ કરેલ મતદાન મથકો ઉપર
જ	મતગણતરી માટેની તારીખ અને સમય	૨૯–૪–૨૦૦૩	સવારના ૯–૦૦ કલાકથી ગણતરી પુરી થાય ત્યા સુધી	ચૂંટણી અધિકારી જાહેર કરે તે સ્થળ
ઝ	ચૂંટણી પ્રક્રિયા પુરી થવા માટેની તારીખ	૫–૫–૨૦૦૩	———	———

INDEX

—:: અનુસુચિ ::—

ભાવનગર જિલ્લાની **ગઢડા** તાલુકાની ગ્રામપંચાયતોની ચૂંટણી યોજવાની છે તેની યાદી

અ.નં.	તાલુકાનું નામ	ગ્રામ પંચાયતનું નામ	વોર્ડ નં.	બેઠક નો પ્રકાર	સરપંચની બેઠકનો પ્રકાર	ચુંટણીનો પ્રકાર સામાન્ય/પેટા ચૂંટણી જે હોય તે દર્શાવવું
૧	૨	૩	૪	૫	૬	૭
૧	ગઢડા	રોજમાળ	૬	અનુ.આદી.જાતી.સામાન્ય	—	પેટા
૨	—॥—	ગઢાળી	૬	બીન અનામત	—	—॥—
૩	—॥—	પીપળીયા	૫	બીન અનામત	—	—॥—
—	—॥—	—॥—	૬	બીન અનામત	—	''—

(સહી), અવાચ્ય
કલેક્ટર ભાવનગર જીલ્લો
અને
રાજય ચૂંટણી પંચના અધિકારી.

INDEX

ગુજરાત પંચાયત ચૂંટણી નિયમો ૧૯૯૪ના નિયમ–૯ (૨) અન્વયે
ચૂંટણીનું જાહેરનામું
જીલ્લા કલેકટર કચેરી,ચૂંટણી શાખા ભાવનગર જીલ્લો

ક્રમાંક–ઈએલસી–ગ્રા.પંચા–ચૂંટણી–કાર્યક્રમ–૧–મહુવા –૨૦૦૩ તા–૧–૪–૨૦૦૩

–: જાહેરનામું :–

ભાવનગર જીલ્લાના મહુવા તાલુકાની ગ્રામ પંચાયતોના વોર્ડની બેઠકોની /સરપંચની બેઠકોની ચૂંટણી.

(૧) ગુજરાત પંચાયત અધિનિયમ – ૧૯૯૩ ની કલમ – ૧૬ની પેટા કલમ (૧) મુજબ ભાવનગર જીલ્લાની મહુવા તાલુકા ની ગ્રામ પંચાયતો ના વોર્ડ ની રચના તથા બેઠકોની ફાળવણી રાજ્ય ચૂંટણી પંચના અધિકારી તરીકે કરેલ છે.

(૨) ગુજરાત પંચાયત ચૂંટણી નિયમો–૧૯૯૪ ના નિયમ–૯ના પેટા નિયમ–૨થી પ્રાપ્ત થયેલ સતાની રૂઈએ રાજય ચૂંટણી પંચના અધિકારી તરીકે કલેકટર ભાવનગર જીલ્લાની નીચેની અનુસુચીના કોલમ નં.૨ માં જણાવેલ તાલુકા ની સામે કોલમનં–૩ માં જણાવેલ ગ્રામ પંચાયતોના કોલમનં–૪ માં જણાવેલ વોર્ડની કોલમ નં–૫ માં જણાવેલ બેઠકો ભરવા માટે સભ્યોની તથા કોલમ નં–૬માં જણાવેલ પ્રકાર વાળા સરપંચની બેઠકો ભરવા માટે સરપંચની ચૂંટણી યોજવાનો તબકકા વાર કાર્યક્રમ નીચે જણાવ્યા મુજબ નકકી કરે છે.

ક્રમ	વિગત	તારીખ	સમય	સ્થળ
ક	ઉમેદવારીપત્રો રજુ કરવાની/ ભરવાની છેલ્લી તારીખ	૮–૪–૨૦૦૩	૧૧–૦૦ કલાક થી ૧૫–૦૦ કલાક સુધી	ચૂંટણી અધિકારી/ મદદનીશ ચૂંટણી અધિકારીની કચેરી
ખ	ઉમેદવારીપત્રોની ચકાસણી તારીખ	૯–૪–૨૦૦૩	૧૧–૦૦ કલાક થી ચકાસણી પુરી થાય ત્યા સુધી	ચૂંટણી અધિકારીની કચેરી ખાતે
ગ	ઉમેદવારી પાછી ખેંચી લેવાની છેલ્લી તારીખ	૧૧–૪–૨૦૦૩	૧૫–૦૦ કલાક સુધી	ચૂંટણી અધિકારી/ મદદનીશ ચૂંટણી અધિકારીની કચેરી (વટાઉખત અધિનિયમ–૧૮૮૧ હેઠળ રજા જાહેર થયેલ ન હોઈ ચૂંટણી કામગીરી કરવાની રહેશે.)
ઘ	આવશ્યક હોયતો મતદાનની તારીખ	૨૭–૪–૨૦૦૩	———	———
ચ	મતદાનનો સમય	———	સવારના ૮–૦૦ થી સાંજના ૫–૦૦ વાગ્યા સુધી	———
છ	મતદાનનું સ્થળ	———	———	જિલ્લા ચૂંટણી અધિકારીએ ગ્રામ પંચાયત માટે વોર્ડવાર આખરી કરેલ જાહેર કરેલ /પ્રસિઘ્ધ કરેલ મતદાન મથકો ઉપર
જ	મતગણતરી માટેની તારીખ અને સમય	૨૯–૪–૨૦૦૩	સવારના ૯–૦૦ કલાકથી ગણતરી પુરી થાય ત્યા સુધી	ચૂંટણી અધિકારી જાહેર કરે તે સ્થળ
ઝ	ચૂંટણી પ્રક્રિયા પુરી થવા માટેની તારીખ	૫–૫–૨૦૦૩	———	———

INDEX

—:: અનુસુચિ ::—

ભાવનગર જિલ્લાની **મહુવા** તાલુકાની ગ્રામપંચાયતોની ચૂંટણી યોજવાની છે તેની યાદી

અ.નં.	તાલુકાનું નામ	ગ્રામ પંચાયતનું નામ	વોર્ડ નં.	બેઠક નો પ્રકાર	સરપંચની બેઠકનો પ્રકાર	ચુંટણીનો પ્રકાર સામાન્ય/પેટા ચૂંટણી જે હોય તે દર્શાવવું
૧	૨	૩	૪	૫	૬	૭
૧	મહુવા	દુધાળા નં—૨	૨	સા.શૈ.પ.સામાન્ય	——	પેટા
		—॥—	૫	બીન અનામત	——	—॥—
		—॥—	૬	બીન અનામત	——	—॥—

(સહી), અવાચ્ય
કલેકટર ભાવનગર જીલ્લો
અને
રાજ્ય ચૂંટણી પંચના અધિકારી.

INDEX

ગુજરાત પંચાયત ચૂંટણી નિયમો ૧૯૯૪ના નિયમ-૯ (૨) અન્વયે ચૂંટણીનું જાહેરનામું
જીલ્લા કલેકટર કચેરી, ચૂંટણી શાખા ભાવનગર જીલ્લો

ક્રમાંક-ઈએલસી-ગ્રા.પંચા-ચૂંટણી-કાર્યક્રમ-૧-પાલીતાણા-૨૦૦૩ તા-૧-૪-૨૦૦૩

-: જાહેરનામું :-

ભાવનગર જીલ્લાના પાલીતાણા તાલુકાની ગ્રામ પંચાયતોના વોર્ડની બેઠકોની /સરપંચની બેઠકોની ચૂંટણી.

(૧) ગુજરાત પંચાયત અધિનિયમ -૧૯૯૩ ની કલમ -૧૬ની પેટા કલમ (૧) મુજબ ભાવનગર જીલ્લાની પાલીતાણા તાલુકા ની ગ્રામ પંચાયતો ના વોર્ડ ની રચના તથા બેઠકોની ફાળવણી રાજ્ય ચૂંટણી પંચના અધિકારી તરીકે કરેલ છે.

(૨) ગુજરાત પંચાયત ચૂંટણી નિયમો-૧૯૯૪ ના નિયમ-૯ના પેટા નિયમ-૨થી પ્રાપ્ત થયેલ સતાની રૂઈએ રાજ્ય ચૂંટણી પંચના અધિકારી તરીકે કલેકટર ભાવનગર જીલ્લાની નીચેની અનુસુચીના કોલમ નં.૨ માં જણાવેલ તાલુકા ની સામે કોલમનં-૩ માં જણાવેલ ગ્રામ પંચાયતોનાં કોલમનં-૪ માં જણાવેલ વોર્ડની કોલમ નં-૫ માં જણાવેલ બેઠકો ભરવા માટે સભ્યોની તથા કોલમ નં-૬માં જણાવેલ પ્રકાર વાળા સરપંચની બેઠકો ભરવા માટે સરપંચની ચૂંટણી યોજવાનો તબકકા વાર કાર્યક્રમ નીચે જણાવ્યા મુજબ નકકી કરે છે.

ક્રમ	વિગત	તારીખ	સમય	સ્થળ
ક	ઉમેદવારીપત્રો રજુ કરવાની/ ભરવાની છેલ્લી તારીખ	૮-૪-૨૦૦૩	૧૧-૦૦ કલાક થી ૧૫-૦૦ કલાક સુધી	ચૂંટણી અધિકારી/ મદદનીશ ચૂંટણી અધિકારીની કચેરી
ખ	ઉમેદવારીપત્રોની ચકાસણી તારીખ	૯-૪-૨૦૦૩	૧૧-૦૦ કલાક થી ચકાસણી પુરી થાય ત્યા સુધી	ચૂંટણી અધિકારીની કચેરી ખાતે
ગ	ઉમેદવારી પાછી ખેંચી લેવાની છેલ્લી તારીખ	૧૧-૪-૨૦૦૩	૧૫-૦૦ કલાક સુધી	ચૂંટણી અધિકારી/ મદદનીશ ચૂંટણી અધિકારીની કચેરી (વટાઉખત અધિનિયમ-૧૮૮૧ હેઠળ રજા જાહેર થયેલ ન હોઈ ચૂંટણી કામગીરી કરવાની રહેશે.)
ઘ	આવશ્યક હોયતો મતદાનની તારીખ	૨૭-૪-૨૦૦૩	----	----
ચ	મતદાનનો સમય	----	સવારના ૮-૦૦ થી સાંજના ૫-૦૦ વાગ્યા સુધી	----
છ	મતદાનનું સ્થળ	----	----	જિલ્લા ચૂંટણી અધિકારીએ ગ્રામ પંચાયત માટે વોર્ડવાર આખરી કરેલ જાહેર કરેલ /પ્રસિધ્ધ કરેલ મતદાન મથકો ઉપર
જ	મતગણતરી માટેની તારીખ અને સમય	૨૯-૪-૨૦૦૩	સવારના ૯-૦૦ કલાકથી ગણતરી પુરી થાય ત્યા સુધી	ચૂંટણી અધિકારી જાહેર કરે તે સ્થળ
ઝ	ચૂંટણી પ્રક્રિયા પુરી થવા માટેની તારીખ	૫-૫-૨૦૦૩	----	----

INDEX

—:: અનુસુચિ ::—

ભાવનગર જિલ્લાની **પાલીતાણા** તાલુકાની ગ્રામપંચાયતોની ચૂંટણી યોજવાની છે તેની યાદી

અ.નં.	તાલુકાનું નામ	ગ્રામ પંચાયતનું નામ	વોર્ડ નં.	બેઠક નો પ્રકાર	સરપંચની બેઠકનો પ્રકાર	ચુંટણીનો પ્રકાર સામાન્ય/પેટા ચૂંટણી જે હોય તે દર્શાવવું
૧	૨	૩	૪	૫	૬	૭
૧	પાલીતાણા	ભુંડરખા	૫	બીન અનામત	—	પેટા
૨	—॥—	નાની રાજસ્થળી	૭	બીન અનામત	—	—॥—

(સહી), અવાચ્ય
કલેકટર ભાવનગર જીલ્લો
અને
રાજય ચૂંટણી પંચના અધિકારી.

ગુજરાત પંચાયત ચૂંટણી નિયમો ૧૯૯૪ના નિયમ-૯ (૨) અન્વયે ચૂંટણીનું જાહેરનામું
જીલ્લા કલેકટર કચેરી, ચૂંટણી શાખા ભાવનગર જીલ્લો

ક્રમાંક-ઈએલસી-ગ્રા.પંચા-ચૂંટણી-કાર્યક્રમ-૧-શિહોર -૨૦૦૩   તા-૧-૪-૨૦૦૩

-: જાહેરનામું :-

ભાવનગર જીલ્લાના શિહોર તાલુકાની ગ્રામ પંચાયતોના વોર્ડની બેઠકોની /સરપંચની બેઠકોની ચૂંટણી.

(૧) ગુજરાત પંચાયત અધિનિયમ - ૧૯૯૩ ની કલમ - ૧૬ની પેટા કલમ (૧) મુજબ ભાવનગર જીલ્લાની શિહોર તાલુકા ની ગ્રામ પંચાયતો ના વોર્ડ ની રચના તથા બેઠકોની ફાળવણી રાજય ચૂંટણી પંચના અધિકારી તરીકે કરેલ છે.

(૨) ગુજરાત પંચાયત ચૂંટણી નિયમો-૧૯૯૪ ના નિયમ-૯ના પેટા નિયમ-૨થી પ્રાપ્ત થયેલ સતાની રૂઈએ રાજય ચૂંટણી પંચના અધિકારી તરીકે કલેકટર ભાવનગર જીલ્લાની નીચેની અનુસુચીના કોલમ નં.૨ માં જણાવેલ તાલુકા ની સામે કોલમનં-૩ માં જણાવેલ ગ્રામ પંચાયતોના કોલમનં-૪ માં જણાવેલ વોર્ડની કોલમ નં-૫ માં જણાવેલ બેઠકો ભરવા માટે સભ્યોની તથા કોલમ નં-૬માં જણાવેલ પ્રકાર વાળા સરપંચની બેઠકો ભરવા માટે સરપંચની ચૂંટણી યોજવાનો તબકકા વાર કાર્યક્રમ નીચે જણાવ્યા મુજબ નકકી કરે છે.

ક્રમ	વિગત	તારીખ	સમય	સ્થળ
ક	ઉમેદવારીપત્રો રજુ કરવાની/ ભરવાની છેલ્લી તારીખ	૮-૪-૨૦૦૩	૧૧-૦૦ કલાક થી ૧૫-૦૦ કલાક સુધી	ચૂંટણી અધિકારી/ મદદનીશ ચૂંટણી અધિકારીની કચેરી
ખ	ઉમેદવારીપત્રોની ચકાસણી તારીખ	૯-૪-૨૦૦૩	૧૧-૦૦ કલાક થી ચકાસણી પુરી થાય ત્યા સુધી	ચૂંટણી અધિકારીની કચેરી ખાતે
ગ	ઉમેદવારી પાછી ખેંચી લેવાની છેલ્લી તારીખ	૧૧-૪-૨૦૦૩	૧૫-૦૦ કલાક સુધી	ચૂંટણી અધિકારી/ મદદનીશ ચૂંટણી અધિકારીની કચેરી (વટાઉખત અધિનિયમ-૧૮૮૧ હેઠળ રજા જાહેર થયેલ ન હોઈ ચૂંટણી કામગીરી કરવાની રહેશે.)
ઘ	આવશ્યક હોયતો મતદાનની તારીખ	૨૭-૪-૨૦૦૩	----	----
ચ	મતદાનનો સમય	----	સવારના ૮-૦૦ થી સાંજના ૫-૦૦ વાગ્યા સુધી	----
છ	મતદાનનું સ્થળ	----	----	જિલ્લા ચૂંટણી અધિકારીએ ગ્રામ પંચાયત માટે વોર્ડવાર આખરી કરેલ જાહેર કરેલ /પ્રસિધ્ધ કરેલ મતદાન મથકો ઉપર
જ	મતગણતરી માટેની તારીખ અને સમય	૨૯-૪-૨૦૦૩	સવારના ૯-૦૦ કલાકથી ગણતરી પુરી થાય ત્યા સુધી	ચૂંટણી અધિકારી જાહેર કરે તે સ્થળ
ઝ	ચૂંટણી પ્રક્રિયા પુરી થવા માટેની તારીખ	૫-૫-૨૦૦૩	----	----

INDEX

—:: અનુસુચિ ::—

ભાવનગર જિલ્લાની શિહોર તાલુકાની ગ્રામપંચાયતોની ચૂંટણી યોજવાની છે તેની યાદી

અ.નં.	તાલુકાનું નામ	ગ્રામ પંચાયતનું નામ	વોર્ડ નં.	બેઠક નો પ્રકાર	સરપંચની બેઠકનો પ્રકાર	ચુંટણીનો પ્રકાર સામાન્ય/પેટા ચૂંટણી જે હોય તે દર્શાવવું
૧	૨	૩	૪	૫	૬	૭
૧	શિહોર	પાલડી	---	---	બીન અનામત	પેટા
૨	—॥—	નેસડા	૭	બીન અનામત	---	—॥—
૩	—॥—	લીબડધાર	૧	સા.શૈ.પ.સામાન્ય	---	—॥—

(સહી), અવાચ્ય
કલેકટર ભાવનગર જીલ્લો
અને
રાજ્ય ચૂંટણી પંચના અધિકારી.

INDEX

ગુજરાત પંચાયત ચૂંટણી નિયમો ૧૯૯૪ના નિયમ–૯ (૨) અન્વયે ચૂંટણીનું જાહેરનામું

જીલ્લા કલેકટર કચેરી, ચૂંટણી શાખા ભાવનગર જીલ્લો

ક્રમાંક–ઈએલસી–ગ્રા.પંચા–ચૂંટણી–કાર્યક્રમ–૧–તળાજા –૨૦૦૩ તા–૧–૪–૨૦૦૩

–: જાહેરનામું :–

ભાવનગર જીલ્લાના તળાજા તાલુકાની ગ્રામ પંચાયતોના વોર્ડની બેઠકોની /સરપંચની બેઠકોની ચૂંટણી.

(૧) ગુજરાત પંચાયત અધિનિયમ – ૧૯૯૩ ની કલમ – ૧૬ની પેટા કલમ (૧) મુજબ ભાવનગર જીલ્લાની તળાજા તાલુકા ની ગ્રામ પંચાયતો ના વોર્ડ ની રચના તથા બેઠકોની ફાળવણી રાજ્ય ચૂંટણી પંચના અધિકારી તરીકે કરેલ છે.

(૨) ગુજરાત પંચાયત ચૂંટણી નિયમો–૧૯૯૪ ના નિયમ–૯ના પેટા નિયમ–૨થી પ્રાપ્ત થયેલ સતાની રૂઈએ રાજ્ય ચૂંટણી પંચના અધિકારી તરીકે કલેકટર ભાવનગર જીલ્લાની નીચેની અનુસુચીના કોલમ નં.૨ માં જણાવેલ તાલુકા ની સામે કોલમનં–૩ માં જણાવેલ ગ્રામ પંચાયતોના કોલમનં–૪ માં જણાવેલ વોર્ડની કોલમ નં–૫ માં જણાવેલ બેઠકો ભરવા માટે સભ્યોની તથા કોલમ નં–૬માં જણાવેલ પ્રકાર વાળા સરપંચની બેઠકો ભરવા માટે સરપંચની ચૂંટણી યોજવાનો તબકકા વાર કાર્યક્રમ નીચે જણાવ્યા મુજબ નકકી કરે છે.

ક્રમ	વિગત	તારીખ	સમય	સ્થળ
ક	ઉમેદવારીપત્રો રજુ કરવાની/ ભરવાની છેલ્લી તારીખ	૮–૪–૨૦૦૩	૧૧–૦૦ કલાક થી ૧૫–૦૦ કલાક સુધી	ચૂંટણી અધિકારી/ મદદનીશ ચૂંટણી અધિકારીની કચેરી
ખ	ઉમેદવારીપત્રોની ચકાસણી તારીખ	૯–૪–૨૦૦૩	૧૧–૦૦ કલાક થી ચકાસણી પુરી થાય ત્યા સુધી	ચૂંટણી અધિકારીની કચેરી ખાતે
ગ	ઉમેદવારી પાછી ખેંચી લેવાની છેલ્લી તારીખ	૧૧–૪–૨૦૦૩	૧૫–૦૦ કલાક સુધી	ચૂંટણી અધિકારી/ મદદનીશ ચૂંટણી અધિકારીની કચેરી (વટાઉખત અધિનિયમ–૧૮૮૧ હેઠળ રજા જાહેર થયેલ ન હોઈ ચૂંટણી કામગીરી કરવાની રહેશે.)
ઘ	આવશ્યક હોયતો મતદાનની તારીખ	૨૭–૪–૨૦૦૩	———	———
ચ	મતદાનનો સમય	———	સવારના ૮–૦૦ થી સાંજના ૫–૦૦ વાગ્યા સુધી	———
છ	મતદાનનું સ્થળ	———	———	જિલ્લા ચૂંટણી અધિકારીએ ગ્રામ પંચાયત માટે વોર્ડવાર આખરી કરેલ જાહેર કરેલ /પ્રસિધ્ધ કરેલ મતદાન મથકો ઉપર
જ	મતગણતરી માટેની તારીખ અને સમય	૨૯–૪–૨૦૦૩	સવારના ૯–૦૦ કલાકથી ગણતરી પુરી થાય ત્યા સુધી	ચૂંટણી અધિકારી જાહેર કરે તે સ્થળ
ઝ	ચૂંટણી પ્રક્રિયા પુરી થવા માટેની તારીખ	૫–૫–૨૦૦૩	———	———

INDEX

—:: અનુસુચિ ::—

ભાવનગર જિલ્લાની તળાજા તાલુકાની ગ્રામપંચાયતોની ચૂંટણી યોજવાની છે તેની યાદી

અ.નં.	તાલુકાનું નામ	ગ્રામ પંચાયતનું નામ	વોર્ડ નં.	બેઠક નો પ્રકાર	સરપંચની બેઠકનો પ્રકાર	ચુંટણીનો પ્રકાર સામાન્ય/પેટા ચુંટણી જે હોય તે દર્શાવવું
૧	૨	૩	૪	૫	૬	૭
૧	તળાજા	બાંભોર	૧	સામાન્ય સ્ત્રી	સામાન્ય સ્ત્રી	સામાન્ય
			૨	સા.શૈ.પ.સામાન્ય		
			૩	બીન અનામત		
			૪	સામાન્ય સ્ત્રી		
			૫	બીન અનામત		
			૬	બીન અનામત		
			૭	બીન અનામત		
૨	—॥—	બેલા	૨	સા.શૈ.પ.સ્ત્રી	——	પેટા
૩	—॥—	હાજીપર	૩	બીન અનામત	——	—॥—
૪	—॥—	કુંઢેલી	૧	સામાન્ય સ્ત્રી	——	—॥—

(સહી), અવાચ્ય
કલેકટર ભાવનગર જીલ્લો
અને
રાજ્ય ચૂંટણી પંચના અધિકારી.

INDEX

ગુજરાત પંચાયત ચૂંટણી નિયમો ૧૯૯૪ના નિયમ–૯ (૨) અન્વયે ચૂંટણીનું જાહેરનામું

જીલ્લા કલેક્ટર કચેરી,ચૂંટણી શાખા ભાવનગર જીલ્લો

ક્રમાંક–ઈએલસી–ગ્રા.પંચા–ચૂંટણી–કાર્યક્રમ–૧–ઉમરાળા–૨૦૦૩ તા–૧–૪–૨૦૦૩

–: જાહેરનામું :–

ભાવનગર જીલ્લાના ઉમરાળા તાલુકાની ગ્રામ પંચાયતોના વોર્ડની બેઠકોની /સરપંચની બેઠકોની ચૂંટણી.

(૧) ગુજરાત પંચાયત અધિનિયમ – ૧૯૯૩ ની કલમ – ૧૬ની પેટા કલમ (૧) મુજબ ભાવનગર જીલ્લાની ઉમરાળા તાલુકા ની ગ્રામ પંચાયતો ના વોર્ડ ની રચના તથા બેઠકોની ફાળવણી રાજ્ય ચૂંટણી પંચના અધિકારી તરીકે કરેલ છે.

(૨) ગુજરાત પંચાયત ચૂંટણી નિયમો–૧૯૯૪ ના નિયમ–૯ના પેટા નિયમ–૨થી પ્રાપ્ત થયેલ સતાની રૂઈએ રાજ્ય ચૂંટણી પંચના અધિકારી તરીકે કલેકટર ભાવનગર જીલ્લાની નીચેની અનુસુચીના કોલમ નં.૨ માં જણાવેલ તાલુકા ની સામે કોલમનં–૩ માં જણાવેલ ગ્રામ પંચાયતોના કોલમનં–૪ માં જણાવેલ વોર્ડની કોલમ નં–૫ માં જણાવેલ બેઠકો ભરવા માટે સભ્યોની તથા કોલમ નં–૬માં જણાવેલ પ્રકાર વાળા સરપંચની બેઠકો ભરવા માટે સરપંચની ચૂંટણી યોજવાનો તબકકા વાર કાર્યક્રમ નીચે જણાવ્યા મુજબ નકકી કરે છે.

ક્રમ	વિગત	તારીખ	સમય	સ્થળ
ક	ઉમેદવારીપત્રો રજુ કરવાની/ ભરવાની છેલ્લી તારીખ	૮–૪–૨૦૦૩	૧૧–૦૦ કલાક થી ૧૫–૦૦ કલાક સુધી	ચૂંટણી અધિકારી/ મદદનીશ ચૂંટણી અધિકારીની કચેરી
ખ	ઉમેદવારીપત્રોની ચકાસણી તારીખ	૯–૪–૨૦૦૩	૧૧–૦૦ કલાક થી ચકાસણી પુરી થાય ત્યા સુધી	ચૂંટણી અધિકારીની કચેરી ખાતે
ગ	ઉમેદવારી પાછી ખેંચી લેવાની છેલ્લી તારીખ	૧૧–૪–૨૦૦૩	૧૫–૦૦ કલાક સુધી	ચૂંટણી અધિકારી/ મદદનીશ ચૂંટણી અધિકારીની કચેરી (વટાઉખત અધિનિયમ–૧૮૮૧ હેઠળ રજા જાહેર થયેલ ન હોઈ ચૂંટણી કામગીરી કરવાની રહેશે.)
ઘ	આવશ્યક હોયતો મતદાનની તારીખ	૨૭–૪–૨૦૦૩	——	——
ચ	મતદાનનો સમય	——	સવારના ૮–૦૦ થી સાંજના ૫–૦૦ વાગ્યા સુધી	——
છ	મતદાનનું સ્થળ	——	——	જિલ્લા ચૂંટણી અધિકારીએ ગ્રામ પંચાયત માટે વોર્ડવાર આખરી કરેલ જાહેર કરેલ /પ્રસિધ્ધ કરેલ મતદાન મથકો ઉપર
જ	મતગણતરી માટેની તારીખ અને સમય	૨૯–૪–૨૦૦૩	સવારના ૯–૦૦ કલાકથી ગણતરી પુરી થાય ત્યા સુધી	ચૂંટણી અધિકારી જાહેર કરે તે સ્થળ
ઝ	ચૂંટણી પ્રક્રિયા પુરી થવા માટેની તારીખ	૫–૫–૨૦૦૩	——	——

—:: અનુસુચિ ::—

ભાવનગર જિલ્લાની ઉમરાળા તાલુકાની ગ્રામપંચાયતોની ચૂંટણી યોજવાની છે તેની યાદી

અ.નં.	તાલુકાનું નામ	ગ્રામ પંચાયતનું નામ	વોર્ડ નં.	બેઠક નો પ્રકાર	સરપંચની બેઠકનો પ્રકાર	ચુંટણીનો પ્રકાર સામાન્ય/પેટા ચૂંટણી જે હોય તે દર્શાવવું
૧	૨	૩	૪	૫	૬	૭
૧	ઉમરાળા	માલપરા	૧	અનુ.જાતી.સામાન્ય	બીન અનામત	સામાન્ય
			૨	સા.શૈ.પ.સ્ત્રી		
			૩	સામાન્ય સ્ત્રી		
			૪	બીન અનામત		
			૫	બીન અનામત		
			૬	બીન અનામત		
			૭	બીન અનામત		
૨	—॥—	ઉમરાળા	——	——	બીન અનામત	પેટા
૩	—॥—	રેવા	૧	સામાન્ય સ્ત્રી	——	—॥—
		—॥—	૩	બીન અનામત	——	—॥—

(સહી), અવાચ્ય
કલેકટર ભાવનગર જીલ્લો
અને
રાજય ચૂંટણી પંચના અધિકારી.

INDEX

ગુજરાત પંચાયત ચૂંટણી નિયમો ૧૯૯૪ના નિયમ–૯ (૨) અન્વયે
ચૂંટણીનું જાહેરનામું
જીલ્લા કલેકટર કચેરી, ચૂંટણી શાખા ભાવનગર જીલ્લો

ક્રમાંક–ઈએલસી–ગ્રા.પંચા–ચૂંટણી–કાર્યક્રમ–૧–વલ્લભીપુર –૨૦૦૩ તા–૧–૪–૨૦૦૩

–: જાહેરનામું :–

ભાવનગર જીલ્લાના વલ્લભીપુર તાલુકાની ગ્રામ પંચાયતોના વોર્ડની બેઠકોની /સરપંચની બેઠકોની ચૂંટણી.

(૧) ગુજરાત પંચાયત અધિનિયમ – ૧૯૯૩ ની કલમ – ૧૬ની પેટા કલમ (૧) મુજબ ભાવનગર જીલ્લાની વલ્લભીપુર તાલુકા ની ગ્રામ પંચાયતો ના વોર્ડ ની રચના તથા બેઠકોની ફાળવણી રાજ્ય ચૂંટણી પંચના અધિકારી તરીકે કરેલ છે.

(૨) ગુજરાત પંચાયત ચૂંટણી નિયમો–૧૯૯૪ ના નિયમ–૯ના પેટા નિયમ–૨થી પ્રાપ્ત થયેલ સતાની રૂઈએ રાજ્ય ચૂંટણી પંચના અધિકારી તરીકે કલેકટર ભાવનગર જીલ્લાની નીચેની અનુસુચીના કોલમ નં.૨ માં જણાવેલ તાલુકા ની સામે કોલમનં–૩ માં જણાવેલ ગ્રામ પંચાયતોના કોલમનં–૪ માં જણાવેલ વોર્ડની કોલમ નં–૫ માં જણાવેલ બેઠકો ભરવા માટે સભ્યોની તથા કોલમ નં–૬માં જણાવેલ પ્રકાર વાળા સરપંચની બેઠકો ભરવા માટે સરપંચની ચૂંટણી યોજવાનો તબક્કા વાર કાર્યક્રમ નીચે જણાવ્યા મુજબ નક્કી કરે છે.

ક્રમ	વિગત	તારીખ	સમય	સ્થળ
ક	ઉમેદવારીપત્રો રજુ કરવાની/ ભરવાની છેલ્લી તારીખ	૮–૪–૨૦૦૩	૧૧–૦૦ કલાક થી ૧૫–૦૦ કલાક સુધી	ચૂંટણી અધિકારી/ મદદનીશ ચૂંટણી અધિકારીની કચેરી
ખ	ઉમેદવારીપત્રોની ચકાસણી તારીખ	૯–૪–૨૦૦૩	૧૧–૦૦ કલાક થી ચકાસણી પુરી થાય ત્યા સુધી	ચૂંટણી અધિકારીની કચેરી ખાતે
ગ	ઉમેદવારી પાછી ખેંચી લેવાની છેલ્લી તારીખ	૧૧–૪–૨૦૦૩	૧૫–૦૦ કલાક સુધી	ચૂંટણી અધિકારી/ મદદનીશ ચૂંટણી અધિકારીની કચેરી (વટાઉખત અધિનિયમ–૧૮૮૧ હેઠળ રજા જાહેર થયેલ ન હોઈ ચૂંટણી કામગીરી કરવાની રહેશે.)
ઘ	આવશ્યક હોયતો મતદાનની તારીખ	૨૭–૪–૨૦૦૩	———	———
ચ	મતદાનનો સમય	———	સવારના ૮–૦૦ થી સાંજના ૫–૦૦ વાગ્યા સુધી	———
છ	મતદાનનું સ્થળ	———	———	જિલ્લા ચૂંટણી અધિકારીએ ગ્રામ પંચાયત માટે વોર્ડવાર આખરી કરેલ જાહેર કરેલ /પ્રસિધ્ધ કરેલ મતદાન મથકો ઉપર
જ	મતગણતરી માટેની તારીખ અને સમય	૨૯–૪–૨૦૦૩	સવારના ૯–૦૦ કલાકથી ગણતરી પુરી થાય ત્યા સુધી	ચૂંટણી અધિકારી જાહેર કરે તે સ્થળ,
ઝ	ચૂંટણી પ્રક્રિયા પુરી થવા માટેની તારીખ	૫–૫–૨૦૦૩	———	———

INDEX

—:: અનુસુચિ ::—

ભાવનગર જિલ્લાની વલ્લભીપુર તાલુકાની ગ્રામપંચાયતોની ચૂંટણી યોજવાની છે તેની યાદી

અ.નં.	તાલુકાનું નામ	ગ્રામ પંચાયતનું નામ	વોર્ડ નં.	બેઠક નો પ્રકાર	સરપંચની બેઠકનો પ્રકાર	ચુંટણીનો પ્રકાર સામાન્ય/પેટા ચૂંટણી જે હોય તે દર્શાવવું
૧	૨	૩	૪	૫	૬	૭
૧	વલ્લભીપુર	પીપરીયા	૨	સામાન્ય સ્ત્રી	——	પેટા
૨	—॥—	નવી રાજસ્થળી	૩	બીન અનામત	——	—॥—

(સહી), અવાચ્ય
કલેકટર ભાવનગર જીલ્લો
અને
રાજય ચૂંટણી પંચના અધિકારી.

ગુજરાત પંચાયત અધિનિયમ–૧૯૯૩ની કલમ –૧૫ની પેટા કલમ (૧) અન્વયે ચૂંટણીનું જાહેરનામું
જીલ્લા કલેકટર કચેરી, ચૂંટણી શાખા, ભાવનગર જીલ્લો

ક્રમાંકઃ–ઈ.એલ.સી/ગ્રા.પંચા/ચૂંટણી જાહેરનામું (૧) ભાવનગર –૨૦૦૩ તા–૧–૪–૨૦૦૩

–: જાહેરનામું :–

ભાવનગર જીલ્લાના **ભાવનગર** તાલુકાની ગ્રામ પંચાયતોના વોર્ડની બેઠકોની / સરપંચની બેઠકોની ચૂંટણી

(૧) ગુજરાત પંચાયત અધિનિયમ – ૧૯૯૩ ની કલમ – ૧૬ ની પેટા કલમ (૧) મુજબ ભાવનગર જીલ્લાની **ભાવનગર** તાલુકાની ગ્રામ પંચાયતોના વોર્ડ ની રચના તથા બેઠકોની ફાળવણી રાજ્ય ચૂંટણી પંચના અધિકારી તરીકે કરેલ છે.

(૨) ગુજરાત પંચાયત અધિનિયમ – ૧૯૯૩ ની કલમ – ૧૫ ની પેટા કલમ (૧) થી પ્રાપ્ત થયેલ સત્તાની રુઈએ રાજ્ય ચૂંટણી પંચના અધિકારી તરીકે કલેકટર, ભાવનગર જીલ્લાની નીચેની અનુસૂચિનાં કોલમ નં. ૨ માં જણાવેલ તાલુકા ની સામે કોલમ નં. ૩ માં જણાવેલ ગ્રામ પંચાયતો ના કોલમ નં.૪, ૫ માં જણાવેલ વોર્ડ ની બેઠકોની તથા કોલમ નં.૬ માં જણાવેલ સરપંચ ની બેઠકો ની ~~સામાન્ય~~ / પેટા ચૂંટણી તા–૨૭–૪–૨૦૦૩ નાં રોજ યોજવાનું જાહેર કરે છે.

INDEX

—:: અનુસુચિ ::—

ભાવનગર જિલ્લાની ભાવનગર તાલુકાની ગ્રામપંચાયતોની ચૂંટણી યોજવાની છે તેની યાદી

અ.નં.	તાલુકાનું નામ	ગ્રામ પંચાયતનું નામ	વોર્ડ નં.	બેઠક નો પ્રકાર	સરપંચની બેઠકનો પ્રકાર	ચૂંટણીનો પ્રકાર સામાન્ય/પેટા ચૂંટણી જે હોય તે દર્શાવવું
૧	૨	૩	૪	૫	૬	૭
૧	ભાવનગર	ગુંદી	૫	બીન અનામત	—	પેટા

(૩) આ જાહેરનામુ ગુજરાત પંચાયત ચૂંટણી નિયમો ૧૯૯૪ ના નિયમ–૯(૧) અન્વયે સરકારી રાજ્ય પત્રમાં પ્રસિધ્ધ કરવામાં આવે છે.

(સહી), અવાચ્ય
કલેકટર ભાવનગર જીલ્લો
અને
રાજ્ય ચૂંટણી પંચના અધિકારી.

INDEX

ગુજરાત પંચાયત અધિનિયમ–૧૯૯૩ની કલમ –૧૫ની પેટા કલમ (૧) અન્વયે ચૂંટણીનું જાહેરનામું

જીલ્લા કલેકટર કચેરી,ચૂંટણી શાખા,ભાવનગર જીલ્લો

ક્રમાંક:–ઈ.એલ.સી/ગ્રા.પંચા/ચૂંટણી જાહેરનામું (૧) બોટાદ –૨૦૦૩ તા–૧–૪–૨૦૦૩

–: જાહેરનામું :–

ભાવનગર જીલ્લાના **બોટાદ** તાલુકાની ગ્રામ પંચાયતોના વોર્ડ ની બેઠકોની / સરપંચની બેઠકોની ચૂંટણી

(૧) ગુજરાત પંચાયત અધિનિયમ – ૧૯૯૩ ની કલમ – ૧૬ ની પેટા કલમ (૧) મુજબ ભાવનગર જીલ્લાની **બોટાદ** તાલુકાની ગ્રામ પંચાયતોના વોર્ડ ની રચના તથા બેઠકોની ફાળવણી રાજ્ય ચૂંટણી પંચના અધિકારી તરીકે કરેલ છે.

(૨) ગુજરાત પંચાયત અધિનિયમ – ૧૯૯૩ ની કલમ – ૧૫ ની પેટા કલમ (૧) થી પ્રાપ્ત થયેલ સત્તાની રુઈએ રાજ્ય ચૂંટણી પંચના અધિકારી તરીકે કલેકટર,ભાવનગર જીલ્લાની નીચેની અનુસૂચિનાં કોલમ નં. ૨ માં જણાવેલ તાલુકા ની સામે કોલમ નં. ૩ માં જણાવેલ ગ્રામ પંચાયતો ના કોલમ નં.૪, ૫ માં જણાવેલ વોર્ડ ની બેઠકોની તથા કોલમ નં.૬ માં જણાવેલ સરપંચ ની બેઠકો ની સામાન્ય / પેટા ચૂંટણી તા–૨૭–૪–૨૦૦૩ નાં રોજ યોજવાનું જાહેર કરે છે.

INDEX

—:: અનુસુચિ ::—

ભાવનગર જિલ્લાની બોટાદ તાલુકાની ગ્રામપંચાયતોની ચૂંટણી યોજવાની છે તેની યાદી

અ.નં.	તાલુકાનું નામ	ગ્રામ પંચાયતનું નામ	વોર્ડ નં.	બેઠક નો પ્રકાર	સરપંચની બેઠકનો પ્રકાર	ચૂંટણીનો પ્રકાર સામાન્ય/પેટા ચૂંટણી જે હોય તે દર્શાવવું
૧	૨	૩	૪	૫	૬	૭
૧	બોટાદ	પાટી	——	——	સામાન્ય સ્ત્રી	પેટા
૨	—॥—	ગઢડીયા	——	——	સા.શૈ.પ.સામાન્ય	—॥—
૩	—॥—	સાલૈયા	૨	સા.શૈ.પ.સામાન્ય	——	—॥—

(૩) આ જાહેરનામુ ગુજરાત પંચાયત ચૂંટણી નિયમો ૧૯૯૪ ના નિયમ—૯(૧) અન્વયે સરકારી રાજ્ય પત્રમાં પ્રસિધ્ધ કરવામાં આવે છે.

(સહી), અવાચ્ય
કલેકટર ભાવનગર જીલ્લો
અને
રાજ્ય ચૂંટણી પંચના અધિકારી.

INDEX

ગુજરાત પંચાયત અધિનિયમ–૧૯૯૩ની કલમ –૧૫ની પેટા કલમ (૧) અન્વયે ચૂંટણીનું જાહેરનામું

જીલ્લા કલેકટર કચેરી, ચૂંટણી શાખા, ભાવનગર જીલ્લો

ક્રમાંકઃ–ઈ.એલ.સી/ગ્રા.પંચા/ચૂંટણી જાહેરનામું (૧) ગઢડા –૨૦૦૩ તા–૧–૪–૨૦૦૩

–: જાહેરનામું :–

ભાવનગર જીલ્લાના **ગઢડા** તાલુકાની ગ્રામ પંચાયતોના વોર્ડ ની બેઠકોની / સરપંચની બેઠકોની ચૂંટણી

(૧) ગુજરાત પંચાયત અધિનિયમ – ૧૯૯૩ ની કલમ – ૧૬ ની પેટા કલમ (૧) મુજબ ભાવનગર જીલ્લાની **ગઢડા** તાલુકાની ગ્રામ પંચાયતોના વોર્ડ ની રચના તથા બેઠકોની ફાળવણી રાજ્ય ચૂંટણી પંચના અધિકારી તરીકે કરેલ છે.

(૨) ગુજરાત પંચાયત અધિનિયમ – ૧૯૯૩ ની કલમ – ૧૫ ની પેટા કલમ (૧) થી પ્રાપ્ત થયેલ સત્તાની રુઈએ રાજ્ય ચૂંટણી પંચના અધિકારી તરીકે કલેકટર, ભાવનગર જીલ્લાની નીચેની અનુસૂચિનાં કોલમ નં. ૨ માં જણાવેલ તાલુકા ની સામે કોલમ નં. ૩ માં જણાવેલ ગ્રામ પંચાયતો ના કોલમ નં.૪, ૫ માં જણાવેલ વોર્ડ ની બેઠકોની તથા કોલમ નં.૬ માં જણાવેલ સરપંચ ની બેઠકો ની ~~સામાન્ય~~ / પેટા ચૂંટણી તા–૨૭–૪–૨૦૦૩ નાં રોજ યોજવાનું જાહેર કરે છે.

INDEX

—:: અનુસુચિ ::—

ભાવનગર જિલ્લાની ગઢડા તાલુકાની ગ્રામપંચાયતોની ચૂંટણી યોજવાની છે તેની યાદી

અ.નં.	તાલુકાનું નામ	ગ્રામ પંચાયતનું નામ	વોર્ડ નં.	બેઠક નો પ્રકાર	સરપંચની બેઠકનો પ્રકાર	ચૂંટણીનો પ્રકાર સામાન્ય/પેટા ચૂંટણી જે હોય તે દર્શાવવું
૧	૨	૩	૪	૫	૬	૭
૧	ગઢડા	રોજમાળ	૬	અનુ.આદી.જાતી.સામાન્ય	—	પેટા
૨	—॥—	ગઢાળી	૬	બીન અનામત	—	—॥—
૩	—॥—	પીપળીયા	૫	બીન અનામત	—	—॥—
—	—॥—	—॥—	૬	બીન અનામત	—	—॥—

(૩) આ જાહેરનામુ ગુજરાત પંચાયત ચૂંટણી નિયમો ૧૯૯૪ ના નિયમ—૯(૧) અન્વયે સરકારી રાજ્ય પત્રમાં પ્રસિધ્ધ કરવામાં આવે છે.

(સહી), અવાચ્ય
કલેકટર ભાવનગર જીલ્લો
અને
રાજ્ય ચૂંટણી પંચના અધિકારી.

INDEX

ગુજરાત પંચાયત અધિનિયમ–૧૯૯૩ની કલમ –૧૫ની પેટા કલમ (૧) અન્વયે ચૂંટણીનું જાહેરનામું
જીલ્લા કલેકટર કચેરી,ચૂંટણી શાખા,ભાવનગર જીલ્લો

ક્રમાંકઃ–ઈ.એલ.સી/ગ્રા.પંચા/ચૂંટણી જાહેરનામું (૧) મહુવા –૨૦૦૩ તા–૧–૪–૨૦૦૩

–: જાહેરનામું :–

ભાવનગર જીલ્લાના **મહુવા** તાલુકાની ગ્રામ પંચાયતોના વોર્ડ ની બેઠકોની / સરપંચની બેઠકોની ચૂંટણી

(૧) ગુજરાત પંચાયત અધિનિયમ – ૧૯૯૩ ની કલમ – ૧૬ ની પેટા કલમ (૧) મુજબ ભાવનગર જીલ્લાની **મહુવા** તાલુકાની ગ્રામ પંચાયતોના વોર્ડ ની રચના તથા બેઠકોની ફાળવણી રાજ્ય ચૂંટણી પંચના અધિકારી તરીકે કરેલ છે.

(૨) ગુજરાત પંચાયત અધિનિયમ – ૧૯૯૩ ની કલમ – ૧૫ ની પેટા કલમ (૧) થી પ્રાપ્ત થયેલ સત્તાની રુઈએ રાજ્ય ચૂંટણી પંચના અધિકારી તરીકે કલેકટર,ભાવનગર જીલ્લાની નીચેની અનુસૂચિનાં કોલમ નં. ૨ માં જણાવેલ તાલુકા ની સામે કોલમ નં. ૩ માં જણાવેલ ગ્રામ પંચાયતો ના કોલમ નં.૪, ૫ માં જણાવેલ વોર્ડ ની બેઠકોની તથા કોલમ નં.૬ માં જણાવેલ સરપંચ ની બેઠકો ની સામાન્ય / પેટા ચૂંટણી તા–૨૭–૪–૨૦૦૩ નાં રોજ યોજવાનું જાહેર કરે છે.

INDEX

—:: અનુસુચિ ::—

ભાવનગર જિલ્લાની મહુવા તાલુકાની ગ્રામપંચાયતોની ચૂંટણી યોજવાની છે તેની યાદી

અ.નં.	તાલુકાનું નામ	ગ્રામ પંચાયતનું નામ	વોર્ડ નં.	બેઠક નો પ્રકાર	સરપંચની બેઠકનો પ્રકાર	ચૂંટણીનો પ્રકાર સામાન્ય/પેટા ચૂંટણી જે હોય તે દર્શાવવું
૧	૨	૩	૪	૫	૬	૭
૧	મહુવા	દુધાળા નં—૨	૨	સા.શૈ.પ.સામાન્ય	——	પેટા
		—॥—	૫	બીન અનામત	——	—॥—
		—॥—	૬	બીન અનામત	——	—॥—

(૩) આ જાહેરનામુ ગુજરાત પંચાયત ચૂંટણી નિયમો ૧૯૯૪ ના નિયમ—૯(૧) અન્વયે સરકારી રાજય પત્રમાં પ્રસિધ્ધ કરવામાં આવે છે.

(સહી), અવાચ્ય
કલેકટર ભાવનગર જીલ્લો
અને
રાજય ચૂંટણી પંચના અધિકારી.

INDEX

ગુજરાત પંચાયત અધિનિયમ—૧૯૯૩ની કલમ —૧૫ની પેટા કલમ (૧) અન્વયે ચૂંટણીનું જાહેરનામું જીલ્લા કલેકટર કચેરી,ચૂંટણી શાખા,ભાવનગર જીલ્લો

ક્રમાંકઃ—ઈ.એલ.સી/ગ્રા.પંચા/ચૂંટણી જાહેરનામું (૧) પાલીતાણા —૨૦૦૩ તા—૧—૪—૨૦૦૩

—: જાહેરનામું :—

ભાવનગર જીલ્લાના **પાલીતાણા** તાલુકાની ગ્રામ પંચાયતોના વોર્ડ ની બેઠકોની / સરપંચની બેઠકોની ચૂંટણી

(૧) ગુજરાત પંચાયત અધિનિયમ – ૧૯૯૩ ની કલમ – ૧૬ ની પેટા કલમ (૧) મુજબ ભાવનગર જીલ્લાની **પાલીતાણા** તાલુકાની ગ્રામ પંચાયતોના વોર્ડ ની રચના તથા બેઠકોની ફાળવણી રાજ્ય ચૂંટણી પંચના અધિકારી તરીકે કરેલ છે.

(૨) ગુજરાત પંચાયત અધિનિયમ – ૧૯૯૩ ની કલમ – ૧૫ ની પેટા કલમ (૧) થી પ્રાપ્ત થયેલ સત્તાની રુઈએ રાજ્ય ચૂંટણી પંચના અધિકારી તરીકે કલેકટર,ભાવનગર જીલ્લાની નીચેની અનુસૂચિનાં કોલમ નં. ૨ માં જણાવેલ તાલુકા ની સામે કોલમ નં. ૩ માં જણાવેલ ગ્રામ પંચાયતો ના કોલમ નં.૪, ૫ માં જણાવેલ વોર્ડ ની બેઠકોની તથા કોલમ નં.૬ માં જણાવેલ સરપંચ ની બેઠકો ની ~~સામાન્ય~~ / પેટા ચૂંટણી તા—૨૭—૪—૨૦૦૩ નાં રોજ યોજવાનું જાહેર કરે છે.

INDEX

—:: અનુસુચિ ::—

ભાવનગર જિલ્લાની પાલીતાણા તાલુકાની ગ્રામપંચાયતોની ચૂંટણી યોજવાની છે તેની યાદી

અ.નં.	તાલુકાનું નામ	ગ્રામ પંચાયતનું નામ	વોર્ડ નં.	બેઠક નો પ્રકાર	સરપંચની બેઠકનો પ્રકાર	ચૂંટણીનો પ્રકાર સામાન્ય/પેટા ચૂંટણી જે હોય તે દર્શાવવું
૧	૨	૩	૪	૫	૬	૭
૧	પાલીતાણા	ભુંડરખા	૫	બીન અનામત	—	પેટા
૨	—॥—	નાની રાજસ્થળી	૭	બીન અનામત	—	—॥—

(૩) આ જાહેરનામુ ગુજરાત પંચાયત ચૂંટણી નિયમો ૧૯૯૪ ના નિયમ–૯(૧) અન્વયે સરકારી રાજય પત્રમાં પ્રસિધ્ધ કરવામાં આવે છે.

(સહી), અવાચ્ય
કલેકટર ભાવનગર જીલ્લો
અને
રાજય ચૂંટણી પંચના અધિકારી.

INDEX

ગુજરાત પંચાયત અધિનિયમ–૧૯૯૩ની કલમ –૧૫ની પેટા કલમ (૧) અન્વયે ચૂંટણીનું જાહેરનામું
જીલ્લા કલેકટર કચેરી,ચૂંટણી શાખા,ભાવનગર જીલ્લો

ક્રમાંકઃ–ઈ.એલ.સી/ગ્રા.પંચા/ચૂંટણી જાહેરનામું (૧) શિહોર –૨૦૦૩ તા–૧–૪–૨૦૦૩

–: જાહેરનામું :–

ભાવનગર જીલ્લાના **શિહોર** તાલુકાની ગ્રામ પંચાયતોના વોર્ડ ની બેઠકોની / સરપંચની બેઠકોની ચૂંટણી

(૧) ગુજરાત પંચાયત અધિનિયમ – ૧૯૯૩ ની કલમ – ૧૬ ની પેટા કલમ (૧) મુજબ ભાવનગર જીલ્લાની **શિહોર** તાલુકાની ગ્રામ પંચાયતોના વોર્ડ ની રચના તથા બેઠકોની ફાળવણી રાજય ચૂંટણી પંચના અધિકારી તરીકે કરેલ છે.

(૨) ગુજરાત પંચાયત અધિનિયમ – ૧૯૯૩ ની કલમ – ૧૫ ની પેટા કલમ (૧) થી પ્રાપ્ત થયેલ સત્તાની રુઈએ રાજય ચૂંટણી પંચના અધિકારી તરીકે કલેકટર,ભાવનગર જીલ્લાની નીચેની અનુસૂચિનાં કોલમ નં. ૨ માં જણાવેલ તાલુકા ની સામે કોલમ નં. ૩ માં જણાવેલ ગ્રામ પંચાયતો ના કોલમ નં.૪, ૫ માં જણાવેલ વોર્ડ ની બેઠકોની તથા કોલમ નં.૬ માં જણાવેલ સરપંચ ની બેઠકો ની ~~સામાન્ય~~ / પેટા ચૂંટણી તા–૨૭–૪–૨૦૦૩ નાં રોજ યોજવાનું જાહેર કરે છે.

INDEX

—:: અનુસુચિ ::—

ભાવનગર જિલ્લાની શિહોર તાલુકાની ગ્રામપંચાયતોની ચૂંટણી યોજવાની છે તેની યાદી

અ.નં.	તાલુકાનું નામ	ગ્રામ પંચાયતનું નામ	વોર્ડ નં.	બેઠક નો પ્રકાર	સરપંચની બેઠકનો પ્રકાર	ચૂંટણીનો પ્રકાર સામાન્ય/પેટા ચૂંટણી જે હોય તે દર્શાવવું
૧	૨	૩	૪	૫	૬	૭
૧	શિહોર	પાલડી	—	—	બીન અનામત	પેટા
૨	—॥—	નેસડા	૭	બીન અનામત	—	—॥—
૩	—॥—	લીંબડધાર	૧	સાં.શૈ.પ.સામાન્ય	—	—॥—

(૩) આ જાહેરનામુ ગુજરાત પંચાયત ચૂંટણી નિયમો ૧૯૯૪ ના નિયમ—૯(૧) અન્વયે સરકારી રાજ્ય પત્રમાં પ્રસિધ્ધ કરવામાં આવે છે.

(સહી), અવાચ્ય
કલેકટર ભાવનગર જીલ્લો
અને
રાજ્ય ચૂંટણી પંચના અધિકારી.

INDEX

ગુજરાત પંચાયત અધિનિયમ–૧૯૯૩ની કલમ –૧૫ની પેટા કલમ (૧) અન્વયે ચૂંટણીનું જાહેરનામું

જીલ્લા કલેકટર કચેરી,ચૂંટણી શાખા,ભાવનગર જીલ્લો

ક્રમાંકઃ–ઈ.એલ.સી/ગ્રા.પંચા/ચૂંટણી જાહેરનામું (૧) તળાજા –૨૦૦૩ તા–૧–૪–૨૦૦૩

–: જાહેરનામું :–

ભાવનગર જીલ્લાના **તળાજા** તાલુકાની ગ્રામ પંચાયતોના વોર્ડ ની બેઠકોની / સરપંચની બેઠકોની ચૂંટણી

(૧) ગુજરાત પંચાયત અધિનિયમ – ૧૯૯૩ ની કલમ – ૧૬ ની પેટા કલમ (૧) મુજબ ભાવનગર જીલ્લાની **તળાજા** તાલુકાની ગ્રામ પંચાયતોના વોર્ડ ની રચના તથા બેઠકોની ફાળવણી રાજય ચૂંટણી પંચના અધિકારી તરીકે કરેલ છે.

(૨) ગુજરાત પંચાયત અધિનિયમ – ૧૯૯૩ ની કલમ – ૧૫ ની પેટા કલમ (૧) થી પ્રાપ્ત થયેલ સત્તાની રુઈએ રાજય ચૂંટણી પંચના અધિકારી તરીકે કલેકટર,ભાવનગર જીલ્લાની નીચેની અનુસૂચિનાં કોલમ નં. ૨ માં જણાવેલ તાલુકા ની સામે કોલમ નં. ૩ માં જણાવેલ ગ્રામ પંચાયતો ના કોલમ નં.૪, ૫ માં જણાવેલ વોર્ડ ની બેઠકોની તથા કોલમ નં.૬ માં જણાવેલ સરપંચ ની બેઠકો ની સામાન્ય / પેટા ચૂંટણી તા–૨૭–૪–૨૦૦૩ નાં રોજ યોજવાનું જાહેર કરે છે.

INDEX

—:: અનુસુચિ ::—

ભાવનગર જિલ્લાની તળાજા તાલુકાની ગ્રામપંચાયતોની ચૂંટણી યોજવાની છે તેની યાદી

અ.નં.	તાલુકાનું નામ	ગ્રામ પંચાયતનું નામ	વોર્ડ નં.	બેઠક નો પ્રકાર	સરપંચની બેઠકનો પ્રકાર	ચૂંટણીનો પ્રકાર સામાન્ય/પેટા ચૂંટણી જે હોય તે દર્શાવવું
૧	૨	૩	૪	૫	૬	૭
૧	તળાજા	બાંભોર	૧	સામાન્ય સ્ત્રી	સામાન્ય સ્ત્રી	સામાન્ય
			૨	સા.શૈ.પ.સામાન્ય		
			૩	બીન અનામત		
			૪	સામાન્ય સ્ત્રી		
			૫	બીન અનામત		
			૬	બીન અનામત		
			૭	બીન અનામત		
૨	—॥—	બેલા	૨	સા.શૈ.પ.સ્ત્રી	—	પેટા
૩	—॥—	હાજીપર	૩	બીન અનામત	—	—॥—
૪	—॥—	કુંઢેલી	૧	સામાન્ય સ્ત્રી	—	—॥—

(૩) આ જાહેરનામુ ગુજરાત પંચાયત ચૂંટણી નિયમો ૧૯૯૪ ના નિયમ—૯(૧) અન્વયે સરકારી રાજ્ય પત્રમાં પ્રસિધ્ધ કરવામાં આવે છે.

(સહી), અવાચ્ય
કલેક્ટર ભાવનગર જીલ્લો
અને
રાજ્ય ચૂંટણી પંચના અધિકારી.

INDEX

ગુજરાત પંચાયત અધિનિયમ–૧૯૯૩ની કલમ –૧૫ની પેટા કલમ (૧) અન્વયે ચૂંટણીનું જાહેરનામું
જીલ્લા કલેકટર કચેરી,ચૂંટણી શાખા,ભાવનગર જીલ્લો

ક્રમાંકઃ–ઈ.એલ.સી/ગ્રા.પંચા/ચૂંટણી જાહેરનામું (૧) ઉમરાળા –૨૦૦૩ તા–૧–૪–૨૦૦૩

–: જાહેરનામું :–

ભાવનગર જીલ્લાના ઉમરાળા તાલુકાની ગ્રામ પંચાયતોના વોર્ડ ની બેઠકોની / સરપંચની બેઠકોની ચૂંટણી

(૧) ગુજરાત પંચાયત અધિનિયમ – ૧૯૯૩ ની કલમ – ૧૬ ની પેટા કલમ (૧) મુજબ ભાવનગર જીલ્લાની ઉમરાળા તાલુકાની ગ્રામ પંચાયતોના વોર્ડ ની રચના તથા બેઠકોની ફાળવણી રાજય ચૂંટણી પંચના અધિકારી તરીકે કરેલ છે.

(૨) ગુજરાત પંચાયત અધિનિયમ – ૧૯૯૩ ની કલમ – ૧૫ ની પેટા કલમ (૧) થી પ્રાપ્ત થયેલ સત્તાની રુઈએ રાજય ચૂંટણી પંચના અધિકારી તરીકે કલેકટર,ભાવનગર જીલ્લાની નીચેની અનુસૂચિનાં કોલમ નં. ૨ માં જણાવેલ તાલુકા ની સામે કોલમ નં. ૩ માં જણાવેલ ગ્રામ પંચાયતો ના કોલમ નં.૪, ૫ માં જણાવેલ વોર્ડ ની બેઠકોની તથા કોલમ નં.૬ માં જણાવેલ સરપંચ ની બેઠકો ની સામાન્ય / પેટા ચૂંટણી તા–૨૭–૪–૨૦૦૩ નાં રોજ યોજવાનું જાહેર કરે છે.

INDEX

—:: અનુસુચિ ::—

ભાવનગર જિલ્લાની ઉમરાળા તાલુકાની ગ્રામપંચાયતોની ચૂંટણી યોજવાની છે તેની યાદી

અ.નં.	તાલુકાનું નામ	ગ્રામ પંચાયતનું નામ	વોર્ડ નં.	બેઠક નો પ્રકાર	સરપંચની બેઠકનો પ્રકાર	ચૂંટણીનો પ્રકાર સામાન્ય/પેટા ચૂંટણી જે હોય તે દર્શાવવું
૧	૨	૩	૪	૫	૬	૭
૧	ઉમરાળા	માલપરા	૧	અનુ.જાતી.સામાન્ય	બીન અનામત	સામાન્ય
			૨	સા.શૈ.૫.સ્ત્રી		
			૩	સામાન્ય સ્ત્રી		
			૪	બીન અનામત		
			૫	બીન અનામત		
			૬	બીન અનામત		
			૭	બીન અનામત		
૨	—။—	ઉમરાળા	——	——	બીન અનામત	પેટા
૩	—။—	રેવા	૧	સામાન્ય સ્ત્રી	——	—။—
		—။—	૩	બીન અનામત	——	—။—

(૩) આ જાહેરનામુ ગુજરાત પંચાયત ચૂંટણી નિયમો ૧૯૯૪ ના નિયમ—૯(૧) અન્વયે સરકારી રાજ્ય પત્રમાં પ્રસિધ્ધ કરવામાં આવે છે.

(સહી), અવાચ્ય
કલેકટર ભાવનગર જીલ્લો
અને
રાજ્ય ચૂંટણી પંચના અધિકારી.

INDEX

ગુજરાત પંચાયત અધિનિયમ–૧૯૯૩ની કલમ –૧૫ની પેટા કલમ (૧) અન્વયે ચૂંટણીનું જાહેરનામું
જીલ્લા કલેકટર કચેરી,ચૂંટણી શાખા,ભાવનગર જીલ્લો

ક્રમાંક:–ઈ.એલ.સી/ગ્રા.પંચા/ચૂંટણી જાહેરનામું (૧) વલ્લભીપુર –૨૦૦૩ તા–૧–૪–૨૦૦૩

–: જાહેરનામું :–

ભાવનગર જીલ્લાના **વલ્લભીપુર** તાલુકાની ગ્રામ પંચાયતોના વોર્ડ ની બેઠકોની / સરપંચની બેઠકોની ચૂંટણી

(૧) ગુજરાત પંચાયત અધિનિયમ – ૧૯૯૩ ની કલમ – ૧૬ ની પેટા કલમ (૧) મુજબ ભાવનગર જીલ્લાની **વલ્લભીપુર** તાલુકાની ગ્રામ પંચાયતોના વોર્ડ ની રચના તથા બેઠકોની ફાળવણી રાજ્ય ચૂંટણી પંચના અધિકારી તરીકે કરેલ છે.

(૨) ગુજરાત પંચાયત અધિનિયમ – ૧૯૯૩ ની કલમ – ૧૫ ની પેટા કલમ (૧) થી પ્રાપ્ત થયેલ સત્તાની રુઈએ રાજ્ય ચૂંટણી પંચના અધિકારી તરીકે કલેકટર,ભાવનગર જીલ્લાની નીચેની અનુસૂચિનાં કોલમ નં. ૨ માં જણાવેલ તાલુકા ની સામે કોલમ નં. ૩ માં જણાવેલ ગ્રામ પંચાયતો ના કોલમ નં.૪, ૫ માં જણાવેલ વોર્ડ ની બેઠકોની તથા કોલમ નં.૬ માં જણાવેલ સરપંચ ની બેઠકો ની ~~સામાન્ય~~ / પેટા ચૂંટણી તા–૨૭–૪–૨૦૦૩ નાં રોજ યોજવાનું જાહેર કરે છે.

INDEX

—:: અનુસુચિ ::—

ભાવનગર જિલ્લાની વલ્લભીપુર તાલુકાની ગ્રામપંચાયતોની ચૂંટણી યોજવાની છે તેની યાદી

અ.નં.	તાલુકાનું નામ	ગ્રામ પંચાયતનું નામ	વોર્ડ નં.	બેઠક નો પ્રકાર	સરપંચની બેઠકનો પ્રકાર	ચૂંટણીનો પ્રકાર સામાન્ય/પેટા ચૂંટણી જે હોય તે દર્શાવવું
૧	૨	૩	૪	૫	૬	૭
૧	વલ્લભીપુર	પીપરીયા	૨	સામાન્ય સ્ત્રી	—	પેટા
૨	—॥—	નવી રાજસ્થળી	૩	બીન અનામત	—	—॥—

(૩) આ જાહેરનામુ ગુજરાત પંચાયત ચૂંટણી નિયમો ૧૯૯૪ ના નિયમ–૯(૧) અન્વયે સરકારી રાજ્ય પત્રમાં પ્રસિધ્ધ કરવામાં આવે છે.

(સહી), અવાચ્ય
કલેકટર ભાવનગર જીલ્લો
અને
રાજ્ય ચૂંટણી પંચના અધિકારી.

સરકારી મધ્યસ્થ મુદ્રણાલય, ગાંધીનગર.

INDEX

Extra No. 220

REGISTERED No. G/GNR/2

©

सत्यमेव जयते

The Gujarat Government Gazette

EXTRA ORDINARY

PUBLISHED BY AUTHORITY

Vol. XLIV] TUESDAY, APRIL 1, 2003/CAITRA 11, 1925

Separate paging is given to this Part in order that it may be filed as a Separate Compilation.

PART IV-C

Statutory Rules and Orders (Other than those published in Part I, I-A and I-L) made by Statutary Authorities other than the Government of Gujarat including those made by the Government of India, the High Court, the Director of Municipallities, the Commissioner of Police, the Director of Prohibition and excise, the District Magistrates and the Election Commission, Election Tribunals, Returning Officers and other authorities, under the Election Commission.

ગુજરાત પંચાયત ચૂંટણી નિયમો–૧૯૯૪ ના નિયમ ૯(૨) અન્વયે ચૂંટણીનું જાહેરનામું

જીલ્લા કલેકટર કચેરી, ચૂંટણી શાખા,

દાહોદ જીલ્લો.

તારીખ: ૦૧/૦૪/૨૦૦૩

ક્રમાંક: ચટણ/ ગ્રા. પં. /જાહેરનામુ/૪/૨૦૦૩

—: જાહેરનામુ :—

દાહોદ જીલ્લાની ઝાલોદ. તાલુકાની ગ્રામ પંચાયત ગામડી ખાલી વોર્ડની બેઠકોની પેટા ચૂંટણી

૧. ગુજરાત પંચાયત અધિનિયમ–૧૯૯૩ ની કલમ–૧૬ ની પેટા કલમ–૧ મુજબ દાહોદ જીલ્લાની .....ઝાલોદ..... તાલુકાની ગ્રામ પંચાયતોના વોર્ડોની રચના તથા બેઠકોની ફાળવણી રાજય ચૂંટણી પંચના અધિકારી તરીકે કરેલ છે.

INDEX

૨. ગુજરાત પંચાયત ચૂંટણી નિયમો—૧૯૯૪ ના નિયમ ૯ ના પેટા કલમ—૨ થી પ્રાપ્ત થયેલ સત્તાની રૂઈએ રાજય ચૂંટણી પંચના અધિકારી તરીકે કલેકટર દાહોદ જીલ્લાની નીચેની અનુસૂચિના કોલમ નં. ૨ માં જણાવેલ તાલુકાની સામે કોલમ—૩ માં જણાવેલ ગ્રામ પંચાયતોના કોલમ નં. ૪ માં જણાવેલ વોર્ડોની કોલમ નં. ૫ માં જણાવેલ બેઠકો ભરવા માટે સભ્યોની તથા કોલમ નં. ૬ માં જણાવેલ પ્રકારવાળી સરપંચની બેઠકો ભરવા માટે સરપંચની ચૂંટણી યોજવાનો તબકકાવાર કાર્યક્રમ નીચે જણાવ્યા મુજબ નકકી કરે છે.

		તારીખ	સમય	સ્થળ
(ક)	ઉમેદવારી રજુ કરવાની / ભરવાની છેલ્લી તારીખ	૮/૪/૨૦૦૩	૧૧—૦૦ કલાકથી ૧૫—૦૦ કલાક સુધી	ચૂંટણી અધિકારી/મદદનીશ ચૂંટણી અધિકારીની કચેરી ખાતે
(ખ)	ઉમેદવારી પત્રોની ચકાસણી તારીખ	૯/૪/૨૦૦૩	ચકાસણી પુરી થાય ત્યાં સુધી	ચૂંટણી અધિકારીની કચેરી ખાતે
(ગ)	ઉમેદવારી પત્રો પાછી ખેંચી લેવાની છેલ્લી તારીખ	૧૧/૪/૨૦૦૩	૧૫—૦૦ કલાક સુધી	ચૂંટણી અધિકારી/મદદનીશ ચૂંટણી અધિકારીની કચેરી ખાતે
(ઘ)	આવશ્યક હોય તો મતદાનની તારીખ	૨૭/૪/૨૦૦૩	—	—
(ચ)	મતદાનનો સમય	૨૭/૪/૨૦૦૩	સવારના ૮—૦૦ કલાકથી સાંજના ૫—૦૦ કલાક સુધી	—
(છ)	મતદાનના સ્થળ	—	—	જીલ્લા ચૂંટણી અધિકારીએ જાહેર કરેલ મતદાન મથક ઉપર
(જ)	મતગણતરી માટેની તારીખ અને સમય	૨૯/૪/૨૦૦૩	સવારના ૯—૦૦ કલાકથી ગણતરી પુરી થાય ત્યાં સુધી	જીલ્લા ચૂંટણી અધિકારીએ જાહેર કરે તે સ્થળે
(ઝ)	ચૂંટણી પ્રક્રિયા પુરી થવા માટેની તારીખ	૫/૫/૨૦૦૩		

.........ઝાલોદ............... તાલુકાની ગ્રામ પંચાયત ચૂંટણી યોજવાની છે તેની યાદી.

અ. નં.	તાલુકાનું નામ	ગ્રામ પંચાયતનું નામ	વોર્ડ નંબર	વોર્ડના બેઠકનો પ્રકાર	સરપંચની બેઠકનો પ્રકાર	ચૂંટણીનો પ્રકાર
૧	૨	૩	૪	૫	૬	૭
૧	ઝાલોદ	ગામડી	૧	અનુ.આદિજાતિ (સામાન્ય)	—	પેટા ચૂંટણી

(સહી/—) અવાચ્ય,

રાજય ચૂંટણી પંચના અધિકારી

અને

કલેકટર, દાહોદ.

INDEX

ગુજરાત પંચાયત અધિનિયમ-૧૯૯૩ ની કલમ-૧૫ ની પેટા કલમ-૧ અન્વયે ચૂંટણીનું જાહેરનામું

જીલ્લા કલેકટર કચેરી, ચૂંટણી શાખા, દાહોદ જીલ્લો.

તારીખ: ૦૧/૦૪/૨૦૦૩

ક્રમાંક: રાચપ/ ચટણ/ પચત/ ગ્રા. પં. /જાહેરનામુ/ ૨૦૦૩

-: જાહેરનામુ :-

દાહોદ જીલ્લાના ઝાલોદ તાલુકાની ગ્રામ પંચાયત ગામડી ખાલી વોર્ડના બેઠકની પેટા ચૂંટણી

૧. ગુજરાત પંચાયત અધિનિયમ-૧૯૯૩ ની કલમ-૧૬ ની પેટા કલમ-૧ મુજબ દાહોદ જીલ્લાની ....ઝાલોદ.... તાલુકાની ગ્રામ પંચાયતોના વોર્ડોની રચના કરવા તથા બેઠકોની ફાળવણી રાજ્ય ચૂંટણી પંચના અધિકારી તરીકે કરેલ છે.

૨. ગુજરાત પંચાયત અધિનિયમ-૧૯૯૩ ની કલમ-૧૫ ની પેટા કલમ-૧ થી પ્રાપ્ત થયેલ સત્તાની રૂઈએ રાજ્ય ચૂંટણી પંચના અધિકારી તરીકે કલેક્ટર દાહોદ જીલ્લાની નીચેની અનુસૂચિના કોલમ નં. ૨ માં જણાવેલ તાલુકાની સામે કોલમ-૩ માં જણાવેલ ગ્રામ પંચાયતોના કોલમ નં. ૪, ૫ માં જણાવેલ વોર્ડની બેઠકોની .... X તથા કોલમ નં. ૬ માં જણાવેલ સરપંચની બેઠકોની સામાન્ય / પેટા ચૂંટણી તા.૨૭/૦૪/૨૦૦૩ ના રોજ યોજવાનું જાહેર કરેલ છે.

.........ઝાલોદ................ તાલુકાની ગ્રામ પંચાયત ચૂંટણી યોજવાની છે તેની યાદી.

અ. નં.	તાલુકાનું નામ	ગ્રામ પંચાયતનું નામ	વોર્ડ નંબર	વોર્ડના બેઠકનો પ્રકાર	સરપંચની બેઠકનો પ્રકાર	ચૂંટણીનો પ્રકાર
૧	૨	૩	૪	૫	૬	૭
૧	ઝાલોદ	ગામડી	૧	અનુ.આદિજાતિ (સામાન્ય)	-	પેટા ચૂંટણી

૩. આ જાહેરનામાની ગુજરાત પંચાયત ચૂંટણી નિયમો-૧૯૯૪ ના નિયમ-૯(૧) અન્વયે સરકારી રાજ્યપત્રમાં પ્રસિધ્ધ કરવામાં આવે છે.

(સહી/-) અવાચ્ય,
રાજ્ય ચૂંટણી પંચના અધિકારી
અને
કલેકટર, દાહોદ.

INDEX

ગુજરાત પંચાયત ચૂંટણી નિયમો–૧૯૯૪ ના નિયમ ૯(૨) અન્વયે ચૂંટણીનું જાહેરનામું

જીલ્લા કલેક્ટર કચેરી, ચૂંટણી શાખા,

દાહોદ જીલ્લો.

તારીખ: ૦૧/૦૪/૨૦૦૩

ક્રમાંકઃ ચટણ/ ગ્રા. પં. /જાહેરનામુ/૪/૨૦૦૩

–: જાહેરનામુ :–

દાહોદ જીલ્લાની દે.બારીયા. તાલુકાની ગ્રામ પંચાયત કાંકલપુર, સાગારામા અને મેઘામુવાડી ખાલી વોર્ડની બેઠકોની પેટા ચૂંટણી

૧. ગુજરાત પંચાયત અધિનિયમ–૧૯૯૩ ની કલમ–૧૬ ની પેટા કલમ–૧ મુજબ દાહોદ જીલ્લાની .....દે.બારીયા.... તાલુકાની ગ્રામ પંચાયતોના વોર્ડોની રચના તથા બેઠકોની ફાળવણી રાજ્ય ચૂંટણી પંચના અધિકારી તરીકે કરેલ છે.

૨. ગુજરાત પંચાયત ચૂંટણી નિયમો–૧૯૯૪ ના નિયમ ૯ ના પેટા કલમ–૨ થી પ્રાપ્ત થયેલ સત્તાની રૂઈએ રાજ્ય ચૂંટણી પંચના અધિકારી તરીકે કલેક્ટર દાહોદ જીલ્લાની નીચેની અનુસૂચિના કોલમ નં. ૨ માં જણાવેલ તાલુકાની સામે કોલમ–૩ માં જણાવેલ ગ્રામ પંચાયતોના કોલમ નં. ૪ માં જણાવેલ વોર્ડોની કોલમ નં. ૫ માં જણાવેલ બેઠકો ભરવા માટે સભ્યોની તથા કોલમ નં. ૬ માં જણાવેલ પ્રકારવાળી સરપંચની બેઠકો ભરવા માટે સરપંચની ચૂંટણી યોજવાનો તબકકાવાર કાર્યક્રમ નીચે જણાવ્યા મુજબ નકકી કરે છે.

		તારીખ	સમય	સ્થળ
(ક)	ઉમેદવારી રજુ કરવાની / ભરવાની છેલ્લી તારીખ	૮/૪/૨૦૦૩	૧૧–૦૦ કલાકથી ૧૫–૦૦ કલાક સુધી	ચૂંટણી અધિકારી/મદદનીશ ચૂંટણી અધિકારીની કચેરી ખાતે
(ખ)	ઉમેદવારી પત્રોની ચકાસણી તારીખ	૯/૪/૨૦૦૩	ચકાસણી પુરી થાય ત્યાં સુધી	ચૂંટણી અધિકારીની કચેરી ખાતે
(ગ)	ઉમેદવારી પત્રો પાછી ખેંચી લેવાની છેલ્લી તારીખ	૧૧/૪/૨૦૦૩	૧૫–૦૦ કલાક સુધી	ચૂંટણી અધિકારી/મદદનીશ ચૂંટણી અધિકારીની કચેરી ખાતે
(ઘ)	આવશ્યક હોય તો મતદાનની તારીખ	૨૭/૪/૨૦૦૩	—	—
(ચ)	મતદાનનો સમય	૨૭/૪/૨૦૦૩	સવારના ૮–૦૦ કલાકથી સાંજના ૫–૦૦ કલાક સુધી	—
(છ)	મતદાનના સ્થળ	—	—	જીલ્લા ચૂંટણી અધિકારીએ જાહેર કરેલ મતદાન મથક ઉપર
(જ)	મતગણતરી માટેની તારીખ અને સમય	૨૯/૪/૨૦૦૩	સવારના ૯–૦૦ કલાકથી ગણતરી પુરી થાય ત્યાં સુધી	જીલ્લા ચૂંટણી અધિકારીએ જાહેર કરે તે સ્થળે
(ઝ)	ચૂંટણી પ્રક્રિયા પુરી થવા માટેની તારીખ	૫/૫/૨૦૦૩		

INDEX

..........દે.બારીયા................ તાલુકાની ગ્રામ પંચાયત ચૂંટણી યોજવાની છે તેની યાદી.

અ. નં.	તાલુકાનું નામ	ગ્રામ પંચાયતનું નામ	વોર્ડ નંબર	વોર્ડના બેઠકનો પ્રકાર	સરપંચની બેઠકનો પ્રકાર	ચૂંટણીનો પ્રકાર
૧	૨	૩	૪	૫	૬	૭
૧	દે.બારીયા	કાકલપુર	૬	અનુ.આદિજાતિ (સ્ત્રી)	–	પેટા ચૂંટણી
૨	દે.બારીયા	સાગારામા	૭	અનુ.આદિજાતિ (સ્ત્રી)	–	પેટા ચૂંટણી
૩	દે.બારીયા	મેઘામુવાડી	૩	અનુ.આદિજાતિ (સામાન્ય)	–	પેટા ચૂંટણી

(સહી/–) અવાચ્ય,

રાજય ચૂંટણી પંચના અધિકારી

અને

કલેકટર, દાહોદ.

ગુજરાત પંચાયત અધિનિયમ–૧૯૯૩ ની કલમ–૧૫ ની પેટા કલમ–૧ અન્વયે ચૂંટણીનું જાહેરનામું

જીલ્લા કલેકટર કચેરી, ચૂંટણી શાખા, દાહોદ જીલ્લો.

તારીખ: ૦૧/૦૪/૨૦૦૩

ક્રમાંક: રાચપ/ ચટણ/ પચત/ ગ્રા. પં. /જાહેરનામુ/ ૨૦૦૩

–: જાહેરનામુ :–

દાહોદ જીલ્લાના દે.બારીયા તાલુકાની ગ્રામ પંચાયત કાંકલપુર, સાગારામા અને મેઘામુવાડી ખાલી વોર્ડના બેઠકની પેટા ચૂંટણી

૧. ગુજરાત પંચાયત અધિનિયમ–૧૯૯૩ ની કલમ–૧૬ ની પેટા કલમ–૧ મુજબ દાહોદ જીલ્લાની ....દે.બારીયા.... તાલુકાની ગ્રામ પંચાયતોના વોર્ડની રચના કરવા તથા બેઠકોની ફાળવણી રાજ્ય ચૂંટણી પંચના અધિકારી તરીકે કરેલ છે.

૨. ગુજરાત પંચાયત અધિનિયમ–૧૯૯૩ ની કલમ–૧૫ ની પેટા કલમ–૧ થી પ્રાપ્ત થયેલ સત્તાની રૂઈએ રાજય ચૂંટણી પંચના અધિકારી તરીકે કલેકટર દાહોદ જીલ્લાની નીચેની અનુસૂચિના કોલમ નં. ૨ માં જણાવેલ તાલુકાની સામે કોલમ–૩ માં જણાવેલ ગ્રામ પંચાયતોના કોલમ નં. ૪, ૫ માં જણાવેલ વોર્ડની બેઠકોની .... × તથા કોલમ નં. ૬ માં જણાવેલ સરપંચની બેઠકોની સામાન્ય / પેટા ચૂંટણી તા.૨૭/૦૪/૨૦૦૩ ના રોજ યોજવાનું જાહેર કરેલ છે.

INDEX

..........દે.બારીયા................ તાલુકાની ગ્રામ પંચાયત ચૂંટણી યોજવાની છે તેની યાદી.

અ. નં.	તાલુકાનું નામ	ગ્રામ પંચાયતનું નામ	વોર્ડ નંબર	વોર્ડના બેઠકનો પ્રકાર	સરપંચની બેઠકનો પ્રકાર	ચૂંટણીનો પ્રકાર
૧	૨	૩	૪	૫	૬	૭
૧	દે.બારીયા	કાકલપુર	૬	અનુ.આદિજાતિ (સ્ત્રી)	–	પેટા ચૂંટણી
૨	દે.બારીયા	સાગારામા	૭	અનુ.આદિજાતિ (સ્ત્રી)	–	પેટા ચૂંટણી
૩	દે.બારીયા	મેઘામુવાડી	૩	અનુ.આદિજાતિ (સામાન્ય)	–	પેટા ચૂંટણી

૩. આ જાહેરનામાની ગુજરાત પંચાયત ચૂંટણી નિયમો–૧૯૯૪ ના નિયમ–૯(૧) અન્વયે સરકારી રાજયપત્રમાં પ્રસિધ્ધ કરવામાં આવે છે.

(સહી/–) અવાચ્ય,

રાજય ચૂંટણી પંચના અધિકારી

અને

કલેકટર, દાહોદ.

સરકારી મધ્યસ્થ મુદ્રણાલય, ગાંધીનગર.

INDEX

Extra No. 221

REGISTERED No. G/GNR/2

©

सत्यमेव जयते

The Gujarat Government Gazette

EXTRA ORDINARY

PUBLISHED BY AUTHORITY

Vol. XLIV] TUESDAY, APRIL 1, 2003/CAITRA 11, 1925

Separate paging is given to this Part in order that it may be filed as a Separate Compilation.

PART IV-C

StatutoryRules and Orders (Other than those published in Part I, I-A and I-L) madeby Statutary Authorities other than the Government of Gujarat including those made by the Government of India, the High Court, the Director of Municipallities, the Commissioner of Police, the Director of Prohibition and excise, the District Magistrates and the Election Commission, Election Tribunals, Returning Officers and other authorities, under the Election Commission.

ગુજરાત પંચાયત અધિનિયમ ૧૯૯૩ ની કલમ ૧૫ ની પેટા કલમ(૧) અન્વયે ચુંટણીનું જાહેરનામું

જીલ્લા કલેકટર કચેરી,
ચુંટણી શાખા,
પંચમહાલ જીલ્લો
તા.૦૧/૦૪/૨૦૦૩

ક્રમાંક ગ્રા.પં./ચુંટણી/જાહેરનામું/વશી.

જાહેરનામું

પંચમહાલ જીલ્લાની લુણાવાડા તાલુકાની ગ્રામ પંચાયતોના વોર્ડની બેઠકોની / સરપંચની બેઠકોની ચુંટણી.

૧. ગુજરાત પંચાયત અધિનિયમ ૧૯૯૩ ની કલમ – ૧૬ ની પેટા કલમ (૧) મુજબ પંચમહાલ જીલ્લાની લુણાવાડા તાલુકાની ગ્રામ પંચાયતોના વોર્ડની રચના તથા બેઠકોની ફાળવણી રાજ્ય ચુંટણી પંચના અધિકારી તરીકે કરેલ છે.

૨. ગુજરાત પંચાયત અધિનિયમ – ૧૯૯૩ ની કલમ – ૧૫ ની પેટા કલમ (૧) થી પ્રાપ્ત થયેલ સત્તાની રૂએ રાજ્ય ચુંટણી પંચના અધિકારી તરીકે કલેકટર, પંચમહાલ જીલ્લાની આ સાથેની અનુસુચિમાં કોલમ નં.૨ માં જણાવેલ તાલુકાની સામે કોલમ નં.૩ માં જણાવેલ ગ્રામ પંચાયતોના કોલમ નં.૪,૫ માં જણાવેલ વોર્ડની બેઠકોની તથા કોલમ નં.૬ માં જણાવેલ સરપંચની બેઠકોની સામાન્ય / પેટા ચુંટણી તા.૨૭/૦૪/૨૦૦૩ ના રોજ યોજવાનું જાહેર કરૂ છું.

૩. આ જાહેરનામાની ગુજરાત રાજ્ય ચુંટણી નિયમો ૧૯૯૪ ના નિયમ ૯(૧) અન્વયે સરકારી રાજયપત્રમાં પ્રસિધ્ધિ કરવામાં આવે છે.

(સહી/–) અવાચ્ય,
કલેકટર/અને
જીલ્લા ચુંટણી અધિકારી,
પંચમહાલ, ગોધરા.

અનુસૂચિ

લુણાવાડા તાલુકાની ગ્રામ પંચાયતોની ચુંટણી યોજવાની છે તેની યાદી

જીલ્લાનું નામ	તાલુકાનું નામ	ગ્રામ પંચાયતનો નંબર અને નામ		વોર્ડ નંબર	વોર્ડની બેઠકનો પ્રકાર	સરપંચની બેઠકનો પ્રકાર	ચુંટણીનો પ્રકાર
૧	૨	૩		૪	૫	૮	૯
પંચમહાલ	લુણાવાડા	૧	રાજગઢ	૧	અનુસુચિત આદી જાતિ (સામાન્ય)	–	પેટા
		૨	સેણાદરીયા ગોરાડા	૨	સામાજીક શૈક્ષણિક પછાત વર્ગ (સ્ત્રી)	–	પેટા
		૩	મહેતાના ચાકલીયા	૨	સામાજીક શૈક્ષણિક પછાત વર્ગ (સ્ત્રી)	–	પેટા
		૪	મોટાવાડોદર	૬	અનુસુચિત આદી જાતિ (સામાન્ય)	–	પેટા
		૫	અરીઠા	૬	અનુસુચિત આદિ જાતિ (સ્ત્રી)	–	પેટા
		૬	મોટીદેનાવડ	૫	અનુસુચિત આદી જાતિ (સામાન્ય)	–	પેટા
		૭	તરણોચા	૩	અનુસુચિત આદિ જાતિ (સ્ત્રી)	–	પેટા
		૮	હાથીવન	૧૩	અનુસુચિત આદિ જાતિ (સામાન્ય)	–	પેટા
		૯	થાણાસાવલી	૬	અનુસુચિત આદિ જાતિ (સ્ત્રી)	–	પેટા
		૧૦	સરકારીચમારીયા	૨	સામાજીક શૈક્ષણિક પછાત વર્ગ (સ્ત્રી)	–	પેટા
		૧૧	કેળ	૪	અનુસુચિત આદિ જાતિ (સ્ત્રી)	–	પેટા

(સહી/–) અવાચ્ય,
કલેકટર અને
જીલ્લા ચુંટણી અધિકારી,
પંચમહાલ, ગોધરા.

ગુજરાત પંચાયત ચુંટણી નિયમો ૧૯૯૪ ના નિયમ ૯(૨) અન્વયે ચુંટણીનું જાહેરનામું
જીલ્લા કલેકટર કચેરી, ચુંટણી શાખા,
પંચમહાલ જીલ્લો
તા.૦૧/૦૪/૨૦૦૩

ક્રમાંક ગ્રા.પં./ચુંટણી/જાહેરનામું/વશી.

જાહેરનામું

પંચમહાલ જીલ્લાની લુણાવાડા તાલુકાની ગ્રામ પંચાયતોના વોર્ડની બેઠકોની / સરપંચની બેઠકોની ચુંટણી

૧. ગુજરાત પંચાયત અધિનિયમ ૧૯૯૩ ની કલમ – ૧૬ ની પેટા કલમ (૧) મુજબ પંચમહાલ જીલ્લાની લુણાવાડા તાલુકાની ગ્રામ પંચાયતોના વોર્ડની રચના તથા બેઠકોની ફાળવણી રાજ્ય ચુંટણી પંચના અધિકારી તરીકે કરેલ છે.

૨. ગુજરાત પંચાયત અધિનિયમ – ૧૯૯૪ ના નિયમ – ૯ ના પેટા નિયમ – ૨ થી પ્રાપ્ત થયેલ સત્તાની રૂએ રાજ્ય ચુંટણી પંચના અધિકારી તરીકે કલેકટર પંચમહાલ જીલ્લાની આ સાથેની અનુસુચિમાં કોલમ નં.૨ માં જણાવેલ તાલુકાની સામે કોલમ નં.૩ માં જણાવેલ ગ્રામ પંચાયતોના કોલમ નં.૪ માં જણાવેલ વોર્ડની કોલમ નં.૫ માં જણાવેલ બેઠકો ભરવા માટે સભ્યોની તથા કોલમ નં.૬ માં જણાવેલ પ્રકારવાળી સરપંચની બેઠકોની ભરવા માટે સરપંચની ચુંટણી યોજવાનો તબકકાવાર કાર્યક્રમ નીચે જણાવ્યાં મુજબ નકકી કરે છે.

INDEX

અ.નં.	વિગત	તારીખ	સમય	સ્થળ
૧	ઉમેદવારીપત્ર રજુ કરવાની / ભરવાની છેલ્લી તારીખ	૦૮/૦૪/૨૦૦૩	૧૧.૦૦ કલાક થી ૧૫.૦૦ કલાક સુધી	ચુંટણી અધિકારી / મદદનીશ ચુંટણી અધિકારીની કચેરીમાં
૨	ઉમેદવારીપત્ર ચકાસણી તારીખ	૦૯/૦૪/૨૦૦૩	૧૧.૦૦ કલાક થી ચકાસણી પુરી થાય ત્યાં સુધી	ચુંટણી અધિકારીની કચેરી ખાતે
૩	ઉમેદવારીપત્રો પાછાખેંચી લેવાની છેલ્લી તારીખ	૧૧/૦૪/૨૦૦૩	૧૫.૦૦ કલાક સુધી	ચુંટણી અધિકારીની કચેરી ખાતે
૪	આવશ્યક હોય તો મતદાનની તારીખ	૨૭/૦૪/૨૦૦૩	સવારના ૮.૦૦ થી સાંજના ૧૭.૦૦ કલાક સુધી	જીલ્લા ચુંટણી અધિકારીશ્રી મારફતે જાહેર કરેલ મતદાન મથક ઉપર
૫	મતગણતરી માટેની તારીખ	૨૯/૦૪/૨૦૦૩	સવારના ૯.૦૦ કલાકથી ગણતરી પુરી થાય ત્યાં સુધી	ચુંટણી અધિકારી જાહેર કરે તે સ્થળે
૬	ચુંટણી પુરી થવા માટેની તારીખ	૦૫/૦૫/૨૦૦૩		

(સહી/-) અવાચ્ય,
કલેકટર અને
જીલ્લા ચુંટણી અધિકારી,
પંચમહાલ, ગોધરા.

અનુસૂચિ

લુણાવાડા તાલુકાની ગ્રામ પંચાયતોની ચુંટણી યોજવાની છે તેની યાદી

જીલ્લાનું નામ	તાલુકાનું નામ	ગ્રામ પંચાયતનો નંબર અને નામ		વોર્ડ નંબર	વોર્ડની બેઠકનો પ્રકાર	સરપંચની બેઠકનો પ્રકાર	ચુંટણીનો પ્રકાર
૧	૨	૩		૪	૫	૮	૯
પંચમહાલ	લુણાવાડા	૧	રાજગઢ	૧	અનુસુચિત આદી જાતિ (સામાન્ય)	–	પેટા
		૨	સેણાદરીયા ગોરાડા	૨	સામાજીક શૈક્ષણિક પછાત વર્ગ (સ્ત્રી)	–	પેટા
		૩	મહેતાના ચાકલીયા	૨	સામાજીક શૈક્ષણિક પછાત વર્ગ (સ્ત્રી)	–	પેટા
		૪	મોટાવાડોદર	૬	અનુસુચિત આદી જાતિ (સામાન્ય)	–	પેટા
		૫	અરીઠા	૬	અનુસુચિત આદિ જાતિ (સ્ત્રી)	–	પેટા
		૬	મોટીદેનાવડ	૫	અનુસુચિત આદી જાતિ (સામાન્ય)	–	પેટા
		૭	તરસોચા	૩	અનુસુચિત આદિ જાતિ (સ્ત્રી)	–	પેટા
		૮	હાથીવન	૧૩	અનુસુચિત આદિ જાતિ (સામાન્ય)	–	પેટા
		૯	થાણાસાવલી	૬	અનુસુચિત આદિ જાતિ (સ્ત્રી)	–	પેટા
		૧૦	સરકારીચમારીયા	૨	સામાજીક શૈક્ષણિક પછાત વર્ગ (સ્ત્રી)	–	પેટા
		૧૧	કેળ	૪	અનુસુચિત આદિ જાતિ (સ્ત્રી)	–	પેટા

(સહી/-) અવાચ્ય,
કલેકટર અને
જીલ્લા ચુંટણી અધિકારી,
પંચમહાલ, ગોધરા.

INDEX

ગુજરાત પંચાયત અધિનિયમ ૧૯૯૩ ની કલમ ૧૫ ની પેટા કલમ(૧) અન્વયે ચુંટણીનું જાહેરનામું
જીલ્લા કલેક્ટર કચેરી,
ચુંટણી શાખા,
પંચમહાલ જીલ્લો
તા.૦૧/૦૪/૨૦૦૩

ક્રમાંક ગ્રા.પં./ચુંટણી/જાહેરનામું/વશી.

જાહેરનામું

પંચમહાલ જીલ્લાની શહેરા તાલુકાની ગ્રામ પંચાયતોના વોર્ડની બેઠકોની / સરપંચની બેઠકોની ચુંટણી.

૧. ગુજરાત પંચાયત અધિનિયમ ૧૯૯૩ ની કલમ – ૧૬ ની પેટા કલમ (૧) મુજબ પંચમહાલ જીલ્લાની શહેરા તાલુકાની ગ્રામ પંચાયતોના વોર્ડની રચના તથા બેઠકોની ફાળવણી રાજ્ય ચુંટણી પંચના અધિકારી તરીકે કરેલ છે.

૨. ગુજરાત પંચાયત અધિનિયમ – ૧૯૯૩ ની કલમ – ૧૫ ની પેટા કલમ (૧) થી પ્રાપ્ત થયેલ સત્તાની રૂએ રાજ્ય ચુંટણી પંચના અધિકારી તરીકે કલેક્ટર પંચમહાલ જીલ્લાની આ સાથેની અનુસુચિમાં કોલમ નં.૨ માં જણાવેલ તાલુકાની સામે કોલમ નં.૩ માં જણાવેલ ગ્રામ પંચાયતોના કોલમ નં.૪,૫ માં જણાવેલ વોર્ડની બેઠકોની તથા કોલમ નં.૬ માં જણાવેલ સરપંચની બેઠકોની સામાન્ય / પેટા ચુંટણી તા.૨૭/૦૪/૨૦૦૩ ના રોજ યોજવાનું જાહેર કરૂ છું.

૩. આ જાહેરનામાની ગુજરાત રાજ્ય ચુંટણી નિયમો ૧૯૯૪ ના નિયમ ૯(૧) અન્વયે સરકારી રાજ્યપત્રમાં પ્રસિધ્ધિ કરવામાં આવે છે.

(સહી/–) અવાચ્ય,
કલેક્ટર અને
જીલ્લા ચુંટણી અધિકારી,
પંચમહાલ, ગોધરા.

અનુસુચિ
શહેરા તાલુકાની ગ્રામ પંચાયતોની ચુંટણી યોજવાની છે તેની યાદી

જીલ્લાનું નામ	તાલુકાનું નામ	ગ્રામ પંચાયતનો નંબર અને નામ	વોર્ડ નંબર	વોર્ડની બેઠકનો પ્રકાર	સરપંચની બેઠકનો પ્રકાર	ચુંટણીનો પ્રકાર
૧	૨	૩	૪	૫	૬	૭
પંચમહાલ	શહેરા	૧ ખટકપુર	૩	સામાન્ય (બિન અનામત)	—	પેટા
			૧૦	સામાન્ય (બિન અનામત)		
			૧૧	સામાન્ય (બિન અનામત)		
			૧૨	અનુસુચિત આદી જાતિ (સામાન્ય)		
			૧૩	સામાન્ય (બિન અનામત)		
		૨ છોગાળા	૧	અનુસુચિત આદી જાતિ (સામાન્ય)	—	પેટા
			૨	અનુસુચિત આદી જાતિ (સ્ત્રી)		
			૫	અનુસુચિત આદી જાતિ (સામાન્ય)		
		૩ ગાંગડીયા	૭	સામાન્ય (બિન અનામત)	—	પેટા
		૪ મંગલપુર	૭	સામાન્ય (બિન અનામત)	—	પેટા
		૫ બોરીયાવી	૯	સામાન્ય (બિન અનામત)	—	પેટા
		૬ ભુરખલ	૩	સામાન્ય (બિન અનામત)	—	પેટા

(સહી/–) અવાચ્ય,
કલેક્ટર અને
જીલ્લા ચુંટણી અધિકારી,
પંચમહાલ, ગોધરા.

INDEX

ગુજરાત પંચાયત ચુંટણી નિયમો ૧૯૯૪ ના નિયમ ૯(૨) અન્વયે ચુંટણીનું જાહેરનામું
જીલ્લા કલેકટર કચેરી, ચુંટણી શાખા,
પંચમહાલ જીલ્લો
તા.૦૧/૦૪/૨૦૦૩

ક્રમાંક ગ્રા.પં./ચુંટણી/જાહેરનામું/વશી.

જાહેરનામું

પંચમહાલ જીલ્લાની શહેરા તાલુકાની ગ્રામ પંચાયતોના વોર્ડની બેઠકોની / સરપંચની બેઠકોની ચુંટણી

૧. ગુજરાત પંચાયત અધિનિયમ ૧૯૯૩ ની કલમ – ૧૬ ની પેટા કલમ (૧) મુજબ પંચમહાલ જીલ્લાની શહેરા તાલુકાની ગ્રામ પંચાયતોના વોર્ડની રચના તથા બેઠકોની ફાળવણી રાજ્ય ચુંટણી પંચના અધિકારી તરીકે કરેલ છે.

૨. ગુજરાત પંચાયત અધિનિયમ – ૧૯૯૪ ના નિયમ – ૯ ના પેટા નિયમ – ૨ થી પ્રાપ્ત થયેલ સત્તાની રૂએ રાજ્ય ચુંટણી પંચના અધિકારી તરીકે કલેકટર પંચમહાલ જીલ્લાની આ સાથેની અનુસુચિમાં કોલમ નં.૨ માં જણાવેલ તાલુકાની સામે કોલમ નં.૩ માં જણાવેલ ગ્રામ પંચાયતોના કોલમ નં.૪ માં જણાવેલ વોર્ડની કોલમ નં.૫ માં જણાવેલ બેઠકો ભરવા માટે સભ્યોની તથા કોલમ નં.૬ માં જણાવેલ પ્રકારવાળી સરપંચની બેઠકોની ભરવા માટે સરપંચની ચુંટણી યોજવાનો તબકકાવાર કાર્યક્રમ નીચે જણાવ્યાં મુજબ નકકી કરે છે.

અ.નં.	વિગત	તારીખ	સમય	સ્થળ
૧	ઉમેદવારીપત્ર રજુ કરવાની / ભરવાની છેલ્લી તારીખ	૦૮/૦૪/૨૦૦૩	૧૧.૦૦ કલાક થી ૧૫.૦૦ કલાક સુધી	ચુંટણી અધિકારી / મદદનીશ ચુંટણી અધિકારીની કચેરીમાં
૨	ઉમેદવારીપત્ર ચકાસણી તારીખ	૦૯/૦૪/૨૦૦૩	૧૧.૦૦ કલાક થી ચકાસણી પુરી થાય ત્યાં સુધી	ચુંટણી અધિકારીની કચેરી ખાતે
૩	ઉમેદવારીપત્રો પાછાખેંચી લેવાની છેલ્લી તારીખ	૧૧/૦૪/૨૦૦૩	૧૫.૦૦ કલાક સુધી	ચુંટણી અધિકારીની કચેરી ખાતે
૪	આવશ્યક હોય તો મતદાનની તારીખ	૨૭/૦૪/૨૦૦૩	સવારના ૮.૦૦ થી સાંજના ૧૭.૦૦ કલાક સુધી	જીલ્લા ચુંટણી અધિકારીશ્રી મારફતે જાહેર કરેલ મતદાન મથક ઉપર
૫	મતગણતરી માટેની તારીખ	૨૯/૦૪/૨૦૦૩	સવારના ૯.૦૦ કલાકથી ગણતરી પુરી થાય ત્યાં સુધી	ચુંટણી અધિકારી જાહેર કરે તે સ્થળે
૬	ચુંટણી પુરી થવા માટેની તારીખ	૦૫/૦૫/૨૦૦૩		

(સહી/-) અવાચ્ય,

કલેકટર અને
જીલ્લા ચુંટણી અધિકારી,
પંચમહાલ, ગોધરા.

INDEX

અનુસૂચિ

શહેરા તાલુકાની ગ્રામ પંચાયતોની ચુંટણી યોજવાની છે તેની યાદી

જીલ્લાનું નામ	તાલુકાનું નામ	ગ્રામ પંચાયતનો નંબર અને નામ		વોર્ડ નંબર	વોર્ડની બેઠકનો પ્રકાર	સરપંચની બેઠકનો પ્રકાર	ચુંટણીનો પ્રકાર
૧	૨	૩		૪	૫	૬	૭
પંચમહાલ	શહેરા	૧	ખટકપુર	૩	સામાન્ય (બિન અનામત)	—	પેટા
				૧૦	સામાન્ય (બિન અનામત)		
				૧૧	સામાન્ય (બિન અનામત)		
				૧૨	અનુસુચિત આદી જાતિ (સામાન્ય)		
				૧૩	સામાન્ય (બિન અનામત)		
		૨	છોગાળા	૧	અનુસુચિત આદી જાતિ (સામાન્ય)	—	પેટા
				૨	અનુસુચિત આદી જાતિ (સ્ત્રી)		
				૫	અનુસુચિત આદી જાતિ (સામાન્ય)		
		૩	ગાંગડીયા	૭	સામાન્ય (બિન અનામત)	—	પેટા
		૪	મંગલપુર	૭	સામાન્ય (બિન અનામત)	—	પેટા
		૫	બોરીયાવી	૯	સામાન્ય (બિન અનામત)	—	પેટા
		૬	ભુરખલ	૩	સામાન્ય (બિન અનામત)	—	પેટા

(સહી/–) અવાચ્ય,

કલેકટર અને
જીલ્લા ચૂંટણી અધિકારી,
પંચમહાલ, ગોધરા.

ગુજરાત પંચાયત અધિનિયમ ૧૯૯૩ ની કલમ ૧૫ ની પેટા કલમ(૧) અન્વયે ચુંટણીનું જાહેરનામું
જીલ્લા કલેકટર કચેરી,
ચુંટણી શાખા,
પંચમહાલ જીલ્લો
તા.૦૧/૦૪/૨૦૦૩

ક્રમાંક ગ્રા.પં./ચુંટણી/જાહેરનામું/વશી.

જાહેરનામું

પંચમહાલ જીલ્લાની સંતરામપુર તાલુકાની ગ્રામ પંચાયતોના વોર્ડની બેઠકોની / સરપંચની બેઠકોની ચુંટણી.

૧. ગુજરાત પંચાયત અધિનિયમ ૧૯૯૩ ની કલમ – ૧૬ ની પેટા કલમ (૧) મુજબ પંચમહાલ જીલ્લાની સંતરામપુર તાલુકાની ગ્રામ પંચાયતોના વોર્ડની રચના તથા બેઠકોની ફાળવણી રાજ્ય ચુંટણી પંચના અધિકારી તરીકે કરેલ છે.

૨. ગુજરાત પંચાયત અધિનિયમ – ૧૯૯૩ ની કલમ – ૧૫ ની પેટા કલમ (૧) થી પ્રાપ્ત થયેલ સત્તાની રૂએ રાજ્ય ચુંટણી પંચના અધિકારી તરીકે કલેકટર પંચમહાલ જીલ્લાની આ સાથેની અનુસુચિમાં કોલમ નં.૨ માં જણાવેલ તાલુકાની સામે કોલમ નં.૩ માં જણાવેલ ગ્રામ પંચાયતોના કોલમ નં.૪,૫ માં જણાવેલ વોર્ડની બેઠકોની તથા કોલમ નં.૬ માં જણાવેલ સરપંચની બેઠકોની સામાન્ય / પેટા ચુંટણી તા.૨૭/૦૪/૨૦૦૩ ના રોજ યોજવાનું જાહેર કરૂ છું.

૩. આ જાહેરનામાની ગુજરાત રાજ્ય ચુંટણી નિયમો ૧૯૯૪ ના નિયમ ૯(૧) અન્વયે સરકારી રાજ્યપત્રમાં પ્રસિધ્ધિ કરવામાં આવે છે.

(સહી/–) અવાચ્ય,

કલેકટર અને
જીલ્લા ચુંટણી અધિકારી,
પંચમહાલ, ગોધરા.

INDEX

અનુસૂચિ

સંતરામપુર તાલુકાની ગ્રામ પંચાયતોની ચુંટણી યોજવાની છે તેની યાદી

જીલ્લાનું નામ	તાલુકાનું નામ	ગ્રામ પંચાયતનો નંબર અને નામ		વોર્ડ નંબર	વોર્ડની બેઠકનો પ્રકાર	સરપંચની બેઠકનો પ્રકાર	ચુંટણીનો પ્રકાર
૧	૨	૩		૪	૫	૮	૯
પંચમહાલ	સંતરામપુર	૧	વાજીયાખૂંટ	૮	અનુસુચિત આદી જાતિ (સામાન્ય)	—	પેટા

(સહી/–) અવાચ્ય,

કલેક્ટર અને
જીલ્લા ચૂંટણી અધિકારી,
પંચમહાલ, ગોધરા.

ગુજરાત પંચાયત ચુંટણી નિયમો ૧૯૯૪ ના નિયમ ૯(૨) અન્વયે ચુંટણીનું જાહેરનામું
જીલ્લા કલેક્ટર કચેરી, ચુંટણી શાખા,
પંચમહાલ જીલ્લો
તા.૦૧/૦૪/૨૦૦૩

ક્રમાંક ગ્રા.પં./ચુંટણી/જાહેરનામું/વશી.

જાહેરનામું

પંચમહાલ જીલ્લાની સંતરામપુર તાલુકાની ગ્રામ પંચાયતોના વોર્ડની બેઠકોની / સરપંચની બેઠકોની ચુંટણી

૧. ગુજરાત પંચાયત અધિનિયમ ૧૯૯૩ ની કલમ – ૧૬ ની પેટા કલમ (૧) મુજબ પંચમહાલ જીલ્લાની સંતરામપુર તાલુકાની ગ્રામ પંચાયતોના વોર્ડની રચના તથા બેઠકોની ફાળવણી રાજ્ય ચુંટણી પંચના અધિકારી તરીકે કરેલ છે.

૨. ગુજરાત પંચાયત અધિનિયમ – ૧૯૯૪ ના નિયમ – ૯ ના પેટા નિયમ – ૨ થી પ્રાપ્ત થયેલ સત્તાની રૂએ રાજ્ય ચુંટણી પંચના અધિકારી તરીકે કલેક્ટર પંચમહાલ જીલ્લાની આ સાથેની અનુસુચિમાં કોલમ નં.૨ માં જણાવેલ તાલુકાની સામે કોલમ નં.૩ માં જણાવેલ ગ્રામ પંચાયતોના કોલમ નં.૪ માં જણાવેલ વોર્ડની કોલમ નં.૫ માં જણાવેલ બેઠકો ભરવા માટે સભ્યોની તથા કોલમ નં.૬ માં જણાવેલ પ્રકારવાળી સરપંચની બેઠકોની ભરવા માટે સરપંચની ચુંટણી યોજવાનો તબકકાવાર કાર્યક્રમ નીચે જણાવ્યાં મુજબ નકકી કરે છે.

અ.નં. ૧	વિગત ૨	તારીખ ૩	સમય ૪	સ્થળ ૫
૧	ઉમેદવારીપત્ર રજુ કરવાની / ભરવાની છેલ્લી તારીખ	૦૮/૦૪/૨૦૦૩	૧૧.૦૦ કલાક થી ૧૫.૦૦ કલાક સુધી	ચુંટણી અધિકારી / મદદનીશ ચુંટણી અધિકારીની કચેરીમાં
૨	ઉમેદવારીપત્ર ચકાસણી તારીખ	૦૯/૦૪/૨૦૦૩	૧૧.૦૦ કલાક થી ચકાસણી પુરી થાય ત્યાં સુધી	ચુંટણી અધિકારીની કચેરી ખાતે
૩	ઉમેદવારીપત્રો પાછાખેંચી લેવાની છેલ્લી તારીખ	૧૧/૦૪/૨૦૦૩	૧૫.૦૦ કલાક સુધી	ચુંટણી અધિકારીની કચેરી ખાતે

INDEX

૧	૨	૩	૪	૫
૪	આવશ્યક હોય તો મતદાનની તારીખ	૨૭/૦૪/૨૦૦૩	સવારના ૮.૦૦ થી સાંજના ૧૭.૦૦ કલાક સુધી	જીલ્લા ચુંટણી અધિકારીશ્રી મારફતે જાહેર કરેલ મતદાન મથક ઉપર
૫	મતગણતરી માટેની તારીખ	૨૯/૦૪/૨૦૦૩	સવારના ૯.૦૦ કલાકથી ગણતરી પુરી થાય ત્યાં સુધી	ચુંટણી અધિકારી જાહેર કરે તે સ્થળે
૬	ચુંટણી પુરી થવા માટેની તારીખ	૦૫/૦૫/૨૦૦૩		

(સહી/–) અવાચ્ય,

કલેકટર અને
જીલ્લા ચુંટણી અધિકારી,
પંચમહાલ, ગોધરા.

અનુસૂચિ

સંતરામપુર તાલુકાની ગ્રામ પંચાયતોની ચુંટણી યોજવાની છે તેની યાદી

જીલ્લાનું નામ	તાલુકાનું નામ	ગ્રામ પંચાયતનો નંબર અને નામ		વોર્ડ નંબર	વોર્ડની બેઠકનો પ્રકાર	સરપંચની બેઠકનો પ્રકાર	ચુંટણીનો પ્રકાર
૧	૨	૩		૪	૫	૮	૯
પંચમહાલ	સંતરામપુર	૧	વાજીયાખૂંટ	૮	અનુસુચિત આદી જાતિ (સામાન્ય)	—	પેટા

(સહી/–) અવાચ્ય,

કલેકટર અને
જીલ્લા ચૂંટણી અધિકારી,
પંચમહાલ, ગોધરા.

સરકારી મધ્યસ્થ મુદ્રણાલય, ગાંધીનગર.

INDEX

Extra No. 222 REGISTERED No. G/GNR/2

©

सत्यमेव जयते

The Gujarat Government Gazette

EXTRA ORDINARY

PUBLISHED BY AUTHORITY

Vol. XLIV] TUESDAY, APRIL 1, 2003/CAITRA 11, 1925

Separate paging is given to this Part in order that it may be filed as a Separate Compilation.

PART IV-C

Statutory Rules and Orders (Other than those published in Part I, I-A and I-L) madeby Statutary Authorities other than the Government of Gujarat including those made by the Government of India, the High Court, the Director of Municipallities, the Commissioner of Police, the Director of Prohibition and excise, the District Magistrates and the Election Commission, Election Tribunals, Returning Officers and other authorities, under the Election Commission.

ગુજરાત પંચાયત ચૂંટણી નિયમો ૧૯૯૪ના નિયમ-૯(૨) અન્વયે ચૂંટણીનું જાહેરનામું
જીલ્લા કલેકટર કચેરી, ચૂંટણી શાખા, જીલ્લા : વડોદરા

ક્રમાંક :- ગ્રા.પં /ચૂંટણી/ જાહેરનામું/ પાદરા /૨૦૦૩ તારીખ : ૦૧ /૦૪/૨૦૦૩

જાહેરનામું

વડોદરા જીલ્લાના પાદરા તાલુકાની ગ્રામપંચાયતોના વાર્ડની બેઠકોની પેટા ચૂંટણી :-૨૦૦૩

૧) ગુજરાત પંચાયત અધિનિયમ ૧૯૯૩ ની કલમ-૧૬ ની પેટા કલમ(૧) મુજબ વડોદરા જીલ્લાની પાદરા તાલુકાની ગ્રામપંચાયતોના વાર્ડની રચના તથા બેઠકોની ફા ળવણી રાજ્ય ચૂંટણીપંચના અધિકારી તરીકે કરેલ છે.

૨) ગુજરાત પંચાયત ચૂંટણી નિયમો-૧૯૯૪ના નિયમ-૯ ના પેટા નિયમ-૨ થી પ્રાપ્ત થએલ સત્તાની રૂઈએ રાજ્ય ચૂંટણી પંચના અધિકારી તરીકે કલેકટર વડોદરા, વડોદરા જીલ્લાની નીચેની અનુસૂચિના કોલમ નં.૨માં જણાવેલ તાલુકાની સામે કોલમ નં. ૩ માં જણાવેલ ગ્રામ પંચાયતોના કોલમ નં.૪માં જણાવેલ વોર્ડની કોલમ નં.૫માં જણાવેલ બેઠકો ભરવા માટે સભ્યોની ચૂંટણી યોજવાનો તબક્કાવાર કાર્યક્રમ નીચે જણાવ્યા મુજબ નક્કી કરું છું.

વિગત	તારીખ	સમય	સ્થળ
(ક) ઉમેદવારી પત્રો રજુ કરવાની / ભરવાની છેલ્લી તારીખ	૦૮-૦૪-૨૦૦૩	૧૧-૦૦ કલાકથી ૧૫-૦૦ કલાક સુધી	ચૂંટણી અધિકારી/મદદ ચૂંટણી અધિકારીની કચેરી ખાતે
(ખ) ઉમેદવારીપત્રોની ચકાસણી તારીખ	૦૯-૦૪-૨૦૦૩	૧૧-૦૦ કલાક ચકાસણી પુરી થાય ત્યા સુધી	ચૂંટણી અધિકારીની કચેરી ખાતે
(ગ) ઉમેદવારીપત્રો પાછા ખેંચી લેવાની છેલ્લી તારીખ	૧૧-૦૪-૨૦૦૩	૧૫-૦૦ કલાક સુધી	ચૂંટણી અધિકારી/મદદ ચૂંટણી અધિકારીની કચેરી ખાતે
(ઘ) આવશ્યક હોય તો મતદાનની તારીખ	૨૭-૦૪-૨૦૦૩	સવારના ૮-૦૦ થી સાંજના ૧૭-૦૦ સુધી	-
(ચ) મતદાનનો સમય	૨૭-૦૪-૨૦૦૩	સવારના ૮-૦૦ થી સાંજના૧૭-૦૦ સુધી	-
(છ) મતદાનના સ્થળ	૨૭-૦૪-૨૦૦૩	સવારના ૮-૦૦ થી સાંજના ૧૭-૦૦ સુધી	જીલ્લા ચૂંટણી અધિકારીએ જાહેર કરેલ/ પ્રસિદ્ધ કરેલ મતદાન મથકો ઉપર
(જ) મતગણતરી માટેની તારીખ અને સમય	૨૯-૦૪-૨૦૦૩	સવારના ૯-૦૦ કલાકથી ગણતરી પુરી થાય ત્યાં સુધી ગ્રામ પંચાયતની પેટા ચૂંટણીની મત ગણતરી ચૂંટણી અધિકારીએ તાલુકા મથકે રાખવાની રહેશે. જે તે ગ્રામ પંચાયત ખાતે મતગણતરી રાખવાની નથી.	
(ઝ) ચૂંટણી પ્રક્રિયા પુરી થવા માટેની તારીખ	૦૫-૦૫-૨૦૦૩	-	-

અનુસૂચિ

પાદરા તાલુકા ગ્રામ પચાયતોની પેટાચૂંટણી યોજવાની છે, તેની યાદી

અનું નં	તાલુકાનું નામ	ગ્રામ પંચાયનું નામ	વોર્ડ નંબર/ ક્રમાંક	વોર્ડની બેઠકનો પ્રકાર	ચૂંટણીનો પ્રકાર
૧	૨	૩	૪	૫	૬
૧	પાદરા	દૂધવાડા	૨	સા.શૈ. પછાતવર્ગ સ્ત્રી	પેટા ચૂંટણી
૨	પાદરા	દણોલી	૭	અનુ. જન જાતિ	પેટા ચૂંટણી
૩	પાદરા	માસર	૫	સામાન્ય	પેટા ચૂંટણી
૪	પાદરા	પાવડા	૨	સા.શૈ. પછાતવર્ગ	પેટા ચૂંટણી
૫	પાદરા	શિહોર	૫	અનુ.જનજાતિ	પેટા ચૂંટણી

(સહી/–) અવાચ્ય,

કલેકટર અને રાજ્ય ચૂંટણી પંચના અધિકારી
વડોદરા જીલ્લો

INDEX

ગુજરાત પંચાયત અધિનિયમ ૧૯૯૩ની કલમ ૧૫ની પેટા કલમ (૧) અન્વયે ચુંટણીનું જાહેરનામું

જીલ્લા કલેક્ટર કચેરી, ચુંટણી શાખા, વડોદરા જીલ્લો

ક્રમાંક :- વીપી-ચુંટણી-જાહેરનામુ-પાદરા -૨૦૦૩. તારીખ :- ૦૧/૦૪ /૨૦૦૩.

-: જાહેરનામું :-

વડોદરા જીલ્લાની પાદરા તાલુકાની ગ્રામ પંચાયતોના વોર્ડની બેઠકોની પેટા ચુંટણી-૨૦૦૩

(૧) ગુજરાત પંચાયત અધિનિયમ ૧૯૯૩ની કલમ- ૧૬ ની પેટા કલમ-(૧) મુજબ વડોદરા જીલ્લાની પાદરા તાલુકાની ગ્રામ પંચાયતોના વોર્ડની રચના તથા બેઠકોની ફાળવણી રાજ્ય ચુંટણી પંચના અધિકારી તરીકે કરેલ છે.

(૨) ગુજરાત પંચાયત અધિનિયમ-૧૯૯૩ની કલમ-૧૫ની પેટા કલમ (૧)થી પ્રાપ્ત થયેલ સત્તાની રૂઈએ રાજ્ય ચુંટણી પંચના અધિકારી તરીકે કલેકટર, વડોદરા જીલ્લાની નીચે અનુસુચિના કોલમ નં-૨ માં જણાવેલ તાલુકાની સામે કોલમ નં. ૩માં જણાવેલ ગ્રામ પંચાયતોના કોલમ-૪, ૫ માં જણાવેલ વોર્ડની બેઠકોની પેટા ચુંટણી તા. ૨૭/૦૪ /૨૦૦૩નાં રોજ યોજવાનું જાહેર કરે છે.

અનું નં	તાલુકાનું નામ	ગ્રામ પંચાયતનું નામ	વોર્ડ નંબર/ ક્રમાંક	વોર્ડની બેઠકનો પ્રકાર	ચૂંટણીનો પ્રકાર
૧	૨	૩	૪	૫	૬
૧	પાદરા	દૂધવાડા	૨	સા.શૈ. પછાતવર્ગ સ્ત્રી	પેટા ચૂંટણી
૨	પાદરા	દણોલી	૭	અનુ. જન જાતિ	પેટા ચૂંટણી
૩	પાદરા	માસર	૫	સામાન્ય	પેટા ચૂંટણી
૪	પાદરા	પાવડા	૨	સા.શૈ. પછાતવર્ગ	પેટા ચૂંટણી
૫	પાદરા	શિહોર	૫	અનુ.જનજાતિ	પેટા ચૂંટણી

(૩) આ જાહેરનામું ગુજરાત પંચાયત ચુંટણી અધિનિયમો ૧૯૯૪ના નિયમ ૯(૧) અન્વયે સરકારી રાજયપત્રમાં પ્રસિધ્ધી કરાવવામાં આવે છે.

(સહી/–) અવાચ્ય,

કલેકટર અને રાજ્ય ચુંટણી પંચના અધિકારી
વડોદરા જીલ્લો

INDEX

ગુજરાત પંચાયત ચૂંટણી નિયમો ૧૯૯૪ના નિયમ-૯ (૨) અન્વયે ચૂંટણીનું જાહેરનામું
જીલ્લા કલેકટર કચેરી, ચૂંટણી શાખા, જીલ્લા : વડોદરા

ક્રમાંક :- ગ્રા.પં./ચૂંટણી/ જાહેરનામું/ સાવલી /૨૦૦૩ તારીખ : ૧ /૦૪/૨૦૦૩

જાહેરનામું

વડોદરા જીલ્લાના સાવલી તાલુકાની ગ્રામપંચાયતોના વોર્ડો ની બેઠકોની પેટા ચૂંટણી :-૨૦૦૩

૧) ગુજરાત પંચાયત અધિનિયમ ૧૯૯૩ ની કલમ-૧૬ ની પેટા કલમ(૧) મુજબ વડોદરા જીલ્લાની સાવલી તાલુકાની ગ્રામપંચાયતોના વાર્ડની રચના તથા બેઠકોની ફાળવણી રાજ્ય ચૂંટણીપંચના અધિકારી તરીકે કરેલ છે.

૨) ગુજરાત પંચાયત ચૂંટણી નિયમો-૧૯૯૪ના નિયમ-૯ ના પેટા નિયમ-૨ થી પ્રાપ્ત થએલ સત્તાની રૂઇએ રાજ્ય ચૂંટણી પંચના અધિકારી તરીકે કલેકટર વડોદરા, વડોદરા જીલ્લાની નીચેની અનુસૂચિના કોલમ નં.૨માં જણાવેલ તાલુકાની સામે કોલમ નં. ૩ માં જણાવેલ ગ્રામ પંચાયતોના કોલમ નં.૪માં જણાવેલ વોર્ડની કોલમ નં.૫માં જણાવેલ બેઠકો ભરવા માટે સભ્યોની પેટા ચૂંટણી યોજવાનો તબક્કાવાર કાર્યક્રમ નીચે જણાવ્યા મુજબ નક્કી કરું છું.

વિગત	તારીખ	સમય	સ્થળ
(ક) ઉમેદવારી પત્રો રજુ કરવાની / ભરવાની છેલ્લી તારીખ	૦૮-૦૪-૨૦૦૩	૧૧-૦૦ કલાકથી ૧૫-૦૦ કલાક સુધી	ચૂંટણી અધિકારી/મદદ ચૂંટણી અધિકારીની કચેરી ખાતે
(ખ) ઉમેદવારીપત્રોની ચકાસણી તારીખ	૦૯-૦૪-૨૦૦૩	૧૧-૦૦ કલાકથી ચકાસણી પુરી થાય ત્યા સુધી	ચૂંટણી અધિકારીની કચેરી ખાતે
(ગ) ઉમેદવારીપત્રો પાછા ખેંચી લેવાની છેલ્લી તારીખ	૧૧-૦૪-૨૦૦૩	૧૫-૦૦ કલાક સુધી	ચૂંટણી અધિકારી/મદદ ચૂંટણી અધિકારીની કચેરી ખાતે
(ઘ) આવશ્યક હોય તો મતદાનની તારીખ	૨૭-૦૪-૨૦૦૩	સવારના ૮-૦૦ થી સાંજના ૧૭-૦૦ સુધી	-
(ચ) મતદાનનો સમય	૨૭-૦૪-૨૦૦૩	સવારના ૮-૦૦ થી સાંજના૧૭-૦૦ સુધી	-
(છ) મતદાનના સ્થળ	૨૭-૦૪-૨૦૦૩	સવારના ૮-૦૦ થી સાંજના ૧૭-૦૦ સુધી	જીલ્લા ચૂંટણી અધિકારીએ જાહેર કરેલ/ પ્રસિદ્ધ કરેલ મતદાન મથકો ઉપર
(જ) મતગણતરી માટેની તારીખ અને સમય	૨૯-૦૪-૨૦૦૩	સવારના ૯-૦૦ કલાકથી ગણતરી પુરી થાય ત્યાં સુધી ગ્રામ પંચાયતની પેટા ચૂંટણીની મત ગણતરી ચૂંટણી અધિકારીએ તાલુકા મથકે રાખવાની રહેશે. જે તે ગ્રામ પંચાયત ખાતે મતગણતરી રાખવાની નથી.	
(ઝ) ચૂંટણી પ્રક્રિયા પુરી થવા માટેની તારીખ	૦૫-૦૫-૨૦૦૩	-	-

અનુસૂચિ

સાવલી તાલુકા ગ્રામ પચાયતોની પેટાચૂંટણી યોજવાની છે, તેની યાદી

અનું નં	તાલુકાનું નામ	ગ્રામ પંચાયનું નામ	વોર્ડ નંબર/ ક્રમાંક	વોર્ડની બેઠકનો પ્રકાર	ચૂંટણીનો પ્રકાર
૧	૨	૩	૪	૫	૬
૧	સાવલી	મેવલી	૭	સામાન્ય	પેટા ચુંટણી
૨	સાવલી	ટુંડાવ	૮	સામાન્ય	પેટા ચુંટણી

(સહી/–) અવાચ્ય,

કલેકટર અને રાજ્ય ચુંટણી પંચના અધિકારી
વડોદરા જીલ્લો

ગુજરાત પંચાયત અધિનિયમ ૧૯૯૩ની કલમ ૧૫ની પેટા કલમ (૧) અન્વયે ચુંટણીનું જાહેરનામું

જીલ્લા કલેકટર કચેરી, ચુંટણી શાખા, વડોદરા જીલ્લો

ક્રમાંક :- વીપી-ચુંટણી-જાહેરનામુ- સાવલી -૨૦૦૩. તારીખ :- ૧/૦૪ /૨૦૦૩.

-: જાહેરનામું :-

વડોદરા જીલ્લાની સાવલી તાલુકાની ગ્રામ પંચાયતોના વોર્ડની બેઠકોની પેટા ચુંટણી-૨૦૦૩

(૧) ગુજરાત પંચાયત અધિનિયમ ૧૯૯૩ની કલમ- ૧૬ ની પેટા કલમ-(૧) મુજબ વડોદરા જીલ્લાની સાવલી તાલુકાની ગ્રામ પંચાયતોના વોર્ડની રચના તથા બેઠકોની ફાળવણી રાજય ચુંટણી પંચના અધિકારી તરીકે કરેલ છે.

(૨) ગુજરાત પંચાયત અધિનિયમ-૧૯૯૩ની કલમ-૧૫ની પેટા કલમ (૧)થી પ્રાપ્ત થયેલ સત્તાની રૂઈએ રાજય ચુંટણી પંચના અધિકારી તરીકે કલેકટર, વડોદરા જીલ્લાની નીચે અનુસુચિના કોલમ નં-૨ માં જણાવેલ તાલુકાની સામે કોલમ નં. ૩માં જણાવેલ ગ્રામ પંચાયતોના કોલમ-૪, ૫ માં જણાવેલ વોર્ડની બેઠકોની પેટા ચુંટણી તા. ૨૭/૦૪ /૨૦૦૩નાં રોજ યોજવાનું જાહેર કરે છે.

અનુસૂચિ

સાવલી તાલુકા ગ્રામ પંચાયતોની પેટાચૂંટણી યોજવાની છે, તેની યાદી

અનું નં	તાલુકાનું નામ	ગ્રામ પંચાયનું નામ	વોર્ડ નંબર/ ક્રમાંક	વોર્ડની બેઠકનો પ્રકાર	ચૂંટણીનો પ્રકાર
૧	૨	૩	૪	૫	૬
૧	સાવલી	મેવલી	૭	સામાન્ય	પેટા ચુંટણી
૨	સાવલી	ટુંડાવ	૮	સામાન્ય	પેટા ચુંટણી

(૩) આ જાહેરનામાની ગુજરાત પંચાયત ચુંટણી નિયમો ૧૯૯૪ના નિયમ ૯(૧) અન્વયે સરકારી રાજયપત્રમાં પ્રસિધ્ધી કરાવવામાં આવે છે.

(સહી/–) અવાચ્ય,

કલેકટર અને રાજ્ય ચુંટણી પંચના અધિકારી
વડોદરા જીલ્લો

INDEX

ગુજરાત પંચાયત ચૂંટણી નિયમો ૧૯૯૪ના નિયમ-૯(૨) અન્વયે ચૂંટણીનું જાહેરનામું
જીલ્લા કલેકટર કચેરી, ચૂંટણી શાખા, જીલ્લા : વડોદરા

ક્રમાંક :- ગ્રા.પં /ચૂંટણી/ જાહેરનામું/ કરજણ /૨૦૦૩ તારીખ : ૦૧ /૦૪/૨૦૦૩

જાહેરનામું

વડોદરા જીલ્લાના કરજણ તાલુકાની ગ્રામપંચાયતોના વાર્ડની બેઠકોની પેટા ચૂંટણી :-૨૦૦૩

૧) ગુજરાત પંચાયત અધિનિયમ ૧૯૯૩ ની કલમ-૧૬ ની પેટા કલમ(૧) મુજબ વડોદરા જીલ્લાની કરજણ તાલુકાની ગ્રામપંચાયતોના વાર્ડની રચના તથા બેઠકોની ફાળવણી રાજ્ય ચૂંટણીપંચના અધિકારી તરીકે કરેલ છે.

૨) ગુજરાત પંચાયત ચૂંટણી નિયમો-૧૯૯૪ના નિયમ-૯ ના પેટા નિયમ-૨ થી પ્રાપ્ત થએલ સત્તાની રૂઇએ રાજ્ય ચૂંટણી પંચના અધિકારી તરીકે કલેકટર વડોદરા, વડોદરા જીલ્લાની નીચેની અનુસૂચિના કોલમ નં.૨માં જણાવેલ તાલુકાની સામે કોલમ નં. ૩ માં જણાવેલ ગ્રામ પંચાયતોના કોલમ નં.૪માં જણાવેલ વોર્ડની કોલમ નં.૫માં જણાવેલ બેઠકો ભરવા માટે સભ્યોની પેટા ચૂંટણી યોજવાનો તબક્કાવાર કાર્યક્રમ નીચે જણાવ્યા મુજબ નક્કી કરું છું.

વિગત	તારીખ	સમય	સ્થળ
(ક) ઉમેદવારી પત્રો રજુ કરવાની / ભરવાની છેલ્લી તારીખ	૦૮-૦૪-૨૦૦૩	૧૧-૦૦ કલાકથી ૧૫-૦૦ કલાક સુધી	ચૂંટણી અધિકારી/મદદ ચૂંટણી અધિકારીની કચેરી ખાતે
(ખ) ઉમેદવારીપત્રોની ચકાસણી તારીખ	૦૯-૦૪-૨૦૦૩	૧૧-૦૦ કલાક ચકાસણી પુરી થાય ત્યા સુધી	ચૂંટણી અધિકારીની કચેરી ખાતે
(ગ) ઉમેદવારીપત્રો પાછા ખેંચી લેવાની છેલ્લી તારીખ	૧૧-૦૪-૨૦૦૩	૧૫-૦૦ કલાક સુધી	ચૂંટણી અધિકારી/મદદ ચૂંટણી અધિકારીની કચેરી ખાતે
(ઘ) આવશ્યક હોય તો મતદાનની તારીખ	૨૭-૦૪-૨૦૦૩	સવારના ૮-૦૦ થી સાંજના ૧૭-૦૦ સુધી	-
(ચ) મતદાનનો સમય	૨૭-૦૪-૨૦૦૩	સવારના ૮-૦૦ થી સાંજના૧૭-૦૦ સુધી	-
(છ) મતદાનના સ્થળ	૨૭-૦૪-૨૦૦૩	સવારના ૮-૦૦ થી સાંજના ૧૭-૦૦ સુધી	જીલ્લા ચૂંટણી અધિકારીએ જાહેર કરેલ/ પ્રસિદ્ધ કરેલ મતદાન મથકો ઉપર
(જ) મતગણતરી માટેની તારીખ અને સમય	૨૯-૦૪-૨૦૦૩	સવારના ૯-૦૦ કલાકથી ગણતરી પુરી થાય ત્યાં સુધી ગ્રામ પંચાયતની પેટા ચૂંટણીની મત ગણતરી ચૂંટણી અધિકારીએ તાલુકા મથકે રાખવાની રહેશે. જે તે ગ્રામ પંચાયત ખાતે મતગણતરી રાખવાની નથી.	
(ઝ) ચૂંટણી પ્રક્રિયા પુરી થવા માટેની તારીખ	૦૫-૦૫-૨૦૦૩	-	-

INDEX

અનુસૂચિ

કરજણ તાલુકા ગ્રામ પચાયતોની ચૂંટણી યોજવાની છે તેની યાદી

અનું નં	તાલુકાનું નામ	ગ્રામ પંચાયનું નામ	વોર્ડ નંબર/ ક્રમાંક	વોર્ડની બેઠકનો પ્રકાર	ચૂંટણીનો પ્રકાર
૧	૨	૩	૪	૫	૬
૧૨	કરજણ	દેલવાડા	૩	સા.શૈ. પછાતવર્ગ	પેટા ચૂંટણી

(સહી/–) અવાચ્ય,

કલેકટર અને રાજ્ય ચૂંટણી પંચના અધિકારી
વડોદરા જીલ્લો

ગુજરાત પંચાયત અધિનિયમ ૧૯૯૩ની કલમ ૧૫ની પેટા કલમ (૧) અન્વયે ચુંટણીનું જાહેરનામું

જીલ્લા કલેકટર કચેરી, ચુંટણી શાખા, વડોદરા જીલ્લો

ક્રમાંક :- વીપી-ચુંટણી-જાહેરનામુ- કરજણ-**૨૦૦૩.** **તારીખ :- ૦૧/૦૪ /૨૦૦૩.**

-: જાહેરનામું :-

વડોદરા જીલ્લાની કરજણ તાલુકાની ગ્રામ પંચાયતોના વોર્ડની બેઠકોની પેટા ચુંટણી-૨૦૦૩

(૧) ગુજરાત પંચાયત અધિનિયમ ૧૯૯૩ની કલમ- ૧૬ ની પેટા કલમ-(૧) મુજબ વડોદરા જીલ્લાની કરજણ તાલુકાની ગ્રામ પંચાયતોના વોર્ડની રચના તથા બેઠકોની ફાળવણી રાજય ચુંટણી પંચનાં અધિકારી તરીકે કરેલ છે.

(૨) ગુજરાત પંચાયત અધિનિયમ-૧૯૯૩ની કલમ-૧૫ની પેટા કલમ (૧)થી પ્રાપ્ત થયેલ સત્તાની રૂઈએ રાજય ચુંટણી પંચના અધિકારી તરીકે કલેકટર, વડોદરા જીલ્લાની નીચે અનુસુચિના કોલમ નં-૨ માં જણાવેલ તાલુકાની સામે કોલમ નં. ૩માં જણાવેલ ગ્રામ પંચાયતોના કોલમ-૪, ૫ માં જણાવેલ વોર્ડની બેઠકોની પેટા ચુંટણી તા. ૨૭/૦૪ /૨૦૦૩નાં રોજ યોજવાનું જાહેર કરે છે.

અનુસૂચિ

કરજણ તાલુકા ગ્રામ પચાયતોની ચૂંટણી યોજવાની છે તેની યાદી

અનું નં	તાલુકાનું નામ	ગ્રામ પંચાયનું નામ	વોર્ડ નંબર/ ક્રમાંક	વોર્ડની બેઠકનો પ્રકાર	ચૂંટણીનો પ્રકાર
૧	૨	૩	૪	૫	૬
૧૨	કરજણ	દેલવાડા	૩	સા.શૈ. છાતવર્ગ	પેટા ચૂંટણી

(૩) આ જાહેરનામું ગુજરાત પંચાયત ચુંટણી અધિનિયમો ૧૯૯૪ના નિયમ ૯(૧) અન્વયે સરકારી રાજયપત્રમાં પ્રસિધ્ધી કરાવવામાં આવે છે.

(સહી/–) અવાચ્ય,

કલેકટર અને રાજય ચુંટણી પંચના અધિકારી
વડોદરા જીલ્લો

INDEX

ગુજરાત પંચાયત ચૂંટણી નિયમો ૧૯૯૪ના નિયમ-૯(૨) અન્વયે ચૂંટણીનું જાહેરનામું
જીલ્લા કલેકટર કચેરી, ચૂંટણી શાખા, જીલ્લા : વડોદરા

ક્રમાંક :- ગ્રા.પં /ચૂંટણી/ જાહેરનામું/ ડભોઇ /૨૦૦૩ તારીખ : ૦૧ /૦૪/૨૦૦૩

જાહેરનામું

વડોદરા જીલ્લાના ડભોઇ તાલુકાની ગ્રામપંચાયતોના વાર્ડની બેઠકોની/ સરપંચની બેઠકોની સામાન્ય / પેટા ચૂંટણી :- ૨૦૦૩

૧) ગુજરાત પંચાયત અધિનિયમ ૧૯૯૩ ની કલમ-૧૬ ની પેટા કલમ(૧) મુજબ વડોદરા જીલ્લાની ડભોઇ તાલુકાની ગ્રામપંચાયતોના વાર્ડની રચના તથા બેઠકોની ફાળવણી રાજ્ય ચૂંટણીપંચના અધિકારી તરીકે કરેલ છે.

૨) ગુજરાત પંચાયત ચૂંટણી નિયમો-૧૯૯૪ના નિયમ-૯ ના પેટા નિયમ-૨ થી પ્રાપ્ત થએલ સત્તાની રૂઇએ રાજ્ય ચૂંટણી પંચના અધિકારી તરીકે કલેકટર વડોદરા, વડોદરા જીલ્લાની નીચેની અનુસૂચિના કોલમ નં.૨માં જણાવેલ તાલુકાની સામે કોલમ નં. ૩ માં જણાવેલ ગ્રામ પંચાયતોના કોલમ નં.૪માં જણાવેલ વોર્ડની કોલમ નં.૫માં જણાવેલ બેઠકો ભરવા માટે સભ્યોની તથા કોલમ નં.૬ માં જણાવેલ પ્રકારવાળી સરપંચની બેઠકો ભરવા માટે સરપંચની ચૂંટણી યોજવાનો તબક્કાવાર કાર્યક્રમ નીચે જણાવ્યા મુજબ નક્કી કરું છું.

વિગત	તારીખ	સમય	સ્થળ
(ક) ઉમેદવારી પત્રો રજુ કરવાની / ભરવાની છેલ્લી તારીખ	૦૮-૦૪-૨૦૦૩	૧૧-૦૦ કલાકથી ૧૫-૦૦ કલાક સુધી	ચૂંટણી અધિકારી/મદદ ચૂંટણી અધિકારીની કચેરી ખાતે
(ખ) ઉમેદવારીપત્રોની ચકાસણી તારીખ	૦૯-૦૪-૨૦૦૩	૧૧-૦૦ કલાક ચકાસણી પુરી થાય ત્યા સુધી	ચૂંટણી અધિકારીની કચેરી ખાતે
(ગ) ઉમેદવારીપત્રો પાછા ખેંચી લેવાની છેલ્લી તારીખ	૧૧-૦૪-૨૦૦૩	૧૫-૦૦ કલાક સુધી	ચૂંટણી અધિકારી/મદદ ચૂંટણી અધિકારીની કચેરી ખાતે
(ઘ) આવશ્યક હોય તો મતદાનની તારીખ	૨૭-૦૪-૨૦૦૩	સવારના ૮-૦૦ થી સાંજના ૧૭-૦૦ સુધી	-
(ચ) મતદાનનો સમય	૨૭-૦૪-૨૦૦૩	સવારના ૮-૦૦ થી સાંજના૧૭-૦૦ સુધી	-
(છ) મતદાનના સ્થળ	૨૭-૦૪-૨૦૦૩	સવારના ૮-૦૦ થી સાંજના ૧૭-૦૦ સુધી	જીલ્લા ચૂંટણી અધિકારીએ જાહેર કરેલ/ પ્રસિદ્ધ કરેલ મતદાન મથકો ઉપર
(જ) મતગણતરી માટેની તારીખ અને સમય	૨૯-૦૪-૨૦૦૩	સવારના ૯-૦૦ કલાકથી ગણતરી પુરી થાય ત્યાં સુધી ગ્રામ પંચાયતની પેટા ચૂંટણીની મત ગણતરી ચૂંટણી અધિકારીએ તાલુકા મથકે રાખવાની રહેશે. જે તે ગ્રામ પંચાયત ખાતે મતગણતરી રાખવાની નથી.	
(ઝ) ચૂંટણી પ્રક્રિયા પુરી થવા માટેની તારીખ	૦૫-૦૫-૨૦૦૩	-	-

INDEX

અનુસૂચિ

ડભોઈ તાલુકા ગ્રામ પચાયતોની ચૂંટણી યોજવાની છે, તેની યાદી

અનું નં	તાલુકાનું નામ	ગ્રામ પંચાયનું નામ	વોર્ડ નંબર/ ક્રમાંક	વોર્ડની બેઠકનો પ્રકાર	સરપંચની બેઠકનો પ્રકાર	ચૂંટણીનો પ્રકાર
૧	૨	૩	૪	૫	૬	૭
૩	ડભોઈ	થુવાવી	૮	અનુ. જાતિ	--	પેટા ચૂંટણી

(સહી/-) અવાચ્ય,
કલેકટર અને રાજ્ય ચૂંટણી પંચના અધિકારી
વડોદરા જીલ્લો

ગુજરાત પંચાયત અધિનિયમ ૧૯૯૩ની કલમ ૧૫ની પેટા કલમ (૧) અન્વયે ચુંટણીનું જાહેરનામું

જીલ્લા કલેકટર કચેરી, ચુંટણી શાખા, વડોદરા જીલ્લો

ક્રમાંક :- વીપી-ચુંટણી-જાહેરનામુ- ડભોઈ - -૨૦૦૩. તારીખ :- ૦૧/૦૪ /૨૦૦૩.

-: જાહેરનામું :-

વડોદરા જીલ્લાની ડભોઈ તાલુકાની ગ્રામ પંચાયતોના વોર્ડની બેઠકોની / સરપંચની બેઠકોની સમાન્ય / પેટા ચુંટણી-૨૦૦૩

(૧) ગુજરાત પંચાયત અધિનિયમ ૧૯૯૩ની કલમ- ૧૬ ની પેટા કલમ-(૧) મુજબ વડોદરા જીલ્લાની ડભોઈ તાલુકાની ગ્રામ પંચાયતોના વોર્ડની રચના તથા બેઠકોની ફાળવણી રાજય ચુંટણી પંચના અધિકારી તરીકે કરેલ છે.

(૨) ગુજરાત પંચાયત અધિનિયમ-૧૯૯૩ની કલમ-૧૫ની પેટા કલમ (૧)થી પ્રાપ્ત થયેલ સત્તાની રૂઈએ રાજય ચુંટણી પંચના અધિકારી તરીકે કલેકટર, વડોદરા જીલ્લાની નીચે અનુસુચિના કોલમ નં-૨ માં જણાવેલ તાલુકાની સામે કોલમ નં. ૩માં જણાવેલ ગ્રામ પંચાયતોના કોલમ-૪, ૫ માં જણાવેલ વોર્ડની બેઠકોની તથા કોલમ નં ૬ માં જણાવેલ સરપંચની બેઠકોની સામાન્ય પેટા ચુંટણી તા. ૨૭/૦૪/૨૦૦૩નાં રોજ યોજવાનું જાહેર કરે છે.

અનુસૂચિ

ડભોઈ તાલુકા ગ્રામ પચાયતોની ચૂંટણી યોજવાની છે, તેની યાદી

અનું નં	તાલુકાનું નામ	ગ્રામ પંચાયનું નામ	વોર્ડ નંબર/ ક્રમાંક	વોર્ડની બેઠકનો પ્રકાર	સરપંચની બેઠકનો પ્રકાર	ચૂંટણીનો પ્રકાર
૧	૨	૩	૪	૫	૬	૭
૩	ડભોઈ	થુવાવી	૮	અનુ. જાતિ	--	પેટા ચૂંટણી

(૩) આ જાહેરનામું ગુજરાત પંચાયત ચુંટણી અધિનિયમો ૧૯૯૪ના નિયમ ૬(૧) અંન્વયે સરકારી રાજયપત્રમાં પ્રસિધ્ધી કરાવવામાં આવે છે.

(સહી/-) અવાચ્ય,
કલેકટર અને રાજય ચુંટણી પંચના અધિકારી
વડોદરા જીલ્લો

INDEX

ગુજરાત પંચાયત ચૂંટણી નિયમો ૧૯૯૪ના નિયમ-૯(૨) અન્વયે ચૂંટણીનું જાહેરનામું
જીલ્લા કલેકટર કચેરી, ચૂંટણી શાખા, જીલ્લા : વડોદરા

ક્રમાંક :- ગ્રા.પં /ચૂંટણી/ જાહેરનામું/ શીનોર /૨૦૦૩ તારીખ : ૦૧ /૦૪/૨૦૦૩

જાહેરનામું

વડોદરા જીલ્લાના શીનોર તાલુકાની ગ્રામપંચાયતોના વાર્ડની બેઠકોની પેટા ચૂંટણી :-૨૦૦૩

૧) ગુજરાત પંચાયત અધિનિયમ ૧૯૯૩ ની કલમ-૧૬ ની પેટા કલમ(૧) મુજબ વડોદરા જીલ્લાની શીનોર તાલુકાની ગ્રામપંચાયતોના વાર્ડની રચના તથા બેઠકોની ફા ળવણી રાજ્ય ચૂંટણીપંચના અધિકારી તરીકે કરેલ છે.

૨) ગુજરાત પંચાયત ચૂંટણી નિયમો-૧૯૯૪ના નિયમ-૯ ના પેટા નિયમ-૨ થી પ્રાપ્ત થએલ સત્તાની રૂઇએ રાજ્ય ચૂંટણી પંચના અધિકારી તરીકે કલેકટર વડોદરા, વડોદરા જીલ્લાની નીચેની અનુસૂચિના કોલમ નં.૨માં જણાવેલ તાલુકાની સામે કોલમ નં. ૩ માં જણાવેલ ગ્રામ પંચાયતોના કોલમ નં.૪માં જણાવેલ વોર્ડની કોલમ નં.૫ માં જણાવેલ બેઠકો ભરવા માટે સભ્યોની ચૂંટણી યોજવાનો તબક્કાવાર કાર્યક્રમ નીચે જણાવ્યા મુજબ નક્કી કરું છું.

વિગત	તારીખ	સમય	સ્થળ
(ક) ઉમેદવારી પત્રો રજુ કરવાની / ભરવાની છેલ્લી તારીખ	૦૮-૦૪-૨૦૦૩	૧૧-૦૦ કલાકથી ૧૫-૦૦ કલાક સુધી	ચૂંટણી અધિકારી/મદદ ચૂંટણી અધિકારીની કચેરી ખાતે
(ખ) ઉમેદવારીપત્રોની ચકાસણી તારીખ	૦૯-૦૪-૨૦૦૩	૧૧-૦૦ કલાકથી ચકાસણી પુરી થાય ત્યા સુધી	ચૂંટણી અધિકારીની કચેરી ખાતે
(ગ) ઉમેદવારીપત્રો પાછા ખેંચી લેવાની છેલ્લી તારીખ	૧૧-૦૪-૨૦૦૩	૧૫-૦૦ કલાક સુધી	ચૂંટણી અધિકારી/મદદ ચૂંટણી અધિકારીની કચેરી ખાતે
(ઘ) આવશ્યક હોય તો મતદાનની તારીખ	૨૭-૦૪-૨૦૦૩	સવારના ૮-૦૦ થી સાંજના ૧૭-૦૦ સુધી	-
(ચ) મતદાનનો સમય	૨૭-૦૪-૨૦૦૩	સવારના ૮-૦૦ થી સાંજના૧૭-૦૦ સુધી	-
(છ) મતદાનના સ્થળ	૨૭-૦૪-૨૦૦૩	સવારના ૮-૦૦ થી સાંજના ૧૭-૦૦ સુધી	જીલ્લા ચૂંટણી અધિકારીએ જાહેર કરેલ/ પ્રસિદ્ધ કરેલ મતદાન મથકો ઉપર
(જ) મતગણતરી માટેની તારીખ અને સમય	૨૯-૦૪-૨૦૦૩	સવારના ૯-૦૦ કલાકથી ગણતરી પુરી થાય ત્યાં સુધી ગ્રામ પંચાયતની પેટા ચૂંટણીની મત ગણતરી ચૂંટણી અધિકારીએ તાલુકા મથકે રાખવાની રહેશે. જે તે ગ્રામ પંચાયત ખાતે મતગણતરી રાખવાની નથી.	
(ઝ) ચૂંટણી પ્રક્રિયા પુરી થવા માટેની તારીખ	૦૫-૦૫-૨૦૦૩	-	-

INDEX

અનુસૂચિ

શિનોર તાલુકા ગ્રામ પચાયતોની ચૂંટણી યોજવાની છે તેની યાદી

અનું નં	તાલુકાનું નામ	ગ્રામ પંચાયનું નામ	વોર્ડ નંબર/ ક્રમાંક	વોર્ડની બેઠકનો પ્રકાર	સરપંચની બેઠકનો પ્રકાર	ચૂંટણીનો પ્રકાર
૧	૨	૩	૪	૫	૬	૭
૧	શિનોર	સુરાશામળ	૬	સામાન્ય	---	પેટા ચુંટણી
૨	શિનોર	માલસર	૧	સા.શૈ.પ.સ્ત્રી	---	પેટા ચુંટણી
૩	શિનોર	ગરાડી	૫	સામાન્ય	---	પેટા ચુંટણી
૪	શિનોર	કુકસ	૧	અનુ.જનજાતિ	---	પેટા ચુંટણી
૫	શિનોર	દામાપુરા	૧	સામાન્ય	---	પેટા ચુંટણી

(સહી/-) અવાચ્ય.

કલેક્ટર અને રાજ્ય ચૂંટણી પંચના અધિકારી
વડોદરા જીલ્લો

ગુજરાત પંચાયત અધિનિયમ ૧૯૯૩ની કલમ ૧૫ની પેટા કલમ (૧) અન્વયે ચુંટણીનું જાહેરનામું

જીલ્લા કલેકટર કચેરી, ચુંટણી શાખા, વડોદરા જીલ્લો

ક્રમાંક :- વીપી-ચુંટણી-જાહેરનામુ- શીનોર -૨૦૦૩. વારીખ :- ૦૧/૦૪ /૨૦૦૩.

-: જાહેરનામું :-

વડોદરા જીલ્લાની શીનોર તાલુકાની ગ્રામ પંચાયતોના વોર્ડની બેઠકોની પેટા ચુંટણી-૨૦૦૩

(૧) ગુજરાત પંચાયત અધિનિયમ ૧૯૯૩ની કલમ- ૧૬ ની પેટા કલમ-(૧) મુજબ વડોદરા જીલ્લાની શીનોર તાલુકાની ગ્રામ પંચાયતોના વોર્ડની રચના તથા બેઠકોની ફાળવણી રાજય ચુંટણી પંચના અધિકારી તરીકે કરેલ છે.

(૨) ગુજરાત પંચાયત અધિનિયમ-૧૯૯૩ની કલમ-૧૫ની પેટા કલમ (૧)થી પ્રાપ્ત થયેલ સત્તાની રૂઈએ રાજય ચુંટણી પંચના અધિકારી તરીકે કલેકટર, વડોદરા જીલ્લાની નીચે અનુસુચિના કોલમ નં-૨ માં જણાવેલ તાલુકાની સામે કોલમ નં. ૩માં જણાવેલ ગ્રામ પંચાયતોના કોલમ-૪, ૫ માં જણાવેલ વોર્ડની બેઠકોની પેટા ચુંટણી તા. ૨૭/૦૪ /૨૦૦૩નાં રોજ યોજવાનું જાહેર કરે છે.

અનુસૂચિ

શિનોર તાલુકા ગ્રામ પચાયતોની ચૂંટણી યોજવાની છે તેની યાદી

અનું નં	તાલુકાનું નામ	ગ્રામ પંચાયનું નામ	વોર્ડ નંબર/ ક્રમાંક	વોર્ડની બેઠકનો પ્રકાર	સરપંચની બેઠકનો પ્રકાર	ચૂંટણીનો પ્રકાર
૧	૨	૩	૪	૫	૬	૭
૧	શિનોર	સુરાશામળ	૬	સામાન્ય	---	પેટા ચુંટણી
૨	શિનોર	માલસર	૧	સા.શૈ.પ.સ્ત્રી	---	પેટા ચુંટણી
૩	શિનોર	ગરાડી	૫	સામાન્ય	---	પેટા ચુંટણી
૪	શિનોર	કુકસ	૧	અનુ.જનજાતિ	---	પેટા ચુંટણી
૫	શિનોર	દામાપુરા	૧	સામાન્ય	---	પેટા ચુંટણી

(૩) આ જાહેરનામું ગુજરાત પંચાયત ચુંટણી અધિનિયમો ૧૯૯૪ના નિયમ ૯(૧) અન્વયે સરકારી રાજયપત્રમાં પ્રસિદ્ધી કરાવવામાં આવે છે.

(સહી/-) અવાચ્ય.

કલેકટર અને રાજય ચુંટણી પંચના અધિકારી
વડોદરા જીલ્લો

INDEX

ગુજરાત પંચાયત ચૂંટણી નિયમો ૧૯૯૪ના નિયમ-૯(૨) અન્વયે ચૂંટણીનું જાહેરનામું
જીલ્લા કલેકટર કચેરી, ચૂંટણી શાખા, જીલ્લા : વડોદરા

ક્રમાંક :- ગ્રા.પં /ચૂંટણી/ જાહેરનામું/ જેતપુરપાવી /૨૦૦૩ તારીખ : ૦૧ /૦૪/૨૦૦૩

જાહેરનામું

વડોદરા જીલ્લાના જેતપુરપાવી તાલુકાની ગ્રામપંચાયતોના વાર્ડની બેઠકોની પેટા ચૂંટણી :-૨૦૦૩

૧) ગુજરાત પંચાયત અધિનિયમ ૧૯૯૩ ની કલમ-૧૬ ની પેટા કલમ(૧) મુજબ વડોદરા જીલ્લાની જેતપુરપાવી તાલુકાની ગ્રામપંચાયતોના વાર્ડની રચના તથા બેઠકોની ફાળવણી રાજ્ય ચૂંટણીપંચના અધિકારી તરીકે કરેલ છે.

૨) ગુજરાત પંચાયત ચૂંટણી નિયમો-૧૯૯૪ના નિયમ-૯ ના પેટા નિયમ-૨ થી પ્રાપ્ત થએલ સત્તાની રૂઈએ રાજ્ય ચૂંટણી પંચના અધિકારી તરીકે કલેકટર વડોદરા, વડોદરા જીલ્લાની નીચેની અનુસૂચિના કોલમ નં.૨માં જણાવેલ તાલુકાની સામે કોલમ નં. ૩ માં જણાવેલ ગ્રામ પંચાયતોના કોલમ નં.૪માં જણાવેલ વોર્ડની કોલમ નં.૫માં જણાવેલ બેઠકો ભરવા માટે સભ્યોની પેટા ચૂંટણી યોજવાનો તબક્કાવાર કાર્યક્રમ નીચે જણાવ્યા મુજબ નક્કી કરું છું.

વિગત	તારીખ	સમય	સ્થળ
(ક) ઉમેદવારી પત્રો રજુ કરવાની / ભરવાની છેલ્લી તારીખ	૦૮-૦૪-૨૦૦૩	૧૧-૦૦ કલાકથી ૧૫-૦૦ કલાક સુધી	ચૂંટણી અધિકારી/મદદ ચૂંટણી અધિકારીની કચેરી ખાતે
(ખ) ઉમેદવારીપત્રોની ચકાસણી તારીખ	૦૯-૦૪-૨૦૦૩	૧૧-૦૦ કલાકથી ચકાસણી પુરી થાય ત્યા સુધી	ચૂંટણી અધિકારીની કચેરી ખાતે
(ગ) ઉમેદવારીપત્રો પાછા ખેંચી લેવાની છેલ્લી તારીખ	૧૧-૦૪-૨૦૦૩	૧૫-૦૦ કલાક સુધી	ચૂંટણી અધિકારી/મદદ ચૂંટણી અધિકારીની કચેરી ખાતે
(ઘ) આવશ્યક હોય તો મતદાનની તારીખ	૨૭-૦૪-૨૦૦૩	સવારના ૮-૦૦ થી સાંજના ૧૭-૦૦ સુધી	-
(ચ) મતદાનનો સમય	૨૭-૦૪-૨૦૦૩	સવારના ૮-૦૦ થી સાંજના૧૭-૦૦ સુધી	-
(છ) મતદાનના સ્થળ	૨૭-૦૪-૨૦૦૩	સવારના ૮-૦૦ થી સાંજના ૧૭-૦૦ સુધી	જીલ્લા ચૂંટણી અધિકારીએ જાહેર કરેલ/ પ્રસિદ્ધ કરેલ મતદાન મથકો ઉપર
(જ) મતગણતરી માટેની તારીખ અને સમય	૨૯-૦૪-૨૦૦૩	સવારના ૯-૦૦ કલાકથી ગણતરી પુરી થાય ત્યાં સુધી ગ્રામ પંચાયતની પેટા ચૂંટણીની મત ગણતરી ચૂંટણી અધિકારીએ તાલુકા મથકે રાખવાની રહેશે. જે તે ગ્રામ પંચાયત ખાતે મતગણતરી રાખવાની નથી.	
(ઝ) ચૂંટણી પ્રક્રિયા પુરી થવા માટેની તારીખ	૦૫-૦૫-૨૦૦૩	-	-

અનુસૂચિ

જેતપુરપાવી તાલુકા ગ્રામ પચાયતોની ચૂંટણી યોજવાની છે તેની યાદી

અનું. નંબર	તાલુકાનું નામ	ગ્રામ પંચાયતનું નામ	વોર્ડ નંબર/ ક્રમાંક	વોર્ડની બેઠકનો પ્રકાર	ચૂંટણીનો પ્રકાર
૧	૨	૩	૪	૫	૬
૧	જેતપુરપાવી	કલારાણી	૬	અનુ. જન જાતિ સ્ત્રી	પેટા ચૂંટણી
૧	જેતપુરપાવી	વાજપુર	૯	અનુ. જન જાતિ સ્ત્રી	પેટા ચૂંટણી

(સહી/–) અવાચ્ય,

કલેકટર અને ~~ગ્રામ~~ ચૂંટણી પંચના અધિકારી
વડોદરા જીલ્લો

ગુજરાત પંચાયત અધિનિયમ ૧૯૯૩ની કલમ ૧૫ની પેટા કલમ (૧) અન્વયે ચુંટણીનું જાહેરનામું

જીલ્લા કલેકટર કચેરી, ચુંટણી શાખા, વડોદરા જીલ્લો

ક્રમાંક :- વીપી-ચુંટણી-જાહેરનામુ-જેતપુર પાવી-૨૦૦૩. તારીખ :- ૦૧/૦૪/૨૦૦૩.

-: જાહેરનામું :-

વડોદરા જીલ્લાની જેતપુર પાવી તાલુકાની ગ્રામ પંચાયતોના વોર્ડની બેઠકોની પેટા ચુંટણી-૨૦૦૩

(૧) ગુજરાત પંચાયત અધિનિયમ ૧૯૯૩ની કલમ- ૧૬ ની પેટા કલમ-(૧) મુજબ વડોદરા જીલ્લાની જેતપુર પાવી તાલુકાની ગ્રામ પંચાયતોના વોર્ડની રચના તથા બેઠકોની ફાળવણી રાજય ચુંટણી પંચના અધિકારી તરીકે કરેલ છે.

(૨) ગુજરાત પંચાયત અધિનિયમ-૧૯૯૩ની કલમ-૧૫ની પેટા કલમ (૧)થી પ્રાપ્ત થયેલ સત્તાની રૂઈએ રાજય ચુંટણી પંચના અધિકારી તરીકે કલેકટર, વડોદરા જીલ્લાની નીચે અનુસુચિના કોલમ નં-૨ માં જણાવેલ તાલુકાની સામે કોલમ નં. ૩માં જણાવેલ ગ્રામ પંચાયતોના કોલમ-૪, ૫ માં જણાવેલ વોર્ડની બેઠકોની પેટા ચુંટણી તા.૨૭/૦૪/૨૦૦૩નાં રોજ યોજવાનું જાહેર કરે છે.

અનુસૂચિ

જેતપુરપાવી તાલુકા ગ્રામ પચાયતોની ચૂંટણી યોજવાની છે તેની યાદી

અનું નં	તાલુકાનું નામ	ગ્રામ પંચાયનું નામ	વોર્ડ નંબર/ ક્રમાંક	વોર્ડની બેઠકનો પ્રકાર	સરપંચની બેઠકનો પ્રકાર	ચૂંટણીનો પ્રકાર
૧	૨	૩	૪	૫	૬	૭
૧	જેતપુરપાવી	કલારાણી	૬	અનુ. જન જાતિ સ્ત્રી	—	પેટા ચૂંટણી
૧	જેતપુરપાવી	વાજપુર	૯	અનુ. જન જાતિ સ્ત્રી	—	પેટા ચૂંટણી

(૩) આ જાહેરનામું ગુજરાત પંચાયત ચુંટણી અધિનિયમો ૧૯૯૪ના નિયમ ૬(૧) અન્વયે સરકારી રાજયપત્રમાં પ્રસિધ્ધી કરાવવામાં આવે છે.

(સહી/–) અવાચ્ય,

કલેકટર અને રાજય ચુંટણી પંચના અધિકારી
વડોદરા જીલ્લો

સરકારી મધ્યસ્થ મુદ્રણાલય, ગાંધીનગર.

INDEX

Extra No. 223

REGISTERED No. G/GNR/2

©

सत्यमेव जयते

The Gujarat Government Gazette

EXTRA ORDINARY

PUBLISHED BY AUTHORITY

Vol. XLIV] TUESDAY, APRIL 1, 2003/CAITRA 11, 1925

Separate paging is given to this Part in order that it may be filed as a Separate Compilation.

PART IV-C

StatutoryRules and Orders (Other than those published in Part I, I-A and I-L) madeby Statutary Authorities other than the Government of Gujarat including those made by the Government of India, the High Court, the Director of Municipallities, the Commissioner of Police, the Director of Prohibition and excise, the District Magistrates and the Election Commission, Election Tribunals, Returning Officers and other authorities, under the Election Commission.

ગુજરાત પંચાયત ચૂંટણી નિયમો–૧૯૯૪ ના નિયમ –૯ (૨) અન્વયે ચૂંટણીનું જાહેરનામુ

જીલ્લા કલેકટર કચેરી, (ચૂંટણી શાખા)
ભરૂચ જીલ્લો
તારીખ: ૧/૪/૨૦૦૩

ક્રમાંક: ગ્રા.પં./ચૂંટણી/વશી/

<u>જાહેરનામું</u>

ભરૂચ જીલ્લાના ભરૂચ તાલુકાની ગ્રામ પંચાયતોના અનુસુચિ મુજબના વોર્ડની બેઠકોની /સરપંચની બેઠકોની ચૂંટણી

(૧) ગુજરાત પંચાયત અધિનિયમ–૧૯૯૩ ની કલમ ૧૬ ની પેટા કલમ (૧) મુજબ ભરૂચ જીલ્લાની ભરૂચ તાલુકાની ગ્રામ પંચાયતોના વોર્ડની રચના તથા બેઠકોની ફાળવણી રાજય ચૂંટણી પંચના અધિકારી તરીકે કરેલ છે.

(૨) ગુજરાત પંચાયત ચૂંટણી નિયમો–૧૯૯૪ ના નિયમ ૯ ના પેટા નિયમ–૨ થી પ્રાપ્ત થયેલ સત્તાની રૂઈએ રાજય ચૂંટણી પંચના અધિકારી તરીકે કલેકટર ભરૂચ તે ભરૂચ જીલ્લાની નીચેની અનુસુચિના કોલમ–નં. ૨ માં જણાવેલ તાલુકાની સામે કોલમ નં. ૩માં જણાવેલ ગ્રામ પંચાયતોના કોલમ નં. ૪ માં જણાવેલ વોર્ડની કોલમ નં. ૫ માં જણાવેલ બેઠકો ભરવા માટે સભ્યોની તથા કોલમ નં. ૬ માં જણાવેલ પ્રકારવાળી સરંપચની બેઠકો ભરવા માટે સરપંચની ચૂંટણી યોજવાનો તબકકાવાર કાર્યક્રમ નીચે જણાવ્યા મુજબ નકકી કરે છે.

અ.નં.	વિગત	તારીખ	સમય	સ્થળ
૧	ઉમેદવારી પત્ર રજુ કરવાની/ભરવાની છેલ્લી તારીખ	૮/૪/૨૦૦૩	૧૧–૦૦ કલાકથી ૧૫–૦૦ કલાક સુધી	ચૂંટણી અધિકારી/મદદનીશ ચૂંટણી અધિકારીની કચેરી ખાતે
૨	ઉમેદવારી પત્રોની ચકાસવાની તારીખ	૯/૪/૨૦૦૩	૧૧–૦૦ કલાકથી ચકાસણી પુરી થાય ત્યાં સુધી	ચૂંટણી અધિકારીની કચેરી, ખાતે
૩	ઉમેદવારી પાછી ખેંચવાની છેલ્લી તારીખ	૧૧/૪/૨૦૦૩	૧૫–૦૦ કલાક સુધી	ચૂંટણી અધિકારી/મદદનીશ ચૂંટણી અધિકારીની કચેરી ખાતે
૪	આવશ્યક હોયતો મતદાનની તારીખ	૨૭/૪/૨૦૦૩	–	–
૫	મતદાનનો સમય	–	સવારના ૮–૦૦ થી સાંજના ૫–૦૦ વાગ્યા સુધી	–
૬	મતદાનનું સ્થળ	–	–	જીલ્લા ચૂંટણી અધિકારી, ભરૂચનાઓએ ગ્રામ પંચાયત માટે વોર્ડવાર આખરી જાહેર કરેલ/પ્રસિધ્ધકરેલ મતદાન મથકો ઉપર
૭	મતગણતરી માટેની તારીખ અને સમય	૨૯/૪/૨૦૦૩	સવારે ૯–૦૦ કલાકથી મતગણતરી પૂર્ણ થાય ત્યાં સુધી	તાલુકા મથકે ચૂંટણીઅધિકારી જાહેર કરે તે સ્થળ
૮	ચૂંટણી પ્રક્રિયા પુરી થવાની તારીખ	૫/૫/૨૦૦૩	–	–

(સહી/–) અવાચ્ય,

કલેકટર ભરૂચ જીલ્લો અને
રાજય ચૂંટણી પંચના અધિકારી

ગુજરાત પંચાયત અધિનિયમ–૧૯૯૩ ની કલમ ૧૫ ની પેટા કલમ (૧) અન્વયે ચૂંટણીનું જાહેરનામું

ક્રમાંકઃ ગ્રા.પં./ચૂંટણી/વશી/૦૩
જીલ્લા કલેકટર કચેરી, (ચૂંટણી શાખા)
ભરૂચ તારીખઃ ૧/૪/૨૦૦૩

ભરૂચ જીલ્લાની ભરૂચ તાલુકા ની ગ્રામ પંચાયતોના અનુસુચિ મુજબના વોર્ડની બેઠકોની/સરપંચની બેઠકોની ચૂંટણી

(૧) ગુજરાત પંચાયત અધિનિયમ–૧૯૯૩ ની કલમ –૧૬ ની પેટા કલમ (૧) મુજબ ભરૂચ જીલ્લાની ભરૂચ તાલુકાની ગ્રામ પંચાયતોના વોર્ડની રચના તથા બેઠકોની ફાળવણી રાજય ચૂંટણી પંચના અધિકારી તરીકે કરેલ છે.

(૨) ગુજરાત પંચાયત અધિનિયમ–૧૯૯૩ ની કલમ ૧૫ ની પેટા કલમ (૧) થી પ્રાપ્ત થયેલ સત્તાની રૂઈએ રાજય ચૂંટણી પંચના અધિકારી તરીકે કલેકટર, ભરૂચ તે ભરૂચ જીલ્લાની નીચેની અનુસુચિના કોલમ નંબરઃ ૨ માં જણાવેલ તાલુકાની સામે કોલમ નંબરઃ ૩ માં જણાવેલ ગ્રામ પંચયાતોના કોલમ નંબરઃ ૪ , ૫ માં જણાવેલ વોર્ડની બેઠકોની તથા કોલમ નંબરઃ ૬ માં જણાવેલ સરપંચની બેઠકોની સામાન્ય / પેટા ચૂંટણી તારીખ :૨૭/૪/૨૦૦૩ ના રોજ યોજવાનું જાહેર કરે છે.

E: V.P. ELC-2003-15-1.doc

INDEX

ભરૂચ તાલુકાની ગ્રામ પંચાયતોની ચૂંટણી યોજવાની છે તેની યાદી

અ.નં.	તાલુકાનું નામ	ગ્રામ પંચાયતનું નામ	વોર્ડ નંબ	વોર્ડની બેઠકનો પ્રકાર	સરપંચની બેઠકનો પ્રકાર	ચૂંટણીનો પ્રકાર
૧	૨	૩	૪	૫	૬	૭
૧	ભરૂચ	વગુસણા	૩	બીનઅનામત (સામાન્ય)	–	પેટાચૂંટણી
			૫	બીનઅનામત (સામાન્ય)	–	પેટાચૂંટણી
૨	ભરૂચ	કરજણ	૬	અનુ.આદિજાતિ (સામાન્ય)	–	પેટાચૂંટણી
			૭	બીન અનામત (સામાન્ય)		
૩	ભરૂચ	સેગવા	૬	બીનઅનામત(સામાન્ય)	–	પેટાચૂંટણી
૪	ભરૂચ	ચાવજ	૩	અનુ. આદિજાતિ (સામાન્ય)	–	પેટાચૂંટણી

(સહી/–) અવાચ્ય,
કલેક્ટર ભરૂચ જીલ્લો અને
રાજ્ય ચૂંટણી પંચના અધિકારી

INDEX

ગુજરાત પંચાયત ચૂંટણી નિયમો–૧૯૯૪ ના નિયમ –૯ (૨) અન્વયે ચૂંટણીનું જાહેરનામુ

જીલ્લા કલેકટર કચેરી, (ચૂંટણી શાખા)
ભરૂચ જીલ્લો
તારીખ: ૧/૪/૨૦૦૩

ક્રમાંક: ગ્રા.પં./ચૂંટણી/વશી/

જાહેરનામું

ભરૂચ જીલ્લાના જંબુસર તાલુકાની ગ્રામ પંચાયતોના અનુસુચિ મુજબના વોર્ડની બેઠકોની /સરપંચની બેઠકોની ચૂંટણી

(૧) ગુજરાત પંચાયત અધિનિયમ–૧૯૯૩ ની કલમ ૧૬ ની પેટા કલમ (૧) મુજબ ભરૂચ જીલ્લાની જંબુસર તાલુકાની ગ્રામ પંચાયતોના વોર્ડની રચના તથા બેઠકોની ફાળવણી રાજય ચૂંટણી પંચના અધિકારી તરીકે કરેલ છે.

(૨) ગુજરાત પંચાયત ચૂંટણી નિયમો–૧૯૯૪ ના નિયમ ૯ ના પેટા નિયમ–૨ થી પ્રાપ્ત થયેલ સત્તાની રૂઈએ રાજય ચૂંટણી પંચના અધિકારી તરીકે કલેકટર ભરૂચ તે ભરૂચ જીલ્લાની નીચેની અનુસુચિના કોલમ–નં. ૨ માં જણાવેલ તાલુકાની સામે કોલમ નં. ૩માં જણાવેલ ગ્રામ પંચાયતોના કોલમ નં. ૪ માં જણાવેલ વોર્ડની કોલમ નં. ૫ માં જણાવેલ બેઠકો ભરવા માટે સભ્યોની તથા કોલમ નં. ૬ માં જણાવેલ પ્રકારવાળી સરપંચની બેઠકો ભરવા માટે સરપંચની ચૂંટણી યોજવાનો તબકકાવાર કાર્યક્રમ નીચે જણાવ્યા મુજબ નકકી કરે છે.

અ.નં.	વિગત	તારીખ	સમય	સ્થળ
૧	ઉમેદવારી પત્ર રજુ કરવાની/ભરવાની છેલ્લી તારીખ	૮/૪/૨૦૦૩	૧૧–૦૦ કલાકથી ૧૫–૦૦ કલાક સુધી	ચૂંટણી અધિકારી/મદદનીશ ચૂંટણી અધિકારીની કચેરી ખાતે
૨	ઉમેદવારી પત્રોની ચકાસવાની તારીખ	૯/૪/૨૦૦૩	૧૧–૦૦ કલાકથી ચકાસણી પુરી થાય ત્યાં સુધી	ચૂંટણી અધિકારીની કચેરી, ખાતે
૩	ઉમેદવારી પાછી ખેંચવાની છેલ્લી તારીખ	૧૧/૪/૨૦૦૩	૧૫–૦૦ કલાક સુધી	ચૂંટણી અધિકારી/મદદનીશ ચૂંટણી અધિકારીની કચેરી ખાતે
૪	આવશ્યક હોયતો મતદાનની તારીખ	૨૭/૪/૨૦૦૩	–	–
૫	મતદાનનો સમય	–	સવારના ૮–૦૦ થી સાંજના ૫–૦૦ વાગ્યા સુધી	–
૬	મતદાનનું સ્થળ	–	–	જીલ્લા ચૂંટણી અધિકારી, ભરૂચનાઓએ ગ્રામ પંચાયત માટે વોર્ડવાર આખરી જાહેર કરેલ/પ્રસિધ્ધકરેલ મતદાન મથકો ઉપર
૭	મતગણતરી માટેની તારીખ અને સમય	૨૯/૪/૨૦૦૩	સવારે ૯–૦૦ કલાકથી મતગણતરી પૂર્ણ થાય ત્યાં સુધી	તાલુકા મથકે ચૂંટણીઅધિકારી જાહેર કરે તે સ્થળ
૮	ચૂંટણી પ્રક્રિયા પુરી થવાની તારીખ	૫/૫/૨૦૦૩	–	–

(સહી/–) અવાચ્ય,
કલેકટર ભરૂચ જીલ્લો અને
રાજય ચૂંટણી પંચના અધિકારી

INDEX

ગુજરાત પંચાયત અધિનિયમ–૧૯૯૩ ની કલમ ૧૫ ની પેટા કલમ (૧) અન્વયે ચૂંટણીનું જાહેરનામું

ક્રમાંકઃ ગ્રા.પં./ચૂંટણી/વશી/૦૩
જીલ્લા કલેકટર કચેરી, (ચૂંટણી શાખા)
ભરૂચ તારીખઃ ૧/૪/૨૦૦૩

ભરૂચ જીલ્લાની જંબુસર તાલુકા ની ગ્રામ પંચાયતોના અનુસુચિ મુજબના વોર્ડની બેઠકોની/સરપંચની બેઠકોની ચૂંટણી

(૧) ગુજરાત પંચાયત અધિનિયમ–૧૯૯૩ ની કલમ –૧૬ ની પેટા કલમ (૧) મુજબ ભરૂચ જીલ્લાની જંબુસર તાલુકાની ગ્રામ પંચાયતોના વોર્ડની રચના તથા બેઠકોની ફાળવણી રાજય ચૂંટણી પંચના અધિકારી તરીકે કરેલ છે.

(૨) ગુજરાત પંચાયત અધિનિયમ–૧૯૯૩ ની કલમ ૧૫ ની પેટા કલમ (૧) થી પ્રાપ્ત થયેલ સત્તાની રૂઈએ રાજય ચૂંટણી પંચના અધિકારી તરીકે કલેકટર, ભરૂચ તે ભરૂચ જીલ્લાની નીચેની અનુસુચિના કોલમ નંબરઃ ૨ માં જણાવેલ તાલુકાની સામે કોલમ નંબરઃ ૩ માં જણાવેલ ગ્રામ પંચયાતોના કોલમ નંબરઃ ૪ , ૫ માં જણાવેલ વોર્ડની બેઠકોની તથા કોલમ નંબરઃ ૬ માં જણાવેલ સરપંચની બેઠકોની સામાન્ય / પેટા ચૂંટણી તારીખ :૨૭/૪/૨૦૦૩ ના રોજ યોજવાનું જાહેર કરે છે.

INDEX

જંબુસર તાલુકાની ગ્રામ પંચાયતોની ચૂંટણી યોજવાની છે તેની યાદી

અ.નં.	તાલુકાનું નામ	ગ્રામ પંચાયતનું નામ	વોર્ડ નંબર	વોર્ડની બેઠકનો પ્રકાર	સરપંચની બેઠકનો પ્રકાર	ચૂંટણીનો પ્રકાર
૧	૨	૩	૪	૫	૬	૭
૧	જંબુસર	કારેલી	૫	સામાન્ય (સ્ત્રી)	–	પેટાચૂંટણી

(સહી/–) અવાચ્ય,
કલેકટર ભરૂચ જીલ્લો અને
રાજય ચૂંટણી પંચના અધિકારી

INDEX

ગુજરાત પંચાયત ચૂંટણી નિયમો–૧૯૯૪ ના નિયમ –૯ (૨) અન્વયે ચૂંટણીનું જાહેરનામુ

જીલ્લા કલેકટર કચેરી, (ચૂંટણી શાખા)
ભરૂચ જીલ્લો
તારીખ: ૧/૪/૨૦૦૩

ક્રમાંક: ગ્રા.પં./ચૂંટણી/વશી/

જાહેરનામું

ભરૂચ જીલ્લાના આમોદ તાલુકાની ગ્રામ પંચાયતોના અનુસુચિ મુજબના વોર્ડની બેઠકોની /સરપંચની બેઠકોની ચૂંટણી

(૧) ગુજરાત પંચાયત અધિનિયમ–૧૯૯૩ ની કલમ ૧૬ ની પેટા કલમ (૧) મુજબ ભરૂચ જીલ્લાની આમોદ તાલુકાની ગ્રામ પંચાયતોના વોર્ડની રચના તથા બેઠકોની ફાળવણી રાજય ચૂંટણી પંચના અધિકારી તરીકે કરેલ છે.

(૨) ગુજરાત પંચાયત ચૂંટણી નિયમો–૧૯૯૪ ના નિયમ ૯ ના પેટા નિયમ–૨ થી પ્રાપ્ત થયેલ સત્તાની રૂઈએ રાજય ચૂંટણી પંચના અધિકારી તરીકે કલેકટર ભરૂચ તે ભરૂચ જીલ્લાની નીચેની અનુસુચિના કોલમ–નં. ૨ માં જણાવેલ તાલુકાની સામે કોલમ નં. ૩માં જણાવેલ ગ્રામ પંચાયતોના કોલમ નં. ૪ માં જણાવેલ વોર્ડની કોલમ નં. ૫ માં જણાવેલ બેઠકો ભરવા માટે સભ્યોની તથા કોલમ નં. ૬ માં જણાવેલ પ્રકારવાળી સરપંચની બેઠકો ભરવા માટે સરપંચની ચૂંટણી યોજવાનો તબકકાવાર કાર્યક્રમ નીચે જણાવ્યા મુજબ નકકી કરે છે.

અ.નં.	વિગત	તારીખ	સમય	સ્થળ
૧	ઉમેદવારી પત્ર રજુ કરવાની/ભરવાની છેલ્લી તારીખ	૮/૪/૨૦૦૩	૧૧–૦૦ કલાકથી ૧૫–૦૦ કલાક સુધી	ચૂંટણી અધિકારી/મદદનીશ ચૂંટણી અધિકારીની કચેરી ખાતે
૨	ઉમેદવારી પત્રોની ચકાસવાની તારીખ	૯/૪/૨૦૦૩	૧૧–૦૦ કલાકથી ચકાસણી પુરી થાય ત્યાં સુધી	ચૂંટણી અધિકારીની કચેરી, ખાતે
૩	ઉમેદવારી પાછી ખેંચવાની છેલ્લી તારીખ	૧૧/૪/૨૦૦૩	૧૫–૦૦ કલાક સુધી	ચૂંટણી અધિકારી/મદદનીશ ચૂંટણી અધિકારીની કચેરી ખાતે
૪	આવશ્યક હોયતો મતદાનની તારીખ	૨૭/૪/૨૦૦૩	–	–
૫	મતદાનનો સમય	–	સવારના ૮–૦૦ થી સાંજના ૫–૦૦ વાગ્યા સુધી	–
૬	મતદાનનું સ્થળ	–	–	જીલ્લા ચૂંટણી અધિકારી, ભરૂચનાઓએ ગ્રામ પંચાયત માટે વોર્ડવાર આખરી જાહેર કરેલ/પ્રસિધ્ધકરેલ મતદાન મથકો ઉપર
૭	મતગણતરી માટેની તારીખ અને સમય	૨૯/૪/૨૦૦૩	સવારે ૯–૦૦ કલાકથી મતગણતરી પૂર્ણ થાય ત્યાં સુધી	તાલુકા મથકે ચૂંટણીઅધિકારી જાહેર કરે તે સ્થળ
૮	ચૂંટણી પ્રક્રિયા પુરી થવાની તારીખ	૫/૫/૨૦૦૩	–	–

(સહી/–) અવાચ્ય,
કલેકટર ભરૂચ જીલ્લો અને
રાજય ચૂંટણી પંચના અધિકારી

INDEX

ગુજરાત પંચાયત અધિનિયમ–૧૯૯૩ ની કલમ ૧૫ ની પેટા કલમ (૧) અન્વયે ચૂંટણીનું જાહેરનામું

ક્રમાંકઃ ગ્રા.પં./ચૂંટણી/વશી/૦૩
જીલ્લા કલેકટર કચેરી, (ચૂંટણી શાખા)
ભરૂચ તારીખઃ ૧/૪/૨૦૦૩

ભરૂચ જીલ્લાની આમોદ તાલુકા ની ગ્રામ પંચાયતોના અનુસુચિ મુજબના વોર્ડની બેઠકોની/સરપંચની બેઠકોની ચૂંટણી

(૧) ગુજરાત પંચાયત અધિનિયમ–૧૯૯૩ ની કલમ –૧૬ ની પેટા કલમ (૧) મુજબ ભરૂચ જીલ્લાની આમોદ તાલુકાની ગ્રામ પંચાયતોના વોર્ડની રચના તથા બેઠકોની ફાળવણી રાજય ચૂંટણી પંચના અધિકારી તરીકે કરેલ છે.

(૨) ગુજરાત પંચાયત અધિનિયમ–૧૯૯૩ ની કલમ ૧૫ ની પેટા કલમ (૧) થી પ્રાપ્ત થયેલ સત્તાની રૂઈએ રાજય ચૂંટણી પંચના અધિકારી તરીકે કલેકટર, ભરૂચ તે ભરૂચ જીલ્લાની નીચેની અનુસુચિના કોલમ નંબરઃ ૨ માં જણાવેલ તાલુકાની સામે કોલમ નંબરઃ ૩ માં જણાવેલ ગ્રામ પંચયાતોના કોલમ નંબરઃ ૪ , ૫ માં જણાવેલ વોર્ડની બેઠકોની તથા કોલમ નંબરઃ ૬ માં જણાવેલ સરપંચની બેઠકોની સામાન્ય / પેટા ચૂંટણી તારીખ :૨૭/૪/૨૦૦૩ ના રોજ યોજવાનું જાહેર કરે છે.

INDEX

આમોદ તાલુકાની ગ્રામ પંચાયતોની ચૂંટણી યોજવાની વે તેની યાદી

અ.નં.	તાલુકાનું નામ	ગ્રામ પંચાયતનું નામ	વોર્ડ નંબર	વોર્ડની બેઠકનો પ્રકાર	સરપંચની બેઠકનો પ્રકાર	ચૂંટણીનો પ્રકાર
૧	૨	૩	૪	૫	૬	૭
૧	આમોદ	રોઝાટંકારીયા	૩	સામાન્ય (સ્ત્રી)	–	પેટાચૂંટણી
			૬	બીનઅનામત (સામાન્ય)	–	

(સહી/–) અવાચ્ય,
કલેકટર ભરૂચ જીલ્લો અને
રાજ્ય ચૂંટણી પંચના અધિકારી.

INDEX

ગુજરાત પંચાયત ચૂંટણી નિયમો–૧૯૯૪ ના નિયમ –૯ (૨) અન્વયે ચૂંટણીનું જાહેરનામુ

જીલ્લા કલેકટર કચેરી, (ચૂંટણી શાખા)
ભરૂચ જીલ્લો
તારીખ: ૧/૪/૨૦૦૩

ક્રમાંક: ગ્રા.પં./ચૂંટણી/વશી/

જાહેરનામું

ભરૂચ જીલ્લાના વાલીયા તાલુકાની ગ્રામ પંચાયતોના અનુસુચિ મુજબના વોર્ડની બેઠકોની /સરપંચની બેઠકોની ચૂંટણી

(૧) ગુજરાત પંચાયત અધિનિયમ–૧૯૯૩ ની કલમ ૧૬ ની પેટા કલમ (૧) મુજબ ભરૂચ જીલ્લાની વાલીયા તાલુકાની ગ્રામ પંચાયતોના વોર્ડની રચના તથા બેઠકોની ફાળવણી રાજય ચૂંટણી પંચના અધિકારી તરીકે કરેલ છે.

(૨) ગુજરાત પંચાયત ચૂંટણી નિયમો–૧૯૯૪ ના નિયમ ૯ ના પેટા નિયમ–૨ થી પ્રાપ્ત થયેલ સત્તાની રૂઈએ રાજય ચૂંટણી પંચના અધિકારી તરીકે કલેકટર ભરૂચ તે ભરૂચ જીલ્લાની નીચેની અનુસુચિના કોલમ–નં. ૨ માં જણાવેલ તાલુકાની સામે કોલમ નં. ૩માં જણાવેલ ગ્રામ પંચાયતોના કોલમ નં. ૪ માં જણાવેલ વોર્ડની કોલમ નં. ૫ માં જણાવેલ બેઠકો ભરવા માટે સભ્યોની તથા કોલમ નં. ૬ માં જણાવેલ પ્રકારવાળી સરપંચની બેઠકો ભરવા માટે સરપંચની ચૂંટણી યોજવાનો તબકકાવાર કાર્યક્રમ નીચે જણાવ્યા મુજબ નકકી કરે છે.

અ.નં.	વિગત	તારીખ	સમય	સ્થળ
૧	ઉમેદવારી પત્ર રજૂ કરવાની/ભરવાની છેલ્લી તારીખ	૮/૪/૨૦૦૩	૧૧–૦૦ કલાકથી ૧૫–૦૦ કલાક સુધી	ચૂંટણી અધિકારી/મદદનીશ ચૂંટણી અધિકારીની કચેરી ખાતે
૨	ઉમેદવારી પત્રોની ચકાસવાની તારીખ	૯/૪/૨૦૦૩	૧૧–૦૦ કલાકથી ચકાસણી પુરી થાય ત્યાં સુધી	ચૂંટણી અધિકારીની કચેરી, ખાતે
૩	ઉમેદવારી પાછી ખેંચવાની છેલ્લી તારીખ	૧૧/૪/૨૦૦૩	૧૫–૦૦ કલાક સુધી	ચૂંટણી અધિકારી/મદદનીશ ચૂંટણી અધિકારીની કચેરી ખાતે
૪	આવશ્યક હોયતો મતદાનની તારીખ	૨૭/૪/૨૦૦૩	–	–
૫	મતદાનનો સમય	–	સવારના ૮–૦૦ થી સાંજના ૫–૦૦ વાગ્યા સુધી	–
૬	મતદાનનું સ્થળ	–	–	જીલ્લા ચૂંટણી અધિકારી, ભરૂચનાઓએ ગ્રામ પંચાયત માટે વોર્ડવાર આખરી જાહેર કરેલ/પ્રસિધ્ધકરેલ મતદાન મથકો ઉપર
૭	મતગણતરી માટેની તારીખ અને સમય	૨૯/૪/૨૦૦૩	સવારે ૯–૦૦ કલાકથી મતગણતરી પૂર્ણ થાય ત્યાં સુધી	તાલુકા મથકે ચૂંટણીઅધિકારી જાહેર કરે તે સ્થળ
૮	ચૂંટણી પ્રક્રિયા પુરી થવાની તારીખ	૫/૫/૨૦૦૩	–	–

(સહી/–) અવાસ્ય,
કલેકટર ભરૂચ જીલ્લો અને
રાજય ચૂંટણી પંચના અધિકારી

INDEX

ગુજરાત પંચાયત અધિનિયમ–૧૯૯૩ ની કલમ ૧૫ ની પેટા કલમ (૧) અન્વયે ચૂંટણીનું જાહેરનામું

ક્રમાંકઃ ગ્રા.પં./ચૂંટણી/વશી/૦૩
જીલ્લા કલેકટર કચેરી, (ચૂંટણી શાખા)
ભરૂચ તારીખઃ ૧/૪/૨૦૦૩

ભરૂચ જીલ્લાની વાલીયા તાલુકા ની ગ્રામ પંચાયતોના અનુસુચિ મુજબના વોર્ડની બેઠકોની/સરપંચની બેઠકોની ચૂંટણી

(૧) ગુજરાત પંચાયત અધિનિયમ–૧૯૯૩ ની કલમ –૧૬ ની પેટા કલમ (૧) મુજબ ભરૂચ જીલ્લાની વાલીયા તાલુકાની ગ્રામ પંચાયતોના વોર્ડની રચના તથા બેઠકોની ફાળવણી રાજય ચૂંટણી પંચના અધિકારી તરીકે કરેલ છે.

(૨) ગુજરાત પંચાયત અધિનિયમ–૧૯૯૩ ની કલમ ૧૫ ની પેટા કલમ (૧) થી પ્રાપ્ત થયેલ સત્તાની રૂઈએ રાજય ચૂંટણી પંચના અધિકારી તરીકે કલેકટર, ભરૂચ તે ભરૂચ જીલ્લાની નીચેની અનુસુચિના કોલમ નંબરઃ ૨ માં જણાવેલ તાલુકાની સામે કોલમ નંબરઃ ૩ માં જણાવેલ ગ્રામ પંચયાતોના કોલમ નંબરઃ ૪ , ૫ માં જણાવેલ વોર્ડની બેઠકોની તથા કોલમ નંબરઃ ૬ માં જણાવેલ સરપંચની બેઠકોની સામાન્ય / પેટા ચૂંટણી તારીખ :૨૭/૪/૨૦૦૩ ના રોજ યોજવાનું જાહેર કરે છે.

INDEX

વાલીયા   તાલુકાની ગ્રામ પંચાયતોની ચૂંટણી યોજવાની છે તેની યાદી

અ.નં.	તાલુકાનું નામ	ગ્રામ પંચાયતનું નામ	વોર્ડ નંબર	વોર્ડની બેઠકનો પ્રકાર	સરપંચની બેઠકનો પ્રકાર	ચૂંટણીનો પ્રકાર
૧	૨	૩	૪	૫	૬	૭
૧	વાલીયા	થવા	૧	અનુ.આદિજાતિ (સ્ત્રી)	–	પેટાચૂંટણી
		હોલાકોતર	૬	અનુ.આદિજાતિ (સામાન્ય)	–	પેટાચૂંટણી

(સહી/–) અવાચ્ય,
કલેકટર ભરૂચ જીલ્લો અને
રાજય ચૂંટણી પંચના અધિકારી

INDEX

ગુજરાત પંચાયત ચૂંટણી નિયમો–૧૯૯૪ ના નિયમ –૯ (૨) અન્વયે ચૂંટણીનું જાહેરનામુ

જીલ્લા કલેકટર કચેરી, (ચૂંટણી શાખા)
ભરૂચ જીલ્લો
તારીખ: ૧/૪/૨૦૦૩

ક્રમાંક: ગ્રા.પં./ચૂંટણી/વશી/

જાહેરનામું

ભરૂચ જીલ્લાના ઝઘડીયા તાલુકાની ગ્રામ પંચાયતોના અનુસુચિ મુજબના વોર્ડની બેઠકોની /સરપંચની બેઠકોની ચૂંટણી

(૧) ગુજરાત પંચાયત અધિનિયમ–૧૯૯૩ ની કલમ ૧૬ ની પેટા કલમ (૧) મુજબ ભરૂચ જીલ્લાની ઝઘડીયા તાલુકાની ગ્રામ પંચાયતોના વોર્ડની રચના તથા બેઠકોની ફાળવણી રાજય ચૂંટણી પંચના અધિકારી તરીકે કરેલ છે.

(૨) ગુજરાત પંચાયત ચૂંટણી નિયમો–૧૯૯૪ ના નિયમ ૯ ના પેટા નિયમ–૨ થી પ્રાપ્ત થયેલ સત્તાની રૂઈએ રાજય ચૂંટણી પંચના અધિકારી તરીકે કલેકટર ભરૂચ તે ભરૂચ જીલ્લાની નીચેની અનુસુચિના કોલમ–નં. ૨ માં જણાવેલ તાલુકાની સામે કોલમ નં. ૩માં જણાવેલ ગ્રામ પંચાયતોના કોલમ નં. ૪ માં જણાવેલ વોર્ડની કોલમ નં. ૫ માં જણાવેલ બેઠકો ભરવા માટે સભ્યોની તથા કોલમ નં. ૬ માં જણાવેલ પ્રકારવાળી સરંપચની બેઠકો ભરવા માટે સરપંચની ચૂંટણી યોજવાનો તબકકાવાર કાર્યક્રમ નીચે જણાવ્યા મુજબ નકકી કરે છે.

અ.નં.	વિગત	તારીખ	સમય	સ્થળ
૧	ઉમેદવારી પત્ર રજુ કરવાની/ભરવાની છેલ્લી તારીખ	૮/૪/૨૦૦૩	૧૧–૦૦ કલાકથી ૧૫–૦૦ કલાક સુધી	ચૂંટણી અધિકારી/મદદનીશ ચૂંટણી અધિકારીની કચેરી ખાતે
૨	ઉમેદવારી પત્રોની ચકાસવાની તારીખ	૯/૪/૨૦૦૩	૧૧–૦૦ કલાકથી ચકાસણી પુરી થાય ત્યાં સુધી	ચૂંટણી અધિકારીની કચેરી, ખાતે
૩	ઉમેદવારી પાછી ખેંચવાની છેલ્લી તારીખ	૧૧/૪/૨૦૦૩	૧૫–૦૦ કલાક સુધી	ચૂંટણી અધિકારી/મદદનીશ ચૂંટણી અધિકારીની કચેરી ખાતે
૪	આવશ્યક હોયતો મતદાનની તારીખ	૨૭/૪/૨૦૦૩	–	–
૫	મતદાનનો સમય	–	સવારના ૮–૦૦ થી સાંજના ૫–૦૦ વાગ્યા સુધી	–
૬	મતદાનનું સ્થળ	–	–	જીલ્લા ચૂંટણી અધિકારી, ભરૂચનાઓએ ગ્રામ પંચાયત માટે વોર્ડવાર આખરી જાહેર કરેલ/પ્રસિધ્ધકરેલ મતદાન મંથકો ઉપર
૭	મતગણતરી માટેની તારીખ અને સમય	૨૯/૪/૨૦૦૩	સવારે ૯–૦૦ કલાકથી મતગણતરી પૂર્ણ થાય ત્યાં સુધી	તાલુકા મથકે ચૂંટણીઅધિકારી જાહેર કરે તે સ્થળ
૮	ચૂંટણી પ્રક્રિયા પુરી થવાની તારીખ	૫/૫/૨૦૦૩	–	–

(સહી/–) અવાચ્ય,
કલેકટર ભરૂચ જીલ્લો અને
રાજય ચૂંટણી પંચના અધિકારી

INDEX

ગુજરાત પંચાયત અધિનિયમ–૧૯૯૩ ની કલમ ૧૫ ની પેટા કલમ (૧) અન્વયે ચૂંટણીનું જાહેરનામું

ક્રમાંક: ગ્રા.પં./ચૂંટણી/વશી/૦૩
જીલ્લા કલેકટર કચેરી, (ચૂંટણી શાખા)
ભરૂચ તારીખ: ૧/૪/૨૦૦૩

ભરૂચ જીલ્લાની ઝઘડીયા તાલુકા ની ગ્રામ પંચાયતોના અનુસુચિ મુજબના વોર્ડની બેઠકોની/સરપંચની બેઠકોની ચૂંટણી

(૧) ગુજરાત પંચાયત અધિનિયમ–૧૯૯૩ ની કલમ –૧૬ ની પેટા કલમ (૧) મુજબ ભરૂચ જીલ્લાની ઝઘડીયા તાલુકાની ગ્રામ પંચાયતોના વોર્ડની રચના તથા બેઠકોની ફાળવણી રાજય ચૂંટણી પંચના અધિકારી તરીકે કરેલ છે.

(૨) ગુજરાત પંચાયત અધિનિયમ–૧૯૯૩ ની કલમ ૧૫ ની પેટા કલમ (૧) થી પ્રાપ્ત થયેલ સત્તાની રૂઈએ રાજય ચૂંટણી પંચના અધિકારી તરીકે કલેકટર, ભરૂચ તે ભરૂચ જીલ્લાની નીચેની અનુસુચિના કોલમ નંબર: ૨ માં જણાવેલ તાલુકાની સામે કોલમ નંબર: ૩ માં જણાવેલ ગ્રામ પંચયાતોના કોલમ નંબર: ૪ , ૫ માં જણાવેલ વોર્ડની બેઠકોની તથા કોલમ નંબર: ૬ માં જણાવેલ સરપંચની બેઠકોની સામાન્ય / પેટા ચૂંટણી તારીખ :૨૭/૪/૨૦૦૩ ના રોજ યોજવાનું જાહેર કરે છે.

INDEX

ઝધડીયા તાલુકાની ગ્રામ પંચાયતોની ચૂંટણી યોજવાની છે તેની યાદી

અ.નં.	તાલુકાનું નામ	ગ્રામ પંચાયતનું નામ	વોર્ડ નંબ	વોર્ડની બેઠકનો પ્રકાર	સરપંચની બેઠકનો પ્રકાર	ચૂંટણીનો પ્રકાર
૧	૨	૩	૪	૫	૬	૭
૧	ઝધડીયા	નાનાસાંજા	૪	અનુ.આદિજાતિ (સ્ત્રી)	–	પેટાચૂંટણી
૨	ઝધડીયા	રાજપારડી	૬	બીનઅનામત(સામાન્ય)	–	પેટાચૂંટણી
			૧૫	અનુ.આદિજાતિ (સામાન્ય)		
૩	ઝધડીયા	પડાલ	૭	અનુ.આદિજાતિ (સામાન્ય)	–	પેટાચૂંટણી
૪	ઝધડીયા	ધારોલી	૪	બીનઅનામત(સામાન્ય)	–	પેટાચૂંટણી

(સહી/–) અવાચ્ય,
કલેકટર ભરૂચ જીલ્લો અને
રાજય ચૂંટણી પંચના અધિકારી

સરકારી મધ્યસ્થ મુદ્રણાલય, ગાંધીનગર

INDEX

Extra No. 224

REGISTERED No. G/GNR/2

©

सत्यमेव जयते

The Gujarat Government Gazette

EXTRA ORDINARY

PUBLISHED BY AUTHORITY

Vol. XLIV] TUESDAY, APRIL 1, 2003/CAITRA 11, 1925

Separate paging is given to this Part in order that it may be filed as a Separate Compilation.

PART IV-C

Statutory Rules and Orders (Other than those published in Part I, I-A and I-L) madeby Statutary Authorities other than the Government of Gujarat including those made by the Government of India, the High Court, the Director of Municipallities, the Commissioner of Police, the Director of Prohibition and excise, the District Magistrates and the Election Commission, Election Tribunals, Returning Officers and other authorities, under the Election Commission.

ગુજરાત પંચાયત ચૂંટણી નિયમો-૧૯૯૪ના નિયમ-૯ (૨) અન્વયે

ચૂંટણીનું જાહેરનામું

જિલ્લા કલેકટર કચેરી,ચૂંટણી શાખા,

નવસારી જિલ્લો

તા.૦૧/૦૪/૨૦૦૩

ક્રમાંક:એસીબી/વીપી/ચટણ/૦૪/૨૦૦૩

જાહેરનામું

નવસારી જિલ્લાની **નવસારી** તાલુકાનીં ગ્રામ પંચાયતોના વોર્ડની બેઠકોની તથા સરપંચની બેઠકોની ચૂંટણી.

૧ ગુજરાત પંચાયત અધિનિયમ-૧૯૯૩ની કલમ-૧૬ ની પેટા કલમ(૧) મુજબ નવસારી જિલ્લાની **નવસારી** તાલુકાની ગ્રામ પંચાયતોના વોર્ડની રચના તથા બેઠકોની ફાળવણી રાજય ચૂંટણી પંચના અધિકારી તરીકે કરેલ છે.

૨ ગુજરાત પંચાયત ચૂંટણી નિયમો-૧૯૯૪ના નિયમ-૯ ના પેટા નિયમ-(૨) થી પ્રાપ્ત થયેલ સત્તાની રુએ રાજય ચૂંટણી પંચના અધિકારી તરીકે કલેકટર નવસારી,નવસારી જિલ્લાની નીચેની અનુસૂચિના કોલમ નં.૨ માં જણાવેલ તાલુકાની સામે કોલમ નં.૩માં જણાવેલ ગ્રામ પંચાયતના કોલમ નં.૪માં જણાવેલ વોર્ડની કોલમ નં.૫માં જણાવેલ બેઠકો ભરવાં માટે સભ્યોની તથા કોલમ નં.૬ માં જણાવેલ પ્રકારવાળી સરપંચની બેઠકો ભરવા માટે સરપંચની ચૂંટણી યોજવાનો તબકકાવાર કાર્યક્રમ નીચે મુજબ નકકી કરે છે.

		તારીખ	સમય	સ્થળ
(૧)	ઉમેદવારી પત્ર રજુ કરવાની/ ભરવાની છેલ્લી તારીખ	૦૮/૦૪/૨૦૦૩	૧૧=૦૦ કલાકથી ૧૫=૦૦ કલાકસુધી	ચૂંટણી અધિકારી / મદદનીશ ચૂંટણી અધિકારીની કચેરી ખાતે અથવા ચૂંટણી નોટીસમાં જણાવ્યા પ્રમાણે
(૨)	ઉમેદવારી પત્રોની ચકાસણી તારીખ	૦૯/૦૪/૨૦૦૩	૧૧=૦૦ કલાકથી ચકાસણી પુરી થાય ત્યાં સુધી	ચૂંટણી અધિકારીની કચેરી ખાતે
(૩)	ઉમેદવારી પત્રો પાછા ખેંચી લેવાની છેલ્લી તારીખ	૧૧/૦૪/૨૦૦૩ બપોરે ૧૫=૦૦ કલાક સુધી		ચૂંટણી અધિકારી / મદદનીશ ચૂંટણી અધિકારીની કચેરી ખાતે
(૪)	આવશ્યક હોય તો મતદાનની તારીખ	૨૭/૦૪/૨૦૦૩	--	--
(૫)	મતદાનનો સમય	સવારના ૮=૦૦ વાગ્યાથી સાંજના ૫=૦૦ વાગ્યા સુધી		
(૬)	મતદાનનું સ્થળ	જિલ્લા ચૂંટણી અધિકારીએ જાહેર કરેલ મતદાન મથક ઉપર		
(૭)	મતગણતરી માટેની તારીખ અને સમય	૨૯/૦૪/૨૦૦૩	સવારના ૯=૦૦કલાકથી ગણતરી પુરી થાય ત્યાં સુધી	ચૂંટણી અધિકારી જાહેર કરે તે સ્થળે
(૮)	ચૂંટણી પ્રક્રિયા પુરી થવા માટેની તારીખ	૦૫/૦૫/૨૦૦૩		

અ નુ સૂ ચિ

<u>નવસારી</u> તાલુકાની ગ્રામ પંચાયતોની ચૂંટણી યોજવાની છે તેની યાદી.

અ. નં	તાલુકાનું નામ	ગ્રામપંચાયતનું નામ	વોર્ડ નંબર / ક્રમાંક	વોર્ડની બેઠકનો પ્રકાર	સરપંચની બેઠકનો પ્રકાર	ચૂંટણીનો પ્રકાર (સામાન્ય/પેટા ચૂંટણી જે હોય તે દર્શાવવું)
૧	૨	૩	૪	૫	૬	૭
૧	નવસારી	આમરી	૧	અનુસૂચિત આદિજાતિ (સામાન્ય)		પેટા ચૂંટણી
૨	નવસારી	વીરાવળ	૨	અનુસૂચિત આદિજાતિ (સામાન્ય)		પેટા ચૂંટણી
			૭	અનુસૂચિત આદિજાતિ (સામાન્ય)		પેટા ચૂંટણી
૩	નવસારી	પરથાણ	૫	અનુસૂચિત આદિજાતિ (સામાન્ય)		પેટા ચૂંટણી
૪	નવસારી	કછોલ			અનુસૂચિત જાતિ (સામાન્ય)	પેટા ચૂંટણી

આ જાહેરનામાની ગુજરાત પંચાયત ચૂંટણી નિયમો ૧૯૯૪ ના નિયમ ૧૯(૨) અન્વયે સરકારી રાજપત્રમાં પ્રસિધ્ધ કરવામાં આવે છે.

વી.પી.પટેલ
કલેકટર નવસારી અને
રાજય ચૂંટણી પંચના અધિકારી

INDEX

ગુજરાત પંચાયત અધિનિયમ-૧૯૯૩ ની કલમ-૧૫ ની પેટા કલમ(૧) અન્વયે ચૂંટણીનું જાહેરનામું

જિલ્લા કલેકટર કચેરી,

ચૂંટણી શાખા,

નવસારી જિલ્લો

તા. ૦૧-૦૪-૨૦૦૩

ક્રમાંકઃએસીબી/વીપી/ચટણ/૦૪/૨૦૦૩

જાહેરનામું

નવસારી જિલ્લાની **નવસારી** તાલુકાની ગ્રામ પંચાયતોના વોર્ડની બેઠકોની તથા સરપંચની બેઠકોની ચૂંટણી.

૩. ગુજરાત પંચાયત અધિનિયમ-૧૯૯૩ની કલમ-૧૬ ની પેટા કલમ-૧ મુજબ નવસારી જિલ્લા ની **નવસારી** તાલુકાની ગ્રામ પંચાયતોના વોર્ડની રચના તથા બેઠકોની ફાળવણી રાજય ચૂંટણી પંચના અધિકારી તરીકે કરેલ છે.

૪. ગુજરાત પંચાયત અધિનિયમ-૧૯૯૩ની કલમ-૧૫ ની પેટા કલમ(૧) થી પ્રાપ્ત થયેલ સત્તાની રુએ રાજય ચૂંટણી પંચના અધિકારી તરીકે કલેકટર નવસારી,નવસારી જિલ્લાની નીચેની અનુસૂચિના કોલમ નં.૨ માં જણાવેલ તાલુકાની સામે કોલમ નં.૩માં જણાવેલ ગ્રામ પંચાયતોના કોલમ નં.૪,૫ માં જણાવેલ વોર્ડની બેઠકો ભરવા સભ્યોની તથા કોલમ નં.૬માં જણાવેલ સરપંચની બેઠકોની સામાન્ય/પેટા ચૂંટણી **તારીખ : ૨૭ /૦૪/૨૦૦૩** ના રોજ યોજવાનું જાહેર કરે છે.

અ નુ સૂ ચિ

<u>નવસારી</u> તાલુકાની ગ્રામ પંચાયતોની ચૂંટણી યોજવાની છે તેની યાદી.

અ. નં	તાલુકાનું નામ	ગ્રામપંચાયતનું નામ	વોર્ડ નંબર / ક્રમાંક	વોર્ડની બેઠકનો પ્રકાર	સરપંચની બેઠકનો પ્રકાર	ચૂંટણીનો પ્રકાર (સામાન્ય/પેટા ચૂંટણી જે હોય તે દર્શાવવું)
૧	૨	૩	૪	૫	૬	૭
૧	નવસારી	આમરી	૧	અનુસૂચિત આદિજાતિ (સામાન્ય)		પેટા ચૂંટણી
૨	નવસારી	વીરાવળ	૨	અનુસૂચિત આદિજાતિ (સામાન્ય)		પેટા ચૂંટણી
			૭	અનુસૂચિત આદિજાતિ (સામાન્ય)		પેટા ચૂંટણી
૩	નવસારી	પરથાણ	૫	અનુસૂચિત આદિજાતિ (સામાન્ય)		પેટા ચૂંટણી
૪	નવસારી	કછોલ			અનુસૂચિત જાતિ (સામાન્ય)	પેટા ચૂંટણી

આ જાહેરનામાની ગુજરાત પંચાયત ચૂંટણી નિયમો ૧૯૯૪ ના નિયમ-૯(૧) અન્વયે સરકારી રાજપત્રમાં પ્રસિધ્ધ કરવામાં આવે છે.

વી.પી.પટેલ.
કલેકટર નવસારી અને
રાજય ચૂંટણી પંચના અધિકારી

INDEX

ગુજરાત પંચાયત ચૂંટણી નિયમો-૧૯૯૪ના નિયમ-૯ (૨) અન્વયે

ચૂંટણીનું જાહેરનામું

જિલ્લા કલેક્ટર કચેરી,ચૂંટણી શાખા,

નવસારી જિલ્લો

તા.૦૧/૦૪/૨૦૦૩

ક્રમાંક:એસીબી/વીપી/ચટણ/૦૪/૨૦૦૩

જાહેરનામું

નવસારી જિલ્લાની **ચીખલી** તાલુકાની ગ્રામ પંચાયતોના વોર્ડની બેઠકોની તથા સરપંચની બેઠકોની ચૂંટણી.

૫ ગુજરાત પંચાયત અધિનિયમ-૧૯૯૩ની કલમ-૧૬ ની પેટા કલમ(૧) મુજબ નવસારી જિલ્લાની **ચીખલી** તાલુકાની ગ્રામ પંચાયતોના વોર્ડની રચના તથા બેઠકોની ફાળવણી રાજ્ય ચૂંટણી પંચના અધિકારી તરીકે કરેલ છે.-

૬ ગુજરાત પંચાયત ચૂંટણી નિયમો-૧૯૯૪ના નિયમ-૯ ના પેટા નિયમ-(૨) થી પ્રાપ્ત થયેલ સત્તાની રુએ રાજ્ય ચૂંટણી પંચના અધિકારી તરીકે કલેક્ટર નવસારી,નવસારી જિલ્લાની નીચેની અનુસૂચિના કોલમ નં.૨ માં જણાવેલ તાલુકાની સામે કોલમ નં.૩માં જણાવેલ ગ્રામ પંચાયતના કોલમ નં.૪માં જણાવેલ વોર્ડની કોલમ નં.૫માં જણાવેલ બેઠકો ભરવા માટે સભ્યોની તથા કોલમ નં.૬ માં જણાવેલ પ્રકારવાળી સરપંચની બેઠકો ભરવા માટે સરપંચની ચૂંટણી યોજવાનો તબક્કાવાર કાર્યક્રમ નીચે મુજબ નક્કી કરે છે.

		તારીખ	સમય	સ્થળ
(૧)	ઉમેદવારી પત્ર રજુ કરવાની/ભરવાની છેલ્લી તારીખ	૦૮/૦૪/૨૦૦૩	૧૧=૦૦ કલાકથી ૧૫=૦૦ કલાકસુધી	ચૂંટણી અધિકારી / મદદનીશ ચૂંટણી અધિકારીની કચેરી ખાતે અથવા ચૂંટણી નોટીસમાં જણાવ્યા પ્રમાણે
(૨)	ઉમેદવારી પત્રોની ચકાસણી તારીખ	૦૯/૦૪/૨૦૦૩	૧૧=૦૦ કલાકથી ચકાસણી પુરી થાય ત્યાં સુધી	ચૂંટણી અધિકારીની કચેરી ખાતે
(૩)	ઉમેદવારી પત્રો પાછા ખેંચી લેવાની છેલ્લી તારીખ	૧૧/૦૪/૨૦૦૩ બપોરે ૧૫=૦૦ કલાક સુધી		ચૂંટણી અધિકારી / મદદનીશ ચૂંટણી અધિકારીની કચેરી ખાતે
(૪)	આવશ્યક હોય તો મતદાનની તારીખ	૨૭/૦૪/૨૦૦૩	--	--
(૫)	મતદાનનો સમય	સવારના ૮=૦૦ વાગ્યાથી સાંજના ૫=૦૦ વાગ્યા સુધી		
(૬)	મતદાનનું સ્થળ	જિલ્લા ચૂંટણી અધિકારીએ જાહેર કરેલ મતદાન મથક ઉપર		
(૭)	મતગણતરી માટેની તારીખ અને સમય	૨૯/૦૪/૨૦૦૩	સવારના ૯=૦૦કલાકથી ગણતરી પુરી થાય ત્યાં સુધી	ચૂંટણી અધિકારી જાહેર કરે તે સ્થળે
(૮)	ચૂંટણી પ્રક્રિયા પુરી થવા માટેની તારીખ	૦૫/૦૫/૨૦૦૩		

અ નુ સૂ ચિ

ચીખલી તાલુકાની ગ્રામ પંચાયતોની ચૂંટણી યોજવાની છે તેની યાદી.

અ. નં	તાલુકાનું નામ	ગ્રામપંચાયતનું નામ	વોર્ડ નંબર / ક્રમાંક	વોર્ડની બેઠકનો પ્રકાર	સરપંચની બેઠકનો પ્રકાર	ચૂંટણીનો પ્રકાર (સામાન્ય/પેટા ચૂંટણી જે હોય તે દર્શાવવું)
૧	૨	૩	૪	૫	૬	૭
૧	ચીખલી	સમરોલી	૬	બીન અનામત સામાન્ય		પેટા ચૂંટણી
૨	ચીખલી	ટાંકલ	૩	સામાજિક અને શૈક્ષણિક રીતે પછાત વર્ગ (સામાન્ય)		પેટા ચૂંટણી

આ જાહેરનામાની ગુજરાત પંચાયત ચૂંટણી નિયમો ૧૯૯૪ ના નિયમ ૯(૧) અન્વયે સરકારી રાજપત્રમાં પ્રસિધ્ધ કરવામાં આવે છે.

વી.પી.પટેલ,
કલેકટર નવસારી અને
રાજય ચૂંટણી પંચના અધિકારી

ગુજરાત પંચાયત અધિનિયમ-૧૯૯૩ ની કલમ-૧૫ ની પેટા કલમ(૧) અન્વયે ચૂંટણીનું જાહેરનામું

જિલ્લા કલેકટર કચેરી,
ચૂંટણી શાખા,
નવસારી જિલ્લો
તા. ૦૧-૦૪-૨૦૦૩

ક્રમાંક:એસીબી/વીપી/ચટણ/૦૪/૨૦૦૩

જાહેરનામું

નવસારી જિલ્લાની ચીખલી તાલુકાની ગ્રામ પંચાયતોના વોર્ડની બેઠકોની તથા સરપંચની બેઠકોની ચૂંટણી.

૧. ગુજરાત પંચાયત અધિનિયમ-૧૯૯૩ની કલમ-૧૬ ની પેટા કલમ-૧ મુજબ નવસારી જિલ્લા ની **ચીખલી** તાલુકાની ગ્રામ પંચાયતોનાં વોર્ડની રચના તથા બેઠકોની ફાળવણી રાજય ચૂંટણી પંચના અધિકારી તરીકે કરેલ છે.

૨. ગુજરાત પંચાયત અધિનિયમ-૧૯૯૩ની કલમ-૧૫ ની પેટા કલમ(૧) થી પ્રાપ્ત થયેલ સત્તાની રુએ રાજય ચૂંટણી પંચના અધિકારી તરીકે કલેકટર નવસારી,નવસારી જિલ્લાની નીચેની અનુસૂચિના કોલમ નં.૨ માં જણાવેલ તાલુકાની સામે કોલમ નં.૩માં જણાવેલ ગ્રામ પંચાયતોના કોલમ નં.૪,૫ માં જણાવેલ વોર્ડની બેઠકો ભરવા સભ્યોની તથા કોલમ નં.૬માં જણાવેલ સરપંચની બેઠકોની સામાન્ય/પેટા ચૂંટણી **તારીખ : ૨૭ /૦૪/૨૦૦૩** ના રોજ યોજવાનું જાહેર કરે છે.

અ નુ સૂ ચિ

ચીખલી તાલુકાની ગ્રામ પંચાયતોની ચૂંટણી યોજવાની છે તેની યાદી.

અ. નં	તાલુકાનું નામ	ગ્રામપંચાયતનું નામ	વોર્ડ નંબર / ક્રમાંક	વોર્ડની બેઠકનો પ્રકાર	સરપંચની બેઠકનો પ્રકાર	ચૂંટણીનો પ્રકાર (સામાન્ય/પેટા ચૂંટણી જે હોય તે દર્શાવવું)
૧	૨	૩	૪	૫	૬	૭
૧.	ચીખલી	સમરોલી	૬	બીન અનામત સામાન્ય		પેટા ચૂંટણી
૨	ચીખલી	ટાંકલ	૩	સામાજિક અને શૈક્ષણિક રીતે પછાત વર્ગ (સામાન્ય)		પેટા ચૂંટણી

આ જાહેરનામાની ગુજરાત પંચાયત ચૂંટણી નિયમો ૧૯૯૪ ના નિયમ ૯(૧) અન્વયે સરકારી રાજપત્રમાં પ્રસિધ્ધ કરવામાં આવે છે.

વી.પી.પટેલ
કલેકટર નવસારી અને
રાજય ચૂંટણી પંચના અધિકારી

ગુજરાત પંચાયત ચૂંટણી નિયમો-૧૯૯૪ના નિયમ-૯ (૨) અન્વયે

ચૂંટણીનું જાહેરનામું

જિલ્લા કલેક્ટર કચેરી,ચૂંટણી શાખા,

નવસારી જિલ્લો

તા.૦૧/૦૪/૨૦૦૩

ક્રમાંક:એસીબી/વીપી/ચટણ/૦૪/૨૦૦૩

જાહેરનામું

નવસારી જિલ્લાની ગણદેવી તાલુકાની ગ્રામ પંચાયતોના વોર્ડની બેઠકોની તથા સરપંચની બેઠકોની ચૂંટણી.

૩ ગુજરાત પંચાયત અધિનિયમ-૧૯૯૩ની કલમ-૧૬ ની પેટા કલમ(૧) મુજબ નવસારી જિલ્લાની ગણદેવી તાલુકાની ગ્રામ પંચાયતોના વોર્ડની રચના તથા બેઠકોની ફાળવણી રાજય ચૂંટણી પંચના અધિકારી તરીકે કરેલ છે.

૪ ગુજરાત પંચાયત ચૂંટણી નિયમો-૧૯૯૪ના નિયમ-૯ ના પેટા નિયમ-(૨) થી પ્રાપ્ત થયેલ સત્તાની રુએ રાજય ચૂંટણી પંચના અધિકારી તરીકે કલેકટર નવસારી,નવસારી જિલ્લાની નીચેની અનુસૂચિના કોલમ નં.૨ માં જણાવેલ તાલુકાની સામે કોલમ નં.૩માં જણાવેલ ગ્રામ પંચાયતના કોલમ નં.૪માં જણાવેલ વોર્ડની કોલમ નં.૫માં જણાવેલ બેઠકો ભરવા માટે સભ્યોની તથા કોલમ નં.૬ માં જણાવેલ પ્રકારવાળી સરપંચની બેઠકો ભરવા માટે સરપંચની ચૂંટણી યોજવાનો તબકકાવાર કાર્યક્રમ નીચે મુજબ નકકી કરે છે.

		તારીખ	સમય	સ્થળ
(૧)	ઉમેદવારી પત્ર રજુ કરવાની/ ભરવાની છેલ્લી તારીખ	૦૮/૦૪/૨૦૦૩	૧૧=૦૦ કલાકથી ૧૫=૦૦ કલાકસુધી	ચૂંટણી અધિકારી / મદદનીશ ચૂંટણી અધિકારીની કચેરી ખાતે અથવા ચૂંટણી નોટીસમાં જણાવ્યા પ્રમાણે
(૨)	ઉમેદવારી પત્રોની ચકાસણી તારીખ	૦૯/૦૪/૨૦૦૩	૧૧=૦૦ કલાકથી ચકાસણી પુરી થાય ત્યાં સુધી	ચૂંટણી અધિકારીની કચેરી ખાતે
(૩)	ઉમેદવારી પત્રો પાછા ખેંચી લેવાની છેલ્લી તારીખ	૧૧/૦૪/૨૦૦૩ બપોરે ૧૫=૦૦ કલાક સુધી		ચૂંટણી અધિકારી / મદદનીશ ચૂંટણી અધિકારીની કચેરી ખાતે
(૪)	આવશ્યક હોય તો મતદાનની તારીખ	૨૭/૦૪/૨૦૦૩	--	--
(૫)	મતદાનનો સમય	સવારના ૮=૦૦ વાગ્યાથી સાંજના ૫=૦૦ વાગ્યા સુધી		
(૬)	મતદાનનું સ્થળ	જિલ્લા ચૂંટણી અધિકારીએ જાહેર કરેલ મતદાન મથક ઉપર		
(૭)	મતગણતરી માટેની તારીખ અને સમય	૨૯/૦૪/૨૦૦૩	સવારના ૯=૦૦કલાકથી ગણતરી પુરી થાય ત્યાં સુધી	ચૂંટણી અધિકારી જાહેર કરે તે સ્થળે
(૮)	ચૂંટણી પ્રક્રિયા પુરી થવા માટેની તારીખ	૦૫/૦૫/૨૦૦૩		

INDEX

અ નુ સૂ ચિ

ગણદેવી તાલુકાની ગ્રામ પંચાયતોની ચૂંટણી યોજવાની છે તેની યાદી.

અ. નં	તાલુકાનું નામ	ગ્રામપંચાયતનું નામ	વોર્ડ નંબર / ક્રમાંક	વોર્ડની બેઠકનો પ્રકાર	સરપંચની બેઠકનો પ્રકાર	ચૂંટણીનો પ્રકાર (સામાન્ય/પેટા ચૂંટણી જે હોય તે દર્શાવવું)
૧	૨	૩	૪	૫	૬	૭
૧	ગણદેવી	સરીખુર્દ	૫	સામાજિક અને શૈક્ષણિક રીતે પછાત વર્ગ (સામાન્ય)		પેટા ચૂંટણી
૨	ગણદેવી	ખાપરીયા	૭	અનુસૂચિત જાતિ (સામાન્ય)		પેટા ચૂંટણી
૩	ગણદેવી	ભાગડ			બીન અનામત (સામાન્ય)	પેટા ચૂંટણી

આ જાહેરનામાની ગુજરાત પંચાયત ચૂંટણી નિયમો ૧૯૯૪ ના નિયમ (૯) અન્વયે સરકારી રાજપત્રમાં પ્રસિધ્ધ કરવામાં આવે છે.

વી.પી.પટેલ,
કલેકટર નવસારી અને
રાજ્ય ચૂંટણી પંચના અધિકારી

ગુજરાત પંચાયત અધિનિયમ-૧૯૯૩ ની કલમ-૧૫ ની પેટા કલમ(૧) અન્વયે ચૂંટણીનું જાહેરનામું

જિલ્લા કલેક્ટર કચેરી,
ચૂંટણી શાખા,
નવસારી જિલ્લો

તા. ૦૧-૦૪-૨૦૦૩

ક્રમાંકઃએસીબી/વીપી/ચટણ/૦૪/૨૦૦૩

જાહેરનામું

નવસારી જિલ્લાની ગણદેવી તાલુકાની ગ્રામ પંચાયતોના વોર્ડની બેઠકોની તથા સરપંચની બેઠકોની ચૂંટણી.

૫. ગુજરાત પંચાયત અધિનિયમ-૧૯૯૩ની કલમ-૧૬ ની પેટા કલમ-૧ મુજબ નવસારી જિલ્લા ની **ગણદેવી** તાલુકાની ગ્રામ પંચાયતોના વોર્ડની રચના તથા બેઠકોની ફાળવણી રાજ્ય ચૂંટણી પંચના અધિકારી તરીકે કરેલ છે.

૬. ગુજરાત પંચાયત અધિનિયમ-૧૯૯૩ની કલમ-૧૫ ની પેટા કલમ(૧) થી પ્રાપ્ત થયેલ સત્તાની રુએ રાજ્ય ચૂંટણી પંચના અધિકારી તરીકે કલેકટર નવસારી,નવસારી જિલ્લાની નીચેની અનુસૂચિના કોલમ નં.૨ માં જણાવેલ તાલુકાની સામે કોલમ નં.૩માં જણાવેલ ગ્રામ પંચાયતોના કોલમ નં.૪,૫ માં જણાવેલ વોર્ડની બેઠકો ભરવા સભ્યોની તથા કોલમ નં.૬માં જણાવેલ સરપંચની બેઠકોની સામાન્ય/પેટા ચૂંટણી તારીખ : ૨૭ /૦૪/૨૦૦૩ ના રોજ યોજવાનું જાહેર કરે છે.

અ નુ સૂ ચિ

ગણદેવી તાલુકાની ગ્રામ પંચાયતોની ચૂંટણી યોજવાની છે તેની યાદી.

અ. નં	તાલુકાનું નામ	ગ્રામપંચાયતનું નામ	વોર્ડ નંબર / ક્રમાંક	વોર્ડની બેઠકનો પ્રકાર	સરપંચની બેઠકનો પ્રકાર	ચૂંટણીનો પ્રકાર (સામાન્ય/પેટા ચૂંટણી જે હોય તે દર્શાવવું)
૧	૨	૩	૪	૫	૬	૭
૧	ગણદેવી	સરીખુર્દ	૫	સામાજિક અને શૈક્ષણિક રીતે પછાત વર્ગ (સામાન્ય)		પેટા ચૂંટણી
૨	ગણદેવી	ખાપરીયા	૭	અનુસૂચિત જાતિ (સામાન્ય)		પેટા ચૂંટણી
૩	ગણદેવી	ભાગડ			બીન અનામત (સામાન્ય)	પેટા ચૂંટણી

આ જાહેરનામાની ગુજરાત પંચાયત ચૂંટણી નિયમો ૧૯૯૪ ના નિયમ (૯) અન્વયે સરકારી રાજપત્રમાં પ્રસિધ્ધ કરવામાં આવે છે.

વી.પી.પટેલ,
કલેકટર નવસારી અને
રાજ્ય ચૂંટણી પંચના અધિકારી

INDEX

ગુજરાત પંચાયત ચૂંટણી નિયમો-૧૯૯૪ના નિયમ-૯ (૨) અન્વયે

ચૂંટણીનું જાહેરનામું

જિલ્લા કલેકટર કચેરી, ચૂંટણી શાખા,

નવસારી જિલ્લો

તા.૦૧/૦૪/૨૦૦૩

ક્રમાંક:એસીબી/વીપી/ચટણ/૦૪/૨૦૦૩

જાહેરનામું

નવસારી જિલ્લાની જલાલપોર તાલુકાની ગ્રામ પંચાયતોના વોર્ડની બેઠકોની તથા સરપંચની બેઠકોની ચૂંટણી.

૩ ગુજરાત પંચાયત અધિનિયમ-૧૯૯૩ની કલમ-૧૬ ની પેટા કલમ(૧) મુજબ નવસારી જિલ્લાની જલાલપોર તાલુકાની ગ્રામ પંચાયતોના વોર્ડની રચના તથા બેઠકોની ફાળવણી રાજ્ય ચૂંટણી પંચના અધિકારી તરીકે કરેલ છે.

૪ ગુજરાત પંચાયત ચૂંટણી નિયમો-૧૯૯૪ના નિયમ-૯ ના પેટા નિયમ-(૨) થી પ્રાપ્ત થયેલ સત્તાની રુએ રાજ્ય ચૂંટણી પંચના અધિકારી તરીકે કલેકટર નવસારી,નવસારી જિલ્લાની નીચેની અનુસૂચિના કોલમ નં.૨ માં જણાવેલ તાલુકાની સામે કોલમ નં.૩માં જણાવેલ ગ્રામ પંચાયતના કોલમ નં.૪માં જણાવેલ વોર્ડની કોલમ નં.૫માં જણાવેલ બેઠકો ભરવા માટે સંખ્યાની તથા કોલમ નં.૬ માં જણાવેલ પ્રકારવાળી સરપંચની બેઠકો ભરવા માટે સરપંચની ચૂંટણી યોજવાનો તબક્કાવાર કાર્યક્રમ નીચે મુજબ મુકી કરે છે.

		તારીખ	સમય	સ્થળ
(૧)	ઉમેદવારી પત્ર રજુ કરવાની/ ભરવાની છેલ્લી તારીખ	૦૮/૦૪/૨૦૦૩	૧૧=૦૦ કલાકથી ૧૫=૦૦ કલાકસુધી	ચૂંટણી અધિકારી / મદદનીશ ચૂંટણી અધિકારીની કચેરી ખાતે અથવા ચૂંટણી નોટીસમાં જણાવ્યા પ્રમાણે
(૨)	ઉમેદવારી પત્રોની ચકાસણી તારીખ	૦૯/૦૪/૨૦૦૩	૧૧=૦૦ કલાકથી ચકાસણી પુરી થાય ત્યાં સુધી	ચૂંટણી અધિકારીની કચેરી ખાતે
(૩)	ઉમેદવારી પત્રો પાછા ખેંચી લેવાની છેલ્લી તારીખ	૧૧/૦૪/૨૦૦૩ બપોરે ૧૫=૦૦ કલાક સુધી		ચૂંટણી અધિકારી / મદદનીશ ચૂંટણી અધિકારીની કચેરી ખાતે
(૪)	આવશ્યક હોય તો મતદાનની તારીખ	૨૭/૦૪/૨૦૦૩	--	--
(૫)	મતદાનનો સમય	સવારના ૮=૦૦ વાગ્યાથી સાંજના ૫=૦૦ વાગ્યા સુધી		
(૬)	મતદાનનું સ્થળ	જિલ્લા ચૂંટણી અધિકારીએ જાહેર કરેલ મતદાન મથક ઉપર		
(૭)	મતગણતરી માટેની તારીખ અને સમય	૨૯/૦૪/૨૦૦૩	સવારના ૯=૦૦કલાકથી ગણતરી પુરી થાય ત્યાં સુધી	ચૂંટણી અધિકારી જાહેર કરે તે સ્થળે
(૮)	ચૂંટણી પ્રક્રિયા પુરી થવા માટેની તારીખ	૦૫/૦૫/૨૦૦૩		

INDEX

અ નુ સૂ ચિ

જલાલપોર તાલુકાની ગ્રામ પંચાયતોની ચૂંટણી યોજવાની છે તેની યાદી.

અ. નં	તાલુકાનું નામ	ગ્રામપંચાયતનું નામ	વોર્ડ નંબર / ક્રમાંક	વોર્ડની બેઠકનો પ્રકાર	સરપંચની બેઠકનો પ્રકાર	ચૂંટણીનો પ્રકાર (સામાન્ય/પેટા ચૂંટણી જે હોય તે દર્શાવવું)
૧	૨	૩	૪	૫	૬	૭
૧	જલાલપોર	બોદાલી	૧	સામાન્ય (સ્ત્રી)		પેટા ચુંટણી
૨	જલાલપોર	મહુવર	૯	સામાન્ય (સ્ત્રી)		પેટા ચુંટણી

આ જાહેરનામાની ગુજરાત પંચાયત ચૂંટણી નિયમો ૧૯૯૪ ના નિયમ-૯(૧) અન્વયે સરકારી રાજપત્રમાં પ્રસિધ્ધ કરવામાં આવે છે.

વી.પી.પટેલ
કલેક્ટર નવસારી અને
રાજ્ય ચૂંટણી પંચના અધિકારી

ગુજરાત પંચાયત અધિનિયમ-૧૯૯૩ ની કલમ-૧૫ ની પેટા કલમ(૧) અન્વયે ચૂંટણીનું જાહેરનામું

જિલ્લા કલેક્ટર કચેરી,
ચૂંટણી શાખા,
નવસારી જિલ્લો

તા. ૦૧-૦૪-૨૦૦૩

ક્રમાંક:એસીબી/વીપી/ચટણ/૦૪/૨૦૦૩

જાહેરનામું

નવસારી જિલ્લાની જલાલપોર તાલુકાની ગ્રામ પંચાયતોના વોર્ડની બેઠકોની તથા સરપંચની બેઠકોની ચૂંટણી.

૩. ગુજરાત પંચાયત અધિનિયમ-૧૯૯૩ની કલમ-૧૬ ની પેટા કલમ-૧ મુજબ નવસારી જિલ્લા ની **જલાલપોર** તાલુકાની ગ્રામ પંચાયતોના વોર્ડની રચના તથા બેઠકોની ફાળવણી રાજ્ય ચૂંટણી પંચના અધિકારી તરીકે કરેલ છે.

૪. ગુજરાત પંચાયત અધિનિયમ-૧૯૯૩ની કલમ-૧૫ ની પેટા કલમ(૧) થી પ્રાપ્ત થયેલ સત્તાની રુએ રાજ્ય ચૂંટણી પંચના અધિકારી તરીકે કલેક્ટર નવસારી,નવસારી જિલ્લાની નીચેની અનુસૂચિના કોલમ નં.૨ માં જણાવેલ તાલુકાની સામે કોલમ નં.૩માં જણાવેલ ગ્રામ પંચાયતોના કોલમ નં.૪,૫ માં જણાવેલ વોર્ડની બેઠકો ભરવા સભ્યોની તથા કોલમ નં.૬માં જણાવેલ સરપંચની બેઠકોની સામાન્ય/પેટા ચૂંટણી **તારીખ : ૨૭ /૦૪/૨૦૦૩** ના રોજ યોજવાનું જાહેર કરે છે.

અ નુ સૂ ચિ

જલાલપોર તાલુકાની ગ્રામ પંચાયતોની ચૂંટણી યોજવાની છે તેની યાદી.

અ. નં	તાલુકાનું નામ	ગ્રામપંચાયતનું નામ	વોર્ડ નંબર / ક્રમાંક	વોર્ડની બેઠકનો પ્રકાર	સરપંચની બેઠકનો પ્રકાર	ચૂંટણીનો પ્રકાર (સામાન્ય/પેટા ચૂંટણી જે હોય તે દર્શાવવું)
૧	૨	૩	૪	૫	૬	૭
૧	જલાલપોર	બોદાલી	૧	સામાન્ય (સ્ત્રી)		પેટા ચુંટણી
૨	જલાલપોર	મહુવર	૯	સામાન્ય (સ્ત્રી)		પેટા ચુંટણી

આ જાહેરનામાની ગુજરાત પંચાયત ચૂંટણી નિયમો ૧૯૯૪ ના નિયમ-૯(૧) અન્વયે સરકારી રાજપત્રમાં પ્રસિધ્ધ કરવામાં આવે છે.

વી.પી.પટેલ
કલેક્ટર નવસારી અને
રાજ્ય ચૂંટણી પંચના અધિકારી

સરકારી મધ્યસ્થ મુદ્રણાલય, ગાંધીનગર.

INDEX

Extra No. 225 REGISTERED No. G/GNR/2

©

सत्यमेव जयते

The Gujarat Government Gazette

EXTRA ORDINARY

PUBLISHED BY AUTHORITY

Vol. XLIV] TUESDAY, APRIL 1, 2003/CAITRA 11, 1925

Separate paging is given to this Part in order that it may be filed as a Separate Compilation.

PART IV-C

StatutoryRules and Orders (Other than those published in Part I, I-A and I-L) madeby Statutary Authorities other than the Government of Gujarat including those made by the Government of India, the High Court, the Director of Municipallities, the Commissioner of Police, the Director of Prohibition and excise, the District Magistrates and the Election Commission, Election Tribunals, Returning Officers and other authorities, under the Election Commission.

ગુજરાત પંચાયત ચૂંટણી નિયમો ૧૯૯૪ ના નિયમ –૯ (૨) અન્વયે ચૂંટણીનું જાહેરનામું

જીલ્લા કલેકટર કચેરી, ચૂંટણી શાખા,

સુરત જીલ્લો

તા.૧ / ૪/ ૨૦૦૩

ક્રમાંક : ગમપ / ચટણ/સામાન્ય/પેટા ચૂંટણી / માંડવી / ૨૦૦૩

જાહેરનામું

સુરત જીલ્લાના માંડવી તાલુકાની ગ્રામ પંચાયતોના અનુસુચિ મુજબના વોર્ડની બેઠકોની / સરપંચની બેઠકોની ચૂંટણી.

(૧) ગુજરાત પંચાયત અધિનિયમ ૧૯૯૩ ની કલમ ૧૬ ની પેટા કલમ (૧) મુજબ સુરત જીલ્લાની માંડવી તાલુકાની ગ્રામ પંચાયતોના વોર્ડની રચના તથા બેઠકોની ફાળવણી રાજય ચૂંટણી પંચના અધિકારી તરીકે કરેલ છે.

(૨) ગુજરાત પંચાયત ચૂંટણી નિયમો ૧૯૯૪ના નિયમ ૯ ના પેટા નિંયમ–૨ થી પ્રાપ્ત થયેલ સત્તાની રૂઈએ રાજય ચૂંટણી પંચના અધિકારી તરીકે કલેકટર સુરત જીલ્લાની નીચેની અનુસુચિના કોલમ નં. ૨ માં જણાવેલ તાલુકાની સામે કોલમ નં. ૩ માં જણાવેલ ગ્રામ પંચાયતોના કોલમ નં. ૪ માં જણાવેલ વોર્ડની કોલમ નં. ૫ માં જણાવેલ બેઠકો ભરવા માટે સભ્યોની તથા કોલમ નં. ૬ માં જણાવેલ પ્રકારવાળી સરપંચની બેઠકો ભરવા માટે સરપંચની ચૂંટણી યોજવાનો તબક્કાવાર કાર્યક્રમ નીચે જણાવ્યા મુજબ નક્કી કરે છે.

		તારીખ	સમય	સ્થળ
(ક)	ઉમેદવારી પત્ર રજુ કરવાની / ભરવાની છેલ્લી તારીખ.	૦૮-૪-૨૦૦૩	૧૧-૦૦ કલાક થી ૧૫-૦૦ કલાક સુધી.	ચૂંટણી અધિકારી/મદદનીશ ચૂંટણી અધિકારીની કચેરી ખાતે.
(ખ)	ઉમેદવારી પત્રોની ચકાસણી ની તારીખ.	૦૯-૪-૨૦૦૩	૧૧-૦૦ કલાક થી ચકાસણી પુરી થાય ત્યાં સુધી.	ચૂંટણી અધિકારી ની કચેરી ખાતે.
(ગ)	ઉમેદવારી પત્રો પાછા ખેંચી લેવાની છેલ્લી તારીખ.	૧૧-૪-૨૦૦૩	૧૫-૦૦ કલાક સુધી.	ચૂંટણી અધિકારી/મદદનીશ ચૂંટણી અધિકારીની કચેરી ખાતે.
(ઘ)	આવશ્યક હોયતો મતદાનની તારીખ.	૨૭-૪-૨૦૦૩	-	-
(ચ)	મતદાન નો સમય.	-	સવારના ૮-૦૦ કલાક થી ૧૭-૦૦ કલાક સુધી.	-
(છ)	મતદાન સ્થળ.	-	-	જીલ્લા ચૂંટણી અધિકારી એ જાહેર કરેલ મતદાન મથક ઉપર.
(જ)	મતગણતરી માટેની તારીખ.	૨૯-૪-૨૦૦૩	સવારના ૯-૦૦ કલાક થી ગણતરી પુરી થાય ત્યાં સુધી.	ચૂંટણી અધિકારી જાહેર કરે તે સ્થળ.
(ઝ)	ચૂંટણી પ્રક્રિયા પુરી થવા માટેની તારીખ.	૦૫-૫-૨૦૦૩	-	-

INDEX

અનુસુચિ

માંડવી તાલુકાની ગ્રામ પંચાયતોની ચૂંટણી યોજાવાની છે તેની યાદી.

અ.નં.	તાલુકાનું નામ	ગ્રામ પંચાયતોનું નામ	વોર્ડ નંબર / ક્રમાંક	વોર્ડની બેઠકનો પ્રકાર	સરપંચની બેઠકનો પ્રકાર	ચૂંટણી પ્રકાર (સામાન્ય / પેટા ચૂંટણી જે હોય તે દર્શાવવું)
૧	૨	૩	૪	૫	૬	૭
૧	માંડવી	ઉશ્કેર– રામકુંડ	૬	અ.આ.જા.સ્ત્રી	–	પેટા ચૂંટણી
		બોરીગાળા	૨	અ.આ.જા.સા.	–	પેટા ચૂંટણી

(૩) આ જાહેરનામાની ગુજરાત પંચાયત ચૂંટણી નિયમો ૧૯૯૪ ના નિયમ ૯ (૧) અન્વયે સરકારી રાજ્ય પત્રમાં પ્રસિધ્ધી કરવામાં આવે છે.

એમ. કે. દાસ
કલેકટર સુરત જીલ્લો
અને રાજ્ય ચુંટણી પંચના અધિકારી

ગુજરાત પંચાયત અધિનિયમ ૧૯૯૩ ની કલમ ૧૫ ની પેટા કલમ (૧) અન્વયે ચૂંટણીનું જાહેરનામું
જીલ્લા કલેકટર કચેરી,
સુરત જીલ્લો
તા.૧ –૪– ૨૦૦૩
ક્રમાંક : ગમપ / ચટણ / સામાન્ય / પેટા ચૂંટણી / માંડવી / ૨૦૦૩

જાહેરનામું

સુરત જીલ્લાની માંડવી તાલુકાની ગ્રામ પંચાયતની વોર્ડની બેઠકની / સરપંચની બેઠકની પેટા ચૂંટણી

(૧) ગુજરાત પંચાયત અધિનિયમ ૧૯૯૩ ની કલમ –૧૬ ની પેટા કલમ –(૧) મુજબ સુરત જીલ્લાની માંડવી તાલુકાની ગ્રામ પંચાયતોના વોર્ડની રચના તથા બેઠકોની ફાળવણી રાજ્ય ચૂંટણી પંચના અધિકારી તરીકે કરેલ છે.

(૨) ગુજરાત પંચાયત અધિનિયમ ૧૯૯૩ ની કલમ –૧૫ની પેટા કલમ (૧) થી પ્રાપ્ત થયેલ સત્તાની રૂએ રાજ્ય ચૂંટણી પંચના અધિકારી તરીકે કલેકટર સુરત જીલ્લાની નીચેની અનુસુચીના કોલમ નં. ૨ માં જણાવેલ તાલુકાની સામે કોલમ નં. ૩માં જણાવેલ ગ્રામ પંચાયતોની કોલમ નં. ૪,૫ માં જણાવેલ વોર્ડની બેઠકની તથા કોલમ નં. ૬ માં જણાવેલ સરપંચની બેઠકની સામાન્ય / પેટા ચૂંટણી તા.૨૭/૪/૨૦૦૩ ના રોજ યોજવાનું જાહેર કરે છે.

અનુસુચિ

માંડવી તાલુકાની ગ્રામ પંચાયતોની ચૂંટણી યોજાવાની છે તેની યાદી.

અ.નં.	તાલુકાનું નામ	ગ્રામ પંચાયતોનું નામ	વોર્ડ નંબર / ક્રમાંક	વોર્ડની બેઠકનો પ્રકાર	સરપંચની બેઠકનો પ્રકાર	ચૂંટણી પ્રકાર (સામાન્ય / પેટા ચૂંટણી જે હોય તે દર્શાવવું)
૧	૨	૩	૪	૫	૬	૭
૧	માંડવી	ઉશ્કેર– રામકુંડ	૬	અ.આ.જા.સ્ત્રી	–	પેટા ચૂંટણી
		બોરીગાળા	૨	અ.આ.જા.સા.	–	પેટા ચૂંટણી

(૩) આ જાહેરનામાની ગુજરાત પંચાયત ચૂંટણી નિયમો ૧૯૯૪ ના નિયમ ૯ (૧) અન્વયે સરકારી રાજ્ય પત્રમાં પ્રસિધ્ધી કરવામાં આવે છે.

એમ. કે. દાસ
કલેકટર સુરત જીલ્લો
અને રાજ્ય ચુંટણી પંચના અધિકારી

ગુજરાત પંચાયત ચૂંટણી નિયમો ૧૯૯૪ ના નિયમ –૯ (૨) અન્વયે ચૂંટણીનું જાહેરનામું
જીલ્લા કલેકટર કચેરી, ચૂંટણી શાખા,
સુરત જીલ્લો
તા.૧ / ૪/ ૨૦૦૩
ક્રમાંક : ગમપ / ચટણ/સામાન્ય/પેટા ચૂંટણી / માંગરોળ / ૨૦૦૩

જાહેરનામું

સુરત જીલ્લાના માંગરોળ તાલુકાની ગ્રામ પંચાયતોના અનુસુચિ મુજબના વોર્ડની બેઠકોની / સરપંચની બેઠકોની ચૂંટણી.

(૧) ગુજરાત પંચાયત અધિનિયમ ૧૯૯૩ ની કલમ ૧૬ ની પેટા કલમ (૧) મુજબ સુરત જીલ્લાની માંગરોળ તાલુકાની ગ્રામ પંચાયતોના વોર્ડની રચના તથા બેઠકોની ફાળવણી રાજ્ય ચૂંટણી પંચના અધિકારી તરીકે કરેલ છે.

(૨) ગુજરાત પંચાયત ચૂંટણી નિયમો ૧૯૯૪ના નિયમ ૯ ના પેટા નિયમ–૨ થી પ્રાપ્ત થયેલ સત્તાની રૂઈએ રાજ્ય ચૂંટણી પંચના અધિકારી તરીકે કલેકટર સુરત જીલ્લાની નીચેની અનુસુચિના કોલમ નં. ૨ માં જણાવેલ તાલુકાની સામે કોલમ નં. ૩ માં જણાવેલ ગ્રામ પંચાયતોના કોલમ નં. ૪ માં જણાવેલ વોર્ડની કોલમ નં. ૫ માં જણાવેલ બેઠકો ભરવા માટે સભ્યોની તથા કોલમ નં. ૬ માં જણાવેલ પ્રકારવાળી સરપંચની બેઠકો ભરવા માટે સરપંચની ચૂંટણી યોજવાનો તબક્કાવાર કાર્યક્રમ નીચે જણાવ્યા મુજબ નક્કી કરે છે.

INDEX

		તારીખ	સમય	સ્થળ
(ક)	ઉમેદવારી પત્ર રજુ કરવાની / ભરવાની છેલ્લી તારીખ.	૦૮–૪–૨૦૦૩	૧૧–૦૦ કલાક થી ૧૫–૦૦ કલાક સુધી.	ચૂંટણી અધિકારી/મદદનીશ ચૂંટણી અધિકારીની કચેરી ખાતે.
(ખ)	ઉમેદવારી પત્રોની ચકાસણી ની તારીખ.	૦૯–૪–૨૦૦૩	૧૧–૦૦ કલાક થી ચકાસણી પુરી થાય ત્યાં સુધી.	ચૂંટણી અધિકારી ની કચેરી ખાતે.
(ગ)	ઉમેદવારી પત્રો પાછા ખેંચી લેવાની છેલ્લી તારીખ.	૧૧–૪–૨૦૦૩	૧૫–૦૦ કલાક સુધી.	ચૂંટણી અધિકારી/મદદનીશ ચૂંટણી અધિકારીની કચેરી ખાતે.
(ઘ)	આવશ્યક હોયતો મતદાનની તારીખ.	૨૭–૪–૨૦૦૩	–	–
(ચ)	મતદાન નો સમય.	–	સવારના ૮–૦૦ કલાક થી ૧૭–૦૦ કલાક સુધી.	–
(છ)	મતદાન સ્થળ.	–	–	જીલ્લા ચૂંટણી અધિકારી એ જાહેર કરેલ મતદાન મથક ઉપર.
(જ)	મતગણતરી માટેની તારીખ.	૨૯–૪–૨૦૦૩	સવારના ૯–૦૦ કલાક થી ગણતરી પુરી થાય ત્યાં સુધી.	ચૂંટણી અધિકારી જાહેર કરે તે સ્થળ.
(ઝ)	ચૂંટણી પ્રક્રિયા પુરી થવા માટેની તારીખ.	૦૫–૫–૨૦૦૩	–	–

INDEX

અનુસુચિ

માંગરોળ તાલુકાની ગ્રામ પંચાયતોની ચૂંટણી યોજાવાની છે તેની યાદી.

અ.નં.	તાલુકાનું નામ	ગ્રામ પંચાયતોનું નામ	વોર્ડ નંબર / ક્રમાંક	વોર્ડની બેઠકનો પ્રકાર	સરપંચની બેઠકનો પ્રકાર	ચૂંટણી પ્રકાર (સામાન્ય / પેટા ચૂંટણી જે હોય તે દર્શાવવું)
૧	૨	૩	૪	૫	૬	૭
૧	માંગરોળ	લીડીયાત ગૃપ	૭	અ.આ.જા.સ્ત્રી	—	પેટા ચૂંટણી
		વસરાવી	૭	અ.આ.જા.સા.	—	પેટા ચૂંટણી

(૩) આ જાહેરનામાની ગુજરાત પંચાયત ચૂંટણી નિયમો ૧૯૯૪ ના નિયમ ૯ (૧) અન્વયે સરકારી રાજય પત્રમાં પ્રસિધ્ધી કરવામાં આવે છે.

એમ. કે. દાસ
કલેકટર સુરત જીલ્લો
અને રાજય ચુંટણી પંચના અધિકારી

ગુજરાત પંચાયત અધિનિયમ ૧૯૯૩ ની કલમ ૧૫ ની પેટા કલમ (૧) અન્વયે ચૂંટણીનું જાહેરનામું
જીલ્લા કલેકટર કચેરી,
સુરત જીલ્લો
તા.૧ –૪– ૨૦૦૩
ક્રમાંક : ગમપ / ચટણ / સામાન્ય / પેટા ચૂંટણી / માંગરોળ / ૨૦૦૩

જાહેરનામું

સુરત જીલ્લાની માંગરોળ તાલુકાની ગ્રામ પંચાયતની વોર્ડની બેઠકની / સરપંચની બેઠકની પેટા ચૂંટણી

(૧) ગુજરાત પંચાયત અધિનિયમ ૧૯૯૩ ની કલમ –૧૬ ની પેટા કલમ –(૧) મુજબ સુરત જીલ્લાની માંગરોળ તાલુકાની ગ્રામ પંચાયતોના વોર્ડની રચના તથા બેઠકોની ફાળવણી રાજય ચૂંટણી પંચના અધિકારી તરીકે કરેલ છે.

(૨) ગુજરાત પંચાયત અધિનિયમ ૧૯૯૩ ની કલમ –૧૫ની પેટા કલમ (૧) થી પ્રાપ્ત થયેલ સત્તાની રૂએ રાજય ચૂંટણી પંચના અધિકારી તરીકે કલેકટર સુરત જીલ્લાની નીચેની અનુસુચીના કોલમ નં. ૨ માં જણાવેલ તાલુકાની સામે કોલમ નં. ૩માં જણાવેલ ગ્રામ પંચાયતોની કોલમ નં. ૪,૫ માં જણાવેલ વોર્ડની બેઠકની તથા કોલમ નં. ૬ માં જણાવેલ સરપંચની બેઠકની સામાન્ય / પેટા ચૂંટણી તા.૨૭/૪/૨૦૦૩ ના રોજ યોજવાનું જાહેર કરે છે.

INDEX

અનુસુચિ

માંગરોળ તાલુકાની ગ્રામ પંચાયતોની ચૂંટણી યોજાવાની છે તેની યાદી.

અ.નં.	તાલુકાનું નામ	ગ્રામ પંચાયતોનું નામ	વોર્ડ નંબર / ક્રમાંક	વોર્ડની બેઠકનો પ્રકાર	સરપંચની બેઠકનો પ્રકાર	ચૂંટણી પ્રકાર (સામાન્ય / પેટા ચૂંટણી જે હોય તે દર્શાવવું)
૧	૨	૩	૪	૫	૬	૭
૧	માંગરોળ	લીડીયાત ગૃપ	૭	અ.આ.જા.સ્ત્રી	–	પેટા ચૂંટણી
		વસરાવી	૭	અ.આ.જા.સા.	–	પેટા ચૂંટણી

(૩) આ જાહેરનામાની ગુજરાત પંચાયત ચૂંટણી નિયમો ૧૯૯૪ ના નિયમ ૯ (૧) અન્વયે સરકારી રાજ્ય પત્રમાં પ્રસિધ્ધી કરવામાં આવે છે.

એમ. કે. દાસ
કલેકટર સુરત જીલ્લો
અને રાજ્ય ચુંટણી પંચના અધિકારી

ગુજરાત પંચાયત ચૂંટણી નિયમો ૧૯૯૪ ના નિયમ –૯ (૨) અન્વયે ચૂંટણીનું જાહેરનામું
જીલ્લા કલેકટર કચેરી, ચૂંટણી શાખા,
સુરત જીલ્લો
તા.૧ / ૪/ ૨૦૦૩
ક્રમાંક : ગમપ / ચટણ/સામાન્ય/પેટા ચૂંટણી / બારડોલી / ૨૦૦૩

જાહેરનામું

સુરત જીલ્લાના બારડોલી તાલુકાની ગ્રામ પંચાયતોના અનુસુચિ મુજબના વોર્ડની બેઠકોની / સરપંચની બેઠકોની ચૂંટણી.

(૧) ગુજરાત પંચાયત અધિનિયમ ૧૯૯૩ ની કલમ ૧૬ ની પેટા કલમ (૧) મુજબ સુરત જીલ્લાની બારડોલી તાલુકાની ગ્રામ પંચાયતોના વોર્ડની રચના તથા બેઠકોની ફાળવણી રાજ્ય ચૂંટણી પંચના અધિકારી તરીકે કરેલ છે.

(૨) ગુજરાત પંચાયત ચૂંટણી નિયમો ૧૯૯૪ના નિયમ ૯ ના પેટા નિયમ–૨ થી પ્રાપ્ત થયેલ સત્તાની રૂઈએ રાજ્ય ચૂંટણી પંચના અધિકારી તરીકે કલેકટર સુરત જીલ્લાની નીચેની અનુસુચિના કોલમ નં. ૨ માં જણાવેલ તાલુકાની સામે કોલમ નં. ૩ માં જણાવેલ ગ્રામ પંચાયતોના કોલમ નં. ૪ માં જણાવેલ વોર્ડની કોલમ નં. ૫ માં જણાવેલ બેઠકો ભરવા માટે સભ્યોની તથા કોલમ નં. ૬ માં જણાવેલ પ્રકારવાળી સરપંચની બેઠકો ભરવા માટે સરપંચની ચૂંટણી યોજવાનો તબક્કાવાર કાર્યક્રમ નીચે જણાવ્યા મુજબ નક્કી કરે છે.

INDEX

		તારીખ	સમય	સ્થળ
(ક)	ઉમેદવારી પત્ર રજુ કરવાની / ભરવાની છેલ્લી તારીખ.	૦૮-૪-૨૦૦૩	૧૧-૦૦ કલાક થી ૧૫-૦૦ કલાક સુધી.	ચૂંટણી અધિકારી/મદદનીશ ચૂંટણી અધિકારીની કચેરી ખાતે.
(ખ)	ઉમેદવારી પત્રોની ચકાસણી ની તારીખ.	૦૯-૪-૨૦૦૩	૧૧-૦૦ કલાક થી ચકાસણી પુરી થાય ત્યાં સુધી.	ચૂંટણી અધિકારી ની કચેરી ખાતે.
(ગ)	ઉમેદવારી પત્રો પાછા ખેંચી લેવાની છેલ્લી તારીખ.	૧૧-૪-૨૦૦૩	૧૫-૦૦ કલાક સુધી.	ચૂંટણી અધિકારી/મદદનીશ ચૂંટણી અધિકારીની કચેરી ખાતે.
(ઘ)	આવશ્યક હોયતો મતદાનની તારીખ.	૨૭-૪-૨૦૦૩	–	–
(ચ)	મતદાન નો સમય.	–	સવારના ૮-૦૦ કલાક થી ૧૭-૦૦ કલાક સુધી.	–
(છ)	મતદાન સ્થળ.	–	–	જીલ્લા ચૂંટણી અધિકારી એ જાહેર કરેલ મતદાન મથક ઉપર.
(જ)	મતગણતરી માટેની તારીખ.	૨૯-૪-૨૦૦૩	સવારના ૯-૦૦ કલાક થી ગણતરી પુરી થાય ત્યાં સુધી.	ચૂંટણી અધિકારી જાહેર કરે તે સ્થળ.
(ઝ)	ચૂંટણી પ્રક્રિયા પુરી થવા માટેની તારીખ.	૦૫-૫-૨૦૦૩	–	–

INDEX

અનુસુચિ

કામરેજ તાલુકાની ગ્રામ પંચાયતોની ચૂંટણી યોજાવાની છે તેની યાદી.

અ.નં.	તાલુકાનું નામ	ગ્રામ પંચાયતોનું નામ	વોર્ડ નંબર / ક્રમાંક	વોર્ડની બેઠકનો પ્રકાર	સરપંચની બેઠકનો પ્રકાર	ચૂંટણી પ્રકાર (સામાન્ય / પેટા ચૂંટણી જે હોય તે દર્શાવવું)
૧	૨	૩	૪	૫	૬	૭
૧	બારડોલી	વાંકાનેર	૮	સામાન્ય સ્ત્રી.	—	પેટા ચૂંટણી
		ઉછરેલ	૨	અ.આ.જા.સ્ત્રી.	—	પેટા ચૂંટણી
		ઉછરેલ	૭	અ.આ.જા.સા.	—	પેટા ચૂંટણી
		સરભોણ	૧૦	બી.અ.સા.	—	પેટા ચૂંટણી

(૩) આ જાહેરનામાની ગુજરાત પંચાયત ચૂંટણી નિયમો ૧૯૯૪ ના નિયમ ૯ (૧) અન્વયે સરકારી રાજ્ય પત્રમાં પ્રસિધ્ધી કરવામાં આવે છે.

એમ. કે. દાસ
કલેક્ટર સુરત જીલ્લો
અને રાજ્ય ચુંટણી પંચના અધિકારી

ગુજરાત પંચાયત અધિનિયમ ૧૯૯૩ ની કલમ ૧૫ ની પેટા કલમ (૧) અન્વયે ચૂંટણીનું જાહેરનામું
જીલ્લા કલેક્ટર કચેરી,
સુરત જીલ્લો
તા.૧ –૪– ૨૦૦૩
ક્રમાંક : ગમપ / ચટણ / સામાન્ય / પેટા ચૂંટણી / બારડોલી / ૨૦૦૩

જાહેરનામું

સુરત જીલ્લાની બારડોલી તાલુકાની ગ્રામ પંચાયતની વોર્ડની બેઠકની / સરપંચની બેઠકની પેટા ચૂંટણી

(૧) ગુજરાત પંચાયત અધિનિયમ ૧૯૯૩ ની કલમ –૧૬ ની પેટા કલમ –(૧) મુજબ સુરત જીલ્લાની બારડોલી તાલુકાની ગ્રામ પંચાયતોના વોર્ડની રચના તથા બેઠકોની ફાળવણી રાજ્ય ચૂંટણી પંચના અધિકારી તરીકે કરેલ છે.

(૨) ગુજરાત પંચાયત અધિનિયમ ૧૯૯૩ ની કલમ –૧૫ની પેટા કલમ (૧) થી પ્રાપ્ત થયેલ સત્તાની રૂએ રાજ્ય ચૂંટણી પંચના અધિકારી તરીકે કલેક્ટર સુરત જીલ્લાની નીચેની અનુસુચીના કોલમ નં. ૨ માં જણાવેલ તાલુકાની સામે કોલમ નં. ૩માં જણાવેલ ગ્રામ પંચાયતોની કોલમ નં. ૪,૫ માં જણાવેલ વોર્ડની બેઠકની તથા કોલમ નં. ૬ માં જણાવેલ સરપંચની બેઠકની સામાન્ય / પેટા ચૂંટણી તા.૨૭/૪/૨૦૦૩ ના રોજ યોજવાનું જાહેર કરે છે.

INDEX

અનુસુચિ

કામરેજ તાલુકાની ગ્રામ પંચાયતોની ચૂંટણી યોજાવાની છે તેની યાદી.

અ.નં.	તાલુકાનું નામ	ગ્રામ પંચાયતોનું નામ	વોર્ડ નંબર / ક્રમાંક	વોર્ડની બેઠકનો પ્રકાર	સરપંચની બેઠકનો પ્રકાર	ચૂંટણી પ્રકાર (સામાન્ય / પેટા ચૂંટણી જે હોય તે દર્શાવવું)
૧	૨	૩	૪	૫	૬	૭
૧	બારડોલી	વાંકાનેર	૮	સામાન્ય સ્ત્રી.	–	પેટા ચૂંટણી
		ઉછરેલ	૨	અ.આ.જા.સ્ત્રી.	–	પેટા ચૂંટણી
		ઉછરેલ	૭	અ.આ.જા.સા.	–	પેટા ચૂંટણી
		સરભોણ	૧૦	બી.અ.સા.	–	પેટા ચૂંટણી

(૩) આ જાહેરનામાની ગુજરાત પંચાયત ચૂંટણી નિયમો ૧૯૯૪ ના નિયમ ૯ (૧) અન્વયે સરકારી રાજય પત્રમાં પ્રસિધ્ધી કરવામાં આવે છે.

એમ. કે. દાસ
કલેકટર સુરત જીલ્લો
અને રાજય ચુંટણી પંચના અધિકારી

ગુજરાત પંચાયત ચૂંટણી નિયમો ૧૯૯૪ ના નિયમ –૯ (૨) અન્વયે ચૂંટણીનું જાહેરનામું
જીલ્લા કલેકટર કચેરી, ચૂંટણી શાખા,
સુરત જીલ્લો
તા.૧ / ૪/ ૨૦૦૩
ક્રમાંક : ગમપ / ચટણ/સામાન્ય/પેટા ચૂંટણી / ઓલપાડ / ૨૦૦૩

જાહેરનામું

સુરત જીલ્લાના ઓલપાડ તાલુકાની ગ્રામ પંચાયતોના અનુસુચિ મુજબના વોર્ડની બેઠકોની / સરપંચની બેઠકોની ચૂંટણી.

(૧) ગુજરાત પંચાયત અધિનિયમ ૧૯૯૩ ની કલમ ૧૬ ની પેટા કલમ (૧) મુજબ સુરત જીલ્લાની ઓલપાડ તાલુકાની ગ્રામ પંચાયતોના વોર્ડની રચના તથા બેઠકોની ફાળવણી રાજય ચૂંટણી પંચના અધિકારી તરીકે કરેલ છે.

(૨) ગુજરાત પંચાયત ચૂંટણી નિયમો ૧૯૯૪ના નિયમ ૯ ના પેટા નિયમ–૨ થી પ્રાપ્ત થયેલ સત્તાની રૂઈએ રાજય ચૂંટણી પંચના અધિકારી તરીકે કલેકટર સુરત જીલ્લાની નીચેની અનુસુચિના કોલમ નં. ૨ માં જણાવેલ તાલુકાની સામે કોલમ નં. ૩ માં જણાવેલ ગ્રામ પંચાયતોના કોલમ નં. ૪ માં જણાવેલ વોર્ડની કોલમ નં. ૫ માં જણાવેલ બેઠકો ભરવા માટે સભ્યોની તથા કોલમ નં. ૬ માં જણાવેલ પ્રકારવાળી સરપંચની બેઠકો ભરવા માટે સરપંચની ચૂંટણી યોજવાનો તબક્કાવાર કાર્યક્રમ નીચે જણાવ્યા મુજબ નક્કી કરે છે.

INDEX

		તારીખ	સમય	સ્થળ
(ક)	ઉમેદવારી પત્ર રજુ કરવાની / ભરવાની છેલ્લી તારીખ.	૦૮–૪–૨૦૦૩	૧૧–૦૦ કલાક થી ૧૫–૦૦ કલાક સુધી.	ચૂંટણી અધિકારી/મદદનીશ ચૂંટણી અધિકારીની કચેરી ખાતે.
(ખ)	ઉમેદવારી પત્રોની ચકાસણી ની તારીખ.	૦૯–૪–૨૦૦૩	૧૧–૦૦ કલાક થી ચકાસણી પુરી થાય ત્યાં સુધી.	ચૂંટણી અધિકારી ની કચેરી ખાતે.
(ગ)	ઉમેદવારી પત્રો પાછા ખેંચી લેવાની છેલ્લી તારીખ.	૧૧–૪–૨૦૦૩	૧૫–૦૦ કલાક સુધી.	ચૂંટણી અધિકારી/મદદનીશ ચૂંટણી અધિકારીની કચેરી ખાતે.
(ઘ)	આવશ્યક હોયતો મતદાનની તારીખ.	૨૭–૪–૨૦૦૩	–	–
(ચ)	મતદાન નો સમય.	–	સવારના ૮–૦૦ કલાક થી ૧૭–૦૦ કલાક સુધી.	–
(છ)	મતદાન સ્થળ.	–	–	જીલ્લા ચૂંટણી અધિકારી એ જાહેર કરેલ મતદાન મથક ઉપર.
(જ)	મતગણતરી માટેની તારીખ.	૨૯–૪–૨૦૦૩	સવારના ૯–૦૦ કલાક થી ગણતરી પુરી થાય ત્યાં સુધી.	ચૂંટણી અધિકારી જાહેર કરે તે સ્થળ.
(ઝ)	ચૂંટણી પ્રક્રિયા પુરી થવા માટેની તારીખ.	૦૫–૫–૨૦૦૩	–	–

INDEX

અનુસુચિ

ઓલપાડ તાલુકાની ગ્રામ પંચાયતોની ચૂંટણી યોજાવાની છે તેની યાદી.

અ.નં.	તાલુકાનું નામ	ગ્રામ પંચાયતોનું નામ	વોર્ડ નંબર / ક્રમાંક	વોર્ડની બેઠકનો પ્રકાર	સરપંચની બેઠકનો પ્રકાર	ચૂંટણી પ્રકાર (સામાન્ય / પેટા ચૂંટણી જે હોય તે દર્શાવવું)
૧	૨	૩	૪	૫	૬	૭
૧	ઓલપાડ	તેના	૬	બી.અ.સા.	—	પેટા ચૂંટણી
		દાંડી	૧	અ.આં.જા.સા.	—	પેટા ચૂંટણી
		ઓભલા	૪	અ.જા.સા.	—	પેટા ચૂંટણી
		કુંભારી	૭	અ.આ.જા.સ્ત્રી.	—	પેટા ચૂંટણી
		ટુંડા	૫	બી.અ.સા.	—	પેટા ચૂંટણી

(૩) આ જાહેરનામાની ગુજરાત પંચાયત ચૂંટણી નિયમો ૧૯૯૪ ના નિયમ ૯ (૧) અન્વયે સરકારી રાજય પત્રમાં પ્રસિધ્ધી કરવામાં આવે છે.

એમ. કે. દાસ
કલેકટર સુરત જીલ્લો
અને રાજય ચુંટણી પંચના અધિકારી

ગુજરાત પંચાયત અધિનિયમ ૧૯૯૩ ની કલમ ૧૫ ની પેટા કલમ (૧) અન્વયે ચૂંટણીનું જાહેરનામું
જીલ્લા કલેકટર કચેરી,
સુરત જીલ્લો
તા. ૧ –૪– ૨૦૦૩
ક્રમાંક : ગમપ / ચટણ / સામાન્ય / પેટા ચૂંટણી / ઓલપાડ / ૨૦૦૩

જાહેરનામું

સુરત જીલ્લાની ઓલપાડ તાલુકાની ગ્રામ પંચાયતની વોર્ડની બેઠકની / સરપંચની બેઠકની પેટા ચૂંટણી

(૧) ગુજરાત પંચાયત અધિનિયમ ૧૯૯૩ ની કલમ –૧૬ ની પેટા કલમ –(૧) મુજબ સુરત જીલ્લાની ઓલપાડ તાલુકાની ગ્રામ પંચાયતોના વોર્ડની રચના તથા બેઠકોની ફાળવણી રાજય ચૂંટણી પંચના અધિકારી તરીકે કરેલ છે.

(૨) ગુજરાત પંચાયત અધિનિયમ ૧૯૯૩ ની કલમ –૧૫ની પેટા કલમ (૧) થી પ્રાપ્ત થયેલ સત્તાની રૂએ રાજય ચૂંટણી પંચના અધિકારી તરીકે કલેકટર સુરત જીલ્લાની નીચેની અનુસુચીના કોલમ નં. ૨ માં જણાવેલ તાલુકાની સામે કોલમ નં. ૩માં જણાવેલ ગ્રામ પંચાયતાના કોલમ નં. ૪,૫ માં જણાવેલ વોર્ડની બેઠકની તથા કોલમ નં. ૬ માં જણાવેલ સરપંચની બેઠકની સામાન્ય / પેટા ચૂંટણી તા.૨૭/૪/૨૦૦૩ ના રોજ યોજવાનું જાહેર કરે છે.

INDEX

અનુસુચિ

ઓલપાડ તાલુકાની ગ્રામ પંચાયતોની ચૂંટણી યોજાવાની છે તેની યાદી.

અ.નં.	તાલુકાનું નામ	ગ્રામ પંચાયતોનું નામ	વોર્ડ નંબર / ક્રમાંક	વોર્ડની બેઠકનો પ્રકાર	સરપંચની બેઠકનો પ્રકાર	ચૂંટણી પ્રકાર (સામાન્ય / પેટા ચૂંટણી જે હોય તે દર્શાવવું)
૧	૨	૩	૪	૫	૬	૭
૧	ઓલપાડ	તેના	૬	બી.અ.સા.	–	પેટા ચૂંટણી
		દાંડી	૧	અ.આ.જા.સા.	–	પેટા ચૂંટણી
		ઓભલા	૪	અ.જા.સા.	–	પેટા ચૂંટણી
		કુંભારી	૭	અ.આ.જા.સ્ત્રી.	–	પેટા ચૂંટણી
		ટુંડા	૫	બી.અ.સા.	–	પેટા ચૂંટણી

(૩) આ જાહેરનામાની ગુજરાત પંચાયત ચૂંટણી નિયમો ૧૯૯૪ ના નિયમ ૯ (૧) અન્વયે સરકારી રાજય પત્રમાં પ્રસિધ્ધી કરવામાં આવે છે.

એમ. કે. દાસ
કલેકટર સુરત જીલ્લો
અને રાજય ચુંટણી પંચના અધિકારી

ગુજરાત પંચાયત ચૂંટણી નિયમો ૧૯૯૪ ના નિયમ –૯ (૨) અન્વયે ચૂંટણીનું જાહેરનામું
જીલ્લા કલેકટર કચેરી, ચૂંટણી શાખા,
સુરત જીલ્લો
તા.૧ / ૪/ ૨૦૦૩
ક્રમાંક : ગમપ / ચટણ/સામાન્ય/પેટા ચૂંટણી / કામરેજ / ૨૦૦૩

જાહેરનામું

સુરત જીલ્લાના કામરેજ તાલુકાની ગ્રામ પંચાયતોના અનુસુચિ મુજબના વોર્ડની બેઠકોની / સરપંચની બેઠકોની ચૂંટણી.

(૧) ગુજરાત પંચાયત અધિનિયમ ૧૯૯૩ ની કલમ ૧૬ ની પેટા કલમ (૧) મુજબ સુરત જીલ્લાની કામરેજ તાલુકાની ગ્રામ પંચાયતોના વોર્ડની રચના તથા બેઠકોની ફાળવણી રાજય ચૂંટણી પંચના અધિકારી તરીકે કરેલ છે.

(૨) ગુજરાત પંચાયત ચૂંટણી નિયમો ૧૯૯૪ના નિયમ ૯ ના પેટા નિયમ–૨ થી પ્રાપ્ત થયેલ સત્તાની રૂઈએ રાજય ચૂંટણી પંચના અધિકારી તરીકે કલેકટર સુરત જીલ્લાની નીચેની અનુસુચિના કોલમ નં. ૨ માં જણાવેલ તાલુકાની સામે કોલમ નં. ૩ માં જણાવેલ ગ્રામ પંચાયતોના કોલમ નં. ૪ માં જણાવેલ વોર્ડની કોલમ નં. ૫ માં જણાવેલ બેઠકો ભરવા માટે સભ્યોની તથા કોલમ નં. ૬ માં જણાવેલ પ્રકારવાળી સરપંચની બેઠકો ભરવા માટે સરપંચની ચૂંટણી યોજવાનો તબક્કાવાર કાર્યક્રમ નીચે જણાવ્યા મુજબ નક્કી કરે છે.

		તારીખ	સમય	સ્થળ
(ક)	ઉમેદવારી પત્ર રજુ કરવાની / ભરવાની છેલ્લી તારીખ.	૦૮–૪–૨૦૦૩	૧૧–૦૦ કલાક થી ૧૫–૦૦ કલાક સુધી.	ચૂંટણી અધિકારી/મદદનીશ ચૂંટણી અધિકારીની કચેરી ખાતે.
(ખ)	ઉમેદવારી પત્રોની ચકાસણી ની તારીખ.	૦૯–૪–૨૦૦૩	૧૧–૦૦ કલાક થી ચકાસણી પુરી થાય ત્યાં સુધી.	ચૂંટણી અધિકારી ની કચેરી ખાતે.
(ગ)	ઉમેદવારી પત્રો પાછા ખેંચી લેવાની છેલ્લી તારીખ.	૧૧–૪–૨૦૦૩	૧૫–૦૦ કલાક સુધી.	ચૂંટણી અધિકારી/મદદનીશ ચૂંટણી અધિકારીની કચેરી ખાતે.
(ઘ)	આવશ્યક હોયતો મતદાનની તારીખ.	૨૭–૪–૨૦૦૩	–	–
(ચ)	મતદાન નો સમય.	–	સવારના ૮–૦૦ કલાક થી ૧૭–૦૦ કલાક સુધી.	–
(છ)	મતદાન સ્થળ.	–	–	જીલ્લા ચૂંટણી અધિકારી એ જાહેર કરેલ મતદાન મથક ઉપર.
(જ)	મતગણતરી માટેની તારીખ.	૨૯–૪–૨૦૦૩	સવારના ૯–૦૦ કલાક થી ગણતરી પુરી થાય ત્યાં સુધી.	ચૂંટણી અધિકારી જાહેર કરે તે સ્થળ.
(ઝ)	ચૂંટણી પ્રક્રિયા પુરી થવા માટેની તારીખ.	૦૫–૫–૨૦૦૩	–	–

INDEX

અનુસુચિ

કામરેજ તાલુકાની ગ્રામ પંચાયતોની ચૂંટણી યોજાવાની છે તેની યાદી.

અ.નં.	તાલુકાનું નામ	ગ્રામ પંચાયતોનું નામ	વોર્ડ નંબર / ક્રમાંક	વોર્ડની બેઠકનો પ્રકાર	સરપંચની બેઠકનો પ્રકાર	ચૂંટણી પ્રકાર (સામાન્ય / પેટા ચૂંટણી જે હોય તે દર્શાવવું)
૧	૨	૩	૪	૫	૬	૭
૧	કામરેજ	મોરથાણા	૪	અ.જા.સા.	—	પેટા ચૂંટણી
		ઘલા	-	—	સા.શૈ.પ.સા.	પેટા ચૂંટણી
		સેવણી	-	—	બી.અ.સા.	પેટા ચૂંટણી

(૩) આ જાહેરનામાની ગુજરાત પંચાયત ચૂંટણી નિયમો ૧૯૯૪ ના નિયમ ૯ (૧) અન્વયે સરકારી રાજ્ય પત્રમાં પ્રસિધ્ધી કરવામાં આવે છે.

એમ. કે. દાસ
કલેકટર-સુરત જીલ્લો
અને રાજ્ય ચુંટણી પંચના અધિકારી

ગુજરાત પંચાયત અધિનિયમ ૧૯૯૩ ની કલમ ૧૫ ની પેટા કલમ (૧) અન્વયે ચૂંટણીનું જાહેરનામું
જીલ્લા કલેકટર કચેરી,
સુરત જીલ્લો
તા.૧ –૪– ૨૦૦૩
ક્રમાંક : ગમપ / ચટણ / સામાન્ય / પેટા ચૂંટણી / કામરેજ / ૨૦૦૩

જાહેરનામું

સુરત જીલ્લાની કામરેજ તાલુકાની ગ્રામ પંચાયતની વોર્ડની બેઠકની / સરપંચની બેઠકની પેટા ચૂંટણી

(૧) ગુજરાત પંચાયત અધિનિયમ ૧૯૯૩ ની કલમ –૧૬ ની પેટા કલમ –(૧) મુજબ સુરત જીલ્લાની કામરેજ તાલુકાની ગ્રામ પંચાયતોના વોર્ડની રચના તથા બેઠકોની ફાળવણી રાજ્ય ચૂંટણી પંચના અધિકારી તરીકે કરેલ છે.

(૨) ગુજરાત પંચાયત અધિનિયમ ૧૯૯૩ ની કલમ –૧૫ની પેટા કલમ (૧) થી પ્રાપ્ત થયેલ સત્તાની રૂએ રાજ્ય ચૂંટણી પંચના અધિકારી તરીકે કલેકટર સુરત જીલ્લાની નીચેની અનુસુચીના કોલમ નં. ૨ માં જણાવેલ તાલુકાની સામે કોલમ નં. ૩માં જણાવેલ ગ્રામ પંચાયતોની કોલમ નં. ૪,૫ માં જણાવેલ વોર્ડની બેઠકની તથા કોલમ નં. ૬ માં જણાવેલ સરપંચની બેઠકની સામાન્ય / પેટા ચૂંટણી તા.૨૭/૪/૨૦૦૩ ના રોજ યોજવાનું જાહેર કરે છે.

INDEX

અનુસુચિ

કામરેજ તાલુકાની ગ્રામ પંચાયતોની ચૂંટણી યોજાવાની છે તેની યાદી.

અ.નં.	તાલુકાનું નામ	ગ્રામ પંચાયતોનું નામ	વોર્ડ નંબર / ક્રમાંક	વોર્ડની બેઠકનો પ્રકાર	સરપંચની બેઠકનો પ્રકાર	ચૂંટણી પ્રકાર (સામાન્ય / પેટા ચૂંટણી જે હોય તે દર્શાવવું)
૧	૨	૩	૪	૫	૬	૭
૧	કામરેજ	મોરથાણા	૪	અ.જા.સા.	—	પેટા ચૂંટણી
		ઘલા	-	—	સા.શૈ.પ.સા.	પેટા ચૂંટણી
		સેવણી	-	—	બી.અ.સા.	પેટા ચૂંટણી

(૩) આ જાહેરનામાની ગુજરાત પંચાયત ચૂંટણી નિયમો ૧૯૯૪ ના નિયમ ૯ (૧) અન્વયે સરકારી રાજ્ય પત્રમાં પ્રસિધ્ધી કરવામાં આવે છે.

એમ. કે. દાસ
કલેકટર સુરત જીલ્લો
અને રાજ્ય ચુંટણી પંચના અધિકારી

ગુજરાત પંચાયત ચૂંટણી નિયમો ૧૯૯૪ ના નિયમ –૯ (૨) અન્વયે ચૂંટણીનું જાહેરનામું
જીલ્લા કલેકટર કચેરી, ચૂંટણી શાખા,
સુરત જીલ્લો
તા.૧/૪/૨૦૦૩
ક્રમાંક : ગમપ / ચટણ/સામાન્ય/પેટા ચૂંટણી / સોનગઢ / ૨૦૦૩

જાહેરનામું

સુરત જીલ્લાના સોનગઢ તાલુકાની ગ્રામ પંચાયતોના અનુસુચિ મુજબના વોર્ડની બેઠકોની / સરપંચની બેઠકોની ચૂંટણી.

(૧) ગુજરાત પંચાયત અધિનિયમ ૧૯૯૩ ની કલમ ૧૬ ની પેટા કલમ (૧) મુજબ સુરત જીલ્લાની સોનગઢ તાલુકાની ગ્રામ પંચાયતોના વોર્ડની રચના તથા બેઠકોની ફાળવણી રાજ્ય ચૂંટણી પંચના અધિકારી તરીકે કરેલ છે.

(૨) ગુજરાત પંચાયત ચૂંટણી નિયમો ૧૯૯૪ના નિયમ ૯ ના પેટા નિયમ–૨ થી પ્રાપ્ત થયેલ સત્તાની રૂઈએ રાજ્ય ચૂંટણી પંચના અધિકારી તરીકે કલેકટર સુરત જીલ્લાની નીચેની અનુસુચિના કોલમ નં. ૨ માં જણાવેલ તાલુકાની સામે કોલમ નં. ૩ માં જણાવેલ ગ્રામ પંચાયતોના કોલમ નં. ૪ માં જણાવેલ વોર્ડની કોલમ નં. ૫ માં જણાવેલ બેઠકો ભરવા માટે સભ્યોની તથા કોલમ નં. ૬ માં જણાવેલ પ્રકારવાળી સરપંચની બેઠકો ભરવા માટે સરપંચની ચૂંટણી યોજવાનો તબક્કાવાર કાર્યક્રમ નીચે જણાવ્યા મુજબ નક્કી કરે છે.

INDEX

		તારીખ	સમય	સ્થળ
(ક)	ઉમેદવારી પત્ર રજુ કરવાની / ભરવાની છેલ્લી તારીખ.	૦૮–૪–૨૦૦૩	૧૧–૦૦ કલાક થી ૧૫–૦૦ કલાક સુધી.	ચૂંટણી અધિકારી/મદદનીશ ચૂંટણી અધિકારીની કચેરી ખાતે.
(ખ)	ઉમેદવારી પત્રોની ચકાસણી ની તારીખ.	૦૯–૪–૨૦૦૩	૧૧–૦૦ કલાક થી ચકાસણી પુરી થાય ત્યાં સુધી.	ચૂંટણી અધિકારી ની કચેરી ખાતે.
(ગ)	ઉમેદવારી પત્રો પાછા ખેંચી લેવાની છેલ્લી તારીખ.	૧૧–૪–૨૦૦૩	૧૫–૦૦ કલાક સુધી.	ચૂંટણી અધિકારી/મદદનીશ ચૂંટણી અધિકારીની કચેરી ખાતે.
(ઘ)	આવશ્યક હોયતો મતદાનની તારીખ.	૨૭–૪–૨૦૦૩	—	—
(ચ)	મતદાન નો સમય.	—	સવારના ૮–૦૦ કલાક થી ૧૭–૦૦ કલાક સુધી.	—
(છ)	મતદાન સ્થળ.	—	—	જીલ્લા ચૂંટણી અધિકારી એ જાહેર કરેલ મતદાન મથક ઉપર.
(જ)	મતગણતરી માટેની તારીખ.	૨૯–૪–૨૦૦૩	સવારના ૯–૦૦ કલાક થી ગણતરી પુરી થાય ત્યાં સુધી.	ચૂંટણી અધિકારી જાહેર કરે તે સ્થળ.
(ઝ)	ચૂંટણી પ્રક્રિયા પુરી થવા માટેની તારીખ.	૦૫–૫–૨૦૦૩	—	—

INDEX

અનુસુચિ

સોનગઢ તાલુકાની ગ્રામ પંચાયતોની ચૂંટણી યોજાવાની છે તેની યાદી.

અ.નં.	તાલુકાનું નામ	ગ્રામ પંચાયતોનું નામ	વોર્ડ નંબર / ક્રમાંક	વોર્ડની બેઠકનો પ્રકાર	સરપંચની બેઠકનો પ્રકાર	ચૂંટણી પ્રકાર (સામાન્ય / પેટા ચૂંટણી જે હોય તે દર્શાવવું)
૧	૨	૩	૪	૫	૬	૭
૧	સોનગઢ	ઘોડચીત	-	–	અ.આ.જા.સ્ત્રી	પેટા ચૂંટણી
		અગાસવાણ	૨	અ.આ.જા.સા.	–	પેટા ચૂંટણી

(૩) આ જાહેરનામાની ગુજરાત પંચાયત ચૂંટણી નિયમો ૧૯૯૪ ના નિયમ ૯ (૧) અન્વયે સરકારી રાજ્ય પત્રમાં પ્રસિધ્ધી કરવામાં આવે છે.

એમ. કે. દાસ
કલેકટર સુરત જીલ્લો
અને રાજ્ય ચુંટણી પંચના અધિકારી

ગુજરાત પંચાયત અધિનિયમ ૧૯૯૩ ની કલમ ૧૫ ની પેટા કલમ (૧) અન્વયે ચૂંટણીનું જાહેરનામું
જીલ્લા કલેકટર કચેરી,
સુરત જીલ્લો
તા.૧ –૪– ૨૦૦૩
ક્રમાંક : ગમપ / ચટણ / સામાન્ય / પેટા ચૂંટણી / સોનગઢ / ૨૦૦૩

જાહેરનામું

સુરત જીલ્લાની સોનગઢ તાલુકાની ગ્રામ પંચાયતની વોર્ડની બેઠકની / સરપંચની બેઠકની પેટા ચૂંટણી

(૧) ગુજરાત પંચાયત અધિનિયમ ૧૯૯૩ ની કલમ –૧૬ ની પેટા કલમ –(૧) મુજબ સુરત જીલ્લાની સોનગઢ તાલુકાની ગ્રામ પંચાયતોના વોર્ડની રચના તથા બેઠકોની ફાળવણી રાજ્ય ચૂંટણી પંચના અધિકારી તરીકે કરેલ છે.

(૨) ગુજરાત પંચાયત અધિનિયમ ૧૯૯૩ ની કલમ –૧૫ની પેટા કલમ (૧) થી પ્રાપ્ત થયેલ સત્તાની રૂએ રાજ્ય ચૂંટણી પંચના અધિકારી તરીકે કલેકટર સુરત જીલ્લાની નીચેની અનુસુચીના કોલમ નં. ૨ માં જણાવેલ તાલુકાની સામે કોલમ નં. ૩માં જણાવેલ ગ્રામ પંચાયતોની કોલમ નં. ૪,૫ માં જણાવેલ વોર્ડની બેઠકની તથા કોલમ નં. ૬ માં જણાવેલ સરપંચની બેઠકની સામાન્ય / પેટા ચૂંટણી તા.૨૭/૪/૨૦૦૩ ના રોજ યોજવાનું જાહેર કરે છે.

INDEX

અનુસુચિ

સોનગઢ તાલુકાની ગ્રામ પંચાયતોની ચૂંટણી યોજાવાની છે તેની યાદી.

અ.નં.	તાલુકાનું નામ	ગ્રામ પંચાયતોનું નામ	વોર્ડ નંબર / ક્રમાંક	વોર્ડની બેઠકનો પ્રકાર	સરપંચની બેઠકનો પ્રકાર	ચૂંટણી પ્રકાર (સામાન્ય / પેટા ચૂંટણી જે હોય તે દર્શાવવું)
૧	૨	૩	૪	૫	૬	૭
૧	સોનગઢ	ધોડચીત	-	-	અ.આ.જા.સ્ત્રી	પેટા ચૂંટણી
		અગાસવાણ	૨	અ.આ.જા.સા.	-	પેટા ચૂંટણી

(૩) આ જાહેરનામાની ગુજરાત પંચાયત ચૂંટણી નિયમો ૧૯૯૪ ના નિયમ ૯ (૧) અન્વયે સરકારી રાજ્ય પત્રમાં પ્રસિધ્ધી કરવામાં આવે છે.

એમ. કે. દાસ
કલેકટર સુરત જીલ્લો
અને રાજ્ય ચુંટણી પંચના અધિકારી

ગુજરાત પંચાયત ચૂંટણી નિયમો ૧૯૯૪ ના નિયમ –૯ (૨) અન્વયે ચૂંટણીનું જાહેરનામું
જીલ્લા કલેકટર કચેરી, ચૂંટણી શાખા,
સુરત જીલ્લો
તા.૧ / ૪/ ૨૦૦૩
ક્રમાંક : ગમ૫ / ચટણ/સામાન્ય/પેટા ચૂંટણી / નિઝર / ૨૦૦૩

જાહેરનામું

સુરત જીલ્લાના નિઝર તાલુકાની ગ્રામ પંચાયતોના અનુસુચિ મુજબના વોર્ડની બેઠકોની / સરપંચની બેઠકોની ચૂંટણી.

(૧) ગુજરાત પંચાયત અધિનિયમ ૧૯૯૩ ની કલમ ૧૬ ની પેટા કલમ (૧) મુજબ સુરત જીલ્લાની નિઝર તાલુકાની ગ્રામ પંચાયતોના વોર્ડની રચના તથા બેઠકોની ફાળવણી રાજ્ય ચૂંટણી પંચના અધિકારી તરીકે કરેલ છે.

(૨) ગુજરાત પંચાયત ચૂંટણી નિયમો ૧૯૯૪ના નિયમ ૯ ના પેટા નિયમ–૨ થી પ્રાપ્ત થયેલ સત્તાની રૂઈએ રાજ્ય ચૂંટણી પંચના અધિકારી તરીકે કલેકટર સુરત જીલ્લાની નીચેની અનુસુચિના કોલમ નં. ૨ માં જણાવેલ તાલુકાની સામે કોલમ નં. ૩ માં જણાવેલ ગ્રામ પંચાયતોના કોલમ નં. ૪ માં જણાવેલ વોર્ડની કોલમ નં. ૫ માં જણાવેલ બેઠકો ભરવા માટે સભ્યોની તથા કોલમ નં. ૬ માં જણાવેલ પ્રકારવાળી સરપંચની બેઠકો ભરવા માટે સરપંચની ચૂંટણી યોજવાનો તબક્કાવાર કાર્યક્રમ નીચે જણાવ્યા મુજબ નક્કી કરે છે.

		તારીખ	સમય	સ્થળ
(ક)	ઉમેદવારી પત્ર રજુ. કરવાની / ભરવાની છેલ્લી તારીખ.	૦૮–૪–૨૦૦૩	૧૧–૦૦ કલાક થી ૧૫–૦૦ કલાક સુધી.	ચૂંટણી અધિકારી/મદદનીશ ચૂંટણી અધિકારીની કચેરી ખાતે.
(ખ)	ઉમેદવારી પત્રોની ચકાસણી ની તારીખ.	૦૯–૪–૨૦૦૩	૧૧–૦૦ કલાક થી ચકાસણી પુરી થાય ત્યાં સુધી.	ચૂંટણી અધિકારી ની કચેરી ખાતે.
(ગ)	ઉમેદવારી પત્રો પાછા ખેંચી લેવાની છેલ્લી તારીખ.	૧૧–૪–૨૦૦૩	૧૫–૦૦ કલાક સુધી.	ચૂંટણી અધિકારી/મદદનીશ ચૂંટણી અધિકારીની કચેરી ખાતે.
(ઘ)	આવશ્યક હોયતો મતદાનની તારીખ.	૨૭–૪–૨૦૦૩	–	–
(ચ)	મતદાન નો સમય.	–	સવારના ૮–૦૦ કલાક થી ૧૭–૦૦ કલાક સુધી.	–
(છ)	મતદાન સ્થળ.	–	–	જીલ્લા ચૂંટણી અધિકારી એ જાહેર કરેલ મતદાન મથક ઉપર.
(જ)	મતગણતરી માટેની તારીખ.	૨૯–૪–૨૦૦૩	સવારના ૯–૦૦ કલાક થી ગણતરી પુરી થાય ત્યાં સુધી.	ચૂંટણી અધિકારી જાહેર કરે તે સ્થળ.
(ઝ)	ચૂંટણી પ્રક્રિયા પુરી થવા માટેની તારીખ.	૦૫–૫–૨૦૦૩	–	–

INDEX

અનુસુચિ

નિઝર તાલુકાની ગ્રામ પંચાયતોની ચૂંટણી યોજાવાની છે તેની યાદી.

અ.નં.	તાલુકાનું નામ	ગ્રામ પંચાયતોનું નામ	વોર્ડ નંબર / ક્રમાંક	વોર્ડની બેઠકનો પ્રકાર	સરપંચની બેઠકનો પ્રકાર	ચૂંટણી પ્રકાર (સામાન્ય / પેટા ચૂંટણી જે હોય તે દર્શાવવું)
૧	૨	૩	૪	૫	૬	૭
૧	નિઝર	ઉભદ	૧	બી.અ.સા.	–	પેટા ચૂંટણી
			૫	અ.આ.જા.સ્ત્રી.	–	પેટા ચૂંટણી
			૬	અ.આ.જા.સા	–	પેટા ચૂંટણી

(૩) આ જાહેરનામાની ગુજરાત પંચાયત ચૂંટણી નિયમો ૧૯૯૪ ના નિયમ ૯ (૧) અન્વયે સરકારી રાજ્ય પત્રમાં પ્રસિધ્ધી કરવામાં આવે છે.

એમ. કે. દાસ
કલેકટર સુરત જીલ્લો
અને રાજ્ય ચુંટણી પંચના અધિકારી

ગુજરાત પંચાયત અધિનિયમ ૧૯૯૩ ની કલમ ૧૫ ની પેટા કલમ (૧) અન્વયે ચૂંટણીનું જાહેરનામું
જીલ્લા કલેકટર કચેરી,
સુરત જીલ્લો
તા.૧ –૪– ૨૦૦૩
ક્રમાંક : ગમપ / ચટણ / સામાન્ય / પેટા ચૂંટણી / નિઝર / ૨૦૦૩

જાહેરનામું

સુરત જીલ્લાની નિઝર તાલુકાની ગ્રામ પંચાયતની વોર્ડની બેઠકની / સરપંચની બેઠકની પેટા ચૂંટણી

(૧) ગુજરાત પંચાયત અધિનિયમ ૧૯૯૩ ની કલમ –૧૬ ની પેટા કલમ –(૧) મુજબ સુરત જીલ્લાની નિઝર તાલુકાની ગ્રામ પંચાયતોના વોર્ડની રચના તથા બેઠકોની ફાળવણી રાજ્ય ચૂંટણી પંચના અધિકારી તરીકે કરેલ છે.

(૨) ગુજરાત પંચાયત અધિનિયમ ૧૯૯૩ ની કલમ –૧૫ની પેટા કલમ (૧) થી પ્રાપ્ત થયેલ સત્તાની રૂએ રાજ્ય ચૂંટણી પંચના અધિકારી તરીકે કલેકટર સુરત જીલ્લાની નીચેની અનુસુચીના કોલમ નં. ૨ માં જણાવેલ તાલુકાની સામે કોલમ નં. ૩માં જણાવેલ ગ્રામ પંચાયતોની કોલમ નં. ૪,૫ માં જણાવેલ વોર્ડની બેઠકની તથા કોલમ નં. ૬ માં જણાવેલ સરપંચની બેઠકની સામાન્ય / પેટા ચૂંટણી તા.૨૭/૪/૨૦૦૩ ના રોજ યોજવાનું જાહેર કરે છે.

INDEX

અનુસુચિ

નિઝર તાલુકાની ગ્રામ પંચાયતોની ચૂંટણી યોજાવાની છે તેની યાદી.

અ.નં.	તાલુકાનું નામ	ગ્રામ પંચાયતોનું નામ	વોર્ડ નંબર / ક્રમાંક	વોર્ડની બેઠકનો પ્રકાર	સરપંચની બેઠકનો પ્રકાર	ચૂંટણી પ્રકાર (સામાન્ય / પેટા ચૂંટણી જે હોય તે દર્શાવવું)
૧	૨	૩	૪	૫	૬	૭
૧	નિઝર	ઉભદ	૧	બી.અ.સા.	–	પેટા ચૂંટણી
			૫	અ.આ.જા.સ્ત્રી.	–	પેટા ચૂંટણી
			૬	અ.આ.જા.સા	–	પેટા ચૂંટણી

(૩) આ જાહેરનામાની ગુજરાત પંચાયત ચૂંટણી નિયમો ૧૯૯૪ ના નિયમ ૯ (૧) અન્વયે સરકારી રાજ્ય પત્રમાં પ્રસિધ્ધી કરવામાં આવે છે.

એમ. કે. દાસ
કલેક્ટર સુરત જીલ્લો
અને રાજ્ય ચુંટણી પંચના અધિકારી

ગુજરાત પંચાયત ચૂંટણી નિયમો ૧૯૯૪ ના નિયમ –૯ (૨) અન્વયે ચૂંટણીનું જાહેરનામું
જીલ્લા કલેક્ટર કચેરી, ચૂંટણી શાખા,
સુરત જીલ્લો
તા.૧ / ૪/ ૨૦૦૩
ક્રમાંક : ગમપ / ચટણ/સામાન્ય/પેટા ચૂંટણી / પલસાણા / ૨૦૦૩

જાહેરનામું

સુરત જીલ્લાના પલસાણા તાલુકાની ગ્રામ પંચાયતોના અનુસુચિ મુજબના વોર્ડની બેઠકોની / સરપંચની બેઠકોની ચૂંટણી.

(૧) ગુજરાત પંચાયત અધિનિયમ ૧૯૯૩ ની કલમ ૧૬ ની પેટા કલમ (૧) મુજબ સુરત જીલ્લાની
પલસાણા તાલુકાની ગ્રામ પંચાયતોના વોર્ડની રચના તથા બેઠકોની ફાળવણી રાજ્ય ચૂંટણી પંચના અધિકારી તરીકે કરેલ છે.

(૨) ગુજરાત પંચાયત ચૂંટણી નિયમો ૧૯૯૪ના નિયમ ૯ ના પેટા નિયમ–૨ થી પ્રાપ્ત થયેલ સત્તાની રૂઈએ રાજ્ય ચૂંટણી પંચના અધિકારી તરીકે કલેક્ટર સુરત જીલ્લાની નીચેની અનુસુચિના કોલમ નં. ૨ માં જણાવેલ તાલુકાની સામે કોલમ નં. ૩ માં જણાવેલ ગ્રામ પંચાયતોના કોલમ નં. ૪ માં જણાવેલ વોર્ડની કોલમ નં. ૫ માં જણાવેલ બેઠકો ભરવા માટે સભ્યોની તથા કોલમ નં. ૬ માં જણાવેલ પ્રકારવાળી સરપંચની બેઠકો ભરવા માટે સરપંચની ચૂંટણી યોજવાનો તબક્કાવાર કાર્યક્રમ નીચે જણાવ્યા મુજબ નક્કી કરે છે.

		તારીખ	સમય	સ્થળ
(ક)	ઉમેદવારી પત્ર રજુ કરવાની / ભરવાની છેલ્લી તારીખ.	૦૮–૪–૨૦૦૩	૧૧–૦૦ કલાક થી ૧૫–૦૦ કલાક સુધી.	ચૂંટણી અધિકારી/મદદનીશ ચૂંટણી અધિકારીની કચેરી ખાતે.
(ખ)	ઉમેદવારી પત્રોની ચકાસણી ની તારીખ.	૦૯–૪–૨૦૦૩	૧૧–૦૦ કલાક થી ચકાસણી પુરી થાય ત્યાં સુધી.	ચૂંટણી અધિકારી ની કચેરી ખાતે.
(ગ)	ઉમેદવારી પત્રો પાછા ખેંચી લેવાની છેલ્લી તારીખ.	૧૧–૪–૨૦૦૩	૧૫–૦૦ કલાક સુધી.	ચૂંટણી અધિકારી/મદદનીશ ચૂંટણી અધિકારીની કચેરી ખાતે.
(ઘ)	આવશ્યક હોયતો મતદાનની તારીખ.	૨૭–૪–૨૦૦૩	–	–
(ચ)	મતદાન નો સમય.	–	સવારના ૮–૦૦ કલાક થી ૧૭–૦૦ કલાક સુધી.	–
(છ)	મતદાન સ્થળ.	–	–	જીલ્લા ચૂંટણી અધિકારી એ જાહેર કરેલ મતદાન મથક ઉપર.
(જ)	મતગણતરી માટેની તારીખ.	૨૯–૪–૨૦૦૩	સવારના ૯–૦૦ કલાક થી ગણતરી પુરી થાય ત્યાં સુધી.	ચૂંટણી અધિકારી જાહેર કરે તે સ્થળ.
(ઝ)	ચૂંટણી પ્રક્રિયા પુરી થવા માટેની તારીખ.	૦૫–૫–૨૦૦૩	–	–

INDEX

અનુસુચિ

પલસાણા તાલુકાની ગ્રામ પંચાયતોની ચૂંટણી યોજાવાની છે તેની યાદી.

અ.નં.	તાલુકાનું નામ	ગ્રામ પંચાયતોનું નામ	વોર્ડ નંબર / ક્રમાંક	વોર્ડની બેઠકનો પ્રકાર	સરપંચની બેઠકનો પ્રકાર	ચૂંટણી પ્રકાર (સામાન્ય / પેટા ચૂંટણી જે હોય તે દર્શાવવું)
૧	૨	૩	૪	૫	૬	૭
૧	પલસાણા	અંત્રોલી	૨	અ.આ.જા.સ્ત્રી	—	પેટા ચૂંટણી
		બલેશ્વર ઈસરોલી	૧૪	અ.આ.જા.સ્ત્રી	—	પેટા ચૂંટણી

(૩) આ જાહેરનામાની ગુજરાત પંચાયત ચૂંટણી નિયમો ૧૯૯૪ ના નિયમ ૯ (૧) અન્વયે સરકારી રાજય પત્રમાં પ્રસિધ્ધી કરવામાં આવે છે.

એમ. કે. દાસ
કલેકટર સુરત જીલ્લો
અને રાજય ચુંટણી પંચના અધિકારી

ગુજરાત પંચાયત અધિનિયમ ૧૯૯૩ ની કલમ ૧૫ ની પેટા કલમ (૧) અન્વયે ચૂંટણીનું જાહેરનામું
જીલ્લા કલેકટર કચેરી,
સુરત જીલ્લો
તા.૧ –૪– ૨૦૦૩
ક્રમાંક : ગમપ / ચટણ / સામાન્ય / પેટા ચૂંટણી / પલસાણા / ૨૦૦૩

જાહેરનામું

સુરત જીલ્લાની પલસાણા તાલુકાની ગ્રામ પંચાયતની વોર્ડની બેઠકની / સરપંચની બેઠકની પેટા ચૂંટણી

(૧) ગુજરાત પંચાયત અધિનિયમ ૧૯૯૩ ની કલમ –૧૬ ની પેટા કલમ –(૧) મુજબ સુરત જીલ્લાની પલસાણા તાલુકાની ગ્રામ પંચાયતોના વોર્ડની રચના તથા બેઠકોની ફાળવણી રાજય ચૂંટણી પંચના અધિકારી તરીકે કરેલ છે.

(૨) ગુજરાત પંચાયત અધિનિયમ ૧૯૯૩ ની કલમ –૧૫ની પેટા કલમ (૧) થી પ્રાપ્ત થયેલ સત્તાની રૂએ રાજય ચૂંટણી પંચના અધિકારી તરીકે કલેકટર સુરત જીલ્લાની નીચેની અનુસુચીના કોલમ નં. ૨ માં જણાવેલ તાલુકાની સામે કોલમ નં. ૩માં જણાવેલ ગ્રામ પંચાયતાના કોલમ નં. ૪,૫ માં જણાવેલ વોર્ડની બેઠકની તથા કોલમ નં. ૬ માં જણાવેલ સરપંચની બેઠકની સામાન્ય / પેટા ચૂંટણી તા.૨૭/૪/૨૦૦૩ ના રોજ યોજવાનું જાહેર કરે છે.

INDEX

અનુસુચિ

પલસાણા તાલુકાની ગ્રામ પંચાયતોની ચૂંટણી યોજાવાની છે તેની યાદી.

અ.નં.	તાલુકાનું નામ	ગ્રામ પંચાયતોનું નામ	વોર્ડ નંબર / ક્રમાંક	વોર્ડની બેઠકનો પ્રકાર	સરપંચની બેઠકનો પ્રકાર	ચૂંટણી પ્રકાર (સામાન્ય / પેટા ચૂંટણી જે હોય તે દર્શાવવું)
૧	૨	૩	૪	૫	૬	૭
૧	પલસાણા	અંત્રોલી	૨	અ.આ.જા.સ્ત્રી	—	પેટા ચૂંટણી
		બલેશ્વર ઈસરોલી	૧૪	અ.આ.જા.સ્ત્રી	—	પેટા ચૂંટણી

(૩) આ જાહેરનામાની ગુજરાત પંચાયત ચૂંટણી નિયમો ૧૯૯૪ ના નિયમ ૯ (૧) અન્વયે સરકારી રાજ્ય પત્રમાં પ્રસિધ્ધી કરવામાં આવે છે.

એમ. કે. દાસ
કલેકટર સુરત જીલ્લો
અને રાજ્ય ચુંટણી પંચના અધિકારી

ગુજરાત પંચાયત ચૂંટણી નિયમો ૧૯૯૪ ના નિયમ –૯ (૨) અન્વયે ચૂંટણીનું જાહેરનામું
જીલ્લા કલેકટર કચેરી, ચૂંટણી શાખા,
સુરત જીલ્લો
તા.૧ / ૪/ ૨૦૦૩
ક્રમાંક : ગમપ / ચટણ/સામાન્ય/પેટા ચૂંટણી / ચોર્યાસી / ૨૦૦૩

જાહેરનામું

સુરત જીલ્લાના ચોર્યાસી તાલુકાની ગ્રામ પંચાયતોના અનુસુચિ મુજબના વોર્ડની બેઠકોની / સરપંચની બેઠકોની ચૂંટણી.

(૧) ગુજરાત પંચાયત અધિનિયમ ૧૯૯૩ ની કલમ ૧૬ ની પેટા કલમ (૧) મુજબ સુરત જીલ્લાની
ચોર્યાસી તાલુકાની ગ્રામ પંચાયતોના વોર્ડની રચના તથા બેઠકોની ફાળવણી રાજ્ય ચૂંટણી પંચના અધિકારી તરીકે કરેલ છે.

(૨) ગુજરાત પંચાયત ચૂંટણી નિયમો ૧૯૯૪ના નિયમ ૯ ના પેટા નિયમ–૨ થી પ્રાપ્ત થયેલ સત્તાની રૂઈએ રાજ્ય ચૂંટણી પંચના અધિકારી તરીકે કલેકટર સુરત જીલ્લાની નીચેની અનુસુચિના કોલમ નં. ૨ માં જણાવેલ તાલુકાની સામે કોલમ નં. ૩ માં જણાવેલ ગ્રામ પંચાયતોના કોલમ નં. ૪ માં જણાવેલ વોર્ડની કોલમ નં. ૫ માં જણાવેલ બેઠકો ભરવા માટે સભ્યોની તથા કોલમ નં. ૬ માં જણાવેલ પ્રકારવાળી સરપંચની બેઠકો ભરવા માટે સરપંચની ચૂંટણી યોજવાનો તબક્કાવાર કાર્યક્રમ નીચે જણાવ્યા મુજબ નક્કી કરે છે.

INDEX

		તારીખ	સમય	સ્થળ
(ક)	ઉમેદવારી પત્ર રજુ કરવાની / ભરવાની છેલ્લી તારીખ.	૦૮–૪–૨૦૦૩	૧૧–૦૦ કલાક થી ૧૫–૦૦ કલાક સુધી.	ચૂંટણી અધિકારી/મદદનીશ ચૂંટણી અધિકારીની કચેરી ખાતે.
(ખ)	ઉમેદવારી પત્રોની ચકાસણી ની તારીખ.	૦૯–૪–૨૦૦૩	૧૧–૦૦ કલાક થી ચકાસણી પુરી થાય ત્યાં સુધી.	ચૂંટણી અધિકારી ની કચેરી ખાતે.
(ગ)	ઉમેદવારી પત્રો પાછા ખેંચી લેવાની છેલ્લી તારીખ.	૧૧–૪–૨૦૦૩	૧૫–૦૦ કલાક સુધી.	ચૂંટણી અધિકારી/મદદનીશ ચૂંટણી અધિકારીની કચેરી ખાતે.
(ઘ)	આવશ્યક હોયતો મતદાનની તારીખ.	૨૭–૪–૨૦૦૩	—	—
(ચ)	મતદાન નો સમય.	—	સવારના ૮–૦૦ કલાક થી ૧૭–૦૦ કલાક સુધી.	—
(છ)	મતદાન સ્થળ.	—	—	જીલ્લા ચૂંટણી અધિકારી એ જાહેર કરેલ મતદાન મથક ઉપર.
(જ)	મતગણતરી માટેની તારીખ.	૨૯–૪–૨૦૦૩	સવારના ૯–૦૦ કલાક થી ગણતરી પુરી થાય ત્યાં સુધી.	ચૂંટણી અધિકારી જાહેર કરે તે સ્થળ.
(ઝ)	ચૂંટણી પ્રક્રિયા પુરી થવા માટેની તારીખ.	૦૫–૫–૨૦૦૩	—	—

INDEX

અનુસુચિ

ચોર્યાસી તાલુકાની ગ્રામ પંચાયતોની ચૂંટણી યોજાવાની છે તેની યાદી.

અ.નં.	તાલુકાનું નામ	ગ્રામ પંચાયતોનું નામ	વોર્ડ નંબર / ક્રમાંક	વોર્ડની બેઠકનો પ્રકાર	સરપંચની બેઠકનો પ્રકાર	ચૂંટણી-પ્રકાર (સામાન્ય / પેટા ચૂંટણી જે હોય તે દર્શાવવું)
૧	૨	૩	૪	૫	૬	૭
૧	ચોર્યાસી	કવાસગૃપ	૯ ૪	સામાન્ય સ્ત્રી	–	પેટા ચૂંટણી

(૩) આ જાહેરનામાની ગુજરાત પંચાયત ચૂંટણી નિયમો ૧૯૯૪ ના નિયમ ૯ (૧) અન્વયે સરકારી રાજ્ય પત્રમાં પ્રસિધ્ધી કરવામાં આવે છે.

એમ. કે. દાસ.
કલેકટર સુરત જીલ્લો
અને રાજ્ય ચુંટણી પંચના અધિકારી

ગુજરાત પંચાયત અધિનિયમ ૧૯૯૩ ની કલમ ૧૫ ની પેટા કલમ (૧) અન્વયે ચૂંટણીનું જાહેરનામું
જીલ્લા કલેકટર કચેરી,
સુરત જીલ્લો
તા.૧ –૪– ૨૦૦૩
ક્રમાંક : ગમપ / ચટણ / સામાન્ય / પેટા ચૂંટણી / ચોર્યાસી / ૨૦૦૩

જાહેરનામું

સુરત જીલ્લાની ચોર્યાસી તાલુકાની ગ્રામ પંચાયતની વોર્ડની બેઠકની / સરપંચની બેઠકની પેટા ચૂંટણી

(૧) ગુજરાત પંચાયત અધિનિયમ ૧૯૯૩ ની કલમ –૧૬ ની પેટા કલમ –(૧) મુજબ સુરત જીલ્લાની ચોર્યાસી તાલુકાની ગ્રામ પંચાયતોના વોર્ડની રચના તથા બેઠકોની ફાળવણી રાજ્ય ચૂંટણી પંચના અધિકારી તરીકે કરેલ છે.

(૨) ગુજરાત પંચાયત અધિનિયમ ૧૯૯૩ ની કલમ –૧૫ની પેટા કલમ (૧) થી પ્રાપ્ત થયેલ સત્તાની રૂએ રાજ્ય ચૂંટણી પંચના અધિકારી તરીકે કલેકટર સુરત જીલ્લાની નીચેની અનુસુચીના કોલમ નં. ૨ માં જણાવેલ તાલુકાની સામે કોલમ નં. ૩માં જણાવેલ ગ્રામ પંચાયતાના કોલમ નં. ૪,૫ માં જણાવેલ વોર્ડની બેઠકની તથા કોલમ નં. ૬ માં જણાવેલ સરપંચની બેઠકની સામાન્ય / પેટા ચૂંટણી તા.૨૭/૪/૨૦૦૩ ના રોજ યોજવાનું જાહેર કરે છે.

INDEX

અનુસુચિ

ચોર્યાસી તાલુકાની ગ્રામ પંચાયતોની ચૂંટણી યોજાવાની છે તેની યાદી.

અ.નં.	તાલુકાનું નામ	ગ્રામ પંચાયતોનું નામ	વોર્ડ નંબર / ક્રમાંક	વોર્ડની બેઠકનો પ્રકાર	સરપંચની બેઠકનો પ્રકાર	ચૂંટણી પ્રકાર (સામાન્ય / પેટા ચૂંટણી જે હોય તે દર્શાવવું)
૧	૨	૩	૪	૫	૬	૭
૧	ચોર્યાસી	કવાસ ગ્રુપ	૯	સામાન્ય સ્ત્રી	—	પેટા ચૂંટણી

(૩) આ જાહેરનામાંની ગુજરાત પંચાયત ચૂંટણી નિયમો ૧૯૯૪ ના નિયમ ૯ (૧) અન્વયે સરકારી રાજ્ય પત્રમાં પ્રસિધ્ધી કરવામાં આવે છે.

એમ. કે. દાસ
કલેકટર સુરત જીલ્લો
અને રાજ્ય ચુંટણી પંચના અધિકારી

ગુજરાત પંચાયત ચૂંટણી નિયમો ૧૯૯૪ ના નિયમ –૯ (૨) અન્વયે ચૂંટણીનું જાહેરનામું
જીલ્લા કલેકટર કચેરી, ચૂંટણી શાખા,
સુરત જીલ્લો
તા.૧ / ૪/ ૨૦૦૩
ક્રમાંક : ગમપ / ચટણ/સામાન્ય/પેટા ચૂંટણી / ઉચ્છલ / ૨૦૦૩

જાહેરનામું

સુરત જીલ્લાના ઉચ્છલ તાલુકાની ગ્રામ પંચાયતોના અનુસુચિ મુજબના વોર્ડની બેઠકોની / સરપંચની બેઠકોની ચૂંટણી.

(૧) ગુજરાત પંચાયત અધિનિયમ ૧૯૯૩ ની કલમ ૧૬ ની પેટા કલમ (૧) મુજબ સુરત જીલ્લાની ઉચ્છલ તાલુકાની ગ્રામ પંચાયતોના વોર્ડની રચના તથા બેઠકોની ફાળવણી રાજ્ય ચૂંટણી પંચના અધિકારી તરીકે કરેલ છે.

(૨) ગુજરાત પંચાયત ચૂંટણી નિયમો ૧૯૯૪ના નિયમ ૯ ના પેટા નિયમ–૨ થી પ્રાપ્ત થયેલ સત્તાની રૂઈએ રાજ્ય ચૂંટણી પંચના અધિકારી તરીકે કલેકટર સુરત જીલ્લાની નીચેની અનુસુચિના કોલમ નં. ૨ માં જણાવેલ તાલુકાની સામે કોલમ નં. ૩ માં જણાવેલ ગ્રામ પંચાયતોના કોલમ નં. ૪ માં જણાવેલ વોર્ડની કોલમ નં. ૫ માં જણાવેલ બેઠકો ભરવા માટે સભ્યોની તથા કોલમ નં. ૬ માં જણાવેલ પ્રકારવાળી સરપંચની બેઠકો ભરવા માટે સરપંચની ચૂંટણી યોજવાનો તબક્કાવાર કાર્યક્રમ નીચે જણાવ્યા મુજબ નક્કી કરે છે.

INDEX

		તારીખ	સમય	સ્થળ
(ક)	ઉમેદવારી પત્ર રજુ કરવાની / ભરવાની છેલ્લી તારીખ.	૦૮-૪-૨૦૦૩	૧૧-૦૦ કલાક થી ૧૫-૦૦ કલાક સુધી.	ચૂંટણી અધિકારી/મદદનીશ ચૂંટણી અધિકારીની કચેરી ખાતે.
(ખ)	ઉમેદવારી પત્રોની ચકાસણી ની તારીખ.	૦૯-૪-૨૦૦૩	૧૧-૦૦ કલાક થી ચકાસણી પુરી થાય ત્યાં સુધી.	ચૂંટણી અધિકારી ની કચેરી ખાતે.
(ગ)	ઉમેદવારી પત્રો પાછા ખેંચી લેવાની છેલ્લી તારીખ.	૧૧-૪-૨૦૦૩	૧૫-૦૦ કલાક સુધી.	ચૂંટણી અધિકારી/મદદનીશ ચૂંટણી અધિકારીની કચેરી ખાતે.
(ઘ)	આવશ્યક હોયતો મતદાનની તારીખ.	૨૭-૪-૨૦૦૩	—	—
(ચ)	મતદાન નો સમય.	—	સવારના ૮-૦૦ કલાક થી ૧૭-૦૦ કલાક સુધી.	—
(છ)	મતદાન સ્થળ.	—	—	જીલ્લા ચૂંટણી અધિકારી એ જાહેર કરેલ મતદાન મથક ઉપર.
(જ)	મતગણતરી માટેની તારીખ.	૨૯-૪-૨૦૦૩	સવારના ૯-૦૦ કલાક થી ગણતરી પુરી થાય ત્યાં સુધી.	ચૂંટણી અધિકારી જાહેર કરે તે સ્થળ.
(ઝ)	ચૂંટણી પ્રક્રિયા પુરી થવા માટેની તારીખ.	૦૫-૫-૨૦૦૩	—	—

INDEX

અનુસુચિ

ઉચ્છલ તાલુકાની ગ્રામ પંચાયતોની ચૂંટણી યોજાવાની છે તેની યાદી.

અ.નં.	તાલુકાનું નામ	ગ્રામ પંચાયતોનું નામ	વોર્ડ નંબર / ક્રમાંક	વોર્ડની બેઠકનો પ્રકાર	સરપંચની બેઠકનો પ્રકાર	ચૂંટણી પ્રકાર (સામાન્ય / પેટા ચૂંટણી જે હોય તે દર્શાવવું)
૧	૨	૩	૪	૫	૬	૭
૧	ઉચ્છલ	કરોડ	-	–	અ.આ.જા.સા.	સામાન્ય ચૂંટણી
			૧	અ.આ.જા.સા.	–	સામાન્ય ચૂંટણી
			૨	અ.આ.જા.સા.	–	સામાન્ય ચૂંટણી
			૩	અ.આ.જા.સ્ત્રી	–	સામાન્ય ચૂંટણી
			૪	અ.આ.જા.સા.	–	સામાન્ય ચૂંટણી
			૫	અ.આ.જા.સા.	–	સામાન્ય ચૂંટણી
			૬	અ.આ.જા.સા.	–	સામાન્ય ચૂંટણી
			૭	અ.આ.જા.સ્ત્રી	–	સામાન્ય ચૂંટણી
		ફુલઉમરાણ	-	–	અ.આ.જા.સા.	સામાન્ય ચૂંટણી
			૧	અ.આ.જા.સા.	–	સામાન્ય ચૂંટણી
			૨	અ.આ.જા.સા.	–	સામાન્ય ચૂંટણી
			૩	અ.આ.જા.સ્ત્રી.	–	સામાન્ય ચૂંટણી
			૪	અ.આ.જા.સ્ત્રી.	–	સામાન્ય ચૂંટણી
			૫	અ.આ.જા.સા.	–	સામાન્ય ચૂંટણી
			૬	અ.આ.જા.સા.	–	સામાન્ય ચૂંટણી
			૭	અ.આ.જા.સા.	–	સામાન્ય ચૂંટણી
		સેવટી	-	–	અ.આ.જા.સા.	સામાન્ય ચૂંટણી
			૧	અ.આ.જા.સા.	–	સામાન્ય ચૂંટણી
			૨	અ.આ.જા.સા.	–	સામાન્ય ચૂંટણી
			૩	અ.આ.જા.સા.	–	સામાન્ય ચૂંટણી
			૪	અ.આ.જા.સા.	–	સામાન્ય ચૂંટણી
			૫	અ.આ.જા.સા.	–	સામાન્ય ચૂંટણી
			૬	અ.આ.જા.સ્ત્રી.	–	સામાન્ય ચૂંટણી
			૭	અ.આ.જા.સ્ત્રી.	–	સામાન્ય ચૂંટણી
			૮	અ.આ.જા.સા.	–	સામાન્ય ચૂંટણી
			૯	અ.આ.જા.સ્ત્રી.	–	સામાન્ય ચૂંટણી

(૩) આ જાહેરનામાની ગુજરાત પંચાયત ચૂંટણી નિયમો ૧૯૯૪ ના નિયમ ૯ (૧) અન્વયે સરકારી રાજય પત્રમાં પ્રસિધ્ધી કરવામાં આવે છે.

એમ. કે. દાસ
કલેકટર સુરત જીલ્લો
અને રાજય ચુંટણી પંચના અધિકારી

INDEX

ગુજરાત પંચાયત અધિનિયમ ૧૯૯૩ ની કલમ ૧૫ ની પેટા કલમ (૧) અન્વયે ચૂંટણીનું જાહેરનામું

જીલ્લા કલેક્ટર કચેરી,
સુરત જીલ્લો
તા.૧ –૪– ૨૦૦૩
ક્રમાંક : ગમપ / ચટણ / સામાન્ય / પેટા ચૂંટણી / ઉચ્છલ / ૨૦૦૩

જાહેરનામું

સુરત જીલ્લાની ઉચ્છલ તાલુકાની ગ્રામ પંચાયતની વોર્ડની બેઠકની / સરપંચની બેઠકની પેટા ચૂંટણી

(૧) ગુજરાત પંચાયત અધિનિયમ ૧૯૯૩ ની કલમ –૧૬ ની પેટા કલમ –(૧) મુજબ સુરત જીલ્લાની ઉચ્છલ તાલુકાની ગ્રામ પંચાયતોના વોર્ડની રચના તથા બેઠકોની ફાળવણી રાજય ચૂંટણી પંચના અધિકારી તરીકે કરેલ છે.

(૨) ગુજરાત પંચાયત અધિનિયમ ૧૯૯૩ ની કલમ –૧૫ની પેટા કલમ (૧) થી પ્રાપ્ત થયેલ સત્તાની રૂએ રાજય ચૂંટણી પંચના અધિકારી તરીકે કલેક્ટર સુરત જીલ્લાની નીચેની અનુસુચીના કોલમ નં. ૨ માં જણાવેલ તાલુકાની સામે કોલમ નં. ૩માં જણાવેલ ગ્રામ પંચાયતોની કોલમ નં. ૪,૫ માં જણાવેલ વોર્ડની બેઠકની તથા કોલમ નં. ૬ માં જણાવેલ સરપંચની બેઠકની સામાન્ય / પેટા ચૂંટણી તા.૨૭/૪/૨૦૦૩ ના રોજ યોજવાનું જાહેર કરે છે.

અનુસુચિ

ઉચ્છલ તાલુકાની ગ્રામ પંચાયતોની ચૂંટણી યોજાવાની છે તેની યાદી.

અ.નં.	તાલુકાનું નામ	ગ્રામ પંચાયતોનું નામ	વોર્ડ નંબર / ક્રમાંક	વોર્ડની બેઠકનો પ્રકાર	સરપંચની બેઠકનો પ્રકાર	ચૂંટણી પ્રકાર (સામાન્ય / પેટા ચૂંટણી જે હોય તે દર્શાવવું)
૧	૨	૩	૪	૫	૬	૭
૧	ઉચ્છલ	કરોડ	-	—	અ.આ.જા.સા.	સામાન્ય ચૂંટણી
			૧	અ.આ.જા.સા.	—	સામાન્ય ચૂંટણી
			૨	અ.આ.જા.સા.	—	સામાન્ય ચૂંટણી
			૩	અ.આ.જા.સ્ત્રી	—	સામાન્ય ચૂંટણી
			૪	અ.આ.જા.સા.	—	સામાન્ય ચૂંટણી
			૫	અ.આ.જા.સા.	—	સામાન્ય ચૂંટણી
			૬	અ.આ.જા.સા.	—	સામાન્ય ચૂંટણી
			૭	અ.આ.જા.સ્ત્રી	—	સામાન્ય ચૂંટણી

INDEX

		ફુલઉમરાણ	-	—	અ.આ.જા.સા.	સામાન્ય ચૂંટણી
			૧	અ.આ.જા.સા.	—	સામાન્ય ચૂંટણી
			૨	અ.આ.જા.સા.	—	સામાન્ય ચૂંટણી
			૩	અ.આ.જા.સ્ત્રી.	—	સામાન્ય ચૂંટણી
			૪	અ.આ.જા.સ્ત્રી.	—	સામાન્ય ચૂંટણી
			૫	અ.આ.જા.સા.	—	સામાન્ય ચૂંટણી
			૬	અ.આ.જા.સા.	—	સામાન્ય ચૂંટણી
			૭	અ.આ.જા.સા.	—	સામાન્ય ચૂંટણી
		સેવટી	-	—	અ.આ.જા.સા.	સામાન્ય ચૂંટણી
			૧	અ.આ.જા.સા.	—	સામાન્ય ચૂંટણી
			૨	અ.આ.જા.સા.	—	સામાન્ય ચૂંટણી
			૩	અ.આ.જા.સા.	—	સામાન્ય ચૂંટણી
			૪	અ.આ.જા.સા.	—	સામાન્ય ચૂંટણી
			૫	અ.આ.જા.સા.	—	સામાન્ય ચૂંટણી
			૬	અ.આ.જા.સ્ત્રી.	—	સામાન્ય ચૂંટણી
			૭	અ.આ.જા.સ્ત્રી.	—	સામાન્ય ચૂંટણી
			૮	અ.આ.જા.સા.	—	સામાન્ય ચૂંટણી
			૯	અ.આ.જા.સ્ત્રી.	—	સામાન્ય ચૂંટણી

(૩) આ જાહેરનામાની ગુજરાત પંચાયત ચૂંટણી નિયમો ૧૯૯૪ ના નિયમ ૯ (૧) અન્વયે સરકારી રાજય પત્રમાં પ્રસિધ્ધી કરવામાં આવે છે.

એમ. કે. દાસ
કલેકટર સુરત જીલ્લો
અને રાજય ચુંટણી પંચના અધિકારી

સરકારી મધ્યસ્થ મુદ્રણાલય, ગાંધીનગર.

INDEX

Extra No. 226

REGISTERED No. G/GNR/2

©

सत्यमेव जयते

The Gujarat Government Gazette

EXTRA ORDINARY

PUBLISHED BY AUTHORITY

Vol. XLIV] TUESDAY, APRIL 1, 2003/CAITRA 11, 1925

Separate paging is given to this Part in order that it may be filed as a Separate Compilation.

PART IV-C

StatutoryRules and Orders (Other than those published in Part I, I-A and I-L) madeby Statutary Authorities other than the Government of Gujarat including those made by the Government of India, the High Court, the Director of Municipallities, the Commissioner of Police, the Director of Prohibition and excise, the District Magistrates and the Election Commission, Election Tribunals, Returning Officers and other authorities, under the Election Commission.

ગુજરાત પંચાયત અધિનિયમ ૧૯૯૩ની કલમ ૧૫ની પેટા કલમ (૧) અન્વયે ચૂંટણીનું જાહેરનામું

જિલ્લા કલેકટર કચેરી,
ચૂંટણી શાખા,
વલસાડ જિલ્લા
તા.૦૧ /૦૪/૨૦૦૩

ક્રમાંક : એસીબી/ગ્રામ પંચાયત ચૂંટણી/૨૦૦૩

વલસાડ જિલ્લાની ઉમરગામ તાલુકાની ગ્રામ પંચાયતોના વોર્ડની બેઠકોની સરપંચની બેઠકોની ચૂંટણી.

(૧) ગુજરાત પંચાયત અધિનિયમ ૧૯૯૩ની કલમ-૧૬ ની પેટા કલમ (૧) મુજબ વલસાડ જિલ્લાની ઉમરગામ તાલુકાની ગ્રામ પંચાયતોના વોર્ડની રચના તથા બેઠકોની ફાળવણી રાજ્ય ચૂંટણી પંચના અધિકારી તરીકે કરેલ છે.

(૨) ગુજરાત પંચાયત અધિનિયમ-૧૯૯૩ની કલમ-૧૫ની પેટા કલમ (૧) થી પ્રાપ્ત થયેલ સત્તાની રૂએ રાજ્ય ચૂંટણી પંચના અધિકારી તરીકે કલેકટર વલસાડ જિલ્લાની નીચેની અનુસુચીના કોલમ નં.૨ માં જણાવેલ તાલુકાની સામે કોલમ નં. ૩માં જણાવેલ ગ્રામ પંચાયતોના કોલમ નં. ૪, ૫ માં જણાવેલ વોર્ડની બેઠકોની તથા કોલમ નં. ૬ માં જણાવેલ સરપંચની બેઠકોની પેટા ચૂંટણી તા.૨૭/૦૪/૨૦૦૩નાં રોજ યોજવાનું જાહેર કરે છે.

(૩) આ જાહેરનામાની ગુજરાત પંચાયત ચૂંટણી નિયમો ૧૯૯૪ના નિયમ ૯ (૧) અન્વયે સરકારી રાજયપત્રમાં પ્રસિધ્ધિ કરવામાં આવે છે.

અનુસુચી						
ઊમરગામ તાલુકાની ગ્રામ પંચાયતોની ચુંટણી યોજવાની છે તેની યાદી						
અ.નં.	તાલુકાનું નામ	ગ્રામ પંચાયતનું નામ	વોર્ડ નંબર/ક્રમાંક	વોર્ડની બેઠકનો પ્રકાર	સરપંચની બેઠકનો પ્રકાર	ચૂંટણીનો પ્રકાર (સામાન્ય/પેટા ચૂંટણી જે હોય તે દર્શાવવું.)
૧	૨	૩	૪	૫	૬	૭
૧	ઊમરગામ	મમકવાડા	૧	અ.આ.જા.(સામાન્ય)	-	પેટા ચૂંટણી
૨	ઊમરગામ	પાલી	૨	સા.શૈ.પ.(સામાન્ય)	-	પેટા ચૂંટણી

(એલ. ચુંઔગો)
કલેકટર વલસાડ અને
રાજય ચૂંટણી પંચના અધિકારી

ગુજરાત પંચાયત ચૂંટણી નિયમો - ૧૯૯૪ ના નિયમ - ૯ (૨) અન્વયે ચૂંટણીનું જાહેરનામું.

જિલ્લા કલેકટર કચેરી,
ચૂંટણી શાખા ,
જિલ્લો વલસાડ

ક્રમાંક : એસીબી / ચટણ/ ગ્રા. પં./જાહેરનામું/૯/(૨)/ઊમરગામ /૨૦૦૩ તા. ૦૧/૦૪/૨૦૦૩

જાહેરનામું

વલસાડ જિલ્લાના ઊમરગામ તાલુકા ની ગ્રામ પંચાયતોના વોર્ડોની બેઠકોની / સરપંચની બેઠકોની ચૂંટણી.

(૧) ગુજરાત પંચાયત અધિનિયમ-૧૯૯૩ ની કલમ-૧૬ની પેટા કલમ-(૧)મુજબ વલસાડ જિલ્લાની ઊમરગામ તાલુકાની ગ્રામ પંચાયતોના વોર્ડની રચના તથા બેઠકોની ફાળવણી રાજય ચૂંટણી પંચના અધિકારી તરીકે કરેલ છે.

(૨) ગુજરાત પંચાયત ચૂંટણી નિયમો-૧૯૯૪ના નિયમ-૯ના પેટા નિયમ-૨ થી પ્રાપ્ત થયેલ સત્તાની રુએ રાજય ચૂંટણી પંચના અધિકારી તરીકે કલેકટર વલસાડ ,ગુજરાત રાજયની વલસાડ જિલ્લાના સામેલ અનુસૂચિના કોલમ નં.-૨ માં જણાવેલ તાલુકાની સામે કોલમ નં.-૩માં જણાવેલ ગ્રામ પંચાયતોના કોલમ નં.૪માં જણાવેલ વોર્ડની કોલમ નં.૫માં જણાવેલ બેઠકો ભરવા માટે સભ્યોની તથા કોલમ નં. ૬માં જણાવેલ પ્રકારવાળી સરપંચની બેઠકો ભરવા માટે સરપંચની ચૂંટણી યોજવાનો તબકકાવાર કાર્યક્રમ નીચે જણાવ્યા મુજબ નકકી કરે છે.

INDEX

અ. નં.	વિગત	તારીખ	સમય	સ્થળ
૧	ઉમેદવારી પત્રો રજુ કરવાની / ભરવાની છેલ્લી તારીખ	૦૮/૦૪/૨૦૦૩	૧૧-૦૦ કલાકથી ૧૫-૦૦ કલાક સુધી	ચૂંટણી અધિકારી / મદદનીશ ચૂંટણી અધિકારીની કચેરી ખાતે
૨	ઉમેદવારી પત્રોની ચકાસણીની તારીખ	૦૯/૦૪/૨૦૦૩	૧૧-૦૦કલાકથી ચકાસણી પુરી થાય ત્યાં સુધી	ચૂંટણી અધિકારીની કચેરી ખાતે
૩	ઉમેદવારીપત્રો પાછા ખેંચી લેવાની છેલ્લી તારીખ	૧૧/૦૪/૨૦૦૩	૧૫-૦૦ કલાક સુધી	ચૂંટણી અધિકારી / મદદનીશ ચૂંટણી અધિકારીની કચેરી ખાતે
૪	આવશ્યક હોય તો મતદાન તારીખ	૨૭/૦૪/૨૦૦૩	=	=
૫	મતદાનનો સમય	,,	સવારે ૮-૦૦ થી સાંજના ૫-૦૦ વાગ્યા સુધી	=
૬	મતદાનનું સ્થળ	,,	,,	જિલ્લા ચૂંટણી અધિકારીએ જાહેર કરેલ મતદાનમથક ઉપર
૭	મતગણતરી માટેની તારીખ અને સમય	૨૯/૦૪/૨૦૦૩	સવારના ૯-૦૦ કલાકથી ગણતરી પૂરી થાય ત્યાં સુધી	ચૂંટણી અધિકારી જાહેર કરે તે સ્થળે
૮	ચૂંટણીની પ્રક્રિયા પુરી થવાની તારીખ	૦૫/૦૫/૨૦૦૩	,,	,,

અનુસુચિ

ઊમરગામ તાલુકાની ગ્રામ પંચાયતોની ચુંટણી યોજવાની છે તેની યાદી

અ.નં.	તાલુકાનું નામ	ગ્રામ પંચાયતનું નામ	વોર્ડ નંબર/ ક્રમાંક	વોર્ડની બેઠકનો પ્રકાર	સરપંચની બેઠકનો પ્રકાર	ચૂંટણીનો પ્રકાર (સામાન્ય/પેટા ચૂંટણી જે હોય તે દર્શાવવું.)
૧	૨	૩	૪	૫	૬	૭
૧	ઊમરગામ	મમકવાડા	૧	અ.આ.જા.(સામાન્ય)	-	પેટા ચૂંટણી
૨	ઊમરગામ	પાલી	૨	સા.શૈ.પ.(સામાન્ય)	-	પેટા ચૂંટણી

(એલ. ચુંઔંગો)
કલેકટર વલસાડ અને
રાજ્ય ચૂંટણી પંચના અધિકારી

INDEX

ગુજરાત પંચાયત ચૂંટણી નિયમો - ૧૯૯૪ ના નિયમ - ૯ (૨) અન્વયે ચૂંટણીનું જાહેરનામું.

જિલ્લા કલેકટર કચેરી,
ચૂંટણી શાખા ,
જિલ્લો વલસાડ

ક્રમાંક : એસીબી / ચટણ/ ગ્રા.પં./જાહેરનામુ/૯/(૨)/પારડી /૨૦૦૩ તા. ૦૧/૦૪/૨૦૦૩

:: જાહેરનામું ::

વલસાડ જિલ્લાના પારડી તાલુકા ની ગ્રામ પંચાયતોના-વોર્ડોની બેઠકોની / સરપંચની બેઠકોની ચૂંટણી.

(૧) ગુજરાત પંચાયત અધિનિયમ-૧૯૯૩ ની કલમ-૧૬ની પેટા કલમ-(૧)મુજબ વલસાડ જિલ્લાની પારડી તાલુકાની ગ્રામ પંચાયતોના વોર્ડની રચના તથા બેઠકોની ફાળવણી રાજ્ય ચૂંટણી પંચના અધિકારી તરીકે કરેલ છે.

(૨) ગુજરાત પંચાયત ચૂંટણી નિયમો-૧૯૯૪ના નિયમ-૯ના પેટા નિયમ-૨ થી પ્રાપ્ત થયેલ સત્તાની રુએ રાજ્ય ચૂંટણી પંચના અધિકારી તરીકે કલેકટર વલસાડ ,ગુજરાત રાજ્યની વલસાડ જિલ્લાના સામેલ અનુસૂચિના કોલમ નં.-૨ માં જણાવેલ તાલુકાની સામે કોલમ નં.-૩માં જણાવેલ ગ્રામ પંચાયતોના કોલમ નં.૪માં જણાવેલ વોર્ડની કોલમ નં.૫માં જણાવેલ બેઠકો ભરવા માટે સભ્યોની તથા કોલમ નં. ૬માં જણાવેલ પ્રકારવાળી સરપંચની બેઠકો ભરવા માટે સરપંચની ચૂંટણી યોજવાનો તબક્કાવાર કાર્યક્રમ નીચે જણાવ્યા મુજબ નક્કી કરે છે.

અ. નં.	વિગત	તારીખ	સમય	સ્થળ
૧	ઉમેદવારી પત્રો રજુ કરવાની / ભરવાની છેલ્લી તારીખ	૦૮/૦૪/૨૦૦૩	૧૧-૦૦ કલાક થી ૧૫-૦૦ કલાક સુધી	ચૂંટણી અધિકારી / મદદનીશ ચૂંટણી અધિકારીની કચેરી ખાતે
૨	ઉમેદવારી પત્રોની ચકાસણીની તારીખ	૦૯/૦૪/૨૦૦૩	૧૧-૦૦કલાકથી ચકાસણી પુરી થાય ત્યાં સુધી	ચૂંટણી અધિકારીની કચેરી ખાતે
૩	ઉમેદવારીપત્રો પાછા ખેંચી લેવાની છેલ્લી તારીખ	૧૧/૦૪/૨૦૦૩	૧૫-૦૦ કલાક સુધી	ચૂંટણી અધિકારી / મદદનીશ ચૂંટણી અધિકારીની કચેરી ખાતે
૪	આવશ્યક હોય તો મતદાન તારીખ	૨૭/૦૪/૨૦૦૩	=	=
૫	મતદાનનો સમય	,,	સવારે ૮-૦૦ થી સાંજના ૫-૦૦ વાગ્યા સુધી	=
૬	મતદાનનું સ્થળ	,,	,,	જિલ્લા ચૂંટણી અધિકારીએ જાહેર કરેલ મતદાનમથક ઉપર
૭	મતગણતરી માટેની તારીખ અને સમય	૨૯/૦૪/૨૦૦૩	સવારના ૯-૦૦ કલાકથી ગણતરી પૂરી થાય ત્યાં સુધી	ચૂંટણી અધિકારી જાહેર કરે તે સ્થળે
૮	ચૂંટણીની પ્રક્રિયા પુરી થવાની તારીખ	૦૫/૦૫/૨૦૦૩	,,	,,

INDEX

અનુસુચી

પારડી તાલુકાની ગ્રામ પંચાયતોની ચુંટણી યોજવાની છે તેની યાદી

અ.નં.	તાલુકાનું નામ	ગ્રામ પંચાયતનું નામ	વોર્ડ નંબર/ ક્રમાંક	વોર્ડની બેઠકનો પ્રકાર	સરપંચની બેઠકનો પ્રકાર	ચૂંટણીનો પ્રકાર (સામાન્ય/પેટા ચૂંટણી જે હોય તે દર્શાવવું.)
૧	૨	૩	૪	૫	૬	૭
૧	પારડી	સુખેશ	૨	અ.આ.જા.(સ્ત્રી)	–	પેટા ચુંટણી
૨	પારડી	સરોધી	૧	સા.શૈ.પ. (સામાન્ય)	–	પેટા ચુંટણી
૩	પારડી	કોલક	૮	બીનઅનામત (સામાન્ય)	–	પેટા ચુંટણી

(એલ. ચુંઔંગો)
કલેકટર વલસાડ અને
રાજય ચૂંટણી પંચના અધિકારી

ગુજરાત પંચાયત અધિનિયમ ૧૯૯૩ની કલમ ૧૫ની પેટા કલમ (૧) અન્વયે ચૂંટણીનું જાહેરનામું
જિલ્લા કલેકટર કચેરી,
ચૂંટણી શાખા, વલસાડ જિલ્લા

ક્રમાંક : એસીબી/ગ્રામ પંચાયત ચૂંટણી/૨૦૦૩ તા.૦૧/૦૪/૨૦૦૩

વલસાડ જિલ્લાની પારડી તાલુકાની ગ્રામ પંચાયતોના વોર્ડની બેઠકોની સરપંચની બેઠકોની ચૂંટણી.

(૧) ગુજરાત પંચાયત અધિનિયમ ૧૯૯૩ની કલમ-૧૬ ની પેટા કલમ (૧) મુજબ વલસાડ જિલ્લાની પારડી તાલુકાની ગ્રામ પંચાયતોના વોર્ડની રચના તથા બેઠકોની ફાળવણી રાજય ચૂંટણી પંચના અધિકારી તરીકે કરેલ છે.

(૨) ગુજરાત પંચાયત અધિનિયમ-૧૯૯૩ની કલમ-૧૫ની પેટા કલમ (૧) થી પ્રાપ્ત થયેલ સત્તાની રૂએ રાજય ચૂંટણી પંચના અધિકારી તરીકે કલેકટર વલસાડ જિલ્લાની નીચેની અનુસુચીના કોલમ નં.૨ માં જણાવેલ તાલુકાની સામે કોલમ નં. ૩માં જણાવેલ ગ્રામ પંચાયતોના કોલમ નં. ૪, ૫ માં જણાવેલ વોર્ડની બેઠકોની તથા કોલમ નં. ૬ માં જણાવેલ સરપંચની બેઠકોની પેટા ચૂંટણી તા.૨૭/૦૪/૨૦૦૩નાં રોજ યોજવાનું જાહેર કરે છે.

INDEX

(૩) આ જાહેરનામાની ગુજરાત પંચાયત ચૂંટણી નિયમો ૧૯૯૪ના નિયમ ૯ (૧) અન્વયે સરકારી રાજયપત્રમાં પ્રસિધ્ધિ કરવામાં આવે છે.

અનુસુચી						
પારડી તાલુકાની ગ્રામ પંચાયતોની ચુંટણી યોજવાની છે તેની યાદી						
અ.નં.	તાલુકાનું નામ	ગ્રામ પંચાયતનું નામ	વોર્ડ નંબર/ ક્રમાંક	વોર્ડની બેઠકનો પ્રકાર	સરપંચની બેઠકનો પ્રકાર	ચૂંટણીનો પ્રકાર (સામાન્ય/પેટા ચૂંટણી જે હોય તે દર્શાવવું.)
૧	૨	૩	૪	૫	૬	૭
૧	પારડી	સુખેશ	૨	અ.આ.જા.(સ્ત્રી)	–	પેટા ચુંટણી
૨	પારડી	સરોધી	૧	સા.શૈ.પ. (સામાન્ય)	–	પેટા ચુંટણી
૩	પારડી	કોલક	૮	બીનઅનામત (સામાન્ય)	–	પેટા ચુંટણી

(એલ. ચુંઔગો)
કલેકટર વલસાડ અને
રાજય ચૂંટણી પંચના અધિકારી

સરકારી મધ્યસ્થ મુદ્રણાલય, ગાંધીનગર.

INDEX

Extra No. 227

REGISTERED No. G/GNR/2

©

सत्यमेव जयते

The Gujarat Government Gazette

EXTRA ORDINARY

PUBLISHED BY AUTHORITY

Vol. XLIV] TUESDAY, APRIL 1, 2003/CAITRA 11, 1925

Separate paging is given to this Part in order that it may be filed as a Separate Compilation.

PART IV-C

StatutoryRules and Orders (Other than those published in Part I, I-A and I-L) madeby Statutary Authorities other than the Government of Gujarat including those made by the Government of India, the High Court, the Director of Municipallities, the Commissioner of Police, the Director of Prohibition and excise, the District Magistrates and the Election Commission, Election Tribunals, Returning Officers and other authorities, under the Election Commission.

ગુજરાત પંચાયત ચૂંટણી નિયમો–૧૯૯૪ ના નિયમ–૯(૨) અન્વયે ચૂંટણીનું જાહેરનામું

જિલ્લા કલેકટર કચેરી,
ચૂંટણી શાખા,
ગાંધીનગર જિલ્લો.
તા.૧/૪/૨૦૦૩

ક્રમાંક:સીબી/ચૂંટણી/ગ્રા.પં./ગાંધીનગર/૨૦૦૩

<u>જાહેરનામું</u>

ગાંધીનગર જિલ્લાની ગાંધીનગર તાલુકાની ગ્રામ પંચાયતોના આ સાથે સામેલ યાદીમાં જણાવેલ બેઠકની / સરપંચની બેઠકની ચૂંટણી

(૧) ગુજરાત પંચાયત અધિનિયમ–૧૯૯૩ ની કલમ–૧૬ ની પેટા કલમ(૧) મુજબ ગાંધીનગર જિલ્લાની ગાંધીનગર તાલુકાની ગ્રામ પંચાયતોના વોર્ડની રચના તથા બેઠકોની ફાળવણી રાજ્ય ચૂંટણી પંચના અધિકારી તરીકે કરેલ છે.

(૨) ગુજરાત પંચાયત ચૂંટણી નિયમો-૧૯૯૪ ના નિયમ-૯ ના પેટા નિયમ-૨ થી પ્રાપ્ત થયેલ સત્તાની રૂએ રાજય ચૂંટણી પંચના અધિકારી તરીકે કલેક્ટર ગાંધીનગર, ગાંધીનગર જિલ્લાની આ સાથે સામેલ અનુસુચિના કોલમ નં.૨ માં જણાવેલ તાલુકાની તથા કોલમ નં.૩ માં જણાવેલ ગ્રામ પંચાયતોના કોલમ નં.૪ માં જણાવેલ વોર્ડની કોલમ નં.૫ માં જણાવેલ બેઠકો ભરવા માટે સભ્યોની તથા કોલમ નં.૬ માં જણાવેલ પ્રકારવાળી સરપંચની બેઠકો ભરવા માટે સરપંચની ચૂંટણી યોજવાનો તબકકાવાર કાર્યક્રમ નીચે જણાવ્યા મુજબ નકકી કરે છે.

		તારીખ	સમય	સ્થળ
(ક)	ઉમેદવારી પત્ર રજૂ કરવાની છેલ્લી તારીખ	૦૮/૦૪/૨૦૦૩	૧૧.૦૦ કલાકથી ૧૫.૦૦ કલાક સુધી	ચૂંટણી અધિકારી/ મદદનીશ ચૂંટણી અધિકારીની કચેરી ખાતે
(ખ)	ઉમેદવારી પત્રોની ચકાસણી	૦૯/૦૪/૨૦૦૩	૧૧.૦૦ કલાકથી ચકાસણી પુરી થાય ત્યાં સુધી	ચૂંટણી અધિકારીની કચેરી ખાતે
(ગ)	ઉમેદવારી પત્રો પાછા ખેંચી લેવાની છેલ્લી તારીખ	૧૧/૦૪/૨૦૦૩	૧૫.૦૦ કલાક સુધી	ચૂંટણી અધિકારી/ મદદનીશ ચૂંટણી અધિકારીની કચેરી ખાતે
(ઘ)	આવશ્યક હોય તો મતદાનની તારીખ/સમય/ સ્થળ	૨૭/૦૪/૨૦૦૩	સવારના ૮.૦૦ થી સાંજના ૫.૦૦ વાગ્યા સુધી	જિલ્લા ચૂંટણી અધિકારીએ જાહેર કરેલ મતદાન મથક ઉપર
(ચ)	મતગણતરીની તારીખ અને સમય	૨૯/૦૪/૨૦૦૩	સવારના ૯.૦૦ વાગ્યાથી મત ગણતરી પુરી થાય ત્યાં સુધી	
(છ)	ચૂંટણી પ્રક્રિયા પુરી થવાની તારીખ	૦૫/૦૫/૨૦૦૩		

(સહી/-) અવાચ્ય,
કલેકટર ગાંધીનગર
અને
રાજય ચૂંટણી પંચના અધિકારી

અનુસુચિ

ગાંધીનગર તાલુકાની ગ્રામ પંચાયતની ચૂંટણી યોજવાની છે તેની યાદી

અ.નં.	તાલુકાનું નામ	ગ્રામ પંચાયતનું નામ	વોર્ડ / નંબર/ક્રમાંક	વોર્ડની બેઠકનો પ્રકાર	સરપંચની બેઠકનો પ્રકાર	ચૂંટણીનો પ્રકાર (સામાન્ય/પેટા ચૂંટણી જે હોય તે દર્શાવવું)
૧.	૨.	૩.	૪.	૫.	૬.	૭.
૧.	ગાંધીનગર	ભૂંડીયા	૪	સામાન્ય (સ્ત્રી)	--	પેટા
૨.	ગાંધીનગર	કુડાસણ	૬	સામાન્ય	--	પેટા

(સહી/-) અવાચ્ય,
કલેકટર ગાંધીનગર
અને
રાજય ચૂંટણી પંચના અધિકારી

INDEX

ગુજરાત પંચાયત અધિનિયમ–૧૯૯૩ ની કલમ–૧૫ ની પેટા કલમ–(૧) અન્વયે ચૂંટણીનું જાહેરનામું

જિલ્લા કલેકટર કચેરી,
ચૂંટણી શાખા,
ગાંધીનગર જિલ્લો.
તા.૧/૪/૨૦૦૩

ક્રમાંક:સીબી/ચૂંટણી/ગ્રા.પં./ગાંધીનગર/૨૦૦૩

જાહેરનામું

(૧) ગાંધીનગર જિલ્લાની ગાંધીનગર તાલુકાની ગ્રામ પંચાયતોના વોર્ડની બેઠકની / સરપંચની બેઠકની ચૂંટણી ગુજરાત પંચાયત અધિનિયમ–૧૯૯૩ ની કલમ–૧૬ ની પેટા કલમ(૧) મુજબ ગાંધીનગર જિલ્લાની ગાંધીનગર તાલુકાની ગ્રામ પંચાયતોના વોર્ડની રચના તથા બેઠકોની ફાળવણી રાજ્ય ચૂંટણી પંચના અધિકારી તરીકે કરેલ છે.

(૨) ગુજરાત પંચાયત ચૂંટણી નિયમો–૧૯૯૩ ની કલમ–૧૫ ની પેટા કલમ(૧) થી પ્રાપ્ત થયેલ સત્તાની રૂએ રાજ્ય ચૂંટણી પંચના અધિકારી તરીકે કલેકટર ગાંધીનગર, ગાંધીનગર જિલ્લાની નીચે પ્રમાણેની અનુસુચિના કોલમ નં.૨ માં જણાવેલ તાલુકાની સામે કોલમ નં.૩ માં જણાવેલ ગ્રામ પંચાયતોના કોલમ નં.૪,૫ માં જણાવેલ વોર્ડની બેઠકનો તથા કોલમ નં.૬ માં જણાવેલ સરપંચની બેઠકની સામાન્ય / પેટા ચૂંટણી તા.૨૭.૦૪.૨૦૦૩ ના રોજ યોજવાનું જાહેર કરૂ છું.

અનુસુચિ

ગાંધીનગર તાલુકાની ગ્રામ પંચાયતની ચૂંટણી યોજવાની છે તેની યાદી

અ.નં.	તાલુકાનું નામ	ગ્રામ પંચાયતનું નામ	વોર્ડ / નંબર/ક્રમાંક	વોર્ડની બેઠકનો પ્રકાર	સરપંચની બેઠકનો પ્રકાર	ચૂંટણીનો પ્રકાર (સામાન્ય/પેટા ચૂંટણી જે હોય તે દર્શાવવું)
૧.	૨.	૩.	૪.	૫.	૬.	૭.
૧.	ગાંધીનગર	ભૂંડીયા	૪	સામાન્ય (સ્ત્રી)	---	પેટા
૨.	ગાંધીનગર	કુડાસણ	૬	સામાન્ય	---	પેટા

(૩) આ જાહેરનામાની ગુજરાત પંચાયત ચૂંટણી નિયમો–૧૯૯૪ ના ૯(૧) અન્વયે સરકારી રાજ્યપત્રમાં પ્રસિધ્ધ કરવામાં આવે.

(સહી) અવાચ્ય
કલેકટર ગાંધીનગર
અને
રાજ્ય ચૂંટણી પંચના અધિકારી

INDEX

ગુજરાત પંચાયત ચૂંટણી નિયમો–૧૯૯૪ ના નિયમ–૯(૨) અન્વયે ચૂંટણીનું જાહેરનામું

જિલ્લા કલેક્ટર કચેરી,
ચૂંટણી શાખા,
ગાંધીનગર જિલ્લો.
તા.૧/૪/૨૦૦૩

ક્રમાંક:સીબી/ચૂંટણી/ગ્રા.પં./કલોલ/૨૦૦૩

જાહેરનામું

ગાંધીનગર જિલ્લાની કલોલ તાલુકાની ગ્રામ પંચાયતોના આ સાથે સામેલ યાદીમાં જણાવેલ બેઠકની / સરપંચની બેઠકની ચૂંટણી

(૧) ગુજરાત પંચાયત અધિનિયમ–૧૯૯૩ ની કલમ–૧૬ ની પેટા કલમ(૧) મુજબ ગાંધીનગર જિલ્લાની કલોલ તાલુકાની ગ્રામ પંચાયતોના વોર્ડની રચના તથા બેઠકોની ફાળવણી રાજ્ય ચૂંટણી પંચના અધિકારી તરીકે કરેલ છે.

(૨) ગુજરાત પંચાયત ચૂંટણી નિયમો–૧૯૯૪ ના નિયમ–૯ ના પેટા નિયમ–૨ થી પ્રાપ્ત થયેલ સત્તાની રૂએ રાજ્ય ચૂંટણી પંચના અધિકારી તરીકે કલેક્ટર ગાંધીનગર, ગાંધીનગર જિલ્લાની આ સાથે સામેલ અનુસુચિના કોલમ નં.૨ માં જણાવેલ તાલુકાની તથા કોલમ નં.૩ માં જણાવેલ ગ્રામ પંચાયતોના કોલમ નં.૪ માં જણાવેલ વોર્ડની કોલમ નં.૫ માં જણાવેલ બેઠકો ભરવા માટે સભ્યોની તથા કોલમ નં.૬ માં જણાવેલ પ્રકારવાળી સરપંચની બેઠકો ભરવા માટે સરપંચની ચૂંટણી યોજવાનો તબકકાવાર કાર્યક્રમ નીચે જણાવ્યા મુજબ નકકી કરે છે.

		તારીખ	સમય	સ્થળ
(ક)	ઉમેદવારી પત્ર રજૂ કરવાની છેલ્લી તારીખ	૦૮/૦૪/૨૦૦૩	૧૧.૦૦ કલાકથી ૧૫.૦૦ કલાક સુધી	ચૂંટણી અધિકારી/ મદદનીશ ચૂંટણી અધિકારીની કચેરી ખાતે
(ખ)	ઉમેદવારી પત્રોની ચકાસણી	૦૯/૦૪/૨૦૦૩	૧૧.૦૦ કલાકથી ચકાસણી પુરી થાય ત્યાં સુધી	ચૂંટણી અધિકારીની કચેરી ખાતે
(ગ)	ઉમેદવારી પત્રો પાછા ખેંચી લેવાની છેલ્લી તારીખ	૧૧/૦૪/૨૦૦૩	૧૫.૦૦ કલાક સુધી	ચૂંટણી અધિકારી/ મદદનીશ ચૂંટણી અધિકારીની કચેરી ખાતે
(ઘ)	આવશ્યક હોય તો મતદાનની તારીખ/સમય/ સ્થળ	૨૭/૦૪/૨૦૦૩	સવારના ૮.૦૦ થી સાંજના ૫.૦૦ વાગ્યા સુધી	જિલ્લા ચૂંટણી અધિકારીએ જાહેર કરેલ મતદાન મથક ઉપર
(ચ)	મતગણતરીની તારીખ અને સમય	૨૯/૦૪/૨૦૦૩	સવારના ૯.૦૦ વાગ્યાથી મત ગણતરી પુરી થાય ત્યાં સુધી	
(છ)	ચૂંટણી પ્રક્રિયા પુરી થવાની તારીખ	૦૫/૦૫/૨૦૦૩		

(સહી/–) અવાચ્ય,

કલેક્ટર ગાંધીનગર
અને
રાજ્ય ચૂંટણી પંચના અધિકારી

INDEX

અનુસુચિ

કલોલ તાલુકાની ગ્રામ પંચાયતની ચૂંટણી યોજવાની છે તેની યાદી

અ.નં.	તાલુકાનું નામ	ગ્રામ પંચાયતનું નામ	વોર્ડ / નંબર/ક્રમાંક	વોર્ડની બેઠકનો પ્રકાર	સરપંચની બેઠકનો પ્રકાર	ચૂંટણીનો પ્રકાર (સામાન્ય/પેટા ચૂંટણી જે હોય તે દર્શાવવું)
૧.	૨.	૩.	૪.	૫.	૬.	૭.
૧.	કલોલ	વેડા	૧	સા.શૈ.પ.(સામાન્ય	સામાન્ય	સામાન્ય
			૨	સ્ત્રી (સામાન્ય)		
			૩	સ્ત્રી (સામાન્ય)		
			૪	સામાન્ય		
			૫	અનુ.જાતિ (સામાન્ય)		
			૬	સામાન્ય		
			૭	સામાન્ય		
૨.	કલોલ	જાસપુર	૩	સ્ત્રી (સામાન્ય)		પેટા
૩.	કલોલ	કાંઠા	૭	સામાન્ય		પેટા
૪.	કલોલ	પાનસર	૮	સામાન્ય		પેટા
૫.	કલોલ	ગોવિંદપુરા (વેડા)	૭	સામાન્ય		પેટા
૬.	કલોલ	સોજા	૧૪	સામાન્ય		પેટા

(સહી) અવાચ્ય
કલેકટર ગાંધીનગર
અને
રાજ્ય ચૂંટણી પંચના અધિકારી

ગુજરાત પંચાયત અધિનિયમ-૧૯૯૩ ની કલમ-૧૫ ની પેટા કલમ-(૧) અન્વયે
ચૂંટણીનું જાહેરનામું

જિલ્લા કલેકટર કચેરી,
ચૂંટણી શાખા,
ગાંધીનગર જિલ્લો.
તા.૧/૪/૨૦૦૩

ક્રમાંક:સીબી/ચૂંટણી/ગ્રા.પં./કલોલ/૨૦૦૩

જાહેરનામું

ગાંધીનગર જિલ્લાની કલોલ તાલુકાની ગ્રામ પંચાયતોના વોર્ડની બેઠકની / સરપંચની બેઠકની ચૂંટણી

(૧) ગુજરાત પંચાયત અધિનિયમ-૧૯૯૩ ની કલમ-૧૬ ની પેટા કલમ(૧) મુજબ ગાંધીનગર જિલ્લાની કલોલ તાલુકાની ગ્રામ પંચાયતોના વોર્ડની રચના તથા બેઠકોની ફાળવણી રાજ્ય ચૂંટણી પંચના અધિકારી તરીકે કરેલ છે.

(૨) ગુજરાત પંચાયત ચૂંટણી નિયમો -૧૯૯૩ ની કલમ-૧૫ ની પેટા કલમ(૧) થી પ્રાપ્ત થયેલ સત્તાની રૂએ રાજ્ય ચૂંટણી પંચના અધિકારી તરીકે કલેકટર ગાંધીનગર, ગાંધીનગર જિલ્લાની નીચે પ્રમાણેની અનુસુચિના કોલમ નં.૨ માં જણાવેલ તાલુકાની સામે કોલમ નં.૩ માં જણાવેલ ગ્રામ પંચાયતોના કોલમ નં.૪,૫ માં જણાવેલ વોર્ડની બેઠકનો તથા કોલમ નં.૬ માં જણાવેલ સરપંચની બેઠકની સામાન્ય / પેટા ચૂંટણી તા.૨૭.૦૪.૨૦૦૩ ના રોજ યોજવાનું જાહેર કરૂ છું.

INDEX

અનુસુચિ

કલોલ તાલુકાની ગ્રામ પંચાયતની ચૂંટણી યોજવાની છે તેની યાદી

અ.નં.	તાલુકાનું નામ	ગ્રામ પંચાયતનું નામ	વોર્ડ / નંબર/ક્રમાંક	વોર્ડની બેઠકનો પ્રકાર	સરપંચની બેઠકનો પ્રકાર	ચૂંટણીનો પ્રકાર (સામાન્ય/પેટા ચૂંટણી જે હોય તે દર્શાવવું)
૧.	૨.	૩.	૪.	૫.	૬.	૭.
૧.	કલોલ	વેડા	૧	સા.શૈ.પ.(સામાન્ય	સામાન્ય	સામાન્ય
			૨	સ્ત્રી (સામાન્ય)		
			૩	સ્ત્રી (સામાન્ય)		
			૪	સામાન્ય		
			૫	અનુ.જાતિ (સામાન્ય)		
			૬	સામાન્ય		
			૭	સામાન્ય		
૨.	કલોલ	જાસપુર	૩	સ્ત્રી (સામાન્ય)		પેટા
૩.	કલોલ	કોંઠા	૭	સામાન્ય		પેટા
૪.	કલોલ	પા[illegible]ર	૮	સામાન્ય		પેટા
૫.	કલોલ	ગોવિંદપુરા (વેડા)	૭	સામાન્ય		પેટા
૬.	કલોલ	સોજા	૧૪	સામાન્ય		પેટા

(૩) આ જાહેરનામાની ગુજરાત પંચાયત ચૂંટણી નિયમો–૧૯૯૪ ના ૯(૧) અન્વયે સરકારી રાજયપત્રમાં પ્રસિધ્ધ કરવામાં આવે છે.

(સહી/–) અવાચ્ય,
કલેકટર ગાંધીનગર
અને
રાજય ચૂંટણી પંચના અધિકારી

ગુજરાત પંચાયત ચૂંટણી નિયમો–૧૯૯૪ ના નિયમ–૯(૨) અન્વયે ચૂંટણીનું જાહેરનામું

જિલ્લા કલેકટર કચેરી,
ચૂંટણી શાખા,
ગાંધીનગર જિલ્લો.
તા.૧/૪/૨૦૦૩

ક્રમાંક:સીબી/ચૂંટણી/ગ્રા.પં./દહેગામ/૨૦૦૩

જાહેરનામું

ગાંધીનગર જિલ્લાની દહેગામ તાલુકાની ગ્રામ પંચાયતોના આ સાથે સામેલ યાદીમાં જણાવેલ બેઠકની : સરપંચની બેઠકની ચૂંટણી

(૧) ગુજરાત પંચાયત અધિનિયમ–૧૯૯૩ ની કલમ–૧૬ ની પેટા કલમ(૧) મુજબ ગાંધીનગર જિલ્લાની દહેગામ તાલુકાની ગ્રામ પંચાયતોના વોર્ડની રચના તથા બેઠકોની ફાળવણી રાજય ચૂંટણી પંચના અધિકારી તરીકે કરેલ છે.

INDEX

(૨) ગુજરાત પંચાયત ચૂંટણી નિયમો-૧૯૯૪ ના નિયમ-૯ ના પેટા નિયમ-૨ થી પ્રાપ્ત થયેલ સત્તાની રૂએ રાજય ચૂંટણી પંચના અધિકારી તરીકે કલેકટર ગાંધીનગર, ગાંધીનગર જિલ્લાની આ સાથે સામેલ અનુસુચિના કોલમ નં.૨ માં જણાવેલ તાલુકાની તથા કોલમ નં.૩ માં જણાવેલ ગ્રામ પંચાયતોના કોલમ નં.૪ માં જણાવેલ વોર્ડની કોલમ નં.૫ માં જણાવેલ બેઠકો ભરવા માટે સભ્યોની તથા કોલમ નં.૬ માં જણાવેલ પ્રકારવાળી સરપંચની બેઠકો ભરવા માટે સરપંચની ચૂંટણી યોજવાનો તબકકાવાર કાર્યક્રમ નીચે જણાવ્યા મુજબ નકકી કરે છે.

		તારીખ.	સમય	સ્થળ
(ક)	ઉમેદવારી પત્ર રજૂ કરવાની છેલ્લી તારીખ	૦૮/૦૪/૨૦૦૩	૧૧.૦૦ કલાકથી ૧૫.૦૦ કલાક સુધી	ચૂંટણી અધિકારી/મદદનીશ ચૂંટણી અધિકારીની કચેરી ખાતે
(ખ)	ઉમેદવારી પત્રોની ચકાસણી	૦૯/૦૪/૨૦૦૩	૧૧.૦૦ કલાકથી ચકાસણી પુરી થાય ત્યાં સુધી	ચૂંટણી અધિકારીની કચેરી ખાતે
(ગ)	ઉમેદવારી પત્રો પાછા ખેંચી લેવાની છેલ્લી તારીખ	૧૧/૦૪/૨૦૦૩	૧૫.૦૦ કલાક સુધી	ચૂંટણી અધિકારી/ મદદનીશ ચૂંટણી અધિકારીની કચેરી ખાતે
(ઘ)	આવશ્યક હોય તો મતદાનની તારીખ/સમય/ સ્થળ	૨૭/૦૪/૨૦૦૩	સવારના ૮.૦૦ થી સાંજના ૫.૦૦ વાગ્યા સુધી	જિલ્લા ચૂંટણી અધિકારીએ જાહેર કરેલ મતદાન મથક ઉપર
(ચ)	મતગણતરીની તારીખ અને સમય	૨૯/૦૪/૨૦૦૩	સવારના ૯.૦૦ વાગ્યાથી મત ગણતરી પુરી થાય ત્યાં સુધી	
(છ)	ચૂંટણી પ્રક્રિયા પુરી થવાની તારીખ	૦૫/૦૫/૨૦૦૩		

(સહી/–) અવાચ્ય,
કલેકટર ગાંધીનગર
અને
રાજય ચૂંટણી પંચના અધિકારી

અનુસુચિ

દહેગામ તાલુકાની ગ્રામ પંચાયતની ચૂંટણી યોજવાની છે તેની યાદી

અ.નં.	તાલુકાનું નામ	ગ્રામ પંચાયતનું નામ	વોર્ડ / નંબર/ક્રમાંક	વોર્ડની બેઠકનો પ્રકાર	સરપંચની બેઠકનો પ્રકાર	ચૂંટણીનો પ્રકાર (સામાન્ય/પેટા ચૂંટણી જે હોય તે દર્શાવવું)
૧.	૨.	૩.	૪.	૫.	૬.	૭.
૧.	દહેગામ	ઓતમપુર	૭	અનુ.જાતિ(સામાન્ય)	અનુ.જાતિ (સામાન્ય)	પેટા
૨.	દહેગામ	અહમદપુર	૭	અનુ.જનજાતિ (સામાન્ય)	--	પેટા

(સહી/–) અવાચ્ય,
કલેકટર ગાંધીનગર
અને
રાજય ચૂંટણી પંચના અધિકારી

INDEX

ગુજરાત પંચાયત અધિનિયમ-૧૯૯૩ ની કલમ-૧૫ ની પેટા કલમ-(૧) અન્વયે ચૂંટણીનું જાહેરનામું

જિલ્લા કલેકટર કચેરી,
ચૂંટણી શાખા,
ગાંધીનગર જિલ્લો.
તા.૧/૪/૨૦૦૩

ક્રમાંક:સીબી/ચૂંટણી/ગ્રા.પં./દહેગામ/૨૦૦૩

જાહેરનામું

ગાંધીનગર જિલ્લાની દહેગામ તાલુકાની ગ્રામ પંચાયતોના વોર્ડની બેઠકની / સરપંચની બેઠકની ચૂંટણી

(૧) ગુજરાત પંચાયત અધિનિયમ-૧૯૯૩ ની કલમ-૧૬ ની પેટા કલમ(૧) મુજબ ગાંધીનગર જિલ્લાની દહેગામ તાલુકાની ગ્રામ પંચાયતોના વોર્ડની રચના તથા બેઠકોની ફાળવણી રાજ્ય ચૂંટણી પંચના અધિકારી તરીકે કરેલ છે.

(૨) ગુજરાત પંચાયત ચૂંટણી નિયમો-૧૯૯૩ ની કલમ-૧૫ ની પેટા કલમ(૧) થી પ્રાપ્ત થયેલ સત્તાની રૂએ રાજ્ય ચૂંટણી પંચના અધિકારી તરીકે કલેકટર ગાંધીનગર, ગાંધીનગર જિલ્લાની નીચે પ્રમાણેની અનુસુચિના કોલમ નં.૨ માં જણાવેલ તાલુકાની સામે કોલમ નં.૩ માં જણાવેલ ગ્રામ પંચાયતોના કોલમ નં.૪,૫ માં જણાવેલ વાર્ડની બેઠકનો તથા કોલમ નં.૬ માં જણાવેલ સરપંચની બેઠકની સામાન્ય / પેટા ચૂંટણી તા.૨૭.૦૪.૨૦૦૩ ના રોજ યોજવાનું જાહેર કરૂ છું.

અનુસુચિ

દહેગામ તાલુકાની ગ્રામ પંચાયતની ચૂંટણી યોજવાની છે તેની યાદી

અ.નં.	તાલુકાનું નામ	ગ્રામ પંચાયતનું નામ	વોર્ડ / નંબર/ક્રમાંક	વોર્ડની બેઠકનો પ્રકાર	સરપંચની બેઠકનો પ્રકાર	ચૂંટણીનો પ્રકાર (સામાન્ય/પેટા ચૂંટણી જે હોય તે દર્શાવવું)
૧.	૨.	૩.	૪.	૫.	૬.	૭.
૧.	દહેગામ	ઓતમપુર	૭	અનુ.જાતિ(સામાન્ય)	અનુ.જાતિ (સામાન્ય)	પેટા
૨.	દહેગામ	અહમદપુર	૭	અનુ.જનજાતિ (સામાન્ય)	---	પેટા

(૩) આ જાહેરનામાની ગુજરાત પંચાયત ચૂંટણી નિયમો-૧૯૯૪ ના ૯(૧) અન્વયે સરકારી રાજ્યપત્રમાં પ્રસિધ્ધ કરવામાં આવે છે.

(સહી/-) અવાચ્ય,
કલેકટર ગાંધીનગર
અને
રાજ્ય ચૂંટણી પંચના અધિકારી

સરકારી મધ્યસ્થ મુદ્રણાલય, ગાંધીનગર.

INDEX

Extra No. 228 REGISTERED No. G/GNR/2

©

सत्यमेव जयते

The Gujarat Government Gazette

EXTRA ORDINARY

PUBLISHED BY AUTHORITY

Vol. XLIV] TUESDAY, APRIL 1, 2003/CAITRA 11, 1925

Separate paging is given to this Part in order that it may be filed as a Separate Compilation.

PART IV-C

StatutoryRules and Orders (Other than those published in Part I, I-A and I-L) madeby Statutary Authorities other than the Government of Gujarat including those made by the Government of India, the High Court, the Director of Municipallities, the Commissioner of Police, the Director of Prohibition and excise, the District Magistrates and the Election Commission, Election Tribunals, Returning Officers and other authorities, under the Election Commission.

ગુજરાત પંચાયત અધિનિયમ-૧૯૯૩ ની કલમ-૧૫ ની પેટા કલમ-(૧) અન્વયે ચૂંટણીનું જાહેરનામું

ખેડા જિલ્લા કલેકટર કચેરી,
આયોજન ભવન,
ચૂંટણી શાખા, નડીઆદ.
તા. ૦૧/૦૪/૨૦૦૩.

નં. ચૂંટણી/ગ્રા.પં./વશી/ ૩૪૩૩

જાહેરનામું

ખેડા જિલ્લાની મહુધા તાલુકાની ગ્રામ પંચાયતોના વોર્ડની બેઠકોની/ સરપંચની બેઠકોની ચૂંટણી.

૧. ગુજરાત પંચાયત અધિનિયમ-૧૯૯૩ ની કલમ-૧૬ ની પેટા કલમ-(૧) મુજબ ખેડા જિલ્લાની મહુધા તાલુકાની ગ્રામ પંચાયતોના વોર્ડની રચના તથા બેઠકોની ફાળવણી રાજય ચૂંટણી પંચના અધિકારી તરીકે કરેલ છે.

૨. ગુજરાત પંચાયત અધિનિયમ-૧૯૯૩ ની કલમ-૧૫ ની પેટા કલમ-(૧) થી પ્રાપ્ત થયેલ સત્તાની રૂઈએ રાજય ચૂંટણી પંચના અધિકારી તરીકે કલેકટર, ખેડા જિલ્લાની નીચેની અનુસૂચિના કોલમ નં.૨ માં જણાવેલ તાલુકાની સામે કોલમ નં.૩ માં જણાવેલ ગ્રામ પંચાયતોના કોલમ નં.૪, ૫ માં જણાવેલ વોર્ડની બેઠકોની પેટા ચૂંટણી તથા કોલમ નં.૬ માં જણાવેલ સરપંચની બેઠકોની પેટા ચૂંટણી તા.૨૭/૦૪/૨૦૦૩ ના રોજ યોજવાનું જાહેર કરે છે.

અનુસૂચિ

મહુધા તાલુકાની ગ્રામ પંચાયતોની ચૂંટણી યોજવાની છે. તેની યાદી

અ.નં.	તાલુકાનું નામ	ગ્રા.પં.નું નામ	વોર્ડ નંબર/ ક્રમાંક:	વોર્ડની બેઠકનો પ્રકાર	સરપંચની બેઠકનો પ્રકાર	ચૂંટણીનો પ્રકાર (સામાન્ય/ પેટા ચૂંટણી જે હોય તે દર્શાવવું
૧.	૨.	૩.	૪.	૫.	૬.	૭.
૧	મહુધા	કપરૂપુર	-	સરપંચ	અનુ.જ.જાતિ સ્ત્રી	પેટા ચૂંટણી

૩. આ જાહેરનામું ગુજરાત પંચાયત ચૂંટણી નિયમો-૧૯૯૪ ના નિયમ-૯(૧) અન્વયે સરકારી રાજય પત્રમાં પ્રસિધ્ધ કરવામાં આવે છે.

(સહી/-) અવાચ્ય,
કલેકટર અને
રાજય ચૂંટણી પંચના અધિકારી
ખેડા-નડીઆદ.

ગુજરાત પંચાયત ચૂંટણી નિયમો-૧૯૯૪ ના નિયમ-૯(૨) અન્વયે ચૂંટણીનું જાહેરનામું
ખેડા જિલ્લા કલેકટર કચેરી,
આયોજન ભવન,
ચૂંટણી શાખા, નડીઆદ.
તા. ૦૧/૦૪/૨૦૦૩.

નં. ચૂંટણી/ગ્રા.પં./વશી/ ૩૪૩૩

જાહેરનામું

ખેડા જિલ્લાની મહુધા તાલુકાની ગ્રામ પંચાયતોના તમામ/ પેટા વોર્ડની બેઠકોની સરપંચની બેઠકોની ચૂંટણી.

૧. ગુજરાત પંચાયત અધિનિયમ-૧૯૯૩ ની કલમ-૧૬ ની પેટા કલમ-(૧) મુજબ ખેડા જિલ્લાની મહુધા તાલુકાની ગ્રામ પંચાયતોના વોર્ડની રચના તથા બેઠકોની ફાળવણી રાજય ચૂંટણી પંચના અધિકારી તરીકે કરેલ છે.

૨. ગુજરાત પંચાયત ચૂંટણી નિયમો-૧૯૯૪ ના પેટા નિયમ-૨ થી પ્રાપ્ત થયેલ સત્તાની રૂઈએ રાજય ચૂંટણી પંચના અધિકારી તરીકે કલેકટર, ખેડા જિલ્લાની નીચેની અનુસૂચિના કોલમ નં.૨ માં જણાવેલ તાલુકાની સામે કોલમ નં.૩ માં જણાવેલ ગ્રામ પંચાયતોના કોલમ નં.૪, માં જણાવેલ વોર્ડની કોલમ નં.૫ માં જણાવેલ બેઠકો ભરવા માટે સભ્યોની તથા કોલમ નં.૬ માં જણાવેલ પ્રકારવાળી સરપંચની બેઠકો ભરવા માટે સરપંચની ચૂંટણી યોજવાનો તબક્કાવાર કાર્યક્રમ નીચે જણાવ્યાં મુજબ નક્કી કરે છે.

	ક્રમ	તારીખ	સમય	સ્થળ
(ક)	ઉમેદવારી પત્ર રજુ કરવાની, ભરવાની છેલ્લી તારીખ	૦૮/૦૪/૨૦૦૩	૧૧:૦૦ કલાકથી ૧૫:૦૦ કલાક સુધી	ચૂંટણી અધિકારી/ મદદનીશ ચૂંટણી અધિકારીની કચેરી ખાતે

INDEX

૧		૨	૩	૪
(ખ)	ઉમેદવારી પત્રોની ચકાસણી તારીખ	૦૯/૦૪/૨૦૦૩	૧૧:૦૦ કલાકથી ચકાસણી પુરી થાય ત્યાં સુધી	ચૂંટણી અધિકારીની કચેરી ખાતે
(ગ)	ઉમેદવારી પત્રો પાછા ખેંચી લેવાની છેલ્લી તારીખ	૧૧/૦૪/૨૦૦૩	૧૫:૦૦ કલાક સુધી	ચૂંટણી અધિકારી તથા મદદનીશ ચૂંટણી અધિકારીની કચેરી ખાતે
(ઘ)	આવશ્યક હોય તો મતદાનની તારીખ	૨૭/૦૪/૨૦૦૩	--	--
(ચ)	મતદાનનો સમય	૨૭/૦૪/૨૦૦૩	સવારના ૮:૦૦ થી સાંજના ૧૭:૦૦ કલાક સુધી	--
(છ)	મતદાન સ્થળ	--	--	જિલ્લા ચૂંટણી અધિકારીએ ગ્રામ પંચાયત માટે વોર્ડવાર આખરી કરી જાહેર કરેલ/ પ્રસિધ્ધ કરેલ મતદાન મથકો પર
(જ)	મતગણતરી માટેની તારીખ અને સમય	૨૯/૦૪/૨૦૦૩	સવારના ૯:૦૦ કલાકથી ગણતરી પુરી થાય ત્યાં સુધી	ચૂંટણી અધિકારી જાહેર કરે તે સ્થળે
(ઝ)	ચૂંટણી પ્રક્રિયા પુરી થવા માટેની તારીખ	મતગણતરી પૂરી થયા તારીખથી સાતમો દિવસ અગર ૦૫/૦૫/૨૦૦૩	--	--

અનુસૂચિ

મહુધા તાલુકાની ગ્રામ પંચાયતોની ચૂંટણી યોજવાની છે. તેની યાદી

અ.નં.	તાલુકાનું નામ	ગ્રા.પં.નું નામ	વોર્ડ નંબર/ ક્રમાંક:	વોર્ડની બેઠકનો પ્રકાર	સરપંચની બેઠકનો પ્રકાર	ચૂંટણીનો પ્રકાર (સામાન્ય/ પેટા ચૂંટણી જે હોય તે દર્શાવવું
૧.	૨.	૩.	૪.	૫.	૬.	૭.
૧	મહુધા	કપરૂપુર	-	સરપંચ	અનુ.જ.જાતિ સ્ત્રી	પેટા ચૂંટણી

(સહી/–) અવાચ્ય,

કલેક્ટર અને
રાજ્ય ચૂંટણી પંચના અધિકારી
ખેડા-નડીઆદ.

INDEX

ગુજરાત પંચાયત અધિનિયમ-૧૯૯૩ ની કલમ-૧૫ ની પેટા કલમ-(૧) અન્વયે ચૂંટણીનું જાહેરનામું
ખેડા જિલ્લા કલેકટર કચેરી,
આયોજન ભવન,
ચૂંટણી શાખા, નડીઆદ.
તા. ૦૧/૦૪/૨૦૦૩.

નં. ચૂંટણી/ગ્રા.પં./વશી/ ૩૪૩૩

જાહેરનામું

ખેડા જિલ્લાની ઠાસરા તાલુકાની ગ્રામ પંચાયતોના વોર્ડની બેઠકોની/ સરપંચની બેઠકોની ચૂંટણી.

૧. ગુજરાત પંચાયત અધિનિયમ-૧૯૯૩ ની કલમ-૧૬ ની પેટા કલમ-(૧) મુજબ ખેડા જિલ્લાની ઠાસરા તાલુકાની ગ્રામ પંચાયતોના વોર્ડની રચના તથા બેઠકોની ફાળવણી રાજય ચૂંટણી પંચના અધિકારી તરીકે કરેલ છે.

૨. ગુજરાત પંચાયત અધિનિયમ-૧૯૯૩ ની કલમ-૧૫ ની પેટા કલમ-(૧) થી પ્રાપ્ત થયેલ સત્તાની રૂઈએ રાજય ચૂંટણી પંચના અધિકારી તરીકે કલેકટર, ખેડા જિલ્લાની નીચેની અનુસૂચિના કોલમ નં.૨ માં જણાવેલ તાલુકાની સામે કોલમ નં.૩ માં જણાવેલ ગ્રામ પંચાયતોના કોલમ નં.૪, ૫ માં જણાવેલ વોર્ડની બેઠકોની પેટા ચૂંટણી તથા કોલમ નં.૬ માં જણાવેલ સરપંચની બેઠકોની પેટા ચૂંટણી તા.૨૭/૦૪/૨૦૦૩ ના રોજ યોજવાનું જાહેર કરે છે.

અનુસૂચિ

ઠાસરા તાલુકાની ગ્રામ પંચાયતોની ચૂંટણી યોજવાની છે. તેની યાદી

અ.નં.	તાલુકાનું નામ	ગ્રા.પં.નું નામ	વોર્ડ નંબર/ ક્રમાંક:	વોર્ડની બેઠકનો પ્રકાર	સરપંચની બેઠકનો પ્રકાર	ચૂંટણીનો પ્રકાર (સામાન્ય/ પેટા ચૂંટણી જે હોય તે દર્શાવવું
૧.	૨.	૩.	૪.	૫.	૬.	૭.
૧	ઠાસરા	કુણી	૧૬	અનુ.જ.જાતિ	---	પેટા ચૂંટણી
૨	ઠાસરા	પાલૈયા	૩	અનુ.જાતિ	---	પેટા ચૂંટણી
૩	ઠાસરા	સીમલજ		સરપંચ	બિન અનામત	પેટા ચૂંટણી
૪	ઠાસરા	સાંઢેલીયા	૫	બિન અનામત	---	પેટા ચૂંટણી
૫	ઠાસરા	ભરથરી	૭	બિન અનામત	---	પેટા ચૂંટણી

૩. આ જાહેરનામું ગુજરાત પંચાયત ચૂંટણી નિયમો-૧૯૯૪ ના નિયમ-૯(૧) અન્વયે સરકારી રાજય પત્રમાં પ્રસિધ્ધ કરવામાં આવે છે.

(સહી/–) અવાચ્ય,

કલેકટર અને
રાજય ચૂંટણી પંચના અધિકારી
ખેડા-નડીઆદ.

INDEX

ગુજરાત પંચાયત ચૂંટણી નિયમો-૧૯૯૪ ના નિયમ-૯(૨) અન્વયે ચૂંટણીનું જાહેરનામું
ખેડા જિલ્લા કલેકટર કચેરી,
આયોજન ભવન,
ચૂંટણી શાખા, નડીઆદ.
તા. ૦૧/૦૪/૨૦૦૩.

નં. ચૂંટણી/ગ્રા.પં./વશી/ ૩૪૩૩

જાહેરનામું

ખેડા જિલ્લાની ઠાસરા તાલુકાની ગ્રામ પંચાયતોના તમામ વોર્ડની બેઠકોની/ સરપંચની બેઠકોની ચૂંટણી.

૧. ગુજરાત પંચાયત અધિનિયમ-૧૯૯૩ ની કલમ-૧૬ ની પેટા કલમ-(૧) મુજબ ખેડા જિલ્લાની ઠાસરા તાલુકાની ગ્રામ પંચાયતોના વોર્ડની રચના તથા બેઠકોની ફાળવણી રાજય ચૂંટણી પંચના અધિકારી તરીકે કરેલ છે.

૨. ગુજરાત પંચાયત ચૂંટણી નિયમો-૧૯૯૪ ના પેટા નિયમ-૨ થી પ્રાપ્ત થયેલ સત્તાની રૂઈએ રાજય ચૂંટણી પંચના અધિકારી તરીકે કલેકટર, ખેડા જિલ્લાની નીચેની અનુસૂચિના કોલમ નં.૨ માં જણાવેલ તાલુકાની સામે કોલમ નં.૩ માં જણાવેલ ગ્રામ પંચાયતોના કોલમ નં.૪, માં જણાવેલ વોર્ડની કોલમ નં.૫ માં જણાવેલ બેઠકો ભરવા માટે સભ્યોની તથા કોલમ નં.૬ માં જણાવેલ પ્રકારવાળી સરપંચની બેઠકો ભરવા માટે સરપંચની ચૂંટણી યોજવાનો તબક્કાવાર કાર્યક્રમ નીચે જણાવ્યાં મુજબ નક્કી કરે છે.

	૧	તારીખ ૨	સમય ૩	સ્થળ ૪
(ક)	ઉમેદવારી પત્ર રજુ કરવાની/ ભરવાની છેલ્લી તારીખ	૦૮/૦૪/૨૦૦૩	૧૧:૦૦ કલાકથી ૧૫:૦૦ કલાક સુધી	ચૂંટણી અધિકારી/ મદદનીશ ચૂંટણી અધિકારીની કચેરી ખાતે
(ખ)	ઉમેદવારી પત્રોની ચકાસણી તારીખ	૦૯/૦૪/૨૦૦૩	૧૧:૦૦ કલાકથી ચકાસણી પુરી થાય ત્યાં સુધી	ચૂંટણી અધિકારીની કચેરી ખાતે
(ગ)	ઉમેદવારી પત્રો પાછા ખેંચી લેવાની છેલ્લી તારીખ	૧૧/૦૪/૨૦૦૩	૧૫:૦૦ કલાક સુધી	ચૂંટણી અધિકારી તથા મદદનીશ ચૂંટણી અધિકારીની કચેરી ખાતે
(ઘ)	આવશ્યક હોય તો મતદાનની તારીખ	૨૭/૦૪/૨૦૦૩	--	--
(ચ)	મતદાનનો સમય	૨૭/૦૪/૨૦૦૩	સવારના ૮:૦૦ થી સાંજના ૧૭:૦૦ કલાક સુધી	--

INDEX

૧		૨	૩	૪
(છ)	મતદાન સ્થળ	--	--	જિલ્લા ચૂંટણી અધિકારીએ ગ્રામ પંચાયત માટે વોર્ડવાર આખરી કરી જાહેર કરેલ/ પ્રસિધ્ધ કરેલ મતદાન મથકો પર
(જ)	મતગણતરી માટેની તારીખ અને સમય	૨૯/૦૪/૨૦૦૩	સવારના ૯:૦૦ કલાકથી ગણતરી પુરી થાય ત્યાં સુધી	ચૂંટણી અધિકારી જાહેર કરે તે સ્થળે
(ઝ)	ચૂંટણી પ્રક્રિયા પુરી થવા માટેની તારીખ	મતગણતરી પૂરી થયા તારીખથી સાતમો દિવસ અગર ૦૫/૦૫/૨૦૦૩	--	--

અનુસૂચિ

ઠાસરા તાલુકાની ગ્રામ પંચાયતોની ચૂંટણી યોજવાની છે. તેની યાદી

અ.નં.	તાલુકાનું નામ	ગ્રા.પં.નું નામ	વોર્ડ નંબર/ ક્રમાંક:	વોર્ડની બેઠકનો પ્રકાર	સરપંચની બેઠકનો પ્રકાર	ચૂંટણીનો પ્રકાર (સામાન્ય/ પેટા ચૂંટણી જે હોય તે દર્શાવવું
૧.	૨.	૩.	૪.	૫.	૬.	૭.
૧	ઠાસરા	કુણી	૧૬	અનુ.જ.જાતિ	---	પેટા ચૂંટણી
૨	ઠાસરા	પાલૈયા	૩	અનુ.જાતિ	---	પેટા ચૂંટણી
૩	ઠાસરા	સીમલજ		સરપંચ	બિન અનામત	પેટા ચૂંટણી
૪	ઠાસરા	સાંઢેલીયા	૫	બિન અનામત	---	પેટા ચૂંટણી
૫	ઠાસરા	ભરથરી	૭	બિન અનામત	---	પેટા ચૂંટણી

(સહી/–) અવાચ્ય,

કલેકટર અને
રાજય ચૂંટણી પંચના અધિકારી
ખેડા-નડીઆદ.

INDEX

ગુજરાત પંચાયત અધિનિયમ-૧૯૯૩ ની કલમ-૧૫ ની પેટા કલમ-(૧) અન્વયે ચૂંટણીનું જાહેરનામું
ખેડા જિલ્લા કલેક્ટર કચેરી,
આયોજન ભવન,
ચૂંટણી શાખા, નડીઆદ.
તા. ૦૧/૦૪/૨૦૦૩.

નં. ચૂંટણી/ગ્રા.પં./વશી/ ૩૪૩૩

જાહેરનામું

ખેડા જિલ્લાની કપડવંજ તાલુકાની ગ્રામ પંચાયતોના વોર્ડની બેઠકોની/ સરપંચની બેઠકોની ચૂંટણી.

૧. ગુજરાત પંચાયત અધિનિયમ-૧૯૯૩ ની કલમ-૧૬ ની પેટા કલમ-(૧) મુજબ ખેડા જિલ્લાની કપડવંજ તાલુકાની ગ્રામ પંચાયતોના વોર્ડની રચના તથા બેઠકોની ફાળવણી રાજય ચૂંટણી પંચના અધિકારી તરીકે કરેલ છે.

૨. ગુજરાત પંચાયત અધિનિયમ-૧૯૯૩ ની કલમ-૧૫ ની પેટા કલમ-(૧) થી પ્રાપ્ત થયેલ સત્તાની રૂઈએ રાજય ચૂંટણી પંચના અધિકારી તરીકે કલેકટર, ખેડા જિલ્લાની નીચેની અનુસૂચિના કોલમ નં.૨ માં જણાવેલ તાલુકાની સામે કોલમ નં.૩ માં જણાવેલ ગ્રામ પંચાયતોના કોલમ નં.૪, ૫ માં જણાવેલ વોર્ડની બેઠકોની પેટા ચૂંટણી તથા કોલમ નં.૬ માં જણાવેલ સરપંચની બેઠકોની પેટા ચૂંટણી તા.૨૭/૦૪/૨૦૦૩ ના રોજ યોજવાનું જાહેર કરે છે.

અનુસૂચિ

કપડવંજ તાલુકાની ગ્રામ પંચાયતોની ચૂંટણી યોજવાની છે. તેની યાદી

અ.નં.	તાલુકાનું નામ	ગ્રા.પં.નું નામ	વોર્ડ નંબર/ ક્રમાંક:	વોર્ડની બેઠકનો પ્રકાર	સરપંચની બેઠકનો પ્રકાર	ચૂંટણીનો પ્રકાર (સામાન્ય/ પેટા ચૂંટણી જે હોય તે દર્શાવવું
૧.	૨.	૩.	૪.	૫.	૬.	૭.
૧	કપડવંજ	નાનીઝેર	૧	સા.શૈ.પ.વર્ગ	----	પેટા ચૂંટણી

૩. આ જાહેરનામું ગુંજરાત પંચાયત ચૂંટણી નિયમો-૧૯૯૪ ના નિયમ-૯(૧) અન્વયે સરકારી રાજય પત્રમાં પ્રસિધ્ધ કરવામાં આવે છે.

(સહી/-) અવાચ્ય,

કલેકટર અને
રાજય ચૂંટણી પંચના અધિકારી
ખેડા-નડીઆદ.

INDEX

ગુજરાત પંચાયત ચૂંટણી નિયમો-૧૯૯૪ ના નિયમ-૯(૨) અન્વયે ચૂંટણીનું જાહેરનામું
ખેડા જિલ્લા કલેકટર કચેરી,
આયોજન ભવન,
ચૂંટણી શાખા, નડીઆદ.
તા. ૦૧/૦૪/૨૦૦૩.

નં. ચૂંટણી/ગ્રા.પં./વશી/ ૩૪૩૩

જાહેરનામું

ખેડા જિલ્લાની કપડવંજ તાલુકાની ગ્રામ પંચાયતોના તમામ/ પેટા વોર્ડની બેઠકોની/ સરપંચની બેઠકોની ચૂંટણી.

૧. ગુજરાત પંચાયત અધિનિયમ-૧૯૯૩ ની કલમ-૧૬ ની પેટા કલમ-(૧) મુજબ ખેડા જિલ્લાની કપડવંજ તાલુકાની ગ્રામ પંચાયતોના વોર્ડની રચના તથા બેઠકોની ફાળવણી રાજય ચૂંટણી પંચના અધિકારી તરીકે કરેલ છે.

૨. ગુજરાત પંચાયત ચૂંટણી નિયમો-૧૯૯૪ ના પેટા [illegible] થી પ્રાપ્ત થયેલ સત્તાની રૂઈએ રાજય ચૂંટણી પંચના અધિકારી તરીકે કલેકટર, ખેડા જિલ્લાની નીચેની અનુસૂચિના કોલમ નં.૨ માં જણાવેલ તાલુકાની સામે કોલમ નં.૩ માં જણાવેલ ગ્રામ પંચાયતોના કોલમ નં.૪, માં જણાવેલ વોર્ડની કોલમ નં.૫ માં જણાવેલ બેઠકો ભરવા માટે સભ્યોની તથા કોલમ નં.૬ માં જણાવેલ પ્રકારવાળી સરપંચની બેઠકો ભરવા માટે સરપંચની ચૂંટણી યોજવાનો તબક્કાવાર કાર્યક્રમ નીચે જણાવ્યાં મુજબ નક્કી કરે છે.

		તારીખ	સમય	સ્થળ
(ક)	ઉમેદવારી પત્ર રજુ કરવાની/ ભરવાની છેલ્લી તારીખ	૦૮/૦૪/૨૦૦૩	૧૧:૦૦ કલાકથી ૧૫:૦૦ કલાક સુધી	ચૂંટણી અધિકારી/ મદદનીશ ચૂંટણી અધિકારીની કચેરી ખાતે
(ખ)	ઉમેદવારી પત્રોની ચકાસણી તારીખ	૦૯/૦૪/૨૦૦૩	૧૧:૦૦ કલાકથી ચકાસણી પુરી થાય ત્યાં સુધી	ચૂંટણી અધિકારીની કચેરી ખાતે
(ગ)	ઉમેદવારી પત્રો પાછા ખેંચી લેવાની છેલ્લી તારીખ	૧૧/૦૪/૨૦૦૩	૧૫:૦૦ કલાક સુધી	ચૂંટણી અધિકારી તથા મદદનીશ ચૂંટણી અધિકારીની કચેરી ખાતે
(ઘ)	આવશ્યક હોય તો મતદાનની તારીખ	૨૭/૦૪/૨૦૦૩	--	--
(ચ)	મતદાનનો સમય	૨૭/૦૪/૨૦૦૩	સવારના ૮:૦૦ થી સાંજના ૧૭:૦૦ કલાક સુધી	--
(છ)	મતદાન સ્થળ	--	--	જિલ્લા ચૂંટણી અધિકારીએ ગ્રામ પંચાયત માટે વોર્ડવાર આખરી કરી જાહેર કરેલ/ પ્રસિધ્ધ કરેલ મતદાન મથકો પર
(જ)	મતગણતરી માટેની તારીખ અને સમય	૨૯/૦૪/૨૦૦૩	સવારના ૯:૦૦ કલાકથી ગણતરી પુરી થાય ત્યાં સુધી	ચૂંટણી અધિકારી જાહેર કરે તે સ્થળે
(ઝ)	ચૂંટણી પ્રક્રિયા પુરી થવા માટેની તારીખ	મતગણતરી પુરી થયા તારીખથી સાતમો દિવસ અગર ૦૫/૦૫/૨૦૦૩	--	--

INDEX

અનુસૂચિ

કપડવંજ તાલુકાની ગ્રામ પંચાયતોની ચૂંટણી યોજવાની છે. તેની યાદી

અ.નં.	તાલુકાનું નામ	ગ્રા.પં.નું નામ	વોર્ડ નંબર/ ક્રમાંક:	વોર્ડની બેઠકનો પ્રકાર	સરપંચની બેઠકનો પ્રકાર	ચૂંટણીનો પ્રકાર (સામાન્ય/ પેટા ચૂંટણી જે હોય તે દર્શાવવું
૧.	૨.	૩.	૪.	૫.	૬.	૭.
૧	કપડવંજ	નાનીઝેર	૧	સા.શૈ.પ.વર્ગ	---	પેટા ચૂંટણી

(સહી/–) અવાચ્ય,

કલેક્ટર અને
રાજ્ય ચૂંટણી પંચના અધિકારી
ખેડા-નડીઆદ.

ગુજરાત પંચાયત અધિનિયમ-૧૯૯૩ ની કલમ-૧૫ ની પેટા કલમ-(૧) અન્વયે ચૂંટણીનું જાહેરનામું
ખેડા જિલ્લા કલેક્ટર કચેરી,
આયોજન ભવન,
ચૂંટણી શાખા, નડીઆદ.
તા. ૦૧/૦૪/૨૦૦૩.

નં. ચૂંટણી/ગ્રા.પં./વશી/ ૩૪૩૩

જાહેરનામું

ખેડા જિલ્લાની વિરપુર તાલુકાની ગ્રામ પંચાયતોના વોર્ડની બેઠકોની/ સરપંચની બેઠકોની ચૂંટણી.

૧. ગુજરાત પંચાયત અધિનિયમ-૧૯૯૩ ની કલમ-૧૬ ની પેટા કલમ-(૧) મુજબ ખેડા જિલ્લાની વિરપુર તાલુકાની ગ્રામ પંચાયતોના વોર્ડની રચના તથા બેઠકોની ફાળવણી રાજ્ય ચૂંટણી પંચના અધિકારી તરીકે કરેલ છે.

૨. ગુજરાત પંચાયત અધિનિયમ-૧૯૯૩ ની કલમ-૧૫ ની પેટા કલમ-(૧) થી પ્રાપ્ત થયેલ સત્તાની રૂઈએ રાજ્ય ચૂંટણી પંચના અધિકારી તરીકે કલેકટર, ખેડા જિલ્લાની નીચેની અનુસૂચિના કોલમ નં.૨ માં જણાવેલ તાલુકાની સામે કોલમ નં.૩ માં જણાવેલ ગ્રામ પંચાયતોના કોલમ નં.૪, ૫ માં જણાવેલ વોર્ડની બેઠકોની પેટા ચૂંટણી તથા કોલમ નં.૬ માં જણાવેલ સરપંચની બેઠકોની પેટા ચૂંટણી તા.૨૭/૦૪/૨૦૦૩ ના રોજ યોજવાનું જાહેર કરે છે.

અનુસૂચિ

વિરપુર તાલુકાની ગ્રામ પંચાયતોની ચૂંટણી યોજવાની છે. તેની યાદી

અ.નં.	તાલુકાનું નામ	ગ્રા.પં.નું નામ	વોર્ડ નંબર/ ક્રમાંક:	વોર્ડની બેઠકનો પ્રકાર	સરપંચની બેઠકનો પ્રકાર	ચૂંટણીનો પ્રકાર (સામાન્ય/ પેટા ચૂંટણી જે હોય તે દર્શાવવું
૧.	૨.	૩.	૪.	૫.	૬.	૭.
૧	વિરપુર	બારોડા	૪	સામાન્ય સ્ત્રી	---	પેટા ચૂંટણી
			૫	બિન અનામત		

૩. આ જાહેરનામું ગુજરાત પંચાયત ચૂંટણી નિયમો-૧૯૯૪ ના નિયમ-૯(૧) અન્વયે સરકારી રાજ્ય પત્રમાં પ્રસિધ્ધ કરવામાં આવે છે.

(સહી/–) અવાચ્ય,

કલેકટર અને
રાજ્ય ચૂંટણી પંચના અધિકારી
ખેડા-નડીઆદ.

INDEX

ગુજરાત પંચાયત ચૂંટણી નિયમો-૧૯૯૪ ના નિયમ-૯(૨) અન્વયે ચૂંટણીનું જાહેરનામું
ખેડા જિલ્લા કલેકટર કચેરી,
આયોજન ભવન,
ચૂંટણી શાખા, નડીઆદ.
તા. ૦૧/૦૪/૨૦૦૩.

નં. ચૂંટણી/ગ્રા.પં./વશી/ ૩૪૩૩

જાહેરનામું

ખેડા જિલ્લાની વિરપુર તાલુકાની ગ્રામ પંચાયતોના તમામ વોર્ડની બેઠકોની/ સરપંચની બેઠકોની ચૂંટણી.

૧. ગુજરાત પંચાયત અધિનિયમ-૧૯૯૩ ની કલમ-૧૬ ની પેટા કલમ-(૧) મુજબ ખેડા જિલ્લાની વિરપુર તાલુકાની ગ્રામ પંચાયતોના વોર્ડની રચના તથા બેઠકોની ફાળવણી રાજ્ય ચૂંટણી પંચના અધિકારી તરીકે કરેલ છે.

૨. ગુજરાત પંચાયત ચૂંટણી નિયમો-૧૯૯૪ ના પેટા નિયમ-૨ થી પ્રાપ્ત થયેલ સત્તાની રૂઈએ રાજ્ય ચૂંટણી પંચના અધિકારી તરીકે કલેકટર, ખેડા જિલ્લાની નીચેની અનુસૂચિના કોલમ નં.૨ માં જણાવેલ તાલુકાની સામે કોલમ નં.૩ માં જણાવેલ ગ્રામ પંચાયતોના કોલમ નં.૪, માં જણાવેલ વોર્ડની કોલમ નં.૫ માં જણાવેલ બેઠકો ભરવા માટે સભ્યોની તથા કોલમ નં.૬ માં જણાવેલ પ્રકારવાળી સરપંચની બેઠકો ભરવા માટે સરપંચની ચૂંટણી યોજવાનો તબક્કાવાર કાર્યક્રમ નીચે જણાવ્યાં મુજબ નક્કી કરે છે.

		તારીખ	સમય	સ્થળ
(ક)	ઉમેદવારી પત્ર રજુ કરવાની/ ભરવાની છેલ્લી તારીખ	૦૮/૦૪/૨૦૦૩	૧૧:૦૦ કલાકથી ૧૫:૦૦ કલાક સુધી	ચૂંટણી અધિકારી/ મદદનીશ ચૂંટણી અધિકારીની કચેરી ખાતે
(ખ)	ઉમેદવારી પત્રોની ચકાસણી તારીખ	૦૯/૦૪/૨૦૦૩	૧૧:૦૦ કલાકથી ચકાસણી પુરી થાય ત્યાં સુધી	ચૂંટણી અધિકારીની કચેરી ખાતે
(ગ)	ઉમેદવારી પત્રો પાછા ખેંચી લેવાની છેલ્લી તારીખ	૧૧/૦૪/૨૦૦૩	૧૫:૦૦ કલાક સુધી	ચૂંટણી અધિકારી તથા મદદનીશ ચૂંટણી અધિકારીની કચેરી ખાતે
(ઘ)	આવશ્યક હોય તો મતદાનની તારીખ	૨૭/૦૪/૨૦૦૩	--	--
(ચ)	મતદાનનો સમય	૨૭/૦૪/૨૦૦૩	સવારના ૮:૦૦ થી સાંજના ૧૭:૦૦ કલાક સુધી	--
(છ)	મતદાન સ્થળ	--	--	જિલ્લા ચૂંટણી અધિકારીએ ગ્રામ પંચાયત માટે વોર્ડવાર આખરી કરી જાહેર કરેલ/ પ્રસિધ્ધ કરેલ મતદાન મથકો પર
(જ)	મતગણતરી માટેની તારીખ અને સમય	૨૯/૦૪/૨૦૦૩	સવારના ૯:૦૦ કલાકથી ગણતરી પુરી થાય ત્યાં સુધી	ચૂંટણી અધિકારી જાહેર કરે તે સ્થળે
(ઝ)	ચૂંટણી પ્રક્રિયા પુરી થવા માટેની તારીખ	મતગણતરી પૂરી થયા તારીખથી સાતમો દિવસ અગર ૦૫/૦૫/૨૦૦૩	--	--

INDEX

અનુસૂચિ

વિરપુર તાલુકાની ગ્રામ પંચાયતોની ચૂંટણી યોજવાની છે. તેની યાદી

અ.નં.	તાલુકાનું નામ	ગ્રા.પં.નું નામ	વોર્ડ નંબર/ ક્રમાંક:	વોર્ડની બેઠકનો પ્રકાર	સરપંચની બેઠકનો પ્રકાર	ચૂંટણીનો પ્રકાર (સામાન્ય/ પેટા ચૂંટણી જે હોય તે દર્શાવવું
૧.	૨.	૩.	૪.	૫.	૬.	૭.
૧	વિરપુર	બારોડા	૪	સામાન્ય સ્ત્રી	---	પેટા ચૂંટણી
			૫	બિન અનામત		

(સહી/-) અવાચ્ય,

કલેક્ટર અને
રાજ્ય ચૂંટણી પંચના અધિકારી
ખેડા-નડીઆદ.

ગુજરાત પંચાયત અધિનિયમ-૧૯૯૩ ની કલમ-૧૫ ની પેટા કલમ-(૧) અન્વયે ચૂંટણીનું જાહેરનામું
ખેડા જિલ્લા કલેકટર કચેરી,
આયોજન ભવન,
ચૂંટણી શાખા, નડીઆદ.
તા. ૦૧/૦૪/૨૦૦૩.

નં. ચૂંટણી/ગ્રા.પં./વશી/૩૪૩૩

જાહેરનામું

ખેડા જિલ્લાની બાલાસિનોર તાલુકાની ગ્રામ પંચાયતોના વોર્ડની બેઠકોની/ સરપંચની બેઠકોની ચૂંટણી.

૧. ગુજરાત પંચાયત અધિનિયમ-૧૯૯૩ ની કલમ-૧૬ ની પેટા કલમ-(૧) મુજબ ખેડા જિલ્લાની બાલાસિનોર તાલુકાની ગ્રામ પંચાયતોના વોર્ડની રચના તથા બેઠકોની ફાળવણી રાજય ચૂંટણી પંચના અધિકારી તરીકે કરેલ છે.

૨. ગુજરાત પંચાયત અધિનિયમ-૧૯૯૩ ની કલમ-૧૫ ની પેટા કલમ-(૧) થી પ્રાપ્ત થયેલ સત્તાની રૂઈએ રાજય ચૂંટણી પંચના અધિકારી તરીકે કલેકટર, ખેડા જિલ્લાની નીચેની અનુસૂચિના કોલમ નં.૨ માં જણાવેલ તાલુકાની સામે કોલમ નં.૩ માં જણાવેલ ગ્રામ પંચાયતોના કોલમ નં.૪, ૫ માં જણાવેલ વોર્ડની બેઠકોની પેટા ચૂંટણી તથા કોલમ નં.૬ માં જણાવેલ સરપંચની બેઠકોની પેટા ચૂંટણી તા.૨૭/૦૪/૨૦૦૩ ના રોજ યોજવાનું જાહેર કરે છે.

અનુસૂચિ

બાલાસિનોર તાલુકાની ગ્રામ પંચાયતોની ચૂંટણી યોજવાની છે. તેની યાદી

અ.નં.	તાલુકાનું નામ	ગ્રા.પં.નું નામ	વોર્ડ નંબર/ ક્રમાંક:	વોર્ડની બેઠકનો પ્રકાર	સરપંચની બેઠકનો પ્રકાર	ચૂંટણીનો પ્રકાર (સામાન્ય/ પેટા ચૂંટણી જે હોય તે દર્શાવવું
૧.	૨.	૩.	૪.	૫.	૬.	૭.
૧	બાલાસિનોર	કોતરબોર	૪	અનુ.જ.જાતિ	---	પેટા ચૂંટણી

૩. આ જાહેરનામું ગુજરાત પંચાયત ચૂંટણી નિ~~યમો-૧૯૯૪~~ ના નિયમ-૯(૧) અન્વયે સરકારી રાજય પત્રમાં પ્રસિધ્ધ કરવામાં આવે છે.

(સહી/-) અવાચ્ય,

કલેક્ટર અને
રાજ્ય ચૂંટણી પંચના અધિકારી
ખેડા-નડીઆદ.

INDEX

ગુજરાત પંચાયત ચૂંટણી નિયમો-૧૯૯૪ ના નિયમ-૯(૨) અન્વયે ચૂંટણીનું જાહેરનામું
ખેડા જિલ્લા કલેકટર કચેરી,
આયોજન ભવન,
ચૂંટણી શાખા, નડીઆદ.
તા. ૦૧/૦૪/૨૦૦૩.

નં. ચૂંટણી/ગ્રા.પં./વશી/ ૬૪૬૩

જાહેરનામું

ખેડા જિલ્લાની બાલાસિનોર તાલુકાની ગ્રામ પંચાયતોના તમામ વોર્ડની બેઠકોની/ સરપંચની બેઠકોની ચૂંટણી.

૧. ગુજરાત પંચાયત અધિનિયમ-૧૯૯૩ ની કલમ-૧૬ ની પેટા કલમ-(૧) મુજબ ખેડા જિલ્લાની બાલાસિનોર તાલુકાની ગ્રામ પંચાયતોના વોર્ડની રચના તથા બેઠકોની ફાળવણી રાજય ચૂંટણી પંચના અધિકારી તરીકે કરેલ છે.

૨. ગુજરાત પંચાયત ચૂંટણી નિયમો-૧૯૯૪ ના પેટા નિયમ-૨ થી પ્રાપ્ત થયેલ સત્તાની રૂઈએ રાજય ચૂંટણી પંચના અધિકારી તરીકે કલેકટર, ખેડા જિલ્લાની નીચેની અનુસૂચિના કોલમ નં.૨ માં જણાવેલ તાલુકાની સામે કોલમ નં.૩ માં જણાવેલ ગ્રામ પંચાયતોના કોલમ નં.૪, માં જણાવેલ વોર્ડની કોલમ નં.૫ માં જણાવેલ બેઠકો ભરવા માટે સભ્યોની તથા કોલમ નં.૬ માં જણાવેલ પ્રકારવાળી સરપંચની બેઠકો ભરવા માટે સરપંચની ચૂંટણી યોજવાનો તબક્કાવાર કાર્યક્રમ નીચે જણાવ્યાં મુજબ નક્કી કરે છે.

		તારીખ	સમય	સ્થળ
(ક)	ઉમેદવારી પત્ર રજુ કરવાની/ ભરવાની છેલ્લી તારીખ	૦૮/૦૪/૨૦૦૩	૧૧:૦૦ કલાકથી ૧૫:૦૦ કલાક સુધી	ચૂંટણી અધિકારી/ મદદનીશ ચૂંટણી અધિકારીની કચેરી ખાતે
(ખ)	ઉમેદવારી પત્રોની ચકાસણી તારીખ	૦૯/૦૪/૨૦૦૩	૧૧:૦૦ કલાકથી ચકાસણી પુરી થાય ત્યાં સુધી	ચૂંટણી અધિકારીની કચેરી ખાતે
(ગ)	ઉમેદવારી પત્રો પાછા ખેંચી લેવાની છેલ્લી તારીખ	૧૧/૦૪/૨૦૦૩	૧૫:૦૦ કલાક સુધી	ચૂંટણી અધિકારી તથા મદદનીશ ચૂંટણી અધિકારીની કચેરી ખાતે
(ઘ)	આવશ્યક હોય તો મતદાનની તારીખ	૨૭/૦૪/૨૦૦૩	--	--
(ચ)	મતદાનનો સમય	૨૭/૦૪/૨૦૦૩	સવારના ૮:૦૦ થી સાંજના ૧૭:૦૦ કલાક સુધી	--
(છ)	મતદાન સ્થળ	--	--	જિલ્લા ચૂંટણી અધિકારીએ ગ્રામ પંચાયત માટે વોર્ડવાર આખરી કરી જાહેર કરેલ/ પ્રસિધ્ધ કરેલ મતદાન મથકો પર
(જ)	મતગણતરી માટેની તારીખ અને સમય	૨૯/૦૪/૨૦૦૩	સવારના ૯:૦૦ કલાકથી ગણતરી પુરી થાય ત્યાં સુધી	ચૂંટણી અધિકારી જાહેર કરે તે સ્થળે
(ઝ)	ચૂંટણી પ્રક્રિયા પુરી થવા માટેની તારીખ	મતગણતરી પુરી થયા તારીખથી સાતમો દિવસ અગર ૦૫/૦૫/૨૦૦૩	--	--

INDEX

અનુસૂચિ

બાલાસિનોર તાલુકાની ગ્રામ પંચાયતોની ચૂંટણી યોજવાની છે. તેની યાદી

અ.નં.	તાલુકાનું નામ	ગ્રા.પં.નું નામ	વોર્ડ નંબર/ ક્રમાંક:	વોર્ડની બેઠકનો પ્રકાર	સરપંચની બેઠકનો પ્રકાર	ચૂંટણીનો પ્રકાર (સામાન્ય/ પેટા ચૂંટણી જે હોય તે દર્શાવવું
૧.	૨.	૩.	૪.	૫.	૬.	૭.
૧	બાલાસિનોર	કોતરબોર	૪	અનુ.જ.જાતિ	---	પેટા ચૂંટણી

(સહી/–) અવાચ્ય,

કલેકટર અને
રાજય ચૂંટણી પંચના અધિકારી
ખેડા-નડીઆદ.

સરકારી મધ્યસ્થ મુદ્રણાલય, ગાંધીનગર

INDEX

Extra No. 229

REGISTERED No. G/GNR/2

©

सत्यमेव जयते

The Gujarat Government Gazette

EXTRA ORDINARY

PUBLISHED BY AUTHORITY

Vol. XLIV] TUESDAY, APRIL 1, 2003/CAITRA 11, 1925

Separate paging is given to this Part in order that it may be filed as a Separate Compilation.

PART IV-C

StatutoryRules and Orders (Other than those published in Part I, I-A and I-L) madeby Statutary Authorities other than the Government of Gujarat including those made by the Government of India, the High Court, the Director of Municipallities, the Commissioner of Police, the Director of Prohibition and excise, the District Magistrates and the Election Commission, Election Tribunals, Returning Officers and other authorities, under the Election Commission.

ગુજરાત પંચાયત –અધિનિયમ૧૯૯૩ની કલમ– ૧૫ ની પેટા કલમ– (૧) અન્વયે
ચૂંટણીનું જાહેરનામું
જિલ્લા કલેકટર કચેરી, ચૂંટણી શાખા,
આણંદ જિલ્લો, આણંદ.
તા. ૧ એપ્રિલ ૨૦૦૩.

ક્રમાંક : રાચપ/ચટણ/પચત/ગ્રા.પં./ચૂંટણી/ ઉમરેઠ/ ૨૦૦૩ ,

જાહેરનામું

આણંદ જિલ્લાની ઉમરેઠ તાલુકા ની અનુસૂચિમાં દર્શાવેલ ગ્રામ પંચાયતોના વોર્ડની બેઠકોની/ ચૂંટણી

(૧) ગુજરાત પંચાયત અધિનિયમ–૧૯૯૩ ની કલમ–૧૬ ની પેટા કલમ (૧) મુજબ આણંદ જિલ્લાની ઉમરેઠ તાલુકાની ગ્રામ પંચાયતોના વોર્ડની રચના તથા બેઠકોની ફાળવણી રાજય ચૂંટણી પંચના અધિકારી તરીકે કરેલ છે.

(૨) ગુજરાત પંચાયત અધિનિયમ–૧૯૯૩ ના કલમ–૧૫ ના પેટા કલમ–(૧) થી પ્રાપ્ત થયેલ સત્તાની રૂઈએ રાજય ચૂંટણી પંચના અધિકારી તરીકે કલેકટર, આણંદ જિલ્લાની નીચેની અનુસૂચિના કોલમ નં. ૨ માં જણાવેલ તાલુકા ની સામે કોલમ નં. ૩ માં જણાવેલ ગ્રામ પંચાયતોના કોલમ નં.૪,૫ માં જણાવેલ વોર્ડની બેઠકોની પેટા ચૂંટણી તારીખ ૨૭–૪–૨૦૦૩ ના રોજ યોજવાનું જાહેર કરે છે.

અનુસૂચિ

ઉમરેઠ :– તાલુકાની ગ્રામ પંચાયતોની ચૂંટણી યોજવાની છે તેની યાદી.

અ. નં.	તાલુકા નું નામ	ગ્રામ પંચાયતનું નામ	વૉર્ડ નંબર/ક્રમાંક	વૉર્ડની બેઠકનો પ્રકાર	સરપંચની બેઠકનો પ્રકાર	ચૂંટણીનો પ્રકાર(સામાન્ય/પેટા ચૂંટણીજે હોય તે દર્શાવવું)
૧	૨	૩	૪	૫	૬	૭
૧	ઉમરેઠ	બાજીપુરા	૫	સામાન્ય	–	પેટા ચૂંટણી

(૩) આ જાહેરનામાની ગુજરાત પંચાયત ચૂંટણી નિયમો – ૧૯૯૪ના નિયમ–૯(૧)અન્વયે સરકારી રાજયપત્રમાં પ્રસિધ્ધિ કરવામાં આવે છે.

(સહી/–) અવાચ્ય,

કલેકટર, આણંદ
અને
રાજય ચૂંટણી પંચના અધિકારી

ગુજરાત પંચાયત ચૂંટણી નિયમો ૧૯૯૪ના નિયમ–૯ (૨) અન્વયે
ચૂંટણીનું જાહેરનામું
જિલ્લા કલેકટર કચેરી, ચૂંટણી શાખા,
આણંદ જિલ્લો, આણંદ.
તા. ૧ એપ્રિલ ૨૦૦૩.

ક્રમાંક : ગ્રા.પં./ચૂંટણી/ ઉમરેઠ / ૨૦૦૩

જાહેરનામું

આણંદ જિલ્લાના ઉમરેઠ તાલુકા ની અનુસૂચિમાં દર્શાવેલ ગ્રામ પંચાયતોના વૉર્ડની બેઠકોની ચૂંટણી

(૧) ગુજરાત પંચાયત અધિનિયમ–૧૯૯૩ ની કલમ–૧૬ ની પેટા કલમ (૧) મુજબ આણંદ જિલ્લાની ઉમરેઠ તાલુકાની ગ્રામ પંચાયતોના વૉર્ડની રચના તથા બેઠકોની ફાળવણી રાજય ચૂંટણી પંચના અધિકારી તરીકે કરેલ છે.

(૨) ગુજરાત પંચાયત ચૂંટણી નીયમો–૧૯૯૪ ના નિયમ–૯ ના પેટા નિયમ–૨ થી પ્રાપ્ત થયેલ સત્તાની રૂઈએ રાજય ચૂંટણી પંચના અધિકારી તરીકે કલેકટર, આણંદ જિલ્લાની નીચે અનુસૂચિના કોલમ નં. ૨ માં જણાવેલ તાલુકા ની સામે કોલમ નં. ૩ માં જણાવેલ ગ્રામ પંચાયતોના કોલમ નં.૪ માં જણાવેલ વૉર્ડની કોલમ નં.૫ માં જણાવેલ બેઠકો ભરવા માટે સભ્યોની ચૂંટણી યોજવાનો તબકકાવાર કાર્યક્રમ નીચે જણાવ્યા મુજબ નકકી કરે છે.

	તારીખ	સમય	સ્થળ
ક) ઉમેદરીપત્ર રજૂ કરવાની /ભરવાની છેલ્લી તારીખ	૮–૪–૨૦૦૩	૧૧–૦૦ કલાક થી ૧૫–૦૦ કલાક સુધી	ચૂંટણી અધિકારી તથા મદદનીશ ચૂંટણી અધિકારીની કચેરી ખાતે
ખ)ઉમેદવારીપત્રો ની ચકાસણી તારીખ	૯–૪–૨૦૦૩	૧૧–૦૦ કલાક થી ચકાસણી પૂરી થાય ત્યાં સુધી	ચૂંટણી અધિકારીની કચેરી ખાતે

INDEX

ગ)ઉમેદવારીપત્રો પાછા ખેંચી લેવાની છેલ્લી તારીખ	૧૧-૪-૨૦૦૩	૧૫-૦૦ કલાક સુધી	ચૂંટણી અધિકારી તથા મદદનીશ ચૂંટણી અધિકારી ની કચેરી ખાતે
ઘ) આવશ્યક હોયતો મતદાનની તારીખ	૨૭-૪-૨૦૦૩	—	—
ચ) મતદાનનો સમય	—	સવારના ૮-૦૦ થી સાંજના ૧૭-૦૦સુધી	—
છ) મતદાનના સ્થળ	—	—	જિલ્લા ચૂંટણી અધિકારી એ જાહેર કરેલ મતદાન મથક ઉપર
જ) મતગણતરી માટેની તારીખ અને સમય	૨૯-૪-૨૦૦૩	સવારના ૯-૦૦ કલાકથી મત ગણતરીપૂરી થાય ત્યાં સુધી.	ચૂંટણી અધિકારી જાહેરકરે તે સ્થળે
ઝ) ચૂંટણી પૂરી થવા માટેની તારીખ	૫-૫-૨૦૦૩	—	—

અનુસૂચિ

ઉમરેઠ :- તાલુકાની ગ્રામ પંચાયતોની ચૂંટણી યોજવાની છે તેની યાદી.

અ. નં.	તાલુકા નું નામ	ગ્રામ પંચાયતનું નામ	વોર્ડ નંબર/ક્રમાંક	વોર્ડની બેઠકનો પ્રકાર	સરપંચની બેઠકનો પ્રકાર	ચૂંટણીનો પ્રકાર(સામાન્ય/પેટા ચૂંટણીજે હોય તે દર્શાવવું)
૧	૨	૩	૪	૫	૬	૭
૧	ઉમરેઠ	બાજીપુરા	૫	સામાન્ય	—	પેટા ચૂંટણી

(સહી/-) અવાચ્ય,

કલેકટર, આણંદ
અને
રાજય ચૂંટણી પંચના અધિકારી

INDEX

ગુજરાત પંચાયત -અધિનિયમ૧૯૯૩ની કલમ- ૧૫ ની પેટા કલમ- (૧) અન્વયે
ચૂંટણીનું જાહેરનામું
જિલ્લા કલેક્ટર કચેરી, ચૂંટણી શાખા,
આણંદ જિલ્લો, આણંદ.
તા. ૧ એપ્રિલ ૨૦૦૩.

ક્રમાંક : રાચપ/ચટણ/પચત/ગ્રા.પં./ચૂંટણી/ પેટલાદ/ ૨૦૦૩

જાહેરનામું

આણંદ જિલ્લાની પેટલાદ તાલુકા ની અનુસૂચિમાં દર્શાવેલ ગ્રામ પંચાયતોના વોર્ડની બેઠકોની/ ચૂંટણી

(૧) ગુજરાત પંચાયત અધિનિયમ-૧૯૯૩ ની કલમ-૧૬ ની પેટા કલમ (૧) મુજબ આણંદ જિલ્લાની પેટલાદ તાલુકાની ગ્રામ પંચાયતોના વોર્ડની રચના તથા બેઠકોની ફાળવણી રાજય ચૂંટણી પંચના અધિકારી તરીકે કરેલ છે.

(૨) ગુજરાત પંચાયત અધિનિયમ-૧૯૯૩ ના કલમ-૧૫ ના પેટા કલમ-(૧) થી પ્રાપ્ત થયેલ સત્તાની રૂઈએ રાજય ચૂંટણી પંચના અધિકારી તરીકે કલેકટર, આણંદ જિલ્લાની નીચેની અનુસૂચિના કોલમ નં. ૨ માં જણાવેલ તાલુકા ની સામે કોલમ નં. ૩ માં જણાવેલ ગ્રામ પંચાયતોના કોલમ નં.૪,૫ માં જણાવેલ વોર્ડની બેઠકોની પેટા ચૂંટણી તારીખ ૨૭-૪-૨૦૦૩ ના રોજ યોજવાનું જાહેર કરે છે.

અનુસૂચિ
પેટલાદ :- તાલુકાની ગ્રામ પંચાયતોની ચૂંટણી યોજવાની છે તેની યાદી.

અ. નં.	તાલુકા નું નામ	ગ્રામ પંચાયત નું નામ	વોર્ડ નંબર/ક્રમાંક	વોર્ડની બેઠકનો પ્રકાર	સરપંચની બેઠકનો પ્રકાર	ચૂંટણીનો પ્રકાર(સામાન્ય/પેટા ચૂંટણીજે હોય તે દર્શાવવું)
૧	૨	૩	૪	૫	૬	૭
૧	પેટલાદ	મહેળાવ	૨	સામાન્યસ્ત્રી	-	પેટા ચૂંટણી
૨	,,	મહેળાવ	૫	સામાન્ય	-	પેટા ચૂંટણી
૩	,,	મહેળાવ	૯	સામાન્ય	-	પેટા ચૂંટણી
૪	,,	શાહપુર	૬	સામાન્ય	-	પેટા ચૂંટણી

(૩) આ જાહેરનામાની ગુજરાત પંચાયત ચૂંટણી નિયમો - ૧૯૯૪ના નિયમ-૯(૧)અન્વયે સરકારી રાજયપત્રમાં પ્રસિધ્ધિ કરવામાં આવે છે.

(સહી/-) અવાચ્ય,

કલેકટર, આણંદ
અને
રાજય ચૂંટણી પંચના અધિકારી

INDEX

ગુજરાત પંચાયત ચૂંટણી નિયમો ૧૯૯૪ના નિયમ-૯ (૨) અન્વયે
ચૂંટણીનું જાહેરનામું
જિલ્લા કલેકટર કચેરી, ચૂંટણી શાખા,
આણંદ જિલ્લો, આણંદ.
તા. ૧ એપ્રિલ. ૨૦૦૩.

ક્રમાંક : ગ્રા.પં./ચૂંટણી/ પેટલાદ / ૨૦૦૩.

જાહેરનામું

આણંદ જિલ્લાના **પેટલાદ** તાલુકા ની અનુસૂચિમાં દર્શાવેલ ગ્રામ પંચાયતોના વોર્ડની બેઠકોની ચૂંટણી

(૧) ગુજરાત પંચાયત અધિનિયમ-૧૯૯૩ ની કલમ-૧૬ ની પેટા કલમ (૧) મુજબ આણંદ જિલ્લાની **પેટલાદ** તાલુકાની ગ્રામ પંચાયતોના વોર્ડની રચના તથા બેઠકોની ફાળવણી રાજ્ય ચૂંટણી પંચના અધિકારી તરીકે કરેલ છે.

(૨) ગુજરાત પંચાયત ચૂંટણી નીયમો-૧૯૯૪ ના નિયમ-૯ ના પેટા નિયમ-૨ થી પ્રાપ્ત થયેલ સત્તાની રૂઈએ રાજય ચૂંટણી પંચના અધિકારી તરીકે કલેકટર, આણંદ જિલ્લાની નીચે અનુસૂચિના કોલમ નં. ૨ માં જણાવેલ તાલુકા ની સામે કોલમ નં. ૩ માં જણાવેલ ગ્રામ પંચાયતોના કોલમ નં.૪ માં જણાવેલ વોર્ડની કોલમ નં.૫ માં જણાવેલ બેઠકો ભરવા માટે સભ્યોની ચૂંટણી યોજવાનો તબકકાવાર કાર્યક્રમ નીચે જણાવ્યા મુજબ નકકી કરે છે.

	તારીખ	સમય	સ્થળ
ક) ઉમેદરીપત્ર રજૂ કરવાની /ભરવાની છેલ્લી તારીખ	૮-૪-૨૦૦૩	૧૧-૦૦ કલાક થી ૧૫-૦૦ કલાક સુધી	ચૂંટણી અધિકારી તથા મદદનીશ ચૂંટણી અધિકારીની કચેરી ખાતે
ખ)ઉમેદવારીપત્રો ની ચકાસણી તારીખ	૯-૪-૨૦૦૩	૧૧-૦૦ કલાક થી ચકાસણી પૂરી થાય ત્યાં સુધી	ચૂંટણી અધિકારીની કચેરી ખાતે
ગ)ઉમેદવારીપત્રો પાછા ખેંચી લેવાની છેલ્લી તારીખ	૧૧-૪-૨૦૦૩	૧૫-૦૦ કલાક સુધી	ચૂંટણી અધિકારી તથા મદદનીશ ચૂંટણી અધિકારી ની કચેરી ખાતે
ઘ) આવશ્યક હોયતો મતદાનની તારીખ	૨૭-૪-૨૦૦૩	--	-
ચ) મતદાનનો સમય	-	સવારના ૮-૦૦ થી સાંજના ૧૭-૦૦સુધી	-
છ) મતદાનના સ્થળ	-	-	જિલ્લા ચૂંટણી અધિકારી એ જાહેર કરેલ મતદાન મથક ઉપર
જ) મતગણતરી માટેની તારીખ અને સમય	૨૯-૪-૨૦૦૩	સવારના ૯-૦૦ કલાકથી મત ગણતરીપૂરી થાય ત્યાં સુધી	ચૂંટણી અધિકારી જાહેરકરે તે સ્થળે
ઝ) ચૂંટણી પૂરી થવા માટેની તારીખ	૫-૫-૨૦૦૩	-	-

INDEX

પેટલાદ :– તાલુકાની ગ્રામ પંચાયતોની ચૂંટણી યોજવાની છે તેની યાદી.

અ. નં.	તાલુકા નું નામ	ગ્રામ પંચાયત નું નામ	વોર્ડ નંબર/ક્રમાંક	વોર્ડની બેઠકનો પ્રકાર	સરપંચની બેઠકનો પ્રકાર	ચૂંટણીનો પ્રકાર(સામાન્ય/પેટા ચૂંટણીજે હોય તે દર્શાવવું)
૧	૨	૩	૪	૫	૬	૭
૧	પેટલાદ	મહેળાવ	૨	સામાન્યસ્ત્રી	–	પેટા ચૂંટણી
૨	,,	મહેળાવ	૫	સામાન્ય	–	પેટા ચૂંટણી
૩	,,	મહેળાવ	૯	સામાન્ય	–	પેટા ચૂંટણી
૪	,,	શાહપુર	૬	સામાન્ય	–	પેટા ચૂંટણી

(સહી/–) અવાચ્ય,

કલેકટર, આણંદ
અને
રાજય ચૂંટણી પંચના અધિકારી

ગુજરાત પંચાયત –અધિનિયમ૧૯૯૩ની કલમ– ૧૫ ની પેટા કલમ– (૧) અન્વયે
ચૂંટણીનું જાહેરનામું
જિલ્લા કલેકટર કચેરી, ચૂંટણી શાખા,
આણંદ જિલ્લો, આણંદ.
તા. ૧ એપ્રિલ ૨૦૦૩.

ક્રમાંક : રાચપ/ચટણ/પચત/ગ્રા.પં./ચૂંટણી/ખંભાત/ ૨૦૦૩

જાહેરનામું

આણંદ જિલ્લાની ખંભાત તાલુકા ની અનુસૂચિમાં દર્શાવેલ ગ્રામ પંચાયતોના વોર્ડની બેઠકોની/ ચૂંટણી

(૧) ગુજરાત પંચાયત અધિનિયમ–૧૯૯૩ ની કલમ–૧૬ ની પેટા કલમ (૧) મુજબ આણંદ જિલ્લાની ખંભાત તાલુકાની ગ્રામ પંચાયતોના વોર્ડની રચના તથા બેઠકોની ફાળવણી રાજય ચૂંટણી પંચના અધિકારી તરીકે કરેલ છે.

(૨) ગુજરાત પંચાયત અધિનિયમ–૧૯૯૩ ના કલમ–૧૫ ના પેટા કલમ–(૧) થી પ્રાપ્ત થયેલ સત્તાની રૂઈએ રાજય ચૂંટણી પંચના અધિકારી તરીકે કલેકટર, આણંદ જિલ્લાની નીચેની અનુસૂચિના કોલમ નં. ૨ માં જણાવેલ તાલુકા ની સામે કોલમ નં. ૩ માં જણાવેલ ગ્રામ પંચાયતોના કોલમ નં.૪,૫ માં જણાવેલ વોર્ડની બેઠકોની પેટા ચૂંટણી તારીખ ૨૭–૪–૨૦૦૩ ના રોજ યોજવાનું જાહેર કરે છે.

INDEX

અનુસૂચિ

ખંભાત :– તાલુકાની ગ્રામ પંચાયતોની ચૂંટણી યોજવાની છે તેની યાદી.

અ. નં.	તાલુકા નું નામ	ગ્રામ પંચાયત નું નામ	વોર્ડ નંબર/ક્રમાંક	વોર્ડની બેઠકનો પ્રકાર	સરપંચની બેઠકનો પ્રકાર	ચૂંટણીનો પ્રકાર(સામાન્ય/પેટા ચૂંટણીજે હોય તે દર્શાવવું)
૧	૨	૩	૪	૫	૬	૭
૧	ખંભાત	ગોલાણા	૪	સામાન્ય સ્ત્રી	–	પેટા ચૂંટણી

(૩) આ જાહેરનામાની ગુજરાત પંચાયત ચૂંટણી નિયમો – ૧૯૯૪ના નિયમ–૯(૧)અન્વયે સરકારી રાજયપત્રમાં પ્રસિધ્ધિ કરવામાં આવે છે.

(સહી/–) અવાચ્ય,

કલેકટર, આણંદ
અને
રાજય ચૂંટણી પંચના અધિકારી

ગુજરાત પંચાયત ચૂંટણી નિયમો ૧૯૯૪ના નિયમ–૯ (૨) અન્વયે
ચૂંટણીનું જાહેરનામું
જિલ્લા કલેકટર કચેરી, ચૂંટણી શાખા,
આણંદ જિલ્લો, આણંદ.
તા: ૧ એપ્રિલ ૨૦૦૩.

ક્રમાંક : ગ્રા.પં./ચૂંટણી/ ખંભાત /૨૦૦૩

જાહેરનામું

આણંદ જિલ્લાના **ખંભાત** તાલુકા ની અનુસૂચિમાં દર્શાવેલ ગ્રામ પંચાયતોના વોર્ડની બેઠકોની ચૂંટણી

(૧) ગુજરાત પંચાયત અધિનિયમ–૧૯૯૩ ની કલમ–૧૬ ની પેટા કલમ (૧) મુજબ આણંદ જિલ્લાની **ખંભાત** તાલુકાની ગ્રામ પંચાયતોના વોર્ડની રચના તથા બેઠકોની ફાળવણી રાજય ચૂંટણી પંચના અધિકારી તરીકે કરેલ છે.

(૨) ગુજરાત પંચાયત ચૂંટણી નીયમો–૧૯૯૪ ના નિયમ–૯ ના પેટા નિયમ–૨ થી પ્રાપ્ત થયેલ સત્તાની રૂઈએ રાજય ચૂંટણી પંચના અધિકારી તરીકે કલેકટર, આણંદ જિલ્લાની નીચે અનુસૂચિના કોલમ નં. ૨ માં જણાવેલ તાલુકા ની સામે કોલમ નં. ૩ માં જણાવેલ ગ્રામ પંચાયતોના કોલમ નં.૪ માં જણાવેલ વોર્ડની કોલમ નં.૫ માં જણાવેલ બેઠકો ભરવા માટે સભ્યોની ચૂંટણી યોજવાનો તબકકાવાર કાર્યક્રમ નીચે જણાવ્યા મુજબ નકકી કરે છે.

	તારીખ	સમય	સ્થળ
ક) ઉમેદરીપત્ર રજૂ કરવાની /ભરવાની છેલ્લી તારીખ	૮–૪–૨૦૦૩	૧૧–૦૦ કલાક થી ૧૫–૦૦ કલાક સુધી	ચૂંટણી અધિકારી તથા મદદનીશ ચૂંટણી અધિકારીની કચેરી ખાતે
ખ)ઉમેદવારીપત્રો ની ચકાસણી તારીખ	૯–૪–૨૦૦૩	૧૧–૦૦ કલાક થી ચકાસણી પૂરી થાય ત્યાં સુધી	ચૂંટણી અધિકારીની કચેરી ખાતે

INDEX

ગ)ઉમેદવારીપત્રો પાછા ખેંચી લેવાની છેલ્લી તારીખ	૧૧–૪–૨૦૦૩	૧૫–૦૦ કલાક સુધી	ચૂંટણી અધિકારી તથા મદદનીશ ચૂંટણી અધિકારી ની કચેરી ખાતે
ઘ) આવશ્યક હોયતો મતદાનની તારીખ ચ) મતદાનનો સમય	૨૭–૪–૨૦૦૩ –	–– સવારના ૮–૦૦ થી સાંજના ૧૭–૦૦સુધી	– –
છ) મતદાનના સ્થળ	–	–	જિલ્લા ચૂંટણી અધિકારી એ જાહેર કરેલ મતદાન મથક ઉપર
જ) મતગણતરી માટેની તારીખ અને સમય	૨૯–૪–૨૦૦૩	સવારના ૯–૦૦ કલાકથી મત ગણતરીપૂરી થાય ત્યાં સુધી	ચૂંટણી અધિકારી જાહેરકરે તે સ્થળે
ઝ) ચૂંટણી પૂરી થવા માટેની તારીખ	૫–૫–૨૦૦૩	–	–

અનુસૂચિ

ખંભાત :– તાલુકાની ગ્રામ પંચાયતોની ચૂંટણી યોજવાની છે તેની યાદી.

અ. નં.	તાલુકા નું નામ	ગ્રામ પંચાયત નું નામ	વોર્ડ નંબર/ક્રમાંક	વોર્ડની બેઠકનો પ્રકાર	સરપંચની બેઠકનો પ્રકાર	ચૂંટણીનો પ્રકાર(સામાન્ય/પેટા ચૂંટણીજે હોય તે દર્શાવવું)
૧	૨	૩	૪	૫	૬	૭
૧	ખંભાત	ગોલાણા	૪	સામાન્ય સ્ત્રી	–	પેટા ચૂંટણી

(૩) આ જાહેરનામાની ગુજરાત પંચાયત ચૂંટણી નિયમો – ૧૯૯૪ના નિયમ–૯(૧)અન્વયે સરકારી રાજયપત્રમાં પ્રસિધ્ધિ કરવામાં આવે છે.

(સહી/–) અવાચ્ય,

કલેકટર, આણંદ
અને
રાજય ચૂંટણી પંચના અધિકારી

INDEX

ગુજરાત પંચાયત –અધિનિયમ૧૯૯૩ની કલમ– ૧૫ ની પેટા કલમ– (૧) અન્વયે
ચૂંટણીનું જાહેરનામું
જિલ્લા કલેક્ટર કચેરી, ચૂંટણી શાખા,
આણંદ જિલ્લો, આણંદ.
તા. ૧ એપ્રિલ. ૨૦૦૩.

ક્રમાંક : રાચપ/ચટણ/પચત/ગ્રા.પં./ચૂંટણી/ સોજીત્રા/ ૨૦૦૩

જાહેરનામું

આણંદ જિલ્લાની સોજીત્રા તાલુકા ની અનુસૂચિમાં દર્શાવેલ ગ્રામ પંચાયતોના વોર્ડની બેઠકોની/ ચૂંટણી

(૧) ગુજરાત પંચાયત અધિનિયમ–૧૯૯૩ ની કલમ–૧૬ ની પેટા કલમ (૧) મુજબ આણંદ જિલ્લાની સોજીત્રા તાલુકાની ગ્રામ પંચાયતોના વોર્ડની રચના તથા બેઠકોની ફાળવણી રાજ્ય ચૂંટણી પંચના અધિકારી તરીકે કરેલ છે.

(૨) ગુજરાત પંચાયત અધિનિયમ–૧૯૯૩ ના કલમ–૧૫ ના પેટા કલમ–(૧) થી પ્રાપ્ત થયેલ સત્તાની રૂઈએ રાજય ચૂંટણી પંચના અધિકારી તરીકે કલેકટર, આણંદ જિલ્લાની નીચેની અનુસૂચિના કોલમ નં. ૨ માં જણાવેલ તાલુકા ની સામે કોલમ નં. ૩ માં જણાવેલ ગ્રામ પંચાયતોના કોલમ નં.૪,૫ માં જણાવેલ વોર્ડની બેઠકોની પેટા ચૂંટણી તારીખ ૨૭–૪–૨૦૦૩ ના રોજ યોજવાનું જાહેર કરે છે.

અનુસૂચિ

સોજીત્રા :– તાલુકાની ગ્રામ પંચાયતોની ચૂંટણી યોજવાની છે તેની યાદી.

અ. નં.	તાલુકા નું નામ	ગ્રામ પંચાયત નું નામ	વોર્ડ નંબર/ક્રમાંક	વોર્ડની બેઠકનો પ્રકાર	સરપંચની બેઠકનો પ્રકાર	ચૂંટણીનો પ્રકાર(સામાન્ય/પેટા ચૂંટણીજે હોય તે દર્શાવવું)
૧	૨	૩	૪	૫	૬	૭
૧	**સોજીત્રા**	કોઠાવી	૨	સા.શૈ.પ.સ્ત્રી	–	પેટા ચૂંટણી
૨	,,	ગાડા	૮	અનુ.જાતી.સ્ત્રી	–	પેટા ચૂંટણી

(૩) આ જાહેરનામાની ગુજરાત પંચાયત ચૂંટણી નિયમો – ૧૯૯૪ના નિયમ–૯(૧)અન્વયે સરકારી રાજયપત્રમાં પ્રસિધ્ધિ કરવામાં આવે છે.

(સહી/–) અવાચ્ય,

કલેકટર, આણંદ
અને
રાજય ચૂંટણી પંચના અધિકારી

INDEX

ગુજરાત પંચાયત ચૂંટણી નિયમો ૧૯૯૪ના નિયમ-૯ (૨) અન્વયે
ચૂંટણીનું જાહેરનામું
જિલ્લા કલેકટર કચેરી, ચૂંટણી શાખા,
આણંદ જિલ્લો, આણંદ.
તા. ૧ એપ્રિલ ૨૦૦૩.

ક્રમાંક : ગ્રા.પં./ચૂંટણી/ સોજીત્રા / ૨૦૦૩

જાહેરનામું

આણંદ જિલ્લાના સોજીત્રા તાલુકા ની અનુસૂચિમાં દર્શાવેલ ગ્રામ પંચાયતોના વોર્ડની બેઠકોની ચૂંટણી

(૧) ગુજરાત પંચાયત અધિનિયમ-૧૯૯૩ ની કલમ-૧૬ ની પેટા કલમ (૧) મુજબ આણંદ જિલ્લાની સોજીત્રા તાલુકાની ગ્રામ પંચાયતોના વોર્ડની રચના તથા બેઠકોની ફાળવણી રાજય ચૂંટણી પંચના અધિકારી તરીકે કરેલ છે.

(૨) ગુજરાત પંચાયત ચૂંટણી નીયમો-૧૯૯૪ ના નિયમ-૯ ના પેટા નિયમ-૨ થી પ્રાપ્ત થયેલ સત્તાની રૂઈએ રાજય ચૂંટણી પંચના અધિકારી તરીકે કલેકટર, આણંદ જિલ્લાની નીચે અનુસૂચિના કોલમ નં. ૨ માં જણાવેલ તાલુકા ની સામે કોલમ નં. ૩ માં જણાવેલ ગ્રામ પંચાયતોના કોલમ નં.૪ માં જણાવેલ વોર્ડની કોલમ નં.૫ માં જણાવેલ બેઠકો ભરવા માટે સભ્યોની ચૂંટણી યોજવાનો તબકકાવાર કાર્યક્રમ નીચે જણાવ્યા મુજબ નકકી કરે છે.

	તારીખ	સમય	સ્થળ
ક) ઉમેદરીપત્ર રજૂ કરવાની /ભરવાની છેલ્લી તારીખ	૮-૪-૨૦૦૩	૧૧-૦૦ કલાક થી ૧૫-૦૦ કલાક સુધી	ચૂંટણી અધિકારી તથા મદદનીશ ચૂંટણી અધિકારીની કચેરી ખાતે
ખ)ઉમેદવારીપત્રો ની ચકાસણી તારીખ	૯-૪-૨૦૦૩	૧૧-૦૦ કલાક થી ચકાસણી પૂરી થાય ત્યાં સુધી	ચૂંટણી અધિકારીની કચેરી ખાતે
ગ)ઉમેદવારીપત્રો પાછા ખેંચી લેવાની છેલ્લી તારીખ	૧૧-૪-૨૦૦૩	૧૫-૦૦ કલાક સુધી	ચૂંટણી અધિકારી તથા મદદનીશ ચૂંટણી અધિકારી ની કચેરી ખાતે
ઘ) આવશ્યક હોયતો મતદાનની તારીખ	૨૭-૪-૨૦૦૩	--	-
ચ) મતદાનનો સમય	-	સવારના ૮-૦૦ થી સાંજના ૧૭-૦૦સુધી	-
છ) મતદાનના સ્થળ	-	-	જિલ્લા ચૂંટણી અધિકારી એ જાહેર કરેલ મતદાન મથક ઉપર
જ) મતગણતરી માટેની તારીખ અને સમય	૨૯-૪-૨૦૦૩	સવારના ૯-૦૦ કલાકથી મત ગણતરીપૂરી થાય ત્યાં સુધી	ચૂંટણી અધિકારી જાહેરકરે તે સ્થળે
ઝ) ચૂંટણી પૂરી થવા માટેની તારીખ	૫-૫-૨૦૦૩	-	-

INDEX

અનુસૂચિ

સોજીત્રા :– તાલુકાની ગ્રામ પંચાયતોની ચૂંટણી યોજવાની છે તેની યાદી.

અ. નં.	તાલુકા નું નામ	ગ્રામ પંચાયત નું નામ	વોર્ડ નંબર/ક્રમાંક	વોર્ડની બેઠકનો પ્રકાર	સરપંચની બેઠકનો પ્રકાર	ચૂંટણીનો પ્રકાર(સામાન્ય/પેટા ચૂંટણીજે હોય તે દર્શાવવું)
૧	૨	૩	૪	૫	૬	૭
૧	**સોજીત્રા**	કોઠાવી	૨	સા.શૈ.પ.સ્ત્રી	–	પેટા ચૂંટણી
૨	,,	ગાડા	૮	અનુ.જાતી.સ્ત્રી	–	પેટા ચૂંટણી

(સહી/–) અવાચ્ય,

કલેકટર,આણંદ
અને
રાજય ચૂંટણી પંચના અધિકારી

ગુજરાત પંચાયત –અધિનિયમ૧૯૯૩ની કલમ– ૧૫ ની પેટા કલમ– (૧) અન્વયે
ચૂંટણીનું જાહેરનામું
જિલ્લા કલેક્ટર કચેરી, ચૂંટણી શાખા,
આણંદ જિલ્લો, આણંદ.
તા. ૧ એપ્રિલ ૨૦૦૩.

ક્રમાંક : રાચપ/ચટણ/પચત/ગ્રા.પં./ચૂંટણી/ આણંદ/ ૨૦૦૩

જાહેરનામું

આણંદ જિલ્લાની **આણંદ** તાલુકા ની અનુસૂચિમાં દર્શાવેલ ગ્રામ પંચાયતોના વોર્ડની બેઠકોની/ ચૂંટણી

(૧) ગુજરાત પંચાયત અધિનિયમ–૧૯૯૩ ની કલમ–૧૬ ની પેટા કલમ (૧) મુજબ આણંદ જિલ્લાની આણંદ **તાલુકાની** ગ્રામ પંચાયતોના વોર્ડની રચના તથા બેઠકોની ફાળવણી રાજય ચૂંટણી પંચના અધિકારી તરીકે કરેલ છે.

(૨) ગુજરાત પંચાયત અધિનિયમ–૧૯૯૩ ના કલમ–૧૫ ના પેટા કલમ–(૧) થી પ્રાપ્ત થયેલ સત્તાની રૂઈએ રાજય ચૂંટણી પંચના અધિકારી તરીકે કલેકટર, આણંદ જિલ્લાની નીચેની અનુસૂચિના કોલમ નં. ૨ માં જણાવેલ તાલુકા ની સામે કોલમ નં. ૩ માં જણાવેલ ગ્રામ પંચાયતોના કોલમ નં.૪,૫ માં જણાવેલ વોર્ડની બેઠકોની પેટા ચૂંટણી તારીખ ૨૭–૪–૨૦૦૩ ના રોજ યોજવાનું જાહેર કરે છે.

INDEX

અનુસૂચિ
આણંદ :– તાલુકાની ગ્રામ પંચાયતોની ચૂંટણી યોજવાની છે તેની યાદી.

અ. નં.	તાલુકા નું નામ	ગ્રામ પંચાયતનું નામ	વોર્ડ નંબરશ્ર/ ક્રમાંક	વોર્ડની બેઠકનો પ્રકાર	સરપંચની બેઠકનો પ્રકાર	ચૂંટણીનો પ્રકાર(સામાન્ય/પેટા ચૂંટણીજે હોય તે દર્શાવવું)
૧	૨	૩	૪	૫	૬	૭
૧	**આણંદ**	મોગર	૫	સામાન્ય	–	પેટા ચૂંટણી
૨	,,	નાપાડતળપદ	૬	સામાન્યસ્ત્રી	–	પેટા ચૂંટણી

(૩) આ જાહેરનામાની ગુજરાત પંચાયત ચૂંટણી નિયમો – ૧૯૯૪ના નિયમ–૯(૧)અન્વયે સરકારી રાજયપત્રમાં પ્રસિધ્ધિ કરવામાં આવે છે.

(સહી/–) અવાચ્ય,

કલેકટર, **આણંદ**
અને
રાજય ચૂંટણી પંચના અધિકારી

ગુજરાત પંચાયત ચૂંટણી નિયમો ૧૯૯૪ના નિયમ–૯ (૨) અન્વયે
ચૂંટણીનું જાહેરનામું
જિલ્લા કલેકટર કચેરી, ચૂંટણી શાખા,
આણંદ જિલ્લો, આણંદ.
તા. ૧ એપ્રિલ ૨૦૦૩.

ક્રમાંક : ગ્રા.પં./ચૂંટણી/આણંદ / ૨૦૦૩

જાહેરનામું

આણંદ જિલ્લાના આણંદ તાલુકા ની અનુસૂચિમાં દર્શાવેલ ગ્રામ પંચાયતોના વોર્ડની બેઠકોની ચૂંટણી

(૧) ગુજરાત પંચાયત અધિનિયમ–૧૯૯૩ ની કલમ–૧૬ ની પેટા કલમ (૧) મુજબ આણંદ જિલ્લાની **આણંદ** તાલુકાની ગ્રામ પંચાયતોના વોર્ડની રચના તથા બેઠકોની ફાળવણી રાજય ચૂંટણી પંચના અધિકારી તરીકે કરેલ છે.

(૨) ગુજરાત પંચાયત ચૂંટણી નીયમો–૧૯૯૪ ના નિયમ–૯ ના પેટા નિયમ–૨ થી પ્રાપ્ત થયેલ સત્તાની રૂઈએ રાજય ચૂંટણી પંચના અધિકારી તરીકે કલેકટર, આણંદ જિલ્લાની નીચે અનુસૂચિના કોલમ નં. ૨ માં જણાવેલ તાલુકા ની સામે કોલમ નં. ૩ માં જણાવેલ ગ્રામ પંચાયતોના કોલમ નં.૪ માં જણાવેલ વોર્ડની કોલમ નં.૫ માં જણાવેલ બેઠકો ભરવા માટે સભ્યોની ચૂંટણી યોજવાનો તબકકાવાર કાર્યક્રમ નીચે જણાવ્યા મુજબ નકકી કરે છે.

INDEX

	તારીખ	સમય	સ્થળ
ક) ઉમેદરીપત્ર રજૂ કરવાની /ભરવાની છેલ્લી તારીખ	૮-૪-૨૦૦૩	૧૧-૦૦ કલાક થી ૧૫-૦૦ કલાક સુધી	ચૂંટણી અધિકારી તથા મદદનીશ ચૂંટણી અધિકારીની કચેરી ખાતે
ખ)ઉમેદવારીપત્રો ની ચકાસણી તારીખ	૯-૪-૨૦૦૩	૧૧-૦૦ કલાક થી ચકાસણી પૂરી થાય ત્યાં સુધી	ચૂંટણી અધિકારીની કચેરી ખાતે
ગ)ઉમેદવારીપત્રો પાછા ખેંચી લેવાની છેલ્લી તારીખ	૧૧-૪-૨૦૦૩	૧૫-૦૦ કલાક સુધી	ચૂંટણી અધિકારી તથા મદદનીશ ચૂંટણી અધિકારી ની કચેરી ખાતે
ઘ) આવશ્યક હોયતો મતદાનની તારીખ	૨૭-૪-૨૦૦૩	--	-
ચ) મતદાનનો સમય	-	સવારના ૮-૦૦ થી સાંજના ૧૭-૦૦સુધી	-
છ) મતદાનના સ્થળ	-	-	જિલ્લા ચૂંટણી અધિકારી એ જાહેર કરેલ મતદાન મથક ઉપર
જ) મતગણતરી માટેની તારીખ અને સમય	૨૯-૪-૨૦૦૩	સવારના ૯-૦૦ કલાકથી મત ગણતરીપૂરી થાય ત્યાં સુધી	ચૂંટણી અધિકારી જાહેરકરે તે સ્થળે
ઝ) ચૂંટણી પૂરી થવા માટેની તારીખ	૫-૫-૨૦૦૩	-	-

અનુસૂચિ

આણંદ :- તાલુકાની ગ્રામ પંચાયતોની ચૂંટણી યોજવાની છે તેની યાદી.

અ. નં.	તાલુકા નું નામ	ગ્રામ પંચાયતનું નામ	વોર્ડ નંબર/ક્રમાંક	વોર્ડની બેઠકનો પ્રકાર	સરપંચની બેઠકનો પ્રકાર	ચૂંટણીનો પ્રકાર(સામાન્ય/પેટા ચૂંટણીજે હોય તે દર્શાવવું)
૧	૨	૩	૪	૫	૬	૭
૧	આણંદ	મોગર	૫	સામાન્ય	-	પેટા ચૂંટણી
૨	,,	નાપાડતળપદ	૬	સામાન્યસ્ત્રી	-	પેટા ચૂંટણી

(સહી), અવાચ્ય

કલેકટર, આણંદ
અને
ચૂંટણી પંચના અધિકારી

INDEX

ગુજરાત પંચાયત –અધિનિયમ૧૯૯૩ની કલમ– ૧૫ ની પેટા કલમ– (૧) અન્વયે
ચૂંટણીનું જાહેરનામું
જિલ્લા કલેકટર કચેરી, ચૂંટણી શાખા,
આણંદ જિલ્લો, આણંદ.
તા. ૧ એપ્રિલ ૨૦૦૩.

ક્રમાંક : રાચપ/ચટણ/પચત/ગ્રા.પં./ચૂંટણી/ તારાપુર/ ૨૦૦૩

જાહેરનામું

આણંદ જિલ્લાની **તારાપુર** તાલુકા ની અનુસૂચિમાં દર્શાવેલ ગ્રામ પંચાયતોના વોર્ડની-બેઠકોની/ ચૂંટણી

(૧) ગુજરાત પંચાયત અધિનિયમ–૧૯૯૩ ની કલમ–૧૬ ની પેટા કલમ (૧) મુજબ આણંદ જિલ્લાની **તારાપુર તાલુકાની** ગ્રામ પંચાયતોના વોર્ડની રચના તથા બેઠકોની ફાળવણી રાજય ચૂંટણી પંચના અધિકારી તરીકે કરેલ છે.

(૨) ગુજરાત પંચાયત અધિનિયમ–૧૯૯૩ ના કલમ–૧૫ ના પેટા કલમ–(૧) થી પ્રાપ્ત થયેલ સત્તાની રૂઈએ રાજય ચૂંટણી પંચના અધિકારી તરીકે કલેકટર, આણંદ જિલ્લાની નીચેની અનુસૂચિના કોલમ નં. ૨ માં જણાવેલ તાલુકા ની સામે કોલમ નં. ૩ માં જણાવેલ ગ્રામ પંચાયતોના કોલમ નં.૪,૫ માં જણાવેલ વોર્ડની બેઠકોની પેટા ચૂંટણી તારીખ ૨૭–૪–૨૦૦૩ ના રોજ યોજવાનું જાહેર કરે છે.

અનુસૂચિ
તારાપુર :– તાલુકાની ગ્રામ પંચાયતોની ચૂંટણી યોજવાની છે તેની યાદી.

અ. નં.	તાલુકા નું નામ	ગ્રામ પંચાયત નું નામ	વોર્ડ નંબર/ક્રમાંક	વોર્ડની બેઠકનો પ્રકાર	સરપંચની બેઠકનો પ્રકાર	ચૂંટણીનો પ્રકાર(સામાન્ય/પેટા ચૂંટણીજે હોય તે દર્શાવવું)
૧	૨	૩	૪	૫	૬	૭
૧	તારાપુર	ઈન્દણજ	૨	સા.શૈ.પછાત.સ્ત્રી	–	પેટા ચૂંટણી

(૩) આ જાહેરનામાની ગુજરાત પંચાયત ચૂંટણી નિયમો – ૧૯૯૪ના નિયમ–૯(૧)અન્વયે સરકારી રાજયપત્રમાં પ્રસિધ્ધિ કરવામાં આવે છે.

(સહી), અવાચ્ય

કલેકટર, આણંદ
અને
રાજય ચૂંટણી પંચના અધિકારી

INDEX

ગુજરાત પંચાયત ચૂંટણી નિયમો ૧૯૯૪ના નિયમ-૯ (૨) અન્વયે
ચૂંટણીનું જાહેરનામું
જિલ્લા કલેકટર કચેરી, ચૂંટણી શાખા,
આણંદ જિલ્લો, આણંદ.
તા. ૧ એપ્રિલ ૨૦૦૩.

ક્રમાંક : ગ્રા.પં./ચૂંટણી/ તારાપુર / ૨૦૦૩

જાહેરનામું

આણંદ જિલ્લાના તારાપુર તાલુકા ની અનુસૂચિમાં દર્શાવેલ ગ્રામ પંચાયતોના વોર્ડની બેઠકોની ચૂંટણી

(૧) ગુજરાત પંચાયત અધિનિયમ-૧૯૯૩ ની કલમ-૧૬ ની પેટા કલમ (૧) મુજબ આણંદ જિલ્લાની તારાપુર તાલુકાની ગ્રામ પંચાયતોના વોર્ડની રચના તથા બેઠકોની ફાળવણી રાજ્ય ચૂંટણી પંચના અધિકારી તરીકે કરેલ છે.

(૨) ગુજરાત પંચાયત ચૂંટણી નીયમો-૧૯૯૪ ના નિયમ-૯ ના પેટા નિયમ-૨ થી પ્રાપ્ત થયેલ સત્તાની રૂઈએ રાજ્ય ચૂંટણી પંચના અધિકારી તરીકે કલેકટર, આણંદ જિલ્લાની નીચે અનુસૂચિના કોલમ નં. ૨ માં જણાવેલ તાલુકા ની સામે કોલમ નં. ૩ માં જણાવેલ ગ્રામ પંચાયતોના કોલમ નં.૪ માં જણાવેલ વોર્ડની કોલમ નં.૫ માં જણાવેલ બેઠકો ભરવા માટે સભ્યોની ચૂંટણી યોજવાનો તબકકાવાર કાર્યક્રમ નીચે જણાવ્યા મુજબ નકકી કરે છે.

	તારીખ	સમય	સ્થળ
ક) ઉમેદરીપત્ર રજૂ કરવાની /ભરવાની છેલ્લી તારીખ	૮-૪-૨૦૦૩	૧૧-૦૦ કલાક થી ૧૫-૦૦ કલાક સુધી	ચૂંટણી અધિકારી તથા મદદનીશ ચૂંટણી અધિકારીની કચેરી ખાતે
ખ)ઉમેદવારીપત્રો ની ચકાસણી તારીખ	૯-૪-૨૦૦૩	૧૧-૦૦ કલાક થી ચકાસણી પૂરી થાય ત્યાં સુધી	ચૂંટણી અધિકારીની કચેરી ખાતે
ગ)ઉમેદવારીપત્રો પાછા ખેંચી લેવાની છેલ્લી તારીખ	૧૧-૪-૨૦૦૩	૧૫-૦૦ કલાક સુધી	ચૂંટણી અધિકારી તથા મદદનીશ ચૂંટણી અધિકારી ની કચેરી ખાતે
ઘ) આવશ્યક હોયતો મતદાનની તારીખ	૨૭-૪-૨૦૦૩	--	-
ચ) મતદાનનો સમય	-	સવારના ૮-૦૦ થી સાંજના ૧૭-૦૦સુધી	-
છ) મતદાનના સ્થળ	-	-	જિલ્લા ચૂંટણી અધિકારી એ જાહેર કરેલ મતદાન મથક ઉપર
જ) મતગણતરી માટેની તારીખ અને સમય	૨૯-૪-૨૦૦૩	સવારની ૯-૦૦ કલાકથી મત ગણતરીપૂરી થાય ત્યાં સુધી	ચૂંટણી અધિકારી જાહેરકરે તે સ્થળે
ઝ) ચૂંટણી પૂરી થવા માટેની તારીખ	૫-૫-૨૦૦૩	-	-

INDEX

અનુસૂચિ

તારાપુર :– તાલુકાની ગ્રામ પંચાયતોની ચૂંટણી યોજવાની છે તેની યાદી.

અ. નં.	તાલુકા નું નામ	ગ્રામ પંચાયત નું નામ	વોર્ડ નંબર/ક્રમાંક	વોર્ડની બેઠકનો પ્રકાર	સરપંચની બેઠકનો પ્રકાર	ચૂંટણીનો પ્રકાર (સામાન્ય/પેટા ચૂંટણીજે હોય તે દર્શાવવું)
૧	૨	૩	૪	૫	૬	૭
૧	તારાપુર	ઈનદ્રણજ	૨	સા.શૈ.પછાત.સ્ત્રી	–	પેટા ચૂંટણી

(સહી), અવાચ્ય

કલેક્ટર, આણંદ
અને
રાજય ચૂંટણી પંચના અધિકારી

સરકારી મધ્યસ્થ મુદ્રણાલય, ગાંધીનગર

INDEX

Extra No. 230

REGISTERED No. G/GNR/2

©

सत्यमेव जयते

The Gujarat Government Gazette

EXTRA ORDINARY

PUBLISHED BY AUTHORITY

Vol. XLIV] TUESDAY, APRIL 1, 2003/CAITRA 11, 1925

Separate paging is given to this Part in order that it may be filed as a Separate Compilation.

PART IV-C

StatutoryRules and Orders (Other than those published in Part I, I-A and I-L) madeby Statutary Authorities other than the Government of Gujarat including those made by the Government of India, the High Court, the Director of Municipallities, the Commissioner of Police, the Director of Prohibition and excise, the District Magistrates and the Election Commission, Election Tribunals, Returning Officers and other authorities, under the Election Commission.

ગુજરાત પંચાયત અધિનિયમ ૧૯૯૩ ની કલમ ૧૫ ની પેટા કલમ (૧) અન્વયે ચુંટણીનું

જાહેરનામું

જિલ્લા કલેક્ટર કચેરી,

ચુંટણી શાખા,

સુરેન્દ્રનગર જિલ્લો.

તા.૧/૪/૨૦૦૩

ક્રમાંક:ચટણ/ગપચ/જાહેરનામું/વ/૪/૨૦૦૩.

જાહેરનામું

સુરેન્દ્રનગર જિલ્લાની ચુડા તાલુકાની ગ્રામ પંચાયતોના વોર્ડ ની બેઠકોની ચુંટણી.

(૧) ગુજરાત પંચાયત અધિનિયમ ૧૯૯૩ ની કલમ-૧૬ ની પેટા કલમ (૧) મુજબ સુરેન્દ્રનગર જિલ્લાની ચુડા તાલુકાની ગ્રામ પંચાયતોના વોર્ડની રચના તથા બેઠકોની ફાળવણી રાજ્ય ચુંટણી પંચના અધિકારી તરીકે કરેલ છે.

(૨) ગુજરાત પંચાયત અધિનિયમ-૧૯૯૩ ની કલમ-૧૫ ની પેટા કલમ (૧) થી પ્રાપ્ત થયેલ સત્તાની રુઈએ રાજ્ય ચુંટણી પંચના અધિકારી તરીકે કલેક્ટર સુરેન્દ્રનગર જિલ્લાની નીચેની અનુસુચિના કોલમ નં.૨ માં જણાવેલ તાલુકાની સામે કોલમ નં.૩ માં જણાવેલ ગ્રામ પંચાયતોના કોલમ નં.૪, ૫ માં જણાવેલ વોર્ડની બેઠકોની પેટા ચુંટણી તા.૨૭/૦૪/૨૦૦૩ ના રોજ યોજવાનું જાહેર કરે છે.

અનુસુચિ

ચુડા તાલુકાની ગ્રામ પંચાયતોની ચુંટણી યોજવાની છે તેની યાદી.

અ. નં.	તાલુકાનું નામ	ગ્રામ પંચાયતનું નામ	વોર્ડ નંબર / ક્રમાંક	વોર્ડની બેઠકનો પ્રકાર	સરપંચની બેઠકનો પ્રકાર	ચુંટણીનો પ્રકાર (સામાન્ય / પેટા ચુંટણી જે હોય તે દર્શાવવું)
૧	૨	૩	૪	૫	૬	૭
૧	ચુડા	છત્રીયાળા	૫	સામાન્ય	-	પેટા ચુંટણી

(૩) આ જાહેરનામાની ગુજરાત પંચાયત ચુંટણી નિયમો ૧૯૯૪ ના નિયમ ૯ (૧) અન્વયે સરકારી રાજ્યપત્રમાં પ્રસિધ્ધિ કરવામાં આવે છે.

(સહી), અવાચ્ય

કલેક્ટર સુરેન્દ્રનગર જિલ્લો

અને

રાજ્ય ચુંટણી પંચના અધિકારી.

ગુજરાત પંચાયત ચુંટણી નિયમો ૧૯૯૪ના નિયમ-૯ (૨) અન્વયે ચુંટણીનું જાહેરનામું
જિલ્લા કલેક્ટર કચેરી,ચુંટણી શાખા,
સુરેન્દ્રનગર જિલ્લો.
તા.૧/૪/૨૦૦૩

ક્રમાંક: ચટણ/ગપચ/જાહેરનામું/વ/૪/૨૦૦૩.

જાહેરનામું

સુરેન્દ્રનગર જિલ્લાની ચુડા તાલુકાની ગ્રામ પંચાયતોના વોર્ડ ની બેઠકોની ચુંટણી.

(૧) ગુજરાત પંચાયત અધિનિયમ ૧૯૯૩ ની કલમ-૧૬ ની પેટા કલમ (૧) મુજબ સુરેન્દ્રનગર જિલ્લાની ચુડા તાલુકાની ગ્રામ પંચાયતોના વોર્ડની રચના તથા બેઠકોની ફાળવણી રાજ્ય ચુંટણી પંચના અધિકારી તરીકે કરેલ છે.

(૨) ગુજરાત પંચાયત ચુંટણી નિયમો-૧૯૯૪ ના નિયમ-૯ નાં પેટા નિયમ-૨ થી પ્રાપ્ત થયેલ સત્તાની રુઈએ રાજ્ય ચુંટણી પંચના અધિકારી તરીકે કલેક્ટર સુરેન્દ્રનગર જિલ્લાની નીચેની અનુસુચિના કોલમ નં. ૨ માં જણાવેલ તાલુકાની સામે કોલમ નં.૩ માં જણાવેલ ગ્રામ પંચાયતોના કોલમ નં.૪ માં જણાવેલ વોર્ડની કોલમ નં.૫ માં જણાવેલ બેઠકો ભરવા માટે સભ્યોની તથા કોલમ નં. ૬ માં જણાવેલ પ્રકારવાળી સરપંચની બેઠકો ભરવા માટે સરપંચની ચુંટણી યોજવાનો તબક્કાવાર કાર્યક્રમ નીચે જણાવ્યા મુજબ નક્કી કરે છે.

		તારીખ	સમય	સ્થળ
(ક)	ઉમેદવારીપત્ર રજુ કરવાની / ભરવાની છેલ્લી તારીખ	તા.૮/૪/૨૦૦૩	૧૧-૦૦ કલાક થી ૧૫-૦૦ કલાક સુધી	ચુંટણી અધિકારી/મદદ. ચુંટણી અધિકારીની કચેરી ખાતે.
(ખ)	ઉમેદવારી પત્રોની ચકાસણી તારીખ	તા.૯/૪/૨૦૦૩	૧૧-૦૦ કલાક થી ચકાસણી પુરી થયા ત્યાં સુધી	ચુંટણી અધિકારીની કચેરી ખાતે.
(ગ)	ઉમેદવારીપત્રો પાછાખેંચી લેવાની છેલ્લી તારીખ	તા.૧૧/૪/૨૦૦૩	૧૫-૦૦ કલાક સુધી	ચુંટણી અધિકારી તથા મદદ. ચુંટણી અધિકારીની કચેરી ખાતે
(ઘ)	આવશ્યક હોય તો મતદાનની તારીખ	તા.૨૭/૪/૨૦૦૩	--	---
(ચ)	મતદાનનો સમય	--	સવારના ૮-૦૦ થી સાંજના ૫-૦૦ સુધી	---
(છ)	મતદાનના સ્થળ	--	--	જિલ્લા ચુંટણી અધિકારીએ જાહેર કરેલ મતદાન મથક ઉપર.
(જ)	મતગણતરી માટેની તારીખ અને સમય	તા.૨૯/૪/૨૦૦૩	સવારના ૯-૦૦ કલાક થી ગણતરી પુરી થાય ત્યાં સુધી	ચુંટણી અધિકારી જાહેર કરે તે સ્થળે.
(ઝ)	ચુંટણી પ્રક્રીયા પુરી થવા માટેની તારીખ	તા.૫/૫/૨૦૦૩	--	---

INDEX

અનુસુચિ

ચુડા તાલુકાની ગ્રામ પંચાયતોની ચુંટણી યોજવાની છે તેની યાદી.

અ. નં.	તાલુકા નું નામ	ગ્રામ પંચાયતનું નામ	વોર્ડ નંબર / ક્રમાંક	વોર્ડની બેઠકનો પ્રકાર	સરપંચની બેઠકનો પ્રકાર	ચુંટણીનો પ્રકાર (સામાન્ય / પેટા ચુંટણી જે હોય તે દર્શાવવું)
૧	૨	૩	૪	૫	૬	૭
૧	ચુડા	છત્રીયાળા	૫	સામાન્ય	-	પેટા ચુંટણી

(સહી), અવાચ્ય

કલેક્ટર સુરેન્દ્રનગર જિલ્લો અને
રાજ્ય ચુંટણી પંચના અધિકારી.

INDEX

ગુજરાત પંચાયત અધિનિયમ ૧૯૯૩ ની કલમ ૧૫ ની પેટા કલમ (૧) અન્વયે ચુંટણીનું
જાહેરનામું
જિલ્લા કલેક્ટર કચેરી,
ચુંટણી શાખા,
સુરેન્દ્રનગર જિલ્લો.
તા.૧/૪/૨૦૦૩

ક્રમાંક:ચટણ/ગપચ/જાહેરનામું/વ/૪/૨૦૦૩.

જાહેરનામું

સુરેન્દ્રનગર જિલ્લાની **મુળી** તાલુકાની ગ્રામ પંચાયતોના વોર્ડ ની બેઠકોની ચુંટણી.

(૧) ગુજરાત પંચાયત અધિનિયમ ૧૯૯૩ ની કલમ-૧૬ ની પેટા કલમ (૧) મુજબ સુરેન્દ્રનગર જિલ્લાની **મુળી** તાલુકાની ગ્રામ પંચાયતોના વોર્ડની રચના તથા બેઠકોની ફાળવણી રાજ્ય ચુંટણી પંચના અધિકારી તરીકે કરેલ છે.

(૨) ગુજરાત પંચાયત અધિનિયમ-૧૯૯૩ ની કલમ-૧૫ ની પેટા કલમ (૧) થી પ્રાપ્ત થયેલ સત્તાની રુઈએ રાજ્ય ચુંટણી પંચના અધિકારી તરીકે કલેક્ટર **સુરેન્દ્રનગર** જિલ્લાની નીચેની અનુસુચિના કોલમ નં.૨ માં જણાવેલ તાલુકાની સામે કોલમ નં.૩ માં જણાવેલ ગ્રામ પંચાયતોના કોલમ નં.૪, ૫ માં જણાવેલ વોર્ડની બેઠકોની પેટા ચુંટણી તા.૨૭/૦૪/૨૦૦૩ ના રોજ યોજવાનું જાહેર કરે છે.

અનુસુચિ

મુળી તાલુકાની ગ્રામ પંચાયતોની ચુંટણી યોજવાની છે તેની યાદી.

અ. નં.	તાલુકા નું નામ	ગ્રામ પંચાયતનું નામ	વોર્ડ નંબર / ક્રમાંક	વોર્ડની બેઠકનો પ્રકાર	સરપંચની બેઠકનો પ્રકાર	ચુંટણીનો પ્રકાર (સામાન્ય / પેટા ચુંટણી જે હોય તે દર્શાવવું)
૧	૨	૩	૪	૫	૬	૭
૧	મુળી	ખાટડી	૭	સામાન્ય	-	પેટા ચુંટણી

(૩) આ જાહેરનામાની ગુજરાત પંચાયત ચુંટણી નિયમો ૧૯૯૪ ના નિયમ ૯ (૧) અન્વયે સરકારી રાજ્યપત્રમાં પ્રસિધ્ધિ કરવામાં આવે છે.

(સહી), અવાચ્ય

કલેક્ટર સુરેન્દ્રનગર જિલ્લો
અને
રાજ્ય ચુંટણી પંચના અધિકારી.

INDEX

ગુજરાત પંચાયત ચુંટણી નિયમો ૧૯૯૪ ના નિયમ-૯ (૨) અન્વયે ચુંટણીનું જાહેરનામું
જિલ્લા કલેક્ટર કચેરી,ચુંટણી શાખા,
સુરેન્દ્રનગર જિલ્લો.
તા.૧/૪/૨૦૦૩

ક્રમાંક: ચટણ/ગપચ/જાહેરનામું/વ/૪/૨૦૦૩.

જાહેરનામું

સુરેન્દ્રનગર જિલ્લાની **મુળી** તાલુકાની ગ્રામ પંચાયતોના વોર્ડ ની બેઠકોની ચુંટણી.

(૧) ગુજરાત પંચાયત અધિનિયમ ૧૯૯૩ ની કલમ-૧૬ ની પેટા કલમ (૧) મુજબ સુરેન્દ્રનગર જિલ્લાની **મુળી** તાલુકાની ગ્રામ પંચાયતોના વોર્ડની રચના તથા બેઠકોની ફાળવણી રાજ્ય ચુંટણી પંચના અધિકારી તરીકે કરેલ છે.

(૨) ગુજરાત પંચાયત ચુંટણી નિયમો-૧૯૯૪ ના નિયમ-૯ નાં પેટા નિયમ-૨ થી પ્રાપ્ત થયેલ સત્તાની રુઈએ રાજ્ય ચુંટણી પંચના અધિકારી તરીકે કલેક્ટર સુરેન્દ્રનગર જિલ્લાની નીચેની અનુસુચિના કોલમ નં. ૨ માં જણાવેલ તાલુકાની સામે કોલમ નં.૩ માં જણાવેલ ગ્રામ પંચાયતોના કોલમ નં.૪ માં જણાવેલ વોર્ડની કોલમ નં.૫ માં જણાવેલ બેઠકો ભરવા માટે સભ્યોની તથા કોલમ નં. ૬ માં જણાવેલ પ્રકારવાળી સરપંચની બેઠકો ભરવા માટે સરપંચની ચુંટણી યોજવાનો તબક્કાવાર કાર્યક્રમ નીચે જણાવ્યા મુજબ નક્કી કરે છે.

		તારીખ	સમય	સ્થળ
(ક)	ઉમેદવારીપત્ર રજુ કરવાની / ભરવાની છેલ્લી તારીખ	તા.૮/૪/૨૦૦૩	૧૧-૦૦ કલાક થી ૧૫-૦૦ કલાક સુધી	ચુંટણી અધિકારી/મદદ. ચુંટણી અધિકારીની કચેરી ખાતે.
(ખ)	ઉમેદવારી પત્રોની ચકાસણી તારીખ	તા.૯/૪/૨૦૦૩	૧૧-૦૦ કલાક થી ચકાસણી પુરી થયા ત્યાં સુધી	ચુંટણી અધિકારીની કચેરી ખાતે.
(ગ)	ઉમેદવારીપત્રો પાછાખેંચી લેવાની છેલ્લી તારીખ	તા.૧૧/૪/૨૦૦૩	૧૫-૦૦ કલાક સુધી	ચુંટણી અધિકારી તથા મદદ. ચુંટણી અધિકારીની કચેરી ખાતે
(ઘ)	આવશ્યક હોય તો મતદાનની તારીખ	તા.૨૭/૪/૨૦૦૩	--	---
(ચ)	મતદાનનો સમય	--	સવારના ૮-૦૦ થી સાંજના ૫-૦૦ સુધી	---
(છ)	મતદાનના સ્થળ	--	--	જિલ્લા ચુંટણી અધિકારીએ જાહેર કરેલ મતદાન મથક ઉપર.
(જ)	મતગણતરી માટેની તારીખ અને સમય	તા.૨૯/૪/૨૦૦૩	સવારના ૯-૦૦ કલાક થી ગણતરી પુરી થાય ત્યાં સુધી	ચુંટણી અધિકારી જાહેર કરે તે સ્થળે.
(ઝ)	ચુંટણી પ્રકીયા પુરી થવા માટેની તારીખ	તા.૫/૫/૨૦૦૩	--	---

INDEX

અનુસુચિ

મુળી તાલુકાની ગ્રામ પંચાયતોની ચુંટણી યોજવાની છે તેની યાદી.

અ. નં.	તાલુકા નું નામ	ગ્રામ પંચાયતનું નામ	વોર્ડ નંબર / ક્રમાંક	વોર્ડની બેઠકનો પ્રકાર	સરપંચની બેઠકનો પ્રકાર	ચુંટણીનો પ્રકાર (સામાન્ય / પેટા ચુંટણી જે હોય તે દર્શાવવું)
૧	૨	૩	૪	૫	૬	૭
૧	મુળી	ખાટડી	૭	સામાન્ય	-	પેટા ચુંટણી

(સહી), અવાચ્ય

કલેક્ટર સુરેન્દ્રનગર જિલ્લો અને
રાજ્ય ચુંટણી પંચના અધિકારી.

ગુજરાત પંચાયત અધિનિયમ ૧૯૯૩ ની કલમ ૧૫ ની પેટા કલમ (૧) અન્વયે ચુંટણીનું
જાહેરનામું
જિલ્લા કલેક્ટર કચેરી,
ચુંટણી શાખા,
સુરેન્દ્રનગર જિલ્લો.
તા.૧/૪/૨૦૦૩

ક્રમાંક:ચટણ/ગપચ/જાહેરનામું/વ/૪/૨૦૦૩.

જાહેરનામું

સુરેન્દ્રનગર જિલ્લાની હળવદ તાલુકાની ગ્રામ પંચાયતોના વોર્ડ ની બેઠકોની ચુંટણી.

(૧) ગુજરાત પંચાયત અધિનિયમ ૧૯૯૩ ની કલમ-૧૬ ની પેટા કલમ (૧) મુજબ સુરેન્દ્રનગર જિલ્લાની **હળવદ** તાલુકાની ગ્રામ પંચાયતોના વોર્ડની રચના તથા બેઠકોની ફાળવણી રાજ્ય ચુંટણી પંચના અધિકારી તરીકે કરેલ છે.

(૨) ગુજરાત પંચાયત અધિનિયમ-૧૯૯૩ ની કલમ-૧૫ ની પેટા કલમ (૧) થી પ્રાપ્ત થયેલ સત્તાની રુઈએ રાજ્ય ચુંટણી પંચના અધિકારી તરીકે કલેક્ટર **સુરેન્દ્રનગર** જિલ્લાની નીચેની અનુસુચિના કોલમ નં.૨ માં જણાવેલ તાલુકાની સામે કોલમ નં.૩ માં જણાવેલ ગ્રામ પંચાયતોના કોલમ નં.૪, ૫ માં જણાવેલ વોર્ડની બેઠકોની પેટા ચુંટણી તા.૨૭/૦૪/૨૦૦૩ ના રોજ યોજવાનું જાહેર કરે છે.

અનુસુચિ

હળવદ તાલુકાની ગ્રામ પંચાયતોની ચુંટણી યોજવાની છે તેની યાદી.

અ. નં.	તાલુકા નું નામ	ગ્રામ પંચાયતનું નામ	વોર્ડ નંબર / ક્રમાંક	વોર્ડની બેઠકનો પ્રકાર	સરપંચની બેઠકનો પ્રકાર	ચુંટણીનો પ્રકાર (સામાન્ય / પેટા ચુંટણી જે હોય તે દર્શાવવું)
૧	૨	૩	૪	૫	૬	૭
૧	હળવદ	ઈશ્વરનગર	૧	સા.શૈ.પ.સામાન્ય	-	પેટા ચુંટણી

(૩) આ જાહેરનામાની ગુજરાત પંચાયત ચુંટણી નિયમો ૧૯૯૪ ના નિયમ ૯ (૧) અન્વયે સરકારી રાજ્યપત્રમાં પ્રસિધ્ધિ ~~કરવામાં~~ આવે છે.

(સહી), અવાચ્ય

કલેક્ટર સુરેન્દ્રનગર જિલ્લો
અને
રાજ્ય ચુંટણી પંચના અધિકારી.

INDEX

ગુજરાત પંચાયત ચુંટણી નિયમો ૧૯૯૪ ના નિયમ-૯ (૨) અન્વયે ચુંટણીનું જાહેરનામું
જિલ્લા કલેકટર કચેરી,ચુંટણી શાખા,
સુરેન્દ્રનગર જિલ્લો.
તા.૧/૪/૨૦૦૩

ક્રમાંક: ચટણ/ગપચ/જાહેરનામું/વ/૪/૨૦૦૩.

જાહેરનામું

સુરેન્દ્રનગર જિલ્લાની **હળવદ** તાલુકાની ગ્રામ પંચાયતોના વોર્ડ ની બેઠકોની ચુંટણી.

(૧) ગુજરાત પંચાયત અધિનિયમ ૧૯૯૩ ની કલમ-૧૬ ની પેટા કલમ (૧) મુજબ સુરેન્દ્રનગર જિલ્લાની **હળવદ** તાલુકાની ગ્રામ પંચાયતોના વોર્ડની રચના તથા બેઠકોની ફાળવણી રાજ્ય ચુંટણી પંચના અધિકારી તરીકે કરેલ છે.

(૨) ગુજરાત પંચાયત ચુંટણી નિયમો-૧૯૯૪ ના નિયમ-૯ નાં પેટા નિયમ-૨ થી પ્રાપ્ત થયેલ સત્તાની રુઈએ રાજ્ય ચુંટણી પંચના અધિકારી તરીકે કલેક્ટર સુરેન્દ્રનગર જિલ્લાની નીચેની અનુસુચિના કોલમ નં. ૨ માં જણાવેલ તાલુકાની સામે કોલમ નં.૩ માં જણાવેલ ગ્રામ પંચાયતોના કોલમ નં.૪ માં જણાવેલ વોર્ડની કોલમ નં.૫ માં જણાવેલ બેઠકો ભરવા માટે સભ્યોની તથા કોલમ નં. ૬ માં જણાવેલ પ્રકારવાળી સરપંચની બેઠકો ભરવા માટે સરપંચની ચુંટણી યોજવાનો તબક્કાવાર કાર્યક્રમ નીચે જણાવ્યા મુજબ નક્કી કરે છે.

		તારીખ	સમય	સ્થળ
(ક)	ઉમેદવારીપત્ર રજુ કરવાની / ભરવાની છેલ્લી તારીખ	તા.૮/૪/૨૦૦૩	૧૧-૦૦ કલાક થી ૧૫-૦૦ કલાક સુધી	ચુંટણી અધિકારી/મદદ: ચુંટણી અધિકારીની કચેરી ખાતે.
(ખ)	ઉમેદવારી પત્રોની ચકાસણી તારીખ	તા.૯/૪/૨૦૦૩	૧૧-૦૦ કલાક થી ચકાસણી પુરી થયા ત્યાં સુધી	ચુંટણી અધિકારીની કચેરી ખાતે.
(ગ)	ઉમેદવારીપત્રો પાછાખેંચી લેવાની છેલ્લી તારીખ	તા.૧૧/૪/૨૦૦૩	૧૫-૦૦ કલાક સુધી	ચુંટણી અધિકારી તથા મદદ. ચુંટણી અધિકારીની કચેરી ખાતે
(ઘ)	આવશ્યક હોય તો મતદાનની તારીખ	તા.૨૭/૪/૨૦૦૩	--	---
(ચ)	મતદાનનો સમય	--	સવારના ૮-૦૦ થી સાંજના ૫-૦૦ સુધી	---
(છ)	મતદાનના સ્થળ	--	--	જિલ્લા ચુંટણી અધિકારીએ જાહેર કરેલ મતદાન મથક ઉપર.
(જ)	મતગણતરી માટેની તારીખ અને સમય	તા.૨૯/૪/૨૦૦૩	સવારના ૯-૦૦ કલાક થી ગણતરી પુરી થાય ત્યાં સુધી	ચુંટણી અધિકારી જાહેર કરે તે સ્થળે.
(ઝ)	ચુંટણી પ્રક્રીયા પુરી થવા માટેની તારીખ	તા.૫/૫/૨૦૦૩	--	---

INDEX

અનુસુચિ

હળવદ તાલુકાની ગ્રામ પંચાયતોની ચુંટણી યોજવાની છે તેની યાદી.

અ. નં.	તાલુકા નું નામ	ગ્રામ પંચાયતનું નામ	વોર્ડ નંબર / ક્રમાંક	વોર્ડની બેઠકનો પ્રકાર	સરપંચની બેઠકનો પ્રકાર	ચુંટણીનો પ્રકાર (સામાન્ય / પેટા ચુંટણી જે હોય તે દર્શાવવું).
૧	૨	૩	૪	૫	૬	૭
૧	હળવદ	ઈશ્વરનગર	૧	સા.શૈ.પ.સામાન્ય	-	પેટા ચુંટણી

(સહી), અવાચ્ય

કલેક્ટર સુરેન્દ્રનગર જિલ્લો અને
રાજ્ય ચુંટણી પંચના અધિકારી.

ગુજરાત પંચાયત અધિનિયમ ૧૯૯૩ ની કલમ ૧૫ ની પેટા કલમ (૧) અન્વયે ચુંટણીનું
જાહેરનામું
જિલ્લા કલેક્ટર કચેરી,
ચુંટણી શાખા,
સુરેન્દ્રનગર જિલ્લો.
તા.૧/૪/૨૦૦૩

ક્રમાંક:ચટણ/ગપચ/જાહેરનામું/વ/૪/૨૦૦૩.

જાહેરનામું

સુરેન્દ્રનગર જિલ્લાની **દસાડા** તાલુકાની ગ્રામ પંચાયતોના વોર્ડ ની બેઠકોની ચુંટણી.

(૧) ગુજરાત પંચાયત અધિનિયમ ૧૯૯૩ ની કલમ-૧૬ ની પેટા કલમ (૧) મુજબ સુરેન્દ્રનગર જિલ્લાની **દસાડા** તાલુકાની ગ્રામ પંચાયતોના વોર્ડની રચના તથા બેઠકોની ફાળવણી રાજ્ય ચુંટણી પંચના અધિકારી તરીકે કરેલ છે.

(૨) ગુજરાત પંચાયત અધિનિયમ-૧૯૯૩ ની કલમ-૧૫ ની પેટા કલમ (૧) થી પ્રાપ્ત થયેલ સત્તાની રુઈએ રાજ્ય ચુંટણી પંચના અધિકારી તરીકે કલેક્ટર **સુરેન્દ્રનગર** જિલ્લાની નીચેની અનુસુચિના કોલમ નં.૨ માં જણાવેલ તાલુકાની સામે કોલમ નં.૩ માં જણાવેલ ગ્રામ પંચાયતોના કોલમ નં.૪, ૫ માં જણાવેલ વોર્ડની બેઠકોની પેટા ચુંટણી તા.૨૭/૦૪/૨૦૦૩ ના રોજ યોજવાનું જાહેર કરે છે.

અનુસુચિ

દસાડા તાલુકાની ગ્રામ પંચાયતોની ચુંટણી યોજવાની છે તેની યાદી.

અ. નં.	તાલુકા નું નામ	ગ્રામ પંચાયતનું નામ	વોર્ડ નંબર / ક્રમાંક	વોર્ડની બેઠકનો પ્રકાર	સરપંચની બેઠકનો પ્રકાર	ચુંટણીનો પ્રકાર (સામાન્ય / પેટા ચુંટણી જે હોય તે દર્શાવવું)
						૭
૧	૨	૩	૪	૫	૬	
					-	પેટા ચુંટણી
૧	દસાડા	પોરડા	૭	અ.જા.સામાન્ય		

(૩) આ જાહેરનામાની ગુજરાત પંચાયત ચુંટણી નિયમો ૧૯૯૪ ના નિયમ ૯ (૧) અન્વયે સરકારી રાજ્યપત્રમાં પ્રસિધ્ધિ કરવામાં આવે છે.

(સહી), અવાચ્ય

કલેક્ટર સુરેન્દ્રનગર જિલ્લો
અને
રાજ્ય ચુંટણી પંચના અધિકારી.

INDEX

ગુજરાત પંચાયત ચુંટણી નિયમો ૧૯૯૪ ના નિયમ-૯ (૨) અન્વયે ચુંટણીનું જાહેરનામું
જિલ્લા કલેક્ટર કચેરી,ચુંટણી શાખા,
સુરેન્દ્રનગર જિલ્લો.
તા.૧/૪/૨૦૦૩

ક્રમાંક: ચટણ/ગપચ/જાહેરનામું/વ/૪/૨૦૦૩.

જાહેરનામું

સુરેન્દ્રનગર જિલ્લાની **દસાડા** તાલુકાની ગ્રામ પંચાયતોના વોર્ડ ની બેઠકોની ચુંટણી.

(૧) ગુજરાત પંચાયત અધિનિયમ ૧૯૯૩ ની કલમ-૧૬ ની પેટા કલમ (૧) મુજબ સુરેન્દ્રનગર જિલ્લાની **દસાડા** તાલુકાની ગ્રામ પંચાયતોના વોર્ડની રચના તથા બેઠકોની ફાળવણી રાજ્ય ચુંટણી પંચના અધિકારી તરીકે કરેલ છે.

(૨) ગુજરાત પંચાયત ચુંટણી નિયમો-૧૯૯૪ ના નિયમ-૯ નાં પેટા નિયમ-૨ થી પ્રાપ્ત થયેલ સત્તાની રુઈએ રાજ્ય ચુંટણી પંચના અધિકારી તરીકે કલેક્ટર સુરેન્દ્રનગર જિલ્લાની નીચેની અનુસુચિના કોલમ નં. ૨ માં જણાવેલ તાલુકાની સામે કોલમ નં.૩ માં જણાવેલ ગ્રામ પંચાયતોના કોલમ નં.૪ માં જણાવેલ વોર્ડની કોલમ નં.૫ માં જણાવેલ બેઠકો ભરવા માટે સભ્યોની તથા કોલમ નં. ૬ માં જણાવેલ પ્રકારવાળી સરપંચની બેઠકો ભરવા માટે સરપંચની ચુંટણી યોજવાનો તબક્કાવાર કાર્યક્રમ નીચે જણાવ્યા મુજબ નક્કી કરે છે.

		તારીખ	સમય	સ્થળ
(ક)	ઉમેદવારીપત્ર રજુ કરવાની / ભરવાની છેલ્લી તારીખ	તા.૮/૪/૨૦૦૩	૧૧-૦૦ કલાક થી ૧૫-૦૦ કલાક સુધી	ચુંટણી અધિકારી/મદદ. ચુંટણી અધિકારીની કચેરી ખાતે.
(ખ)	ઉમેદવારી પત્રોની ચકાસણી તારીખ	તા.૯/૪/૨૦૦૩	૧૧-૦૦ કલાક થી ચકાસણી પુરી થયા ત્યાં સુધી	ચુંટણી અધિકારીની કચેરી ખાતે.
(ગ)	ઉમેદવારીપત્રો પાછાખેંચી લેવાની છેલ્લી તારીખ	તા.૧૧/૪/૨૦૦૩	૧૫-૦૦ કલાક સુધી	ચુંટણી અધિકારી તથા મદદ. ચુંટણી અધિકારીની કચેરી ખાતે
(ઘ)	આવશ્યક હોય તો મતદાનની તારીખ	તા.૨૭/૪/૨૦૦૩	--	---
(ચ)	મતદાનનો સમય	--	સવારના ૮-૦૦ થી સાંજના ૫-૦૦ સુધી	---
(છ)	મતદાનના સ્થળ	--	--	જિલ્લા ચુંટણી અધિકારીએ જાહેર કરેલ મતદાન મથક ઉપર.
(જ)	મતગણતરી માટેની તારીખ અને સમય	તા.૨૯/૪/૨૦૦૩	સવારના ૯-૦૦ કલાક થી ગણતરી પુરી થાય ત્યાં સુધી	ચુંટણી અધિકારી જાહેર કરે તે સ્થળે.
(ઝ)	ચુંટણી પ્રક્રીયા પુરી થવા માટેની તારીખ	તા.૫/૫/૨૦૦૩	--	---

INDEX

અનુસુચિ

દસાડા તાલુકાની ગ્રામ પંચાયતોની ચુંટણી યોજવાની છે તેની યાદી.

અ. નં.	તાલુકા નું નામ	ગ્રામ પંચાયતનું નામ	વોર્ડ નંબર / ક્રમાંક	વોર્ડની બેઠકનો પ્રકાર	સરપંચની બેઠકનો પ્રકાર	ચુંટણીનો પ્રકાર (સામાન્ય / પેટા ચુંટણી જે હોય તે દર્શાવવું)
૧	૨	૩	૪	૫	૬	૭
૧	દસાડા	પોરડા	૭	અ.જા.સામાન્ય	-	પેટા ચુંટણી

(સહી), અવાચ્ય

કલેક્ટર સુરેન્દ્રનગર જિલ્લો અને
રાજ્ય ચુંટણી પંચના અધિકારી.

INDEX

ગુજરાત પંચાયત અધિનિયમ ૧૯૯૩ ની કલમ ૧૫ ની પેટા કલમ (૧) અન્વયે ચુંટણીનું
જાહેરનામું
જિલ્લા કલેક્ટર કચેરી,
ચુંટણી શાખા,
સુરેન્દ્રનગર જિલ્લો.
તા.૧/૪/૨૦૦૩

ક્રમાંક:ચટણ/ગપચ/જાહેરનામું/વ/૪/૨૦૦૩.

જાહેરનામું

સુરેન્દ્રનગર જિલ્લાની **વઢવાણ** તાલુકાની ગ્રામ પંચાયતોના **વોર્ડ ની** બેઠકોની ચુંટણી.

(૧) ગુજરાત પંચાયત અધિનિયમ ૧૯૯૩ ની કલમ-૧૬ ની પેટા કલમ (૧) મુજબ સુરેન્દ્રનગર જિલ્લાની **વઢવાણ** તાલુકાની ગ્રામ પંચાયતોના વોર્ડની રચના તથા બેઠકોની ફાળવણી રાજ્ય ચુંટણી પંચના અધિકારી તરીકે કરેલ છે.

(૨) ગુજરાત પંચાયત અધિનિયમ-૧૯૯૩ ની કલમ-૧૫ ની પેટા કલમ (૧) થી પ્રાપ્ત થયેલ સત્તાની રુઈએ રાજ્ય ચુંટણી પંચના અધિકારી તરીકે કલેક્ટર **સુરેન્દ્રનગર** જિલ્લાની નીચેની અનુસુચિના કોલમ નં.૨ માં જણાવેલ તાલુકાની સામે કોલમ નં.૩ માં જણાવેલ ગ્રામ પંચાયતોના કોલમ નં.૪, ૫ માં જણાવેલ વોર્ડની બેઠકોની પેટા ચુંટણી તા.૨૭/૦૪/૨૦૦૩ ના રોજ યોજવાનું જાહેર કરે છે.

અનુસુચિ

વઢવાણ તાલુકાની ગ્રામ પંચાયતોની ચુંટણી યોજવાની છે તેની યાદી.

અ. નં.	તાલુકા નું નામ	ગ્રામ પંચાયતનું નામ	વોર્ડ નંબર / ક્રમાંક	વોર્ડની બેઠકનો પ્રકાર	સરપંચની બેઠકનો પ્રકાર	ચુંટણીનો પ્રકાર (સામાન્ય / પેટા ચુંટણી જે હોય તે દર્શાવવું)
૧	૨	૩	૪	૫	૬	૭
૧	વઢવાણ	નાનામઢાદ	૭	સામાન્ય	-	પેટા ચુંટણી

(૩) આ જાહેરનામાની ગુજરાત પંચાયત ચુંટણી નિયમો ૧૯૯૪ ના નિયમ ૯ (૧) અન્વયે સરકારી રાજ્યપત્રમાં પ્રસિધ્ધિ કરવામાં આવે છે.

(સહી), અવાચ્ય

કલેક્ટર સુરેન્દ્રનગર જિલ્લો
અને
રાજ્ય ચુંટણી પંચના અધિકારી.

INDEX

ગુજરાત પંચાયત ચુંટણી નિયમો ૧૯૯૪ ના નિયમ-૯ (૨) અન્વયે ચુંટણીનું જાહેરનામું
જિલ્લા કલેકટર કચેરી,ચુંટણી શાખા,
સુરેન્દ્રનગર જિલ્લો.
તા.૧/૪/૨૦૦૩

ક્રમાંક: ચટણ/ગપચ/જાહેરનામું/વ/૪/૨૦૦૩.

જાહેરનામું

સુરેન્દ્રનગર જિલ્લાની **વઢવાણ** તાલુકાની ગ્રામ પંચાયતોના વોર્ડ ની બેઠકોની ચુંટણી.

(૧) ગુજરાત પંચાયત અધિનિયમ ૧૯૯૩ ની કલમ-૧૬ ની પેટા કલમ (૧) મુજબ સુરેન્દ્રનગર જિલ્લાની **વઢવાણ** તાલુકાની ગ્રામ પંચાયતોના વોર્ડની રચના તથા બેઠકોની ફાળવણી રાજ્ય ચુંટણી પંચના અધિકારી તરીકે કરેલ છે.

(૨) ગુજરાત પંચાયત ચુંટણી નિયમો-૧૯૯૪ ના નિયમ-૯ નાં પેટા નિયમ-૨ થી પ્રાપ્ત થયેલ સત્તાની રુઈએ રાજ્ય ચુંટણી પંચના અધિકારી તરીકે કલેક્ટર સુરેન્દ્રનગર જિલ્લાની નીચેની અનુસુચિના કોલમ નં. ૨ માં જણાવેલ તાલુકાની સામે કોલમ નં.૩ માં જણાવેલ ગ્રામ પંચાયતોના કોલમ નં.૪ માં જણાવેલ વોર્ડની કોલમ નં.૫ માં જણાવેલ બેઠકો ભરવા માટે સભ્યોની તથા કોલમ નં. ૬ માં જણાવેલ પ્રકારવાળી સરપંચની બેઠકો ભરવા માટે સરપંચની ચુંટણી યોજવાનો તબક્કાવાર કાર્યક્રમ નીચે જણાવ્યા મુજબ નક્કી કરે છે.

		તારીખ	સમય	સ્થળ
(ક)	ઉમેદવારીપત્ર રજુ કરવાની / ભરવાની છેલ્લી તારીખ	તા.૮/૪/૨૦૦૩	૧૧-૦૦ કલાક થી ૧૫-૦૦ કલાક સુધી	ચુંટણી અધિકારી/મદદ. ચુંટણી અધિકારીની કચેરી ખાતે.
(ખ)	ઉમેદવારી પત્રોની ચકાસણી તારીખ	તા.૯/૪/૨૦૦૩	૧૧-૦૦ કલાક થી ચકાસણી પુરી થયા ત્યાં સુધી	ચુંટણી અધિકારીની કચેરી ખાતે.
(ગ)	ઉમેદવારીપત્રો પાછાખેંચી લેવાની છેલ્લી તારીખ	તા.૧૧/૪/૨૦૦૩	૧૫-૦૦ કલાક સુધી	ચુંટણી અધિકારી તથા મદદ. ચુંટણી અધિકારીની કચેરી ખાતે
(ઘ)	આવશ્યક હોય તો મતદાનની તારીખ	તા.૨૭/૪/૨૦૦૩	--	---
(ચ)	મતદાનનો સમય	--	સવારના ૮-૦૦ થી સાંજના ૫-૦૦ સુધી	---
(છ)	મતદાનના સ્થળ	--	--	જિલ્લા ચુંટણી અધિકારીએ જાહેર કરેલ મતદાન મથક ઉપર.
(જ)	મતગણતરી માટેની તારીખ અને સમય	તા.૨૯/૪/૨૦૦૩	સવારના ૯-૦૦ કલાક થી ગણતરી પુરી થાય ત્યાં સુધી	ચુંટણી અધિકારી જાહેર કરે તે સ્થળે.
(ઝ)	ચુંટણી પ્રક્રીયા પુરી થવા માટેની તારીખ	તા.૫/૫/૨૦૦૩	--	---

INDEX

અનુસુચિ

વઢવાણ તાલુકાની ગ્રામ પંચાયતોની ચુંટણી યોજવાની છે તેની યાદી.

અ. નં.	તાલુકા નું નામ	ગ્રામ પંચાયતનું નામ	વોર્ડ નંબર / ક્રમાંક	વોર્ડની બેઠકનો પ્રકાર	સરપંચની બેઠકનો પ્રકાર	ચુંટણીનો પ્રકાર (સામાન્ય / પેટા ચુંટણી જે હોય તે દર્શાવવું)
૧	૨	૩	૪	૫	૬	૭
૧	વઢવાણ	નાનામઢાદ	૭	સામાન્ય	-	પેટા ચુંટણી

(સહી), અવાચ્ય

કલેક્ટર સુરેન્દ્રનગર જિલ્લો અને
રાજ્ય ચુંટણી પંચના અધિકારી.

INDEX

ગુજરાત પંચાયત અધિનિયમ ૧૯૯૩ ની કલમ ૧૫ ની પેટા કલમ (૧) અન્વયે ચુંટણીનું
જાહેરનામું
જિલ્લા કલેક્ટર કચેરી,
ચુંટણી શાખા,
સુરેન્દ્રનગર જિલ્લો.
તા.૧/૪/૨૦૦૩

ક્રમાંક:ચટણ/ગપચ/જાહેરનામું/વ/૪/૨૦૦૩.

જાહેરનામું

સુરેન્દ્રનગર જિલ્લાની લીંબડી તાલુકાની ગ્રામ પંચાયતોના વોર્ડ ની બેઠકોની ચુંટણી.

(૧) ગુજરાત પંચાયત અધિનિયમ ૧૯૯૩ ની કલમ-૧૬ ની પેટા કલમ (૧) મુજબ સુરેન્દ્રનગર જિલ્લાની લીંબડી તાલુકાની ગ્રામ પંચાયતોના વોર્ડની રચના તથા બેઠકોની ફાળવણી રાજ્ય ચુંટણી પંચના અધિકારી તરીકે કરેલ છે.

(૨) ગુજરાત પંચાયત અધિનિયમ-૧૯૯૩ ની કલમ-૧૫ ની પેટા કલમ (૧) થી પ્રાપ્ત થયેલ સત્તાની રુઈએ રાજ્ય ચુંટણી પંચના અધિકારી તરીકે ક્લેક્ટર સુરેન્દ્રનગર જિલ્લાની નીચેની અનુસુચિના કોલમ નં.૨ માં જણાવેલ તાલુકાની સામે કોલમ નં.૩ માં જણાવેલ ગ્રામ પંચાયતોના કોલમ નં.૪, ૫ માં જણાવેલ વોર્ડની બેઠકોની પેટા ચુંટણી તા.૨૭/૦૪/૨૦૦૩ ના રોજ યોજવાનું જાહેર કરે છે.

અનુસુચિ

લીંબડી તાલુકાની ગ્રામ પંચાયતોની ચુંટણી યોજવાની છે તેની યાદી.

અ. નં.	તાલુકા નું નામ	ગ્રામ પંચાયતનું નામ	વોર્ડ નંબર / ક્રમાંક	વોર્ડની બેઠકનો પ્રકાર	સરપંચની બેઠકનો પ્રકાર	ચુંટણીનો પ્રકાર (સામાન્ય / પેટા ચુંટણી જે હોય તે દર્શાવવું)
૧	૨	૩	૪	૫	૬	૭
૧	લીંબડી	જસાપર(વખતપર)	૬	સામાન્ય	-	પેટા ચુંટણી
૨	લીંબડી	કમાલપર	૭	અ.જ.જા.સામાન્ય	-	પેટા ચુંટણી
૩	લીંબડી	જાખણ	૨	સા.શૈ.પ.સામાન્ય	-	પેટા ચુંટણી
૪	લીંબડી	ભથાણ	૧	સામાન્ય સ્ત્રી	-	પેટા ચુંટણી
			૪	સામાન્ય	-	પેટા ચુંટણી
			૫	સામાન્ય	-	પેટા ચુંટણી
			૬	સામાન્ય	-	પેટા ચુંટણી
			૭	અ.જા.સામાન્ય	-	પેટા ચુંટણી

(૩) આ જાહેરનામાની ગુજરાત પંચાયત ચુંટણી નિયમો ૧૯૯૪ ના નિયમ ૯ (૧) અન્વયે સરકારી રાજ્યપત્રમાં પ્રસિધ્ધિ કરવામાં આવે છે.

(સહી), અવાચ્ય

ક્લેક્ટર સુરેન્દ્રનગર જિલ્લો
અને
રાજ્ય ચુંટણી પંચના અધિકારી.

INDEX

ગુજરાત પંચાયત ચુંટણી નિયમો ૧૯૯૪ ના નિયમ-૯ (૨) અન્વયે ચુંટણીનું જાહેરનામું
જિલ્લા કલેકટર કચેરી,ચુંટણી શાખા,
સુરેન્દ્રનગર જિલ્લો.
તા.૧/૪/૨૦૦૩

ક્રમાંક: ચટણ/ગપચ/જાહેરનામું/વ/૪/૨૦૦૩.

જાહેરનામું

સુરેન્દ્રનગર જિલ્લાની **લીંબડી** તાલુકાની ગ્રામ પંચાયતોના વોર્ડ ની બેઠકોની ચુંટણી.

(૧) ગુજરાત પંચાયત અધિનિયમ ૧૯૯૩ ની કલમ-૧૬ ની પેટા કલમ (૧) મુજબ સુરેન્દ્રનગર જિલ્લાની **લીંબડી** તાલુકાની ગ્રામ પંચાયતોના વોર્ડની રચના તથા બેઠકોની ફાળવણી રાજ્ય ચુંટણી પંચના અધિકારી તરીકે કરેલ છે.

(૨) ગુજરાત પંચાયત ચુંટણી નિયમો-૧૯૯૪ ના નિયમ-૯ નાં પેટા નિયમ-૨ થી પ્રાપ્ત થયેલ સત્તાની રુઈએ રાજ્ય ચુંટણી પંચના અધિકારી તરીકે કલેકટર સુરેન્દ્રનગર જિલ્લાની નીચેની અનુસુચિના કોલમ નં. ૨ માં જણાવેલ તાલુકાની સામે કોલમ નં.૩ માં જણાવેલ ગ્રામ પંચાયતોના કોલમ નં.૪ માં જણાવેલ વોર્ડની કોલમ નં.૫ માં જણાવેલ બેઠકો ભરવા માટે સભ્યોની તથા કોલમ નં. ૬ માં જણાવેલ પ્રકારવાળી સરપંચની બેઠકો ભરવા માટે સરપંચની ચુંટણી યોજવાનો તબક્કાવાર કાર્યક્રમ નીચે જણાવ્યા મુજબ નક્કી કરે છે.

		તારીખ	સમય	સ્થળ
(ક)	ઉમેદવારીપત્ર રજુ કરવાની / ભરવાની છેલ્લી તારીખ	તા.૮/૪/૨૦૦૩	૧૧-૦૦ કલાક થી ૧૫-૦૦ કલાક સુધી	ચુંટણી અધિકારી/મદદ. ચુંટણી અધિકારીની કચેરી ખાતે.
(ખ)	ઉમેદવારી પત્રોની ચકાસણી તારીખ	તા.૯/૪/૨૦૦૩	૧૧-૦૦ કલાક થી ચકાસણી પુરી થયા ત્યાં સુધી	ચુંટણી અધિકારીની કચેરી ખાતે.
(ગ)	ઉમેદવારીપત્રો પાછાખેંચી લેવાની છેલ્લી તારીખ	તા.૧૧/૪/૨૦૦૩	૧૫-૦૦ કલાક સુધી	ચુંટણી અધિકારી તથા મદદ. ચુંટણી અધિકારીની કચેરી ખાતે
(ઘ)	આવશ્યક હોય તો મતદાનની તારીખ	તા.૨૭/૪/૨૦૦૩	--	---
(ચ)	મતદાનનો સમય	--	સવારના ૮-૦૦ થી સાંજના ૫-૦૦ સુધી	---
(છ)	મતદાનના સ્થળ	--	--	જિલ્લા ચુંટણી અધિકારીએ જાહેર કરેલ મતદાન મથક ઉપર.
(જ)	મતગણતરી માટેની તારીખ અને સમય	તા.૨૯/૪/૨૦૦૩	સવારના ૯-૦૦ કલાક થી ગણતરી પુરી થાય ત્યાં સુધી	ચુંટણી અધિકારી જાહેર કરે તે સ્થળે.
(ઝ)	ચુંટણી પ્રક્રીયા પુરી થવા માટેની તારીખ	તા.૫/૫/૨૦૦૩	--	---

INDEX

અનુસુચિ

લીંબડી તાલુકાની ગ્રામ પંચાયતોની ચુંટણી યોજવાની છે તેની યાદી.

અ. નં.	તાલુકા નું નામ	ગ્રામ પંચાયતનું નામ	વોર્ડ નંબર / ક્રમાંક	વોર્ડની બેઠકનો પ્રકાર	સરપંચની બેઠકનો પ્રકાર	ચુંટણીનો પ્રકાર (સામાન્ય / પેટા ચુંટણી જે હોય તે દર્શાવવું)
૧	૨	૩	૪	૫	૬	૭
૧	લીંબડી	જસાપર(વખતપર)	૬	સામાન્ય	-	પેટા ચુંટણી
૨	લીંબડી	કમાલપર	૭	અ.જ.જા.સામાન્ય	-	પેટા ચુંટણી
૩	લીંબડી	જાખણ	૨	સા.શૈ.પ.સામાન્ય	-	પેટા ચુંટણી
૪	લીંબડી	ભથાણ	૧	સામાન્ય સ્ત્રી	-	પેટા ચુંટણી
			૪	સામાન્ય	-	પેટા ચુંટણી
			૫	સામાન્ય	-	પેટા ચુંટણી
			૬	સામાન્ય	-	પેટા ચુંટણી
			૭	અ.જા.સામાન્ય	-	પેટા ચુંટણી

(સહી), અવાચ્ય

કલેક્ટર સુરેન્દ્રનગર જિલ્લો અને
રાજ્ય ચુંટણી પંચના અધિકારી.

સરકારી મધ્યસ્થ મુદ્રણાલય, ગાંધીનગર

INDEX

Extra No. 231

REGISTERED No. G/GNR/2

©

सत्यमेव जयते

The Gujarat Government Gazette

EXTRA ORDINARY

PUBLISHED BY AUTHORITY

Vol. XLIV] TUESDAY, APRIL 1, 2003/CAITRA 11, 1925

Separate paging is given to this Part in order that it may be filed as a Separate Compilation.

PART IV-C

StatutoryRules and Orders (Other than those published in Part I, I-A and I-L) madeby Statutary Authorities other than the Government of Gujarat including those made by the Government of India, the High Court, the Director of Municipallities, the Commissioner of Police, the Director of Prohibition and excise, the District Magistrates and the Election Commission, Election Tribunals, Returning Officers and other authorities, under the Election Commission.

ગુજરાત પંચાયત અધિનિયમ ૧૯૯૩ ની કલમ ૧૫ ની પેટાકલમ(૧) અન્વયે
ચુંટણી નું જાહેરનામું.

જીલ્લા કલેકટર કચેરી, ચુંટણીશાખા,
મહેસાણા જીલ્લો
તારીખ :– ૧ / ૪ / ૨૦૦૩.

ક્રમાંકઃ–ચુંટણી/ગ્રા.પં./ મહેસાણા /એપ્રિલ/૨૦૦૩.

–: જાહેરનામું :–

મહેસાણા જીલ્લાની મહેસાણા તાલુકાની ગ્રામ પંચાયતોના વોર્ડની બેઠકોની– સરપંચની બેઠકોનીચુંટણી.

(૧) ગુજરાત પંચાયત અધિનિયમ ૧૯૯૩ની કલમ–૧૬ ની પેટા કલમ(૧) મુજબ મહેસાણા જીલ્લાની મહેસાણા તાલુકાની ગ્રામ પંચાયતો ના વોર્ડની રચના તથા બેઠકોની ફાળવણી રાજય ચુંટણી પંચના અધિકારી તરીકે કરેલ છે.

(૨) ગુજરાત પંચાયત અધિનિયમ ૧૯૯૩ની કલમ–૧૫ ની પેટા કલમ(૧) થી પ્રાપ્ત થયેલ સત્તાની રૂઈએ રાજય ચુંટણી પંચના અધિકારી તરીકે કલેકટર મહેસાણા જીલ્લાની નીચેની અનુસુચિના કોલમ નં.૨ માં જણાવેલ તાલુકાની સામે કોલમ નં.૩ માં જણાવેલ ગ્રામ પંચાયતોના કોલમ નં. ૪,૫ માં જણાવેલ વોર્ડની બેઠકોની તથા કોલમ નં.૬ માં જણાવેલ સરપંચની બેઠકોની સામાન્ય/પેટા /મધ્યસત્ર ચુંટણી તારીખઃ– ૨૭ / ૪ / ૨૦૦૩ ના રોજ યોજવાનું જાહેર કરે છે.

–:અનુસુચિ:–

મહેસાણા તાલુકાની ગ્રામ પંચાયતોની ચુંટણી યોજવાની છે તેની યાદી.

અ. નં.	તાલુકાનું નામ	ગ્રામ પંચાયતનું નામ	વોર્ડ નંબર/ ક્રમાંક	વોર્ડની બેઠકનો પ્રકાર	સરપંચની બેઠકનો પ્રકાર	ચુંટણીનોપ્રકાર (સામાન્ય/ પેટા ચુંટણી જે હોય તે દર્શાવવું)
૧	૨	૩	૪	૫	૬	૭

અનુસૂચિ આ સાથે સામેલ રાખેલ છે......

(૩) આ જાહેરનામા ની ગુજરાત પંચાયત ચુંટણી નિયમ, ૧૯૯૪ના નિયમ–૯(૧) અન્વયે સરકારી રાજયપત્રમાં પ્રસિધ્ધિ કરવામાં આવે છે.

(સહી), અવાચ્ય

કલેકટર મહેસાણા જીલ્લો અને
રાજ્ય ચુંટણી પંચના અધિકારી.

–: અનુસુચિ :–

મહેસાણા તાલુકાની ગ્રામ પંચાયતોની ચુંટણી યોજવાની છે તેની યાદી.

અ. નં.	તાલુકાનું નામ	ગ્રામ પંચાયતનું નામ	વોર્ડ નંબર/ ક્રમાંક	વોર્ડની બેઠકનો પ્રકાર	સરપંચની બેઠકનો પ્રકાર	ચુંટણીનોપ્રકાર (સામાન્ય/ પેટા ચુંટણી જે હોય તે દર્શાવવું)
૧	૨	૩	૪	૫	૬	૭
૧	મહેસાણા	પીલુદરા	૨	સા.શૈ.પ.સ્ત્રી	–	પેટા
૨	મહેસાણા	અંબાસણ	૩	સામાન્ય સ્ત્રી	–	પેટા
૩	મહેસાણા	અંબાસણ	૯	સામાન્ય	–	પેટા
૪	મહેસાણા	દવાડા	૬	સામાન્ય	–	પેટા

(સહી), અવાચ્ય

કલેકટર મહેસાણા જીલ્લો અને
રાજ્ય ચુંટણી પંચના અધિકારી.

INDEX

ગુજરાત પંચાયત ચુંટણી નિયમો– ૧૯૯૪ ના નિયમ ૯ (૨) અન્વયે
ચુંટણી નં જાહેરનામું.

જીલ્લા કલેકટર કચેરી,ચુંટણીશાખા,
મહેસાણા જીલ્લો.
તારીખઃ– ૧ – ૪ – ૨૦૦૩.

ક્રમાંકઃ–ચુંટણી/ગ્રા.પં./મહેસાણાં/એપ્રિલ/૨૦૦૩.

–: જાહેરનામું :–

મહેસાણા જીલ્લાની મહેસાણા તાલુકાની ગ્રામ પંચાયતોના વોર્ડની બેઠકોની/ સરપંચની બેઠકોની ચુંટણી.

(૧) ગુજરાત પંચાયત અધિનિયમ ૧૯૯૩ ની કલમ–૧૬ ની પેટા કલમ (૧) મુજબ મહેસાણા જીલ્લાની મહેસાણા તાલુકાની ગ્રામ પંચાયત ના વોર્ડની રચના તથા બેઠકોની ફાળવણી રાજ્ય ચુંટણી પંચના અધિકારી તરીકે કરેલ છે.
(૨) ગુજરાત પંચાયત ચુંટણી નિયમો ૧૯૯૪ ના નિયમ–૯ ના પેટા નિયમ (૨) થી પ્રાપ્ત થયેલ સત્તાની રૂઈએ રાજ્ય ચુંટણી પંચના અધિકારી તરીકે કલેકટર મહેસાણા. જીલ્લા ની નીચેની અનુસુચિના કોલમ નં.૨ માં જણાવેલ તાલુકાની સામે કોલમ નં.૩ માં જણાવેલ ગ્રામ પંચાયતો ના કોલમ નં.૪, માં જણાવેલ વોર્ડની કોલમ નં.૫ માં જણાવેલ બેઠકો ભરવા માટે સભ્યો ની તથા કોલમ નં.૬ માં જણાવેલ પ્રકારવાળી સરપંચની બેઠકો ભરવા માટે સરપંચ ની ચુંટણી યોજવાનો તબકકાવાર કાર્યક્રમ નીચે જણાવ્યા મુજબ નક્કી કરે છે.

વિગત ૧	તારીખ ૨	સમય ૩	સ્થળ ૪
(ક) ઉમેદવારી પત્રો રજુ કરવાની – ભરવાની છેલ્લી તારીખ	૮–૪–૨૦૦૩.	૧૧–૦૦ કલાકથી ૧૫–૦૦ કલાક સુધી.	ચુંટણી અધિકારી– મદદનીશ ચુંટણી અધિકારીની કચેરી વ મામલતદાર કચેરી મહેસાણા ખાતે
(ખ) ઉમેદવારી પત્રોની ચકાસણીની તારીખ.	૯–૪–૨૦૦૩.	૧૧–૦૦ કલાકથી ચકાસણી પુરી થાય ત્યાં સુધી.	ચુંટણી અધિકારીની કચેરી વ મામલતદાર કચેરી મહેસાણા ખાતે
(ગ) ઉમેદવારી પાછી ખેંચી લેવાની છેલ્લી તારીખ.	૧૧–૪–૨૦૦૩	૧૫–૦૦ કલાક સુધી.	ચુંટણી અધિકારી– મદદનીશ ચુંટણી અધિકારીની કચેરી વ મામલતદાર કચેરી મહેસાણા ખાતે.
(ઘ) આવશ્યક હોય તો મતદાનની તારીખ.	૨૭–૪–૨૦૦૩.	–	–
(ચ) મતદાન નો સમય.	–	સવારના ૮–૦૦ કલાક થી સાંજના ૧૭–૦૦ કલાક સુધી.	–
(છ) મતદાન ના સ્થળ	–	–	જીલ્લા ચુંટણી અધિકારીએ જાહેર કરેલ મતદાન મથક ઉપર.
(જ) મતગણતરી માટેની તારીખ અને સમય.	૨૯–૪–૨૦૦૩.	સવારના ૯–૦૦ કલાકથી ગણતરી પુરી થાય ત્યાં સુધી.	મામલતદાર કચેરી મહેસાણા.
(ઝ) ચુંટણી પ્રક્રિયા પુરી થવા માટેની તારીખ.	મતગણતરી પુરી થયા તારીખથી સાતમો દિવસ અગર તારીખ ૫–૫–૨૦૦૩.		

–: અ નુ સુ ચિ :–

મહેસાણા તાલુકાની ગ્રામ પંચાયતોની ચુંટણી યોજવાની છે તેની યાદી.

અ. નં.	તાલુકાનું નામ	ગ્રામ પંચાયતનું નામ	વોર્ડ નંબર/ક્રમાંક	વોર્ડની બેઠકનો પ્રકાર	સરપંચની બેઠકનો પ્રકાર	ચુંટણીનો પ્રકાર સામાન્ય/ પેટા / મધ્યસત્ર ચુંટણી જે હોય તે દર્શાવવું
૧	૨	૩	૪		૬	૭

અનુસચિ આ સાથે સામેલ-રાખેલ છે...... (સહી), અવાચ્ય

કલેકટર મહેસાણા જીલ્લો અને
રાજ્ય ચુંટણી પંચના અધિકારી.

INDEX

–: અનુસુચિ :–

મહેસાણા તાલુકાની ગ્રામ પંચાયતોની ચુંટણી યોજવાની છે તેની યાદી.

અ. નં.	તાલુકાનું નામ	ગ્રામ પંચાયતનું નામ	વોર્ડ નંબર/ ક્રમાંક	વોર્ડની બેઠકનો પ્રકાર	સરપંચની બેઠકનો પ્રકાર	ચુંટણીનોપ્રકાર (સામાન્ય/ પેટા ચુંટણી જે હોય તે દર્શાવવું)
૧	૨	૩	૪	૫	૬	૭
૧	મહેસાણા	પીલુદરા	૨	સા.શૈ.પ.સ્ત્રી	–	પેટા
૨	મહેસાણા	અંબાસણ	૩	સામાન્ય સ્ત્રી	–	પેટા
૩	મહેસાણા	અંબાસણ	૯	સામાન્ય	–	પેટા
૪	મહેસાણા	દવાડા	૬	સામાન્ય	–	પેટા

(સહી), અવાચ્ય

કલેકટર મહેસાણા જીલ્લા અને

રાજય ચુંટણી પંચના અધિકારી.

INDEX

ગુજરાત પંચાયત અધિનિયમ ૧૯૯૩ ની કલમ ૧૫ ની પેટાકલમ(૧) અન્વયે
ચુંટણી નું જાહેરનામું.

જીલ્લા કલેક્ટર કચેરી, ચુંટણીશાખા,
મહેસાણા જીલ્લો
તારીખ :– ૧ / ૪ / ૨૦૦૩.

ક્રમાંક:–ચુંટણી/ગ્રા.પં./ વિજાપુર /એપ્રિલ/૨૦૦૩.

-: જાહેરનામું :-

મહેસાણા જીલ્લાની વિજાપુર તાલુકાની ગ્રામ પંચાયતોના વોર્ડની બેઠકોની– સરપંચની બેઠકોનીચુંટણી.

(૧) ગુજરાત પંચાયત અધિનિયમ ૧૯૯૩ના કલમ–૧૬ ની પેટા કલમ(૧) મુજબ મહેસાણા જીલ્લાની વિજાપુર તાલુકાની ગ્રામ પંચાયતો ના વોર્ડની રચના તથા બેઠકોની ફાળવણી રાજ્ય ચુંટણી પંચના અધિકારી તરીકે કરેલ છે.
(૨) ગુજરાત પંચાયત અધિનિયમ ૧૯૯૩ની કલમ–૧૫ ની પેટા કલમ(૧) થી પ્રાપ્ત થયેલ સત્તાની રૂઈએ રાજ્ય ચુંટણી પંચના અધિકારી તરીકે કલેકટર મહેસાણા જીલ્લાની નીચેની અનુસુચિના કોલમ નં.૨ માં જણાવેલ તાલુકાની સામે કોલમ નં.૩ માં જણાવેલ ગ્રામ પંચાયતોના કોલમ નં. ૪,૫ માં જણાવેલ વોર્ડની બેઠકોની તથા કોલમ નં.૬ માં જણાવેલ સરપંચની બેઠકોની સામાન્ય/પેટા /મધ્યસત્ર ચુંટણી તારીખ:– ૨૭ / ૪ / ૨૦૦૩ ના રોજ યોજવાનું જાહેર કરે છે.

–:અનુસુચિ:–

વિજાપુર તાલુકાની ગ્રામ પંચાયતોની ચુંટણી યોજવાની છે તેની યાદી.

અ. નં.	તાલુકાનું નામ	ગ્રામ પંચાયતનું નામ	વોર્ડ નંબર/ ક્રમાંક	વોર્ડની બેઠકનો પ્રકાર	સરપંચની બેઠકનો પ્રકાર	ચુંટણીનોપ્રકાર (સામાન્ય/પેટા ચુંટણી જે હોય તે દર્શાવવું)
૧	૨	૩	૪	૫	૬	૭
૧	વિજાપુર	ગવાડા	૧	સા.શૈ.પ.સ્ત્રી	–	પેટા

(૩) આ જાહેરનામા ની ગુજરાત પંચાયત ચુંટણી નિયમો ૧૯૯૪ ના નિયમ–૯(૧) અન્વયે સરકારી રાજયપત્રમાં પ્રસિધ્ધિ કરવામાં આવે છે.

(સહી), અવાચ્ય

કલેકટર મહેસાણા જીલ્લો અને
રાજય ચુંટણી પંચના અધિકારી.

INDEX

ગુજરાત પંચાયત ચુંટણી નિયમો– ૧૯૯૪ ના નિયમ ૯ (૨) અન્વયે ચુંટણી નું જાહેરનામું.

જીલ્લા કલેકટર કચેરી,ચુંટણીશાખા,
મહેસાણા જીલ્લો.
તારીખઃ– ૧ – ૪ – ૨૦૦૩

ક્રમાંકઃ–ચુંટણી/ગ્રા.પં./વિજાપુર/એપ્રિલ/૨૦૦૩.

–: જાહેરનામું :–

મહેસાણા જીલ્લાની વિજાપુર તાલુકાની ગ્રામ પંચાયતોના વોર્ડની બેઠકોની/ સરપંચની બેઠકોની ચુંટણી.

(૧) ગુજરાત પંચાયત અધિનિયમ ૧૯૯૩ ની કલમ–૧૬ ની પેટા કલમ (૧) મુજબ મહેસાણા જીલ્લાની વિજાપુર તાલુકાની ગ્રામ પંચાયત ના વોર્ડની રચના તથા બેઠકોની ફાળવણી રાજ્ય ચુંટણી પંચના અધિકારી તરીકે કરેલ છે.
(૨) ગુજરાત પંચાયત ચુંટણી નિયમો ૧૯૯૪ ના નિયમ–૯ ના પેટા નિયમ (૨) થી પ્રાપ્ત થયેલ સત્તાની રૂઈએ રાજ્ય ચુંટણી પંચના અધિકારી તરીકે કલેકટર મહેસાણા. જીલ્લા ની નીચેની અનુસુચિના કોલમ નં.૨ માં જણાવેલ તાલુકાની સામે કોલમ નં.૩ માં જણાવેલ ગ્રામ પંચાયતો ના કોલમ નં.૪, માં જણાવેલ વોર્ડની કોલમ નં.૫ માં જણાવેલ બેઠકો ભરવા માટે સભ્યો ની તથા કોલમ નં.૬ માં જણાવેલ પ્રકારવાળી સરપંચની બેઠકો ભરવા માટે સરપંચ ની ચુંટણી યોજવાનો તબકકાવાર કાર્યક્રમ નીચે જણાવ્યા મુજબ નકકી કરે છે.

વિગત ૧	તારીખ ૨.	સમય ૩	સ્થળ ૪
(ક) ઉમેદવારી પત્રો રજુ કરવાની – ભરવાની છેલ્લી તારીખ.	૮–૪–૨૦૦૩.	૧૧–૦૦ કલાકથી ૧૫–૦૦ કલાક સુધી.	ચુંટણી અધિકારી– મદદનીશ ચુંટણી અધિકારીની કચેરી વ મામલતદાર કચેરી વિજાપુર ખાતે.
(ખ) ઉમેદવારી પત્રોની ચકાસણીની તારીખ.	૯–૪–૨૦૦૩.	૧૧–૦૦ કલાકથી ચકાસણી પુરી થાય ત્યાં સુધી.	ચુંટણી અધિકારીની કચેરી વ મામલતદાર કચેરી વિજાપુર ખાતે.
(ગ) ઉમેદવારી પાછી ખેંચી લેવાની છેલ્લી તારીખ.	૧૧–૪–૨૦૦૩	૧૫–૦૦ કલાક સુધી.	ચુંટણી અધિકારી– મદદનીશ ચુંટણી અધિકારીની કચેરી વ મામલતદાર કચેરી વિજાપુર ખાતે.
(ઘ) આવશ્યક હોય તો મતદાનની તારીખ.	૨૭–૪–૨૦૦૩.	–	–
(ચ) મતદાન નો સમય.	–	સવારના ૮–૦૦ કલાક થી સાંજના ૧૭–૦૦ કલાક સુધી.	–
(છ) મતદાન ના સ્થળ	–	–	જીલ્લા ચુંટણી અધિકારીએ જાહેર કરેલ મતદાન મથક ઉપર.
(જ) મતગણતરી માટેની તારીખ અને સમય.	૨૯–૪–૨૦૦૩.	સવારના ૯–૦૦ કલાકથી ગણતરી પુરી થાય ત્યાં સુધી.	મામલતદાર કચેરી વિજાપુર
(ઝ) ચુંટણી પ્રક્રિયા પુરી થવા માટેની તારીખ.	મતગણતરી પુરી થયા તારીખથી સાતમો દિવસ અગર તારીખ : ૫–૫–૨૦૦૩.		

–: અ નુ સુ ચિ :–

વિજાપુર તાલુકાની ગ્રામ પંચાયતોની ચુંટણી યોજવાની છે તેની યાદી.

અ. નં.	તાલુકાનું નામ	ગ્રામ પંચાયતનું નામ	વોર્ડ નંબર/ક્રમાંક	વોર્ડની બેઠકનો પ્રકાર	સરપંચની બેઠકનો પ્રકાર	ચુંટણીનો પ્રકાર સામાન્ય/ પેટા/ મધ્યસત્ર ચુંટણી જે હોય તે દર્શાવવું
૧	૨	૩	૪		૬	૭
૧	વિજાપુર	ગવાડા	૧	સા.શૈ.પ.સ્ત્રી	–	પેટા

(સહી), અવાચ્ય

કલેકટર મહેસાણા જીલ્લા અને
રાજ્ય ચુંટણી પંચના અધિકારી.

INDEX

ગુજરાત પંચાયત અધિનિયમ ૧૯૯૩ ની કલમ ૧૫ ની પેટાકલમ(૧) અન્વયે

ચુંટણી નું જાહેરનામું.

જીલ્લા કલેક્ટર કચેરી,ચુંટણીશાખા,
મહેસાણા જીલ્લો
તારીખઃ– ૧ / ૪ / ૨૦૦૩.

ક્રમાંકઃ–ચુંટણી/ગ્રા.પં./ ખેરાલુ /એપ્રિલ/૨૦૦૩.

–: જાહેરનામું :–

મહેસાણા જીલ્લાની ખેરાલું તાલુકાની ગ્રામ પંચાયતોના વોર્ડની બેઠકોની– સરપંચની બેઠકોનીચુંટણી.

(૧) ગુજરાત પંચાયત અધિનિયમ ૧૯૯૩ની કલમ–૧૬ ની પેટા કલમ(૧) મુજબ મહેસાણા જીલ્લાની ખેરાલું તાલુકાની ગ્રામ પંચાયતો ના વોર્ડની રચના તથા બેઠકોની ફાળવણી રાજ્ય ચુંટણી પંચના અધિકારી તરીકે કરેલ છે.
(૨) ગુજરાત પંચાયત અધિનિયમ ૧૯૯૩ની કલમ–૧૫ ની પેટા કલમ(૧) થી પ્રાપ્ત થયેલ સત્તાની રૂઈએ રાજ્ય ચુંટણી પંચના અધિકારી તરીકે કલેક્ટર મહેસાણા જીલ્લાની નીચેની અનુસુચિના કોલમ નં.૨ માં જણાવેલ તાલુકાની સામે કોલમ નં.૩ માં જણાવેલ ગ્રામ પંચાયતોના કોલમ નં. ૪,૫ માં જણાવેલ વોર્ડની બેઠકોની તથા કોલમ નં.૬ માં જણાવેલ સરપંચની બેઠકોની સામાન્ય/પેટા /મધ્યસત્ર ચુંટણી તારીખઃ– ૨૭ / ૪ / ૨૦૦૩ ના રોજ યોજવાનું જાહેર કરે છે.

–:અનુસુચિઃ–

ખેરાલું તાલુકાની ગ્રામ પંચાયતોની ચુંટણી યોજવાની છે તેની યાદી.

અ. નં.	તાલુકાનું નામ	ગ્રામ પંચાયતનું નામ	વોર્ડ નંબર/ ક્રમાંક	વોર્ડની બેઠકનો પ્રકાર	સરપંચની બેઠકનો પ્રકાર	ચુંટણીનોપ્રકાર (સામાન્ય/ પેટા ચુંટણી જે હોય તે દર્શાવવું
૧	૨	૩	૪	૫	૬	૭
૧	ખેરાલું	નોરતોલ	૩	સામાન્ય	–	પેટા

(૩) આ જાહેરનામાની ગુજરાત પચાયત ચુંટણી નિયમો ૧૯૯૪ ના નિયમ–૯(૧) અન્વયે સરકારી રાજયપત્રમાં પ્રસિધ્ધિ કરવામાં આવે છે.

(સહી), અવાચ્ય
કલેક્ટર મહેસાણા જીલ્લો અને
રાજય ચુંટણી પંચના અધિકારી.

INDEX

ગુજરાત પંચાયત ચુંટણી નિયમો– ૧૯૯૪ ના નિયમ ૯ (૨) અન્વયે ચુંટણી નું જાહેરનામું.

જીલ્લા કલેકટર કચેરી,ચુંટણીશાખા,
મહેસાણા જીલ્લો.
તારીખઃ– ૧ – ૪ – ૨૦૦૩

ક્રમાંકઃ–ચુંટણી/ગ્રા.પં./ખેરાલું/એપ્રિલ/૨૦૦૩.

–: જાહેરનામું :–

મહેસાણા જીલ્લાની ખેરાલું તાલુકાની ગ્રામ પંચાયતોના વોર્ડની બેઠકોની/ સરપંચની બેઠકોની ચુંટણી.

(૧) ગુજરાત પંચાયત અધિનિયમ ૧૯૯૩ ની કલમ–૧૬ ની પેટા કલમ (૧) મુજબ મહેસાણા જીલ્લાની ખેરાલું
તાલુકાની ગ્રામ પંચાયત ના વોર્ડની રચના તથા બેઠકોની ફાળવણી રાજય ચુંટણી પંચના અધિકારી તરીકે કરેલ છે.
(૨) ગુજરાત પંચાયત ચુંટણી નિયમો ૧૯૯૪ ના નિયમ–૯ ના પેટા નિયમ (૨) થી પ્રાપ્ત થયેલ સત્તાની રૂઈએ રાજય
ચુંટણી પંચના અધિકારી તરીકે કલેકટર મહેસાણા. જીલ્લા ની નીચેની અનુસુચિના કોલમ નં.૨ માં જણાવેલ તાલુકાની
સામે કોલમ નં.૩ માં જણાવેલ ગ્રામ પંચાયતો ના કોલમ નં.૪, માં જણાવેલ વોર્ડની કોલમ નં.૫ માં જણાવેલ બેઠકો ભરવા
માટે સભ્યો ની તથા કોલમ નં.૬ માં જણાવેલ પ્રકારવાળી સરપંચની બેઠકો ભરવા માટે સરપંચ ની ચુંટણી યોજવાનો
તબકકાવાર કાર્યક્રમ નીચે જણાવ્યા મુજબ નકકી કરે છે.

વિગત ૧	તારીખ ૨	સમય ૩	સ્થળ ૪
(ક) ઉમેદવારી પત્રો રજુ કરવાની – ભરવાની છેલ્લી તારીખ.	૮–૪–૨૦૦૩.	૧૧–૦૦ કલાકથી ૧૫–૦૦ કલાક સુધી.	ચુંટણી અધિકારી– મદદનીશ ચુંટણી અધિકારીની કચેરી વ મામલતદાર ખેરાલું ખાતે
(ખ) ઉમેદવારી પત્રોની ચકાસણીની તારીખ.	૯–૪–૨૦૦૩.	૧૧–૦૦ કલાકથી ચકાસણી પુરી થાય ત્યાં સુધી.	ચુંટણી અધિકારીની વ મામલતદાર ખેરાલું કચેરી ખાતે.
(ગ) ઉમેદવારી પાછી ખેંચી લેવાની છેલ્લી તારીખ.	૧૧–૪–૨૦૦૩	૧૫–૦૦ કલાક સુધી.	ચુંટણી અધિકારી– મદદનીશ ચુંટણી અધિકારીની કચેરી વ મામલતદાર ખેરાલું ખાતે.
(ઘ) આવશ્યક હોય તો મતદાનની તારીખ.	૨૭–૪–૨૦૦૩.	–	–
(ચ) મતદાન નો સમય.	–	સવારના ૮–૦૦ કલાક થી સાંજના ૧૭–૦૦ કલાક સુધી.	–
(છ) મતદાન ના સ્થળ	–	–	જીલ્લા ચુંટણી અધિકારી જાહેર કરેલ મતદાન મથક ઉપર.
(જ) મતગણતરી માટેની તારીખ અને સમય.	૨૯–૪–૨૦૦૩.	સવારના ૯–૦૦ કલાકથી ગણતરી પુરી થાય ત્યાં સુધી.	મામલતદાર ખેરાલું
(ઝ) ચુંટણી પ્રક્રિયા પુરી થવા માટેની તારીખ.	મતગણતરી પુરી થયા તારીખથી સાતમો દિવસ અગર તારીખ ૫–૫–૨૦૦૩.		

–: અ નુ સુ ચિ :–

ખેરાલું તાલુકાની ગ્રામ પંચાયતોની ચુંટણી યોજવાની છે તેની યાદી.

અ. નં.	તાલુકાનું નામ	ગ્રામ પંચાયતનું નામ	વોર્ડ નંબર/ક્રમાંક	વોર્ડની બેઠકનો પ્રકાર	સરપંચની બેઠકનો પ્રકાર	ચુંટણીનો પ્રકાર સામાન્ય/ પેટા / મધ્યસત્ર ચુંટણી જે હોય તે દર્શાવવું
૧	૨	૩	૪	૫	૬	૭
૧	ખેરાલું	નોરતોલ	–	સામાન્ય	–	પેટા

(સહી), અવાચ્ય

કલેકટર મહેસાણા જીલ્લો અને
રાજય ચુંટણી પંચના અધિકારી.

INDEX

ગુજરાત પંચાયત અધિનિયમ ૧૯૯૩ ની કલમ ૧૫ ની પેટાકલમ(૧) અન્વયે

ચુંટણી નું જાહેરનામું.

જીલ્લા કલેકટર કચેરી, ચુંટણીશાખા,
મહેસાણા જીલ્લો
તારીખઃ– ૧ / ૪ / ૨૦૦૩.

ક્રમાંકઃ–ચુંટણી/ગ્રા.પં./ ખેરાલું /એપ્રિલ/૨૦૦૩.

–: જાહેરનામું :–

મહેસાણા જીલ્લાની ખેરાલું તાલુકાની ગ્રામ પંચાયતોના વોર્ડની બેઠકોની– સરપંચની બેઠકોનીચુંટણી.

(૧) ગુજરાત પંચાયત અધિનિયમ ૧૯૯૩ની કલમ–૧૬ ની પેટા કલમ(૧) મુજબ મહેસાણા જીલ્લાની ખેરાલું તાલુકાની ગ્રામ પંચાયતો ના વોર્ડની રચના તથા બેઠકોની ફાળવણી રાજ્ય ચુંટણી પંચના અધિકારી તરીકે કરેલ છે.
(૨) ગુજરાત પંચાયત અધિનિયમ ૧૯૯૩ની કલમ–૧૫ ની પેટા કલમ(૧) થી પ્રાપ્ત થયેલ સત્તાની રૂઈએ રાજય ચુંટણી પંચના અધિકારી તરીકે કલેકટર મહેસાણા જીલ્લાની નીચેની અનુસુચિના કોલમ નં.૨ માં જણાવેલ તાલુકાની સામે કોલમ નં.૩ માં જણાવેલ ગ્રામ પંચાયતોના કોલમ નં. ૪,૫ માં જણાવેલ વોર્ડની બેઠકોની તથા કોલમ નં.૬ માં જણાવેલ સરપંચની બેઠકોની સામાન્ય/પેટા /મધ્યસત્ર ચુંટણી તારીખઃ– ૨૭ / ૪ / ૨૦૦૩ ના રોજ યોજવાનું જાહેર કરે છે.

–:અનુસુચિઃ–

ખેરાલું તાલુકાની ગ્રામ પંચાયતોની ચુંટણી યોજવાની છે તેની યાદી.

અ. નં.	તાલુકાનું નામ	ગ્રામ પંચાયતનું નામ	વોર્ડ નંબર/ ક્રમાંક	વોર્ડની બેઠકનો પ્રકાર	સરપંચની બેઠકનો પ્રકાર	ચુંટણીનોપ્રકાર (સામાન્ય/ પેટા ચુંટણી જે હોય તે દર્શાવવું
૧	૨	૩	૪	૫	૬	૭
૧	ખેરાલું	ચાડા	૬	સામાન્ય	–	પેટા

(૩) આ જાહેરનામા ની ગુજરાત પંચાયત ચુંટણી નિયમો ૧૯૯૪ ના નિયમ–૯(૧) અન્વયે સરકારી રાજયપત્રમાં પ્રસિધ્ધિ કરવામાં આવે છે.

(સહી), અવાચ્ય

કલેકટર મહેસાણા જીલ્લો અને
રાજય ચુંટણી પંચના અધિકારી.

INDEX

ગુજરાત પંચાયત ચુંટણી નિયમો– ૧૯૯૪ ના નિયમ ૯ (૨) અન્વયે ચુંટણી નું જાહેરનામું.

જીલ્લા કલેકટર કચેરી,ચુંટણીશાખા,
મહેસાણા જીલ્લો.
તારીખઃ– ૧ – ૪ – ૨૦૦૩

ક્રમાંકઃ–ચુંટણી/ગ્રા.પં./ખેરાલું/એપ્રિલ/૨૦૦૩.

–: જાહેરનામું :–

મહેસાણા જીલ્લાની ખેરાલું તાલુકાની ગ્રામ પંચાયતોના વોર્ડની બેઠકોની/ સરપંચની બેઠકોની ચુંટણી.

(૧) ગુજરાત પંચાયત અધિનિયમ ૧૯૯૩ ની કલમ–૧૬ ની પેટા કલમ (૧) મુજબ મહેસાણા જીલ્લાની ખેરાલું તાલુકાની ગ્રામ પંચાયત ના વોર્ડની રચના તથા બેઠકોની ફાળવણી રાજ્ય ચુંટણી પંચના અધિકારી તરીકે કરેલ છે.
(૨) ગુજરાત પંચાયત ચુંટણી નિયમો ૧૯૯૪ ના નિયમ–૯ ના પેટા નિયમ (૨) થી પ્રાપ્ત થયેલ સત્તાની રૂઈએ રાજ્ય ચુંટણી પંચના અધિકારી તરીકે કલેકટર મહેસાણા. જીલ્લા ની નીચેની અનુસુચિના કોલમ નં.૨ માં જણાવેલ તાલુકાની સામે કોલમ નં.૩ માં જણાવેલ ગ્રામ પંચાયતો ના કોલમ નં.૪, માં જણાવેલ વોર્ડની કોલમ નં.૫ માં જણાવેલ બેઠકો ભરવા માટે સભ્યો ની તથા કોલમ નં.૬ માં જણાવેલ પ્રકારવાળી સરપંચની બેઠકો ભરવા માટે સરપંચ ની ચુંટણી યોજવાનો તબક્કાવાર કાર્યક્રમ નીચે જણાવ્યા મુજબ નક્કી કરે છે.

વિગત ૧	તારીખ ૨	સમય ૩	સ્થળ ૪
(ક) ઉમેદવારી પત્રો રજુ કરવાની – ભરવાની છેલ્લી તારીખ.	૮–૪–૨૦૦૩.	૧૧–૦૦ કલાકથી ૧૫–૦૦ કલાક સુધી.	ચુંટણી અધિકારી– મદદનીશ ચુંટણી અધિકારીની કચેરી વ મામલતદાર ખેરાલું ખાતે
(ખ) ઉમેદવારી પત્રોની ચકાસણીની તારીખ.	૯–૪–૨૦૦૩.	૧૧–૦૦ કલાકથી ચકાસણી પુરી થાય ત્યાં સુધી.	ચુંટણી અધિકારીની વ મામલતદાર ખેરાલું કચેરી ખાતે.
(ગ) ઉમેદવારી પાછી ખેંચી લેવાની છેલ્લી તારીખ.	૧૧–૪–૨૦૦૩	૧૫–૦૦ કલાક સુધી.	ચુંટણી અધિકારી– મદદનીશ ચુંટણી અધિકારીની કચેરી વ મામલતદાર ખેરાલું ખાતે.
(ઘ) આવશ્યક હોય તો મતદાનની તારીખ.*	૨૭–૪–૨૦૦૩.	–	–
(ચ) મતદાન નો સમય.	–	સવારના ૮–૦૦ કલાક થી સાંજના ૧૭–૦૦ કલાક સુધી.	–
(છ) મતદાન ના સ્થળ	–	–	જીલ્લા ચુંટણી અધિકારી જાહેર કરેલ મતદાન મથક ઉપર.
(જ) મતગણતરી માટેની તારીખ અને સમય.	૨૯–૪–૨૦૦૩.	સવારના ૯–૦૦ કલાકથી ગણતરી પુરી થાય ત્યાં સુધી.	મામલતદાર ખેરાલું
(ઝ) ચુંટણી પ્રક્રિયા પુરી થવા માટેની તારીખ.	મતગણતરી પુરી થયા તારીખથી સાતમો દિવસ અગર તારીખ ૫–૫–૨૦૦૩.		

–: અ નુ સુ ચિ :–

ખેરાલું તાલુકાની ગ્રામ પંચાયતોની ચુંટણી યોજવાની છે તેની યાદી.

અ. નં.	તાલુકાનું નામ	ગ્રામ પંચાયતનું નામ	વોર્ડ નંબર/ક્રમાંક	વોર્ડની બેઠકનો પ્રકાર	સરપંચની બેઠકનો પ્રકાર	ચુંટણીનો પ્રકાર સામાન્ય/ પેટા / મધ્યસત્ર ચુંટણી જે હોય તે દર્શાવવું
૧	૨	૩	૪	૫	૬	૭
૧	ખેરાલું	ચાડા	૬	સામાન્ય	–	પેટા

(સહી), અવાચ્ય

કલેકટર મહેસાણા જીલ્લો અને
રાજ્ય ચુંટણી પંચના અધિકારી.

INDEX

ગુજરાત પંચાયત અધિનિયમ ૧૯૯૩ ની કલમ ૧૫ ની પેટાકલમ(૧) અન્વયે
ચુંટણી નું જાહેરનામું.

જીલ્લા કલેકટર કચેરી,ચુંટણીશાખા,
મહેસાણા જીલ્લો
તારીખઃ– ૧ / ૪ / ૨૦૦૩.

ક્રમાંકઃ–ચુંટણી/ગ્રા.પં./ બેચરાજી /એપ્રિલ/૨૦૦૩.

–: જાહેરનામું :–

મહેસાણા જીલ્લાની બેચરાજી તાલુકાની ગ્રામ પંચાયતોના વોર્ડની બેઠકોની– સરપંચની બેઠકોનીચુંટણી.

(૧) ગુજરાત પંચાયત અધિનિયમ ૧૯૯૩ની કલમ–૧૬ ની પેટા કલમ(૧) મુજબ મહેસાણા જીલ્લાની બેચરાજી તાલુકાની ગ્રામ પંચાયતો ના વોર્ડની રચના તથા બેઠકોની ફાળવણી રાજ્ય ચુંટણી પંચના અધિકારી તરીકે કરેલ છે.
(૨) ગુજરાત પંચાયત અધિનિયમ ૧૯૯૩ની કલમ–૧૫ ની પેટા કલમ(૧) થી પ્રાપ્ત થયેલ સત્તાની રૂઈએ રાજ્ય ચુંટણી પંચના અધિકારી તરીકે કલેકટર મહેસાણા જીલ્લાની નીચેની અનુસુચિના કોલમ નં.૨ માં જણાવેલ તાલુકાની સામે કોલમ નં.૩ માં જણાવેલ ગ્રામ પંચાયતોના કોલમ નં. ૪,૫ માં જણાવેલ વોર્ડની બેઠકોની તથા કોલમ નં.૬ માં જણાવેલ સરપંચની બેઠકોની સામાન્ય/પેટા /મધ્યસત્ર ચુંટણી તારીખઃ– ૨૭ / ૪ / ૨૦૦૩ ના રોજ યોજવાનું જાહેર કરે છે.

–:અનુસુચિ:–

બેચરાજી તાલુકાની ગ્રામ પંચાયતોની ચુંટણી યોજવાની છે તેની યાદી.

અ. નં.	તાલુકાનું નામ	ગ્રામ પંચાયતનું નામ	વોર્ડ નંબર/ ક્રમાંક	વોર્ડની બેઠકનો પ્રકાર	સરપંચની બેઠકનો પ્રકાર	ચુંટણીનોપ્રકાર(સામાન્ય/ પેટાચુંટણી જે હોય તે દર્શાવવું)
૧	૨	૩	૪	૫	૬	૭
૧	બેચરાજી	કરણસાગર	–	–	અજા.સામાન્ય	પેટા

(૩) આ જાહેરનામા ની ગુજરાત પંચાયત ચુંટણી નિયમો ૧૯૯૪ ના નિયમ–૯(૧) અન્વયે સરકારી રાજયપત્રમાં પ્રસિધ્ધિ કરવામાં આવે છે.

(સહી), અવાચ્ય

કલેકટર મહેસાણા જીલ્લો અને
રાજય ચુંટણી પંચના અધિકારી.

INDEX

ગુજરાત પંચાયત ચુંટણી નિયમો– ૧૯૯૪ ના નિયમ ૯ (૨) અન્વયે ચુંટણી નું જાહેરનામું.

જીલ્લા કલેકટર કચેરી,ચુંટણીશાખા,
મહેસાણા જીલ્લો.
તારીખ:– ૧ – ૪ – ૨૦૦૩

ક્રમાંક:–ચુંટણી/ગ્રા.પં./બેચરાજી/એપ્રિલ/૨૦૦૩.

–: જાહેરનામું :–

મહેસાણા જીલ્લાની બેચરાજી તાલુકાની ગ્રામ પંચાયતોના વોર્ડની બેઠકોની/ સરપંચની બેઠકોની ચુંટણી.

(૧) ગુજરાત પંચાયત અધિનિયમ ૧૯૯૩ ની કલમ–૧૬ ની પેટા કલમ (૧) મુજબ મહેસાણા જીલ્લાની બેચરાજી તાલુકાની ગ્રામ પંચાયત ના વોર્ડની રચના તથા બેઠકોની ફાળવણી રાજ્ય ચુંટણી પંચના અધિકારી તરીકે કરેલ છે.
(૨) ગુજરાત પંચાયત ચુંટણી નિયમો ૧૯૯૪ ના નિયમ–૯ ના પેટા નિયમ (૨) થી પ્રાપ્ત થયેલ સત્તાની રૂઈએ રાજ્ય ચુંટણી પંચના અધિકારી તરીકે કલેકટર મહેસાણા. જીલ્લા ની નીચેની અનુસુચિના કોલમ નં.૨ માં જણાવેલ તાલુકાંની સામે કોલમ નં.૩ માં જણાવેલ ગ્રામ પંચાયતો ના કોલમ નં.૪, માં જણાવેલ વોર્ડની કોલમ નં.૫ માં જણાવેલ બેઠકો ભરવા માટે સભ્યો ની તથા કોલમ નં.૬ માં જણાવેલ પ્રકારવાળી સરપંચની બેઠકો ભરવા માટે સરપંચ ની ચુંટણી યોજવાનો તબકકાવાર કાર્યક્રમ નીચે જણાવ્યા મુજબ નકકી કરે છે.

વિગત ૧	તારીખ ૨	સમય ૩	સ્થળ ૪
(ક) ઉમેદવારી પત્રો રજુ કરવાની – ભરવાની છેલ્લી તારીખ.	૮–૪–૨૦૦૩.	૧૧–૦૦ કલાકથી ૧૫–૦૦ કલાક સુધી.	ચુંટણી અધિકારી– મદદનીશ ચુંટણી અધિકારીની કચેરી વ મામલતદાર કચેરી બેચરાજી ખાતે
(ખ) ઉમેદવારી પત્રોની ચકાસણીની તારીખ.	૯–૪–૨૦૦૩.	૧૧–૦૦ કલાકથી ચકાસણી પુરી થાય ત્યાં સુધી.	ચુંટણી અધિકારીની કચેરી વ મામલતદાર કચેરી બેચરાજી ખાતે.
(ગ) ઉમેદવારી પાછી ખેંચી લેવાની છેલ્લી તારીખ.	૧૧–૪–૨૦૦૩	૧૫–૦૦ કલાક સુધી.	ચુંટણી અધિકારી– મદદનીશ ચુંટણી અધિકારીની કચેરી વ મામલતદાર કચેરી બેચરાજી ખાતે.
(ઘ) આવશ્યક હોય તો મતદાનની તારીખ.	૨૭–૪–૨૦૦૩.	–	–
(ચ) મતદાન નો સમય.	–	સવારના ૮–૦૦ કલાક થી સાંજના ૧૭–૦૦ કલાક સુધી.	–
(છ) મતદાન ના સ્થળ	–	–	જીલ્લા ચુંટણી અધિકારીએ જાહેર કરેલ મતદાન મથક ઉપર.
(જ) મતગણતરી માટેની તારીખ અને સમય.	૨૯–૪–૨૦૦૩.	સવારના ૯–૦૦ કલાકથી ગણતરી પુરી થાય ત્યાં સુધી.	મામલતદાર કચેરી બેચરાજી
(ઝ) ચુંટણી પ્રક્રિયા પુરી થવા માટેની તારીખ.	મતગણતરી પુરી થયા તારીખથી સાતમો દિવસ અગર તારીખ ૫–૫–૨૦૦૩.		

–: અ નુ સુ ચિ :–

બેચરાજી તાલુકાની ગ્રામ પંચાયતોની ચુંટણી યોજવાની છે તેની યાદી.

અ. નં.	તાલુકાનું નામ	ગ્રામ પંચાયતનું નામ	વોર્ડ નંબર/ક્રમાંક	વોર્ડની બેઠકનો પ્રકાર	સરપંચની બેઠકનો પ્રકાર	ચુંટણીનો પ્રકાર સામાન્ય/ પેટા/ મધ્યસત્ર ચુંટણી જે હોય તે દર્શાવવું
૧	૨	૩	૪	૫	૬	૭
૧	બેચરાજી	કરણસાગર			અજા.સામાન્ય	પેટા

(સહી), અવાચ્ય
કલેકટર મહેસાણા જીલ્લો અને
રાજ્ય ચુંટણી પંચના અધિકારી.

INDEX

ગુજરાત પંચાયત અધિનિયમ ૧૯૯૩ ની કલમ ૧૫ ની પેટાકલમ(૧) અન્વયે

<u>ચુંટણી નું જાહેરનામું.</u>

જીલ્લા કલેક્ટર કચેરી,ચુંટણીશાખા,
મહેસાણા જીલ્લો
તારીખઃ- ૧ / ૪ / ૨૦૦૩.

ક્રમાંકઃ–ચુંટણી/ગ્રા.પં./ વડનગર /એપ્રિલ/૨૦૦૩.

–: <u>જાહેરનામું</u> :–

મહેસાણા જીલ્લાની વડનગર તાલુકાની ગ્રામ પંચાયતોના વોર્ડની બેઠકોની– સરપંચની બેઠકોનીચુંટણી.

(૧) ગુજરાત પંચાયત અધિનિયમ ૧૯૯૩ની કલમ–૧૬ ની પેટા કલમ(૧) મુજબ મહેસાણા જીલ્લાની વડનગર તાલુકાની ગ્રામ પંચાયતો ના વોર્ડની રચના તથા બેઠકોની ફાળવણી રાજ્ય ચુંટણી પંચના અધિકારી તરીકે કરેલ છે.

(૨) ગુજરાત પંચાયત અધિનિયમ ૧૯૯૩ની કલમ–૧૫ ની પેટા કલમ(૧) થી પ્રાપ્ત થયેલ સત્તાની રૂઈએ રાજ્ય ચુંટણી પંચના અધિકારી તરીકે કલેક્ટર મહેસાણા જીલ્લાની નીચેની અનુસુચિના કોલમ નં.૨ માં જણાવેલ તાલુકાની સામે કોલમ નં.૩ માં જણાવેલ ગ્રામ પંચાયતોના કોલમ નં. ૪,૫ માં જણાવેલ વોર્ડની બેઠકોની તથા કોલમ નં.૬ માં જણાવેલ સરપંચની બેઠકોની સામાન્ય/પેટા /મધ્યસત્ર ચુંટણી તારીખઃ– ૨૭ / ૪ / ૨૦૦૩ ના રોજ યોજવાનું જાહેર કરે છે.

<u>–:અનુસુચિઃ–</u>

વડનગર તાલુકાની ગ્રામ પંચાયતોની ચુંટણી યોજવાની છે તેની યાદી.

અ. નં.	તાલુકાનું નામ	ગ્રામ પંચાયતનું નામ	વોર્ડ નંબર/ ક્રમાંક	વોર્ડની બેઠકનો પ્રકાર	સરપંચની બેઠકનો પ્રકાર	ચુંટણીનોપ્રકાર(સામાન્ય/ પેટાચુંટણી જે હોય તે દર્શાવવું)
૧	વડનગર	છાબલીયા	૧૩	સામાન્ય	–	પેટા

(૩) આ જાહેરનામા ની ગુજરાત પંચાયત ચુંટણી નિયમો ૧૯૯૪ ના નિયમ–૯(૧) અન્વયે સરકારી રાજયપત્રમાં પ્રસિધ્ધિ કરવામાં આવે છે.

(સહી), અવાચ્ય

કલેક્ટર મહેસાણા જીલ્લો અને
રાજય ચુંટણી પંચના અધિકારી.

INDEX

ગુજરાત પંચાયત ચુંટણી નિયમો– ૧૯૯૪ ના નિયમ ૯ (૨) અન્વયે ચુંટણી નું જાહેરનામું.

જીલ્લા કલેકટર કચેરી,ચુંટણીશાખા,
મહેસાણા જીલ્લો.
તારીખઃ– ૧ – ૪ – ૨૦૦૩

ક્રમાંકઃ–ચુંટણી/ગ્રા.પં./વડનગર/એપ્રિલ/૨૦૦૩.

–: જાહેરનામું :–

મહેસાણા જીલ્લાની વડનગર તાલુકાની ગ્રામ પંચાયતોના વોર્ડની બેઠકોની/ સરપંચની બેઠકોની ચુંટણી.

(૧) ગુજરાત પંચાયત અધિનિયમ ૧૯૯૩ ની કલમ–૧૬ ની પેટા કલમ (૧) મુજબ મહેસાણા જીલ્લાની વડનગર તાલુકાની ગ્રામ પંચાયત ના વોર્ડની રચના તથા બેઠકોની ફાળવણી રાજય ચુંટણી પંચના અધિકારી તરીકે કરેલ છે.

(૨) ગુજરાત પંચાયત ચુંટણી નિયમો ૧૯૯૪ ના નિયમ–૯ ના પેટા નિયમ (૨) થી પ્રાપ્ત થયેલ સત્તાની રૂઈએ રાજય ચુંટણી પંચના અધિકારી તરીકે કલેકટર મહેસાણા. જીલ્લા ની નીચેની અનુસુચિના કોલમ નં.૨ માં જણાવેલ તાલુકાની સામે કોલમ નં.૩ માં જણાવેલ ગ્રામ પંચાયતો ના કોલમ નં.૪, માં જણાવેલ વોર્ડની કોલમ નં.૫ માં જણાવેલ બેઠકો ભરવા માટે સભ્યો ની તથા કોલમ નં.૬ માં જણાવેલ પ્રકારવાળી સરપંચની બેઠકો ભરવા માટે સરપંચ ની ચુંટણી યોજવાનો તબકકાવાર કાર્યક્રમ નીચે જણાવ્યા મુજબ નકકી કરે છે.

વિગત ૧	તારીખ ૨	સમય ૩	સ્થળ ૪
(ક) ઉમેદવારી પત્રો રજુ કરવાની – ભરવાની છેલ્લી તારીખ.	૮–૪–૨૦૦૩.	૧૧–૦૦ કલાકથી ૧૫–૦૦ કલાક સુધી.	ચુંટણી અધિકારી–મદદનીશ ચુંટણી અધિકારીની કચેરી વ મામલતદાર કચેરી વડનગર ખાતે
(ખ) ઉમેદવારી પત્રોની ચકાસણીની તારીખ.	૯–૪–૨૦૦૩.	૧૧–૦૦ કલાકથી ચકાસણી પુરી થાય ત્યાં સુધી.	ચુંટણી અધિકારીની કચેરી વ મામલતદાર કચેરી વડનગર ખાતે.
(ગ) ઉમેદવારી પાછી ખેંચી લેવાની છેલ્લી તારીખ.	૧૧–૪–૨૦૦૩	૧૫–૦૦ કલાક સુધી.	ચુંટણી અધિકારી– મદદનીશ ચુંટણી અધિકારીની કચેરી વ મામલતદાર કચેરી વડનગર ખાતે.
(ઘ) આવશ્યક હોય તો મતદાનની તારીખ.	૨૭–૪–૨૦૦૩.	–	–
(ચ) મતદાન નો સમય.	–	સવારના ૮–૦૦ કલાક થી સાંજના ૧૭–૦૦ કલાક સુધી.	–
(છ) મતદાન ના સ્થળ	–	–	જીલ્લા ચુંટણી અધિકારી જાહેર કરેલ મતદાન મથક ઉપર.
(જ) મતગણતરી માટેની તારીખ અને સમય.	૨૯–૪–૨૦૦૩.	સવારના ૯–૦૦ કલાકથી ગણતરી પુરી થાય ત્યાં સુધી.	મામલતદાર કચેરી વડનગર
(ઝ) ચુંટણી પ્રક્રિયા પુરી થવા માટેની તારીખ.	મતગણતરી પુરી થયા તારીખથી સાતમો દિવસ અગર તારીખ ૫–૫–૨૦૦૩.		

–: અ નુ સુ ચિ :–

વડનગર તાલુકાની ગ્રામ પંચાયતોની ચુંટણી યોજવાની છે તેની યાદી.

અ. નં.	તાલુકાનું નામ	ગ્રામ પંચાયતનું નામ	વોર્ડ નંબર/ક્રમાંક	વોર્ડની બેઠકનો પ્રકાર	સરપંચની બેઠકનો પ્રકાર	ચુંટણીનો પ્રકાર સામાન્ય/ પેટા / મધ્યસત્ર ચુંટણી જે હોય તે દર્શાવવું
૧	૨	૩	૪	૫	૬	૭
૧	વડનગર	છાબલીયા	૧૩	સામાન્ય	–	પેટા

(સહી), અવાચ્ય

કલેકટર મહેસાણા જીલ્લો અને
રાજય ચુંટણી પંચના અધિકારી.

INDEX

ગુજરાત પંચાયત અધિનિયમ ૧૯૯૩ ની કલમ ૧૫ ની પેટાકલમ(૧) અન્વયે

ચુંટણી નું જાહેરનામું.

જીલ્લા કલેકટર કચેરી,ચુંટણીશાખા,
મહેસાણા જીલ્લો
તારીખઃ– ૧/૪/૨૦૦૩.

ક્રમાંકઃ–ચુંટણી/ગ્રા.પં./ વડનગર /એપ્રિલ/૨૦૦૩.

–ઃ **જાહેરનામું** ઃ–

મહેસાણા જીલ્લાની વડનગર તાલુકાની ગ્રામ પંચાયતોના વોર્ડની બેઠકોની– સરપંચની બેઠકોનીચુંટણી.

(૧) ગુજરાત પંચાયત અધિનિયમ ૧૯૯૩ની કલમ–૧૬ ની પેટા કલમ(૧) મુજબ મહેસાણા જીલ્લાની વડનગર તાલુકાની ગ્રામ પંચાયતો ના વોર્ડની રચના તથા બેઠકોની ફાળવણી રાજ્ય ચુંટણી પંચના અધિકારી તરીકે કરેલ છે.

(૨) ગુજરાત પંચાયત અધિનિયમ ૧૯૯૩ની કલમ–૧૫ ની પેટા કલમ(૧) થી પ્રાપ્ત થયેલ સત્તાની રૂઈએ રાજ્ય ચુંટણી પંચના અધિકારી તરીકે કલેકટર મહેસાણા જીલ્લાની નીચેની અનુસુચિના કોલમ નં.૨ માં જણાવેલ તાલુકાની સામે કોલમ નં.૩ માં જણાવેલ ગ્રામ પંચાયતોના કોલમ નં. ૪,૫ માં જણાવેલ વોર્ડની બેઠકોની તથા કોલમ નં.૬ માં જણાવેલ સરપંચની બેઠકોની સામાન્ય/પેટા /મધ્યસત્ર ચુંટણી તારીખઃ– ૨૭/૪/૨૦૦૩ ના રોજ યોજવાનું જાહેર કરે છે.

–ઃઅનુસુચિઃ–

વડનગર તાલુકાની ગ્રામ પંચાયતોની ચુંટણી યોજવાની છે તેની યાદી.

અ. નં.	તાલુકાનું નામ	ગ્રામ પંચાયતનું નામ	વોર્ડ નંબર/ ક્રમાંક	વોર્ડની બેઠકનો પ્રકાર	સરપંચની બેઠકનો પ્રકાર	ચુંટણીનોપ્રકાર(સામાન્ય/ પેટાચુંટણી જે હોય તે દર્શાવવું)
૧	વડનગર	જાસ્કા	૪	અજા.સામાન્ય	–	પેટા

(૩) આ જાહેરનામા ની ગુજરાત પંચાયત ચુંટણી નિયમો ૧૯૯૪ ના નિયમ–૯(૧) અન્વયે સરકારી રાજયપત્રમાં પ્રસિધ્ધિ કરવામાં આવે છે.

(સહી), અવાચ્ય

કલેકટર મહેસાણા જીલ્લો અને
રાજય ચુંટણી પંચના અધિકારી.

INDEX

ગુજરાત પંચાયત ચુંટણી નિયમો– ૧૯૯૪ ના નિયમ ૯ (૨) અન્વયે ચુંટણી નું જાહેરનામું.

જીલ્લા કલેકટર કચેરી,ચુંટણીશાખા,
મહેસાણા જીલ્લો.
તારીખઃ– ૧ – ૪ – ૨૦૦૩

ક્રમાંકઃ–ચુંટણી/ગ્રા.પં./વડનગર/એપ્રિલ/૨૦૦૩.

–: જાહેરનામું :–

મહેસાણા જીલ્લાની વડનગર તાલુકાની ગ્રામ પંચાયતોના વોર્ડની બેઠકોની/સરપંચની બેઠકોની ચુંટણી.

(૧) ગુજરાત પંચાયત અધિનિયમ ૧૯૯૩ ની કલમ–૧૬ ની પેટા કલમ (૧) મુજબ મહેસાણા જીલ્લાની વડનગર તાલુકાની ગ્રામ પંચાયત ના વોર્ડની રચના તથા બેઠકોની ફાળવણી રાજ્ય ચુંટણી પંચના અધિકારી તરીકે કરેલ છે.

(૨) ગુજરાત પંચાયત ચુંટણી નિયમો ૧૯૯૪ ના નિયમ–૯ ના પેટા નિયમ (૨) થી પ્રાપ્ત થયેલ સત્તાની રૂઈએ રાજય ચુંટણી પંચના અધિકારી તરીકે કલેકટર મહેસાણા. જીલ્લાં ની નીચેની અનુસુચિના કોલમ નં.૨ માં જણાવેલ તાલુકાની સામે કોલમ નં.૩ માં જણાવેલ ગ્રામ પંચાયતો ના કોલમ નં.૪, માં જણાવેલ વોર્ડની કોલમ નં.૫ માં જણાવેલ બેઠકો ભરવા માટે સભ્યો ની તથા કોલમ નં.૬ માં જણાવેલ પ્રકારવાળી સરપંચની બેઠકો ભરવા માટે સરપંચ ની ચુંટણી યોજવાનો તબકકાવાર કાર્યક્રમ નીચે જણાવ્યા મુજબ નકકી કરે છે.

વિગત ૧	તારીખ ૨	સમય ૩	સ્થળ ૪
(ક) ઉમેદવારી પત્રો રજુ કરવાની – ભરવાની છેલ્લી તારીખ.	૮–૪–૨૦૦૩.	૧૧–૦૦ કલાકથી ૧૫–૦૦ કલાક સુધી.	ચુંટણી અધિકારી–મદદનીશ ચુંટણી અધિકારીની કચેરી વ મામલતદાર કચેરી વડનગર ખાતે
(ખ) ઉમેદવારી પત્રોની ચકાસણીની તારીખ.	૯–૪–૨૦૦૩.	૧૧–૦૦ કલાકથી ચકાસણી પુરી થાય ત્યાં સુધી.	ચુંટણી અધિકારીની કચેરી વ મામલતદાર કચેરી વડનગર ખાતે.
(ગ) ઉમેદવારી પાછી ખેંચી લેવાની છેલ્લી તારીખ.	૧૧–૪–૨૦૦૩	૧૫–૦૦ કલાક સુધી.	ચુંટણી અધિકારી– મદદનીશ ચુંટણી અધિકારીની કચેરી વ મામલતદાર કચેરી વડનગર ખાતે.
(ઘ) આવશ્યક હોય તો મતદાનની તારીખ.	૨૭–૪–૨૦૦૩.	–	–
(ચ) મતદાન નો સમય.	–	સવારના ૮–૦૦ કલાક થી સાંજના ૧૭–૦૦ કલાક સુધી.	–
(છ) મતદાન ના સ્થળ	–	–	જીલ્લા ચુંટણી અધિકારી જાહેર કરેલ મતદાન મથક ઉપર.
(જ) મતગણતરી માટેની તારીખ અને સમય.	૨૯–૪–૨૦૦૩.	સવારના ૯–૦૦ કલાકથી ગણતરી પુરી થાય ત્યાં સુધી.	મામલતદાર કચેરી વડનગર
(ઝ) ચુંટણી પ્રક્રિયા પુરી થવા માટેની તારીખ.	મતગણતરી પુરી થયા તારીખથી સાતમો દિવસ અગર તારીખ ૫–૫–૨૦૦૩.		

–: અ નુ સુ ચિ :–

વડનગર તાલુકાની ગ્રામ પંચાયતોની ચુંટણી યોજવાની છે તેની યાદી.

અ. નં.	તાલુકાનું નામ	ગ્રામ પંચાયતનું નામ	વોર્ડ નંબર/ક્રમાંક	વોર્ડની બેઠકનો પ્રકાર	સરપંચની બેઠકનો પ્રકાર	ચુંટણીનો પ્રકાર સામાન્ય/ પેટા / મધ્યસત્ર ચુંટણી જે હોય તે દર્શાવવું
૧	૨	–	૪	૫	૬	૭
૧	વડનગર	જીસકા		અજા.સામાન્ય	–	પેટા

(સહી), અંવાચ્ય

કલેકટર મહેસાણા જીલ્લો અને
રાજય ચુંટણી પંચના અધિકારી.

INDEX

ગુજરાત પંચાયત અધિનિયમ ૧૯૯૩ ની કલમ ૧૫ ની પેટાકલમ(૧) અન્વયે
ચુંટણી નું જાહેરનામું.

જીલ્લા કલેકટર કચેરી, ચુંટણીશાખા,
મહેસાણા જીલ્લો
તારીખઃ– ૧ / ૪ / ૨૦૦૩.

ક્રમાંકઃ–ચુંટણી/ગ્રા.પં./ સતલાસણા /એપ્રિલ/૨૦૦૩.

-: જાહેરનામું :-

મહેસાણા જીલ્લાની સતલાસણા તાલુકાની ગ્રામ પંચાયતોના વોર્ડની બેઠકોની– સરપંચની બેઠકોનીચુંટણી.

(૧) ગુજરાત પંચાયત અધિનિયમ ૧૯૯૩ની કલમ–૧૬ ની પેટા કલમ(૧) મુજબ મહેસાણા જીલ્લાની સતલાસણા તાલુકાની ગ્રામ પંચાયતો ના વોર્ડની રચના તથા બેઠકોની ફાળવણી રાજ્ય ચુંટણી પંચના અધિકારી તરીકે કરેલ છે.
(૨) ગુજરાત પંચાયત અધિનિયમ ૧૯૯૩ની કલમ–૧૫ ની પેટા કલમ(૧) થી પ્રાપ્ત થયેલ સત્તાની રૂઈએ રાજય ચુંટણી પંચના અધિકારી તરીકે કલેકટર મહેસાણા જીલ્લાની નીચેની અનુસુચિના કોલમ નં.૨ માં જણાવેલ તાલુકાની સામે કોલમ નં.૩ માં જણાવેલ ગ્રામ પંચાયતોના કોલમ નં. ૪,૫ માં જણાવેલ વોર્ડની બેઠકોની તથા કોલમ નં.૬ માં જણાવેલ સરપંચની બેઠકોની, સામાન્ય/પેટા /મધ્યસત્ર ચુંટણી તારીખઃ– ૨૭ / ૪ / ૨૦૦૩ ના રોજ યોજવાનું જાહેર કરે છે.

-:અનુસુચિ:-

સતલાસણા તાલુકાની ગ્રામ પંચાયતોની ચુંટણી યોજવાની છે તેની યાદી.

અ. નં.	તાલુકાનું નામ	ગ્રામ પંચાયતનું નામ	વોર્ડ નંબર/ ક્રમાંક	વોર્ડની બેઠકનો પ્રકાર	સરપંચની બેઠકનો પ્રકાર	ચુંટણીનોપ્રકાર (સામાન્ય/પેટાચુંટણી જે હોય તેદર્શાવવું)
૧	૨	૩	૪	૫	૬	૭
૧	સતલાસણા	ધારાવાણીયા	૫	સામાન્ય	–	પેટા

(૩) આ જાહેરનામા ની ગુજરાત પંચાયત ચુંટણી નિયમો ૧૯૯૪ ના નિયમ–૯(૧) અન્વયે સરકારી રાજયપત્રમાં પ્રસિધ્ધિ કરવામાં આવે છે

(સહી), અવાચ્ય

કલેકટર મહેસાણા જીલ્લો અને
રાજય ચુંટણી પંચના અધિકારી.

INDEX

ગુજરાત પંચાયત ચુંટણી નિયમો– ૧૯૯૪ ના નિયમ ૯ (૨) અન્વયે ચુંટણી નું જાહેરનામું.

જીલ્લા કલેકટર કચેરી,ચુંટણીશાખા,
મહેસાણા જીલ્લો..
તારીખઃ– ૧ – ૪ – ૨૦૦૩

ક્રમાંકઃ–ચુંટણી/ગ્રા.પં./સતલાસણા/એપ્રિલ/૨૦૦૩.

–: જાહેરનામું :–

મહેસાણા જીલ્લાની સતલાસણા તાલુકાની ગ્રામ પંચાયતોના વોર્ડની બેઠકોની/ સરપંચની બેઠકોની ચુંટણી.

(૧) ગુજરાત પંચાયત અધિનિયમ ૧૯૯૩ ની કલમ–૧૬ ની પેટા કલમ (૧) મુજબ મહેસાણા જીલ્લાની સતલાસણા તાલુકાની ગ્રામ પંચાયત ના વોર્ડની રચના તથા બેઠકોની ફાળવણી રાજય ચુંટણી પંચના અધિકારી તરીકે કરેલ છે.
(૨) ગુજરાત પંચાયત ચુંટણી નિયમો ૧૯૯૪ ના નિયમ–૯ ના પેટા નિયમ (૨) થી પ્રાપ્ત થયેલ સત્તાની રૂઈએ રાજય ચુંટણી પંચના અધિકારી તરીકે કલેકટર મહેસાણા. જીલ્લા ની નીચેની અનુસુચિના કોલમ નં.૨ માં જણાવેલ તાલુકાની સામે કોલમ નં.૩ માં જણાવેલ ગ્રામ પંચાયતો ના કોલમ નં.૪, માં જણાવેલ વોર્ડની કોલમ નં.૫ માં જણાવેલ બેઠકો ભરવા માટે સભ્યો ની તથા કોલમ નં.૬ માં જણાવેલ પ્રકારવાળી સરપંચની બેઠકો ભરવા માટે સરપંચ ની ચુંટણી યોજવાનો તબકકાવાર કાર્યક્રમ નીચે જણાવ્યા મુજબ નકકી કરે છે.

વિગત ૧	તારીખ ૨	સમય ૩	સ્થળ ૪
(ક) ઉમેદવારી પત્રો રજુ કરવાની – ભરવાની છેલ્લી તારીખ.	૮–૪–૨૦૦૩.	૧૧–૦૦ કલાકથી ૧૫–૦૦ કલાક સુધી.	ચુંટણી અધિકારી– મદદનીશ ચુંટણી અધિકારીની કચેરી વ મામલતદાર સતાલસણા ખાતે
(ખ) ઉમેદવારી પત્રોની ચકાસણીની તારીખ.	૯–૪–૨૦૦૩.	૧૧–૦૦ કલાકથી ચકાસણી પુરી થાય ત્યાં સુધી.	ચુંટણી અધિકારીની કચેરી વ મામલતદાર કચેરી સતલાસણા ખાતે.
(ગ) ઉમેદવારી પાછી ખેંચી લેવાની છેલ્લી તારીખ.	૧૧–૪–૨૦૦૩	૧૫–૦૦ કલાક સુધી.	ચુંટણી અધિકારી– મદદનીશ ચુંટણી અધિકારીની કચેરી વ મામલતદાર કચેરી સતલાસણા ખાતે.
(ઘ) આવશ્યક હોય તો મતદાનની તારીખ.	૨૭–૪–૨૦૦૩.	–	–
(ચ) મતદાન નો સમય.	–	સવારના ૮–૦૦ કલાક થી સાંજના ૧૭–૦૦ કલાક સુધી.	–
(છ) મતદાન ના સ્થળ	–	–	જીલ્લા ચુંટણી અધિકારીએ જાહેર કરેલ મતદાન મથક ઉપર.
(જ) મતગણતરી માટેની તારીખ અને સમય.	૨૯–૪–૨૦૦૩.	સવારના ૯–૦૦ કલાકથી ગણતરી પુરી થાય ત્યાં સુધી.	મામલતદાર કચેરી સતલાસણા
(ઝ) ચુંટણી પ્રક્રિયા પુરી થવા માટેની તારીખ.	મતગણતરી પુરી થયા તારીખથી સાતમો દિવસ અગર તારીખ ૫–૫–૨૦૦૩.		

–: અ નુ સુ ચિ :–

સતલાસણા તાલુકાની ગ્રામ પંચાયતોની ચુંટણી યોજવાની છે તેની યાદી.

અ. નં.	તાલુકાનું નામ	ગ્રામ પંચાયતનું નામ	વોર્ડ નંબર/ક્રમાંક	વોર્ડની બેઠકનો પ્રકાર	સરપંચની બેઠકનો પ્રકાર	ચુંટણીનો પ્રકાર સામાન્ય/ પેટા / મધ્યસત્ર ચુંટણી જે હોય તે દર્શાવવું
૧	૨	૩	૪			૭
૧	સતલાસણા	ધારાવાણીયા	૫	સામાન્ય		પેટા

(સહી), અવાચ્ય

કલેકટર મહેસાણા જીલ્લો અને
રાજ્ય ચુંટણી પંચના અધિકારી.

INDEX

ગુજરાત પંચાયત અધિનિયમ ૧૯૯૩ ની કલમ ૧૫ ની પેટાકલમ(૧) અન્વયે
ચુંટણી નું જાહેરનામું.

જીલ્લા કલેકટર કચેરી,ચુંટણીશાખા,
મહેસાણા જીલ્લો
તારીખઃ– ૧ / ૪ / ૨૦૦૩.

ક્રમાંકઃ–ચુંટણી/ગ્રા.પં./ સતલાસણા /એપ્રિલ/૨૦૦૩.

–: જાહેરનામું :–

મહેસાણા જીલ્લાની સતલાસણા તાલુકાની ગ્રામ પંચાયતોના વોર્ડની બેઠકોની– સરપંચની બેઠકોનીચુંટણી.

(૧) ગુજરાત પંચાયત અધિનિયમ ૧૯૯૩ની કલમ–૧૬ ની પેટા કલમ(૧) મુજબ મહેસાણા જીલ્લાની સતલાસણા તાલુકાની ગ્રામ પંચાયતો ના વોર્ડની રચના તથા બેઠકોની ફાળવણી રાજ્ય ચુંટણી પંચના અધિકારી તરીકે કરેલ છે.

(૨) ગુજરાત પંચાયત અધિનિયમ ૧૯૯૩ની કલમ–૧૫ ની પેટા કલમ(૧) થી પ્રાપ્ત થયેલ સત્તાની રૂઈએ રાજ્ય ચુંટણી પંચના અધિકારી તરીકે કલેકટર મહેસાણા જીલ્લાની નીચેની અનુસુચિના કોલમ નં.૨ માં જણાવેલ તાલુકાની સામે કોલમ નં.૩ માં જણાવેલ ગ્રામ પંચાયતોના કોલમ નં. ૪,૫ માં જણાવેલ વોર્ડની બેઠકોની તથા કોલમ નં.૬ માં જણાવેલ સરપંચની બેઠકોની સામાન્ય/પેટા /મધ્યસત્ર ચુંટણી તારીખઃ– ૨૭ / ૪ / ૨૦૦૩ ના રોજ યોજવાનું જાહેર કરે છે.

–:અનુસુચિ:–

સતલાસણા તાલુકાની ગ્રામ પંચાયતોની ચુંટણી યોજવાની છે તેની યાદી.

અ. નં.	તાલુકાનું નામ	ગ્રામ પંચાયતનું નામ	વોર્ડ નંબર/ ક્રમાંક	વોર્ડની બેઠકનો પ્રકાર	સરપંચની બેઠકનો પ્રકાર	ચુંટણીનોપ્રકાર (સામાન્ય/પેટાચુંટણી જે હોય તેદર્શાવવું)
૧	૨	૩	૪	૫	૬	૭
૧	સતલાસણા	વસાઈ	૧	સામાન્ય સ્ત્રી	–	પેટા

(૩) આ જાહેરનામાં ની ગુજરાત પંચાયત ચુંટણા નિયમા ૧૯૯૪ ના નિયમ–૯(૧) અન્વયે સરકારી રાજયપત્રમાં પ્રસિધ્ધિ કરવામાં આવે છે.

(સહી), અવાચ્ય
કલેકટર મહેસાણા જીલ્લો અને
રાજય ચુંટણી પંચના અધિકારી.

INDEX

ગુજરાત પંચાયત ચુંટણી નિયમો- ૧૯૯૪ ના નિયમ ૯ (૨) અન્વયે
ચુંટણી નું જાહેરનામું.

જીલ્લા કલેકટર કચેરી,ચુંટણીશાખા,
મહેસાણા જીલ્લો.
તારીખઃ- ૧ - ૪ - ૨૦૦૩

ક્રમાંકઃ-ચુંટણી/ગ્રા.પં./સતલાસણા/એપ્રિલ/૨૦૦૩.

-: જાહેરનામું :-

મહેસાણા જીલ્લાની સતલાસણા તાલુકાની ગ્રામ પંચાયતોના વોર્ડની બેઠકોની/ સરપંચની બેઠકોની ચુંટણી.

(૧) ગુજરાત પંચાયત અધિનિયમ ૧૯૯૩ ની કલમ-૧૬ ની પેટા કલમ (૧) મુજબ મહેસાણા જીલ્લાની સતલાસણા તાલુકાની ગ્રામ પંચાયત ના વોર્ડની રચના તથા બેઠકોની ફાળવણી રાજ્ય ચુંટણી પંચના અધિકારી તરીકે કરેલ છે.
(૨) ગુજરાત પંચાયત ચુંટણી નિયમો ૧૯૯૪ ના નિયમ-૯ ના પેટા નિયમ (૨) થી પ્રાપ્ત થયેલ સત્તાની રૂઈએ રાજ્ય ચુંટણી પંચના અધિકારી તરીકે કલેકટર મહેસાણા, જીલ્લા ની નીચેની અનુસુચિના કોલમ નં.૨ માં જણાવેલ તાલુકાની સામે કોલમ નં.૩ માં જણાવેલ ગ્રામ પંચાયતો ના કોલમ નં.૪, માં જણાવેલ વોર્ડની કોલમ નં.૫ માં જણાવેલ બેઠકો ભરવા માટે સભ્યો ની તથા કોલમ નં.૬ માં જણાવેલ પ્રકારવાળી સરપંચની બેઠકો ભરવા માટે સરપંચ ની ચુંટણી યોજવાનો તબક્કાવાર કાર્યક્રમ નીચે જણાવ્યાં મુજબ નક્કી કરે છે.

વિગત ૧	તારીખ ૨	સમય ૩	સ્થળ ૪
(ક) ઉમેદવારી પત્રો રજુ કરવાની - ભરવાની છેલ્લી તારીખ.	૮-૪-૨૦૦૩.	૧૧-૦૦ કલાકથી ૧૫-૦૦ કલાક સુધી.	ચુંટણી અધિકારી- મદદનીશ ચુંટણી અધિકારીની કચેરી વ મામલતદાર સતલાસણા ખાતે
(ખ) ઉમેદવારી પત્રોની ચકાસણીની તારીખ.	૯-૪-૨૦૦૩.	૧૧-૦૦ કલાકથી ચકાસણી પુરી થાય ત્યાં સુધી.	ચુંટણી અધિકારીની કચેરી વ મામલતદાર કચેરી સતલાસણા ખાતે.
(ગ) ઉમેદવારી પાછી ખેંચી લેવાની છેલ્લી તારીખ.	૧૧-૪-૨૦૦૩	૧૫-૦૦ કલાક સુધી.	ચુંટણી અધિકારી- મદદનીશ ચુંટણી અધિકારીની કચેરી વ મામલતદાર કચેરી સતલાસણા ખાતે.
(ઘ) આવશ્યક હોય તો મતદાનની તારીખ.	૨૭-૪-૨૦૦૩.	-	-
(ચ) મતદાન નો સમય.	-	સવારના ૮-૦૦ કલાક થી સાંજના ૧૭-૦૦ કલાક સુધી.	-
(છ) મતદાન ના સ્થળ	-	-	જીલ્લા ચુંટણી અધિકારીએ જાહેર કરેલ મતદાન મથક ઉપર.
(જ) મતગણતરી માટેની તારીખ અને સમય.	૨૯-૪-૨૦૦૩.	સવારના ૯-૦૦ કલાકથી ગણતરી પુરી થાય ત્યાં સુધી.	મામલતદાર કચેરી સતલાસણા
(ઝ) ચુંટણી પ્રક્રિયા પુરી થવા માટેની તારીખ.	મતગણતરી પુરી થયા તારીખથી સાતમો દિવસ અગર તારીખ ૫-૫-૨૦૦૩.		

-: અ નુ સુ ચિ :-
સતલાસણા તાલુકાની ગ્રામ પંચાયતોની ચુંટણી યોજવાની છે તેની યાદી.

અ. નં.	તાલુકાનું નામ	ગ્રામ પંચાયતનું નામ	વોર્ડ નંબર/ક્રમાંક	વોર્ડની બેઠકનો પ્રકાર	સરપંચની બેઠકનો પ્રકાર	ચુંટણીનો પ્રકાર સામાન્ય/ પેટા/ મધ્યસત્ર ચુંટણી જે હોય તે દર્શાવવું
૧	૨	૩	૪	૫	૬	૭
૧	સતલાસણા	વસાઈ	૧	સામાન્ય સ્ત્રી	-	પેટા

(સહી), અવાચ્ય
કલેકટર મહેસાણા જીલ્લો અને
રાજ્ય ચુંટણી પંચના અધિકારી.

INDEX

ગુજરાત પંચાયત અધિનિયમ ૧૯૯૩ ની કલમ ૧૫ ની પેટાકલમ(૧) અન્વયે

ચુંટણી નું જાહેરનામું.

જીલ્લા કલેકટર કચેરી,ચુંટણીશાખા,
મહેસાણા જીલ્લો
તારીખઃ- ૧ / ૪ / ૨૦૦૩.

ક્રમાંકઃ-ચુંટણી/ગ્રા.પં./ વિસનગર /એપ્રિલ/૨૦૦૩.

-: જાહેરનામું :-

મહેસાણા જીલ્લાની વિસનગર તાલુકાની ગ્રામ પંચાયતોના વોર્ડની બેઠકોની- સરપંચની બેઠકોનીચુંટણી.

(૧) ગુજરાત પંચાયત અધિનિયમ ૧૯૯૩ની કલમ-૧૬ ની પેટા કલમ(૧) મુજબ મહેસાણા જીલ્લાની વિસનગર તાલુકાની ગ્રામ પંચાયતો ના વોર્ડની રચના તથા બેઠકોની ફાળવણી રાજય ચુંટણી પંચના અધિકારી તરીકે કરેલ છે.

(૨) ગુજરાત પંચાયત અધિનિયમ ૧૯૯૩ની કલમ-૧૫ ની પેટા કલમ(૧) થી પ્રાપ્ત થયેલ સત્તાની રૂઈએ રાજય ચુંટણી પંચના અધિકારી તરીકે કલેકટર મહેસાણા જીલ્લાની નીચેની અનુસુચિના કોલમ નં.૨ માં જણાવેલ તાલુકાની સામે કોલમ નં.૩ માં જણાવેલ ગ્રામ પંચાયતોના કોલમ નં. ૪,૫ માં જણાવેલ વોર્ડની બેઠકોની તથા કોલમ નં.૬ માં જણાવેલ સરપંચની બેઠકોની સામાન્ય/પેટા /મધ્યસત્ર ચુંટણી તારીખઃ- ૨૭ / ૪ / ૨૦૦૩ ના રોજ યોજવાનું જાહેર કરે છે.

-:અનુસુચિ:-

વિસનગર તાલુકાની ગ્રામ પંચાયતોની ચુંટણી યોજવાની છે તેની યાદી.

અ. નં.	તાલુકાનું નામ	ગ્રામ પંચાયતનું નામ	વોર્ડ નંબર/ ક્રમાંક	વોર્ડની બેઠકનો પ્રકાર	સરપંચની બેઠકનો પ્રકાર	ચુંટણીનોપ્રકાર(સામાન્ય/ પેટા ચુંટણી જે હોય તે દર્શાવવું)
૧	૨	૩	૪	૫	૬	૭
૧	વિસનગર	રાવળાપુરા	-	-	સામાન્ય	પેટા

(૩) આ જાહેરનામા ની ગુજરાત પંચાયત ચુંટણી નિયમો ૧૯૯૪ ના નિયમ-૯(૧) અન્વયે સરકારી રાજયપત્રમાં પ્રસિધ્ધિ કરવામાં આવે છે.

(સહી), અવાચ્ય

કલેકટર મહેસાણા જીલ્લો અને
રાજય ચુંટણી પંચના અધિકારી.

INDEX

ગુજરાત પંચાયત ચુંટણી નિયમો– ૧૯૯૪ ના નિયમ ૯ (૨) અન્વયે
ચુંટણી નું જાહેરનામું.

જીલ્લા કલેકટર કચેરી,ચુંટણીશાખા,
મહેસાણા જીલ્લો.
તારીખઃ– ૧ – ૪ – ૨૦૦૩

ક્રમાંકઃ–ચુંટણી/ગ્રા.પં./વિસનગર/એપ્રિલ/૨૦૦૩.

–: જાહેરનામું :–

મહેસાણા જીલ્લાની વિસનગર તાલુકાની ગ્રામ પંચાયતોના વોર્ડની બેઠકોની/ સરપંચની બેઠકોની ચુંટણી.

(૧) ગુજરાત પંચાયત અધિનિયમ ૧૯૯૩ ની કલમ–૧૬ ની પેટા કલમ (૧) મુજબ મહેસાણા જીલ્લાની વિસનગર તાલુકાની ગ્રામ પંચાયત ના વોર્ડની રચના તથા બેઠકોની ફાળવણી રાજ્ય ચુંટણી પંચના અધિકારી તરીકે કરેલ છે.
(૨) ગુજરાત પંચાયત ચુંટણી નિયમો ૧૯૯૪ ના નિયમ–૯ ના પેટા નિયમ (૨) થી પ્રાપ્ત થયેલ સત્તાની રૂઈએ રાજ્ય ચુંટણી પંચના અધિકારી તરીકે કલેકટર મહેસાણા. જીલ્લા ની નીચેની અનુસુચિના કોલમ નં.૨ માં જણાવેલ તાલુકાની સામે કોલમ નં.૩ માં જણાવેલ ગ્રામ પંચાયતો ના કોલમ નં.૪, માં જણાવેલ વોર્ડની કોલમ નં.૫ માં જણાવેલ બેઠકો ભરવા માટે સભ્યો ની તથા કોલમ નં.૬ માં જણાવેલ પ્રકારવાળી સરપંચની બેઠકો ભરવા માટે સરપંચ ની ચુંટણી યોજવાનો તબકકાવાર કાર્યક્રમ નીચે જણાવ્યા મુજબ નક્કી કરે છે.

વિગત ૧	તારીખ ૨	સમય ૩	સ્થળ ૪
(ક) ઉમેદવારી પત્રો રજુ કરવાની -- ભરવાની છેલ્લી તારીખ.	૮–૪–૨૦૦૩.	૧૧–૦૦ કલાકથી ૧૫–૦૦ કલાક સુધી.	ચુંટણી અધિકારી– મદદનીશ ચુંટણી અધિકારીની કચેરી વ મામલતદાર કચેરી વિસનગર ખાતે
(ખ) ઉમેદવારી પત્રોની ચકાસણીની તારીખ.	૯–૪–૨૦૦૩.	૧૧–૦૦ કલાકથી ચકાસણી પુરી થાય ત્યાં સુધી.	ચુંટણી અધિકારીની કચેરી વ મામલતદાર કચેરી વિસનગર ખાતે.
(ગ) ઉમેદવારી પાછી ખેંચી લેવાની છેલ્લી તારીખ.	૧૧–૪–૨૦૦૩	૧૫–૦૦ કલાક સુધી.	ચુંટણી અધિકારી– મદદનીશ ચુંટણી અધિકારીની કચેરી વ મામલતદાર કચેરી વિસનગર ખાતે.
(ઘ) આવશ્યક હોય તો મતદાનની તારીખ.	૨૭–૪–૨૦૦૩.	–	–
(ચ) મતદાન નો સમય.	–	સવારના ૮–૦૦ કલાક થી સાંજના ૧૭–૦૦ કલાક સુધી.	–
(છ) મતદાન ના સ્થળ	–	–	જીલ્લા ચુંટણી અધિકારીએ જાહેર કરેલ મતદાન મથક ઉપર.
(જ) મતગણતરી માટેની તારીખ અને સમય.	૨૯–૪–૨૦૦૩.	સવારના ૯–૦૦ કલાકથી ગણતરી પુરી થાય ત્યાં સુધી.	મામલતદાર કચેરી વિસનગર
(ઝ) ચુંટણી પ્રક્રિયા પુરી થવા માટેની તારીખ.	મતગણતરી પુરી થયા તારીખથી સાતમો દિવસ અગર તારીખ ૫ –૫–૨૦૦૩.		

–: અ નુ સુ ચિ :–

વિસનગર તાલુકાની ગ્રામ પંચાયતોની ચુંટણી યોજવાની છે તેની યાદી.

અ. નં.	તાલુકાનું નામ	ગ્રામ પંચાયતનું નામ	વોર્ડ નંબર/ક્રમાંક	વોર્ડની બેઠકનો પ્રકાર	સરપંચની બેઠકનો પ્રકાર	ચુંટણીનો પ્રકાર સામાન્ય/ પેટા / મધ્યસત્ર ચુંટણી જે હોય તે દર્શાવવું
૧	૨	૩	૪	૫	૬	૭
૧	૨	૩	૪	૫	૬	૭
૧	વિસનગર	રાવળાપુરા	–	–	સામાન્ય	પેટા

(સહી), અવાચ્ય
કલેકટર મહેસાણા જીલ્લો અને
રાજ્ય ચુંટણી પંચના અધિકારી.

INDEX

ગુજરાત પંચાયત અધિનિયમ ૧૯૯૩ ની કલમ ૧૫ ની પેટાકલમ(૧) અન્વયે

ચુંટણી નું જાહેરનામું.

જીલ્લા કલેકટર કચેરી,ચુંટણીશાખા,
મહેસાણા જીલ્લો
તારીખઃ– ૧ / ૪ /૨૦૦૩.

ક્રમાંકઃ–ચુંટણી/ગ્રા.પં./ ઉંઝા /એપ્રિલ/૨૦૦૩.

–: જાહેરનામું :–

મહેસાણા જીલ્લાની ઉંઝા તાલુકાની ગ્રામ પંચાયતોના વોર્ડની બેઠકોની– સરપંચની બેઠકોનીચુંટણી.

(૧) ગુજરાત પંચાયત અધિનિયમ ૧૯૯૩ની કલમ–૧૬ ની પેટા કલમ(૧) મુજબ મહેસાણા જીલ્લાની ઉંઝા તાલુકાની ગ્રામ પંચાયતો ના વોર્ડની રચના તથા બેઠકોની ફાળવણી રાજય ચુંટણી પંચના અધિકારી તરીકે કરેલ છે.

(૨) ગુજરાત પંચાયત અધિનિયમ ૧૯૯૩ની કલમ–૧૫ ની પેટા કલમ(૧) થી પ્રાપ્ત થયેલ સત્તાની રૂઈએ રાજય ચુંટણી પંચના અધિકારી તરીકે કલેકટર મહેસાણા જીલ્લાની નીચેની અનુસુચિના કોલમ નં.૨ માં જણાવેલ તાલુકાની સામે કોલમ નં.૩ માં જણાવેલ ગ્રામ પંચાયતોના કોલમ નં. ૪,૫ માં જણાવેલ વોર્ડની બેઠકોની તથા કોલમ નં.૬ માં જણાવેલ સરપંચની બેઠકોની સામાન્ય/પેટા /મધ્યસત્ર ચુંટણી તારીખઃ– ૨૭ / ૪ / ૨૦૦૩ ના રોજ યોજવાનું જાહેર કરે છે.

–:અનુસુચિ:–

ઉંઝા તાલુકાની ગ્રામ પંચાયતોની ચુંટણી યોજવાની છે તેની યાદી.

અ. નં.	તાલુકાનું નામ	ગ્રામ પંચાયતનું નામ	વોર્ડ નંબર/ ક્રમાંક	વોર્ડની બેઠકનો પ્રકાર	સરપંચની બેઠકનો પ્રકાર	ચુંટણીનોપ્રકાર (સામાન્ય/ પેટા ચુંટણી જે હોય તે દર્શાવવું)
૧	૨	૩	૪	૫	૬	૭
૧	ઉંઝા	ઐઠોર	–	–	સા.શૈ.પ.સ્ત્રી	પેટા

(૩) આ જાહેરનામા ની ગુજરાત પંચાયત ચુંટણી નિયમાં ૧૯૯૪ ના નિયમ–૯(૧) અન્વયે સરકારી રાજયપત્રમાં પ્રસિધ્ધિ કરવામાં આવે છે.

(સહી), અવાચ્ય

કલેકટર મહેસાણા જીલ્લો અને
રાજય ચુંટણી પંચના અધિકારી.

INDEX

ગુજરાત પંચાયત ચુંટણી નિયમો- ૧૯૯૪ ના નિયમ ૯ (૨) અન્વયે ચુંટણી નું જાહેરનામું.

જીલ્લા કલેકટર કચેરી, ચુંટણીશાખા,
મહેસાણા જીલ્લો.
તારીખ:- ૧ - ૪ - ૨૦૦૩

ક્રમાંક:-ચુંટણી/ગ્રા.પં./ઉંઝા/એપ્રિલ/૨૦૦૩.

-: જાહેરનામું :-

મહેસાણા જીલ્લાની ઉંઝા તાલુકાની ગ્રામ પંચાયતોના વોર્ડની બેઠકોની/ સરપંચની બેઠકોની ચુંટણી.

(૧) ગુજરાત પંચાયત અધિનિયમ ૧૯૯૩ ની કલમ-૧૬ ની પેટા કલમ (૧) મુજબ મહેસાણા જીલ્લાની ઉંઝા તાલુકાની ગ્રામ પંચાયત ના વોર્ડની રચના તથા બેઠકોની ફાળવણી રાજય ચુંટણી પંચના અધિકારી તરીકે કરેલ છે.

(૨) ગુજરાત પંચાયત ચુંટણી નિયમો ૧૯૯૪ ના નિયમ-૯ ના પેટા નિયમ (૨) થી પ્રાપ્ત થયેલ સત્તાની રૂઈએ રાજય ચુંટણી પંચના અધિકારી તરીકે કલેકટર મહેસાણા. જીલ્લા ની નીચેની અનુસુચિના કોલમ નં.૨ માં જણાવેલ તાલુકાની સામે કોલમ નં.૩ માં જણાવેલ ગ્રામ પંચાયતો ના કોલમ નં.૪, માં જણાવેલ વોર્ડની કોલમ નં.૫ માં જણાવેલ બેઠકો ભરવાં માટે સભ્યો ની તથા કોલમ નં.૬ માં જણાવેલ પ્રકારવાળી સરપંચની બેઠકો ભરવા માટે સરપંચ ની ચુંટણી યોજવાનો તબક્કાવાર કાર્યક્રમ નીચે જણાવ્યા મુજબ નક્કી કરે છે.

વિગત ૧	તારીખ ૨	સમય ૩	સ્થળ ૪
(ક) ઉમેદવારી પત્રો રજુ કરવાની - ભરવાની છેલ્લી તારીખ.	૮-૪-૨૦૦૩.	૧૧-૦૦ કલાકથી ૧૫-૦૦ કલાક સુધી.	ચુંટણી અધિકારી- મદદનીશ ચુંટણી અધિકારીની કચેરી વ મામલતદાર કચેરી ઉંઝા ખાતે
(ખ) ઉમેદવારી પત્રોની ચકાસણીની તારીખ.	૯-૪-૨૦૦૩.	૧૧-૦૦ કલાકથી ચકાસણી પુરી થાય ત્યાં સુધી.	ચુંટણી અધિકારીની વ મામલતદાર કચેરી ઉંઝા ખાતે કચેરી ખાતે.
(ગ) ઉમેદવારી પાછી ખેંચી લેવાની છેલ્લી તારીખ.	૧૧-૪-૨૦૦૩	૧૫-૦૦ કલાક સુધી.	ચુંટણી અધિકારી- મદદનીશ ચુંટણી અધિકારીની કચેરી વ મામલતદાર કચેરી ઉંઝા ખાતે.
(ઘ) આવશ્યક હોય તો મતદાનની તારીખ.	૨૭-૪-૨૦૦૩.	-	-
(ચ) મતદાન નો સમય.	-	સવારના ૮-૦૦ કલાક થી સાંજના ૧૭-૦૦ કલાક સુધી.	-
(છ) મતદાન ના સ્થળ	-	-	જીલ્લા ચુંટણી અધિકારીએ જાહેર કરેલ મતદાન મથક ઉપર.
(જ) મતગણતરી માટેની તારીખ અને સમય.	૨૯-૪-૨૦૦૩.	સવારના ૯-૦૦ કલાકથી ગણતરી પુરી થાય ત્યાં સુધી.	મામલતદાર કચેરી ઉંઝા ખાતે
(ઝ) ચુંટણી પ્રક્રિયા પુરી થવા માટેની તારીખ.	મતગણતરી પુરી થયા તારીખથી સાતમો દિવસ અગર તારીખ ૫-૫-૨૦૦૩.		

-: અ નુ સુ ચિ :-

ઉંઝા તાલુકાની ગ્રામ પંચાયતોની ચુંટણી યોજવાની છે તેની યાદી.

અ. નં.	તાલુકાનું નામ	ગ્રામ પંચાયતનું નામ	વોર્ડ નંબર/ક્રમાંક	વોર્ડની બેઠકનો પ્રકાર	સરપંચની બેઠકનો પ્રકાર	ચુંટણીનો પ્રકાર સામાન્ય/ પેટા / મધ્યસત્ર ચુંટણી જે હોય તે દર્શાવવું
૧	૨	૩	૪	૫	૬	૭
૧	ઉંઝા	એંઠોર			સા.શૈ.પ.સ્ત્રી	પેટા

(સહી), અવાચ્ય
કલેકટર મહેસાણા જીલ્લો અને
રાજય ચુંટણી પંચના અધિકારી.

INDEX

Extra No. 232

REGISTERED No. G/GNR/2

©

सत्यमेव जयते

The Gujarat Government Gazette

EXTRA ORDINARY

PUBLISHED BY AUTHORITY

Vol. XLIV] TUESDAY, APRIL 1, 2003/CAITRA 11, 1925

Separate paging is given to this Part in order that it may be filed as a Separate Compilation.

PART IV-C

StatutoryRules and Orders (Other than those published in Part I, I-A and I-L) madeby Statutary Authorities other than the Government of Gujarat including those made by the Government of India, the High Court, the Director of Municipallities, the Commissioner of Police, the Director of Prohibition and excise, the District Magistrates and the Election Commission, Election Tribunals, Returning Officers and other authorities, under the Election Commission.

ચૂંટણીનું જાહેરનામું

(ગુજરાત પંચાયત અધિનિયમ –૧૯૯૩ ની કલમ ૧૫ ની પેટા કલમ (૧) અન્વયે)

જિલ્લા કલેકટર કચેરી,
ચુંટણી શાખા,
બનાસકાંઠા જિલ્લો
તારીખ : ૧/૪/૨૦૦૩

નં.બી/વીપીચું/પાલનપુર/૨૦૦૩

બનાસકાંઠા જિલ્લાની પાલનપુર તાલુકાની ગ્રામ પંચાયતોના વોર્ડોની બેઠકોની/સરપંચની બેઠકોની ચુંટણી

(૧).. ગુજરાત પંચાયત અધિનિયમ ૧૯૯૩ ની કલમ–૧૬ ની પેટા કલમ–૧ મુજબ બનાસકાંઠા જિલ્લાની પાલનપુર તાલુકાની ગ્રામ પંચાયતોના વોર્ડની રચના તથા બેઠકોની ફાળવણી રાજય ચુંટણી પંચના અધિકારી તરીકે કરેલ છે.

INDEX

(૨).. ગુજરાત પંચાયત અધિનિયમ–૧૯૯૩ ની કલમ ૧૫ ની પેટા કલમ (૧) ની પ્રાપ્ત થયેલ સત્તાની રૂએ રાજય ચુંટણી પંચના અધિકારી તરીકે કલેકટર બનાસકાંઠા જિલ્લાની આ સાથેની અનુસુચિના કોલમ નં.૨ માં જણાવેલ તાલુકાની સામે કોલમ નં.૩ માં જણાવેલ ગ્રામ પંચાયતોના કોલમ નં.૪, ૫ માં જણાવેલ વોર્ડની બેઠકોની તથા કોલમ નં.૬માં જણાવેલ સરપંચની બેઠકોની સામાન્ય/પેટા ચુંટણી તા. ૨૭/૪/૨૦૦૩ ના રોજ યોજવાનું જાહેર કરે છે.

(૩).. આ જાહેરનામાની ગુજરાત પંચાયત ચુંટણી નિયમો–૧૯૯૪ ના નિયમ ૯(૧) અન્વયે સરકારી રાજય પત્રમાં પ્રસિધ્ધ કરવામાં આવે છે.

(કમલ દયાની)
કલેકટર બનાસકાંઠા જિલ્લો
અને
રાજય ચુંટણી પંચના અધિકારી.

અનુસુચિ

બનાસકાંઠા જિલ્લાના પાલનપુર તાલુકાની ગ્રામ પંચાયતોની ચુંટણી યોજવાની છે તેની યાદી

જાહેરનામા ક્રમાંક : બી/વીપીચું/પાલનપુર/૨૦૦૩ તા.૧/૪/૨૦૦૩

અ.નં.	તાલુકાનું નામ	ગ્રામ પંચાયતનું નામ	વોર્ડ નંબર ક્રમાંક	વોર્ડની બેઠકનો પ્રકાર	સરપંચની બેઠકનો પ્રકાર	ચુંટણીનો પ્રકાર (સામાન્ય-પેટા ચુંટણી)
૧	૨	૩	૪	૫	૬	૭
૧.	પાલનપુર	એઞોલા	૭	બીન અનામત	–	પેટા ચૂંટણી

(કમલ દયાની)
કલેકટર બનાસકાંઠા જિલ્લો
અને
રાજય ચુંટણી પંચના અધિકારી.

INDEX

ચૂંટણીનું જાહેરનામું

(ગુજરાત પંચાયત ચૂંટણી નિયમો–૧૯૯૪ ના નિયમ–૯(૨) અન્વયે)

જિલ્લા કલેકટર કચેરી,
ચુંટણી શાખા,
બનાસકાંઠા જિલ્લો
તારીખ : ૧/૪/૨૦૦૩

ક્રમાંક : બી/વીપીચું/પાલનપુર/૨૦૦૩

બનાસકાંઠા જિલ્લાના પાલનપુર તાલુકાની ગ્રામ પંચાયતોના વોર્ડોની બેઠકોની/સરપંચની બેઠકોની ચુંટણી

૧.. ગુજરાત પંચાયત અધિનિયમ–૧૯૯૩ ની કલમ–૧૬ ની પેટા કલમ (૧) મુજબ બનાસકાંઠા જિલ્લાની પાલનપુર તાલુકાની ગ્રામ પંચાયતોના વોર્ડની રચના તથા બેઠકોની ફાળવણી રાજય ચુંટણી પંચના અધિકારી તરીકે કરેલ છે.

૨.. ગુજરાત પંચાયત ચુંટણી નિયમો–૧૯૯૪ ના નિયમ–૯ ના પેટા નિયમ–૨ થી પ્રાપ્ત થયેલ સત્તાની રૂએ રાજય ચુંટણી પંચના અધિકારી તરીકે કલેકટર બનાસકાંઠા જિલ્લાની આ સાથેની અનુસુચિના કોલમ નં.૨માં જણાવેલ તાલુકાની સામે કોલમ નં.૩ માં જણાવેલ ગ્રામ પંચાયતોના કોલમ નં.૪ માં જણાવેલ વોર્ડની કોલમ નં.૫ માં જણાવેલ બેઠકો ભરવા માટે સભ્યોની તથા કોલમ નં.. ૬ માં જણાવેલ પ્રકારવાળી સરપંચની બેઠકો ભરવા માટે ચુંટણી યોજવાનો તબકકાવાર કાર્યક્રમ નીચે જણાવ્યા મુજબ નકકી કરે છે.

	તારીખ	સમય	સ્થળ
(ક) ઉમેદવારી પત્રો રજુ કરવાની/ભરવાની છેલ્લી તારીખ	૦૮/૦૪/૨૦૦૩	૧૧–૦૦ કલાક થી ૧૫–૦૦ કલાક સુધી	ચુંટણી અધિકારી/મદદ. ચુંટણી અધિકારીની કચેરી ખાતે
(ખ) ઉમેદવારી પત્રોની ચકાસણી તારીખ	૦૯/૦૪/૨૦૦૩	૧૧–૦૦ કલાકથી ચકાસણી પુરી થાય ત્યા સુધી	ચુંટણી અધિકારીની કચેરી ખાતે
(ગ) ઉમેદવારી પાછી ખેંચી લેવાની છેલ્લી તારીખ	૧૧/૦૪/૨૦૦૩	૧૫–૦૦ કલાક સુધી	ચુંટણી અધિકારી/મદદનીશ ચુંટણી અધિકારીની કચેરી ખાતે
(ઘ) આવશ્યક હોય તો મતદાન ની તારીખ	૨૭/૦૪/૨૦૦૩	—	—
(ચ) મતદાન નો સમય	૨૭/૦૪/૨૦૦૩	સવારના ૮–૦૦ થી સાંજના ૧૭–૦૦ સુધી	—
(છ) મતદાનનું સ્થળ	—	—	જિલ્લા ચુંટણી અધિકારીએ જાહેર કરેલ મતદાન મથક ઉપર
(જ) મતગણતરી માટની તારીખ અને સમય	૨૯/૦૪/૨૦૦૩	સવારના ૯–૦૦ કલાકથી ગણતરી પુરી થાય ત્યાં સુધી	—
(ઝ) ચુંટણી પ્રક્રિયા પુરી થવા મ.ટે ની તારીખ	મતગણતરી પુરી થયા તારીખ થી સાતમો દિવસ અગર મોડામાં મોડી તા.૦૫/૦૫/૨૦૦૩		—

(કમલ દયાની)
કલેકટર બનાસકાંઠા જિલ્લો
અને
રાજય ચુંટણી પંચના અધિકારી.

INDEX

અનુસુચિ

બનાસકાંઠા જિલ્લાના પાલનપુર તાલુકાની ગ્રામ પંચાયતોની ચુંટણી યોજવાની છે તેની યાદી

જાહેરનામા ક્રમાંક : બી/વીપીચું/પાલનપુર/૨૦૦૩ તા.૧/૪/૨૦૦૩

અ.નં.	તાલુકાનું નામ	ગ્રામ પંચાયતનું નામ	વોર્ડ નંબર ક્રમાંક	વોર્ડની બેઠકનો પ્રકાર	સરપંચની બેઠકનો પ્રકાર	ચુંટણીનો પ્રકાર (સામાન્ય-પેટા ચુંટણી)
૧	૨	૩	૪	૫	૬	૭
૧.	પાલનપુર	એગોલા	૭	બીન અનામત	–	પેટા ચૂંટણી

(કમલ દયાની)
કલેકટર બનાસકાંઠા જિલ્લો
અને
રાજય ચુંટણી પંચના અધિકારી.

INDEX

ચૂંટણીનું જાહેરનામું

(ગુજરાત પંચાયત અધિનિયમ –૧૯૯૩ ની કલમ ૧૫ ની પેટા કલમ (૧) અન્વયે)

જિલ્લા કલેકટર કચેરી,
ચુંટણી શાખા,
બનાસકાંઠા જિલ્લો
તારીખ : ૧/૪/૨૦૦૩

નં.બી/વીપીચૂં/વડગામ/૨૦૦૩

બનાસકાંઠા જિલ્લાની વડગામ તાલુકાની ગ્રામ પંચાયતોના વોર્ડોની બેઠકોની/સરપંચની બેઠકોની ચુંટણી

(૧).. ગુજરાત પંચાયત અધિનિયમ ૧૯૯૩ ની કલમ--૧૬ ની પેટા કલમ–૧ મુજબ બનાસકાંઠા જિલ્લાની વડગામ તાલુકાની ગ્રામ પંચાયતોના વોર્ડની રચના તથા બેઠકોની ફાળવણી રાજય ચુંટણી પંચના અધિકારી તરીકે કરેલ છે.

(૨).. ગુજરાત પંચાયત અધિનિયમ–૧૯૯૩ ની કલમ ૧૫ ની પેટા કલમ (૧) ની પ્રાપ્ત થયેલ સત્તાની રૂએ રાજય ચુંટણી પંચના અધિકારી તરીકે કલેકટર બનાસકાંઠા જિલ્લાની આ સાથેની અનુસુચિના કોલમ નં.૨ માં જણાવેલ તાલુકાની સામે કોલમ નં.૩ માં જણાવેલ ગ્રામ પંચાયતોના કોલમ નં.૪, ૫ માં જણાવેલ વોર્ડની બેઠકોની તથા કોલમ નં.૬માં જણાવેલ સરપંચની બેઠકોની સામાન્ય/પેટા ચુંટણી તા. ૨૭/૪/૨૦૦૩ ના રોજ યોજવાનું જાહેર કરે છે.

(૩).. આ જાહેરનામાની ગુજરાત પંચાયત ચુંટણી નિયમો–૧૯૯૪ ના નિયમ ૯(૧) અન્વયે સરકારી રાજય પત્રમાં પ્રસિધ્ધ કરવામાં આવે છે.

(કમલ દયાની)
કલેકટર બનાસકાંઠા જિલ્લો
અને
રાજય ચુંટણી પંચના અધિકારી.

INDEX

અનુસુચિ

બનાસકાંઠા જિલ્લાના વડગામ તાલુકાની ગ્રામ પંચાયતોની ચુંટણી યોજવાની છે તેની યાદી

જાહેરનામા ક્રમાંક : બી/વીપીચું/વડગામ/૨૦૦૩ તા.૧/૪/૨૦૦૩

અ.નં.	તાલુકાનું નામ	ગ્રામ પંચાયતનું નામ	વોર્ડ નંબર ક્રમાંક	વોર્ડની બેઠકનો પ્રકાર	સરપંચની બેઠકનો પ્રકાર	ચુંટણીનો પ્રકાર (સામાન્ય–પેટા ચૂંટણી)
૧	૨	૩	૪	૫	૬	૭
૧.	વડગામ	કબીરપુરા	૭	અનુ.જનજાતિ	–	પેટા ચૂંટણી
૨.		તેનીવાડા	૪	બીન અનામત	–	પેટા ચૂંટણી
૩.		તેનીવાડા	–	–	બીન અનામત	પેટા ચૂંટણી

(કમલ દયાની)
કલેકટર બનાસકાંઠા જિલ્લો
અને
રાજય ચુંટણી પંચના અધિકારી.

INDEX

ચૂંટણીનું જાહેરનામું

(ગુજરાત પંચાયત ચૂંટણી નિયમો–૧૯૯૪ ના નિયમ–૯(૨) અન્વયે)

જિલ્લા કલેકટર કચેરી,
ચુંટણી શાખા,
બનાસકાંઠા જિલ્લો
તારીખ : ૧/૪/૨૦૦૩

ક્રમાંક : બી/વીપીચું/વડગામ/૨૦૦૩

બનાસકાંઠા જિલ્લાના વડગામ તાલુકાની ગ્રામ પંચાયતોના વોર્ડોની બેઠકોની/સરપંચની બેઠકોની ચુંટણી

૧.. ગુજરાત પંચાયત અધિનિયમ–૧૯૯૩ ની કલમ–૧૬ ની પેટા કલમ (૧) મુજબ બનાસકાંઠા જિલ્લાની વડગામ તાલુકાની ગ્રામ પંચાયતોના વોર્ડની રચના તથા બેઠકોની ફાળવણી રાજય ચુંટણી પંચના અધિકારી તરીકે કરેલ છે.

૨.. ગુજરાત પંચાયત ચુંટણી નિયમો–૧૯૯૪ ના નિયમ–૯ ના પેટા નિયમ–૨ થી પ્રાપ્ત થયેલ સત્તાની રૂએ રાજય ચુંટણી પંચના અધિકારી તરીકે કલેકટર બનાસકાંઠા જિલ્લાની આ સાથેની અનુસુચિના કોલમ નં.૨માં જણાવેલ તાલુકાની સામે કોલમ નં.૩ માં જણાવેલ ગ્રામ પંચાયતોના કોલમ નં.૪ માં જણાવેલ વોર્ડની કોલમ નં.૫ માં જણાવેલ બેઠકો ભરવા માટે સભ્યોની તથા કોલમ નં.. ૬ માં જણાવેલ પ્રકારવાળી સરપંચની બેઠકો ભરવા માટે ચુંટણી યોજવાનો તબકકાવાર કાર્યક્રમ નીચે જણાવ્યા મુજબ નકકી કરે છે.

	તારીખ	સમય	સ્થળ
(ક) ઉમેદવારી પત્રો રજુ કરવાની/ભરવાની છેલ્લી તારીખ	૦૮/૦૪/૨૦૦૩	૧૧–૦૦ કલાક થી ૧૫–૦૦ કલાક સુધી	ચુંટણી અધિકારી/મદદ. ચુંટણી અધિકારીની કચેરી ખાતે
(ખ) ઉમેદવારી પત્રોની ચકાસણી તારીખ	૦૯/૦૪/૨૦૦૩	૧૧–૦૦ કલાકથી ચકાસણી પુરી થાય ત્યા સુધી	ચુંટણી અધિકારીની કચેરી ખાતે
(ગ) ઉમેદવારી પાછી ખેંચી લેવાની છેલ્લી તારીખ	૧૧/૦૪/૨૦૦૩	૧૫–૦૦ કલાક સુધી	ચુંટણી અધિકારી/મદદનીશ ચુંટણી અધિકારીની કચેરી ખાતે
(ઘ) આવશ્યક હોય તો મતદાન ની તારીખ	૨૭/૦૪/૨૦૦૩	---	---
(ચ) મતદાન નો સમય	૨૭/૦૪/૨૦૦૩	સવારના ૮–૦૦ થી સાંજના ૧૭–૦૦ સુધી	---
(છ) મતદાનનું સ્થળ	---	---	જિલ્લા ચુંટણી અધિકારીએ જાહેર કરેલ મતદાન મથક ઉપર
(જ) મતગણતરી માટેની તારીખ અને સમય	૨૯/૦૪/૨૦૦૩	સવારના ૯–૦૦ કલાકથી ગણતરી પુરી થાય ત્યાં સુધી	---
(ઝ) ચુંટણી પ્રક્રિયા પુરી થવા માટે ની તારીખ	મતગણતરી પુરી થયા તારીખ થી સાતમો દિવસ અગર મોડામાં મોડી તા.૦૫/૦૫/૨૦૦૩		---

(ક્ષ્નેલે દયાની)
કલેકટર બનાસકાંઠા જિલ્લો
અને
રાજય ચુંટણી પંચના અધિકારી.

INDEX

અનુસુચિ

બનાસકાંઠા જિલ્લાના વડગામ તાલુકાની ગ્રામ પંચાયતોની ચુંટણી યોજવાની છે તેની યાદી

જાહેરનામા ક્રમાંક : બી/વીપીચું/વડગામ/૨૦૦૩ તા.૧/૪/૨૦૦૩

અ.નં.	તાલુકાનું નામ	ગ્રામ પંચાયતનું નામ	વોર્ડ નંબર ક્રમાંક	વોર્ડની બેઠકનો પ્રકાર	સરપંચની બેઠકનો પ્રકાર	ચુંટણીનો પ્રકાર (સામાન્ય–પેટા ચુંટણી)
૧	૨	૩	૪	૫	૬	૭
૧.	વડગામ	કબીરપુરા	૭	અનુ.જનજાતિ	–	પેટા ચૂંટણી
૨.		તેનીવાડા	૪	બીન અનામત	–	પેટા ચૂંટણી
૩.		તેનીવાડા	–	–	બીન અનામત	પેટા ચૂંટણી

(કમલ દયાની)
કલેકટર બનાસકાંઠા જિલ્લો
અને
રાજય ચુંટણી પંચના અધિકારી.

INDEX

ચૂંટણીનું જાહેરનામું

(ગુજરાત પંચાયત અધિનિયમ –૧૯૯૩ ની કલમ ૧૫ ની પેટા કલમ (૧) અન્વયે)

જિલ્લા કલેકટર કચેરી,
ચુંટણી શાખા,
બનાસકાંઠા જિલ્લો
તારીખ : ૧/૪/૨૦૦૩

નં.બી/વીપીચું/દાંતા/૨૦૦૩

બનાસકાંઠા જિલ્લાની દાંતા તાલુકાની ગ્રામ પંચાયતોના વોર્ડોની બેઠકોની/સરપંચની બેઠકોની ચુંટણી

(૧).. ગુજરાત પંચાયત અધિનિયમ ૧૯૯૩ ની કલમ–૧૬ ની પેટા કલમ–૧ મુજબ બનાસકાંઠા જિલ્લાની દાંતા તાલુકાની ગ્રામ પંચાયતોના વોર્ડની રચના તથા બેઠકોની ફાળવણી રાજય ચુંટણી પંચના અધિકારી તરીકે કરેલ છે.

(૨).. ગુજરાત પંચાયત અધિનિયમ–૧૯૯૩ ની કલમ ૧૫ ની પેટા કલમ (૧) ની પ્રાપ્ત થયેલ સત્તાની રૂએ રાજય ચુંટણી પંચના અધિકારી તરીકે કલેકટર બનાસકાંઠા જિલ્લાની આ સાથેની અનુસુચિના કોલમ નં.૨ માં જણાવેલ તાલુકાની સામે કોલમ નં.૩ માં જણાવેલ ગ્રામ પંચાયતોના કોલમ નં.૪, ૫ માં જણાવેલ વોર્ડની બેઠકોની તથા કોલમ નં.૬માં જણાવેલ સરપંચની બેઠકોની સામાન્ય/પેટા ચુંટણી તા. ૨૭/૪/૨૦૦૩ ના રોજ યોજવાનું જાહેર કરે છે.

(૩).. આ જાહેરનામાની ગુજરાત પંચાયત ચુંટણી નિયમો–૧૯૯૪ ના નિયમ ૯(૧) અન્વયે સરકારી રાજય પત્રમાં પ્રસિધ્ધ કરવામાં આવે છે.

(કમલ દયાની)
કલેકટર બનાસકાંઠા જિલ્લો
અને
રાજય ચુંટણી પંચના અધિકારી.

INDEX

અનુસુચિ

બનાસકાંઠા જિલ્લાના દાંતા તાલુકાની ગ્રામ પંચાયતોની ચુંટણી યોજવાની છે તેની યાદી

જાહેરનામા ક્રમાંક : બી/વીપીચું/દાંતા/૨૦૦૩ તા.૧/૪/૨૦૦૩

અ.નં.	તાલુકાનું નામ	ગ્રામ પંચાયતનું નામ	વોર્ડ નંબર ક્રમાંક	વોર્ડની બેઠકનો પ્રકાર	સરપંચની બેઠકનો પ્રકાર	ચુંટણીનો પ્રકાર (સામાન્ય-પેટા ચુંટણી)
૧	૨	૩	૪	૫	૬	૭
૧.	દાંતા	પુંજપુર	–	–	અનુ.જનજાતિ	પેટા ચૂંટણી
૨.		મોટાસડા	–	–	અનુ.જનજાતિ	પેટા ચૂંટણી
૩.		સેંબલીયા	–	–	અનુ.જનજાતિ	પેટા ચૂંટણી
૪.		નાનાસડા	–	–	અનુ.જનજાતિ	પેટા ચૂંટણી
૫.		અંબાપુરા			અનુ.જનજાતિ	પેટા ચૂંટણી
૬.		વિજલાસણ	–	–	અનુ.જનજાતિ	પેટા ચૂંટણી
૭.		માંકણચંપા	૧	સા.શૈ.પ.	–	પેટા ચૂંટણી
૮.		જસવંતગઢ(ભે)	૯	અનુ.જ.જાતિ સ્ત્રી	–	પેટા ચૂંટણી
૯.		અંબાજી	૧૮	બિનઅનામત	–	પેટા ચૂંટણી
૧૦.		કુંભારીયા	૮	અનુ.જ.જાતિ	–	પેટા ચૂંટણી

(કમલ દયાની)
કલેકટર બનાસકાંઠા જિલ્લો
અને
રાજય ચુંટણી પંચના અધિકારી.

INDEX

ચૂંટણીનું જાહેરનામું

(ગુજરાત પંચાયત ચૂંટણી નિયમો-૧૯૯૪ ના નિયમ-૯(૨) અન્વયે)

જિલ્લા કલેકટર કચેરી,
ચુંટણી શાખા,
બનાસકાંઠા જિલ્લો
તારીખ : ૧/૪/૨૦૦૩

ક્રમાંક : બી/વીપીચું/દાંતા/૨૦૦૩

બનાસકાંઠા જિલ્લાના દાંતા તાલુકાની ગ્રામ પંચાયતોના વોર્ડોની બેઠકોની/સરપંચની બેઠકોની ચુંટણી

૧.. ગુજરાત પંચાયત અધિનિયમ-૧૯૯૩ ની કલમ-૧૬ ની પેટા કલમ (૧) મુજબ બનાસકાંઠા જિલ્લાની દાંતા તાલુકાની ગ્રામ પંચાયતોના વોર્ડની રચના તથા બેઠકોની ફાળવણી રાજય ચુંટણી પંચના અધિકારી તરીકે કરેલ છે.

૨.. ગુજરાત પંચાયત ચુંટણી નિયમો-૧૯૯૪ ના નિયમ-૯ ના પેટા નિયમ-૨ થી પ્રાપ્ત થયેલ સત્તાની રૂએ રાજય ચુંટણી પંચના અધિકારી તરીકે કલેકટર બનાસકાંઠા જિલ્લાની આ સાથેની અનુસુચિના કોલમ નં.૨માં જણાવેલ તાલુકાની સામે કોલમ નં.૩ માં જણાવેલ ગ્રામ પંચાયતોના કોલમ નં.૪ માં જણાવેલ વોર્ડની કોલમ નં.૫ માં જણાવેલ બેઠકો ભરવા માટે સભ્યોની તથા કોલમ નં.. ૬ માં જણાવેલ પ્રકારવાળી સરપંચની બેઠકો ભરવા માટે ચુંટણી યોજવાનો તબકકાવાર કાર્યક્રમ નીચે જણાવ્યા મુજબ નકકી કરે છે.

	તારીખ	સમય	સ્થળ
(ક) ઉમેદવારી પત્રો રજુ કરવાની/ભરવાની છેલ્લી તારીખ	૦૮/૦૪/૨૦૦૩	૧૧-૦૦ કલાક થી ૧૫-૦૦ કલાક સુધી	ચુંટણી અધિકારી/મદદ. ચુંટણી અધિકારીની કચેરી ખાતે
(ખ) ઉમેદવારી પત્રોની ચકાસણી તારીખ	૦૯/૦૪/૨૦૦૩	૧૧-૦૦ કલાકથી ચકાસણી પુરી થાય ત્યા સુધી	ચુંટણી અધિકારીની કચેરી ખાતે
(ગ) ઉમેદવારી પાછી ખેંચી લેવાની છેલ્લી તારીખ	૧૧/૦૪/૨૦૦૩	૧૫-૦૦ કલાક સુધી	ચુંટણી અધિકારી/મદદનીશ ચુંટણી અધિકારીની કચેરી ખાતે
(ઘ) આવશ્યક હોય તો મતદાન ની તારીખ	૨૭/૦૪/૨૦૦૩	--	--
(ચ) મતદાન નો સમય	૨૭/૦૪/૨૦૦૩	સવારના ૮-૦૦ થી સાંજના ૧૭-૦૦ સુધી	--
(છ) મતદાનનું સ્થળ	--	--	જિલ્લા ચુંટણી અધિકારીએ જાહેર કરેલ મતદાન મથક ઉપર
(જ) મતગણતરી માટેની તારીખ અને સમય	૨૯/૦૪/૨૦૦૩	સવારના ૯-૦૦ કલાકથી ગણતરી પુરી થાય ત્યાં સુધી	--
(ઝ) ચુંટણી પ્રક્રિયા પુરી થવા માટે ની તારીખ	મતગણતરી પુરી થયા તારીખ થી સાતમો દિવસ અગર મોડામાં મોડી તા.૦૫/૦૫/૨૦૦૩		--

(કમલ દયાની)
કલેકટર બનાસકાંઠા જિલ્લો
અને
રાજય ચુંટણી પંચના અધિકારી.

INDEX

અનુસુચિ

બનાસકાંઠા જિલ્લાના દાંતા તાલુકાની ગ્રામ પંચાયતોની ચુંટણી યોજવાની છે તેની યાદી

જાહેરનામા ક્રમાંક : બી/વીપીચું/દાંતા/૨૦૦૩ તા.૧/૪/૨૦૦૩

અ.નં.	તાલુકાનું નામ	ગ્રામ પંચાયતનું નામ	વોર્ડ નંબર ક્રમાંક	વોર્ડની બેઠકનો પ્રકાર	સરપંચની બેઠકનો પ્રકાર	ચુંટણીનો પ્રકાર (સામાન્ય-પેટા ચુંટણી)
૧	૨	૩	૪	૫	૬	૭
૧.	દાંતા	પુંજપુર	–	–	અનુ.જનજાતિ	પેટા ચૂંટણી
૨.		મોટાસડા	–	–	અનુ.જનજાતિ	પેટા ચૂંટણી
૩.		સેંબલીયા	–	–	અનુ.જનજાતિ	પેટા ચૂંટણી
૪.		નાનાસડા	–	–	અનુ.જનજાતિ	પેટા ચૂંટણી
૫.		અભાપુરા	–	–	અનુ.જનજાતિ	પેટા ચૂંટણી
૬.		વિજલાસણ	–	–	અનુ.જનજાતિ	પેટા ચૂંટણી
૭.		માંકણચંપા	૧	સા.શૈ.પ.	–	પેટા ચૂંટણી
૮.		જસવંતગઢ(ભૈં)	૯	અનુ.જ.જાતિ સ્ત્રી	–	પેટા ચૂંટણી
૯.		અંબાજી	૧૮	બિનઅનામત	–	પેટા ચૂંટણી
૧૦.		કુંભારીયા	૮	અનુ.જ.જાતિ	–	પેટા ચૂંટણી

(ક્રમલ દયાની)
કલેકટર બનાસકાંઠા જિલ્લો
અને
રાજ્ય ચુંટણી પંચના અધિકારી.

INDEX

ચૂંટણીનું જાહેરનામું

(ગુજરાત પંચાયત અધિનિયમ –૧૯૯૩ ની કલમ ૧૫ ની પેટા કલમ (૧) અન્વયે)

જિલ્લા કલેકટર કચેરી,
ચુંટણી શાખા,
બનાસકાંઠા જિલ્લો
તારીખ : ૧/૪/૨૦૦૩

નં.બી/વીપીચૂં/ડીસા/૨૦૦૩

બનાસકાંઠા જિલ્લાની ડીસા તાલુકાની ગ્રામ પંચાયતોના વોર્ડોની બેઠકોની/સરપંચની બેઠકોની ચુંટણી

(૧).. ગુજરાત પંચાયત અધિનિયમ ૧૯૯૩ ની કલમ–૧૬ ની પેટા કલમ–૧ મુજબ બનાસકાંઠા જિલ્લાની ડીસા તાલુકાની ગ્રામ પંચાયતોના વોર્ડની રચના તથા બેઠકોની ફાળવણી રાજય ચુંટણી પંચના અધિકારી તરીકે કરેલ છે.

(૨).. ગુજરાત પંચાયત અધિનિયમ–૧૯૯૩ ની કલમ ૧૫ ની પેટા કલમ (૧) ની પ્રાપ્ત થયેલ સત્તાની રૂએ રાજય ચુંટણી પંચના અધિકારી તરીકે કલેકટર બનાસકાંઠા જિલ્લાની આ સાથેની અનુસુચિના કોલમ નં.૨ માં જણાવેલ તાલુકાની સામે કોલમ નં.૩ માં જણાવેલ ગ્રામ પંચાયતોના કોલમ નં.૪, ૫ માં જણાવેલ વોર્ડની બેઠકોની તથા કોલમ નં.૬માં જણાવેલ સરપંચની બેઠકોની સામાન્ય/પેટા ચુંટણી તા. ૨૭/૪/૨૦૦૩ ના રોજ યોજવાનું જાહેર કરે છે.

(૩).. આ જાહેરનામાની ગુજરાત પંચાયત ચુંટણી નિયમો–૧૯૯૪ ના નિયમ ૯(૧) અન્વયે સરકારી રાજય પત્રમાં પ્રસિધ્ધ કરવામાં આવે છે.

(કમલ દયાની)
કલેકટર બનાસકાંઠા જિલ્લો
અને
રાજય ચુંટણી પંચના અધિકારી.

INDEX

અનુસુચિ

બનાસકાંઠા જિલ્લાના ડીસા તાલુકાની ગ્રામ પંચાયતોની ચુંટણી યોજવાની છે તેની યાદી

જાહેરનામા ક્રમાંક : બી/વીપીચું/ડીસા/૨૦૦૩ તા.૧/૪/૨૦૦૩

અ.નં.	તાલુકાનું નામ	ગ્રામ પંચાયતનું નામ	વોર્ડ નંબર ક્રમાંક	વોર્ડની બેઠકનો પ્રકાર	સરપંચની બેઠકનો પ્રકાર	ચુંટણીનો પ્રકાર (સામાન્ય–પેટા ચુંટણી)
૧	૨	૩	૪	૫	૬	૭
૧.	ડીસા	ધાનપુરા	૩	બીનઅનામત	–	પેટા ચૂંટણી

(કમલ દયાની)
કલેકટર બનાસકાંઠા જિલ્લો
અને
રાજય ચુંટણી પંચના અધિકારી.

INDEX

ચૂંટણીનું જાહેરનામું

(ગુજરાત પંચાયત ચૂંટણી નિયમો–૧૯૯૪ ના નિયમ–૯(૨) અન્વયે)

જિલ્લા કલેકટર કચેરી,
ચુંટણી શાખા,
બનાસકાંઠા જિલ્લો
તારીખ : ૧/૪/૨૦૦૩

ક્રમાંક : બી/વીપીચું/ડીસા/૨૦૦૩

બનાસકાંઠા જિલ્લાના ડીસા તાલુકાની ગ્રામ પંચાયતોના વોર્ડોની બેઠકોની/સરપંચની બેઠકોની ચુંટણી

૧.. ગુજરાત પંચાયત અધિનિયમ–૧૯૯૩ ની કલમ–૧૬ ની પેટા કલમ (૧) મુજબ બનાસકાંઠા જિલ્લાની ડીસા તાલુકાની ગ્રામ પંચાયતોના વોર્ડની રચના તથા બેઠકોની ફાળવણી રાજય ચુંટણી પંચના અધિકારી તરીકે કરેલ છે.

૨.. ગુજરાત પંચાયત ચુંટણી નિયમો–૧૯૯૪ ના નિયમ–૯ ના પેટા નિયમ–૨ થી પ્રાપ્ત થયેલ સત્તાની રૂએ રાજય ચુંટણી પંચના અધિકારી તરીકે કલેકટર બનાસકાંઠા જિલ્લાની આ સાથેની અનુસુચિના કોલમ નં.૨માં જણાવેલ તાલુકાની સામે કોલમ નં.૩ માં જણાવેલ ગ્રામ પંચાયતોના કોલમ નં.૪ માં જણાવેલ વોર્ડની કોલમ નં.૫ માં જણાવેલ બેઠકો ભરવા માટે સભ્યોની તથા કોલમ નં.. ૬ માં જણાવેલ પ્રકારવાળી સરપંચની બેઠકો ભરવા માટે ચુંટણી યોજવાનો તબકકાવાર કાર્યક્રમ નીચે જણાવ્યા મુજબ નકકી કરે છે.

	તારીખ	સમય	સ્થળ
(ક) ઉમેદવારી પત્રો રજુ કરવાની/ભરવાની છેલ્લી તારીખ	૦૮/૦૪/૨૦૦૩	૧૧–૦૦ કલાક થી ૧૫–૦૦ કલાક સુધી	ચુંટણી અધિકારી/મદદ. ચુંટણી અધિકારીની કચેરી ખાતે
(ખ) ઉમેદવારી પત્રોની ચકાસણી તારીખ	૦૯/૦૪/૨૦૦૩	૧૧–૦૦ કલાકથી ચકાસણી પુરી થાય ત્યા સુધી	ચુંટણી અધિકારીની કચેરી ખાતે
(ગ) ઉમેદવારી પાછી ખેંચી લેવાની છેલ્લી તારીખ	૧૧/૦૪/૨૦૦૩	૧૫–૦૦ કલાક સુધી	ચુંટણી અધિકારી/મદદનીશ ચુંટણી અધિકારીની કચેરી ખાતે
(ઘ) આવશ્યક હોય તો મતદાન ની તારીખ	૨૭/૦૪/૨૦૦૩	—	—
(ચ) મતદાન નો સમય	૨૭/૦૪/૨૦૦૩	સવારના ૮–૦૦ થી સાંજના ૧૭–૦૦ સુધી	—
(છ) મતદાનનું સ્થળ	—	—	જિલ્લા ચુંટણી અધિકારીએ જાહેર કરેલ મતદાન મથક ઉપર
(જ) મતગણતરી માટેની તારીખ અને સમય	૨૯/૦૪/૨૦૦૩	સવારના ૯–૦૦ કલાકથી ગણતરી પુરી થાય ત્યાં સુધી	—
(ઝ) ચુંટણી પ્રક્રિયા પુરી થવા માટે ની તારીખ	મતગણતરી પુરી થયા તારીખ થી સાતમો દિવસ અગર મોડામાં મોડી તા.૦૫/૦૫/૨૦૦૩		—

(કમલ દયાની)
કલેકટર બનાસકાંઠા જિલ્લો
અને
રાજય ચુંટણી પંચના અધિકારી.

INDEX

અનુસુચિ

બનાસકાંઠા જિલ્લાના ડીસા તાલુકાની ગ્રામ પંચાયતોની ચુંટણી યોજવાની છે તેની યાદી

જાહેરનામા ક્રમાંક : બી/વીપીચું/ડીસા/૨૦૦૩ તા.૧/૪/૨૦૦૩

અ.નં.	તાલુકાનું નામ	ગ્રામ પંચાયતનું નામ	વોર્ડ નંબર ક્રમાંક	વોર્ડની બેઠકનો પ્રકાર	સરપંચની બેઠકનો પ્રકાર	ચુંટણીનો પ્રકાર (સામાન્ય–પેટા ચુંટણી)
૧	૨	૩	૪	૫	૬	૭
૧.	ડીસા	ધાનપુરા	૩	બીનઅનામત	–	પેટા ચૂંટણી

(કમલ દયાની)
કલેકટર બનાસકાંઠા જિલ્લો
અને
રાજય ચુંટણી પંચના અધિકારી.

INDEX

ચૂંટણીનું જાહેરનામું

(ગુજરાત પંચાયત અધિનિયમ –૧૯૯૩ ની કલમ ૧૫ ની પેટા કલમ (૧) અન્વયે)

જિલ્લા કલેકટર કચેરી,
ચુંટણી શાખા,
બનાસકાંઠા જિલ્લો
તારીખ : ૧/૪/૨૦૦૩

નં.બી/વીપીચું/ધાનેરા/૨૦૦૩

બનાસકાંઠા જિલ્લાની ધાનેરા તાલુકાની ગ્રામ પંચાયતોના વોર્ડોની બેઠકોની/સરપંચની બેઠકોની ચુંટણી

(૧).. ગુજરાત પંચાયત અધિનિયમ ૧૯૯૩ ની કલમ–૧૬ ની પેટા કલમ–૧ મુજબ બનાસકાંઠા જિલ્લાની ધાનેરા તાલુકાની ગ્રામ પંચાયતોના વોર્ડની રચના તથા બેઠકોની ફાળવણી રાજય ચુંટણી પંચના અધિકારી તરીકે કરેલ છે.

(૨).. ગુજરાત પંચાયત અધિનિયમ–૧૯૯૩ ની કલમ ૧૫ ની પેટા કલમ (૧) ની પ્રાપ્ત થયેલ સત્તાની રૂએ રાજય ચુંટણી પંચના અધિકારી તરીકે કલેકટર બનાસકાંઠા જિલ્લાની આ સાથેની અનુસુચિના કોલમ નં.૨ માં જણાવેલ તાલુકાની સામે કોલમ નં.૩ માં જણાવેલ ગ્રામ પંચાયતોના કોલમ નં.૪, ૫ માં જણાવેલ વોર્ડની બેઠકોની તથા કોલમ નં.૬માં જણાવેલ સરપંચની બેઠકોની સામાન્ય/પેટા ચુંટણી તા. ૨૭/૪/૨૦૦૩ ના રોજ યોજવાનું જાહેર કરે છે.

(૩).. આ જાહેરનામાની ગુજરાત પંચાયત ચુંટણી નિયમો–૧૯૯૪ ના નિયમ ૯(૧) અન્વયે સરકારી રાજય પત્રમાં પ્રસિધ્ધ કરવામાં આવે છે.

(કમલ દયાંની)
કલેકટર બનાસકાંઠા જિલ્લો
અને
રાજય ચુંટણી પંચના અધિકારી.

INDEX

અનુસુચિ

બનાસકાંઠા જિલ્લાના ધાનેરા તાલુકાની ગ્રામ પંચાયતોની ચુંટણી યોજવાની છે તેની યાદી

જાહેરનામા ક્રમાંક : બી/વીપીચું/ધાનેરા/૨૦૦૩ તા.૧/૪/૨૦૦૩

અ.નં.	તાલુકાનું નામ	ગ્રામ પંચાયતનું નામ	વોર્ડ નંબર ક્રમાંક	વોર્ડની બેઠકનો પ્રકાર	સરપંચની બેઠકનો પ્રકાર	ચુંટણીનો પ્રકાર (સામાન્ય–પેટા ચુંટણી)
૧	૨	૩	૪	૫	૬	૭
૧.	ધાનેરા	ખીમત	૭	બીન અનામત	–	પેટા ચૂંટણી
૨.		લવારા	૪	બીન અનામત	–	પેટા ચૂંટણી

(કમલ દયાની)
કલેકટર બનાસકાંઠા જિલ્લો
અને
રાજય ચુંટણી પંચના અધિકારી.

INDEX

ચૂંટણીનું જાહેરનામું

(ગુજરાત પંચાયત ચૂંટણી નિયમો-૧૯૯૪ ના નિયમ-૯(૨) અન્વયે)

જિલ્લા કલેકટર કચેરી,
ચુંટણી શાખા,
બનાસકાંઠા જિલ્લો
તારીખ : ૧/૪/૨૦૦૩

ક્રમાંક : બી/વીપીચું/ધાનેરા/૨૦૦૩

બનાસકાંઠા જિલ્લાના ધાનેરા તાલુકાની ગ્રામ પંચાયતોના વોર્ડોની બેઠકોની/સરપંચની બેઠકોની ચુંટણી

૧.. ગુજરાત પંચાયત અધિનિયમ-૧૯૯૩ ની કલમ-૧૬ ની પેટા કલમ (૧) મુજબ બનાસકાંઠા જિલ્લાની ધાનેરા તાલુકાની ગ્રામ પંચાયતોના વોર્ડની રચના તથા બેઠકોની ફાળવણી રાજય ચુંટણી પંચના અધિકારી તરીકે કરેલ છે.

૨.. ગુજરાત પંચાયત ચુંટણી નિયમો-૧૯૯૪ ના નિયમ-૯ ના પેટા નિયમ-૨ થી પ્રાપ્ત થયેલ સત્તાની રૂએ રાજય ચુંટણી પંચના અધિકારી તરીકે કલેકટર બનાસકાંઠા જિલ્લાની આ સાથેની અનુસુચિના કોલમ નં.૨માં જણાવેલ તાલુકાની સામે કોલમ નં.૩ માં જણાવેલ ગ્રામ પંચાયતોના કોલમ નં.૪ માં જણાવેલ વોર્ડની કોલમ નં.૫ માં જણાવેલ બેઠકો ભરવા માટે સભ્યોની તથા કોલમ નં.. ૬ માં જણાવેલ પ્રકારવાળી સરપંચની બેઠકો ભરવા માટે ચુંટણી યોજવાનો તબકકાવાર કાર્યક્રમ નીચે જણાવ્યા મુજબ નકકી કરે છે.

	તારીખ	સમય	સ્થળ
(ક) ઉમેદવારી પત્રો રજુ કરવાની/ભરવાની છેલ્લી તારીખ	૦૮/૦૪/૨૦૦૩	૧૧-૦૦ કલાક થી ૧૫-૦૦ કલાક સુધી	ચુંટણી અધિકારી/મદદ. ચુંટણી અધિકારીની કચેરી ખાતે
(ખ) ઉમેદવારી પત્રોની ચકાસણી તારીખ	૦૯/૦૪/૨૦૦૩	૧૧-૦૦ કલાકથી ચકાસણી પુરી થાય ત્યા સુધી	ચુંટણી અધિકારીની કચેરી ખાતે
(ગ) ઉમેદવારી પાછી ખેંચી લેવાની છેલ્લી તારીખ	૧૧/૦૪/૨૦૦૩	૧૫-૦૦ કલાક સુધી	ચુંટણી અધિકારી/મદદનીશ ચુંટણી અધિકારીની કચેરી ખાતે
(ઘ) આવશ્યક હોય તો મતદાનની તારીખ	૨૭/૦૪/૨૦૦૩	---	---
(ચ) મતદાન નો સમય	૨૭/૦૪/૨૦૦૩	સવારના ૮-૦૦ થી સાંજના ૧૭-૦૦ સુધી	---
(છ) મતદાનનું સ્થળ	---	---	જિલ્લા ચુંટણી અધિકારીએ જાહેર કરેલ મતદાન મથક ઉપર
(જ) મતગણતરી માટેની તારીખ અને સમય	૨૯/૦૪/૨૦૦૩	સવારના ૯-૦૦ કલાકથી ગણતરી પુરી થાય ત્યાં સુધી	---
(ઝ) ચુંટણી પ્રક્રિયા પુરી થવા માટે ની તારીખ	મતગણતરી પુરી થયા તારીખ થી સાતમો દિવસ અગર મોડામાં મોડી તા.૦૫/૦૫/૨૦૦૩		---

(કમલ દયાની).
કલેકટર બનાસકાંઠા જિલ્લો
અને
રાજય ચુંટણી પંચના અધિકારી.

INDEX

અનુસુચિ

બનાસકાંઠા જિલ્લાના ધાનેરા તાલુકાની ગ્રામ પંચાયતોની ચુંટણી યોજવાની છે તેની યાદી

જાહેરનામા ક્રમાંક : બી/વીપીચું/ધાનેરા/૨૦૦૩ તા.૧/૪/૨૦૦૩

અ.નં.	તાલુકાનું નામ	ગ્રામ પંચાયતનું નામ	વોર્ડ નંબર ક્રમાંક	વોર્ડની બેઠકનો પ્રકાર	સરપંચની બેઠકનો પ્રકાર	ચુંટણીનો પ્રકાર (સામાન્ય–પેટા ચુંટણી)
૧	૨	૩	૪	૫	૬	૭
૧.	ધાનેરા	ખીમત	૭	બીન અનામત	–	પેટા ચૂંટણી
૨.		લવારા	૪	બીન અનામત	–	પેટા ચૂંટણી

(કમલ દયાની)
કલેકટર બનાસકાંઠા જિલ્લો
અને
રાજ્ય ચુંટણી પંચના અધિકારી.

INDEX

ચૂંટણીનું જાહેરનામું

(ગુજરાત પંચાયત અધિનિયમ –૧૯૯૩ ની કલમ ૧૫ ની પેટા કલમ (૧) અન્વયે)

જિલ્લા કલેકટર કચેરી,
ચુંટણી શાખા,
બનાસકાંઠા જિલ્લો
તારીખ : ૧/૪/૨૦૦૩

નં.બી/વીપીચૂં/કાંકરેજ/૨૦૦૩

બનાસકાંઠા જિલ્લાની કાંકરેજ તાલુકાની ગ્રામ પંચાયતોના વોર્ડોની બેઠકોની/સરપંચની બેઠકોની ચુંટણી

(૧).. ગુજરાત પંચાયત અધિનિયમ ૧૯૯૩ ની કલમ–૧૬ ની પેટા કલમ–૧ મુજબ બનાસકાંઠા જિલ્લાની કાંકરેજ તાલુકાની ગ્રામ પંચાયતોના વોર્ડની રચના તથા બેઠકોની ફાળવણી રાજય ચુંટણી પંચના અધિકારી તરીકે કરેલ છે.

(૨).. ગુજરાત પંચાયત અધિનિયમ–૧૯૯૩ ની કલમ ૧૫ ની પેટા કલમ (૧) ની પ્રાપ્ત થયેલ સત્તાની રૂએ રાજય ચુંટણી પંચના અધિકારી તરીકે કલેકટર બનાસકાંઠા જિલ્લાની આ સાથેની અનુસુચિના કોલમ નં.૨ માં જણાવેલ તાલુકાની સામે કોલમ નં.૩ માં જણાવેલ ગ્રામ પંચાયતોના કોલમ નં.૪, ૫ માં જણાવેલ વોર્ડની બેઠકોની તથા કોલમ નં.૬માં જણાવેલ સરપંચની બેઠકોની સામાન્ય/પેટા ચુંટણી તા. ૨૭/૪/૨૦૦૩ ના રોજ યોજવાનું જાહેર કરે છે.

(૩).. આ જાહેરનામાની ગુજરાત પંચાયત ચુંટણી નિયમો–૧૯૯૪ ના નિયમ ૯(૧) અન્વયે સરકારી રાજય પત્રમાં પ્રસિધ્ધ કરવામાં આવે છે.

(કમલ દયાની)
કલેકટર બનાસકાંઠા જિલ્લો
અને
રાજય ચુંટણી પંચના અધિકારી.

INDEX

અનુસુચિ

બનાસકાંઠા જિલ્લાના કાંકરેજ તાલુકાની ગ્રામ પંચાયતોની ચુંટણી યોજવાની છે તેની યાદી

જાહેરનામા ક્રમાંક : બી/વીપીચું/કાંકરેજ/૨૦૦૩ તા. ૧/૪/૨૦૦૩

અ.નં.	તાલુકાનું નામ	ગ્રામ પંચાયતનું નામ	વોર્ડ નંબર ક્રમાંક	વોર્ડની બેઠકનો પ્રકાર	સરપંચની બેઠકનો પ્રકાર	ચુંટણીનો પ્રકાર (સામાન્ય- પેટા ચુંટણી)
૧	૨	૩	૪	૫	૬	૭
૧.	કાંકરેજ	બલોચપુરા	૧	સામાન્ય સ્ત્રી	–	પેટા ચૂંટણી

(કમલ દયાની)
કલેકટર બનાસકાંઠા જિલ્લો
અને
રાજય ચુંટણી પંચના અધિકારી.

INDEX

ચૂંટણીનું જાહેરનામું

(ગુજરાત પંચાયત ચૂંટણી નિયમો-૧૯૯૪ ના નિયમ-૯(૨) અન્વયે)

જિલ્લા કલેક્ટર કચેરી,
ચુંટણી શાખા,
બનાસકાંઠા જિલ્લો
તારીખ : ૧/૪/૨૦૦૩

ક્રમાંક : બી/વીપીચું/કાંકરેજ/૨૦૦૩

બનાસકાંઠા જિલ્લાના કાંકરેજ તાલુકાની ગ્રામ પંચાયતોના વોર્ડોની બેઠકોની/સરપંચની બેઠકોની ચુંટણી

૧.. ગુજરાત પંચાયત અધિનિયમ-૧૯૯૩ ની કલમ-૧૬ ની પેટા કલમ (૧) મુજબ બનાસકાંઠા જિલ્લાની કાંકરેજ તાલુકાની ગ્રામ પંચાયતોના વોર્ડની રચના તથા બેઠકોની ફાળવણી રાજય ચુંટણી પંચના અધિકારી તરીકે કરેલ છે.

૨.. ગુજરાત પંચાયત ચુંટણી નિયમો-૧૯૯૪ ના નિયમ-૯ ના પેટા નિયમ-૨ થી પ્રાપ્ત થયેલ સત્તાની રૂએ રાજય ચુંટણી પંચના અધિકારી તરીકે કલેકટર બનાસકાંઠા જિલ્લાની આ સાથેની અનુસુચિના કોલમ નં.૨માં જણાવેલ તાલુકાની સામે કોલમ નં.૩ માં જણાવેલ ગ્રામ પંચાયતોના કોલમ નં.૪ માં જણાવેલ વોર્ડની કોલમ નં.૫ માં જણાવેલ બેઠકો ભરવા માટે સભ્યોની તથા કોલમ નં.. ૬ માં જણાવેલ પ્રકારવાળી સરપંચની બેઠકો ભરવા માટે ચુંટણી યોજવાનો તબકકાવાર કાર્યક્રમ નીચે જણાવ્યા મુજબ નકકી કરે છે.

	તારીખ	સમય	સ્થળ
(ક) ઉમેદવારી પત્રો રજુ કરવાની/ભરવાની છેલ્લી તારીખ	૦૮/૦૪/૨૦૦૩	૧૧-૦૦ કલાક થી ૧૫-૦૦ કલાક સુધી	ચુંટણી અધિકારી/મદદ. ચુંટણી અધિકારીની કચેરી ખાતે
(ખ) ઉમેદવારી પત્રોની ચકાસણી તારીખ	૦૯/૦૪/૨૦૦૩	૧૧-૦૦ કલાકથી ચકાસણી પુરી થાય ત્યા સુધી	ચુંટણી અધિકારીની કચેરી ખાતે
(ગ) ઉમેદવારી પાછી ખેંચી લેવાની છેલ્લી તારીખ	૧૧/૦૪/૨૦૦૩	૧૫-૦૦ કલાક સુધી	ચુંટણી અધિકારી/મદદનીશ ચુંટણી અધિકારીની કચેરી ખાતે
(ઘ) આવશ્યક હોય તો મતદાન ની તારીખ	૨૭/૦૪/૨૦૦૩	---	---
(ચ) મતદાન નો સમય	૨૭/૦૪/૨૦૦૩	સવારના ૮-૦૦ થી સાંજના ૧૭-૦૦ સુધી	---
(છ) મતદાનનું સ્થળ	---	---	જિલ્લા ચુંટણી અધિકારીએ જાહેર કરેલ મતદાન મથક ઉપર
(જ) મતગણતરી માટેની તારીખ અને સમય	૨૯/૦૪/૨૦૦૩	સવારના ૯-૦૦ કલાકથી ગણતરી પુરી થાય ત્યાં સુધી	---
(ઝ) ચુંટણી પ્રક્રિયા પુરી થવા માટે ની તારીખ	મતગણતરી પુરી થયા તારીખ થી સાતમો દિવસ અગર મોડામાં મોડી તા.૦૫/૦૫/૨૦૦૩		---

(કમલ દયાની)
કલેકટર બનાસકાંઠા જિલ્લો
અને
રાજય ચુંટણી પંચના અધિકારી.

INDEX

અનુસુચિ

બનાસકાંઠા જિલ્લાના કાંકરેજ તાલુકાની ગ્રામ પંચાયતોની ચુંટણી યોજવાની છે તેની યાદી

જાહેરનામા ક્રમાંક : બી/વીપીચું/કાંકરેજ/૨૦૦૩ તા.૧/૪/૨૦૦૩

અ.નં.	તાલુકાનું નામ	ગ્રામ પંચાયતનું નામ	વોર્ડ નંબર ક્રમાંક	વોર્ડની બેઠકનો પ્રકાર	સરપંચની બેઠકનો પ્રકાર	ચુંટણીનો પ્રકાર (સામાન્ય–પેટા ચુંટણી)
૧	૨	૩	૪	૫	૬	૭
૧.	કાંકરેજ	બલોચપુરા	૧	સામાન્ય સ્ત્રી	–	પેટા ચૂંટણી

(કમલ દયાની)
કલેકટર બનાસકાંઠા જિલ્લો
અને
રાજય ચુંટણી પંચના અધિકારી.

INDEX

ચૂંટણીનું જાહેરનામું

(ગુજરાત પંચાયત અધિનિયમ -૧૯૯૩ ની કલમ ૧૫ ની પેટા કલમ (૧) અન્વયે)

જિલ્લા કલેકટર કચેરી,
ચુંટણી શાખા,
બનાસકાંઠા જિલ્લો
તારીખ : ૧/૪/૨૦૦૩

નં.બી/વીપીચૂં/દિયોદર/૨૦૦૩

બનાસકાંઠા જિલ્લાની દિયોદર તાલુકાની ગ્રામ પંચાયતોના વોર્ડોની બેઠકોની/સરપંચની બેઠકોની ચુંટણી

(૧).. ગુજરાત પંચાયત અધિનિયમ ૧૯૯૩ ની કલમ-૧૬ ની પેટા કલમ-૧ મુજબ બનાસકાંઠા જિલ્લાની દિયોદર તાલુકાની ગ્રામ પંચાયતોના વોર્ડની રચના તથા બેઠકોની ફાળવણી રાજય ચુંટણી પંચના અધિકારી તરીકે કરેલ છે.

(૨).. ગુજરાત પંચાયત અધિનિયમ-૧૯૯૩ ની કલમ ૧૫ ની પેટા કલમ (૧) ની પ્રાપ્ત થયેલ સત્તાની રૂએ રાજય ચુંટણી પંચના અધિકારી તરીકે કલેકટર બનાસકાંઠા જિલ્લાની આ સાથેની અનુસુચિના કોલમ નં.૨ માં જણાવેલ તાલુકાની સામે કોલમ નં.૩ માં જણાવેલ ગ્રામ પંચાયતોના કોલમ નં.૪, ૫ માં જણાવેલ વોર્ડની બેઠકોની તથા કોલમ નં.૬માં જણાવેલ સરપંચની બેઠકોની સામાન્ય/પેટા ચુંટણી તા. ૨૭/૪/૨૦૦૩ ના રોજ યોજવાનું જાહેર કરે છે.

(૩).. આ જાહેરનામાની ગુજરાત પંચાયત ચુંટણી નિયમો-૧૯૯૪ ના નિયમ ૯(૧) અન્વયે સરકારી રાજય પત્રમાં પ્રસિધ્ધ કરવામાં આવે છે.

(કમલ દયાની)
કલેકટર બનાસકાંઠા જિલ્લો
અને
રાજય ચુંટણી પંચના અધિકારી.

INDEX

અનુસુચિ

બનાસકાંઠા જિલ્લાના દિયોદર તાલુકાની ગ્રામ પંચાયતોની ચુંટણી યોજવાની છે તેની યાદી

જાહેરનામા ક્રમાંક : બી/વીપીચું/દિયોદર/૨૦૦૩ તા.૧/૪/૨૦૦૩

અ.નં.	તાલુકાનું નામ	ગ્રામ પંચાયતનું નામ	વોર્ડ નંબર ક્રમાંક	વોર્ડની બેઠકનો પ્રકાર	સરપંચની બેઠકનો પ્રકાર	ચુંટણીનો પ્રકાર (સામાન્ય-પેટા ચુંટણી)
૧	૨	૩	૪	૫	૬	૭
૧.	દિયોદર	લેમ્બાઉ	–	–	અનુસુચિત જાતિ	પેટા ચૂંટણી
૨.		સરદારપુરા(જ)	૨	સા.શૈ.પ.સ્ત્રી	–	પેટા ચૂંટણી

(કમલ દયાની)
કલેકટર બનાસકાંઠા જિલ્લો
અને
રાજય ચુંટણી પંચના અધિકારી.

INDEX

ચૂંટણીનું જાહેરનામું

(ગુજરાત પંચાયત ચૂંટણી નિયમો–૧૯૯૪ ના નિયમ–૯(૨) અન્વયે)

જિલ્લા કલેકટર કચેરી,
ચુંટણી શાખા,
બનાસકાંઠા જિલ્લો
તારીખ : ૧/૪/૨૦૦૩

ક્રમાંક : બી/વીપીચું/દિયોદર/૨૦૦૩

બનાસકાંઠા જિલ્લાના દિયોદર તાલુકાની ગ્રામ પંચાયતોના વોર્ડોની બેઠકોની/સરપંચની બેઠકોની ચુંટણી

૧.. ગુજરાત પંચાયત અધિનિયમ–૧૯૯૩ ની કલમ–૧૬ ની પેટા કલમ (૧) મુજબ બનાસકાંઠા જિલ્લાની દિયોદર તાલુકાની ગ્રામ પંચાયતોના વોર્ડની રચના તથા બેઠકોની ફાળવણી રાજય ચુંટણી પંચના અધિકારી તરીકે કરેલ છે.

૨.. ગુજરાત પંચાયત ચુંટણી નિયમો–૧૯૯૪ ના નિયમ–૯ ના પેટા નિયમ–૨ થી પ્રાપ્ત થયેલ સત્તાની રૂએ રાજય ચુંટણી પંચના અધિકારી તરીકે કલેકટર બનાસકાંઠા જિલ્લાની આ સાથેની અનુસુચિના કોલમ નં.૨માં જણાવેલ તાલુકાની સામે કોલમ નં.૩ માં જણાવેલ ગ્રામ પંચાયતોના કોલમ નં.૪ માં જણાવેલ વોર્ડની કોલમ નં.૫ માં જણાવેલ બેઠકો ભરવા માટે સભ્યોની તથા કોલમ નં.. ૬ માં જણાવેલ પ્રકારવાળી સરપંચની બેઠકો ભરવા માટે ચુંટણી યોજવાનો તબકકાવાર કાર્યક્રમ નીચે જણાવ્યા મુજબ નકકી કરે છે.

	તારીખ	સમય	સ્થળ
(ક) ઉમેદવારી પત્રો રજુ કરવા ની/ભરવાની છેલ્લી તારીખ	૦૮/૦૪/૨૦૦૩	૧૧–૦૦ કલાક થી ૧૫–૦૦ કલાક સુધી	ચુંટણી અધિકારી/મદદ. ચુંટણી અધિકારીની કચેરી ખાતે
(ખ) ઉમેદવારી પત્રોની ચકાસણી તારીખ	૦૯/૦૪/૨૦૦૩	૧૧–૦૦ કલાકથી ચકાસણી પુરી થાય ત્યા સુધી	ચુંટણી અધિકારીની કચેરી ખાતે
(ગ) ઉમેદવારી પાછી ખેંચી લેવાની છેલ્લી તારીખ	૧૧/૦૪/૨૦૦૩	૧૫–૦૦ કલાક સુધી	ચુંટણી અધિકારી/મદદનીશ ચુંટણી અધિકારીની કચેરી ખાતે
(ઘ) આવશ્યક હોય તો મતદાન ની તારીખ	૨૭/૦૪/૨૦૦૩	---	---
(ચ) મતદાન નો સમય	૨૭/૦૪/૨૦૦૩	સવારના ૮–૦૦ થી સાંજના ૧૭–૦૦ સુધી	---
(છ) મતદાનનું સ્થળ	---	---	જિલ્લા ચુંટણી અધિકારીએ જાહેર કરેલ મતદાન મથક ઉપર
(જ) મતગણતરી માટેની તારીખ અને સમય	૨૯/૦૪/૨૦૦૩	સવારના ૯–૦૦ કલાકથી ગણતરી પુરી થાય ત્યાં સુધી	---
(ઝ) ચુંટણી પ્રક્રિયા પુરી થવા માટે ની તારીખ	મતગણતરી પુરી થયા તારીખ થી સાતમો દિવસ અગર મોડામાં મોડી તા.૦૫/૦૫/૨૦૦૩		---

(કમલ દયાની)
કલેકટર બનાસકાંઠા જિલ્લો
અને
રાજય ચુંટણી પંચના અધિકારી.

INDEX

અનુસુચિ

બનાસકાંઠા જિલ્લાના દિયોદર તાલુકાની ગ્રામ પંચાયતોની ચુંટણી યોજવાની છે તેની યાદી

જાહેરનામા ક્રમાંક : બી/વીપીચું/દિયોદર/૨૦૦૩ તા.૧/૪/૨૦૦૩

અ.નં.	તાલુકાનું નામ	ગ્રામ પંચાયતનું નામ	વોર્ડ નંબર ક્રમાંક	વોર્ડની બેઠકનો પ્રકાર	સરપંચની બેઠકનો પ્રકાર	ચુંટણીનો પ્રકાર (સામાન્ય–પેટા ચુંટણી)
૧	૨	૩	૪	૫	૬	૭
૧.	દિયોદર	લેમ્બાઉ	–	–	અનુસુચિત જાતિ	પેટા ચૂંટણી
૨.		સરદારપુરા(જ)	૨	સા.શૈ.પ.સ્ત્રી	–	પેટા ચૂંટણી

(કમલ દયાની)
કલેકટર બનાસકાંઠા જિલ્લો
અને
રાજ્ય ચુંટણી પંચના અધિકારી.

INDEX

ચૂંટણીનું જાહેરનામું

(ગુજરાત પંચાયત અધિનિયમ –૧૯૯૩ ની કલમ ૧૫ ની પેટા કલમ (૧) અન્વયે)

જિલ્લા કલેકટર કચેરી,
ચુંટણી શાખા,
બનાસકાંઠા જિલ્લો
તારીખ : ૧/૪/૨૦૦૩

નં.બી/વીપીચું/ભાભર/૨૦૦૩

બનાસકાંઠા જિલ્લાની ભાભર તાલુકાની ગ્રામ પંચાયતોના વોર્ડોની બેઠકોની/સરપંચની બેઠકોની ચુંટણી

(૧).. ગુજરાત પંચાયત અધિનિયમ ૧૯૯૩ ની કલમ–૧૬ ની પેટા કલમ–૧ મુજબ બનાસકાંઠા જિલ્લાની ભાભર તાલુકાની ગ્રામ પંચાયતોના વોર્ડની રચના તથા બેઠકોની ફાળવણી રાજ્ય ચુંટણી પંચના અધિકારી તરીકે કરેલ છે.

(૨).. ગુજરાત પંચાયત અધિનિયમ–૧૯૯૩ ની કલમ ૧૫ ની પેટા કલમ (૧) ની પ્રાપ્ત થયેલ સત્તાની રૂએ રાજય ચુંટણી પંચના અધિકારી તરીકે કલેકટર બનાસકાંઠા જિલ્લાની આ સાથેની અનુસુચિના કોલમ નં.૨ માં જણાવેલ તાલુકાની સામે કોલમ નં.૩ માં જણાવેલ ગ્રામ પંચાયતોના કોલમ નં.૪, ૫ માં જણાવેલ વોર્ડની બેઠકોની તથા કોલમ નં.૬માં જણાવેલ સરપંચની બેઠકોની સામાન્ય/પેટા ચુંટણી તા. ૨૭/૪/૨૦૦૩ ના રોજ યોજવાનું જાહેર કરે છે.

(૩).. આ જાહેરનામાની ગુજરાત પંચાયત ચુંટણી નિયમો–૧૯૯૪ ના નિયમ ૯(૧) અન્વયે સરકારી રાજય પત્રમાં પ્રસિધ્ધ કરવામાં આવે છે.

(કમલ દયાની)
કલેકટર બનાસકાંઠા જિલ્લો
અને
રાજય ચુંટણી પંચના અધિકારી.

INDEX

અનુસુચિ

બનાસકાંઠા જિલ્લાના ભાભર તાલુકાની ગ્રામ પંચાયતોની ચુંટણી યોજવાની છે તેની યાદી

જાહેરનામા ક્રમાંક : બી/વીપીચું/ભાભર/૨૦૦૩ તા.૧/૪/૨૦૦૩

અ.નં.	તાલુકાનું નામ	ગ્રામ પંચાયતનું નામ	વોર્ડ નંબર ક્રમાંક	વોર્ડની બેઠકનો પ્રકાર	સરપંચની બેઠકનો પ્રકાર	ચુંટણીનો પ્રકાર (સામાન્ય-પેટા ચુંટણી)
૧	૨	૩	૪	૫	૬	૭
૧.	ભાભર	સનેસડા	૨	સા.શૈ.પછાત	–	પેટા ચૂંટણી

(કમલ દયાની)
કલેકટર બનાસકાંઠા જિલ્લો
અને
રાજય ચુંટણી પંચના અધિકારી.

INDEX

ચૂંટણીનું જાહેરનામું

(ગુજરાત પંચાયત ચૂંટણી નિયમો-૧૯૯૪ ના નિયમ-૯(૨) અન્વયે)

જિલ્લા કલેકટર કચેરી,
ચુંટણી શાખા,
બનાસકાંઠા જિલ્લો
તારીખ : ૧/૪/૨૦૦૩

ક્રમાંક : બી/વીપીચું/ભાભર/૨૦૦૩

બનાસકાંઠા જિલ્લાના ભાભર તાલુકાની ગ્રામ પંચાયતોના વોર્ડોની બેઠકોની/સરપંચની બેઠકોની ચુંટણી

૧.. ગુજરાત પંચાયત અધિનિયમ-૧૯૯૩ ની કલમ-૧૬ ની પેટા કલમ (૧) મુજબ બનાસકાંઠા જિલ્લાની ભાભર તાલુકાની ગ્રામ પંચાયતોના વોર્ડની રચના તથા બેઠકોની ફાળવણી રાજય ચુંટણી પંચના અધિકારી તરીકે કરેલ છે.

૨.. ગુજરાત પંચાયત ચુંટણી નિયમો-૧૯૯૪ ના નિયમ-૯ ના પેટા નિયમ-૨ થી પ્રાપ્ત થયેલ સત્તાની રૂએ રાજય ચુંટણી પંચના અધિકારી તરીકે કલેકટર બનાસકાંઠા જિલ્લાની આ સાથેની અનુસુચિના કોલમ નં.૨માં જણાવેલ તાલુકાની સામે કોલમ નં.૩ માં જણાવેલ ગ્રામ પંચાયતોના કોલમ નં.૪ માં જણાવેલ વોર્ડની કોલમ નં.૫ માં જણાવેલ બેઠકો ભરવા માટે સભ્યોની તથા કોલમ નં.. ૬ માં જણાવેલ પ્રકારવાળી સરપંચની બેઠકો ભરવા માટે ચુંટણી યોજવાનો તબકકાવાર કાર્યક્રમ નીચે જણાવ્યા મુજબ નકકી કરે છે.

	તારીખ	સમય	સ્થળ
(ક) ઉમેદવારી પત્રો રજુ કરવાની/ભરવાની છેલ્લી તારીખ	૦૮/૦૪/૨૦૦૩	૧૧-૦૦ કલાક થી ૧૫-૦૦ કલાક સુધી	ચુંટણી અધિકારી/મદદ. ચુંટણી અધિકારીની કચેરી ખાતે
(ખ) ઉમેદવારી પત્રોની ચકાસણી તારીખ	૦૯/૦૪/૨૦૦૩	૧૧-૦૦ કલાકથી ચકાસણી પુરી થાય ત્યા સુધી	ચુંટણી અધિકારીની કચેરી ખાતે
(ગ) ઉમેદવારી પાછી ખેંચી લેવાની છેલ્લી તારીખ	૧૧/૦૪/૨૦૦૩	૧૫-૦૦ કલાક સુધી	ચુંટણી અધિકારી/મદદનીશ ચુંટણી અધિકારીની કચેરી ખાતે
(ઘ) આવશ્યક હોય તો મતદાન ની તારીખ	૨૭/૦૪/૨૦૦૩	---	---
(ચ) મતદાન નો સમય	૨૭/૦૪/૨૦૦૩	સવારના ૮-૦૦ થી સાંજના ૧૭-૦૦ સુધી	---
(છ) મતદાનનું સ્થળ	---	---	જિલ્લા ચુંટણી અધિકારીએ જાહેર કરેલ મતદાન મથક ઉપર
(જ) મતગણતરી માટેની તારીખ અને સમય	૨૯/૦૪/૨૦૦૩	સવારના ૯-૦૦ કલાકથી ગણતરી પુરી થાય ત્યાં સુધી	---
(ઝ) ચુંટણી પ્રક્રિયા પુરી થવા માટે ની તારીખ	મતગણતરી પુરી થયા તારીખ થી સાતમો દિવસ અગર મોડામાં મોડી તા.૦૫/૦૫/૨૦૦૩		---

(કમલ દયાની)
કલેકટર બનાસકાંઠા જિલ્લો
અને
રાજય ચુંટણી પંચના અધિકારી.

INDEX

અનુસુચિ

બનાસકાંઠા જિલ્લાના ભાભર તાલુકાની ગ્રામ પંચાયતોની ચુંટણી યોજવાની છે તેની યાદી

જાહેરનામા ક્રમાંક : બી/વીપીચું/ભાભર/૨૦૦૩ તા.૧/૪/૨૦૦૩

અ.નં.	તાલુકાનું નામ	ગ્રામ પંચાયતનું નામ	વોર્ડ નંબર ક્રમાંક	વોર્ડની બેઠકનો પ્રકાર	સરપંચની બેઠકનો પ્રકાર	ચુંટણીનો પ્રકાર (સામાન્ય-પેટા ચુંટણી)
૧	૨	૩	૪	૫	૬	૭
૧.	ભાભર	સંનેસડા	૨	સા.શૈ.પછાત	–	પેટા ચૂંટણી

(કમલ દયાની)
કલેકટર બનાસકાંઠા જિલ્લો
અને
રાજ્ય ચુંટણી પંચના અધિકારી.

ચૂંટણીનું જાહેરનામું

(ગુજરાત પંચાયત અધિનિયમ –૧૯૯૩ ની કલમ ૧૫ ની પેટા કલમ (૧) અન્વયે)

જિલ્લા કલેકટર કચેરી,
ચુંટણી શાખા,
બનાસકાંઠા જિલ્લો
તારીખ : ૧/૪/૨૦૦૩

નં.બી/વીપીચૂં/થરાદ/૨૦૦૩

બનાસકાંઠા જિલ્લાની થરાદ તાલુકાની ગ્રામ પંચાયતોના વોર્ડોની બેઠકોની/સરપંચની બેઠકોની ચુંટણી

(૧).. ગુજરાત પંચાયત અધિનિયમ ૧૯૯૩ ની કલમ–૧૬ ની પેટા કલમ–૧ મુજબ બનાસકાંઠા જિલ્લાની થરાદ તાલુકાની ગ્રામ પંચાયતોના વોર્ડની રચના તથા બેઠકોની ફાળવણી રાજય ચુંટણી પંચના અધિકારી તરીકે કરેલ છે.

(૨).. ગુજરાત પંચાયત અધિનિયમ–૧૯૯૩ ની કલમ ૧૫ ની પેટા કલમ (૧) ની પ્રાપ્ત થયેલ સત્તાની રૂએ રાજય ચુંટણી પંચના અધિકારી તરીકે કલેકટર બનાસકાંઠા જિલ્લાની આ સાથેની અનુસુચિના કોલમ નં.૨ માં જણાવેલ તાલુકાની સામે કોલમ નં.૩ માં જણાવેલ ગ્રામ પંચાયતોના કોલમ નં.૪, ૫ માં જણાવેલ વોર્ડની બેઠકોની તથા કોલમ નં.૬માં જણાવેલ સરપંચની બેઠકોની સામાન્ય/પેટા ચુંટણી તા. ૨૭/૪/૨૦૦૩ ના રોજ યોજવાનું જાહેર કરે છે.

(૩).. આ જાહેરનામાની ગુજરાત પંચાયત ચુંટણી નિયમો–૧૯૯૪ ના નિયમ ૯(૧) અન્વયે સરકારી રાજય પત્રમાં પ્રસિધ્ધ કરવામાં આવે છે.

(કમલ દયાની)
કલેકટર બનાસકાંઠા જિલ્લો
અને
રાજય ચુંટણી પંચના અધિકારી.

INDEX

અનુસુચિ

બનાસકાંઠા જિલ્લાના થરાદ તાલુકાની ગ્રામ પંચાયતોની ચુંટણી યોજવાની છે તેની યાદી

જાહેરનામા ક્રમાંક : બી/વીપીચું/થરાદ/૨૦૦૩ તા.૧/૪/૨૦૦૩

અ.નં.	તાલુકાનું નામ	ગ્રામ પંચાયતનું નામ	વોર્ડ નંબર ક્રમાંક	વોર્ડની બેઠકનો પ્રકાર	સરપંચની બેઠકનો પ્રકાર	ચુંટણીનો પ્રકાર (સામાન્ય–પેટા ચુંટણી)
૧	૨	૩	૪	૫	૬	૭
૧.	થરાદ	ચારડા	૨	સા.શૈ.પ.સ્ત્રી	–	પેટા ચૂંટણી
૨.		વારા	૨	અનુસુચિત જાતિ	–	પેટા ચૂંટણી
૩.		સવપુરા	–	–	બીન અનામત	પેટા ચૂંટણી
૪.		ભોરોલ	૭	બીનઅનામત	–	પેટા ચૂંટણી

(કમલ દયાની)
કલેકટર બનાસકાંઠા જિલ્લો
અને
રાજય ચુંટણી પંચના અધિકારી.

INDEX

ચૂંટણીનું જાહેરનામું

(ગુજરાત પંચાયત ચૂંટણી નિયમો-૧૯૯૪ ના નિયમ-૯(૨) અન્વયે)

જિલ્લા કલેકટર કચેરી,
ચુંટણી શાખા,
બનાસકાંઠા જિલ્લો
તારીખ : ૧/૪/૨૦૦૩

ક્રમાંક : બી/વીપીચું/થરાદ/૨૦૦૩

બનાસકાંઠા જિલ્લાના થરાદ તાલુકાની ગ્રામ પંચાયતોના વોર્ડોની બેઠકોની/સરપંચની બેઠકોની ચુંટણી

૧.. ગુજરાત પંચાયત અધિનિયમ-૧૯૯૩ ની કલમ-૧૬ ની પેટા કલમ (૧) મુજબ બનાસકાંઠા જિલ્લાની થરાદ તાલુકાની ગ્રામ પંચાયતોના વોર્ડની રચના તથા બેઠકોની ફાળવણી રાજય ચુંટણી પંચના અધિકારી તરીકે કરેલ છે.

૨.. ગુજરાત પંચાયત ચુંટણી નિયમો-૧૯૯૪ ના નિયમ-૯ ના પેટા નિયમ-૨ થી પ્રાપ્ત થયેલ સત્તાની રૂએ રાજય ચુંટણી પંચના અધિકારી તરીકે કલેકટર બનાસકાંઠા જિલ્લાની આ સાથેની અનુસુચિના કોલમ નં.૨માં જણાવેલ તાલુકાની સામે કોલમ નં.૩ માં જણાવેલ ગ્રામ પંચાયતોના કોલમ નં.૪ માં જણાવેલ વોર્ડની કોલમ નં.૫ માં જણાવેલ બેઠકો ભરવા માટે સભ્યોની તથા કોલમ નં.. ૬ માં જણાવેલ પ્રકારવાળી સરપંચની બેઠકો ભરવા માટે ચુંટણી યોજવાનો તબકકાવાર કાર્યક્રમ નીચે જણાવ્યા મુજબ નકકી કરે છે.

	તારીખ	સમય	સ્થળ
(ક) ઉમેદવારી પત્રો રજુ કરવાની/ભરવાની છેલ્લી તારીખ	૦૮/૦૪/૨૦૦૩	૧૧-૦૦ કલાક થી ૧૫-૦૦ કલાક સુધી	ચુંટણી અધિકારી/મદદ. ચુંટણી અધિકારીની કચેરી ખાતે
(ખ) ઉમેદવારી પત્રોની ચકાસણી તારીખ	૦૯/૦૪/૨૦૦૩	૧૧-૦૦ કલાકથી ચકાસણી પુરી થાય ત્યા સુધી	ચુંટણી અધિકારીની કચેરી ખાતે
(ગ) ઉમેદવારી પાછી ખેંચી લેવાની છેલ્લી તારીખ	૧૧/૦૪/૨૦૦૩	૧૫-૦૦ કલાક સુધી	ચુંટણી અધિકારી/મદદનીશ ચુંટણી અધિકારીની કચેરી ખાતે
(ઘ) આવશ્યક હોય તો મતદાન ની તારીખ	૨૭/૦૪/૨૦૦૩	---	---
(ચ) મતદાન નો સમય	૨૭/૦૪/૨૦૦૩	સવારના ૮-૦૦ થી સાંજના ૧૭-૦૦ સુધી	---
(છ) મતદાનનું સ્થળ	---	---	જિલ્લા ચુંટણી અધિકારીએ જાહેર કરેલ મતદાન મથક ઉપર
(જ) મતગણતરી માટેની તારીખ અને સમય	૨૯/૦૪/૨૦૦૩	સવારના ૯-૦૦ કલાકથી ગણતરી પુરી થાય ત્યાં સુધી	---
(ઝ) ચુંટણી પ્રક્રિયા પુરી થવા માટે ની તારીખ	મતગણતરી પુરી થયા તારીખ થી સાતમો દિવસ અગર મોડામાં મોડી તા.૦૫/૦૫/૨૦૦૩		---

(કમલ દયાની)
કલેકટર બનાસકાંઠા જિલ્લો
અને
રાજય ચુંટણી પંચના અધિકારી.

INDEX

અનુસુચિ

બનાસકાંઠા જિલ્લાના થરાદ તાલુકાની ગ્રામ પંચાયતોની ચુંટણી યોજવાની છે તેની યાદી

જાહેરનામા ક્રમાંક : બી/વીપીચું/થરાદ/૨૦૦૩ તા.૧/૪/૨૦૦૩

અ.નં.	તાલુકાનું નામ	ગ્રામ પંચાયતનું નામ	વોર્ડ નંબર ક્રમાંક	વોર્ડની બેઠકનો પ્રકાર	સરપંચની બેઠકનો પ્રકાર	ચુંટણીનો પ્રકાર (સામાન્ય--પેટા ચુંટણી)
૧	૨	૩	૪	૫	૬	૭
૧.	થરાદ	ચારડા	૨	સા.શૈ.પ.સ્ત્રી	–	પેટા ચૂંટણી
૨.		વારા	૨	અનુસુચિત જાતિ	–	પેટા ચૂંટણી
૩.		સવપુરા	–	–	બીન અનામત	પેટા ચૂંટણી
૪.		ભોરોલ	૭	બીનઅનામત	–	પેટા ચૂંટણી

(કમલ દયાની)
કલેકટર બનાસકાંઠા જિલ્લો
અને
રાજય ચુંટણી પંચના અધિકારી.

ચૂંટણીનું જાહેરનામું

(ગુજરાત પંચાયત અધિનિયમ –૧૯૯૩ ની કલમ ૧૫ ની પેટા કલમ (૧) અન્વયે)

જિલ્લા કલેક્ટર કચેરી,
ચુંટણી શાખા,
બનાસકાંઠા જિલ્લો
તારીખ : ૧/૪/૨૦૦૩

નં.બી/વીપીચૂં/વાવ/૨૦૦૩

બનાસકાંઠા જિલ્લાની વાવ તાલુકાની ગ્રામ પંચાયતોના વોર્ડોની બેઠકોની/સરપંચની બેઠકોની ચુંટણી

(૧).. ગુજરાત પંચાયત અધિનિયમ ૧૯૯૩ ની કલમ–૧૬ ની પેટા કલમ–૧ મુજબ બનાસકાંઠા જિલ્લાની વાવ તાલુકાની ગ્રામ પંચાયતોના વોર્ડની રચના તથા બેઠકોની ફાળવણી રાજ્ય ચુંટણી પંચના અધિકારી તરીકે કરેલ છે.

(૨).. ગુજરાત પંચાયત અધિનિયમ–૧૯૯૩ ની કલમ ૧૫ ની પેટા કલમ (૧) ની પ્રાપ્ત થયેલ સત્તાની રૂએ રાજ્ય ચુંટણી પંચના અધિકારી તરીકે કલેકટર બનાસકાંઠા જિલ્લાની આ સાથેની અનુસુચિના કોલમ નં.૨ માં જણાવેલ તાલુકાની સામે કોલમ નં.૩ માં જણાવેલ ગ્રામ પંચાયતોના કોલમ નં.૪, ૫ માં જણાવેલ વોર્ડની બેઠકોની તથા કોલમ નં.૬માં જણાવેલ સરપંચની બેઠકોની સામાન્ય/પેટા ચુંટણી તા. ૨૭/૪/૨૦૦૩ ના રોજ યોજવાનું જાહેર કરે છે.

(૩).. આ જાહેરનામાની ગુજરાત પંચાયત ચુંટણી નિયમો–૧૯૯૪ ના નિયમ ૯(૧) અન્વયે સરકારી રાજ્ય પત્રમાં પ્રસિધ્ધ કરવામાં આવે છે.

(કમલ દયાની)
કલેકટર બનાસકાંઠા જિલ્લો
અને
રાજ્ય ચુંટણી પંચના અધિકારી.

INDEX

અનુસુચિ

બનાસકાંઠા જિલ્લાના વાવ તાલુકાની ગ્રામ પંચાયતોની ચુંટણી યોજવાની છે તેની યાદી

જાહેરનામા ક્રમાંક : બી/વીપીચું/વાવ/૨૦૦૩ તા.૧/૪/૨૦૦૩

અ.નં.	તાલુકાનું નામ	ગ્રામ પંચાયતનું નામ	વોર્ડ નંબર ક્રમાંક	વોર્ડની બેઠકનો પ્રકાર	સરપંચની બેઠકનો પ્રકાર	ચુંટણીનો પ્રકાર (સામાન્ય–પેટા ચુંટણી)
૧	૨	૩	૪	૫	૬	૭
૧.	વાવ	ચોથારનેસડા	૫	બિનઅનામત	–	પેટા ચૂંટણી
		ટડાવ	૯	બીન અનામત	–	પેટા ચૂંટણી

(કમલ દયાની)
કલેકટર બનાસકાંઠા જિલ્લો
અને
રાજય ચુંટણી પંચના અધિકારી.

INDEX

ચૂંટણીનું જાહેરનામું

(ગુજરાત પંચાયત ચૂંટણી નિયમો–૧૯૯૪ ના નિયમ–૯(૨) અન્વયે)

જિલ્લા કલેક્ટર કચેરી,
ચુંટણી શાખા,
બનાસકાંઠા જિલ્લો
તારીખ : ૧/૪/૨૦૦૩

ક્રમાંક : બી/વીપીચું/વાવ/૨૦૦૩

બનાસકાંઠા જિલ્લાના વાવ તાલુકાની ગ્રામ પંચાયતોના વોર્ડોની બેઠકોની/સરપંચની બેઠકોની ચુંટણી

૧.. ગુજરાત પંચાયત અધિનિયમ–૧૯૯૩ ની કલમ–૧૬ ની પેટા કલમ (૧) મુજબ બનાસકાંઠા જિલ્લાની વાવ તાલુકાની ગ્રામ પંચાયતોના વોર્ડની રચના તથા બેઠકોની ફાળવણી રાજય ચુંટણી પંચના અધિકારી તરીકે કરેલ છે.

૨.. ગુજરાત પંચાયત ચુંટણી નિયમો–૧૯૯૪ ના નિયમ–૯ ના પેટા નિયમ–૨ થી પ્રાપ્ત થયેલ સત્તાની રૂએ રાજય ચુંટણી પંચના અધિકારી તરીકે કલેકટર બનાસકાંઠા જિલ્લાની આ સાથેની અનુસુચિના કોલમ નં.૨માં જણાવેલ તાલુકાની સામે કોલમ નં.૩ માં જણાવેલ ગ્રામ પંચાયતોના કોલમ નં.૪ માં જણાવેલ વોર્ડની કોલમ નં.૫ માં જણાવેલ બેઠકો ભરવા માટે સભ્યોની તથા કોલમ નં.. ૬ માં જણાવેલ પ્રકારવાળી સરપંચની બેઠકો ભરવા માટે ચુંટણી યોજવાનો તબકકાવાર કાર્યક્રમ નીચે જણાવ્યા મુજબ નકકી કરે છે.

	તારીખ	સમય	સ્થળ
(ક) ઉમેદવારી પત્રો રજુ કરવાની/ભરવાની છેલ્લી તારીખ	૦૮/૦૪/૨૦૦૩	૧૧–૦૦ કલાક થી ૧૫–૦૦ કલાક સુધી	ચુંટણી અધિકારી/મદદ. ચુંટણી અધિકારીની કચેરી ખાતે
(ખ) ઉમેદવારી પત્રોની ચકાસણી તારીખ	૦૯/૦૪/૨૦૦૩	૧૧–૦૦ કલાકથી ચકાસણી પુરી થાય ત્યા સુધી	ચુંટણી અધિકારીની કચેરી ખાતે
(ગ) ઉમેદવારી પાછી ખેંચી લેવાની છેલ્લી તારીખ	૧૧/૦૪/૨૦૦૩	૧૫–૦૦ કલાક સુધી	ચુંટણી અધિકારી/મદદનીશ ચુંટણી અધિકારીની કચેરી ખાતે
(ઘ) આવશ્યક હોય તો મતદાન ની તારીખ	૨૭/૦૪/૨૦૦૩	––	––
(ચ) મતદાન નો સમય	૨૭/૦૪/૨૦૦૩	સવારના ૮–૦૦ થી સાંજના ૧૭–૦૦ સુધી	––
(છ) મતદાનનું સ્થળ	––	––	જિલ્લા ચુંટણી અધિકારીએ જાહેર કરેલ મતદાન મથક ઉપર
(જ) મતગણતરી માટેની તારીખ અને સમય	૨૯/૦૪/૨૦૦૩	સવારના ૯–૦૦ કલાકથી ગણતરી પુરી થાય ત્યાં સુધી	––
(ઝ) ચુંટણી પ્રક્રિયા પુરી થવા માટે ની તારીખ	મતગણતરી પુરી થયા તારીખ થી સાતમો દિવસ અગર મોડામાં મોડી તા.૦૫/૦૫/૨૦૦૩		––

(કમલ દયાની)
કલેકટર બનાસકાંઠા જિલ્લો
અને
રાજય ચુંટણી પંચના અધિકારી.

INDEX

અનુસુચિ

બનાસકાંઠા જિલ્લાના વાવ તાલુકાની ગ્રામ પંચાયતોની ચુંટણી યોજવાની છે તેની યાદી

જાહેરનામા ક્રમાંક : બી/વીપીચું/વાવ/૨૦૦૩ તા.૧/૪/૨૦૦૩

અ.નં.	તાલુકાનું નામ	ગ્રામ પંચાયતનું નામ	વોર્ડ નંબર ક્રમાંક	વોર્ડની બેઠકનો પ્રકાર	સરપંચની બેઠકનો પ્રકાર	ચુંટણીનો પ્રકાર (સામાન્ય-પેટા ચુંટણી)
૧	૨	૩	૪	૫	૬	૭
૧.	વાવ	ચોથારનેસડા	૫	બિનઅનામત	–	પેટા ચૂંટણી
		ટડાવ	૯	બીન અનામત	–	પેટા ચૂંટણી

(કમલ દયાની)
કલેકટર બનાસકાંઠા જિલ્લો
અને
રાજય ચુંટણી પંચના અધિકારી.

સરકારી મધ્યસ્થ મુદ્રણાલય, ગાંધીનગર

INDEX

Extra No. 233

REGISTERED No. G/GNR/2

©

सत्यमेव जयते

The Gujarat Government Gazette

EXTRA ORDINARY

PUBLISHED BY AUTHORITY

Vol. XLIV] TUESDAY, APRIL 1, 2003/CAITRA 11, 1925

Separate paging is given to this Part in order that it may be filed as a Separate Compilation.

PART IV-C

StatutoryRules and Orders (Other than those published in Part I, I-A and I-L) madeby Statutary Authorities other than the Government of Gujarat including those made by the Government of India, the High Court, the Director of Municipallities, the Commissioner of Police, the Director of Prohibition and excise, the District Magistrates and the Election Commission, Election Tribunals, Returning Officers and other authorities, under the Election Commission.

ગુજરાત પંચાયત અધિનિયમ ૧૯૯૩ની કલમ ૧૫ની પેટા કલમ (૧) અન્વયે ચુંટણીનું જાહેરનામું

જિલ્લા કલેકટર કચેરી,

ચુંટણી શાખા, પાટણ જિલ્લો

તા. ૨/૪/૨૦૦૩

જાહેરનામું

પાટણ જિલ્લાના પાટણ તાલુકાની ગ્રામ પંચાયતોના વોર્ડની બેઠકોની / સરપંચની બેઠકોની ચુંટણી.

૧. ગુજરાત પંચાયત અધિનિયમ – ૧૯૯૩ની કલમ – ૧૬ ની પેટા કલમ (૧) મુજબ પાટણ જિલ્લાની તાલુકાની ગ્રામ પંચાયતોના વોર્ડની રચનાં તથા બેઠકોની ફાળવણી રાજય ચુંટણીપંચના અધિકારી તરીકે કરેલ છે.

૨. ગુજરાત પંચાયત અધિનિયમ–૧૯૯૩ની કલમ–૧૫ની પેટા કલમ (૧) થી પ્રાપ્ત થયેલ સત્તાની રૂએ રાજય ચુંટણી પંચ ના અધિકારી તરીકે કલેકટર પાટણ જિલ્લાની નીચેની અનુસૂચિના કોલમ નં. ૨માં જણાવેલ તાલુકાની સામે કોલમ નં. ૩માં જણાવેલ ગ્રામ પંચાયતોના કોલમ નં. ૪,૫ માં જણાવેલ વોર્ડની બેઠકોની તથા કોલમ નં. ૬ માં જણાવેલ સરપંચની બેઠકોની સામાન્ય/પેટા ચુંટણી તા.૨૭/૪/૨૦૦૩ ના રોજ યોજવાનું જાહેર કરેલ છે.

INDEX

—: અનુસૂચિ :—

તાલુકાની ગ્રામ પંચાયતોની ચુંટણી યોજવાની છે તેની યાદી.

અ.નં.	તાલુકાનું નામ	ગ્રામ પંચાયતોનું નામ	વોર્ડ નંબર/ક્રમાંક	વોર્ડની બેઠકનો પ્રકાર	સરપંચની બેઠકનો પ્રકાર	ચુંટણીનો પ્રકાર (સામાન્ય/પેટા ચુંટણી જે હોય તે દર્શાવવું)
૧	૨	૩	૪	૫	૬	૭
૯	પાટણ	કાતરા	૬	સામાન્ય	–	પેટાચૂંટણી
		ભીલવણ	૮	સામાન્ય	–	પેટાચૂંટણી

(સહી), અવાચ્ય
કલેક્ટર પાટણ જીલ્લો અને
રાજ્ય ચૂંટણી પંચના અધિકારી

ગુજરાત પંચાયત ચુંટણી નિયમો ૧૯૯૪ના નિયમ – ૯ (૨) અન્વયે
ચુંટણીનું જાહેરનામું
જિલ્લા કલેકટર કચેરી,
ચુંટણીશાખા, પાટણ જિલ્લો

તા. ૨/૪/૨૦૦૩

જાહેરનામું

પાટણ જિલ્લાના પાટણ તાલુકાની ગ્રામ પંચાયતોના x વોર્ડની બેઠકોની / સરપંચની બેઠકોની. ચુંટણી.

૧. ગુજરાત પંચાયત અધિનિયમ – ૧૯૯૩ની કલમ – ૧૬ ની પેટા કલમ (૧) મુજબ પાટણ જિલ્લાની પાટણ તાલુકાની ગ્રામ પંચાયતોના વોર્ડની રચના તથા બેઠકોની ફાળવણી રાજ્ય ચુંટણીપંચના અધિકારી તરીકે કરેલ છે.

૨. ગુજરાત પંચાયત ચુંટણી નિયમો – ૧૯૯૪ના નિયમો – ૯ના પેટા નિયમ – ૨ થી પ્રાપ્ત થયેલ સત્તાની રૂએ રાજ્ય ચુંટણીપંચના અધિકારી તરીકે કલેકટર પાટણ જિલ્લાની અનુસૂચિના કોલમ નં ૨ માં જણાવેલ તાલુકાની સામે કોલમ નં. ૩ માં જણાવેલ ગ્રામ પંચાયતોના કોલમ નં. ૪ માં જણાવેલ વોર્ડની કોલમ નં. ૫ માં જણાવેલ બેઠકો ભરવા માટે સભ્યોની તથા કોલમ નં ૬માં જણાવેલ પ્રકારવાળી સરપંચની બેઠકો ભરવા માટે સરપંચની ચુંટણી યોજવાનો તબક્કાવાર કાર્યક્રમ નીચે જણાવ્યા મુજબ નકકી કરે છે.

		તારીખ	સમય	સ્થળ
(ક)	ઉમેદવારી પત્રો રજુ કરવાની/ ભરવાની છેલ્લી તારીખ	તા. ૮/૦૪/૨૦૦૩	૧૧–૦૦ કલાકથી ૧૫–૦૦ કલાક સુધી	ચુંટણી અધિકારી / મદદ ચુંટણી અધિકારીની કચેરીખાતે
(ખ)	ઉમેદવારી પત્રોની ચકાસણી તારીખ	તા. ૯/૦૪/૨૦૦૩	૧૧–૦૦ કલાકથી ચકાસણી પુરી થાય ત્યાં સુધી	ચુંટણી અધિકારીની કચેરીખાતે
(ગ)	ઉમેદવારી પાછી ખેંચવાની છેલ્લી તારીખ	તા. ૧૧/૦૪/૨૦૦૩	૧૫–૦૦ કલાક સુધી	ચુંટણી અધિકારી તથા મદદ ચુંટણી અધિકારીની કચેરી ખાતે
(ઘ)	આવશ્યક હોય તો મતદાનની તારીખ	તા. ૨૭-૪-૨૦૦૩	–	–
(ચ)	મતદાનનો સમય	---	સવારના ૮–૦૦ થી સાંજના ૧૭–૦૦ સુધી	–
(છ)	મતદાનના સ્થળ	–	–	જિ. ચુંટણી અધિ.એ જાહેર કરેલ મતદાન મથક ઉપર
(જ)	મતગણતરી માટેની તારીખ અને સમય	તા. ૨૯/૪/૨૦૦૩.	સવારના ૯–૦૦ કલાકથી ગણતરી પુરી થાય ત્યાં સુધી	ચુંટણી અધિકારી જાહેર કરે ત સ્થળે
(ઝ)	ચુંટણી પ્રક્રિયા પુરી થવાની તારીખ	તા. ૫/૫/૨૦૦૩	----	---

INDEX

-: અનુસૂચિ :-

પાટણ તાલુકાની ગ્રામ પંચાયતોની ચુંટણી યોજવાની છે તેની યાદી

અ.નં.	તાલુકાનું નામ	ગ્રામ પંચાયતોનું નામ	વોર્ડ નંબર/ ક્રમાંક	વોર્ડની બેઠકનો પ્રકાર	સરપંચની બેઠકનો પ્રકાર	ચુંટણીનો પ્રકાર (સામાન્ય/ પેટા ચુંટણી જે હોય તે દર્શાવવું)
૧	૨	૩	૪	૫	૬	૭
૧.	પાટણ	કાતરા	૬	સામાન્ય	—	પેટાચુંટણી
		ભીલવણ	૮	સામાન્ય	—	પેટાચુંટણી

(સહી), અવાચ્ય

કલેક્ટર પાટણ જીલ્લો અને
રાજ્ય ચૂંટણી પંચના અધિકારી

INDEX

ગુજરાત પંચાયત અધિનિયમ ૧૯૯૩ની કલમ ૧૫ની પેટા કલમ (૧) અન્વયે ચુંટણીનું જાહેરનામું

જિલ્લા કલેકટર કચેરી,
ચુંટણી શાખા, પાટણ જિલ્લો

તા. ૧/૪/૨૦૦૩

જાહેરનામું

પાટણ જિલ્લાના સિધ્ધપુર તાલુકાની ગ્રામ પંચાયતોના વોર્ડની બેઠકોની / સરપંચની બેઠકોની ચુંટણી.

૧. ગુજરાત પંચાયત અધિનિયમ – ૧૯૯૩ની કલમ – ૧૬ ની પેટા કલમ (૧) મુજબ પાટણ જિલ્લાની તાલુકાની ગ્રામ પંચાયતોના વોર્ડની રચના તથા બેઠકોની ફાળવણી રાજય ચુંટણીપંચના અધિકારી તરીકે કરેલ છે.

૨. ગુજરાત પંચાયત અધિનિયમ–૧૯૯૩ની કલમ–૧૫ની પેટા કલમ (૧) થી પ્રાપ્ત થયેલ સત્તાની રૂએ રાજય ચુંટણી પંચના અધિકારી તરીકે કલેકટર પાટણ જિલ્લાની નીચેની અનુસૂચિના કોલમ નં. ૨માં જણાવેલ તાલુકાની સામે કોલમ નં. ૩માં જણાવેલ ગ્રામ પંચાયતોના કોલમ નં. ૪,૫ માં જણાવેલ વોર્ડની બેઠકોની. તથા કોલમ નં. ૬ માં જણાવેલ સરપંચની બેઠકોની સામાન્ય/પેટા ચુંટણી તા.૨૭/ ૪ /૨૦૦૩ ના રોજ યોજવાનું જાહેર કરેલ છે.

–: અનુસૂચિ :–

તાલુકાની ગ્રામ પંચાયતોની ચુંટણી યોજવાની છે તેની યાદી

અ.નં.	તાલુકાનું નામ	ગ્રામ પંચાયતોનું નામ	વોર્ડ નંબર/ ક્રમાંક	વોર્ડની બેઠકનો પ્રકાર	સરપંચની બેઠકનો પ્રકાર	ચુંટણીનો પ્રકાર (સામાન્ય/ પેટા ચુંટણી જે હોય તે દર્શાવવું)
૧	૨	૩	૪	૫	૬	૭
૧	સિધ્ધપુર	[illegible]	—	—	સામાન્ય	પેટાચુંટણી

(સહી), અવાચ્ય
કલેકટર પાટણ જીલ્લો અને
રાજ્ય ચૂંટણી પંચના અધિકારી

ગુજરાત પંચાયત ચુંટણી નિયમો ૧૯૯૪ના નિયમ – ૯ (૨) અન્વયે ચુંટણીનું જાહેરનામું

જિલ્લા કલેકટર કચેરી, ચુંટણીશાખા, પાટણ જિલ્લો

તા. ૧/૪/૨૦૦૩

જાહેરનામું

પાટણ જિલ્લાના સિદ્ધપુર તાલુકાની ગ્રામ પંચાયતોના x વોર્ડની બેઠકોની / સરપંચની બેઠકોની ચુંટણી.

૧. ગુજરાત પંચાયત અધિનિયમ – ૧૯૯૩ની કલમ – ૧૬ ની પેટા કલમ (૧) મુજબ પાટણ જિલ્લાની તાલુકાની ગ્રામ પંચાયતોના વોર્ડની રચના તથા બેઠકોની ફાળવણી રાજ્ય ચુંટણીપંચના અધિકારી તરીકે કરેલ છે.

૨. ગુજરાત પંચાયત ચુંટણી નિયમો – ૧૯૯૪ના નિયમો – ૯ના પેટા નિયમ – ૨ થી પ્રાપ્ત થયેલ સત્તાની રૂએ રાજ્ય ચુંટણીપંચના અધિકારી તરીકે કલેકટર પાટણ જિલ્લાની અનુસૂચિના કોલમ નં ૨ માં જણાવેલ તાલુકાની સામે કોલમ નં. ૩ માં જણાવેલ ગ્રામ પંચાયતોના કોલમ નં. ૪ માં જણાવેલ વોર્ડની કોલમ નં. ૫ માં જણાવેલ બેઠકો ભરવા માટે સભ્યોની તથા કોલમ નં ૬માં જણાવેલ પ્રકારવાળી સરપંચની બેઠકો ભરવા માટે સરપંચની ચુંટણી યોજવાનો તબકકાવાર કાર્યક્રમ નીચે જણાવ્યા મુજબ નકકી કરે છે.

		તારીખ	સમય	સ્થળ
(ક)	ઉમેદવારી પત્ર રજુ કરવાની/ભરવાની છેલ્લી તારીખ	તા. ૮/૪/૨૦૦૩	૧૧-૦૦ કલાકથી ૧૫-૦૦ કલાક સુધી	ચુંટણી અધિકારી / મદદ ચુંટણી અધિકારીની કચેરીખાતે
(ખ)	ઉમેદવારી પત્રોની ચકાસણી તારીખ	તા. ૯/૪/૨૦૦૩	૧૧-૦૦ કલાકથી ચકાસણી પુરી થાય ત્યાં સુધી	ચુંટણી અધિકારીની કચેરીખાતે
(ગ)	ઉમેદવારી પાછી ખેંચવાની છેલ્લી તારીખ	તા. ૧૧/૪/૨૦૦૩	૧૫-૦૦ કલાક સુધી	ચુંટણી અધિકારી તથા મદદ ચુંટણી અધિકારીની કચેરી ખાતે
(ઘ)	આવશ્યક હોય તો મતદાનની તારીખ	તા. ૨૭-૪-૨૦૦૩	–	–
(ચ)	મતદાનનો સમય	---	સવારના ૮-૦૦ થી સાંજના ૧૭-૦૦ સુધી	–
(છ)	મતદાનના સ્થળ	–	--	જિ. ચુંટણી અધિ.એ જાહેર કરેલ મતદાન મથક ઉપર
(જ)	મતગણતરી માટેની તારીખ અને સમય	તા. ૨૯/૪/૨૦૦૩	સવારના ૯-૦૦ કલાકથી ગણતરી પુરી થાય ત્યાં સુધી	ચુંટણી અધિકારી જાહેર કરે તે સ્થળે
(ઝ)	ચુંટણી પ્રક્રિયા પુરી થવાની તારીખ	તા. ૫/૫/૨૦૦૩	---	----

INDEX

—: અનુસૂચિ :—

તાલુકાની ગ્રામ પંચાયતોની ચુંટણી યોજવાની છે તેની યાદી

અ.નં.	તાલુકાનું નામ	ગ્રામ પંચાયતોનું નામ	વોર્ડ નંબર/ ક્રમાંક	વોર્ડની બેઠકનો પ્રકાર	સરપંચની બેઠકનો પ્રકાર	ચુંટણીનો પ્રકાર (સામાન્ય/ પેટા ચુંટણી જે હોય તે દર્શાવવું)
૧	૨	૩	૪	૫	૬	૭
૧	સિદ્ધપુર	સેદ્રાણા	—	—	સામાન્ય	પેટાચુંટણી

(સહી), અવાચ્ય

કલેક્ટર પાટણ જીલ્લો અને
રાજ્ય ચૂંટણી પંચના અધિકારી

INDEX

ગુજરાત પંચાયત અધિનિયમ ૧૯૯૩ની કલમ ૧૫ની પેટા કલમ (૧) અન્વયે ચુંટણીનું
જાહેરનામું
જિલ્લા કલેકટર કચેરી,
ચુંટણી શાખા, પાટણ જિલ્લો

તા. ૧/૪/૨૦૦૩

જાહેરનામું

પાટણ જિલ્લાના ચાણસ્મા તાલુકાની ગ્રામ પંચાયતોના વોર્ડની બેઠકોની / સરપંચની બેઠકોની ચુંટણી.

૧. ગુજરાત પંચાયત અધિનિયમ – ૧૯૯૩ની કલમ – ૧૬ ની પેટા કલમ (૧) મુજબ પાટણ જિલ્લાની તાલુકાની ગ્રામ પંચાયતોના વોર્ડની રચના તથા બેઠકોની ફાળવણી રાજય ચુંટણી પંચના અધિકારી તરીકે કરેલ છે.

૨. ગુજરાત પંચાયત અધિનિયમ–૧૯૯૩ની કલમ–૧૫ની પેટા કલમ (૧) થી પ્રાપ્ત થયેલ સત્તાની રૂએ રાજય ચુંટણી પંચના અધિકારી તરીકે કલેકટર પાટણ જિલ્લાની નીચેની અનુસૂચિના કોલમ નં. ૨માં જણાવેલ તાલુકાની સામે કોલમ નં. ૩માં જણાવેલ ગ્રામ પંચાયતોના કોલમ નં. ૪,૫ માં જણાવેલ વોર્ડની બેઠકોની તથા કોલમ નં. ૬ માં જણાવેલ સરપંચની બેઠકોની સામાન્ય/પેટા ચુંટણી તા. ૨૭/૪/૨૦૦૩ ના રોજ યોજવાનું જાહેર કરેલ છે.

–: અનુસૂચિ :–

તાલુકાની ગ્રામ પંચાયતોની ચુંટણી યોજવાની છે તેની યાદી

અ.નં.	તાલુકાનું નામ	ગ્રામ પંચાયતોનું નામ	વોર્ડ નંબર/ક્રમાંક	વોર્ડની બેઠકનો પ્રકાર	સરપંચની બેઠકનો પ્રકાર	ચુંટણીનો પ્રકાર (સામાન્ય/પેટા ચુંટણી જે હોય તે દર્શાવવું)
૧	૨	૩	૪	૫	૬	૭
૧	ચાણસ્મા	ધરોઈ જાકસણપુરા જુથ	૮	સામાન્ય	—	પેટાચુંટણી

(સહી), અવાચ્ય
કલેકટર પાટણ જીલ્લો અને
રાજ્ય ચૂંટણી પંચના અધિકારી

INDEX

ગુજરાત પંચાયત ચુંટણી નિયમો ૧૯૯૪ના નિયમ – ૯ (૨) અન્વયે

ચુંટણીનું જાહેરનામું

જિલ્લા કલેકટર કચેરી,

ચુંટણીશાખા, પાટણ જિલ્લો

તા. ૧/૪/૨૦૦૩

જાહેરનામું

પાટણ જિલ્લાના [illegible] તાલુકાની ગ્રામ પંચાયતોના x વોર્ડની બેઠકોની / સરપંચની બેઠકોની ચુંટણી.

૧. ગુજરાત પંચાયત અધિનિયમ – ૧૯૯૩ની કલમ – ૧૬ ની પેટા કલમ (૧) મુજબ પાટણ જિલ્લાની તાલુકાની ગ્રામ પંચાયતોના વોર્ડની રચના તથા બેઠકોની ફાળવણી રાજય ચુંટણીપંચના અધિકારી તરીકે કરેલ છે.

૨. ગુજરાત પંચાયત ચુંટણી નિયમો – ૧૯૯૪ના નિયમો – ૯ના પેટા નિયમ – ૨ થી પ્રાપ્ત થયેલ સત્તાની રૂએ રાજય ચુંટણીપંચના અધિકારી તરીકે કલેકટર પાટણ જિલ્લાની અનુસૂચિના કોલમ નં ૨ માં જણાવેલ તાલુકાની સામે કોલમ નં. ૩ માં જણાવેલ ગ્રામ પંચાયતોના કોલમ નં. ૪ માં જણાવેલ વોર્ડની કોલમ નં. ૫ માં જણાવેલ બેઠકો ભરવા માટે સભ્યોની તથા કોલમ નં ૬માં જણાવેલ પ્રકારવાળી સરપંચની બેઠકો ભરવા માટે સરપંચની ચુંટણી યોજવાનો તબક્કાવાર કાર્યક્રમ નીચે જણાવ્યા મુજબ નકકી કરે છે.

		તારીખ	સમય	સ્થળ
(ક)	ઉમેદવારી પત્ર રજુ કરવાની/ ભરવાની છેલ્લી તારીખ	તા. ૮/૪/૨૦૦૩	૧૧–૦૦ કલાકથી ૧૫–૦૦ કલાક સુધી	ચુંટણી અધિકારી / મદદ ચુંટણી અધિકારીની કચેરીખાતે
(ખ)	ઉમેદવારી પત્રોની ચકાસણી તારીખ	તા. ૯/૪/૨૦૦૩	૧૧–૦૦ કલાકથી ચકાસણી પુરી થાય ત્યાં સુધી	ચુંટણી અધિકારીની કચેરીખાતે
(ગ)	ઉમેદવારી પાછા ખેંચવાની છેલ્લી તારીખ	તા. ૧૧/૪/૨૦૦૩	૧૫–૦૦ કલાક સુધી	ચુંટણી અધિકારી તથા મદદ ચુંટણી અધિકારીની કચેરી ખાતે
(ઘ)	આવશ્યક હોય તો મતદાનની તારીખ	તા. ૨૭-૪-૨૦૦૩	–	–
(ચ)	મતદાનનો સમય	---	સવારના ૮–૦૦ થી સાંજના ૧૭–૦૦ સુધી	–
(છ)	મતદાનના સ્થળ	–	–	જિ. ચુંટણી અધિ.એ જાહેર કરેલ મતદાન મથક ઉપર
(જ)	મતગણતરી માટેની તારીખ અને સમય	તા. ૨૯/૪/૨૦૦૩	સવારના ૯–૦૦ કલાકથી ગણતરી પુરી થાય ત્યાં સુધી	ચુંટણી અધિકારી જાહેર કરે તે સ્થળે
(ઝ)	ચુંટણી પ્રક્રિયા પુરી થવાની તારીખ	તા. ૫/૫/૨૦૦૩	---	---

INDEX

—: અનુસૂચિ :—

તાલુકાની ગ્રામ પંચાયતોની ચુંટણી યોજવાની છે તેની યાદી

અ.નં.	તાલુકાનું નામ	ગ્રામ પંચાયતોનું નામ	વોર્ડ નંબર/ ક્રમાંક	વોર્ડની બેઠકનો પ્રકાર	સરપંચની બેઠકનો પ્રકાર	ચુંટણીનો પ્રકાર (સામાન્ય/ પેટા ચુંટણી જે હોય તે દર્શાવવું)
૧	૨	૩	૪	૫	૬	૭
૯	ચાણસ્મા	કંબોઈ નારણપુરાજૂથ	૮	સામાન્ય	—	પેટાચુંટણી

(સહી), અવાચ્ય
કલેક્ટર [illegible] જિલ્લો અને
રાજ્ય ચૂંટણી પંચના અધિકારી

INDEX

ગુજરાત પંચાયત અધિનિયમ ૧૯૯૩ની કલમ ૧૫ની પેટા કલમ (૧) અન્વયે ચુંટણીનું જાહેરનામું

જિલ્લા કલેકટર કચેરી,

ચુંટણી શાખા, પાટણ જિલ્લો

તા. ૧/૪/૨૦૦૩

જાહેરનામું

પાટણ જિલ્લાના હારીજ તાલુકાની ગ્રામ પંચાયતોના વોર્ડની બેઠકોની / સરપંચની બેઠકોની ચુંટણી.

૧. ગુજરાત પંચાયત અધિનિયમ – ૧૯૯૩ની કલમ – ૧૬ ની પેટા કલમ (૧) મુજબ પાટણ જિલ્લાની તાલુકાની ગ્રામ પંચાયતોના વોર્ડની રચના તથા બેઠકોની ફાળવણી રાજય ચુંટણીપંચના અધિકારી તરીકે કરેલ છે.

૨. ગુજરાત પંચાયત અધિનિયમ–૧૯૯૩ની કલમ–૧૫ના પેટા કલમ (૧) થી પ્રાપ્ત થયેલ સત્તાની રૂએ રાજય ચુંટણી પંચના અધિકારી તરીકે કલેકટર પાટણ જિલ્લાની નીચેની અનુસૂચિના કોલમ નં. ૨માં જણાવેલ તાલુકાની સામે કોલમ નં. ૩માં જણાવેલ ગ્રામ પંચાયતોના કોલમ નં. ૪,૫ માં જણાવેલ વોર્ડની બેઠકોની તથા કોલમ નં. ૬ માં જણાવેલ સરપંચની બેઠકોની સામાન્ય/પેટા ચુંટણી તા.૨૭/૪/૨૦૦૩ ના રોજ યોજવાનું જાહેર કરેલ છે.

–: અનુસૂચિ :–

તાલુકાની ગ્રામ પંચાયતોની ચુંટણી યોજવાની છે તેની યાદી

અ.નં.	તાલુકાનું નામ	ગ્રામ પંચાયતોનું નામ	વોર્ડ નંબર/ ક્રમાંક	વોર્ડની બેઠકનો પ્રકાર	સરપંચની બેઠકનો પ્રકાર	ચુંટણીનો પ્રકાર (સામાન્ય/ પેટા ચુંટણી જે હોય તે દર્શાવવું)
૧	૨	૩	૪	૫	૬	૭
૧	હારીજ	બોરતવાડા	૨	સા. સ્ત્રી. સામાન્ય	–	પેટા ચુંટણી

(સહી), અવાચ્ય
કલેકટર પાટણ જિલ્લો અને
રાજય ચુંટણી પંચના અધિકારી

ગુજરાત પંચાયત ચુંટણી નિયમો ૧૯૯૪ના નિયમ – ૯ (૨) અન્વયે
ચુંટણીનું જાહેરનામું
જિલ્લા કલેકટર કચેરી,
ચુંટણીશાખા, પાટણ જિલ્લો

તા. ૨૧/૩/૦૩

જાહેરનામું

પાટણ જિલ્લાના હારીજ તાલુકાની ગ્રામ પંચાયતોના x વોર્ડની બેઠકોની / સરપંચની બેઠકોની ચુંટણી.

૧. ગુજરાત પંચાયત અધિનિયમ – ૧૯૯૩ની કલમ – ૧૬ ની પેટા કલમ (૧) મુજબ પાટણ જિલ્લાની તાલુકાની ગ્રામ પંચાયતોના વોર્ડની રચના તથા બેઠકોની ફાળવણી રાજ્ય ચુંટણીપંચના અધિકારી તરીકે કરેલ છે.

૨. ગુજરાત પંચાયત ચુંટણી નિયમો – ૧૯૯૪ના નિયમો – ૯ના પેટા નિયમ – ૨ થી પ્રાપ્ત થયેલ સત્તાની રૂએ રાજ્ય ચુંટણીપંચના અધિકારી તરીકે કલેકટર પાટણ જિલ્લાની અનુસૂચિના કોલમ નં ૨ માં જણાવેલ તાલુકાની સામે કોલમ નં. ૩ માં જણાવેલ ગ્રામ પંચાયતોના કોલમ નં. ૪ માં જણાવેલ વોર્ડની કોલમ નં. ૫ માં જણાવેલ બેઠકો ભરવા માટે સભ્યોના તથા કોલમ નં-૬માં જણાવેલ પ્રકારવાળી સરપંચની બેઠકો ભરવા માટે સરપંચની ચુંટણી યોજવાનો તબકકાવાર કાર્યક્રમ નીચે જણાવ્યા મુજબ નકકી કરે છે.

		તારીખ	સમય	સ્થળ
(ક)	ઉમેદવારી પત્ર રજુ કરવાની/ ભરવાની છેલ્લી તારીખ	તા. ૮/૪/૨૦૦૩	૧૧–૦૦ કલાકથી ૧૫–૦૦ કલાક સુધી	ચુંટણી અધિકારી / મદદ ચુંટણી અધિકારીની કચેરીખાતે
(ખ)	ઉમેદવારી પત્રોની ચકાસણી તારીખ	તા. ૯/૪/૨૦૦૩	૧૧–૦૦ કલાકથી ચકાસણી પુરી થાય ત્યાં સુધી	ચુંટણી અધિકારીની કચેરીખાતે
(ગ)	ઉમેદવારી પાછી ખેંચવાની છેલ્લી તારીખ	તા. ૧૧/૪/૨૦૦૩	૧૫–૦૦ કલાક સુધી	ચુંટણી અધિકારી તથા મદદ ચુંટણી અધિકારીની કચેરી ખાતે
(ઘ)	આવશ્યક હોય તો મતદાનની તારીખ	તા. ૨૭-૪-૨૦૦૩	–	–
(ચ)	મતદાનનો સમય	----	સવારના ૮–૦૦થી સાંજના ૧૭–૦૦ સુધી	–
(છ)	મતદાનના સ્થળ	–	–	જિ. ચુંટણી અધિ.એ જાહેર કરેલ મતદાન મથક ઉપર
(જ)	મતગણતરી માટેની તારીખ અને સમય	તા. ૨૯/૪/૨૦૦૩.	સવારના ૯–૦૦ કલાકથી ગણતરી પુરી થાય ત્યાં સુધી	ચુંટણી અધિકારી જાહેર કરે તે સ્થળે
(ઝ)	ચુંટણી પ્રક્રિયા પુરી થવાની તારીખ	તા. ૫/૫/૨૦૦૩	----	----

INDEX

—: અનુસૂચિ :—

તાલુકાની ગ્રામ પંચાયતોની ચુંટણી યોજવાની છે તેની યાદી

અ.નં.	તાલુકાનું નામ	ગ્રામ પંચાયતોનું નામ	વોર્ડ નંબર/ ક્રમાંક	વોર્ડની બેઠકનો પ્રકાર	સરપંચની બેઠકનો પ્રકાર	ચુંટણીનો પ્રક.ર (સામાન્ય/ પેટા ચુંટણી જે હોય તે દર્શાવવું)
૧	૨	૩	૪	૫	૬	૭
૧	હારીજ	વારોડ	૨	આ.શૈ.પ. સામાન્ય	—	પેટાચુંટણી

(સહી), અવાચ્ય

કલેક્ટર પાટણ જીલ્લો અને

રાજ્ય ચૂંટણી પંચના અધિકારી

INDEX

ગુજરાત પંચાયત અધિનિયમ ૧૯૯૩ની કલમ ૧૫ની પેટા કલમ (૧) અન્વયે ચુંટણીનું જાહેરનામું

જિલ્લા કલેકટર કચેરી,
ચુંટણી શાખા, પાટણ જિલ્લો

તા. ૧/૪/૨૦૦૩

જાહેરનામું

પાટણ જિલ્લાના સમી તાલુકાની ગ્રામ પંચાયતોના વોર્ડની બેઠકોની / સરપંચની બેઠકોની ચુંટણી.

૧. ગુજરાત પંચાયત અધિનિયમ – ૧૯૯૩ની કલમ – ૧૬ ની પેટા કલમ (૧) મુજબ પાટણ જિલ્લાની તાલુકાની ગ્રામ પંચાયતોના વોર્ડની રચના તથા બેઠકોની ફાળવણી રાજ્ય ચુંટણીપંચના અધિકારી તરીકે કરેલ છે.

૨. ગુજરાત પંચાયત અધિનિયમ–૧૯૯૩ની કલમ–૧૫ની પેટા કલમ (૧) થી પ્રાપ્ત થયેલ સત્તાની રૂએ રાજય ચુંટણી પંચના અધિકારી તરીકે કલેકટર પાટણ જિલ્લાની નીચેની અનુસૂચિના કોલમ નં. ૨માં જણાવેલ તાલુકાની સામે કોલમ નં. ૩માં જણાવેલ ગ્રામ પંચાયતોના કોલમ નં. ૪,૫ માં જણાવેલ વોર્ડની બેઠકોની તથા કોલમ નં. ૬ માં જણાવેલ સરપંચની બેઠકોની સામાન્ય/પેટા ચુંટણી તા.૨૭/૪/૨૦૦૮ ના રોજ યોજવાનું જાહેર કરેલ છે.

–: અનુસૂચિ :–

તાલુકાની ગ્રામ પંચાયતોની ચુંટણી યોજવાની છે તેની યાદી

અ.નં.	તાલુકાનું નામ	ગ્રામ પંચાયતોનું નામ	વોર્ડ નંબર/ ક્રમાંક	વોર્ડની બેઠકનો પ્રકાર	સરપંચની બેઠકનો પ્રકાર	ચુંટણીનો પ્રકાર (સામાન્ય/ પેટા ચુંટણી જે હોય તે દર્શાવવું)
૧	૨	૩	૪	૫	૬	૭
૧	સમી	વેડ	૬	સામાન્ય	–	પેટાચૂંટ.(ગ)

(સહી), અવાચ્ય
કલેકટર [illegible] જિલ્લો અને
રાજ્ય ચૂંટણી પંચના અધિકારી

INDEX

ગુજરાત પંચાયત ચુંટણી નિયમો ૧૯૯૪ના નિયમ – ૯ (૨) અન્વયે
ચુંટણીનું જાહેરનામું
જિલ્લા કલેકટર કચેરી,
ચુંટણીશાખા, પાટણ જિલ્લો

તા. ૧/૪/૨૦૦૩

જાહેરનામું

પાટણ જિલ્લાના સમી તાલુકાની ગ્રામ પંચાયતોના x વોર્ડની બેઠકોની / સરપંચની બેઠકોની ચુંટણી.

૧. ગુજરાત પંચાયત અધિનિયમ – ૧૯૯૩ની કલમ – ૧૬ ની પેટા કલમ (૧) મુજબ પાટણ જિલ્લાની તાલુકાની ગ્રામ પંચાયતોના વોર્ડની રચના તથા બેઠકોની ફાળવણી રાજય ચુંટણીપંચના અધિકારી તરીકે કરેલ છે.

૨. ગુજરાત પંચાયત ચુંટણી નિયમો – ૧૯૯૪ના નિયમો – ૯ના પેટા નિયમ – ૨ થી પ્રાપ્ત થયેલ સત્તાની રૂએ રાજય ચુંટણીપંચના અધિકારી તરીકે કલેકટર પાટણ જિલ્લાની અનુસૂચિના કોલમ નં ૨ માં જણાવેલ તાલુકાની સામે કોલમ નં. ૩ માં જણાવેલ ગ્રામ પંચાયતોના કોલમ નં. ૪ માં જણાવેલ વોર્ડની કોલમ નં. ૫ માં જણાવેલ બેઠકો ભરવા માટે સભ્યોની તથા કોલમ નં ૬માં જણાવેલ પ્રકારવાળી સરપંચની બેઠકો ભરવા માટે સરપંચની ચુંટણી યોજવાનો તબકકાવાર કાર્યક્રમ નીચે જણાવ્યા મુજબ નકકી કરે છે.

		તારીખ	સમય	સ્થળ
(ક)	ઉમેદવારી પત્ર રજૂ કરવાની/ ભરવાની છેલ્લી તારીખ	તા. ૮/૪/૨૦૦૩	૧૧–૦૦ કલાકથી ૧૫–૦૦ કલાક સુધી	ચુંટણી અધિકારી / મદદ ચુંટણી અધિકારીની કચેરીખાતે
(ખ)	ઉમેદવારી પત્રોની ચકાસણી તારીખ	તા. ૯/૪/૨૦૦૩	૧૧–૦૦ કલાકથી ચકાસણી પુરી થાય ત્યાં સુધી	ચુંટણી અધિકારીની કચેરીખાતે
(ગ)	ઉમેદવારી પાછી ખેંચવાની છેલ્લી તારીખ	તા. ૧૧/૪/૨૦૦૩	૧૫–૦૦ કલાક સુધી	ચુંટણી અધિકારી તથા મદદ ચુંટણી અધિકારીની કચેરી ખાતે
(ઘ)	આવશ્યક હોય તો મતદાનની તારીખ	તા. ૨૭-૪-૨૦૦૩	–	–
(ચ)	મતદાનનો સમય	---	સવારના ૮–૦૦ થી સાંજના ૧૭–૦૦ સુધી	–
(છ)	મતદાનના સ્થળ	–	–	જિ. ચુંટણી અધિ.એ જાહેર કરેલ મતદાન મથક ઉપર
(જ)	મતગણતરી માટેની તારીખ અને સમય	તા. ૨૯/૪/૨૦૦૩.	સવારના ૯–૦૦ કલાકથી ગણતરી પુરી થાય ત્યાં સુધી	ચુંટણી અધિકારી જાહેર કરે તે સ્થળે
(ઝ)	ચુંટણી પ્રક્રિયા પુરી થવાની તારીખ	તા. ૫/૫/૨૦૦૩	----	----

INDEX

—: અનુસૂચિ :—

તાલુકાની ગ્રામ પંચાયતોની ચુંટણી યોજવાની છે તેની યાદી

અ.નં.	તાલુકાનું નામ	ગ્રામ પંચાયતોનું નામ	વોર્ડ નંબર/ ક્રમાંક	વોર્ડની બેઠકનો પ્રકાર	સરપંચની બેઠકનો પ્રકાર	ચુંટણીનો પ્રકાર (સામાન્ય/ પેટા ચુંટણી જે હોય તે દર્શાવવું)
૧	૨	૩	૪	૫	૬	૭
૯	સમી	વેડ	૬	સામાન્ય	—	પેટાચુંટણી

(સહી), અવાચ્ય
કલેક્ટર પાટણ જીલ્લો અને
રાજ્ય ચૂંટણી પંચના અધિકારી

INDEX

ગુજરાત પંચાયત અધિનિયમ ૧૯૯૩ની કલમ ૧૫ની પેટા કલમ (૧) અન્વયે ચુંટણીનું જાહેરનામું

જિલ્લા કલેક્ટર કચેરી,
ચુંટણી શાખા, પાટણ જિલ્લો

જાહેરનામું

તા. ૧/૪/૦૩

પાટણ જિલ્લાના રાધનપુર તાલુકાની ગ્રામ પંચાયતોના વોર્ડની બેઠકોની / સરપંચની બેઠકોની ચુંટણી.

૧. ગુજરાત પંચાયત અધિનિયમ – ૧૯૯૩ની કલમ – ૧૬ ની પેટા કલમ (૧) મુજબ પાટણ જિલ્લાની તાલુકાની ગ્રામ પંચાયતોના વોર્ડની રચના તથા બેઠકોની ફાળવણી રાજય ચુંટણીપંચના અધિકારી તરીકે કરેલ છે.

૨. ગુજરાત પંચાયત અધિનિયમ–૧૯૯૩ની કલમ–૧૫ની પેટા કલમ (૧) થી પ્રાપ્ત થયેલ સત્તાની રૂએ રાજય ચુંટણી પંચના અધિકારી તરીકે કલેકટર પાટણ જિલ્લાની નીચેની અનુસૂચિના કોલમ નં. ૨માં જણાવેલ તાલુકાની સામે કોલમ નં. ૩માં જણાવેલ ગ્રામ પંચાયતોના કોલમ નં. ૪,૫ માં જણાવેલ વોર્ડની બેઠકોની તથા કોલમ નં. ૬ માં જણાવેલ સરપંચની બેઠકોની સામાન્ય/પેટા ચુંટણી તા.૨૭/૪/૨૦૦૩ ના રોજ યોજવાનું જાહેર કરેલ છે.

–: અનુસૂચિ :–

તાલુકાની ગ્રામ પંચાયતોની ચુંટણી યોજવાની છે તેની યાદી

અ.નં.	તાલુકાનું નામ	ગ્રામ પંચાયતોનું નામ	વોર્ડ નંબર/ ક્રમાંક	વોર્ડની બેઠકનો પ્રકાર	સરપંચની બેઠકનો પ્રકાર	ચુંટણીનો પ્રકાર (સામાન્ય/ પેટા ચુંટણી જે હોય તે દર્શાવવું)
૧	૨	૩	૪	૫	૬	૭
૧	રાધનપુર	નાનાપીપળી	૩	સામાન્ય	—	પેટાચુંટણી
		કમાલપુર	૪	સા.વ.પ. (સ્ત્રી)	—	પેટાચુંટણી
		શિનાડ	૬	સામાન્ય	—	પેટાચુંટણી

(સહી), અવાચ્ય
કલેક્ટર પાટણ જીલ્લો અને
રાજય ચુંટણી પંચના અધિકારી

INDEX

ગુજરાત પંચાયત અધિનિયમ ૧૯૯૩ની કલમ ૧૫ની પેટા કલમ (૧) અન્વયે ચુંટણીનું જાહેરનામું

જિલ્લા કલેકટર કચેરી,
ચુંટણી શાખા, પાટણ જિલ્લો

તા. ૨/૪/૦૩

જાહેરનામું

પાટણ જિલ્લાના રાધનપુર તાલુકાની ગ્રામ પંચાયતોના વોર્ડની બેઠકોની / સરપંચની બેઠકોની ચુંટણી.

૧. ગુજરાત પંચાયત અધિનિયમ – ૧૯૯૩ની કલમ – ૧૬ ની પેટા કલમ (૧) મુજબ પાટણ જિલ્લાની તાલુકાની ગ્રામ પંચાયતોના વોર્ડની રચના તથા બેઠકોની ફાળવણી રાજય ચુંટણીપંચના અધિકારી તરીકે કરેલ છે.

૨. ગુજરાત પંચાયત અધિનિયમ–૧૯૯૩ની કલમ–૧૫ની પેટા કલમ (૧) થી પ્રાપ્ત થયેલ સત્તાની રૂએ રાજય ચુંટણી પંચના અધિકારી તરીકે કલેકટર પાટણ જિલ્લાની નીચેની અનુસૂચિના કોલમ નં. ૨માં જણાવેલ તાલુકાની સામે કોલમ નં. ૩માં જણાવેલ ગ્રામ પંચાયતોના કોલમ નં. ૪,૫ માં જણાવેલ વોર્ડની બેઠકોની તથા કોલમ નં. ૬ માં જણાવેલ સરપંચની બેઠકોની સામાન્ય/પેટા ચુંટણી તા.૨૭/૪/૨૦૦૩ ના રોજ યોજવાનું જાહેર કરેલ છે.

–: અનુસૂચિ :–

તાલુકાની ગ્રામ પંચાયતોની ચુંટણી યોજવાની છે તેની યાદી

અ.નં.	તાલુકાનું નામ	ગ્રામ પંચાયતોનું નામ	વોર્ડ નંબર/ ક્રમાંક	વોર્ડની બેઠકનો પ્રકાર	સરપંચની બેઠકનો પ્રકાર	ચુંટણીનો પ્રકાર (સામાન્ય/ પેટા ચુંટણી જે હોય તે દર્શાવવું)
૧	૨	૩	૪	૫	૬	૭
૧	રાધનપુર	[illegible]	3	સામાન્ય	–	પેટાચુંટણી
		[illegible]	૪	અ.જ.જા. સ્ત્રી	–	પેટાચુંટણી
		[illegible]	૬	સામાન્ય	–	પેટાચુંટણી

(સહી), અવાચ્ય
કલેકટર પાટણ જીલ્લો અને
રાજ્ય ચૂંટણી પંચના અધિકારી

INDEX

ગુજરાત પંચાયત ચુંટણી નિયમો ૧૯૯૪ના નિયમ – ૯ (૨) અન્વયે
ચુંટણીનું જાહેરનામું
જિલ્લા કલેકટર કચેરી,
ચુંટણીશાખા, પાટણ જિલ્લો

તા. ૧/૪/૨૦૦૩

જાહેરનામું

પાટણ જિલ્લાના રાધનપુર તાલુકાની ગ્રામ પંચાયતોના x વોર્ડની બેઠકોની / સરપંચની બેઠકોની ચુંટણી.

૧. ગુજરાત પંચાયત અધિનિયમ – ૧૯૯૩ની કલમ – ૧૬ ની પેટા કલમ (૧) મુજબ પાટણ જિલ્લાની તાલુકાની ગ્રામ પંચાયતોના વોર્ડની રચના તથા બેઠકોની ફાળવણી રાજ્ય ચુંટણીપંચના અધિકારી તરીકે કરેલ છે.

૨. ગુજરાત પંચાયત ચુંટણી નિયમો – ૧૯૯૪ના નિયમો – ૯ના પેટા નિયમ – ૨ થી પ્રાપ્ત થયેલ સત્તાની રૂએ રાજ્ય ચુંટણીપંચના અધિકારી તરીકે કલેકટર પાટણ જિલ્લાની અનુસૂચિના કોલમ નં ૨ માં જણાવેલ તાલુકાની સામે કોલમ નં. ૩ માં જણાવેલ ગ્રામ પંચાયતોના કોલમ નં. ૪ માં જણાવેલ વોર્ડની કોલમ નં. ૫ માં જણાવેલ બેઠકો ભરવા માટે સભ્યોની તથા કોલમ નં ૬માં જણાવેલ પ્રકારવાળી સરપંચની બેઠકો ભરવા માટે સરપંચની ચુંટણી યોજવાનો તબક્કાવાર કાર્યક્રમ નીચે જણાવ્યા મુજબ નકકી કરે છે.

		તારીખ	સમય	સ્થળ
(ક)	ઉમેદવારી પત્ર રજુ કરવાની/ ભરવાની છેલ્લી તારીખ	તા. ૮/૪/૨૦૦૩	૧૧–૦૦ કલાકથી ૧૫–૦૦ કલાક સુધી	ચુંટણી અધિકારી / મદદ ચુંટણી અધિકારીની કચેરીખાતે
(ખ)	ઉમેદવારી પત્રોની ચકાસણી તારીખ	તા. ૯/૪/૨૦૦૩	૧૧–૦૦ કલાકથી ચકાસણી પુરી થાય ત્યાં સુધી	ચુંટણી અધિકારીની કચેરીખાતે
(ગ)	ઉમેદવારી પાછી ખેંચવાની છેલ્લી તારીખ	તા. ૧૧/૪/૨૦૦૩	૧૫–૦૦ કલાક સુધી	ચુંટણી અધિકારી તથા મદદ ચુંટણી અધિકારીની કચેરી ખાતે
(ઘ)	આવશ્યક હોય તો મતદાનની તારીખ	તા. ૨૭-૪-૨૦૦૩	–	–
(ચ)	મતદાનનો સમય	–––	સવારના ૮–૦૦ થી સાંજના ૧૭–૦૦ સુધી	–
(છ)	મતદાનના સ્થળ	–	–	જિ. ચુંટણી અધિ.એ જાહેર કરેલ મતદાન મથક ઉપર
(જ)	મતગણતરી માટેની તારીખ અને સમય	તા. ૨૯/૪/૨૦૦૩	સવારના ૯–૦૦ કલ.કથી ગણતરી પુરી થાય ત્યાં સુધી	ચુંટણી અધિકારી જાહેર કરે તે સ્થળે
(ઝ)	ચુંટણી પ્રક્રિયા પુરી થવાની તારીખ	તા. ૫/૫/૨૦૦૩	–––	–––

INDEX

—: અનુસૂચિ :—

તાલુકાની ગ્રામ પંચાયતોની ચુંટણી યોજવાની છે તેની યાદી

અ.નં.	તાલુકાનું નામ	ગ્રામ પંચાયતોનું નામ	વોર્ડ નંબર/ ક્રમાંક	વોર્ડની બેઠકનો પ્રકાર	સરપંચની બેઠકનો પ્રકાર	ચુંટણીનો પ્રકાર (સામાન્ય/ પેટા ચુંટણી જે હોય તે દર્શાવવું)
૧	૨	૩	૪	૫	૬	૭
૧	રાધનપુર	નાની પીપળી	3	સામાન્ય	—	પેટાચુંટણી
		અમીરપુરા	૪	અ.જ.જા. સ્ત્રી	—	પેટાચુંટણી
		સિનાડ	૬	સામાન્ય	—	પેટાચુંટણી

(સહી), અવાચ્ય
કલેક્ટર પાટણ જીલ્લો અને
રાજ્ય ચૂંટણી પંચના અધિકારી

INDEX

ગુજરાત પંચાયત અધિનિયમ ૧૯૯૩ની કલમ ૧૫ની પેટા કલમ (૧) અન્વયે ચુંટણીનું જાહેરનામું

જિલ્લા કલેકટર કચેરી,
ચુંટણી શાખા, પાટણ જિલ્લો

તા. ૧/૪/૨૦૦૩

જાહેરનામું

પાટણ જિલ્લાના સાંતલપુર તાલુકાની ગ્રામ પંચાયતોના વોર્ડની બેઠકોની / સરપંચની બેઠકોની ચુંટણી.

૧. ગુજરાત પંચાયત અધિનિયમ – ૧૯૯૩ની કલમ – ૧૬ ની પેટા કલમ (૧) મુજબ પાટણ જિલ્લાની તાલુકાની ગ્રામ પંચાયતોના વોર્ડની રચના તથા બેઠકોની ફાળવણી રાજય ચુંટણીપંચના અધિકારી તરીકે કરેલ છે.

૨. ગુજરાત પંચાયત અધિનિયમ–૧૯૯૩ની કલમ–૧૫ની પેટા કલમ (૧) થી પ્રાપ્ત થયેલ સત્તાની રૂએ રાજય ચુંટણી પંચના અધિકારી તરીકે કલેકટર પાટણ જિલ્લાની નીચેની અનુસૂચિના કોલમ નં. ૨માં જણાવેલ તાલુકાની સામે કોલમ નં. ૩માં જણાવેલ ગ્રામ પંચાયતોના કોલમ નં. ૪,૫ માં જણાવેલ વોર્ડની બેઠકોની તથા કોલમ નં. ૬ માં જણાવેલ સરપંચની બેઠકોની સામાન્ય/પેટા ચુંટણી તા.૨૭/૪/૨૦૦૩ ના રોજ યોજવાનું જાહેર કરેલ છે.

–: અનુસૂચિ :–

તાલુકાની ગ્રામ પંચાયતોની ચુંટણી યોજવાની છે તેની યાદી

અ.નં.	તાલુકાનું નામ	ગ્રામ પંચાયતોનું નામ	વોર્ડ નંબર/ ક્રમાંક	વોર્ડની બેઠકનો પ્રકાર	સરપંચની બેઠકનો પ્રકાર	ચુંટણીનો પ્રકાર (સામાન્ય/ પેટા ચુંટણી જે હોય તે દર્શાવવું)
૧	૨	૩	૪	૫	૬	૭
૧	સાંતલપુર મુ. વારાહી	દૈસર	૫	સામાન્ય	–	પેટાચુંટણી
		ગઢા	૭	સામાન્ય	–	પેટાચુંટણી

(સહી), અવાચ્ય
કલેકટર પાટણ જીલ્લો અને
રાજ્ય ચૂંટણી પંચના અધિકારી

INDEX

ગુજરાત પંચાયત ચુંટણી નિયમો ૧૯૯૪ના નિયમ – ૯ (૨) અન્વયે
ચુંટણીનું જાહેરનામું
જિલ્લા કલેકટર કચેરી,
ચુંટણીશાખા, પાટણ જિલ્લો

તા. ૧/૪/૨૦૦૩

જાહેરનામું

પાટણ જિલ્લાના સાંતલપુર તાલુકાની ગ્રામ પંચાયતોના x વોર્ડની બેઠકોની / સરપંચની બેઠકોની ચુંટણી.

૧. ગુજરાત પંચાયત અધિનિયમ – ૧૯૯૩ની કલમ ૧૬ ની પેટા કલમ (૧) મુજબ પાટણ જિલ્લાની તાલુકાની ગ્રામ પંચાયતોના વોર્ડની રચના તથા બેઠકોની ફાળવણી રાજય ચુંટણીપંચના અધિકારી તરીકે કરેલ છે.

૨. ગુજરાત પંચાયત ચુંટણી નિયમો – ૧૯૯૪ના નિયમો – ૯ના પેટા નિયમ – ૨ થી પ્રાપ્ત થયેલ સત્તાની રૂએ રાજય ચુંટણીપંચના અધિકારી તરીકે કલેકટર પાટણ જિલ્લાની અનુસૂચિના કોલમ નં ૨ માં જણાવેલ તાલુકાની સામે કોલમ નં. ૩ માં જણાવેલ ગ્રામ પંચાયતોના કોલમ નં. ૪ માં જણાવેલ વોર્ડની કોલમ નં. ૫ માં જણાવેલ બેઠકો ભરવા માટે સભ્યોની તથા કોલમ નં ૬માં જણાવેલ પ્રકારવાળી સરપંચની બેઠકો ભરવા માટે સરપંચની ચુંટણી યોજવાનો તબકકાવાર કાર્યક્રમ નીચે જણાવ્યા મુજબ નકકી કરે છે.

		તારીખ	સમય	સ્થળ
(ક)	ઉમેદવારી પત્ર રજુ કરવાની/ ભરવાની છેલ્લી તારીખ	તા. ૮/૪/૨૦૦૩	૧૧–૦૦ કલાકથી ૧૫–૦૦ કલાક સુધી	ચુંટણી અધિકારી / મદદ ચુંટણી અધિકારીની કચેરીખાતે
(ખ)	ઉમેદવારી પત્રોની ચકાસણી તારીખ	તા. ૯/૪/૨૦૦૩	૧૧–૦૦ કલાકથી ચકાસણી પુરી થાય ત્યાં સુધી	ચુંટણી અધિકારીની કચેરીખાતે
(ગ)	ઉમેદવારી પાછી ખેંચવાની છેલ્લી તારીખ	તા. ૧૧/૪/૨૦૦૩	૧૫–૦૦ કલાક સુધી	ચુંટણી અધિકારી તથા મદદ ચુંટણી અધિકારીની કચેરી ખાતે
(ઘ)	આવશ્યક હોય તો મતદાનની તારીખ	તા. ૨૭-૪-૨૦૦૩		–
(ચ)	મતદાનનો સમય	–––	સવારના ૮–૦૦ થી સાંજના ૧૭–૦૦ સુધી	–
(છ)	મતદાનના સ્થળ	–	–	જિ. ચુંટણી અધિ.એ જાહેર કરેલ મતદાન મથક ઉપર
(જ)	મતગણતરી માટેની તારીખ અને સમય	તા. ૨૯/૪/૨૦૦૩	સવારના ૯–૦૦ કલાકથી ગણતરી પુરી થાય ત્યાં સુધી	ચુંટણી અધિકારી જાહેર કરે તે સ્થળ
(ઝ)	ચુંટણી પ્રક્રિયા પુરી થવાની તારીખ	તા. ૫/૫/૨૦૦૩	–––	–––

INDEX

—: અનુસૂચિ :—

તાલુકાની ગ્રામ પંચાયતોની ચુંટણી યોજવાની છે તેની યાદી

અ.નં.	તાલુકાનું નામ	ગ્રામ પંચાયતોનું નામ	વોર્ડ નંબર/ ક્રમાંક	વોર્ડની બેઠકનો પ્રકાર	સરપંચની બેઠકનો પ્રકાર	ચુંટણીનો પ્રકાર (સામાન્ય/ પેટા ચુંટણી જે હોય તે દર્શાવવું)
૧	૨	૩	૪	૫	૬	૭
૧	સાંતલપુર	દૈસર	૫	સામાન્ય	—	પેટાચૂંટણી
		ગઢા	૭	સામાન્ય	—	પેટાચૂંટણી

(સહી), અવાચ્ય
કલેક્ટર પાટણ જીલ્લો અને
રાજ્ય ચૂંટણી પંચના અધિકારી

સરકારી મધ્યસ્થ મુદ્રણાલય, ગાંધીનગર

INDEX

Extra No. 234

REGISTERED No. G/GNR/2

©

सत्यमेव जयते

The Gujarat Government Gazette

EXTRA ORDINARY

PUBLISHED BY AUTHORITY

Vol. XLIV] TUESDAY, APRIL 1, 2003/CAITRA 11, 1925

Separate paging is given to this Part in order that it may be filed as a Separate Compilation.

PART IV-C

StatutoryRules and Orders (Other than those published in Part I, I-A and I-L) madeby Statutary Authorities other than the Government of Gujarat including those made by the Government of India, the High Court, the Director of Municipallities, the Commissioner of Police, the Director of Prohibition and excise, the District Magistrates and the Election Commission, Election Tribunals, Returning Officers and other authorities, under the Election Commission.

ગુજરાત પંચાયત અધિનિયમ–૧૯૯૩ ની કલમ ૧૫ ની પેટા કલમ (૧) અન્વયે ચૂંટણીનું જાહેરનામું

જિલ્લા કલેકટર કચેરી, ચૂંટણી શાખા, કચ્છ–જિલ્લો, ભુજ–કચ્છ

તા. ૧/૪/૨૦૦૩

ક્રમાંક : ડીઈઓ/ઈલેક/ગ્રા.પં.ચૂં./તા. ભચાઉ/૨૦૦૩

કચ્છ જિલ્લાના ભચાઉ તાલુકાની ગ્રામ પંચાયતોના વોર્ડની બેઠકોની / સરપંચની બેઠકોની સામાન્ય / પેટા ચૂંટણી

(૧) ગુજરાત પંચાયત અધિનિયમ–૧૯૯૩ ની કલમ–૧૬ ની પેટા કલમ(૧) મુજબ કચ્છ જિલ્લાની ભચાઉ તાલુકાની ગ્રામ પંચાયતોના વોર્ડની રચના તથા બેઠકોની ફાળવણી રાજ્ય ચૂંટણી પંચના અધિકારી તરીકે કરેલ છે.

(૨) ગુજરાત પંચાયત અધિનિયમ, ૧૯૯૩ ની કલમ – ૧૫ ની પેટા કલમ (૧) થી પ્રાપ્ત થયેલ સત્તાની રૂએ રાજ્ય ચૂંટણી પંચના અધિકારી તરીકે કલેકટર – કચ્છ, કચ્છ જિલ્લાની નીચેની અનુસુચિના કોલમ નં. ૨ માં જણાવેલ તાલુકાની સામે કોલમ નં. ૩ માં જણાવેલ ગ્રામ પંચાયતોના કોલમ નં. ૪ , ૫ માં જણાવેલ વોર્ડની બેઠકોની તથા કોલમ નં. ૬ માં જણાવેલ સરપંચની બેઠકો સામાન્ય / પેટા ચૂંટણી તારીખ : ૨૭/૪/૨૦૦૩ ના રોજ યોજવાનું જાહેર કરે છે.

અનુસુચિ

ભચાઉ તાલુકાની ગ્રામ પંચાયતોની ચૂંટણી યોજવાની છે તેની યાદી

અનું.	તાલુકાનું નામ	ગ્રામ પંચાયતનું નામ	વોર્ડ નંબર / ક્રમાંક	વોર્ડની બેઠકોનો પ્રકાર	સરપંચની બેઠકોનો પ્રકાર	ચૂંટણીનો પ્રકાર (સામાન્ય/પેટા ચૂંટણી જે હોય તે દર્શાવવું)
૧	૨	૩	૪	૫	૬	૭
૧	ભચાઉ	ચીરઈ નાની	૭	અ.જ.જા.	—	પેટા ચૂંટણી
૨		તોરણીયા	૨	સામાન્ય સ્ત્રી	—	પેટા ચૂંટણી
૩		સામખીયારી	૧૦	સામાન્ય	—	પેટા ચૂંટણી

(૩) આ જાહેરનામાની ગુજરાત પંચાયત ચૂંટણી નિયમો ૧૯૯૪ ના નિયમ ૯(૧) અન્વયે સરકારી રાજયપત્રમાં પ્રસિધ્ધિ કરવામાં આવે છે.

(સહી), અવાચ્ય

કલેકટર, કચ્છ અને

રાજય ચૂંટણી પંચના અધિકારી

INDEX

ગુજરાત પંચાયત ચૂંટણી નિયમો–૧૯૯૪ ના નિયમ – ૯(૨) અન્વયે
ચૂંટણીનું જાહેરનામું
જિલ્લા કલેકટર કચેરી, ચૂંટણી શાખા,
કચ્છ–જિલ્લો, ભુજ–કચ્છ
તા. ૧/૪/૨૦૦૩

ક્રમાંક : ડીઈઓ/ઈલેક/ગ્રા.પં.ચૂં./તા. ભચાઉ/૨૦૦૩

જાહેરનામું

કચ્છ જિલ્લાના ભચાઉ તાલુકાની ગ્રામ પંચાયતોના વોર્ડની બેઠકોની / સરપંચની બેઠકોની સામાન્ય / પેટા ચૂંટણી

(૧) ગુજરાત પંચાયત અધિનિયમ–૧૯૯૩ ની કલમ–૧૬ ની પેટા કલમ(૧) મુજબ કચ્છ જિલ્લાની ભચાઉ તાલુકાની ગ્રામ પંચાયતોના વોર્ડની રચના તથા બેઠકોની ફાળવણી રાજ્ય ચૂંટણી પંચના અધિકારી તરીકે કરેલ છે.

(૨) ગુજરાત પંચાયત ચૂંટણી નિયમો, ૧૯૯૪ ના નિયમ–૯ ના પેટા નિયમ–(૨) થી પ્રાપ્ત થયેલ સત્તાની રૂએ રાજય ચૂંટણી પંચના અધિકારી તરીકે કલેકટર – કચ્છ, કચ્છ જિલ્લાની નીચેની અનુસુચિના કોલમ નં. ૨ માં જણાવેલ તાલુકાની સામે કોલમ નં. ૩ માં જણાવેલ ગ્રામ પંચાયતોના કોલમ નં. ૪ માં જણાવેલ વોર્ડની કોલમ નં. ૫ માં જણાવેલ બેઠકો ભરવા માટે સભ્યોની તથા કોલમ નં. ૬ માં જણાવેલ પ્રકાર વાળી સરપંચની બેઠકો ભરવા માટે સરપંચની ચૂંટણી યોજવાનો તબ્બકાવાર કાર્યક્રમ નીચે જણાવ્યા મુજબ નકકી કરે છે.

		તારીખ	સમય	સ્થળ
ક	ઉમેદવારી પત્રો રજૂ કરવાની/ ભરવાની છેલ્લી તારીખ	૮/૪/૨૦૦૩	૧૧.૦૦ કલાકથી ૧૫.૦૦ કલાક સુધી	ચૂંટણી અધિકારી / મદદ ચૂંટણી અધિકારીની કચેરી ખાતે
ખ	ઉમેદવારી પત્રોની ચકાસણીની તારીખ	૯/૪/૨૦૦૩	૧૧.૦૦ કલાકથી ચકાસણી પુરી થાય ત્યાં સુધી	ચૂંટણી અધિકારીની કચેરી ખાતે
ગ	ઉમેદવારી પાછી ખેંચી લેવાની છેલ્લી તારીખ	૧૧/૪/૨૦૦૩	૧૫.૦૦ કલાક સુધી	ચૂંટણી અધિકારી/ મદદ ચૂંટણી અધિકારીની કચેરી ખાતે
ઘ	આવશ્યક હોય તો મતદાનની તારીખ	૨૭/૪/૨૦૦૩	———	———
ચ	મતદાનનો સમય	———	સવારના ૮.૦૦ થી સાંજના ૧૭.૦૦ કલાક સુધી	———
છ	મતદાનના સ્થળ	———	———	જિલ્લા ચૂંટણી અધિકારીએ આખરી જાહેર કરેલ મતદાન મથકો ઉપર
જ	મતગણતરી માટેની તારીખ તથા સમય	૨૯/૪/૨૦૦૩	સવારના ૯.૦૦ કલાકથી મતગણતરી પુરી થાય ત્યાં સુધી	ચૂંટણી અધિકારી જાહેર કરે તે સ્થળ
ઝ	ચૂંટણી પ્રક્રિયા પુરી થવા માટેની તારીખ	૫/૫/૨૦૦૩	———	———

INDEX

અનુસુચિ

ભચાઉ તાલુકાની ગ્રામ પંચાયતોની ચૂંટણી યોજવાની છે તેની યાદી

અનું.	તાલુકાનું નામ	ગ્રામ પંચાયતનું નામ	વોર્ડ નંબર / ક્રમાંક	વોર્ડની બેઠકોનો પ્રકાર	સરપંચની બેઠકોનો પ્રકાર	ચૂંટણીનો પ્રકાર (સામાન્ય/પેટા ચૂંટણી જે હોય તે દર્શાવવું)
૧	૨	૩	૪	૫	૬	૭
૧	ભચાઉ	ચીરઈ નાની	૭	અ.જ.જા.	---	પેટા ચૂંટણી
૨		તોરણીયા	૨	સામાન્ય સ્ત્રી	---	પેટા ચૂંટણી
૩		સામખીયારી	૧૦	સામાન્ય	---	પેટા ચૂંટણી

(૩) આ જાહેરનામાની ગુજરાત પંચાયત ચૂંટણી નિયમો ૧૯૯૪ ના નિયમ ૯(૧) અન્વયે સરકારી રાજયપત્રમાં પ્રસિધ્ધિ કરવામાં આવે છે.

(સહી), અવાચ્ય
કલેકટર, કચ્છ અને
રાજય ચૂંટણી પંચના અધિકારી

INDEX

ગુજરાત પંચાયત અધિનિયમ ૧૯૯૩ ની કલમ ૧૫ ની પેટા કલમ (૧) અન્વયે ચુંટણીનું

જા હે ર ના મું

જિલ્લા કલેકટર કચેરી,
ચુંટણી શાખા,
કચ્છ જિલ્લો
ભુજ – કચ્છ
તા. ૧/૪/૨૦૦૩

ક્રમાંક :– ડીઈઓ/ઈલેક/ગ્રા. પં./જાહેરનામું/ નખત્રાણા/૨૦૦૩

જા હે ર ના મું

કચ્છ જિલ્લાના નખત્રાણા તાલુકાની ગ્રામ પંચાયતોના વોર્ડની બેઠકોની / સરપંચની બેઠકોની ચુંટણી

(૧) ગુજરાત રાજય પંચાયત અધિનિયમ ૧૯૯૩ ની કલમ ૧૬ ની પેટા કલમ (૧) મુજબ કચ્છ જિલ્લાની નખત્રાણા તાલુકાની ગ્રામ પંચાયતોના વોર્ડની રચના તથા બેઠકોની ફાળવણી રાજય ચુંટણીપંચના અધિકારી તરીકે કરેલ છે.

(૨) ગુજરાત પંચાયત ચુંટણી અધિનિયમો ૧૯૯૩ ની કલમ ૧૫ ની પેટા કલમ (૧) થી પ્રાપ્ત થયેલ સતાની રૂએ રાજય ચુંટણીપંચના અધિકારી તરીકે કલેકટર કચ્છ જિલ્લાની નીચેની અનુસુચિના કોલમ નં. ૨ માં જણાવેલ તાલુકાની સામે કોલમ નં. ૩ માં જણાવેલ ગ્રામ પંચાયતોના કોલમ નં. ૪, ૫ માં જણાવેલ વોર્ડની બેઠકોની તથા કોલમ નં. ૬ માં જણાવેલ સરપંચોની બેઠકોની પેટા ચુંટણીઓ તા. ૨૭/૪/૨૦૦૩ ના રોજ યોજવાનું જાહેર કરે છે.

અ નુ સુ ચિ

નખત્રાણા તાલુકાની ગ્રામ પંચાયતોની ચુંટણી યોજવાની છે, તેની યાદી

અનુ. નં.	તાલુકાનું નામ	ગ્રામપંચાયત નું નામ	વોર્ડ નંબર ક્રમાંક	વોર્ડની બેઠકનો પ્રકાર	સરપંચની બેઠકોનો પ્રકાર	ચુંટણીનો પ્રકાર (સામાન્ય/પેટા ચુંટણી જે હોય તે દર્શાવો)
૧	૨	૩	૪	૫	૬	૭
૧	નખત્રાણા	તરા	૪	સામાન્ય સ્ત્રી	–	પેટા ચુંટણી
૨	નખત્રાણા	ઘડાણી	૭	સામાન્ય	–	પેટા ચુંટણી

(૩) આ જાહેરનામાની ગુજરાત પંચાયત ચુંટણી નિયમો ૧૯૯૪ ના નિયમ ૯ (૧) અન્વયે સરકારી રાજયપ્રત્રમાં પ્રસિધ્ધિ કરવામાં આવે છે.

(સહી), અવાચ્ય
કલેકટર કચ્છ જિલ્લો
અને
રાજય ચુંટણી પંચના અધિકારી

INDEX

ગુજરાત પંચાયત ચુંટણી નિયમો ૧૯૯૪ ના નિયમ–૯ (૨) અન્વયે ચુંટણી જાહેરનામું

જિલ્લા કલેકટર કચેરી,
ચુંટણી શાખા,
કચ્છ જિલ્લો
ભુજ – કચ્છ
તા. ૧/૪/૨૦૦૩

ક્રમાંક :– ડીઈઓ/ઈલેક/ગ્રા. પં. જાહેરનામું/ નખત્રાણા/૨૦૦૩

જા હે ર ના મું

કચ્છ જિલ્લાના નખત્રાણા તાલુકાની ગ્રામ પંચાયતોના વોર્ડની બેઠકોની / સરપંચની બેઠકોની ચુંટણી

(૧) ગુજરાત પંચાયત અધિનિયમ ૧૯૯૩ ની કલમ ૧૬ ની પેટા કલમ (૧) મુજબ કચ્છ જિલ્લાની નખત્રાણા તાલુકાની ગ્રામ પંચાયતોના વોર્ડની રચના તથા બેઠકોની ફાળવણી રાજય ચુંટણીપંચના અધિકારી તરીકે કરેલ છે.

(૨) ગુજરાત પંચાયત ચુંટણી નિયમો ૧૯૯૪ ના નિયમ –૯ ના પેટા નિયમ – ૨ થી પ્રાપ્ત થયેલ સતાની રૂએ રાજય ચુંટણીપંચના અધિકારી તરીકે કલેકટર કચ્છ, કચ્છ જિલ્લાની નીચેની અનુસુચિના કોલમ નં. ૨ માં જણાવેલ તાલુકાની સામે કોલમ નં. ૩ માં જણાવેલ ગ્રામ પંચાયતોના કોલમ નં. ૪ માં જણાવેલ વોર્ડની કોલમ નં. ૫ માં જણાવેલ બેઠકો ભરવા માટે સભ્યોની તથા કોલમ નં. ૬ માં જણાવેલ પ્રકાર વાળી સરપંચની બેઠકો ભરવા માટે સરપંચની ચુંટણી યોજવાનું તબકકાવાર કાર્યક્રમ નીચે જણાવ્યા મુજબ નકકી કરે છે.

		તારીખ	સમય	સ્થળ
(ક)	ઉમેદવારી પત્રો રજૂ કરવાની / ભરવાની છેલ્લી તારીખ	૮/૪/૨૦૦૩	૧૧.૦૦ કલાકથી ૧૫.૦૦ કલાક સુધી	ચુંટણી અધિકારી/મદદનીશ ચુંટણી અધિકારી કચેરી ખાતે
(ખ)	ઉમેદવારી પત્રોની ચકાસણી તારીખ	૯/૪/૨૦૦૩	૧૧.૦૦ કલાકથી ચકાસણી પુરી થાય ત્યાં સુધી	ચુંટણી અધિકારી કચેરી ખાતે
(ગ)	ઉમેદવારીપત્રો પાછી ખેંચી લેવાની છેલ્લી તારીખ	૧૧/૪/૨૦૦૩	૧૫.૦૦ કલાક સુધી	ચુંટણી અધિકારી/ મદદનીશ ચુંટણી અધિકારી કચેરી ખાતે
(ઘ)	આવશ્યક હોય તો મતદાનની તારીખ	૨૭/૪/૨૦૦૩	–	–
(ચ)	મતદાનનો સમય	–	સવારના ૮.૦૦ કલાકથી સાંજના ૧૭.૦૦ કલાક સુધી	–
(છ)	મતદાનના સ્થળ	–	–	જિલ્લા ચુંટણી અધિકારીએ જાહેર કરેલ મતદાન મથકો ઉપર
(જ)	મત ગણતરી માટેની તારીખ અને સમય	૨૯/૪/૨૦૦૩	સવારના ૯.૦૦ કલાકથી ગણતરી પુરી થાય ત્યાંસુધી	ચુંટણી અધિકારી જાહેર કરે તે સ્થળે
(ઝ)	ચુંટણી પ્રક્રિયા પુરી થવાની તારીખ	૦૫/૦૫/૨૦૦૩	–	–

INDEX

અ નુ સુ ચિ

નખત્રાણા તાલુકાની ગ્રામ પંચાયતોની ચુંટણી યોજવાની છે, તેની યાદી

અનુ. નં.	તાલુકાનું નામ	ગ્રામપંચાયતનું નામ	વોર્ડ નંબર ક્રમાંક	વોર્ડની બેઠકનો પ્રકાર	સરપંચની બેઠકોનો પ્રકાર	ચુંટણીનો પ્રકાર (સામાન્ય/પેટા ચુંટણી જે હોય તે દર્શાવો)
૧	૨	૩	૪	૫	૬	૭
૧	નખત્રાણા	તરા	૪	સામાન્ય સ્ત્રી	—	પેટા ચુંટણી
૨	નખત્રાણા	ઘડાણી	૭	સામાન્ય	—	પેટા ચુંટણી

(૩) આ જાહેરનામાની ગુજરાત પંચાયત ચુંટણી નિયમો – ૧૯૯૪ ના નિયમ ૯ (૧) અન્વયે સરકારી રાજયપત્રમાં પ્રસિધ્ધિ કરવામાં આવે છે.

(સહી), અવાચ્ય

કલેકટર કચ્છ જિલ્લો

અને

રાજય ચુંટણીપંચના અધિકારી

INDEX

ગુજરાત પંચાયત અધિનિયમ ૧૯૯૩ ની કલમ ૧૫ ની પેટા કલમ (૧) અન્વયે ચુંટણીનું

જા હે ર ના મું

જિલ્લા કલેકટર કચેરી,
ચુંટણી શાખા,
કચ્છ જિલ્લો
ભુજ – કચ્છ
તા. ૧/૪/૨૦૦૩

ક્રમાંક :– ડીઈઓ/ઈલેક/ગ્રા. પં./જાહેરનામું/ ભુજ/૨૦૦૩

જા હે ર ના મું

કચ્છ જિલ્લાના ભુજ તાલુકાની ગ્રામ પંચાયતોના વોર્ડની બેઠકોની / સરપંચની બેઠકોની ચુંટણી

(૧) ગુજરાત રાજ્ય પંચાયત અધિનિયમ ૧૯૯૩ ની કલમ ૧૬ ની પેટા કલમ (૧) મુજબ કચ્છ જિલ્લાની ભુજ તાલુકાની ગ્રામ પંચાયતોના વોર્ડની રચના તથા બેઠકોની ફાળવણી રાજ્ય ચુંટણીપંચના અધિકારી તરીકે કરેલ છે.

(૨) ગુજરાત પંચાયત ચુંટણી અધિનિયમો ૧૯૯૩ ની કલમ ૧૫ ની પેટા કલમ (૧) થી પ્રાપ્ત થયેલ સતાની રૂએ રાજય ચુંટણીપંચના અધિકારી તરીકે કલેકટર કચ્છ જિલ્લાની નીચેની અનુસુચિના કોલમ નં. ૨ માં જણાવેલ તાલુકાની સામે કોલમ નં. ૩ માં જણાવેલ ગ્રામ પંચાયતોના કોલમ નં. ૪, ૫ માં જણાવેલ વોર્ડની બેઠકોની તથા કોલમ નં. ૬ માં જણાવેલ સરપંચોની બેઠકોની સામાન્ય / પેટા ચુંટણીઓ તા. ૨૭/૪/૨૦૦૩ ના રોજ યોજવાનું જાહેર કરે છે.

અ નુ સુ ચિ

ભુજ તાલુકાની ગ્રામ પંચાયતોની ચુંટણી યોજવાની છે, તેની યાદી

અનુ. નં.	તાલુકાનું નામ	ગ્રામપંચાયત નું નામ	વોર્ડ નંબર ક્રમાંક	વોર્ડની બેઠકનો પ્રકાર	સરપંચની બેઠકોનો પ્રકાર	ચુંટણીનો પ્રકાર (સામાન્ય/પેટા ચુંટણી જે હોય તે દર્શાવો)
૧	૨	૩	૪	૫	૬	૭
૧	ભુજ	કાળી તલાવડી	૨ ૪	અ. જા. સામાન્ય	–	પેટા ચુંટણી "
૨	ભુજ	ડગાળા	૭	અ. જા.	–	પેટા ચુંટણી

(૩) આ જાહેરનામાની ગુજરાત પંચાયત ચુંટણી નિયમો ૧૯૯૪ ના નિયમ ૯ (૧) અન્વયે સરકારી રાજયપત્રમાં પ્રસિધ્ધિ કરવામાં આવે છે.

(સહી), અવાચ્ય
કલેકટર કચ્છ જિલ્લો
અને
રાજય ચુંટણી પંચના અધિકારી

INDEX

ગુજરાત પંચાયત ચુંટણી નિયમો ૧૯૯૪ ના નિયમ-૯ (૨) અન્વયે ચુંટણી જાહેરનામું

જિલ્લા કલેકટર કચેરી,
ચુંટણી શાખા,
કચ્છ જિલ્લો
ભુજ – કચ્છ
તા. ૧/૪/૨૦૦૩

ક્રમાંક :- ડીઈઓ/ઈલેક/ગ્રા. પં. જાહેરનામું/ ભુજ/૨૦૦૩

જા હે ર ના મું

કચ્છ જિલ્લાના ભુજ તાલુકાની ગ્રામ પંચાયતોના વોર્ડની બેઠકોની / સરપંચની બેઠકોની ચુંટણી

(૧) ગુજરાત પંચાયત અધિનિયમ ૧૯૯૩ ની કલમ ૧૬ ની પેટા કલમ (૧) મુજબ કચ્છ જિલ્લાની ભુજ તાલુકાની ગ્રામ પંચાયતોના વોર્ડની રચના તથા બેઠકોની ફાળવણી રાજય ચુંટણીપંચના અધિકારી તરીકે કરેલ છે.

(૨) ગુજરાત પંચાયત ચુંટણી નિયમો ૧૯૯૪ ના નિયમ -૯ ના પેટા નિયમ - ૨ થી પ્રાપ્ત થયેલ સતાની રૂએ રાજય ચુંટણીપંચના અધિકારી તરીકે કલેકટર કચ્છ, કચ્છ જિલ્લાની નીચેની અનુસુચિના કોલમ નં. ૨ માં જણાવેલ તાલુકાની સામે કોલમ નં. ૩ માં જણાવેલ ગ્રામ પંચાયતોના કોલમ નં. ૪ માં જણાવેલ વોર્ડની કોલમ નં. ૫ માં જણાવેલ બેઠકો ભરવા માટે સભ્યોની તથા કોલમ નં. ૬ માં જણાવેલ પ્રકાર વાળી સરપંચની બેઠકો ભરવા માટે સરપંચની ચુંટણી યોજવાનું તબક્કાવાર કાર્યક્રમ નીચે જણાવ્યા મુજબ નક્કી કરે છે.

		તારીખ	સમય	સ્થળ
(ક)	ઉમેદવારી પત્રો રજૂ કરવાની / ભરવાની છેલ્લી તારીખ	૮/૪/૨૦૦૩	૧૧.૦૦ કલાકથી ૧૫.૦૦ કલાક સુધી	ચુંટણી અધિકારી/મદદનીશ ચુંટણી અધિકારી કચેરી ખાતે
(ખ)	ઉમેદવારી પત્રોની ચકાસણી તારીખ	૯/૪/૨૦૦૩	૧૧.૦૦ કલાકથી ચકાસણી પુરી થાય ત્યાં સુધી	ચુંટણી અધિકારી કચેરી ખાતે
(ગ)	ઉમેદવારીપત્રો પાછી ખેંચી લેવાની છેલ્લી તારીખ	૧૧/૪/૨૦૦૩	૧૫.૦૦ કલાક સુધી	ચુંટણી અધિકારી/ મદદનીશ ચુંટણી અધિકારી કચેરી ખાતે
(ઘ)	આવશ્યક હોય તો મતદાનની તારીખ	૨૭/૪/૨૦૦૩	–	–
(ચ)	મતદાનનો સમય	–	સવારના ૮.૦૦ કલાકથી સાંજના ૧૭.૦૦ કલાક સુધી	–
(છ)	મતદાનના સ્થળ	–	–	જિલ્લા ચુંટણી અધિકારીએ જાહેર કરેલ મતદાન મથકો ઉપર
(જ)	મત ગણતરી માટેની તારીખ અને સમય	૨૯/૪/૨૦૦૩	સવારના ૯.૦૦ કલાકથી ગણતરી પુરી થાય ત્યાંસુધી	ચુંટણી અધિકારી જાહેર કરે તે સ્થળે
(ઝ)	ચુંટણી પ્રક્રિયા પુરી થવાની તારીખ	૦૫/૦૫/૨૦૦૩	–	–

INDEX

અ નુ સુ ચિ

ભુજ તાલુકાની ગ્રામ પંચાયતોની ચુંટણી યોજવાની છે, તેની યાદી

અનુ. નં.	તાલુકાનું નામ	ગ્રામપંચાયતનું નામ	વોર્ડ નંબર ક્રમાંક	વોર્ડની બેઠકનો પ્રકાર	સરપંચની બેઠકોનો પ્રકાર	ચુંટણીનો પ્રકાર (સામાન્ય/પેટા ચુંટણી જે હોય તે દર્શાવો
૧	૨	૩	૪	૫	૬	૭
૧	ભુજ	કાળી તલાવડી	૨ ૪	અ. જા. સામાન્ય	—	પેટા ચુંટણી "
૨	ભુજ	ડગાળા	વોર્ડ – ૭	અ. જા.	—	પેટા ચુંટણી

(૩) આ જાહેરનામાની ગુજરાત પંચાયત ચુંટણી નિયમો – ૧૯૯૪ ના નિયમ ૯ (૧) અન્વયે સરકારી રાજયપત્રમાં પ્રસિધ્ધિ કરવામાં આવે છે.

(સહી), અવાચ્ય

કલેકટર કચ્છ જિલ્લો

અને

રાજય ચુંટણીપંચના અધિકારી

INDEX

ગુજરાત પંચાયત અધિનિયમ ૧૯૯૩ ની કલમ - ૧૫ ની પેટા કલમ (૧) અન્વયે ચૂંટણીનું જાહેરનામું

જિલ્લા કલેક્ટર કચેરી,
ચૂંટણી શાખા,
કચ્છ જિલ્લો
ભુજ - કચ્છ.
તા. ૧/૪/૨૦૦૩

ક્રમાંક :- ડીઈઓ/ઈલેક/ગ્રા.પં/જાહેરનામું/મુંદરા/૦૩

જાહેરનામું

કચ્છ જિલ્લાના મુંદરા તાલુકાની ગ્રામ પંચાયતોના વોર્ડની બેઠકોની / સરપંચની બેઠકોની ચૂંટણી

૧. ગુજરાત પંચાયત અધિનિયમ ૧૯૯૩ ની કલમ ૧૬ ની પેટા કલમ (૧) મુજબ કચ્છ જિલ્લાની મુંદરા તાલુકાની ગ્રામ પંચાયતોના વોર્ડની રચના તથા બેઠકોની ફાળવણી રાજ્ય ચૂંટણી પંચના અધિકારી તરીકે કરેલ છે.

૨. ગુજરાત પંચાયત ચૂંટણી અધિનિયમો ૧૯૯૩ ની કલમ ૧૫ ની પેટા કલમ (૧) થી પ્રાપ્ત થયેલ સત્તાની રૂઈએ રાજ્ય ચૂંટણી પંચના અધિકારી તરીકે કલેક્ટર - કચ્છ, કચ્છ જિલ્લાની નીચેની અનુસુચિના કોલમ નં. ૨ માં જણાવેલ તાલુકાની સામે કોલમ નં. ૩ માં જણાવેલ ગ્રામ પંચાયતોના કોલમ નં. ૪,૫ માં જણાવેલ વોર્ડની બેઠકોની તથા કોલમ નં. ૬માં જણાવેલ સરપંચોની બેઠકોની સામાન્ય / પેટા ચૂંટણી તા. ૨૭/૪/૨૦૦૩ ના રોજ યોજવાનું જાહેર કરે છે.

અનુસુચિ

મુંદરા તાલુકાની ગ્રામ પંચાયતોની ચૂંટણી યોજવાની છે તેની યાદી

અ.નં.	તાલુકાનું નામ	ગ્રામ પંચાયતનું નામ	વોર્ડ નંબર ક્રમાંક	વોર્ડની બેઠકનો પ્રકાર	સરપંચની બેઠકનો પ્રકાર	ચૂંટણીનો પ્રકાર (સામાન્ય/પેટા ચૂંટણી જે હોય તે દર્શાવવું.
૧	૨	૩	૪	૫	૬	૭
૧	મુંદરા	ટપ્પર	૧	સામાન્ય સ્ત્રી	-	પેટા ચૂંટણી
૨	મુંદરા	લાખાપર	૩	સામાન્ય સ્ત્રી	-	પેટા ચૂંટણી

3. આ જાહેરનામાની ગુજરાત પંચાયત ચૂંટણી અધિનિયમો ૧૯૯૪ ના નિયમ - ૯ (૧) અન્વયે સરકારી રાજ્ય પત્રમાં પ્રસિધ્ધી કરવામાં આવે છે.

(સહી), અવાચ્ય
કલેક્ટર કચ્છ જિલ્લો
અને
રાજ્ય ચૂંટણી પંચના અધિકારી

INDEX

ગુજરાત પંચાયત ચૂંટણી નિયમો ૧૯૯૪ ના નિયમ - ૯ (૨) અન્વયે ચૂંટણીનું જાહેરનામું
જિલ્લા કલેક્ટર કચેરી,
ચૂંટણી શાખા,
કચ્છ જિલ્લો,
ભુજ - કચ્છ.
તા. ૧/૪/૨૦૦૩

ક્રમાંક :- ડીઈઓ/ઈલેક/ગ્રા.પં/જાહેરનામું/મુંદરા/૦૩

જાહેરનામું

કચ્છ જિલ્લાના મુંદરા તાલુકાની ગ્રામ પંચાયતોના વોર્ડની બેઠકોની / સરપંચની બેઠકોની ચૂંટણી

૧. ગુજરાત પંચાયત અધિનિયમ ૧૯૯૩ ની કલમ ૧૬ ની પેટા કલમ (૧) મુજબ કચ્છ જિલ્લાની મુંદરા તાલુકાની ગ્રામ પંચાયતોના વોર્ડની રચના તથા બેઠકોની ફાળવણી રાજ્ય ચૂંટણી પંચના અધિકારી તરીકે કરેલ છે.

૨. ગુજરાત પંચાયત ચૂંટણી નિયમો ૧૯૯૪ ના નિયમ - ૯ ના પેટા નિયમ (૨) થી પ્રાપ્ત થયેલ સત્તાની રૂઈએ રાજ્ય ચૂંટણી પંચના અધિકારી તરીકે કલેક્ટર - કચ્છ, કચ્છ જિલ્લાની નીચેની અનુસુચિના કોલમ નં. ૨ માં જણાવેલ તાલુકાની સામે કોલમ નં. ૩ માં જણાવેલ ગ્રામ પંચાયતોના કોલમ નં. ૪ માં જણાવેલ વોર્ડની કોલમ નં. ૫ માં જણાવેલ બેઠકો ભરવા માટે સભ્યોની તથા કોલમ નં. ૬માં જણાવેલ સરપંચની ચૂંટણી યોજવાનું તબક્કાવાર કાર્યક્રમ નીચે જણાવ્યા મુજબ નક્કી કરે છે.

		તારીખ	સમય	સ્થળ
ક	ઉમેદવારી પત્રો રજુ કરવાની / ભરવાની છેલ્લી તારીખ	૮/૪/૨૦૦૩	૧૧:૦૦ કલાકથી ૧૫:૦૦ કલાક સુધી	ચૂંટણી અધિકારી / મદદનિશ ચૂંટણી અધિકારીની કચેરી ખાતે
ખ	ઉમેદવારી પત્રો ચકાસણીની તારીખ	૯/૪/૨૦૦૩	૧૧:૦૦ કલાકથી ચકાસણી પુરી થાય ત્યાં સુધી	ચૂંટણી અધિકારીની કચેરી ખાતે
ગ	ઉમેદવારી પાછી ખેંચી લેવાની છેલ્લી તારીખ	૧૧/૪/૨૦૦૩	૧૫:૦૦ કલાક સુધી	ચૂંટણી અધિકારી / મદદનિશ ચૂંટણી અધિકારીની કચેરી ખાતે
ઘ	આવશ્યક હોય તો મતદાનની તારીખ	૨૭/૪/૨૦૦૩	---	---
ચ	મતદાનનો સમય		સવારે ૮:૦૦ કલાકથી સાંજે ૧૭:૦૦ કલાક સુધી	---
છ	મતદાનનો સ્થળ		---	જિલ્લા ચૂંટણી અધિકારીએજાહેર કરેલ મતદાન મથકો ઉપર
જ	મત ગણતરી માટેની તારીખ અને સમય	૨૯/૪/૨૦૦૩	સવારે ૯:૦૦ કલાકથી ગણતરી પુરી થાય ત્યાં સુધી	ચૂંટણી અધિકારી જાહેર કરે તે સ્થળે
ઝ	ચૂંટણી પ્રક્રિયા પુરી થવાની તારીખ	૫/૫/૨૦૦૩	---	---

INDEX

મુંદરા તાલુકાની ગ્રામ પંચાયતોની ચૂંટણી યોજવાની છે તેની યાદી

અ.નં.	તાલુકાનું નામ	ગ્રામ પંચાયતનું નામ	વોર્ડ નંબર ક્રમાંક	વોર્ડની બેઠકનો પ્રકાર	સરપંચની બેઠકનો પ્રકાર	ચૂંટણીનો પ્રકાર (સામાન્ય/પેટા ચૂંટણી જે હોય તે દર્શાવવું.
૧	૨	૩	૪	૫	૬	૭
૧	મુંદરા	ટપ્પર	૧	સામાન્ય સ્ત્રી	-	પેટા ચૂંટણી
૨	મુંદરા	લાખાપર	૩	સામાન્ય સ્ત્રી	-	પેટા ચૂંટણી

(સહી), અવાચ્ય
કલેક્ટર કચ્છ જિલ્લો
અને
રાજય ચૂંટણી પંચના અધિકારી

સરકારી મધ્યસ્થ મુદ્રણાલય, ગાંધીનગર

INDEX

Extra No. 235 REGISTERED No. G/GNR/2

©

सत्यमेव जयते

The Gujarat Government Gazette

EXTRA ORDINARY

PUBLISHED BY AUTHORITY

Vol. XLIV] TUESDAY, APRIL 1, 2003/CAITRA 11, 1925

Separate paging is given to this Part in order that it may be filed as a Separate Compilation.

PART IV-C

StatutoryRules and Orders (Other than those published in Part I, I-A and I-L) madeby Statutary Authorities other than the Government of Gujarat including those made by the Government of India, the High Court, the Director of Municipallities, the Commissioner of Police, the Director of Prohibition and excise, the District Magistrates and the Election Commission, Election Tribunals, Returning Officers and other authorities, under the Election Commission.

ગુજરાત પંચાયત અધિનિયમ-૧૯૯૩ની કલમ-૧૫ ની પેટા કલમ-(૧)
અન્વયે
ચૂંટણીનું જાહેરનામું

જિલ્લા કલેકટર કચેરી,
ચૂંટણી શાખા,
સાબરકાંઠા જિલ્લો,હિંમતનગર.
તારીખ: ૧-૪-૨૦૦૩.

ક્રમાંક : ચટણ/ગપચ/સાબરકાંઠા/હિંમતનગર/૪/૨૦૦૩

જાહેર નામું

સાબરકાંઠા જિલ્લાની **હિંમતનગર** તાલુકાની ગ્રામ પંચાયતોના નીચે અનુસૂચિમાં દર્શાવેલ વોર્ડની બેઠકોની/સરપંચની બેઠકોની ચુંટણી.

INDEX

(૧) ગુજરાત પંચાયત અધિનિયમ-૧૯૯૩ ની કલમ-૧૬ની પેટા કલમ-(૧) મુજબ સાબરકાંઠા જિલ્લાની હિંમતનગર તાલુકાની ગ્રામ પંચાયતોના વોર્ડની રચના તથા બેઠકોની ફાળવણી રાજય ચૂંટણી પંચના અધિકારી તરીકે કરેલ છે.

(૨) ગુજરાત પંચાયત અધિનિયમ-૧૯૯૩ ની કલમ-૧૫ની પેટા કલમ-(૧)થી પ્રાપ્ત થયેલ સત્તાની રૂઈએ રાજય ચુંટણી પંચના અધિકારી તરીકે કલેકટર સાબરકાંઠા જિલ્લાની નીચેની અનુસૂચિના કોલમ નંબર : ૨ માં જણાવેલ તાલુકાની સામે કોલમ નંબર : ૩ માં જણાવેલ ગ્રામ પંચાયતોના કોલમ નં.૪,૫ માં જણાવેલ વોર્ડની બેઠકોની તથા કોલમ નંબર : ૬માં જણાવેલ સરપંચોની બેઠકોની સામાન્ય/ પેટા ચુંટણી તારીખ : ૨૭-૪-૨૦૦૩ના રોજ યોજવાનું જાહેર કરેલ છે.

અનુસૂચિ

હિંમતનગર તાલુકાની ગ્રામ પંચાયતોની ચુંટણી યોજવાની છે. તેની યાદી.

અ. નં.	તાલુકાનું નામ	ગ્રામપંચાયતનું નામ	વોર્ડ નંબર/ ક્રમાંક	વોર્ડની બેઠકોનો પ્રકાર	સરપંચની બેઠકનો પ્રકાર	ચુંટણીનો પ્રકાર (સામાન્ય પેટા ચુંટણી જે હોય તે દર્શાવવું)
૧	૨	૩	૪	૫	૬	૭
૧	હિંમતનગર	મહેરપુરા	૪	અ.જ.જા.સામાન્ય	અ.જ.જા. સામાન્ય	પેટા ચુંટણી
			૫	અ.જ.જા.સ્ત્રી		
૨	હિંમતનગર	દેરોલ	૩	સા.શૈ.પ.સ્ત્રી	-	પેટા ચુંટણી
૩	હિંમતનગર	મનોરપુર	૩	સામાન્ય બિ.અ.	-	પેટા ચુંટણી
૪	હિંમતનગર	વિરપુર	૪	સામાન્ય બિ.અ.	-	પેટા ચુંટણી

(૩) આ જાહેરનામાની ગુજરાત પંચાયત ચુંટણી નિયમો-૧૯૯૪ના નિયમ-૬(૧) અન્વયે સરકારી રાજયપત્રમાં પ્રસિધ્ધ કરવામાં આવે છે.

(સહી) અવાચ્ય
કલેકટર સાબરકાંઠા, જિલ્લો અને
રાજય ચૂંટણી પંચના અધિકારી

INDEX

ગુજરાત પંચાયત ચૂંટણી નિયમો-૧૯૯૪ના નિયમ -૯(૨) અન્વયે ચૂંટણીનું જાહેરનામુ

જિલ્લા કલેક્ટર કચેરી,

ચૂંટણી શાખા,

સાબરકાંઠા જિલ્લો, હિંમતનગર

તારીખ: ૧/૪/૨૦૦૩

ક્રમાંક: ચટણ/ ગપચ/ સાબરકાંઠા/ કાર્યક્રમ /૪/૨૦૦૩

જા હે ર ના મુ

સાબરકાંઠા જિલ્લાની **હિંમતનગર** તાલુકાની ગ્રામ પંચાયતોના નીચે અનુસુચિમાં દર્શાવેલ વોર્ડની બેઠકોના સરપંચની બેઠકોની ચૂંટણી.

(૧) ગુજરાત પંચાયત અધિનિયમ-૧૯૯૩ નીકલમ-૧૬ ની પેટાકલમ (૧) મુજબ **સાબરકાંઠા** જિલ્લાની **હિંમતનગર.** તાલુકાની ગ્રામ પંચાયતોના વોર્ડની રચના તથા બેઠકોની ફાળવણી રાજય ચૂંટણી પંચના અધિકારી તરીકે કરેલ છે.

(૨) ગુજરાત પંચાયતચૂંટણી નિયમો-૧૯૯૪ના નિયમ-૯ના પેટાનિયમ-(૨) તથાનિયમ-૭૦થી પ્રાપ્ત થયેલ સત્તાનીરૂઈએ રાજય ચુંટણી પંચના અધિકારી તરીકે કલેકટર સાબરકાંઠાજિલ્લાની નીચેની અનુસુચિના કોલમ નંબર: ૨માં જણાવેલ તાલુકાની સામે કોલમ નંબર: ૩માં જણાવેલ ગ્રામ પંચાયતોના કોલમ નં:૪માં જણાવેલ વોર્ડની કોલમ નં:૫માં જણાવેલ બેઠકો ભરવા માટે સભ્યોનીતથા કોલમ નં:૬માં જણાવેલ પ્રકારવાળી સરપંચની બેઠકો ભરવા માટે સરપંચની ચૂંટણી યોજવાનો તબકકાવાર કાર્યક્રમ નીચે જણાવ્યા મુજબ નકકી કરેલ છે.

અ.નં	વિગત	તારીખ	સમય	સ્થળ
(ક)	ઉમેદવારી પત્ર રજુ કરવાની ભરવાની છેલ્લી તારીખ	૮/૪/૨૦૦૩	૧૧-૦૦ કલાકથી ૧૫-૦૦ કલાક સુધી	ચૂંટણી અધિકારી મદદનીશ ચૂંટણી અધિકારીની કચેરી ખાતે
(ખ)	ઉમેદવારી પત્રોની ચકાસણીની તારીખ	૯/૪/૨૦૦૩	૧૧-૦૦ કલાકથી ચકાસણી પુરી થાય ત્યાં સુધી	ચૂંટણી અધિકારીની કચેરી ખાતે
(ગ)	ઉમેદવારી પત્રો પાછા ખેંચી લેવાની છેલ્લી તારીખ	૧૧/૪/૨૦૦૩	૧૫-૦૦ કલાક સુધી	ચૂંટણી અધિકારી તથા મદદનીશ ચૂંટણી અધિકારીની કચેરી ખાતે
(ઘ)	આવશ્યક હોયતો મતદાનની તારીખ	૨૭-૪-૨૦૦૩	--	--
(ચ)	મતદાનનો સમય	-	સવારના ૮-૦૦થી સાંજના ૧૭-૦૦ સુધી	--
(છ)	મતદાન સ્થળ	--	--	જિલ્લા ચૂંટણી અધિકારીએ જાહેર કરેલ મતદાન મથક ઉપર
(જ)	મતગણતરી માટેની તારીખ અને સમય	૨૯-૪-૨૦૦૩	સવારના ૯-૦૦ કલાકથી ગણતરી પુરી થાય ત્યાંસુધી	ચૂંટણી અધિકારી જાહેર કરે તે સ્થળે
(ઝ)	ચૂંટણી પ્રક્રિયા પુરી થવા માટેની તારીખ	૫-૫-૨૦૦૩	--	--

INDEX

અનુસૂચિ

હિંમતનગર તાલુકાની ગ્રામ પંચાયતોની ચુંટણી યોજવાની છે. તેની યાદી.

અ. નં.	તાલુકાનું નામ	ગ્રામપંચાયતનું નામ	વોર્ડ નંબર/ ક્રમાંક	વોર્ડની બેઠકોનો પ્રકાર	સરપંચની બેઠકનો પ્રકાર	ચૂંટણીના પ્રકાર (સામાન્ય પેટા ચુંટણી જે હોય તે દર્શાવવું)
૧	૨	૩	૪	૫	૬	૭
૧	હિંમતનગર	મહેરપુરા	૪	અ.જ.જા.સામાન્ય	અ.જ.જા. સામાન્ય	પેટા ચુંટણી
			૫	અ.જ.જા.સ્ત્રી		
૨	હિંમતનગર	દેરોલ	૩	સા.શૈ.પ.સ્ત્રી	-	પેટા ચુંટણી
૩	હિંમતનગર	મનોરપુર	૩	સામાન્ય બિ.અ.	-	પેટા ચુંટણી
૪	હિંમતનગર	વિરપુર	૪	સામાન્ય બિ.અ.	-	પેટા ચુંટણી

(૩) આ જાહેરનામાની ગુજરાત પંચાયત ચુંટણી નિયમો-૧૯૯૪ના નિયમ-૯(૧) અન્વયે સરકારી રાજયપત્રમાં પ્રસિધ્ધ કરવામાં આવે છે.

(સહી) અવાચ્ય
કલેકટર સાબરકાંઠા, જિલ્લો અને
રાજ્ય ચૂંટણી પંચના અધિકારી

ગુજરાત પંચાયત અધિનિયમ-૧૯૯૩ની કલમ-૧૫ ની પેટા કલમ-(૧)
અન્વયે
ચૂંટણીનું જાહેરનામું

જિલ્લા કલેકટર કચેરી,
ચૂંટણી શાખા,
સાબરકાંઠા જિલ્લો,હિંમતનગર.
તારીખ: ૧-૪-૨૦૦૩.

ક્રમાંક : ચટણ/ગપચ/સાબરકાંઠા/વડાલી/૪/૨૦૦૩

જાહેર નામું

સાબરકાંઠા જિલ્લાની **વડાલી** તાલુકાની ગ્રામ પંચાયતોના નીચે અનુસુચિમાં દર્શાવેલ વોર્ડની બેઠકોની/સરપંચની બેઠકોની ચુટણી.

(૧) ગુજરાત પંચાયત અધિનિયમ-૧૯૯૩ ની કલમ-૧૬ની પેટા કલમ-(૧) મુજબ સાબરકાંઠા જિલ્લાની વડાલી તાલુકાની ગ્રામ પંચાયતોના વોર્ડની રચના તથા બેઠકોની ફાળવણી રાજય ચૂંટણી પંચના અધિકારી તરીકે કરેલ છે.

INDEX

(૨) ગજરાત પુચાયત અધિનિયમ-૧૯૯૩ ની કલમ-૧૫ની પેટા કલમ-(૧)થી પ્રાપ્ત સત્તાની રૂઈએ રાજય ચુંટણી પંચના અધિકારી તરીકે કલેકટર,સાબરકાંઠા જિલ્લાની નીચેની અનુસૂચિના કોલમ નંબર : ૨ માં જણાવેલ તાલુકાની સામે કોલમ નંબર : ૩ માં જણાવેલ ગ્રામ પંચાયતોના કોલમ નં.૪,૫ માં જણાવેલ વોર્ડની બેઠકોની તથા કોલમ નંબર : ૬માં જણાવેલ સરપંચોની બેઠકોની સામાન્ય/ પેટા ચુંટણી તારીખ : ૨૭-૪-૨૦૦૩ના રોજ યોજવાનું જાહેર કરેલ છે.

અનુસૂચિ

વડાલી તાલુકાની ગ્રામ પંચાયતોની ચુંટણી યોજવાની છે. તેની યાદી.

અ. નં.	તાલુકાનું નામ	ગ્રામપંચાયતનું નામ	વોર્ડ નંબર/ ક્રમાંક	વોર્ડની બેઠકોનો પ્રકાર	સરપંચની બેઠકનો પ્રકાર	ચૂંટણીનો પ્રકાર (સામાન્ય/પેટા ચુંટણી જે હોય તે દર્શાવવું)
૧	૨	૩	૪	૫	૬	૭
૧	વડાલી	જેતપુર	૪	અ.જ.જા.સામાન્ય	-	પેટા ચુંટણી
૨	વડાલી	વડગામડા	૬	સા.શૈ.પ.સામાન્ય	-	પેટા ચુંટણી

(૩) આ જાહેરનામાની ગુજરાત પંચાયત ચુંટણી નિયમો-૧૯૯૪ના નિયમ-૯(૧) અન્વયે સરકારી રાજયપત્રમાં પ્રસિધ્ધ કરવામાં આવે છે.

(સહી) અવાચ્ય
કલેકટર સાબરકાંઠા, જિલ્લો અને
રાજય ચૂટણી પંચના અધિકારી

INDEX

ગુજરાત પંચાયત ચૂંટણી નિયમો-૧૯૯૪ના નિયમ -૯(૨) અન્વયે ચૂંટણીનું જાહેરનામુ

જિલ્લા કલેક્ટર કચેરી,

ચૂંટણી શાખા,

સાબરકાંઠા જિલ્લો, હિંમતનગર

તારીખ: ૧/૪/૨૦૦૩

ક્રમાંક: ચટણ/ ગપચ/ સાબરકાંઠા/ કાર્યક્રમ /૪/૨૦૦૩

જા હે ર ના મુ

સાબરકાંઠા જિલ્લાની **વડાલી** તાલુકાની ગ્રામ પંચાયતોના નીચે અનુસુચિમાં દર્શાવેલ વોર્ડની બેઠકોની સરપંચની બેઠકોની ચૂંટણી.

(૧) ગુજરાત પંચાયત અધિનિયમ-૧૯૯૩ નીકલમ-૧૬ ની પેટાકલમ (૧) મુજબ **સાબરકાંઠા** જિલ્લાની **વડાલી** તાલુકાની ગ્રામ પંચાયતોના વોર્ડની રચના તથા બેઠકોની ફાળવણી રાજય ચૂંટણી પંચના અધિકારી તરીકે કરેલ છે.

(૨) ગુજરાત પંચાયતચૂંટણી નિયમો-૧૯૯૪નાં નિયમ-૯ના પેટાનિયમ-(૨) તથાનિયમ-૭૦થી પ્રાપ્ત થયેલ સત્તાાનીરૂઈએ રાજય ચુંટણી પંચના અધિકારી તરીકે કલેકટર સાબરકાંઠાજિલ્લાની નીચેની અનુસુચિના કોલમ નંબરઃ ૨માં જણાવેલ તાલુકાની સામે કોલમ નંબરઃ ૩માં જણાવેલ ગ્રામ પંચાયતોના કોલમ નંઃ૪માં જણાવેલ વોર્ડની કોલમ નંઃ૫માં જણાવેલ બેઠક ભરવા માટે સભ્યોનીતથા કોલમ નંઃ૬માં જણાવેલ પ્રકારવાળી સરપંચની બેઠકો ભરવા માટે સરપંચની ચૂંટણી યોજવાનો તબકકાવાર કાર્યક્રમ નીચે જણાવ્યા મુજબ નકકી કરેલ છે.

અ.ન	વિગત	તારીખ	સમય	સ્થળ
(ક)	ઉમેદવારી પંત્ર રજુ કરવાની ભરવાની છેલ્લી તારીખ	૮/૪/૨૦૦૩	૧૧-૦૦ કલાકથી ૧૫-૦૦ કલાક સુધી	ચૂંટણી અધિકારી મદદનીશ ચૂંટણી અધિકારીની કચેરી ખાતે
(ખ)	ઉમેદવારી પત્રોની ચકાસણીની તારીખ	૯/૪/૨૦૦૩	૧૧-૦૦ કલાકથી ચકાસણી પુરી થાય ત્યાં સુધી	ચૂંટણી અધિકારીની કચેરી ખાતે
(ગ)	ઉમેદવારી પત્રો પાછા ખેંચી લેવાની છેલ્લી તારીખ	૧૧/૪/૨૦૦૩	૧૫-૦૦ કલાક સુધી	ચૂંટણી અધિકારી તથા મદદનીશ ચૂંટણી અધિકારીની કચેરી ખાતે
(ઘ)	આવશ્યક હોયતો મતદાનની તારીખ	૨૭-૪-૨૦૦૩	--	--
(ચ)	મતદાનનો સમય	-	સવારના ૮-૦૦થી સાંજના ૧૭-૦૦ સુધી	--
(છ)	મતદાન સ્થળ	--	--	જિલ્લા ચૂંટણી અધિકારીએ જાહેર કરેલ મતદાન મથક ઉપર
(જ)	મતગણતરી માટેની તારીખ અને સમય	૨૯-૪-૨૦૦૩	સવારના ૯-૦૦ કલાકથી ગણતરી પુરી થાય ત્યાંસુધી	ચૂંટણી અધિકારી જાહેર કરે તે સ્થળે
(ઝ)	ચૂંટણી પ્રક્રિયા પુરી થવા માટેની તારીખ	૫-૫-૨૦૦૩	--	--

INDEX

અનુસૂચિ

વડાલી તાલુકાની ગ્રામ પંચાયતોની ચુંટણી યોજવાની છે. તેની યાદી.

અ. નં.	તાલુકાનું નામ	ગ્રામપંચાયતનું નામ	વોર્ડ નંબર/ ક્રમાંક	વોર્ડની બેઠકોનો પ્રકાર	સરપંચની બેઠકનો પ્રકાર	ચૂંટણીનો પ્રકાર (સામાન્ય/પેટા ચુંટણી જે હોય તે દર્શાવવું)
૧	૨	૩	૪	૫	૬	૭
૧	વડાલી	જેતપુર	૪	અ.જ.જા.સામાન્ય	-	પેટા ચુંટણી
૨	વડાલી	વડગામડા	૬	સા.શૈ.પ.સામાન્ય	-	પેટા ચુંટણી

(૩) આ જાહેરનામાની ગુજરાત પંચાયત ચુંટણી નિયમો-૧૯૯૪ના નિયમ-૯(૧) અન્વયે સરકારી રાજ્યપત્રમાં પ્રસિધ્ધ કરવામાં આવે છે.

(સહી) અવાચ્ય
કલેકટર સાબરકાંઠા, જિલ્લો અને
રાજ્ય ચૂટણી પંચના અધિકારી

ગુજરાત પંચાયત અધિનિયમ-૧૯૯૩ની કલમ-૧૫ ની પેટા કલમ-(૧)
અન્વયે
ચૂંટણીનું જાહેરનામું

જિલ્લા કલેકટર કચેરી,
ચૂંટણી શાખા,
સાબરકાંઠા જિલ્લો,હિંમતનગર.
તારીખ: ૧-૪-૨૦૦૩.

ક્રમાંક : ચટણ/ગપચ/સાબરકાંઠા/ખેડબ્રહમા/૪/૨૦૦૩

જાહેર નામું

સાબરકાંઠા જિલ્લાની **ખેડબ્રહમા** તાલુકાની ગ્રામ પંચાયતોના નીચે અનુસુચિમાં દર્શાવેલ વોર્ડની બેઠકોની/સરપંચની બેઠકોની ચુટણી.

(૧) ગુજરાત પંચાયત અધિનિયમ-૧૯૯૩ ની કલમ-૧૬ની પેટા કલમ-(૧) મુજબ સાબરકાંઠા જિલ્લાની ખેડબ્રહમા તાલુકાની ગ્રામ પંચાયતોના વોર્ડની રચના તથા બેઠકોની ફાળવણી રાજ્ય ચૂંટણી પંચના અધિકારી તરીકે કરેલ છે.

(૨) ગુજરાત પુચાયત અધિનિયમ-૧૯૯૩ ની કલમ-૧૫ની પેટા કલમ-(૧)થી પ્રાપ્ત થયેલ સત્તાની રૂઈએ રાજય ચુંટણી પંચના અધિકારી તરીકે કલેકટર સાબરકાંઠા જિલ્લાની નીચેની અનુસૂચિના કોલમ નંબર : ૨ માં જણાવેલ તાલુકાંની સામે કોલમ નંબર : ૩ માં જણાવેલ ગ્રામ પંચાયતોના કોલમ નં.૪,૫ માં જણાવેલ વોર્ડની બેઠકોની તથા કોલમ નંબર : ૬માં જણાવેલ સરપંચોની બેઠકોની સામાન્ય/ પેટા ચુંટણી તારીખ : ૨૭-૪-૨૦૦૩ના રોજ યોજવાનું જાહેર કરેલ છે.

અનુસૂચિ

ખેડબ્રહ્મા તાલુકાની ગ્રામ પંચાયતોની ચુંટણી યોજવાની છે. તેની યાદી.

અ. નં.	તાલુકાનું નામ	ગ્રામપંચાયતનું નામ	વોર્ડ નંબર/ ક્રમાંક	વોર્ડની બેઠકોનો પ્રકાર	સરપંચની બેઠકનો પ્રકાર	ચુંટણીના પ્રકાર (સામાન્ય પેટા ચુંટણી જે હોય તે દર્શાવવું)
૧	૨	૩	૪	૫	૬	૭
૧	ખેડબ્રહમા	ગણવા	—	-	અ.જ.જા સામાન્ય	પેટા ચુંટણી
૨	ખેડબ્રહમા	દેલવાડા (ચાં)	—	-	અ.જ.જા સામાન્ય	પેટા ચુંટણી

(૩) આ જાહેરનામાની ગુજરાત પંચાયત ચુંટણી નિયમો-૧૯૯૪ના નિયમ-૯(૧) અન્વયે સરકારી રાજયપત્રમાં પ્રસિધ્ધ કરવામાં આવે છે-

(સહી) અવાચ્ય
કલેકટર સાબરકાંઠા, જિલ્લો અને
રાજ્ય ચૂટણી પંચના અધિકારી

ગુજરાત પંચાયત ચૂંટણી નિયમો-૧૯૯૪ના નિયમ -૯(૨) અન્વયે ચૂંટણીનું જાહેરનામુ

જિલ્લા કલેક્ટર કચેરી,

ચૂંટણી શાખા,

સાબરકાંઠા જિલ્લો, હિંમતનગર

તારીખ: ૧/૪/૨૦૦૩

ક્રમાંક: ચટણ/ ગપચ/ સાબરકાંઠા/ કાર્યક્રમ /૪/૨૦૦૩

જા હે ર ના મુ

સાબરકાંઠા જિલ્લાની **ખેડબ્રહ્મા** તાલુકાની ગ્રામ પંચાયતોના નીચે અનુસુચિમાં દર્શાવેલ વોર્ડની બેઠકોની સરપંચની બેઠકોની ચૂંટણી.

(૧) ગુજરાત પંચાયત અધિનિયમ-૧૯૯૩ નીકલમ-૧૬ ની પેટાકલમ (૧) મુજબ **સાબરકાંઠા** જિલ્લાની **ખેડબ્રહ્મા** તાલુકાની ગ્રામ પંચાયતોના વોર્ડની રચના તથા બેઠકોની ફાળવણી રાજય ચૂંટણી પંચના અધિકારી તરીકે કરેલ છે.

(૨) ગુજરાત પંચાયતચૂંટણી નિયમો-૧૯૯૪ના નિયમ-૯ના પેટાનિયમ-(૨) તથાનિયમ-૭૦થી પ્રાપ્ત થયેલ સત્તાનીરૂઈએ રાજય ચુંટણી પંચના અધિકારી તરીકે કલેકટર સાબરકાંઠાજિલ્લાની નીચેની અનુસુચિના કોલમ નંબર: ૨માં જણાવેલ તાલુકાની સામે કોલમ નંબર: ૩માં જણાવેલ ગ્રામ પંચાયતોના કોલમ નં:૪માં જણાવેલ વોર્ડની કોલમ નં:૫માં જણાવેલ બેઠકો ભરવા માટે સભ્યોનીતથા કોલમ નં:૬માં જણાવેલ પ્રકારવાળી સરપંચની બેઠકો ભરવા માટે સરપંચની ચૂંટણી યોજવાનો તબકકાવાર કાર્યક્રમ નીચે જણાવ્યા મુજબ નકકી કરેલ છે.

અ.ન	વિગત	તારીખ	સમય	સ્થળ
(ક)	ઉમેદવારી પત્ર રજુ કરવાની ભરવાની છેલ્લી તારીખ	૮/૪/૨૦૦૩	૧૧-૦૦ કલાકથી ૧૫-૦૦ કલાક સુધી	ચૂટણી અધિકારી મદદનીશ ચૂંટણી અધિકારીની કચેરી ખાતે
(ખ)	ઉમેદવારી પત્રોની ચકાસણીની તારીખ	૯/૪/૨૦૦૩	૧૧-૦૦ કલાકથી ચકાસણી પુરી થાય ત્યાં સુધી	ચૂંટણી અધિકારીની કચેરી ખાતે
(ગ)	ઉમેદવારી પત્રો પાછા ખેંચી લેવાની છેલ્લી તારીખ	૧૧/૪/૨૦૦૩	૧૫-૦૦ કલાક સુધી	ચૂંટણી અધિકારી તથા મદદનીશ ચૂંટણી અધિકારીની કચેરી ખાતે
(ઘ)	આવશ્યક હોયતો મતદાનની તારીખ	૨૭-૪-૨૦૦૩	--	--
(ચ)	મતદાનનો સમય	-	સવારના ૮-૦૦થી સાંજના ૧૭-૦૦ સુધી	--
(છ)	મતદાન સ્થળ	--	--	જિલ્લા ચૂંટણી અધિકારીએ જાહેર કરેલ મતદાન મથક ઉપર
(જ)	મતગણતરી માટેની તારીખ અને સમય	૨૯-૪-૨૦૦૩	સવારના ૯-૦૦ કલાકથી ગણતરી પુરી થાય ત્યાંસુધી	ચૂંટણી અધિકારી જાહેર કરે તે સ્થળે
(ઝ)	ચૂંટણી પ્રક્રિયા પુરી થવા માટેની તારીખ	૫-૫-૨૦૦૩	--	--

અનુસૂચિ

ખેડબ્રહ્મા તાલુકાની ગ્રામ પંચાયતોની ચુંટણી યોજવાની છે. તેની યાદી.

અ. નં.	તાલુકાનું નામ	ગ્રામપંચાયતનું નામ	વોર્ડ નંબર/ ક્રમાંક	વોર્ડની બેઠકનો પ્રકાર	સરપંચની બેઠકનો પ્રકાર	ચુંટણીના પ્રકાર (સામાન્ય પેટા ચુંટણી જે હોય તે દર્શાવવું)
૧	૨	૩	૪	૫	૬	૭
૧	ખેડબ્રહમા	ગણવા	—	-	અ.જ.જા સામાન્ય	પેટા ચુંટણી
૨	ખેડબ્રહમા	દેલવાડા (ચાં)	—	-	અ.જ.જા સામાન્ય	પેટા ચુંટણી

(૩) આ જાહેરનામાની ગુજરાત પંચાયત ચુંટણી નિયમો-૧૯૯૪ના નિયમ-૯(૧) અન્વયે સરકારી રાજયપત્રમાં પ્રસિધ્ધ કરવામાં આવે છે

(સહી) અવાચ્ય
કલેકટર સાબરકાંઠા, જિલ્લો અને
રાજ્ય ચૂંટણી પંચના અધિકારી

ગુજરાત પંચાયત અધિનિયમ-૧૯૯૩ની કલમ-૧૫ ની પેટા કલમ-(૧)
અન્વયે
ચૂંટણીનું જાહેરનામું

જિલ્લા કલેકટર કચેરી,
ચૂંટણી શાખા,
સાબરકાંઠા જિલ્લો,હિંમતનગર.
તારીખ: ૧-૪-૨૦૦૩.

ક્રમાંક : ચટણ/ગપચ/સાબરકાંઠા/ભિલોડા/૪/૨૦૦૩

જાહેર નામું

સાબરકાંઠા જિલ્લાની **ભિલોડા** તાલુકાની ગ્રામ પંચાયતોના નીચે અનુસુચિમાં દર્શાવેલ વોર્ડની બેઠકોની/સરપંચની બેઠકોની ચુટણી.

(૧) ગુજરાત પંચાયત અધિનિયમ-૧૯૯૩ ની કલમ-૧૬ની પેટા કલમ-(૧) મુજબ સાબરકાંઠા જિલ્લાની ભિલોડા તાલુકાની ગ્રામ પંચાયતોના વોર્ડની રચના તથા બેઠકોની ફાળવણી રાજય ચૂંટણી પંચના અધિકારી તરીકે કરેલ છે.

INDEX

ગુજરાત પંચાયત અધિનિયમ-૧૯૯૩ ની કલમ-૧૫ની પેટા કલમ-(૧)થી પ્રાપ્ત થયેલ સત્તાની રૂઈએ રાજય ચુંટણી પંચના અધિકારી તરીકે કલેકટર સાબરકાંઠા જિલ્લાની નીચેની અનુસૂચિના કોલમ નંબર : ૨ માં જણાવેલ તાલુકાની સામે કોલમ નંબર : ૩ માં જણાવેલ ગ્રામ પંચાયતોના કોલમ નં.૪,૫ માં જણાવેલ વોર્ડની બેઠકોની તથા કોલમ નંબર : ૬માં જણાવેલ સરપંચોની બેઠકોની સામાન્ય/ પેટા ચુંટણી તારીખ : ૨૭-૪-૨૦૦૩ના રોજ યોજવાનું જાહેર કરેલ છે.

અનુસૂચિ

ભિલોડા તાલુકાની ગ્રામ પંચાયતોની ચુંટણી યોજવાની છે. તેની યાદી.

અ. નં.	તાલુકાનું નામ	ગ્રામપંચાયતનું નામ	વોર્ડ નંબર/ ક્રમાંક	વોર્ડની બેઠકોનો પ્રકાર	સરપંચની બેઠકનો પ્રકાર	ચુંટણીના પ્રકાર (સામાન્ય પેટા ચુંટણી જે હોય તે દર્શાવવું)
૧	૨	૩	૪	૫	૬	૭
૧	ભિલોડા	ખોડંબા	૧	સા.શૈ.પ સામાન્ય	અ.જ.જા સામાન્ય	સામાન્ય
			૨	સામાન્ય બિન અનામત		
			૩	સામાન્ય સ્ત્રી		
			૪	અ.જ.જા સામાન્ય		
			૫	અ.જ.જા સ્ત્રી		
			૬	અ.જ.જા સામાન્ય		
			૭	અ.જ.જા સામાન્ય		
૨	ભિલોડા	જુમસર	–	-	અ.જ.જા. સામાન્ય	પેટાચુંટણી

(૩) આ જાહેરનામાની ગુજરાત પંચાયત ચુંટણી નિયમો-૧૯૯૪ના નિયમ-૯(૧) અન્વયે સરકારી રાજયપત્રમાં પ્રસિધ્ધ કરવામાં આવે છે.

(સહી) અવાચ્ય
કલેકટર સાબરકાંઠા, જિલ્લો અને
રાજય ચૂટણી પંચના અધિકારી

ગુજરાત પંચાયત ચૂંટણી નિયમો-૧૯૯૪ના નિયમ -૯(૨) અન્વયે ચૂંટણીનું જાહેરનામુ

જિલ્લા કલેક્ટર કચેરી,

ચૂંટણી શાખા,

સાબરકાંઠા જિલ્લો, હિંમતનગર

તારીખ: ૧/૪/૨૦૦૩

ક્રમાંક: ચટણ/ ગપચ/ સાબરકાંઠા/ કાર્યક્રમ /૪/૨૦૦૩

જા હે ર ના મુ

સાબરકાંઠા જિલ્લાની **ભિલોડા** તાલુકાની ગ્રામ પંચાયતોના નીચે અનુસુચિમાં દર્શાવેલ વોર્ડની બેઠકોની સરપંચની બેઠકોની ચૂંટણી.

(૧) ગુજરાત પંચાયત અધિનિયમ-૧૯૯૩ નીકલમ-૧૬ ની પેટાકલમ (૧) મુજબ **સાબરકાંઠા** જિલ્લાની **ભિલોડા** તાલુકાની ગ્રામ પંચાયતોના વોર્ડની રચના તથા બેઠકોની ફાળવણી રાજય ચૂંટણી પંચના અધિકારી તરીકે કરેલ છે.

(૨) ગુજરાત પંચાયતચૂંટણી નિયમો-૧૯૯૪ના નિયમ-૯ના પેટાનિયમ-(૨) તથાનિયમ-૭૦થી પ્રાપ્ત થયેલ સત્તાનીરૂઈએ રાજય ચુંટણી પંચના અધિકારી તરીકે કલેકટર સાબરકાંઠાજિલ્લાની નીચેની અનુસુચિના કોલમ નંબર: ૨માં જણાવેલ તાલુકાની સામે કોલમ નંબર: ૩માં જણાવેલ ગ્રામ પંચાયતોના કોલમ નં:૪માં જણાવેલ વોર્ડની કોલમ નં:[illegible] જણાવેલ બેઠકો ભરવા માટે સભ્યોનીતથા કોલમ નં:૬માં જણાવેલ પ્રકારવાળી સરપંચની બેઠકો ભરવા માટે [illegible] ચૂંટણી યોજવાનો તબકકાવાર કાર્યક્રમ નીચે જણાવ્યા મુજબ નકકી કરેલ છે.

અ.નં.	વિગત	તારીખ	સમય	સ્થળ
(ક)	ઉમેદવારી પત્ર રજુ કરવાની ભરવાની છેલ્લી તારીખ	૮/૪/૨૦૦૩	૧૧-૦૦ કલાકથી ૧૫-૦૦ કલાક સુધી	ચૂંટણી અધિકારી મદદનીશ ચૂંટણી અધિકારીની કચેરી ખાતે
(ખ)	ઉમેદવારી પત્રોની ચકાસણીની તારીખ	૯/૪/૨૦૦૩	૧૧-૦૦ કલાકથી ચકાસણી પુરી થાય ત્યાં સુધી	ચૂંટણી અધિકારીની કચેરી ખાતે
(ગ)	ઉમેદવારી પત્રો પાછા ખેંચી લેવાની છેલ્લી તારીખ	૧૧/૪/૨૦૦૩	૧૫-૦૦ કલાક સુધી	[illegible]ણી અધિકારી તથા મદદનીશ ચૂંટણી અધિકારીની કચેરી ખાતે
(ઘ)	આવશ્યક હોયતો મતદાનની તારીખ	૨૭-૪-૨૦૦૩	--	
(ચ)	મતદાનનો સમય	-	સવારના ૮-૦૦થી સાંજના ૧૭-૦૦ સુધી	--
(છ)	મતદાન સ્થળ	--	--	જિલ્લા ચૂંટણી અધિકારીએ જાહેર કરેલ મતદાન મથક ઉપર
(જ)	મતગણતરી માટેની તારીખ અને સમય	૨૯-૪-૨૦૦૩	સવારના ૯-૦૦ કલાકથી ગણતરી પુરી થાય ત્યાંસુધી	ચૂંટણી અધિકારી જાહેર કરે તે સ્થળે
(ઝ)	ચૂંટણી પ્રક્રિયા પુરી થવા માટેની તારીખ	૫-૫-૨૦૦૩	--	--

અનુસૂચિ

ભિલોડા તાલુકાની ગ્રામ પંચાયતોની ચુંટણી યોજવાની છે. તેની યાદી.

અ. નં.	તાલુકાનું નામ	ગ્રામપંચાયતનું નામ	વોર્ડ નંબર/ ક્રમાંક	વોર્ડની બેઠકોનો પ્રકાર	સરપંચની બેઠકનો પ્રકાર	ચૂંટણીનો પ્રકાર (સામાન્ય પેટા ચુંટણી જે હોય તે દર્શાવવું)
૧	૨	૩	૪	૫	૬	૭
૧	ભિલોડા	ખોડંબા	૧	સા.શૈ.પ સામાન્ય	અ.જ.જા સામાન્ય	સામાન્ય
			૨	સામાન્ય બિન અનામત		
			૩	સામાન્ય સ્ત્રી		
			૪	અ.જ.જા સામાન્ય		
			૫	અ.જ.જા સ્ત્રી		
			૬	અ.જ.જા સામાન્ય		
			૭	અ.જ.જા સામાન્ય		
૨	ભિલોડા	જુમસર	–	-	અ.જ.જા. સામાન્ય	પેટાચુંટણી

(૩) આ જાહેરનામાની ગુજરાત પંચાયત ચુંટણી નિયમો-૧૯૯૪ના નિયમ-૯(૧) અન્વયે સરકારી રાજ્યપત્રમાં પ્રસિદ્ધ કરવામાં આવે છે.

(સહી) અવાચ્ય
કલેકટર સાબરકાંઠા, જિલ્લો અને
રાજ્ય ચૂટણી પંચના અધિકારી

ગુજરાત પંચાયત અધિનિયમ-૧૯૯૩ની કલમ-૧૫ ની પેટા કલમ-(૧)
અન્વયે
ચૂંટણીનું જાહેરનામું

જિલ્લા કલેકટર કચેરી,
ચૂંટણી શાખા,
સાબરકાંઠા જિલ્લો,હિંમતનગર.
તારીખઃ ૧-૪-૨૦૦૩.

ક્રમાંક : ચટણ/ગપચ/સાબરકાંઠા/મોડાસા/૪/૨૦૦૩

જાહેર નામું

સાબરકાંઠા જિલ્લાની **મોડાસા** તાલુકાની ગ્રામ પંચાયતોના નીચે અનુસુચિમાં દર્શાવેલ વોર્ડની બેઠકોની/સરપંચની બેઠકોની ચુટણી.

INDEX

(૧) ગુજરાત પંચાયત અધિનિયમ-૧૯૯૩ ની કલમ-૧૬ની પેટા કલમ-(૧) મુજબ સાબરકાંઠા જિલ્લાની મોડાસા તાલુકાની ગ્રામ પંચાયતોના વોર્ડની રચના તથા બેઠકોની ફાળવણી રાજ્ય ચૂંટણી પંચના અધિકારી તરીકે કરેલ છે.

(૨) ગુજરાત પંચાયત અધિનિયમ-૧૯૯૩ ની કલમ-૧૫ની પેટા કલમ-(૧)થી પ્રાપ્ત થયેલ સત્તાની રૂઈએ રાજ્ય ચુંટણી પંચના અધિકારી તરીકે કલેકટર સાબરકાંઠા જિલ્લાની નીચેની અનુસૂચિના કોલમ નંબર : ૨ માં જણાવેલ તાલુકાની સામે કોલમ નંબર : ૩ માં જણાવેલ ગ્રામ પંચાયતોના કોલમ નં.૪,૫ માં જણાવેલ વોર્ડની બેઠકોની તથા કોલમ નંબર : ૬માં જણાવેલ સરપંચોની બેઠકોની સામાન્ય/ પેટા ચુંટણી તારીખ : ૨૭-૪-૨૦૦૩ના રોજ યોજવાનું જાહેર કરેલ છે.

અનુસૂચિ

મોડાસા તાલુકાની ગ્રામ પંચાયતોની ચુંટણી યોજવાની છે. તેના યાદી.

અ. નં.	તાલુકાનું નામ	ગ્રામપંચાયતનું નામ	વોર્ડ નંબર/ ક્રમાંક	વોર્ડની બેઠકોનો પ્રકાર	સરપંચની બેઠકનો પ્રકાર	ચૂંટણીના પ્રકાર (સામાન્ય પેટા ચૂંટણી જે હોય તે દર્શાવવું)
૧	૨	૩	૪	૫	૬	૭
૧	મોડાસા	વરથુ	૬	સામાન્યબિ.અ.	-	પેટા ચુંટણી
૨	મોડાસા	સાયરા	૨	સા શૈ. પ. સ્ત્રી		પેટા ચુંટણી
૩	મોડાસા	સબલપુર	૧૨	અ.જા.સામાન્ય	-	પેટા ચુંટણી
૪	મોડાસા	પહાડપુર	૬	અ.જ.જા.સામાન્ય	-	પેટા ચુંટણી

(૩) આ જાહેરનામાની ગુજરાત પંચાયત ચુંટણી નિયમો-૧૯૯૪ના નિયમ-૯(૧) અન્વયે સરકારી રાજયપત્રમાં પ્રસિધ્ધ કરવામાં આવે છે.

(સહી) અવાચ્ય
કલેકટર સાબરકાંઠા, જિલ્લો અને
રાજ્ય ચૂટણી પંચના અધિકારી

INDEX

ગુજરાત પંચાયત ચૂંટણી નિયમો-૧૯૯૪ના નિયમ -૯(૨) અન્વયે ચૂંટણીનું જાહેરનામુ

જિલ્લા કલેક્ટર કચેરી,

ચૂંટણી શાખા,

સાબરકાંઠા જિલ્લો, હિંમતનગર

તારીખઃ ૧/૪/૨૦૦૩

ક્રમાંકઃ ચટણ/ ગપચ/ સાબરકાંઠા/ કાર્યક્રમ /૪/૨૦૦૩

જા હે ર ના મુ

સાબરકાંઠા જિલ્લાની મોડાસા તાલુકાની ગ્રામ પંચાયતોના નીચે અનુસુચિમાં દર્શાવેલ વોર્ડની બેઠકોની સરપંચની બેઠકોની ચૂંટણી.

(૧) ગુજરાત પંચાયત અધિનિયમ-૧૯૯૩ નીકલમ-૧૬ ની પેટાકલમ (૧) મુજબ **સાબરકાંઠા** જિલ્લાની મોડાસા તાલુકાની ગ્રામ પંચાયતોના વોર્ડની રચના તથા બેઠકોની ફાળવણી રાજ્ય ચૂંટણી પંચના અધિકારી તરીકે કરેલ છે.

(૨) ગુજરાત પંચાયતચૂંટણી નિયમો-૧૯૯૪ના નિયમ-૯ના પેટાનિયમ-(૨) તથાનિયમ-૭૦થી પ્રાપ્ત થયેલ સત્તાાનીરૂઈએ રાજ્ય ચુંટણી પંચના અધિકારી તરીકે કલેકટર સાબરકાંઠાજિલ્લાની નીચેની અનુસુચિના કોલમ નંબરઃ ૨માં જણાવેલ તાલુકાની સામે કોલમ નંબરઃ ૩માં જણાવેલ ગ્રામ પંચાયતોના કોલમ નંઃ૪માં જણાવેલ વોર્ડની કોલમ નંઃ૫માં જણાવેલ બેઠકો ભરવા માટે સભ્યોનીતથા કોલમ નંઃ૬માં જણાવેલ પ્રકારવાળી સરપંચની બેઠકો ભરવા માટે સરપંચની ચૂંટણી યોજવાનો તબકકાવાર કાર્યક્રમ નીચે જણાવ્યા મુજબ નકકી કરેલ છે.

અ.ન	વિગત	તારીખ	સમય	સ્થળ
(ક)	ઉમેદવારી પત્ર રજુ કરવાની ભરવાની છેલ્લી તારીખ	૮/૪/૨૦૦૩	૧૧-૦૦ કલાકથી ૧૫-૦૦ કલાક સુધી	ચૂંટણી અધિકારી મદદનીશ ચૂંટણી અધિકારીની કચેરી ખાતે
(ખ)	ઉમેદવારી પત્રોની ચકાસણીની તારીખ	૯/૪/૨૦૦૩	૧૧-૦૦ કલાકથી ચકાસણી પુરી થાય ત્યાં સુધી	ચૂંટણી અધિકારીની કચેરી ખાતે
(ગ)	ઉમેદવારી પત્રો પાછા ખેંચી લેવાનાં છેલ્લાં તારીખ	૧૧/૪/૨૦૦૩	૧૫-૦૦ કલાક સુધી	ચૂંટણી અધિકારી તથા મદદનીશ ચૂંટણી અધિકારીની કચેરી ખાતે
(ઘ)	આવશ્યક હોયતો મતદાનની તારીખ	૨૭-૪-૨૦૦૩	--	--
(ચ)	મતદાનના સમય	-	સવારના ૮-૦૦થી સાંજના ૧૭-૦૦ સુધી	--
(છ)	મતદાન સ્થળ	--	--	જિલ્લા ચૂંટણી અધિકારીએ જાહેર કરેલ મતદાન મથક ઉપર
(જ)	મતગણતરી માટેની તારીખ અને સમય	૨૯-૪-૨૦૦૩	સવારના ૯-૦૦ કલાકથી ગણતરી પુરી થાય ત્યાંસુધી	ચૂંટણી અધિકારી જાહેર કરે તે સ્થળે
(ઝ)	ચૂંટણી પ્રક્રિયા પુરી થવા માટેની તારીખ	૫-૫-૨૦૦૩	--	--

INDEX

અનુસૂચિ

મોડાસા તાલુકાની ગ્રામ પંચાયતોની ચૂંટણી યોજવાની છે. તેની યાદી.

અ. નં.	તાલુકાનું નામ	ગ્રામપંચાયતનું નામ	વોર્ડ નંબર/ ક્રમાંક	વોર્ડની બેઠકોનો પ્રકાર	સરપંચની બેઠકનો પ્રકાર	ચૂંટણીનો પ્રકાર (સામાન્ય કે પેટા ચૂંટણી તે દર્શાવવું)
૧	૨	૩	૪	૫	૬	૭
૧	મોડાસા	વરથુ	૬	સામાન્યબિ.અ.	-	પેટા ચૂંટણી
૨	મોડાસા	સાયરા	૨	સા શૈ. પ. સ્ત્રી		પેટા ચૂંટણી
૩	મોડાસા	સબલપુર	૧૨	અ.જા.સામાન્ય	-	પેટા ચૂંટણી
૪	મોડાસા	પહાડપુર	૯	અ.જ.જા.સામાન્ય	-	પેટા ચૂંટણી

(૩) આ જાહેરનામાની ગુજરાત પંચાયત ચૂંટણી નિયમો-૧૯૯૪ના નિયમ-૯(૧) અન્વયે સરકારી રાજયપત્રમાં પ્રસિધ્ધ કરવામાં આવે છે.

(સહી) અવાચ્ય
કલેકટર સાબરકાંઠા, જિલ્લો અને
રાજ્ય ચૂટણી પંચના અધિકારી

ગુજરાત પંચાયત અધિનિયમ-૧૯૯૩ની કલમ-૧૫ ની પેટા કલમ-(૧)
અન્વયે
ચૂંટણીનું જાહેરનામું

જિલ્લા કલેકટર કચેરી,
ચૂંટણી શાખા,
સાબરકાંઠા જિલ્લો,હિંમતનગર.
તારીખ: ૧-૪-૨૦૦૩.

ક્રમાંક : ચટણ/ગપચ/સાબરકાંઠા/માલપુર/૪/૨૦૦૩

જાહેર નામું

સાબરકાંઠા જિલ્લાની **માલપુર** તાલુકાની ગ્રામ પંચાયતોના નીચે અનુસુચિમાં દર્શાવેલ વોર્ડની બેઠકોની/સરપંચની બેઠકોની ચ્રુટણી.

(૧) ગુજરાત પંચાયત અધિનિયમ-૧૯૯૩ ની કલમ-૧૬ની પેટા કલમ-(૧) મુજબ સાબરકાંઠા જિલ્લાની માલપુર તાલુકાની ગ્રામ પંચાયતોના વોર્ડની રચના તથા બેઠકોની ફાળવણી રાજય ચૂંટણી પંચના અધિકારી તરીકે કરેલ છે.

INDEX

(૨) ગુજરાત પંચાયત અધિનિયમ-૧૯૯૩ ની કલમ-૧૫ની પેટા કલમ-(૧)થી પ્રાપ્ત થયેલ સત્તાની રૂઈએ રાજય ચુંટણી પંચના અધિકારી તરીકે કલેકટર સાબરકાંઠા જિલ્લાની નીચેની અનુસૂચિના કોલમ નંબર : ૨ માં જણાવેલ તાલુકાની સામે કોલમ નંબર : ૩ માં જણાવેલ ગ્રામ પંચાયતોના કોલમ નં.૪,૫ માં જણાવેલ વોર્ડની બેઠકોની તથા કોલમ નંબર : ૬માં જણાવેલ સરપંચોની બેઠકોની સામાન્ય/ પેટા ચુંટણી તારીખ : ૨૭-૪-૨૦૦૩ના રોજ યોજવાનું જાહેર કરેલ છે.

અનુસૂચિ

માલપુર તાલુકાની ગ્રામ પંચાયતોની ચુંટણી યોજવાની છે. તેની યાદી.

અ. નં.	તાલુકાનું નામ	ગ્રામપંચાયતનું નામ	વોર્ડ નંબર/ ક્રમાંક	વોર્ડની બેઠકોનો પ્રકાર	સરપંચની બેઠકનો પ્રકાર	ચૂંટણીનો પ્રકાર (સામાન્ય/પેટા ચુંટણી જે હોય તે દર્શાવવું)
૧	૨	૩	૪	૫	૬	૭
૧	માલપુર	નાનાવાડા	૬	સામાન્ય બિન અનામત	-	પેટા ચુંટણી
૨	માલપુર	રૂઘનાથપુર	૬	અ.જા.સામાન્ય	-	પેટા ચુંટણી
૩.	માલપુર	સખવાણીયા	૬	સામાન્ય સ્ત્રી	-	પેટાચુંટણી

(૩) આ જાહેરનામાની ગુજરાત પંચાયત ચુંટણી નિયમો-૧૯૯૪ના નિયમ-૯(૧) અન્વયે સરકારી રાજપત્રમાં પ્રસિધ્ધ કરવામાં આવે છે.

(સહી) અવાચ્ય
કલેકટર સાબરકાંઠા, જિલ્લો અને
રાજ્ય ચૂટણી પંચના અધિકારી

INDEX

ગુજરાત પંચાયત ચૂંટણી નિયમો-૧૯૯૪ના નિયમ -૯(૨) અન્વયે ચૂંટણીનું જાહેરનામુ

જિલ્લા કલેક્ટર કચેરી,

ચૂંટણી શાખા,

સાબરકાંઠા જિલ્લો, હિંમતનગર

તારીખઃ ૧/૪/૨૦૦૩

ક્રમાંકઃ ચટણ/ ગપચ/ સાબરકાંઠા/ કાર્યક્રમ /૪/૨૦૦૩

જા હે ર ના મુ

સાબરકાંઠા જિલ્લાની **માલપુર** તાલુકાની ગ્રામ પંચાયતોના નીચે અનુસુચિમાં દર્શાવેલ વોર્ડની બેઠકોની સરપંચની બેઠકોની ચૂંટણી.

(૧) ગુજરાત પંચાયત અધિનિયમ-૧૯૯૩ નીકલમ-૧૬ ની પેટાકલમ (૧) મુજબ **સાબરકાંઠા** જિલ્લાની **માલપુર** તાલુકાની ગ્રામ પંચાયતોના વોર્ડની રચના તથા બેઠકોની ફાળવણી રાજ્ય ચૂંટણી પંચના અધિકારી તરીકે કરેલ છે.

(૨) ગુજરાત પંચાયતચૂંટણી નિયમો ૧૯૯૪ના નિયમ-૯ના પેટાનિયમ-(૨) તથાનિયમ-૭૭થી પ્રાપ્ત થયેલ સત્તાનીરૂઈએ રાજ્ય ચુંટણી પંચના અધિકારી તરીકે કલેકટર સાબરકાંઠાજિલ્લાની નીચેની અનુસુચિના કાલમ નંબરઃ ૨માં જણાવેલ તાલુકાની સામે કોલમ નંબરઃ ૩માં જણાવેલ ગ્રામ પંચાયતોના કોલમ નંઃ૪માં જણાવેલ વોર્ડમાં કાલમ નંઃ૫માં જણાવેલ બેઠકો ભરવા માટે સભ્યોનીતથા કોલમ નંઃ૬માં જણાવેલ પ્રકારવાળી સરપંચની બેઠકો ભરવા માટે સરપંચની ચૂંટણી યોજવાનો તબકકાવાર કાર્યક્રમ નીચે જણાવ્યા મુજબ નકકી કરેલ છે.

અ.ન	વિગત	તારીખ	સમય	સ્થળ
(ક)	ઉમેદવારી પત્ર રજુ કરવાની ભરવાની છેલ્લી તારીખ	૮/૪/૨૦૦૩	૧૧-૦૦ કલાકથી ૧૫-૦૦ કલાક સુધી	ચૂંટણી અધિકારી મદદનીશ ચૂંટણી અધિકારીની કચેરી ખાતે
(ખ)	ઉમેદવારી પત્રોની ચકાસણીની તારીખ	૯/૪/૨૦૦૩	૧૧-૦૦ કલાકથી ચકાસણી પુરી થાય ત્યાં સુધી	ચૂંટણી અધિકારીની કચેરી ખાતે
(ગ)	ઉમેદવારી પત્રો પાછા ખેંચી લેવાની છેલ્લી તારીખ	૧૧/૪/૨૦૦૩	૧૫-૦૦ કલાક સુધી	ચૂંટણી અધિકારી તથા મદદનીશ ચૂંટણી અધિકારીની કચેરી ખાતે
(ઘ)	આવશ્યક હોયતો મતદાનની તારીખ	૨૭-૪-૨૦૦૩	--	
(ચ)	મતદાનનો સમય	-	સવારના ૮-૦૦થી સાંજના ૧૭-૦૦ સુધી	
(છ)	મતદાન સ્થળ	---	--	જિલ્લા ચૂંટણી અધિકારીએ જાહેર કરેલ મતદાન મથક ઉપર
(જ)	મતગણતરી માટેની તારીખ અને સમય	૨૯-૪-૨૦૦૩	સવારના ૯-૦૦ કલાકથી ગણતરી પુરી થાય ત્યાંસુધી	ચૂંટણી અધિકારી જાહેર કરે તે સ્થળે
(ઝ)	ચૂંટણી પ્રક્રિયા પુરી થવા માટેની તારીખ	૫-૫-૨૦૦૩	--	--

INDEX

અનુસૂચિ

માલપુર તાલુકાની ગ્રામ પંચાયતોની ચુંટણી યોજવાની છે. તેની યાદી.

ક્રમ નં.	તાલુકાનું નામ	ગ્રામપંચાયતનું નામ	વોર્ડ નંબર/ ક્રમાંક	વોર્ડની બેઠકોનો પ્રકાર	સરપંચની બેઠકનો પ્રકાર	ચૂંટણીનો પ્રકાર (સામાન્ય/પેટા ચુંટણી જે હોય તે દર્શાવવું)
૧	૨	૩	૪	૫	૬	૭
૧	માલપુર	નાનાવાડા	૬	સામાન્ય બિન અનામત	-	પેટા ચુંટણી
૨	માલપુર	રૂપગઢપુર	૬	અ.જા.સામાન્ય	-	પેટા ચુંટણી
૩	માલપુર	રૂખવાણીયા	૬	સામાન્ય સ્ત્રી	-	પેટાચુંટણી

[illegible] આ જાહેરનામાની ગુજરાત પંચાયત ચુંટણી નિયમો-૧૯૯૪ના નિયમ-૯(૧) અન્વયે સરકારી [illegible] પ્રસિદ્ધ કરવામાં આવે છે.

(સહી) અવાચ્ય
કલેકટર સાબરકાંઠા, જિલ્લો અને
રાજ્ય ચૂંટણી પંચના અધિકારી

ગુજરાત પંચાયત અધિનિયમ-૧૯૯૩ની કલમ-૧૫ ની પેટા કલમ-(૧)
અન્વયે
ચૂંટણીનું જાહેરનામું

જિલ્લા કલેક્ટર કચેરી,
ચૂંટણી શાખા,
સાબરકાંઠા જિલ્લો,હિંમતનગર.
તારીખ: ૧-૪-૨૦૦૩.

ક્રમાંક : ચટણ/ગપચ/સાબરકાંઠા/મેઘરજ/૪/૨૦૦૩

જાહેર નામું

સાબરકાંઠા જિલ્લાની **મેઘરજ** તાલુકાની ગ્રામ પંચાયતોના નીચે અનુસુચિમાં દર્શાવેલ વોર્ડની બેઠકોની/સરપંચની બેઠકોની ચુટણી.

(૧) ગુજરાત પંચાયત અધિનિયમ-૧૯૯૩ ની કલમ-૧૬ની પેટા કલમ-(૧) મુજબ સાબરકાંઠા જિલ્લાની મેઘરજ તાલુકાની ગ્રામ પંચાયતોના વોર્ડની રચના તથા બેઠકોની ફાળવણી રાજ્ય ચૂંટણી પંચના અધિકારી તરીકે કરેલ છે.

INDEX

(૨) ગુજરાત પંચાયત અધિનિયમ-૧૯૯૩ ની કલમ-૧૫ની પેટા કલમ-(૧)થી પ્રાપ્ત થયેલ સત્તાની રૂઈએ રાજય ચુંટણી પંચના અધિકારી તરીકે કલેકટર સાબરકાંઠા જિલ્લાની નીચેની અનુસૂચિના કોલમ નંબર : ૨ માં જણાવેલ તાલુકાની સામે કોલમ નંબર : ૩ માં જણાવેલ ગ્રામ પંચાયતોના કોલમ નં.૪,૫ માં જણાવેલ વોર્ડની બેઠકોની તથા કોલમ નંબર : ૬માં જણાવેલ સરપંચોની બેઠકોની સામાન્ય/ પેટા ચુંટણી તારીખ : ૨૭-૪-૨૦૦૩ના રોજ યોજવાનું જાહેર કરેલ છે.

અનુસૂચિ

મેઘરજ તાલુકાની ગ્રામ પંચાયતોની ચુંટણી યોજવાની છે. તેની યાદી.

૧	મેઘરજ	ખોખરીયા	૩	અ.જ.જા સ્ત્રી	-	પેટાચુંટણી
			૫	અ.જ.જા સામાન્ય		
			૬	અ.જ.જા સામાન્ય		
			૭	અ.જ.જા સામાન્ય		
૨	મેઘરજ	રામગઢી	૩	અ.જ.જા સ્ત્રી	-	પેટાચુંટણી
			૫	અ.જ.જા સામાન્ય		
			૭	અ.જ.જા સામાન્ય		
			૮	અ.જ.જા સામાન્ય		
			૯	અ.જ.જા સામાન્ય		
૩	મેઘરજ	બાંઠીવાડા	૧	સા.શૈ.પ સામાન્ય	અ.જ.જા સામાન્ય	પેટાચુંટણી
			૩	સામાન્ય સ્ત્રી		
			૪	અ.જ.જા સ્ત્રી		
			૫	અ.જ.જા સ્ત્રી		
			૬	સામન્ય બિન અનામત		
			૭	સામાન્ય બિન અનામત		
			૮	સામાન્ય બિન અનામત		
			૯	અ.જ.જા સામાન્ય		
			૧૦	અ.જ.જા સામાન્ય		
			૧૧	અ.જ.જા સામાન્ય		
			૧૨	અ.જ.જા સામાન્ય		
			૧૩	અ.જ.જા સામાન્ય		
૪	મેઘરજ	મુડસી	૩	અ.જ.જા સ્ત્રી		પેટાચુંટણી
			૪	અ.જ.જા સ્ત્રી		
			૭	અ.જ.જા સામાન્ય		
			૮	અ.જ.જા સામાન્ય		
			૯	અ.જ.જા સામાન્ય		

INDEX

૧	૨	૩	૪	૫	૬	૭
૫	મેધરજ	સાકોદરા (અ)	૩	અ.જ.જા સ્ત્રી	અ.જ.જા સામાન્ય	પેટાચૂંટણી
			૫	અ.જ.જા સામાન્ય		
			૬	અ.જ.જા સામાન્ય		
			૭	અ.જ.જા સામાન્ય		
૬	મેધરજ	પટેલઢુંઢા	૩	અ.જ.જા સ્ત્રી		પેટાચૂંટણી
			૬	અ.જ.જા સામાન્ય		
			૭	અ.જ.જા સામાન્ય		
			૮	અ.જ.જા સ્ત્રી		
			૯	અ.જ.જા સામાન્ય		
૭	મેધરજ	ભેમાપુર	૫	અ.જ.જા સ્ત્રી		પેટાચૂંટણી
			૮	અ.જ.જા સામાન્ય		
			૯	અ.જ.જા સામાન્ય		
			૧૦	અ.જ.જા સામાન્ય		
			૧૧	અ.જ.જા સામાન્ય		
૮	મેધરજ	લીંબોદ્રા	૨	અ.જ.જા સ્ત્રી		પેટાચૂંટણી
			૫	અ.જ.જા સામાન્ય		
			૬	અ.જ.જા સામાન્ય		
૯	મેધરજ	લાલોડીયા	૫	અ.જ.જા સામાન્ય		પેટાચૂંટણી
			૬	અ.જ.જા સામાન્ય		
			૭	અ.જ.જા સામાન્ય		
૧૦	મેધરજ	ભુવાલ	૪	અ.જ.જા સામાન્ય		પેટા ચૂંટણી

(૩) આ જાહેરનામાની ગુજરાત પંચાયત ચુંટણી નિયમો-૧૯૯૪ના નિયમ-૯(૧) અન્વયે સરકારી રાજયપત્રમાં પ્રસિધ્ધ કરવામાં આવે છે.

(સહી) અવાચ્ય
કલેકટર સાબરકાંઠા, જિલ્લો અને
રાજ્ય ચૂંટણી પંચના અધિકારી

INDEX

ગુજરાત પંચાયત ચૂંટણી નિયમો-૧૯૯૪ના નિયમ -૯(૨) અન્વયે ચૂંટણીનું

જાહેરનામુ

જિલ્લા કલેક્ટર કચેરી,

ચૂંટણી શાખા,

સાબરકાંઠા જિલ્લો, હિંમતનગર

તારીખ: ૧/૪/૨૦૦૩

ક્રમાંક: ચટણ/ ગપચ/ સાબરકાંઠા/ કાર્યક્રમ /૪/૨૦૦૩

જા હે ર ના મુ

સાબરકાંઠા જિલ્લાની મેઘરજ તાલુકાની ગ્રામ પંચાયતોના નીચે અનુસુચિમાં દર્શાવેલ વોર્ડની બેઠકોની સરપંચની બેઠકોની ચૂંટણી.

(૧) ગુજરાત પંચાયત અધિનિયમ-૧૯૯૩ નીકલમ-૧૬ ની પેટાકલમ (૧) મુજબ **સાબરકાંઠા** જિલ્લાની **મેઘરજ** તાલુકાની ગ્રામ પંચાયતોના વોર્ડની રચના તથા બેઠકોની ફાળવણી રાજય ચૂંટણી પંચના અધિકારી તરીકે કરેલ છે.

(૨) ગુજરાત પંચાયતચૂંટણી નિયમો-૧૯૯૪ના નિયમ-૯ના પેટાનિયમ-(૨) તથાનિયમ-૭૦થી પ્રાપ્ત થયેલ સત્તાનીરૂઈએ રાજય ચુંટણી પંચના અધિકારી તરીકે કલેકટર સાબરકાંઠાજિલ્લાની નીચેની અનુસુચિના કોલમ નંબર: ૨માં જણાવેલ તાલુકાની સામે કોલમં નંબર: ૩માં જણાવેલ ગ્રામ પંચાયતોના કોલમ નં:૪માં જણાવેલ વોર્ડની કોલમ નં:૫માં જણાવેલ બેઠકો ભરવા માટે સભ્યોનીતથા કોલમ નં:૬માં જણાવેલ પ્રકારવાળી સરપંચની બેઠકો ભરવા માટે સરપંચની ચૂંટણી યોજવાનો તબકકાવાર કાર્યક્રમ નીચે જણાવ્યા મુજબ નકકી કરેલ છે.

અનુ. નં.	વિગત	તારીખ	સમય	સ્થળ
(ક)	ઉમેદવારી પત્ર રજુ કરવાની ભરવાની છેલ્લી તારીખ	૮/૪/૨૦૦૩	૧૧-૦૦ કલાકથી ૧૫-૦૦ કલાક સુધી	ચૂંટણી અધિકારી મદદનીશ ચૂંટણી અધિકારીની કચેરી ખાતે
(ખ)	ઉમેદવારી પત્રોની ચકાસણીની તારીખ	૯/૪/૨૦૦૩	૧૧-૦૦ કલાકથી ચકાસણી પુરી થાય ત્યાં સુધી	ચૂંટણી અધિકારીની કચેરી ખાતે
(ગ)	ઉમેદવારી પત્રો પાછા ખેંચી લેવાની છેલ્લી તારીખ	૧૧/૪/૨૦૦૩	૧૫-૦૦ કલાક સુધી	ચૂંટણી અધિકારી તથા મદદનીશ ચૂંટણી અધિકારીની કચેરી ખાતે
(ઘ)	આવશ્યક હોયતો મતદાનની તારીખ	૨૭-૪-૨૦૦૩	--	--
(ચ)	મતદાનનો સમય	-	સવારના ૮-૦૦થી સાંજના ૧૭-૦૦ સુધી	--
(છ)	મતદાન સ્થળ	--	--	જિલ્લા ચૂંટણી અધિકારીએ જાહેર કરેલ મતદાન મથક ઉપર
(જ)	મતગણતરી માટેની તારીખ અને સમય	૨૯-૪-૨૦૦૩	સવારના ૯-૦૦ કલાકથી ગણતરી પુરી થાય ત્યાંસુધી	ચૂંટણી અધિકારી જાહેર કરે તે સ્થળે
(ઝ)	ચૂંટણી પ્રક્રિયા પુરી થવા માટેની તારીખ	૫-૫-૨૦૦૩	--	--

INDEX

અનુસૂચિ

મેધરજ તાલુકાની ગ્રામ પંચાયતોની ચુંટણી યોજવાની છે. તેની યાદી.

૧	મેધરજ	ખોખરીયા	૩	અ.જ.જા સ્ત્રી	-	પેટાચૂંટણી
			૫	અ.જ.જા સામાન્ય		
			૬	અ.જ.જા સામાન્ય		
			૭	અ.જ.જા સામાન્ય		
૨	મેધરજ	રામગઢી	૩	અ.જ.જા સ્ત્રી	-	પેટાચૂંટણી
			૫	અ.જ.જા સામાન્ય		
			૭	અ.જ.જા સામાન્ય		
			૮	અ.જ.જા સામાન્ય		
			૯	અ.જ.જા સામાન્ય		
૩	મેધરજ	બાંઠીવાડા	૧	સા.શૈ.પ સામાન્ય	અ.જ.જા સામાન્ય	પેટાચૂંટણી
			૩	સામાન્ય સ્ત્રી		
			૪	અ.જ.જા સ્ત્રી		
			૫	અ.જ.જા સ્ત્રી		
			૬	સામન્ય બિન અનામત		
			૭	સામાન્ય બિન અનામત		
			૮	સામાન્ય બિન અનામત		
			૯	અ.જ.જા સામાન્ય		
			૧૦	અ.જ.જા સામાન્ય		
			૧૧	અ.જ.જા સામાન્ય		
			૧૨	અ.જ.જા સામાન્ય		
			૧૩	અ.જ.જા સામાન્ય		
૪	મેધરજ	મુડસી	૩	અ.જ.જા સ્ત્રી		પેટાચૂંટણી
			૪	અ.જ.જા સ્ત્રી		
			૭	અ.જ.જા સામાન્ય		
			૮	અ.જ.જા સામાન્ય		
			૯	અ.જ.જા સામાન્ય		

INDEX

૧	૨	૩	૪	૫	૬	૭
૫	મેધરજ	સાંસાદરા (અ)	૩	અ.જ.જા સ્ત્રી	અ.જ.જા સામાન્ય	પેટાચૂંટણી
			૫	અ.જ.જા સામાન્ય		
			૬	અ.જ.જા સામાન્ય		
			૭	અ.જ.જા સામાન્ય		
૬	મેધરજ	પટેલઢુંઢા	૩	અ.જ.જા સ્ત્રી		પેટાચૂંટણી
			૬	અ.જ.જા સામાન્ય		
			૭	અ.જ.જા સામાન્ય		
			૮	અ.જ.જા સ્ત્રી		
			૯	અ.જ.જા સામાન્ય		
૭	મેધરજ	ભેમાપુર	૫	અ.જ.જા સ્ત્રી		પેટાચૂંટણી
			૮	અ.જ.જા સામાન્ય		
			૯	અ.જ.જા સામાન્ય		
			૧૦	અ.જ.જા સામાન્ય		
			૧૧	અ.જ.જા સામાન્ય		
૮	મેધરજ	લીંબોદ્રા	૨	અ.જ.જા સ્ત્રી		પેટાચૂંટણી
			૫	અ.જ.જા સામાન્ય		
			૬	અ.જ.જા સામાન્ય		
૯	મેધરજ	લાલોડીયા	૫	અ.જ.જા સામાન્ય		પેટાચૂંટણી
			૬	અ.જ.જા સામાન્ય		
			૭	અ.જ.જા સામાન્ય		
૧૦	મેધરજ	ભુવાલ	૪	અ.જ.જા સામાન્ય		પેટા ચૂંટણી

(૩) આ જાહેરનામાની ગુજરાત પંચાયત ચૂંટણી નિયમો-૧૯૯૪ના નિયમ-૯(૧) અન્વયે સરકારી રાજ્યપત્રમાં પ્રસિદ્ધ કરવામાં આવે છે.

(સહી) અવાચ્ય
કલેકટર સાબરકાંઠા, જિલ્લો અને
રાજ્ય ચૂંટણી પંચના અધિકારી

INDEX

ગુજરાત પંચાયત અધિનિયમ-૧૯૯૩ની કલમ-૧૫ ની પેટા કલમ-(૧)
અન્વયે
ચૂંટણીનું જાહેરનામું

જિલ્લા કલેકટર કચેરી,
ચૂંટણી શાખા,
સાબરકાંઠા જિલ્લો,હિંમતનગર.
તારીખ: ૧-૪-૨૦૦૩.

ક્રમાંક : ચટણ/ગપચ/સાબરકાંઠા/ધનસુરા/૪/૨૦૦૩

જાહેર નામું

સાબરકાંઠા જિલ્લાની **ધનસુરા** તાલુકાની ગ્રામ પંચાયતોના નીચે અનુસુચિમાં દર્શાવેલ વોર્ડની બેઠકોની/સરપંચની બેઠકોની ચુટણી.

(૧) ગુજરાત પંચાયત અધિનિયમ-૧૯૯૩ ની કલમ-૧૬ની પેટા કલમ-(૧) મુજબ સાબરકાંઠા જિલ્લાની ધનસુરા તાલુકાની ગ્રામ પંચાયતોના વોર્ડની રચના તથા બેઠકોની ફાળવણી રાજય ચૂંટણી પંચના અધિકારી તરીકે કરેલ છે.

(૨) ગુજરાત પુચાયત અધિનિયમ-૧૯૯૩ ની કલમ-૧૫ની પેટા કલમ-(૧)થી પ્રાપ્ત થયેલ સત્તાની રૂઈએ રાજય ચુંટણી પંચના અધિકારી તરીકે કલેકટર સાબરકાંઠા જિલ્લાની નીચેની અનુસૂચિના કોલમ નંબર : ૨ માં જણાવેલ તાલુકાની સામે કોલમ નંબર : ૩ માં જણાવેલ ગ્રામ પંચાયતોના કોલમ નં.૪,૫ માં જણાવેલ વોર્ડની બેઠકોની તથા કોલમ નંબર : ૬માં જણાવેલ સરપંચોની બેઠકોની સામાન્ય/ પેટા ચુંટણી તારીખ : ૨૭-૪-૨૦૦૩ના રોજ યોજવાનું જાહેર કરેલ છે.

INDEX

અનુસૂચિ

ધનસુરા તાલુકાની ગ્રામ પંચાયતોની ચુંટણી યોજવાની છે. તેની યાદી.

ક્રમ નં.	તાલુકાનું નામ	ગ્રામપંચાયતનું નામ	વોર્ડ નંબર/ ક્રમાંક	વોર્ડની બેઠકોનો પ્રકાર	સરપંચની બેઠકનો પ્રકાર	ચૂંટણીનો પ્રકાર (સામાન્ય/પેટા ચુંટણી જે હોય તે દર્શાવવું)
૧	૨	૩	૪	૫	૬	૭
૧	ધનસુરા	આકરૂન્દ	૧	અ.જ.જા. સ્ત્રી	-	પેટા ચુંટણી
			૩	અ.જ.જા.સામાન્ય	-	પેટા ચુંટણી
૨	ધનસુરા	હિરાપુરકંપા	૧	અ.જ.જા.સ્ત્રી	અ.જ.જા.સામાન્ય	પેટા ચુંટણી
			૫	અ.જ.જા.સામાન્ય	-	પેટા ચુંટણી
૩.	ધનસુરા	ધામણીયા	૧	સામાન્ય સ્ત્રી	-	પેટા ચુંટણી

(૩) આ જાહેરનામાની ગુજરાત પંચાયત ચુંટણી નિયમો-૧૯૯૪ના નિયમ-૯(૧) અન્વયે સરકારી રાજ્યપત્રમાં પ્રસિદ્ધ કરવામાં આવે છે.

(સહી) અવાચ્ય
કલેકટર સાબરકાંઠા, જિલ્લો અને
રાજ્ય ચૂટણી પંચના અધિકારી

ગુજરાત પંચાયત ચૂંટણી નિયમો-૧૯૯૪ના નિયમ -૯(૨) અન્વયે ચૂંટણીનું
જાહેરનામુ

જિલ્લા કલેક્ટર કચેરી,
ચૂંટણી શાખા,
સાબરકાંઠા જિલ્લો, હિંમતનગર
તારીખ: ૧/૪/૨૦૦૩
ક્રમાંક: ચટણ/ ગપચ/ સાબરકાંઠા/ કાર્યક્રમ /૪/૨૦૦૩

જા હે ર ના મુ

સાબરકાંઠા જિલ્લાની **ધનસુરા** તાલુકાની ગ્રામ પંચાયતોના નીચે અનુસુચિમાં દર્શાવેલ વોર્ડની બેઠકોની સરપંચની બેઠકોની ચૂંટણી.

(૧) ગુજરાત પંચાયત અધિનિયમ-૧૯૯૩ નીકલમ-૧૬ ની પેટાકલમ (૧) મુજબ **સાબરકાંઠા** જિલ્લાની **ધનસુરા** તાલુકાની ગ્રામ પંચાયતોના વોર્ડની રચના તથા બેઠકોની ફાળવણી રાજ્ય\ચૂંટણી પંચના અધિકારી તરીકે કરેલ છે.

(૨) ગુજરાત પંચાયતચૂંટણી નિયમો-૧૯૯૪ના નિયમ-૯ના પેટાનિયમ-(૨) તથાનિયમ-૭૦થી પ્રાપ્ત થયેલ સત્તાનીરૂઈએ રાજ્ય ચુંટણી પંચના અધિકારી તરીકે કલેકટર સાબરકાંઠાજિલ્લાની નીચેની અનુસુચિના કોલમ નંબરઃ ૨નાં જણાવેલ તાલુકાની સામે કોલમ નંબરઃ ૩માં જણાવેલ ગ્રામ પંચાયતોના કોલમ નં:૪માં જણાવેલ વોર્ડની કોલમ નં:૫માં જણાવેલ બેઠકો ભરવા માટે સભ્યોનીતથા કોલમ નં:૬માં જણાવેલ પ્રકારવાળી સરપંચની બેઠકો ભરવા માટે સરપંચની ચૂંટણી યોજવાનો તબક્કાવાર કાર્યક્રમ નીચે જણાવ્યા મુજબ નકકી કરેલ છે.

INDEX

અ.નં	વિગત	તારીખ	સમય	સ્થળ
(ક)	ઉમેદવારી પત્ર રજૂ કરવાની ભરવાની છેલ્લી તારીખ	૮/૪/૨૦૦૩	૧૧-૦૦ કલાકથી ૧૫-૦૦ કલાક સુધી	ચૂંટણી અધિકારી મદદનીશ ચૂંટણી અધિકારીની કચેરી ખાતે
(ખ)	ઉમેદવારી પત્રોની ચકાસણીની તારીખ	૯/૪/૨૦૦૩	૧૧-૦૦ કલાકથી ચકાસણી પુરી થાય ત્યાં સુધી	ચૂંટણી અધિકારીની કચેરી ખાતે
(ગ)	ઉમેદવારી પત્રો પાછા ખેંચી લેવાની છેલ્લી તારીખ	૧૧/૪/૨૦૦૩	૧૫-૦૦ કલાક સુધી	ચૂંટણી અધિકારી તથા મદદનીશ ચૂંટણી અધિકારીની કચેરી ખાતે
(ઘ)	આવશ્યક હોયતો મતદાનની તારીખ	૨૭-૪-૨૦૦૩	--	--
(ચ)	મતદાનના સમય	-	સવારના ૮-૦૦થી સાંજના ૧૭-૦૦ સુધી	--
(છ)	મતદાન સ્થળ	--	--	જિલ્લા ચૂંટણી અધિકારીએ જાહેર કરેલ મતદાન મથક ઉપર
(જ)	મતગણતરી માટેની તારીખ અને સમય	૨૯-૪-૨૦૦૩	સવારના ૯-૦૦ કલાકથી મતગણતરી પુરી થાય ત્યાંસુધી	ચૂંટણી અધિકારી જાહેર કરે તે સ્થળે
(ઝ)	ચૂંટણી પ્રક્રિયા પુરી થવા માટેની તારીખ	૫-૫-૨૦૦૩	--	--

અનુસૂચિ

ધનસુરા તાલુકાની ગ્રામ પંચાયતોની ચુંટણી યોજવાની છે. તેની યાદી.

અ.નં	તાલુકાનું નામ	ગ્રામપંચાયતનું નામ	વોર્ડ નંબર/ ક્રમાંક	વોર્ડની બેઠકોનો પ્રકાર	સરપંચની બેઠકનો પ્રકાર	ચૂંટણીનો પ્રકાર (સામાન્ય/પેટા ચુંટણી જે હોય તે દર્શાવવું)
૧	૨	૩	૪	૫	૬	૭
૧	ધનસુરા	આકરૂન્દ	૧	અ.જ.જા. સ્ત્રી	-	પેટા ચુંટણી
			૩	અ.જ.જા.સામાન્ય	-	પેટા ચુંટણી
૨	ધનસુરા	હિરાપુરકંપા	૧	અ.જ.જા.સ્ત્રી	અ.જ.જા.સામાન્ય	પેટા ચુંટણી
			૫	અ.જ.જા.સામાન્ય	-	પેટા ચુંટણી
૩	ધનસુરા	ધામણીયા	૧	સામાન્ય સ્ત્રી	-	પેટા ચુંટણી

૩ આ જાહેરનામાની ગુજરાત પંચાયત ચુંટણી નિયમો-૧૯૯૪ના નિયમ-૯(૧) અન્વયે સરકારી રાજ્યપત્રમાં પ્રસિધ્ધ કરવામાં આવે છે.

(સહી) અવાચ્ય
કલેકટર સાબરકાંઠા, જિલ્લો અને
રાજ્ય ચૂટણી પંચના અધિકારી

INDEX

ગુજરાત પંચાયત અધિનિયમ-૧૯૯૩ની કલમ-૧૫ ની પેટા કલમ-(૧)
અન્વયે
ચૂંટણીનું જાહેરનામું

જિલ્લા કલેકટર કચેરી,
ચૂંટણી શાખા,
સાબરકાંઠા જિલ્લો,હિંમતનગર.
તારીખ: ૧-૪-૨૦૦૩.

ક્રમાંક : ચટણ/ગપચ/સાબરકાંઠા/બાયડ/૪/૨૦૦૩

જાહેર નામું

સાબરકાંઠા જિલ્લાની **બાયડ** તાલુકાની ગ્રામ પંચાયતો ।। નીચે અનુસુચિમાં દર્શાવેલ વોર્ડની બેઠકોની/સરપંચની બેઠકોની ચૂટણી.

ગુજરાત પંચાયત અધિનિયમ-૧૯૯૩ ની કલમ-૧૬ની પેટા કલમ-(૧) મુજબ સાબરકાંઠા જિલ્લાની બાયડ તાલુકાની ગ્રામ પંચાયતોના વોર્ડની રચના તથા બેઠકોની ફાળવણી રાજ્ય ચૂંટણી પંચના અધિકારી તરીકે કરેલ છે.

(૨) ગુજરાત પુચાયત અધિનિયમ-૧૯૯૩ ની કલમ-૧૫ની પેટા કલમ-(૧)થી પ્રાપ્ત થયેલ સત્તાની રૂઈએ રાજય ચુંટણી પંચના અધિકારી તરીકે કલેકટર સાબરકાંઠા જિલ્લાની નીચેની અનુસૂચિના કોલમ નંબર : ૨ માં જણાવેલ તાલુકાની સામે કોલમ નંબર : ૩ માં જણાવેલ ગ્રામ પંચાયતોના કોલમ નં.૪,૫ માં જણાવેલ વોર્ડની બેઠકોની તથા કોલમ નંબર : ૬માં જણાવેલ સરપંચોની બેઠકોની સામાન્ય/ પેટા ચુંટણી તારીખ : ૨૭-૪-૨૦૦૩ના રોજ યોજવાનું જાહેર કરેલ છે.

INDEX

અનુસૂચિ

બાયડ તાલુકાની ગ્રામ પંચાયતોની ચુંટણી યોજવાની છે. તેની યાદી.

અ. નં.	તાલુકાનું નામ	ગ્રામપંચાયતનું નામ	વોર્ડ નંબર/ ક્રમાંક	વોર્ડની બેઠકોનો પ્રકાર	સરપંચની બેઠકનો પ્રકાર	ચૂંટણીના પ્રકાર (સામાન્ય પેટા ચુંટણી જે હોય તે દર્શાવવું)
૧	૨	૩	૪	૫	૬	૭
૧	બાયડ	બાયડ	૧	અ.જા.સ્ત્રી	સા.શૈ.પ. સામાન્ય	[illegible] મધ્યસત્ર ચુંટણી
			૨	અ.જા.સામાન્ય		
			૩	સામાન્ય સ્ત્રી		
			૪	અ.જા. સામાન્ય		
			૫	સા.શૈ.પ.સ્ત્રી		
			૬	સા.શૈ.પ.સામાન્ય		
			૭	સા.શૈ.પ.સામાન્ય		
			૮	સામાન્ય બિન અનામત		
			૯	સામાન્ય બિન અનામત		
			૧૦	સામાન્ય સ્ત્રી		
			૧૧	સામાન્ય બિન અનામત		
			૧૨	સામાન્ય સ્ત્રી		
			૧૩	સામાન્ય સ્ત્રી		
			૧૪	સામાન્ય સ્ત્રી		
			૧૫	સામાન્ય સ્ત્રી		
			૧૬	સામાન્ય સ્ત્રી		
			૧૭	સામાન્ય બિન અનામત		
			૧૮	સામાન્ય બિન અનામત		
			૧૯	સામાન્ય બિન અનામત		
			૨૦	સામાન્ય બિન અનામત		
			૨૧	સામાન્ય બિન અનામત		
			૨૨	સામાન્ય બિન અનામત		
			૨૩	સામાન્ય બિન અનામત		
			૨૪	અ.જ.જા.સામાન્ય		
			૨૫	સામાન્ય બિન અનામત		
			૨૬	સામાન્ય બિન અનામત		
			૨૭	સામાન્ય બિન અનામત		
૨.	બાયડ	મોતીપુરા	૪	અ.જ.જા.સામાન્ય	-	પેટા ચુંટણી
૩.	બાયડ	દેસાઈપુરા	૧	અ.જ.જા.સ્ત્રી	-	પેટા ચુંટણી
			૬	અ.જ.જા.સામાન્ય	-	પેટા ચુંટણી

(૩) આ જાહેરનામાની ગુજરાત પંચાયત ચુંટણી નિયમો-૧૯૯૪ના નિયમ-૯(૧) અન્વયે સરકારી રાજ્યપત્રમાં પ્રસિધ્ધ કરવામાં આવે છે.

(સહી) અવાચ્ય
કલેકટર સાબરકાંઠા, જિલ્લો અને
રાજ્ય ચૂટણી પંચના અધિકારી

INDEX

ગુજરાત પંચાયત ચૂંટણી નિયમો-૧૯૯૪ના નિયમ -૮(૨) અન્વયે ચૂંટણીનું જાહેરનામુ

જિલ્લા કલેક્ટર કચેરી,

ચૂંટણી શાખા,

સાબરકાંઠા જિલ્લો, હિંમતનગર

તારીખ: ૧/૪/૨૦૦૩

ક્રમાંક: ચટણ/ ગપચ/ સાબરકાંઠા/ કાર્યક્રમ /૪/૨૦૦૩

જા હે ર ના મુ

સાબરકાંઠા જિલ્લાની **બાયડ** તાલુકાની ગ્રામ પંચાયતોના નીચે અનુસુચિમાં દર્શાવેલ વોર્ડની બેઠકોની સરપંચની બેઠકોની ચૂંટણી.

(૧) ગુજરાત પંચાયત અધિનિયમ-૧૯૯૩ નીકલમ-૧૬ ની પેટાકલમ (૧) મુજબ **સાબરકાંઠા** જિલ્લાની **બાયડ** તાલુકાની ગ્રામ પંચાયતોના વોર્ડની રચના તથા બેઠકોની ફાળવણી રાજય ચૂંટણી પંચના અધિકારી તરીકે કરેલ છે.

(૨) ગુજરાત પંચાયતચૂંટણી નિયમો-૧૯૯૪ના નિયમ-૯ના પેટાનિયમ-(૨) તથાનિયમ-૭૦થી પ્રાપ્ત થયેલ સત્તાનીરૂઈએ રાજય ચુંટણી પંચના અધિકારી તરીકે કલેકટર સાબરકાંઠાજિલ્લાની નીચેની અનુસુચિના કોલમ નંબર: ૨માં જણાવેલ તાલુકાની સામે કોલમ નંબર: ૩માં જણાવેલ ગ્રામ પંચાયતોના કોલમ નં:૪માં જણાવેલ વોર્ડની કોલમ નં:૫માં જણાવેલ બેઠકો ભરવા માટે સભ્યોનીતથા કોલમ નં:૬માં જણાવેલ પ્રકારવાળી સરપંચની બેઠકો ભરવા માટે સરપંચની ચૂંટણી યોજવાનો તબકકાવાર કાર્યક્રમ નીચે જણાવ્યા મુજબ નકકી કરેલ છે.

અ.નં	વિગત	તારીખ	સમય	સ્થળ
(ક)	ઉમેદવારી પત્ર રજુ કરવાની ભરવાની છેલ્લી તારીખ	૮/૪/૨૦૦૩	૧૧-૦૦ કલાકથી ૧૫-૦૦ કલાક સુધી	ચૂટણી અધિકારી મદદનીશ ચૂંટણી અધિકારીની કચેરી ખાતે
(ખ)	ઉમેદવારી પત્રોની ચકાસણીની તારીખ	૯/૪/૨૦૦૩	૧૧-૦૦ કલાકથી ચકાસણી પુરી થાય ત્યાં સુધી	ચૂંટણી અધિકારીની કચેરી ખાતે
(ગ)	ઉમેદવારી પત્રો પાછા ખેંચી લેવાની છેલ્લી તારીખ	૧૧/૪/૨૦૦૩	૧૫-૦૦ કલાક સુધી	ચૂંટણી અધિકારી તથા મદદનીશ ચૂંટણી અધિકારીની કચેરી ખાતે
(ઘ)	આવશ્યક હોયતો મતદાનની તારીખ	૨૭-૪-૨૦૦૩	--	--
(ચ)	મતદાનનો સમય	-	સવારના ૮-૦૦થી સાંજના ૧૭-૦૦ સુધી	--
(છ)	મતદાન સ્થળ	--	--	જિલ્લા ચૂંટણી અધિકારીએ જાહેર કરેલ મતદાન મથક ઉપર
(જ)	મતગણતરી માટેની તારીખ અને સમય	૨૯-૪-૨૦૦૩	સવારના ૯-૦૦ કલાકથી ગણતરી પુરી થાય ત્યાંસુધી	ચૂંટણી અધિકારી જાહેર કરે તે સ્થળે
(ઝ)	ચૂંટણી પ્રક્રિયા પુરી થવા માટેની તારીખ	૫-૫-૨૦૦૩	--	--

INDEX

અનુસૂચિ

બાયડ તાલુકાની ગ્રામ પંચાયતોની ચુંટણી યોજવાની છે. તેની યાદી.

અ. નં.	તાલુકાનું નામ	ગ્રામપંચાયતનું નામ	વોર્ડ નંબર/ ક્રમાંક	વોર્ડની બેઠકોનો પ્રકાર	સરપંચના બેઠકનો પ્રકાર	ચુંટણીનો પ્રકાર (સામાન્ય પેટા ચુંટણી જે હોય તે દર્શાવવું)
૧	૨	૩	૪	૫	૬	૭
૧	બાયડ	બાયડ	૧	અ.જા.સ્ત્રી	સા.શૈ.પ.	[illegible]
			૨	અ.જા.સામાન્ય	સામાન્ય	[illegible] ચુંટણી
			૩	સામાન્ય સ્ત્રી		
			૪	અ.જા. સામાન્ય		
			૫	સા.શૈ.પ.સ્ત્રી		
			૬	સા.શૈ.પ.સામાન્ય		
			૭	સા.શૈ.પ.સામાન્ય		
			૮	સામાન્ય બિન અનામત		
			૯	સામાન્ય બિન અનામત		
			૧૦	સામાન્ય સ્ત્રી		
			૧૧	સામાન્ય બિન અનામત		
			૧૨	સામાન્ય સ્ત્રી		
			૧૩	સામાન્ય સ્ત્રી		
			૧૪	સામાન્ય સ્ત્રી		
			૧૫	સામાન્ય સ્ત્રી		
			૧૬	સામાન્ય સ્ત્રી		
			૧૭	સામાન્ય બિન અનામત		
			૧૮	સામાન્ય બિન અનામત		
			૧૯	સામાન્ય બિન અનામત		
			૨૦	સામાન્ય બિન અનામત		
			૨૧	સામાન્ય બિન અનામત		
			૨૨	સામાન્ય બિન અનામત		
			૨૩	સામાન્ય બિન અનામત		
			૨૪	અ.જ.જા.સામાન્ય		
			૨૫	સામાન્ય બિન અનામત		
			૨૬	સામાન્ય બિન અનામત		
			૨૭	સામાન્ય બિન અનામત		
૨.	બાયડ	મોતીપુરા	૪	અ.જ.જા.સામાન્ય	-	પેટા ચુંટણી
૩.	બાયડ	દેસાઈપુરા	૧	અ.જ.જા.સ્ત્રી	-	પેટા ચુંટણી
			૬	અ.જ.જા.સામાન્ય	-	પેટા ચુંટણી

(૬) આ જાહેરનામાની ગુજરાત પંચાયત ચુંટણી નિયમો-૧૯૯૪ના નિયમ-૯(૧) અન્વયે સરકારી રાજ્યપત્રમાં પ્રસિધ્ધ કરવામાં આવે છે.

(સહી) અવાચ્ય
કલેકટર સાબરકાંઠા, જિલ્લો અને
રાજ્ય ચૂંટણી પંચના અધિકારી

INDEX

ગુજરાત પંચાયત અધિનિયમ-૧૯૯૩ની કલમ-૧૫ ની પેટા કલમ-(૧)
અન્વયે
ચૂંટણીનું જાહેરનામું

જિલ્લા કલેકટર કચેરી,
ચૂંટણી શાખા,
સાબરકાંઠા જિલ્લો,હિંમતનગર.
તારીખ: ૧-૪-૨૦૦૩.

ક્રમાંક : ચટણ/ગપચ/સાબરકાંઠા/પ્રાંતીજ/૪/૨૦૦૩

જાહેર નામું

સાબરકાંઠા જિલ્લાની **પ્રાંતીજ** તાલુકાની ગ્રામ પંચાયતોના નીચે અનુસુચિમાં દર્શાવેલ વોર્ડની બેઠકોની/સરપંચની બેઠકોની ચૂટણી.

(૧) ગુજરાત પંચાયત અધિનિયમ-૧૯૯૩ ની કલમ-૧૬ની પેટા કલમ-(૧) મુજબ સાબરકાંઠા જિલ્લાની પ્રાંતીજ તાલુકાની ગ્રામ પંચાયતોના વોર્ડની રચના તથા બેઠકોની ફાળવણી રાજય ચૂંટણી પંચના અધિકારી તરીકે કરેલ છે.

(૨) ગુજરાત પંચાયત અધિનિયમ-૧૯૯૩ ની કલમ-૧૫ની પેટા કલમ-(૧)થી પ્રાપ્ત થયેલ સત્તાની રૂઈએ રાજય ચુંટણી પંચના અધિકારી તરીકે કલેકટર સાબરકાંઠા જિલ્લાની નીચેની અનુસૂચિના કોલમ નંબર : ૨ માં જણાવેલ તાલુકાની સામે કોલમ નંબર : ૩ માં જણાવેલ ગ્રામ પંચાયતોના કોલમ નં.૪,૫ માં જણાવેલ વોર્ડની બેઠકોની તથા કોલમ નંબર : ૬માં જણાવેલ સરપંચોની બેઠકાના સામાન્ય/ પેટા ચુંટણી તારીખ : ૨૭-૪-૨૦૦૩ના રોજ યોજવાનું જાહેર કરેલ છે.

INDEX

અનુસૂચિ

પ્રાંતિજ તાલુકાની ગ્રામ પંચાયતોની ચુંટણી યોજવાની છે. તેની યાદી.

અ. નં.	તાલુકાનું નામ	ગ્રામપંચાયતનું નામ	વોર્ડ નંબર/ ક્રમાંક	વોર્ડની બેઠકોનો પ્રકાર	સરપંચની બેઠકનો પ્રકાર	ચુંટણીના પ્રકાર (સામાન્ય પેટા ચુંટણી જે હોય તે દર્શાવવું)
૧	૨	૩	૪	૫	૬	૭
૧	પ્રાંતિજ	તખતગઢ	૭	અ.જ.જા.સામાન્ય	-	પેટા ચુંટણી
૨	પ્રાંતિજ	સાંપડ	૧	સામાન્ય સ્ત્રી	-	પેટા ચુંટણી

(૩) આ જાહેરનામાની ગુજરાત પંચાયત ચુંટણી નિયમો-૧૯૯૪ના નિયમ-૯(૧) અન્વયે સરકારી રાજયપત્રમાં પ્રસિધ્ધ કરવામાં આવે છે.

(સહી) અવાચ્ય
કલેક્ટર સાબરકાંઠા, જિલ્લો અને
રાજ્ય ચૂટણી પંચના અધિકારી

ગુજરાત પંચાયત ચૂંટણી નિયમો-૧૯૯૪ના નિયમ -૯(૨) અન્વયે ચૂંટણીનું જાહેરનામુ

જિલ્લા કલેકટર કચેરી,
ચૂંટણી શાખા,
સાબરકાંઠા જિલ્લો, હિંમતનગર
તારીખ: ૧/૪/૨૦૦૩
ક્રમાંક: ચટણ/ ગપચ/ સાબરકાંઠા/ કાર્યક્રમ /૪/૨૦૦૩

જા હે ર ના મુ

સાબરકાંઠા જિલ્લાની **પ્રાંતીજ** તાલુકાની ગ્રામ પંચાયતોના નીચે અનુસુચિમાં દર્શાવેલ વોર્ડની બેઠકોની સરપંચની બેઠકોની ચૂંટણી.

(૧) ગુજરાત પંચાયત અધિનિયમ-૧૯૯૩ નીકલમ-૧૬ ની પેટાકલમ (૧) મુજબ **સાબરકાંઠા** જિલ્લાની **પ્રાંતીજ** તાલુકાની ગ્રામ પંચાયતોના વોર્ડની રચના તથા બેઠકોની ફાળવણી રાજય ચૂંટણી પંચના અધિકારી તરીકે કરેલ છે.

(૨) ગુજરાત પંચાયતચૂંટણી નિયમો-૧૯૯૪ના નિયમ-૯ના પેટાનિયમ-(૨) તથાનિયમ-૭૦થી પ્રાપ્ત થયેલ સત્તાનીરૂઈએ રાજ્ય ચૂંટણી પંચના અધિકારી તરીકે કલેકટર સાબરકાંઠાજિલ્લાની નીચેની અનુસુચિના કોલમ નંબર: ૨માં જણાવેલ તાલુકાની સામે કોલમ નંબર: ૩માં જણાવેલ ગ્રામ પંચાયતોના કોલમ નં:૪માં જણાવેલ વોર્ડની કોલમ નં:૫માં જણાવેલ બેઠકો ભરવા માટે સભ્યોનીતથા કોલમ નં:૬માં જણાવેલ પ્રકારવાળી સરપંચની બેઠકો ભરવા માટે સરપંચની ચૂંટણી યોજવાનો તબક્કાવાર કાર્યક્રમ નીચે જણાવ્યા મુજબ નકકી કરેલ છે.

INDEX

અ.ન	વિગત	તારીખ	સમય	સ્થળ
(ક)	ઉમેદવારી પત્ર રજુ કરવાની ભરવાની છેલ્લી તારીખ	૮/૪/૨૦૦૩	૧૧-૦૦ કલાકથી ૧૫-૦૦ કલાક સુધી	ચૂંટણી અધિકારી મદદનીશ ચૂંટણી અધિકારીની કચેરી ખાતે
(ખ)	ઉમેદવારી પત્રોની ચકાસણીની તારીખ	૯/૪/૨૦૦૩	૧૧-૦૦ કલાકથી ચકાસણી પુરી થાય ત્યાં સુધી	ચૂંટણી અધિકારીની કચેરી ખાતે
(ગ)	ઉમેદવારી પત્રો પાછા ખેંચી લેવાની છેલ્લી તારીખ	૧૧/૪/૨૦૦૩	૧૫-૦૦ કલાક સુધી	ચૂંટણી અધિકારી તથા મદદનીશ ચૂંટણી અધિકારીની કચેરી ખાતે
(ઘ)	આવશ્યક હોયતો મતદાનની તારીખ	૨૭-૪-૨૦૦૩	--	--
(ચ)	મતદાનનો સમય	--	સવારના ૮-૦૦થી સાંજના ૧૭-૦૦ સુધી	--
(છ)	મતદાન સ્થળ	--	--	જિલ્લા ચૂંટણી અધિકારીએ જાહેર કરેલ મતદાન મથક ઉપર
(જ)	મતગણતરી માટેની તારીખ અને સમય	૨૯-૪-૨૦૦૩	સવારના ૯-૦૦ કલાકથી ગણતરી પુરી થાય ત્યાંસુધી	ચૂંટણી અધિકારી જાહેર કરે તે સ્થળે
(ઝ)	ચૂંટણી પ્રક્રિયા પુરી થવા માટેની તારીખ	૫-૫-૨૦૦૩	--	--

અનુસૂચિ

પ્રાંતિજ તાલુકાની ગ્રામ પંચાયતોની ચુંટણી યોજવાની છે. તેની યાદી.

અ. નં.	તાલુકાનું નામ	ગ્રામપંચાયતનું નામ	વોર્ડ નંબર/ ક્રમાંક	વોર્ડની બેઠકોનો પ્રકાર	સરપંચની બેઠકનો પ્રકાર	ચૂંટણીનો પ્રકાર (સામાન્ય કે ચૂંટણી તે દર્શાવવું)
૧	૨	૩	૪	૫	૬	૭
૧	પ્રાંતિજ	તખતગઢ	૭	અ.જ.જા.સામાન્ય		પેટા ચૂંટણી
૨	પ્રાંતિજ	સાંપડ	૧	સામાન્ય સ્ત્રી	-	પેટા ચૂંટણી

(૩) આ જાહેરનામાની ગુજરાત પંચાયત ચુંટણી નિયમો-૧૯૯૪ના નિયમ-૯(૧) અન્વયે સરકારી રાજ્યપત્રમાં પ્રસિધ્ધ કરવામાં આવે છે.

(સહી) અવાચ્ય
કલેકટર સાબરકાંઠા, જિલ્લો અને
રાજ્ય ચૂંટણી પંચના અધિકારી

INDEX

ગુજરાત પંચાયત અધિનિયમ-૧૯૯૩ની કલમ-૧૫ ની પેટા કલમ-(૧)
અન્વયે
ચૂંટણીનું જાહેરનામું

જિલ્લા કલેકટર કચેરી,
ચૂંટણી શાખા,
સાબરકાંઠા જિલ્લો,હિંમતનગર.
તારીખ: ૧-૪-૨૦૦૩.

ક્રમાંક : ચટણ/ગપચ/સાબરકાંઠા/તલોદ/૪/૨૦૦૩

જાહેર નામું

સાબરકાંઠા જિલ્લાની **તલોદ** તાલુકાની ગ્રામ પંચાયતોના નીચે અનુસુચિમાં દર્શાવેલ વોર્ડની બેઠકોની/સરપંચની બેઠકોની ચુટણી.

(૧) ગુજરાત પંચાયત અધિનિયમ-૧૯૯૩ ની કલમ-૧૬ની પેટા કલમ-(૧) મુજબ સાબરકાંઠા જિલ્લાની તલોદ તાલુકાની ગ્રામ પંચાયતોના વોર્ડની રચના તથા બેઠકોની ફાળવણી રાજય ચૂંટણી પંચના અધિકારી તરીકે કરેલ છે.

(૨) ગુજરાત પુચાયત અધિનિયમ-૧૯૯૩ ની કલમ-૧૫ની પેટા કલમ-(૧)થી પ્રાપ્ત થયેલ સત્તાની રૂઈએ રાજય ચુંટણી પંચના અધિકારી તરીકે કલેકટર સાબરકાંઠા જિલ્લાની નીચેની અનુસૂચિના કોલમ નંબર : ૨ માં જણાવેલ તાલુકાની સામે કોલમ નંબર : ૩ માં જણાવેલ ગ્રામ પંચાયતોના કોલમ નં.૪,૫ માં જણાવેલ વોર્ડની બેઠકોની તથા કોલમ નંબર : ૬માં જણાવેલ સરપંચોની બેઠકોની સામાન્ય/ પેટા ચૂંટણી તારીખ : ૨૭-૪-૨૦૦૩ના રોજ યોજવાનું જાહેર કરેલ છે.

INDEX

અનુસૂચિ

તલોદ તાલુકાની ગ્રામ પંચાયતોની ચુંટણી યોજવાની છે. તેની યાદી.

અ. નં.	તાલુકાનું નામ	ગ્રામપંચાયતનું નામ	વોર્ડ નંબર/ ક્રમાંક	વોર્ડની બેઠકોનો પ્રકાર	સરપંચની બેઠકનો પ્રકાર	ચુંટણીના પ્રકાર (સામાન્ય પેટા ચુંટણી જે હોય તે દર્શાવવું)
૧	૨	૩	૪	૫	૬	૭
૧	તલોદ	ખાલીસણા	૧	સામાન્ય સ્ત્રી	-	પેટા ચુંટણી

(૩) આ જાહેરનામાની ગુજરાત પંચાયત ચૂંટણીનિયમો-૧૯૯૪ના નિયમ-૯(૧) અન્વયે સરકારી રાજયપત્રમાં પ્રસિધ્ધ કરવામાં આવે છે.

(સહી) અવાચ્ય
કલેકટર સાબરકાંઠા, જિલ્લો અને
રાજ્ય ચૂંટણી પંચના અધિકારી

ગુજરાત પંચાયત ચૂંટણી નિયમો-૧૯૯૪ના નિયમ -૯(૨) અન્વયે ચૂંટણીનું જાહેરનામુ

જિલ્લા કલેકટર કચેરી,
ચૂંટણી શાખા,
સાબરકાંઠા જિલ્લો, હિંમતનગર
તારીખ: ૧/૪/૨૦૦૩
ક્રમાંક: ચટણ/ ગપચ/ સાબરકાંઠા/ કાર્યક્રમ /૪/૨૦૦૩

જા હે ર ના મુ

સાબરકાંઠા જિલ્લાની **તલોદ** તાલુકાની ગ્રામ પંચાયતોના નીચે અનુસુચિમાં દર્શાવેલ વોર્ડની બેઠકોની સરપંચની બેઠકોની ચૂંટણી.

(૧) ગુજરાત પંચાયત અધિનિયમ-૧૯૯૩ નીકલમ-૧૬ ની પેટાકલમ (૧) મુજબ **સાબરકાંઠા** જિલ્લાની **તલોદ** તાલુકાની ગ્રામ પંચાયતોના વોર્ડની રચના તથા બેઠકોની ફાળવણી રાજય ચૂંટણી પંચના અધિકારી તરીકે કરેલ છે.

(૨) ગુજરાત પંચાયતચૂંટણી નિયમો-૧૯૯૪ના નિયમ-૯ના પેટાનિયમ-(૨) તથાનિયમ-૭૦થી પ્રાપ્ત થયેલ સત્તાાનીરૂઈએ રાજય ચુંટણી પંચના અધિકારી તરીકે કલેકટર સાબરકાંઠાજિલ્લાની નીચેની અનુસુચિના કોલમ નંબર: ૨માં જણાવેલ તાલુકાની સામે કોલમ નંબર: ૩માં જણાવેલ ગ્રામ પંચાયતોના કોલમ નં:૪માં જણાવેલ વોર્ડની કોલમ નં:૫માં જણાવેલ બેઠકો ભરવા માટે સભ્યોનીતથા કોલમ નં:૬માં જણાવેલ પ્રકારવાળી સરપંચની બેઠકો ભરવા માટે સરપંચની ચૂંટણી યોજવાનો તબકકાવાર કાર્યક્રમ નીચે જણાવ્યા મુજબ નકકી કરેલ છે.

INDEX

અ.નં	વિગત	તારીખ	સમય	સ્થળ
(ક)	ઉમેદવારી પત્ર રજુ કરવાની ભરવાની છેલ્લી તારીખ	૮/૪/૨૦૦૩	૧૧-૦૦ કલાકથી ૧૫-૦૦ કલાક સુધી	ચૂંટણી અધિકારી મદદનીશ ચૂંટણી અધિકારીની કચેરી ખાતે
(ખ)	ઉમેદવારી પત્રોની ચકાસણીની તારીખ	૯/૪/૨૦૦૩	૧૧-૦૦ કલાકથી ચકાસણી પુરી થાય ત્યાં સુધી	ચૂંટણી અધિકારીની કચેરી ખાતે
(ગ)	ઉમેદવારી પત્રો પાછા ખેંચી લેવાની છેલ્લી તારીખ	૧૧/૪/૨૦૦૩	૧૫-૦૦ કલાક સુધી	ચૂંટણી અધિકારી તથા મદદનીશ ચૂંટણી અધિકારીની કચેરી ખાતે
(ઘ)	આવશ્યક હોયતો મતદાનની તારીખ	૨૭-૪-૨૦૦૩	--	--
(ચ)	મતદાનનો સમય	-	સવારના ૮-૦૦થી સાંજના ૧૭-૦૦ સુધી	--
(છ)	મતદાન સ્થળ	--	--	જિલ્લા ચૂંટણી અધિકારીએ જાહેર કરેલ મતદાન મથક ઉપર
(જ)	મતગણતરી માટેની તારીખ અને સમય	૨૯-૪-૨૦૦૩	સવારના ૯-૦૦ કલાકથી ગણતરી પુરી થાય ત્યાંસુધી	ચૂંટણી અધિકારી જાહેર કરે તે સ્થળે
(ઝ)	ચૂંટણી પ્રક્રિયા પુરી થવા માટેની તારીખ	૫-૫-૨૦૦૩	--	--

અનુસૂચિ

તલોદ તાલુકાની ગ્રામ પંચાયતોની ચુંટણી યોજવાની છે. તેની યાદી.

અ. નં.	તાલુકાનું નામ	ગ્રામપંચાયતનું નામ	વોર્ડ નંબર/ ક્રમાંક	વોર્ડની બેઠકોનો પ્રકાર	સરપંચની બેઠકનો પ્રકાર	ચૂંટણીના પ્રકાર (સામાન્ય પેટા ચુંટણી જે હોય તે દર્શાવવું)
૧	૨	૩	૪	૫	૬	૭
૧	તલોદ	ગાલીસણા	૧	સામાન્ય સ્ત્રી	-	પેટા ચૂંટણી

(૩) આ જાહેરનામાની ગુજરાત પંચાયત ચુંટણી નિયમો-૧૯૯૪ના નિયમ-૯(૧) અન્વયે સરકારી રાજયપત્રમાં પ્રસિધ્ધ કરવામાં આવે છે.

(સહી) અવાચ્ય
કલેકટર સાબરકાંઠા, જિલ્લો અને
રાજ્ય ચૂંટણી પંચના અધિકારી

સરકારી મધ્યસ્થ મુદ્રણાલય, ગાંધીનગર.

INDEX

Extra No. 236 REGISTERED No. G/GNR/2

©

सत्यमेव जयते

The Gujarat Government Gazette

EXTRA ORDINARY

PUBLISHED BY AUTHORITY

Vol. XLIV] TUESDAY, APRIL 1, 2003/CAITRA 11, 1925

Separate paging is given to this Part in order that it may be filed as a Separate Compilation.

PART IV-C

StatutoryRules and Orders (Other than those published in Part I, I-A and I-L) madeby Statutary Authorities other than the Government of Gujarat including those made by the Government of India, the High Court, the Director of Municipallities, the Commissioner of Police, the Director of Prohibition and excise, the District Magistrates and the Election Commission, Election Tribunals, Returning Officers and other authorities, under the Election Commission.

રાજ્ય ચૂંટણી પંચનું કાર્યાલય
બ્લોક નંબર : ૯, ૬ ઠ્ઠો માળ
સરદાર પટેલ ભવન,
સચિવાલય,ગાંધીનગર.
તારીખ : ૧–૦૪–૨૦૦૩

ક્રમાંક : રાચપ–ચટણ–મનપા–નપા–મકા–૮–૪૨૦૦૩–ક.

જાહેરનામું

રાજ્ય ચૂંટણી પંચ તરફથી મુંબઈ પ્રોવિન્શિયલ મ્યુનિસિપલ કોર્પોરેશન (ની ચૂંટણી કરવા) બાબતના નિયમો–૧૯૯૪ ના નિયમ–૨૦ તેમજ ગુજરાત નગરપાલિકા (ની ચૂંટણી કરવા) બાબતના નિયમો–૧૯૯૪ ના નિયમ–૨૦ હેઠળ મહાનગરપાલિકા /નગરપાલિકાની ચૂંટણીમાં મતદારોએ મતદાન મથકે મતદાન કરવા માટે મતદાન શરૂ કરવા માટેનો તથા બંધ કરવા માટેનો સમય નક્કી કરવાનો રહે છે.

રાજ્ય ચૂંટણી પંચ તરફથી રાજયની નીચે જણાવેલ મહાનગરપાલિકા / નગરપાલિકની પેટા ચૂંટણી તેની સામે જણાવેલ તા. ૨૭–૪–૨૦૦૩ ના રોજ યોજવાનું જાહેર કરવામાં આવેલ છે. જેથી મુંબઈ પ્રોવિન્શિયલ કોર્પોરેશન (ની ચૂંટણી કરવા) બાબતના નિયમો –૧૯૯૪ ના નિયમ–૨૦ તથા ગુજરાત નગરપાલિકા (ની ચૂંટણી કરવા) બાબતના નિયમો–૧૯૯૪ ના નિયમ–૨૦ હેઠળ મળેલ સત્તાની રૂઈએ રાજ્ય ચૂંટણી પંચ, નીચેના કોલમ નં. ૩ માં જણાવેલ મહાનગરપાલિકા/ નગરપાલિકાની કોલમ નં. ૪, ૫, ૬ માં જણાવેલ વોર્ડોની તથા બેઠકોની પેટા ચૂંટણી માટે તેની સામે કોલમ નં. ૭ માં જણાવેલ તારીખે મતદાન યોજાનાર છે તેનું મતદાન શરૂ કરવા માટેનો સમય સવારના ૮–૦૦ તથા મતદાન બંધ કરવા માટેનો સમય સાંજના ૧૭–૦૦ વાગ્યાનો નક્કી કરે છે, અને તે અનુસાર મતદાન સવારે ૮–૦૦ થી સાંજના ૧૭–૦૦ વાગ્યા સુધી રહેશે.

INDEX

રાજ્યની જે મહાનગરપાલિકા/નગરપાલિકાની પેટા ચૂંટણી યોજવાની છે તેની યાદી.

મહાનગરપાલિકા.

અ.નં.	જીલ્લાનું નામ	મહાનગરપાલિકાનું નામ	વોર્ડ નંબર	બેઠકનો પ્રકાર	ચૂંટણીનો પ્રકાર	મતદાનની તારીખ
૧	૨	૩	૪	૫	૬	૭
૧	અમદાવાદ	અમદાવાદ	૨૬	ચૂંટણીની નોટીસ મુજબ	પેટા	૨૭-૦૪-૨૦૦૩
૨	વડોદરા	વડોદરા	૩	–"–	–"–	–"–
૩	ભાવનગર	સુરત	૮	–"–	–"–	–"–

નગરપાલિકા

અ.નં.	જીલ્લાનું નામ	નગરપાલિકાનું નામ	વોર્ડ નંબર	બેઠકનો પ્રકાર	ચૂંટણીનો પ્રકાર	મતદાનની તારીખ
૧	૨	૩	૪	૫	૬	૭
૧	ભાવનગર	પાલીતાણા	૮	ચૂંટણીની નોટિસો મુજબ	પેટા	૨૭-૪-૨૦૦૩
૨	વડોદરા	પાદરા	૧	–"–	–"–	–"–
૩	કચ્છ	ગાંધીધામ	૮	–"–	–"–	–"–
૪	ગાંધીનગર	કલોલ	૮	–"–	–"–	–"–

આ જાહેરનામું સરકારી રાજ્યપત્ર ભાગ–૪ (સી) માં પ્રસિદ્ધ કરવાનું રાજ્ય ચૂંટણી પંચ નક્કી કરે છે.

આદેશથી,

યુ. સી. રાણે,
સચિવ
રાજ્ય ચૂંટણી પંચ,
ગાંધીનગર.

સરકારી મધ્યસ્થ મુદ્રણાલય, ગાંધીનગર.

INDEX

Extra No. 237

REGISTERED No. G/GNR/2

©

सत्यमेव जयते

The Gujarat Government Gazette

EXTRA ORDINARY

PUBLISHED BY AUTHORITY

Vol. XLIV] TUESDAY, APRIL 1, 2003/CAITRA 11, 1925

Separate paging is given to this Part in order that it may be filed as a Separate Compilation.

PART IV-C

StatutoryRules and Orders (Other than those published in Part I, I-A and I-L) madeby Statutary Authorities other than the Government of Gujarat including those made by the Government of India, the High Court, the Director of Municipallities, the Commissioner of Police, the Director of Prohibition and excise, the District Magistrates and the Election Commission, Election Tribunals, Returning Officers and other authorities, under the Election Commission.

રાજ્ય ચૂંટણી પંચનું કાર્યાલય,
બ્લોક નં. ૯, ૬ ઠ્ઠો માળ,
સરદાર પટેલ ભવન,
નવા સચિવાલય, ગાંધીનગર.
તા. ૧–૪–૨૦૦૩

ક્રમાંકઃરાચપ–ચટણ–પચત–જી.પં.– સાબરકાંઠા –૨૦૦૩–૧

ચૂંટણીનું જાહેરનામું

સાબરકાંઠા જિલ્લાની સાબરકાંઠા જીલ્લા પંચાયતના ૨૮–માલપુર મતદાર વિભાગની બિન અનામત સામાન્ય બેઠકની પેટા ચૂંટણી –૨૦૦૩

(૧) ગુજરાત પંચાયત અધિનિયમ ૧૯૯૩ ની કલમ ૧૫ ની પેટા કલમ (૧) થી પ્રાપ્ત થયેલ સત્તાની રૂઈએ રાજ્ય ચૂંટણી પંચ, રાજ્યની સાબરકાંઠા જિલ્લાની સાબરકાંઠા જિલ્લા પંચાયતના કલમ ૧૬ (૩) મુજબ રાજ્ય ચૂંટણી પંચ તરફથી રચના કરેલ મતદાર વિભાગો પૈકી ૨૮–માલપુર મતદાર વિભાગની બિન અનામત સામાન્ય બેઠકની પેટા ચૂંટણી તા.૨૭–૪–૨૦૦૩ ના રોજ યોજવાનું જાહેર કરે છે.

ગુજરાત પંચાયત ચુંટણી નિયમો ૧૯૯૪ ના નિયમ ૯(૧) અન્વયે આ જાહેરનામું સરકારી રાજયપત્રમાં પ્રસિદ્ધ કરવામાં આવે છે.

રાજ્ય ચૂંટણી પંચના હુકમથી,

યુ. સી. રાણે,
સચિવ
રાજ્ય ચૂંટણી પંચ,
ગાંધીનગર.

રાજ્ય ચૂંટણી પંચનું કાર્યાલય
બ્લોક નંબર : ૯, ૬ ઠ્ઠો માળ
સરદાર પટેલ ભવન,
નવા સચિવાલય, ગાંધીનગર.
તારીખ : ૧–૪–૨૦૦૩

ક્રમાંક : રાચપ–ચટણ–પચત–જી.પં.–સાબરકાંઠા –૨૦૦૩–૨

ચૂંટણીનું જાહેરનામું

સાબરકાંઠા જિલ્લાની સાબરકાંઠા જીલ્લા પંચાયતના ૨૮–માલપુર મતદાર વિભાગની બિન અનામત સામાન્ય બેઠક ભરવા માટે પેટા ચુંટણી યોજવા માટેનો તબક્કાવાર કાર્યક્રમ ગુજરાત પંચાયત ચુંટણી નિયમો ૧૯૯૪ ના નિયમ ૭૦ અનુસાર તથા નિયમ ૯ ના પેટા નિયમ (૨) થી પ્રાપ્ત થયેલ સત્તાની રૂઈએ રાજ્ય ચુંટણી પંચ નીચે જણાવ્યા મુજબ નકકી કરે છે.

		તારીખ	સમય	સ્થળ
(ક)	ઉમેદવારીપત્રો ભરવાની છેલ્લી તારીખ :	૦૮–૦૪–૨૦૦૩	—	ચુંટણી અધિકારી નકકી કરે તે કચેરી ખાતે
(ખ)	ઉમેદવારીપત્રોની ચકાસણીની તારીખ અને સ્થળ :	૦૯–૦૪–૨૦૦૩	૧૧–૦૦ કલાકથી ચકાસણી પુરી થતાં સુધી	ચુંટણી અધિકારીની કચેરી ખાતે
(ગ)	ઉમેદવારી પાછી ખેંચી લેવાની છેલ્લી તારીખ :	૧૦–૦૪–૨૦૦૩ તથા ૧૧–૦૪–૦૩	૧૫–૦૦ કલાક સુધી	ચુંટણી અધિકારી નકકી કરે તે કચેરી ખાતે (વટાઉખત અધિનિયમ–૧૮૮૧ હેઠળ રજા જાહેર થયેલ ન હોઈ ચૂંટણી કામગીરી કરવાની રહેશે.)
(ઘ)	આવશ્યક હોય તો મતદાનની તારીખ	૨૭–૦૪–૨૦૦૩	—	—
(ચ)	મતદાનનો સમય :		સવારના ૮–૦૦ થી સાંજના ૫–૦૦ વાગ્યા સુધી	
(છ)	મતદાનનું સ્થળ :	જિલ્લા ચુંટણી અધિકારીએ આખરી કરી જાહેર કરેલ મતદાન મથકો ઉપર		
(જ)	મતગણતરી માટેની તારીખ તથા સમય :	૨૯–૦૪–૨૦૦૩	સવારે ૯–૦૦ કલાકથી મત ગણતરી પુરી થતાં સુધી	
(ઝ)	ચુંટણી પ્રક્રિયા પુરી થવા માટેની તારીખ :	૦૫–૦૫–૨૦૦૩		

રાજ્ય ચુંટણી પંચના હુકમથી,

યુ. સી. રાણે
સચિવ
રાજ્ય ચુંટણી પંચ
ગાંધીનગર.

સરકારી મધ્યસ્થ મુદ્રણાલય, ગાંધીનગર.

INDEX

Extra No. 238

©

REGISTERED

सत्यमेव जयते

The Gujarat Government Gazette

EXTRA ORDINARY

PUBLISHED BY AUTHORITY

Vol. XLIV] | TUESDAY, APRIL 1, 2003/CAITRA 11, 1925

Separate paging is given to this Part in order that it may be filed as a Separate Compilation.

PART IV-C

Statutory Rules and Orders (Other than those published in Part I, I-A and I-L) made by Statutary Authorities other than the Government of Gujarat including those made by the Government of India, the High Court, the Director of Municipallities, the Commissioner of Police, the Director of Prohibition and excise, the District Magistrates and the Election Commission, Election Tribunals, Returning Officers and other authorities, under the Election Commission.

રાજય ચૂંટણી પંચનું કાર્યાલય,
બ્લોક નં. ૯, ૬ ઠ્ઠો માળ,
સરદાર પટેલ ભવન,
નવા સચિવાલય, ગાંધીનગર.
તા. ૧–૪–૨૦૦૩

ક્રમાંક:રાચપ–ચટણ–પચત–જી.પં.– વલસાડ –૨૦૦૩–૧

ચૂંટણીનું જાહેરનામું

વલસાડ જિલ્લાની વલસાડ જીલ્લા પંચાયતના ૩–અટગામ મતદાર વિભાગની અનુસૂચિત આદિજાતિ બેઠકની પેટા ચૂંટણી –૨૦૦૩

(૧) ગુજરાત પંચાયત અધિનિયમ ૧૯૯૩ ની કલમ ૧૫ ની પેટા કલમ (૧) થી પ્રાપ્ત થયેલ સત્તાની રૂઈએ રાજય ચૂંટણી પંચ, રાજયની વલસાડ જિલ્લાની વલસાડ જિલ્લા પંચાયતના કલમ ૧૬ (૩) મુજબ રાજય ચૂંટણી પંચ તરફથી રચના કરેલ મતદાર વિભાગો પૈકી ૩–અટગામ મતદાર વિભાગની અનુસૂચિત આદિજાતિ બેઠકની પેટા ચૂંટણી તા.૨૭–૪–૨૦૦૩ ના રોજ યોજવાનું જાહેર કરે છે.

ગુજરાત પંચાયત ચુંટણી નિયમો ૧૯૯૪ ના નિયમ ૯(૧) અન્વયે આ જાહેરનામું સરકારી રાજયપત્રમાં પ્રસિદ્ધ કરવામાં આવે છે.

રાજય ચૂંટણી પંચના હુકમથી,
યુ. સી. રાણે,
સચિવ
રાજય ચૂંટણી પંચ,
ગાંધીનગર.

રાજય ચૂંટણી પંચનું કાર્યાલય
બ્લોક નંબર : ૯, ૬ ઠો માળ
સરદાર પટેલ ભવન,
નવા સચિવાલય, ગાંધીનગર.
તારીખ : ૧–૪–૨૦૦૩

ક્રમાંક : રાચપ–ચટણ–પચત–જી.પં.–વલસાડ –૨૦૦૩–૨

ચૂંટણીનું જાહેરનામું

વલસાડ જિલ્લાની વલસાડ જીલ્લા પંચાયતના ૩–અટગામ મતદાર વિભાગની અનુસૂચિત આદિજાતિ બેઠક ભરવા માટે પેટા ચુંટણી યોજવા માટેનો તબક્કાવાર કાર્યક્રમ ગુજરાત પંચાયત ચુંટણી નિયમો ૧૯૯૪ ના નિયમ ૭૦ અનુસાર તથા નિયમ ૯ ના પેટા નિયમ (૨) થી પ્રાપ્ત થયેલ સત્તાની રૂઈએ રાજય ચુંટણી પંચ નીચે જણાવ્યા મુજબ નક્કી કરે છે.

		તારીખ	સમય	સ્થળ
(ક)	ઉમેદવારીપત્રો ભરવાની છેલ્લી તારીખ :	૦૮–૦૪–૨૦૦૩	—	ચુંટણી અધિકારી નકકી કરે તે કચેરી ખાતે
(ખ)	ઉમેદવારીપત્રોની ચકાસણીની તારીખ અને સ્થળ :	૦૯–૦૪–૨૦૦૩	૧૧–૦૦ કલાકથી ચકાસણી પુરી થતાં સુધી	ચુંટણી અધિકારીની કચેરી ખાતે
(ગ)	ઉમેદવારી પાછી ખેંચી લેવાની છેલ્લી તારીખ :	૧૦–૦૪–૨૦૦૩ તથા		ચુંટણી અધિકારી નકકી કરે તે કચેરી ખાતે
		૧૧–૦૪–૦૩	૧૫–૦૦ કલાક સુધી	(વટાઉખત અધિનિયમ–૧૮૮૧ હેઠળરજા જાહેર થયેલ ન હોઈ ચૂંટણી કામગીરી કરવાની રહેશે.)
(ઘ)	આવશ્યક હોય તો મતદાનની તારીખ	૨૭–૦૪–૨૦૦૩	–	–
(ચ)	મતદાનનો સમય :	સવારના ૮–૦૦ થી સાંજના ૫–૦૦ વાગ્યા સુધી		
(છ)	મતદાનનું સ્થળ :	જિલ્લા ચુંટણી અધિકારીએ આખરી કરી જાહેર કરેલ મતદાન મથકો ઉપર		
(જ)	મતગણતરી માટેની તારીખ તથા સમય :	૨૯–૦૪–૨૦૦૩	સવારે ૯–૦૦ કલાકથી મત ગણતરી પુરી થતાં સુધી	
(ઝ)	ચુંટણી પ્રક્રિયા પુરી થવા માટેની તારીખ :	૦૫–૦૫–૨૦૦૩		

રાજય ચુંટણી પંચના હુકમથી,

યુ. સી. રાણે,
સચિવ
રાજય ચૂંટણી પંચ,
ગાંધીનગર.

રાજય ચૂંટણી પંચનું કાર્યાલય
બ્લોક નંબર : ૯, ૬ ઠો માળ
સરદાર પટેલ ભવન,
નવા સચિવાલય, ગાંધીનગર.
તારીખ : ૦૧–૦૪–૨૦૦૩

ક્રમાંક : રાચપ–ચટણ–પચત–તા.પં.– કપરાડા –૨૦૦૩

ચૂંટણીનું જાહેરનામું

વલસાડ જિલ્લાની કપરાડા તાલુકા પંચાયતના ૧૭–સુખાલા મતદાર વિભાગની અનુસૂચિત આદિજાતિ બેઠકની પેટા ચૂંટણી–૨૦૦૩

INDEX

(૧) ગુજરાત પંચાયત અધિનિયમ ૧૯૯૩ની કલમ ૧૫ ની પેટા કલમ (૧) થી પ્રાપ્ત થયેલ સત્તાની રૂઈએ રાજ્ય ચુંટણી પંચ રાજ્યની વલસાડ જિલ્લાની કપરાડા તાલુકા પંચાયતના કલમ ૧૬(૨) મુજબ રાજ્ય ચુંટણી પંચ તરફથી રચના કરેલ મતદાર વિભાગો પૈકી ૧૭–સુખાલા મતદાર વિભાગની અનુસૂચિત આદિજાતિ બેઠકની પેટા ચુંટણી તા. ૨૭–૦૪–૨૦૦૩ નાં રોજ યોજવાનું જાહેર કરે છે.

ગુજરાત પંચાયત ચુંટણી નિયમો ૧૯૯૪ ના નિયમ ૯(૧) અન્વયે આ જાહેરનામું સરકારી રાજ્યપત્રમાં પ્રસિદ્ધ કરવામાં આવે છે.

રાજ્ય ચુંટણી પંચના હુકમથી,

યુ. સી. રાણે,
સચિવ
રાજ્ય ચૂંટણી પંચ,
ગાંધીનગર.

રાજ્ય ચૂંટણી પંચનું કાર્યાલય
બ્લોક નંબર : ૯, ૬ ઠ્ઠો માળ
સરદાર પટેલ ભવન,
નવા સચિવાલય, ગાંધીનગર.
તારીખ : ૦૧–૦૪–૨૦૦૩

ક્રમાંક : રાચપ–ચટણ–પચત–તા.પં.–કપરાડા –૨૦૦૩

ચૂંટણીનું જાહેરનામું

વલસાડ જિલ્લાની કપરાડા તાલુકા પંચાયતના ૧૭–સુખાલા મતદાર વિભાગની અનુસૂચિત આદિજાતિ બેઠક ભરવા માટે પેટા ચુંટણી યોજવા માટેનો તબકકાવાર કાર્યક્રમ ગુજરાત પંચાયત ચુંટણી નિયમો ૧૯૯૪ ના નિયમ ૭૦ અનુસાર તથા નિયમ ૯ ના પેટા નિયમ (૨) થી પ્રાપ્ત થયેલ સત્તાની રૂઈએ રાજ્ય ચુંટણી પંચ નીચે જણાવ્યા મુજબ નકકી કરે છે.

		તારીખ	સમય	સ્થળ
(ક)	ઉમેદવારીપત્રો ભરવાની છેલ્લી તારીખ :	૦૮–૦૪–૨૦૦૩	૧૧–૦૦ કલાક થી ૧૫–૦૦ કલાક સુધી	ચુંટણી અધિકારી નકકી કરે તે કચેરી ખાતે
(ખ)	ઉમેદવારીપત્રોની ચકાસણીની તારીખ અને સ્થળ :	૦૯–૦૪–૨૦૦૩	૧૧–૦૦ કલાકથી ચકાસણી પુરી થતાં સુધી	ચુંટણી અધિકારીની કચેરી ખાતે
(ગ)	ઉમેદવારી પાછી ખેંચી લેવાની છેલ્લી તારીખ :	૧૦–૦૪–૨૦૦૩ તથા ૧૧–૦૪–૨૦૦૩	૧૫–૦૦ કલાક સુધી	ચુંટણી અધિકારી નકકી કરે તે કચેરી ખાતે (વટાઉખત અધિનિયમ ૧૮૮૧ હેઠળ રજા જાહેર થયેલ ન હોઈ ચુંટણી કામગીરી કરવાની રહેશે.)
(ઘ)	આવશ્યક હોય તો મતદાનની તારીખ :	૨૭–૦૪–૨૦૦૩	–	–
(ચ)	મતદાનનો સમય :	સવારના ૮–૦૦ થી સાંજના ૧૭–૦૦ કલાક સુધી		
(છ)	મતદાનનું સ્થળ :	જિલ્લા ચુંટણી અધિકારીએ આખરી કરી જાહેર કરેલ મતદાન મથકો ઉપર		
(જ)	મતગણતરી માટેની તારીખ તથા સમય :	૨૯–૦૪–૨૦૦૩	સવારે ૯–૦૦ કલાકથી મતગણતરી પુરી થતાં સુધી	ચુંટણી અધિકારી જાહેર કરે તે સ્થળે
(ઝ)	ચુંટણી પ્રક્રિયા પુરી થવા માટેની તારીખ :	૦૫–૦૫–૨૦૦૩		

રાજ્ય ચુંટણી પંચના હુકમથી,

યુ. સી. રાણે,
સચિવ
રાજ્ય ચૂંટણી પંચ,
ગાંધીનગર.

INDEX

Extra No. 239 REGISTERED No. G/GNR/2

©

सत्यमेव जयते

The Gujarat Government Gazette

EXTRA ORDINARY

PUBLISHED BY AUTHORITY

Vol. XLIV] TUESDAY, APRIL 1, 2003/CAITRA 11, 1925

Separate paging is given to this Part in order that it may be filed as a Separate Compilation.

PART IV-C

StatutoryRules and Orders (Other than those published in Part I, I-A and I-L) madeby Statutary Authorities other than the Government of Gujarat including those made by the Government of India, the High Court, the Director of Municipallities, the Commissioner of Police, the Director of Prohibition and excise, the District Magistrates and the Election Commission, Election Tribunals, Returning Officers and other authorities, under the Election Commission.

રાજય ચૂંટણી પંચનું કાર્યાલય
બ્લોક નંબર : ૯, ૬ ઠ્ઠો માળ
સરદાર પટેલ ભવન,
નવા સચિવાલય, ગાંધીનગર.
તારીખ : ૦૧–૦૪–૨૦૦૩

ક્રમાંક : રાચપ–ચટણ–પચત–તા.પં.– શહેરા –૨૦૦૩

ચૂંટણીનું જાહેરનામું

પંચમહાલ જિલ્લાની શહેરા તાલુકા પંચાયતના ૧૭–સાજીવાવ મતદાર વિભાગની બિનઅનામત (સામાન્ય) બેઠકની પેટા ચૂંટણી–૨૦૦૩

(૧) ગુજરાત પંચાયત અધિનિયમ ૧૯૯૩ની કલમ ૧૫ ની પેટા કલમ (૧) થી પ્રાપ્ત થયેલ સત્તાની રૂઈએ રાજય ચુંટણી પંચ રાજયની પંચમહાલ જિલ્લાની શહેરા તાલુકા પંચાયતના કલમ ૧૬(૨) મુજબ રાજય ચુંટણી પંચ તરફથી રચના કરેલ મતદાર વિભાગો પૈકી ૧૭–સાજીવાવ મતદાર વિભાગની બિનઅનામત (સામાન્ય) બેઠકની પેટા ચુંટણી તા. ૨૭–૦૪–૨૦૦૩ નાં રોજ યોજવાનું જાહેર કરે છે.

ગુજરાત પંચાયત ચુંટણી નિયમો ૧૯૯૪ ના નિયમ ૯(૧) અન્વયે આ જાહેરનામું સરકારી રાજયપત્રમાં પ્રસિદ્ધ કરવામાં આવે છે.

રાજય ચૂંટણી પંચના હુકમથી,

યુ. સી. રાણે,
સચિવ
રાજય ચૂંટણી પંચ,
ગાંધીનગર.

રાજય ચૂંટણી પંચનું કાર્યાલય
બ્લોક નંબર : ૯, ૬ ઠો માળ
સરદાર પટેલ ભવન,
નવા સચિવાલય,ગાંધીનગર.
તારીખ : ૦૧-૦૪-૨૦૦૩

ક્રમાંક : રાચપ-ચટણ-પચત-તા.પં.-શહેરા -૨૦૦૩

ચૂંટણીનું જાહેરનામું

પંચમહાલ જિલ્લાની શહેરા તાલુકા પંચાયતના ૧૭-સાજીવાવ મતદાર વિભાગની બિનઅનામત (સામાન્ય) બેઠક ભરવા માટે પેટા ચુંટણી યોજવા માટેનો તબકકાવાર કાર્યક્રમ ગુજરાત પંચાયત ચુંટણી નિયમો ૧૯૯૪ ના નિયમ ૭૦ અનુસાર તથા નિયમ ૯ ના પેટા નિયમ (૨) થી પ્રાપ્ત થયેલ સત્તાની રૂઈએ રાજય ચુંટણી પંચ નીચે જણાવ્યા મુજબ નકકી કરે છે.

		તારીખ	સમય	સ્થળ
(ક)	ઉમેદવારીપત્રો ભરવાની છેલ્લી તારીખ :	૦૮-૦૪-૨૦૦૩	૧૧-૦૦ કલાક થી ૧૫-૦૦ કલાક સુધી	ચૂંટણી અધિકારી નકકી કરે તે કચેરી ખાતે
(ખ)	ઉમેદવારીપત્રોની ચકાસણીની તારીખ અને સ્થળ :	૦૯-૦૪-૨૦૦૩	૧૧-૦૦ કલાકથી ચકાસણી પુરી થતાં સુધી	ચૂંટણી અધિકારીની કચેરી ખાતે
(ગ)	ઉમેદવારી પાછી ખેંચી લેવાની છેલ્લી તારીખ :	૧૦-૦૪-૨૦૦૩ તથા ૧૧-૦૪-૨૦૦૩	૧૫-૦૦ કલાક સુધી	ચૂંટણી અધિકારી નકકી કરે તે કચેરી ખાતે (વટાઉખત અધિનિયમ ૧૮૮૧ હેઠળ રજા જાહેર થયેલ ન હોઈ ચૂંટણી કામગીરી કરવાની રહેશે.)
(ઘ)	આવશ્યક હોય તો મતદાનની તારીખ :	૨૭-૦૪-૨૦૦૩	—	—
(ચ)	મતદાનનો સમય :	સવારના ૮-૦૦ થી સાંજના ૧૭-૦૦ કલાક સુધી		
(છ)	મતદાનનું સ્થળ :	જિલ્લા ચુંટણી અધિકારીએ આખરી કરી જાહેર કરેલ મતદાન મથકો ઉપર		
(જ)	મતગણતરી માટેની તારીખ તથા સમય :	૨૯-૦૪-૨૦૦૩	સવારે ૯-૦૦ કલાકથી મતગણતરી પુરી થતાં સુધી	ચૂંટણી અધિકારી જાહેર કરે તે સ્થળે
(ઝ)	ચુંટણી પ્રક્રિયા પુરી થવા માટેની તારીખ :	૦૫-૦૫-૨૦૦૩		

રાજય ચુંટણી પંચના હુકમથી

યુ. સી. રાણે,
સચિવ
રાજય ચૂંટણી પંચ,
ગાંધીનગર.

રાજય ચૂંટણી પંચનું કાર્યાલય
બ્લોક નંબર : ૯, ૬ ઠો માળ
સરદાર પટેલ ભવન,
નવા સચિવાલય,ગાંધીનગર.
તારીખ : ૦૧-૦૪-૨૦૦૩

ક્રમાંક : રાચપ-ચટણ-પચત-તા.પં.- ઘોઘંબા -૨૦૦૩

ચૂંટણીનું જાહેરનામું

પંચમહાલ જિલ્લાની ઘોઘંબા તાલુકા પંચાયતના ૧૨-કાંટુ મતદાર વિભાગની બિનઅનામત (સામાન્ય) બેઠકની પેટા ચૂંટણી-૨૦૦૩

(૧) ગુજરાત પંચાયત અધિનિયમ ૧૯૯૩ની કલમ ૧૫ ની પેટા કલમ (૧) થી પ્રાપ્ત થયેલ સત્તાની રૂઈએ રાજય ચુંટણી પંચ રાજયની પંચમહાલ જિલ્લાની ઘોઘંબા તાલુકા પંચાયતના કલમ ૧૬(૨) મુજબ રાજય ચુંટણી પંચ તરફથી રચના કરેલ મતદાર વિભાગો પૈકી ૧૨-કાંટુ મતદાર વિભાગની બિનઅનામત (સામાન્ય) બેઠકની પેટા ચુંટણી તા. ૨૭-૦૪-૨૦૦૩ નાં રોજ યોજવાનું જાહેર કરે છે.

INDEX

ગુજરાત પંચાયત ચુંટણી નિયમો ૧૯૯૪ ના નિયમ ૯(૧) અન્વયે આ જાહેરનામું સરકારી રાજ્યપત્રમાં પ્રસિદ્ધ કરવામાં આવે છે.

રાજ્ય ચૂંટણી પંચના હુકમથી,
યુ. સી. રાણે,
સચિવ
રાજ્ય ચૂંટણી પંચ.
ગાંધીનગર.

રાજ્ય ચૂંટણી પંચનું કાર્યાલય
બ્લોક નંબર : ૯, ૬ ઠ્ઠો માળ
સરદાર પટેલ ભવન,
નવા સચિવાલય, ગાંધીનગર.
તારીખ : ૦૧–૦૪–૨૦૦૩

ક્રમાંક : રાચપ–ચટણ–પચત–તા.પં.–ઘોઘંબા –૨૦૦૩

ચૂંટણીનું જાહેરનામું

પંચમહાલ જિલ્લાની ઘોઘંબા તાલુકા પંચાયતના ૧૨–કાંટુ મતદાર વિભાગની બિનઅનામત (સામાન્ય) બેઠક ભરવા માટે પેટા ચુંટણી યોજવા માટેનો તબક્કાવાર કાર્યક્રમ ગુજરાત પંચાયત ચુંટણી નિયમો ૧૯૯૪ ના નિયમ ૭૦ અનુસાર તથા નિયમ ૯ ના પેટા નિયમ (૨) થી પ્રાપ્ત થયેલ સત્તાની રૂઈએ રાજ્ય ચુંટણી પંચ નીચે જણાવ્યા મુજબ નક્કી કરે છે.

		તારીખ	સમય	સ્થળ
(ક)	ઉમેદવારીપત્રો ભરવાની છેલ્લી તારીખ :	૦૮–૦૪–૨૦૦૩	૧૧–૦૦ કલાક થી ૧૫–૦૦ કલાક સુધી	ચૂંટણી અધિકારી નક્કી કરે તે કચેરી ખાતે
(ખ)	ઉમેદવારીપત્રોની ચકાસણીની તારીખ અને સ્થળ :	૦૯–૦૪–૨૦૦૩	૧૧–૦૦ કલાકથી ચકાસણી પુરી થતાં સુધી	ચૂંટણી અધિકારીની કચેરી ખાતે
(ગ)	ઉમેદવારી પાછી ખેંચી લેવાની છેલ્લી તારીખ :	૧૦–૦૪–૨૦૦૩ તથા ૧૧–૦૪–૨૦૦૩	૧૫–૦૦ કલાક સુધી	ચૂંટણી અધિકારી નક્કી કરે તે કચેરી ખાતે (વટાઉખત અધિનિયમ ૧૮૮૧ હેઠળ રજા જાહેર થયેલ ન હોઈ ચૂંટણી કામગીરી કરવાની રહેશે.)
(ઘ)	આવશ્યક હોય તો મતદાનની તારીખ :	૨૭–૦૪–૨૦૦૩	–	–
(ચ)	મતદાનનો સમય :	સવારના ૮–૦૦ થી સાંજના ૧૭–૦૦ કલાક સુધી		
(છ)	મતદાનનું સ્થળ :	જિલ્લા ચુંટણી અધિકારીએ આખરી કરી જાહેર કરેલ મતદાન મથકો ઉપર		
(જ)	મતગણતરી માટેની તારીખ તથા સમય :	૨૯–૦૪–૨૦૦૩	સવારે ૯–૦૦ કલાકથી મતગણતરી પુરી થતાં સુધી	ચૂંટણી અધિકારી જાહેર કરે તે સ્થળે
(ઝ)	ચુંટણી પ્રક્રિયા પુરી થવા માટેની તારીખ :	૦૫–૦૫–૨૦૦૩		

રાજ્ય ચુંટણી પંચના હુકમથી,
યુ. સી. રાણે,
સચિવ
રાજ્ય ચૂંટણી પંચ.
ગાંધીનગર.

સરકારી મધ્યસ્થ મુદ્રણાલય, ગાંધીનગર.

INDEX

Extra No. 239-A

REGISTERED No. G/GNR/2

©

सत्यमेव जयते

The Gujarat Government Gazette

EXTRA ORDINARY

PUBLISHED BY AUTHORITY

Vol. XLIV] TUESDAY, APRIL 1, 2003/CAITRA 11, 1925

Separate paging is given to this Part in order that it may be filed as a Separate Compilation.

PART IV-C

StatutoryRules and Orders (Other than those published in Part I, I-A and I-L) madeby Statutary Authorities other than the Government of Gujarat including those made by the Government of India, the High Court, the Director of Municipallities, the Commissioner of Police, the Director of Prohibition and excise, the District Magistrates and the Election Commission, Election Tribunals, Returning Officers and other authorities, under the Election Commission.

રાજ્ય ચૂંટણી પંચનું કાર્યાલય,
બ્લોક નં. ૯, ૬ ઠ્ઠો માળ,
સરદાર પટેલ ભવન,
નવા સચિવાલય, ગાંધીનગર.
તા. ૧–૪–૨૦૦૩

ક્રમાંક:રાચપ–ચટણ–પચત–જી.પં.– સાબરકાંઠા –૨૦૦૩–૧

ચૂંટણીનું જાહેરનામું

સાબરકાંઠા જિલ્લાની સાબરકાંઠા જીલ્લા પંચાયતના ૩–આમોદરા મતદાર વિભાગની સામાજીક અને શૈક્ષણિક રીતે પછાતવર્ગ બેઠકનીં પેટા ચૂંટણી –૨૦૦૩

(૧) ગુજરાત પંચાયત અધિનિયમ ૧૯૯૩ ની કલમ ૧૫ ની પેટા કલમ (૧) થી પ્રાપ્ત થયેલ સત્તાની રૂઈએ રાજ્ય ચૂંટણી પંચ, રાજ્યની સાબરકાંઠા જિલ્લાની સાબરકાંઠા જિલ્લા પંચાયતના કલમ ૧૬ (૩) મુજબ રાજ્ય ચૂંટણી પંચ તરફથી રચના કરેલ મતદાર વિભાગો પૈકી ૩–આમોદરા મતદાર વિભાગની સામાજીક અને શૈક્ષણિક રીતે પછાતવર્ગ બેઠકની પેટા ચૂંટણી તા.૨૭–૪–૨૦૦૩ ના રોજ યોજવાનું જાહેર કરે છે.

ગુજરાત પંચાયત ચુંટણી નિયમો ૧૯૯૪ ના નિયમ ૯(૧) અન્વયે આ જાહેરનામું સરકારી રાજ્યપત્રમાં પ્રસિદ્ધ કરવામાં આવે છે.

રાજ્ય ચૂંટણી પંચના હુકમથી,
યુ. સી. રાણે,
સચિવ,
રાજ્ય ચૂંટણી પંચ
ગાંધીનગર.

રાજય ચૂંટણી પંચનું કાર્યાલય
બ્લોક નંબર : ૯, ૬ ઠ્ઠો માળ
સરદાર પટેલ ભવન,
નવા સચિવાલય, ગાંધીનગર.
તારીખ : ૧–૪–૨૦૦૩

ક્રમાંક : રાચપ–ચટણ–પચત–જી.પં.–સાબરકાંઠા –૨૦૦૩–૨

ચૂંટણીનું જાહેરનામું

સાબરકાંઠા જિલ્લાની સાબરકાંઠા જીલ્લા પંચાયતના ૩–આમોદરા મતદાર વિભાગની સામાજીક અને શૈક્ષણિક રીતે પછાતવર્ગ બેઠક ભરવા માટે પેટા ચુંટણી યોજવા માટેનો તબકકાવાર કાર્યક્રમ ગુજરાત પંચાયત ચુંટણી નિયમો ૧૯૯૪ ના નિયમ ૭૦ અનુસાર તથા નિયમ ૯ ના પેટા નિયમ (૨) થી પ્રાપ્ત થયેલ સત્તાની રૂઈએ રાજય ચુંટણી પંચ નીચે જણાવ્યા મુજબ નકકી કરે છે.

		તારીખ	સમય	સ્થળ
(ક)	ઉમેદવારીપત્રો ભરવાંની છેલ્લી તારીખ :	૦૮–૦૪–૨૦૦૩	––	ચુંટણી અધિકારી નકકી કરે તે કચેરી ખાતે
(ખ)	ઉમેદવારીપત્રોની ચકાસણીની તારીખ અને સ્થળ :	૦૯–૦૪–૨૦૦૩	૧૧–૦૦ કલાકથી ચકાસણી પુરી થતાં સુધી	ચુંટણી અધિકારીની કચેરી ખાતે
(ગ)	ઉમેદવારી પાછી ખેંચી લેવાની છેલ્લી તારીખ :	૧૦–૦૪–૨૦૦૩ તથા ૧૧–૦૪–૦૩	૧૫–૦૦ કલાક સુધી	ચુંટણી અધિકારી નકકી કરે તે કચેરી ખાતે (વટાઉખત અધિનિયમ–૧૮૮૧ હેઠળરજા જાહેર થયેલ ન હોઈ ચૂંટણી કામગીરી કરવાની રહેશે.)
(ઘ)	આવશ્યક હોય તો મતદાનની તારીખ	૨૭–૦૪–૨૦૦૩	–	–
(ચ)	મતદાનનો સમય :		સવારના ૮–૦૦ થી સાંજના ૫–૦૦ વાગ્યા સુધી	
(છ)	મતદાનનું સ્થળ :	જિલ્લા ચુંટણી અધિકારીએ આખરી કરી જાહેર કરેલ મતદાન મથકો ઉપર		
(જ)	મતગણતરી માટેની તારીખ તથા સમય :	૨૯–૦૪–૨૦૦૩	સવારે ૯–૦૦ કલાકથી મત ગણતરી પુરી થતાં સુધી	
(ઝ)	ચુંટણી પ્રક્રિયા પુરી થવા માટેની તારીખ :	૦૫–૦૫–૨૦૦૩		

રાજય ચુંટણી પંચના હુકમથી,
યુ. સી. રાણે,
સચિવ,
રાજય ચૂંટણી પંચ
ગાંધીનગર.

સરકારી મધ્યસ્થ મુદ્રણાલય, ગાંધીનગર.

INDEX

Extra No. 240

REGISTERED No. G/GNR/2

©

सत्यमेव जयते

The Gujarat Government Gazette

EXTRA ORDINARY

PUBLISHED BY AUTHORITY

Vol. XLIV] TUESDAY, APRIL 1, 2003/CAITRA 11, 1925

Separate paging is given to this Part in order that it may be filed as a Separate Compilation.

PART IV-C

Statutory Rules and Orders (Other than those published in Part I, I-A and I-L) madeby Statutary Authorities other than the Government of Gujarat including those made by the Government of India, the High Court, the Director of Municipallities, the Commissioner of Police, the Director of Prohibition and excise, the District Magistrates and the Election Commission, Election Tribunals, Returning Officers and other authorities, under the Election Commission.

રાજય ચૂંટણી પંચનું કાર્યાલય
બ્લોક નંબર : ૯, ૬ ઠ્ઠો માળ
સરદાર પટેલ ભવન,
નવા સચિવાલય, ગાંધીનગર.
તારીખ : ૦૧–૦૪–૨૦૦૩

ક્રમાંક : રાચપ–ચટણ–પચત–તા.પં.– વ્યારા –૨૦૦૩

ચૂંટણીનું જાહેરનામું

સુરત જિલ્લાની વ્યારા તાલુકા પંચાયતના ૧૪–કપુરા મતદાર વિભાગની સા.શૈ.પછાતવર્ગ બેઠકની પેટા ચૂંટણી–૨૦૦૩

(૧) ગુજરાત પંચાયત અધિનિયમ ૧૯૯૩ની કલમ ૧૫ ની પેટા કલમ (૧) થી પ્રાપ્ત થયેલ સત્તાની રૂઈએ રાજય ચુંટણી પંચ રાજયની સુરત જિલ્લાની વ્યારા તાલુકા પંચાયતના કલમ ૧૬(૨) મુજબ રાજય ચુંટણી પંચ તરફથી રચના કરેલ મતદાર વિભાગો પૈકી ૧૪–કપુરા મતદાર વિભાગની સા.શૈ.પછાતવર્ગ બેઠકની પેટા ચુંટણી તા. ૨૭–૦૪–૨૦૦૩ નાં રોજ યોજવાનું જાહેર કરે છે.

ગુજરાત પંચાયત ચુંટણી નિયમો ૧૯૯૪ ના નિયમ ૯(૧) અન્વયે આ જાહેરનામું સરકારી રાજયપત્રમાં પ્રસિદ્ધ કરવામાં આવે છે.

રાજય ચુંટણી પંચના હુકમથી,

યુ. સી. રાણે,
સચિવ
રાજય ચૂંટણી પંચ,
ગાંધીનગર.

રાજય ચૂંટણી પંચનું કાર્યાલય
બ્લોક નંબર : ૯, ૬ ઠો માળ
સરદાર પટેલ ભવન,
નવા સચિવાલય,ગાંધીનગર.
તારીખ : ૦૧–૦૪–૨૦૦૩

ક્રમાંક : રાચપ–ચટણ–પચત–તા.પં.–વ્યારા –૨૦૦૩

ચૂંટણીનું જાહેરનામું

સુરત જિલ્લાની વ્યારા તાલુકા પંચાયતના ૧૪–કપુરા મતદાર વિભાગની સા.શૈ.પછાતવર્ગ બેઠક ભરવા માટે પેટા ચુંટણી યોજવા માટેનો તબક્કાવાર કાર્યક્રમ ગુજરાત પંચાયત ચુંટણી નિયમો ૧૯૯૪ ના નિયમ ૭૦ અનુસાર તથા નિયમ ૯ ના પેટા નિયમ (૨) થી પ્રાપ્ત થયેલ સત્તાની રૂઈએ રાજય ચુંટણી પંચ નીચે જણાવ્યા મુજબ નક્કી કરે છે.

		તારીખ	સમય	સ્થળ
(ક)	ઉમેદવારીપત્રો ભરવાની છેલ્લી તારીખ :	૦૮–૦૪–૨૦૦૩	૧૧–૦૦ કલાક થી ૧૫–૦૦ કલાક સુધી	ચૂંટણી અધિકારી નક્કી કરે તે કચેરી ખાતે
(ખ)	ઉમેદવારીપત્રોની ચકાસણીની તારીખ અને સ્થળ :	૦૯–૦૪–૨૦૦૩	૧૧–૦૦ કલાકથી ચકાસણી પુરી થતાં સુધી	ચૂંટણી અધિકારીની કચેરી ખાતે
(ગ)	ઉમેદવારી પાછી ખેંચી લેવાની છેલ્લી તારીખ :	૧૦–૦૪–૨૦૦૩ તથા ૧૧–૦૪–૨૦૦૩	૧૫–૦૦ કલાક સુધી	ચૂંટણી અધિકારી નક્કી કરે તે કચેરી ખાતે (વટાઉખત અધિનિયમ ૧૮૮૧ હેઠળ રજા જાહેર થયેલ ન હોઈ ચૂંટણી કામગીરી કરવાની રહેશે.)
(ઘ)	આવશ્યક હોય તો મતદાનની તારીખ :	૨૭–૦૪–૨૦૦૩	–	–
(ચ)	મતદાનનો સમય :	સવારના ૮–૦૦ થી સાંજના ૧૭–૦૦ કલાક સુધી		
(છ)	મતદાનનું સ્થળ :	જિલ્લા ચુંટણી અધિકારીએ આખરી કરી જાહેર કરેલ મતદાન મથકો ઉપર		
(જ)	મતગણતરી માટેની તારીખ તથા સમય :	૨૯–૦૪–૨૦૦૩	સવારે ૯–૦૦ કલાકથી મતગણતરી પુરી થતાં સુધી	ચૂંટણી અધિકારી જાહેર કરે તે સ્થળે
(ઝ)	ચુંટણી પ્રક્રિયા પુરી થવા માટેની તારીખ :	૦૫–૦૫–૨૦૦૩		

રાજય ચુંટણી પંચના હુકમથી,
યુ. સી. રાણે,
સચિવ
રાજય ચૂંટણી પંચ,
ગાંધીનગર.

રાજય ચૂંટણી પંચનું કાર્યાલય
બ્લોક નંબર : ૯, ૬ ઠો માળ
સરદાર પટેલ ભવન,
નવા સચિવાલય,ગાંધીનગર.
તારીખ : ૦૧–૦૪–૨૦૦૩

ક્રમાંક : રાચપ–ચટણ–પચત–તા.પં.– વાલોડ –૨૦૦૩

ચૂંટણીનું જાહેરનામું

સુરત જિલ્લાની વાલોડ તાલુકા પંચાયતના ૪–બેડકુવા મતદાર વિભાગની અનુસૂચિત આદિજાતિ બેઠકની પેટા ચૂંટણી–૨૦૦૩

INDEX

(૧) ગુજરાત પંચાયત અધિનિયમ ૧૯૯૩ની કલમ ૧૫ ની પેટા કલમ (૧) થી પ્રાપ્ત થયેલ સત્તાની રૂઈએ રાજ્ય ચુંટ... રાજ્યની સુરત જિલ્લાની વાલોડ તાલુકા પંચાયતના કલમ ૧૬(૨) મુજબ રાજ્ય ચુંટણી પંચ તરફથી રચના... મતદાર વિભાગો પૈકી ૪–બેડકુવા મતદાર વિભાગની અનુસૂચિત આદિજાતિ બેઠકની પેટા ચુંટણી તા. ૨૭–૦૪–... નાં રોજ યોજવાનું જાહેર કરે છે.

ગુજરાત પંચાયત ચુંટણી નિયમો ૧૯૯૪ ના નિયમ ૯(૧) અન્વયે આ જાહેરનામું સરકારી રાજ્યપત્રમાં પ્રસિદ્ધ કરવામાં આવે છે.

રાજ્ય ચુંટણી પંચના હુકમથી,

યુ. સી. રાણે,
સચિવ
રાજ્ય ચૂંટણી પંચ,
ગાંધીનગર.

રાજ્ય ચૂંટણી પંચનું કાર્યાલય
બ્લોક નંબર : ૯, ૬ ઠ્ઠો માળ
સરદાર પટેલ ભવન,
નવા સચિવાલય, ગાંધીનગર.
તારીખ : ૦૧–૦૪–૨૦૦૩

ક્રમાંક : રાચપ–ચટણ–પચત–તા.પં.–વાલોડ –૨૦૦૩

ચૂંટણીનું જાહેરનામું

સુરત જિલ્લાની વાલોડ તાલુકા પંચાયતના ૪–બેડકુવા મતદાર વિભાગની અનુસૂચિત આદિજાતિ બેઠક ભરવા માટે પેટા ચુંટણી યોજવા માટેનો તબકકાવાર કાર્યક્રમ ગુજરાત પંચાયત ચુંટણી નિયમો ૧૯૯૪ ના નિયમ ૭૦ અનુસાર તથા નિયમ ૯ ના પેટા નિયમ (૨) થી પ્રાપ્ત થયેલ સત્તાની રૂઈએ રાજ્ય ચુંટણી પંચ નીચે જણાવ્યા મુજબ નકકી કરે છે.

		તારીખ	સમય	સ્થળ
(ક)	ઉમેદવારીપત્રો ભરવાની છેલ્લી તારીખ :	૦૮–૦૪–૨૦૦૩	૧૧–૦૦ કલાક થી ૧૫–૦૦ કલાક સુધી	ચૂંટણી અધિકારી નકકી કરે તે કચેરી ખાતે
(ખ)	ઉમેદવારીપત્રોની ચકાસણીની તારીખ અને સ્થળ :	૦૯–૦૪–૨૦૦૩	૧૧–૦૦ કલાકથી ચકાસણી પુરી થતાં સુધી	ચૂંટણી અધિકારીની કચેરી ખાતે
(ગ)	ઉમેદવારી પાછી ખેંચી લેવાની છેલ્લી તારીખ :	૧૦–૦૪–૨૦૦૩ તથા ૧૧–૦૪–૨૦૦૩	૧૫–૦૦ કલાક સુધી	ચૂંટણી અધિકારી નકકી કરે તે કચેરી ખાતે (વટાઉખત અધિનિયમ ૧૮૮૧ હેઠળ રજા જાહેર થયેલ ન હોઈ ચૂંટણી કામગીરી કરવાની રહેશે.)
(ઘ)	આવશ્યક હોય તો મતદાનની તારીખ :	૨૭–૦૪–૨૦૦૩	–	–
(ચ)	મતદાનનો સમય :	સવારના ૮–૦૦ થી સાંજના ૧૭–૦૦ કલાક સુધી		
(છ)	મતદાનનું સ્થળ :	જિલ્લા ચુંટણી અધિકારીએ આખરી કરી જાહેર કરેલ મતદાન મથકો ઉપર		
(જ)	મતગણતરી માટેની તારીખ તથા સમય :	૨૯–૦૪–૨૦૦૩	સવારે ૯–૦૦ કલાકથી મતગણતરી પુરી થતાં સુધી	ચૂંટણી અધિકારી જાહેર કરે તે સ્થળે
(ઝ)	ચુંટણી પ્રક્રિયા પુરી થવા માટેની તારીખ :	૦૫–૦૫–૨૦૦૩		

રાજ્ય ચુંટણી પંચના હુકમથી,

યુ. સી. રાણે,
સચિવ
રાજ્ય ચૂંટણી પંચ,
ગાંધીનગર.

સરકારી મધ્યસ્થ મુદ્રણાલય, ગાંધીનગર.

INDEX

Extra No. 240-A

REGISTERED No. G/GNR/2

©

सत्यमेव जयते

The Gujarat Government Gazette

EXTRA ORDINARY

PUBLISHED BY AUTHORITY

Vol. XLIV] TUESDAY, APRIL 1, 2003/CAITRA 11, 1925

Separate paging is given to this Part in order that it may be filed as a Separate Compilation.

PART IV-C

StatutoryRules and Orders (Other than those published in Part I, I-A and I-L) madeby Statutary Authorities other than the Government of Gujarat including those made by the Government of India, the High Court, the Director of Municipallities, the Commissioner of Police, the Director of Prohibition and excise, the District Magistrates and the Election Commission, Election Tribunals, Returning Officers and other authorities, under the Election Commission.

રાજ્ય ચૂંટણી પંચનું કાર્યાલય
બ્લોક નંબર : ૯, ૬ ઠ્ઠો માળ
સરદાર પટેલ ભવન,
નવા સચિવાલય, ગાંધીનગર.
તારીખ : ૦૧–૦૪–૨૦૦૩

ક્રમાંક : રાચપ–ચટણ–પંચત–તા.પં.– વિજયનગર –૨૦૦૩

ચૂંટણીનું જાહેરનામું

સાબરકાંઠા જિલ્લાની વિજયનગર તાલુકા પંચાયતના ૯–કોડીયાવાડા મતદાર વિભાગની અનુસુચિત આદિજાતિ સ્ત્રી બેઠકની પેટા ચૂંટણી–૨૦૦૩

(૧) ગુજરાત પંચાયત અધિનિયમ ૧૯૯૩ની કલમ ૧૫ ની પેટા કલમ (૧) થી પ્રાપ્ત થયેલ સત્તાની રૂઈએ રાજ્ય ચુંટણી પંચ રાજ્યની સાબરકાંઠા જિલ્લાની વિજયનગર તાલુકા પંચાયતના કલમ ૧૬(૨) મુજબ રાજ્ય ચુંટણી પંચ તરફથી રચના કરેલ મતદાર વિભાગો પૈકી ૯–કોડીયાવાડા મતદાર વિભાગની અનુસુચિત આદિજાતિ સ્ત્રી બેઠકની પેટા ચુંટણી તા. ૨૭–૦૪–૨૦૦૩ નાં રોજ યોજવાનું જાહેર કરે છે.

ગુજરાત પંચાયત ચુંટણી નિયમો ૧૯૯૪ ના નિયમ ૯(૧) અન્વયે આ જાહેરનામું સરકારી રાજ્યપત્રમાં પ્રસિદ્ધ કરવામાં આવે છે.

રાજ્ય ચુંટણી પંચના હુકમથી,

યુ. સી. રાણે,
સચિવ,
રાજ્ય ચૂંટણી પંચ
ગાંધીનગર.

INDEX

રાજ્ય ચૂંટણી પંચનું કાર્યાલય
બ્લોક નંબર : ૯, ૬ ઠો માળ
સરદાર પટેલ ભવન,
નવા સચિવાલય, ગાંધીનગર.
તારીખ : ૦૧–૦૪–૨૦૦૩

ક્રમાંક : રાચપ–ચટણ–પચત–તા.પં.–વિજયનગર –૨૦૦૩

ચૂંટણીનું જાહેરનામું

સાબરકાંઠા જિલ્લાની વિજયનગર તાલુકા પંચાયતના ૯–કોદીયાવાડા મતદાર વિભાગની અનુસૂચિત આદિજાતિ સ્ત્રી બેઠક ભરવા માટે પેટા ચુંટણી યોજવા માટેનો તબકકાવાર કાર્યક્રમ ગુજરાત પંચાયત ચુંટણી નિયમો ૧૯૯૪ ના નિયમ ૭૦ અનુસાર તથા નિયમ ૯ ના પેટા નિયમ (૨) થી પ્રાપ્ત થયેલ સત્તાની રૂઈએ રાજ્ય ચુંટણી પંચ નીચે જણાવ્યા મુજબ નક્કી કરે છે.

		તારીખ	સમય	સ્થળ
(ક)	ઉમેદવારીપત્રો ભરવાની છેલ્લી તારીખ :	૦૮–૦૪–૨૦૦૩	૧૧–૦૦ કલાક થી ૧૫–૦૦ કલાક સુધી	ચૂંટણી અધિકારી નક્કી કરે તે કચેરી ખાતે
(ખ)	ઉમેદવારીપત્રોની ચકાસણીની તારીખ અને સ્થળ :	૦૯–૦૪–૨૦૦૩	૧૧–૦૦ કલાકથી ચકાસણી પુરી થતાં સુધી	ચૂંટણી અધિકારીની કચેરી ખાતે
(ગ)	ઉમેદવારી પાછી ખેંચી લેવાની છેલ્લી તારીખ :	૧૦–૦૪–૨૦૦૩ તથા ૧૧–૦૪–૨૦૦૩	૧૫–૦૦ કલાક સુધી	ચૂંટણી અધિકારી નક્કી કરે તે કચેરી ખાતે (વટાઉખત અધિનિયમ ૧૮૮૧ હેઠળ રજા જાહેર થયેલ ન હોઈ ચૂંટણી કામગીરી કરવાની રહેશે.)
(ઘ)	આવશ્યક હોય તો મતદાનની તારીખ :	૨૭–૦૪–૨૦૦૩		
(ચ)	મતદાનનો સમય :	સવારના ૮–૦૦ થી સાંજના ૧૭–૦૦ કલાક સુધી		
(છ)	મતદાનનું સ્થળ :	જિલ્લા ચુંટણી અધિકારીએ આખરી કરી જાહેર કરેલ મતદાન મથકો ઉપર		
(જ)	મતગણતરી માટેની તારીખ તથા સમય :	૨૯–૦૪–૨૦૦૩	સવારે ૯–૦૦ કલાકથી મતગણતરી પુરી થતાં સુધી	ચૂંટણી અધિકારી જાહેર કરે તે સ્થળે
(ઝ)	ચુંટણી પ્રક્રિયા પુરી થવા માટેની તારીખ :	૦૫–૦૫–૨૦૦૩		

રાજ્ય ચુંટણી પંચના હુકમથી,

યુ. સી. રાણે,
સચિવ
રાજ્ય ચુંટણી પંચ
ગાંધીનગર.

રાજ્ય ચૂંટણી પંચનું કાર્યાલય
બ્લોક નંબર : ૯, ૬ ઠો માળ
સરદાર પટેલ ભવન,
નવા સચિવાલય, ગાંધીનગર.
તારીખ : ૦૧–૦૪–૨૦૦૩

ક્રમાંક : રાચપ–ચટણ–પચત–તા.પં.– ખેડબ્રહમા–૨૦૦૩

ચૂંટણીનું જાહેરનામું

સાબરકાંઠા જિલ્લાની ખેડબ્રહમા તાલુકા પંચાયતના ૧૫–પાટડીયા મતદાર વિભાગની અનુસુચિત આદિજાતિ બેઠકની પેટા ચૂંટણી–૨૦૦૩

INDEX

(૧) ગુજરાત પંચાયત અધિનિયમ ૧૯૯૩ની કલમ ૧૫ ની પેટા કલમ (૧) થી પ્રાપ્ત થયેલ સત્તાની રૂઈએ રાજય ચુંટણી પંચ રાજયની સાબરકાંઠા જિલ્લાની ખેડબ્રહમા તાલુકા પંચાયતના કલમ ૧૬(૨) મુજબ રાજય ચુંટણી પંચ તરફથી રચના કરેલ મતદાર વિભાગો પૈકી ૧૫–પાટડીયા મતદાર વિભાગની અનુસુચિત આદિજાતિ બેઠકની પેટા ચુંટણી તા. ૨૭–૦૪–૨૦૦૩ નાં રોજ યોજવાનું જાહેર કરે છે.

ગુજરાત પંચાયત ચુંટણી નિયમો ૧૯૯૪ ના નિયમ ૯(૧) અન્વયે આ જાહેરનામું સરકારી રાજયપત્રમાં પ્રસિદ્ધ કરવામાં આવે છે.

રાજય ચુંટણી પંચના હુકમથી,

યુ. સી. રાણે
સચિવ,
રાજય ચૂંટણી પંચ,
ગાંધીનગર

રાજય ચૂંટણી પંચનું કાર્યાલય
બ્લોક નંબર : ૯, ૬ ઠો માળ
સરદાર પટેલ ભવન,
નવા સચિવાલય, ગાંધીનગર.
તારીખ : ૦૧–૦૪–૨૦૦૩

ક્રમાંક : રાચપ–ચટણ–પચત–તા.પં.–ખેડબ્રહમા–૨૦૦૩

ચૂંટણીનું જાહેરનામું

સાબરકાંઠા જિલ્લાની ખેડબ્રહમા તાલુકા પંચાયતના ૧૫–પાટડીયા મતદાર વિભાગની અનુસુચિત આદિજાતિ બેઠક ભરવા માટે પેટા ચુંટણી યોજવા માટેનો તબકકાવાર કાર્યક્રમ ગુજરાત પંચાયત ચુંટણી નિયમો ૧૯૯૪ ના નિયમ ૭૦ અનુસાર તથા નિયમ ૯ ના પેટા નિયમ (૨) થી પ્રાપ્ત થયેલ સત્તાની રૂઈએ રાજય ચુંટણી પંચ નીચે જણાવ્યા મુજબ નકકી કરે છે.

		તારીખ	સમય	સ્થળ
(ક)	ઉમેદવારીપત્રો ભરવાની છેલ્લી તારીખ :	૦૮–૦૪–૨૦૦૩	૧૧–૦૦ કલાક થી ૧૫–૦૦ કલાક સુધી	ચૂંટણી અધિકારી નકકી કરે તે કચેરી ખાતે
(ખ)	ઉમેદવારીપત્રોની ચકાસણીની તારીખ અને સ્થળ :	૦૯–૦૪–૨૦૦૩	૧૧–૦૦ કલાકથી ચકાસણી પુરી થતાં સુધી	ચૂંટણી અધિકારીની કચેરી ખાતે
(ગ)	ઉમેદવારી પાછી ખેંચી લેવાની છેલ્લી તારીખ :	૧૦–૦૪–૨૦૦૩ તથા ૧૧–૦૪–૨૦૦૩	૧૫–૦૦ કલાક સુધી	ચૂંટણી અધિકારી નકકી કરે તે કચેરી ખાતે (વટાઉખત અધિનિયમ ૧૮૮૧ હેઠળ રજા જાહેર થયેલ ન હોઈ ચૂંટણી કામગીરી કરવાની રહેશે.)
(ઘ)	આવશ્યક હોય તો મતદાનની તારીખ :	૨૭–૦૪–૨૦૦૩	—	—
(ચ)	મતદાનનો સમય :	સવારના ૮–૦૦ થી સાંજના ૧૭–૦૦ કલાક સુધી		
(છ)	મતદાનનું સ્થળ :	જિલ્લા ચુંટણી અધિકારીએ આખરી કરી જાહેર કરેલ મતદાન મથકો ઉપર		
(જ)	મતગણતરી માટેની તારીખ તથા સમય :	૨૯–૦૪–૨૦૦૩	સવારે ૯–૦૦ કલાકથી મતગણતરી પુરી થતાં સુધી	ચૂંટણી અધિકારી જાહેર કરે તે સ્થળે
(ઝ)	ચુંટણી પ્રક્રિયા પુરી થવા માટેની તારીખ :	૦૫–૦૫–૨૦૦૩		

રાજય ચુંટણી પંચના હુકમથી,

યુ. સી. રાણે,
સચિવ,
રાજય ચૂંટણી પંચ
ગાંધીનગર.

સરકારી મધ્યસ્થ મુદ્રણાલય, ગાંધીનગર.

INDEX

Extra No. 241

REGISTERED No. G/GNR/2

©

सत्यमेव जयते

The Gujarat Government Gazette

EXTRA ORDINARY

PUBLISHED BY AUTHORITY

Vol. XLIV] TUESDAY, APRIL 1, 2003/CAITRA 11, 1925

Separate paging is given to this Part in order that it may be filed as a Separate Compilation.

PART IV-C

Statutory Rules and Orders (Other than those published in Part I, I-A and I-L) made by Statutary Authorities other than the Government of Gujarat including those made by the Government of India, the High Court, the Director of Municipallities, the Commissioner of Police, the Director of Prohibition and excise, the District Magistrates and the Election Commission, Election Tribunals, Returning Officers and other authorities, under the Election Commission.

રાજ્ય ચૂંટણી પંચનું કાર્યાલય
બ્લૉક નંબર : ૯, ૬ ઠ્ઠો માળ
સરદાર પટેલ ભવન,
નવા સચિવાલય, ગાંધીનગર.
તારીખ : ૦૧–૦૪–૨૦૦૩

ક્રમાંક : રાચપ–ચટણ–પચત–તા.પં.– ધારી –૨૦૦૩

ચૂંટણીનું જાહેરનામું

અમરેલી જિલ્લાની ધારી તાલુકા પંચાયતના ૬–ધારી–૩ મતદાર વિભાગની સામાન્ય સ્ત્રી બેઠકની પેટા ચૂંટણી–૨૦૦૩

(૧) ગુજરાત પંચાયત અધિનિયમ ૧૯૯૩ની કલમ ૧૫ ની પેટા કલમ (૧) થી પ્રાપ્ત થયેલ સત્તાની રૂઈએ રાજ્ય ચુંટણી પંચ રાજ્યની અમરેલી જિલ્લાની ધારી તાલુકા પંચાયતના કલમ ૧૬(૨) મુજબ રાજ્ય ચુંટણી પંચ તરફથી રચના કરેલ મતદાર વિભાગો પૈકી ૬–ધારી–૩ મતદાર વિભાગની સામાન્ય સ્ત્રી બેઠકની પેટા ચુંટણી તા. ૨૭–૦૪–૨૦૦૩ નાં રોજ યોજવાનું જાહેર કરે છે.

ગુજરાત પંચાયત ચુંટણી નિયમો ૧૯૯૪ ના નિયમ ૯(૧) અન્વયે આ જાહેરનામું સરકારી રાજ્યપત્રમાં પ્રસિદ્ધ કરવામાં આવે છે.

રાજ્ય ચુંટણી પંચના હુકમથી,

યુ. સી. રાણે,
સચિવ
રાજ્ય ચૂંટણી પંચ,
ગાંધીનગર.

રાજ્ય ચૂંટણી પંચનું કાર્યાલય
બ્લોક નંબર : ૯, ૬ ઠો માળ
સરદાર પટેલ ભવન,
નવા સચિવાલય, ગાંધીનગર.
તારીખ : ૦૧–૦૪–૨૦૦૩

ક્રમાંક : રાચપ–ચટણ–પચત–તા.પં.–ધારી –૨૦૦૩

ચૂંટણીનું જાહેરનામું

અમરેલી જિલ્લાની ધારી તાલુકા પંચાયતના ૬–ધારી–૩ મતદાર વિભાગની સામાન્ય સ્ત્રી બેઠક ભરવા માટે પેટા ચુંટણી યોજવા માટેનો તબક્કાવાર કાર્યક્રમ ગુજરાત પંચાયત ચુંટણી નિયમો ૧૯૯૪ ના નિયમ ૭૦ અનુસાર તથા નિયમ ૯ ના પેટા નિયમ (૨) થી પ્રાપ્ત થયેલ સત્તાની રૂઈએ રાજ્ય ચુંટણી પંચ નીચે જણાવ્યા મુજબ નક્કી કરે છે.

		તારીખ	સમય	સ્થળ
(ક)	ઉમેદવારીપત્રો ભરવાની છેલ્લી તારીખ :	૦૮–૦૪–૨૦૦૩	૧૧–૦૦ કલાક થી ૧૫–૦૦ કલાક સુધી	ચૂંટણી અધિકારી નક્કી કરે તે કચેરી ખાતે
(ખ)	ઉમેદવારીપત્રોની ચકાસણીની તારીખ અને સ્થળ :	૦૯–૦૪–૨૦૦૩	૧૧–૦૦ કલાકથી ચકાસણી પુરી થતાં સુધી	ચૂંટણી અધિકારીની કચેરી ખાતે
(ગ)	ઉમેદવારી પાછી ખેંચી લેવાની છેલ્લી તારીખ :	૧૦–૦૪–૨૦૦૩ તથા ૧૧–૦૪–૨૦૦૩	૧૫–૦૦ કલાક સુધી	ચૂંટણી અધિકારી નક્કી કરે તે કચેરી ખાતે (વટાઉખત અધિનિયમ ૧૮૮૧ હેઠળ રજા જાહેર થયેલ ન હોઈ ચૂંટણી કામગીરી કરવાની રહેશે.)
(ઘ)	આવશ્યક હોય તો મતદાનની તારીખ :	૨૭–૦૪–૨૦૦૩	–	–
(ચ)	મતદાનનો સમય :	સવારના ૮–૦૦ થી સાંજના ૧૭–૦૦ કલાક સુધી		
(છ)	મતદાનનું સ્થળ :	જિલ્લા ચુંટણી અધિકારીએ આખરી કરી જાહેર કરેલ મતદાન મથકો ઉપર		
(જ)	મતગણતરી માટેની તારીખ તથા સમય :	૨૯–૦૪–૨૦૦૩	સવારે ૯–૦૦ કલાકથી મતગણતરી પુરી થતાં સુધી	ચૂંટણી અધિકારી જાહેર કરે તે સ્થળે
(ઝ)	ચુંટણી પ્રક્રિયા પુરી થવા માટેની તારીખ :	૦૫–૦૫–૨૦૦૩		

રાજ્ય ચુંટણી પંચના હુકમથી,

યુ. સી. રાણે,
સચિવ
રાજ્ય ચૂંટણી પંચ,
ગાંધીનગર.

સરકારી મધ્યસ્થ મુદ્રણાલય, ગાંધીનગર.

INDEX

Extra No. 242 REGISTERED No. G/GNR/2

©

सत्यमेव जयते

The Gujarat Government Gazette

EXTRA ORDINARY

PUBLISHED BY AUTHORITY

Vol. XLIV] TUESDAY, APRIL 1, 2003/CAITRA 11, 1925

Separate paging is given to this Part in order that it may be filed as a Separate Compilation.

PART IV-C

Statutory Rules and Orders (Other than those published in Part I, I-A and I-L) madeby Statutary Authorities other than the Government of Gujarat including those made by the Government of India, the High Court, the Director of Municipallities, the Commissioner of Police, the Director of Prohibition and excise, the District Magistrates and the Election Commission, Election Tribunals, Returning Officers and other authorities, under the Election Commission.

રાજય ચૂંટણી પંચનું કાર્યાલય
બ્લોક નંબર : ૯, ૬ ઠ્ઠો માળ
સરદાર પટેલ ભવન,
નવા સચિવાલય, ગાંધીનગર.
તારીખ : ૦૧–૦૪–૨૦૦૩

ક્રમાંક : રાચપ–ચટણ–પચત–તા.પં.– વિજાપુર –૨૦૦૩

ચૂંટણીનું જાહેરનામું

મહેસાણા જિલ્લાની વિજાપુર તાલુકા પંચાયતના ૪–દેવડા મતદાર વિભાગની અનુસૂચિત જાતિ બેઠકની પેટા ચૂંટણી–૨૦૦૩

(૧) ગુજરાત પંચાયત અધિનિયમ ૧૯૯૩ની કલમ ૧૫ ની પેટા કલમ (૧) થી પ્રાપ્ત થયેલ સત્તાની રૂઈએ રાજય ચુંટણી પંચ રાજયની મહેસાણા જિલ્લાની વિજાપુર તાલુકા પંચાયતના કલમ ૧૬(૨) મુજબ રાજય ચુંટણી પંચ તરફથી રચના કરેલ મતદાર વિભાગો પૈકી ૪–દેવડા મતદાર વિભાગની અનુસૂચિત જાતિ બેઠકની પેટા ચુંટણી તા. ૨૭–૦૪–૨૦૦૩ નાં રોજ યોજવાનું જાહેર કરે છે.

ગુજરાત પંચાયત ચુંટણી નિયમો ૧૯૯૪ ના નિયમ ૯(૧) અન્વયે આ જાહેરનામું સરકારી રાજયપત્રમાં પ્રસિદ્ધ કરવામાં આવે છે.

રાજય ચુંટણી પંચના હુકમથી,
યુ. સી. રાણે,
સચિવ
રાજય ચૂંટણી પંચ,
ગાંધીનગર.

રાજ્ય ચૂંટણી પંચનું કાર્યાલય
બ્લોક નંબર : ૯, ૬ ઠ્ઠો માળ
સરદાર પટેલ ભવન,
નવા સચિવાલય, ગાંધીનગર.
તારીખ : ૦૧–૦૪–૨૦૦૩

ક્રમાંક : રાચપ–ચટણ–પચત–તા.પં.–વિજાપુર –૨૦૦૩

ચૂંટણીનું જાહેરનામું

મહેસાણા જિલ્લાની વિજાપુર તાલુકા પંચાયતના ૪–દેવડા મતદાર વિભાગની અનુસૂચિત જાતિ બેઠક ભરવા માટે પેટા ચુંટણી યોજવા માટેનો તબક્કાવાર કાર્યક્રમ ગુજરાત પંચાયત ચુંટણી નિયમો ૧૯૯૪ ના નિયમ ૭૦ અનુસાર તથા નિયમ ૯ ના પેટા નિયમ (૨) થી પ્રાપ્ત થયેલ સત્તાની રૂઈએ રાજ્ય ચુંટણી પંચ નીચે જણાવ્યા મુજબ નકકી કરે છે.

		તારીખ	સમય	સ્થળ
(ક)	ઉમેદવારીપત્રો ભરવાની છેલ્લી તારીખ :	૦૮–૦૪–૨૦૦૩	૧૧–૦૦ કલાક થી ૧૫–૦૦ કલાક સુધી	ચૂંટણી અધિકારી નકકી કરે તે કચેરી ખાતે
(ખ)	ઉમેદવારીપત્રોની ચકાસણીની તારીખ અને સ્થળ :	૦૯–૦૪–૨૦૦૩	૧૧–૦૦ કલાકથી ચકાસણી પુરી થતાં સુધી	ચૂંટણી અધિકારીની કચેરી ખાતે
(ગ)	ઉમેદવારી પાછી ખેંચી લેવાની છેલ્લી તારીખ :	૧૦–૦૪–૨૦૦૩ તથા ૧૧–૦૪–૨૦૦૩	૧૫–૦૦ કલાક સુધી	ચૂંટણી અધિકારી નકકી કરે તે કચેરી ખાતે (વટાઉખત અધિનિયમ ૧૮૮૧ હેઠળ રજા જાહેર થયેલ ન હોઈ ચૂંટણી કામગીરી કરવાની રહેશે.)
(ઘ)	આવશ્યક હોય તો મતદાનની તારીખ :	૨૭–૦૪–૨૦૦૩	–	–
(ચ)	મતદાનનો સમય :	સવારના ૮–૦૦ થી સાંજના ૧૭–૦૦ કલાક સુધી		
(છ)	મતદાનનું સ્થળ :	જિલ્લા ચુંટણી અધિકારીએ આખરી કરી જાહેર કરેલ મતદાન મથકો ઉપર		
(જ)	મતગણતરી માટેની તારીખ તથા સમય :	૨૯–૦૪–૨૦૦૩	સવારે ૯–૦૦ કલાકથી મતગણતરી પુરી થતાં સુધી	ચૂંટણી અધિકારી જાહેર કરે તે સ્થળે
(ઝ)	ચુંટણી પ્રક્રિયા પુરી થવા માટેની તારીખ :	૦૫–૦૫–૨૦૦૩		

રાજ્ય ચુંટણી પંચના હુકમથી,

યુ. સી. રાણે,
સચિવ
રાજ્ય ચૂંટણી પંચ,
ગાંધીનગર.

સરકારી મધ્યસ્થ મુદ્રણાલય, ગાંધીનગર.

INDEX

Extra No. 243

REGISTERED No. G/GNR/2

©

सत्यमेव जयते

The Gujarat Government Gazette

EXTRA ORDINARY

PUBLISHED BY AUTHORITY

Vol. XLIV] TUESDAY, APRIL 1, 2003/CAITRA 11, 1925

Separate paging is given to this Part in order that it may be filed as a Separate Compilation.

PART IV-C

StatutoryRules and Orders (Other than those published in Part I, I-A and I-L) madeby Statutary Authorities other than the Government of Gujarat including those made by the Government of India, the High Court, the Director of Municipallities, the Commissioner of Police, the Director of Prohibition and excise, the District Magistrates and the Election Commission, Election Tribunals, Returning Officers and other authorities, under the Election Commission.

રાજ્ય ચૂંટણી પંચનું કાર્યાલય
બ્લોક નંબર : ૯, ૬ ઠ્ઠો માળ
સરદાર પટેલ ભવન,
નવા સચિવાલય, ગાંધીનગર.
તારીખ : ૦૧–૦૪–૨૦૦૩

ક્રમાંક : રાચપ–ચટણ–પચેત–તા.પં.– રાપર–૨૦૦૩

ચૂંટણીનું જાહેરનામું

કચ્છ જિલ્લાની રાપર તાલુકા પંચાયતના ૮– ગેડી મતદાર વિભાગની બિનઅનામત (સામાન્ય) બેઠકની પેટા ચૂંટણી–૨૦૦૩

(૧) ગુજરાત પંચાયત અધિનિયમ ૧૯૯૩ની કલમ ૧૫ ની પેટા કલમ (૧) થી પ્રાપ્ત થયેલ સત્તાની રૂઈએ રાજ્ય ચુંટણી પંચ રાજ્યની કચ્છ જિલ્લાની રાપર તાલુકા પંચાયતના કલમ ૧૬(૨) મુજબ રાજ્ય ચુંટણી પંચ તરફથી રચના કરેલ મતદાર વિભાગો પૈકી ૮– ગેડી મતદાર વિભાગની બિનઅનામત (સામાન્ય) બેઠકની પેટા ચુંટણી તા. ૨૭–૦૪–૨૦૦૩ નાં રોજ યોજવાનું જાહેર કરે છે.

ગુજરાત પંચાયત ચુંટણી નિયમો ૧૯૯૪ ના નિયમ ૯(૧) અન્વયે આ જાહેરનામું સરકારી રાજ્યપત્રમાં પ્રસિદ્ધ કરવામાં આવે છે.

રાજ્ય ચુંટણી પંચના હુકમથી,

યુ. સી. રાણે,
સચિવ,
રાજ્ય ચૂંટણી પંચ
ગાંધીનગર.

રાજ્ય ચૂંટણી પંચનું કાર્યાલય
બ્લોક નંબર : ૯, ૬ ઠ્ઠો માળ
સરદાર પટેલ ભવન,
નવા સચિવાલય, ગાંધીનગર.
તારીખ : ૦૧–૦૪–૨૦૦૩

ક્રમાંક : રાચપ–ચટણ–પચત–તા.પં.–રાપર–૨૦૦૩

ચૂંટણીનું જાહેરનામું

કચ્છ જિલ્લાની રાપર તાલુકા પંચાયતના ૮– ગેડી મતદાર વિભાગની બિનઅનામત (સામાન્ય) બેઠક ભરવા માટે પેટા ચુંટણી યોજવા માટેનો તબકકાવાર કાર્યક્રમ ગુજરાત પંચાયત ચુંટણી નિયમો ૧૯૯૪ ના નિયમ ૭૦ અનુસાર તથા નિયમ ૯ ના પેટા નિયમ (૨) થી પ્રાપ્ત થયેલ સત્તાની રૂઈએ રાજ્ય ચુંટણી પંચ નીચે જણાવ્યા મુજબ નકકી કરે છે.

		તારીખ	સમય	સ્થળ
(ક)	ઉમેદવારીપત્રો ભરવાની છેલ્લી તારીખ :	૦૮–૦૪–૨૦૦૩	૧૧–૦૦ કલાક થી ૧૫–૦૦ કલાક સુધી	ચૂંટણી અધિકારી નકકી કરે તે કચેરી ખાતે
(ખ)	ઉમેદવારીપત્રોની ચકાસણીની તારીખ અને સ્થળ :	૦૯–૦૪–૨૦૦૩	૧૧–૦૦ કલાકથી ચકાસણી પુરી થતાં સુધી	ચૂંટણી અધિકારીની કચેરી ખાતે
(ગ)	ઉમેદવારી પાછી ખેંચી લેવાની છેલ્લી તારીખ :	૧૦–૦૪–૨૦૦૩ તથા ૧૧–૦૪–૨૦૦૩	૧૫–૦૦ કલાક સુધી	ચૂંટણી અધિકારી નકકી કરે તે કચેરી ખાતે (વટાઉખત અધિનિયમ ૧૮૮૧ હેઠળ રજા જાહેર થયેલ ન હોઈ ચૂંટણી કામગીરી કરવાની રહેશે.)
(ઘ)	આવશ્યક હોય તો મતદાનની તારીખ :	૨૭–૦૪–૨૦૦૩	–	–
(ચ)	મતદાનનો સમય :	સવારના ૮–૦૦ થી સાંજના ૧૭–૦૦ કલાક સુધી		
(છ)	મતદાનનું સ્થળ :	જિલ્લા ચુંટણી અધિકારીએ આખરી કરી જાહેર કરેલ મતદાન મથકો ઉપર		
(જ)	મતગણતરી માટેની તારીખ તથા સમય :	૨૯–૦૪–૨૦૦૩	સવારે ૯–૦૦ કલાકથી મતગણતરી પુરી થતાં સુધી	ચૂંટણી અધિકારી જાહેર કરે તે સ્થળે
(ઝ)	ચુંટણી પ્રક્રિયા પુરી થવા માટેની તારીખ :	૦૫–૦૫–૨૦૦૩		

રાજ્ય ચુંટણી પંચના હુકમથી,

યુ. સી. રાણે,
સચિવ,
રાજ્ય ચૂંટણી પંચ
ગાંધીનગર.

રાજ્ય ચૂંટણી પંચનું કાર્યાલય
બ્લોક નંબર : ૯, ૬ ઠ્ઠો માળ
સરદાર પટેલ ભવન,
નવા સચિવાલય, ગાંધીનગર.
તારીખ : ૦૧–૦૪–૨૦૦૩

ક્રમાંક : રાચપ–ચટણ–પચત–તા.પં.– રાપર–૨૦૦૩

ચૂંટણીનું જાહેરનામું

કચ્છ જિલ્લાની રાપર તાલુકા પંચાયતના ૧૩–પ્રાગપર મતદાર વિભાગની અનુસૂચિત જાતિ બેઠકની પેટા ચૂંટણી–૨૦૦૩

INDEX

(૧) ગુજરાત પંચાયત અધિનિયમ ૧૯૯૩ની કલમ ૧૫ ની પેટા કલમ (૧) થી પ્રાપ્ત થયેલ સત્તાની રૂઈએ રાજ્ય ચુંટણી પંચ રાજ્યની કચ્છ જિલ્લાની રાપર તાલુકા પંચાયતના કલમ ૧૬(૨) મુજબ રાજ્ય ચુંટણી પંચ તરફથી રચના કરેલ મતદાર વિભાગો પૈકી ૧૩–પ્રાગપર મતદારે વિભાગની અનુસૂચિત જાતિ બેઠકની પેટા ચુંટણી તા. ૨૭–૦૪–૨૦૦૩ નાં રોજ યોજવાનું જાહેર કરે છે.

ગુજરાત પંચાયત ચુંટણી નિયમો ૧૯૯૪ ના નિયમ ૯(૧) અન્વયે આ જાહેરનામું સરકારી રાજ્યપત્રમાં પ્રસિદ્ધ કરવામાં આવે છે.

રાજ્ય ચુંટણી પંચના હુકમથી,

યુ. સી. રાણે,
સચિવ,
રાજ્ય ચૂંટણી પંચ
ગાંધીનગર.

રાજ્ય ચૂંટણી પંચનું કાર્યાલય
બ્લોક નંબર : ૯, ૬ ઠ્ઠો માળ
સરદાર પટેલ ભવન,
નવાં સચિવાલય, ગાંધીનગર.
તારીખ : ૦૧–૦૪–૨૦૦૩

ક્રમાંક : રાચપ–ચટણ–પચત–તા.પં.–રાપર–૨૦૦૩

ચૂંટણીનું જાહેરનામું

કચ્છ જિલ્લાની રાપર તાલુકા પંચાયતના ૧૩–પ્રાગપર મતદાર વિભાગની અનુસૂચિત જાતિ બેઠક ભરવા માટે પેટા ચુંટણી યોજવા માટેનો તબકકાવાર કાર્યક્રમ ગુજરાત પંચાયત ચુંટણી નિયમો ૧૯૯૪ ના નિયમ ૭૦ અનુસાર તથા નિયમ ૯ ના પેટા નિયમ (૨) થી પ્રાપ્ત થયેલ સત્તાની રૂઈએ રાજ્ય ચુંટણી પંચ નીચે જણાવ્યા મુજબ નકકી કરે છે.

		તારીખ	સમય	સ્થળ
(ક)	ઉમેદવારીપત્રો ભરવાની છેલ્લી તારીખ :	૦૮–૦૪–૨૦૦૩	૧૧–૦૦ કલાક થી ૧૫–૦૦ કલાક સુધી	ચૂંટણી અધિકારી નકકી કરે તે કચેરી ખાતે
(ખ)	ઉમેદવારીપત્રોની ચકાસણીની તારીખ અને સ્થળ :	૦૯–૦૪–૨૦૦૩	૧૧–૦૦ કલાકથી ચકાસણી પુરી થતાં સુધી	ચૂંટણી અધિકારીની કચેરી ખાતે
(ગ)	ઉમેદવારી પાછી ખેંચી લેવાની છેલ્લી તારીખ :	૧૦–૦૪–૨૦૦૩ તથા ૧૧–૦૪–૨૦૦૩	૧૫–૦૦ કલાક સુધી	ચૂંટણી અધિકારી નકકી કરે તે કચેરી ખાતે (વટાઉખત અધિનિયમ ૧૮૮૧ હેઠળ રજા જાહેર થયેલ ન હોઈ ચૂંટણી કામગીરી કરવાની રહેશે.)
(ઘ)	આવશ્યક હોય તો મતદાનની તારીખ :	૨૭–૦૪–૨૦૦૩	–	–
(ચ)	મતદાનનો સમય :	સવારના ૮–૦૦ થી સાંજના ૧૭–૦૦ કલાક સુધી		
(છ)	મતદાનનું સ્થળ :	જિલ્લા ચુંટણી અધિકારીએ આખરી કરી જાહેર કરેલ મતદાન મથકો ઉપર		
(જ)	મતગણતરી માટેની તારીખ તથા સમય :	૨૯–૦૪–૨૦૦૩	સવારે ૯–૦૦ કલાકથી મતગણતરી પુરી થતાં સુધી	ચૂંટણી અધિકારી જાહેર કરે તે સ્થળે
(ઝ)	ચુંટણી પ્રક્રિયા પુરી થવા માટેની તારીખ :	૦૫–૦૫–૨૦૦૩		

રાજ્ય ચુંટણી પંચના હુકમથી,

યુ. સી. રાણે,
સચિવ,
રાજ્ય ચૂંટણી પંચ
ગાંધીનગર.

INDEX

રાજ્ય ચૂંટણી પંચનું કાર્યાલય
બ્લોક નંબર : ૯, ૬ ઠો માળ
સરદાર પટેલ ભવન,
નવા સચિવાલય, ગાંધીનગર.
તારીખ : ૦૧–૦૪–૨૦૦૩

ક્રમાંક : રાચપ–ચટણ–પંચત–તા.પં.– રાપર–૨૦૦૩

ચૂંટણીનું જાહેરનામું

કચ્છ જિલ્લાની રાપર તાલુકા પંચાયતના ૧૭– સણવા મતદાર વિભાગની બિનઅનામત (સામાન્ય) બેઠકની પેટા ચૂંટણી–૨૦૦૩

(૧) ગુજરાત પંચાયત અધિનિયમ ૧૯૯૩ની કલમ ૧૫ ની પેટા કલમ (૧) થી પ્રાપ્ત થયેલ સત્તાની રૂઈએ રાજ્ય ચુંટણી પંચ રાજ્યની કચ્છ જિલ્લાની રાપર તાલુકા પંચાયતના કલમ ૧૬(૨) મુજબ રાજ્ય ચુંટણી પંચ તરફથી રચના કરેલ મતદાર વિભાગો પૈકી ૧૭– સણવા મતદાર વિભાગની બિનઅનામત (સામાન્ય) બેઠકની પેટા ચુંટણી તા. ૨૭–૦૪–૨૦૦૩ નાં રોજ યોજવાનું જાહેર કરે છે.

ગુજરાત પંચાયત ચુંટણી નિયમો ૧૯૯૪ ના નિયમ ૯(૧) અન્વયે આ જાહેરનામું સરકારી રાજ્યપત્રમાં પ્રસિદ્ધ કરવામાં આવે છે.

રાજ્ય ચૂંટણી પંચના હુકમથી.

યુ. સી. રાણે,
સચિવ,
રાજ્ય ચૂંટણી પંચ
ગાંધીનગર.

રાજ્ય ચૂંટણી પંચનું કાર્યાલય
બ્લોક નંબર : ૯, ૬ ઠો માળ
સરદાર પટેલ ભવન,
નવા સચિવાલય, ગાંધીનગર.
તારીખ : ૦૧–૦૪–૨૦૦૩

ક્રમાંક : રાચપ–ચટણ–પચત–તા.પં.–રાપર–૨૦૦૩

ચૂંટણીનું જાહેરનામું

કચ્છ જિલ્લાની રાપર તાલુકા પંચાયતના ૧૭– સણવા મતદાર વિભાગની બિનઅનામત (સામાન્ય) બેઠક ભરવા માટે પેટા ચુંટણી યોજવા માટેનો તબક્કાવાર કાર્યક્રમ ગુજરાત પંચાયત ચુંટણી નિયમો ૧૯૯૪ ના નિયમ ૭૦ અનુસાર તથા નિયમ ૯ ના પેટા નિયમ (૨) થી પ્રાપ્ત થયેલ સત્તાની રૂઈએ રાજ્ય ચુંટણી પંચ નીચે જણાવ્યા મુજબ નક્કી કરે છે.

		તારીખ	સમય	સ્થળ
(ક)	ઉમેદવારીપત્રો ભરવાની છેલ્લી તારીખ :	૦૮–૦૪–૨૦૦૩	૧૧–૦૦ કલાક થી ૧૫–૦૦ કલાક સુધી	ચૂંટણી અધિકારી નક્કી કરે તે કચેરી ખાતે
(ખ)	ઉમેદવારીપત્રોની ચકાસણીની તારીખ અને સ્થળ :	૦૯–૦૪–૨૦૦૩	૧૧–૦૦ કલાકથી ચકાસણી પુરી થતાં સુધી	ચૂંટણી અધિકારીની કચેરી ખાતે
(ગ)	ઉમેદવારી પાછી ખેંચી લેવાની છેલ્લી તારીખ :	૧૦–૦૪–૨૦૦૩ તથા ૧૧–૦૪–૨૦૦૩	૧૫–૦૦ કલાક સુધી	ચૂંટણી અધિકારી નક્કી કરે તે કચેરી ખાતે (વટાઉખત અધિનિયમ ૧૮૮૧ હેઠળ રજા જાહેર થયેલ ન હોઈ ચૂંટણી કામગીરી કરવાની રહેશે.)

INDEX

(ઘ)	આવશ્યક હોય તો મતદાનની તારીખ :	૨૭–૦૪–૨૦૦૩	–	–
(ચ)	મતદાનનો સમય :	સવારના ૮–૦૦ થી સાંજના ૧૭–૦૦ કલાક સુધી		
(છ)	મતદાનનું સ્થળ :	જિલ્લા ચુંટણી અધિકારીએ આખરી કરી જાહેર કરેલ મતદાન મથકો ઉપર		
(જ)	મતગણતરી માટેની તારીખ તથા સમય :	૨૯–૦૪–૨૦૦૩	સવારે ૯–૦૦ કલાકથી મતગણતરી પુરી થતાં સુધી	ચૂંટણી અધિકારી જાહેર ક સ્થળે
(ઝ)	ચુંટણી પ્રક્રિયા પુરી થવા માટેની તારીખ :	૦૫–૦૫–૨૦૦૩		

રાજ્ય ચુંટણી પંચના હુકમથી,

યુ. સી. રાણે,
સચિવ,
રાજ્ય ચૂંટણી પંચ
ગાંધીનગર.

સરકારી મધ્યસ્થ મુદ્રણાલય, ગાંધીનગર.

Extra No. 244

REGISTERED No. G/GNR/2

©

सत्यमेव जयते

The Gujarat Government Gazette

EXTRA ORDINARY

PUBLISHED BY AUTHORITY

Vol. XLIV] TUESDAY, APRIL 1, 2003/CAITRA 10, 1925

Separate paging is given to this Part in order that it may be filed as a Separate Compilation.

PART IV-C

StatutoryRules and Orders (Other than those published in Part I, I-A and I-L) madeby Statutary Authorities other than the Government of Gujarat including those made by the Government of India, the High Court, the Director of Municipallities, the Commissioner of Police, the Director of Prohibition and excise, the District Magistrates and the Election Commission, Election Tribunals, Returning Officers and other authorities, under the Election Commission.

રાજય ચૂંટણી પંચનું કાર્યાલય
બ્લોક નંબર : ૯, ૬ ઠ્ઠો માળ
સરદાર પટેલ ભવન,
નવા સચિવાલય, ગાંધીનગર.
તારીખ : ૦૧–૦૪–૨૦૦૩

ક્રમાંક : રાચપ–ચટણ–પચત–તા.પં.– ગરબાડા–૨૦૦૩

ચૂંટણીનું જાહેરનામું

દાહોદ જિલ્લાની ગરબાડા તાલુકા પંચાયતના ૭–દેવધા મતદાર વિભાગની અનુસુચિત આદિજાતિ સ્ત્રી બેઠકની પેટા ચૂંટણી–૨૦૦૩

(૧) ગુજરાત પંચાયત અધિનિયમ ૧૯૯૩ની કલમ ૧૫ ની પેટા કલમ (૧) થી પ્રાપ્ત થયેલ સત્તાની રૂઈએ રાજય ચુંટણી પંચ રાજયની દાહોદ જિલ્લાની ગરબાડા તાલુકા પંચાયતના કલમ ૧૬(૨) મુજબ રાજય ચુંટણી પંચ તરફથી રચના કરેલ મતદાર વિભાગો પૈકી ૭–દેવધા મતદાર વિભાગની અનુસુચિત આદિજાતિ સ્ત્રી બેઠકની પેટા ચુંટણી તા. ૨૭–૦૪–૨૦૦૩ નાં રોજ યોજવાનું જાહેર કરે છે.

ગુજરાત પંચાયત ચુંટણી નિયમો ૧૯૯૪ ના નિયમ ૯(૧) અન્વયે આ જાહેરનામું સરકારી રાજ્યપત્રમાં પ્રસિદ્ધ કરવામાં આવે છે.

રાજય ચુંટણી પંચના હુકમથી,

યુ. સી. રાણે,
સચિવ,
રાજય ચૂંટણી પંચ
ગાંધીનગર.

રાજય ચૂંટણી પંચનું કાર્યાલય
બ્લોક નંબર : ૯, ૬ ઠ્ઠો માળ
સરદાર પટેલ ભવન,
નવા સચિવાલય,ગાંધીનગર.
તારીખ : ૦૧–૦૪–૨૦૦૩

ક્રમાંક : રાચપ–ચટણ–પચત–તા.પં.–ગરબાડા–૨૦૦૩

ચૂંટણીનું જાહેરનામું

દાહોદ જિલ્લાની ગરબાડા તાલુકા પંચાયતના ૭–દેવધા મતદાર વિભાગની અનુસુચિત આદિજાતિ સ્ત્રી બેઠક ભરવા માટે પેટા ચુંટણી યોજવા માટેનો તબકકાવાર કાર્યક્રમ ગુજરાત પંચાયત ચુંટણી નિયમો ૧૯૯૪ ના નિયમ ૭૦ અનુસાર તથા નિયમ ૯ ના પેટા નિયમ (૨) થી પ્રાપ્ત થયેલ સત્તાની રૂઈએ રાજય ચુંટણી પંચ નીચે જણાવ્યા મુજબ નકકી કરે છે.

		તારીખ	સમય	સ્થળ
(ક)	ઉમેદવારીપત્રો ભરવાની છેલ્લી તારીખ :	૦૮–૦૪–૨૦૦૩	૧૧–૦૦ કલાક થી ૧૫–૦૦ કલાક સુધી	ચૂંટણી અધિકારી નકકી કરે તે કચેરી ખાતે
(ખ)	ઉમેદવારીપત્રોની ચકાસણીની તારીખ અને સ્થળ :	૦૯–૦૪–૨૦૦૩	૧૧–૦૦ કલાકથી ચકાસણી પુરી થતાં સુધી	ચૂંટણી અધિકારીની કચેરી ખાતે
(ગ)	ઉમેદવારી પાછી ખેંચી લેવાની છેલ્લી તારીખ :	૧૦–૦૪–૨૦૦૩ તથા ૧૧–૦૪–૨૦૦૩	૧૫–૦૦ કલાક સુધી	ચૂંટણી અધિકારી નકકી કરે તે કચેરી ખાતે (વટાઉખત અધિનિયમ–૧૮૮૧ હેઠળ રજા જાહેર થયેલ ન હોઈ ચૂંટણી કામગીરી કરવાની રહેશે.)
(ઘ)	આવશ્યક હોય તો મતદાનની તારીખ :	૨૭–૦૪–૨૦૦૩	–	–
(ચ)	મતદાનનો સમય :	સવારના ૮–૦૦ થી સાંજના ૧૭–૦૦ કલાક સુધી		
(છ)	મતદાનનું સ્થળ :	જિલ્લા ચુંટણી અધિકારીએ આખરી કરી જાહેર કરેલ મતદાન મથકો ઉપર		
(જ)	મતગણતરી માટેની તારીખ તથા સમય :	૨૯–૦૪–૨૦૦૩	સવારે ૯–૦૦ કલાકથી મતગણતરી પુરી થતાં સુધી	ચૂંટણી અધિકારી જાહેર કરે તે સ્થળે
(ઝ)	ચુંટણી પ્રક્રિયા પુરી થવા માટેની તારીખ :	૦૫–૦૫–૨૦૦૩		

રાજય ચૂંટણી પંચના હુકમથી,

યુ. સી. રાણે,
સચિવ
રાજય ચૂંટણી પંચ,
ગાંધીનગર.

રાજય ચૂંટણી પંચનું કાર્યાલય
બ્લોક નંબર : ૯, ૬ ઠ્ઠો માળ
સરદાર પટેલ ભવન,
નવા સચિવાલય,ગાંધીનગર.
તારીખ : ૦૧–૦૪–૨૦૦૩

ક્રમાંક : રાચપ–ચટણ–પચત–તા.પં.– ફતેપુરા –૨૦૦૩

ચૂંટણીનું જાહેરનામું

દાહોદ જિલ્લાની ફતેપુરા તાલુકા પંચાયતના ૧૧–માધવા મતદાર વિભાગની અનુસુચિત આદિજાતિ બેઠકની પેટા ચૂંટણી–૨૦૦૩

INDEX

(૧) ગુજરાત પંચાયત અધિનિયમ ૧૯૯૩ની કલમ ૧૫ ની પેટા કલમ (૧) થી પ્રાપ્ત થયેલ સત્તાની રૂઈએ રાજ્ય ચુંટણી રાજ્યની દાહોદ જિલ્લાની ફતેપુરા તાલુકા પંચાયતના કલમ ૧૬(૨) મુજબ રાજ્ય ચુંટણી પંચ તરફથી રચના મતદાર વિભાગો પૈકી ૧૧-માધવા મતદાર વિભાગની અનુસુચિત આદિજાતિ બેઠકની પેટા ચુંટણી ૨૭-૦૪-૨૦૦૩ નાં રોજ યોજવાનું જાહેર કરે છે.

ગુજરાત પંચાયત ચુંટણી નિયમો ૧૯૯૪ ના નિયમ ૭(૧) અન્વયે આ જાહેરનામું સરકારી રાજ્યપત્રમાં પ્રસિદ્ધ કરવામાં આવે છે.

રાજ્ય ચુંટણી પંચના હુકમથી,

યુ. સી. રાણે,
સચિવ
રાજ્ય ચૂંટણી પંચ,
ગાંધીનગર.

રાજ્ય ચૂંટણી પંચનું કાર્યાલય
બ્લોક નંબર : ૯, ૬ ઠ્ઠો માળ
સરદાર પટેલ ભવન,
નવા સચિવાલય, ગાંધીનગર.
તારીખ : ૦૧-૦૪-૨૦૦૩

ક્રમાંક : રાચપ-ચટણ-પચત-તા.પં.-ફતેપુરા -૨૦૦૩

ચૂંટણીનું જાહેરનામું

દાહોદ જિલ્લાની ફતેપુરા તાલુકા પંચાયતના ૧૧-માધવા મતદાર વિભાગની અનુસુચિત આદિજાતિ બેઠક ભરવા માટે પેટા ચુંટણી યોજવા માટેનો તબક્કાવાર કાર્યક્રમ ગુજરાત પંચાયત ચુંટણી નિયમો ૧૯૯૪ ના નિયમ ૭૦ અનુસાર તથા નિયમ ૯ ના પેટા નિયમ (૨) થી પ્રાપ્ત થયેલ સત્તાની રૂઈએ રાજ્ય ચુંટણી પંચ નીચે જણાવ્યા મુજબ નક્કી કરે છે.

		તારીખ	સમય	સ્થળ
(ક)	ઉમેદવારીપત્રો ભરવાની છેલ્લી તારીખ :	૦૮-૦૪-૨૦૦૩	૧૧-૦૦ કલાક થી ૧૫-૦૦ કલાક સુધી	ચૂંટણી અધિકારી નક્કી કરે તે કચેરી ખાતે
(ખ)	ઉમેદવારીપત્રોની ચકાસણીની તારીખ અને સ્થળ :	૦૯-૦૪-૨૦૦૩	૧૧-૦૦ કલાકથી ચકાસણી પુરી થતાં સુધી	ચૂંટણી અધિકારીની કચેરી ખાતે
(ગ)	ઉમેદવારી પાછી ખેંચી લેવાની છેલ્લી તારીખ :	૧૦-૦૪-૨૦૦૩ તથા ૧૧-૦૪-૨૦૦૩	૧૫-૦૦ કલાક સુધી	ચૂંટણી અધિકારી નક્કી કરે તે કચેરી ખાતે (વટાઉખત અધિનિયમ-૧૮૮૧ હેઠળ રજા જાહેર થયેલ ન હોઈ ચૂંટણી કામગીરી કરવાની રહેશે.)
(ઘ)	આવશ્યક હોય તો મતદાનની તારીખ :	૨૭-૦૪-૨૦૦૩	–	–
(ચ)	મતદાનનો સમય :	સવારના ૮-૦૦ થી સાંજના ૧૭-૦૦ કલાક સુધી		
(છ)	મતદાનનું સ્થળ :	જિલ્લા ચુંટણી અધિકારીએ આખરી કરી જાહેર કરેલ મતદાન મથકો ઉપર		
(જ)	મતગણતરી માટેની તારીખ તથા સમય :	૨૯-૦૪-૨૦૦૩	સવારે ૯-૦૦ કલાકથી મતગણતરી પુરી થતાં સુધી	ચૂંટણી અધિકારી જાહેર કરે તે સ્થળે
(ઝ)	ચુંટણી પ્રક્રિયા પુરી થવા માટેની તારીખ :	૦૫-૦૫-૨૦૦૩		

રાજ્ય ચુંટણી પંચના હુકમથી,

યુ. સી. રાણે,
સચિવ,
રાજ્ય ચૂંટણી પંચ
ગાંધીનગર.

Government Central Press, Gandhinagar.

INDEX

Extra No. 245

REGISTERED No. G/GNR/2

©

सत्यमेव जयते

The Gujarat Government Gazette

EXTRA ORDINARY

PUBLISHED BY AUTHORITY

Vol. XLIV] TUESDAY, APRIL 1, 2003/CAITRA 11, 1925

Separate paging is given to this Part in order that it may be filed as a Separate Compilation.

PART IV-C

Statutory Rules and Orders (Other than those published in Part I, I-A and I-L) madeby Statutary Authorities other than the Government of Gujarat including those made by the Government of India, the High Court, the Director of Municipallities, the Commissioner of Police, the Director of Prohibition and excise, the District Magistrates and the Election Commission, Election Tribunals, Returning Officers and other authorities, under the Election Commission.

ગુજરાત પંચાયત અધિનિયમ - ૧૯૯૩ની કલમ-૧૫ ની પેટા કલમ -(૧) અન્વયે ચુંટણી નું જાહેરનામું
કલેકટર કચેરી, ચુંટણી શાખા
જીલ્લો નર્મદા- રાજપીપલા તા.૧-૪-૨૦૦૩

ક્રમાંક : વીપી-ચટણ-વશી-

-: ચુંટણી નું જાહેરનામું :-

નર્મદા જીલ્લાના નાંદોદ તાલુકાની ગ્રામ પંચાયતોના વાર્ડોની બેઠકોની પેટા ચુંટણી.

૧. ગુજરાત પંચાયત અધિનિયમ ૧૯૯૩ નીં કલમ ૧૬ ની પેટા કલમ (૧) મુજબ જીલ્લાની ગ્રામ પંચાયતોના વોર્ડોની રચના તથા બેઠકોની ફાળવણી રાજય ચુંટણી પંચના અધિકારી તરીકે કરેલ છે.

૨ ગુજરાત પંચાયત અધિનિયમ-૧૯૯૩ની કલમ-૧૫ ની પેટા કલમ (૧) થી પ્રાપ્ત થયેલ સત્તાની રૂએ રાજય ચુંટણી પંચના અધિકારી તરીકે કલેકટર નર્મદા, નર્મદા જીલ્લાની નીચેની અનુસૂચિના કોલમ નં.૨ માં જણાવેલ તાલુકાની સામે કોલમ નં.૩માં જણાવેલ ગ્રામ પંચાયતોના કોલમ નં. ૪,૫ માં જણાવેલ વોર્ડની બેઠકોની પેટા ચુંટણી તા.૨૭-૪- ૨૦૦૩ના રોજ યોજવાનું જાહેર કરે છે.

INDEX

નાંદોદ તાલુકાની ગ્રામ પંચાયતોની પેટા ચુંટણી યોજવાની છે તેની યાદી

અ.નં.	તાલુકાનું નામ	ગ્રામ પંચાયતનું નામ	વોર્ડ નંબર	વોર્ડની બેઠકનો પ્રકાર	સરપંચની બેઠકનો પ્રકાર	ચુંટણી ના પ્રકાર(સામાન્ય/પેટા ચુંટણી જે હોય તે દર્શાવવું)
૧	૨	૩	૪	૫	૬	૭
૧.	નાંદોદ	જીઓર	૧	સામાજીક શૈક્ષણિક પછાત મહીલા	-	પેટા ચુંટણી
			૩	અનુસુચિત જન જાતિ મહીલા		
			૫	અનુસુચિત જાતિ		

૩.આ જાહેરનામું ગુજરાત પંચાયત ચુંટણી નિયમો-૧૯૯૪ ના નિયમ ૯ (૧) અન્વયે સરકારી રાજયપત્રમાં પ્રસિધ્ધ કરવામાં આવે છે.

(સહી) અવાચ્ય
કલેકટર નર્મદા
અને
રાજય ચુંટણીપંચના અધિકારી

ગુજરાત પંચાયત ચુંટણી નિયમો-૧૯૯૪ ના નિયમ-૯(૨) અન્વયે ચુંટણી નું જાહેરનામું
જીલ્લા કલેકટર કચેરી, ચુંટણી શાખા
જીલ્લાં નર્મદા (રાજપીપલા) તા. ૧-૪-૨૦૦૩

-: જાહેરનામું :-

નર્મદા જીલ્લાના નાંદોદ તાલુકાની ગ્રામ પંચાયતોના વોર્ડની બેઠકોની પેટા ચુંટણી

(૧) ગુજરાત પંચાયત અધિનિયમ ૧૯૯૩ ની કલમ ૧૬ ની પેટા કલમ - (૧) મુજબ નર્મદા જીલ્લાની નાંદોદ તાલુકાની ગ્રામ પંચાયતોના વોર્ડની રચના તથા બેઠકોની ફાળવણી રાજય ચુંટણીપંચના અધિકારી તરીકે કરેલ છે.

(૨) ગુજરાત પંચાયત ચુંટણી નિયમો-૧૯૯૪ ના નિયમ -૯ ના પેટા નિયમ (૨) થી પ્રાપ્ત થયેલ સત્તાની રૂઇએ રાજય ચુંટણી પંચના અધિકારી તરીકે કલેકટર નર્મદા, નર્મદા જીલ્લાની નીચેની અનુસુચિ ના કોલમ નં. ૨ માં જણાવેલ તાલુકાની સામે કોલમ નં. ૩ માં જણાવેલ ગ્રામ પંચાયતોની કોલમ નં.૪ માં જણાવેલ વોર્ડની કોલમ નં. ૫ માં જણાવેલ બેઠકો ભરવા માટે સભ્યો ની બેઠકો ભરવા માટે ચુંટણી યોજવાનો તબક્કાવાર કાર્યક્રમ નીચે જણાવ્યા મુજબ નક્કી કરેલ છે.

	વિગત	તારીખ	સમય	સ્થળ
ક.	ઉમેદવારી પત્ર રજુ કરવાની / ભરવાની છેલ્લી તારીખ	૦૮-૦૪-૨૦૦૩	બપોરના ૧૫-૦૦ કલાક સુધી	ચુંટણી અધિકારી તથા મદદનીશ ચુંટણી અધિકારીની કચેરી ખાતે
ખ.	ઉમેદવારી પત્રોની ચકાસણી	૦૯-૦૪-૨૦૦૩	ચકાસણીની પ્રક્રિયા પુરી થતાં સુધી	ચુંટણી અધિકારીની કચેરી ખાતે
ગ.	ઉમેદવારી પત્રો પાછા ખેંચી લેવાની છેલ્લી તારીખ	૧૧-૦૪-૨૦૦૩	બપોરના ૧૫-૦૦ કલાક સુધી	ચુંટણી અધિકારી તથા મદદનીશ ચુંટણી અધિકારીની કચેરી ખાતે
ઘ.	આવશ્યક હોય તો મતદાન ની તારીખ	૨૭-૦૪-૨૦૦૩		
ચ.	મતદાન નો સમય		સવારના ૮-૦૦ થી સાંજના ૧૭-૦૦ કલાક સુધી	
છ.	મતદાન ના સ્થળ			જીલ્લા ચુંટણી અધિકારીએ જાહેર કરેલ મતદાન મથક ઉપર
જ.	મત ગણતરી માટે તારીખ અને સમય	૨૯-૦૪-૨૦૦૩		ચુંટણી અધિકારી જાહેર કરે તે સ્થળ
ઝ.	ચુંટણી પ્રક્રિયા પુરી થવા માટેની તારીખ	૦૫-૦૫-૨૦૦૩		

-: અ નુ સુ ચિ :-

નાંદોદ તાલુકાની ગ્રામ પંચાયતોની પેટા ચુંટણી યોજવાની છે તેની યાદી

અ.નં.	તાલુકાનું નામ	ગ્રામ પંચાયતનું નામ	વોર્ડ નંબર	વોર્ડની બેઠકનો પ્રકાર	સરપંચની બેઠકનો પ્રકાર	ચુંટણી નો પ્રકાર(સામાન્ય પેટા ચુંટણી જે હોય તે દર્શાવવું)
૧	૨	૩	૪	૫	૬	૭
૧.	નાંદોદ	જરમાંદ	૧	સામાજીક શૈક્ષણિક પછાત મહીલા	-	પેટા ચુંટણી
			૩	અનુસુચિત જન જાતિ મહીલા		
			૫	અનુસુચિત જાતિ		

(સહી) અવાચ્ય

કલેકટર નર્મદા

અને

રાજય ચુંટણી પંચના અધિકારી

ગુજરાત પંચાયત અધિનિયમ - ૧૯૯૩ની કલમ-૧૫ ની પેટા કલમ -(૧) અન્વયે ચુંટણી નું જાહેરનામું

કલેકટર કચેરી, ચુંટણી શાખા

જીલ્લો નર્મદા- રાજપીપલા તા.૧-૪-૨૦૦૩

ક્રમાંક : વીપી-ગઠણ-વશી-

-: ચુંટણીનું જાહેરનામું :-

નર્મદા જીલ્લાના દેડીયાપાડા તાલુકાની ગ્રામ પંચાયતોના વાર્ડોની બેઠકોની પેટા ચુંટણી.

૧. ગુજરાત પંચાયત અધિનિયમ ૧૯૯૩ ની કલમ ૧૬ ની પેટા કલમ (૧) મુજબ જીલ્લાની ગ્રામ પંચાયતોના વોર્ડોની રચના તથા બેઠકોની ફાળવણી રાજય ચુંટણી પંચના અધિકારી તરીકે કરેલ છે.

૨ ગુજરાત પંચાયત અધિનિયમ-૧૯૯૩ની કલમ-૧૫ ની પેટા કલમ (૧) થી પ્રાપ્ત થયેલ સત્તાની રૂએ રાજય ચુંટણી પંચના અધિકારી તરીકે કલેકટર નર્મદા, નર્મદા જીલ્લાની નીચેની અનુસુચિના કોલમ નં.૨ માં જણાવેલ તાલુકાની સામે કોલમ નં.૩માં જણાવેલ ગ્રામ પંચાયતોના કોલમ નં. ૪,૫ માં જણાવેલ વોર્ડની બેઠકોની પેટા ચુંટણી તા.૨૭-૪-૨૦૦૩ના રોજ યોજવાનું જાહેર કરે છે.

દેડીયાપાડા તાલુકાની ગ્રામ પંચાયતોની પેટા ચુંટણી યોજવાની છે તેની યાદી

અ.નં	તાલુકાનું નામ	ગ્રામ પંચાયતનું નામ	વોર્ડ નંબર	વોર્ડની બેઠકનો પ્રકાર	સરપંચની બેઠકનો પ્રકાર	ચુંટણી નો પ્રકાર(સામાન્ય/પેટા ચુંટણી જે હોય તે દર્શાવવું)
૧	૨	૩	૪	૫	૬	૭
૧	દેડીયાપાડા	વાઢવા	૪	અનુસુચિત આદી જાતિ મહીલા	-----	પેટા ચુંટણી
૨	દેડીયાપાડા	બરસણ	૨	અનુસુચિત આદી જાતિ	------	પેટા ચુંટણી

૩.આ જાહેરનામું ગુજરાત પંચાયત ચુંટણી નિયમો-૧૯૯૪ ના નિયમ ૯ (૧) અન્વયે સરકારી રાજયપત્રમાં પ્રસિધ્ધ કરવામાં આવે છે.

(સહી) અવાચ્ય

કલેકટર નર્મદા

અને

રાજય ચુંટણીપંચના અધિકારી

INDEX

ગુજરાત પંચાયત ચુંટણી નિયમો-૧૯૯૪ ના નિયમ-૯(૨) અન્વયે ચુંટણી નું જાહેરનામું
જીલ્લા કલેકટર કચેરી, ચુંટણી શાખા
જીલ્લો નર્મદા (રાજપીપલા) તા. ૧-૪-૨૦૦૩

-: જાહેરનામું :-

નર્મદા જીલ્લાના દેડીયાપાડા તાલુકાની ગ્રામ પંચાયતોના વોર્ડની બેઠકોની પેટા ચુંટણી

(૧) ગુજરાત પંચાયત અધિનિયમ ૧૯૯૩ ની કલમ ૧૬ ની પટા કલમ _ (૧) મુજબ નર્મદા જીલ્લાની દેડીયાપાડા તાલુકાની ગ્રામ પંચાયતોના વોર્ડની રચના તથા બેઠકોની ફાળવણી રાજ્ય ચુંટણીપંચના અધિકારી તરીકે કરેલ છે.

(૨) ગુજરાત પંચાયત ચુંટણી નિયમો-૧૯૯૪ ના નિયમ _૯ ના પેટા નિયમ (૨) થી પ્રાપ્ત થયેલ સત્તાની રૂઇએ રાજ્ય ચુંટણી પંચના અધિકારી તરીકે કલેકટર નર્મદા, નર્મદા જીલ્લાની નીચેની અનુસુચિ ના કોલમ નં. ૨ માં જણાવેલ તાલુકાની સામે કોલમ નં. ૩ માં જણાવેલ ગ્રામ પંચાયતોની કોલમ નં.૪ માં જણાવેલ વોર્ડની કોલમ નં. ૫ માં જણાવેલ બેઠકો ભરવા માટે સભ્યો ની બેઠકો ભરવા માટે ચુંટણી યોજવાનો તબક્કાવાર કાર્યક્રમ નીચે જણાવ્યા મુજબ નક્કી કરેલ છે.

	વિગત	તારીખ	સમય	સ્થળ
ક.	ઉમેદવારી પત્ર રજુ કરવાની ભરવાની છેલ્લી તારીખ	૦૮-૦૪-૨૦૦૩	બપોરના ૧૫-૦૦ કલાક સુધી	ચુંટણી અધિકારી તથા મદદનીશ ચુંટણી અધિકારીની કચેરી ખાતે
ખ.	ઉમેદવારી પત્રોની ચકાસણી	૦૯-૦૪-૨૦૦૩	ચકાસણીની પ્રક્રિયા પુરી થતાં સુધી	ચુંટણી અધિકારીની કચેરી ખાતે
ગ.	ઉમેદવારી પત્રો પાછા ખેંચી લેવાની છેલ્લી તારીખ	૧૧-૦૪-૨૦૦૩	બપોરના ૧૫-૦૦ કલાક સુધી	ચુંટણી અધિકારી તથા મદદનીશ ચુંટણી અધિકારીની કચેરી ખાતે
ઘ.	આવશ્યક હોય તો મતદાન ની તારીખ	૨૭-૦૪-૨૦૦૩		
ચ.	મતદાન નો સમય		સવારના ૮-૦૦ થી સાંજના ૧૭-૦૦ કલાક સુધી	
છ.	મતદાન ના સ્થળ			જીલ્લા ચુંટણી અધિકારીએ જાહેર કરેલ મતદાન મથક ઉપર
જ.	મત ગણતરી માટે તારીખ અને સમય	૨૯-૦૪-૨૦૦૩		ચુંટણી અધિકારી જાહેર કરે તે સ્થળ
ઝ.	ચુંટણી પ્રક્રિયા પુરી થવા માટેની તારીખ	૦૫-૦૫-૨૦૦૩		

-: અ નુ સુ ચિ :-

દેડીયાપાડા તાલુકાની ગ્રામ પંચાયતોની પેટા ચુંટણી યોજવાની છે તેની યાદી

અ.નં	તાલુકાનું નામ	ગ્રામ પંચાયતનું નામ	વોર્ડ નંબર	વોર્ડની બેઠકનો પ્રકાર	સરપંચની બેઠકનો પ્રકાર	ચુંટણી નો પ્રકાર (સામાન્ય/પેટા ચુંટણી જે હોય તે દર્શાવવું)
૧	૨	૩	૪	૫	૬	૭
૧	દેડીયાપાડા	વાઢવા	૪	અનુસુચિત આદી જાતિ મહીલા	-----	પેટા ચુંટણી
૨	દેડીયાપાડા	બરસણ	૨	અનુસુચિત આદી જાતિ	------	પેટા ચુંટણી

કલેકટર નર્મદા
અને
રાજ્ય ચુંટણીપંચના અધિકારી

Government Central Press, Gandhinagar.

INDEX

Extra No. 246

©

REGISTERED No. G/GNR/2

सत्यमेव जयते

The Gujarat Government Gazette

EXTRA ORDINARY

PUBLISHED BY AUTHORITY

Vol. XLIV] THURSDAY, APRIL 10, 2003/CAITRA 20, 1925

Separate paging is given to this Part in order that it may be filed as a Separate Compilation.

PART IV-C

StatutoryRules and Orders (Other than those published in Part I, I-A and I-L) madeby Statutary Authorities other than the Government of Gujarat including those made by the Government of India, the High Court, the Director of Municipallities, the Commissioner of Police, the Director of Prohibition and excise, the District Magistrates and the Election Commission, Election Tribunals, Returning Officers and other authorities, under the Election Commission.

રાજ્ય ચૂંટણી પંચનું કાર્યાલય,
બ્લોક નં. ૯, ૬ ઠ્ઠો માળ,
સરદાર પટેલ ભવન,
ગાંધીનગર.
તા. ૭ –૦૪–૨૦૦૩

–:જાહેરનામું:–

ક્રમાંક: રાચપ–ચટણ–મનપા–નપા–મકા.૮–૪૨૦૦૩–ક

૧. રાજ્ય ચૂંટણી પંચ તરફથી મુંબઈ પ્રોવિન્સીયલ મ્યુનિસિપલ કોર્પોરેશન(ની ચૂંટણી કરવા બાબત)નિયમો–૧૯૯૪ના નિયમ–૨૦ તથા ગુજરાત નગરપાલિકા (ની ચૂંટણી કરવા બાબતના) નિયમો–૧૯૯૪ના નિયમ–૨૦ હેઠળ મહાનગરપાલિકા અને નગરપાલિકા/નગર પંચાયતની ચૂંટણીમાં મતદારોએ મતદાન મથકે મતદાન કરવા માટે મતદાન શરૂ કરવા માટે તથા બંધ કરવા માટેનો સમય નકકી કરવાનો રહે છે:

૨. રાજ્ય ચૂંટણી પંચ તરફથી રાજ્યની મહાનગરપાલિકા તથા નગરપાલિકાની પેટા ચૂંટણી માટે તા.૧–૪–૨૦૦૩ના રોજ બહાર પાડેલ નોટીસો મુજબની મહાનગરપાલિકા અને /નગરપાલિકાની તા.૨૭–૪–૨૦૦૩ના રોજ યોજાનાર પેટાચૂંટણીના મતદાનનો સમય મુંબઈ પ્રોવિન્સિયલ મ્યુનિસિપલ કોર્પોરેશન (ની ચૂંટણી કરવા બાબત) નિયમો–૧૯૯૪ તથા ગુજરાત નગરપાલિકા (ની ચૂંટણી કરવા બાબત)ના નિયમો–૧૯૯૪ના નિયમ–૨૦ હેઠળ મળેલ સત્તાની રૂઈએ રાજ્ય ચૂંટણી પંચે જાહેરનામા ક્રમાંક:રાચપ–ચટણ–મનપા–નપા–મકા–૮–૪૨૦૦૩–ક, તા.૧–૪–૨૦૦૩થી તા.૨૭–૪–૨૦૦૩ના રોજ સવારના ૮–૦૦ થી સાંજના ૧૭–૦૦ વાગ્યા સુધીનો નકકી કરેલ છે.અમદાવાદ જિલ્લાની અમદાવાદ મહાનગરપાલિકાના વોર્ડ નંબર.૨૬ની પેટાચૂંટણીનું મતદાન તા.૨૬–૦૪–૨૦૦૩ના રોજ યોજાનાર છે જેથી રાજ્ય ચૂંટણી પંચ અમદાવાદ મહાનગરપાલિકાના વોર્ડ નંબર.૨૬ની પેટા ચૂંટણીનું તા.૨૬–૦૪–૨૦૦૩ના રોજ યોજાનાર મતદાન શરૂ કરવાનો સમય સવારના ૮–૦૦ તથા મતદાન બંધ કરવા માટેનો સમય સાંજના ૧૭–૦૦ વાગ્યાનો આથી નકકી કરે છે, અને તે અનુસાર મતદાન સવારે ૮–૦૦ થી સાંજના ૧૭–૦૦ વાગ્યા સુધી રહેશે.

૩. મહાનગરપાલિકા તથા નગરપાલિકાની તા.૨૭ એપ્રિલ–૨૦૦૩ના રોજ યોજાનાર પેટા ચૂંટણીનું મતદાન શરૂ કરવા તથા બંધ કરવા સમય નકકી કરતા તા.૧–૪–૨૦૦૩ના જાહેરનામા ક્રમાંક–રાચપ–ચટણ–મનપા–નપા–મકા–૮–૪૨૦૦૩–ક ના ફકરા નંબર.૨ નીચેના પત્રકમાં મહાનગરપાલિકામાં અ.નં.૩ ના આસન નં.૩માં 'સુરત'ને બદલે 'ભાવનગર' વાંચવા આથી સુધારો કરવામાં આવે છે.

આ જાહેરનામું સરકારી રાજ્યપત્ર ભાગ–૪ (સી)માં પ્રસિધ્ધ કરવાનું રાજ્ય ચૂંટણી પંચ નકકી કરે છે.

આદેશથી,

યુ. સી. રાણે,
સચિવ,
રાજ્ય ચૂંટણી પંચ,
ગાંધીનગર.

Extra No. 247 REGISTERED No. G/GNR/2

©

सत्यमेव जयते

The Gujarat Government Gazette

EXTRA ORDINARY

PUBLISHED BY AUTHORITY

Vol. XLIV] WEDNESDAY, APRIL 16, 2003/CAITRA 26, 1925

Separate paging is given to this Part in order that it may be filed as a Separate Compilation.

PART IV-C

Statutory Rules and Orders (Other than those published in Part I, I-A and I-L) madeby Statutary Authorities other than the Government of Gujarat including those made by the Government of India, the High Court, the Director of Municipallties, the Commissioner of Police, the Director of Probhition and excise, the District Magistrates and the Election Commission, Election Tribunals, Returning Officers and other authorities, under the Election Commission.

નમુનો-૬

(જુઓ નિયમ-૧૬)

હરીફ ઉમેદવારોની યાદી

અમદાવાદ મ્યુનિસિપલ કોર્પોરેશનની પેટા ચુંટણી

વોર્ડ નં.–૨૬

વોર્ડનું નામ–ઠક્કરબાપાનગર

ચુંટણીપંચે ફાળવેલ બેઠક : ૧લી બેઠક સામાન્ય મહિલા

અ. નં.	ઉમેદવારનું નામ	સરનામું	પક્ષ સાથે જોડાણ	ઉમેદવારનો વર્ગ	ફાળવેલ પ્રતિક
૧	૨	૩	૪	૫	૬
૧.	અરૂણાબેન સુરેશકુમાર પટેલ	૩૭, ધનલક્ષ્મી સોસાયટી, કામેશ્વર પાછળ, હિરાવાડી રોડ, સૈજપુર બોઘા, અમદાવાદ.	ભારતીય જનતા પાર્ટી	સામાન્ય મહિલા	વર્તુળમાં કમળ
૨.	શોભાબેન જયસુખભાઈ વેકરીયા (પટેલ)	૫૩/૬૨૮ વૈશાલી ફ્લેટ્સ, બાપુનગર, અમદાવાદ.	ભારતીય રાષ્ટ્રીય કોંગ્રેસ	સામાન્ય મહિલા	વર્તુળમાં હાથ

જસવંત પરમાર,
ચુંટણી અધિકારી,
અમદાવાદ મહાનગરપાલિકા વોર્ડ નં. ૨૬, અને
નાયબ કલેકટર, પ્રાદેશીક તાલીમ કેન્દ્ર, અમદાવાદ.

સ્થળ : અમદાવાદ,
તારીખ ૧૬/૦૪/૨૦૦૩.

સરકારી મધ્યસ્થ મુદ્રણાલય, ગાંધીનગર.

INDEX

Extra No. 248 REGISTERED No. G/GNR/2

©

सत्यमेव जयते

The Gujarat Government Gazette

EXTRA ORDINARY

PUBLISHED BY AUTHORITY

Vol. XLIV] WEDNESDAY, APRIL 16, 2003/CAITRA 26, 1925

Separate paging is given to this Part in order that it may be filed as a Separate Compilation.

PART IV-C

Statutory Rules and Orders (Other than those published in Part I, I-A and I-L) madeby Statutary Authorities other than the Government of Gujarat including those made by the Government of India, the High Court, the Director of Municipallties, the Commissioner of Police, the Director of Probhition and excise, the District Magistrates and the Election Commission, Election Tribunals, Returning Officers and other authorities, under the Election Commission.

નમુનો-૬

(જુઓ નિયમ-૧૬)

હરીફ ઉમેદવારોની યાદી

વડોદરા મ્યુનિસિપલ કોર્પોરેશનની પેટા ચૂંટણી-૨૦૦૩.

વોર્ડ નંબર.–૩ વોર્ડનું નામ : ચુટંણીપંચે ફાળવેલ બેઠક : ૨જી બેઠક : સામાન્ય

નં./ચુંટણી/વોર્ડ નં. ૩/વશી/૬૦૪/૨૦૦૩.

અ. નં.	ઉમેદવારનું નામ	સરનામું	પક્ષ સાથે જોડાણ	ઉમેદવારનો વર્ગ	ફાળવેલ પ્રતિક
૧	૨	૩	૪	૫	૬
૧.	ગુરુમુખદાસ જેઠાનંદ હેમનાણી	૧૮, અંજલી સોસાયટી, આર. ટી. ઓ. પાછળ, વારસીયા, વડોદરા.	ભારતીય જનતા પાર્ટી	સામાન્ય	કમળ
૨.	ભગતસિંહ સામાણોસિંહ ભાગીયા	૩૧-એ, ગવર્નમેન્ટ હાઉસીંગ સોસાયટી, વારસીયા, વડોદરા.	ભારતીય રાષ્ટ્રીય કોંગ્રેસ	સામાન્ય	હાથ
૩.	ભગવાનદાસ નનકુભાઈ અહીર	વારસીયા, સંજયનગર, સંજયનગર ચોક, વડોદરા.	બહુજન સમાજપાર્ટી	સામાન્ય	હાથી

અ. નં.	ઉમેદવારનું નામ	સરનામું	પક્ષ સાથે જોડાણ	ઉમેદવારનો વર્ગ	ફાળવેલ પ્રતિક
૧	૨	૩	૪	૫	૬
૪.	નિલેશકુમાર મૂળશંકર પંડ્યા (ભગા મહારાજ)	પિતાંબર પોળ, ફતેપુરા-૬, વડોદરા.	---	સામાન્ય	મોટર
૫.	યોગેશભાઈ દામોદરભાઈ ડાભી	કાળુપુરા, બ્રાહ્મણફળીયા, નવાબજાર, વડોદરા.	---	સામાન્ય	નગારૂં

એ. જે. અસારી,
ચૂંટણી અધિકારી,
વડોદરા મહાનગરપાલિકા વોર્ડ નંબર-૩,
અને ખાસ જમીન સંપાદન અધિકારી,
એકમ-૧, વડોદરા.

સ્થળ : વડોદરા,
તારીખ ૧૬/૦૪/૨૦૦૩.

સરકારી મધ્યસ્થ મુદ્રણાલય, ગાંધીનગર.

INDEX

Extra No. 249

REGISTERED No. G/GNR/2

©

सत्यमेव जयते

The Gujarat Government Gazette

EXTRA ORDINARY

PUBLISHED BY AUTHORITY

Vol. XLIV] WEDNESDAY, APRIL 16, 2003/CAITRA 26, 1925

Separate paging is given to this Part in order that it may be filed as a Separate Compilation.

PART IV-C

Statutory Rules and Orders (Other than those published in Part I, I-A and I-L) madeby Statutory Authorities other than the Government of Gujarat including those made by the Government of India, the High Court, the Director of Municipallties, the Commissioner of Police, the Director of Probhition and excise, the District Magistrates and the Election Commission, Election Tribunals, Returning Officers and other authorities, under the Election Commission.

નમુનો-૬

(જુઓ નિયમ-૧૬)

હરીફ ઉમેદવારોની યાદી

ભાવનગર મહાનગરપાલિકાની પેટા ચૂંટણી.

વોર્ડનું નામ : વડવા "અ"

વોર્ડ નંબર.–૮

સામાન્ય બેઠક

અ. નં.	ઉમેદવારનું નામ	સરનામું	પક્ષ સાથે જોડાણ	ઉમેદવારનો વર્ગ	ફાળવેલ પ્રતિક
૧	૨	૩	૪	૫	૬
૧.	મહેશ રામસીંહ ડોડીયા	વડવા, વોશીંગ ઘાટ, સનાતન હાઈસ્કૂલ સામેના ખાંચામાં, ભાવનગર.	ભારતીય જનતા પાર્ટી	સામાન્ય	કમળ
૨.	મુળુભાઈ ભગવાનભાઈ ઉલવા	કૃષ્ણ ચોક, વડવા તલાવડી, ભાવનગર.	ઈન્ડિયન નેશનલ કોંગ્રેસ	સામાન્ય	હાથ
૩.	ફિરોઝખાં દિલાવરખાં પઠાણ	વડવા, કાછીયાવાડ, ચબુતરા પાસે, ભાવનગર.	જનતાદળ (યુ)	સામાન્ય	તીર

એચ. એમ. જાડેજા,
ચૂંટણી અધિકારી,
ભાવનગર મહાનગરપાલિકા વોર્ડ નંબર-૮ અને,
ડેપ્યુટી કલેક્ટર, સ્ટેમ્પ ડયુટી અને મૂલ્યાંકન તંત્ર, ભાવનગર.

સ્થળ : ભાવનગર,
તારીખ ૧૬/૦૪/૨૦૦૩.

સરકારી મધ્યસ્થ મુદ્રણાલય, ગાંધીનગર.

Extra No. 250 REGISTERED No. G/GNR/2

©

सत्यमेव जयते

The Gujarat Government Gazette

EXTRA ORDINARY

PUBLISHED BY AUTHORITY

Vol. XLIV] WEDNESDAY, APRIL 16, 2003/CAITRA 26, 1925

Separate paging is given to this Part in order that it may be filed as a Separate Compilation.

PART IV-C

Statutory Rules and Orders (Other than those published in Part I, I-A and I-L) madeby Statutary Authorities other than the Government of Gujarat including those made by the Government of India, the High Court, the Director of Municipalties, the Commissioner of Police, the Dircctor of Probhition and excise, the District Magistrates and the Election Commission, Election Tribunals, Returning Officers and other authorities, under the Election Commission.

નમુનો-૬

(જુઓ નિયમ-૧૬)

હરીફ ઉમેદવારોની યાદી

પાલીતાણા નગરપાલિકાની પેટા ચૂંટણી.

વોર્ડ નંબર.–૮ વોર્ડનું નામ : ચૂંટણી પંચે ફાળવેલી બેઠક

૧લી બેઠક : અનુસૂચિત જાતિ મહિલા

અ. નં.	ઉમેદવારનું નામ	સરનામું	પક્ષ સાથે જોડાણ	ઉમેદવારનો વર્ગ	ફાળવેલ પ્રતિક
૧	૨	૩	૪	૫	૬
૧.	નંદાબેન દીનેશભાઈ બારૈયા	ડૉ. આંબેડકર સોસાયટી, પાલીતાણા.	ભારતીય રાષ્ટ્રીય કોંગ્રેસ	અનુસૂચિત જાતિ મહિલા	લંબચોરસમાં વર્તુળમાં હાથ
૨.	બાલુબેન ભાણાભાઈ નૈયા	ભંગી વાસ, તળાવમાં, ગૌરક્ષા પ્રાસે, પાલીતાણા.	ભારતીય જનતા પાર્ટી	અનુસૂચિત જાતિ મહિલા	લંબચોરસમાં વર્તુળમાં કમળ
૩.	મંજુબેન નાનજીલાલ ગોહિલ	વડિયા રોડ, ગૌતમનગર, પાલીતાણા.	રીપબ્લીકન પાર્ટી ઓફ ઈન્ડિયા	અનુસૂચિત જાતિ મહિલા	લંબચોરસમાં વર્તુળમાં ઉગતો સૂર્ય

રમેશ મેરજા,
ચૂંટણી અધિકારી,
પાલીતાણા નગરપાલિકા અને,
પ્રાન્ત અધિકારી, પાલીતાણા.

સ્થળ : પાલીતાણા,
તારીખ ૧૬/૦૪/૨૦૦૩.

સરકારી મધ્યસ્થ મુદ્રણાલય, ગાંધીનગર.

INDEX

Extra No. 251

REGISTERED No. G/GNR/2

©

सत्यमेव जयते

The Gujarat Government Gazette

EXTRA ORDINARY

PUBLISHED BY AUTHORITY

Vol. XLIV] WEDNESDAY, APRIL 16, 2003/CAITRA 26, 1925

Separate paging is given to this Part in order that it may be filed as a Separate Compilation.

PART IV-C

Statutory Rules and Orders (Other than those published in Part I, I-A and I-L) madeby Statutory Authorities other than the Government of Gujarat including those made by the Government of India, the High Court, the Director of Municipallties, the Commissioner of Police, the Director of Probhition and excise, the District Magistrates and the Election Commission, Election Tribunals, Returning Officers and other authorities, under the Election Commission.

નમુનો-૬

(જુઓ નિયમ-૧૬)

હરીફ ઉમેદવારોની યાદી

પાદરા નગરપાલિકાની પેટા ચૂંટણી—૨૦૦૩.

વોર્ડ નંબર.—૧ વોર્ડનું નામ : ચૂંટણી પંચે ફાળવેલી બેઠક

ત્રીજી બેઠક : સામાન્ય

અ. નં.	ઉમેદવારનું નામ	સરનામું	પક્ષ સાથે જોડાણ	ઉમેદવારનો વર્ગ	ફાળવેલ પ્રતિક
૧	૨	૩	૪	૫	૬
૧.	ભુપેન્દ્રભાઈ શંકરભાઈ પરમાર	પાણીની ટાંકી પાસે, પાદરા.	ભારતીય રાષ્ટ્રિય કોંગ્રેસ	સામાન્ય	હાથ
૨.	લાલજીભાઈ લક્ષ્મણભાઈ રબારી	ટાવર પાસે, પાદરા.	ભારતીય જનતા પક્ષ	સામાન્ય	કમળ
૩.	અંબાલાલ ગંગારામ સોની	બી-૨૨, આંબાવાડી સોસાયટી, પાદરા.	—	સામાન્ય	પતંગ

(સહી) અવાચ્ય,
ચૂંટણી અધિકારી,
પાદરા, નગરપાલિકા, વોર્ડ ૧ અને,
નાયબ કલેક્ટર, નાગરીક સંરક્ષણ વિભાગ,
વડોદરા.

સ્થળ : પાદરા,
તારીખ ૧૬/૦૪/૨૦૦૩.

સરકારી મધ્યસ્થ મુદ્રણાલય, ગાંધીનગર.

INDEX

Extra No. 252 REGISTERED No. G/GNR/2

©

सत्यमेव जयते

The Gujarat Government Gazette

EXTRA ORDINARY

PUBLISHED BY AUTHORITY

Vol. XLIV] WEDNESDAY, APRIL 16, 2003/CAITRA 26, 1925

Separate paging is given to this Part in order that it may be filed as a Separate Compilation.

PART IV-C

Statutory Rules and Orders (Other than those published in Part I, I-A and I-L) madeby Statutary Authorities other than the Government of Gujarat including those made by the Government of India, the High Court, the Director of Municipalities, the Commissioner of Police, the Director of Probbition and excise, the District Magistrates and the Election Commission, Election Tribunals, Returning Officers and other authorities, under the Election Commission.

પરિશિષ્ટ નંબર ૯ (૧)

નમુનો-૬

(જુઓ નિયમ-૧૬)

હરીફ ઉમેદવારોની યાદી

ગાંધીધામ નગરપાલિકાની પેટા ચૂંટણી–૨૦૦૩.

વોર્ડ નંબર.–૮ વોર્ડનું નામ : ચૂંટણી પંચે ફાળવેલ બેઠકો

૧લી --

૨જી અનુસૂચિત આદિજાતિ

૩જી --

અનુક્રમ	ઉમેદવારનું નામ	સરનામું	પક્ષ સાથે જોડાણ	ઉમેદવારનો વર્ગ	ફાળવેલ પ્રતિક
૧	૨	૩	૪	૫	૬
૧.	કિશનભાઈ ઓખાભાઈ વાઘરી (રાપુચા)	વઢિયારાવાસ, નવી સુંદરપુરી	ભારતીય જનતા પાર્ટી	અનુસૂચિત આદિજાતિ	લંબચોરસમાં કમળ
૨.	નારણભાઈ જીણાભાઈ	વાઘરીવાસ, નવી સુંદરપુરી	બહુજન સમાજ પાર્ટી	અનુસૂચિત આદિજાતિ	લંબચોરસમાં હાથી
૩.	બાબુભાઈ મોહન	વાઘરીવાસ, નવી સુંદરપુરી	ઈન્ડિયન નેશનલ કોંગ્રેસ	અનુસૂચિત આદિજાતિ	લંબચોરસમાં હાથ

(સહી) અવાચ્ય,
ચૂંટણી અધિકારી,
ગાંધીધામ નગરપાલિકા અને
નાયબ કલેક્ટર, અંજાર.

સ્થળ : ગાંધીધામ,
તારીખ ૧૬/૦૪/૨૦૦૩.

સરકારી મધ્યસ્થ મુદ્રણાલય, ગાંધીનગર.

INDEX

Extra No. 253

REGISTERED No. G/GNR/2

©

सत्यमेव जयते

The Gujarat Government Gazette

EXTRA ORDINARY

PUBLISHED BY AUTHORITY

Vol. XLIV] WEDNESDAY, APRIL 16, 2003/CAITRA 26, 1925

Separate paging is given to this Part in order that it may be filed as a Separate Compilation.

PART IV-C

Statutory Rules and Orders (Other than those published in Part I, I-A and I-L) madeby Statutory Authorities other than the Government of Gujarat including those made by the Government of India, the High Court, the Director of Municipallties, the Commissioner of Police, the Director of Probhition and excise, the District Magistrates and the Election Commission, Election Tribunals, Returning Officers and other authorities, under the Election Commission.

નમુનો-૬

(જુઓ નિયમ-૧૬)

હરીફ ઉમેદવારોની યાદી

કલોલ નગરપાલિકાની પેટા ચૂંટણી–૨૦૦૩.

વોર્ડ નંબર.–૮ (આઠ) વોર્ડનું નામ : ચૂંટણી પંચે નક્કી કરેલી બેઠકો

૧લી --

૨જી --

૩જી : સામાન્ય

અ. નં.	ઉમેદવારનું નામ	સરનામું	પક્ષ સાથે જોડાણ	ઉમેદવારનો વર્ગ	ફાળવેલ પ્રતિક
૧	૨	૩	૪	૫	૬
૧.	નરેન્દ્રકુમાર મણીલાલ બારોટ	બારોટવાસ, માતરીમાતા વાસ, કલોલ. (ઉ. ગુ.)	ભારતીય જનતા પાર્ટી	સામાન્ય	કમળ
૨.	રાકેશકુમાર ભગવતપ્રસાદ બારોટ	બારોટવાસ, હોળી ચકલા, કલોલ (ઉ. ગુ.)	ભારતીય રાષ્ટ્રીય કોંગ્રેસ	સામાન્ય	હાથ

(સહી) અવાચ્ય,
ચૂંટણી અધિકારી,
કલોલ નગરપાલિકા, વ
ખાસ જમીન સંપાદન અધિકારી,
ગાંધીનગર.

સ્થળ : કલોલ,
તારીખ ૧૬/૦૪/૨૦૦૩.

સરકારી મધ્યસ્થ મુદ્રણાલય, ગાંધીનગર.

INDEX

Extra No. 254

REGISTERED No. G/GNR/2

©

सत्यमेव जयते

The Gujarat Government Gazette

EXTRA ORDINARY

PUBLISHED BY AUTHORITY

Vol. XLIV] WEDNESDAY, APRIL 16, 2003/CAITRA 26, 1925

Separate paging is given to this Part in order that it may be filed as a Separate Compilation.

PART IV-C

StatutoryRules and Orders (Other than those published in Part I, I-A and I-L) madeby Statutary Authorities other than the Government of Gujarat including those made by the Government of India, the High Court, the Director of Municipallities, the Commissioner of Police, the Director of Prohibition and excise, the District Magistrates and the Election Commission, Election Tribunals, Returning Officers and other authorities, under the Election Commission.

GANDHIDHAM DEVELOPMENT AUTHORITY

Post Box No. 31, **ADIPUR** (Kachchh) 370 205.

5GDA(5)/2003/ 1275, Dt: 8th April, 2003.

DIRECTIONS

In exercise of powers conferred by Section 6 of the Gandhidham (Development & Control on Erection of Buildings) Act, 1957, the Gandhidham Development Authority issues the following Directions further to amend the Gandhidham (Development & Control on Erection of Buildings) Directions, 1960.

I These Directions may be called the Gandhidham (Development & Control on Erection of Buildings) Directions (Amendment No. 39), 2002.

1) Direction No 7 (c) (b) be replaced by the following:

(b) The land towards west of V 15 to V 26 shown in Village Map of Meghpur Kumbaradi up to existing Railway station line from Adipur to Anjar is earmarked for Residential purpose and the remaining land between V 15 to V 26 referred to above up to road in front of spinning Mill leading to Anjar is earmarked for Industrial purpose except the Survey Nos. 44, 45, 46/1, 46/2, 46/3, 47, 48/1, 48/2, 49, 50, 53, 54, 55, 56, 59, 120/1, 120/2, 120/3 of Village Meghpur Kumbaradi. The Survey Nos. mentioned above of Village Meghpur Kumbaradi are hereby used for establishment of an educational complex.

2) The following be added after Direction No. 7 (c) (d):

(d) (i) The Survey Nos. 99 to 121, 147 to 151, 155 and 162 of Village Kidana are earmarked for Residential purpose.

3) The Direction NO. 7(c) (i) & (j) be replaced by the following & Direction No 7 (c) (k) & (l) be deleted.

(i) Towards eastern side of National highway up to the border of GDA's Jurisdiction 1000m wide strip is earmarked for Industrial purpose.

(j) On the land opposite at (i) above towards west of National Highway, 1000m wide strip is earmarked for industrial purpose.

4) The sub-Direction of Direction No 7 (c) (p) be replaced by the following:

Plans of all the zones showing zone Nos. have been approved by GDA. It is decided that wherever any portion of survey number comes within the said zones, whole survey number should be taken up for planing.

5) Note below the Direction No. 15 (g) be replaced by the following:

The minimum size of habitable rooms, kitchen, bath, W.C. and toilet shall be as specified in the National Building Code. Loft over bath/W.C. shall be permissible. However, clear height of Bath/W.C. shall be 2.2m. minimum. The plinth height shall not be more than 0.90 mt.

6) The figure 0.61m. mentioned in Direction No. 27 (ii) be read as 0.90m.

By Order and in the Name of the Authority

S. A. ZIBA,
Secretary.

INDEX

GANDHIDHAM DEVELOPMENT AUTHORITY

Post Box No. 31, **ADIPUR** (Kachchh) 370 205.

5GDA(5)/2003/ 1276, Dt: 8th April, 2003.

DIRECTIONS

In exercise of powers conferred by Section 6 of the Gandhidham (Development & Control on Erection of Buildings) Act, 1957, the Gandhidham Development Authority issues the following Directions further to amend the Gandhidham (Development & Control on Erection of Buildings) Directions, 1962 for row type houses.

II These Directions may be called the Gandhidham (Development & Control on Erection of Buildings) Directions (Amendment No. 16), 2002.

1) Note below the Direction No. 8 A (VI) be replaced by the following:

The minimum size of habitable rooms, kitchen, bath, W.C. and toilet shall be as specified in the National Building Code. Loft over bath/W.C. shall be permissible. However, clear height of Bath/W.C. shall be 2.2m. minimum. The plinth height shall not be more than 0.90 mt.

By Order and in the Name of the Authority

S. A. ZIBA,
Secretary.

Government Central Press, Gandhinagar.

INDEX

EXTRA NO. 255 REGISTERED No. G/GNR/2

©

सत्यमेव जयते

The Gujarat Government Gazette

EXTRA ORDINARY

PUBLISHED BY AUTHORITY

Vol. XLIV] MONDAY, APRIL 21, 2003/ VAISAKHA 1, 1925

Separate paging is given to this Part in order that it may be filed as a Separate Compilation.

PART IV-C

StatutoryRules and Orders (Other than those published in Part I, I-A and I-L) madeby Statutary Authorities other than the Government of Gujarat including those made by the Government of India, the High Court, the Director of Municipallities, the Commissioner of Police, the Director of Prohibition and excise, the District Magistrates and the Election Commission, Election Tribunals, Returning Officers and other authorities, under the Election Commission.

કલેકટર કચેરી, સુરત

સુધારા હુકમ

નાનપુર, સુરત, ૨૧મી એપ્રિલ, ૨૦૦૩.

વંચાણે લીધું–(૧) મામલતદારશ્રી ઓલપાડના તા. ૧૫/૩/૨૦૦૩નાં પત્ર ક્રમાંકઃગમપ/ ચટણ/ માહિતી/ ૦૩

(૨) અત્રેની કચેરીના જાહેરનામા ક્રમાંક ગમપ/ચટણ/સામાન્ય/પેટા ચૂંટણી /ઓલપાડ /૨૦૦૩. તા.૧–૪–૨૦૦૩.

(૩) મામલતદારશ્રી ઓલપાડનો પત્ર નં.ગમપ/ચટણ/માહિતી/૦૩ તા.૧૨/૪/૦૩.

ક્રમાંક : ગમપ/ચટણ/નમુનો/૨૯-(ક) / સુધારા હુકમ / ઓલપાડ-કુંભારી/૨૦૦૩.—

આમુખ (૧) થી સુરત જીલ્લાના ઓલપાડ તાલુકાના મોજેઃ કુંભારી ગ્રામપંચાયતની વોર્ડ નં.૭ની ખાલી પડેલ બેઠકની પેટા ચૂંટણી યોજવા અંગેના મામલતદારશ્રી ઓલપાડના રીપોર્ટ આધારે અત્રેના આમુખ (૨) થી જાહેરનામું બહાર પાડવામાં આવેલ હતુ.

INDEX

આમુખ (૩) થી મામલતદાર શ્રી ઓલપાડ એ તેઓના આમુખ (૧) ના રીપોર્ટમાં ભૂલ હોવાનું જણાવી મોજે : કુંભારી વોર્ડ નં.૭ ની બેઠકના પ્રકારમાં અ.આ.જા.સ્ત્રીને બદલે અ.આ.જા. સા. હોવાનો રીપોર્ટ કરેલ છે.

સબબ ઉપરોક્ત હકીકત ધ્યાનમાં લઈ નીચેની વિગતે આમુખ (૨)માં જણાવેલ જાહેરનામામાં સુધારા હુકમ કરવામાં આવે છે.

અનુસુચિ

ઓલપાડ તાલુકાની ગ્રામ પંચાયતોની ચૂંટણી યોજાવાની છે તેની યાદી

અ.નં.	તાલુકાનું નામ	ગ્રામપંચાયત નું નામ.	વોર્ડ નંબર/ક્રમાંક	વોર્ડની બેઠકનો પ્રકાર	સરપંચની બેઠકનો પ્રકાર	ચૂંટણી પ્રકાર (સામાન્ય/પેટા ચૂંટણી જે હોય તે દર્શાવવું)
૧	ઓલપાડ	કુંભારી	૭	અ.આ.જા.સ્ત્રી	–	પેટા ચૂંટણી

સુધારા મુજબ વાંચવું–

અનુસુચિ

ઓલપાડ તાલુકાની ગ્રામ પંચાયતોની ચૂંટણી યોજાવાની છે તેની યાદી

અ.નં.	તાલુકાનું નામ	ગ્રામપંચાયત નું નામ.	વોર્ડ નંબર/ક્રમાંક	વોર્ડની બેઠકનો પ્રકાર	સરપંચની બેઠકનો પ્રકાર	ચૂંટણી પ્રકાર (સામાન્ય/પેટા ચૂંટણી જે હોય તે દર્શાવવું)
૧	ઓલપાડ	કુંભારી	૭	અ.આ.જા.સા.	–	પેટા ચૂંટણી

(સહી) અવાચ્ય
કલેક્ટર,
સુરત.

સરકારી મધ્યસ્થ મુદ્રણાલય, ગાંધીનગર.

INDEX

Extra No. 256

REGISTERED No. G/GNR/2

©

सत्यमेव जयते

The Gujarat Government Gazette

EXTRAORDINARY

PUBLISHED BY AUTHORITY

Vol. XLIV] THURSDAY, APRIL 24, 2003/VAISAKHA 4, 1925

Separate paging is given to this Part in order that it may be filed as a Separate Compilation.

PART IV-C

Statutory Rules and Orders (Other than those published in Part I, I-A and I-L) made by Statutory Authorities other than the Government of Gujarat including those made by the Government of India, the High Court, the Director of Municipalities, the Commissioner of Police, the Director of Prohibition and Excise, the District Magistrates and the Election Commission, Election Tribunals, Returning Officers and other authorities under the Election Commission.

ELECTION COMMISSION OF INDIA

Nirvachan Sadan, Ashoka Road, New Delhi-110001

Dated :22nd April, 2003,
2nd Vaisakha, 1925 (Saka)

Subject : Bye-Election to State Legislative Assembly of Gujarat-Revision of electoral roll.

ORDER

No. 100/GJ-LA/1/2003.-WHEREAS, the Commission has since announced the programme of bye-election to the Gujarat State Legislative Assembly from 163-Songadh (ST) assembly constituency on 10th April, 2003, and notification for the said bye election is being issued on 25th April, 2003; and

2. WHEREAS, according to Section 21 (2) (a) (ii) of the Representation of the People Act, 1950, the electoral rolls, unless otherwise directed by the Election Commission for the reasons to be recorded in writing, be revised in the prescribed manner by reference to the qualifying date before each bye-election to fill a casual vacancy in a seat allotted to the constituency; and

3. WHEREAS, the qualifying date in relation to the preparation or revision of electoral roll means the 1st day of the January of the year in which it is so prepared or revised as per Section 14 (b) of the Representation of the People Act, 1950; and

INDEX

4. WHEREAS, the Chief Electoral Officer, Gujarat has intimated that the electoral rolls of the State of Gujarat have been published on 16.10.2002 with reference to 01-01-2002 as the qualifying date; and

5. WHEREAS, the process for revising the electoral rolls with the qualifying date of 1st January, 2003 could not be initiated prior to the announcement of the bye-election.

6. NOW, THEREFORE, the Commission, for the aforesaid reasons, hereby directs under Section 21(2) (a) (ii) of the representation of the People Act, 1950 that the bye-election to the Gujarat Legislative Assembly from 163- Songadh (ST) assembly constituency shall be conducted on the basis of the existing electoral rolls revised with reference to 1st January, 2002 as the qualifying date, as part of the State of Gujarat having regard to the proviso to Section 21 (2) of the Representation of the People Act, 1950.

By order and in the name of the Election Commission of India.

SHANGARA RAM,
SECRETARY.

GOVERNMENT CENTRAL PRESS, GANDHINAGAR.

INDEX

Extra No. 257

REGISTERED No. G/GNR/2

©

सत्यमेव जयते

The Gujarat Government Gazette

EXTRA ORDINARY

PUBLISHED BY AUTHORITY

Vol. XLIV] FRIDAY, APRIL 25, 2003/VAISAKHA 5, 1925

Separate paging is given to this Part in order that it may be filed as a Separate Compilation.

PART IV-C

StatutoryRules and Orders (Other than those published in Part I, I-A and I-L) madeby Statutary Authorities other than the Government of Gujarat including those made by the Government of India, the High Court, the Director of Municipallities, the Commissioner of Police, the Director of Prohibition and excise, the District Magistrates and the Election Commission, Election Tribunals, Returning Officers and other authorities, under the Election Commission.

ELECTION COMMISSION OF INDIA

Nirvachan Sadan, Ashoka Road, New Delhi – 110 001

Dated: the 25th April, 2003
Vaisakha 5, 1925(Saka)

NOTIFICATION

No.100/GJ-LA/1/2003 :- **WHEREAS,** the seat of Shri Vasava Nagarbhai Divelliyabhai, in the Legislative Assembly of the State of Gujarat, elected from 163-Songadh (ST) Assembly Constituency, has become vacant on the 3rd February, 2003, by reason of his death ; and

2. **WHEREAS,** a bye-election is to be held for the purpose of filling the vacancy so caused;

3. **NOW, THEREFORE,** in pursuance of sub-section (1) of section 150, and sections 30 and 56 of the Representation of the People Act, 1951 (43 of 1951), the Election Commission of India hereby -

INDEX

(A) **calls upon** the said 163-Songadh (ST) Assembly Constituency in the State of Gujarat, to elect, before the 28th May, 2003 (Wednesday) and in accordance with the provisions of the said Act and of the rules and orders made there under, a person for the purpose of filling the said vacancy in the Legislative Assembly of the State;

(B) **appoints,** with respect to the said election, -

(a) the 2nd May , 2003 (Friday), as the last date for making nominations;

(b) the 3rd May, 2003 (Saturday), as the date for the scrutiny of nominations;

(c) the 5th May, 2003 (Monday), as the last date for the withdrawal of candidatures;

(d) the 21st May, 2003 (Wednesday), as the date on which a poll shall, if necessary, be taken; and

(e) the 28th May, 2003 (Wednesday), as the date before which the election shall be completed; **and**

(C) **fixes the hours** from 08.00 **A.M. to 05.00 P.M.,** as the hours during which the poll shall, if necessary, be taken on the date specified above for the election.

By order,

SHANGARA RAM,
Secretary to the Election Commission of India.

Government Central Press, Gandhinagar.

INDEX

Extra No. 258

REGISTERED No. G/GNR/2

©

सत्यमेव जयते

The Gujarat Government Gazette

EXTRA ORDINARY

PUBLISHED BY AUTHORITY

Vol. XLIV] FRIDAY APRIL 25, 2003/ VAISAKHA 5, 1925

Separate paging is given to this Part in order that it may be filed as a Separate Compilation.

PART IV-C

StatutoryRules and Orders (Other than those published in Part I, I-A and I-L) madeby Statutary Authorities other than the Government of Gujarat including those made by the Government of India, the High Court, the Director of Municipallities, the Commissioner of Police, the Director of Prohibition and excise, the District Magistrates and the Election Commission, Election Tribunals, Returning Officers and other authorities, under the Election Commission.

FORM –1

NOTICE OF ELECTION

(See Rule 3 of the conduct of Elections Rules 1961)

Notice is hereby given that :-

(1) An election is to be held of a member to the 163 Songadh (S.T.) Legislative Assembly constituency.

(2) Nomination papers may be delivered by candidate or by any of his proposers to the Returning officer and project officer cum Taluka Development officer, Songadh at Taluka Panchayat, Songadh or to Assistant Returning officer Mamlatdar Songadh at office of the Project Officer cum Taluka Development Officer,Taluka Panchayat Songadh between 11 A.M. and 3 P.M. any day (Other than public holiday) not later than the 2nd may 2003 (Friday).

(3) Forms of nomination papers may be obtained at the place and time aforesaid.

(4) The nomination papers will be taken up for scrutiny at Office of the Returning Officer and Project Officer cum Taluka Development Officer, Taluka Panchayat Songadh on 3rd May 2003 (Saturday) at 11 .00 A.M.

(5) Notice of withdrawal of candidature may be delivered either by a candidature or by any of his proposers or by his election agent who has been authorized in writing by the candidate to deliver it to either of the officers Specified in Paragraph (2) above at his office before 3 P.M. on the 5th may 2003 (Monday).

(6) In event of the election being contested, the poll will be taken on 21st may 2003 (Wednesday) between the hours of 8.00 A.M. and 5.00 P.M.

Place :- Taluka Panchayat,
Songadh,Dist.Surat.

Date : 25-4-2003.

S. B. Vasava
Returning Officer
163-Songadh (S.T.) Assembly Constituency
And
Project Officer
Cum
Taluka Development Officer
Songadh, Dist-Surat

નમૂનો - ૧

ચૂંટણી નોટીસ

(જુઓ ૧૯૬૧ના ચૂંટણી સંચાલન અંગેના નિયમોના નિયમ - ૩)

આથી નોટીસ આપવામાં આવે છે કે :-

(૧) ૧૬૩ સોનગઢ (અ.આ.જા.) મતદાર વિભાગમાં વિધાનસભાના સભ્યની ચૂંટણી યોજવાની છે.

(૨) ઉમેદવાર કે તેમના નામની દરખાસ્ત મૂકનાર પૈકી કોઇ એક વ્યકિત ચૂંટણી અધિકારી અને યોજના સહ તાલુકા વિકાસ અધિકારી, સોનગઢને તાલુકા પંચાયત કચેરી,સોનગઢ અથવા મદદનીશ ચૂંટણી અધિકારી અને મામલતદાર,સોનગઢ ને યોજના સહ તાલુકા વિકાસ અધિકારી,તાલુકા પંચાયત કચેરી,સોનગઢ ખાતે મોડામાં મોડું તા. ૨-૫-૨૦૦૩ (શુકવાર) સુધીમાં કામના દિવસે (જાહેર રજાના દિવસ સિવાય) સવારના ૧૧ વાગ્યા થી બપોરના ૩ વાગ્યા સુધીમાં નામાંકનપત્રો પહોંચાડી શકશે.

(૩) નામાંકનપત્રનાં ફોર્મ ઉપર દર્શાવેલ સ્થળ અને સમયે મળી શકશે.

INDEX

(૪) નામાંકન પત્રોની ચકાસણી ચૂંટણી અધિકારી અને યોજના સહ તાલુકા વિકાસ અધિકારી, તાલુકા પંચાયત કચેરી, સોનગઢ ખાતે તારીખ ૩-૫-૨૦૦૩ (શનિવાર) ના રોજ સવારના ૧૧.૦૦ વાગ્યે કરવામાં આવશે.

(૫) ઉમેદવાર કે તેના નામની દરખાસ્ત મૂકનાર પૈકીની કોઈ એક વ્યકિત કે ઉમેદવારે જેને લેખિત રૂપે અધિકૃત કર્યા હોય તેવા તેના ચૂંટણી એજન્ટ ઉમેદવારી પાછી ખેચવા અંગેની નોટીસ ઉપરના ફકરા (૨) માં દર્શાવેલ અધિકારીઓમાંથી ગમે તે એક અધિકારીને તેમની કચેરીમાં તા. ૫-૫-૨૦૦૩ (સોમવાર) ના રોજ બપોરના ૩ વાગ્યા પહેલા પહોચાડી શકશે.

(૬) ચૂંટણી લડાશે તો મતદાન તા. ૨૧-૫-૨૦૦૩ (બુધવાર) ના રોજ સવારના ૮.૦૦ થી સાંજના ૫ :૦૦ કલાક વચ્ચે થશે.

સ્થળ : તાલુકા પંચાયત કચેરી,સોનગઢ.
જિ.સુરત.

તારીખ : ૨૫-૪-૨૦૦૩

એસ.બી.વસાવા
ચૂંટણી અધિકારી
૧૬૩-સોનગઢ (અ.આ.જા.)
વિધાનસભા મતદાર મંડળ
અને
યોજના સહ તાલુકા વિકાસ અધિકારી,
સોનગઢ,જિ.સુરત.

સરકારી મધ્યસ્થ મુદ્રણાલય, ગાંધીનગર.

INDEX

Extra No. 259

REGISTERED No. G/GNR/2

©

सत्यमेव जयते

The Gujarat Government Gazette

EXTRA ORDINARY

PUBLISHED BY AUTHORITY

Vol. XLIV] TUESDAY, APRIL 29, 2003/VAISAKHA 9, 1925

Separate paging is given to this Part in order that it may be filed as a Separate Compilation.

PART IV-C

Statutory Rules and Orders (Other than those published in Part I, I-A and I-L) madeby Statutary Authorities other than the Government of Gujarat including those made by the Government of India, the High Court, the Director of Municipallities, the Commissioner of Police, the Director of Prohibition and excise, the District Magistrates and the Election Commission, Election Tribunals, Returning Officers and other authorities, under the Election Commission.

ELECTION COMMISSION OF INDIA

Nirvachan Sadan,
Ashoka Road,
New Delhi – 110001

No.56/2003/JUD-III

Dated : 24th April, 2003.
4 Vaisakha, 1925 (Saka).

NOTIFICATION

No. 56/2003(i).JUD.III – In pursuance of sub paragraph (2) of paragraph 17 of the Election Symbols (Reservation & Allotment) Order. 1968. the Election Commission of India hereby makes the following amendments to its Notification No. 56/2003/JUD.III, dated 22.01.2003, namely :-

II. In Table III (Registered un-recognised parties). appended to the said Notification -

(i) After the existing entries at Sl. No. 613. the following entries shall be inserted under column 1.2 and 3 respectively:-

INDEX

614.	Akhil Bharatiya Congress Dal (Ambedkar)	Ch-1 (च–1), Kumbha Nagar, Chittorgarh – 312 001 (Rajasthan).
615.	Bharatiya Satyarth Sangathan	Bharat Nagar, Prem Vidyalaya, Railway Crossing, Beside Sankirtan Kunj, Near Birla Mandir, Varindavan Road, G.T.V – 3, Mathura – 281 003, Uttar Pradesh.
616.	Manav Jagriti Manch	552, Bank Colony, Devli Village, New Delhi – 110 062.
617.	Kosi Vikas Party	Machhli Bhawan, Dr. Ambedkar Marg, At. + P.O. & Distt. Khagaria, Bihar – 851 204.

(ii) against the Sl. No. 415 the existing entries under Column 3, shall be substituted by the entires "Gande Wali Sarak, Laskar, Gwalior-474 001, Madhya Pradesh".

(iii) the entries relating to the following parties shall be deleted –

138. Bharatiya Samaj Sangathan Morcha, 439.Progressive Hul Jharkhand Party (Shibu Group) and 519. Sahi Party.

By Order,

A.K. MAJUMDAR
SECRETARY

भारत निर्वाचन आयोग

निर्वाचन सदन,
अशोक रोड़,
नई दिल्ली–110001

संख्या 56/2003/न्यायिक–III

तारीख: 24 अप्रैल, 2003
4 वैशाख, 1925 (शक)

अधिसूचना

सं0 56/2003/(i)/न्यायिक –III :–निर्वाचन प्रतीक (आरक्षण और आबंटन) आदेश,

INDEX

1968 के पैरा 17 के उप–पैरा 2 के अनुसरण में, भारत निर्वाचन आयोग तारीख 22 जनवरी, 2003 की अपनी अधिसूचना सं0 56/2003/न्यायिक–III में एतद्द्वारा निम्नलिखित संशोधन करता है, अर्थात् :–

I. उक्त अधिसूचना से संलग्न सारणी III (रजिस्ट्रीकृत अमान्यताप्राप्त दल) में :–

(i) कम सं0 613 पर विद्यमान प्रविष्टियों के पश्चात् स्तम्भ 1, 2 और 3 के नीचे निम्नलिखित प्रविष्टियॉ क्रमशः रखी जाएँगी:–

614	अखिल भारतीय कांग्रेस दल (अम्बेडकर)	च–I, कुम्भा नगर, चितौड़गढ़, पिन–312001 (राजस्थान)
615	भारतीय सत्यार्थ संगठन	भारत नगर, प्रेम विद्यालय, रेलवे कासिंग, संकीर्तन कुंज के पीछे बिड़ला मन्दिर के पास वृन्दावन रोड, जी0टी0वी0–3, मथुरा–281003, उत्तर प्रदेश ।
616	मानव जागृति मंच	552, बैंक कॉलोनी, देवली गांव, नई दिल्ली–110062
617	कोशी विकास पार्टी	मछली भवन, डॉ अम्बेडकर मार्ग, गांव, पो0 व जिला–खगड़िया, बिहार–851204

(ii) कम सं0 415 के सामने स्तम्भ 3 के नीचे विद्यमान प्रविष्टियों के स्थान पर "गंडे वाली सड़क, लश्कर, गवालियर–474001, मध्य प्रदेश" प्रविष्टि प्रतिस्थापित की जाएंगी ।

(iii) निम्नलिखित दलों से सम्बन्धित प्रविष्टियां हटाई जाएंगी :–

138 भारतीय समाज संगठन मोर्चा, 439 प्रोग्रेसिव हुल झारखण्ड पार्टी (शिबु ग्रुप) और 519 साही पार्टी ।

आदेश से,

ए0 के0 मजूमदार
सचिव

Government Central Press, Gandhinagar.

INDEX

Extra No. 260 REGISTERED No. G/GNR/2

©

सत्यमेव जयते

The Gujarat Government Gazette

EXTRA ORDINARY

PUBLISHED BY AUTHORITY

Vol. XLIV] THURSDAY, MAY 1, 2003/VAISAKHA 11, 1925

Separate paging is given to this Part in order that it may be filed as a Separate Compilation.

PART IV-C

StatutoryRules and Orders (Other than those published in Part I, I-A and I-L) madeby Statutary Authorities other than the Government of Gujarat including those made by the Government of India, the High Court, the Director of Municipallities, the Commissioner of Police, the Director of Prohibition and excise, the District Magistrates and the Election Commission, Election Tribunals, Returning Officers and other authorities, under the Election Commission.

અમદાવાદ મહાનગરપાલિકાની પેટા ચૂંટણી - ૨૦૦૩

ક્રમાંક :-

૧ : અમદાવાદ મહાનગરપાલિકાના નીચે જણાવેલ વોર્ડની પેટા ચૂંટણી તાઃ- ૨૬/૦૪/૦૩ ના રોજ યોજાયેલ તેની મતગણતરીનું પરિણામ ઉપરોક્ત નિયમોના નિયમ-૬૨ અન્વયે નમૂના નં. ૨૧ મુજબ તૈયાર કરી નિયમ-૬૨ અન્વયે જાહેર કરવામાં આવેલ છે.

૨ : ઉપરોક્ત નિયમોના નિયમ ૬૪ મુજબ જાહેર કરેલ પરિણામ મુજબ નિયમ-૬૯ અન્વયે નચિે જણાવેલ વોર્ડની સામે જણાવેલ બેઠક માટે તેની સામે જણાવેલ ઉમેદવાર અમદાવાદ મહાનગરપાલિકાના ચૂંટાયેલા કાઉન્સિલર તરીકે જાહેર કરી તેમના નામ પ્રસિધ્ધ કરવામાં આવે છે.

INDEX

અ.નં.	વોર્ડ	બેઠકનો	ચૂંટાયેલ ઉમેદવારનું		પક્ષ સાથે
	નંબર	પ્રકાર	નામ	સરનામું	જોડાણ
૧	૨	૩	૪	૫	૬
૧	૨૬	સામાન્ય સ્ત્રી અનામત	**અરૂણાબેન સુરેશકુમાર પટેલ**	૩૭,ધનલક્ષ્મી સોસાયટી કામેશ્વર પાછળ હિરાવાડી રોડ, સૈજપુર બોઘા, અમદાવાદ.	**ભારતીય જનતા પાર્ટી**

સ્થળ:— અમદાવાદ
તારીખ.:— ૧/ ૫ / ૨૦૦૩

ચુંટણી અધિકારી
અમદાવાદમહાનગર પાલિકા વોર્ડ નં— ૨૬,
અને
નાયબ કલેકટર,
પ્રાદેશીક તાલીમ કેન્દ્ર, અમદાવાદ.

સરકારી મધ્યસ્થ મુદ્રણાલય, ગાંધીનગર.

INDEX

Extra No. 261 REGISTERED No. G/GNR/2

©

सत्यमेव जयते

The Gujarat Government Gazette

EXTRA ORDINARY

PUBLISHED BY AUTHORITY

Vol. XLIV] THURSDAY, MAY 1, 2003/VAISAKHA 11, 1925

Separate paging is given to this Part in order that it may be filed as a Separate Compilation.

PART IV-C

Statutory Rules and Orders (Other than those published in Part I, I-A and I-L) madeby Statutary Authorities other than the Government of Gujarat including those made by the Government of India, the High Court, the Director of Municipallities, the Commissioner of Police, the Director of Prohibition and excise, the District Magistrates and the Election Commission, Election Tribunals, Returning Officers and other authorities, under the Election Commission.

ભાવનગર મહાનગરપાલિકાની પેટા ચૂંટણી – ૨૦૦૩

ચુંટણી અધિકારી દ્વારા મુંબઈ પ્રોવિન્શિયલ મ્યુનિસિપલ કોર્પોરેશન (ની ચૂંટણી કરવા) બાબતના નિયમો ૧૯૯૪ ના નિયમ – ૬૯ અન્વયે ચૂંટાયેલા ઉમેદવારોના નામોની જાહેરાત

ક્રમાંક :

૧. ભાવનગર મહાનગરપાલિકા ના નીચે જણાવેલ વોર્ડની પેટા ચૂંટણી તા. ૨૯ / ૪ / ૨૦૦૩ ના રોજ યોજાયેલ તેની મતગણતરીનું પરિણામ મુંબઈ પ્રોવિન્શિયલ મ્યુનિસિપલ કોર્પોરેશનની (ની ચુંટણી કરવા) બાબતના નિયમો ૧૯૯૪ ના નિયમ – ૬૨ અન્વયે નમૂના નંબર ૨૧ મુજબ તૈયાર કરી નિયમ – ૬૪ અન્વયે નીચે જણાવેલ વોર્ડની સામે જણાવેલ બેઠક માટે તેની સામે કોલમ નંબર ૪ માં જણાવેલ ઉમેદવારોને ચૂંટાયેલા જાહેર કરવામાં આવે છે.

૨. મુંબઈ પ્રોવિન્શિયલ કોર્પોરેશન (ની ચૂંટણી કરવા) બાબતના નિયમો ૧૯૯૪ ના નિયમ / ૬૪ / મુજબ જાહેર કરેલ પરિણામ મુજબ નીચે જણાવેલ વોર્ડની સામે જણાવેલ બેઠક માટે તેની સામે જણાવેલ ઉમેદવારને નિયમ ૬૯ અન્વયે ભાવનગર મહાનગરપાલિકાના ચુંટાયેલા કાઉન્સિલર તરીકે જાહેર કરી તેઓનાં નામો પ્રસિધ્ધ કરવામાં આવે છે.

અનુ. નંબર	વોર્ડ નંબર	બેઠકનો પ્રકાર	ચૂંટાયેલ ઉમેદવારનું		પક્ષ સાથે જોડાણ
			નામ	સરનામું	
૧	૨	૩	૪	૫	૬
૧	૮	સામાન્ય	મહેશ રામસીંહ ડોડીયા	વડવા વોશીંગઘાટ, સનાતન હાઈસ્કુલ સામેના ખાંચામાં ભાવનગર	ભારતીય જનતા પાર્ટી

સ્થળ : ભાવનગર.
તારીખ : ૨૯ / ૪ / ૨૦૦૩

(એચ. એમ. જાડેજા)
ચૂંટણી અધિકારી
ભાવનગર મહાનગરપાલિકા વોર્ડ નં–૮ અને
ડેપ્યુટી કલેકટર,
સ્ટેમ્પ ડયુટી અને મુલ્યાંકન તંત્ર, ભાવનગર.

સરકારી મધ્યસ્થ મુદ્રણાલય, ગાંધીનગર.

INDEX

Extra No. 262

REGISTERED No. G/GNR/2

©

सत्यमेव जयते

The Gujarat Government Gazette

EXTRA ORDINARY

PUBLISHED BY AUTHORITY

Vol. XLIV] THURSDAY, MAY 1, 2003/VAISAKHA 11, 1925

Separate paging is given to this Part in order that it may be filed as a Separate Compilation.

PART IV-C

Statutory Rules and Orders (Other than those published in Part I, I-A and I-L) madeby Statutory Authorities other than the Government of Gujarat including those made by the Government of India, the High Court, the Director of Municipallities, the Commissioner of Police, the Director of Prohibition and excise, the District Magistrates and the Election Commission, Election Tribunals, Returning Officers and other authorities, under the Election Commission.

વડોદરા મહાનગરપાલિકાની પેટા ચૂંટણી –૨૦૦૩
ચૂંટણી અધિકારી ધ્વારા મુંબઈ પ્રોવિન્શિયલ મ્યુનિસિપલ કોર્પોરેશન (ની ચૂંટણી કરવા) બાબતના નિયમોના નિયમ–૬૯ અન્વયે ચૂંટાયેલ ઉમેદવારોના નામોની જાહેરાત

ક્રમાંક ચુંટણી/વશી/૬૦૭/૨૦૦૩

૧) વડોદરા મહાનગરપાલિકાના નીચે જણાવેલ વોર્ડની પેટા ચૂંટણી તા. ૨૭–૪–૨૦૦૩ નાં રોજ યોજાયેલ તેની મતગણતરીનું પરિણામ મુબઈ પ્રોવિન્શિયલ મ્યુનિસિપલ કોર્પોરેશન (ની ચૂંટણી કરવા) બાબતના નિયમો ૧૯૯૪ ના નિયમ–૬૨ અન્વયે નમૂના નંબર ૨૧ મુજબ તૈયાર કરી નિયમ–૬૪ અન્વયે નીચે જણાવેલ વોર્ડની સામે જણાવેલ બેઠક માટે તેની સામે કોલમ નંબર–૪ માં જણાવેલ ઉમેદવારોને ચૂંટાયેલા જાહેર કરવામાં આવેલ છે.

૨) મુંબઈ પ્રોવિન્શિયલ મ્યુનિસિપલ કોર્પોરેશન (ની ચૂંટણી કરવા) બાબતના નિયંમો ૧૯૯૪ ના નિયમ [illegible]/૬૪/[illegible] મુજબ જાહેર કરેલ પરિણામ મુજબ નીચે જણાવેલ વોર્ડની સામે જણાવેલ બેઠક માટે તેની સામે જણાવેલ ઉમેદવારને નિયમ–૬૯ અન્વયે વડોદરા મહાનગરપાલિકાના ચૂંટાયેલા કાઉન્સિલરો તરીકે જાહેર કરી તેઓનાં નામો પ્રસિધ્ધ કરવામાં આવે છે.

INDEX

અનુ.નં	વોર્ડ નંબર	બેઠકનો પ્રકાર	ચૂંટાયેલા ઉમેદવારનું		પક્ષ સાથે જોડાણ
			નામ	સરનામું	
૧	૨	૩	૪	૫	૬
૧	૩	સામાન્ય	ગુરુમુખદાસ જેઠાનંદ હેમનાણી	૧૮, અંજલી હાઉસીંગ સોસાયટી, સુખમણી સોસાયટી ની નજીક, આર.ટી.ઓ. પાછળ, વારસીયા, વડોદરા	ભારતીય જનતા પાર્ટી

સ્થળ : વડોદરા
તારીખ : ૧-૫-૨૦૦૩

(એ.જે. અંસારી)
ચૂંટણી અધિકારી,
વડોદરા મહાનગરપાલિકા વોર્ડ નં.૩
અને ખાસ જમીન સંપાદન અધિકારી, એકમ-૧,
વડોદરા.

સરકારી મધ્યસ્થ મુદ્રણાલય, ગાંધીનગર.

INDEX

Extra No. 263 REGISTERED No. G/GNR/2

©

सत्यमेव जयते

The Gujarat Government Gazette

EXTRA ORDINARY

PUBLISHED BY AUTHORITY

Vol. XLIV] THURSDAY, MAY 1, 2003/VAISAKHA 11, 1925

Separate paging is given to this Part in order that it may be filed as a Separate Compilation.

PART IV-C

StatutoryRules and Orders (Other than those published in Part I, I-A and I-L) madeby Statutary Authorities other than the Government of Gujarat including those made by the Government of India, the High Court, the Director of Municipallities, the Commissioner of Police, the Director of Prohibition and excise, the District Magistrates and the Election Commission, Election Tribunals, Returning Officers and other authorities, under the Election Commission.

પાદરા નગરપાલિકાની પેટા ચુંટણી – ૨૦૦૩

ચુંટણી અધિકારી દવારા ગુજરાત નગર પાલિકા (ની ચુંટણી કરવા) બાબતના નિયમો ૧૯૯૪ ના નિયમ-૬૮ અન્વયે ચુંટાયેલા ઉમેદવારોના નામોની જાહેરાત

ક્રમાંક :

૧. પાદરા નગરપાલિકાના નીચે જણાવેલ વોર્ડની પેટા ચુંટણી તારીખ : ૨૭/૪/૨૦૦૩ના રોજ યોજાયેલ તેની મતગણતરીનું પરિણામ ગુજરાત નગરપાલિકા(ની ચુંટણી કરવા) બાબતના નિયમો ૧૯૯૪ના નિયમ–૬૧ અન્વયે નમૂના નંબર–૨૦ મુજબ તૈયાર કરી, નિયમ–૬૩ અન્વયે નીચે જણાવેલ વોર્ડની સામે જણાવેલ બેઠક માટે તેની સામે કોલમ નં.૪ માં જણાવેલ ઉમેદવારને ચુંટાયેલ જાહેર કરવામાં આવેલ છે.

૨. નગર પાલિકા (ની ચુંટણી કરવા) બાબતના નિયમો ૬૩ મુજબ જાહેર કરેલ પરિણામ મુજબ નીચે જણાવેલ વોર્ડોની સામે જણાવેલ બેઠક માટે તેની સામે જણાવેલ ઉમેદવારને નિયમ ૬૮ અન્વયે પાદરા નગર પાલિકાના ચૂંટાયેલા કાઉન્સિલરો તરીકે જાહેર કરી તેઓનાં નામો પ્રસિદ્ધ કરવામાં આવે છે.

અનુ. નંબર	વોર્ડ નંબર	બેઠકનો પ્રકાર	ચૂંટાયેલ ઉમેદવારનું		પક્ષ સાથે જોડાણ
			નામ	સરનામું	
૧	૨	૩	૪	૫	૬
૧	૧	સામાન્ય	લાલજીભાઇ લક્ષ્મણભાઇ રબારી	ટાવર પાસે, પાદરા	ભારતીય જનતા પક્ષ

સ્થળ : પાદરા

તારીખ : ૧/૦૫/૨૦૦૩

IV-C Ex.-263

ચુંટણી અધિકારી,
નગર પાલિકા વોર્ડનં-૧ પેટા ચુંટણી અને
નાયબ કલેક્ટર, નાગરિક સંરક્ષણ વિભાગ,
વડોદરા

સરકારી મધ્યસ્થ મુદ્રણાલય, ગાંધીનગર.

INDEX

Extra No. 264 REGISTERED No. G/GNR/2

©

सत्यमेव जयते

The Gujarat Government Gazette

EXTRA ORDINARY

PUBLISHED BY AUTHORITY

Vol. XLIV] THURSDAY, MAY 1, 2003/VAISAKHA 11, 1925

Separate paging is given to this Part in order that it may be filed as a Separate Compilation.

PART IV-C

StatutoryRules and Orders (Other than those published in Part I, I-A and I-L) madeby Statutary Authorities other than the Government of Gujarat including those made by the Government of India, the High Court, the Director of Municipallities, the Commissioner of Police, the Director of Prohibition and excise, the District Magistrates and the Election Commission, Election Tribunals, Returning Officers and other authorities, under the Election Commission.

ગાંધીધામ નગરપાલિકાના વોર્ડ-૮ની પેટા ચૂંટણી-૨૦૦૩

ચૂંટણી અધિકારી દ્વારા ગુજરાત નગરપાલિકા(ની ચૂંટણી કરવા)બાબતના નિયમો ૧૯૯૪ના નિયમ ૬૮ અન્વયે ચૂંટાયેલ ઉમેદવારના નામની જાહેરાત

ક્રમાંક

(૧) ગાંધીધામ નગરપાલિકાના નીચે જણાવેલ વોર્ડની પેટા ચૂંટણી તા. ૨૭/૦૪/૦૩ના રોજ યોજાયેલ તેની મતગણતરીનું પરિણામ ગુજરાત નગરપાલિકા(ની ચૂંટણી કરવા) બાબતના નિયમો ૧૯૯૪ના નિયમ ૬૧ અન્વયે નમૂના નંબર ૨૧ મુજબ તૈયાર કરી નિયમ ૬૩ અન્વયે નીચે જણાવેલ વોર્ડની સામે જણાવેલ બેઠક માટે તેની સામે કોલમ નંબર ૪માં જણાવેલ ઉમેદવાર ચૂંટાયેલ જાહેર કરવામાં આવે છે.

(૨) ગાંધીધામ નગરપાલિકા(ની ચૂંટણી કરવા) બાબતના નિયમો ૧૯૯૪ના નિયમ ૬૩ મુજબ જાહેર કરેલ પરિણામ મુજબ નીચે જણાવેલ વોર્ડની સામે જણાવેલ બેઠક માટે તેની સામે જણાવેલ ઉમેદવારને નિયમ ૬૮ અન્વયે ગાંધીધામ નગરપાલિકાના ચૂંટાયેલા કાઉન્સીલર તરીકે જાહેર કરી તેનું નામ પ્રસિદ્ધ કરવામાં આવે છે.

અ.નં.	વોર્ડ નંબર	બેઠકનો પ્રકાર	ચૂંટાયેલ ઉમેદવારનું		પક્ષ સાથે જોડાણ
			નામ	સરનામું	
૧	૨	૩	૪	૫	૬
૧	૮	અનુસૂચિત આદિ જાતિ	શ્રી કિશનભાઈ ઓખાભાઈ વાઘરી(રાપુચા)	વઢિયારાવાસ, નવી સુંદરપુરી.	ભા.જ.પા.

સ્થળ : ગાંધીધામ.
તારીખ : ૦૧/૦૫/૦૩

ચૂંટણી અધિકારી,
ગાંધીધામ નગરપાલિકા અને
નાયબ કલેક્ટર, અંજાર.

સરકારી મધ્યસ્થ મુદ્રણાલય, ગાંધીનગર.

INDEX

Extra No. 265

REGISTERED No. G/GNR/2

©

सत्यमेव जयते

The Gujarat Government Gazette

EXTRA ORDINARY

PUBLISHED BY AUTHORITY

Vol. XLIV] THURSDAY, MAY 1, 2003/VAISAKHA 11, 1925

Separate paging is given to this Part in order that it may be filed as a Separate Compilation.

PART IV-C

StatutoryRules and Orders (Other than those published in Part I, I-A and I-L) madeby Statutary Authorities other than the Government of Gujarat including those made by the Government of India, the High Court, the Director of Municipallities, the Commissioner of Police, the Director of Prohibition and excise, the District Magistrates and the Election Commission, Election Tribunals, Returning Officers and other authorities, under the Election Commission.

પાલીતાણા નગરપાલીકા ની પેટા ચૂંટણી –૨૦૦૩

ચૂંટણી અધિકારી દ્વારા ગુજરાત નગરપાલિકા (ની ચૂંટણી કરવા)બાબતના નિયમો ૧૯૯૪ના નિયમ –૬૮ અન્વયેચૂંટાયેલા ઉમેદવારોના નામોની જાહેરાત

ક્રમાંકઃ–પાલી.ન.પા.પે.ચૂ.૨૦૦૩.

(૧) પાલીતાણા નગરપાલીકા ની નીચે જણાવેલ વોડ ની પેટા ચૂંટણી તારીખ ૨૭–૪–૨૦૦૩ના રોજ યોજાયેલ તેની મતગણતરીનું પરિણામ ગુજરાત નગરપાલિકા (ની ચૂંટણી કરવા)બાબતના નિયમો ૧૯૯૪ના નિયમ ૬૧ અન્વયે નમૂના ન. ૨૧ મુજબ તૈયાર કરી નિયમ –૬૩ અન્વયે નીચે જણાવેલ વોર્ડ ની સામે જણાવેલ બેઠક માટે તેની સામે કોલમ ન.૪માં જણાવેલ ઉમેદવારોને ચૂંટાયેલા જાહેર કરવામાં આવેલ છે.

(૨) નગરપાલિકા (ની ચૂંટણી કરવા) બાબતના નિયમો ૧૯૯૪ના નિયમ ૬૩, મુજબ જાહેર કરેલ પરિણામ મુજબ નીચે જણાવેલ વોર્ડ ની સામે જણાવેલ બેઠક માટે તેની સામે જણાવેલ ઉમેદવારોને નિયમ –૬૮ અન્વયે પાલીતાણા નગરપાલીકા ના ચૂંટાયેલા કાઉન્સિલર તરીકે જાહેર કરી તેમનું નામ પ્રસિધ્ધ કરવામા આવે છે.

અ. નં.	વોર્ડ નંબર	બેઠકનો પ્રકાર	ચૂંટાયેલા ઉમેદવારનું નામ	સરનામું.	પક્ષ સાથે જોડાણ
૧	૮	અનુસૂચિતજાતિ મહિલા	નંદાબેન દીનેશભાઈ બારૈયા	ડૉ. આંબેડકર સોસાયટી, પાલીતાણા	ભારતીય રાષ્ટ્રીય કોંગ્રેસ

(રમેશ મેરજા)
ચૂંટણી અધિકારી
પાલીતાણા નગર પાલીકા અને
પ્રાંત અધિકારી–પાલીતાણા.

સ્થળઃ–પાલીતાણા.
તારીખ :– ૦૧ –૫–૨૦૦૩ .

સરકારી મધ્યસ્થ મુદ્રણાલય, ગાંધીનગર.

INDEX

Extra No. 266

REGISTERED No. G/GNR/2

©

सत्यमेव जयते

The Gujarat Government Gazette

EXTRA ORDINARY

PUBLISHED BY AUTHORITY

Vol. XLIV] THURSDAY, MAY 1, 2003/VAISAKHA 11, 1925

Separate paging is given to this Part in order that it may be filed as a Separate Compilation.

PART IV-C

StatutoryRules and Orders (Other than those published in Part I, I-A and I-L) madeby Statutary Authorities other than the Government of Gujarat including those made by the Government of India, the High Court, the Director of Municipallities, the Commissioner of Police, the Director of Prohibition and excise, the District Magistrates and the Election Commission, Election Tribunals, Returning Officers and other authorities, under the Election Commission.

કલોલ નગરપાલિકાની પેટા ચુંટણી ૨૦૦૩
ચુંટણી અધિકારી દ્વારા ગુજરાત નગરપાલિકા (ની ચુંટણી કરવા) બાબતના
નિયમો ૧૯૯૪ ના નિયમ-૬૮ અન્વયે ચુંટાયેલા ઉમેદવારના નામની જાહેરાત

ક્રમાંક

(૧) કલોલ નગરપાલિકાના નીચે જણાવેલ વોર્ડની પેટા ચુંટણી તા. ૨૭-૪-૨૦૦૩ના રોજ યોજાયેલ તેની મતગણતરીનું પરિણામ ગુજરાત નગરપાલિકા (ની ચુંટણી કરવા) બાબત નિયમો ૧૯૯૪ ના નિયમ-૬૧ અન્વયે નમુના નંબર ૨૧ મુજબ તૈયાર કરી નિયમ ૬૩ અન્વયે નીચે જણાવેલ વોર્ડની સામે જણાવેલ બેઠક માટે તેની સામે કોલમ નંબર ૪માં જણાવેલ ઉમેદવારને ચુંટાયેલો જાહેર કરવામાં આવે છે.

(૨) નગરપાલિકાની(ની ચુંટણી કરવા) બાબતના નિયમો ૧૯૯૪ ના નિયમ-૬૩ મુજબ જાહેર કરેલ પરિણામ મુજબ નીચે જણાવેલ વોર્ડની સામે જણાવેલ બેઠક માટે તેની સામે જણાવેલ ઉમેદવારને નિયમ ૬૮ અન્વયે કલોલ નગરપાલિકાના ચુંટાયેલા કાઉન્સીલર તરીકે જાહેર કરી તેઓનું નામ પ્રસિધ્ધ કરવામાં આવે છે.

INDEX

અ.નં.	વોર્ડ	બેઠકનો પ્રકાર	ચૂંટાયેલા ઉમેદવારનું નામ	ચૂંટાયેલા ઉમેદવારનું સરનામુ	પક્ષ સાથે જોડાણ
૧	૨	૩	૪	૫	૬
૧	૮	૩ સામાન્ય	બારોટ નરેન્દ્રકુમાર મણીલાલ	માતરીમાતા વાસ,બારોટવાસ કલોલ	ભારતીય જનતા પાર્ટી

સ્થળ: કલોલ
તારીખ: ૯-૫-૨૦૦૩

ચૂંટણી અધિકારી
કલોલ નગરપાલિકા અને
ખાસ જમીન સંપાદન અધિકારી
ગાંધીનગર

સરકારી મધ્યસ્થ મુદ્રણાલય, ગાંધીનગર.

INDEX

Extra No. 267

REGISTERED No. G/GNR/2

©

सत्यमेव जयते

The Gujarat Government Gazette

EXTRA ORDINARY

PUBLISHED BY AUTHORITY

Vol. XLIV] TUESDAY, MAY 6, 2003/VAISAKHA 16, 1925

Separate paging is given to this Part in order that it may be filed as a Separate Compilation.

PART IV-C

StatutoryRules and Orders (Other than those published in Part I, I-A and I-L) madeby Statutary Authorities other than the Government of Gujarat including those made by the Government of India, the High Court, the Director of Municipallities, the Commissioner of Police, the Director of Prohibition and excise, the District Magistrates and the Election Commission, Election Tribunals, Returning Officers and other authorities, under the Election Commission.

ELECTION COMMISSION OF INDIA

Nirvachan Sadan, Ashoka Road, New Delhi –110 001

Dated: 29th April, 2003.

DIRECTION

No. 576/3/EVM/2003/JUD-II(1)(BYE): - In exercise of the powers conferred by Section 61A of the Representation of the People Act, 1951, the Election Commission of India hereby specifies the Assembly Constituencies in the States mentioned in the Table below as the Constituencies in which the votes at the current Bye-Elections to the Legislative Assemblies of the States, poll for which is scheduled to take place on 21st May, 2003, shall be given and recorded by means of Electronic Voting Machines in the prescribed manner.

INDEX

TABLE

Name of the State		No. and name of the Assembly Constituency
1.	Bihar	77-Babubarhi
2.	Gujarat	163-Songadh (ST)
3.	Haryana	78-Fatehabad
4.	Maharashtra	215-South Sholapur
5.	Uttar Pradesh	228-Chiraigaon

By order,

A. K. MAJUMDAR
SECRETARY

भारत निर्वाचन आयोग

निर्वाचन सदन,अशोक रोड,नई दिल्ली. 110001

तारीख:२१ अप्रैल, 2003

निदेश

संख्या 576/3/ई .वी.एम./2003/न्या.– II (1)(उप):– लोक प्रतिनिधित्व अधिनियम, 1951 की धारा 61 क द्वारा प्रदत्त शक्तियों का प्रयोग करते हुए, भारत निर्वाचन आयोग नीचे की सारणी में वर्णित राज्यों में विधान सभा निर्वाचन क्षेत्रों के उन निर्वाचन क्षेत्रों के रूप में विनिर्दिष्ट करता है, जहां 21 मई, 2003 को होने वाले राज्यों की विधान सभाओं के लिए चालू उप निर्वाचनों में इलैक्ट्रानिक मतदान मशीनों के माध्यम से निर्धारित रीति द्वारा मत डाला और रिकार्ड किया जाएगा ।

सारणी

राज्य का नाम		विधान सभा निर्वाचन क्षेत्रों की क्रम संख्या व नाम
1.	बिहार	77– बाबूबरही
2.	गुजरात	163– सोनगढ़ (अ.ज.जा.)
3.	हरियाणा	78–फतेहाबाद
4.	महाराष्ट्र	215– दक्षिण शोलापुर
5.	उत्तर प्रदेश	228–चिरईगांव

आदेश से,

ए. के. मजुमदार
सचिव

Government Central Press, Gandhinagar.

INDEX

Extra No. 268

REGISTERED No. G/GNR/2

©

सत्यमेव जयते

The Gujarat Government Gazette

EXTRA ORDINARY

PUBLISHED BY AUTHORITY

Vol. XLIV] TUESDAY, MAY 6, 2003/VAISAKHA 16, 1925

Separate paging is given to this Part in order that it may be filed as a Separate Compilation.

PART IV-C

StatutoryRules and Orders (Other than those published in Part I, I-A and I-L) madeby Statutary Authorities other than the Government of Gujarat including those made by the Government of India, the High Court, the Director of Municipallities, the Commissioner of Police, the Director of Prohibition and excise, the District Magistrates and the Election Commission, Election Tribunals, Returning Officers and other authorities, under the Election Commission.

ELECTION COMMISSION OF INDIA

NOTIFICATION

Dated the 5th May, 2003
15 Vaishakh, 1925 (Saka)

No.BYE-1203-2121-CHH,

In pursuance of sub-rule (2) of Rule 11 of the Conduct of Elections Rules, 1961 the following is published for general information :-

INDEX

Form 7-A

(See rule 10(1) of the conduct of Elections Rules, 1961)
List of Contesting Candidates

Bye Election to the Legislative Assembly
from the 163 Songadh (S.T.) Constituency - 2003

Sr. No.	Name of Candidate	Address of Candidate	Party Affiliation	Symbol allotted
1	2	3	4	5
(1) Candidates of recognised National and State political Parties.				
1.	Kantilal Mandiyabhai Gamit	Machali Falia, At.Po. Dhajamba, Ta.Songadh, Dist Surat, Gujarat State	Indian National Congress	HAND
2.	Kantilal Reshmabhai Gamit	Bhagat Falia, At.Doswada, Ta.Songadh, Dist: Surat.	Bhartiya Janata Party	LOTUS
3.	Vasava Sumanbhai Posliyabhai	At.Amalpada, Po. Vajpur, Ta.songadh, Dist: surat.	Nationalist Congress Party	CLOCK
(2) Candidates of registered political Parties. (Other than recognised National and State political parties.)				
4.	Chaudhari Kamleshbhai Prabhubhai	At.po. Moritha, Ta. Mandvi, Dist: surat Pin.394160	Janata Dal (United)	ARROW
(3) Other Candidates. (Independent Candidates)				
5.	Chaudhari Chandrakantbhai Govindbhai	At.po. Naladhara, Ta.Mahuva, dist: Surat	Independent	CAR

Place : Songadh.

Date : 5-5-2003

(S.B.Vasava)
Returning Officer.
163- SONGADH (S.T.)ASSEMBLY CONSTITUENCY
&
Project officer Cum
Taluka Development Officer
Taluka Panchayat Songadh

Gandhinagar.

Dated : 5th May, 2003.

(GURCHARAN SINGH)
Chief Electoral Officer,
Gujarat State.

INDEX

ભારતનું ચૂંટણી પંચ
જાહેરનામું
તારીખ ૫ મી મે, ૨૦૦૩
૧૫ વૈશાખ, ૧૯૨૫ (શાકે)

ક્રમાંકઃબીવાયઈ–૧૨૦૩–૨૧૨૧–છ

સને ૧૯૬૧ ના ચૂંટણી સંચાલન નિયમોના નિયમ–૧૧ ના પેટા નિયમ (૨) અન્વયે નીચે મુજબ સામાન્ય માહિતી માટે પ્રસિધ્ધ કરવામાં આવે છેઃ–

નમૂનો . ૭ અ

(જુઓ ૧૯૬૧ ના ચૂંટણી સંચાલન અંગેના નિયમોનો નિયમ – ૧૦(૧))
હરીફ ઉમેદવારોની યાદી

૧૬૩–સોનગઢ (અ.જ.જા.) વિધાનસભા મતદાર મંડળમાંથી વિધાનસભા માટેની પેટા ચૂંટણી - ૨૦૦૩

ક્રમ નં.	ઉમેદવારનું નામ	ઉમેદવારનું સરનામું	પક્ષ જોડાણ	ફાળવેલું પ્રતીક
૧	૨	૩	૪	૫
૧.રાષ્ટ્રના અને રાજ્યના માન્ય રાજકીય પક્ષોના ઉમેદવારો				
૧.	કાંતીલાલ માંદીયાભાઈ ગામીત	માળવી ફળિયું, મુ.પો.ધજાંબા, તા.સોનગઢ, જિ.સુરત, ગુજરાત રાજ્ય	ઈન્ડીયન નેશનલ કોંગ્રેસ	હાથ
૨.	કાંતીલાલ રેશમાભાઈ ગામીત	ભગત ફળિયું, મુ.ડોસવાડા, તા.સોનગઢ જિ.સુરત	ભારતીય જનતા પાર્ટી	કમળ
૩.	વસાવા સુમનભાઈ પોસલ્યાભાઈ	મુ.આમલપાડા, પો.વાજપુર, તા.સોનગઢ, જિ.સુરત.	નેશનાલીસ્ટ કોંગ્રેસ પાર્ટી	ઘડિયાળ
૨. નોંધાયેલ રાજકીય પક્ષોના ઉમેદવારો (રાષ્ટ્રના અને રાજ્યના માન્ય રાજકીય પક્ષો સિવાય)				
૪.	ચૌધરી કમલેશભાઈ પ્રભુભાઈ	મુ.પો.મોરીઠા, તા.માંડવી,જિ.સુરત પીન કોડ : ૩૯૪૧૬૦	જનતાદલ (યુનાઈટેડ)	તીર
૩. અન્ય ઉમેદવારો				
૫.	ચૌધરી ચંદ્રકાંતભાઈ ગોવિંદભાઈ	મુ.પો.નળધરા, તા.મહુવા, જિ.સુરત	અપક્ષ	મોટર

સ્થળ :- સોનગઢ
તારીખ :- ૫/૫/૨૦૦૩

એસ. બી. વસાવા

ચૂંટણી અધિકારી
૧૬૩ - સોનગઢ (અ.જ.જા) વિધાનસભા
મતદાર મંડળ અને
યોજના સહ તાલુકા વિકાસ અધિકારી
સોનગઢ, જિ.સુરત

ગાંધીનગર
તા. ૫ મી મે, ૨૦૦૩

(ગુરચરણ સિંહ)
મુખ્ય નિર્વાચન અધિકારી
ગુજરાત રાજ્ય.

Government Central Press, Gandhinagar.

INDEX

Extra No. 269

REGISTERED No. G/GNR/2

©

सत्यमेव जयते

The Gujarat Government Gazette

EXTRA ORDINARY

PUBLISHED BY AUTHORITY

Vol. XLIV] TUESDAY, MAY 6, 2003/VAISAKHA 16, 1925

Separate paging is given to this Part in order that it may be filed as a Separate Compilation.

PART IV-C

StatutoryRules and Orders (Other than those published in Part I, I-Aand I-L) madeby Statutary Authorities other than the Government of Gujarat including those made by the Government of India, the High Court, the Director of Municipallties, the Commissioner of Police, the Director of Probhition and excise, the District Magistrates and the Election Commission, Election Tribunals, Returning Officers and other authorities, under the Election Commission.

ચૂંટણી અધિકારી

હળવદ નગરપંચાયત અને

નાયબ કલેકટરની કચેરી

ધ્રાંગધ્રા.૫-૫-૨૦૦૩.

ક્રમાંક : ન. પા./હળવદ/સામાન્ય ચૂંટણી/પરિણામ/૨૦૦૩

વંચાણે લીધુ : હળવદ નગરપંચાયતની સામાન્ય ચૂંટણી-૨૦૦૩ના ચૂંટણી અધિકારી દ્વારા ગુજરાત નગરપાલિકા (ની ચૂંટણી કરવા) બાબતના નિયમો-૧૯૯૪ના નિયમ-૬૮ અન્વયે ચૂંટાયેલા ઉમેદવારોના નામોની તા. ૨૦-૨-૨૦૦૩ના રોજ કરેલ જાહેરાત.

સુધારા આદેશ

ગુજરાત નગરપાલિકા (ની ચૂંટણી કરવા) બાબતના નિયમો-૧૯૯૪ ના નિયમ-૬૮ અન્વયે આમુખમાં જણાવેલ તા. ૨૦-૨-૨૦૦૩ના આદેશથી હળવદ નગર પંચાયતની સામાન્ય ચૂંટણી-૨૦૦૩ના ચૂંટાયેલા સદસ્યો તરીકે નામો જાહેર કરી પ્રસિધ્ધ કરેલ હતા. સદર જાહેર કરેલ નામો પૈકી અનુક્રમ નંબર-૧૦ અને ૧૨ વોર્ડ નંબર-૪ની નિર્ધારીત બેઠક સામે દર્શાવવામાં આવેલ નામો ટાઈપીંગ ભૂલને કારણે અરસ પરસ ટાઈપ થવા પામેલ છે.

સદરહુ અત્રેના તા. ૨૦-૨-૨૦૦૩ના આદેશ અન્વયે જાહેર કરેલ નામો પૈકી અનુક્રમ નંબર-૧૦ વોર્ડ નંબર-૪ની પ્રથમ સામાન્ય મહિલા બેઠક સામે કોલમ નંબર-૪ માં "કરશનભાઈ ઝીણાભાઈ પટેલ" નામ દર્શાવેલ છે, તેને બદલે "લાભુબેન દિનેશભાઈ પટેલ" સુધારીને વાંચવા તથા અનુક્રમ નંબર-૧૨ વોર્ડ નંબર-૪ની સામાન્ય બેઠક સામે કોલમ નં ૪માં "લાભુબેન દિનેશભાઈ પટેલ" નામ દર્શાવેલ છે, તેને બદલે "કરશનભાઈ ઝીણાભાઈ પટેલ" સુધારીને વાંચવા અને પ્રસિધ્ધ કરવા આથી સુધારા હુકમ કરવામાં આવે છે.

ચૂંટણી અધિકારી
હળવદ નગર પંચાયત અને
નાયબ કલેકટર, ધ્રાંગધ્રા.

સ્થળ : હળવદ
તારીખ : ૦૫/૦૫/૨૦૦૩

Extra No. 270

REGISTERED No. G/GNR/2

©

सत्यमेव जयते

The Gujarat Government Gazette

EXTRA ORDINARY

PUBLISHED BY AUTHORITY

Vol. XLIV] FRIDAY, MAY 9, 2003/VAISAKHA 19, 1925

Separate paging is given to this Part in order that it may be filed as a Separate Compilation.

PART IV-C

StatutoryRules and Orders (Other than those published in Part I, I-A and I-L) madeby Statutary Authorities other than the Government of Gujarat including those made by the Government of India, the High Court, the Director of Municipallities, the Commissioner of Police, the Director of Prohibition and excise, the District Magistrates and the Election Commission, Election Tribunals, Returning Officers and other authorities, under the Election Commission.

ELECTION COMMISSION OF INDIA

Nirvachan Sadan,
Ashoka Road,
New Delhi-110001.

No.3/4/ID/2003/J.S.II(BYE) Dated : 1st May, 2003.

ORDER

1. Whereas, Section 61 of the Representation of the People Act, 1951 provides that with a view to preventing impersonation of electors, so as to make the right of genuine electors to vote under section 62 of that Act more effective, provisions may be made by rules under that Act for use of Electoral Identity Cards for electors as the means of establishing their identity at the time of polling; and

INDEX

2. Whereas, Rule 28 of the Registration of Electors Rules, 1960, empowers the Election Commission to direct, with a view to preventing impersonation of electors and facilitating their identification at the time of poll, the issue of Electoral Identity Cards to electors bearing their photographs at State cost; and

3. Whereas, Rules 35 (3) and 37 (2) (b) of the Conduct of Elections Rules, 1961, stipulate that where the electors of a constituency have been supplied with Electoral Identity Cards under the said provisions of Rule 28 of the Registration of Electors Rules, 1960, the electors shall produce their Electoral Identity Cards at the polling station and failure or refusal on their part to produce those Electoral Identity Cards may result in the denial of supply of a ballot paper to them and permission to vote; and

4. Whereas, a combined and harmonious reading of the aforesaid provisions of the said Act and the Rules, makes it clear that although the right to vote arises by the existence of the name in the electoral roll, it is also dependent upon the use of the Electoral Identity Card, where provided by the Election Commission at State cost, and that both are to be used together; and

5. Whereas, the Election Commission made an Order on the 28th August, 1993, directing the issue of Electoral Photo Identity Cards (EPICs) to all electors, according to a time bound programme; and

6. Whereas, the Commission has taken note of the fact that over the last few years since the implementation of the programme of issue of EPICs was taken up, the election machinery of Bihar, Gujarat, Haryana, Maharashtra and Uttar Pradesh, has issued these cards to a substantially high number of electors and made all possible efforts, by way of repeated rounds of the constituencies and areas, with a view to issuing cards to the left-out electors, many of whom might have been dead or might have moved out of the constituencies and obtained their Electoral Identity Cards elsewhere; and

7. Whereas, at the general election to the Legislative Assembly of Haryana held in January – March, 2000, and to the Legislative Assemblies of Kerala, Tamil Nadu, West Bengal and Pondicherry in April – May, 2001, and to the Legislative Assemblies of

Manipur, Punjab, Uttaranchal, Uttar Pradesh, Goa and Gujarat held last year and Himachal Pradesh, Meghalaya, Nagaland and Tripura held in February, 2003 and at a number of bye-elections held in between, the Commission had directed that all electors who were issued with EPICs should produce those cards to exercise their franchise at the said elections, and that it would permit the odd electors who have not obtained their EPICs to vote at the said elections, provided their identity is otherwise established by production of one of the alternative documents prescribed by the Commission; and

8. Whereas, the Supreme Court was apprised of the above direction of the Commission in R.D. Bhandari & Others Vs. Election Commission of India & Others, and Supreme Court was thereupon pleased to dismiss on 17-8-2000 all petitions relating to the issue of EPICs; and

9. Whereas, the Andhra Pradesh High Court, Punjab & Haryana High Court, Madras High Court, High Court of Madhya Pradesh and High Court of Karnataka have also upheld the above direction of the Commission regarding compulsory identification of electors, in Writ Petition Nos. 2598, 2601 and 2637 of 2001, Writ Petition No. 3772 of 2000, Writ Petition No. 5235 of 2001, Writ Petition 294 of 2002 and Writ Petition 5401 of 2002 respectively, and the Hon'ble Supreme Court in the interim order passed on in SLP No. 3820-21/2002, directed that the Commission's Orders regarding identification of electors at the general election to the Uttar Pradesh Legislative Assembly held in January-February, 2002 would be implemented.

10. Now, therefore, after taking into account all relevant factors and the legal and factual position, the Election Commission hereby directs that all electors in 77-Babubarhi Assembly Constituency in the State of Bihar, 163-Songadh (ST) Assembly Constituency in the State of Gujarat, 78-Fatehabad Assembly Constituency in the State of Haryana, 215-South Sholapur Assembly Constituency in the State of Maharashtra and 228-Chiraigaon Assembly Constituency in the State of Uttar Pradesh, who have been issued with their EPICs, shall have to produce these cards to exercise their franchise, when

INDEX

they come to the polling stations for voting at the current Bye-Elections to the Legislative Assemblies from the said Constituencies, the poll for which is scheduled to take place on 21st May, 2003.

11. The Election Commission wishes to make it clear, at the cost of repetition, that the electors at the current Bye-Elections, will have to establish their identity at the polling stations by means of the EPICs issued to them under the authority of the Election Commission. However, since the use of EPICs for the purpose of voting is still in its early stages, the Commission, as a matter of abundant caution, will permit the odd electors who have not obtained their EPICs, to vote at the current Bye-Elections, provided their identity is otherwise established to the satisfaction of the Presiding Officer or such other Polling Officer as is authorised by the Presiding Officer in this behalf. For the above purpose, they will have to produce some documentary evidence for establishing their identity, and the Commission has prescribed the following alternative documents for establishing the identity of such electors:-

(i) Passports,

(ii) Driving Licences,

(iii) Income Tax Identity (PAN) Cards,

(iv) Service Identity Cards issued to its employees by State/Central Government, Public Sector Undertakings, Local Bodies or other Private Industrial Houses,

(v) Bank/Kisan/Post Office Passbooks (Accounts opened on or before 31st March, 2003),

(vi) Ration Cards issued on or before 31st March, 2003,

(vii) SC/ST/OBC Certificates issued by competent authority,

(viii) Student Identity Cards,

(ix) Property Documents such as Pattas, Registered Deeds, etc.

(x) Arms Licences,

(xi) Conductor Licences issued by Transport Authority,

(xii) Pension Documents such as Ex-Servicemen's Pension Book/Pension Payment Order,

(xiii) Ex-Servicemen's Widow/Dependent Certificates,

(xiv) Railway/Bus Passes,

(xv) Certificate of Physical Handicap,

INDEX

(xvi) Freedom Fighter Identity Cards,

(xvii) Domicile certificates issued by Government.

12. The above alternative documents for identification will also apply in respect of such of the odd electors, who have been supplied with Electoral Identity Cards, but are not able to produce them for reasons beyond their control.

13. It is clarified that any document, as enumerated above, which is available only for the Head of Family, shall be allowed for the purpose of identification of other members of the family. Similarly, any document in the name of any other member of the family could also be used for identification of other members, provided the other members can be identified on the basis of such document.

By Order,

(A.K. MAJUMDAR)
SECRETARY

INDEX

भारत निर्वाचन आयोग

निर्वाचन सदन, अशोक रोड, नई दिल्ली-110001.

संख्या 3/4/आई.डी./2003/न्यायिक-II (उप) तारीख:1 मई, 2003.

आदेश

यत:, लोक प्रतिनिधित्व अधिनियम, 1951 की धारा 61 में यह प्रावधान है कि निर्वाचकों के प्रतिरूपण को रोकने की दृष्टि से, ताकि उस अधिनियम की धारा 62 के अधीन असली निर्वाचकों के मताधिकार को और अधिक प्रभावी बनाया जा सके; मतदान के समय अपनी पहचान को सिद्ध करने के उपाय के रूप में निर्वाचकों के लिए निर्वाचक पहचान-पत्र के प्रयोग के लिए उस अधिनियम के अधीन नियमों द्वारा प्रावधान बनाया जाए; और

2. यत:, निर्वाचक रजिस्ट्रीकरण नियम, 1960 के नियम 28 निर्वाचन आयोग को निर्वाचकों के प्रतिरूपण को रोकने और मतदान के समय उनकी पहचान सुगम बनाने के लिए राज्य की लागत पर उनके फोटोग्राफ सहित फोटो पहचान-पत्र जारी करने का निदेश देने का अधिकार देता है; और

3. यत:, निर्वाचनों का संचालन नियम, 1961 के नियम 35 (3) और 37 (2) (ख) में यह अनुबंध है कि जिन निर्वाचन-क्षेत्रों के निर्वाचकों को निर्वाचक रजिस्ट्रीकरण नियम, 1960 के नियम 28 के उक्त उपबंध के अधीन निर्वाचक पहचान-पत्र जारी किया गया है उन निर्वाचकों को मतदान केन्द्र में अपना पहचान पत्र जारी करना होगा और उनकी ओर से निर्वाचक पहचान-पत्र प्रस्तुत करने में असफल रहने और मना करने पर मतपत्र देने और वोट डालने से उन्हें मना किया जा सकता है; और

4. यत:, उक्त अधिनियम और नियमों के उपर्युक्त उपबंधों का सम्मिलित और संयुक्त पठन से यह स्पष्ट हो जाता है कि यद्यपि मत देने का अधिकार निर्वाचक नामावली में नाम होने से ही होता है, तथापि यह निर्वाचक पहचान-पत्र के प्रयोग पर भी निर्भर करता है, जहाँ राज्य की लागत पर आयोग द्वारा निर्वाचक पहचान-पत्र जारी किया गया है वहाँ दोनो का ही साथ-साथ प्रयोग में लाया जाना है;

5. यत:, निर्वाचन आयोग ने समयबद्ध कार्यक्रम के अनुसार सभी निर्वाचकों को मतदाता फोटो पहचान-पत्र जारी करने का निदेश देते हुए 28 अगस्त, 1993 को एक आदेश दिया था; और

6. यत:, आयोग ने यह पाया है कि पिछले कुछ वर्षों से जब से निर्वाचक फोटो पहचान- पत्र कार्यक्रम जारी करने के लिए कार्यान्वयन शुरू किया गया है, बिहार, गुजरात, हरियाणा, महाराष्ट्र और उत्तर प्रदेश, के निर्वाचन-तन्त्र ने सभी संभव प्रयत्नों द्वारा छूटे हुए निर्वाचकों जिनमें से कुछ की मृत्यु हो चुकी हो या वे निर्वाचन-क्षेत्र के बाहर चले गए हों और उन्होंने मतदाता फोटो पहचान-पत्र कहीं और से प्राप्त कर लिए हों, को ध्यान में रखते हुए पहचान-पत्र जारी करने के लिए निर्वाचन-क्षेत्रों और इलाकों में अनेक चक्रों द्वारा अधिक से अधिक संख्या में निर्वाचकों को पहचान- पत्र जारी किए हैं ; और

7. यत:, जनवरी-मार्च, 2000 में हुए हरियाणा विधान सभा के साधारण निर्वाचनों, अप्रैल-मई, 2001 में हुए केरल, तमिलनाडु, पश्चिम बंगाल और पांडिचेरी की विधान सभाओं के लिए

INDEX

हुए निर्वाचनों, गत वर्ष 2002 में हुए मणिपुर, पंजाब, उत्तरांचल, उत्तर प्रदेश, गोवा और गुजरात और फरवरी 2003 में हुए हिमाचल प्रदेश, मेघालय, नागालैंड और त्रिपुरा विधान सभाओं के लिए निर्वाचनों और इस बीच हुए बहुत से उप-निर्वाचनों में आयोग ने यह निदेश दिया था कि उक्त निर्वाचनों में सभी निर्वाचक जिन्हें मतदाता फोटो पहचान-पत्र जारी किए जा चुके हैं, मतदान करते समय अपने पहचान-पत्र प्रस्तुत करें और उक्त निर्वाचनों में उन शेष निर्वाचकों जिन्होंने मतदाता फोटो पहचान-पत्र प्राप्त नहीं किए हैं, उन्हें मतदान करने की अनुमति दी जाएगी बशर्ते कि आयोग द्वारा निर्धारित किसी वैकल्पिक दस्तावेज प्रस्तुत करने पर उनकी पहचान स्थापित की जा सके ; और

8. यत:, उच्चतम न्यायालय को, आर.डी. भंडारी एवं अन्य <u>बनाम</u> भारत निर्वाचन आयोग एवं अन्य में आयोग के उपरोक्त निदेश से अवगत कराया गया और उच्चतम न्यायालय ने मतदाता फोटो पहचान-पत्र सम्बन्धी सभी याचिकाएँ 17 अगस्त, 2000 को खारिज कर दी ; और

9. यत:, आन्ध्र प्रदेश उच्च न्यायालय, पंजाब और हरियाणा उच्च न्यायालय और मद्रास उच्च न्यायालय, मध्य प्रदेश उच्च न्यायालय और कर्नाटक उच्च न्यायालय ने क्रमश: 2001 की रिट अर्जी सं0 2598, 2601 और 2637 तथा 2000 की रिट अर्जी सं0 3772 तथा 2001 की रिट अर्जी सं0 5235, 2002की रिट अर्जी सं0 294 तथा 2002 की रिट अर्जी सं0 5401 में आयोग के उपर्युक्त निदेशों को क्रमश: मान्य ठहराया है, और माननीय उच्चतम न्यायालय ने एस0एल0पी नं0 3820-21/2002 को एक अन्तरिम आदेश पारित किया जिसमें यह निदेश दिया कि जनवरी-फरवरी 2002 में हुए उत्तर प्रदेश विधान सभा के साधारण निर्वाचन में निर्वाचकों की पहचान के सम्बन्ध में आयोग के आदेश लागू किए जाएँ ।

10. यत:, अब, सभी संबद्ध बातों और विधिक तथा तथ्यात्मक स्थिति को ध्यान में रखते हुए, निर्वाचन आयोग एतद्द्वारा यह निदेश देता है कि बिहार राज्य में 77-बाबूबरही विधान सभा क्षेत्र, गुजरात राज्य में 163- सोनगढ़ (अ.ज.जा.) विधान सभा क्षेत्र, हरियाणा राज्य में 78- फतेहाबाद विधान सभा क्षेत्र, महाराष्ट्र राज्य में 215- दक्षिण शोलापुर विधान सभा क्षेत्र, और उत्तर प्रदेश राज्य में 228 - चिरईगांव विधान सभा क्षेत्र, में जिन्हें मतदाता फोटो पहचान-पत्र जारी किए गए हैं, उन्हें उपरोक्त राज्य के लिए चालू उप- निर्वाचन, जहाँ मतदान 21 मई, 2003 को होना निश्चित हुआ है मतदान केन्द्र में मत डालने के लिए आते समय और अपने मताधिकार का प्रयोग करते समय इन पहचान पत्रों को प्रस्तुत करना होगा ।

11. निर्वाचन आयोग इस बात को दोहराते हुए यह भी स्पष्ट करना चाहता है कि चालू उप-निर्वाचन में निर्वाचकों को निर्वाचन आयोग के प्राधिकार के अधीन जारी निर्वाचक पहचान-पत्रों के माध्यम से मतदान केन्द्र पर अपनी पहचान स्थापित करनी होगी । हालाँकि उन्हें मतदान के उद्देश्य के लिए मतदाता पहचान पत्र का प्रयोग प्रारम्भिक चरणों में है, आयोग इस मामले में पर्याप्त सतर्कता के रूप में उन शेष निर्वाचकों को चालू उप- निर्वाचन में मत देने की अनुमति देगा, जिन्होंने मतदाता पहचान पत्र प्राप्त नहीं किए हैं, बशर्ते उनकी पहचान पीठासीन अधिकारी या दूसरे मतदान अधिकारी, जिसे पीठासीन अधिकारी ने प्राधिकृत किया है, कि संतुष्टि में अन्यथा स्थापित हो जाती है, उक्त उद्देश्य के लिए उन्हें अपनी पहचान साबित करने के लिए दस्तावेज प्रमाण प्रस्तुत करने होगें । ऐसे निर्वाचको की पहचान सिद्ध करने के लिए आयोग ने निम्नलिखित वैकल्पिक दस्तावेज निर्धारित किए हैं :-

(I) पासपोर्ट

(II) ड्राइविंग लाइसेन्स

(III) आयकर पहचान पत्र (पी.ए.एन)

(IV) राज्य/केन्द्र सरकार, सार्वजनिक क्षेत्र के उपक्रम, स्थानीय निकाय या अन्य निजी आद्यौगिक घरानों द्वारा उनके कर्मचारियों को जारी किए जाने वाले सेवा पहचान-पत्र

(V) बैंक/किसान/डाकघर पासबुक (31.3.2003 को या उससे पूर्व खोला गया खाता)

(VI) 31.3.2003 को या उससे पूर्व जारी राशन कार्ड

(VII) सक्षम प्राधिकारियों द्वारा जारी अ.जा./अ.ज.जा./अति पिछड़ा वर्ग प्रमाण-पत्र

(VIII) छात्र पहचान-पत्र

(IX) सम्पत्ति दस्तावेज जैसे पट्टा, रजिस्ट्रीकृत दस्तावेज आदि

INDEX

(x) शस्त्र लाइसेन्स
(xi) परिवहन प्राधिकारियों द्वारा जारी संवाहक लाइसेन्स
(xii) पेंशन दस्तावेज जैसे कि भूतपूर्व सैनिक पेंशन बुक/पेंशन अदायगी आदेश
(xiii) भूतपूर्व सैनिक विधवा/आश्रित प्रमाण–पत्र
(xiv) रेलवे/बस पास
(xv) शारीरिक रूप से अपंगता प्रमाण–पत्र
(xvi) स्वतंत्रता सेनानी पहचान–पत्र
(xvii) सरकार द्वारा जारी अधिवासी प्रमाण–पत्र

12. पहचान के लिए उपरोक्त वैकल्पिक दस्तावेज उन शेष निर्वाचकों, जिन्हें मतदाता पहचान–पत्र सप्लाई तो किए गए हैं किन्तु जिन्हें वे ऐसे कारणों से प्रस्तुत करने में असफल है जो उनके वश में नहीं है, पर भी लागू होंगे।

13. यह स्पष्ट किया जाता है कि उपर गिनाए गए किसी दस्तावेज, जो परिवार के मुखिया के पास ही उपलब्ध होती है, की परिवार के दूसरे सदस्यों की पहचान के लिए अनुमति दी जाएगी, परिवार के किसी दूसरे सदस्य के नाम से कोई दस्तावेज दूसरे सदस्यों की पहचान के लिए भी प्राप्त किया जा सकता है बशर्ते ऐसे दस्तावेज के आधार पर दूसरे सदस्यों की पहचान की जा सकती है।

आदेश से,

(ए.के.मजुमदार)
सचिव

Government Central Press, Gandhinagar.

INDEX

Extra No. 271 REGISTERED No. G/GNR/2

©

सत्यमेव जयते

The Gujarat Government Gazette

EXTRAORDINARY

PUBLISHED BY AUTHORITY

Vol. XLIV] FRIDAY, MAY 9, 2003/VAISAKHA 19, 1925

Separate paging is given to this Part in order that it may be filed as a Separate Compilation.

PART IV-C

Statutory Rules and Orders (Other than those published in Part I, I-A and I-L) made by Statutory Authorities other than the Government of Gujarat including those made by the Government of India, the High Court, the Director of Municipalities, the Commissioner of Police, the Director of Prohibition and Excise, the District Magistrates and the Election Commission, Election Tribunals, Returning Officers and other authorities under the Election Commission.

પરિણામની જાહેરાત

જામજોધપુર નગરપંચાયતની સામાન્ય ચુંટણી-૨૦૦૩ ચુંટણી અધિકારી દ્વારા ગુજરાત નગરપાલિકા (ની ચુંટણી કરવા) બાબતના નિયમો-૧૯૯૪ ના નિયમ-૬૮ અન્વયે ચુંટાયેલા ઉમેદવારોના નામની જાહેરાત.

સુધારા આદેશ

વંચાણે લીધા :-

(૧) તા. ૧૬-૨-૨૦૦૩ની યોજાયેલ જામજોધપુર નગરપંચાયતની સામાન્ય ચુંટણીના અત્રે દ્વારા જાહેર કરેલ પરિણામ નં. ચટણ-નપલ-પરિણામ-૨૦૦૩. તા. ૧૯-૨-૨૦૦૩.

ક્રમાંક : નં. નપલ-ચટણ-૫-૨૦૦૩.- ઉપરોક્ત વિષયે સંદર્ભમાના અત્રેથી જાહેર કરાયેલ જામજોધપુર નગરપંચાયતની સામાન્ય ચુંટણી-૨૦૦૩ ના પરિણામ અંતર્ગત ક્રમ નં. ૭ ઉપર જામજોધપુર નગરપંચાયતના વોર્ડ નં-૩ ની પ્રથમ બેઠક (મહિલા બેઠક) માટે દિવાળીબેન બટુકલાલ કુડેચાને "મહિલા પછાત વર્ગ" તરીકે શરતચુકથી જાહેર કરાયેલ હોઈ તે જગ્યાએ બેઠકના પ્રકાર તરીકે "મહિલા પછાત વર્ગ" ને બદલે "મહિલા સામાન્ય" તરીકે વાંચવા આથી સુધારા આદેશ કરવામાં આવે છે.

(સહી) અવાચ્ય,
ચુંટણી અધિકારી
જામજોધપુર નગરપંચાયત અને
નાયબ કલેક્ટર, ખંભાળીયા.

તા. ૩જી મે, ૨૦૦૩.

સરકારી મધ્યસ્થ મુદ્રણાલય, ગાંધીનગર.

INDEX

Extra No. 272

REGISTERED No. G/GNR/2

©

सत्यमेव जयते

The Gujarat Government Gazette

EXTRA ORDINARY

PUBLISHED BY AUTHORITY

Vol. XLIV] TUESDAY, MAY 13, 2003/VAISAKHA 23, 1925

Separate paging is given to this Part in order that it may be filed as a Separate Compilation.

PART IV-C

StatutoryRules and Orders (Other than those published in Part I, I-A and I-L) madeby Statutary Authorities other than the Government of Gujarat including those made by the Government of India, the High Court, the Director of Municipallities, the Commissioner of Police, the Director of Prohibition and excise, the District Magistrates and the Election Commission, Election Tribunals, Returning Officers and other authorities, under the Election Commission.

भारत निर्वाचन आयोग

निर्वाचन सदन,
अशोक रोड,
नई दिल्ली- 110 001

सं. 100-गुज.-वि.स./1/2003

दिनांक :- 22 अप्रैल, 2003
वैशाख 2, 1925(शक)

विषय:- गुजरात राज्य विधान सभा के लिए उप निर्वाचन - निर्वाचक नामावलियों का पुनरीक्षण ।

आदेश

यत: आयोग ने 163-सोनगढ़ (अ.ज.जा.) विधान सभा निर्वाचन-क्षेत्र से गुजरात राज्य विधान सभा के उप-निर्वाचनों के कार्यक्रम की 10 अप्रैल, 2003 को घोषणा कर दी है और उक्त उप-निर्वाचन के लिए अधिसूचना 25 अप्रैल, 2003 को जारी की जा रही है ;और

यत:, लोक प्रतिनिधित्व अधिनियम, 1950 की धारा 21 (2)(क)(॥) के अनुसार निर्वाचक नामावलियां जब तक कि निर्वाचन आयोग द्वारा लिखित रूप में दिए गए कारणों से, निर्वाचन-क्षेत्र में आवंटित स्थान की आकस्मिक रिक्ति को भरने के लिए प्रत्येक उप-निर्वाचन से पहले आर्हता की तारीख के सन्दर्भ में निर्धारित रीति से पुनरीक्षित की जाती हैं; और

INDEX

यत:, निर्वाचक नामावलियों के पुनरीक्षण की तैयारी के सम्बन्ध में अर्हता की तारीख से तात्पर्य लोक-प्रतिनिधित्व अधिनियम, 1950 की धारा 14(ख) के अनुसार तैयार या पुनरीक्षित किए जाने वाले वर्ष की जनवरी का पहला दिन है ।

यत:, मुख्य निर्वाचन अधिकारी, गुजरात ने सूचना दी है कि गुजरात राज्य की निर्वाचक नामावलियां 01.01.2002 की अर्हता की तारीख के सन्दर्भ में 16.10.2002 को प्रकाशित की गई हैं; और

यत:, 1 जनवरी, 2003 को अर्हता की तारीख मानकर निर्वाचक नामावलियां पुनरीक्षित करने की प्रक्रिया उप-निर्वाचनों की घोषणा से पहले शुरू नहीं की जा सकती ।

अत: अब आयोग उपरोक्त कारणो से लोक प्रतिनिधित्व अधिनियम, 1950 की धारा 21(2)(क)(ii) के अधीन इसके द्वारा निदेश देता है कि 163-सोनगढ़ (अ.ज.जा.) विधान सभा निर्वाचन-क्षेत्र से गुजरात विधान सभा के लिए उप-निर्वाचन, लोक प्रतिनिधित्व अधिनियम, 1950 की धारा 21(2) के परन्तुक को ध्यान में रखते हुए गुजरात राज्य के भाग के रूप में 1 जनवरी, 2002 को अर्हता की तारीख के सन्दर्भ में विद्यमान निर्वाचक नामावलियों के आधार पर ही संचालित किए जाएंगे ।

आदेश से और भारत
निर्वाचन आयोग के नाम से

(शंगारा राम)
सचिव

Government Central Press, Gandhinagar.

INDEX

EXTRA NO. 273

REGISTERED No. G/GNR/2

©

सत्यमेव जयते

The Gujarat Government Gazette

EXTRA ORDINARY

PUBLISHED BY AUTHORITY

Vol. XLIV] MONDAY, MAY 26, 2003/ JYAISTHA 5, 1925

Separate paging is given to this Part in order that it may be filed as a Separate Compilation.

PART IV-C

StatutoryRules and Orders (Other than those published in Part I, I-A and I-L) madeby Statutary Authorities other than the Government of Gujarat including those made by the Government of India, the High Court, the Director of Municipallities, the Commissioner of Police, the Director of Prohibition and excise, the District Magistrates and the Election Commission, Election Tribunals, Returning Officers and other authorities, under the Election Commission.

GENERAL ADMINISTRATION DEPARTMENT

NOTIFICATION

SACHIVALAYA, GANDHINAGAR

26th May, 2003.

No. CHS-2003- 10 - -BYE-1203-2126-CHH, :- In pursuance of the provisions of Section-67 of the Representation of the People Act, 1951 (43 of 1951), the following declaration containing the name of candidate elected in constituency referred to therein is published for general information :-

INDEX

Conduct of Election Rules, 1961

(Statutory Rules and Order)

FORM 21 D

(See rule 64)

(For use in Election to fill a casual vacancy when seat is contested)

Declaration of the result of Election under section 66 of the Representation of the People Act, 1951

Election to the Legislative Assembly of Gujarat State from 163 Songadh (S.T) Assembly Constituency.

In pursuance of the provisions contained in section 66 of the Representation of the People Act, 1951, read with rule 64 of the Conduct of Elections Rules, 1961, I declare that SHRI KANTILAL RESHMABHAI GAMIT, R/o. BHAGAT FALIA, AT-DOSWADA, TA. SONGADH, DIST-SURAT sponsored by BHARTIYA JANATA PARTY has been duly elected to fill the vacancy caused in that House by the death of Shri Nagarbhai Diveliyabhai Vasava.

Place : Office of the Asst. Director of Fisheries, Ukai, Ta. Songadh Dist. Surat.
Date : 24/05/2003

S.B.VASAVA,
Returning Officer, 163 Songadh(S.T.) Assembly Constituency & Project Officer cum Taluka Development Officer, Songadh, Dist. Surat (Gujarat)

By order and in the name of the Governor of Gujarat,
J. A. THAKKAR
Under Secretary to Government.

INDEX

સામાન્ય વહીવટ વિભાગ

જાહેરનામું

સચિવાલય, ગાંધીનગર.

૨૬ મી મે, ૨૦૦૩

નં. ચસ–૨૦૦૩– ૧૦ –બીવાયઈ–૧૨૦૩–૨૧૨૬–છ :– લોકપ્રતિનિધિત્વ અધિનિયમ, ૧૯૫૧ (૧૯૫૧ નો ૪૩ મો) ની કલમ–૬૭ ની જોગવાઈઓ અન્વયે નીચે જણાવેલ ચૂંટણી પરિણામની જાહેરાતમાં દર્શાવેલ મતદાર વિભાગમાંથી ચૂંટાયેલા ઉમેદવારનું નામ સામાન્ય માહિતી માટે પ્રસિધ્ધ કરવામાં આવે છે.

નમુનો– ૨૧ ડ

(ખાલી પડેલી બેઠકની પેટા ચૂંટણી માટે હરીફાઈ હોય ત્યારે ઉપયોગમાં લેવા માટે)

(જુઓ ૧૯૬૧ ના ચૂંટણી સંચાલન અંગેના નિયમોના નિયમ–૬૪)

લોક પ્રતિનિધિત્વ અધિનિયમ, ૧૯૫૧ ની કલમ ૬૬ અન્વયે ચૂંટણીના પરિણામની જાહેરાત

૧૬૩– સોનગઢ (અ.જ.જા.) વિધાનસભા મતદાર વિભાગમાંથી ગુજરાત રાજ્ય વિધાનસભા માટેની પેટા ચૂંટણી ૨૦૦૩

૧૯૬૧ના ચૂંટણી સંચાલન નિયમોના નિયમ ૬૪ સાથે વાંચતા લોક પ્રતિનિધિત્વ અધિનિયમ, ૧૯૫૧ની કલમ ૬૬ ની જોગવાઈઓ અનુસાર, હું જાહેર કરું છું કે :

ભારતીય જનતા પાર્ટી (માન્ય રાજકીય પક્ષ) એ પુરસ્કૃત કરેલ,

શ્રી કાંતીલાલ રેશમાભાઈ ગામીત

રહે. ભગત ફળિયું, મુ. ડોસવાડા તા:સોનગઢ જિ: સુરત.

ઉપરના મતદાર વિભાગમાંથી એ ગૃહની બેઠક ઉપર યોગ્ય રીતે ચૂંટાઈ આવ્યા છે.જે બેઠક શ્રી નાગરભાઈ દિવેલીયાભાઈ વસાવાના અવસાનથી ખાલી પડેલ હતી.

સ્થળ : મદદનીશ મત્સ્યોદ્યોગ નિયામકશ્રીની કચેરી,
ઉકાઈ તા: સોનગઢ જિ: સુરત.
તા. ૨૪/૦૫/૨૦૦૩

એસ. બી. વસાવા
ચૂંટણી અધિકારી
૧૬૩–સોનગઢ (અ.જ.જા.)વિધાનસભા મતદાર મંડળ અને
યોજના સહ તાલુકા વિકાસ અધિકારી
સોનગઢ જિ: સુરત.

ગુજરાતના રાજયપાલશ્રીના હુકમથી અને તેમના નામે,

જે. એ. ઠક્કર

સરકારના ઉપ સચિવ

સરકારી મધ્યસ્થ મુદ્રણાલય, ગાંધીનગર.

INDEX

Extra No. 274

REGISTERED No. G/GNR/2

©

सत्यमेव जयते

The Gujarat Government Gazette

EXTRA ORDINARY

PUBLISHED BY AUTHORITY

Vol. XLIV] MONDAY, JUNE 2, 2003/JYAISTHA 12, 1925

Separate paging is given to this Part in order that it may be filed as a Separate Compilation.

PART IV-C

StatutoryRules and Orders (Other than those published in Part I, I-A and I-L) madeby Statutary Authorities other than the Government of Gujarat including those made by the Government of India, the High Court, the Director of Municipallities, the Commissioner of Police, the Director of Prohibition and excise, the District Magistrates and the Election Commission, Election Tribunals, Returning Officers and other authorities, under the Election Commission.

રાજ્ય ચૂંટણી પંચનું કાર્યાલય,
સુધારા આદેશ
સચિવાલય, ગાંધીનગર ૩૦મી મે, ૨૦૦૩.

ક્રમાંક : રાચપ—ચટણ—પફઅ—૨૦૦૩.

વંચાણે લીધુ:

૧. રાજ્ય ચૂંટણી પંચના આદેશ ક્રમાંક : રાચપ—ચટણ—પફઅ—૯૫, તા.૧—૫—૯૫.
૨. રાજ્ય ચૂંટણી પંચના સુધારા આદેશ ક્રમાંક : રાચપ—ચટણ—પફઅ—૯૫, તા.૭—૧૦—૯૬.
૩. રાજ્ય ચૂંટણી પંચના સુધારા આદેશ ક્રમાંક : રાચપ—ચટણ—પઅફ—૯૮, તા.૨૫—૬—૯૮.
૪. રાજ્ય ચૂંટણી પંચના સુધારા આદેશ ક્રમાંક : રાચપ—ચટણ—પફઅ—૯૯, તા.૩૧—૩—૯૯.
૫. રાજ્ય ચૂંટણી પંચના સુધારા આદેશ ક્રમાંક : રાચપ—ચટણ—પફઅ—પ્રતિક—૨—૯૯, તા.૧૨—૪—૯૯.
૬. રાજ્ય ચૂંટણી પંચના સુધારા આદેશ ક્રમાંક : રાચપ—ચટણ—પફઅ—૯૯, તા.૨૮—૬—૯૯.
૭. રાજ્ય ચૂંટણી પંચના સુધારા આદેશ ક્રમાંક : રાચપ—ચટણ—પફઅ—૯૯, તા.૨૮—૯—૯૯.
૮. રાજ્ય ચૂંટણી પંચના સુધારા આદેશ ક્રમાંક : રાચપ—ચટણ—પફઅ—૨૦૦૦, તા.૩૧—૧—૨૦૦૦.
૯. રાજ્ય ચૂંટણી પંચના સુધારા આદેશ ક્રમાંક : રાચપ—ચટણ—પફઅ—૨૦૦૦, તા.૨૪—૧૦—૨૦૦૦.
૧૦. રાજ્ય ચૂંટણી પંચના સુધારા આદેશ ક્રમાંક : રાચપ—ચટણ—પફઅ—૨૦૦૧, તા.૨૦—૨—૨૦૦૧
૧૧. રાજ્ય ચૂંટણી પંચના સુધારા આદેશ ક્રમાંક : રાચપ—ચટણ—પફઅ—૨૦૦૧, તા.૧૯—૪—૨૦૦૧
૧૨. રાજ્ય ચૂંટણી પંચના સુધારા આદેશ ક્રમાંક : રાચપ—ચટણ—પફઅ—૨૦૦૧, તા.૨૨—૧—૨૦૦૨
૧૩. રાજ્ય ચૂંટણી પંચના સુધારા આદેશ ક્રમાંક : રાચપ—ચટણ—પફઅ—૨૦૦૧, તા.૧૭—૫—૨૦૦૨
૧૪. રાજ્ય ચૂંટણી પંચના સુધારા આદેશ ક્રમાંક : રાચપ—ચટણ—પફઅ—૨૦૦૧, તા.૨૨—૭—૨૦૦૨

સુધારા આદેશ

૧. રાજ્ય ચૂંટણી પંચ તરફથી આમુખ (૧) મુજબના તા.૧–૫–૯૫ના આદેશથી રાજયની મહાનગરપાલિકા / નગરપાલિકા / નગરપંચાયતોની ચૂંટણી માટે પ્રતિકો અનામત રાખવા તથા ફાળવવા અંગે ઠરાવવામાં આવ્યું છે જેને આમુખ (૨) થી (૧૪) મુજબના સુધારા આદેશોથી વખતો વખત સુધારો કરવામાં આવ્યો છે.

૨. મુંબઈ પ્રોવિન્શિયલ મ્યુનિસિપલ કોર્પોરેશન (ની ચૂંટણી કરવા) બાબતના નિયમો ૧૯૯૪ના નિયમ–૧૫ તથા ગુજરાત નગરપાલિકા (ની ચૂંટણી કરવા) બાબતના નિયમો ૧૯૯૪ ના નિયમ–૧૫ મુજબ ભારતના સંવિધાનના અનુચ્છેદ ૨૪૩ (વ–ક) હેઠળ મળેલી સત્તાની રૂઈએ રાજ્ય ચૂંટણી પંચ આમુખ (૧) મુજબના તા.૧–૫–૧૯૯૫ના આદેશને નીચે પ્રમાણે વધુ સુધારવા આદેશ કરે છે.

૧. ફકરા–૭(૧) મુજબના પરિશિષ્ઠ–૩ માંથી

(૧) અનુક્રમ નંબર : ૪૮ પરના પ્રતિકની નોંધ રદ કરવામાં આવે છે.

(૨) અનુક્રમ નંબર. ૪૯ થી ૭૮ને અનુક્રમ નંબર.૪૮ થી ૭૭ તરીકે પુનઃ અનુક્રમ નંબર આપવામાં આવે છે.

૨. ફકરા–૭(૨) મુજબના પરિશિષ્ઠ ૪ માંથી

(૧) મુકત પ્રતિકોના નમુનાના અનુક્રમ નંબર.૪૮નું પ્રતિક રદ કરવામાં આવે છે.

(૨) મુકત પ્રતિકોના અનુક્રમ નંબર.૪૯ થી ૭૮ને અનુક્રમે અનુક્રમ નંબર.૪૮ થી ૭૭ તરીકે પુનઃ અનુક્રમ નંબર આપવામાં આવે છે.

આદેશથી,
યુ. સી. રાણે,
સચિવ
રાજ્ય ચૂંટણી પંચ,
ગાંધીનગર

Government Central Press, Gandhinagar.

INDEX

Extra No. 275

REGISTERED No. G/GNR/2

©

सत्यमेव जयते

The Gujarat Government Gazette

EXTRA ORDINARY

PUBLISHED BY AUTHORITY

Vol. XLIV] MONDAY, JUNE 2, 2003/JYAISTHA 12, 1925

Separate paging is given to this Part in order that it may be filed as a Separate Compilation.

PART IV-C

StatutoryRules and Orders (Other than those published in Part I, I-A and I-L) madeby Statutary Authorities other than the Government of Gujarat including those made by the Government of India, the High Court, the Director of Municipallities, the Commissioner of Police, the Director of Prohibition and excise, the District Magistrates and the Election Commission, Election Tribunals, Returning Officers and other authorities, under the Election Commission.

રાજ્ય ચૂંટણી પંચનું કાર્યાલય,

સુધારા આદેશ

સચિવાલય, ગાંધીનગર ૩૦મી મે, ૨૦૦૩.

ક્રમાંક : રાચપ–ચટણ–પચત–પફઅ–૨૦૦૩.

વંચાણે લીધુ :૧. રાજ્ય ચૂંટણી પંચનો આદેશ ક્રમાંક : રાચપ–ચટણ–પચત–પફઅ–૯૫, તા.૧૭–૪–૯૫.

૨. રાજ્ય ચૂંટણી પંચનો સુધારા આદેશ ક્રમાંક : રાચપ–ચટણ–પચત–પફઅ–૯૬, તા.૭–૧૦–૯૬.

૩. રાજ્ય ચૂંટણી પંચનો સુધારા આદેશ ક્રમાંક : રાચપ–ચટણ–પચત–પફઅ–૯૮, તા.૩–૭–૯૮.

૪. રાજ્ય ચૂંટણી પંચનો સુધારા આદેશ ક્રમાંક : રાચપ–ચટણ–પચત–પફઅ–૯૯, તા.૧૬–૪–૯૯.

૫. રાજ્ય ચૂંટણી પંચનો સુધારા આદેશ ક્રમાંક : રાચપ–ચટણ–પચત–પફઅ–૯૯, તા.૧૯–૪–૯૯.

૬. રાજ્ય ચૂંટણી પંચનો સુધારા આદેશ ક્રમાંક : રાચપ–ચટણ–પચત–પફઅ–૯૯, તા.૧–૭–૯૯.

૭. રાજ્ય ચૂંટણી પંચનો સુધારા આદેશ ક્રમાંક : રાચપ–ચટણ–પચત–પફઅ, તા.૩૦–૧૨–૯૯.

૮. રાજ્ય ચૂંટણી પંચનો સુધારા આદેશ ક્રમાંક : રાચપ–ચટણ–પચત–પફઅ–૨૦૦૦, તા.૧–૨–૨૦૦૦

૯. રાજ્ય ચૂંટણી પંચનો સુધારા આદેશ ક્રમાંક : રાચપ–ચટણ–પચત–પફઅ–૨૦૦૦–તજપ–જન–૩૧, તા.૧૪–૮–૨૦૦૦.

૧૦. રાજ્ય ચૂંટણી પંચનો સુધારા આદેશ ક્રમાંક : રાચપ–ચટણ–પચત–પફઅ–૨૦૦૦, તા.૪–૯–૨૦૦૦.

૧૧. રાજ્ય ચૂંટણી પંચનો સુધારા આદેશ ક્રમાંક : રાચપ–ચટણ–પફઅ–૨૦૦૦, તા.૧૭–૧૦–૨૦૦૦.

૧૨. રાજ્ય ચૂંટણી પંચનો સુધારા આદેશ ક્રમાંક : રાચપ–ચટણ–પફઅ–૨૦૦૦, તા.૨૪–૧૦–૨૦૦૦.

૧૩. રાજ્ય ચૂંટણી પંચનો સુધારા આદેશ ક્રમાંક : રાચપ–ચટણ–પચત–પફઅ–૨૦૦૧, તા.૩૧–૩–૨૦૦૧.

૧૪. રાજ્ય ચૂંટણી પંચનો સુધારા આદેશ ક્રમાંક : રાચપ–ચટણ–પચત–પફઅ–૨૦૦૧, તા.૧૯–૪–૨૦૦૧.

૧૫. રાજ્ય ચૂંટણી પંચનો સુધારા આદેશ ક્રમાંક : રાચપ–ચટણ–પચત–પફઅ–૨૦૦૧, તા. ૩–૯–૨૦૦૧.

૧૬. રાજ્ય ચૂંટણી પંચનો સુધારા આદેશ ક્રમાંક: રાચપ–ચટણ–પચત–પફઅ–૨૦૦૧, તા. ૧–૧૧–૨૦૦૧.

૧૭. રાજ્ય ચૂંટણી પંચનો સુધારા આદેશ ક્રમાંક: રાચપ–ચટણ–પચત–પફઅ–૨૦૦૨, તા. ૨૪–૧–૨૦૦૨.

૧૮. રાજ્ય ચૂંટણી પંચનો સુધારા આદેશ ક્રમાંક: રાચપ–ચટણ–પચત–પફઅ–૨૦૦૨, તા. ૨૦–૫–૨૦૦૨.

૧૯. રાજ્ય ચૂંટણી પંચનો સુધારા આદેશ ક્રમાંક: રાચપ–ચટણ–પચત–પફઅ–૨૦૦૨, તા. ૨૨–૭–૨૦૦૨.

સુધારા આદેશ

૧. રાજ્ય ચૂંટણી પંચ તરફથી આમુખ (૧) મુજબનાં તા.૧૭–૪–૧૯૯૫ના આદેશથી રાજ્યની જિલ્લા / તાલુકા / ગ્રામ પંચાયતોની ચૂંટણી માટે પ્રતિકો અનામત રાખવા તથા ફાળવવા અંગે ઠરાવવામાં આવ્યું છે જેને આમુખ (૨) થી (૧૯) મુજબના સુધારા આદેશોથી વખતો વખત સુધારવામાં આવ્યો છે.

૨. ગુજરાત પંચાયત ચૂંટણી નિયમો ૧૯૯૪માં રાજકીય પક્ષો તથા તેમના ઉમેદવારોને અનામત પ્રતિકો ફાળવવા બાબતે જોગવાઈ થયેલ ન હોઈ ઉપરોક્ત નિયમોના નિયમ ૧૧ તથા ભારતના સંવિધાનના અનુચ્છેદ ૨૪૩ (ક) હેઠળ મળેલ સત્તાની રૂઈએ રાજ્ય ચૂંટણી પંચ આમુખ (૧) મુજબના તા.૧૭–૪–૧૯૯૫ના આદેશને નીચે પ્રમાણે વધુ સુધારવા આદેશ કરે છે.

૧. ફકરા ૭(૧) મુજબના પરિશિષ્ઠ –૩ માંથી

(૧) અનુક્રમ ૪૮ પરના પ્રતિકની નોંધ રદ કરવામાં આવે છે.

(૨) અનુક્રમ નંબર ૪૯ થી ૭૮ ને અનુક્રમ નંબર ૪૮ થી ૭૭ તરીકે પુનઃ અનુક્રમ નંબર આપવામાં આવે છે.

૨. ફકરા ૭(૨) મુજબના પરિશિષ્ઠ –૪ માંથી

(૧) મુકત પ્રતિકોના નમૂનાના અનુક્રમ નંબર ૪૮ પરનું પ્રતિક રદ કરવામાં આવે છે.

(૨) મુકત પ્રતિકોના નમુનાના અનુક્રમ નંબર ૪૯ થી ૭૮ ને અનુક્રમે અનુક્રમ નંબર ૪૮ થી ૭૭ તરીકે પુનઃ અનુક્રમ નંબર આપવામાં આવે છે.

આદેશથી,

યુ. સી. રાણે,
સચિવ,
રાજ્ય ચૂંટણી પંચ, ગાંધીનગર.

Government Central Press, Gandhinagar.

INDEX

Extra No. 276

REGISTERED No. G/GNR/2

©

सत्यमेव जयते

The Gujarat Government Gazette

EXTRA ORDINARY

PUBLISHED BY AUTHORITY

Vol. XLIV] FRIDAY, JUNE 13, 2003/JYAISTHA 23, 1925

Separate paging is given to this Part in order that it may be filed as a Separate Compilation.

PART IV-C

StatutoryRules and Orders (Other than those published in Part I, I-A and I-L) madeby Statutory Authorities other than the Government of Gujarat including those made by the Government of India, the High Court, the Director of Municipallities, the Commissioner of Police, the Director of Prohibition and excise, the District Magistrates and the Election Commission, Election Tribunals, Returning Officers and other authorities, under the Election Commission.

ELECTION COMMISSION OF INDIA

Nirvachan Sadan, Ashoka Road, New Delhi-110001

Dated: the 3rd June, 2003
13th Jyaistha 1925 (Saka)

NOTIFICATION

No.429/GJ/2003 :- In pursuance of the provisions of Sub-section (1) of Section 13B of the Representation of the People Act, 1950 (43 of 1950) the Election Commission hereby directs that the following amendment shall be made in the Notification No.429/GJ/94 dated 28th April, 1995 relating to appointment of Electoral Registration Officers for Assembly Constituencies in the State of Gujarat namely;

In column 2 of the Table appended to the said Notification for the existing entry against item Nos. 67-Sabarmati and 76-Jamalpur the entries shown below shall be substituted:-

TABLE

NO.& NAME OF ASSEMBLY CONSTITUENCY	ELECTORAL REGISTRATION OFFICER
67-Sabarmati	District Supply Officer, Ahmedabad
76-Jamalpur	Additional Resident Deputy Collector, Ahmedabad

By order,

SHANGARA RAM,
SECRETARY
ELECTION COMMISSION OF INDIA

भारत निर्वाचन आयोग

निर्वाचन सदन,
अशोक रोड़,
नई दिल्ली-110001

तारीख:- 3 जून, 2003
13 ज्येष्ठ, 1925 (शक)

अधिसूचना

सं.429/गुज./2003 :- लोक प्रतिनिधित्व अधिनियम 1950 (1950 का 43) की धारा 13ख की उप-धारा (1) के उपबन्धों के अनुसरण में, निर्वाचन आयोग एतद्-द्वारा यह निदेश देता है कि गुजरात राज्य में विधान सभा निर्वाचन क्षेत्रों के लिए निर्वाचक रजिस्ट्रीकरण अधिकारियों की नियुक्ति से संबंधित अधिसूचना सं.429/गुज./94, तारीख 28 अप्रैल, 1995 में निम्नलिखित संशोधन किए जायेंगे :-

उक्त अधिसूचना से संलग्न सारणी के स्तम्भ 2 में मद सं. 67-साबरमती और 76-जमालपुर के सामने स्तम्भ 2 में विधमान प्रविष्टि के स्थान पर निम्नलिखित प्रविष्टि रखी जायेगी :-

सारणी

विधान सभा निर्वाचन-क्षेत्र की नाम व क्रम संख्या	निर्वाचक रजिस्ट्रीकरण अधिकारी
1	2
67-साबरमती	जिला पूर्ति अधिकारी, अहमदाबाद
76-जमालपुर	अपर रेजीडेंट उप कलक्टर, अहमदाबाद

आदेश से,

(शंगारा राम)
सचिव, भारत निर्वाचन अधिकारी

INDEX

Government Central Press, Gandhinagar.

Extra No. 277

REGISTERED No. G/GNR/2

©

सत्यमेव जयते

The Gujarat Government Gazette

EXTRAORDINARY

PUBLISHED BY AUTHORITY

Vol. XLIV] SATURDAY, JUNE 21, 2003/JYAISTHA 4, 1925

Separate paging is given to this Part in order that it may be filed as Separate Compilation.

PART IV-C

Statutory Rules and Orders (Other than those published in Part I, I-A and I-L) made by Statutory Authorities other than the Government of Gujarat including those made by the Government of India, the High Court, the Director of Municipalities, the Commissioner of Police, the Director of Prohibition and Excise, the District Magistrates and the Election Commission, Election Tribunals, Returning Officers and other authorities under the Election Commission.

THE BAR COUNCIL OF GUJARAT

Notification

No. BCG/3041/ 2003.-It is hereby notified for general information that Mr. Shabirhusain Jamalbhai Memon, Advocate residing at Navavad, Rahimpura, Sidhpur-384 151, Dist.: Patan, enrolled on 04-05-1994 (State Roll No. 346 of 1994) has been REPRIMIND vide order dated 14-06-2003 passed by the Disciplinary Committee No. II of the Bar Council of Gujarat, in D.C. Case No. 13 of 2002.

(Mr. Salim M. Hasmani V/s. Mr. Shabirhusain J. Memon)

Ahmedabad, 18th June, 2003.

A. D. VYAS,
Registrar,
Disciplinary Committee,
Bar Council of Gujarat.

GOVERNMENT CENTRAL PRESS, GANDHINAGAR.

INDEX

Extra No. 278

REGISTERED No. G/GNR/2

©

सत्यमेव जयते

The Gujarat Government Gazette

EXTRAORDINARY

PUBLISHED BY AUTHORITY

Vol. XLIV] FRIDAY, JUNE 27, 2003/ASADHA 6, 1925

Separate paging is given to this Part in order that it may be filed as a Separate Compilation.

PART IV-C

Statutory Rules and Orders (Other than those published in Part I, I-A and I-L) made by Statutory Authorities other than the Government of Gujarat including those made by the Government of India, the High Court, the Director of Municipalities, the Commissioner of Police, the Director of Prohibition and Excise, the District Magistrates and the Election Commission, Election Tribunals, Returning Officers and other authorities under the Election Commission.

FOOD, CIVIL SUPPLIES AND CONSUMER AFFAIRS DEPARTMENT

ORDER

Sachivalaya, Gandhinagar, 27th June, 2003.

No. CHTH/2003/ 17 /PTL/10-2000 Part/1190../B. The following order issued by the Government Of India, Ministry of Petroleum and Natural Gas, New Delhi is published for general information of public.

GOVERNMENT OF INDIA

MINISTRY OF PETROLEUM AND NATURAL GAS

ORDER

New Delhi, the 21st, November, 2001.

G.S.R. 856(E).- In exercise of the powers conferred by Section 3 of the Essential Commodities Act, 1955 (10 of 1955), the Central Government hereby makes the following order to amend the Solvent, Raffinate and Slop (Acquision, Sale, Storage and Prevention of Automobiles) Order, 2000, namely :-

1. (1) This Order may be called the Solvent, Raffinate and slop (Acquisition, Sale, Storage and Prevention of Use in Automobiles) Amendment Order, 2001.
   (2) It shall come into force on the date of its publication in the Official Gazette.

2. In the Solvent, Raffinate and Slop (Acquisition, Sale Storage and Prevention of Use in Automobiles) Order, 2000-

(i) In clause 2, -

(a) after sub-clause (g), the following shall be inserted, namely :-

"(gg) 'Schedule' means the Scheduled appended to this Order"

(b) for clause (i), the following. clause shall be substituted namely:-

"(i)" 'Solvent' means volatile fractions derived either directly or indirectly from petroleum or coal and are included in the Schedule."

(ii) In clause 3, for sub-clause (1), the following, shall be substituted, namely.

"(1) No person shall either acquire, store or sell solvents included in the Schedule, without a licence issued by the State Government or the District Magistrate or any other Officer authorised by the Central or the State Government.

Provided that no such licence shall be required for consumption of 50KLs per month or less and storage of 20 KLs or less of solvents listed inl the Schedule combined."

(iii) After clause (6). the following clause shall be inserted, namely :-

" 6A Amendment to Schedule.- The Central Government may amend the Schedule by notification published in the Official Gazette".

(iv) After clause 7, the follwing 'Schedule' shall be inserted, namely :-

"SCHEDULE

(Please see sub-clause (gg) and (i) of Clause 2)

(1) SBP spirits/SBP solvents
(2) C-9 solvents/raffinates
(3) C-6 raffinates
(4) Pentane
(5) Cixon
(6) Solvent 90
(7) Hexane
(8) Heptane
(9) Resol
(10) NGL
(11) MTO
(12) Aromex
(13) Iomex
(14) Furnace Oil (FO)
(15) Light Diesel Oil (LDO)".

(F. No. P/39014/2/2000/Dist.)

S. VIJYARAGHAVAN, Jt. Secy.

Foot Note : The Principal order was published in Part, II, Section 3 (i) of the Gazette of India vide GSR 519 (E), dated 5th June 2000.

By order and in the name of the Governor of Gujarat,

G. K. RATHOD,

Under Secretery to Govt. of Gujarat,

Food Civil Supplies & C.A. Department.

GOVERNMENT CENTRAL PRESS, GANDHINAGAR.

Extra No. 279

REGISTERED No. G/GNR/2

©

सत्यमेव जयते

The Gujarat Government Gazette

EXTRA ORDINARY

PUBLISHED BY AUTHORITY

Vol. XLIV] TUESDAY, JULY 1, 2003/ASADHA 10, 1925

Separate paging is given to this Part in order that it may be filed as a Separate Compilation.

PART IV-C

StatutoryRules and Orders (Other than those published in Part I, I-A and I-L) madeby Statutary Authorities other than the Government of Gujarat including those made by the Government of India, the High Court, the Director of Municipallities, the Commissioner of Police, the Director of Prohibition and excise, the District Magistrates and the Election Commission, Election Tribunals, Returning Officers and other authorities, under the Election Commission.

ELECTION COMMISSION OF INDIA

Nirvachan Sadan,
Ashoka Road,
New Delhi-110001
Dated: 9 June,2003
19 Jyaistha,1925(S)

No. 76/GJ/2003/W.S.-I

ORDER

WHEREAS, the Election Commission of India is satisfied that each of the Contesting candidate specified in column 4 of the Table below at the General

INDEX

Election to the Legislative Assembly in Gujarat State specified in column 2 and held from the constituency specified in column 3 against his/her name has failed to lodge the account of his/her election expenses, as shown in column 5 of the said Table, as required by the Representation of People Act, 1951 and the Rules made thereunder;

And whereas, the said candidates have either not furnished any reason or explanation for the said failure even after due notice by the Election Commission, or after considering the representations made by them, if any, the Election Commission is satisfied that they have no good reason or justification for the said failure;

Now, therefore, in pursuance of section 10A of the said Act, the Election Commission hereby declares the persons specified in column 4 of the Table below to be disqualified for being chosen as and for being a member of either House of Parliament or the Legislative Assembly or Legislative Council of a State or Union Territory for a period of three years from the date of this order.:-

INDEX

TABLE

S.N.	Particulars of Election	S. No. & Name of Assembly Constituency	Name & Address of Contesting candidate	Reasons for Disqualification
1	2	3	4	5
1.	General Election to the Legislative Assembly 2002	22- Dhoraji	Narshi Bhikhalal At. Rayadi, Via: Dhoraji, Tal.- Jamkandorna, dist.-Rajkot Pin-360410	Accounts not lodged
2.	-do-	23- Upleta	Shihora Virabhai Zikabhai To.: Samadhiyala Tal. Upleta	Accounts not lodged
3.	-do-	45-Amreli	Bhagat Mukeshbhai Jivrajbhai "Hari Krushn" Sukhnathpara Liliya Road, Amreli.	-do-
4.	-do-	49-Botad	Hadakada Arjanbhai Rambhai At. Nagalpar, Tal. Botad Dist.-Bhavnagar	-do-
5.	-do-	79-Gandhinagar	Vadilal Gordhandas Patel Davod Vas, Sardhav, Ta. & Dist.:- Gandhinagar	-do-
6.	-do-	107- Prantij	Patel Prabhudas Chaturbhai At, Patel Vas, Nani Bhagol, Prantij Ta. Prantij	-do-

By Order,

SHANGARA RAM
SECRETARY
ELECTION COMMISSION OF INDIA

INDEX

भारत निर्वाचन आयोग

निर्वाचन सदन,
अशोक रोड,
नई दिल्ली-110 001

सं.76/गुज./2003/प.अनु.-। तारीख: 9 जून, 2003
19 ज्येष्ठ, 1925(शक)

आदेश

यत: निर्वाचन आयोग का समाधान हो गया है कि नीचे की सारणी के स्तम्भ (2) में यथा-विनिर्दिष्ट गुजरात विधान सभा के साधारण निर्वाचन के लिए जो स्तम्भ (3) में विनिर्दिष्ट निर्वाचन-क्षेत्र से हुआ है, स्तम्भ (4) में उसके सामने विनिर्दिष्ट निर्वाचन लड़ने वाला प्रत्येक अभ्यर्थी, लोक प्रतिनिधित्व अधिनियम, 1951 तथा तदीन बनाए गए नियमों द्वारा अपेक्षित उक्त सारणी के स्तम्भ (5) में यथा-दर्शित अपने निर्वाचन व्ययों का लेखा दाखिल करने में असफल रहा है;

और यत: उक्त अभ्यार्थियों ने निर्वाचन आयोग द्वारा सम्यक सूचना दिए जाने पर भी उक्त असफलता के लिए न तो कोई कारण और न ही स्पष्टीकरण दिया है अथवा उनके द्वारा दिए गए अभ्यावेदनों पर, यदि कोई हो, विचार करने के पश्चात् निर्वाचन आयोग का यह समाधान हो गया है कि उनके पास उक्त आसफलता के लिए कोई पर्याप्त कारण या नयायौचित्य नहीं है ;

अत: अब निर्वाचन आयोग, उक्त अधिनियम की धारा 10-क के अनुसरण में नीचे की सारणी के स्तम्भ(4) में विनिर्दिष्ट व्यक्तियों को संसद के किसी भी सदन के या किसी राज्य या संघ राज्य-क्षेत्र की विधान सभा अथवा विधान परिषद के सदस्य चुने जाने और होने के लिए इस आदेश की तारीख से तीन वर्ष कालावधि के लिए एतद् द्वारा निरर्हित घोषित करता है :-

INDEX

सारणी

क्रम सं.	निर्वाचन का विवरण	विधान सभा निर्वाचन क्षेत्र की सं. और नाम	अभ्यर्थी का नाम और पता	निरर्हता का कारण
1.	विधान-सभा के लिए साधारण निर्वाचन, 2002	22-धोराजी	नरशी भीखालाल मु. रायाडी, वाया धोराजी ता. जामकंडोरना जिला - राजकोट पिन - 360410	लेखा दाखिल नहीं किया
2.	-वही-	23-उप्लेटा	शिहोरा वीराभाई जिकाभाई "समाधियाला" तालुक उप्लेटा	-वही-
3.	-वही-	45-अमरेली	भगत मुकेशभाई जीवाराजभाई, "हरी कृष्णा" सुखनाथपारा, लिलिया रोड़, अमरेली	-वही-
4.	-वही-	49-बोताद	हाडाकाडा अर्जनभाई रामभाई, मु. नागलपार, ता. बोताद जिला भावननगर	-वही-
5.	-वही-	79-गांधीनगर	वाडीलाल गोरधनदास पटेल दावोद वास, सारधाव ता. व जिला गांधीनगर	-वही-
6.	-वही-	107-प्रान्तिज	पटेल प्रभुदास चतुरभाई मु. पटेलवास, नानी भागोल ता. प्रान्तिज	-वही-

आदेश से,

शंगारा राम,
सचिव
भारत निर्वाचन आयोग

IV.C-Ex. 279-2

Goverment Central Press, Gandhinagar.

INDEX

Extra No. 280 REGISTERED No. G/GNR/2

©

सत्यमेव जयते

The Gujarat Government Gazette

EXTRAORDINARY

PUBLISHED BY AUTHORITY

Vol. XLIV] FRIDAY, JULY 4, 2003/ASADHA 13, 1925

Separate paging is given to this Part in order that it may be filed as a Separate Compilation.

PART IV-C

Statutory Rules and Orders (Other than those published in Part I, I-A and I-L) made by Statutory Authorities other than the Government of Gujarat including those made by the Government of India, the High Court, the Director of Municipalities, the Commissioner of Police, the Director of Prohibition and Excise, the District Magistrates and the Election Commission, Election Tribunals, Returning Officers and other authorities under the Election Commission.

BY THE COMMISSIONER OF PROHIBITION AND EXCISE

Order

GUJARAT STATE, AHMEDABAD

No. .MTL 5-2/2003/Excise-3/ (348) In exercise of the powers conferred by clause (h) of rule-2 of the Gujarat Methyl Alcohol rules, 1981 (hereinafter referred to as the said rules) the Commissioner of Prohibition and Excise, Gujarat State, Ahmedabad hereby exempts the products of Shrinal Industries, 36, Sahajanand Estate, Near Lalji Mulji Transport, Ahmedabad-Bavla Highway, Sarkhej, Ahmedabad 382210, "(1) Industrial Solvent (N.C.) (2) Brake and clutch fluid (3) Reducer (F.I.)" containing Methanol Specified in the schedule from all the provisions of the said rules from the date of issue of this order

SCHEDULE

No.	Name of product		Formula
1	Industrial Solvent (N.C.)	(1) Methanol	50% to 65%
		(2) Acetate or chloride or solvant or (Hydro Carbon)	50% or 35% .
2	Brake & Clutch Fluid	Di-ethylene Glycol	10%
		Caster (B.S.S.)	40%

No.	Name of product			Formula
			Di-Acetone Alcohol	25%
			Methanol	25%
3	Reducer(F.T.)	(1)	Methanol	50% to 70%
		(2)	Aeromatic Solvent or Chloride or Hydro Carbon	50% to 30%

Ahmedabad
Date : 30/6/03.

R. M. S. BRAR,

Commissioner & Addl. D. G. of Police
Prohibition & Excise
Gujarat State, Ahmedabad.

કમિશ્નર નશાબંધી અને આબકારી, ગુજરાત રાજ્ય, અમદાવાદ

હુકમ

ક્રમાંક : મથલ :૫-૨/૨૦૦૩/એકસા-૩/(૩૪૮) ગુજરાત મિથાઈલ આલ્કોહોલ, નિયમો ૧૯૮૧ (હવે પછી જેનો ઉલ્લેખ સદર નિયમોથી કરેલ છે) તેના નિયમ-૨ ના કલોઝ (ઝ) થી મળેલ સત્તાની રુએ કમિશ્નરશ્રી, નશાબંધી અને આબકારી, ગુજરાત રાજ્ય, અમદાવાદ આથી શ્રીનલ ઈન્ડસ્ટ્રીઝ, ૩૬, સહજાનંદ એસ્ટેટ, લાલજી મુલજી ટ્રાન્સપોર્ટ પાસે, અમદાવાદ, બાવળા હાઈવે, સરખેજ, અમદાવાદ ૩૮૨૨૧૦ને મિથાઈલ આલ્કોહોલ યુકત નીચેની ફોર્મ્યુલા મુજબની બનાવટ "(૧) ઈન્ડસ્ટ્રીયલ સોલવન્ટ (એન. સી.) (૨) બ્રેક એન્ડ કલ્ચફલ્યુઈડ (૩) રીડયુસર (એફ. આઈ.)ને સદર નિયમોની બધી જ જોગવાઈઓમાંથી આ હુકમ થયાની તારીખથી મુકિત આપવામાં આવે છે.

પરિશિષ્ટ

અ. નં.	બનાવટનું નામ			ફોર્મ્યુલા
૧	ઈન્ડસ્ટ્રીયલ સોલવન્ટ (એન. સી.)	(૧)	મિથેનોલ	૫૦ ટકા થી ૬૫ ટકા
		(૨)	એસીટેટ અથવા કલોરાઈડ અથવા સોલવન્ટ અથવા (હાઈડ્રો કાર્બન)	૫૦ ટકા થી ૩૫ ટકા
૨	બ્રેકફલ્યુઈડ એન્ડ કલ્ચફલયુડ	(૧)	ડાઈ ઈથીલીન ગ્લાયકોલ	૧૦ ટકા
			કેસ્ટર (બી.એસ.એસ.)	૪૦ ટકા
			ડાઈએસીટોન આલ્કોહોલ	૨૫ ટકા
			મિથેનોલ	૨૫ ટકા
૩	રીડ્યુસર (એફ. આઈ.)	(૧)	મિથેનોલ	૫૦ ટકા થી ૭૦ ટકા
		(૨)	એરોમેટીક સોલવન્ટ અથવા કલોરાઈડ અથવા હાઈડ્રોકાર્બન	૫૦ ટકા થી ૩૦ ટકા

અમદાવાદ
તા. ૩૦-૬-૨૦૦૩.

આર. એમ. એસ. બ્રાર,

કમિશ્નર અને અધિક પોલીસ મહાનિર્દેશક
નશાબંધી અને આબકારી
ગુજરાત રાજ્ય, અમદાવાદ.

સરકારી મધ્યસ્થ મુદ્રણાલય, ગાંધીનગર.

INDEX

Extra No. 281 REGISTERED No. G/GNR/

©

सत्यमेव जयते

The Gujarat Government Gazette

EXTRA ORDINARY

PUBLISHED BY AUTHORITY

Vol. XLIV] MONDAY, JULY 7, 2003/ASADHA 16, 1925

Separate paging is given to this Part in order that it may be filed as a Separate Compilation.

PART IV-C

StatutoryRules and Orders (Other than those published in Part I, I-A and I-L) madeby Statutary Authorities other than the Government of Gujarat including those made by the Government of India, the High Court, the Director of Municipallities, the Commissioner of Police, the Director of Prohibition and excise, the District Magistrates and the Election Commission, Election Tribunals, Returning Officers and other authorities, under the Election Commission.

GUJARAT MARITIME BOARD
SECTOR 10-A,
OPP. AIR FORCE
GANDHINAGAR

NOTIFICATION
Dated: 5th July 2003

GUJARAT MARITIME BOARD ACT, 1981

No. GMB/ALANG/73/110/2003/42:In exercise of the powers conferred by Section 110 and other enabling provisions of the Gujarat Maritime Board Act, 1981 the Board, as empowered and with the previous approval of the Government of Gujarat in Ports and Fisheries Department vide letter No. WKS-522000-G.241-GH (Part-1) of 4th July 2003, hereby notify regulation as follows for the ship-recycling yards, repealing the earlier regulation published in official gazette on 31/08/2000 vide Notification no. GMB/T/ALANG/106/110/2000/1 for safety and welfare of workers and protection of environment during ship recycling activity in the ship recycling yards:

INDEX

CHAPTER I

1. Short Title, extent and commencement:

i. These Regulations repeals earlier regulation No.G/GNR/2 issued on 31st August 2000 by following rules which may be called as "Gujarat Maritime Board Ship Recycling Regulations, 2003".

ii. These Regulations shall apply to Ship-recycling yards in the State of Gujarat.

iii. These Regulations shall come into force from the date of publication in the official Gazette.

2. Definitions:

In these Regulations, unless the context otherwise requires:

i. "Act" means the Gujarat Maritime Board Act, 1981 and Rules and Regulations framed there under.

ii. "Board" means the Gujarat Maritime Board as constituted under the Act.

iii. "Factory Inspector" would mean an Inspector appointed under Sub-Section (1) of Section 8 of the Factories Act 1948.

iv. "Plot" means a plot in which ship-recycling activities are carried on.

v. "Port Authority" means a Port Officer or any other person appointed and authorized by the Board to act as Port Authority.

vi. "Owner" means any person or body having statutory right of ownership of the private ship recycling plot/yard.

vii. "Safety Officers" would mean any person directed to be employed by the Occupier under Section 40B of the Factories Act, 1948.

viii. "Safety Supervisor" would mean any person directed to be employed by the occupier under Rule 68-H of the Gujarat Factories Rules, 1963.

ix. "Ship" includes any vessel, carrier or tanker.

x. "Ship-recyclers" mean and include the persons or parties who carry out ship-recycling activities.

xi. "Ship-recycling Activities" would mean and include all activities such as beaching, cutting, dismantling of the ship and dispatch of all dismantled materials from the ship-recycling yard.

xii. "State Pollution Control Board" means the Gujarat Pollution Control Board constituted under the Water Pollution (Prevention & Control) Act, 1974.

xiii. "Worker" means the Worker defined under sub-clause (l) of Section 2 of the Factories Act, 1948.

INDEX

3. Unless the context otherwise requires, the other terms used in these Regulations shall have the meaning assigned to them under the Acts such as Air (Prevention and Control of Pollution) Act, 1981, Explosive Act, 1884, Explosive Rules, 1983, Explosive substances Act, 1908, Factories Act, 1948, Gas Cylinder Rules, 1981, Hazardous Waste (Management & Handling) Rules, 1989, Petroleum Act, 1934, Petroleum Rules, 2002, Pressure Vessels Rules, 1981, Water Pollution (Prevention and Control) Act, 1974 and all the Regulations and Rules framed under these Acts and Rules and also other applicable Acts and Rules.

4. The Port Authority shall be the authority for granting permissions under these Regulations for the ship-recycling yard under the control of the Board.

Provided that any permission granted under this regulation shall not exempt from any provisions of the Factories Act, 1948 and other applicable Laws and Act.

CHAPTER II: SHIP-RECYCLING ACTIVITIES.

5. No permission for ship-recycling activities under these Regulations shall be given to any ship-recycler unless the ship recycler has complied with the followings:

(i) Obtained necessary storage licenses for storage of LPG/Oxygen Cylinders required under the Gas Cylinders Rules, 1981.

(ii) Maintained safety distance for storage of petroleum products or any combustible material as specified under the relevant Acts/Rules.

(iii) Provided facilities of water storage and fire-fighting devices in accordance with the provisions of the Gujarat Factories Rules, 1963.

(iv) Installed & maintained portable fire extinguishers on the plot in accordance with the provisions of the Gujarat Factories Rules, 1963.

(v) Installed on the plot fire fighting equipments such as fire extinguisher, fire-fighting suits, foam sprayer, liquid foam, oxygen mask, sand box/buckets, fire hose with complete attachment as required under the Factories Act.

(vi) Maintained adequate open space on the plot for safe passage and easy movement of fire fighting units and equipments.

(vii) Obtained plan approval under the Factories Act, 1948 and rules made there under.

INDEX

(viii) Obtained the license under the provisions of the Factories Act, 1948 and rules made there under.

6. All the Ship-recyclers shall have to:

(a) strictly adhere to and follow these Regulations and such Regulations framed under various statutes and enactments and shall in addition thereto also follow the norms and guidelines provided under various International Conventions made by the bodies like International Maritime Organization (IMO), International Labour Organization (ILO), etc. in respect thereof, which are ratified by the Government of India from time to time.

(b) obtain various permissions, as provided in these Regulations and other statutes for carrying out ship recycling activities on the plots allotted to them.

7. In addition to the above the Ship-recycler shall ensure that:

(i) prior to delegation/entrustment of any job related to ship recycling, workers are imparted proper training for the ship breaking operations in general and also for the specific jobs they are attending in the plots. Such training shall be with the provision of certification on successful completion of the training program. Training should be in the language understood by them and shall prolong till such time which is necessary to get them acquainted with the knowledge and risk factors of ship recycling operations.

(ii) a board displaying important precautions to be followed during ship-recycling activity is installed at a prominent place on the plot and that such display is made in Hindi, Gujarati and if necessary, in other language as understood by the workers employed on such plot. Board may cater such slogans to the ship recyclers under its control.

(iii) an attendance register of workers working on the plot, is maintained in accordance with the provisions of Factories Act, 1948 and rules made there under and that the workers are issued identity Card in accordance with the Rule 110-A of the Gujarat Factories Rules, 1963.

(iv) at the ship-recycling yard under the control of Board, identity card (smart card) may be issued by the Board to the workers. Ship-recyclers shall establish at their plot matching facilities for proper registration of entry/exit of the workers in an approved manner. For other ship-recycling yard, the owner as per the guidance of the Board shall provide smart cards to their workers.

(v) only trained and registered workers having identity card (smart-card) issued as per the provisions contained in sub clause 7. (iv) above are engaged in respective ship recycling activity.

(vi) daily logbook is maintained with respect to progress of work, testing of tanks, cleaning and removal of scrap and such other related activities carried out in the plot and such log book is furnished whenever called upon by the Port Authority/Safety Officers appointed by the Board.

(vii) all the equipments on the plot such as crane, winch, chain rope and shackles, generator set and any other safety equipments as may be prescribed from time to time, shall be installed and maintained in accordance with the provisions of the Factories Act, 1948 and Rules made there under and any other relevant Acts and Rules.

(viii) the workers is provided with safety gadgets such as helmet, safety shoes, welding goggles, safety belt with safety line, hand-gloves, self contained breathing apparatus etc. as provided in the relevant Acts and Rules for such purpose and that such safety gadgets are conforming to relevant Indian Standard Specifications (ISI) or equivalent standards or as approved by the Chief Inspector of Factories and are invariably used by the workers during such activities.

(ix) the workers engaged in ship-recycling activities is provided with necessary instructions by the Safety Officer/Safety supervisor with respect to the availability and use of fire fighting and safety equipments installed and maintained at the plot and on the ship and shall also ensure that such instructions are provided to the workers prior to delegation or entrustment of actual work to them.

(x) necessary mechanical devices such as mechanical cranes, magnetic cranes, forklift, portable winches etc. are employed during the ship-recycling activities.

(xi) necessary insurance is taken for the workers.

(xii) proper precautions are taken while dismantling CO_2 Control Room and releasing CO_2 from the Cylinders and that

a) Such operations are undertaken during non-working hours only, preferably on a holiday.

b) Such operations are done in the presence and as per the instructions of Safety Officer only.

CHAPTER III: BEACHING PERMISSION

8. (a) All applications for permission for beaching under these Regulations shall be submitted to the Port Authority in the prescribed form as per annexure-I attached herewith.

INDEX

(b) Such applications shall be submitted at least one day prior to the date of beaching of the ship along with relevant documents such as:

(i) Permission/Gas free certificate for entry of vessel into dry/wet/floating dock issued by the Central Government through Explosives Department under relevant provisions (Rule 43h) of Petroleum Rules, 2002.

(ii) Permission/Gas free certificate for man entry issued by the Central Government through Explosives Department under relevant provisions (Rule 43h) of Petroleum Rules, 2002.

Provided that in case of LPG/LNG or Chemical Carrier or Tanker such permission shall be obtained from Competent Person under the provisions of Petroleum Rules, 2002.

(iii) Declaration in accordance with the Gas Cylinder Rules, 1981 to be made by Master/Agent of the ship with respect to number of cylinders and type of gas such cylinder contain.

(iv) Original physical delivery certificate evidencing actual delivery of the ship.

Provided that in case of laid up/dead vessel such certificate may be furnished within two days and in any case before commencing cutting operation.

9. (a) Such applications may be considered on Saturday/Sunday and holidays, only if high tide time for beaching falls on these days.

(b) Upon the compliance of the aforesaid conditions and upon being satisfied thereto, the Port Authority may give permission for beaching of ship.

Provided that such permission shall not be given unless removal of all the debris other than clean scrap in the sea/sea-shore adjoining to the plot.

10. Only one ship shall be allowed to beach at a time.

Provided that for a plot having a width exceeding 30 m. another ship may be allowed to beach if the total width of the two ships together is 5 m. less than the width of the plot.

Provided further that for all plots where above provision is not possible due to width restriction, a second ship may be allowed to beach behind the first ship if the first ship has been dismantled to the extent of 60% in terms of total LDT.

INDEX

CHAPTER IV: PERMISSION FOR CUTTING.

11. All applications for permission for cutting operations of the ship shall be submitted to the Port Authority in the prescribed form as per annexure-II attached herewith.

12. Such applications shall be submitted along with relevant documents such as:

(i) Beaching permission.

(ii) Gas free certificate for man entry into confined spaces likely to contain dangerous fumes & insufficient oxygen, as per the Rules 68-H made under Sections 36,41 & 112 of the Factories Act, 1948 issued by the Competent Person as defined in Clause (ca) of section 2 of the Factories Act.

(iii) Naked Light Certificate (Hot Work Permit) as per the Rules 68-H made under sections 41 & 112 of the Factories Act, 1948 issued by the Competent Person as defined in Clause (ca) of section 2 of the Factories Act.

(iv) A copy of the receipt giving evidence of Custom clearance of the ship.

(v) Permission from the Port Authority for lightening of ship, if required as per the assessment of the Port Authority.

(vi) Certified copy of authorization and consent from the State Pollution Control Board for ship recycling activity.

(vii) A written undertaking which may be on the basis of certificate given by the Master of the vessel to the effect that:

(a) All kinds of petroleum products such as oil, fuel in tank etc. and gas, including CO_2 gas of the ship have been emptied and evacuated and shall be thoroughly cleaned prior to commencing of cutting operation.

(b) No unauthorized decanting of gas cylinder/s and/or filling of cylinders with gases such as Freon, Ammonia, Carbon dioxide etc., is being or likely to be carried out on the plot or within the ship recycling yard as per Gas Cylinder Rule-1981.

13. Prior to submitting application for permission for cutting operation, the ship-recycler shall have to install for the purpose of fire fighting two efficient fire fighting pumps in working condition, at all times, on the ship with sufficient water in the holds or any receptacles.

Provided that one of the above fire fighting pumps be installed and maintained in working condition at all times near the engine room with foam and dry powder, until the complete dismantling of the engine room.

INDEX

Provided further that one portable fire extinguisher of suitable type shall always be kept in working condition near every cutting point.

14. If the Port Authority is satisfied that the ship-recycler has complied with provisions of Clause (12) and (13) as above, it may grant a permission for cutting operations of the ship, maximum with in 48 hours.

CHAPTER V: CUTTING OPERATIONS.

15. Every ship-recycler shall appoint "Safety Officer"/"Safety Supervisor" in accordance with the provisions under section 40-B of the Factories Act, 1948 and under the Rule 68-H of the Gujarat Factories Rules, 1963, respectively. Cutting operations shall be carried out under supervision of the Safety Officer/Safety Supervisor.

16. The Safety Officer/Safety Supervisor shall ensure that:

(a) cutting operation is undertaken out side the radius of 10 (ten) meters from LPG storage area.
(b) explosive and oxygen meters are readily available in working condition throughout the cutting operations.
(c) parameters with respect to permissible limits of hydrocarbon vapours and oxygen are strictly complied with before commencing actual cutting operations and also during such operations.

Provided that if the level of oxygen content reduces or that of Hydrocarbon vapor increases beyond the permissible limit in particular space/area, cutting operations carried out in that space/area shall be immediately suspended. Thereafter steps shall be taken to ventilate such area with the help of mechanical blowers or any other effective means to restore adequate oxygen content so as to bring it within the permissible limits.

(d) number of LPG and other Gas Cylinders stocked on the deck of the ship or near cutting area are as per the provisions of relevant Act/ Rules.
(e) cylinders and other articles are lowered down to the ground in safe manner instead of throwing them from the ship.
(f) all pipelines are dismantled by cold opening.

Provided that in case of fuel dripping from the pipelines, it shall be dismantled only after collecting such dripping fuel in a container.

INDEX

(g) area where cutting operation is carried out in last two hours of the working day shall be quenched by pouring sufficient amount of water or by any other effective means to avoid any incident of smoldering/fire.

17. The working hours for cutting operations shall be as under.

(a) During the months from March to October - 7 AM to 7 PM.
(b) During the months from November to February - 7 AM to 6PM.

Provided that there shall be a compulsory weekly holiday for the workers in the Ship-recycling yard as provided under section 52 of the Factories Act, 1948.

CHAPTER VI: ACTION TO BE TAKEN BY THE PORT AUTHORITY

18. The port authority/owner will be responsible for overall supervision within the ship-recycling yard. For major ship recycling yard under its control, Board may appoint maximum of 12 qualified safety officers for vigorous supervision of the ship recycling activities and attending rescue operation in case of necessity. This is in addition to the Officers/Inspectors appointed by the State under the Factories Act.

19. The Port Authority/Safety officer and/or Factory Inspector and/or the members of Safety Rating Team - as may be constituted by the Board for safety evaluation within the ship-recycling yard; will periodically visit the ship recycling plots and shall bring to the notice of the Safety Officer/Safety Supervisor of respective plots, the incidents of unsafe practices that may be observed by him/them during such visit for corrective action.

20. Not withstanding what has been stated in clause 16 (c), the Port Authority shall have the powers to suspend the cutting operations temporarily; in case of any unfair practices or unsafe operations, observed in any of the ship recycling plots until the corrective measures are taken to the satisfaction of the Port authority.

CHAPTER VII: ENVIORNMENTAL MEASURES AND HOUSE KEEPING.

21. The ship-recycler shall obtain necessary authorization and consent from State Pollution Control Board for ship-recycling activities and will observe following stipulations in that regard.

INDEX

(a) The ship-recycler shall observe whenever applicable all the norms/stipulations covered under the Water act, 1972, Air act, 1981, Hazardous waste management and handling rules,1989,Coastal Regulation Zone (CRZ) rules-1991 under the EPA,1986.

(b) The ship-recycler shall not allow waste materials such as oil cakes, dead cargo of inorganic stuff like hydrated/solidified cement, thermocol pieces, wooden pieces, rubber pieces, scrap iron and other metallic pieces, glass wool, rubber pipes and gaskets, PVC pipelines and pieces of PVC sheets, corks, asbestos pieces etc. to be thrown directly into the sea or on the sea-shore but shall ensure that such waste materials are collected in secured storage facility within the plot. In any case no open burning of waste within the ship-recycling yard shall be allowed.

(c) The ship-recycler shall strictly adhere to and follow the instructions issued by the State Pollution Control Board for collections and disposal of toxic materials, such as lead (Pb), chromium (Cr.) etc. and organic elements such as polychlorinated biphenyl's (PCBs).

(d) The ship-recycler shall separately collect sand and fine powder obtained after cleaning of cargo holds of oil tankers and shall dispose off the same in accordance with the directions of State Pollution Control Board.

(e) The ship-recycler shall sprinkle seawater, daily, over the working area in order to minimize dust generation due to material handling.

22. House Keeping:

The ship-recycler shall keep the work place clean and well maintained. The machinery and material/scrap etc. shall be arranged properly within the plot to provide access for rescue operation during accident or fire or explosion.

23. Solid Waste Management:

A modern Solid Waste Management system shall be established in the plot to collect, transport, store and dispose of solid waste generated from the plot in accordance with the conditions of authorization issued by State Pollution Control Board, from time to time.

INDEX

CHAPTER VIII: ACTION TO BE TAKEN IN THE EVENT OF AN ACCIDENT ON ANY PLOT AND/OR ON THE SHIP OR FOR NON-COMPLIANCE OF ANY OF THESE REGULATIONS.

24. The ship-recycler shall report in writing to the Port Authority, the Factory Inspector as well as the Police Authority about any accident/fire/explosion occurred on the plot and/or ship, immediately on its occurrence.

25. In the event of any accident/fire/explosion on any plot and/or any ship leading to a death or serious bodily injury to any person or for the non-compliance of any of these Regulations, resulting in any accident on any plot and/or the ship, the following actions shall be taken:

(a) In the event of major fire/explosion/accident causing damages with or without death or serious bodily injury to any person all activities related to ship recycling on the plot be suspended forthwith by the port authority with immediate effect for a period not exceeding 5 (Five) days. During such period the safety officers appointed by the Board/Owner shall thoroughly inspect the plot/yard and get into the causes of incident and direct respective plot holder to rectify the same and restore safe working environment prior to resumption of operation.

(b) For all the cases of fire/accident/explosion leading to a death or serious bodily injury to any person, an inquiry shall be commissioned by an authorized person(s) and shall file the inquest report on which the port authority shall initiate penal action, if any.

Provided further that in such eventuality the ship-recycler shall immediately pay ex-gratia compensation of Rs. 25,000/- (Rupees twenty five thousand only) per person or an amount as may be decided by the Board from time to time to the next kin of the deceased and Rs. 5,000/- (Rupees five thousand only) per case or more as may be decided by the Board from time to time to the injured victim, over and above the compensation that may be received by the next kin of the deceased or the injured victim from insurance claim or under any other enactment including Workman Compensation Act.

In case the negligence on the basis of the inquiry report submitted by the authorized person(s) as per clause 25(b) above is proved on the part of plot holder/ship breaker, following penalty shall be imposed.

INDEX

(i) In case of first incident of fire/explosion/accident leading to a death or serious bodily injury as defined u/s 92 of the Factories act 1948 to any person shall attract penalty of Rs.5,00,000/- (Rupees five lacs).

(ii) For every subsequent incidents of fire/explosion/accident with in one year leading to a death or serious bodily injury as defined u/s 92 of the Factories act 1948 to any person in the same plot shall attract penalty at double the rate as recovered for the previous incident.

The amount so collected shall be credited in a separate welfare account maintained by the Port authority and shall be utilized for welfare and awareness programs for the benefit of workers.

Provided that In case of more than two incidents of fire/explosion/accident leading to death or serious bodily injury to any person in the same plot, the permission for ship recycling activities on the said plot shall be cancelled by VC & CEO, GMB for a period of six months and would be granted thereafter only on being satisfied that the plot owner has enhanced safety arrangements by training, installation of additional equipments and agreed to abide by directives issued by GMB after investigation into such accidents.

(c) The aforesaid penal action shall be taken concurrently with other appropriate penal action that may be taken under other relevant Statutes, Acts and Regulations etc.

26. In case of repeated negligence on the part of ship recycler causing injury/death of perason(s), within one year, the CEO of GMB may cancel the permission for utilization of the plot for the ship-recycling activities after giving opportunity of being heard and by issuing a speaking order.

27. Action against willful defaulters

(a) Working beyond prescribed time and during holiday shall attract penalty of Rs.10,000/-for the first instance. Penal amount shall be doubled for each subsequent breach limited to three times. Any further incident of violation will attract closure of the operation for 5 days.

(b) Violation or non observance of the instructions with in specified period given by the authority as specified under clause 19 and /or non observance of the instructions given by the Chief

INDEX

Executive Officer/Port Authority or any other authority shall attract penalty up to Rs.10,000/- or any such amount not being less than Rs.10,000/-, as may be notified by the Board/Government from time to time and as published in the Official Gazette and attract suspension of particular operation(s) till the instructions are complied.

28. Appeal provision

An appeal shall lie against the order made under clause 26 with the Secretary, Ports and Fisheries Department. Such appeal shall be preferred within 30 days from the order of the CEO, GMB.

CHAPTER IX: MISCELLANEOUS

29. The ship-recycling yard/Ship breaking yard under GMB or private operator shall provide basic infrastrucre within reasonable time, which may not exceed a maximum of 2 (two) years period from the date of notification of this regulations. The basic infrastrucre will have minimum following facilities.

(a) Hydrant system for fire fighting purpose.
(b) Potable drinking water supply.
(c) Drainage/Sewerage system.
(d) Street lighting facilities.
(e) Domestic waste management system.

The above services may be regulated either by the Port Authority or by Notified Area Authority or by a body constituted by GMB, which shall have the authority to regulate all services, levy duty/cess, and collect operational and maintenance expenses. Such authority shall be responsible for functioning, operation, and maintenance of above facilities.

Provided further that the Port Authority/Notified Area Authority/ Owner of such yard will develop and protect the area by removing encroachments, by taking up beautification and afforestation activities.

30. In the event of any question arising out of the interpretation of any of the clauses of the regulations, the decision of Vice-Chairman & Chief Executive Officer of the Board shall be final and binding on all concerned parties.

INDEX

31. Save as expressly provided in these Regulations, nothing contained herein shall be deemed to affect the operation of any enactments or any Rules and Regulations made there under for the time being in force, regulating the prevention of accidents for safety and welfare of workers and for protection of environment.

On behalf of Gujarat Maritime Board.

G. C. MURMU,
Vice Chairman and
Chief Executive Officer.

ANNEXURE-I

The Port Authority

__________.

Sub: **Application for beaching permission.**

Dear Sir,

I/We am/are having licensed to beach and break ships on plot no.______apply for granting permission to beach ship on my/our plot. Required informations are given below.

1. Name of the applicant:
2. Plot No.:
3. Size of the plot:
4. Last vessel beached on:
5. LDT of the last vessel:
6. Present status of the last vessel beached. (If it is under recycling, percentage yet tobe dismantled shall be indicated.)
7. Details of vessel tobe beached.

(a) Name:
(b) Flag:
(c) Origin:
(d) Type:
(e) LDT:
(f) ETA:
(g) Last port visited:
(h) Cargo handled during last '3' voyages:
(i) Live or dead vessel:

8. Certified that,

(I) All the information given are true to my best knowledge.
(II) All the debris other than clean scrap are removed from sea/sea shore and disposed in approved manner.
(III) Gas free certificates viz. (a) for entry into wet or dry dock (b) for man entry (c) gas free certificate for work are obtained from the explosive department and enclosed as Annexure: ____.
(IV) Certificate from master of ship is attached as Annexure: __.
(V) Certificate of entry as per Section 36 of the Factories Act is obtained from competent person and attached as Annexure:
(VI) Documents related to physical delivery of the vessel are enclosed as annexure: ______/ will be furnished with in two days of beaching (In case of dead vessel only).

(For office use only)

1. Date of receipt of application. :
2. Received by:
3. Beaching permission granted on:

INDEX

ANNEXURE-II

The Port Authority

________.

Sub: Application for recycling permission.

Dear Sir,

I/We am/are having licensed to beach and break ships on plot no.______apply for granting permission to break ship on my/our plot. Required informations are given below.

1. Name of the applicant:
2. Plot No.:
3. Size of the plot:
4. Present status of the vessel under cutting:
5. Details of vessel tobe break.

(a) Name:
(b) Type:
(c) LDT:

Certified that,
(i) All the informations given are true to my best knowledge.
(ii) Certificates viz. (a) for man entry in to confined spaces likely to contain dangerous fumes & insufficient oxygen, as per the Rules 68-H made under sections 36,41&112 of the Factories Act, 1948 issued by the Competent Person. (b) Naked Light Certificate (Hot Work Permit) as per the Rules 68-H made under sections 41 & 112 of the Factories Act, 1948 as issued by the competent person (c) Receipt giving evidence of Custom Clearance of the ship (d) Certified copy of authorization and consent from the State Pollution Control Board for ship recycling activity; are enclosed as Annexure: ______.

UNDERTAKING

I the undersigned here by certify that

(a) All kinds of petroleum products such as oil, fuel in tank etc. and gas, including CO_2 gas of the ship have been emptied and evacuated and shall be thoroughly cleaned prior to undertake cutting operation.
(b) No unauthorized decanting of gas cylinder/s and/or filing of cylinder/s with gases such as Freon, Ammonia, Carbon dioxide etc., is carried out on the plot or within the ship recycling yard as per Gas Cylinder Rule-1981.

(For office use only)
1. Date of receipt of application:
2. Received by:
3. Beaching permission granted on:

Goverment Central Press, Gandhinagar.

INDEX

Extra No: 282

REGISTERED NO. G/GNR/2

सत्यमेव जयते

The Gujarat Government Gazette

EXTRAORDINARY

PUBLISHED BY AUTHORITY

Vol. XLIV] WEDNESDAY, JULY 9, 2003/ASADHA 18, 1925

Separate paging is given to this Part in order that it may be filed as a Separate Compilation.

PART IV—C

Statutory Rules and Orders (other than those published in Parts I, I-A and I-L) made by Statutory Authorities other than the Government of Gujarat including those made by the Government of India, the High Court, the Director of Municipalities, the Commissioner of Police, the Director of Prohibition and excise, the District Magistrates and the Election Commission, Election Tribunals, Returning Officers and other authorities, under the Election Commission.

GUJARAT MARITIME BOARD

Sector 10A, Opp. Air Force Station,

CHH road, Gandhinagar

Notification

Dated: 9th July 2003

Gujarat Maritime Board Act, 1981

No. GMB/T/12(25)/37-38/2003/1 In exercise of the powers conferred by section 37 & 38, and section 39 with subsection (7), (8), (10), (11), (12), (13), (14), (16) & (17) of section 110 of the Gujarat Maritime Board act, 1981 (Guj. XXX of 1981) and in super cession of all notifications issued earlier from time to time by the Gujarat Maritime Board in respect of various port charges as specified in the Appendix appended hereto, the Gujarat Maritime Board with the sanction of the Government of Gujarat vide Ports & Fisheries department memorandum no. GMB/102002/G.482-GH dated 9th July 2003 hereby direct that with effect on and from date of issue of notification the fees specified in Schedule-I appended to this notification shall be levied by the Gujarat Maritime Board or any person authorized under section 32 of GMB act 1981 specified in Schedule -II appended to this notification.

INDEX

Schedule-I

GENERAL TERMS AND CONDITIONS

1. In computing any fee or charges, any fraction of a Rupee, which is half or exceeding half shall be rounded off to a Rupee, and any fraction less than half shall be disregarded.

2. All charges denominated in United States Dollars would be collected in equivalent Indian Rupees. The exchange rate for calculating all the dollar denominated charges shall be as per the exchange rate notified by the State Bank of India, Gandhinagar Branch and applicable on the date on which the vessel enters the port waters. In case the date of arrival of vessel happens to be Saturday, Sunday or any other holiday, the currency exchange rate prevailing on previous Bank working day shall be applicable.

3. For calculating the charges payable by a vessel, any fraction of a Gross Registered Tonnage (GRT) which is half or greater than half shall be rounded off to one GRT, and any fraction less than half a GRT shall be disregarded.

4. If a vessel during its stay in port changes its character from a coastal vessel to a foreign vessel or vice-versa, the vessel related charges shall be levied as per the charges specified for foreign vessels. The exchange rate at which the dollar denominated charges would be converted into Indian Rupees shall be the exchange rate prevailing on the day when the vessel entered port waters.

5. Where the operator of a captive or private jetty has entered into an agreement with the Board, the terms and conditions of such agreement would prevail over the Schedule of Port Charges to the extent there is an inconsistency/ difference between the two.

INDEX

6. In case of any difference of opinion with regard to the weighment or measurement of cargo, classification of cargo, type, classification or tonnage of a vessel, applicability of a charge, basis of levy, or any administrative or operational matter, etc., the decision of the Board shall be final and binding on the port users.

7. Sunset hours and sunrise hours shall be reckoned from 7 pm and 7 am respectively.

INDEX

Definitions and Abbreviations

Definitions

a.	"Captive Jetty"	:	Means a jetty constructed for landing & shipping by a port based industry located in Gujarat for landing and shipping of their captive industrial raw materials or their finished products from the jetty.
b.	"Coastal Ship" or "Coastal vessel"	:	means a vessel exclusively employed in carriage by sea of passengers or goods between a port or place in India and another port or place in India, and which is registered in India and has Indian Crew. Further such vessel shall have a valid coasting license issued under the Merchant Shipping Act, 1958 by the Competent Authority.
c.	"Day"	:	means day of 24 hours commencing at the hour when the service is availed of
d.	Sunset hours		Sunset hours and sunrise hours shall be reckoned from 7 pm and 7 am respectively.
e.	"Foreign Ship" or "Foreign Vessel"	:	means a vessel employed in trading between any Port or place in India and a port or place outside India, or between ports or places outside India
f.	"Gujarat Maritime Board", "GMB" and "Board".	:	means the Gujarat Maritime Board and includes any officer or servant authorized by it
g.	"L.D.T."	:	means light displacement tonne of the vessels certified as such
h.	"Landing Place"	:	includes a bunder, wharf, pier, jetty, SBM/SPM and hard place used for the landing, shipping or storage of goods, or for the embarking/disembarking of passengers or delivery/support of liquid/ gas cargo
i.	"Measurement Tonne"	:	Measurement Tonne refers to the weight of cargo such as wood, timber, wool or any unenumerated cargo for which the weight in "tonne" shall be worked out by applying a measurement factor of

			1.41584 cubic metres (50 cubic feet) per tonne
j.	"Mechanized vessel"	:	means mechanically propelled vessel which covers every description of vessel propelled wholly or in part by electricity, steam or other mechanical power registered under Indian Vessel Act, 1917
k.	"Navigational Assistance"	:	means providing services related to navigational and directional assistance/ advice on VHF set or any other such communication means by an authorized representative of GMB for the purpose of beaching/ berthing a manned/live ship
l.	"Passenger"	:	means any person of 3 years of age or upward, carried in vessel, other than master, their agents and crew and the owners with family and servants
m	"Pilotage Services"	:	means providing services related to pilot, pilot vessel, use of navigational channel, and navigational aids like lights, beacons, buoys, etc.
n.	"Port Group"	:	means the ten port groups of GMB, as given in Schedule II
o.	"Port"	:	means any minor port to which GMB Act applies within such limits as may from time to time be defined by the State Government under the Indian Port Act, 1908, and includes any part of a river or channel which is defined as such under the GMB Act
p.	"Private Jetty"	:	means a jetty or wharf, which is newly constructed or renovated or modernized with mechanized handling by private party with private investment or leased by GMB to the private party
q.	"Public Holiday"	:	means a Sunday and any other day declared to be a public holiday in the State under Section 2 of the Negotiable Instrument Act, 1881
r.	"Reefer"	:	means any container for the purpose of carriage of goods which require refrigeration
s.	"Sailing Vessel"	:	means any vessel provided with sufficient sail area for navigation under sail alone whether or not fitted with mechanical means of propulsion, and

INDEX

			includes a rowing boat or canoe but does not include a pleasure craft
t.	"Shut out goods"	:	means such goods which are sent for the shipment to the vessel from the port transit, but not accepted on board by the vessel and certified as such by the Master of the vessel and returned to transit
u.	"Steamer"	:	means any vessel propelled by machinery that runs on steam, diesel, electricity etc. and includes all kinds of barges, whether self-propelled or dumb in tow, but does not include a sailing vessel
v.	"Tonne"	:	Tonne in relation to cargo means a metric tonne of 1000 kilograms and wherever weights are declared in measure of long Ton according to British Unit, the rate of conversion of such ton into Metric Unit of weight shall be 1,016.05 kilograms. In respect of bulk liquid cargo which is not measured in tonnes, one "Tonne" shall be measured on the basis of 1000 litres of such cargo Tonne in relation to vessel shall be determined or determinable by the rules made under section 74 of The Merchant Shipping Act, 1958 (44 of 1958) for regulating the measurement of the Gross Tonnage of Ships.
w.	"Vessel"	:	means barges, boats, tugs, launches or any other mechanized or non-mechanized floating craft and also include anything made for the conveyance mainly by water of human being or of goods

INDEX

Abbreviations

a.	"B"	:	means bale
b.	"E"	:	means each
c.	"Kg"	:	means kilogram
d.	"SBM"	:	means a Single Buoy Mooring, which has been put in the sea for handling the steamers carrying liquid/gas cargo
e.	"SPM"	:	means Single Point Mooring, which has been put in the sea for handling the steamers carrying liquid/gas cargo
f.	"T (Meas)"	:	means a measurement tonne as defined in clause (g) under Definitions
g.	"T"	:	means tonne as defined in clause (q) under Definitions
h.	USD	:	United State Dollar

A. Berth Hire Charges

1. Berth Hire Charges at Steamer berths

Vessels berthing at the berths and quays designated as Steamer Berths at the GMB ports would be liable to pay Berth Hire Charges as per the following table:-

	Foreign Vessels (in USD)		***Coastal Vessels (In Rs.)***	
	Rate per GRT per day or part thereof	**Minimum Charges payable per day or part thereof**	**Rate per GRT per day or part thereof**	**Minimum Charges payable per day or part thereof**
Steamers	0.04	20.00	1.20	600.00
Sailing Vessels	0.03	15.00	0.90	450.00
Mechanized Vessels (below 500 GRT capacity)	0.03	15.00	0.90	450.00

<u>Terms and Conditions for Berth Hire of Steamer Berths</u>

1. Berth hire charges shall be levied on every vessel that is directly or indirectly berthed on any wharf/jetty/quay/pier owned by GMB.
2. The berth hire charges shall be payable as per the actual berth occupancy period.
3. All berth hire charges shall be payable in advance. The first payment shall be made on the basis of an estimate/declaration of the total berth occupation time of the vessel, and shall be paid fully before the vessel is berthed at the port. In case of over occupation at the berth, payment shall be made on a day-to-day basis as described in point 4 below.
4. In addition to the normal berth hire charges as specified above, penal berth hire charges shall be levied at double the normal rate in case the vessels continue to occupy the berth for more than the declared time or

INDEX

the time estimated/prescribed by GMB. The first of such payment for overstay shall be made before expiry of the estimated/declared time of occupation and all subsequent payments shall be made on a daily basis within 24-hours of the immediate preceding payment.

5. Where a vessel is allocated a berth on priority/ special basis, the berth allocated will be for a specified (fixed) period. Over stay of any vessel enjoying such berth occupation beyond the period stipulated by the Board shall be charged at three times the normal rates for the period of overstay. The first of such payment for overstay shall be made before expiry of the stipulated period by the Board and all subsequent payments shall be made on a daily basis within 24-hours of the immediate preceding payment.

6. Period of berth occupancy shall be reckoned from the time when the first line of rope is tied up on the bollard till the time when the last rope is untied, and a day shall be reckoned as the 24-hour period commencing from the start of berth occupancy.

7. The vessel for whose convenience adjacent berths are kept vacant on account of the nature of the cargo being handled at that particular berth or for any other reason shall be charged additional berth hire for each of the berths so kept vacant at the rate applicable for that particular vessel.

8. No vessel shall be liable to pay both mooring fees and berth hire on the same day if there is a shifting from mooring to berth quay, jetty, dock or pier or vice-versa. The fees at the rate more advantageous to the Board shall be charged in such cases.

2. Berth Hire Charges at non-steamer berths

Vessels occupying berths, jetties or wharves apart from those designated as steamer berths would be liable to pay berth hire charges as per the following table:

Nature of Vessel	Rate per GRT per day or part thereof (Rs.)	Rate per GRT per month or part thereof (Rs.)
Sailing Vessel with sails only for cargo *	0.75	6.00
Mechanized Sailing Vessel for cargo	4.00	32.00
Sailing vessels with sails only offering passenger ferry services	0.25	2.00
Mechanized Sailing vessels offering passenger ferry services	0.50	4.00
Tugs & Launches	4.00	32.00
Non- Mechanized Barges & other Crafts	1.25	10.00
Mechanized Barges & other Crafts	4.00	32.00
Non-Mechanized Fishing Vessels *	0.50	4.00

**The berth hire charges shall not be levied in respect of vessels less than 10 GRT.*

The berth hire charges at non steamer berths for mechanized fishing vessels including fishing trawlers shall be charged as follows:

Nature of Vessel	Unit	Below 10 GRT (Rs.)	11-50 GRT (Rs.)
Fishing vessels- Mechanised including trawlers	Monthly from day of availing of berthing	Free	300

Terms and Conditions for Berth Hire for non-steamer berths

1. Berth hire charges shall be levied on every vessel that is directly or indirectly berthed on any wharf/jetty/quay/pier owned by GMB.

INDEX

2. All charges shall be levied and collected in advance, before the vessel berths at the wharf/ jetty/ berth for which such charges are leviable. In case of over stay beyond stipulated/declared period, subsequent payments shall be made in advance before expiry of the stipulated/declared period.

3. The first of such payment for overstay shall be made before expiry of the estimated/declared time of occupation and all subsequent payments shall be made on a daily basis within 24-hours of the immediate preceding payment.

4. The berth hire charges shall be payable as per the actual berth occupancy period.

5. When fishing vessel and sailing vessel are beached and/or lying idle alongside the wharf/ jetty/ berth earmarked for them without causing any obstruction to the port working during off season, the rate of hire charges shall be less by fifty percent.

6. The berth hire charges mentioned above are for the use of the jetty/ wharves at the fishing harbour or any other landing place prescribed for landing fish. Any fishing boat using a wharf/ jetty/ berth for any use other than for fishing purposes shall pay berth hire charges as per the prescribed rate for the wharf/ jetty/ berth being used, or twice the charges prescribed for fishing boats, whichever is higher.

7. Sailing vessels using the jetties/ wharves in the fisheries harbour area, shall pay berth hire charges as per the prescribed rate for the wharf/ jetty being used, or twice the charges prescribed for sailing vessels, whichever is higher. They shall also be responsible for any damage caused to the wharf or the jetties.

8. Any vessel that has left a berth/ quay and has subsequently returned to the berth/ quay for any reason whatsoever, berth hire charges shall be

levied again. However, such charges shall be levied only after expiry of the time limit for which the berth hire charges were paid earlier.

9. No vessel shall be liable to pay both mooring fees and berth hire on the same day if there is a shifting from mooring to berth quay, jetty, dock or pier or vice-versa. The fees at the rate more advantageous to the Board shall be charged in such cases.

B. Beaching Charges, Charges at Mooring and Charges at Anchorage

1. Mooring fees

Vessels using the mooring buoys provided by GMB (including SBM or SPM belonging to GMB), would be liable to pay mooring fees as per the following table:

Nature of Vessel	*Foreign Vessels (Rate in USD per day or part thereof)*		*Coastal Vessels (Rate in Rs. per day or part there0f)*	
	Rate per GRT	Minimum Charge	Rate per GRT	Minimum Charge
Vessels at SBM/ SPM	0.012	60	0.35	1750
Steamers using other mooring buoys	0.008	40	0.25	1250
Barges using mooring buoys	-	6	-	240

2. Anchorage Dues

The anchorage dues payable in respect of vessels arriving in the port limits and remaining on its own anchor per day or part thereof after the first thirty days shall be payable as follows:

	Foreign Vessels (Rate in USD per day or part thereof)		*Coastal Vessels (Rate in Rs. per day or part there0f)*	
	Rate per GRT	Minimum Charge	Rate per GRT	Minimum Charge
Vessels at Anchorage	0.011	55	0.50	2500

However, in respect of any vessels arriving in the port limits without the intention of loading/ unloading cargo and lying idle on its own anchor in stream, the above charges are payable from the date of entry into the port limits.

Terms and Conditions for Mooring Fee and Anchorage Dues

1. The mooring fees and anchorage dues shall be payable in advance before the vessel avails of the facilities for which such charges are payable In case of over stay beyond stipulated/declared period, subsequent payments shall be made in advance before expiry of the stipulated/declared period.
2. The period of charging mooring fees or anchorage charges at the mooring buoys and at the anchorage shall be as per the period of occupancy.
3. No vessel shall be liable to pay both mooring fees and berth hire on the same day if there is a shifting from mooring to berth quay, jetty, dock or pier or vice-versa. The fees at the rate more advantageous to the Board shall be charged in such cases.

3. Beaching Charges

Beaching charges shall be levied on launches and sailing vessels, small ocean going vessels, fishing vessels, tugs, SP barges, mechanically propelled vessels/craft and dumb barges lying idle within the docks but not at the mooring, wharves or jetties for which charges are prescribed separately.

Beaching charges shall be payable at Rs.2.50 per GRT once in 30 days or part thereof. Full beaching charges shall be recovered even in cases of vessels in distress.

Beaching charges shall be payable in advance, and all subsequent payments shall be payable before the end of the period for which such charges are levied.

C. Detention Charges

For delay in arrival of vessels at the steamer berth, detention charges shall be charged as under:

		Foreign Vessels		Coastal Vessels	
	Description	***Rate per GRT (USD)***	***Minimum (USD)***	***Rate per GRT (Rs.)***	***Minimum (Rs.)***
1.	For the first 4 hours or part thereof	0.04	40.00	1.20	1200.00
2.	Every additional four hours, or part thereof	0.013	13.00	0.40	400.00

Terms and Conditions

1. Provided that no detention charges shall be leviable when the ship has commenced working at the same time at which it was scheduled to start working, despite not arriving as scheduled, thereby not resulting in any loss of Port capacity.
2. Provided that no detention charges shall be levied if the ship is not to be considered for inclusion in a fleet as fixed by the Conservator of the Port under rule of Gujarat Ports (Priority of Working) Steamers Rules, 1962.
3. The detention charges as above shall not be applicable to private and captive jetties, which have entered into an agreement with GMB.

INDEX

D. Wharfage Charges

All cargo that is actually landed or shipped at berths, jetties, wharfs, quays or piers at Gujarat Maritime Board ports shall be liable to pay wharfage charges as per the following table:

Sl. No.	Classification of cargo	Unit	Rate in Rs for captive jetty	Rate in Rs. for private jetty	Rate in Rs for GMB jetty
1	2	3	4	5	6
A	**Petroleum Products & Petroleum Derivatives**				
	1. Crude Oil	T	60	51	70
	2. Liquid Petroleum Products				
	(i) Lubricating Oil (Fuel Oil)	T	60	51	70
	(ii) Naphtha	T	60	51	70
	(iii) Petrol, LDO & SKL	T	60	51	70
	(iv) HSD	T	60	51	70
	(v) Caustic Lye	T	60	51	70
	(vi) Kerosene	T	60	51	70
	(vii) Furnace Oil	T	60	51	70
	(ix) Other Liquid Petroleum products	T	60	51	70
	3. Liquid Petroleum Derivatives				
	(i) Butadiene	T	68	58	80
	(ii) Butene	T	68	58	80
	(iii) VCM	T	68	58	80
	(iv) MEG	T	68	58	80
	(v) PVC	T	68	58	80
	(vi) EDC	T	120	100	140
	(vii) Paraxylene	T	68	58	80
	(viii) Propylene &	T	68	58	80

INDEX

Sl. No.	Classification of cargo	Unit	Rate in Rs for captive jetty	Rate in Rs. for private jetty	Rate in Rs for GMB jetty
1	2	3	4	5	6
	Polypropylene				
	(ix) Ethylene	T	68	58	80
	(x) Other liquid Petroleum derivatives		68	58	80
	4. Liquefied Gas				
	(i) LPG	T	120	100	140
	(ii) LNG	T	120	100	140
	5. Solid Petroleum Products and derivatives				
	(i) Asphalt, Bitumen & Coaltar	T	43	36	50
	(ii) Pet coke	T	30	25	35
	(iii) Other solid petroleum products and derivatives		43	36	50
B.	**Chemicals** 1. Solid Chemicals				
	(i) Chemical salt including processed edible salt, vacuum salt, iodized salt and gypsum	T	31	26	36
	(ii) Soda Ash and Caustic Soda	T	31	26	36
	(iii) Unprocessed Salt & unprocessed Gypsum	T	9	7	10
	(iv) All other solid chemicals which are not petroleum products or petroleum derivatives	T	43	36	50
	2. Liquid Chemicals				
	(i) Liquid Ammonia	T	77	65	90
	(ii) Liquid Phosphoric Acid	T	77	65	90
	(iii) All other liquid chemicals	T	77	65	90

INDEX

Sl. No.	Classification of cargo	Unit	Rate in Rs for captive jetty	Rate in Rs. for private jetty	Rate in Rs for GMB jetty
1	2	3	4	5	6
	which are not petroleum products or petroleum derivatives				
C.	**Food Grains & Food Products**				
	1. Food grains and Pulses	T	30	25	35
	2. Fruits - fresh and dry of all sorts including dates	T	190	160	220
	3. Seeds of all sorts including caster, cotton, groundnut (decorticated or otherwise)	T	34	29	40
	4. Fish	T	85	72	100
	5.Onion	T	26	22	30
	6. Edible oil (bulk)	T	34	29	40
	7. Edible oil (packed)	T	26	22	30
	8. Sugar	T	31	26	36
	9. Molasses	T	31	26	36
	10. Guar Gum	T	26	22	30
	11. All other food grains and food products	T	34	29	40
D.	**Iron & Steel and other Metals**				
	1. Sponge iron, pig iron and hot briquetted iron	T	60	51	70
	2. Hot rolled and Cold Rolled Coils	T	60	51	70
	3. Iron slabs, Pipes, Plates, sheets, wires, cables, etc.	T	68	58	80
	4. Empty drums (Barrels)	E	10	9	12
	5. Scrap				
	(i) Mill Scale	T	21	18	25
	(ii)Other scrap	T	60	51	70
	6. All other iron & steel products	T	68	58	80

INDEX

Sl. No.	Classification of cargo	Unit	Rate in Rs for captive jetty	Rate in Rs. for private jetty	Rate in Rs for GMB jetty
1	2	3	4	5	6
	and other metals				
E.	Minerals				
	1. Iron ore including fines	T	42	36	50
	2. Copper ore including fines	T	42	36	50
	3. Bauxite including calcined bauxite	T	34	29	40
	4. Bentonite and clay in lumps/ powder	T	28	24	33
	5. Coal and Coke	T	34	29	40
	6. Lignite	T	30	25	35
	7. Lime Stone	T	30	25	35
	8. Rock phosphate	T	35	29	40
	9. Sulphur	T	35	29	40
	10. Sand (other than Ballast)	T	21	18	25
	11. Flour Spar	T	41	35	48
	12. Valuable stones like marble, granite etc. including mosaic tiles, glazed tiles, etc.	T	51	43	60
	13. Other stone used for construction including stone chips	T	21	18	25
	14. All other minerals	T	51	43	60
F.	Machinery and Parts including belting	T or T (Meas)	68	58	80
G.	Other Dry Cargo				
	1. Fertilizers of all types	T	35	29	40
	2. Cement & Clinker	T	38	33	45
	3. Animal feed				
	(i) Oil Cakes & Deoiled Extractions	T	20	18	25

INDEX

Sl. No.	Classification of cargo	Unit	Rate in Rs for captive jetty	Rate in Rs. for private jetty	Rate in Rs for GMB jetty
1	2	3	4	5	6
	(ii) All other animal feed	T	20	18	25
H.	Containers				
	1. Reefer Containers				
	(i) 40 feet loaded	E	1275	1100	1500
	(ii) 40 feet empty	E	340	290	400
	(iii) 20 feet loaded	E	680	580	800
	(iv) 20 feet empty	E	170	145	200
	2. Other Containers				
	(i) 40 feet loaded	E	1020	870	1200
	(ii) 40 feet empty	E	255	217	300
	(iii) 20 feet loaded	E	510	435	600
	(iv) 20 feet empty	E	127	109	150
I.	Miscellaneous				
	1. Animal				
	(i) Goat and sheep	E	21	18	25
	(ii) Cows, bullocks and buffalos	E	34	29	40
	(iii) All other animals	E	43	36	50
	2. Ballast of all kinds, ashes & waste of steamers	T	17	15	20
	3. Bones and Bone Meals, hides, horns & skins	T	30	25	35
	4. Coir & Jute - Yarn, Ropes & other Products	T	21	18	25
	5. Raw Cotton	T	21	18	25
	7. Textile				
	(i) Cotton	T	170	145	200
	(ii) Woolen	T	170	145	200
	(iii) Other textiles	T	200	174	240

INDEX

Sl. No.	Classification of cargo	Unit	Rate in Rs for captive jetty	Rate in Rs. for private jetty	Rate in Rs for GMB jetty
1	2	3	4	5	6
	10. Wood and Timber				
	(i) Bobbin, Plywood & other boards, logs, squares, sleepers, planks and scantlings	T or T (Meas)	34	29	40
	(ii) Wood pulp/synthetic resin	T	43	36	50
	(iii) Other wood and timber products	T	47	40	55
	12. Wool				
	(i) Raw Wool including goat hair & its products	B	26	22	30
	(ii) Waste	T or T (Meas)	26	22	30
	13. All other goods				
	(i) Solid cargo	T	50	43	60
	(ii) Liquid Cargo	T	60	51	70

Terms and Conditions for Wharfage Charges

1. In respect of goods landed, wharfage charges shall be payable on the entire cargo before the cargo is cleared from the wharf/jetty/quay/pier.
2. In respect of goods being shipped, wharfage charges shall be payable on the entire cargo before commencement of loading.
3. A private jetty would be entitled for the concessional wharfage rate as per column 5 above, only if the operator had made investment in building the dock/wharf/jetty/quay/pier either directly or by way of making payment to GMB towards the cost incurred by GMB.

INDEX

4. Wharfage Charges prescribed for liquid/gas cargo does not include the charges on any on-shore or off-shore operations like decanting, pumping, re-gasification, etc.

5. No Wharfage Charges shall be levied on the following:

   (i) empty barrels or empty storage tanks, used for the landing and shipping operations, which shall be handled by the shippers at their own cost; and

   (ii) empty bags brought to the landing place for bagging import of bulk cargo; however Wharfage charges will be levied on empty bags taken to the hold of the vessel for carrying out bagging/unbagging operations

6. All cargo that is loaded and unloaded from a distressed vessels (i.e. steamers and sailing or mechanized small vessels) at a landing place of GMB, shall be liable to pay additional Wharfage Charges as under:

Incidence	Charge
Unloading cargo from the distressed vessel at the landing place on return due to distress	50% of the prescribed Wharfage Charges on the manifested quantity of such cargo
Re-loading the cargo onto the distressed vessel at the landing place	50% of the prescribed Wharfage Charges on the manifested quantity of such cargo

These charges will be in addition to the full Wharfage Charges already paid by the distressed vessel at the ports on the initial visit prior to return due to distress.

7. In case of a sailing vessel which was destined to a particular landing place in GMB, however due to distress, arrives at a different landing place in GMB, only 75% of the wharfage shall be recovered from goods landed or shipped by such vessels at such different landing place.

INDEX

8. The Port Authority may, at its discretion, grant permission for fumigation of cargo in the transit area of the port. A fumigation levy of 10% of the wharfage shall be levied on the cargo that is being fumigated, and the actual cost of fumigation shall be borne by the user.

9. A fee of Rs.3 per tonne shall be levied in respect of sand scooped out of sea or river or anywhere within the GMB port limits, and landed at any landing place or shipped from any landing place of GMB.

10. All goods that are either landed at or shipped from one GMB port to another GMB port shall be entitled to a concession of 25% on the Wharfage Charges payable at each port[1].

11. Wharfage charges in case of Project Machineries imported for port infrastructures at any of the GMB Ports shall be charged only at 50% of the prescribed rate.

12. The wharfage charges shall be levied on a minimum of 1 Tonne, and any fraction of a tonne shall be rounded off to one tonne while assessing the wharfage payable on cargo. In case of cargo manifested in bulk and consigned from or to different ports, wharfage shall be levied on the manifested quantity, without insisting on any shipping documents or invoices. In all other cases, wharfage shall be assessed on the gross weight of goods as shown in invoices or as ascertained by actual weighment by the Port Authority at the time of landing or shipping or any subsequent date as decided by the Port Authority. However, in case of bulk cargo, if the quantity ascertained by draft survey is higher than the quantity as manifested by the consignor/consignee in the statement of fact, then the wharfage shall be payable based on the actual quantity as ascertained by draft survey.

13. Wharfage charges on packages containing assorted or sundry goods shall be levied according to the most remunerative classification applicable to any item of the package, and the decision of the Board with

INDEX

regard to most remunerative classification shall be final and binding on the user.

14. On bonafide ship stores, furniture, tools and materials for use on the particular ship landed or shipped for which documentation under Customs Act 1962, is necessary two thirds of the Wharfage Charges applicable on such cargo shall be levied.

15. The Wharfage Charges payable on the cargo under certain special circumstances is as under:

Sl. No.	Nature	Charges
1.	Abandoned or confiscated goods	Full Wharfage Charges on the manifested quantity of the cargo
2.	Empty or partly empty packages	Full Wharfage Charges on the manifested description of such packages
3.	Sweeping collected from a vessel, where the consignment is partly landed at the port	Full Wharfage Charges on the manifested quantity of such cargo
4.	Goods brought into transit and returned unshipped or short shipped	Full Wharfage Charges on the manifested quantity of such cargo
5.	Goods shut out from shipment	Full Wharfage Charges for each shipping and landing
6.	Goods shut out from shipment and subsequently reshipped	Full Wharfage Charges for each shipping and landing
6.	Goods sent from the vessel for landing, but not accepted for landing; or goods landed in excess of what was to be landed and subsequently shipped back to the vessel	Full Wharfage Charges for each landing and shipping
7.	Salvaged cargo	Full Wharfage charges on the manifested quantity of such cargo
8.	Goods shipped from landing	Wharfage charges at half the

Sl. No.	Nature	Charges
	place and landed at other place in the same port.	prescribed rate for such cargo payable at each landing place on the manifested quantity of such cargo.
9.	Survey rejection in port transit	Full Wharfage Charges

16. No fees on landing and shipping of goods shall be levied in the following specific cases:-

(i) fresh fish landed at or shipped from any landing place by vessels carrying quantity of fresh fish which is less than 15 GRT and registered in Gujarat

(ii) Goods consigned to or by the Gujarat Maritime Board

(iii) Passenger bonafide kits allowed by the steam ship companies without any extra charges.

(iv) Ships sweeping provided that the entire cargo is landed at the landing place and satisfactory proof is produced to the effect that the sweeping form a part of the consignment for which wharfage charges have been paid.

(v) Sweeping collected from the jetties, wharves, sheds etc.

(vi) Cargo not manifested for transshipment, but merely transferred from one hatch to another of the same vessel.

---

[1] It is clarified that in respect of captive jetties entitled for capital cost set off against wharfage charges, the amount of set off and net wharfage payable shall be computed with reference to the wharfage rate as prescribed in Column 4 as reduced by the coastal rebate (Ref. Clause no.10).

INDEX

E. Lighterage Levy

All cargo that is handled at any Gujarat Maritime Board port through lighterage operations shall be subject to a lighterage levy of Rs. 7/- per tonne. This lighterage levy would be levied on the manifested quantity of such cargo and would be in addition to the wharfage charges and other charges levied on the cargo.

Terms and Conditions for Lighterage Levy

1. Lighterage Levy shall be payable in advance, and the full payment shall be made before commencement of lighterage operations.

F. Transshipment Charges

All cargo that is transshipped within port waters, shall be subject to transshipment charges as per the following table:

Nature	Transshipment Charge
Cargo is transshipped within port waters, but no cargo is either landed/shipped at/from the landing place	Rs. 5 per tonne on the manifested quantity of the transshipped cargo
Cargo is transshipped at the port, and the cargo is landed at the landing place, stored in the port and subsequently shipped without the cargo actually taken out of the port limits	■ Full Wharfage Charges on the manifested quantity of the cargo at the time of landing ■ 50% of the Wharfage Charges on the manifested quantity of the cargo at the time of shipping ■ Demurrage charges as per the scheduled rate if the time lag between completion of landing and start of shipping exceeds 12 days.

Terms and Conditions for Transshipment Charges

1. Transshipment Charges on the cargo that is transshipped within port waters without being landed/shipped at/from the landing place shall be payable in advance before the commencement of transshipment operations.
2. Transshipment Charges (Landing) for transshipped cargo that is being landed at the landing place shall be payable in advance before the commencement of the unloading operations, and the Transshipment Charges (Shipping) shall be payable in advance before the commencement of loading operations.

INDEX

G. Demurrage Charges

All import and export cargo for which Landing and Shipping Charges have been paid in advance shall be allowed free storage for a certain number of days, referred to as "Free Days". The number of Free Days available in respect of various categories of cargo is as under:

Category	No. of Free Days	Calculated from
Import Cargo in Bulk	5	Calculated from the date of completion of landing at the wharf
Import Cargo not in Bulk	3	Calculated from the date of completion of landing at the wharf
Export Cargo, if transit area is available and carted with prior permission of GMB	7	Calculated from the date on which the cargo is brought into the transit area to the date when it is removed from the storage area for loading

On expiry of the Free Days, demurrage charges shall be levied on the import cargo until their delivery is effected, and on export cargo till the goods are shipped, at the rates shown under:

Period after the "Free Period"	Rate of Demurrage Charge payable per day or part thereof including non working days or public holidays	
	Perishable and Hazardous Cargo	***Other cargo***
First week	40% of the Wharfage Charges	20% of the Wharfage Charges
Second Week	60 % of the Wharfage Charges	30 % of the Wharfage Charges
Third Week	80% of the Wharfage Charges	40 % of the Wharfage Charges
Fourth week onwards	120% of the Wharfage Charges	60 % of the Wharfage Charges

Terms and Conditions for Demurrage Charges

1. While computing the numbers of free days the following shall be excluded:

   (i) Public Holidays or non-working days.

   (ii) Any period during which goods are detained by the Customs Department for Special examination or testing under section 17 of Customs Act, 1962 (52 of 1962) other than the period taken in ordinary process of appraisement, in respect of which the Commissioner of Customs certifies that the detention was not attributable to any fault or negligence on the part of the importer

   (iii) Any period during which the Port Officer is unable to deliver the goods.

   (iv) The period lost when the Port Authorities are unable to trace a package i.e. from the time of search till the time the package is found.

2. No demurrage charges shall be levied on captive and private jetty operators who have entered into an agreement with the Board and where the area utilized for the storage of cargo is part of the land leased out by the Board to the operators of such facilities.

3. Perishable and Hazardous cargo includes animals, animal feed, bones, meal, hide, soda ash, liquid ammonia, bulk and packed vegetable and edible oil, scrap, sulphur, petroleum products and its derivatives and any other cargo that may be declared as such by the Port Authority.

4. If at any time after the expiry of free period, the Port Authority/Board apprehends congestion at the port due to the presence of a cargo which could detrimentally affect the rapid transit of goods through the port, GMB may at its discretion, direct the owner, or any representative to remove such cargo to any other godown, shed, or open space within the port premises within a specified period. If the goods are not so removed within

that period, the Port Authority / Board may cause them to be removed at the risk and cost of the owner. The charge for such removal shall be reimbursed to the Board as per the actual labour charges incurred by the Port Authority/Board plus a supervision charge equivalent to 15% of the actual labour charge.

5. In respect of import cargo, after expiry of the free period, the goods shall remain solely at the risk and cost of the owners. If the goods are not removed within a period of one month from the expiry of free period or in the case of perishable goods within such shorter period as may be determined by the Board (such period being not less then 24 hours after the landing of goods), the Port Authorities/Board may deal with such goods in accordance with the powers vested to it under Section 7 of Indian Ports Act as well as the GMB Act.

6. In case, where any consignment or part thereof landed from a vessel is unmarked, or in the opinion of the Port Authority, so insufficiently marked as to prevent the delivery of the whole consignment according to the bill of lading or any other document, the Board shall have the whole of such consignment sorted according to sizes as far as possible and shall charge the Master, Owner or Agent of the vessel, the cost of such sorting at the rate of Rs.50.00 per tonne. The "Free days" in such cases shall be counted so as to commence on the date on which the Port Authority notified that such consignment is ready for delivery.

7. **Goods not shipped or short shipped** - No "Free days" shall be allowed in respect of goods which are brought into port transit and meant for shipping on a particular vessel, but are not shipped in full or part on the said vessel under advice of the shipper. Such goods shall pay demurrage at the applicable rates.

8. **Goods shut out** - Goods meant for shipment into one vessel and subsequently shipped into other vessel(s), consequent upon being shut out or upon being returned by the former vessel for any reason

INDEX

whatsoever, shall be allowed free storage for a period commencing from the date of first arrival of goods into port transit till the date which is immediately preceding the date of shipment of goods in the last vessel, provided that such total free period shall not exceed 10 days excluding public holidays and non-working days.

9. **Goods for which ship cancelled** - "Free days" as specified shall be applicable in respect of goods that are brought into the port transit but not shipped due to the trip of the vessel (for which ETA has been declared on the authentic message from the master, or the principals, or the charterers of the vessel) being cancelled.

10. No demurrage charges shall be levied on goods landed or shipped from captive or private jetties provided the plots are owned/rented by the captive or private jetty operators.

11. No demurrage charges shall be levied where the cargo is stored in plots that have been rented by the importer/ exporter, and has paid the applicable plot rentals to the Board.

12. In this section, the expression "port transit" means the transit area within the port in which the goods are brought for landing or shipping

13. In respect of both import and export cargo, the importers/exporters (or its agents or any other authorized representative) of the goods who fail to take measures which are aimed at improving speedy lifting of cargo stacked in the port transit shed/area even after being served three notices by the Board during a year shall be debarred for a period of one year for such work at any GMB port.

INDEX

H. Supervisory Fees, Charges for Inspection of Goods and Documentation

1. Supervisory Fees

A fee of Rs. 220 per day per steamer shall be levied for supervising the steamer working at anchorage or on the berth/jetty, provided such services are provided by the Board.

2. Charges for Inspection of Goods

A fee of Rs.100 per party per vessel shall be levied for inspection of goods in transit godowns or in transit area.

3. Charges for Documentation

The charges for issue of certificate or amendment or supply of forms or certified copies of documents are prescribed below:

Description	Unit	Rate in Rs.
For issue of certificate or amendment	per certificate	55
For supply of forms	Per copy	6
For issue of certified copy of any port document	Per page	Rs.11 subject to a minimum of Rs.55

INDEX

I. Permit fee on Vehicles

All vessels entering any GMB port would be liable to pay permit fee as per the following table:

Sr. No.	Classification	Fees per Calendar month per vehicle	Fees per Calendar year per vehicle	Fees per day per vehicle
1.	Trailer or Other Heavy Vehicle	400	2400	50
2.	Motor Lorry/Truck or any other mechanically propelled vehicle of similar nature	160	960	20
3.	Rickshaw, Tempos and Taxis	120	720	15
4.	Camel Cart	60	340	7
5.	Bullock Cart, Tangas and other Carts	40	240	5

Terms and Conditions for Permit fee on vehicles

1. Any vehicle entering the port premises without an entry pass or without payment of the appropriate permit fee shall be liable for payment at double the applicable rates.
2. If any damage is caused to Board's assets or any other asset of the State or the Central Government by the private vehicles or their users, the cost of damages as estimated by Port Authority shall be levied on the owner of the vehicles, and the vehicle will be allowed to leave the port only on making the full payment to the Board.
3. In case number plates are issued by the Port Authorities to any vehicle, a charge of Rs.15 per number plate would be levied.

INDEX

J. Licence fee for Harbour Crafts & Floating Vessels

The licence fee for Harbour Crafts and Fishing Boats plying in harbour waters, shall be charged at the following rates:

Sl. No.	Particulars	Unit	Rate in Rs.
1.	Harbour Craft / Tug / Launches	Per vessel per annum or Part thereof	
	(i) Not exceeding 50 GRT		1,100
	(ii) From 51 to 250 GRT		3,300
	(iii) From 251 to 500 GRT		8,300
	(iv) From 501 to 750 GRT		14,000
	(v) From 751 to 1000 GRT		19,050
	(vi) From 1001 GRT and above		22,000
2.	Tonny, Boat or sailing vessels plying for passenger and goods ferry service in harbour water or between harbour and all other coastal places in the port.	Per vessel per month or part thereof	55
3.	Mechanically propelled vessel plying for passengers and goods ferry service in harbour waters.	Per vessel per month or part thereof	110
4.	Mechanically propelled vessel plying for passengers and goods ferry service between harbour and other coastal places in the port.	Per vessel per month or part thereof	165
5.	Fishing boat registered at any ports of Gujarat State	Per boat per annum or part thereof	
	(i) Boat operates at one particular port during the whole year.		80
	(ii) Boat operates at more than one port of the same group during the whole year.		165
	(iii) Additional charges per port if the boat operates at a port outside the group of ports for which the dues are paid as per 5 (ii) above		30

INDEX

Sl. No.	Particulars	Unit	Rate in Rs.
6.	Fishing boat not registered in Gujarat	Per boat, per port, per month or part thereof	140
7.	Fish merchant who have to trade in port at wharf/quay/jetty/transit space etc. including any other premises of the port	Per month or part thereof	550
8.	Ship chandlers/ship repair	Per month or part thereof	2800

Terms and Conditions for licence fee on harbour craft and floating vessel

1. Owners of the Tonnies, Boats and Sailing Vessels plying for passengers ferry service shall have to abide by the passenger vessel rules in force from time to time at the respective ports.
2. The Port Authority at his discretion has the right to suspend or cancel or refuse to issue such permit without assigning any reasons.
3. All crafts mentioned in the above table which may ply within the port limit declared by Gujarat State are liable to obtain a harbour craft license.
4. Except in the case of fishing boats registered in Gujarat, all harbour crafts that are licensed to ply between a vessel and the shore or vice versa can also ply from place to place within the port, and also from one port to another port that is controlled, managed and administered by the Board without the necessity of having to obtain a separate license.

INDEX

K. Other License fees

1. License fee for clearing agents

The license fee to act as clearing agents at GMB ports is as under:

Incidence	Rate (in Rs.)
Grant of license	11,000
Renewal of license	5,500
Issuance of duplicate license	1,650

2. License fee for Hawkers and Porters

The license fee payable by hawkers and porters shall be as under:

Incidence	Validity of license	Rate (in Rs.)
License for Hawkers	3 months	175/-
License for Hawkers	Annual	375/-
License for Porters	Monthly	40/-
License for Porters	Annual	400/-

The porters shall make a deposit with the port authorities at the time of applying for the license towards the cost of the badge. Such deposit is liable to be forfeited in case of its loss and a new badge will be issued only on payment of fresh deposit.

L. Charges for use of Private Cranes

The Port Authority may, at its discretion, allow private parties to use their own cranes within the port limits, on payment of the following fee:

	Charges per day or part thereof when the asset has worked fully or partially (Rs. per unit)	Charges per day or part thereof when an asset remains idle (Rs. per unit)	Charges per month or part thereof when an asset remains idle (Rs. per unit)	Charges per annum or part thereof when an asset remains idle (Rs. per unit)	Charges for passing through the port premises without doing any work (Rs per day per unit)
Crawler Mounted Crane and Excavator	165	33	500	3000	17
Tyre Mounted Crane	132	22	330	2000	14
Forklift Crane	110	20	300	1800	11
Pay loader	110	20	300	1800	11

Terms and conditions for use of Private Cranes

1. All charges shall be paid in advance.
2. Any damage caused to the port assets through the use of private cranes shall be recovered from the private party. The amount of such damages shall be calculated by the Port Authority, and shall be intimated to the private party, and the party shall neither be allowed to operate the private cranes nor be allowed to remove the cranes from the port premises till such damages are paid in full.
3. The above provision shall not be applicable in case of a crane provided in captive jetties/ leased wharf or jetty constructed at the cost of private party.

INDEX

M. Crane Hire Charges

The fees for hiring out the cranes owned by GMB to masters, agents or owners of vessels, importers/exporters or to the port users shall be charged at the rate specified in the table below:

	Particulars of the Crane	Rate Per hour or part thereof	
		Per hour charges	Minimum charges
1.	Electric Crawler		
	(i) Not more than 3 tonnes	200	600
	(ii) More than 3 tonne, but not more than 5 tonnes	300	900
	(iii) More than 5 tonnes, but not more than 10 tonnes.	500	1500
	(iv) More than 10 tonnes, but not more than 20 tonnes	1200	3500
	(v) More than 20 tonnes, but not more than 40 tonnes.	2700	8000
	(vi) More than 40 tonnes, but not more than 60 tonnes	5500	20000
	(vii) Above 60 tonnes	10900	32700
	Floating Crane		
	(i) Not more than 10 tonnes	4600	13700
	(ii) Above 10 tonnes	9100	28000
	Fork lift truck	250	700
	Crane for lifting fishing boats	RS. 1500 per boat (in all cases)	

Terms and Conditions for Crane Hire

1. Charges for the use of the derricks of a dredger for lifting mast/s of sailing vessels etc. shall be levied at the same rate as the use of cranes for other purposes, and these services will be rendered at the discretion of the Port Authority.

2. If a notice withdrawing or canceling a requisition in respect of a crane is not given to the Port Authority at least 3 hrs. before the time stated in the application for requisition, 50% of the minimum charges shown above against respective category shall be levied. The time or receipt of such notice shall be recorded by an authorized official of GMB immediately on its receipt.

3. The crane hire charges shall be based on the lifting capacity of the crane as determined by GMB from time to time, and not on the rated capacity of the crane.

INDEX

N. Hire Charges for Port Floating Crafts

The charges for hiring out the floating crafts owned by GMB shall be charged at the rates specified in the table below:

Sl. No.	Particulars of Craft	Unit of Charges	Hire Charges Rate in Rs.
1.	Barges or lighters	Per tonne of the scheduled capacity of barge or lighter per day or part thereof	50
2.	**Self-propelled barges**		
	(i) Not exceeding 150 tonnes	Per hour or part thereof	1600
	(ii) From 151 to 250 tonnes	Per hour or part thereof	3200
	(iii) From 251 to 500 tonnes	Per hour or part thereof	4500
	(iv) More than 500 tonnes	Per hour or part thereof	9000
3.	**Mechanized vessels/tug (excluding dredgers)**		
	(i) Not exceeding 199 HP	Per hour or part thereof	1500
	(ii) From 200 HP to 399 HP	Per hour or part thereof	2000
	(iii) From 400 HP to 749 HP	Per hour or part thereof	5000
	(iv) From 750 HP to 1500 HP	Per hour or part thereof	10000
	(v) From 1500 HP & above	Per hour or part thereof	15000

INDEX

Terms and Conditions for hiring of port floating craft

1. In case a flotilla unit is engaged in handling of coastal cargo, the hire charges shall be reduced by 10%.
2. The Port Authority reserves the right to refuse to let on hire port craft for sufficient and reasonable cause.
3. When a craft is hired for carrying out operations outside the port limits, 200% of the corresponding charges mentioned in the above table shall be levied.
4. The period of hire shall be counted from the time the craft is untied up the last line and leaves its mooring to the time it returns to the mooring and tied up its first line with Bollard on jetty/wharf or the mooring place.
5. In the event of any port craft taken on hire being required by the Port, the craft may be recalled as far as possible without causing any inconvenience to the hirer. The period during which the craft was so recalled shall be deducted from the period of hire and the period of hire shall otherwise be deemed to be continuous.
6. In case of launches, the hirer shall not carry passengers exceeding the authorized capacity of the launch hired. Similarly for barges and other crafts, the loading shall not exceed the authorized capacity.

O. Charges for use of Port Appliances and Plants

The charges for the use of Port Appliances and Plants shall be as per the rates specified in the table below:

	Particulars	Unit	Rate in Rs.
1.	Tray and Tub	Per item per day or part thereof	40
2.	Wire & chain sling upto 3 tonnes	Per item per day or part thereof	50
3.	Wire & chain sling from 3 to 5 tonnes	Per item per day or part thereof	70
4.	Tarpaulin	Per item per day or part thereof	100
5.	Trailer Pump	Minimum charges upto 3 hours	2000
		Per additional hour after the first 3 hours	650
6.	Gangway hire	Per day or part thereof	250
7.	Weighing Scales and Weigh Bridge	Per tonne	3
		Subject to a minimum of	20
8.	Pay Loader	Per tonne per day or part thereof	10

Terms and Conditions for use of Port Appliances and Plants

1. In addition to the charges for the use of the weighing scale or the weigh bridge, an amount of Rs.50 shall be levied for furnishing certificate of total weight, if required.
2. The charge of weighing scale shown in Sr.No.7 above shall not be chargeable if the Board is unable to provide its own scale. In any case, the charges for certificate will be leviable.
3. The labourers for attending weighing scales shall be supplied by the party requisitioning the scale.
4. No weighment charges shall be levied if the weighment is done at the instance of the Board for the purpose of assessing port charges.

However, this exemption shall not be available if the declared weight varies compared to the actual weight as weighed by the Board.

5. Any party interested in installing its own weigh bridge shall do so with the prior permission of the Board. Such party shall be liable to make a payment at Rs.1,100 per month or part thereof, or Rs.9,000 per annum or part thereof to the Board.

General Rules for hire of Port Appliances and Plants

1. In respect of any plant or appliance let out on hire by the Board, the Board shall not be responsible for any loss or damage to life or property which may be directly or indirectly caused due to failure or otherwise of such appliance/plant at any stage. Further the hirer shall be responsible to replace/repair the plant/appliances at his own cost, and shall return the assets in the same condition in which they were given by the Board. However, if the Board carries out any repairs/ replacements at its cost, the charges for the cost of material and the labour required for carrying out the repairs or replacement plus a supervision charge of 15% of such cost shall be recovered from the private party. In case of Tarpaulins being torn, the rate of stitching will be charged at the rate of Rs.20 per mtr.

2. All charges shall be payable in advance except when the plant and appliances are required in an emergency.

INDEX

P. Charges for slip way and dry dock

The charges for the use of slip way and dry dock shall be as per the rates specified in the table below:

	Description	Unit	Rate in Rs.
1.	Charges for slip way	Per day or part thereof	2,500
2.	Charges for dry dock	Per day or part thereof	5,000

Q. Godown, Shed, Platform and Open Plot Rent

1. Rentals for occupation of covered, semi-covered and open space belonging to the Board

(i)The rentals for occupation of godowns, sheds, platforms and open plots belonging to the GMB, within or outside the port limits shall be as per the following table. The lease rentals are not applicable when the godowns, sheds, platforms and open plots are part of the land which has been leased by GMB to private or captive jetties or to other port users.

	Month or Part thereof *(Rate per 10 sq meter (in Rs.)*	**Half year or part thereof (in Rs. Per 10 sq. meter)**	**Minimum Charges (in Rs.)**
Godown/Office	135	675	300
Shed	100	500	200
Platform	50	250	100
Open Plot			
A	25	125	60
B	20	100	40
C	15	75	30

(ii) The category as defined for the open plots is as follows:

Category A: Magdalla (Surat), Bharuch, Dahej, Bhavnagar (including Alang/Sosiya Ship breaking yard), Veraval, Porbandar, Okha, Sikka, Jamnagar, Navlakhi, Mandvi, Jafrabad and Pipavav.

Category B: Umargaon, Valsad, Billimora, Ghogha, Mahuva, Mangrol, Rupen (Dwarka), Salaya and Mul-dwarka.

Category C: Maroli, Kolak, Umarsadi, Vansi-borsi, Onjal, Bhagwa, Khambhat, Talaja (excluding Alang/Sosiya Ship breaking yard), Victor, Rajpara, Navabandar, Madhwad, Kotda, Beyt, Pindhara, Jodia, Mundra, Jakhau and Koteshwar.

INDEX

(iii) The above charges shall not apply in the following cases for which charges are prescribed separately as detailed below:-

	Description	Unit	Rate (in Rs.)
1.	Land for industrial and commercial purposes at all ports	Per 10 sq.mtr or part thereof, per year or part thereof.	300
2.	Land for Larry and Galla (only in case of four wheelers Galla which can change location, including tin/wooden cabin).	Per 10 sq.mtr. or part thereof per month or part thereof.	300
3.	For hiring of land (open plot) in port premises for construction of office by port users or by shipping agents.		Rs.270 (monthly) Rs. 1350 (half yearly) subject to a minimum of Rs.600
4.	For hiring port quarters or building for office purposes		
	(i) for pucca construction	Per 10 sq.m. or part thereof per month or part thereof	750
	(ii) for tin construction	Per 10 sq.m. or part thereof per month or part thereof	150
5.	Land for erection of shop to fish merchants	Per 10 sq.m or part thereof per month or part thereof	150
6.	For hiring of land (open plot) for fishing boats in port premises (Maximum 60 sq.m. of open plot shall be allotted to each fishing boat.)	Per boat per month or part thereof	Category A: 150 Category B: 120 Category C: 90

INDEX

Terms and Conditions for plot and godown rental

1. All rentals are payable in advance and shall be paid at least three days prior to the start of the rental period. All rentals for renewal are payable in advance at least three days prior to expiry of the original allotment. However, for renewal of half yearly tenancy, a grace period of seven days shall be allowed; failing which tenancy shall be treated as monthly tenancy.

2. If the renewal rentals are not paid in advance, the occupant shall be liable to pay penal rental charges as per the following table from the date of expiry of the original allotment till the date of actual payment to the Board:

First month	125% of the applicable rentals
Second and third month	150% of the applicable rentals
After first three months	200% of the applicable rentals

If, however, the charges continue to remain unpaid, the allotment shall stand cancelled, and the occupants shall be liable to pay penal rental charges at above rates till the date of vacation of the plots. Further, the port authority / Board reserves the right to take possession of any land, plot, shed, platform, godown or any other premises given on lease at any time at its discretion, by giving 24 hours notice.

3. All unauthorized occupants are liable to pay hire rentals at double the applicable rates, and shall continue to pay the same from the time of such occupation till the time the property is vacated or the allotment is regularized by GMB at its discretion.

4. In case any godown or land is allotted to Government/Semi-Government Organizations or its Board/Corporation, the recovery of penal charges shall be at the discretion of the Board, and the decision of Vice Chairman & Chief Executive Officer of the Board in this regard shall be final.

INDEX

5. In case any shed, godown, plot or platform is utilized for storing cargo other than the cargo imported or exported through the port, the occupant shall be liable to pay 10% additional rental charges, as applicable.

6. Notwithstanding the rental charges mentioned in the table above, rental charges for open plots used for storage of fish or for erecting temporary huts by fisherman shall be charged at the rate of Rs. 10 per 10 sq.m. or part thereof.

7. (i) Fee for Timber logs laid up on hard or alongside basin or creek shall be Rs.23.00 per tonne, without renewal of fee.

   (ii) With prior permission of the Port Authority timber may be rafted into basin and will be charged fee as mentioned in sub paragraph (i) above.

8. If the Godowns, sheds, platforms or open plots belonging to the Board and allowed to be occupied are required by the Board for any purpose, the Port Authority/Board shall have the right to take possession of the space by giving one month's notice to the occupant. In such a case, proportionate reduction of rental changes shall be allowed by the Port Authority.

9. If the tenant does not vacate godown for any reason whatsoever as per clause 8 above, the rate of rent after the expiry of notice period, shall be 50% more than the rate chargeable otherwise.

10. The occupation of covered, semi-covered and open space under this section shall be subject to the conditions imposed by the GMB (Landing and Wharfage) Regulation 1986.

11. All applications for temporary allotments in respect of port related activities for tenure of less than six months shall be accompanied by a deposit which shall be equivalent to six months rental charges, and in case of tenure greater than 6 months, by deposit equivalent to 12 months rental charges. This deposit will be forfeited if the space allotted is not

INDEX

vacated and handed over to the port authority on demand or even after issuance of notice from port authority/Board. However, the deposit may not be insisted in respect of regular personal ledger deposit account holders keeping minimum balance/deposit of Rs.25,000/- at the discretion of the Port Authority.

12. An asphalted or concreted or paved surface of open plot with compound wall will be charged at the rates provided for the platform.

13. No rental charges shall be levied in respect of open plots earmarked and used for drying fishing nets.

14. In case of such land, in which expenditure on development and maintenance is done by lessee and where GMB has not incurred any such expenditure, the rent will be decided by the Board.

15. The above terms and conditions including rental charges shall not be applicable in case of the plots popularly known as Lati / Sukhadi plots at old Bhavnagar port area.

INDEX

2. Fee for granting permission to the lease holder of the land for the change in the ownership or in the structure/ constitution of ownership

The fee for granting permission to the lease holder of the land for the change of ownership or in the structure/constitution of ownership for purpose of lease shall be as per the table given below:

Sr. No.	Particulars	1 to 1000 sq. m.	1001 to 2000 sq. m.	2001 to 3000 sq. m.	3001 to 4000 sq. m.	4001 to 5000 sq. m.	5001 sq. m. and above
1.	Outright transfer of lease rights by the original allottee other than to join family/members as specified in the point 6 below	500% of annual rent	450% of annual rent	400% of annual rent	300% of annual rent	300% of annual rent	250% of annual rent
3.	Change in the constitution of the original allottee, whether converted into proprietary firm or partnership firm or co-operative society or a limited company or otherwise	300% of annual rent	300% of annual rent	250% of annual rent	200% of annual rent	150% of annual rent	100% of annual rent
4.	Change of management control or majority holding in a proprietary firm or partnership firm or a limited company which is the original allottee, including any changes arising by way of merger, amalgamation, takeover or otherwise	- do -	- do -	- do -	- do -	- do -	- do -
5.	Change in the purpose of use	200% of annual rent	200% of annual rent	200% of annual rent	150% of annual rent	100% of annual rent	100% of annual rent

INDEX

Sr. No.	Particulars	1 to 1000 sq. m.	1001 to 2000 sq. m.	2001 to 3000 sq. m.	3001 to 4000 sq. m.	4001 to 5000 sq. m.	5001 sq. m. and above
6.	In case the original allottee being an individual, any transfer of lease rights by such individual to his/her joint family or any other members(s) of such joint family	Nil	Nil	Nil	Nil	Nil	Nil

Terms and Conditions for granting permission to the lease holder of the land for the change in the ownership or in the structure/constitution of ownership

1. The above charges shall not be applicable in case of mere change of name. However, the exemption will not be available if the change of name is due to any change in the constitution or change in the management control or majority holding of the original allottee.

2. The decision of the Board with regard to interpretation and applicability of any of the changes listed above shall be final and binding on the allottees.

3. All proposals for change in purpose of use as specified at point 5 in the table above shall be verified thoroughly, and the permission for change shall be granted only if the reasons for change are found by the Board to be reasonable and satisfactory. However, change of purpose of use in respect of Canning Plant, Freezing Plant, Cold storage, Ice Factory, Band saw mill, Workshop, Service Station, Fish Meal Plant, Erection of diesel pump and weigh bridge will be permitted only with the prior permission of the Vice Chairman & Chief Executive Officer, Gujarat Maritime Board or any person authorized by him.

INDEX

R. Launching Fee for New Build Flotilla Craft

The launching fees for new build Flotilla Craft shall be levied at the following rates:

Sl. No.	Description	Unit	Rate
1.	**Tug/Launch**		
	i) Upto 500 BHP	Per vessel	Rs. 11,000
	ii) Above 500 BHP	Per vessel	Rs. 27,500
2.	Dumb Barges	Per GRT	Rs.55 subject to a minimum of Rs.5,000
3.	Self Propelled Barges	Per GRT	Rs.110 subject to a minimum of Rs.10,000
4.	**Fishing Vessels**		
	i) Upto 50 GRT	Per Vessel	Rs. 550
	ii) Above 50 GRT	Per Vessel	Rs. 1,000
5.	Sailing Vessels	Per GRT	Rs.110 subject to a minimum of Rs.10,000
6.	Other vessels	Per GRT subject to a minimum of 10 GRT	Rs. 100

INDEX

S. Passenger Embarking and Disembarking Fee

The fees for passengers embarking or disembarking shall be levied on the Owner or Master or Agent of the vessel at the following rates:-

(i) Rs.20.00 per adult

(ii) Rs.10.00 per child below 12 years of age

Terms and Conditions:

1. No fee shall be levied for infants below 3 years of age
2. No fee shall be levied on passengers in Board's launches or boats belonging to the Board when travelling on Board's duty.

INDEX

T. Passenger Transportation Charges

The transportation charges payable by passengers or visitors of the passenger vessel (excluding labour charges for handling their baggage/luggage) and by importers, exporters and persons engaged by owners, masters and agents of vessels for transportation in port tugs or launches from ship to shore or vice versa shall be at the following rates:-

Sl. No.	Description	Unit	Rate
1.	Transportation of passengers or visitors from ship to shore or vice-versa by		
	(i) the port launch	Per passenger/visitor each way	Rs. 45.00
	(ii) a GMB dumb vessel and towed by a GMB vessel	Per passenger/visitor each way	Rs. 28.00 (inclusive of towing charges)
	(iii) by a private vessel but towed by a GMB vessel	Per passenger/visitor each way	Rs.23 plus towing charges at Rs.5 per passenger/visitor subject to a minimum towing charges on 50% of the licensed passenger carrying capacity of the vessel sought to be towed
2.	Transportation of importers, exporters and persons engaged by owners, masters and agents of vessels to or from a cargo vessel at anchorage in		
	(i) a port launch or self propelled barge	Per passenger each way	Rs. 85
	(ii) a dumb barge of the Port	Per passenger each way	Rs. 55
3.	Transportation of importers, exporters and persons engaged by owners, masters and agents of vessels between vessels lying at anchorage.		Rs. 140 per passenger each way or Rs. 1,400 per hour or part thereof whichever is higher

INDEX

Terms and Conditions for Passenger Transportation Charges:

1. Passengers or visitors below the age of 12 years shall be charged at half the applicable rates, and infants below 3 years of age shall be exempt from payment of any transportation charges.
2. The charges under item no.2 of the table shall not be levied on unskilled labourers working in port tugs or launches engaged in towing the barges.
3. The charges under item no.3 of the table are leviable irrespective of the fact whether the barges are towed by any port tug or launch.

INDEX

U. Charges for Supply of Fresh Water

The charges for supply of fresh water to vessels shall be as per the rates specified in the table below:-

	Particulars	Unit	Charge
1.	Supply of water to all vessels alongside the dock, jetty, pier or wharf or quay	Per 1000 litres or part thereof	Rs. 330
2.	Supply of water to vessels in stream, including overside supply of water to vessels alongside the berths at direct berthing ports	Per 1000 litres or part thereof Minimum	Rs. 330 Rs. 3,300
3.	Water is allowed to be supplied by the Vessel's Agent and		
	(i) water filled in port barge.	Per 1000 litres or part thereof Minimum	Rs.250 Rs. 3,300
	(ii) water filled in drums/barrels/tins, etc. and carried by port barges having no pumping facilities.	1000 lts. or part thereof Minimum	Rs. 165 Rs. 3300
	(iii) water supplied on vessels (other than sailing vessels, non-mechanized sailing vessel and fishing vessels) berthed at jetty/wharf pier	1000 lts. or part thereof	Rs. 17
	(iv) water allowed to be filled in private barges	Per 1000 lts. or part thereof	Rs. 17

INDEX

V. Charges for supply of Electricity and use of Wireless Services

1. Charges for Supply of Electricity

The charges for supply of electricity to the port users shall be levied based on the actual cost incurred by GMB in providing the electric power plus a service charge equivalent to 25% of such cost.

2. Charges for providing Wireless Services

The charges for providing wireless services to the port users shall be levied based on the actual cost incurred by GMB in providing the wireless services plus a service charge equivalent to 25% of such cost.

INDEX

Schedule II

Name of Ports and their Group in Gujarat Maritime Board

Sr. No.	Name of Group	Name of Port	Designation of the Head of the Port
1.	Magdalla (Surat)	1. Magdalla (Surat)* 2. Umergaon 3. Maroli 4. Valsad 5. Billimora 6. Onjal 7. Kolak 8. Umarsadi 9. Vansi Borsi	The Port Officer, Magdalla
2.	Bharuch	1. Bharuch 2. Bhagwa 3. Dahej * 4. Khambhat	The Port Officer, Bharuch
3.	Bhavnagar	1. Bhavnagar * 2. Ghogha 3. Talaja	The Port Officer, Bhavnagar
4.	Jaffrabad	1. Jaffrabad * 2. Mahuva 3. Pipavav Victor 4. Port of Pipavav of Gujarat Pipavav Port Limited (GPPL)# 5. Rajpara	The Port Officer, Jaffrabad
5.	Veraval	1. Veraval * 2. Navabandar 3. Kotda 4. Madhvad	The Port Officer, Veraval

INDEX

Sr. No.	Name of Group	Name of Port	Designation of the Head of the Port
		5. Mangrol 6. Mul-Dwarka	
6.	Porbandar	1. Porbandar *	The Port Officer, Porbandar
7.	Okha	1. Okha * 2. Rupen (Dwarka) 3. Beyt	The Port Officer, Okha
8.	Jamnagar	1. Bedi* (including Rozi) 2. Pindhara 3. Salaya 4. Sikka * 5. Jodiya	The Port Officer, Jamnagar
9.	Navlakhi	1. Navlakhi *	The Port Officer, Navlakhi
10.	Mandvi	1. Mandvi * 2. Mundra 3. New Mundra Port of Gujarat Adani Port Limited (GAPL) # 4. Jakhau 5. Koteshwar	The Port Officer Mandvi

1. Ports marked with asterisks (*) are all Intermediate ports and those ports not so marked are all non-intermediate minor ports.

2. Ports marked with (#) viz. Port of Pipavav of Gujarat Pipavav Port Limited (GPPL) and New Mundra Port of Gujarat Adani Port Ltd. are respectively private and joint sector ports.

3. The fees specified in Schedule-I appended to the said notification shall not be applicable to Port of Pipavav of M/s.Gujarat Pipavav Port Limited [GPPL] and New Mundra Port of M/s. Gujarat Adani Port Limited [GAPL] shown in SCHEDULE-II which are respectively private & joint sector ports.

INDEX

Appendix

List of notification superseded

1. Notification no. GMB/T/17(1)/37-38/98/8 dated 12/05/98
2. Notification no. GMB/T/37-38/18 dated 04/12/98
3. Notification no. GMB/T/37-38/99/23 dated 01/11/99
4. Notification no. GMB/T/37-38/99/25 dated 30/12/99
5. Notification no. GMB/T/12(25)/37-38/27 dated 03/11/2000
6. Notification no. GMB/T/17(1)/37-38/28 dated 04/11/2000
7. Notification no. GMB/T/17(1)/37-38/29 dated 04/11/2000
8. Notification no. GMB/T/17(1)/37-38/30 dated 04/11/2000
9. Notification no. GMB/T/37-38/31 dated 28/11/2000
10. Notification no. GMB/T/17(1)/37-38/32 dated 04/12/2000
11. Notification no. GMB/T/17(1)/37-38/2001/34 dated 27/04/2001
12. Notification no. GMB/T/12(25)/35 dated 17/07/2001
13. Notification no. GMB/T/3(48)/37-38/2001/35 dated 30/07/2001
14. Notification no. GMB/T/12(25)/37-38/2001/37 dated 20/09/2001
15. Notification no. GMB/T/VRL/6(27)/2003/39 dated 02/04/2003

On behalf of Gujarat Maritime Board

G. C. MURMU,

Vice Chairman and Chief Executive Officer

INDEX

GUJARAT MARITIME BOARD

Sector 10A, Opp. Airforce Station,

CHH road, Gandhinagar

Notification

Dated:9th July 2003

Gujarat Maritime Board Act, 1981

No. GMB/T/12(25)/37-38/2003/2 In exercise of the powers conferred by section 37 & 38, and section 39 with subsection (7), (8), (10), (11), (12), (13), (14), (16) & (17) of section 110 of the Gujarat Maritime Board act, 1981 (Guj. XXX of 1981) and in super cession of all notifications issued earlier from time to time by the Gujarat Maritime Board in respect of various port charges as specified in the Appendix appended hereto, the Gujarat Maritime Board with the sanction of the Government of Gujarat vide Ports & Fisheries department memorandum no. GMB/102002/G.482-GH dated 9th July 2003 hereby direct that with effect on and from date of issue of notification the fees specified in Schedule-I appended to this notification shall be levied by the Gujarat Maritime Board or any person authorized under section 32 of GMB act 1981 specified in Schedule -II appended to this notification.

INDEX

Schedule- I

Shipbreaking

The following Charges shall be levied for shipbreaking operations at Alang, Sosiya, Shachana and at any other place where such operations are carried out.

1. Landing & Shipping Fees

The landing & shipping fee on ship breaking scrap shall be charged at Rs. 70/- per LDT

2. Plot Rent

The plot rentals for Land/Plot for shipbreaking yards at Talaja & Bedi port (i.e. Alang/Sosiya and Sachana Ship Breaking Yard) shall be charged at Rs.600/- per 10 Sq. Mtr or part thereof per year.

3. Breaking Charges

Breaking charges for ship breaking shall be levied at Rs.12 per LDT based on the tonnage of the ship scrapped.

4. Beaching Charges (Hard Dues)

Beaching Charges for shipbreaking (hard dues), shall be levied at the rate of Rs.26/- per LDT per year or part thereof on ships entering into the port and beached for the purpose of shipbreaking subject to the following conditions namely:

(i) The ship shall comply with the rules & regulations of the Customs Department.

(ii) Before bringing the ship at the shipbreaking yard, the Conservator of the port concerned shall be informed by the owner of the ship about the following details of the ship:

(a) Net Registered Tonnage of the Ship

INDEX

(b) Dead Weight Tonnage of the Ship

(c) Light Displacement Tonnage of the Ship

(iii) The owner of the ship shall also inform the Conservator of the port about the expected date of

(a) arrival of the ship

(b) beaching of the ship; and

(c) completion of breaking of the ship

(iv) The ship shall be beached in the area approved by the conservator of the port.

Terms and Conditions

1. The plot charges, rent, licence fee and premium on plots, etc., and fee levied for granting consent for change in the partners/directors/members of partnership firm, company, co-op. society, etc. shall be leviable as per the provisions of the Gujarat Maritime Board Act (Conditions and Procedures for granting permission for utilizing shipbreaking plot) Regulation, 1994 as amended from time to time. As such these regulations shall be treated as forming a part of this schedule of port charges.

2. All the rules & regulations in force from time to time shall be applicable to the owner/agent of the ship brought for breaking purposes.

3. All other charges/penalties in respect of fee/services provided/ fixed by the Board shall be levied as per relevant provisions of the respective Sections of the Schedule of Port Charges.

On behalf of Gujarat Maritime Board

G. C. MURMU,

Vice Chairman and Chief Executive Officer

INDEX

Schedule II

Name of Ports and their Group in Gujarat Maritime Board

Sr. No.	Name of Group	Name of Port	Designation of the Head of the Port
1.	Magdalla (Surat)	1. Magdalla (Surat)* 2. Umergaon 3. Maroli 4. Valsad 5. Billimora 6. Onjal 7. Kolak 8. Umarsadi 9. Vansi Borsi	The Port Officer, Magdalla
2.	Bharuch	1. Bharuch 2. Bhagwa 3. Dahej * 4. Khambhat	The Port Officer, Bharuch
3.	Bhavnagar	1. Bhavnagar * 2. Ghogha 3. Talaja	The Port Officer, Bhavnagar
4.	Jaffrabad	1. Jaffrabad * 2. Mahuva 3. Pipavav Victor 4. Port of Pipavav of Gujarat Pipavav Port Limited (GPPL)# 5. Rajpara	The Port Officer, Jaffrabad
5.	Veraval	1. Veraval * 2. Navabandar 3. Kotda 4. Madhvad	The Port Officer, Veraval

INDEX

Sr. No.	Name of Group	Name of Port	Designation of the Head of the Port
		5. Mangrol 6. Mul-Dwarka	
6.	Porbandar	1. Porbandar *	The Port Officer, Porbandar
7.	Okha	1. Okha * 2. Rupen (Dwarka) 3. Beyt	The Port Officer, Okha
8.	Jamnagar	1. Bedi* (including Rozi) 2. Pindhara 3. Salaya 4. Sikka * 5. Jodiya	The Port Officer, Jamnagar
9.	Navlakhi	1. Navlakhi *	The Port Officer, Navlakhi
10.	Mandvi	1. Mandvi * 2. Mundra 3. New Mundra Port of Gujarat Adani Port Limited (GAPL) # 4. Jakhau 5. Koteshwar	The Port Officer Mandvi

1. Ports marked with asterisks (*) are all Intermediate ports and those ports not so marked are all non-intermediate minor ports.

2. Ports marked with (#) viz. Port of Pipavav of Gujarat Pipavav Port Limited (GPPL) and New Mundra Port of Gujarat Adani Port Ltd. are respectively private and joint sector ports.

3. The fees specified in Schedule-I appended to the said notification shall not be applicable to Port of Pipavav of M/s.Gujarat Pipavav Port Limited [GPPL] and New Mundra Port of M/s. Gujarat Adani Port Limited [GAPL] shown in SCHEDULE-II which are respectively private & joint sector ports.

GUJARAT MARITIME BOARD

Sector 10A, Opp. Airforce Station,

CHH road, Gandhinagar

Notification

Dated: 9th July 2003

Gujarat Maritime Board Act, 1981

No. GMB/T/12(25)/37-38/2003/3 In exercise of the powers conferred by section 37 & 38, and section 39 with subsection (7), (8), (10), (11), (12), (13), (14), (16) & (17) of section 110 of the Gujarat Maritime Board act, 1981 (Guj. XXX of 1981) and in super cession of all notifications issued earlier from time to time by the Gujarat Maritime Board in respect of various port charges as specified in the Appendix appended hereto, the Gujarat Maritime Board with the sanction of the Government of Gujarat vide Ports & Fisheries department memorandum no. GMB/102002/G.482-GH dated 9th July 2003 hereby direct that with effect on and from 1st April 1998 fees specified in Schedule-I appended to this notification shall be levied by the Gujarat Maritime Board or any person authorized under section 32 of GMB act 1981 specified in Schedule -II appended to this notification.

Schedule- I

Waterfront Royalty

The waterfront royalty payable by private and joint sector ports shall be as under:

Type of Cargo	Option I	Option 2	
		Concessional Royalty	***Full Royalty***
Solid Cargo including ship breaking output (Rs. Per tonne)	10	5	30
Liquid Cargo including LNG (Rs. Per tonne)	20	10	60
Containers (Rs. Per container)			
i) 20 feet loaded	200	100	600
ii) 20 feet empty	50	25	150
iii) 40 feet loaded	400	200	1200
iv) 40 feet empty	100	50	300

The aforementioned waterfront royalty is effective from 1st April 1998.

The waterfront royalty and concessional waterfront royalty shall be subject to an escalation on first of April every three years by an amount equal to 20% of the previous revised amount.

On behalf of Gujarat Maritime Board

G. C. MURMU,

Vice Chairman and Chief Executive Officer

Schedule II

Name of Ports and their Group in Gujarat Maritime Board

Sr. No.	Name of Group	Name of Port	Designation of the Head of the Port
1.	Magdalla (Surat)	1. Magdalla (Surat)* 2. Umergaon 3. Maroli 4. Valsad 5. Billimora 6. Onjal 7. Kolak 8. Umarsadi 9. Vansi Borsi	The Port Officer, Magdalla
2.	Bharuch	1. Bharuch 2. Bhagwa 3. Dahej * 4. Khambhat	The Port Officer, Bharuch
3.	Bhavnagar	1. Bhavnagar * 2. Ghogha 3. Talaja	The Port Officer, Bhavnagar
4.	Jaffrabad	1. Jaffrabad * 2. Mahuva 3. Pipavav Victor 4. Port of Pipavav of Gujarat Pipavav Port Limited (GPPL)# 5. Rajpara	The Port Officer, Jaffrabad
5.	Veraval	1. Veraval * 2. Navabandar 3. Kotda 4. Madhvad	The Port Officer, Veraval

INDEX

Sr. No.	Name of Group	Name of Port	Designation of the Head of the Port
		5. Mangrol 6. Mul-Dwarka	
6.	Porbandar	1. Porbandar *	The Port Officer, Porbandar
7.	Okha	1. Okha * 2. Rupen (Dwarka) 3. Beyt	The Port Officer, Okha
8.	Jamnagar	1. Bedi* (including Rozi) 2. Pindhara 3. Salaya 4. Sikka * 5. Jodiya	The Port Officer, Jamnagar
9.	Navlakhi	1. Navlakhi *	The Port Officer, Navlakhi
10.	Mandvi	1. Mandvi * 2. Mundra 3. New Mundra Port of Gujarat Adani Port Limited (GAPL) # 4. Jakhau 5. Koteshwar	The Port Officer Mandvi

1. Ports marked with asterisks (*) are all Intermediate ports and those ports not so marked are all non-intermediate minor ports.
2. Ports marked with (#) viz. Port of Pipavav of Gujarat Pipavav Port Limited (GPPL) and New Mundra Port of Gujarat Adani Port Ltd.(GAPL) are respectively private and joint sector ports.

Goverment Central Press, Gandhinagar.

INDEX

Extra No. 283 REGISTERED No. G/GNR/2

©

सत्यमेव जयते

The Gujarat Government Gazette

EXTRAORDINARY

PUBLISHED BY AUTHORITY

Vol. XLIV] WEDNESDAY, JULY 9, 2003/ASADHA 18, 1925

Separate paging is given to this Part in order that it may be filed as a Separate Compilation.

PART IV-C

Statutory Rules and Orders (Other than those published in Part I, I-A and I-L) made by Statutory Authorities other than the Government of Gujarat including those made by the Government of India, the High Court, the Director of Municipalities, the Commissioner of Police, the Director of Prohibition and Excise, the District Magistrates and the Election Commission, Election Tribunals, Returning Officers and other authorities under the Election Commission.

GUJARAT NURSING COUNCIL AHMEDABAD

Notification

No. GNC/By-law amendment no. 275 dated 9-7-2003.- The following amended By-law made by the Gujarat Nursing Council under sub-section (1) of the Section 30 of the Gujarat Nurses, Midwives and Health Visitors Act, 1968 (Guj. 24 of 1968) having been confirmed by the Government of Gujarat under sub-section (2) of the said section 30 are hereby published as required by sub-section (3) of the said section 30 namely :-

1. These By-law may be called the Gujarat Nurses, Midwives and Health Visitors (Amended) By-law, 1998 as follows :-

By-law : 8:

(A)	Fees for examiners:	
(iv)	for examining each answer paper of 3 hours	.......Rs.03/-
(v)	for Oral, Practical of Clinical examination of each candidate. to be divided amongst the Joint examiners.	........Rs.10/-
(vi)	First Class Railway fare from their town of residence to the center of examination and back and a daily allowance.	........Rs.50/-
	& conveyance charges.	........Rs.80/-
(vii)	Local examiners conveyance charges.	........Rs.30/-

INDEX

(B)	Charges for the conduct of Written and Oral examination :	
(1)	Cherges for Written examination :	
(i)	Preparation for examination hall.	..........Rs.50/-
(ii)	Preparation for written examination Hall (servant)	..........Rs.25/-
(iii)	Head Supervisor for each shift	..........Rs.50/-
(v)	Supervisor for each shift (One Supervisor for 50 students)	..........Rs.30/-
(vi)	Servant for each shift.	..........Rs.30/-
(2)	Changes for Oral & Practical Examiners :-	
(i)	Arranging examination hall (for supervisor)	..........Rs.30/-
(ii)	Arranging examination hall (for servant)	..........Rs.15/-
(iii)	One Supervisor for each shift.	..........Rs.30/-

By order in the name of Gujarat Nursing Council,

J. S. PATIDAR,
Registrar.

GOVERNMENT CENTRAL PRESS, GANDHINAGAR.

INDEX

Extra No. 284

REGISTERED No. G/GNR/2

©

सत्यमेव जयते

The Gujarat Government Gazette

EXTRAORDINARY

PUBLISHED BY AUTHORITY

Vol. XLIV] FRIDAY, JULY 11, 2003/ASADHA 20, 1925

Separate paging is given to this Part in order that it may be filed as a Separate Compilation.

PART IV-C

Statutory Rules and Orders (Other than those published in Part I, I-A and I-L) made by Statutory Authorities other than the Government of Gujarat including those made by the Government of India, the High Court, the Director of Municipalities, the Commissioner of Police, the Director of Prohibition and Excise, the District Magistrates and the Election Commission, Election Tribunals, Returning Officers and other authorities under the Election Commission.

BY THE COMMISSIONER OF PROHIBITION AND EXCISE,

GUJARAT STATE, AHMEDABAD

Notification

THE BOMBAY PROHIBITION ACT, 1949.

No. .FLR. 17-2/2003/Ex. 1/272.- In exercise of the powers conferred by section 5 of the Bombay Prohibition Act, 1949 (Bom. XXV of 1949) read with the Govt. Notification, Social Welfare Department No. GH/L/51/FLR/1088/24143-M, dated 12th September, 1988 delegating the powers to the Director of Prohibition and Excise, Gujarat State, to authorize officers in the Prohibition and Excise Department to grant Visitors and Tourists permit under section 46 and 46-A of the said Act and in supersession of Govt. Notification, The Commissioner of Prohibition and Excise, G.S. Ahmedabad's No. FLR-17-2/99/Ex.1/165 dtd. 4.6.99, No. FLR. 17-2/2000/Ex.1/552 dtd. 11.8.2000 and No. FLR. 17-2/2002/Ex.1/400 dtd. 18/9/2002 and all powers enabling it in this behalf, The Commissioner of Prohibition and Excise, hereby authorized the following officers in their respective jurisdiction to grant Visitor's and Tourist's permit under section 46 and 46-A of the Act as per the Schedule given below :-

SCHEDULE

Sr. No.	Designation of the Officer	Area within which powers may be excrcised	Powers which may be exercised.
1	2	3	4
1	Sub-Inspector of Prohibition and Excise, appointed at M/s. Cama Hotel, Ahmedabad	The Ahmedabad Dist.	Powers under sections 46 and 46-A to grant visitors and Tourists permits

INDEX

1	2	3	4
2	Sub-Inspector of Prohibition and Excise, appointed at Rivera Hotel, Ahmedabad	The Ahmedabad Dist.	Powers under sections 46 and 46-A to grant visitors and Tourists permits
3	Sub-Inspector of Prohibition and Excise, appointed at Royal Manor Hotels and Industries Ltd.,Hansol, Ahmedabad	The Ahmedabad Dist.	Powers under sections 46 and 46-A to grant visitors and Tourists permits
4	Sub-Inspector of Prohibition and Excise, appointed at Hotel Inder Residency, Ahmedabad	The Ahmedabad Dist.	Powers under sections 46 and 46-A to grant visitors and Tourists permits
5	Sub-Inspector of Prohibition and Excise, appointed at Hotel President, Ahmedabad	The Ahmedabad Dist.	Powers under sections 46 and 46-A to grant visitors and Tourists permits
6	Sub-Inspector of Prohibition and Excise, appointed at Hotel Haveli,Gandhinagar.	The Gandhinagar Dist.	Powers under sections 46 and 46-A to grant visitors and Tourists permits
7	Sub-Inspector of Prohibition and Excise, appointed at the Wine Shop, at Gujarat Hotels Ltd., Vadodara	The Vadodara Dist.	Powers under sections 46 and 46-A to grant visitors and Tourists permits
8	Sub-Inspector of Prohibition and Excise, appointed at Wine Shop, Express Hotels Pvt. Ltd., Vadodara	The Vadodara Dist.	Powers under sections 46 and 46-A to grant visitors and Tourists permits
9	Sub-Inspector of Prohibition and Excise, appointed at Wine Shop, located at Hotel Kavi Raj , Vadodara	The Vadodara Dist.	Powers under sections 46 and 46-A to grant visitors and Tourists permits
10	Sub-Inspector of Prohibition and Excise, appointed at Hotel Oasis, Surat	The Surat Dist.	Powers under sections 46 and 46-A to grant visitors and Tourists permits
11	Sub-Inspector of Prohibition and Excise, appointed at Gujarat J.H.M Hotels Ltd., (Hotel Holiday In), Surat	The Surat Dist.	Powers under sections 46 and 46-A to grant visitors and Tourists permits
12	Sub-Inspector of Prohibition and Excise, appointed at the Wine Shop Hotel Jayson, Rajkot	The Rajkot Dist.	Powers under sections 46 and 46-A to grant visitors and Tourists permits
13	Sub-Inspector of Prohibition and Excise, appointed a C.I., Sharma Resort (P) Ltd., Galpadar, Gandhidham Dist. Kachchh	The Kutchchh Dist.	Powers under sections 46 and 46-A to grant visitors and Tourists permits

INDEX

1	2	3	4
14	Sub-Inspector of Prohibition and Excise, appointed at Hotel Prince, Bhuj, Dist. Kachchh.	The Kachchh Dist.	Powers under sections 46 and 46-A to grant visitors and Tourists permits
15	Sub-Inspector of Prohibition and Excise, appointed at Chryso Hotels Pvt. Ltd., Anklewar, Dist. Bharuch	The Bharuch Dist.	Powers under sections 46 and 46-A to grant visitors and Tourists permits
16	Sub-Inspector of Prohibition and Excise, appointed at Motel Damajis (Gujarat Private) Ltd., Jamnagar	The Jamnagar Dist.	Powers under sections 46 and 46-A to grant visitors and Tourists permits
17	Sub-Inspector of Prohibition and Excise, appointed at M/s. Keshav Holiday Resort Pvt.Ltd., Amipura, Dist-Mehsana	The Mehsana Dist.	Powers under sections 46 and 46-A to grant visitors and Tourists permits
18	Sub-Inspector of Prohibition and Excise, appointed at Real Wine Hotel Surbhi, Anand.	The Anand Dist.	Powers under sections 46 and 46-A to grant visitors and Tourists permits
19	Sub-Inspector of Prohibition and Excise, appointed at M/s. F. P. Patel & Co., Vadodara.	The Vadodara Dist.	Powers under sections 46 and 46-A to grant visitors and Tourists permits
20	Sub-Inspector of Prohibition and Excise, appointed at M/s. Patel Wines, Co., Oasis Garden, Nadiad, Dist. Kheda	The Kheda Dist.	Powers under sections 46 and 46-A to grant visitors and Tourists permits
21	Sub-Inspector of Prohibition and Excise, appointed at M/s. Foreign Wine Merchants Association, Rajkot.	The Rajkot Dist.	Powers under sections 46 and 46-A to grant visitors and Tourists permits
22	Sub-Inspector of Prohibition and Excise, appointed at M/s. H.H. & Sons, Surat	The Surat Dist.	Powers under sections 46 and 46-A to grant visitors and Tourists permits

Ahmedabad
Date : 9/7/03.

R. M. S. BRAR,

Commissioner & Addl. D. G. of Police
Prohibition & Excise
Gujarat State, Ahmedabad.

GOVERNMENT CENTRAL PRESS, GANDHINAGAR.

INDEX

Extra No. 285 REGISTERED No. G/GNR/2

©

सत्यमेव जयते

The Gujarat Government Gazette

EXTRA ORDINARY

PUBLISHED BY AUTHORITY

Vol. XLIV] MONDAY, JULY 14, 2003/ASADHA 23, 1925

Separate paging is given to this Part in order that it may be filed as a Separate Compilation.

PART IV-C

StatutoryRules and Orders (Other than those published in Part I, I-A and I-L) made by Statutary Authorities other than the Government of Gujarat including those made by the Government of India, the High Court, the Director of Municipallities, the Commissioner of Police, the Director of Prohibition and excise, the District Magistrates and the Election Commission, Election Tribunals, Returning Officers and other authorities, under the Election Commission.

FOOD, CIVIL SUPPLIES & CONSUMER AFFAIRS DEPARTMENT

The Consumer Protection (Amendment) Act, 2002

No. 62 of 2002

Sachivalaya, Gandhinagar, 14th July, 2003.

No.GSR/GHTH/2003/19/CPA/102003/GOI/23/D, The following Amendment Act, 2002 issued by the Government of India, Ministry of Law and Justice (Legislative Department), New Delhi is republished for general information of public :

MINISTRY OF LAW AND JUSTICE

(Legislative Department)

New Delhi, the 18th December, 2002/*Agrahayana* 27, 1924 *(Saka)*

The following Act of Parliament received the assent of the President on the 17th December, 2002, and is hereby published for general information:—

THE CONSUMER PROTECTION (AMENDMENT) ACT, 2002

No. 62 OF 2002

[17*th December*, 2002.]

An Act further to amend the Consumer Protection Act, 1986.

BE it enacted by Parliament in the Fifty-third Year of the Republic of India as follows:—

1. (*1*) This Act may be called the Consumer Protection (Amendment) Act, 2002. Short title and commencement.

(2) It shall come into force on such date as the Central Government may, by notification in the Official Gazette, appoint.

68 of 1986. 2. In the Consumer Protection Act, 1986 (hereinafter referred to as the principal Act), in section 2, in sub-section (*1*),— Amendment of section 2.

(*a*) in clause (*b*), after sub-clause (*iv*), the following sub-clause shall be inserted, namely:—

"(*v*) in case of death of a consumer, his legal heir or representative:";

(*b*) in clause (*c*),—

(*i*) in sub-clause (*i*), for the words "any trader", the words "any trader or service provider" shall be substituted;

INDEX

(*ii*) for sub-clauses (*iv*) and (*v*), the following sub-clauses shall be substituted, namely:—

"(*iv*) a trader or the service provider, as the case may be, has charged for the goods or for the services mentioned in the complaint, a price in excess of the price—

(*a*) fixed by or under any law for the time being in force;

(*b*) displayed on the goods or any package containing such goods;

(*c*) displayed on the price list exhibited by him by or under any law for the time being in force;

(*d*) agreed between the parties;

(*v*) goods which will be hazardous to life and safety when used are being offered for sale to the public,—

(*a*) in contravention of any standards relating to safety of such goods as required to be complied with, by or under any law for the time being in force;

(*b*) if the trader could have known with due diligence that the goods so offered are unsafe to the public;

(*vi*) services which are hazardous or likely to be hazardous to life and safety of the public when used, are being offered by the service provider which such person could have known with due diligence to be injurious to life and safety;";

(*c*) in clause (*d*),—

(*i*) in sub-clause (*ii*), the following words shall be inserted at the end, namely:—

"but does not include a person who avails of such services for any commercial purpose";

(*ii*) for the *Explanation*, the following *Explanation* shall be substituted, namely:—

'*Explanation*.—For the purposes of this clause, "commercial purpose" does not include use by a person of goods bought and used by him and services availed by him exclusively for the purposes of earning his livelihood by means of self-employment;';

(*d*) for clause (*j*), the following clause shall be substituted, namely:—

'(*j*) "manufacturer" means a person who—

(*i*) makes or manufactures any goods or parts thereof; or

(*ii*) does not make or manufacture any goods but assembles parts thereof made or manufactured by others; or

(*iii*) puts or causes to be put his own mark on any goods made or manufactured by any other manufacturer;';

(*e*) for clause (*nn*), the following clauses shall be substituted, namely:—

'(*nn*) "regulation" means the regulations made by the National Commission under this Act;

(*nnn*) "restrictive trade practice" means a trade practice which tends to bring about manipulation of price or its conditions of delivery or to affect flow of supplies in the market relating to goods or services in such a manner as to impose on the consumers unjustified costs or restrictions and shall include—

INDEX

(*a*) delay beyond the period agreed to by a trader in supply of such goods or in providing the services which has led or is likely to lead to rise in the price;

(*b*) any trade practice which requires a consumer to buy, hire or avail of any goods or, as the case may be, services as condition precedent to buying, hiring or availing of other goods or services;';

(*f*) in clause (*o*), for the words "users and includes the provision of", the words "users and includes, but not limited to, the provision of" shall be substituted;

(*g*) after clause (*o*), the following clause shall be inserted, namely:—

'(*oo*) "spurious goods and services" mean such goods and services which are claimed to be genuine but they are actually not so;';

(*h*) in clause (*r*),—

(*i*) after sub-clause (*3*), the following sub-clause shall be inserted, namely:—

"(*3A*) withholding from the participants of any scheme offering gifts, prizes or other items free of charge, on its closure the information about final results of the scheme.

Explanation.—For the purposes of this sub-clause, the participants of a scheme shall be deemed to have been informed of the final results of the scheme where such results are within a reasonable time published, prominently in the same newspapers in which the scheme was originally advertised;";

(*ii*) after sub-clause (*5*), the following sub-clause shall be inserted, namely:—

"(*6*) manufacture of spurious goods or offering such goods for sale or adopting deceptive practices in the provision of services.".

3. In section 4 of the principal Act, in sub-section (*1*), for the words "The Central Government may", the words "The Central Government shall" shall be substituted. Amendment of section 4.

4. In section 7 of the principal Act,— Amendment of section 7.

(*a*) in sub-section (*1*), in the opening portion, for the words "The State Government may", the words "The State Government shall" shall be substituted;

(*b*) in sub-section (2), after clause (*b*), the following clause shall be inserted, namely:—

"(*c*) such number of other official or non-official members, not exceeding ten, as may be nominated by the Central Government.".

5. After section 8 of the principal Act, the following sections shall be inserted, namely:— Insertion of new sections 8A and 8B.

"8A. (*1*) The State Government shall establish for every district, by notification, a council to be known as the District Consumer Protection Council with effect from such date as it may specify in such notification. The District Consumer Protection Council.

(*2*) The District Consumer Protection Council (hereinafter referred to as the District Council) shall consist of the following members, namely:—

(*a*) the Collector of the district (by whatever name called), who shall be its Chairman; and

(*b*) such number of other official and non-official members representing such interests as may be prescribed by the State Government.

INDEX

(3) The District Council shall meet as and when necessary but not less than two meetings shall be held every year.

(4) The District Council shall meet at such time and place within the district as the Chairman may think fit and shall observe such procedure in regard to the transaction of its business as may be prescribed by the State Government.

Objects of the District Council.

8B. The objects of every District Council shall be to promote and protect within the district the rights of the consumers laid down in clauses *(a)* to *(f)* of section 6.".

Amendment of section 10.

6. In section 10 of the principal Act,—

(a) in sub-section *(1)*, for clause *(b)*, the following clause shall be substituted, namely:—

"*(b)* two other members, one of whom shall be a woman, who shall have the following qualifications, namely:—

(i) be not less than thirty-five years of age,

(ii) possess a bachelor's degree from a recognised university,

(iii) be persons of ability, integrity and standing, and have adequate knowledge and experience of at least ten years in dealing with problems relating to economics, law, commerce, accountancy, industry, public affairs or administration:

Provided that a person shall be disqualified for appointment as a member, if he—

(a) has been convicted and sentenced to imprisonment for an offence which, in the opinion of the State Government, involves moral turpitude; or

(b) is an undischarged insolvent; or

(c) is of unsound mind and stands so declared by a competent court; or

(d) has been removed or dismissed from the service of the Government or a body corporate owned or controlled by the Government; or

(e) has, in the opinion of the State Government, such financial or other interest as is likely to affect prejudicially the discharge by him of his functions as a member; or

(f) has such other disqualifications as may be prescribed by the State Government;";

(b) in sub-section *(1A)*, the following proviso shall be inserted, namely:—

"Provided that where the President of the State Commission is, by reason of absence or otherwise, unable to act as Chairman of the Selection Committee, the State Government may refer the matter to the Chief Justice of the High Court for nominating a sitting Judge of that High Court to act as Chairman.";

(c) for sub-section *(2)*, the following sub-section shall be substituted, namely:—

INDEX

"(2) Every member of the District Forum shall hold office for a term of five years or up to the age of sixty-five years, whichever is earlier:

Provided that a member shall be eligible for re-appointment for another term of five years or up to the age of sixty-five years, whichever is earlier, subject to the condition that he fulfils the qualifications and other conditions for appointment mentioned in clause (*b*) of sub-section (*1*) and such re-appointment is also made on the basis of the recommendation of the Selection Committee:

Provided further that a member may resign his office in writing under his hand addressed to the State Government and on such resignation being accepted, his office shall become vacant and may be filled by appointment of a person possessing any of the qualifications mentioned in sub-section (*1*) in relation to the category of the member who is required to be appointed under the provisions of sub-section (*1A*) in place of the person who has resigned:

Provided also that a person appointed as the President or as a member, before the commencement of the Consumer Protection (Amendment) Act, 2002, shall continue to hold such office as President or member, as the case may be, till the completion of his term.";

(*d*) in sub-section (*3*), the following proviso shall be inserted, namely:—

"Provided that the appointment of a member on whole-time basis shall be made by the State Government on the recommendation of the President of the State Commission taking into consideration such factors as may be prescribed including the work load of the District Forum.".

7. In section 11 of the principal Act, in sub-section (*1*), for the words "does not exceed rupees five lakhs", the words "does not exceed rupees twenty lakhs" shall be substituted. Amendment of section 11.

8. For section 12 of the principal Act, the following section shall be substituted, namely:— Substitution of new section for section 12.

'12. (*1*) A complaint in relation to any goods sold or delivered or agreed to be sold or delivered or any service provided or agreed to be provided may be filed with a District Forum by— Manner in which complaint shall be made.

(*a*) the consumer to whom such goods are sold or delivered or agreed to be sold or delivered or such service provided or agreed to be provided;

(*b*) any recognised consumer association whether the consumer to whom the goods sold or delivered or agreed to be sold or delivered or service provided or agreed to be provided is a member of such association or not;

(*c*) one or more consumers, where there are numerous consumers having the same interest, with the permission of the District Forum, on behalf of, or for the benefit of, all consumers so interested; or

(*d*) the Central Government or the State Government, as the case may be, either in its individual capacity or as a representative of interests of the consumers in general.

(2) Every complaint filed under sub-section (*1*) shall be accompanied with such amount of fee and payable in such manner as may be prescribed.

(*3*) On receipt of a complaint made under sub-section (*1*), the District Forum may, by order, allow the complaint to be proceeded with or rejected:

Provided that a complaint shall not be rejected under this sub-section unless an opportunity of being heard has been given to the complainant:

Provided further that the admissibility of the complaint shall ordinarily be decided within twenty-one days from the date on which the complaint was received.

(*4*) Where a complaint is allowed to be proceeded with under sub-section (*3*), the District Forum may proceed with the complaint in the manner provided under this Act:

Provided that where a complaint has been admitted by the District Forum, it shall not be transferred to any other court or tribunal or any authority set up by or under any other law for the time being in force.

INDEX

Explanation.—For the purposes of this section, "recognised consumer association" means any voluntary consumer association registered under the Companies Act, 1956 or any other law for the time being in force.'. 1 of 1956.

Amendment of section 13.

9. In section 13 of the principal Act,—

(*a*) in the marginal heading, for the words "Procedure on receipt of complaint.", the words "Procedure on admission of complaint." shall be substituted;

(*b*) in sub-section (*1*),—

(*i*) in the opening portion, for the words "on receipt of a complaint", the words "on admission of a complaint" shall be substituted;

(*ii*) for clause (*a*), the following clause shall be substituted, namely:—

"(*a*) refer a copy of the admitted complaint, within twenty-one days from the date of its admission to the opposite party mentioned in the complaint directing him to give his version of the case within a period of thirty days or such extended period not exceeding fifteen days as may be granted by the District Forum;";

(*c*) in sub-section (2),—

(*i*) in the opening portion, for the words "complaint received", the words "complaints admitted" shall be substituted;

(*ii*) in clause (*b*), in sub-clause (*ii*), for the words "on the basis of evidence", the words "*ex parte* on the basis of evidence" shall be substituted;

(*iii*) after clause (*b*), the following clause shall be inserted, namely:—

"(*c*) where the complainant fails to appear on the date of hearing before the District Forum, the District Forum may either dismiss the complaint for default or decide it on merits.";

(*d*) after sub-section (*3*), the following sub-sections shall be inserted, namely:—

"(*3A*) Every complaint shall be heard as expeditiously as possible and endeavour shall be made to decide the complaint within a period of three months from the date of receipt of notice by opposite party where the complaint does not require analysis or testing of commodities and within five months, if it requires analysis or testing of commodities:

Provided that no adjournment shall be ordinarily granted by the District Forum unless sufficient cause is shown and the reasons for grant of adjournment have been recorded in writing by the Forum:

Provided further that the District Forum shall make such orders as to the costs occasioned by the adjournment as may be provided in the regulations made under this Act:

Provided also that in the event of a complaint being disposed of after the period so specified, the District Forum shall record in writing, the reasons for the same at the time of disposing of the said complaint.

(*3B*) Where during the pendency of any proceeding before the District Forum, it appears to it necessary, it may pass such interim order as is just and proper in the facts and circumstances of the case.";

(*e*) after sub-section (*6*), the following sub-section shall be inserted, namely:—

"(*7*) In the event of death of a complainant who is a consumer or of the opposite party against whom the complaint has been filed, the provisions of Order XXII of the First Schedule to the Code of Civil Procedure, 1908 shall apply subject to the modification that every reference therein to the plaintiff and the defendant shall be construed as reference to a complainant or the opposite party, as the case may be.". 5 of 1908.

INDEX

10. In section 14 of the principal Act,— Amendment of section 14.

(*a*) in sub-section (*1*),—

(*i*) in clause (*d*), the following proviso shall be inserted, namely:—

"Provided that the District Forum shall have the power to grant punitive damages in such circumstances as it deems fit;";

(*ii*) in clause (*e*), for the words "remove the defects", the words "remove the defects in goods" shall be substituted;

(*iii*) after clause (*h*), the following clauses shall be inserted, namely:—

"(*ha*) to cease manufacture of hazardous goods and to desist from offering services which are hazardous in nature;

(*hb*) to pay such sum as may be determined by it, if it is of the opinion that loss or injury has been suffered by a large number of consumers who are not identifiable conveniently:

Provided that the minimum amount of sum so payable shall not be less than five per cent. of the value of such defective goods sold or services provided, as the case may be, to such consumers:

Provided further that the amount so obtained shall be credited in favour of such person and utilized in such manner as may be prescribed;

(*hc*) to issue corrective advertisement to neutralize the effect of misleading advertisement at the cost of the opposite party responsible for issuing such misleading advertisement;";

(*b*) in sub-section (2), for the proviso, the following proviso shall be substituted, namely:—

"Provided that where a member, for any reason, is unable to conduct a proceeding till it is completed, the President and the other member shall continue the proceeding from the stage at which it was last heard by the previous member.".

11. In section 15 of the principal Act, after the proviso, the following proviso shall be inserted, namely:— Amendment of section 15.

"Provided further that no appeal by a person, who is required to pay any amount in terms of an order of the District Forum, shall be entertained by the State Commission unless the appellant has deposited in the prescribed manner fifty per cent. of that amount or twenty-five thousand rupees, whichever is less.".

12. In section 16 of the principal Act,— Amendment of section 16.

(*a*) in sub-section (*1*), for clause (*b*) and the proviso thereunder, the following clause shall be substituted, namely:—

"(*b*) not less than two, and not more than such number of members, as may be prescribed, and one of whom shall be a woman, who shall have the following qualifications, namely:—

(*i*) be not less than thirty-five years of age;

(*ii*) possess a bachelor's degree from a recognised university; and

(*iii*) be persons of ability, integrity and standing, and have adequate knowledge and experience of at least ten years in dealing with problems relating to economics, law, commerce, accountancy, industry, public affairs or administration:

Provided that not more than fifty per cent. of the members shall be from amongst persons having a judicial background.

INDEX

Explanation.—For the purposes of this clause, the expression "persons having a judicial background" shall mean persons having knowledge and experience for at least a period of ten years as a presiding officer at the district level court or any tribunal at equivalent level:

Provided further that a person shall be disqualified for appointment as a member, if he—

(*a*) has been convicted and sentenced to imprisonment for an offence which, in the opinion of the State Government, involves moral turpitude; or

(*b*) is an undischarged insolvent; or

(*c*) is of unsound mind and stands so declared by a competent court; or

(*d*) has been removed or dismissed from the service of the Government or a body corporate owned or controlled by the Government; or

(*e*) has, in the opinion of the State Government, such financial or other interest, as is likely to affect prejudicially the discharge by him of his functions as a member; or

(*f*) has such other disqualifications as may be prescribed by the State Government.";

(*b*) after sub-section (*1*), the following sub-sections shall be inserted, namely:—

"(*1A*) Every appointment under sub-section (*1*) shall be made by the State Government on the recommendation of a Selection Committee consisting of the following members, namely:—

(*i*) President of the State Commission —Chairman;

(*ii*) Secretary of the Law Department of the State —Member;

(*iii*) Secretary incharge of the Department dealing with Consumer Affairs in the State —Member:

Provided that where the President of the State Commission is, by reason of absence or otherwise, unable to act as Chairman of the Selection Committee, the State Government may refer the matter to the Chief Justice of the High Court for nominating a sitting Judge of that High Court to act as Chairman.

(*1B*) (*i*) The jurisdiction, powers and authority of the State Commission may be exercised by Benches thereof.

(*ii*) A Bench may be constituted by the President with one or more members as the President may deem fit.

(*iii*) If the members of a Bench differ in opinion on any point, the points shall be decided according to the opinion of the majority, if there is a majority, but if the members are equally divided, they shall state the point or points on which they differ, and make a reference to the President who shall either hear the point or points himself or refer the case for hearing on such point or points by one or more or the other members and such point or points shall be decided according to the opinion of the majority of the members who have heard the case, including those who first heard it.";

(*c*) in sub-section (2), the following proviso shall be inserted, namely:—

INDEX

"Provided that the appointment of a member on whole-time basis shall be made by the State Government on the recommendation of the President of the State Commission taking into consideration such factors as may be prescribed including the work load of the State Commission.";

(*d*) for sub-sections (*3*) and (*4*), the following sub-sections shall be substituted, namely:—

"(*3*) Every member of the State Commission shall hold office for a term of five years or up to the age of sixty-seven years, whichever is earlier:

Provided that a member shall be eligible for re-appointment for another term of five years or up to the age of sixty-seven years, whichever is earlier, subject to the condition that he fulfils the qualifications and other conditions for appointment mentioned in clause (*b*) of sub-section (*1*) and such re-appointment is made on the basis of the recommendation of the Selection Committee:

Provided further that a person appointed as a President of the State Commission shall also be eligible for re-appointment in the manner provided in clause (*a*) of sub-section (*1*) of this section:

Provided also that a member may resign his office in writing under his hand addressed to the State Government and on such resignation being accepted, his office shall become vacant and may be filled by appointment of a person possessing any of the qualifications mentioned in sub-section (*1*) in relation to the category of the member who is required to be appointed under the provisions of sub-section (*1A*) in place of the person who has resigned.

(*4*) Notwithstanding anything contained in sub-section (*3*), a person appointed as the President or as a member, before the commencement of the Consumer Protection (Amendment) Act, 2002, shall continue to hold such office as President or member, as the case may be, till the completion of his term.".

13. Section 17 of the principal Act shall be renumbered as sub-section (*1*) and in sub-section (*1*) as so renumbered,— **Amendment of section 17.**

(*a*) in clause (*a*), in sub-clause (*i*), for the words "exceeds rupees five lakhs but does not exceed rupees twenty lakhs", the words "exceeds rupees twenty lakhs but does not exceed rupees one crore" shall be substituted;

(*b*) after sub-section (*1*) as so renumbered, the following sub-section shall be inserted, namely:—

"(2) A complaint shall be instituted in a State Commission within the limits of whose jurisdiction,—

(*a*) the opposite party or each of the opposite parties, where there are more than one, at the time of the institution of the complaint, actually and voluntarily resides or carries on business or has a branch office or personally works for gain; or

(*b*) any of the opposite parties, where there are more than one, at the time of the institution of the complaint, actually and voluntarily resides, or carries on business or has a branch office or personally works for gain, provided that in such case either the permission of the State Commission is given or the opposite parties who do not reside or carry on business or have a branch office or personally works for gain, as the case may be, acquiesce in such institution; or

(*c*) the cause of action, wholly or in part, arises.".

INDEX

Insertion of new sections 17A and 17B.

14. After section 17 of the principal Act, the following sections shall be inserted, namely:—

Transfer of cases.

"17A. On the application of the complainant or of its own motion, the State Commission may, at any stage of the proceeding, transfer any complaint pending before the District Forum to another District Forum within the State if the interest of justice so requires.

Circuit Benches.

17B. The State Commission shall ordinarily function in the State Capital but may perform its functions at such other place as the State Government may, in consultation with the State Commission, notify in the Official Gazette, from time to time.".

Omission of section 18A.

15. Section 18A of the principal Act shall be omitted.

Amendment of section 19.

16. In section 19 of the principal Act, after the first proviso, the following proviso shall be inserted, namely:—

"Provided further that no appeal by a person, who is required to pay any amount in terms of an order of the State Commission, shall be entertained by the National Commission unless the appellant has deposited in the prescribed manner fifty per cent. of the amount or rupees thirty-five thousand, whichever is less.".

Insertion of new section 19A.

17. After section 19 of the principal Act, the following section shall be inserted, namely:—

Hearing of appeal.

"19A. An appeal filed before the State Commission or the National Commission shall be heard as expeditiously as possible and an endeavour shall be made to finally dispose of the appeal within a period of ninety days from the date of its admission:

Provided that no adjournment shall be ordinarily granted by the State Commission or the National Commission, as the case may be, unless sufficient cause is shown and the reasons for grant of adjournment have been recorded in writing by such Commission:

Provided further that the State Commission or the National Commission, as the case may be, shall make such orders as to the costs occasioned by the adjournment as may be provided in the regulations made under this Act:

Provided also that in the event of an appeal being disposed of after the period so specified, the State Commission or the National Commission, as the case may be, shall record in writing the reasons for the same at the time of disposing of the said appeal.".

Amendment of section 20.

18. In section 20 of the principal Act,—

(*a*) in sub-section (*1*), for clause (*b*) and the proviso, the following clause shall be substituted, namely:—

'(*b*) not less than four, and not more than such number of members, as may be prescribed, and one of whom shall be a woman, who shall have the following qualifications, namely:—

(*i*) be not less than thirty-five years of age;

(*ii*) possess a bachelor's degree from a recognised university; and

(*iii*) be persons of ability, integrity and standing and have adequate knowledge and experience of at least ten years in dealing with problems relating to economics, law, commerce, accountancy, industry, public affairs or administration:

Provided that not more than fifty per cent. of the members shall be from amongst the persons having a judicial background.

Explanation.—For the purposes of this clause, the expression "persons having a judicial background" shall mean persons having

INDEX

knowledge and experience for at least a period of ten years as a presiding officer at the district level court or any tribunal at equivalent level:

Provided further that a person shall be disqualified for appointment, if he—

(*a*) has been convicted and sentenced to imprisonment for an offence which, in the opinion of the Central Government, involves moral turpitude; or

(*b*) is an undischarged insolvent; or

(*c*) is of unsound mind and stands so declared by a competent court; or

(*d*) has been removed or dismissed from the service of the Government or a body corporate owned or controlled by the Government; or

(*e*) has, in the opinion of the Central Government, such financial or other interest as is likely to affect prejudicially the discharge by him of his functions as a member; or

(*f*) has such other disqualifications as may be prescribed by the Central Government:

Provided also that every appointment under this clause shall be made by the Central Government on the recommendation of a Selection Committee consisting of the following, namely:—

(*a*)	a person who is a Judge of the Supreme Court, to be nominated by the Chief Justice of India	— Chairman;
(*b*)	the Secretary in the Department of Legal Affairs in the Government of India	— Member;
(*c*)	Secretary of the Department dealing with Consumer Affairs in the Government of India	— Member.';

(*b*) after sub-section (*1*), the following sub-section shall be inserted, namely:—

"(*1A*) (*i*) The jurisdiction, powers and authority of the National Commission may be exercised by Benches thereof.

(*ii*) A Bench may be constituted by the President with one or more members as the President may deem fit.

(*iii*) If the members of a Bench differ in opinion on any point, the points shall be decided according to the opinion of the majority, if there is a majority, but if the members are equally divided, they shall state the point or points on which they differ, and make a reference to the President who shall either hear the point or points himself or refer the case for hearing on such point or points by one or more or the other members and such point or points shall be decided according to the opinion of the majority of the members who have heard the case, including those who first heard it.";

(*c*) for sub-sections (*3*) and (*4*), the following sub-sections shall be substituted, namely:—

"(*3*) Every member of the National Commission shall hold office for a term of five years or up to the age of seventy years, whichever is earlier:

Provided that a member shall be eligible for re-appointment for another term of five years or up to the age of seventy years, whichever is earlier, subject to the condition that he fulfils the qualifications and other conditions

for appointment mentioned in clause (*b*) of sub-section (*1*) and such re-appointment is made on the basis of the recommendation of the Selection Committee:

Provided further that a person appointed as a President of the National Commission shall also be eligible for re-appointment in the manner provided in clause (*a*) of sub-section (*1*):

Provided also that a member may resign his office in writing under his hand addressed to the Central Government and on such resignation being accepted, his office shall become vacant and may be filled by appointment of a person possessing any of the qualifications mentioned in sub-section (*1*) in relation to the category of the member who is required to be appointed under the provisions of sub-section (*1A*) in place of the person who has resigned.

(*4*) Notwithstanding anything contained in sub-section (*3*), a person appointed as a President or as a member before the commencement of the Consumer Protection (Amendment) Act, 2002 shall continue to hold such office as President or member, as the case may be, till the completion of his term.".

Amendment of section 21.

19. In section 21 of the principal Act, in clause (*a*), in sub-clause (*i*), for the words "rupees twenty lakhs", the words "rupees one crore" shall be substituted.

Substitution of new sections for section 22.

20. For section 22 of the principal Act, the following sections shall be substituted, namely:—

Power and procedure applicable to the National Commission.

"22. (*1*) The provisions of sections 12, 13 and 14 and the rules made thereunder for the disposal of complaints by the District Forum shall, with such modifications as may be considered necessary by the Commission, be applicable to the disposal of disputes by the National Commission.

(2) Without prejudice to the provisions contained in sub-section (*1*), the National Commission shall have the power to review any order made by it, when there is an error apparent on the face of record.

Power to set aside *ex parte* orders.

22A. Where an order is passed by the National Commission *ex parte* against the opposite party or a complainant, as the case may be, the aggrieved party may apply to the Commission to set aside the said order in the interest of justice.

Transfer of cases.

22B. On the application of the complainant or of its own motion, the National Commission may, at any stage of the proceeding, in the interest of justice, transfer any complaint pending before the District Forum of one State to a District Forum of another State or before one State Commission to another State Commission.

Circuit Benches.

22C. The National Commission shall ordinarily function at New Delhi and perform its functions at such other place as the Central Government may, in consultation with the National Commission, notify in the Official Gazette, from time to time.

Vacancy in the office of President.

22D. When the office of President of a District Forum, State Commission, or of the National Commission, as the case may be, is vacant or a person occupying such office is, by reason of absence or otherwise, unable to perform the duties of his office, these shall be performed by the senior-most member of the District Forum, the State Commission or of the National Commission, as the case may be:

Provided that where a retired Judge of a High Court is a member of the National Commission, such member or where the number of such members is more than one, the senior-most person amongst such members, shall preside over the National Commission in the absence of President of that Commission.".

Amendment of section 23.

21. In section 23 of the principal Act, after the proviso, the following proviso shall be inserted, namely:—

INDEX

"Provided further that no appeal by a person who is required to pay any amount in terms of an order of the National Commission shall be entertained by the Supreme Court unless that person has deposited in the prescribed manner fifty per cent. of that amount or rupees fifty thousand, whichever is less.".

22. For section 25 of the principal Act, the following section shall be substituted, namely:— Substitution of new section for section 25.

"25. (*1*) Where an interim order made under this Act is not complied with, the District Forum or the State Commission or the National Commission, as the case may be, may order the property of the person, not complying with such order to be attached. Enforcement of orders of the District Forum, the State Commission or the National Commission.

(2) No attachment made under sub-section (*1*) shall remain in force for more than three months at the end of which, if the non-compliance continues, the property attached may be sold and out of the proceeds thereof, the District Forum or the State Commission or the National Commission may award such damages as it thinks fit to the complainant and shall pay the balance, if any, to the party entitled thereto.

(*3*) Where any amount is due from any person under an order made by a District Forum, State Commission or the National Commission, as the case may be, the person entitled to the amount may make an application to the District Forum, the State Commission or the National Commission, as the case may be, and such District Forum or the State Commission or the National Commission may issue a certificate for the said amount to the Collector of the district (by whatever name called) and the Collector shall proceed to recover the amount in the same manner as arrears of land revenue.".

23. In section 27 of the principal Act,— Amendment of section 27.

(*a*) the proviso shall be omitted;

(*b*) after the proviso so omitted, the existing section 27 shall be renumbered as sub-section (*1*) and after sub-section (*1*) as so renumbered, the following sub-sections shall be inserted, namely:—

"(2) Notwithstanding anything contained in the Code of Criminal Procedure,
2 of 1974. 1973, the District Forum or the State Commission or the National Commission, as the case may be, shall have the power of a Judicial Magistrate of the first class for the trial of offences under this Act, and on such conferment of powers, the District Forum or the State Commission or the National Commission, as the case may be, on whom the powers are so conferred, shall be deemed to be a Judicial Magistrate of the first class for the purpose of the Code of Criminal Procedure, 1973.

(*3*) All offences under this Act may be tried summarily by the District Forum or the State Commission or the National Commission, as the case may be.".

24. After section 27 of the principal Act, the following section shall be inserted, namely:— Insertion of new section 27A.

"27A. (*1*) Notwithstanding anything contained in the Code of Criminal Proce-
2 of 1974. dure, 1973, an appeal under section 27, both on facts and on law, shall lie from— Appeal against order passed under section 27.

(*a*) the order made by the District Forum to the State Commission;

(*b*) the order made by the State Commission to the National Commission; and

(*c*) the order made by the National Commission to the Supreme Court.

(2) Except as aforesaid, no appeal shall lie to any court from any order of a District Forum or a State Commission or the National Commission.

(*3*) Every appeal under this section shall be preferred within a period of thirty days from the date of an order of a District Forum or a State Commission or, as the case may be, the National Commission:

INDEX

Provided that the State Commission or the National Commission or the Supreme Court, as the case may be, may entertain an appeal after the expiry of the said period of thirty days, if, it is satisfied that the appellant had sufficient cause for not preferring the appeal within the period of thirty days.".

Insertion of new section 28A.

25. After section 28 of the principal Act, the following section shall be inserted, namely:—

Service of notice, etc.

"28A. (*1*) All notices, required by this Act to be served, shall be served in the manner hereinafter mentioned in sub-section (*2*).

(*2*) The service of notices may be made by delivering or transmitting a copy thereof by registered post acknowledgment due addressed to opposite party against whom complaint is made or to the complainant by speed post or by such courier service as are approved by the District Forum, the State Commission or the National Commission, as the case may be, or by any other means of transmission of documents (including FAX message).

(*3*) When an acknowledgment or any other receipt purporting to be signed by the opposite party or his agent or by the complainant is received by the District Forum, the State Commission or the National Commission, as the case may be, or postal article containing the notice is received back by such District Forum, State Commission or the National Commission, with an endorsement purporting to have been made by a postal employee or by any person authorised by the courier service to the effect that the opposite party or his agent or complainant had refused to take delivery of the postal article containing the notice or had refused to accept the notice by any other means specified in sub-section (2) when tendered or transmitted to him, the District Forum or the State Commission or the National Commission, as the case may be, shall declare that the notice had been duly served on the opposite party or to the complainant:

Provided that where the notice was properly addressed, pre-paid and duly sent by registered post acknowledgment due, a declaration referred to in this sub-section shall be made notwithstanding the fact that the acknowledgment has been lost or mislaid, or for any other reason, has not been received by the District Forum, the State Commission or the National Commission, as the case may be, within thirty days from the date of issue of notice.

(*4*) All notices required to be served on an opposite party or to complainant shall be deemed to be sufficiently served, if addressed in the case of the opposite party to the place where business or profession is carried and in case of complainant, the place where such person actually and voluntarily resides.".

Amendment of section 29.

26. In section 29 of the principal Act, after sub-section (*2*), the following sub-sections shall be inserted, namely:—

"(*3*) If any difficulty arises in giving effect to the provisions of the Consumer Protection (Amendment) Act, 2002, the Central Government may, by order, do anything not inconsistent with such provisions for the purpose of removing the difficulty:

Provided that no such order shall be made after the expiry of a period of two years from the commencement of the Consumer Protection (Amendment) Act, 2002.

(*4*) Every order made under sub-section (*3*) shall be laid before each House of Parliament.".

Substitution of new section for section 30.

27. For section 30 of the principal Act, the following section shall be substituted, namely:—

INDEX

"30. (*1*) The Central Government may, by notification, make rules for carrying out the provisions contained in clause (*a*) of sub-section (*1*) of section 2, clause (*b*) of sub-section (2) of section 4, sub-section (2) of section 5, sub-section (2) of section 12, clause (*vi*) of sub-section (*4*) of section 13, clause (*hb*) of sub-section (*1*) of section 14, section 19, clause (*b*) of sub-section (*1*) and sub-section (2) of section 20, section 22 and section 23 of this Act. Power to make rules.

(2) The State Government may, by notification, make rules for carrying out the provisions contained in clause (*b*) of sub-section (2) and sub-section (*4*) of section 7, clause (*b*) of sub-section (2) and sub-section (*4*) of section 8A, clause (*b*) of sub-section (*1*) and sub-section (*3*) of section 10, clause (*c*) of sub-section (*1*) of section 13, clause (*hb*) of sub-section (*1*) and sub-section (*3*) of section 14, section 15 and clause (*b*) of sub-section (*1*) and sub-section (2) of section 16 of this Act.".

28. After section 30 of the principal Act, the following section shall be inserted, namely:— Insertion of new section 30A.

"30A. (*1*) The National Commission may, with the previous approval of the Central Government, by notification, make regulations not inconsistent with this Act to provide for all matters for which provision is necessary or expedient for the purpose of giving effect to the provisions of this Act. Power of the National Commission to make regulations.

(2) In particular and without prejudice to the generality of the foregoing power, such regulations may make provisions for the cost of adjournment of any proceeding before the District Forum, the State Commission or the National Commission, as the case may be, which a party may be ordered to pay.".

29. For section 31 of the principal Act, the following section shall be substituted, namely:— Substitution of new section for section 31.

"31. (*1*) Every rule and every regulation made under this Act shall be laid, as soon as may be after it is made, before each House of Parliament, while it is in session, for a total period of thirty days which may be comprised in one session or in two or more successive sessions, and if, before the expiry of the session immediately following the session or the successive sessions aforesaid, both Houses agree in making any modification in the rule or regulation or both Houses agree that the rule or regulation should not be made, the rule or regulation shall thereafter have effect only in such modified form or be of no effect, as the case may be; so, however, that any such modification or annulment shall be without prejudice to the validity of anything previously done under that rule or regulation. Rules and regulations to be laid before each House of Parliament.

(2) Every rule made by a State Government under this Act shall be laid, as soon as may be after it is made, before the State Legislature.".

SUBHASH C. JAIN,
Secy. to the Govt. of India.

By order and in the name of Governor of Gujarat,

R. N. PATEL,
Under Secretary to Government of Gujarat.

GOVERNMENT CENTRAL PRESS, GANDHINAGAR.

INDEX

Extra No. 286

REGISTERED No. G/GNR/2

©

सत्यमेव जयते

The Gujarat Government Gazette

EXTRA ORDINARY

PUBLISHED BY AUTHORITY

Vol. XLIV] WEDNESDAY, JULY 16, 2003/ASADHA 25, 1925

Separate paging is given to this Part in order that it may be filed as a Separate Compilation.

PART IV-C

StatutoryRules and Orders (Other than those published in Part I, I-A and I-L) made by Statutary Authorities other than the Government of Gujarat including those made by the Government of India, the High Court, the Director of Municipallities, the Commissioner of Police, the Director of Prohibition and excise, the District Magistrates and the Election Commission, Election Tribunals, Returning Officers and other authorities, under the Election Commission.

રાજ્ય ચૂંટણી પંચનુ કાર્યાલય
બ્લોક નં. ૯, છઠ્ઠો માળ,
સરદાર પટેલ ભવન,
સચિવાલય, ગાંધીનગર.
તારીખ:૧૧ –૭–૨૦૦૩

ક્રમાંક: ચટણ–નપલ–ચઅન–૮–૭૨૦૦૩–ક.

આદેશ

ગુજરાત નગરપાલિકા અધિનિયમ–૧૯૬૩ ની કલમ–૬(૪) અને ભારતના સંવિધાનના અનુચ્છેદ ૨૪૩ (વ) (ક) થી મળેલ સત્તાની રૂએ તથા ગુજરાત નગરપાલિકા (ની ચૂંટણી કરવા બાબત) ના નિયમ–૧૯૯૪ ના નિયમ–૪(૧) સાથે વાંચતા રાજ્ય ચૂંટણી પંચ નીચેની અનુસૂચિમાં જણાવેલ નગરપાલિકા/ નગર પંચાયતના તે સામે કોલમ–૪ માં જણાવેલ વોર્ડોની પેટા ચૂંટણી માટે કોલમ–૫ તથા ૬ મુજબના અધિકારીઓની ચૂંટણી અધિકારી તથા મદદનીશ ચૂંટણી અધિકારી તરીકે નિયુકિત થવા સંબંધિત મ્યુનિસિપલ ચૂંટણી અધિકારી અને કલેકટરશ્રી, તરફથી મળેલ દરખાસ્તો મુજબ નિયુકિત કરે છે.

INDEX

અનુસુચિ.

અ.નં	જીલ્લાનું નામ	નગરપાલિકા/નગર પંચાયતનું નામ	વોર્ડ નંબર	નિયુક્ત કરેલ	
				ચૂંટણી અધિકારીનો હોદ્દો	મદદનીશ ચૂંટણી અધિકારીનો હોદ્દો
૧	૨	૩	૪	૫	૬
૧	પાટણ	પાટણ	૯	નાયબ કલેકટર,પાટણ	મામલતદાર,પાટણ
૨	ગાંધીનગર	દહેગામ	૯	નિયામકશ્રી, જીલ્લા ગ્રામ વિકાસ એજન્સી, ગાંધીનગર	મામલતદાર,દહેગામ
૩	અમરેલી	સાવરકુંડલા	૭	નાયબ કલેકટરશ્રી, મ.ભો.યો. અમરેલી	મામલતદાર,સાવરકુંડલા

આ આદેશ, અનુસૂચિના આસન નં.૩ માં દર્શાવેલ નગરપાલિકા/ નગર પંચાયતોની આગામી પેટા ચૂંટણી પુરતો જ અમલમાં રહેશે.

ઉકત હુકમોનો અમલ તાત્કાલિક અસરથી કરવાનો રહેશે.

રાજય ચૂંટણી પંચના હુકમથી

યુ. સી. રાણે,
સચિવ,
રાજય ચૂંટણી પંચ
ગાંધીનગર.

સરકારી મધ્યસ્થ મુદ્રણાલય, ગાંધીનગર.

INDEX

Extra No. 287

REGISTERED No. G/GNR/2

©

सत्यमेव जयते

The Gujarat Government Gazette

EXTRAORDINARY

PUBLISHED BY AUTHORITY

Vol. XLIV] FRIDAY, JULY 18, 2003/ASADHA 27, 1925

Separate paging is given to this Part in order that it may be filed as a Separate Compilation.

PART IV-C

Statutory Rules and Orders (Other than those published in Part I, I-A and I-L) made by Statutory Authorities other than the Government of Gujarat including those made by the Government of India, the High Court, the Director of Municipalities, the Commissioner of Police, the Director of Prohibition and Excise, the District Magistrates and the Election Commission, Election Tribunals, Returning Officers and other authorities under the Election Commission.

રાજ્ય ચૂંટણી પંચનું કાર્યાલય બ્લોક નંબર-૯, છઠ્ઠો માળ, સરદાર પટેલ ભવન, સચિવાલય, ગાંધીનગર, તા. ૧૮મી જુલાઈ, ૨૦૦૩.

ક્રમાંક-ચટણ-નપલ-ચઅન-૮-૭૨૦૦૩-ક

આદેશ

ગુજરાત નગરપાલિકા અધિનિયમ-૧૯૬૩ની કલમ-૬ (૪) અને ભારતના સંવિધાનના અનુચ્છેદ ૨૪૩ (વ) (ક)થી મળેલ સત્તાની રૂએ તથા ગુજરાત નગરપાલિકા (ની ચૂંટણી કરવા બાબત)ના નિયમ-૧૯૯૪ના નિયમ-૪ (૧) સાથે વાચતાં રાજ્ય ચૂંટણી પંચ નીચેની અનુસૂચિમાં જણાવેલ નગરપાલિકા/નગર પંચાયતના તે સામે કોલમ-૪માં જણાવેલ વોર્ડની પેટા ચૂટણી માટે કોલમ-૫ તથા ૬ મુજબના અધિકારીઓની ચૂંટણી અધિકારી તથા મદદનીશ ચૂંટણી અધિકારી તરીકે નિયુક્તિ થવા સંબંધિત મ્યુનિસિપલ ચૂંટણી અધિકારી અને કલેકટરશ્રી, તરફથી મળેલ દરખાસ્તો મુજબ નિયુક્તિ કરે છે.

અનુસૂચિ

અ.નં.	જીલ્લાનું નામ	નગરપાલિકા/નગર પંચાયતનું નામ	વોર્ડ નંબર	નિયુક્ત કરેલ ચૂંટણી અધિકારીનો હોદો	નિયુક્ત કરેલ મદદનીશ ચૂંટણી અધિકારીનો હોદો
૧	૨	૩	૪	૫	૬
૧	સાબરકાંઠા	હિંમતનગર	૯	પ્રાંત અધિકારીશ્રી, હિંમતનગર	મામલતદાર, હિંમતનગર
૨	જામનગર	ખંભાળીયા	૩,૬,૮ ૮ અને ૯	પ્રાંત અધિકારીશ્રી, ખંભાળીયા	મામલતદાર, ખંભાળીયા
૩	નવસારી	નવસારી	૪	પ્રાંત અધિકારીશ્રી, નવસારી	મામલતદાર, નવસારી (શહેર)

આ આદેશ, અનુસૂચિના આસન નં ૩ માં દર્શાવેલ નગરપાલિકા/નગર પંચાયતોની આગામી પેટા ચૂંટણી પુરતો જ અમલમાં રહેશે. ઉક્ત હુકમોનો અમલ તાત્કાલિક અસરથી કરવાનો રહેશે.

રાજ્ય ચૂંટણી પંચના હુકમથી

યુ. સી. રાણે,
સચિવ,
રાજ્ય ચૂંટણી પંચ
ગાંધીનગર.

સરકારી મધ્યસ્થ મુદ્રણાલય, ગાંધીનગર.

INDEX

Extra No. 288

REGISTERED No. G/GNR/2

©

सत्यमेव जयते

The Gujarat Government Gazette

EXTRAORDINARY

PUBLISHED BY AUTHORITY

Vol. XLIV] MONDAY, JULY 21, 2003/ASADHA 30, 1925

Separate paging is given to this Part in order that it may be filed as a Separate Compilation.

PART IV-C

Statutory Rules and Orders (Other than those published in Part I, I-A and I-L) made by Statutory Authorities other than the Government of Gujarat including those made by the Government of India, the High Court, the Director of Municipalities, the Commissioner of Police, the Director of Prohibition and Excise, the District Magistrates and the Election Commission, Election Tribunals, Returning Officers and other authorities under the Election Commission.

રાજ્ય ચૂંટણી પંચનું કાર્યાલય

બ્લોક નંબર-૯ દક્ષો માળ,

સરદાર પટેલ ભવન,

સચિવાલય, ગાંધીનગર, તા. ૧૮મી જુલાઇ, ૨૦૦૩.

ક્રમાંક : રાચપ-ચટણ-જિતાપં-વમય-૨૦૦૩-(૧૨)

વંચાણે લીધા : (૧) રાજ્ય ચૂંટણી પંચનો આદેશ ક્રમાંક : રાચપ-ચટણ-જિતાપં-વમય-૨૦૦૩(૨) તા. ૨૪-૩-૨૦૦૩.

આદેશ

૧. રાજ્ય ચૂંટણી પંચે નક્કી કર્યા પ્રમાણે ગુજરાત પંચાયત (ની ચૂંટણી કરવા બાબત) નિયમો-૧૯૯૪ની જોગવાઇઓ પ્રમાણે રાજ્યની વલસાડ જિલ્લા પંચાયતની ૩- અટશામ, કપરાડા તાલુકા પંચાયતની ૧૭ - સુખાલા, શહેરા તાલુકા પંચાયતની ૧૭ - સાજીવાવ. ઘોઘંબા તાલુકા પંચાયતની ૧૨ - કાંટુ, વ્યારા તાલુકા પંચાયતની ૧૪ - કપુરા વાલોડ તાલુકા પંચાયતની -૪ બેડકૂવા વિજાપુર તાલુકા પંચાયતની ૪ - દેવડા. ધારી તાલુકા પંચાયતની ૬ - ધારી-૩, રાપર તાલુકા પંચાયતની ૮ -ગેડી, ૧૩ -પ્રાગપર, ૧૭ - સણવા, ગરબાડા તાલુકા પંચાયતની ૭ - દેવધા, ફતેપુરા તાલુકા પંચાયતની ૧૧ - માધવા, વિજયનગર તાલુકા પંચાયતની ૯ - કોડીયાવાડા અને ખેડબ્રહમા તાલુકા પંચાયતની ૧૫ -પાટડીયા, પેટા ચૂંટણીનું મતદાન તા. ૨૭-૪-૨૦૦૩ના રોજ વિજાણું મતદાન યંત્રો પર નોંધેલ છે. અને મતોની ગણતરી તા. ૨૯-૪-૨૦૦૩ના રોજ કરી ચૂંટણી અધિકારીઓએ ચૂંટણીના પરિણામ જાહેર કરેલ છે. ઉપરોક્ત જિલ્લા / તાલુકા પંચાયતોની તા. ૨૭-૪-૨૦૦૩ના રોજ યોજાયેલ પેટા ચૂંટણીના પરિણામો સામે નામ. કોર્ટમાં ગુજરાત પંચાયત અધિનિયમ ૧૯૬૩ની કલમ-૩૧ હેઠળ ચૂંટણી દાવા અરજીઓ થઇ નથી. તે પ્રમાણે સંબંધિત જિલ્લા ચૂંટણી અધિકારીઓએ જણાવેલ છે. તા. ૨૭-૪-૨૦૦૩ના રોજ ઉપરોક્ત જિલ્લા/તાલુકા પંચાયતની પેટા ચૂંટણીમાં ઉપયોગમાં લેવાયેલ વિજાણું મતદાન યંત્રો જે તે ચૂંટણી અધિકારીઓએ સ્ટ્રોંગ રૂમ ખાતે સુરક્ષિત મુકેલ છે.

૨. રાજ્યની કેટલીક સ્થાનિક સ્વરાજ્યની સંસ્થાઓની ખાલી બેઠકોની પેટા ચૂંટણી સપ્ટેમ્બર-૨૦૦૩માં યોજવા રાજ્ય ચૂંટણી પંચે કાર્યક્રમ નક્કી કરેલ છે. પેટા ચૂંટણીના વિજાણું મતદાન યંત્રો પર મતદાન નોંધવા તથા તેના મતોની ગણતરી કરવા માટે વિજાણું મતદાન યંત્રોની જરૂરિયાત હોઇ, ભારતના સંવિધાનના અનુચ્છેદ ૨૪૩ ક તથા ૨૪૩ વક હેઠળ મળેલ સત્તાની રૂઇએ ઉપર વંચાણે લીધેલ ક્રમ (૧) મુજબના તા. ૨૪-૩-૨૦૦૩ના આદેશ મુજબની જિલ્લા/તાલુકા પંચાયતની તા. ૨૭-૪-૨૦૦૩ના રોજ યોજાયેલ પેટા ચૂંટણીમાં ઉપયોગમાં લેવાયેલ વિજાણું મતદાન યંત્રો સ્ટ્રોંગ રૂમમાંથી બહાર કાઢી તેમાં નોધાયેલી તમામ સંગ્રહિત માહિતી (Memory) ચૂંટણી અધિકારીઓએ તા. ૩૧-૭-૨૦૦૩ સુધીમાં કાઢી નાખવા તથા વિજાણું મતદાન યંત્રો સંબંધિત જિલ્લા ચૂંટણી અધિકારી અને કલેકટરશ્રી હસ્તક જમા કરાવવા આદેશ કરવામાં આવે છે. સંગ્રહિત માહિતી પંચો રૂબરૂ કાઢી નાખવા સાથે તેની વિસ્તૃત કાર્યવાહી નોંધ તૈયાર કરી રેકર્ડ પર ચૂંટણી અધિકારીઓએ રાખવા પણ આદેશ કરવામાં આવે છે.

રાજ્ય ચૂંટણી પંચના આદેશથી,

યુ. સી. રાણે,
સચિવ,
રાજ્ય ચૂંટણી પંચ,
ગાંધીનગર.

સરકારી મધ્યસ્થ મુદ્રણાલય, ગાંધીનગર.

INDEX

Extra No. 289

REGISTERED No. G/GNR/2

©

सत्यमेव जयते

The Gujarat Government Gazette

EXTRAORDINARY

PUBLISHED BY AUTHORITY

Vol. XLIV] MONDAY, JULY 21, 2003/ASADHA 30, 1925

Separate paging is given to this Part in order that it may be filed as a Separate Compilation.

PART IV-C

Statutory Rules and Orders (Other than those published in Part I, I-A and I-L) made by Statutory Authorities other than the Government of Gujarat including those made by the Government of India, the High Court, the Director of Municipalities, the Commissioner of Police, the Director of Prohibition and Excise, the District Magistrates and the Election Commission, Election Tribunals, Returning Officers and other authorities under the Election Commission.

રાજ્ય ચૂંટણી પંચનું કાર્યાલય

બ્લોક નંબર-૯, દ્દ્રો માળ,

સરદાર પટેલ ભવન,

સચિવાલય, ગાંધીનગર, તા. ૧૮મી જુલાઇ, ૨૦૦૩.

ક્રમાંક : રાચપ-ચટણ-મનપા-વમય-૨૦૦૩-(૧૨)

વંચાણે લીધા : (૧) રાજ્ય ચૂંટણી પંચનો આદેશ ક્રમાંક : રાચપ-ચટણ-મનપા-વમય-૨૦૦૩(૨) તા. ૨૦-૩-૨૦૦૩.

આદેશ

૧. રાજ્ય ચૂંટણી પંચે નક્કી કર્યા પ્રમાણે મુંબઇ પ્રોવિન્શિયલ મ્યુનિસિપલ કોર્પોરેશન (ની ચૂંટણી કરવા બાબત) નિયમો-
૧૯૯૪ની જોગવાઇઓ પ્રમાણે રાજ્યની ભાવનગર જીલ્લાની ભાવનગર કોર્પોરેશન તથા વડોદરા જીલ્લાની વડોદરા કોર્પોરેશનની
પેટા ચૂંટણીનું મતદાન તા.૨૭-૪-૨૦૦૩ના રોજ વિજાણું મતદાન યંત્રો પર નોંધેલ છે, અને મતોની ગણતરી તા. ૨૯-૪-
૨૦૦૩ના રોજ કરી ચૂંટણી અધિકારીઓએ ચૂંટણીના પરિણામ જાહેર કરેલ છે. ઉપરોક્ત મહાનગરપાલિકાઓની તા. ૨૭-૪-
૨૦૦૩ના રોજ યોજાયેલ પેટા ચૂંટણીના પરિણામો પૈકી વડોદરા મહાનગરપાલિકાના વોર્ડ-૩ની પેટા ચૂંટણીના પરિણામ સામે
નામ. કોર્ટમાં મુંબઇ પ્રોવિન્શિયલ મ્યુનિસિપલ કોર્પોરેશન એક્ટ-૧૯૪૯ની કલમ-૧૬ હેઠળ ચૂંટણી દાવા અરજી થઇ છે. જ્યારે
ભાવનગર મહાનગરપાલિકાના વોર્ડ નં. ૮ની પેટા ચૂંટણી સામે કોઇ ચૂંટણી દાવા અરજી થઇ નથી. તા. ૨૭-૪-૨૦૦૩ના રોજ
ઉપરોક્ત મહાનગરપાલિકાની પેટા ચૂંટણીમાં ઉપયોગમાં લેવાયેલ વિજાણું મતદાન યંત્રો જે તે ચૂંટણી અધિકારીશ્રીએ સ્ટ્રોંગ રૂમ
ખાતે સુરક્ષિત મુકેલ છે.

INDEX

૨. રાજ્યની કેટલીક સ્થાનિક સ્વરાજ્યની સંસ્થાઓની ખાલી બેઠકોની પેટા ચૂંટણી સપ્ટેમ્બર-૨૦૦૩માં યોજવા રાજ્ય ચૂંટણી પંચે કાર્યક્રમ નક્કી કરેલ છે. પેટા ચૂંટણીમાં વિજાણું મતદાન યંત્રો પર મતદાન નોંધવા તથા તેના મતોની ગણતરી કરવા માટે વિજાણું મતદાન યંત્રોની જરૂરિયાત હોઇ, ભારતના સંવિધાનના અનુચ્છેદ ૨૪૩ ક તથા ૨૪૩ ૧ક હેઠળ મળેલ સત્તાની રૂઇએ ઉપર વંચાણે લીધેલ ક્રમ (૧) મુજબના તા. ૨૦-૩-૨૦૦૩ના આદેશ મુજબની ભાવનગર મહાનગરપાલિકાની તા. ૨૭-૪-૨૦૦૩ના રોજ યોજાયેલ પેટા ચૂંટણીમાં ઉપયોગમાં લેવાયેલ વિજાણું મતદાન યંત્રો સ્ટ્રોંગરૂમમાંથી બહાર કાઢી તેમાં નોંધાયેલી તમામ સંગ્રહિત માહિતી (Memory) ચૂંટણી અધિકારીશ્રીએ તા. ૩૧-૭-૨૦૦૩ સુધીમાં કાઢી નાખવા તથા વિજાણું મતદાન યંત્રો સંબંધિત શહેર ચૂંટણી અધિકારી અને કલેકટરશ્રી હસ્તક જમા કરાવવા આદેશ કરવામાં આવે છે. સંગ્રહિત માહિતી પંચો રૂબરૂ કાઢી નાખવા સાથે તેની વિસ્તૃત કાર્યવાહી નોંધ તૈયાર કરી રેકર્ડ પર ચૂંટણી અધિકારીએ રાખવા પણ આદેશ કરવામાં આવે છે.

રાજ્ય ચૂંટણી પંચના આદેશથી,

યુ. સી. રાણે,
સચિવ,
રાજ્ય ચૂંટણી પંચ,
ગાંધીનગર.

Government Central Press, Gandhinagar

INDEX

Extra No. 290

REGISTERED No. G/GNR/2

©

सत्यमेव जयते

The Gujarat Government Gazette

EXTRAORDINARY

PUBLISHED BY AUTHORITY

Vol. XLIV] MONDAY, JULY 21, 2003/ASADHA 30, 1925

Separate paging is given to this Part in order that it may be filed as a Separate Compilation.

PART IV-C

Statutory Rules and Orders (Other than those published in Part I, I-A and I-L) made by Statutory Authorities other than the Government of Gujarat including those made by the Government of India, the High Court, the Director of Municipalities, the Commissioner of Police, the Director of Prohibition and Excise, the District Magistrates and the Election Commission, Election Tribunals, Returning Officers and other authorities under the Election Commission.

રાજ્ય ચૂંટણી પંચનું કાર્યાલય

બ્લોક નંબર-૯, છઠ્ઠો માળ,

સરદાર પટેલ ભવન,

સચિવાલય, ગાંધીનગર, તા. ૧૮મી જુલાઇ, ૨૦૦૩.

ક્રમાંક : રાચપ-ચટણ-નપલ-વમય-૨૦૦૩-(૧૫)

વંચાણે લી : (૧) રાજ્ય ચૂંટણી પંચના આદેશ ક્રમાંક : રાચપ-ચટણ-નપલ-વમય-૨૦૦૩(૧૪) તા. ૨૪-૩-૨૦૦૩.

આદેશ

૧. રાજ્ય ચૂંટણ પંચે નક્કી કર્યા પ્રમાણે ગુજરાત નગરપાલિકા (ની ચૂંટણી કરવા બાબત) નિયમો-૧૯૯૪ના ભાગ ૩-ક તથા ૪કની જોગવાઇઓ પ્રમા ગજ્યની ભાવનગર જીલ્લાની પાલીતાણા, વડોદરા જીલ્લાની પાદરા, કચ્છ જીલ્લાની ગાંધીધામ અને ગાંધીનગર જીલ્લાની કલો નગરપાલિકાની પેટા ચૂંટણીનું મતદાન તા.૨૭-૪-૨૦૦૩ના રોજ વિજાણું મતદાન યંત્રો પર નોંધેલ છે. અને મતોની ણતરી તા. ૨૯-૪-૨૦૦૩ના રોજ કરી ચૂંટણી અધિકારીઓએ ચૂંટણીના પરિણામ જાહેર કરેલ છે. ઉપરોક્ત નગરપાલિકાઓ તા. ૨૭-૪-૨૦૦૩ના રોજ યોજાયેલ પેટા ચૂંટણીના પરિણામો સામે નામ. કોર્ટોમાં ગુજરાત નગરપાલિકા અધિનિયમ-૧ ૩ની કલમ-૧૪ હેઠળ ચૂંટણી દાવા અરજી થઇ નથી તે પ્રમાણે સંબંધિત જિલ્લા મ્યુનિસિપલ ચૂંટણી અધિકારીઓએ જણાવેલ છે. તા. ૨૭-૪-૨૦૦૩ના રોજ ઉપરોક્ત નગરપાલિકાની પેટા ચૂંટણીમાં ઉપયોગમાં લેવાયેલ વિજાણું મતદાન યંત્રો જે તે ચૂંટણી અ વેકારીઓએ સ્ટ્રોંગ રૂમ ખાતે સુરક્ષિત મુકેલ છે.

૨. રાજ્યની કેટલીક સ્થાનિક સ્વરાજ્યની સંસ્થાઓની ખાલી બેઠકોની પેટા ચૂંટણી સપ્ટેમ્બર-૨૦૦૩માં યોજવા રાજ્ય ચૂંટણી પંચે કાર્યક્રમ નક્કી કરેલ છે. પેટા ચૂંટણીમાં વિજાણું મતદાન યંત્રો પર મતદાન નોંધવા તથા તેના મતોની ગણતરી કરવા માટે વિજાણું મતદાન યંત્રોની જરૂરિયાત હોઇ, ભારતના સંવિધાનની અનુચ્છેદ ૨૪૩ ઠ તથા ૨૪૩ વક હેઠળ મળેલ સત્તાની રૂઇએ ઉપર વંચાણે લીધેલ ક્રમ (૧) મુજબના તા. ૨૪-૩-૨૦૦૩ના આદેશ મુજબની નગરપાલિકાની તા. ૨૭-૪-૨૦૦૩ના રોજ યોજાયેલ પેટા ચૂંટણીમાં ઉપયોગમાં લેવાયેલ વિજાણું મતદાન યંત્રો સ્ટ્રોંગ રૂમમાંથી બહાર કાઢી તેમાં નોંધાયેલી તમામ સંગ્રહિત માહિતી (Memory) ચૂંટણી અધિકારીઓએ તા. ૩૧-૭-૨૦૦૩ સુધીમાં કાઢી નાખવા તથા વિજાણું મતદાન યંત્રો સંબંધિત જિલ્લા મ્યુનિસિપલ ચૂંટણી અધિકારી અને કલેકટરશ્રી હસ્તક જમા કરાવવા આદેશ કરવામાં આવે છે. સંગ્રહિત માહિતી પંચો રૂબરૂ કાઢી નાખવા સાથે તેની વિસ્તૃત કાર્યવાહી નોંધ તૈયાર કરી રેકર્ડ પર ચૂંટણી અધિકારીઓએ રાખવા પણ આદેશ કરવામાં આવે છે.

રાજ્ય ચૂંટણી પંચના આદેશથી,

યુ. સી. રાણે,
સચિવ,
રાજ્ય ચૂંટણી પંચ,
ગાંધીનગર.

સરકારી મધ્યસ્થ મુદ્રણાલય, ગાંધીનગર.

INDEX

Extra No. 291

REGISTERED No. G/GNR/2

©

सत्यमेव जयते

The Gujarat Government Gazette

EXTRA ORDINARY

PUBLISHED BY AUTHORITY

Vol. XLIV] TUESDAY, JULY 22, 2003/ASADHA 31, 1925

Separate paging is given to this Part in order that it may be filed as a Separate Compilation.

PART IV-C

StatutoryRules and Orders (Other than those published in Part I, I-A and I-L) madeby Statutary Authorities other than the Government of Gujarat including those made by the Government of India, the High Court, the Director of Municipallities, the Commissioner of Police, the Director of Prohibition and excise, the District Magistrates and the Election Commission, Election Tribunals, Returning Officers and other authorities, under the Election Commission.

FORESTS AND ENVIRONMENT DEPARTMENT

14/8, Sardar Bhavan,

Sachivalaya, Gandhinagar, 22nd July, 2003.

No. GVN/2003/(9)/ENV/1099/GOI/78/P. The following Notification No. S.O698(E) dated 17-6-2003 of Government of India, Ministry of Enviornment & Forests, New Delhi, is hereby republished.

INDEX

पर्यावरण और वन मंत्रालय

अधिसूचना

नई दिल्ली, 17 जून, 2003

का.आ. 698(अ).— केन्द्रीय सरकार ने पर्यावरण (संरक्षण) अधिनियम, 1986 (1986 का 29) की धारा 3 की उपधारा (2) के खंड (viii) द्वारा प्रदत्त शक्तियों का प्रयोग करते हुए, पुनः चक्रित प्लास्टिक विनिर्माण और उपयोग नियम, 1999 का संशोधन करने के लिए कतिपय प्रारूप नियम भारत के राजपत्र, असाधारण, भाग 2, खंड (iii), उपखंड (ii) में अधिसूचना सं. 685 (अ), तारीख 1 जुलाई, 2002 द्वारा प्रकाशित किए थे, जिसमें ऐसे सभी व्यक्तियों से, जिनके उससे प्रभावित होने की संभावना थी उक्त प्रारूप के प्रकाशन की तारीख से, साठ दिन के भीतर आक्षेप और सुझाव मांगे गए थे ;

और, उस राजपत्र की प्रतियां जिसमें उक्त प्रारूप नियम अंतर्विष्ट थे जनता को 11 जुलाई, 2002 को उपलब्ध करा दी गई थीं ;

और, केन्द्रीय सरकार ने पूर्वोक्त अवधि के भीतर प्राप्त आक्षेपों और सुझावों पर सम्यक् रूप से विचार कर लिया है ;

अतः, अब, केन्द्रीय सरकार, पर्यावरण (संरक्षण) अधिनियम, 1986 (1986 का 29) की धारा 3 की उपधारा (2) के खंड (viii) और धारा 25 के साथ पठित धारा 6 द्वारा प्रदत्त शक्तियों का प्रयोग करते हुए, पुनः चक्रित प्लास्टिक विनिर्माण और उपयोग नियम, 1999 का संशोधन करने

INDEX

के लिए निम्नलिखित नियम बनाती है, अर्थात् :-

1. (1) इन नियमों का संक्षिप्त नाम पुनः चक्रित प्लास्टिक विनिर्माण और उपयोग (संशोधन) नियम, 2003 है ।

(2) ये राजपत्र में प्रकाशन की तारीख को प्रवृत्त होंगे ।

2. पुनः चक्रित प्लास्टिक विनिर्माण और उपयोग नियम, 1999 में (जिसे इसमें इसके पश्चात् उक्त नियम कहा गया है), नियम 1 के उपनियम (1) के स्थान पर निम्नलिखित उपनियम रखा जाएगा, अर्थात्:-

"(क) इन नियमों का संक्षिप्त नाम प्लास्टिक विनिर्माण, विक्रय और उपयोग नियम, 1999 है"

3. उक्त नियमों के नियम 2 के स्थान पर निम्नलिखित नियम रखा जाएगा, अर्थात् :-

"(2) **लागू होना**-- नियम 4 और नियम 8 के उपबंध कैरी बैग के विनिर्माण को संबद्ध विनिर्माणकारी इकाई के स्वामी या अधिभोक्ता द्वारा प्राप्त निर्यात के लिए किसी आदेश के विरुद्ध अनन्य रूप से निर्यात के प्रयोजन के लिए लागू नहीं होंगे ।"

3. **परिभाषाएं**-- इन नियमों में जब तक कि संदर्भ से अन्यथा अपेक्षित न हो,--

(क) "अधिनयम" से पर्यावरण (संरक्षण) अधिनियम, 1986 अभिप्रेत है ;

(ख) "कैरी बैग" से ऐसे प्लास्टिक बैग अभिप्रेत हैं जो स्वतः ले जाने के लक्षण रखते हैं जो सामान्यतः वेस्ट टाइप बैग और/या वस्तुओं को ले जाने के लिए उपयोग किए गए लक्षण रखते हैं "डी "पंचड बैग के रूप में ज्ञात हैं, जैसा कि इन नियमों के उपाबंध में दृष्टांत दिया गया है ;

(ग) "वस्तुओं" के अंतर्गत ऐसी वस्तुएं अर्थात् सब्जियां, फल, भेषिजिक पदार्थ और वैसी की वस्तुएं सम्मिलित हैं ;

(घ) "आद्यानों" से ऐसे लचीले और कठोर आधान अभिप्रेन है जो अक्षत या प्लास्टिक या पुनःचक्रित प्लास्टिक या लिड सहित या लिड के बिना बने हैं, जो वस्तुओं के भंडारण, ले जाने या उत्सर्जन के लिए उपयोग में लाए जाते हैं ;

(ङ) "खाद्य पदार्थ" से तरल, पूर्ण, ठोस या अर्द्ध ठोस रूप में खाने के लिए तैयार खाद्य तथा खाद्य उत्पाद, फास्ट फूड, प्रसंस्कृत और पकाए हुए खाद्य अभिप्रेत है ;

INDEX

के लिए निम्नलिखित नियम बनाती है, अर्थात् :-

1. (1) इन नियमों का संक्षिप्त नाम पुनः चक्रित प्लास्टिक विनिर्माण और उपयोग (संशोधन) नियम, 2003 है ।

(2) ये राजपत्र में प्रकाशन की तारीख को प्रवृत्त होंगे ।

2. पुनः चक्रित प्लास्टिक विनिर्माण और उपयोग नियम, 1999 में (जिसे इसमें इसके पश्चात् उक्त नियम कहा गया है), नियम 1 के उपनियम (1) के स्थान पर निम्नलिखित उपनियम रखा जाएगा, अर्थात्:-

"(क) इन नियमों का संक्षिप्त नाम प्लास्टिक विनिर्माण, विक्रय और उपयोग नियम, 1999 है"

3. उक्त नियमों के नियम 2 के स्थान पर निम्नलिखित नियम रखा जाएगा, अर्थात् :-

"(2) **लागू होना**-- नियम 4 और नियम 8 के उपबंध कैरी बैग के विनिर्माण को संबद्ध विनिर्माणकारी इकाई के स्वामी या अधिभोक्ता द्वारा प्राप्त निर्यात के लिए किसी आदेश के विरुद्ध अनन्य रूप से निर्यात के प्रयोजन के लिए लागू नहीं होंगे ।"

3. **परिभाषाएं**-- इन नियमों में जब तक कि संदर्भ से अन्यथा अपेक्षित न हो,--

(क) "अधिनयम" से पर्यावरण (संरक्षण) अधिनियम, 1986 अभिप्रेत है ;

(ख) "कैरी बैग" से ऐसे प्लास्टिक बैग अभिप्रेत हैं जो स्वतः ले जाने के लक्षण रखते हैं जो सामान्यतः वेस्ट टाइप बैग और/या वस्तुओं को ले जाने के लिए उपयोग किए गए लक्षण रखते हैं "डी "पंचड बैग के रूप में ज्ञात हैं, जैसा कि इन नियमों के उपाबंध में दृष्टांत दिया गया है ;

(ग) "वस्तुओं" के अंतर्गत ऐसी वस्तुएं अर्थात् सब्जियां, फल, भेषिजिक पदार्थ और वैसी की वस्तुएं सम्मिलित हैं ;

(घ) "आद्यानों" से ऐसे लचीले और कठोर आधान अभिप्रेत है जो अक्षत या प्लास्टिक या पुनःचक्रित प्लास्टिक या लिड सहित या लिड के बिना बने हैं, जो वस्तुओं के भंडारण, ले जाने या उत्सर्जन के लिए उपयोग में लाए जाते हैं ;

(ङ) "खाद्य पदार्थ" से तरल, पूर्ण, ठोस या अर्द्ध ठोस रूप में खाने के लिए तैयार खाद्य तथा खाद्य उत्पाद, फास्ट फूड, प्रसंस्कृत और पकाए हुए खाद्य अभिप्रेत है ;

(च) "रजिस्ट्रीकरण" से ऐसे विनिर्माणकारी इकाइयों का रजिस्ट्रीकरण अभिप्रेत है जो कैरी बैग और अक्षत या पुनः चक्रित प्लास्टिक के बने आद्यानों का विनिर्माण करते हैं, जो यथास्थिति संबद्ध राज्य प्रदूषण नियंत्रण बोर्ड या प्रदूषण नियंत्रण समिति के साथ रजिस्ट्रीकृत हैं ;

(छ) "विक्रेता" से ऐसा व्यक्ति अभिप्रेत है जो खाद्य पदार्थों को प्लास्टिक कैरी बैगों या आद्यानों में पैकेज बना कर और भंडारित करके विक्रय करता है ।

4 उक्त नियमों के नियम 4 के स्थान पर निम्नलिखित नियम रखा जाएगा, अर्थात् :-

"4. अक्षत और पुनःचक्रित प्लास्टिक कैरी बैगों और पुनःचक्रित प्लास्टिक आधानों के विनिर्माण , विक्रय और उपयोग पर निर्बंधन-

(1) कोई व्यक्ति अक्षत या पुनःचक्रित प्लास्टिक से बने आकारय में 8 X 12 इंच से कम के (20 X 30 सेंटीमीटर) कैरी बैगों और उनका जो नियम 8 में विनिर्दिष्ट न्यूनतम मोटाई के अनुरूप नहीं है, विनिर्माण, भंडारण, वितरण या विक्रय नहीं करेगा ;

(2) कोई विक्रेता पुनःचक्रित प्लास्टिक के बने कैरी बैगों का खाद्य पदार्थों के भंडारण, ले जाने विसर्जन पैकेजिंग के लिए उपयोग नहीं करेगा ;

(3) कोई विक्रेता पुनःचक्रित प्लास्टिक से बने आद्यानों का खाद्य पदार्थों के भंडारण, ले जाने, उत्सर्जन या पैकेजिंग के लिए उपयोग नहीं करेगा :

स्पष्टीकरण :- इस नियम के प्रयोजन के लिए अक्षत या पुनः चक्रित प्लास्टिक से बनाए गए 50 कैरी बैगों का न्यूनतम भार 105 ग्राम धन या ऋण 5 प्रतिशत का अंतर होगा और बड़े आकार के कैरी बैग के भार में अनुपाततः वृद्धि की जाएगी ।"

5. उक्त नियमों के नियम 7 में प्रथम पंक्ति के आरंभ में "प्लास्टिक कैरी बैगों के ऐसे विनिर्माता" शब्दों के स्थान पर "नियम 4 और नियम 5 के उपबंधों के अधीन रहते हुए, प्लास्टिक कैरी बैगों के ऐसे विनिर्माता" शब्द और अंक रखे जाएंगे ;

INDEX

6. उक्त नियमों के नियम 9 के पश्चात् निम्नलिखित नियम, उपबंध और प्ररूप जोड़ा जाएगा, अर्थात् :-

"10. **विक्रय के लिए रजिस्ट्रीकरण अनुदत्त करना** -- (1) प्रत्येक अधिभोक्ता जो कैरी अक्षत, प्लास्टिक या पुनः चक्रित प्लास्टिक या दोनों के कैरी बैगों या आधानों का विनिर्माण कर रहा है वह राज्य प्रदूषण नियंत्रण बोर्ड या संबद्ध संघ राज्यक्षेत्र की प्रदूषण नियंत्रण समिति को अपनी इकाई के नवीकरण का रजिस्ट्रीकरण के अनुदत्त करने के लिए आवेदन, पुनःचक्रित प्लास्टिक विनिर्माण और उपयोग (संशोधन) नियम, 2003 के राजपत्र में प्रकाशन की तारीख से 4 मास के भीतर इन नियमों से संलग्न प्ररूप 1 में करेगा ।

(2) पुनः चक्रित प्लास्टिक विनिर्माण और उपयोग (संशोधन) नियम, 2003 के प्रारंभ को या उसके पश्चात् कोई व्यक्ति कैरी बैग या आधान का विनिर्माण उनके आकार या भार को ध्यान में लाए बिना तब तक नहीं करेगा जब तक की इकाई के अधिभोक्ता ने राज्य प्रदूषण नियंत्रण बोर्ड/ प्रदूषण नियंत्रण समिति के पास पुनः उत्पादन आरंभ होने से पूर्व यूनिट का रजिस्ट्रिकरण न करा दिया हो

(3) राज्य प्रदूषण नियंत्रण बोर्ड या प्रदूषण नियंत्रण समिति किसी इकाई का रजिस्ट्रीकरण प्रमाण-पत्र तब तक जारी या नवीकृत नहीं करेगा जब तक कि वह इकाई इन नियमों के नियम 5,6,7 और 8 के अधीन विहित मानों को पूरा न करती हो और राज्य प्रदूषण नियंत्रण बोर्ड या प्रदूषण नियंत्रण समिति द्वारा अधिकथित अपेक्षाओं के अनुसार जल (प्रदूषण निवारण और नियंत्रण) अधिनियम, 1974 (1974 का 6) और वायु (प्रदूषण नियंत्रण अधिनियम, 1981) अधिनियम 1981 (1981 का 14) के अधीन विधिमान्य सहमति न रखती हो ।

(4) प्रत्येक राज्य प्रदूषण नियंत्रण बोर्ड या राज्य प्रदूषण नियंत्रण समिति सभी प्रकार से पूर्ण आवेदन की प्राप्ति से 30 दिन के भीतर रजिस्ट्रीकरण अनुदत्त करेगा

(5) इस नियम के अधीन अनुदत्त रजिस्ट्रीकरण जब तक कि पूर्व में विखंडित, निलंबित या रद्द नही कर दिया जाता, 3 वर्ष की अवधि के लिए विद्यमान होगा ।

(6) रजिस्ट्रीकरण के नवीकरण के लिए प्रत्येक आवेदन इन नियमों से संलग्न प्ररूप 1में रजिस्ट्रीकरण की विधिमानता की समाप्ति के 60 दिन पूर्व किया जाएगा ।"

INDEX

उपाबंध

(नियम 2 (ख) देखिए)

बैग का आकार

आकृति 1

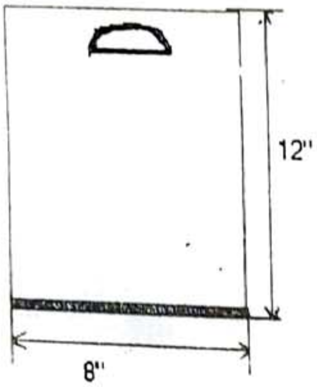

"घ" पंच किया हुआ बैग

आकृति 2

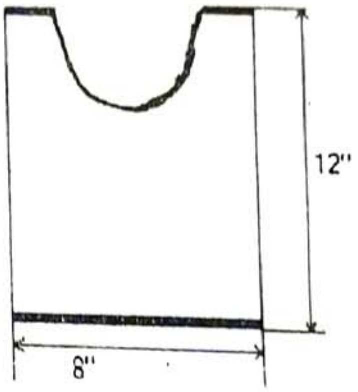

वेस्ट प्रकार का बैग

INDEX

प्ररूप 1

(नियम 10(1) और 10(4) देखिए)

लास्टिक कैरी बैग और आधानों के विनिर्माण के लिए किसी इकाई के रजिस्ट्रीकरण के लिए आवेदन

प्रेषक..........................

....

.... (अधिभोक्ता का नाम और पूरा पता)

सेवा में,

सदस्य सचिव,

...................................प्रदूषण नियंत्रण बोर्ड/प्रदूषण नियंत्रक समिति

....

....

....

महोदय,

मैं/हम प्लास्टिक विनिर्माण, विक्रय और उपयोग नियम 1999 के नियम 10 के रजिस्ट्रीकरण के लिए आवेदन करता हूँ/करते हैं

INDEX

भाग-क

साधारण

1. (क)	इकाई का नाम और क्रियाकलापों की अवस्थिति	
ख.	इकाई का पता	
ग.	निम्नलिखित के विनिर्माण के लिए अपेक्षित रजिस्ट्रीकरण : (i) अक्षत कैरी बैग (ii) पुनःचक्रित कैरी बैग (iii) अक्षत आधान (iv) पुनःचक्रित आधान	
घ.	विनिर्माणकारी क्षमता	
ड.	रजिस्ट्रीकरण के नवीकरण की दशा में पूर्व रजिस्ट्रीकरण और तारीख	
2क.	क्या इकाई राज्य में डीसीएसएसआई या उद्योग विभाग के रजिस्ट्रीकृत है सरकार/संघ राज्य क्षेत्र प्रशासन	
(ख)	यदि हां, तो प्रति संलग्न करें	
3क.	परियोजना पर विनिधानित कुल पूंजी	
ख.	उत्पादन के आरंभ करने का वर्ष	

INDEX

(च) "रजिस्ट्रीकरण" से ऐसे विनिर्माणकारी इकाइयों का रजिस्ट्रीकरण अभिप्रेत है जो कैरी बैग और अक्षत या पुनः चक्रित प्लास्टिक के बने आद्यानों का विनिर्माण करते हैं, जो यथास्थिति संबद्ध राज्य प्रदूषण नियंत्रण बोर्ड या प्रदूषण नियंत्रण समिति के साथ रजिस्ट्रीकृत हैं ;

(छ) "विक्रेता" से ऐसा व्यक्ति अभिप्रेत है जो खाद्य पदार्थों को प्लास्टिक कैरी बैगों या आद्यानों में पैकेज बना कर और भंडारित करके विक्रय करता है ।

4 उक्त नियमों के नियम 4 के स्थान पर निम्नलिखित नियम रखा जाएगा, अर्थात् :-

"4. अक्षत और पुनःचक्रित प्लास्टिक कैरी बैगों और पुनःचक्रित प्लास्टिक आधानों के विनिर्माण , विक्रय और उपयोग पर निर्बंधन-

(1) कोई व्यक्ति अक्षत या पुनःचक्रित प्लास्टिक से बने आकारय में 8 X 12 इंच से कम के (20 X 30 सेंटीमीटर) कैरी बैगों और उनका जो नियम 8 में विनिर्दिष्ट न्यूनतम मोटाई के अनुरूप नहीं है, विनिर्माण, भंडारण, वितरण या विक्रय नहीं करेगा ;

(2) कोई विक्रेता पुनःचक्रित प्लास्टिक के बने कैरी बैगों का खाद्य पदार्थों के भंडारण, ले जाने विसर्जन पैकेजिंग के लिए उपयोग नहीं करेगा ;

(3) कोई विक्रेता पुन.चक्रित प्लास्टिक से बने आद्यानों का खाद्य पदार्थों के भंडारण, ले जाने, उत्सर्जन या पैकेजिंग के लिए उपयोग नहीं करेगा ;

स्पष्टीकरण :- इस नियम के प्रयोजन के लिए अक्षत या पुनः चक्रित प्लास्टिक से बनाए गए 50 कैरी बैगों का न्यूनतम भार 105 ग्राम धन या ऋण 5 प्रतिशत का अंतर होगा और बड़े आकार के कैरी बैग के भार में अनुपाततः वृद्धि की जाएगी ।"

5. उक्त नियमों के नियम 7 में प्रथम पंक्ति के आरंभ में "प्लास्टिक कैरी बैगों के ऐसे विनिर्माता" शब्दों के स्थान पर "नियम 4 और नियम 5 के उपबंधों के अधीन रहते हुए, प्लास्टिक कैरी बैगों के ऐसे विनिर्माता" शब्द और अंक रखे जाएंगे ;

6. उक्त नियमों के नियम 9 के पश्चात् निम्नलिखित नियम, उपबंध और प्ररूप जोड़ा जाएगा, अर्थात् :-

"**10. विक्रय के लिए रजिस्ट्रीकरण अनुदत्त करना** -- (1) प्रत्येक अधिभोक्ता जो कैरी अक्षत, प्लास्टिक या पुनः चक्रित प्लास्टिक या दोनों के कैरी बैगों या आधानों का विनिर्माण कर रहा है वह राज्य प्रदूषण नियंत्रण बोर्ड या संबद्ध संघ राज्यक्षेत्र की प्रदूषण नियंत्रण समिति को अपनी इकाई के नवीकरण का रजिस्ट्रीकरण के अनुदत्त करने के लिए आवेदन, पुनःचक्रित प्लास्टिक विनिर्माण और उपयोग (संशोधन) नियम, 2003 के राजपत्र में प्रकाशन की तारीख से 4 मास के भीतर इन नियमों से संलग्न प्ररूप 1 में करेगा ।

(2) पुनः चक्रित प्लास्टिक विनिर्माण और उपयोग (संशोधन) नियम, 2003 के प्रारंभ को या उसके पश्चात् कोई व्यक्ति कैरी बैग या आधान का विनिर्माण उनके आकार या भार को ध्यान में लाए बिना तब तक नहीं करेगा जब तक की इकाई के अधिभोक्ता ने राज्य प्रदूषण नियंत्रण बोर्ड/ प्रदूषण नियंत्रण समिति के पास पुनः उत्पादन आरंभ होने से पूर्व यूनिट का रजिस्ट्रिकरण न करा दिया हो

(3) राज्य प्रदूषण नियंत्रण बोर्ड या प्रदूषण नियंत्रण समिति किसी इकाई का रजिस्ट्रीकरण प्रमाण-पत्र तब तक जारी या नवीकृत नहीं करेगा जब तक कि वह इकाई इन नियमों के नियम 5,6,7 और 8 के अधीन विहित मानों को पूरा न करती हो और राज्य प्रदूषण नियंत्रण बोर्ड या प्रदूषण नियंत्रण समिति द्वारा अधिकथित अपेक्षाओं के अनुसार जल (प्रदूषण निवारण और नियंत्रण) अधिनियम, 1974 (1974 का 6) और वायु (प्रदूषण नियंत्रण अधिनियम, 1981) अधिनियम 1981 (1981 का 14) के अधीन विधिमान्य सहमति न रखती हो ।

(4) प्रत्येक राज्य प्रदूषण नियंत्रण बोर्ड या राज्य प्रदूषण नियंत्रण समिति सभी प्रकार से पूर्ण आवेदन की प्राप्ति से 30 दिन के भीतर रजिस्ट्रीकरण अनुदत्त करेगा

(5) इस नियम के अधीन अनुदत्त रजिस्ट्रीकरण जब तक कि पूर्व में विखंडित, निलंबित या रद्द नहीं कर दिया जाता, 3 वर्ष की अवधि के लिए विद्यमान होगा ।

(6) रजिस्ट्रीकरण के नवीकरण के लिए प्रत्येक आवेदन इन नियमों से संलग्न प्ररूप 1में रजिस्ट्रीकरण की विधिमानता की समाप्ति के 60 दिन पूर्व किया जाएगा ।"

INDEX

उपाबंध

(नियम 2 (ख) देखिए)

बैग का आकार

आकृति 1

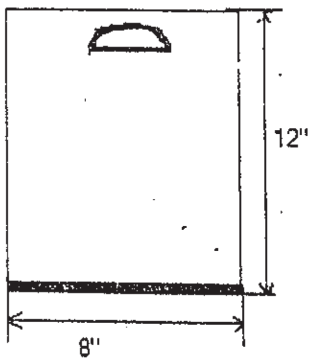

"घ" पंच किया हुआ बैग

आकृति 2

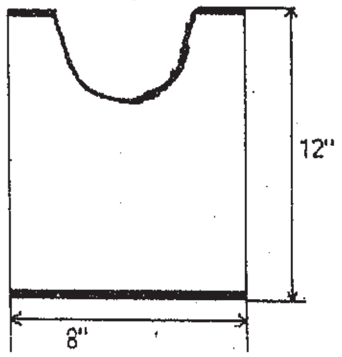

वेस्ट प्रकार का बैग

INDEX

प्ररूप 1

(नियम 10(1) और 10(4) देखिए)

प्लास्टिक कैरी बैग और आधानों के विनिर्माण के लिए किसी इकाई के रजिस्ट्रीकरण के लिए आवेदन

प्रेषक...........................

....

.... (अधिभोक्ता का नाम और पूरा पता)

सेवा में,

सदस्य सचिव,

...................................प्रदूषण नियंत्रण बोर्ड/प्रदूषण नियंत्रक समिति

....

....

....

महोदय,

मैं/हम प्लास्टिक विनिर्माण, विक्रय और उपयोग नियम 1999 के नियम 10 के रजिस्ट्रीकरण के लिए आवेदन करता हूँ/करते हैं

INDEX

भाग-क

साधारण

1. (क)	इकाई का नाम और क्रियाकलापों की अवस्थिति	
ख.	इकाई का पता	
ग.	निम्नलिखित के विनिर्माण के लिए अपेक्षित रजिस्ट्रीकरण : (i) अक्षत कैरी बैग (ii) पुनःचक्रित कैरी बैग (iii) अक्षत आधान (iv) पुनःचक्रित आधान	
घ.	विनिर्माणकारी क्षमता	
ङ.	रजिस्ट्रीकरण के नवीकरण की दशा में पूर्व रजिस्ट्रीकरण और तारीख	
2क.	क्या इकाई राज्य में डीसीएसएसआई या उद्योग विभाग के रजिस्ट्रीकृत है सरकार/संघ राज्य क्षेत्र प्रशासन	
(ख)	यदि हां, तो प्रति संलग्न करें	
3क.	परियोजना पर विनिधानित कुल पूंजी	
ख.	उत्पादन के आरंभ करने का वर्ष	

INDEX

4क.	उत्पादयों और उपउत्पादों की सूची और मात्रा	
ख	प्रयुक्त कच्ची सामग्री की सूची और मात्रा	
5	उत्पादित उत्पादों और अपशिष्ट निबंधनों में केप्टिव जिसके अंतर्गत केप्टिव विद्युत उत्पादन और अखनिजीकृत जलं भी है, को दर्शित करते हुए विनिर्माणकारी प्रक्रिया का एक प्रवाहित डायग्राम प्रस्तुत करें ।	
6	विनिर्मित किए जाने वाले कैरी बैगों का न्यूनतम आकार (किसी भी दशा में यह 8" X 12" से कम नहीं होना चाहिए)	
7	नियम 5,6,7,8 के अनुपालन की प्रास्थिति	
भाग -- ख **तरल बहिस्राव और गैसीय उत्सर्जन से संबंधित**		
8.	(क) क्या इकाई जल (प्रदूषण निवारण और नियंत्रण)अधिनियम 1974 (1974 का 6) के अधीन विधिमान्य सहनति रखती है यदि हां, तो प्रति संलग्न करें	
	(ख) क्या इकाई वायु (प्रदूषण निवारण और नियंत्रण)अधिनियम 1981 (1981 का 14) के अधीन विधिमान्य सहमति रखती है. यदि हां, तो प्रति संलग्न करें	

INDEX

MINISTRY OF ENVIRONMENT AND FORESTS

NOTIFICATION

New Delhi, the 17th June, 2003

S.O. 698(E).— Whereas certain draft rules to amend the Recycled Plastics Manufacture and Usage Rules, 1999 made by the Central Government in exercise of the powers conferred by clause (viii) of sub-section (2) of section 3 read section 25 of the Environment (Protection) Act, 1986 (29 of 1986) were published in the Gazette of India, Extraordinary, Part II, Section 3, Sub-section (ii) *vide* S. O. 685 (E) dated the 1st July, 2002, inviting objections and suggestions from all persons likely to be affected thereby within a period of sixty days from the date of publication of the said draft;

And whereas copies of the Gazette containing the said draft rules were made available to the public 11th July, 2002;

And whereas objections and suggestions received within the aforesaid period have been duly considered by the Central Government;

Now, therefore, in exercise of the powers conferred by section 6 read with clause (viii) of sub-section (2) of section 3 and section 25 of Environment (Protection) Act 1986, (29 of 1986) the Central Government hereby makes the following rules to amend the Recycled Plastics Manufacture and Usage Rules, 1999, namely :-

1. (1) These rules may be called the Recycled Plastics Manufacture and Usage (Amendment) Rules, 2003.

   (2) They shall come into force on the date of their publication in the Official Gazette

2. In the Recycled Plastics Manufacture, and Usage Rules, 1999, (herein after referred to as the said rules), in rule 1, for sub-rule (1), the following sub-rule shall be substituted, namely :-

   "(1) These rules may be called the Plastics Manufacture, Sale and Usage Rules, 1999."

3. For rule 2 of the said rules, the following rules shall be substituted, namely:-

"2. **Application** – The provisions of rules 4 and 8 shall not apply to the manufacture of carry bags exclusively for export purpose, against an order for export received by the owner or occupier of the concerned manufacturing unit;

3. Definitions – In these rules, unless the context otherwise requires, -

(a) "Act" means the Environment (Protection) Act, 1986 (29 of 1986);
(b) "carry bags" means plastic bags which have a self carrying feature commonly known as vest type bags or any other feature used to carry commodities such as "D" punched bags; as illustrated in the Annexure to these rules;
(c) "commodities" includes articles such as vegetables, fruits, pharmaceuticals and the like;
(d) "container" means flexible or rigid containers made of virgin plastics or recycled plastics with or without lid used to store, carry or dispense commodities;
(e) "food-stuffs" means ready to eat food articles and food products, fast food, processed or cooked food in liquid, powder, solid or semi-solid form;
(f) "registration" means registration of units manufacturing carry-bags and containers made of virgin or recycled plastics with the concerned State Pollution Control Board or Pollution Control Committee as the case may be;
(g) "vendor" means a person who sells food stuffs packed or stored in plastic carry bags or containers.".

4 For rule 4 of the said rules, the following rule shall be substituted, namely: -

" **4. Restriction on manufacture, sale, distribution and use of virgin and recycled plastic carry bags and recycled plastic containers. -**

(1) No person shall manufacture, stock, distribute or sell carry bags made of virgin or recycled plastic bags which are less than 8 x 12 inches {20 x 30 cms} in size and which do not conform to the minimum thickness specified in rule 8.

(2) No vendor shall use carry bags made of recycled plastic for storing, carrying, dispensing or packaging of foodstuffs.

(3) No vendor shall use containers made of recycled plastics for storing, carrying, dispensing or packaging of foodstuffs"

Explanation. - For the purposes of this rule, the minimum weight of 50 carry bags made of virgin or recycled plastics shall be 105 gms. plus or minus 5% variation and the carry bags of larger sizes shall be of proportionate increase in weight"

5 In rule 7 of the said rules, for the opening words "Manufacturers of", the words and figures "Subject to the provision of rule 4 and 5, manufacturers of" shall be substituted.

6 After rule 9 of the said rules, the following rule, annexure and forms shall be added, namely -

" **10. Grant of Registration for Manufactures -** (1) Every occupier manufacturing carry bags or containers of virgin plastic or recycled plastic or both shall make an application in Form I appended to these rules to the State Pollution Control Board or Pollution Control Committee of the union territory concerned for grant of registration or renewal of registration for his unit

INDEX

within four months from the date of publication of the Recycled Plastics Manufacture and Usage (Amendments) Rules 2003 in the official gazette.

(2) On or after the commencement of the Recycled Plastics Manufacture and Usage (Amendments) Rules 2003, no person shall manufacture carry bags or containers irrespective of its size or weight unless the occupier of the unit has registered the unit with the State Pollution Control Board/ Pollution Control Committee prior to the commencement of production;

(3) The State Pollution Control Board or Pollution Control Committee shall not issue and renew a registration certificate of a unit unless that unit meets the norms prescribed under rules 5,6,7 and 8 of these rules and also possess a valid consent under the Water (Prevention and Control of Pollution) Act, 1974 (6 of 1974) and the Air (Prevention and Control of Pollution) Act, 1981 (14 of 1981) as per the requirements laid down by the State Pollution Control Board or Pollution Control Committee.

(4) Every State Pollution Control Board or State Pollution Control Committee shall grant registration within thirty days of receipt of application complete in all respects.

(5) The registration granted under this rule shall, unless revoked suspended or cancelled earlier, be valid for a period of three years.

(6) Every application for renewal of registration shall be made in the Form 1 appended to these rules at least sixty days before the expiry of the validity of registration

ANNEXURE

[*See* rule 2 (b)]

Shape of bags

Figure I

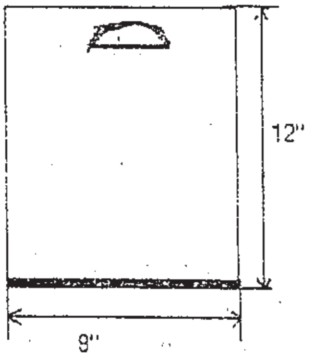

"D" Punched Bag

Figure II

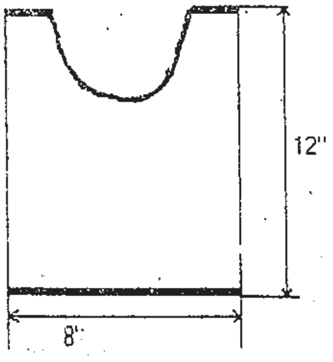

Vest Type Bag

INDEX

FORM - I
[*See* rules 10(1) and 10(4)]

APPLICATION FOR REGISTRATION OF A UNIT FOR MANUFACTURE OF PLASTIC CARRY BAGS AND CONTAINERS

From: ....
....
....(Name and full address of the occupier)

To

The Member Secretary,
.... Pollution Control Board/Pollution Control Committee
....
....

Sir,

I/We hereby apply for registration under rule 10 of the Plastics Manufacture, Sale and Usage Rules, 1999.

PART -- A GENERAL		
1.(a)	Name of the unit and location of activity	
(b)	Address of the unit	
(c)	Registration required for manufacturing of : (i) Carry bag virgin (ii) Carry bag recycled (iii) Containers virgin (iv) Container recycled	
(d)	Manufacturing capacity	
(e)	In case of renewal of Registration previous Registration number and date	
2.(a)	Is the unit registered with DCSSI or Department of Industries of the State Government/Union Territory Administration?	
(b)	If yes, attach a copy.	
3.(a)	Total capital invested on the project	
(b)	Year of commencement of production	
4 (a)	List and quantum of products and by-products	
(b)	List and quantum of raw materials used	

INDEX

5	Furnish a flow diagram of manufacturing process showing input and output in terms of products and waste generated including for captive power generation and de-mineralized water	
6	Minimum sizes of carry bags to be manufactured. (in any case it should not be less than 8" x 12")	
7.	Status of compliance with rules 5,6,7 and 8	
PART – B PERTAINING TO LIQUID EFFLUENT AND GASEOUS EMISSIONS		
8.	(a) Does the unit have a valid consent under the Water (Prevention and control of Pollution) Act, 1974 (6 of 1974) If yes, attach a copy	
	(b) Does the unit have a valid consent under the Air (Prevention and Control of Pollution) Act, 1981 (14 of 1981) If yes, attach a copy	
PART – C PERTAINING TO WASTE		
9.	Solid Wastes: (a) Total quantum of generation (b) Mode of storage within the plant (c) Provision made for disposal	

Place :
Date :

Signature

Designation

INDEX

FORM II

[*See* rule 10(3)]

CERTIFICATE OF REGISTRATION FOR THE MANUFACTURE OF PLASTIC CARRY BAGS AND CONTAINERS

File No. :....... ...
Dated:............

To

....
....
....

Ref: Your application No........... dated.........seeking registration for manufacturing of carry bags and containers

The ....State Pollution Control Board or Pollution Control Committee after examining the application, hereby certifies that.................. (Name & Address of the Unit) has been registered as a unit manufacturing .. ..

This certificate of registration shall be valid for a period of three years unless revoked or suspended.

The certificate is granted subject to the following conditions:

(i)
(ii)
(iii)
..
..

Date:
Place:

(Member Secretary)
State Pollution Control Board/
Pollution Control Committee

[F. No. 17-2/2001-HSMD (Pt.-1)]

Dr. V. RAJAGOPALAN, Jt. Secy.

Note :—The principal rules were published in the Gazette of India *vide* S.O. 705(E) dated, the 2nd September, 1999.

By order and in the name of the Governor of Gujarat,

S. M. SHAIKH,
Deputy Secretary to Government of Gujarat.
Forests & Environment Department.

Government Central Press, Gandhinagar.

INDEX

Extra No. 292

REGISTERED No. G/GNR/2

सत्यमेव जयते

The Gujarat Government Gazette

EXTRA ORDINARY

PUBLISHED BY AUTHORITY

Vol. XLIV] TUESDAY, JULY 22, 2003/ASADHA 31, 1925

Separate paging is given to this Part in order that it may be filed as a Separate Compilation.

PART IV-C

Statutory Rules and Orders (Other than those published in Part I, I-A and I-L) made by Statutary Authorities other than the Government of Gujarat including those made by the Government of India, the High Court, the Director of Municipallties, the Commissioner of Police, the Director of Probhition and excise, the District Magistrates and the Election Commission, Election Tribunals, Returning Officers and other authorities, under the Election Commission.

ELECTION COMMISSION OF INDIA

Nirvachan Sadan,
Ashoka Road,
New Delhi-110001

No. 76/GJ/2003/W.S.-I

Dated: 7 July,2003
16 Asadha,1925(S)

ORDER

WHEREAS, the Election Commission of India is satisfied that each of the Contesting candidate specified in column 4 of the Table below at the General

Election to the Legislative Assembly in Gujarat State specified in column 2 and held from the constituency specified in column 3 against his/her name has failed to lodge the account of his/her election expenses, as shown in column 5 of the said Table, as required by the Representation of People Act, 1951 and the Rules made thereunder;

And whereas, the said candidates have either not furnished any reason or explanation for the said failure even after due notice by the Election Commission, or after considering the representation made by them, if any, the Election Commission is satisfied that they have no good reason or justification for the said failure;

Now, therefore, in pursuance of section 10A of the said Act, the Election Commission hereby declares the persons specified in column 4 of the Table below to be disqualified for being chosen as and for being a member of either House of Parliament or the Legislative Assembly or Legislative Council of a State or Union Territory for a period of three years from the date of this order.:-

INDEX

TABLE

S.No.	Particulars of Election	S. No. & Name of Assembly Constituency	Name & Address of Contesting candidate	Reasons for Disqualification
1	2	3	4	5
1.	General Election to the Legislative Assembly 2002	25-Jamnagar	Solanki Ajay Surendra Navagam Ghed, Indra Society, Somnath Tenament F-6, "Ganga Nivas" Jamnagar	Accounts not lodged
2.	-do-	-do-	Gosai Rejeshgar Dalsukhgar Dayanand Society, Gulabnagar, Opp. Bhanu Petrol Pump, Jamnagar	-do-
3.	-do-	29- Bhanvad	Madhubhai Punjabhai Kanani Po.:Bhangor, Tal.; Bhanvad	-do-
4.	-do-	85- Vijapur	Patel Prahladbhai Ishwarbhai 12 Rishikesh Society, Vijapur, District: Mehsana	-do-
5.	-do-	98-Deesa	Thakkar Dilipbhai Harchandbhai Near Juna Power House, Nava Deesa, Ta. Deesa	-do-

INDEX

6.	-do-	101-Vadgam(SC)	Parmar Devchand Becharbhai Ashok Society Mansarovar Road, Palanpur Dist. : Banaskantha	-do-
7.	-do-	109- Bayad	Panchal Jayantibhai Pashabhai At. Po. Punsari Ta. Talod, Dist. Sabarkantha	-do-
8.	-do-	-do-	Solanki Dhirajsinh Kesarisinh At. Jagatpura, Po. Padusan, Ta. Talod, Dist. Sabarkantha	-do-
9.	-do-	110-Meghraj	Zala Narendrasinh Mansinh 1, Sahjanand Park, Shiv Gita Nivas, Behind Priya Cinema,. Krushnanagar, Saijpur Bogaha, Ahmedabad	-do-
10.	-do-	-do-	Vanzara Savjibhai Laljibhai At & Po & Ta. Meghraj, Panchvati Society, Dist.: Sabarkantha	-do-
11.	-do-	147-Baroda City	Aagevan Rajakbhai Abdulbhai S.K. Telcom, Jahangirpura, Wadi Vadodara.	-do-
12.	-do-	170-Surat City East	Kureshi Mohammad Shabbir Kalabhai Nanpura, Matan Market, Above Star Chicken, Surat	-do-

INDEX

13.	-do-	-do-	Rana Girish Kumar Thakordas Ambanagar, Gajanand Sheri, Plot No. 39, Udhana Magadalla Road, Surat 395001	-do-
14.	-do-	171- Surat City West	Kapadia Mohmad Irfan Gulam Mohmad Plot No. B/74, Sabri Nagar, Bharimata Road, Surat	-do-
15.	-do-	172- Chorasi	Rajput Arvind Kumar Peshkarsing Plot No. 108, Krushnakunj Society, Dindoli, Surat	-do-
16.	-do-	-do-	Lenka Bansidhar Bansu Plot No.-105/C, Jagnath nagar, Pandesara, Surat	-do-

By Order,

SHANGARA RAM
SECRETARY
ELECTION COMMISSION OF INDIA

INDEX

भारत निर्वाचन आयोग

निर्वाचन सदन,
अशोक रोड,
नई दिल्ली-110 001

सं.76/गुज./2003/प.अनु.-I

तारीख: 7 जुलाई, 2003
16 आषढ़, 1925(शक)

आदेश

यत: निर्वाचन आयोग का समाधान हो गया है कि नीचे की सारणी के स्तम्भ (2) में यथा-विनिर्दिष्ट गुजरात विधान सभा के साधारण निर्वाचन के लिए जो स्तम्भ (3) में विनिर्दिष्ट निर्वाचन-क्षेत्र से हुआ है, स्तम्भ (4) में उसके सामने विनिर्दिष्ट निर्वाचन लड़ने वाला अभ्यर्थी, लोक प्रतिनिधित्व अधिनियम, 1951 तथा तद्दीन बनाए गए नियमों द्वारा अपेक्षित उक्त सारणी के स्तम्भ (5) में यथा-दर्शित अपने निर्वाचन व्ययों का लेखा दाखिल करने में असफल रहा है;

और यत: उक्त अभ्यर्थी ने निर्वाचन आयोग द्वारा सम्यक सूचना दिए जाने पर भी उक्त असफलता के लिए न तो कोई कारण और न ही स्पष्टीकरण दिया है अथवा उनके द्वारा दिए गए अभ्यावेदनों पर, यदि कोई हो, विचार करने के पश्चात् निर्वाचन आयोग का यह समाधान हो गया है कि उनके पास उक्त असफलता के लिए कोई पर्याप्त कारण या न्यायौचित्य नहीं है ;

अत: अब निर्वाचन आयोग, उक्त व्यक्ति अधिनियम की धारा 10-क के अनुसरण में नीचे की सारणी के स्तम्भ(4) में विनिर्दिष्ट का संसद के किसी भी सदन के या किसी राज्य की विधान सभा अथवा विधान परिषद के सदस्य चुने जाने और होने के लिए इस आदेश की तारीख से तीन वर्ष कालावधि के लिए एतद् द्वारा निरर्हित घोषित करता है :-

INDEX

सारणी

क्रम सं.	निर्वाचन का विवरण	विधान सभा निर्वाचन क्षेत्र का नाम और क्रम संख्या	अभ्यर्थी का नाम और पता	निरर्हता का कारण
1.	2.	3.	4.	5.
1.	विधान–सभा के लिए साधारण निर्वाचन, 2002	25–जामनगर	सोलंकी अजय सुरेन्द्र नवागाम घेड, इंदिरा सोसायटी, सोमनाथ टेनामेंट, एफ–6, गंगा निवास, जामनगर	लेखा दाखिल नहीं किया
2.	–वही–	–वही–	गोसाई राजेशगार दलसुखगर दयानंद सोसायटी, गुलाबनगर, भानु पैट्रोल पम्प के सामने जामनगर	–वही–
3.	–वही–	29–भानवाड़	मधुभाई पंजा भाई कानानी पं.आ. भंगुर, ता. भानवाड़	–वही–
4.	–वही–	85–बीजापुर	पटेल प्रहलाद भाई ईश्वर भाई 12 ऋषिकेश सोसाइटी, वीजापुर, जिला मेहसाना	–वही–
5.	–वही–	98–दीसा	ठक्कर दिलीप भाई हरचंदभाई जूना पावर हाउस के पास नेवा दीसा, ता. दीसा	–वही–
6.	–वही–	101–वाडगाम (अ.जा.)	परमार देवचंद बेचाराभाई अशोक सोसायटी, मानसरोवर रोड, पालनपुर, जि. बन्सकंठा	–वही–
7.	–वही–	109–बायद	पंचाल जयन्तीभाई पाशाभाई स्थान पो. पुनसरी ता. तालोद जिला साबरकंठा	–वही–

INDEX

8.	-वही-	-वही-	सोलंकी धीरजसिंह केसरी सिंह स्थान जगतपुरा पो. पडुसन, ता. तालोद जिला साबरकंठा	-वही-
9.	-वही-	110-मेघराज	जाला नरेन्द्र सिंह मानसिंह 1 सहजानंद पार्क शिव गीता निवास प्रिया सिनेमा के पीछे कृष्णा नगर सेजपुर बोगाहा अहमदाबाद	-वही-
10.	-वही-	-वही-	वनजारा शिवाजीभाई लालजीभाई स्थान एवं पो. ता. मेघराज पंचवटी सोसायटी जिला साबरकंठा	-वही-
11.	-वही-	147-बड़ौदा शहर	आगेवन राजाकभी अब्दुल भाई एस.के. टेलकम जहांगीरपुरा वाडी बडोदरा	-वही-
12.	-वही-	170-सूरत शहर पूर्वी	कुरेशी मोहम्मद शब्बीर कालाभाई नानपुरा मटन मार्किट, स्टार चिकन के ऊपर, सूरत	-वही-
13.	-वही-	-वही-	राणा गिरीश कुमार ठाकरदास अम्बानगर गजानन्द शेरी, प्लाट नं. 39 उधानामगडल्ला रोड, सूरत 395001	-वही-

INDEX

14.	–वही–	171–सूरत शहर पश्चिमी	कपाडिया मोहम्मद इरफान गुलाम मोहम्मद प्लाट नं. बी/74 साबरी नगरी, भरीमाता रोड़, सूरत	–वही–
15.	–वही–	172–चौरासी	राजपूत अरविन्द कुमार पेशकरसिंग प्लाट नं. 108 कुरेशीकुंज सोसायटी डिन्डोली सूरत	–वही–
16.	–वही–	–वही–	लेन्का बन्सीधर बन्सू प्लाट नं. 105/सी जगनाथ नगर पांडेसारा, सूरत	–वही–

आदेश से,

शंगारा राम
सचिव
भारत निर्वाचन आयोग

Government Central Press, Gandhinagar.

INDEX

Extra No. 293 REGISTERED No. G/GNR/2

©

सत्यमेव जयते

The Gujarat Government Gazette

EXTRA ORDINARY

PUBLISHED BY AUTHORITY

Vol. XLIV] WEDNESDAY, JULY 23, 2003/SRAVANA 1, 1925

Separate paging is given to this Part in order that it may be filed as a Separate Compilation.

PART IV-C

StatutoryRules and Orders (Other than those published in Part I, I-Aand I-L) made by Statutary Authorities other than the Government of Gujarat including those made by the Government of India, the High Court, the Director of Municipalities, the Commissioner of Police, the Director of Prohibition and excise, the District Magistrates and the Election Commission, Election Tribunals, Returning Officers and other authorities, under the Election Commission.

GUJARAT LEGISLATURE SECRETARIAT

Notification

Viththal Bhai Patel Bhavan, Sector 10, Gandhinagar, 26th June, 2003.

GUJARAT LEGISLATIVE ASSEMBLY MEMBERS SALARIES AND ALLOWANCES ACT, 1960.

No. GVS/649/P-1 (23)-8732 :—In exercise of the powers conferred by Sections 8 and 10 of the Gujarat Legislative Assembly Members' Salaries and Allowances Act, 1960 (Guj. II of 1960), the Committee constituted under clause (a) of sub- section (1) of section 10 of the said Act, in consultation with the State Government, hereby makes the following rules further to amend the Gujarat Legislative Assembly Members' (Medical Attendance) Rules, 1964 which have been approved and confirmed by the Speaker of the Gujarat Legislative Assembly, namely :--

1. These rules may be called the Gujarat Legislative Assembly Members' (Medical Attendance) (Amendment) Rules, 2003.

2. In the Gujarat Legislative Assembly Members' (Medical Attendancc) Rules, 1964 (hereinafter referred to as " the said rules"), in rule 2,–

(1) for clause (a), the following shall be substituted, namely :--

"(a) Authorised Medical Attendant" means in the city of Ahmedabad, the Civil surgeon, Head Quarters and includes any other Government Medical Officer authorised by him as such, and elsewhere the Civil Surgeon of the District and includes may other Government Medical Officer authorised by him as such and in the hospital maintained by a municipal corporation, a municipality, a Panchayat or a hospital or dispensary receiving aid from the State Government the Resident Medical Officer, shall be the Authorised Medical Attendant for the purposes of these rules".

(2) in clause (d) for sub-clause (iii), the following shall be substituted, namely :--

"(iii) in a place where there is no Government hospital, municipal hospital or panchayat hospital, from a Registered Medical Practitioner :

Provided that in a place though there is a hospital maintained by the State Government, in the case of critical condition of health or emergency to be certified by the Authorised Medical Attendant in writing of that hospital or dispensary where treatment is taken at the hospital maintained by a municipal corporation, a municipality, a panchayat or a hospital or dispensary receiving aid from the state Government.

Provide further that where there is no hospital maintained by the State Government, municipal corporation municipality or a panchayat or a hospital or dispensary receiving aid from the state Government, treatment is taken from any registered Medical Practitioner in the State of Gujarat, or in any part of India outside the State of Gujarat.

So as to provide such pathological, bacteriological, radiological or other methods of Examination and investigation for the purpose of diagnosis as are available in such hospital or its laboratories or from a Registered Medical Practitioner and considered necessary by the Authorised Medical Attendant".

(3) in clause (e),--

"(a) In the first paragraph, after the words " a Panchayat Hospital", the following shall be inserted, namely :--

"and in the case of critical condition of health or emergency though there is a hospital maintained by the State Government, the hospital maintained by a Municipal Corporation, a Municipality, a Panchayat or a hospital or dispensary receiving aid from the State Government".

(b) in sub-clause (ii) after the words "or Panchayat hospital , " the following shall be inserted, namely:-

"and in the case of critical condition of health or emergency though there is a hospital maintained by the State Government, at the hospital maintained by a Municipal Corporation, a Municipality, a Panchayat or a hospital or dispensary receiving aid from the State Government ,"

(c) for sub-clause (iv) the following shall be substituted, namely :--

"(iv) the use of ambulance of a government hospital and in a place where there is no Government Hospital, of a municipal hospital or of a panchayat hospital and in the case of critical condition of health or emergency though there is a Government hospital, of a hospital maintained by a municipal corporation, a Municipality, a panchayat or a hospital or dispensary receiving aid from the State Government, whenever necessary for the carriage of the member or such members of his family residing with and dependent on him, to such hospital free of charge;"

(4) after clause (e), the following new clause shall be inserted, namely :--

"(ee) "municipal Corporations hospital "means a hospital maintained by the municipal corporation and includes,--

(i) a nursing home, if any, attached to such hospital, and

(ii) a dispensary maintained by such municipal corporation".

(5) after clause (g), the following new clause shall be inserted, namely :-

(1) "Hospital or dispensary receiving aid from the State Government"means a hospital dispensary or a nursing home maintained wholly or partially from the aid of the State Government".

INDEX

3. in the said rules, in rule 3.--

(1) in sub-rule (1).--

(i) in clause (b),the word "or " shall be added at the end;

(ii) after clause (b) the following new clause shall be inserted, namely :-

"(c) in a case of critical condition of health or emergency though there is a Government Hospital, in the hospital maintained by a municipal corporation, a municipality, a panchayat or a hospital or dispensary receiving aid from the state Government".

(2) in sub-rule (2), for the words "Municipal Hospital or Panchayat Hospital" the words Municipal Corporation's Hospital, Municipal Hospital, Panchayat Hospital or a Hospital or Dispensary receiving aid from the State Government"

4. In the said rules, in rule 4,--

(1) for sub-rule (ii) the following shall be substituted, namely :-

(ii) All medicines , sera or other theraputic substance prescribed by the Authorised Medical Attendent shall as far as may be dispensed at a hospital maintained by the State Government, Municipal Corporation, Municipality, Panchayat or a Hospital or Dispensary receiving aid from the State Government.

Provided that when any medicine, sera or other theraputic substance is not so available in a hospital maintained by the State Government, Municipal Corporation, Municipality, Panchayat or a Hospital or Dispensary receiving aid from the State Government, the member may purchase the same and the cost thereof shall be reimbursed to him".

(2) in sub-rule (iii), for the portion beginning with the words "Where the use of the ambulance of a Government Hospital" and ending with the words" is not availed of by member or such member" the following shall be substituted namely :-

"Where the use of the ambulance of a Government Hospital or in a place where there is no Government hospital, of a municipal hospital or of a panchayat hospital and in the case of critical condition of health or of emergency, though there is a Government hospital of a hospital maintained by municipal corporation, Municipality, Panchayat or of a Hospital or Dispensary receiving aid from the State Government, is not availed of by member or such member.".

D. M. PATEL,
Secretary
Gujarat Legislature Secretariat.

ગુજરાત વિધાનસભા સચિવાલય

અધિસૂચના

વિઠ્ઠલભાઈ પટેલ ભવન, સે.-૧૦, ગાંધીનગર, ૨૬મી જુન, ૨૦૦૩.

ગુજરાત વિધાનસભાના સભ્યોના પગાર તથા ભથ્થા બાબતનો અધિનિયમ, ૧૯૬૦.

ક્રમાંક : ગવસ-૬૪૯/પી-૧(૨૩) ૮૭૩૨:-ગુજરાત વિધાનસભાના સભ્યોના પગાર અને ભથ્થા બાબતના અધિનિયમ ૧૯૬૦ (સન ૧૯૬૦નો ગુજ. નં.૨)ની કલમો ૮ અને ૯ તથા એજ અધિનિયમની કલમ-૧૦ની પેટા કલમ-૧ના ખંડ-ક અન્વયે મળેલ સત્તાની રૂએ રચાયેલી સમિતિએ રાજ્ય સરકાર સાથે પરામર્શ કરીને ગુજરાત વિધાનસભાના સભ્યોના (તબીબી સંભાળ) નિયમો, ૧૯૬૪, કે જેને ગુજરાત વિધાનસભાના અધ્યક્ષ ધ્વારા મંજૂરી અને સમર્થન મળ્યું છે, તેમાં વધુ સુધારણા કરવા નીચે મુજબના નિયમો ઘડે છે. એટલે કે :-

૧. આ નિયમો સન ૨૦૦૩ના ગુજરાત વિધાનસભાના સભ્યો (તબીબી સંભાળ) (સુધારા) બાબતના નિયમો કહેવા.

૨. સન ૧૯૬૪ના ગુજરાત વિધાનસભાના સભ્યોના (તબીબી સંભાળ બાબતના) નિયમો (જેનો અહીં હવે પછીથી 'ઉક્ત નિયમો' તરીકે ઉલ્લેખ કરવામાં આવ્યો છે.)ના નિયમોના નિયમ ૨ માં ---

INDEX

(૧) ખંડ (અ)ના બદલે નીચેનો ખંડ મૂકવો એટલે કે,

"(અ)માં અધિકૃત મેડિકલ એટેન્ડન્ટ" એટલે અમદાવાદ શહેરમાં મુખ્ય મથક ખાતેના સિવિલ સર્જન અને એમણે અધિકૃત કરેલા બીજા કોઇપણ સરકારી તબીબી અધિકારી અને અન્ય સ્થળોએ જિલ્લાના સિવિલ સર્જન અને એમણે અધિકૃત કરેલા મહાનગરપાલિકા, નગરપાલિકા, પંચાયત અથવા રાજ્ય સરકારની સહાય મેળવતી કોઈપણ હોસ્પીટલ કે દવાખાનાના તબીબ અને નિવાસી તબીબી અધિકારી આ નિયમોના હેતુઓ માટે સરકારી તબીબી અધિકારી ગણાશે."

(૨) ખંડ (ડ)ના પેટા ખંડ (૩) ને બદલે નીચેનો પેટાખંડ મૂકવો, એટલે કે

"(૩) જ્યાં સરકારી, મ્યુનિસિપાલીટી કે પંચાયતની હોસ્પીટલ ન હોય ત્યાં રજિસ્ટર્ડ મેડિકલ પ્રેક્ટીશનર પાસેથી લેવામાં આવતી સેવા :

પરંતુ કોઈ સ્થળે રાજ્ય સરકાર ધ્વારા ચાલતી હોસ્પીટલ હોવા છતાં, તબીયતની ગંભીર અથવા કટોકટીભરી પરિસ્થિતિને લીધે મહાનગરપાલિકા, નગરપાલિકા, પંચાયત ધ્વારા ચાલતા કે રાજ્ય સરકાર ધ્વારા સહાય મેળવતાં કોઈ હોસ્પીટલ કે દવાખાનામાં કે જ્યાં સારવાર લીધી હોય એ હોસ્પીટલના અધિકૃત મેડિકલ એટેન્ડન્ટનું તે અંગેનું લેખિતમાં પ્રમાણપત્ર મેળવવાનું રહેશે;

પરંતુ વધુમાં, રાજ્ય સરકાર, મહાનગરપાલિકા, નગરપાલિકા અથવા પંચાયત ધ્વારા નિભાવાતી કે રાજ્ય સરકારની સહાય મેળવતી હોસ્પીટલ કે દવાખાનું ઉપલબ્ધ ન હોય તો ગુજરાત રાજ્યના કોઈપણ રજિસ્ટર્ડ મેડિકલ પ્રેક્ટીશનર પાસેથી કે ગુજરાત રાજ્યની બહાર ભારતમાં કોઈપણ સ્થળે સારવાર લઈ શકશે, નિદાનના હેતુ સારૂ આવી હોસ્પીટલમાં કે તેની લેબોરેટરીમાં અથવા તે રજિસ્ટર્ડ મેડિકલ પ્રેક્ટીશનર પાસે ઉપલબ્ધ હોય તેવી અને અધિકૃત મેડિકલ એટેન્ડન્ટને જરૂરી લાગતી હોય તેવી પેથોલોજિકલ, બેકટેરીયોલોજિકલ, રેડિયોલોજિકલ અગર તો બીજી કોઈપણ તપાસનો સમાવેશ થાય છે."

(૩) ખંડ (ઈ)માં, --

(અ) પહેલા ફકરામાં --"પંચાયતની હોસ્પીટલ" એવા શબ્દો પછી નીચેના શબ્દો ઉમેરવા એટલે કે, :-

"અને તબીયતની ગંભીર કે કટોકટીભરી પરિસ્થિતિના કિસ્સામાં સરકારી હોસ્પીટલ હોય તો પણ મહાનગરપાલિકા, નગરપાલિકા, પંચાયત ધ્વારા નિભાવાતી અથવા રાજ્ય સરકાર પાસેથી સહાય મેળવતી કોઈપણ હોસ્પીટલ કે દવાખાના"(બ) પેટા ખંડ(૨)માં " કે પંચાયતની હોસ્પીટલ એવા શબ્દો પછી નીચેના શબ્દો ઉમેરવા એટલે કે :-

"અને તબિયતની ગંભીર કે કટોકટીભરી પરિસ્થિતિના કિસ્સામાં સરકારી હોસ્પીટલ હોય તો પણ મહાનગરપાલિકા, નગરપાલિકા, પંચાયત ધ્વારા નિભાવાતી અથવા રાજ્ય સરકાર પાસેથી સહાય મેળવતી હોસ્પીટલ કે દવાખાના (ક) પેટા ખંડ-(૪)ને બદલે નીચેનો પેટા ખંડ મૂકવો, એટલે કે :-

"(૪) સરકારી હોસ્પીટલની એમ્બ્યુલન્સનો ઉપયોગ અને જ્યાં સરકારી હોસ્પીટલ નથી ત્યાં નગરપાલિકા અથવા પંચાયતની હોસ્પીટલ અને તબિયતની ગંભીર અને કટોકટીભરી પરિસ્થિતીમાં સરકારી હોસ્પીટલ હોય તો પણ મહાનગરપાલિકા નગરપાલિકા, પંચાયત કે રાજ્ય સરકારની સહાયથી ચાલતા દવાખાનાની એમ્બ્યુલન્સનો ઉપયોગ જ્યાં પણ સભ્ય અથવા સભ્યની સાથે રહેતા હોય અને તેમની પર આશ્રિત હોય તેવી વ્યક્તિને લઈ જવી જરૂરી હોય તો તેમને આવી હોસ્પીટલમાં લઈ જવા વિના મૂલ્યે કરી શકશે.;"

(૪) ખંડ (ઈ) પછી નીચે પ્રમાણેનો નવો ખંડ દાખલ કરવો, એટલે કે : --

"(ઇઇ)" મહાનગરપાલિકાની હોસ્પીટલ " એટલે મહાનગરપાલિકા ધ્વારા નિભાવાતી હોસ્પીટલ અને તેમાં :

(૧) આવી હોસ્પીટલ સાથે કોઈ નર્સિંગહોમ સંકળાયેલું હોય તે, અને

(૨) આવી મહાનગરપાલિકા ધ્વારા નિભાવાતા દવાખાનાનો સમાવેશ થાય છે.

) ખંડ (ગ) પછી નીચેનો નવો ખંડ ઉમેરવામાં આવે, એટલે કે " રાજ્ય સરકાર ધ્વારા સહાય મેળવતી હોસ્પીટલ અથવા

INDEX

દવાખાનું'' એટલે રાજ્ય સરકારની સંપૂર્ણ કે અંશતઃ સહાય ધ્વારા નિભાવાતી હોસ્પીટલ દવાખાનું કે નર્સિંગ હોમ.''

૩. ઉક્ત નિયમોના નિયમ - ૩માં,

(૧) પેટા નિયમ (૧) માં --

(૧) ખંડ (બ)માં ''પંચાયતની હોસ્પીટલમાં'' પછી ''અથવા'' શબ્દ ઉમેરવો અને વિનામુલ્યે રહેવાની સગવડ તેમજ તબીબી સંભાળ અને સારવાર મેળવવાનો હક્ક રહેશે'' એ શબ્દો રદ કરવા.

(૨) ખંડ (બ) પછી નીચે પ્રમાણેનો નવો ખંડ ઉમેરવો, એટલે કે :--

''(ક) તબીયતની ગંભીર કે કટોકટીભરી પરિસ્થિતિ હોય એવા કિસ્સામાં જ્યાં સરકારી હોસ્પીટલ હોવા છતાં, મહાનગરપાલિકા, નગરપાલિકા, પંચાયત દ્વારા નિભાવાતી કે રાજ્ય સરકારની સહાય મેળવતી હોસ્પીટલ કે દવાખાનામાં વિનામુલ્યે રહેવાની સગવડ તેમજ તબીબી સંભાળ અને સારવાર મેળવવાનો હક્ક રહેશે;''

(૨) પેટાનિયમ - (૨)માં ''મ્યુનિસિપલ હોસ્પીટલ અથવા પંચાયતની હોસ્પીટલ '' એ શબ્દોને બદલે ''મહાનગરપાલિકાની હોસ્પીટલ, નગરપાલિકાની હોસ્પીટલ, પંચાયતની હોસ્પીટલ અથવા રાજ્ય સરકારની સહાય મેળવતી હોસ્પીટલ કે દવાખાનું'' શબ્દો મૂકવા.

૪. ઉક્ત નિયમોના નિયમ-૪,માં

પેટા નિયમ (૨)ને બદલે નીચેનો નિયમ મૂકવો, એટલે કે,

(૨) અધિકૃત મેડીકલ એટેન્ડેન્ટે લખી આપેલ બધી જ દવાઓ સીરા કે બીજા થેરાપ્યુટીક તત્વો રાજ્ય સરકાર, મહાનગરપાલિકા, નગરપાલિકા, પંચાયત દ્વારા નિભાવાતી કે રાજ્ય સરકારની સહાય મેળવતી હોસ્પીટલ કે દવાખાનામાંથી બનતા સુધી મળી શકશે.

પરંતુ કોઇ દવા, સીરા કે થેરાપ્યુટીક તત્વો રાજ્ય સરકાર, મહાનગરપાલિકા, નગરપાલિકા, પંચાયત દ્વારા નિભાવાતી કે રાજ્ય સરકારની સહાય મેળવતી હોસ્પીટલ કે દવાખાનામાંથી મળી શકે તેમ ન હોય તો સભ્યે તે ખરીદી લેવા, જેનો ખર્ચ તેમને ભરપાઇ કરી આપવામાં આવશે.''

(૨) પેટા નિયમ (૩)માં ''જ્યારે કોઇ સભ્ય અથવા તેમના આશ્રિત હોય'' થી શરૂ થઇને ''આવી હોસ્પીટલે ખસેડવા માટે તેનો લાભ લઇ ન શકે'' થી પૂરા થતાં ભાગને બદલે નીચેના ભાગ ઉમેરવો, એટલે કે :-

જ્યારે કોઇ સભ્ય અથવા તેમના આશ્રિત હોય અને તેમની સાથે રહેતા હોય એવા તેમના કુટુંબીજન સરકારી હોસ્પીટલની અથવા જ્યાં સરકારી હોસ્પીટલ નથી ત્યાં નગરપાલિકાની કે પંચાયતની હોસ્પીટલની અને તબિયતની ગંભીર કે કટોકટીભરી પરિસ્થિતિ હોય એવા કિસ્સામાં સરકારી હોસ્પીટલ હોવા છતાં મહાનગરપાલિકા, નગરપાલિકા, કે પંચાયત દ્વારા નિભાવાતી અથવા રાજ્ય સરકારની સહાય મેળવતી હોસ્પીટલ કે દવાખાનાની એમ્બ્યુલન્સ ઉપલબ્ધ ન હોવાને કારણે આવી હોસ્પીટલ ખસેડવા માટે તેનો લાભ લઇ ન શકે.''

ડી. એમ. પટેલ,
સચિવ,
ગુજરાત વિધાનસભા સચિવાલય.

IV-C-Ex.293-2

સરકારી મધ્યસ્થ મુદ્રણાલય, ગાંધીનગર.

Extra No. 294

REGISTERED No. C/GNR/2

©

सत्यमेव जयते

The Gujarat Government Gazette

EXTRA ORDINARY

PUBLISHED BY AUTHORITY

Vol. XLIV] THURSDAY, JULY 24, 2003/SRAVANA 2, 1925

Separate paging is given to this Part in order that it may be filed as a Separate Compilation.

PART IV-C

StatutoryRules and Orders (Other than those published in Part I, I-A and I-L) madeby Statutary Authorities other than the Government of Gujarat including those made by the Government of India, the High Court, the Director of Municipallities, the Commissioner of Police, the Director of Prohibition and excise, the District Magistrates and the Election Commission, Election Tribunals, Returning Officers and other authorities, under the Election Commission.

FOREST AND ENVIRONMENT DEPARTMENT

Notification

Sachivalaya, Gandhinagar, 24th July, 2003

No.GVN-2003-(10)-ENV-102000-GOI-21-P.The following Notification No. GSR 520(E) dated 1.7.2003 of Government of India, Ministry of Environment & Forests, New Delhi, is hereby republished.

पर्यावरण और वन मंत्रालय

अधिसूचना

नई दिल्ली, 1 जुलाई, 2003

सा.का.नि. 520(अ).—केंद्रीय सरकार, पर्यावरण (संरक्षण) अधिनियम, 1986(1986 का 29) की धारा 6 और धारा 25 द्वारा प्रदत्त शक्तियों का प्रयोग करते हुए, पर्यावरण (संरक्षण) नियम, 1986 का और संशोधन करने के लिए निम्नलिखित नियम बनाती है, अर्थात्

1. (1) इन नियमों का संक्षिप्त नाम पर्यावरण (संरक्षण) संशोधन नियम, 2003 है ।

(2) ये राजपत्र में प्रकाशन की तारीख को प्रवृत्त होंगे ।

2. पर्यावरण (संरक्षण) नियम, 1986 की अनुसूची 1 में,

(क) डीजल से चलने वाले जेनरेटर सेटों के लिए शोर सीमा से संबंधित क्रम संख्या क 94 में

(I) पैरा 1 में, दोनों स्थानों पर "1 जुलाई, 2003" शब्दों, अक्षरों और अंकों के स्थान पर, क्रमशः "1 जुलाई, 2004" शब्द, अक्षर और अंक रखे जाएंगे ।

(II) पैरा 3, पैरा 3.1 और पैरा 3.2 में, "1 जुलाई, 2003" शब्दों, अक्षरों और अंकों के स्थान पर, क्रमशः "1 जुलाई, 2004" शब्द, अक्षर और अंक रखे जाएंगे ।

(ख) नए डीजल इंजन (800 किलोवाट तक) के लिए उत्सर्जन सीमा जेनरेटर सेटों (जैनसेट्स) को लागू होगा से संबंधित क्रम सं0 95 में,-

(i) पैरा 1 और उससे संबंधित सारणी के स्थान पर, निम्नलिखित रखा जाएगा, अर्थात्:-

1. उत्सर्जन सीमा

INDEX

800 किलोवाट तक के नए डीजल इंजनों के लिए उत्सर्जन सीमा, जेनसेटों के लिए वह लागू होगी जो नीचे की सारणी में दी गई है ।

सारणी

डीजल इंजनों की क्षमता	कार्यान्वयन की तारीख	उत्सर्जन सीमा (ग्रा / कि0वा0 प्रतिघंटा)				धुंआ सीमा (प्रकाश अवशोषण सहदक्षता, मी$^{-1}$) (पूर्ण लोड पर)	परीक्षण चक्र	
		एनओ एक्स के लिए	एचसी के लिए	सीओ के लिए	पीएम के लिए		ट्रोक %	भार तोलन कारक
19 कि0वा0तक	1.7.2004	9.2	1.3	3.5	0.3	0.7	100 75	0.05 0.25
>19 कि0वा0 से 176 कि0वा0 तक	1.1.2004	9.2	1.3	5.0	0.5	0.7	50	0.30
	1.7.2004	9.2	1.3	3.5	0.3	0.7	25	0.30
> 176 कि0वा0 से 800 कि0वा0 तक	1.7.2004	9.2	1.3	3.5	0.3	0.7	10	0.10

INDEX

टिप्पण I.— 19 कि0वा0 तक के प्रवर्ग वाले डीजल ईंजन विनिर्माता, जो भारत सरकार के पर्यावरण और वन मंत्रालय की अधिसूचना सा0का0नि0 371 (अ.) तारीख 17 मई, 2002 (जिसे इसमें इसके पश्चात् उक्त अधिसूचना कहा गया है) द्वारा जनेसेट अनुप्रयोगों के लिए ऐसे डीजल इंजनों के लिए नियत उत्सर्जन सीमाओं को पूरा करने में समर्थ नहीं है, इस शर्त के अधीन रहते हुए इस अधिसूचना के अधीन दिए गए समय विस्तार का लाभ ले सकें कि प्रत्येक ऐसा विनिर्माता (i) केन्द्रीय प्रदूषण नियंत्रण बोर्ड को या संबंधित राज्य प्रदूषण नियंत्रण बोर्डों को समितियों को, जहां वे अवस्थित हैं, इस आशय का शपथ पत्र देगा कि वह विनिर्दिष्ट उत्सर्जन सीमाओं के समय के और विस्तार की मांग किए बिना उस प्रवर्ग के इंजनों के लिए इसमें ऊपर दी गई कार्यान्वयन की विस्तारित तारीख के अनुसार अनुपालनं करेगा और (ii) 50,000 रुपये (पचास हजार रु0) की बैंक गारंटी प्रस्तुत करेगा जो अननुपालन न किए जाने की दशा में समपहृत कर ली जाएगी ।

टिप्पण II.— 19 कि.वा. से अधिक और 800 कि.वा. तक के इंजनों के प्रवर्ग वाले डीजल इंजन विनिर्माता जो उक्त अधिसूचना द्वारा जेनसेट अनुप्रयोगों के लिए ऐसे डीजल इंजनों के लिए नियत उत्सर्जन सीमाओं को पूरा करने में असमर्थ है इस शर्त के अधीन रहते हुए इस अधिसूचना के अधीन प्रदान किए गए समय विस्तार के फायदे का लाभ ले सकेंगे कि प्रत्येक ऐसा विनिर्माता (i) केन्द्रीय प्रदूषण नियंत्रण बोर्ड को या संबंधित राज्य प्रदूषण नियंत्रण बोर्ड को या समितियों को, जहां वे अवस्थित हैं, इस आशय का शपथ पत्र प्रस्तुत करेगा कि विनिर्दिष्ट उत्सर्जन सीमाओं का उनके द्वारा समय विस्तार की मांग किए बिना उस प्रवर्ग के इंजनों के लिए इसमें ऊपर दी गई कार्यान्वयन की विस्तारित तारीख के अनुसार अनुपालन किया जाएगा और (ii) 1000000(दस लाख रुपए) की रकम की एक बैंक गारन्टी प्रति मूल इंजन माडल प्रस्तुत करेगा जो अननुपालन की दशा में समपहृत हो जाएगी ।

INDEX

टिप्पण III.— 176 कि.वा. से अधिक और 800 कि.वा. तक के इंजनों के प्रवर्ग वाले डीजल इंजन विनिर्माता, ऊपर टिप्पण-2 में विनिर्दिष्ट शर्तों के अतिरिक्त, केन्द्रीय प्रदूषण बोर्ड को या संबंधित राज्य प्रदूषण बोर्डों को या समितियों को जहां वे अवस्थित हैं इस आशय का शपथ पत्र भी देंगे कि वे या तो व्यष्टिक या सामान्य परीक्षण सुविधा विकसित करेंगे तथा उन्हें अनुसूची-1 के क्रम.सं. 95 के पैरा 8 में उल्लिखित प्रमाणन अभिकरणों से अनुमोदित कराएंगे "

(ग) पैरा 6 में अंक और शब्द "20 कि.वा." के स्थान पर अंक और शब्द "19 कि.वा." प्रतिस्थापित किया जाएगा ।

[फा. सं. क्यू.15022/2/2001-सीपीए]
सी. विश्वनाथ, संयुक्त सचिव

टिप्पण :— मूल नियम भारत के राजपत्र में सं0 का0आ0 844(अ), तारीख 19 नवम्बर , 1986 द्वारा प्रकाशित किए गए थे और उनके पश्चातवर्ती संशोधन का0आ0 433(अ), तारीख 18 अप्रैल, 1987, का0आ0 64(अ), तारीख 18 जनवरी, 1988, का0आ0 3(अ), तारीख 3जनवरी, 1989, का0आ0 190(अ) तारीख 15 मार्च, 1989, सा0का0नि0 913(अ), तारीख 24 अक्तूबर, 1989,का0आ0 12(अ), तारीख 8 जनवरी 1990, सा0का0नि0 742 (अ), तारीख 30 अगस्त, 1990, का0आ0 23 (अ), तारीख 16 जनवरी, 1991, सा0का0नि0 93 (अ), तारीख 21 फरवरी, 1991, सा0का0नि0 95(अ) , तारीख 12 फरवरी, 1992, सा0का0नि0 329 (अ), तारीख 13 मार्च, 1992 सा0का0नि0 475(अ), तारीख 5 मई, 1992, सा0का0नि0 797(अ), तारीख 1 अक्तूबर, 1992, सा0का0नि0 386(अ), तारीख 28 अप्रैल, 1993, सा0का0नि0 422(अ), तारीख 19 मई, 1993, सा0का0नि0 801(अ) तारीख 31 दिसम्बर, 1993, सा0का0नि0 176(अ), तारीख 3 अप्रैल, 1996, सा0का0नि0 631(अ) तारीख 31 अक्तूबर 1997, सा0का0नि0 504(अ), तारीख 20 अगस्त, 1998, सा0का0नि0 7(अ) तारीख 2 जनवरी, 1999, सा0का0नि0 682(अ), तारीख 5 अक्तूबर, 1999, सा0का0नि0 742(अ), तारीख 25 सितम्बर, 2000, सा0का0नि0 72(अ) तारीख 6 फरवरी, 2001 और सा0का0नि0 54(अ), तारीख 22.1.2002 सा0का0नि0 371(अ) तारीख 17 मई, 2002, सा0का0नि0 489(अ) तारीख 9 जुलाई, 2002 , का0आ0 1088(अ) तारीख 17 मई, 2002, सा0का0नि0 489(अ) तारीख 9 जुलाई, 2002, का आ0 1088(अ) तारीख 11 अक्तूबर, 2002 और सा0का0नि0 849(अ) तारीख 30 दिसम्बर, 2002 द्वारा किए गए थे ।

INDEX

MINISTRY OF ENVIRONMENT AND FORESTS

NOTIFICATION

New Delhi, the 1st July, 2003

G.S.R. 520(E).—In exercise of the powers conferred by sections 6 and 25 of the Environment (Protection) Act, 1986 (29 of 1986), the Central Government hereby makes the following rules further to amend the Environment (Protection) Rules, 1986 namely :-

1. (1) These rules may be called the Environment (Protection) Amendment Rules, 2003.

(2) They shall come into force on the date of their publication in the Official Gazette.

2. In the Environment(Protection) Rules, 1986, in Schedule I,-

(a) in serial number 94 relating to NOISE LIMIT FOR GENERATOR SETS RUN WITH DIESEL, -

(i) in paragraph 1, for the words, letters and figures "the 1st July, 2003", at both the places, the words, letters and figures " the 1st July, 2004" shall respectively be substituted;

(ii) in paragraphs 3, 3.1 and 3.2, for the word, letters and figures "1st July, 2003", the word, letters and figures "1st July, 2004" shall respectively be substituted;

(b) in serial number 95 relating to EMISSION LIMITS FOR NEW DIESEL ENGINES (UP TO 800 KW) FOR GENERATOR SETS (GENSETS) APPLICATIONS,-

(i) for paragraph 1 and the TABLE relating thereto, the following shall be substituted, namely :-

" 1. Emission Limits

INDEX

The emission limits for new diesel engines upto 800 kW for gensets applications shall be as given in the Table below :

TABLE

Capacity of diesel engines	Date of implementation	Emission Limits (g/kw-hr) for				Smoke Limit (light absorption coefficient, m^{-1}) (at full load)	Test Cycle	
		NOx	HC	CO	PM		Torque %	Weighting factors
Upto 19 kW	1.7.2004	9.2	1.3	3.5	0.3	0.7	100	0.05
							75	0.25
>19 kW upto 176 kW	1.1.2004	9.2	1.3	5.0	0.5	0.7	50	0.30
	1.7.2004	9.2	1.3	3.5	0.3	0.7	25	0.30
							10	0.10
> 176 kW upto 800 kW	1.7.2004	9.2	1.3	3.5	0.3	0.7		

Note I :— The diesel engine manufacturers in the category of engines upto 19 kW, who are unable to meet the emission limits fixed for such diesel engines for gensets applications vide the notification of the Government of India, in the Ministry of Environment and Forests number G.S.R. 371(E) dated 17th May, 2002 (herein referred to as the said notification), may avail the benefit of extension of time provided under this notification subject to the condition that every such manufacturer shall submit (i) an affidavit to the Central Pollution Control Board or the respective State Pollution Control Boards or Committees where they are located to the effect that the specified emission limits shall be complied with by them as per the

INDEX

extended date of implementation given hereinabove for that category of engines without seeking further extension of time and (ii) a bank guarantee of Rs. 50,000 (Rupees Fifty thousand) which in case of non compliance shall stand forfeited,

Note II :— The diesel engine manufacturers in the category of engines of more than 19 kW and upto 800 kW, who are unable to meet the emission limits fixed for such diesel engines for gensets applications vide the said notification may avail the benefit of extension of time provided under this notification subject to the condition that every such manufacturer shall submit (i) an affidavit to the Central Pollution Control Board or the respective State Pollution Control Boards or Committees where they are located to the effect that the specified emission limits shall be complied with by them as per the extended date of implementation given hereinabove for that category of engines without seeking further extension of time and (ii) a bank guarantee for an amount of Rs 10,00,000/- (Rupees ten lakhs) per parent engine model which in case of non compliance shall stand forfeited.

Note III :— The diesel engine manufacturers in the category of engines of more than 176 kW and upto 800 kW shall, in addition to the conditions specified in Note II above, also give an affidavit to the Central Pollution Control Board or to the respective State Pollution Control Boards or Committees where they are located to the effect that they shall develop either individual or a common test facility and get the same approved by the certification agencies mentioned in paragraph 8 of serial number 95 of Schedule I. "

(c) in paragraph 6, for the figures and letters "20 kW", the figures and letters " 19 kW " shall be substituted.

[F. No. Q. 15022/2/2001-CPA]

C. VISWANATH, Jt. Secy.

INDEX

Note :— The principal rules were published in the Gazette of India vide number S.O.844(E) 19th November, 1986 and subsequently amended vide S.O.433(E) dated 18th April, 1987, S.O.64(E) dated 18th January, 1988, SO.3(E) dated 3rd January, 1989, S.O.190(E) dated 15th March, 1989, G.S.R.913(E) dated the 24th October, 1989, S.O.12(E) dated the 8th January, 1990, G.S.R. 742 (E) dated the 30th August, 1990, S.O. 23(E) dated the 16th January, 1991, G.S.R. 93(E) dated the 21st February, 1991 G.S.R. 95(E) dated the 12th February, 1992, G.S.R. 329(E) dated the 13th March,1992, G.S.R. 475(E) dated the 5th May, 1992, G.S.R. 797(E) dated the 1st October, 1992, G.S.R. 386(E) dated the 28th April, 1993, G.S.R. 422(E) dated the 19th May, 1993, G.S.R. 801(E) dated the 31st December, 1993, G.S.R. 176(E) dated the 3rd April, 1996, G.S.R. 631(E) dated the 31st October, 1997, G.S.R. 504(E) dated the 20th, August, 1998, G.S.R. 7(E) dated the 2nd January, 1999, G.S.R. 682(E) dated the 5th October,1999, G.S.R. 742(E) dated the 25th September, 2000, G.S.R. 72(E) dated the 6th February, 2001, G.S.R. 54(E) dated the 22nd January, 2002, G.S.R. 371(E) dated the 17th May, 2002, G.S.R. 489(E) dated the 9th July, 2002, S.O. 1088(E) dated the 11th October, 2002 and G.S.R. 849(E) dated the 30th December, 2002.

By order and in the name of the Governor of Gujarat.

S. M. SHAIKH,
Deputy Secretary to Government,
Forests and Environment Department.

Government Central Press, Gandhinagar.

INDEX

Extra No. 295

REGISTERED No. G/GNR/2

©

सत्यमेव जयते

The Gujarat Government Gazette

EXTRA ORDINARY

PUBLISHED BY AUTHORITY

Vol. XLIV] THURSDAY, JULY 24, 2003/SRAVANA 2, 1925

Separate paging is given to this Part in order that it may be filed as a Separate Compilation.

PART IV-C

StatutoryRules and Orders (Other than those published in Part I, I-Aand I-L) made by Statutary Authorities other than the Government of Gujarat including those made by the Government of India, the High Court, the Director of Municipalities, the Commissioner of Police, the Director of Prohibition and Excise, the District Magistrates and the Election Commission, Election Tribunals, Returning Officers and other Authorities, under the Election Commission.

GANDHIDHAM DEVELOPMENT AUTHORITY
ADIPUR (Kachchh)
Notice

5GDA(5)/2003.--The Gandhidham Development Authority, in exercise the powers conferred by Section 6 of the Gandhidham (Development and Control on Erection of Buildings) Act, 1957 proposes to issue Amendment No. 40 to the Gandhidham (Development and Control on Erection of Buildings) Directions, 1960. Draft Notifications of the above proposals are published here under.

Notice is hereby given that any person who is likely to be effected, may communicate in writing, objections/suggestions to the undersigned within 35 days from the date of publication of this Notice in the Official Gazette (The Gujarat Government Gazette).

By order and in the name of the Authority,

S. A. ZIBA,
Secretary.

GANDHIDHAM DEVELOPMENT AUTHORITY
ADIPUR (Kachchh)

DRAFT DIRECTIONS

5GDA(5)/2003.---In exercise of powers conferred by Section 6 of the Gandhidham (Development and Control on Erection of Buildings) Act, 1957, the Gandhidham Development Authority issues the following Directions further to amend the Gandhidham (Development and Control on Erection of Buildings) Directions, 1960.

INDEX

1. These Directions may be called the Gandhidham (Development and Control on Erection of Buildings) Directions (Amendment No. 40), 2003.

(1) The following be added after Direction No. 7C(u)

(1) (v) The below mentioned survey Nos. for village Mithirohar are earmarked for industrial purpose.

Survey Nos. 147/1, 151/2, 172/1, 191/3, 573 Paiki and Canal land

(2) Direction No. 28 be read as under :--

The height of public building shall not be more than 12 mt. provided the norms for lighting, ventilation and safe exit as stipulated in National Building Code are followed.

By order and in the name of the Authority,

S. A. ZIBA,
Secretary.

Government Central Press, Gandhinagar.

INDEX

Extra No. 296

REGISTERED No. G/GNR/2

©

सत्यमेव जयते

The Gujarat Government Gazette

EXTRAORDINARY

PUBLISHED BY AUTHORITY

Vol. XLIV] FRIDAY, JULY 25, 2003/SRAVANA 3, 1925

Separate paging is given to this Part in order that it may be filed as a Separate Compilation.

PART IV-C

Statutory Rules and Orders (Other than those published in Part I, I-A and I-L) made by Statutory Authorities other than the Government of Gujarat including those made by the Government of India, the High Court, the Director of Municipalities, the Commissioner of Police, the Director of Prohibition and Excise, the District Magistrates and the Election Commission, Election Tribunals, Returning Officers and other authorities under the Election Commission.

રાજ્ય ચૂંટણી પંચનું કાર્યાલય બ્લોક નંબર-૯, છઠ્ઠો માળ, સરદાર પટેલ ભવન,
નવા સચિવાલય, ગાંધીનગર, તા. ૧૯મી જુલાઇ, ૨૦૦૩.

વંચાણે લીધું :- ૧. રાજ્ય ચૂંટણી પંચનો તા. ૨-૪-૧૯૯૭ નો આદેશ નં. રાચપ-ચટણ-પચત-ચઅન-૯૭

૨. જિલ્લા ચૂંટણી અધિકારી અને કલેક્ટરશ્રી જામનગરની તા. ૧૬-૭-૨૦૦૩મી દરખાસ્ત.

સુધારા આદેશ

ક્રમાંક : રાચપ-તજપ-ચઅન-૧-૦૩-ક.- ગુજરાત પંચાયત ચૂંટણી નિયમો ૧૯૯૪ના નિયમ-૫ હેઠળ મળેલ સત્તાની રૂઇએ રાજ્ય ચૂંટણી પંચે રાજ્યની જિલ્લા/તાલુકા પંચાયતોના મતદાર મંડળોની બેઠકોની પેટા ચૂંટણી માટે વંચાણ-૧ના તા. ૨-૪-૯૭ના આદેશથી ચૂંટણી અધિકારી/મદદનીશ ચૂંટણી અધિકારીઓની સ્થાયી ધોરણે નિયુક્તિ કરેલ છે.

જિલ્લા ચૂંટણી અધિકારી અને કલેકટરશ્રી જામનગરે વંચાણ-૨ની દરખાસ્તથી ૫-ભાટીયાં જામનગર જીલ્લા પંચાયત મતદાર મંડળની બેઠકની પેટા ચૂંટણી માટે ફેરફાર સૂચવતાં વંચાણ-૧ના આદેશમાં અંશતઃ સુધારો કરી જે તે પ્રાંત અધિકારીને બદલે ચૂંટણી અધિકારી તરીકે નીચે કોલમ-૬માં જણાવ્યા મુજબ આથી નિમણૂંક કરવામાં આવે છે.

અ.નં.	જિલ્લો	જિલ્લા પંચાયતનું નામ	બેઠકનો ક્રમાંક/નામ	બેઠકનો પ્રકાર	નિયુક્ત થતા ચૂંટણી અધિકારીનો હોદો
૧	૨	૩	૪	૫	૬
૧	જામનગર	જામનગર	૫-ભાટીયા	સા.શૈ.પ.	નાયબ કલેક્ટર, જમીન સંપાદન અને પુનઃ વસવાટ (સિંચાઇ)જામનગર

ઉપરોક્ત બેઠકના મદદનીશ ચૂંટણી અધિકારી તરીકે પંચના તા. ૨-૪-૯૭ ના આદેશ પ્રમાણે જે તે તાલુકા મામલતદાર રહેશે.
આ આદેશ ઉપરોક્ત જિલ્લા પંચાયતની ઉપરોક્ત મતદાર મંડળની બેઠકની આગામી પેટા ચૂંટણી પુરતો અમલમાં રહેશે.

હુકમથી,
યુ. સી. રાણે,
સચિવ,
રાજ્ય ચૂંટણી પંચ, ગાંધીનગર.

સરકારી મધ્યસ્થ, મુદ્રણાલય, ગાંધીનગર.

INDEX

Extra No. 297 REGISTERED No. G/GNR/2

©

सत्यमेव जयते

The Gujarat Government Gazette

EXTRAORDINARY

PUBLISHED BY AUTHORITY

Vol. XLIV] TUESDAY, AUGUST 5, 2003/SRAVANA 14, 1925

Separate paging is given to this Part in order that it may be filed as a Separate Compilation.

PART IV-C

Statutory Rules and Orders (Other than those published in Part I, I-A and I-L) made by Statutory Authorities other than the Government of Gujarat including those made by the Government of India, the High Court, the Director of Municipalities, the Commissioner of Police, the Director of Prohibition and Excise, the District Magistrates and the Election Commission, Election Tribunals, Returning Officers and other authorities under the Election Commission.

રાજ્ય ચૂંટણી પંચનું કાર્યાલય બ્લોક નંબર-૯, છઠ્ઠો માળ, સરદાર પટેલ ભવન,
સચિવાલય, ગાંધીનગર, તા. ૧૯મી જુલાઇ, ૨૦૦૩.

ક્રમાંક : રાચપ-ચટણ-પચત-પફઅ-૨૦૦૩.

વંચાણે લીધું :-
૧. રાજ્ય ચૂંટણી પંચનો આદેશ ક્રમાંક : રાચપ-ચટણ-પચત-પફઅ-૯૫, તા. ૧૭-૪-૯૫.
૨. રાજ્ય ચૂંટણી પંચનો સુધારા આદેશ ક્રમાંક : રાચપ-ચટણ-પચત-પફઅ-૯૬, તા. ૭-૧૦-૯૬.
૩. રાજ્ય ચૂંટણી પંચનો સુધારા આદેશ ક્રમાંક : રાચપ-ચટણ-પચત-પફઅ-૯૮, તા. ૩-૭-૯૮.
૪. રાજ્ય ચૂંટણી પંચનો સુધારા આદેશ ક્રમાંક : રાચપ-ચટણ-પચત-પફઅ-૯૯, તા. ૧૬-૪-૯૯.
૫. રાજ્ય ચૂંટણી પંચનો સુધારા આદેશ ક્રમાંક : રાચપ-ચટણ-પચત-પફઅ-૯૯, તા. ૧૯-૪-૯૯.
૬. રાજ્ય ચૂંટણી પંચનો સુધારા આદેશ ક્રમાંક : રાચપ-ચટણ-પચત-પફઅ-૯૯, તા. ૧-૭-૯૯.
૭. રાજ્ય ચૂંટણી પંચનો સુધારા આદેશ ક્રમાંક : રાચપ-ચટણ-પચત-પફઅ- તા. ૩૦-૧૨-૯૯.
૮. રાજ્ય ચૂંટણી પંચનો સુધારા આદેશ ક્રમાંક : રાચપ-ચટણ-પચત-પફઅ-૨૦૦૦, તા. ૧-૨-૨૦૦૦.
૯. રાજ્ય ચૂંટણી પંચનો સુધારા આદેશ ક્રમાંક : રાચપ-ચટણ-પચત-પફઅ-૨૦૦૦-તજપ-જન-૩૧, તા. ૧૪-૮-૨૦૦૦.
૧૦ રાજ્ય ચૂંટણી પંચનો સુધારા આદેશ ક્રમાંક : રાચપ-ચટણ-પચત-પફઅ-૨૦૦૦, તા. ૪-૯-૨૦૦૦.
૧૧. રાજ્ય ચૂંટણી પંચનો સુધારા આદેશ ક્રમાંક : રાચપ-ચટણ-પફઅ-૨૦૦૦, તા. ૧૭-૧૦-૨૦૦૦.
૧૨. રાજ્ય ચૂંટણી પંચનો સુધારા આદેશ ક્રમાંક : રાચપ-ચટણ-પફઅ-૨૦૦૦, તા. ૨૪-૧૦-૨૦૦૦.
૧૩. રાજ્ય ચૂંટણી પંચનો સુધારા આદેશ ક્રમાંક : રાચપ-ચટણ-પચત-પફઅ-૨૦૦૧, તા. ૩૧-૩-૨૦૦૧.
૧૪. રાજ્ય ચૂંટણી પંચનો સુધારા આદેશ ક્રમાંક : રાચપ-ચટણ-પચત-પફઅ-૨૦૦૧, તા. ૧૯-૪-૨૦૦૧.
૧૫. રાજ્ય ચૂંટણી પંચનો સુધારા આદેશ ક્રમાંક : રાચપ-ચટણ-પચત-પફઅ-૨૦૦૧, તા. ૩-૯-૨૦૦૧.
૧૬. રાજ્ય ચૂંટણી પંચનો સુધારા આદેશ ક્રમાંક : રાચપ-ચટણ-પચત-પફઅ-૨૦૦૧, તા. ૧-૧૧-૨૦૦૧.
૧૭. રાજ્ય ચૂંટણી પંચનો સુધારા આદેશ ક્રમાંક : રાચપ-ચટણ-પચત-પફઅ-૨૦૦૨, તા. ૨૪-૧-૨૦૦૨.
૧૮. રાજ્ય ચૂંટણી પંચનો સુધારા આદેશ ક્રમાંક : રાચપ-ચટણ-પચત-પફઅ-૨૦૦૨, તા. ૩૦-૩-૨૦૦૨.

૧૯. રાજ્ય ચૂંટણી પંચનો સુધારા આદેશ ક્રમાંક : રાચપ-ચટણ-પચત-પફઅ-૨૦૦૨, તા. ૨૦-૫-૨૦૦૨.

૨૦. રાજ્ય ચૂંટણી પંચનો સુધારા આદેશ ક્રમાંક : રાચપ-ચટણ-પંચત-પફઅ-૨૦૦૨, તા. ૨૨-૭-૨૦૦૨.

૨૧. રાજ્ય ચૂંટણી પંચનો સુધારા આદેશ ક્રમાંક : રાચપ-ચટણ-પચત-પફઅ-૨૦૦૨, તા. ૯-૧૨-૨૦૦૨.

૨૨. રાજ્ય ચૂંટણી પંચનો સુધારા આદેશ ક્રમાંક : રાચપ-ચટણ-પચત-પફઅ-૨૦૦૩, તા. ૩૦-૫-૨૦૦૩.

સુધારા આદેશ

૧. રાજ્ય ચૂંટણી પંચ તરફથી આમુખ (૧) મુજબના તા. ૧૭-૪-૧૯૯૫ના આદેશથી જિલ્લા/તાલુકા/ગ્રામ પંચાયતોની ચૂંટણી માટે પ્રતિકો અનામત રાખવા તથા ફાળવવા અંગે ઠરાવવામાં આવ્યું છે જેને આમુખ (૨) થી (૨૨) મુજબના સુધારા આદેશોથી વખતો વખત સુધારવામાં આવ્યો છે.

૨. ગુજરાત પંચાયત ચૂંટણી નિયમો ૧૯૯૪ના નિયમ ૧૨ના પેટા નિયમ ૨ હેઠળ ત્રીજો પરંતુક ઉમેરાયેલ હોઈ, ભારતના સંવિધાનના અનુચ્છેદ ૨૪૩ (ક) તથા ગુજરાત પંચાયત ચૂંટણી નિયમો ૧૯૯૪ના નિયમ ૧૧ હેઠળ મળેલ સત્તાની રૂઈએ રાજ્ય ચૂંટણી પંચ આમુખ (૧) મુજબના તા. ૧૭-૪-૧૯૯૫ના આદેશને નીચે પ્રમાણે વધુ સુધારવા આદેશ કરે છે.

ફકરા ૧૨ની બાબત ૬, ૭, ૮, ૧૦, ૧૧ તથા ૧૨ રદ કરી તેના સ્થાને નીચે પ્રમાણે બાબત ૬, ૭, ૮, ૧૦, ૧૧ તથા ૧૨ મુકવામાં આવે છે.

૬. (૧) ગ્રામ પંચાયતના વોર્ડ/સરપંચની બેઠકની ચૂંટણીમાં જો આ ફકરાની બાબત ૫ માં જણાવેલ શરતો સંતોષાતી નહીં હશે કે ચૂંટણી અધિકારી સમક્ષ એક કરતાં વધુ ઉમેદવાર માટે નમૂના ખ રજૂ થશે તો તેવા સંજોગોમાં ચૂંટણી અધિકારી તેમની સમક્ષ જે ઉમેદવારનું ઉમેદવારીપત્ર પ્રથમ રજુ થયું છે તેવા ઉમેદવાર માટે મુદત હરોળમાં નમૂનો ખ રજુ થયો છે તેવા ઉમેદવારને પક્ષનો માન્ય ઉમેદવાર ગણશે અને તે સિવાયના ઉમેદવારો કે જેમની તરફેણમાં પણ પક્ષ તરફથી નમૂના ખ મળ્યા છે તેવા ઉમેદવારોને ચૂંટણી અધિકારી તે પક્ષના ઉમેદવાર ગણાશે નહી અને અપક્ષ ઉમેદવાર ગણી તેમના ઉમેદવારીપત્રોની ચકાસણી કરશે.

(૨) જિલ્લા/તાલુકા પંચાયતની બેઠકની ચૂંટણીમાં, જો આ ફકરાની બાબત ૫ માં જણાવેલ શરતો સંતોષાતી નહીં હશે કે ચૂંટણી અધિકારી સમક્ષ એક કરતાં વધુ ઉમેદવાર માટે નમૂના ખ રજૂ થશે તો તેવા સંજોગોમાં ચૂંટણી અધિકારી તેમની સમક્ષ જે ઉમેદવારનું ઉમેદવારીપત્ર પ્રથમ રજુ થયું છે તેવા ઉમેદવાર માટે મુદત હરોળમાં નમૂનો ખ રજુ થયો છે તેવા ઉમેદવારને પક્ષનો માન્ય ઉમેદવાર ગણશે અને તે સિવાયના ઉમેદવારો કે જેમની તરફેણમાં પણ પક્ષ તરફથી નમૂનો ખ મળ્યા છે તેવા ઉમેદવારોને ચૂંટણી અધિકારી તે પક્ષના ઉમેદવાર ગણશે નહી અને ઉમેદવારીપત્રો અમાન્ય/રદ કરશે જો આવા ઉમેદવારે ઉમેદવારીપત્ર ભાગ ૨માં જરૂરી સંખ્યામાં ટેકો આપનાર મતદારો સાથે ભર્યું હશે તો તેવા ઉમેદવારને અપક્ષ ઉમેદવાર ગણી ઉમેદવારીપત્રની અલગ રીતે ચકાસણી કરશે.

૭. (૧) ગ્રામ પંચાયતના વોર્ડ/સરપંચની બેઠકની ચૂંટણીમાં જો આ ફકરાની બાબત ૫ માં જણાવેલ શરતો સંતોષાતી હશે તો ચૂંટણી અધિકારી પક્ષના મહનુભાવે કરેલ ફેરફાર પ્રમાણેના ઉમેદવારને પક્ષના માન્ય ઉમેદવાર ગણી ઉમેદવારીપત્રની ચકાસણી કરશે. અને પક્ષે જે ઉમેદવારનો નમૂના 'ખ' રદ કર્યો છે તે ઉમેદવારને અપક્ષ ઉમેદવાર ગણી તેના ઉમેદવારીપત્રની ચકાસણી કરશે અને ઉમેદવારી પત્ર મંજુર કરવાપાત્ર હશે તો મંજુર કરશે.

(૨) જિલ્લા/તાલુકા પંચાયતની બેઠકની ચૂંટણીમાં, જો આ ફકરાની બાબત ૫ માં જણાવેલ શરતો સંતોષાતી હશે તો ચૂંટણી અધિકારી પક્ષના મહનુભાવે કરેલ ફેરફાર પ્રમાણેના ઉમેદવારને પક્ષના માન્ય ઉમેદવાર ગણી ઉમેદવારીપત્રની ચકાસણી કરશે અને પક્ષે જે ઉમેદવારનો નમૂનો 'ખ' રદ કર્યો છે તે ઉમેદવારને જો ઉમેદવારે ઉમેદવારીપત્ર ભાગ૨માં જરૂરી સંખ્યામાં ટેકો આપનાર મતદારોના સમર્થન સાથે ભર્યું હશે તો અપક્ષ ઉમેદવાર ગણી તેના ઉમેદવારીપત્રોની ચકાસણી કરશે અને ઉમેદવારી-પત્ર મંજુર કરવાપાત્ર હશે તો મંજુર કરશે.

૮ (૧) ગ્રામ પંચાયતના વોર્ડ/સરપંચની બેઠકની ચૂંટણીમાં રાજકીય પક્ષના માન્ય ઉમેદવારનું ઉમેદવારીપત્ર માન્ય ઠર્યે પક્ષના ડમી ઉમેદવારને, જો કોઈ હોય તો, અપક્ષ ઉમેદવાર ગણી તેના ઉમેદવારીપત્રની અલગ રીતે ચકાસણી કરશે અને જો ઉમેદવારીપત્ર મંજુર થવા પાત્ર હશે તો ચૂંટણી અધિકારી તે મંજુર કરશે.

(૨) જિલ્લા / તાલુકા પંચાયતની બેઠકની ચૂંટણીમાં રાજકીય પક્ષના માન્ય ઉમેદવારનું ઉમેદવારીપત્ર માન્ય ઠર્યે પક્ષના ડમી ઉમેદવારનું, જો કોઈ હોય તો, ઉમેદવારીપત્ર ચૂંટણી અધિકારી અમાન્ય/રદ કરશે. જો ડમી ઉમેદવારે ભાગ ૨માં જરૂરી સંખ્યામાં ટેકો આપનાર મતદારો સાથે ઉમેદવારીપત્ર ભર્યું હશે તો તેવા ઉમેદવારને અપક્ષ ઉમેદવાર ગણી ઉમેદવારી પત્રની અલગ રીતે ચકાસણી કરશે.

૧૦ ગ્રામ પંચાયતના વોર્ડ/સરપંચની બેઠકની ચૂંટણીમાં રાજકીય પક્ષના માન્ય ઉમેદવારનું ઉમેદવારીપત્ર માન્ય ઠર્યા પછી જો તેઓ ઉમેદવારી પરત ખેંચે તેવા સમયે જો તે પક્ષના ડમી ઉમેદવાર હરીફ ઉમેદવાર તરીકે હશે તો ડમી ઉમેદવાર પક્ષના ઉમેદવાર ગણાશે.

૧૧ (૧) ભારત સરકારના કેન્દ્રીય ચૂંટણી પંચ દ્વારા 'ચૂંટણી પ્રતિકો (અનામત રાખવા તથા ફાળવવા) બાબતનો આદેશ ૧૯૬૮' હેઠળ જે તે સમયે અન્ય રાજ્યોમાં રાજ્ય કક્ષાના પક્ષ તરીકે માન્યતા પ્રાપ્ત પરંતુ ગુજરાત રાજ્યમાં માન્યતા પ્રાપ્ત ન હોય તેવા પક્ષના ઉમેદવારો, ગુજરાત પંચાયત ચૂંટણી નિયમો ૧૯૯૪ના નિયમ ૧૨ના પેટા નિયમ (૨) હેઠળના ત્રીજા પરંતુકના હેતુ સારુ માન્ય રાજકીય પક્ષના ઉમેદવાર ગણી શકાશે નહી.

(૨) ભારત સરકારના કેન્દ્રીય ચૂંટણી પંચ દ્વારા 'ચૂંટણી પ્રતિકો (અનામત રાખવા તથા ફાળવવા) બાબતનો આદેશ ૧૯૬૮' હેઠળ જે તે સમયે અન્ય રાજ્યમાં રાજ્ય કક્ષાના પક્ષ તરીકે માન્યતા પ્રાપ્ત પરંતુ ગુજરાત રાજ્યમાં માન્યતા પ્રાપ્ત ન હોય તેવા પક્ષના ઉમેદવારોને, જે તે રાજ્યમાં કેન્દ્રીય ચૂંટણી પંચે તે પક્ષના ઉમેદવારો માટે અનામત રાખેલ ફાળવણીની પાત્રતા માટે ફકરા ૧૧ની શરતો સંતોષવી રહેશે.

(૩) ફકરા ૪ તથા ફકરા ૧૨ની શરત નંબર ૧ થી ૫ સંતોષાતી હશે તેવા પ્રસંગે, અન્ય રાજ્યમાં રાજ્ય કક્ષાના માન્યતા પ્રાપ્ત પરંતુ ગુજરાત રાજ્યમાં માન્યતા પ્રાપ્ત ન હોય તેવા પક્ષના ઉમેદવારોના ઉમેદવારીપત્રોની ચકાસણી કરવા તથા નિર્ણય લેવા બાબત.

(૧) પક્ષના માન્ય ઉમેદવારનું ઉમેદવારીપત્ર માન્ય ઠર્યે, પક્ષના ડમી ઉમેદવારને, જો કોઈ હોય તો, અપક્ષ ઉમેદવાર ગણી ઉમેદવારીપત્રની અલગ રીતે ચકાસણી થશે અને જો ઉમેદવારીપત્ર મંજૂર થવા પાત્ર હશે તો ચૂંટણી અધિકારી તે મંજુર કરશે.

(૨) પક્ષના માન્ય ઉમેદવારનું ઉમેદવારીપત્ર અમાન્ય/રદ ઠર્યે, પક્ષ દ્વારા ઉભા રાખેલા ડમી ઉમેદવારનું ઉમેદવારીપત્ર અન્ય રીતે રદ થવા પાત્ર નહી હશે તો માન્ય ઠર્યે પક્ષના ઉમેદવાર ગણવામાં આવશે.

(૩) પક્ષના માન્ય ઉમેદવારનું ઉમેદવારીપત્ર માન્ય ઠર્યે, પછી જો તેઓ ઉમેદવારી પરત ખેંચે તેવા સમયે જો તે પક્ષના ડમી ઉમેદવાર હરીફ ઉમેદવાર હશે તો ડમી ઉમેદવાર પક્ષના ઉમેદવાર ગણાશે.

(૪) જો આ ફકરાની બાબત પમાં જણાવેલ શરતો સંતોષાતી નહી હશે કે ચૂંટણી અધિકારી સમક્ષ એક કરતાં વધુ ઉમેદવાર માટે નમૂનો ખ રજુ થશે તો તેવા સંજોગોમાં ચૂંટણી અધિકારી, તેમની સમક્ષ જે ઉમેદવારનું ઉમેદવારીપત્ર પ્રથમ રજુ થયું છે અને તેવા ઉમેદવાર માટે મુદત હરોળમાં નમૂનો ખ રજુ થયો છે તેવા ઉમેદવારને પક્ષનો માન્ય ઉમેદવાર ગણશે અને તે સિવાયના ઉમેદવારો કે જેમની તરફેણમાં પણ પક્ષ તરફથી નમૂના ખ માં મળ્યા છે તેવા ઉમેદવારોને ચૂંટણી અધિકારી તે પક્ષના ઉમેદવાર ગણશે નહી.

(૫) જો આ ફકરાની બાબત પમાં જણાવેલ બાબતો સંતોષાતી હશે તો ચૂંટણી અધિકારી પક્ષના મહાનુભાવે કરેલ ફેરફાર પ્રમાણેના ઉમેદવારને પક્ષના માન્ય ઉમેદવાર ગણી ઉમેદવારીપત્રની ચકાસણી કરશે અને જે પક્ષે જે ઉમેદવારનો નમૂનો ખ રદ કર્યો છે તે ઉમેદવારને અપક્ષ ઉમેદવાર ગણી તેના ઉમેદવારીપત્રોની ચકાસણી કરશે અને ઉમેદવારીપત્ર મંજૂર કરવાપાત્ર હશે તો મંજૂર કરશે.

૧૨ (૧) ભારત સરકારના કેન્દ્રીય ચૂંટણી પંચ દ્વારા 'ચૂંટણી પ્રતિકો (અનામત રાખવા તથા ફાળવવા) બાબતનો આદેશ ૧૯૬૮' હેઠળ જે તે સમયે રજીસ્ટર્ડ પરંતુ માન્યતા પ્રાપ્ત નહી તેવા પક્ષના ઉમેદવારો, ગુજરાત પંચાયત ચૂંટણી નિયમો ૧૯૯૪ના નિયમ ૧૨ના પેટાનિયમ (૨) હેઠળના પરંતુકના હેતુ સારૂ માન્ય રાજકીય પક્ષના ઉમેદવાર ગણી શકાશે નહી.

INDEX

(૨) રજીસ્ટર્ડ પરંતુ માન્યતા પ્રાપ્ત નહી તેવા રાજકીય પક્ષે ઉભા રાખેલા/ઉભા રાખવા માંગતા ઉમેદવારોને અપક્ષ ઉમેદવારોની તુલનામાં મુકત પ્રતિક ફાળવવાની સવલતની પ્રાપ્તતા મળે તે માટે ફકરા ૪ તથા આ ફકરાની શરત નંબર ૧ થી ૪ સંતોષવી રહેશે.

(૩) આ ફકરાની બાબત નં. ૫માં જણાવેલ શરતો સંતોષાતી હશે/નહી હશે તેવા પ્રસંગોએ ચૂંટણી અધિકારી આ ફકરાની બાબત ૧૧ના અનુક્રમ (૪) કે (૫) પ્રમાણે કાર્યવાહી કરશે.

૨. ફકરા ૧૨ની બાબત ૧૨ પછી નીચે પ્રમાણે બાબત ૧૩ દાખલ કરવામાં આવે છે.

૧૩ અગાઉ રાષ્ટ્રીય અથવા રાજ્ય કક્ષાના પક્ષ તરીકે માન્યતા પ્રાપ્ત કરી હતી તેવા ફકરા ૬ ક મુજબના અમાન્ય પક્ષના ઉમેદવારો ગુજરાત પંચાયત ચૂંટણી નિયમો ૧૯૯૪ના નિયમ ૧૨ના પેટાનિયમ (૨) હેઠળના પરંતુકના હેતુ સારૂ માન્ય રાજકીય પક્ષના ઉમેદવારો ગણી શકાશે નહી, અને ફકરા ૬ ક મુજબની શરતો સંતોષાતી હશે તેવા પ્રસંગે ચૂંટણી અધિકારી આવા પક્ષના ઉમેદવારોના ઉમેદવારીપત્રો સંબંધે આ ફકરાની બાબત ૧૧(૩) પ્રમાણે કાર્યવાહી કરશે.

આદેશથી,

યુ. સી. રાણે,
સચિવ,
રાજ્ય ચૂંટણી પંચ, ગાંધીનગર.

સરકારી મધ્યસ્થ, મુદ્રણાલય, ગાંધીનગર.

INDEX

Extra No. 298

REGISTERED No. G/GNR/2

©

सत्यमेव जयते

The Gujarat Government Gazette

EXTRAORDINARY

PUBLISHED BY AUTHORITY

Vol. XLIV] TUESDAY, AUGUST 5, 2003/SRAVANA 14, 1925

Separate paging is given to this Part in order that it may be filed as a Separate Compilation.

PART IV-C

Statutory Rules and Orders (Other than those published in Part I, I-A and I-L) made by Statutory Authorities other than the Government of Gujarat including those made by the Government of India, the High Court, the Director of Municipalities, the Commissioner of Police, the Director of Prohibition and Excise, the District Magistrates and the Election Commission, Election Tribunals, Returning Officers and other authorities under the Election Commission.

રાજ્ય ચૂંટણી પંચનું કાર્યાલય બ્લોક નંબર-૯, છઠ્ઠો માળ, સરદાર પટેલ ભવન,
નવા સચિવાલય, ગાંધીનગર, તા. ૨૧મી જુલાઈ, ૨૦૦૩.

ક્રમાંક : રાચપ-ચટણ-પચત-પફઅ-૨૦૦૩-ક

વંચાણે લીધું :- ૧. રાજ્ય ચૂંટણી પંચનો આદેશ ક્રમાંક : રાચપ-ચટણ-પચત-પફઅ-૯૫, તા. ૧૭-૪-૯૫.
૨. રાજ્ય ચૂંટણી પંચનો સુધારા આદેશ ક્રમાંક : રાચપ-ચટણ-પચત-પફઅ-૯૬, તા. ૭-૧૦-૯૬.
૩. રાજ્ય ચૂંટણી પંચનો સુધારા આદેશ ક્રમાંક : રાચપ-ચટણ-પચત-મફઅ-૯૮, તા. ૩-૭-૯૮.
૪. રાજ્ય ચૂંટણી પંચનો સુધારા આદેશ ક્રમાંક : રાચપ-ચટણ-પચત-પફઅ-૯૯, તા. ૧૬-૪-૯૯.
૫. રાજ્ય ચૂંટણી પંચનો સુધારા આદેશ ક્રમાંક : રાચપ-ચટણ-પચત-પફઅ-૯૯, તા. ૧૯-૪-૯૯.
૬. રાજ્ય ચૂંટણી પંચનો સુધારા આદેશ ક્રમાંક : રાચપ-ચટણ-પ્રચત-પફઅ-૯૯, તા. ૧-૭-૯૯.
૭. રાજ્ય ચૂંટણી પંચનો સુધારા આદેશ ક્રમાંક : રાચપ-ચટણ-પચત-પફઅ-૯૯, તા. ૩૦-૧૨-૯૯.
૮. રાજ્ય ચૂંટણી પંચનો સુધારા આદેશ ક્રમાંક : રાચપ-ચટણ-પચત-પફઅ-૨૦૦૦, તા. ૧-૨-૨૦૦૦.
૯. રાજ્ય ચૂંટણી પંચનો સુધારા આદેશ ક્રમાંક : રાચપ-ચટણ-પચત-પફઅ-૨૦૦૦-તજપ-જન-૩૧, તા. ૧૪-૮-૨૦૦૦.
૧૦ રાજ્ય ચૂંટણી પંચનો સુધારા આદેશ ક્રમાંક : રાચપ-ચટણ-પચત-પફઅ-૨૦૦૦, તા. ૪-૯-૨૦૦૦.
૧૧. રાજ્ય ચૂંટણી પંચનો સુધારા આદેશ ક્રમાંક : રાચપ-ચટણ-પફઅ-૨૦૦૦, તા. ૧૭-૧૦-૨૦૦૦.
૧૨. રાજ્ય ચૂંટણી પંચનો સુધારા આદેશ ક્રમાંક : રાચપ-ચટણ-પફઅ-૨૦૦૦, તા. ૨૪-૧૦-૨૦૦૦.
૧૩. રાજ્ય ચૂંટણી પંચનો સુધારા આદેશ ક્રમાંક : રાચપ-ચટણ-પચત-પફઅ-૨૦૦૧, તા. ૩૧-૩-૨૦૦૧.
૧૪. રાજ્ય ચૂંટણી પંચનો સુધારા આદેશ-ક્રમાંક : રાચપ-ચટણ-પચત-પફઅ-૨૦૦૧, તા. ૧૯-૪-૨૦૦૧.
૧૫. રાજ્ય ચૂંટણી પંચનો સુધારા આદેશ ક્રમાંક : રાચપ-ચટણ-પચત-પફઅ-૨૦૦૧, તા. ૩-૯-૨૦૦૧.
૧૬. રાજ્ય ચૂંટણી પંચનો સુધારા આદેશ ક્રમાંક : રાચપ-ચટણ-પચત-પફઅ-૨૦૦૧, તા. ૧-૧૧-૨૦૦૧.
૧૭. રાજ્ય ચૂંટણી પંચનો સુધારા આદેશ ક્રમાંક : રાચપ-ચટણ-પચત-પફઅ-૨૦૦૨, તા. ૨૪-૧-૨૦૦૨.
૧૮. રાજ્ય ચૂંટણી પંચનો સુધારા આદેશ ક્રમાંક : રાચપ-ચટણ-પચત-પફઅ-૨૦૦૨, તા. ૩૦-૩-૨૦૦૧.

૧૯. રાજ્ય ચૂંટણી પંચનો સુધારા આદેશ ક્રમાંક : રાચપ-ચટણ-પચત-પફઅ-૨૦૦૨, તા. ૨૦-૫-૨૦૦૨.

૨૦. રાજ્ય ચૂંટણી પંચનો સુધારા આદેશ ક્રમાંક : રાચપ-ચટણ-પચત-પફઅ-૨૦૦૨, તા. ૨૨-૭-૨૦૦૨.

૨૧. રાજ્ય ચૂંટણી પંચનો સુધારા આદેશ ક્રમાંક : રાચપ-ચટણ-પચત-પફઅ-૨૦૦૨, તા. ૯-૧૨-૨૦૦૨.

૨૨. રાજ્ય ચૂંટણી પંચનો સુધારા આદેશ ક્રમાંક : રાચપ-ચટણ-પચત-પફઅ-૨૦૦૩, તા. ૩૦-૫-૨૦૦૩.

૨૩. રાજ્ય ચૂંટણી પંચનો સુધારા આદેશ ક્રમાંક : રાચપ-ચટણ-પચત-પફઅ-૨૦૦૩, તા. ૧૯-૭-૨૦૦૩.

સુધારા આદેશ

૧. રાજ્ય ચૂંટણી પંચ તરફથી આમુખ (૧) મુજબના તા. ૧૭-૪-૧૯૯૫ના આદેશથી જિલ્લા/તાલુકા/ગ્રામ પંચાયતોની ચૂંટણી માટે પ્રતિકો અનામત રાખવા તથા ફાળવવા અંગે ઠરાવવામાં આવ્યું છે જેને આમુખ (૨) થી (૨૩) મુજબના સુધારા આદેશોથી વખતો વખત સુધારવામાં આવેલ છે.

૨. ગુજરાત પંચાયત ચૂંટણી નિયમો ૧૯૯૪માં રાજકીય પક્ષો તથા તેમના ઉમેદવારોને અનામત પ્રતિકો ફાળવવા બાબતે જોગવાઈ થયેલ ન હોઈ ઉપરોક્ત નિયમોના નિયમ ૧૧ તથા ભારતના સંવિધાનના અનુચ્છેદ ૨૪૩ (ક) હેઠળ મળેલ સત્તાની રૂઈએ રાજ્ય ચૂંટણી પંચ આમુખ (૧) મુજબના તા. ૧૭-૪-૧૯૯૫ના આદેશમાં નીચે પ્રમાણે વધુ સુધારા-વધારા કરે છે.

ફકરા ૧૦(૧) મુજબના પરિશિષ્ઠ ૨માં અનુક્રમ નંબર ૭ પછી નીચે પ્રમાણેની વિગતે અનુક્રમ નં. ૮ ઉમેરવામાં આવે છે.

૮.	ભારતીય રાષ્ટ્રવાદી પક્ષ	મુકુટ નિવાસ, શંકરદાસ દેસાઈની શેરી, દેસાઈવાડા, નડીયાદ, ગુજરાત.

આદેશથી,

યુ. સી. રાણે,
સચિવ,
રાજ્ય ચૂંટણી પંચ, ગાંધીનગર.

સરકારી મધ્યસ્થ, મુદ્રણાલય, ગાંધીનગર.

(૪)

Extra No. 299 REGISTERED No. G/GNR/2

©

सत्यमेव जयते

The Gujarat Government Gazette

EXTRAORDINARY

PUBLISHED BY AUTHORITY

Vol. XLIV] TUESDAY, AUGUST 5, 2003/SRAVANA 14, 1925

Separate paging is given to this Part in order that it may be filed as a Separate Compilation.

PART IV-C

Statutory Rules and Orders (Other than those published in Part I, I-A and I-L) made by Statutory Authorities other than the Government of Gujarat including those made by the Government of India, the High Court, the Director of Municipalities, the Commissioner of Police, the Director of Prohibition and Excise, the District Magistrates and the Election Commission, Election Tribunals, Returning Officers and other authorities under the Election Commission.

રાજ્ય ચૂંટણી પંચનું કાર્યાલય બ્લોક નંબર-૯, હક્કો માળ, સરદાર પટેલ ભવન,
સચિવાલય, ગાંધીનગર, તા. ૨૨મી જુલાઇ, ૨૦૦૩.

વંચાણે લીધું :- ૧. રાજ્ય ચૂંટણી પંચનો આદેશ ક્રમાંક : રાચપ-ચટણ-પફઅ-૯૫, તા. ૧-૫-૯૫.
૨. રાજ્ય ચૂંટણી પંચનો સુધારા આદેશ ક્રમાંક : રાચપ-ચટણ-પફઅ-૯૫, તા. ૭-૧૦-૯૬.
૩. રાજ્ય ચૂંટણી પંચનો સુધારા આદેશ ક્રમાંક : રાચપ-ચટણ-પફઅ-૯૮, તા. ૨૫-૬-૯૮.
૪. રાજ્ય ચૂંટણી પંચનો સુધારા આદેશ ક્રમાંક : રાચપ-ચટણ-પફઅ-૯૯, તા. ૩૧-૩-૯૯.
૫. રાજ્ય ચૂંટણી પંચનો સુધારા આદેશ ક્રમાંક : રાચપ-ચટણ-પફઅ-પ્રતિક-૨-૯૯, તા. ૧૨-૪-૯૯.
૬. રાજ્ય ચૂંટણી પંચનો સુધારા આદેશ ક્રમાંક : રાચપ-ચટણ-પફઅ-૯૯, તા. ૨૮-૬-૯૯.
૭. રાજ્ય ચૂંટણી પંચનો સુધારા આદેશ ક્રમાંક : રાચપ-ચટણ-પફઅ-૯૯, તા. ૨૮-૯-૯૯.
૮. રાજ્ય ચૂંટણી પંચનો સુધારા આદેશ ક્રમાંક : રાચપ-ચટણ-પફઅ-૨૦૦૦, તા. ૩૧-૧-૨૦૦૦.
૯. રાજ્ય ચૂંટણી પંચનો સુધારા આદેશ ક્રમાંક : રાચપ-ચટણ-પફઅ-૨૦૦૦, તા. ૨૪-૧૦-૨૦૦૦.
૧૦ રાજ્ય ચૂંટણી પંચનો સુધારા આદેશ ક્રમાંક : રાચપ-ચટણ-પફઅ-૨૦૦૧, તા. ૨૦-૨-૨૦૦૧.
૧૧. રાજ્ય ચૂંટણી પંચનો સુધારા આદેશ ક્રમાંક : રાચપ-ચટણ-પફઅ-૨૦૦૧, તા. ૧૯-૪-૨૦૦૧.
૧૨. રાજ્ય ચૂંટણી પંચનો સુધારા આદેશ ક્રમાંક : રાચપ-ચટણ-પફઅ-૨૦૦૧, તા. ૫-૧૧-૨૦૦૧.
૧૩. રાજ્ય ચૂંટણી પંચનો સુધારા આદેશ ક્રમાંક : રાચપ-ચટણ-પફઅ-૨૦૦૨, તા. ૨૨-૧-૨૦૦૨.
૧૪. રાજ્ય ચૂંટણી પંચનો સુધારા આદેશ ક્રમાંક : રાચપ-ચટણ-પફઅ-૨૦૦૨, તા. ૧૭-૫-૨૦૦૨.
૧૫. રાજ્ય ચૂંટણી પંચનો સુધારા આદેશ ક્રમાંક : રાચપ-ચટણ-પફઅ-૨૦૦૨, તા. ૨૨-૭-૨૦૦૨.
૧૬. રાજ્ય ચૂંટણી પંચનો સુધારા આદેશ ક્રમાંક : રાચપ-ચટણ-પફઅ-૨૦૦૨, તા. ૪-૧૨-૨૦૦૨.
૧૭. રાજ્ય ચૂંટણી પંચનો સુધારા આદેશ ક્રમાંક : રાચપ-ચટણ-પફઅ-૨૦૦૩, તા. ૩૦-૫-૨૦૦૩.

સુધારા આદેશ

ક્રમાંક :રાચપ-ચટણ-પફઅ-૨૦૦૩. ૧. રાજ્ય ચૂંટણી પંચ તરફથી આમુખ (૧) મુજબના તા. ૧-૫-૯૫ના આદેશથી રાજ્યની મહાનગર પાલિકા/નગરપાલિકા/નગરપંચાયતોની ચૂંટણી માટે પ્રતિકો અનામત રાખવા તથા ફાળવવા અંગે ઠરાવવામાં આવ્યું છે જેને આમુખ (૨) થી (૧૭) મુજબના સુધારા આદેશોથી વખતો વખત સુધારવામાં આવેલ છે.

૨. મુંબઈ પ્રોવિન્શિયલ મ્યુનિસિપલ કોર્પોરેશન (ની ચૂંટણી કરવા) બાબતના નિયમો ૧૯૯૪ના નિયમ-૧૫ તથા ગુજરાત નગરપાલિકા (ની ચૂંટણી કરવા) બાબતના નિયમો ૧૯૯૪ના નિયમ-૧૫ મુજબ ભારતના સંવિધાનના અનુચ્છેદ ૨૪૩ (વ-ક) હેઠળ મળેલી સત્તાની રૂઈએ રાજ્ય ચૂંટણી પંચ આમુખ (૧) મુજબના તા. ૧-૫-૧૯૯૫ના આદેશમાં નીચે પ્રમાણે વધુ સુધારા-વધારા કરે છે.

૧. ફકરા ૧૦(૧) મુજબના પરિશિષ્ટ-૨માં અનુક્રમ નંબર-૭ પછી નીચે પ્રમાણે અનુક્રમ નં.-૮ ઉમેરવામાં આવે છે.

૮. ભારતીય રાષ્ટ્રવાદી પક્ષ	મુકુટ નિવાસ, શંકરદાસ દેસાઈની શેરી, દેસાઈવાડા, નડીયાદ, ગુજરાત.

આદેશથી,

યુ. સી. રાણે,
સચિવ,
રાજ્ય ચૂંટણી પંચ, ગાંધીનગર.

સરકારી મધ્યસ્થ, મુદ્રણાલય, ગાંધીનગર.

INDEX

Extra No. 300

REGISTERED No. G/GNR/2

©

सत्यमेव जयते

The Gujarat Government Gazette

EXTRA ORDINARY

PUBLISHED BY AUTHORITY

Vol. XLIV] WEDNESDAY, AUGUST 6, 2003/SRAVANA 15, 1925

Separate paging is given to this Part in order that it may be filed as a Separate Compilation.

PART IV-C

StatutoryRules and Orders (Other than those published in Part I, I-A and I-L) madeby Statutary Authorities other than the Government of Gujarat including those made by the Government of India, the High Court, the Director of Municipallities, the Commissioner of Police, the Director of Prohibition and excise, the District Magistrates and the Election Commission, Election Tribunals, Returning Officers and other authorities, under the Election Commission.

GUJARAT MARITIME BOARD

Notification

Gandhinagar, 6th August, 2003.

Gujarat Maritime Board Act, 1981

No. GMB/T/12(25)/37-38/2003/4: In exercise of the powers conferred by section 37 & 38, and section 39 with subsection (7), (8), (10), (11), (12), (13), (14), (16) & (17) of section 110 of the Gujarat Maritime Board act, 1981 (Guj. XXX of 1981) the Gujarat Maritime Board with the sanction of the Government of Gujarat vide Ports & Fisheries department memorandum no.GMB-1002002-G-482-GH dated 5th August, 2003 hereby amends the Gujarat Maritime Board Notification Nos. GMB/T/12(25)/37-38/2003/1 and GMB/T/12(25)/37-38/2003/2 dated 9th July 2003 as follows, namely

In the said notification, in first para, in lines 8 & 9, the words " with effect on and from date of issue of notification" shall be substituted by the following, namely: -
" with effect on and from 18th July, 2003"

On behalf of Gujarat Maritime Board
G. C. MURMU,
VICE CHAIRMAN AND CHIEF
EXECUTIVE OFFICER.

Extra No. 301

REGISTERED No. G/GNR/2

©

सत्यमेव जयते

The Gujarat Government Gazette

EXTRA ORDINARY

PUBLISHED BY AUTHORITY

Vol. XLIV] WEDNESDAY, AUGUST 6, 2003/SRAVANA 15, 1925

Separate paging is given to this Part in order that it may be filed as a Separate Compilation.

PART IV-C

StatutoryRules and Orders (Other than those published in Part I, I-A and I-L) madeby Statutary Authorities other than the Government of Gujarat including those made by the Government of India, the High Court, the Director of Municipallities, the Commissioner of Police, the Director of Prohibition and excise, the District Magistrates and the Election Commission, Election Tribunals, Returning Officers and other authorities, under the Election Commission.

GUJARAT MARITIME BOARD

NOTIFICATION

GUJARAT MARITIME BOARD ACT - 1981.

No. GMB/CNO/MND/9/ C-Z 2003: In exercise of the powers conferred by Section - 27 of the Gujarat Maritime Board Act - 1981 (Gujarat Act No. XXX of 1981), Gujarat Maritime Board hereby determines the Landing Place as specified in Column - 2 of the schedule below to be the Landing Place and also determines the

INDEX

limits of such landing place as specified in column - 4 of the schedule to which the provision of the said Act shall apply.

Schedule

Name of the Port	Landing Place	Area	Limit
1.	2.	3.	4.
Jakhau (Kutch)	Private jetty of M/s. Goodearth Maritime Ltd. Chennai.	(1) Jetty Piled jetty 56.84m x12.95m	(A) North side Luna Beyt (B) South side Land
	Sub-licensee of M/s. Well-brines Chemicals Ltd. Chennai.	(2) Approval Piled approach 41.95 m x 8.85m	(C) East side - Godia Creek extending towards upstream (D) West side - Open sea mouth of Godia Creek.

Location co-ordinates
(1) West Corner of berth
Longitude : 23 - 14' - 36.2" N
Latitude : 68 - 36' - 21.1" E

(2) Last corner of berth
Longitude : 23 - 14' - 37" N
Latitude : 68 - 36' - 23" E

On behalf of Gujarat Maritime Board

G. C. MURMU,
Vice Chairman & Chief Executive Officer

Place : Gandhinagar
Dated 6/08/2003.

GOVERNMENT CENTRAL PRESS, GANDHINAGAR.

INDEX

Extra No. 302 REGISTERED No. G/GNR/2

©

सत्यमेव जयते

The Gujarat Government Gazette

EXTRAORDINARY

PUBLISHED BY AUTHORITY

Vol. XLIV] FRIDAY, AUGUST 8, 2003/SRAVANA 17, 1925

Separate paging is given to this Part in order that it may be filed as a Separate Compilation.

PART IV-C

Statutory Rules and Orders (Other than those published in Part I, I-A and I-L) made by Statutory Authorities other than the Government of Gujarat including those made by the Government of India, the High Court, the Director of Municipalities, the Commissioner of Police, the Director of Prohibition and Excise, the District Magistrates and the Election Commission, Election Tribunals, Returning Officers and other authorities under the Election Commission.

રાજય ચૂંટણી પંચનું કાર્યાલય
બ્લોક નંબર-૯, ૬ ઠ્ઠો માળ,
સચિવાલય, ગાંધીનગર, ૮મી ઓગસ્ટ, ૨૦૦૩.

વંચાણે લીધા :- (૧) રાજય ચૂંટણી પંચના આદેશ ક્રમાંક : ચટણ-નપલ-ચઅન-૮-૭૨૦૦૩-ક, તા. ૧૧-૭-૨૦૦૩.

સુધારા આદેશ

ક્રમાંક : ચટણ-નપલ-ચઅન-૮-૮૨૦૦૩-ક.- રાજય ચૂંટણી પંચના સંદર્ભદર્શીત આદેશથી પાટણ નગરપાલિકાના વોર્ડ નં. ૯ ની ખાલી પડેલ બેઠકની પેટા ચૂટણી સંબંધે ચૂંટણી અધિકારી, મદદનીશ ચૂંટણી અધિકારીની નિમણૂંક કરવામાં આવેલ છે.

પાટણ નગરપાલિકાના વોર્ડ નં. ૧૨ની ખાલી પડેલ બેઠકની પેટા ચૂંટણી કરવા માટે ચૂંટણી અધિકારી, મદદનીશ ચૂંટણી અધિકારી તરીકે સંદર્ભદર્શીત આદેશથી નિયુકત થયા મુજબના અધિકારીઓની નિયુકિત કરવા નક્કી કરવામાં આવે છે.

આ આદેશ આગામી પેટા ચૂંટણી પુરતો જ અમલમાં રહેશે.

આદેશથી,

યુ. સી. રાણે,
સચિવ,
રાજય ચૂંટણી પંચ, ગાંધીનગર.

સરકારી મધ્યસ્થ, મુદ્રણાલય, ગાંધીનગર.

INDEX

Extra No.303

REGISTERED No. G/GNR/2

©

सत्यमेव जयते

The Gujarat Government Gazette

EXTRAORDINARY

PUBLISHED BY AUTHORITY

Vol. XLIV] WEDNESDAY, AUGUST 13, 2003/SRAVANA 22, 1925

Separate paging is given to this Part in order that it may be filed as a Separate Compilation.

PART IV-C

Statutory Rules and Orders (Other than those published in Part I, I-A and I-L) made by Statutory Authorities other than the Government of Gujarat including those made by the Government of India, the High Court, the Director of Municipalities, the Commissioner of Police, the Director of Prohibition and Excise, the District Magistrates and the Election Commission, Election Tribunals, Returning Officers and other authorities under the Election Commission.

રાજ્ય ચૂંટણી પંચનું કાર્યાલય

બ્લોક નં. ૯, છઠ્ઠો માળ, સરદાર પટેલ ભવન,

સચિવાલય, ગાંધીનગર, તા. ૮મી ઓગષ્ટ, ૨૦૦૩.

આદેશ

ક્રમાંક : રાચપ-ચટણ-જિતાપં-વમય-૨૦૦૩-(૨).- ગુજરાત પંચાયત ચૂંટણી નિયમો-૧૯૯૪ના નિયમ-૨૨ના પેટા નિયમ-૧-ક તથા ભારતના બંધારણના અનુચ્છેદ-૨૪૩-ડ હેઠળ મળેલ સત્તાની રૂઇએ રાજ્ય ચૂંટણી પંચ નીચેની જિલ્લા/તાલુકા પંચાયતોની સામે દર્શાવેલ મતદાર મંડળોની ખાલી બેઠકોની આગામી પેટા ચૂંટણીના મતો ગુજરાત પંચાયત ચૂંટણી નિયમો-૧૯૯૪ના ભાગ-૬કની જોગવાઇઓ અનુસાર વિજાણું મતદાન યંત્રોથી નોંધવા તથા ભાગ-૭-કની જોગવાઇઓ અનુસાર તેવા યંત્રોમાં નોંધાયેલ મતોની ગણતરી કરવા આથી નક્કી કરે છે.

અનુ નંબર	જિલ્લા/તાલુકા પંચાયતનું નામ	મતદાર મંડળ ક્રમાંક : નામ
૧	૨	૩
૧	જામનગર જિલ્લા પંચાયત	૫-ભાટીયા
૨	બનાસકાંઠા જિલ્લા પંચાયત	૪૪-વડગામ
૩	ઉમરેઠ તાલુકા પંચાયત જિ. આણંદ	૧૫-થામણા
૪	બારડોલી તાલુકા પંચાયત જિ. સુરત	૧-અકોટી
૫	ચીખલી તાલુકા પંચાયત જિ. નવસારી	૬-ચીખલી

INDEX

૧	૨	૩
૬	સાવલી તાલુકા પંચાયત જિ. વડોદરા	૨૩-વાંકાનેર
૭	કરજણ તાલુકા પંચાયત જિ. વડોદરા	૧૪-સારીંગ
૮	ગોંડલ તાલુકા પંચાયત જિ. રાજકોટ	૨૦-ત્રાકુડા
૯	ધારી તાલુકા પંચાયત જિ. અમરેલી	૧૨-જીરા
૧૦	જંબુસર તાલુકા પંચાયત જિ. ભરૂચ	૬-કારેલી

રાજ્ય ચૂંટણી પંચના આદેશથી,

યુ. સી. રાણે,

સચિવ,

રાજ્ય ચૂંટણી પંચ, ગાંધીનગર.

સરકારી મધ્યસ્થ મુદ્રણાલય, ગાંધીનગર.

INDEX

Extra No. 304 REGISTERED No. G/GNR/2

©

सत्यमेव जयते

The Gujarat Government Gazette

EXTRAORDINARY

PUBLISHED BY AUTHORITY

Vol. XLIV] WEDNESDAY, AUGUST 13, 2003/SRAVANA 22, 1925

Separate paging is given to this Part in order that it may be filed as a Separate Compilation.

PART IV-C

Statutory Rules and Orders (Other than those published in Part I, I-A and I-L) made by Statutory Authorities other than the Government of Gujarat including those made by the Government of India, the High Court, the Director of Municipalities, the Commissioner of Police, the Director of Prohibition and Excise, the District Magistrates and the Election Commission, Election Tribunals, Returning Officers and other authorities under the Election Commission.

STATE ELECTION COMMISSION

ORDER

New Sachivalaya, Gandhinagar, 8th August, 2003.

No.-SEC-ELC-MUN-EVM-2003-(14) :-In exercise of the powers conferred by Section 6 of Gujarat Municipalities Act, 1963 and Article 243 Z.A. of the Constitution of India, the State Election Commission hereby specifies the wards in the Municipalities mentioned in the Table below as the Constituencies in which the votes at the next By Elections to the said wards of these Municipalities shall be given and recorded by means of Electronic Voting Machines and be counted in the manner prescribed respectively under Part III A and IV A of the Gujarat Municipalities (Conduct of Election) Rules, 1994 applicable to the same during the next by elections to be held there.

S.N.	Name of the Municipality	No. and name of the Ward
1	Savarkundala Dist. Amreli	7
2	Himatnagar Dist. Sabarkantha	9
3	Patan Dist. Patan	9,12
4	Dahegam Dist, Gandhinagar	9
5	Khambhalia Dist. Jamnagar	3,6,8,9
6	Navasari Dist. Navasari	4

By order,

U. C. RANE,
Secretary,
State Election Commission,
Gandhinagar.

GOVERNMENT CENTRAL PRESS, GANDHINAGAR.

INDEX

Extra No. 305

REGISTERED No. G/GNR/2

©

सत्यमेव जयते

The Gujarat Government Gazette

EXTRAORDINARY

PUBLISHED BY AUTHORITY

Vol. XLIV] WEDNESDAY, AUGUST 13, 2003/SRAVANA 22, 1925

Separate paging is given to this Part in order that it may be filed as a Separate Compilation.

PART IV-C

Statutory Rules and Orders (Other than those published in Part I, I-A and I-L) made by Statutory Authorities other than the Government of Gujarat including those made by the Government of India, the High Court, the Director of Municipalities, the Commissioner of Police, the Director of Prohibition and Excise, the District Magistrates and the Election Commission, Election Tribunals, Returning Officers and other authorities under the Election Commission.

GUJARAT NURSING COUNCIL

Notification

No. GNC/By-law amendment no. GNC/By-law/407 .- The following amended By-law made by the Gujarat Nursing Council under sub-section (1) of the Section 30 of the Gujarat Nurses, Midwives and Health Visitors Act, 1968 (Guj. 24 of 1968) having been confirmed by the Government of Gujarat under sub-section (2) of the said section 30 are hereby published as required by sub-section (3) of the said section 30 namely :-

1. These By-law may be called the Gujarat Nurses, Midwives and Health Visitors (Amended) By-law, 1998 as follows :-

By-law : 4(3)

Every person whose name entered in the register after 31st August, 2002 shall, for the continuance of his/her name on the register pay the renewal fee of Rs. 300/- on or before 30th September of every fifth year from the August, 2002.

Date : 11-8-03.

By order and in the name of the Gujarat Nursing Council,

J. S. PATIDAR,
Registrar.

GOVERNMENT CENTRAL PRESS, GANDHINAGAR.

INDEX

Extra No.306 REGISTERED No. G/GNR/2

©

सत्यमेव जयते

The Gujarat Government Gazette

EXTRAORDINARY

PUBLISHED BY AUTHORITY

Vol. XLIV] MONDAY, AUGUST 18, 2003/SRAVANA 27, 1925

Separate paging is given to this Part in order that it may be filed as a Separate Compilation.

PART IV-C

Statutory Rules and Orders (Other than those published in Part I, I-A and I-L) made by Statutory Authorities other than the Government of Gujarat including those made by the Government of India, the High Court, the Director of Municipalities, the Commissioner of Police, the Director of Prohibition and Excise, the District Magistrates and the Election Commission, Election Tribunals, Returning Officers and other authorities under the Election Commission.

રાજ્ય ચૂંટણી પંચનું કાર્યાલય

ચૂંટણીનું જાહેરનામું

નવા સચિવાલય, ગાંધીનગર, તા. ૧૮મી ઓગષ્ટ, ૨૦૦૩.

જામનગર જિલ્લાની જામનગર જિલ્લા પંચાયતના ૫--ભાટીયા મતદાર વિભાગની સા.શૈ.પછાતવર્ગ બેઠકની પેટા ચુંટણી--૨૦૦૩.

ક્રમાંક : રાચપ-ચટણ-પચત-જી.પં.-જામનગર-૨૦૦૩-૧.--(૧) ગુજરાત પંચાયત અધિનિયમ ૧૯૯૩ની કલમ ૧૫ ની પેટા કલમ (૧) થી પ્રાપ્ત થયેલી સત્તાની રૂઈએ રાજ્ય ચુંટણી પંચ, રાજ્યની જામનગર જિલ્લાની જામનગર જિલ્લા પંચાયતની કલમ ૧૬ (૩) મુજબ રાજ્ય ચુંટણી પંચ તરફથી રચના કરેલ મતદાર વિભાગો પૈકી ૫--ભાટીયા મતદાર વિભાગની **સા. શૈ. પછાતવર્ગ** બેઠકની પેટા ચૂંટણી તા. ૧૪-૦૯-૨૦૦૩ ના રોજ યોજવાનું જાહેર કરે છે.

ગુજરાત પંચાયત ચુંટણી નિયમો ૧૯૯૪ના નિયમ ૯(૧) અન્વયે આ જાહેરનામું સરકારી રાજ્યપત્રમાં પ્રસિધ્ધ કરવામાં આવે છે.

રાજ્ય ચુંટણી પંચના હુકમથી,

યુ. સી. રાણે

સચિવ

રાજ્ય ચુંટણી પંચ

ગાંધીનગર.

રાજ્ય ચૂંટણી પંચનું કાર્યાલય

ચૂંટણીનું જાહેરનામું

નવા સચિવાલય, ગાંધીનગર, તા. ૧૮મી ઓગષ્ટ, ૨૦૦૩.

ક્રમાંક : રાચપ-ચટણ-પચત-જી.પં.-જામનગર-૨૦૦૩-૨.- જામનગર જિલ્લાની જામનગર જિલ્લા પંચાયતના ૫--ભાટીયા મતદાર વિભાગની સા.શૈ.પછાતવર્ગની બેઠક ભરવા માટે પેટા ચુંટણી યોજવા માટેનો તબ્બકાવાર કાર્યક્રમ ગુજરાત પંચાયત ચૂંટણી નિયમો ૧૯૯૪ ના નિયમ ૭૦ અનુસાર તથા નિયમ ૯ ના પેટા નિયમ (૨) થી પ્રાપ્ત થયેલ સત્તાની રૂઈએ રાજ્ય ચૂંટણી પંચ નીચે જણાવ્યા મુજબ નક્કી કરે છે.

		તારીખ	સમય	સ્થળ
(ક)	ઉમેદવારીપત્રો ભરવાની છેલ્લી તારીખ :	૨૫--૦૮--૨૦૦૩	૧૧--૦૦ કલાકથી ૧૫--૦૦ કલાક સુધી	ચુંટણી અધિકારી નક્કી કરે તે કચેરી ખાતે
(ખ)	ઉમેદવારીપત્રોની ચકાસણીની તારીખ અને સ્થળ :	૨૬-૦૮-૨૦૦૩	૧૧-૦૦ કલાકથી ચકાસણી પુરી થતાં સુધી	ચૂંટણી અધિકારીની કચેરી ખાતે
(ગ)	ઉમેદવારી પાછી ખેંચી લેવાની છેલ્લી તારીખ :	૨૮-૦૮-૨૦૦૩	૧૫-૦૦ કલાક સુધી	ચુંટણી અધિકારી નક્કી કરે તે કચેરી ખાતે
(ઘ)	આવશ્યક હોય તો મતદાનની તારીખ :	૧૪-૦૯-૨૦૦૩	--	--
(ચ)	મતદાનનો સમય :	સવારના ૮-૦૦ થી સાંજના ૧૭-૦૦ વાગ્યા સુધી		
(છ)	મતદાનનું સ્થળ :	જિલ્લા ચુંટણી અધિકારીએ આખરી કરી જાહેર કરેલ મતદાન મથકો ઉપર		
(જ)	મતગણતરી માટેની તારીખ તથા સમય :	૧૬-૦૯-૨૦૦૩	સવારે ૯-૦૦ કલાકથી મત ગણતરી પુરી થતાં સુધી	
(ઝ)	ચુંટણી પ્રક્રિયા પુરા થવા માટેની તારીખ :	૨૧-૦૯-૨૦૦૩		

રાજ્ય ચુંટણી પંચના હુકમથી,

યુ. સી. રાણે
સચિવ
રાજ્ય ચુંટણી પંચ
ગાંધીનગર.

સરકારી મધ્યસ્થ, મુદ્રણાલય, ગાંધીનગર.

INDEX

Extra No.307

REGISTERED No. G/GNR/2

©

सत्यमेव जयते

The Gujarat Government Gazette

EXTRAORDINARY

PUBLISHED BY AUTHORITY

Vol. XLIV] MONDAY, AUGUST 18, 2003/SRAVANA 27, 1925

Separate paging is given to this Part in order that it may be filed as a Separate Compilation.

PART IV-C

Statutory Rules and Orders (Other than those published in Part I, I-A and I-L) made by Statutory Authorities other than the Government of Gujarat including those made by the Government of India, the High Court, the Director of Municipalities, the Commissioner of Police, the Director of Prohibition and Excise, the District Magistrates and the Election Commission, Election Tribunals, Returning Officers and other authorities under the Election Commission.

રાજ્ય ચૂંટણી પંચનું કાર્યાલય

ચૂંટણીનું જાહેરનામું

નવા સચિવાલય, ગાંધીનગર, તા. ૧૮મી ઓગષ્ટ, ૨૦૦૩.

બનાસકાંઠા જિલ્લાની બનાસકાંઠા જિલ્લા પંચાયતના ૪૪--વડગામ મતદાર વિભાગની **અનુસૂચિત જાતિ** બેઠકની પેટા ચુંટણી--૨૦૦૩.

ક્રમાંક : રાચપ-ચટણ-પચત-જી.પં.-બનાસકાંઠા-૨૦૦૩-૧.--(૧) ગુજરાત પંચાયત અધિનિયમ ૧૯૯૩ની કલમ ૧૫ ની પેટા કલમ (૧) થી પ્રાપ્ત થયેલી સત્તાની રૂઈએ રાજ્ય ચુંટણી પંચ, રાજ્યની બનાસકાંઠા જિલ્લાની બનાસકાંઠા જિલ્લા પંચાયતના કલમ ૧૬ (૩) મુજબ રાજ્ય ચુંટણી પંચ તરફથી રચના કરેલ મતદાર વિભાગો પૈકી ૪૪--વડગામ મતદાર વિભાગની **અનુસૂચિત જાતિ** બેઠકની પેટા ચૂંટણી તા. ૧૪-૦૯-૨૦૦૩ ના રોજ યોજવાનું જાહેર કરે છે.

ગુજરાત પંચાયત ચુંટણી નિયમો ૧૯૯૪ના નિયમ ૯(૧) અન્વયે આ જાહેરનામું સરકારી રાજ્યપત્રમાં પ્રસિધ્ધ કરવામાં આવે છે.

રાજ્ય ચુંટણી પંચના હુકમથી,

યુ. સી. રાણે

સચિવ

રાજ્ય ચુંટણી પંચ

ગાંધીનગર.

રાજ્ય ચૂંટણી પંચનું કાર્યાલય

ચૂંટણીનું જાહેરનામું

નવા સચિવાલય, ગાંધીનગર, તા. ૧૮મી ઓગષ્ટ, ૨૦૦૩.

ક્રમાંક : રાચપ-ચટણ-પચત-જી.પં.-બનાસકાંઠા-૨૦૦૩-૨.- બનાસકાંઠા જિલ્લાની બનાસકાંઠા જિલ્લા પંચાયતના ૪૪--વડગામ મતદાર વિભાગની **અનુસૂચિત જાતિની** બેઠક ભરવા માટે પેટા ચુંટણી યોજવા માટેનો તબ્બકાવાર કાર્યક્રમ ગુજરાત પંચાયત ચૂંટણી નિયમો ૧૯૯૪ ના નિયમ ૭૦ અનુસાર તથા નિયમ ૯ ના પેટા નિયમ (૨) થી પ્રાપ્ત થયેલ સત્તાની રૂઈએ રાજ્ય ચૂંટણી પંચ નીચે જણાવ્યા મુજબ નક્કી કરે છે.

		તારીખ	સમય	સ્થળ
(ક)	ઉમેદવારીપત્રો ભરવાની છેલ્લી તારીખ :	૨૫--૦૮--૨૦૦૩	૧૧--૦૦ કલાકથી ૧૫--૦૦ કલાક સુધી	ચુંટણી અધિકારી નક્કી કરે તે કચેરી ખાતે
(ખ)	ઉમેદવારીપત્રોની ચકાસણીની તારીખ અને સ્થળ :	૨૬-૦૮-૨૦૦૩	૧૧-૦૦ કલાકથી ચકાસણી પુરી થતાં સુધી	ચૂંટણી અધિકારીની કચેરી ખાતે
(ગ)	ઉમેદવારી પાછી ખેંચી લેવાની છેલ્લી તારીખ :	૨૮-૦૮-૨૦૦૩	૧૫-૦૦ કલાક સુધી	ચુંટણી અધિકારી નક્કી કરે તે કચેરી ખાતે
(ઘ)	આવશ્યક હોય તો મતદાનની તારીખ :	૧૪-૦૯-૨૦૦૩	--	--
(ચ)	મતદાનનો સમય :	સવારના ૮-૦૦ થી સાંજના ૧૭-૦૦ વાગ્યા સુધી		
(છ)	મતદાનનું સ્થળ :	જિલ્લા ચુંટણી અધિકારીએ આખરી કરી જાહેર કરેલ મતદાન મથકો ઉપર		
(જ)	મતગણતરી માટેની તારીખ તથા સમય :	૧૬-૦૯-૨૦૦૩	સવારે ૯-૦૦ કલાકથી મત ગણતરી પુરી થતાં સુધી	
(ઝ)	ચુંટણી પ્રક્રિયા પુરા થવા માટેની તારીખ :	૨૧-૦૯-૨૦૦૩		

રાજ્ય ચુંટણી પંચના હુકમથી,

યુ. સી. રાણે
સચિવ
રાજ્ય ચુંટણી પંચ
ગાંધીનગર.

સરકારી મધ્યસ્થ, મુદ્રણાલય, ગાંધીનગર.

INDEX

Extra No.308 REGISTERED No. G/GNR/2

©

सत्यमेव जयते

The Gujarat Government Gazette

EXTRAORDINARY

PUBLISHED BY AUTHORITY

Vol. XLIV] MONDAY, AUGUST 18, 2003/SRAVANA 27, 1925

Separate paging is given to this Part in order that it may be filed as a Separate Compilation.

PART IV-C

Statutory Rules and Orders (Other than those published in Part I, I-A and I-L) made by Statutory Authorities other than the Government of Gujarat including those made by the Government of India, the High Court, the Director of Municipalities, the Commissioner of Police, the Director of Prohibition and Excise, the District Magistrates and the Election Commission, Election Tribunals, Returning Officers and other authorities under the Election Commission.

રાજ્ય ચૂંટણી પંચનું કાર્યાલય

ચૂંટણીનું જાહેરનામું

નવા સચિવાલય, ગાંધીનગર, તા. ૧૮મી ઓગષ્ટ, ૨૦૦૩.

આણંદ જિલ્લાની ઉમરેઠ તાલુકા પંચાયતના ૧૫--થામણા મતદાર વિભાગની **અનુસૂચિત જાતિ** બેઠકની પેટા ચુંટણી--૨૦૦૩.

ક્રમાંક : રાચપ-ચટણ-ઉમરેઠ-તા.પં.-૧૫-થામણા-પે.ચૂં.-૨૦૦૩.--(૧) ગુજરાત પંચાયત અધિનિયમ ૧૯૯૩ની કલમ ૧૫ ની પેટા કલમ (૧) થી પ્રાપ્ત થયેલી સત્તાની રૂઈએ રાજ્ય ચુંટણી પંચ, રાજ્યની આણંદ જિલ્લાની ઉમરેઠ તાલુકા પંચાયતના કલમ ૧૬ (૨) મુજબ રાજ્ય ચુંટણી પંચ તરફથી રચના કરેલ મતદાર વિભાગો પૈકી ૧૫--થામણા મતદાર વિભાગની **અનુસૂચિત જાતિ** બેઠકની પેટા ચૂંટણી તા. ૧૪-૦૯-૨૦૦૩ ના રોજ યોજવાનું જાહેર કરે છે.

ગુજરાત પંચાયત ચુંટણી નિયમો ૧૯૯૪ના નિયમ ૯(૧) અન્વયે આ જાહેરનામું સરકારી રાજ્યપત્રમાં પ્રસિધ્ધ કરવામાં આવે છે.

રાજ્ય ચુંટણી પંચના હુકમથી,

યુ. સી. રાણે

સચિવ

રાજ્ય ચુંટણી પંચ,

ગાંધીનગર.

રાજ્ય ચૂંટણી પંચનું કાર્યાલય

ચૂંટણીનું જાહેરનામું

નવા સચિવાલય, ગાંધીનગર, તા. ૧૮મી ઓગષ્ટ, ૨૦૦૩.

ક્રમાંક : રાચપ-ચટણ-ઉમરેઠ તા. પં.-૧૫-થામણા-પે.ચૂં.-૨૦૦૩--.આણંદ જિલ્લાની ઉમરેઠ તાલુકા પંચાયતના ૧૫--થામણા મતદાર વિભાગની **અનુસૂચિત જાતિની** બેઠક ભરવા માટે પેટા ચુંટણી યોજવા માટેનો તબ્બકાવાર કાર્યક્રમ ગુજરાત પંચાયત ચૂંટણી નિયમો ૧૯૯૪ ના નિયમ ૭૦ અનુસાર તથા નિયમ ૯ ના પેટા નિયમ (૨) થી પ્રાપ્ત થયેલ સત્તાની રૂઈએ રાજ્ય ચૂંટણી પંચ નીચે જણાવ્યા મુજબ નક્કી કરે છે.

		તારીખ	સમય	સ્થળ
(ક)	ઉમેદવારીપત્રો ભરવાની છેલ્લી તારીખ :	૨૫--૦૮--૨૦૦૩	૧૧--૦૦ કલાકથી ૧૫--૦૦ કલાક સુધી	ચુંટણી અધિકારી નક્કી કરે તે કચેરી ખાતે
(ખ)	ઉમેદવારીપત્રોની ચકાસણીની તારીખ અને સ્થળ :	૨૬-૦૮-૨૦૦૩	૧૧-૦૦ કલાકથી ચકાસણી પુરી થતાં સુધી	ચૂંટણી અધિકારીની કચેરી ખાતે
(ગ)	ઉમેદવારી પાછી ખેંચી લેવાની છેલ્લી તારીખ :	૨૮-૦૮-૨૦૦૩	૧૫-૦૦ કલાક સુધી	ચુંટણી અધિકારી નક્કી કરે તે કચેરી ખાતે
(ઘ)	આવશ્યક હોય તો મતદાનની તારીખ :	૧૪-૦૯-૨૦૦૩	--	--
(ચ)	મતદાનનો સમય :	સવારના ૮-૦૦ થી સાંજના ૧૭-૦૦ કલાક સુધી		
(છ)	મતદાનનું સ્થળ :	જિલ્લા ચુંટણી અધિકારીએ આખરી કરી જાહેર કરેલ મતદાન મથકો ઉપર		
(જ)	મતગણતરી માટેની તારીખ તથા સમય :	૧૬-૦૯-૨૦૦૩	સવારે ૯-૦૦ કલાકથી મત ગણતરી પુરી થતાં સુધી	ચૂંટણી અધિકારી જાહેર કરે તે સ્થળે
(ઝ)	ચુંટણી પ્રક્રિયા પુરા થવા માટેની તારીખ :	૨૧-૦૯-૨૦૦૩		

રાજ્ય ચુંટણી પંચના હુકમથી,

યુ. સી. રાણે
સચિવ
રાજ્ય ચુંટણી પંચ
ગાંધીનગર.

સરકારી મધ્યસ્થ, મુદ્રણાલય, ગાંધીનગર.

INDEX

Extra No.309

REGISTERED No. G/GNR/2

©

सत्यमेव जयते

The Gujarat Government Gazette

EXTRAORDINARY

PUBLISHED BY AUTHORITY

Vol. XLIV] MONDAY, AUGUST 18, 2003/SRAVANA 27, 1925

Separate paging is given to this Part in order that it may be filed as a Separate Compilation.

PART IV-C

Statutory Rules and Orders (Other than those published in Part I, I-A and I-L) made by Statutory Authorities other than the Government of Gujarat including those made by the Government of India, the High Court, the Director of Municipalities, the Commissioner of Police, the Director of Prohibition and Excise, the District Magistrates and the Election Commission, Election Tribunals, Returning Officers and other authorities under the Election Commission.

રાજ્ય ચૂંટણી પંચનું કાર્યાલય

ચૂંટણીનું જાહેરનામું

નવા સચિવાલય, ગાંધીનગર, તા. ૧૮મી ઓગષ્ટ, ૨૦૦૩.

સુરત જિલ્લાની બારડોલી તાલુકા પંચાયતના ૧--અકોટી મતદાર વિભાગની **સા. શૈ. પ. મહિલા** બેઠકની પેટા ચુંટણી--૨૦૦૩.

ક્રમાંક : રાચપ-ચટણ-પચત-તા.પં.-બારડોલી.-૨૦૦૩-૧.--(૧) ગુજરાત પંચાયત અધિનિયમ ૧૯૯૩ની કલમ ૧૫ ની પેટા કલમ (૧) થી પ્રાપ્ત થયેલ સત્તાની રૂઈએ રાજ્ય ચુંટણી પંચ, રાજ્યની સુરત જિલ્લાની બારડોલી તાલુકા પંચાયતના કલમ ૧૬ (૨) મુજબ રાજ્ય ચુંટણી પંચ તરફથી રચના કરેલ મતદાર વિભાગો પૈકી ૧--અકોટી. મતદાર વિભાગની **સા. શૈ. પ. મહિલા** બેઠકની પેટા ચૂંટણી તા. ૧૪-૦૯-૨૦૦૩ ના રોજ યોજવાનું જાહેર કરે છે.

ગુજરાત પંચાયત ચુંટણી નિયમો ૧૯૯૪ના નિયમ ૯(૧) અન્વયે આ જાહેરનામું સરકારી રાજ્યપત્રમાં પ્રસિધ્ધ કરવામાં આવે છે.

રાજ્ય ચુંટણી પંચના હુકમથી,

યુ. સી. રાણે
સચિવ
રાજ્ય ચુંટણી પંચ,
ગાંધીનગર.

રાજ્ય ચૂંટણી પંચનું કાર્યાલય

ચૂંટણીનું જાહેરનામું

નવા સચિવાલય, ગાંધીનગર, તા. ૧૮મી ઓગષ્ટ, ૨૦૦૩.

ક્રમાંક : રાચપ-ચટણ-પચત-તા.પં.-બારડોલી-૨૦૦૩-૨.--સુરત જિલ્લાની બારડોલી તાલુકા પંચાયતના ૧--અકોટી મતદાર વિભાગની **સા. શૈ. પ.વ મહિલા** બેઠક ભરવા માટે પેટા ચુંટણી યોજવા માટેનો તબ્બકાવાર કાર્યક્રમ ગુજરાત પંચાયત ચૂંટણી નિયમો ૧૯૯૪ ના નિયમ ૭૦ અનુસાર તથા નિયમ ૯ ના પેટા નિયમ (૨) થી પ્રાપ્ત થયેલ સત્તાની રૂઈએ રાજ્ય ચૂંટણી પંચ નીચે જણાવ્યા મુજબ નક્કી કરે છે.

		તારીખ	સમય	સ્થળ
(ક)	ઉમેદવારીપત્રો ભરવાની છેલ્લી તારીખ :	૨૫–૦૮–૨૦૦૩	૧૧–૦૦ કલાકથી ૧૫–૦૦ કલાક સુધી	ચુંટણી અધિકારી નક્કી કરે તે કચેરી ખાતે
(ખ)	ઉમેદવારીપત્રોની ચકાસણીની તારીખ અને સ્થળ :	૨૬-૦૮-૨૦૦૩	૧૧-૦૦ કલાકથી ચકાસણી પુરી થતાં સુધી	ચૂંટણી અધિકારીની કચેરી ખાતે
(ગ)	ઉમેદવારી પાછી ખેંચી લેવાની છેલ્લી તારીખ :	૨૮-૦૮-૨૦૦૩	૧૫-૦૦ કલાક સુધી	ચુંટણી અધિકારી નક્કી કરે તે કચેરી ખાતે
(ઘ)	આવશ્યક હોય તો મતદાનની તારીખ :	૧૪-૦૯-૨૦૦૩	--	--
(ચ)	મતદાનનો સમય :	સવારના ૮-૦૦ થી સાંજના ૧૭-૦૦ કલાક સુધી		
(છ)	મતદાનનું સ્થળ :	જિલ્લા ચુંટણી અધિકારીએ આખરી કરી જાહેર કરેલ મતદાન મથકો ઉપર		
(જ)	મતગણતરી માટેની તારીખ તથા સમય :	૧૬-૦૯-૨૦૦૩	સવારે ૯-૦૦ કલાકથી મત ગણતરી પુરી થતાં સુધી	ચૂંટણી અધિકારી જાહેર કરે તે સ્થળે
(ઝ)	ચુંટણી પ્રક્રિયા પુરી થવા માટેની તારીખ :	૨૧-૦૯-૨૦૦૩		

રાજ્ય ચુંટણી પંચના હુકમથી,

યુ. સી. રાણે
સચિવ
રાજ્ય ચુંટણી પંચ
ગાંધીનગર.

સરકારી મધ્યસ્થ, મુદ્રણાલય, ગાંધીનગર.

INDEX

Extra No.310 REGISTERED No. G/GNR/2

©

सत्यमेव जयते

The Gujarat Government Gazette

EXTRAORDINARY

PUBLISHED BY AUTHORITY

Vol. XLIV] MONDAY, AUGUST 18, 2003/SRAVANA 27, 1925

Separate paging is given to this Part in order that it may be filed as a Separate Compilation.

PART IV-C

Statutory Rules and Orders (Other than those published in Part I, I-A and I-L) made by Statutory Authorities other than the Government of Gujarat including those made by the Government of India, the High Court, the Director of Municipalities, the Commissioner of Police, the Director of Prohibition and Excise, the District Magistrates and the Election Commission, Election Tribunals, Returning Officers and other authorities under the Election Commission.

રાજ્ય ચૂંટણી પંચનું કાર્યાલય

ચૂંટણીનું જાહેરનામું

સચિવાલય, ગાંધીનગર, તા. ૧૮મી ઓગષ્ટ, ૨૦૦૩.

નવસારી જિલ્લાની ચીખલી તાલુકા પંચાયતના ૬--ચીખલી મતદાર વિભાગની **અનુસૂચિત આદિજાતિ** બેઠકની પેટા ચુંટણી--૨૦૦૩.

ક્રમાંક : રાચપ-ચટણ-પચત-તા.પં.-ચીખલી.-૨૦૦૩-૧.--(૧) ગુજરાત પંચાયત અધિનિયમ ૧૯૯૩ની કલમ ૧૫ ની પેટા કલમ (૧) થી પ્રાપ્ત થયેલ સત્તાની રૂઈએ રાજ્ય ચુંટણી પંચ, રાજ્યની નવસારી જિલ્લાની ચીખલી તાલુકા પંચાયતના કલમ ૧૬ (૨) મુજબ રાજ્ય ચુંટણી પંચ તરફથી રચના કરેલ મતદાર વિભાગો પૈકી ૬--ચીખલી મતદાર વિભાગની **અનુસૂચિત આદિજાતિ** બેઠકની પેટા ચૂંટણી તા. ૧૪-૦૯-૨૦૦૩ ના રોજ યોજવાનું જાહેર કરે છે.

ગુજરાત પંચાયત ચુંટણી નિયમો ૧૯૯૪ના નિયમ ૯(૧) અન્વયે આ જાહેરનામું સરકારી રાજ્યપત્રમાં પ્રસિધ્ધ કરવામાં આવે છે.

રાજ્ય ચુંટણી પંચના હુકમથી,

યુ. સી. રાણે

સચિવ

રાજ્ય ચુંટણી પંચ,

ગાંધીનગર.

રાજ્ય ચૂંટણી પંચનું કાર્યાલય

ચૂંટણીનું જાહેરનામું

નવા સચિવાલય, ગાંધીનગર, તા. ૧૮મી ઓગષ્ટ, ૨૦૦૩.

ક્રમાંક : રાચપ-ચટણ-પચત-તા.પં.-ચીખલી-૨૦૦૩-૨.--નવસારી જિલ્લાની ચીખલી તાલુકા પંચાયતના ૬--ચીખલી મતદાર વિભાગની **અનુસૂચિત આદિજાતિ** બેઠક ભરવા માટે પેટા ચુંટણી યોજવા માટેનો તબ્બકાવાર કાર્યક્રમ ગુજરાત પંચાયત ચૂંટણી નિયમો ૧૯૯૪ ના નિયમ ૭૦ અનુસાર તથા નિયમ ૯ ના પેટા નિયમ (૨) થી પ્રાપ્ત થયેલ સત્તાની રૂઈએ રાજ્ય ચુંટણી પંચ નીચે જણાવ્યા મુજબ નક્કી કરે છે.

		તારીખ	સમય	સ્થળ
(ક)	ઉમેદવારીપત્રો ભરવાની છેલ્લી તારીખ :	૨૫--૦૮--૨૦૦૩	૧૧--૦૦ કલાકથી ૧૫--૦૦ કલાક સુધી	ચુંટણી અધિકારી નક્કી કરે તે કચેરી ખાતે
(ખ)	ઉમેદવારીપત્રોની ચકાસણીની તારીખ અને સ્થળ :	૨૬-૦૮-૨૦૦૩	૧૧-૦૦ કલાકથી ચકાસણી પુરી થતાં સુધી	ચૂંટણી અધિકારીની કચેરી ખાતે
(ગ)	ઉમેદવારી પાછી ખેંચી લેવાની છેલ્લી તારીખ :	૨૮-૦૮-૨૦૦૩	૧૫-૦૦ કલાક સુધી	ચૂંટણી અધિકારી નક્કી કરે તે કચેરી ખાતે
(ઘ)	આવશ્યક હોય તો મતદાનની તારીખ :	૧૪-૦૯-૨૦૦૩	--	--
(ચ)	મતદાનનો સમય :	સવારના ૮-૦૦ થી સાંજના ૧૭-૦૦ કલાક સુધી		
(છ)	મતદાનનું સ્થળ :	જિલ્લા ચુંટણી અધિકારીએ આખરી કરી જાહેર કરેલ મતદાન મથકો ઉપર		
(જ)	મતગણતરી માટેની તારીખ તથા સમય :	૧૬-૦૯-૨૦૦૩	સવારે ૯-૦૦ કલાકથી મત ગણતરી પુરી થતાં સુધી	ચૂંટણી અધિકારી જાહેર કરે તે સ્થળે
(ઝ)	ચુંટણી પ્રક્રિયા પુરા થવા માટેની તારીખ :	૨૧-૦૯-૨૦૦૩		

રાજ્ય ચુંટણી પંચના હુકમથી,

યુ. સી. રાણે
સચિવ
રાજ્ય ચુંટણી પંચ
ગાંધીનગર.

સરકારી મધ્યસ્થ, મુદ્રણાલય, ગાંધીનગર.

INDEX

Extra No.311 REGISTERED No. G/GNR/2

©

सत्यमेव जयते

The Gujarat Government Gazette

EXTRAORDINARY

PUBLISHED BY AUTHORITY

Vol. XLIV] MONDAY, AUGUST 18, 2003/SRAVANA 27, 1925

Separate paging is given to this Part in order that it may be filed as a Separate Compilation.

PART IV-C

Statutory Rules and Orders (Other than those published in Part I, I-A and I-L) made by Statutory Authorities other than the Government of Gujarat including those made by the Government of India, the High Court, the Director of Municipalities, the Commissioner of Police, the Director of Prohibition and Excise, the District Magistrates and the Election Commission, Election Tribunals, Returning Officers and other authorities under the Election Commission.

રાજ્ય ચૂંટણી પંચનું કાર્યાલય

ચૂંટણીનું જાહેરનામું

સચિવાલય, ગાંધીનગર, તા. ૧૮મી ઓગષ્ટ, ૨૦૦૩.

વડોદરા જિલ્લાની સાવલી તાલુકા પંચાયતના ૨૩--વાંકાનેર મતદાર વિભાગની **સામાન્ય** બેઠકની પેટા ચુંટણી--૨૦૦૩.

ક્રમાંક : રાચપ-ચટણ-પચત-તા.પં.-સાવલી.-૨૦૦૩-૧.--(૧) ગુજરાત પંચાયત અધિનિયમ ૧૯૯૩ની કલમ ૧૫ ની પેટા કલમ (૧) થી પ્રાપ્ત થયેલી સત્તાની રૂઈએ રાજ્ય ચુંટણી પંચ, રાજ્યની વડોદરા જિલ્લાની સાવલી તાલુકા પંચાયતના કલમ ૧૬ (૨) મુજબ રાજ્ય ચુંટણી પંચ તરફથી રચના કરેલ મતદાર વિભાગો પૈકી ૨૩--વાંકાનેર મતદાર વિભાગની **સામાન્ય** બેઠકની પેટા ચૂંટણી તા. ૧૪-૦૯-૨૦૦૩ ના રોજ યોજવાનું જાહેર કરે છે.

ગુજરાત પંચાયત ચુંટણી નિયમો ૧૯૯૪ના નિયમ ૯(૧) અન્વયે આ જાહેરનામું સરકારી રાજ્યપત્રમાં પ્રસિધ્ધ કરવામાં આવે છે.

રાજ્ય ચુંટણી પંચના હુકમથી,

યુ. સી. રાણે

સચિવ

રાજ્ય ચુંટણી પંચ,

ગાંધીનગર.

રાજ્ય ચૂંટણી પંચનું કાર્યાલય

ચૂંટણીનું જાહેરનામું

નવા સચિવાલય, ગાંધીનગર, તા. ૧૮મી ઓગષ્ટ, ૨૦૦૩.

ક્રમાંક : રાચપ-ચટણ-પચત-તા.પં.-સાવલી-૨૦૦૩-૨.--વડોદરા જિલ્લાની સાવલી તાલુકા પંચાયતના ૨૩--વાંકાનેર મતદાર વિભાગની **સામાન્ય** બેઠક ભરવા માટે પેટા ચુંટણી યોજવા માટેનો તબ્બકાવાર કાર્યક્રમ ગુજરાત પંચાયત ચૂંટણી નિયમો ૧૯૯૪ ના નિયમ ૭૦ અનુસાર તથા નિયમ ૯ ના પેટા નિયમ (૨) થી પ્રાપ્ત થયેલ સત્તાની રૂઈએ રાજ્ય ચૂંટણી પંચ નીચે જણાવ્યા મુજબ નક્કી કરે છે.

		તારીખ	સમય	સ્થળ
(ક)	ઉમેદવારીપત્રો ભરવાની છેલ્લી તારીખ :	૨૫–૦૮–૨૦૦૩	૧૧--૦૦ કલાકથી ૧૫--૦૦ કલાક સુધી	ચૂંટણી અધિકારી નક્કી કરે તે કચેરી ખાતે
(ખ)	ઉમેદવારીપત્રોની ચકાસણીની તારીખ અને સ્થળ :	૨૬-૦૮-૨૦૦૩	૧૧-૦૦ કલાકથી ચકાસણી પુરી થતાં સુધી	ચૂંટણી અધિકારીની કચેરી ખાતે
(ગ)	ઉમેદવારી પાછી ખેંચી લેવાની છેલ્લી તારીખ :	૨૮-૦૮-૨૦૦૩	૧૫-૦૦ કલાક સુધી	ચૂંટણી અધિકારી નક્કી કરે તે કચેરી ખાતે
(ઘ)	આવશ્યક હોય તો મતદાનની તારીખ :	૧૪-૦૯-૨૦૦૩	-- --	
(ચ)	મતદાનનો સમય :	સવારના ૮-૦૦ થી સાંજના ૧૭-૦૦ કલાક સુધી		
(છ)	મતદાનનું સ્થળ :	જિલ્લા ચૂંટણી અધિકારીએ આખરી કરી જાહેર કરેલ મતદાન મથકો ઉપર		
(જ)	મતગણતરી માટેની તારીખ તથા સમય :	૧૬-૦૯-૨૦૦૩	સવારે ૯-૦૦ કલાકથી મત ગણતરી પુરી થતાં સુધી	ચૂંટણી અધિકારી જાહેર કરે તે સ્થળે
(ઝ)	ચુંટણી પ્રક્રિયા પુરા થવા માટેની તારીખ :	૨૧-૦૯-૨૦૦૩		

રાજ્ય ચુંટણી પંચના હુકમથી,

યુ. સી. રાણે
સચિવ
રાજ્ય ચુંટણી પંચ
ગાંધીનગર.

સરકારી મધ્યસ્થ, મુદ્રણાલય, ગાંધીનગર.

INDEX

Extra No.312 REGISTERED No. G/GNR/2

©

सत्यमेव जयते

The Gujarat Government Gazette

EXTRAORDINARY

PUBLISHED BY AUTHORITY

Vol. XLIV] MONDAY, AUGUST 18, 2003/SRAVANA 27, 1925

Separate paging is given to this Part in order that it may be filed as a Separate Compilation.

PART IV-C

Statutory Rules and Orders (Other than those published in Part I, I-A and I-L) made by Statutory Authorities other than the Government of Gujarat including those made by the Government of India, the High Court, the Director of Municipalities, the Commissioner of Police, the Director of Prohibition and Excise, the District Magistrates and the Election Commission, Election Tribunals, Returning Officers and other authorities under the Election Commission.

રાજ્ય ચૂંટણી પંચનું કાર્યાલય

ચૂંટણીનું જાહેરનામું

સચિવાલય, ગાંધીનગર, ૧૮મી ઓગષ્ટ, ૨૦૦૩.

વડોદરા જિલ્લાની કરજણ તાલુકા પંચાયતના ૧૪--સારીંગ મતદાર વિભાગની અનુસૂચિત આદિજાતિ બેઠકની પેટા ચૂંટણી--૨૦૦૩.

ક્રમાંક : રાચપ-ચટણ-પચત-તા.પં.-કરજણ-૨૦૦૩-૧.--(૧) ગુજરાત પંચાયત અધિનિયમ ૧૯૯૩ની કલમ ૧૫ ની પેટા કલમ (૧) થી પ્રાપ્ત થયેલ સત્તાની રૂઈએ રાજ્ય ચુંટણી પંચ, રાજ્યની વડોદરા જિલ્લાની કરજણ તાલુકા પંચાયતની કલમ ૧૬ (૨) મુજબ રાજ્ય ચુંટણી પંચ તરફથી રચના કરેલ મતદાર વિભાગો પૈકી ૧૪--સારીંગ મતદાર વિભાગની અનુસૂચિત આદિજાતિ બેઠકની પેટા ચૂંટણી તા.૧૪-૦૯-૨૦૦૩ના રોજ યોજવાનું જાહેર કરે છે.

ગુજરાત પંચાયત ચુંટણી નિયમો ૧૯૯૪ના નિયમ ૯(૧) અન્વયે આ જાહેરનામું સરકારી રાજ્યપત્રમાં પ્રસિધ્ધ કરવામાં આવે છે.

રાજ્ય ચુંટણી પંચના હુકમથી,

યુ. સી. રાણે,

સચિવ,

રાજ્ય ચૂંટણી પંચ, ગાંધીનગર.

રાજ્ય ચૂંટણી પંચનું કાર્યાલય

ચૂંટણીનું જાહેરનામું

સચિવાલય, ગાંધીનગર, ૧૮મી ઓગષ્ટ, ૨૦૦૩.

ક્રમાંક : રાચપ-ચટણ-પચત-તા.પં.-કરજણ-૨૦૦૩-૨.--વડોદરા જિલ્લાની કરજણ તાલુકા પંચાયતના ૧૪--સારીંગ મતદાર વિભાગની અનુસૂચિત આદિજાતિ બેઠક ભરવા માટે પેટા ચુંટણી યોજવા માટેનો તબક્કાવાર કાર્યક્રમ ગુજરાત પંચાયત ચૂંટણી નિયમો ૧૯૯૪ ના નિયમ ૭૦ અનુસાર તથા નિયમ ૯ ના પેટા નિયમ (૨) થી પ્રાપ્ત થયેલ સત્તાની રૂઈએ રાજ્ય ચૂંટણી પંચ નીચે જણાવ્યા મુજબ નક્કી કરે છે.

		તારીખ	સમય	સ્થળ
(ક)	ઉમેદવારીપત્રો ભરવાની છેલ્લી તારીખ :	૨૫--૦૮--૨૦૦૩	૧૧--૦૦ કલાકથી ૧૫--૦૦ કલાક સુધી	ચૂંટણી અધિકારી નક્કી કરે તે કચેરી ખાતે
(ખ)	ઉમેદવારીપત્રોની ચકાસણીની તારીખ અને સ્થળ :	૨૬-૦૮-૨૦૦૩	૧૧-૦૦ કલાકથી ચકાસણી પુરી થતાં સુધી	ચૂંટણી અધિકારીની કચેરી ખાતે.
(ગ)	ઉમેદવારી પાછી ખેંચી લેવાની છેલ્લી તારીખ :	૨૮-૦૮-૨૦૦૩	૧૫-૦૦ કલાક સુધી	ચૂંટણી અધિકારી નક્કી કરે તે કચેરી ખાતે
(ઘ)	આવશ્યક હોય તો મતદાનની તારીખ :	૧૪-૦૯-૨૦૦૩	--	--
(ચ)	મતદાનનો સમય :	સવારના ૮-૦૦ થી સાંજના ૧૭-૦૦ કલાક સુધી		
(છ)	મતદાનનું સ્થળ :	જિલ્લા ચુંટણી અધિકારીએ આખરી કરી જાહેર કરેલ મતદાન મથકો ઉપર		
(જ)	મત ગણતરી માટેની તારીખ તથા સમય :	૧૬-૦૯-૨૦૦૩	સવારે ૯-૦૦ કલાકથી મત ગણતરી પુરી થતાં સુધી	ચૂંટણી અધિકારી જાહેર કરે તે સ્થળે
(ઝ)	ચુંટણી પ્રક્રિયા પુરી થવા માટેની તારીખ :	૨૧-૦૯-૨૦૦૩		

રાજ્ય ચુંટણી પંચના હુકમથી,

યુ. સી. રાણે,

સચિવ,

રાજ્ય ચુંટણી પંચ, ગાંધીનગર.

સરકારી મધ્યસ્થ પ્રેસ, ગાંધીનગર.

INDEX

Extra No.313

REGISTERED No. G/GNR/2

©

सत्यमेव जयते

The Gujarat Government Gazette

EXTRAORDINARY

PUBLISHED BY AUTHORITY

Vol. XLIV] MONDAY, AUGUST 18, 2003/SRAVANA 27, 1925

Separate paging is given to this Part in order that it may be filed as a Separate Compilation.

PART IV-C

Statutory Rules and Orders (Other than those published in Part I, I-A and I-L) made by Statutory Authorities other than the Government of Gujarat including those made by the Government of India, the High Court, the Director of Municipalities, the Commissioner of Police, the Director of Prohibition and Excise, the District Magistrates and the Election Commission, Election Tribunals, Returning Officers and other authorities under the Election Commission.

રાજ્ય ચૂંટણી પંચનું કાર્યાલય

ચૂંટણીનું જાહેરનામું

ગાંધીનગર, તા. ૧૮મી ઓગષ્ટ, ૨૦૦૩.

રાજકોટ જિલ્લાની ગોંડલ તાલુકા પંચાયતના ૨૦-ત્રાકુડા મતદાર વિભાગની સામાન્ય બેઠકની પેટા ચુંટણી--૨૦૦૩.

ક્રમાંક : રાચપ-ચટણ-પચત-તા.પં.-ગોંડલ-૨૦૦૩-૧.--(૧) ગુજરાત પંચાયત અધિનિયમ ૧૯૯૩ની કલમ ૧૫ ની પેટા કલમ (૧) થી પ્રાપ્ત થયેલ સત્તાની રૂઈએ રાજ્ય ચુંટણી પંચ, રાજ્યની રાજકોટ જિલ્લાની ગોંડલ તાલુકા પંચાયતની કલમ ૧૬ (૨) મુજબ રાજ્ય ચુંટણી પંચ તરફથી રચના કરેલ મતદાર વિભાગો પૈકી ૨૦--ત્રાકુડા મતદાર વિભાગની સામાન્ય બેઠકની પેટા ચૂંટણી તા. ૧૪-૦૯-૨૦૦૩ ના રોજ યોજવાનું જાહેર કરે છે.

ગુજરાત પંચાયત ચુંટણી નિયમો ૧૯૯૪ના નિયમ ૯(૧) અન્વયે આ જાહેરનામું સરકારી રાજ્યપત્રમાં પ્રસિધ્ધ કરવામાં આવે છે.

રાજ્ય ચુંટણી પંચના હુકમથી,

યુ. સી. રાણે,

સચિવ,

રાજ્ય ચુંટણી પંચ, ગાંધીનગર.

INDEX

રાજ્ય ચૂંટણી પંચનું કાર્યાલય

ચૂંટણીનું જાહેરનામું

ગાંધીનગર, તા. ૧૮મી ઓગષ્ટ, ૨૦૦૩.

ક્રમાંક : રાચપ-ચટણ-પચત-તા.પં.-ગોંડલ-૨૦૦૩-૨.--રાજકોટ જિલ્લાની ગોંડલ તાલુકા પંચાયતના ૨૦--ત્રાકુડા મતદાર વિભાગની સામાન્ય બેઠક ભરવા માટે પેટા ચુંટણી યોજવા માટેનો તબક્કાવાર કાર્યક્રમ ગુજરાત પંચાયત ચૂંટણી નિયમો ૧૯૯૪ ના નિયમ ૭૦ અનુસાર તથા નિયમ ૯ ના પેટા નિયમ (૨) થી પ્રાપ્ત થયેલ સત્તાની રૂઈએ રાજ્ય ચૂંટણી પંચ નીચે જણાવ્યા મુજબ નક્કી કરે છે.

		તારીખ	સમય	સ્થળ
(ક)	ઉમેદવારીપત્રો ભરવાની છેલ્લી તારીખ :	૨૫--૦૮--૨૦૦૩	૧૧--૦૦ કલાકથી ૧૫--૦૦ કલાક સુધી	ચુંટણી અધિકારી નક્કી કરે તે કચેરી ખાતે
(ખ)	ઉમેદવારીપત્રોની ચકાસણીની તારીખ અને સ્થળ :	૨૬-૦૮-૨૦૦૩	૧૧-૦૦ કલાકથી ચકાસણી પુરી થતાં સુધી	ચૂંટણી અધિકારીની કચેરી ખાતે
(ગ)	ઉમેદવારી પાછી ખેંચી લેવાની છેલ્લી તારીખ :	૨૮-૦૮-૨૦૦૩	૧૫-૦૦ કલાક સુધી	ચુંટણી અધિકારી નક્કી કરે તે કચેરી ખાતે
(ઘ)	આવશ્યક હોય તો મતદાનની તારીખ :	૧૪-૦૯-૨૦૦૩	--	--
(ચ)	મતદાનનો સમય :	સવારના ૮-૦૦ થી સાંજના ૧૭-૦૦ કલાક સુધી		
(છ)	મતદાનનું સ્થળ :	જિલ્લા ચુંટણી અધિકારીએ આખરી કરી જાહેર કરેલ મતદાન મથકો ઉપર		
(જ)	મત ગણતરી માટેની તારીખ તથા સમય :	૧૬-૦૯-૨૦૦૩	સવારે ૯-૦૦ કલાકથી મત ગણતરી પુરી થતાં સુધી	ચૂંટણી અધિકારી જાહેર કરે તે સ્થળે
(ઝ)	ચુંટણી પ્રક્રિયા પુરી થવા માટેની તારીખ :	૨૧-૦૯-૨૦૦૩		

રાજ્ય ચુંટણી પંચના હુકમથી,

યુ. સી. રાણે,
સચિવ,
રાજ્ય ચુંટણી પંચ, ગાંધીનગર

સરકારી મધ્યસ્થ મુદ્રણાલય, ગાંધીનગર

INDEX

Extra No.314 REGISTERED No. G/GNR/2

सत्यमेव जयते

The Gujarat Government Gazette

EXTRAORDINARY

PUBLISHED BY AUTHORITY

Vol. XLIV] MONDAY, AUGUST 18, 2003/SRAVANA 27, 1925

Separate paging is given to this Part in order that it may be filed as a Separate Compilation.

PART IV-C

Statutory Rules and Orders (Other than those published in Part I, I-A and I-L) made by Statutory Authorities other than the Government of Gujarat including those made by the Government of India, the High Court, the Director of Municipalities, the Commissioner of Police, the Director of Prohibition and Excise, the District Magistrates and the Election Commission, Election Tribunals, Returning Officers and other authorities under the Election Commission.

રાજ્ય ચૂંટણી પંચનું કાર્યાલય

ચૂંટણીનું જાહેરનામું

ગાંધીનગર, તા. ૧૮મી ઓગષ્ટ, ૨૦૦૩.

અમરેલી જિલ્લાની ધારી તાલુકા પંચાયતના ૧૨-જીરા મતદાર વિભાગની સામાન્ય બેઠકની પેટા ચુંટણી--૨૦૦૩.

ક્રમાંક : રાચપ-ચટણ-પચત-તા.પં.-ધારી-૨૦૦૩-૧.--(૧) ગુજરાત પંચાયત અધિનિયમ ૧૯૯૩ની કલમ ૧૫ ની પેટા કલમ (૧) થી પ્રાપ્ત થયેલ સત્તાની રૂઈએ રાજ્ય ચુંટણી પંચ, રાજ્યની અમરેલી જિલ્લાના ધારી તાલુકા પંચાયતની કલમ ૧૬ (૨) મુજબ રાજ્ય ચુંટણી પંચ તરફથી રચના કરેલ મતદાર વિભાગો પૈકી ૧૨--જીરા મતદાર વિભાગની સામાન્ય બેઠકની પેટા ચૂંટણી તા. ૧૪-૦૯-૨૦૦૩ ના રોજ યોજવાનું જાહેર કરે છે.

ગુજરાત પંચાયત ચુંટણી નિયમો ૧૯૯૪ના નિયમ ૯(૧) અન્વયે આ જાહેરનામું સરકારી રાજ્યપત્રમાં પ્રસિધ્ધ કરવામાં આવે છે.

રાજ્ય ચુંટણી પંચના હુકમથી,

યુ. સી. રાણે,

સચિવ,

રાજ્ય ચુંટણી પંચ, ગાંધીનગર.

રાજ્ય ચૂંટણી પંચનું કાર્યાલય

ચૂંટણીનું જાહેરનામું

સચિવાલય, ગાંધીનગર, તા. ૧૮મી ઓગષ્ટ, ૨૦૦૩.

ક્રમાંક : રાચપ-ચટણ-પચત-તા.પં.-ધારી-૨૦૦૩-૨.--અમરેલી જિલ્લાની ધારી તાલુકા પંચાયતના ૧૨--જીરા મતદાર વિભાગની સામાન્ય બેઠક ભરવા માટે પેટા ચુંટણી યોજવા માટેનો તબક્કાવાર કાર્યક્રમ ગુજરાત પંચાયત ચૂંટણી નિયમો ૧૯૯૪ ના નિયમ ૭૦ અનુસાર તથા નિયમ ૯ ના પેટા નિયમ (૨) થી પ્રાપ્ત થયેલ સત્તાની રૂઈએ રાજ્ય ચૂંટણી પંચ નીચે જણાવ્યા મુજબ નક્કી કરે છે.

		તારીખ	સમય	સ્થળ
(ક)	ઉમેદવારીપત્રો ભરવાની છેલ્લી તારીખ :	૨૫--૦૮--૨૦૦૩	૧૧--૦૦ કલાકથી ૧૫--૦૦ કલાક સુધી	ચુંટણી અધિકારી નક્કી કરે તે કચેરી ખાતે
(ખ)	ઉમેદવારીપત્રોની ચકાસણીની તારીખ અને સ્થળ :	૨૬-૦૮-૨૦૦૩	૧૧-૦૦ કલાકથી ચકાસણી પુરી થતાં સુધી	ચૂંટણી અધિકારીની કચેરી ખાતે
(ગ)	ઉમેદવારી પાછી ખેંચી લેવાની છેલ્લી તારીખ :	૨૮-૦૮-૨૦૦૩	૧૫-૦૦ કલાક સુધી	ચુંટણી અધિકારી નક્કી કરે તે કચેરી ખાતે
(ઘ)	આવશ્યક હોય તો મતદાનની તારીખ :	૧૪-૦૯-૨૦૦૩	--	--
(ચ)	મતદાનનો સમય :	સવારના ૮-૦૦ થી સાંજના ૧૭-૦૦ કલાક સુધી		
(છ)	મતદાનનું સ્થળ :	જિલ્લા ચુંટણી અધિકારીએ આખરી કરી જાહેર કરેલ મતદાન મથકો ઉપર		
(જ)	મત ગણતરી માટેની તારીખ તથા સમય :	૧૬-૦૯-૨૦૦૩	સવારે ૯-૦૦ કલાકથી મત ગણતરી પુરી થતાં સુધી	ચૂંટણી અધિકારી જાહેર કરે તે સ્થળે
(ઝ)	ચુંટણી પ્રક્રિયા પુરી થવા માટેની તારીખ :	૨૧-૦૯-૨૦૦૩		

રાજ્ય ચુંટણી પંચના હુકમથી,

યુ. સી. રાણે,

સચિવ,

રાજ્ય ચુંટણી પંચ, ગાંધીનગર.

સરકારી મધ્યસ્થ મુદ્રણાલય, ગાંધીનગર.

INDEX

Extra No.315 REGISTERED No. G/GNR/2

©

सत्यमेव जयते

The Gujarat Government Gazette

EXTRAORDINARY

PUBLISHED BY AUTHORITY

Vol. XLIV] MONDAY, AUGUST 18, 2003/SRAVANA 27, 1925

Separate paging is given to this Part in order that it may be filed as a Separate Compilation.

PART IV-C

Statutory Rules and Orders (Other than those published in Part I, I-A and I-L) made by Statutory Authorities other than the Government of Gujarat including those made by the Government of India, the High Court, the Director of Municipalities, the Commissioner of Police, the Director of Prohibition and Excise, the District Magistrates and the Election Commission, Election Tribunals, Returning Officers and other authorities under the Election Commission.

રાજ્ય ચૂંટણી પંચનું કાર્યાલય

ચૂંટણીનું જાહેરનામું

ગાંધીનગર, તા. ૧૮મી ઓગષ્ટ, ૨૦૦૩.

ભરૂચ જિલ્લાની જંબુસર તાલુકા પંચાયતના ૬-કારેલી મતદાર વિભાગની બિન અનામત (સામાન્ય) બેઠકની પેટા ચુંટણી--૨૦૦૩.

ક્રમાંક : રાચપ-ચટણ-પચત-તા.પં.-જંબુસર-૨૦૦૩-૧.--(૧) ગુજરાત પંચાયત અધિનિયમ ૧૯૯૩ની કલમ ૧૫ ની પેટા કલમ (૧) થી પ્રાપ્ત થયેલ સત્તાની રૂઈએ રાજ્ય ચુંટણી પંચ, રાજ્યની ભરૂચ જિલ્લાની જંબુસર તાલુકા પંચાયતની કલમ ૧૬ (૨) મુજબ રાજ્ય ચુંટણી પંચ તરફથી રચના કરેલ મતદાર વિભાગો પૈકી ૬--કારેલી મતદાર વિભાગની બિન અનામત (સામાન્ય) બેઠકની પેટા ચૂંટણી તા. ૧૪-૦૯-૨૦૦૩ ના રોજ યોજવાનું જાહેર કરે છે.

ગુજરાત પંચાયત ચુંટણી નિયમો ૧૯૯૪ના નિયમ ૯(૧) અન્વયે આ જાહેરનામું સરકારી રાજયપત્રમાં પ્રસિધ્ધ કરવામાં આવે છે.

રાજ્ય ચુંટણી પંચના હુકમથી,

યુ. સી. રાણે,

સચિવ,

રાજ્ય ચુંટણી પંચ, ગાંધીનગર.

રાજ્ય ચૂંટણી પંચનું કાર્યાલય

ચૂંટણીનું જાહેરનામું

ગાંધીનગર, તા. ૧૮મી ઓગષ્ટ, ૨૦૦૩.

ક્રમાંક : રાચપ-ચટણ-પચત-તા.પં.-જંબુસર-૨૦૦૩-૨.--ભરૂચ જિલ્લાની જંબુસર તાલુકા પંચાયતના ૬--કારેલી મતદાર વિભાગની બિન અનામત (સામાન્ય) બેઠક ભરવા માટે પેટા ચુંટણી યોજવા માટેનો તબક્કાવાર કાર્યક્રમ ગુજરાત પંચાયત ચૂંટણી નિયમો ૧૯૯૪ ના નિયમ ૭૦ અનુસાર તથા નિયમ ૯ ના પેટા નિયમ (૨) થી પ્રાપ્ત થયેલ સત્તાની રૂઈએ રાજ્ય ચૂંટણી પંચ નીચે જણાવ્યા મુજબ નક્કી કરે છે.

		તારીખ	સમય	સ્થળ
(ક)	ઉમેદવારીપત્રો ભરવાની છેલ્લી તારીખ :	૨૫--૦૮--૨૦૦૩	૧૧--૦૦ કલાકથી ૧૫--૦૦ કલાક સુધી	ચુંટણી અધિકારી નક્કી કરે તે કચેરી ખાતે
(ખ)	ઉમેદવારીપત્રોની ચકાસણીની તારીખ અને સ્થળ :	૨૬-૦૮-૨૦૦૩	૧૧-૦૦ કલાકથી ચકાસણી પુરી થતાં સુધી	ચૂંટણી અધિકારીની કચેરી ખાતે
(ગ)	ઉમેદવારી પાછી ખેંચી લેવાની છેલ્લી તારીખ :	૨૮-૦૮-૨૦૦૩	૧૫-૦૦ કલાક સુધી	ચુંટણી અધિકારી નક્કી કરે તે કચેરી ખાતે
(ઘ)	આવશ્યક હોય તો મતદાનની તારીખ :	૧૪-૦૯-૨૦૦૩	--	--
(ચ)	મતદાનનો સમય :	સવારના ૮-૦૦ થી સાંજના ૧૭-૦૦ કલાક સુધી		
(છ)	મતદાનનું સ્થળ :	જિલ્લા ચુંટણી અધિકારીએ આખરી કરી જાહેર કરેલ મતદાન મથકો ઉપર		
(જ)	મત ગણતરી માટેની તારીખ તથા સમય :	૧૬-૦૯-૨૦૦૩	સવારે ૯-૦૦ કલાકથી મત ગણતરી પુરી થતાં સુધી	ચૂંટણી અધિકારી જાહેર કરે તે સ્થળે
(ઝ)	ચુંટણી પ્રક્રિયા પુરી થવા માટેની તારીખ :	૨૧-૦૯-૨૦૦૩		

રાજ્ય ચુંટણી પંચના હુકમથી,

યુ. સી. રાણે,

સચિવ,

રાજ્ય ચુંટણી પંચ, ગાંધીનગર.

સરકારી મધ્યસ્થ મુદ્રણાલય, ગાંધીનગર.

INDEX

Extra No.316 REGISTERED No. G/GNR/2

©

सत्यमेव जयते

The Gujarat Government Gazette

EXTRAORDINARY

PUBLISHED BY AUTHORITY

Vol. XLIV] MONDAY, AUGUST 18, 2003/SRAVANA 27, 1925.

Separate paging is given to this Part in order that it may be filed as a Separate Compilation.

PART IV-C

Statutory Rules and Orders (Other than those published in Part I, I-A and I-L) made by Statutory Authorities other than the Government of Gujarat including those made by the Government of India, the High Court, the Director of Municipalities, the Commissioner of Police, the Director of Prohibition and Excise, the District Magistrates and the Election Commission, Election Tribunals, Returning Officers and other authorities under the Election Commission.

રાજ્ય ચૂંટણી પંચનું કાર્યાલય

જાહેરનામું

સચિવાલય, ગાંધીનગર, ૧૮મી ઓગસ્ટ,૨૦૦૩.

ક્રમાંક : રાચપ-ચટણ-નપા-મકા-૮-૮૨૦૦૩-ક.--રાજ્ય ચૂંટણી પંચ તરફથી ગુજરાત નગરપાલિકા (ની ચૂંટણી કરવા) બાબતના નિયમો-૧૯૯૪ના નિયમ-૨૦ હેઠળ નગરપાલિકાની ચૂંટણીમાં મતદારોએ મતદાન મથકે મતદાન કરવા માટે મતદાન શરૂ કરવા માટેનો તથા બંધ કરવા માટેનો સમય નક્કી કરવાનો રહે છે.

રાજ્ય ચૂંટણી પંચ તરફથી રાજ્યની નીચે જણાવેલ નગરપાલિકાની પેટા ચૂંટણી તેની સામે જણાવેલ તા. ૧૪-૯-૨૦૦૩ના રોજ યોજવાનું જાહેર કરવામાં આવેલ છે. જેથી ગુજરાત નગરપાલિકા (ની ચૂંટણી કરવા) બાબતના નિયમો-૧૯૯૪ના નિયમ-૨૦ હેઠળ મળેલ સત્તાની રૂઇએ રાજ્ય ચૂંટણી પંચ, નીચેના કોલમ ૩માં જણાવેલ નગરપાલિકાની કોલમ નં. ૪, ૫, ૬ માં જણાવેલ વોર્ડની તથા બેઠકોની પેટા ચૂંટણી માટે તેની સામે કોલમ નં. ૭માં જણાવેલ તારીખે મતદાન યોજાનાર છે તેનું મતદાન શરૂ કરવા માટેનો સમય સવારના ૮-૦૦ તથા મતદાન બંધ કરવા માટેનો સમય સાંજના ૧૭-૦૦ વાગ્યાનો નક્કી કરે છે, અને તે અનુસાર મતદાન સવારે ૮-૦૦ થી સાંજના ૧૭-૦૦ વાગ્યા સુધી રહેશે.

રાજ્યની જે નગરપાલિકાની પેટા ચૂંટણી યોજાવાની છે તેની યાદી.

નગરપાલિકા

અ.નં.	જીલ્લાનું નામ	નગરપાલિકાનું નામ	વોર્ડ નંબર	બેઠકનો પ્રકાર	ચૂંટણીનો પ્રકાર	મતદાનની તારીખ
૧	૨	૩	૪	૫	૬	૭
૧	અમરેલી	સાવરકુંડલા	૭	ચૂંટણીની નોટિસો મુજબ	પેટા	૧૪-૯-૨૦૦૩
૨	સાબરકાંઠા	હિંમતનગર	૯	--"--	-"-	--"--

INDEX

૧	૨	૩	૪	૫	૬	૭
૩	ગાંધીનગર	દહેગામ	૯	ચૂંટણીની નોટિસો મુજબ	પેટા	૧૪-૯-૨૦૦૩
૪	પાટણ	પાટણ	૯, ૧૨	ચૂંટણીની નોટિસો મુજબ		૧૪-૯-૨૦૦૩
૫	જામનગર	ખંભાળીયા	૩, ૬, ૮, ૮, ૯	--"--	-"-	--"--
૬	નવસારી	નવસારી	૪	--"--	-"-	--"--

આ જાહેરનામું સરકારી રાજયપત્ર ભાગ-૪ (સી)માં પ્રસિધ્ધ કરવાનું રાજ્ય ચૂંટણી પંચ નક્કી કરે છે.

આદેશથી,

યુ. સી. રાણે,
સચિવ,
રાજ્ય ચૂંટણી પંચ,
ગાંધીનગર.

સરકારી મધ્યસ્થ મુદ્રણાલય, ગાંધીનગર.

INDEX

Extra No. 317 REGISTERED No. G/GNR/2

©

सत्यमेव जयते

The Gujarat Government Gazette

EXTRA ORDINARY

PUBLISHED BY AUTHORITY

Vol. XLIV] MONDAY, AUGUST 18, 2003/SRAVANA 27, 1925

Separate paging is given to this Part in order that it may be filed as a Separate Compilation.

PART IV-C

StatutoryRules and Orders (Other than those published in Part I, I-A and I-L) made by Statutary Authorities other than the Government of Gujarat including those made by the Government of India, the High Court, the Director of Municipallities, the Commissioner of Police, the Director of Prohibition and excise, the Dist / Magistrates and the Election Commission, Election Tribun eturning Officers and other authorities, under .. Election Commission.

ગુજરાત પંચાયત અધિનિયમ ૧૯૯૩ની કલમ-૧૫ પેટા કલમ (૧) અન્વયે

ચૂંટણીનું જાહેરનામું

જીલ્લા કલેક્ટર કચેરી, નગરપાલિકા શાખા,

અમદાવાદ જીલ્લો

તા. ૧૮/૦૮/૨૦૦૩

ક્રમાંક : એમયુએન/ગ્રામ પંચાયત/કલમ-૧૫(૧)/જાહેરનામું/સીટી/૨૦૦૩

જાહેરનામું

અમદાવાદ જીલ્લાની સીટી તાલુકાની ગ્રામ પંચાયતોના અનુસુચિમાં જણાવેલા વોર્ડોની બેઠકોની/સરપંચની બેઠકોની ચૂંટણી.

(૧) ગુજરાત પંચાયત અધિનિયમ-૧૯૯૩ની કલમ-૧૬ની પેટાકલમ (૧) મુજબ અમદાવાદ જીલ્લાની સીટી તાલુકાની ગ્રામ પંચાયતોના વોર્ડોની રચના તથા બેઠકોની ફાળવણી રાજ્ય ચૂંટણી પંચના અધિકારી તરીકે કરેલ છે.

(૨) ગુજરાત પંચાયત અધિનિયમ - ૧૯૯૩ની કલમ-૧૫(૧)ની પેટાકલમ (૧)થી પ્રાપ્ત થયેલ સત્તાની રૂઈએ રાજ્ય ચૂંટણી પંચના અધિકારી તરીકે કલેક્ટર અમદાવાદ, અમદાવાદ જીલ્લાની નીચેની અનુસૂચિના કોલમ-૨માં જણાવેલ તાલુકાની સામે કોલમ-૩માં જણાવેલ ગ્રામ પંચાયતના કોલમ-૪-૫માં જણાવેલ વોર્ડની બેઠકોની તથા કોલમ-૬માં જણાવેલ સરપંચની બેઠકોની સામાન્ય / પેટા ચૂંટણી તા. ૧૪-૯-૨૦૦૩ના રોજ યોજવાનું જાહેર કરેલ છે.

INDEX

અનુસુચિ

સીટી તાલુકાની ગ્રામ પંચાયતોની ચૂંટણી યોજવાની છે તેની યાદી

અ.નં.	તાલુકાનું નામ	ગ્રામ પંચાયતનું નામ	વોર્ડ નંબર	વોર્ડની બેઠકનો પ્રકાર	સરપંચની બેઠકનો પ્રકાર	ચૂંટણીનો પ્રકાર
૧	૨	૩	૪	૫	૬	૭
૧	સીટી	વસ્ત્રાપુર	૨૬	સામાન્ય	-	પેટા ચુંટણી
૨	સીટી	મકતમપુર	૫	સામાન્ય	-	પેટા ચૂંટણી

(૩) આ જાહેરનામાની ગુજરાત પંચાયત ચૂંટણી નિયમો-૧૯૯૪ના નિયમ-૯(૧) અન્વયે સરકારી રાજ્યપત્રમાં પ્રસિધ્ધી કરવામાં આવે છે.

યુ. ડી. પટેલ

કલેક્ટર અમદાવાદ જીલ્લો અને

રાજ્ય ચૂંટણી પંચના અધિકારી

ગુજરાત પંચાયત ચૂંટણી નિયમો-૧૯૯૪ના નિયમ-૯ (૨) અન્વયે

ચૂંટણીનું જાહેરનામું

જીલ્લા કલેક્ટર કચેરી, નગરપાલિકા શાખા,

અમદાવાદ જીલ્લો

તા. ૧૮/૦૮/૨૦૦૩

ક્રમાંક : એમયુએન/ગ્રામ પંચાયત/નિયમ-૯(૨)/જાહેરનામું/સીટી/૨૦૦૩

જાહેરનામું

અમદાવાદ જીલ્લાની સીટી તાલુકાની ગ્રામ પંચાયતોના વોર્ડની બેઠકોની/સરપંચની બેઠકોની ચૂંટણી.

(૧) ગુજરાત પંચાયત અધિનિયમ-૧૯૯૩ની કલમ-૧૬ની પેટાકલમ (૧) મુજબ અમદાવાદ જીલ્લાની સીટી તાલુકાની ગ્રામ પંચાયતોના વોર્ડોની રચના તથા બેઠકોની ફાળવણી રાજ્ય ચૂંટણી પંચના અધિકારી તરીકે કરેલ છે.

(૨) ગુજરાત પંચાયત ચૂંટણી નિયમો-૧૯૯૪ના નિયમ-૯ના પેટાનિયમ (૨)થી પ્રાપ્ત થયેલ સત્તાની રૂઈએ રાજ્ય ચૂંટણી પંચના અધિકારી તરીકે કલેક્ટર અમદાવાદ જીલ્લાની નીચેની અનુસૂચિના કોલમ-૨માં જણાવેલ તાલુકાની સામે કોલમ-૩માં જણાવેલ ગ્રામ પંચાયતના કોલમ-૪માં જણાવેલ વોર્ડની કોલમ-૫માં જણાવેલ બેઠકો ભરવા માટે સભ્યોની તથા કોલમ-૬માં જણાવેલ પ્રકારવાળી સરપંચની બેઠકો ભરવા માટે સરપંચની ચૂંટણી યોજવાનું તબક્કાવાર કાર્યક્રમ નીચે જણાવ્યા મુજબ નક્કી કરેલ છે.

		તારીખ	સમય	સ્થળ
(ક)	ઉમેદવારી પત્રો રજૂ કરવાની/ભરવાની છેલ્લી તારીખ	૨૫/૦૮/૨૦૦૩	૧૧-૦૦ કલાકથી ૧૫-૦૦ કલાક સુધી	ચૂંટણી અધિકારી/મદદનીશ ચૂંટણી અધિકારીની કચેરી ખાતે
(ખ)	ઉમેદવારી પત્રોની ચકાસણીની તારીખ	૨૬/૦૮/૨૦૦૩	૧૧-૦૦ કલાકથી ચકાસણી પુરી થાય ત્યાં સુધી	ચૂંટણી અધિકારીની કચેરી ખાતે
(ગ)	ઉમેદવારી પાછી ખેંચી લેવાની છેલ્લી તારીખ	૨૮/૦૮/૨૦૦૩	૧૫-૦૦ કલાક સુધી	ચૂંટણી અધિકારી/મદદનીશ ચૂંટણી અધિકારીની કચેરી ખાતે
(ઘ)	આવશ્યક હોય તો મતદાનની તારીખ	૧૪/૦૯/૨૦૦૩	–	–

INDEX

(ચ)	મતદાનનો સમય	સવારના ૮-૦૦ થી સાંજના ૫-૦૦ વાગ્યા સુધી		
(છ)	મતદાનનું સ્થળ	જીલ્લા ચૂંટણી અધિકારીએ ગ્રામ પંચાયત માટે વોર્ડવાર આખરી કરી જાહેર કરેલ/પ્રસિદ્ધ કરેલ મતદાન મથકો ઉપર		
(જ)	મતગણતરી માટેની તારીખ અને સમય	૧૬/૦૯/૨૦૦૩ તથા ૧૭/૦૯/૨૦૦૩	સવારના ૯-૦૦ કલાકથી ગણતરી પુરી થાય ત્યાં સુધી	ચૂંટણી અધિકારી જાહેર કરે તે સ્થળે
(ઝ)	ચૂંટણી પ્રક્રિયા પુરી થવા માટેની તારીખ	૨૧/૦૯/૨૦૦૩		

અનુસુચિ

સીટી તાલુકાની ગ્રામ પંચાયતોની ચૂંટણી યોજવાની છે તેની યાદી

અ.નં.	તાલુકાનું નામ	ગ્રામ પંચાયતનું નામ	વોર્ડ નંબર	વોર્ડની બેઠકનો પ્રકાર	સરપંચની બેઠકનો પ્રકાર	ચૂંટણીનો પ્રકાર
૧	૨	૩	૪	૫	૬	૭
૧	સીટી	વસ્ત્રાપુર	૨૬	સામાન્ય	-	પેટા ચુંટણી
૨	સીટી	મકતમપુર	૫	સામાન્ય	-	પેટા ચૂંટણી

મુ. ડી. પટેલ
કલેક્ટર અમદાવાદ જીલ્લો અને
રાજ્ય ચૂંટણી પંચના અધિકારી

ગુજરાત પંચાયત અધિનિયમ ૧૯૯૩ની કલમ-૧૫ પેટા કલમ (૧) અન્વયે

ચૂંટણીનું જાહેરનામું

જીલ્લા કલેક્ટર કચેરી, નગરપાલિકા શાખા,

અમદાવાદ જીલ્લો

તા. ૧૮/૦૮/૨૦૦૩

ક્રમાંક : એમયુએન/ગ્રામ પંચાયત/કલમ-૧૫(૧)/જાહેરનામું/દશક્રોઇ/૨૦૦૩

જાહેરનામું

અમદાવાદ જીલ્લાની દશક્રોઈ તાલુકાની ગ્રામ પંચાયતોના અનુસુચિમાં જણાવેલા વોર્ડોની બેઠકોની/સરપંચની બેઠકોની ચૂંટણી.

(૧) ગુજરાત પંચાયત અધિનિયમ-૧૯૯૩ની કલમ-૧૬ની પેટાકલમ (૧) મુજબ અમદાવાદ જીલ્લાની દશક્રોઈ તાલુકાની ગ્રામ પંચાયતોના વોર્ડોની રચના તથા બેઠકોની ફાળવણી રાજ્ય ચૂંટણી પંચના અધિકારી તરીકે કરેલ છે.

(૨) ગુજરાત પંચાયત અધિનિયમ - ૧૯૯૩ની કલમ-૧૫(૧)ની પેટાકલમ (૧)થી પ્રાપ્ત થયેલ સત્તાની રૂઈએ રાજ્ય ચૂંટણી પંચના અધિકારી તરીકે કલેક્ટર અમદાવાદ, અમદાવાદ જીલ્લાની નીચેની અનુસૂચિના કોલમ-૨માં જણાવેલ તાલુકાની સામે કોલમ-૩માં જણાવેલ ગ્રામ પંચાયતના કોલમ-૪-૫માં જણાવેલ વોર્ડની બેઠકોની તથા કોલમ-૬માં જણાવેલ સરપંચની બેઠકોની સામાન્ય / પેટા ચૂંટણી તા. ૧૪-૯-૨૦૦૩ના રોજ યોજવાનું જાહેર કરેલ છે.

INDEX

અનુસુચિ

દશક્રોઈ તાલુકાની ગ્રામ પંચાયતોની ચૂંટણી યોજવાની છે તેની યાદી

અ.નં.	તાલુકાનું નામ	ગ્રામ પંચાયતનું નામ	વોર્ડ નંબર	વોર્ડની બેઠકનો પ્રકાર	સરપંચની [illegible]નો પ્રકાર	ચૂંટણીનો પ્રકાર
૧	૨	૩	૪	૫	૬	૭
૧	દશક્રોઈ	વાંચ	૧૦	સામાન્ય	-	પેટા ચુંટણી
૨	દશક્રોઈ	અસલાલી	૬	અનુ. જાતિ	-	પેટાચુંટણી
		[illegible]સલાલી	[illegible]	સામાન્ય	-	પેટાચુંટણી
૩	દશક્રોઈ	બારેજા	-	-	સ્ત્રી સામાન્ય	પેટાચુંટણી

(૩) આ જાહેરનામાની ગુજરાત પંચાયત ચૂંટણી નિયમો-૧૯૯૪ના નિયમ-૯(૧) અન્વયે સરકારી રાજ્યપત્રમાં પ્રસિધ્ધી કરવામાં આવે છે.

કુ. ડી. પટેલ

કલેક્ટર અમદાવાદ જીલ્લો અને
રાજ્ય ચૂંટણી પંચના અધિકારી

ગુજરાત પંચાયત ચૂંટણી નિયમો-૧૯૯૪ના નિયમ-૯ (૨) અન્વયે
ચૂંટણીનું જાહેરનામું
જીલ્લા કલેક્ટર કચેરી, નગરપાલિકા શાખા,
અમદાવાદ જીલ્લો
તા. ૧૮/૦૮/૨૦૦૩

ક્રમાંક : એમયુએન/ગ્રામ પંચાયત/નિયમ-૯(૨)/જાહેરનામું/દશક્રોઈ/૨૦૦૩

જાહેરનામું

અમદાવાદ જીલ્લાની દશક્રોઈ તાલુકાની ગ્રામ પંચાયતોના વોર્ડની બેઠકોની/સરપંચની બેઠકોની ચૂંટણી.

(૧) ગુજરાત પંચાયત અધિનિયમ-૧૯૯૩ની કલમ-૧૬ની પેટાકલમ (૧) મુજબ અમદાવાદ જીલ્લાની દશક્રોઈ તાલુકાની ગ્રામ પંચાયતોના વોર્ડોની રચના તથા બેઠકોની ફાળવણી રાજ્ય ચૂંટણી પંચના અધિકારી તરીકે કરેલ છે.

(૨) ગુજરાત પંચાયત ચૂંટણી નિયમો-૧૯૯૪ના નિયમ-૯ના પેટાનિયમ (૨)થી પ્રાપ્ત થયેલ સત્તાની રૂઈએ રાજ્ય ચૂંટણી પંચના અધિકારી તરીકે કલેક્ટર અમદાવાદ જીલ્લાની નીચેની અનુસૂચિના કોલમ-૨માં જણાવેલ તાલુકાની સામે કોલમ-૩માં જણાવેલ ગ્રામ પંચાયતના કોલમ-૪માં જણાવેલ વોર્ડની કોલમ-૫માં જણાવેલ બેઠકો ભરવા માટે સભ્યોની તથા કોલમ-૬માં જણાવેલ પ્રકારવાળી સરપંચની બેઠકો ભરવા માટે સરપંચની ચૂંટણી યોજવાનું તબક્કાવાર કાર્યક્રમ નીચે જણાવ્યા મુજબ નક્કી કરેલ છે.

		તારીખ	સમય	સ્થળ
(ક)	ઉમેદવારી પત્રો રજુ કરવાની/ભરવાની છેલ્લી તારીખ	૨૫/૦૮/૨૦૦૩	૧૧-૦૦ કલાકથી ૧૫-૦૦ કલાક સુધી	ચૂંટણી અધિકારી/મદદનીશ ચૂંટણી અધિકારીની કચેરી ખાતે
(ખ)	ઉમેદવારી પત્રોની ચકાસણીની તારીખ	૨૬/૦૮/૨૦૦૩	૧૧-૦૦ કલાકથી ચકાસણી પુરી થાય ત્યાં સુધી	ચૂંટણી અધિકારીની કચેરી ખાતે
(ગ)	ઉમેદવારી પાછી ખેંચી લેવાની છેલ્લી તારીખ	૨૮/૦૮/૨૦૦૩	૧૫-૦૦ કલાક સુધી	ચૂંટણી અધિકારી/મદદનીશ ચૂંટણી અધિકારીની કચેરી ખાતે
(ઘ)	આવશ્યક હોય તો મતદાનની તારીખ	૧૪/૦૯/૨૦૦૩	-	-
(ચ)	મતદાનનો સમય	સવારના ૮-૦૦ થી સાંજના ૫-૦૦ વાગ્યા સુધી		

INDEX

(છ)	મતદાનનું સ્થળ	જીલ્લા ચૂંટણી અધિકારીએ ગ્રામ પંચાયત માટે વોર્ડવાર આખરી કરી જાહેર કરેલ/પ્રસિદ્ધ કરેલ મતદાન મથકો ઉપર		
(જ)	મતગણતરી માટેની તારીખ અને સમય	૧૬/૦૯/૨૦૦૩ તથા ૧૭/૦૯/૨૦૦૩	સવારના ૯-૦૦ કલાકથી ગણતરી પુરી થાય ત્યાં સુધી	ચૂંટણી અધિકારી જાહેર કરે તે સ્થળે
(ઝ)	ચૂંટણી પ્રક્રિયા પુરી થવા માટેની તારીખ	૨૧/૦૯/૨૦૦૩		

અનુસુચિ

દશક્રોઈ તાલુકાની ગ્રામ પંચાયતોની ચૂંટણી યોજવાની છે તેની યાદી

અ.નં.	તાલુકાનું નામ	ગ્રામ પંચાયતનું નામ	વોર્ડ નંબર	વોર્ડની બેઠકનો પ્રકાર	સરપંચની બેઠકનો પ્રકાર	ચૂંટણીનો પ્રકાર
૧	૨	૩	૪	૫	૬	૭
૧	દશક્રોઈ	વાંચ	૧૦	સામાન્ય	-	પેટા ચુંટણી
૨	દશક્રોઈ	અસલાલી	૬	અનુ. જાતિ	-	પેટાચુંટણી
		અસલાલી	૧૨	સામાન્ય	-	પેટાચુંટણી
૩	દશક્રોઈ	બારેજા	-	-	સ્ત્રી સામાન્ય	પેટાચુંટણી

યુ. ડી. પટેલ,

કલેક્ટર અમદાવાદ જીલ્લો અને
રાજ્ય ચૂંટણી પંચના અધિકારી

ગુજરાત પંચાયત અધિનિયમ ૧૯૯૩ની કલમ-૧૫ પેટા કલમ (૧) અન્વયે

ચૂંટણીનું જાહેરનામું

જીલ્લા કલેક્ટર કચેરી, નગરપાલિકા શાખા,

અમદાવાદ જીલ્લો

તા. ૧૮/૦૮/૨૦૦૩

ક્રમાંક : એમયુએન/ગ્રામ પંચાયત/કલમ-૧૫(૧)/જાહેરનામું/સાણંદ/૨૦૦૩

જાહેરનામું

અમદાવાદ જીલ્લાની સાણંદ તાલુકાની ગ્રામ પંચાયતોના અનુસુચિમાં જણાવેલા વોર્ડોની બેઠકોની/સરપંચની બેઠકોની ચૂંટણી.

(૧) ગુજરાત પંચાયત અધિનિયમ-૧૯૯૩ની કલમ-૧૬ની પેટાકલમ (૧) મુજબ અમદાવાદ જીલ્લાની સાણંદ તાલુકાની ગ્રામ પંચાયતોના વોર્ડોની રચના તથા બેઠકોની ફાળવણી રાજ્ય ચૂંટણી પંચના અધિકારી તરીકે કરેલ છે.

(૨) ગુજરાત પંચાયત અધિનિયમ - ૧૯૯૩ની કલમ-૧૫(૧)ની પેટાકલમ (૧)થી પ્રાપ્ત થયેલ સત્તાની રૂઈએ રાજ્ય ચૂંટણી પંચના અધિકારી તરીકે કલેક્ટર અમદાવાદ, અમદાવાદ જીલ્લાની નીચેની અનુસૂચિના કોલમ-૨માં જણાવેલ તાલુકાની સામે કોલમ-૩માં જણાવેલ ગ્રામ પંચાયતના કોલમ-૪-૫માં જણાવેલ વોર્ડની બેઠકોની તથા કોલમ-૬માં જણાવેલ સરપંચની બેઠકોની સામાન્ય / પેટા ચૂંટણી તા. ૧૪-૯-૨૦૦૩ના રોજ યોજવાનું જાહેર કરેલ છે.

INDEX

અનુસુચિ

સાણંદ તાલુકાની ગ્રામ પંચાયતોની ચૂંટણી યોજવાની છે તેની યાદી

અ.નં.	તાલુકાનું નામ	ગ્રામ પંચાયતનું નામ	વોર્ડ નંબર	વોર્ડની બેઠકનો પ્રકાર	સરપંચની બેઠકનો પ્રકાર	ચૂંટણીનો પ્રકાર
૧	૨	૩	૪	૫	૬	૭
૧	સાણંદ	રામપુરા	૨	અનુ. આદી. જાતિ	-	પેટા ચુંટણી

(૩) આ જાહેરનામાની ગુજરાત પંચાયત ચૂંટણી નિયમો-૧૯૯૪ના નિયમ-૯(૧) અન્વયે સરકારી રાજ્યપત્રમાં પ્રસિધ્ધી કરવામાં આવે છે.

પુ. ડી. પટેલ

કલેક્ટર અમદાવાદ જીલ્લો અને
રાજ્ય ચૂંટણી પંચના અધિકારી

ગુજરાત પંચાયત ચૂંટણી નિયમો-૧૯૯૪ના નિયમ-૯ (૨) અન્વયે

ચૂંટણીનું જાહેરનામું

જીલ્લા કલેક્ટર કચેરી, નગરપાલિકા શાખા,

અમદાવાદ જીલ્લો

તા. ૧૮/૦૮/૨૦૦૩

ક્રમાંક : એમયુએન/ગ્રામ પંચાયત/નિયમ-૯(૨)/જાહેરનામું/સાણંદ/૨૦૦૩

જાહેરનામું

અમદાવાદ જીલ્લાની સાણંદ તાલુકાની ગ્રામ પંચાયતોના વોર્ડની બેઠકોની/સરપંચની બેઠકોની ચૂંટણી.

(૧) ગુજરાત પંચાયત અધિનિયમ-૧૯૯૩ની કલમ-૧૬ની પેટાકલમ (૧) મુજબ અમદાવાદ જીલ્લાની સાણંદ તાલુકાની ગ્રામ પંચાયતોના વોર્ડોની રચના તથા બેઠકોની ફાળવણી રાજ્ય ચૂંટણી પંચના અધિકારી તરીકે કરેલ છે.

(૨) ગુજરાત પંચાયત ચૂંટણી નિયમો-૧૯૯૪ના નિયમ-૯ના પેટાનિયમ (૨)થી પ્રાપ્ત થયેલ સત્તાની રૂઈએ રાજ્ય ચૂંટણી પંચના અધિકારી તરીકે કલેક્ટર અમદાવાદ જીલ્લાની નીચેની અનુસૂચિના કોલમ-૨માં જણાવેલ તાલુકાની સામે કોલમ-૩માં જણાવેલ ગ્રામ પંચાયતના કોલમ-૪માં જણાવેલ વોર્ડની કોલમ-૫માં જણાવેલ બેઠકો ભરવા માટે સભ્યોની તથા કોલમ-૬માં જણાવેલ પ્રકારવાળી સરપંચની બેઠકો ભરવા માટે સરપંચની ચૂંટણી યોજવાનું તબક્કાવાર કાર્યક્રમ નીચે જણાવ્યા મુજબ નક્કી કરેલ છે.

		તારીખ	સમય	સ્થળ
(ક)	ઉમેદવારી પત્રો રજુ કરવાની/ભરવાની છેલ્લી તારીખ	૨૫/૦૮/૨૦૦૩	૧૧-૦૦ કલાકથી ૧૫-૦૦ કલાક સુધી	ચૂંટણી અધિકારી/મદદનીશ ચૂંટણી અધિકારીની કચેરી ખાતે
(ખ)	ઉમેદવારી પત્રોની ચકાસણીની તારીખ	૨૬/૦૮/૨૦૦૩	૧૧-૦૦ કલાકથી ચકાસણી પુરી થાય ત્યાં સુધી	ચૂંટણી અધિકારીની કચેરી ખાતે
(ગ)	ઉમેદવારી પાછી ખેંચી લેવાની છેલ્લી તારીખ	૨૮/૦૮/૨૦૦૩	૧૫-૦૦ કલાક સુધી	ચૂંટણી અધિકારી/મદદનીશ ચૂંટણી અધિકારીની કચેરી ખાતે
(ઘ)	આવશ્યક હોય તો મતદાનની તારીખ	૧૪/૦૯/૨૦૦૩	–	–
(ચ)	મતદાનનો સમય	સવારના ૮-૦૦ થી સાંજના ૫-૦૦ વાગ્યા સુધી		
(છ)	મતદાનનું સ્થળ	જીલ્લા ચૂંટણી અધિકારીએ ગ્રામ પંચાયત માટે વોર્ડવાર આખરી કરી જાહેર કરેલ/પ્રસિદ્ધ કરેલ મતદાન મથકો ઉપર		

INDEX

(જ)	મતગણતરી માટેની તારીખ અને સમય	૧૬/૦૯/૨૦૦૩ તથા ૧૭/૦૯/૨૦૦૩	સવારના ૯-૦૦ કલાકથી ગણતરી પુરી થાય ત્યાં સુધી	ચૂંટણી અધિકારી જાહેર કરે તે સ્થળે
(ઝ)	ચૂંટણી પ્રક્રિયા પુરી થવા માટેની તારીખ	૨૧/૦૯/૨૦૦૩		

અનુસુચિ

સાણંદ તાલુકાની ગ્રામ પંચાયતોની ચૂંટણી યોજવાની છે તેની યાદી

અ.નં.	તાલુકાનું નામ	ગ્રામ પંચાયતનું નામ	વોર્ડ નંબર	વોર્ડની બેઠકનો પ્રકાર	સરપંચની બેઠકનો પ્રકાર	ચૂંટણીનો પ્રકાર
૧	૨	૩	૪	૫	૬	૭
૧	સાણંદ	રામપુરા	૨	અનુ. આદી. જાતિ	-	પેટા ચુંટણી

યુ. ડી. પટેલ

કલેક્ટર અમદાવાદ જીલ્લો અને
રાજ્ય ચૂંટણી પંચના અધિકારી

ગુજરાત પંચાયત અધિનિયમ ૧૯૯૩ની કલમ-૧૫ પેટા કલમ (૧) અન્વયે

ચૂંટણીનું જાહેરનામું

જીલ્લા કલેક્ટર કચેરી, નગરપાલિકા શાખા,

અમદાવાદ જીલ્લો

તા. ૧૮/૦૮/૨૦૦૩

ક્રમાંક : એમયુએન/ગ્રામ પંચાયત/કલમ-૧૫(૧)/જાહેરનામું/ધોળકા/૨૦૦૩

જાહેરનામું

અમદાવાદ જીલ્લાની ધોળકા તાલુકાની ગ્રામ પંચાયતોના અનુસુચિમાં જણાવેલા વોર્ડોની બેઠકોની/સરપંચની બેઠકોની ચૂંટણી.

(૧) ગુજરાત પંચાયત અધિનિયમ-૧૯૯૩ની કલમ-૧૬ની પેટાકલમ (૧) મુજબ અમદાવાદ જીલ્લાની ધોળકા તાલુકાની ગ્રામ પંચાયતોના વોર્ડોની રચના તથા બેઠકોની ફાળવણી રાજ્ય ચૂંટણી પંચના અધિકારી તરીકે કરેલ છે.

(૨) ગુજરાત પંચાયત અધિનિયમ - ૧૯૯૩ની કલમ-૧૫(૧)ની પેટાકલમ (૧)થી પ્રાપ્ત થયેલ સત્તાની રૂઈએ રાજ્ય ચૂંટણી પંચના અધિકારી તરીકે કલેક્ટર અમદાવાદ, અમદાવાદ જીલ્લાની નીચેની અનુસુચિના કોલમ-૨માં જણાવેલ તાલુકાની સામે કોલમ-૩માં જણાવેલ ગ્રામ પંચાયતના કોલમ-૪-૫માં જણાવેલ વોર્ડની બેઠકોની તથા કોલમ-૬માં જણાવેલ સરપંચની બેઠકોની સામાન્ય / પેટા ચૂંટણી તા. ૧૪-૯-૨૦૦૩ના રોજ યોજવાનું જાહેર કરેલ છે.

અનુસુચિ

ધોળકા તાલુકાની ગ્રામ પંચાયતોની ચૂંટણી યોજવાની છે તેની યાદી

અ.નં.	તાલુકાનું નામ	ગ્રામ પંચાયતનું નામ	વોર્ડ નંબર	વોર્ડની બેઠકનો પ્રકાર	સરપંચની બેઠકનો પ્રકાર	ચૂંટણીનો પ્રકાર
૧	૨	૩	૪	૫	૬	૭
૧	ધોળકા	લોલીયા	૩	સા.શૈ.પછાત વર્ગ સ્ત્રી	-	પેટા ચુંટણી
૨	ધોળકા	અરણેજ	૪	સામાન્ય	-	પેટા ચુંટણી
		અરણેજ	૭	સામાન્ય	-	પેટા ચુંટણી
		અરણેજ	૧	અનુ. જાતિ	-	પેટા ચુંટણી

INDEX

(૩) આ જાહેરનામાની ગુજરાત પંચાયત ચૂંટણી નિયમો-૧૯૯૪ના નિયમ-૯(૧) અન્વયે સરકારી રાજ્યપત્રમાં પ્રસિધ્ધી કરવામાં આવે છે.

યુ. ડી. પટેલ

કલેક્ટર અમદાવાદ જીલ્લો અને
રાજ્ય ચૂંટણી પંચના અધિકારી

ગુજરાત પંચાયત ચૂંટણી નિયમો-૧૯૯૪ના નિયમ-૯ (૨) અન્વયે
ચૂંટણીનું જાહેરનામું
જીલ્લા કલેક્ટર કચેરી, નગરપાલિકા શાખા,
અમદાવાદ જીલ્લો
તા. ૧૮/૦૮/૨૦૦૩
ક્રમાંક : એમયુએન/ગ્રામ પંચાયત/નિયમ-૯(૨)/જાહેરનામું/ધોળકા/૨૦૦૩

જાહેરનામું

અમદાવાદ જીલ્લાની ધોળકા તાલુકાની ગ્રામ પંચાયતોના વોર્ડની બેઠકોની/સરપંચની બેઠકોની ચૂંટણી.

(૧) ગુજરાત પંચાયત અધિનિયમ-૧૯૯૩ની કલમ-૧૬ની પેટાકલમ (૧) મુજબ અમદાવાદ જીલ્લાની ધોળકા તાલુકાની ગ્રામ પંચાયતોના વોર્ડોની રચના તથા બેઠકોની ફાળવણી રાજ્ય ચૂંટણી પંચના અધિકારી તરીકે કરેલ છે.

(૨) ગુજરાત પંચાયત ચૂંટણી નિયમો-૧૯૯૪ના નિયમ-૯ના પેટાનિયમ (૨)થી પ્રાપ્ત થયેલ સત્તાની રૂઈએ રાજ્ય ચૂંટણી પંચના અધિકારી તરીકે કલેક્ટર અમદાવાદ જીલ્લાની નીચેની અનુસૂચિના કોલમ-૨માં જણાવેલ તાલુકાની સામે કોલમ-૩માં જણાવેલ ગ્રામ પંચાયતના કોલમ-૪માં જણાવેલ વોર્ડની કોલમ-૫માં જણાવેલ બેઠકો ભરવા માટે સભ્યોની તથા કોલમ-૬માં જણાવેલ પ્રકારવાળી સરપંચની બેઠકો ભરવા માટે સરપંચની ચૂંટણી યોજવાનું તબક્કાવાર કાર્યક્રમ નીચે જણાવ્યા મુજબ નક્કી કરેલ છે.

		તારીખ	સમય	સ્થળ
(ક)	ઉમેદવારી પત્રો રજુ કરવાની/ભરવાની છેલ્લી તારીખ	૨૫/૦૮/૨૦૦૩	૧૧-૦૦ કલાકથી ૧૫-૦૦ કલાક સુધી	ચૂંટણી અધિકારી/મદદનીશ ચૂંટણી અધિકારીની કચેરી ખાતે
(ખ)	ઉમેદવારી પત્રોની ચકાસણીની તારીખ	૨૬/૦૮/૨૦૦૩	૧૧-૦૦ કલાકથી ચકાસણી પુરી થાય ત્યાં સુધી	ચૂંટણી અધિકારીની કચેરી ખાતે
(ગ)	ઉમેદવારી પાછી ખેંચી લેવાની છેલ્લી તારીખ	૨૮/૦૮/૨૦૦૩	૧૫-૦૦ કલાક સુધી	ચૂંટણી અધિકારી/મદદનીશ ચૂંટણી અધિકારીની કચેરી ખાતે
(ઘ)	આવશ્યક હોય તો મતદાનની તારીખ	૧૪/૦૯/૨૦૦૩	–	–
(ચ)	મતદાનનો સમય	સવારના ૮-૦૦ થી સાંજના ૫-૦૦ વાગ્યા સુધી		
(છ)	મતદાનનું સ્થળ	જીલ્લા ચૂંટણી અધિકારીએ ગ્રામ પંચાયત માટે વોર્ડવાર આખરી કરી જાહેર કરેલ/પ્રસિદ્ધ કરેલ મતદાન મથકો ઉપર		
(જ)	મતગણતરી માટેની તારીખ અને સમય	૧૬/૦૯/૨૦૦૩ તથા ૧૭/૦૯/૨૦૦૩	સવારના ૯-૦૦ કલાકથી ગણતરી પુરી થાય ત્યાં સુધી	ચૂંટણી અધિકારી જાહેર કરે તે સ્થળે
(ઝ)	ચૂંટણી પ્રક્રિયા પુરી થવા માટેની તારીખ	૨૧/૦૯/૨૦૦૩		

INDEX

અનુસુચિ

ધોળકા તાલુકાની ગ્રામ પંચાયતોની ચૂંટણી યોજવાની છે તેની યાદી

અ.નં.	તાલુકાનું નામ	ગ્રામ પંચાયતનું નામ	વોર્ડ નંબર	વોર્ડની બેઠકનો પ્રકાર	સરપંચની બેઠકનો પ્રકાર	ચૂંટણીનો પ્રકાર
૧	૨	૩	૪	૫	૬	૭
૧	ધોળકા	લોલીયા	૩	સા.શૈ.પછાત વર્ગ સ્ત્રી	-	પેટા ચુંટણી
૨	ધોળકા	અરણેજ	૪	સામાન્ય	-	પેટા ચુંટણી
		અરણેજ	૭	સામાન્ય	-	પેટા ચુંટણી
		અરણેજ	૧	અનુ. જાતિ	-	પેટા ચુંટણી

યુ. ડી. પટેલ

કલેક્ટર અમદાવાદ જીલ્લો અને
રાજ્ય ચૂંટણી પંચના અધિકારી

ગુજરાત પંચાયત અધિનિયમ ૧૯૯૩ની કલમ-૧૫ પેટા કલમ (૧) અન્વયે

ચૂંટણીનું જાહેરનામું

જીલ્લા કલેક્ટર કચેરી, નગરપાલિકા શાખા,

અમદાવાદ જીલ્લો

તા. ૧૮/૦૮/૨૦૦૩

ક્રમાંક : એમયુએન/ગ્રામ પંચાયત/કલમ-૧૫(૧)/જાહેરનામું/ધંધુકા/૨૦૦૩

જાહેરનામું

અમદાવાદ જીલ્લાની ધંધુકા તાલુકાની ગ્રામ પંચાયતોના અનુસુચિમાં જણાવેલા વોર્ડોની બેઠકોની/સરપંચની બેઠકોની ચૂંટણી.

(૧) ગુજરાત પંચાયત અધિનિયમ-૧૯૯૩ની કલમ-૧૬ની પેટાકલમ (૧) મુજબ અમદાવાદ જીલ્લાની ધંધુકા તાલુકાની ગ્રામ પંચાયતોના વોર્ડોની રચના તથા બેઠકોની ફાળવણી રાજ્ય ચૂંટણી પંચના અધિકારી તરીકે કરેલ છે.

(૨) ગુજરાત પંચાયત અધિનિયમ - ૧૯૯૩ની કલમ-૧૫(૧)ની પેટાકલમ (૧)થી પ્રાપ્ત થયેલ સત્તાની રૂઈએ રાજ્ય ચૂંટણી પંચના અધિકારી તરીકે કલેક્ટર અમદાવાદ, અમદાવાદ જીલ્લાની નીચેની અનુસુચિના કોલમ-૨માં જણાવેલ તાલુકાની સામે કોલમ-૩માં જણાવેલ ગ્રામ પંચાયતના કોલમ-૪-૫માં જણાવેલ વોર્ડની બેઠકોની તથા કોલમ-૬માં જણાવેલ સરપંચની બેઠકોની સામાન્ય / પેટા ચૂંટણી તા. ૧૪-૯-૨૦૦૩ના રોજ યોજવાનું જાહેર કરેલ છે.

અનુસુચિ

ધંધુકા તાલુકાની ગ્રામ પંચાયતોની ચૂંટણી યોજવાની છે તેની યાદી

અ.નં.	તાલુકાનું નામ	ગ્રામ પંચાયતનું નામ	વોર્ડ નંબર	વોર્ડની બેઠકનો પ્રકાર	સરપંચની બેઠકનો પ્રકાર	ચૂંટણીનો પ્રકાર
૧	૨	૩	૪	૫	૬	૭
૧	ધંધુકા	વાલીન્ડા	-	-	સામાન્ય	પેટા ચુંટણી
૨	ધંધુકા	ખરડ	૩	અનુ. આદી. જાતિ	-	પેટાચુંટણી
૩.	ધંધુકા	ગુંજાર	-	-	અનુ. આદી. જાતિ	પેટાચુંટણી
		ગુંજાર	૫	અનુ. આદી. જાતિ	-	પેટાચુંટણી
		ગુંજાર	૬	અનુ. આદી. જાતિ સ્ત્રી	-	પેટાચુંટણી

(૩) આ જાહેરનામાની ગુજરાત પંચાયત ચૂંટણી નિયમો-૧૯૯૪ના નિયમ-૯(૧) અન્વયે સરકારી રાજ્યપત્રમાં પ્રસિધ્ધી કરવામાં આવે છે.

યુ. ડી. પટેલ

કલેક્ટર અમદાવાદ જીલ્લો અને
રાજ્ય ચૂંટણી પંચના અધિકારી

INDEX

ગુજરાત પંચાયત ચૂંટણી નિયમો-૧૯૯૪ના નિયમ-૯ (૨) અન્વયે
ચૂંટણીનું જાહેરનામું
જીલ્લા કલેક્ટર કચેરી, નગરપાલિકા શાખા,
અમદાવાદ જીલ્લો
તા. ૧૮/૦૮/૨૦૦૩

ક્રમાંક : એમયુએન/ગ્રામ પંચાયત/નિયમ-૯(૨)/જાહેરનામું/ધંધુકા/૨૦૦૩

જાહેરનામું

અમદાવાદ જીલ્લાની ધંધુકા તાલુકાની ગ્રામ પંચાયતોના વોર્ડની બેઠકોની/સરપંચની બેઠકોની ચૂંટણી.

(૧) ગુજરાત પંચાયત અધિનિયમ-૧૯૯૩ની કલમ-૧૬ની પેટાકલમ (૧) મુજબ અમદાવાદ જીલ્લાની ધંધુકા તાલુકાની ગ્રામ પંચાયતોના વોર્ડોની રચના તથા બેઠકોની ફાળવણી રાજ્ય ચૂંટણી પંચના અધિકારી તરીકે કરેલ છે.

(૨) ગુજરાત પંચાયત ચૂંટણી નિયમો-૧૯૯૪ના નિયમ-૯ના પેટાનિયમ (૨)થી પ્રાપ્ત થયેલ સત્તાની રૂઈએ રાજ્ય ચૂંટણી પંચના અધિકારી તરીકે કલેક્ટર અમદાવાદ જીલ્લાની નીચેની અનુસૂચિના કોલમ-૨માં જણાવેલ તાલુકાની સામે કોલમ-૩માં જણાવેલ ગ્રામ પંચાયતના કોલમ-૪માં જણાવેલ વોર્ડની કોલમ-૫માં જણાવેલ બેઠકો ભરવા માટે સભ્યોની તથા કોલમ-૬માં જણાવેલ પ્રકારવાળી સરપંચની બેઠકો ભરવા માટે સરપંચની ચૂંટણી યોજવાનું તબક્કાવાર કાર્યક્રમ નીચે જણાવ્યા મુજબ નક્કી કરેલ છે.

		તારીખ	સમય	સ્થળ
(ક)	ઉમેદવારી પત્રો રજુ કરવાની/ભરવાની છેલ્લી તારીખ	૨૫/૦૮/૨૦૦૩	૧૧-૦૦ કલાકથી ૧૫-૦૦ કલાક સુધી	ચૂંટણી અધિકારી/મદદનીશ ચૂંટણી અધિકારીની કચેરી ખાતે
(ખ)	ઉમેદવારી પત્રોની ચકાસણીની તારીખ	૨૬/૦૮/૨૦૦૩	૧૧-૦૦ કલાકથી ચકાસણી પુરી થાય ત્યાં સુધી	ચૂંટણી અધિકારીની કચેરી ખાતે
(ગ)	ઉમેદવારી પાછી ખેંચી લેવાની છેલ્લી તારીખ	૨૮/૦૮/૨૦૦૩	૧૫-૦૦ કલાક સુધી	ચૂંટણી અધિકારી/મદદનીશ ચૂંટણી અધિકારીની કચેરી ખાતે
(ઘ)	આવશ્યક હોય તો મતદાનની તારીખ	૧૪/૦૯/૨૦૦૩	–	–
(ચ)	મતદાનનો સમય	સવારના ૮-૦૦ થી સાંજના ૫-૦૦ વાગ્યા સુધી		
(છ)	મતદાનનું સ્થળ	જીલ્લા ચૂંટણી અધિકારીએ ગ્રામ પંચાયત માટે વોર્ડવાર આખરી કરી જાહેર કરેલ/પ્રસિદ્ધ કરેલ મતદાન મથકો ઉપર		
(જ)	મતગણતરી માટેની તારીખ અને સમય	૧૬/૦૯/૨૦૦૩ તથા ૧૭/૦૯/૨૦૦૩	સવારના ૯-૦૦ કલાકથી ગણતરી પુરી થાય ત્યાં સુધી	ચૂંટણી અધિકારી જાહેર કરે તે સ્થળે
(ઝ)	ચૂંટણી પ્રક્રિયા પુરી થવા માટેની તારીખ	૨૧/૦૯/૨૦૦૩		

INDEX

અનુસુચિ

ધંધુકા તાલુકાની ગ્રામ પંચાયતોની ચૂંટણી યોજવાની છે તેની યાદી

અ.નં.	તાલુકાનું નામ	ગ્રામ પંચાયતનું નામ	વોર્ડ નંબર	વોર્ડની બેઠકનો પ્રકાર	સરપંચની બેઠકનો પ્રકાર	ચૂંટણીનો પ્રકાર
૧	૨	૩	૪	૫	૬	૭
૧	ધંધુકા	વાલીન્ડા	-	-	સામાન્ય	પેટા ચૂંટણી
૨	ધંધુકા	ખરડ	૩	અનુ. આદી. જાતિ	-	પેટાચુંટણી
૩.	ધંધુકા	ગુંજાર	-	-	અનુ. આદી. જાતિ	પેટાચુંટણી
		ગુંજાર	૫	અનુ. આદી. જાતિ	-	પેટાચુંટણી
		ગુંજાર	૬	અનુ. આદી. જાતિ સ્ત્રી	-	પેટાચુંટણી

યુ. ડી. પટેલ

કલેક્ટર અમદાવાદ જીલ્લો અને
રાજ્ય ચૂંટણી પંચના અધિકારી

ગુજરાત પંચાયત અધિનિયમ ૧૯૯૩ની કલમ-૧૫ પેટા કલમ (૧) અન્વયે
ચૂંટણીનું જાહેરનામું
જીલ્લા કલેક્ટર કચેરી, નગરપાલિકા શાખા,
અમદાવાદ જીલ્લો
તા. ૧૮/૦૮/૨૦૦૩

ક્રમાંક : એમયુએન/ગ્રામ પંચાયત/કલમ-૧૫(૧)/જાહેરનામું/બરવાળા/૨૦૦૩

જાહેરનામું

અમદાવાદ જીલ્લાની બરવાળા તાલુકાની ગ્રામ પંચાયતોના અનુસુચિમાં જણાવેલા વોર્ડોની બેઠકોની/ સરપંચની બેઠકોની ચૂંટણી.

(૧) ગુજરાત પંચાયત અધિનિયમ-૧૯૯૩ની કલમ-૧૬ની પેટાકલમ (૧) મુજબ અમદાવાદ જીલ્લાની બરવાળા તાલુકાની ગ્રામ પંચાયતોના વોર્ડોની રચના તથા બેઠકોની ફાળવણી રાજ્ય ચૂંટણી પંચના અધિકારી તરીકે કરેલ છે.

(૨) ગુજરાત પંચાયત અધિનિયમ - ૧૯૯૩ની કલમ-૧૫(૧)ની પેટાકલમ (૧)થી પ્રાપ્ત થયેલ સત્તાની રૂઈએ રાજ્ય ચૂંટણી પંચના અધિકારી તરીકે કલેક્ટર અમદાવાદ, અમદાવાદ જીલ્લાની નીચેની અનુસૂચિના કોલમ-૨માં જણાવેલ તાલુકાની સામે કોલમ-૩માં જણાવેલ ગ્રામ પંચાયતના કોલમ-૪-૫માં જણાવેલ વોર્ડની બેઠકોની તથા કોલમ-૬માં જણાવેલ સરપંચની બેઠકોની સામાન્ય / પેટા ચૂંટણી તા. ૧૪-૯-૨૦૦૩ના રોજ યોજવાનું જાહેર કરેલ છે.

અનુસુચિ

બરવાળા તાલુકાની ગ્રામ પંચાયતોની ચૂંટણી યોજવાની છે તેની યાદી

અ.નં.	તાલુકાનું નામ	ગ્રામ પંચાયતનું નામ	વોર્ડ નંબર	વોર્ડની બેઠકનો પ્રકાર	સરપંચની બેઠકનો પ્રકાર	ચૂંટણીનો પ્રકાર
૧	૨	૩	૪	૫	૬	૭
૧	બરવાળા	બરવાળા	૧૫	અનુ. જાતિ	-	પેટા ચૂંટણી
	"	બરવાળા	-	-	સા.શૈ.પછાત વર્ગ *	-
૨	બરવાળા	શાહપુર	-	-	સામાન્ય	પેટા ચુંટણી

(૩) આ જાહેરનામાની ગુજરાત પંચાયત ચૂંટણી નિયમો-૧૯૯૪ના નિયમ-૯(૧) અન્વયે સરકારી રાજ્યપત્રમાં પ્રસિધ્ધી કરવામાં આવે છે.

યુ. ડી. પટેલ

કલેક્ટર અમદાવાદ જીલ્લો અને
રાજ્ય ચૂંટણી પંચના અધિકારી

INDEX

ગુજરાત પંચાયત ચૂંટણી નિયમો-૧૯૯૪ના નિયમ-૯ (૨) અન્વયે
ચૂંટણીનું જાહેરનામું
જીલ્લા કલેક્ટર કચેરી, નગરપાલિકા શાખા,
અમદાવાદ જીલ્લો
તા. ૧૮/૦૮/૨૦૦૩

ક્રમાંક : એમયુએન/ગ્રામ પંચાયત/નિયમ-૯(૨)/જાહેરનામું/બરવાળા/૨૦૦૩

જાહેરનામું

અમદાવાદ જીલ્લાની બરવાળા તાલુકાની ગ્રામ પંચાયતોના વોર્ડની બેઠકોની/સરપંચની બેઠકોની ચૂંટણી.

(૧) ગુજરાત પંચાયત અધિનિયમ-૧૯૯૩ની કલમ-૧૬ની પેટાકલમ (૧) મુજબ અમદાવાદ જીલ્લાની બરવાળા તાલુકાની ગ્રામ પંચાયતોના વોર્ડોની રચના તથા બેઠકોની ફાળવણી રાજ્ય ચૂંટણી પંચના અધિકારી તરીકે કરેલ છે.

(૨) ગુજરાત પંચાયત ચૂંટણી નિયમો-૧૯૯૪ના નિયમ-૯ના પેટાનિયમ (૨)થી પ્રાપ્ત થયેલ સત્તાની રૂઈએ રાજ્ય ચૂંટણી પંચના અધિકારી તરીકે કલેક્ટર અમદાવાદ જીલ્લાની નીચેની અનુસૂચિના કોલમ-૨માં જણાવેલ તાલુકાની સામે કોલમ-૩માં જણાવેલ ગ્રામ પંચાયતના કોલમ-૪માં જણાવેલ વોર્ડની કોલમ-૫માં જણાવેલ બેઠકો ભરવા માટે સભ્યોની તથા કોલમ-૬માં જણાવેલ પ્રકારવાળી સરપંચની બેઠકો ભરવા માટે સરપંચની ચૂંટણી યોજવાનું તબક્કાવાર કાર્યક્રમ નીચે જણાવ્યા મુજબ નક્કી કરેલ છે.

		તારીખ	સમય	સ્થળ
(ક)	ઉમેદવારી પત્રો રજુ કરવાની/ભરવાની છેલ્લી તારીખ	૨૫/૦૮/૨૦૦૩	૧૧-૦૦ કલાકથી ૧૫-૦૦ કલાક સુધી	ચૂંટણી અધિકારી/મદદનીશ ચૂંટણી અધિકારીની કચેરી ખાતે
(ખ)	ઉમેદવારી પત્રોની ચકાસણીની તારીખ	૨૬/૦૮/૨૦૦૩	૧૧-૦૦ કલાકથી ચકાસણી પુરી થાય ત્યાં સુધી	ચૂંટણી અધિકારીની કચેરી ખાતે
(ગ)	ઉમેદવારી પાછી ખેંચી લેવાની છેલ્લી તારીખ	૨૮/૦૮/૨૦૦૩	૧૫-૦૦ કલાક સુધી	ચૂંટણી અધિકારી/મદદનીશ ચૂંટણી અધિકારીની કચેરી ખાતે
(ઘ)	આવશ્યક હોય તો મતદાનની તારીખ	૧૪/૦૯/૨૦૦૩	—	—
(ચ)	મતદાનનો સમય	સવારના ૮-૦૦ થી સાંજના ૫-૦૦ વાગ્યા સુધી		
(છ)	મતદાનનું સ્થળ	જીલ્લા ચૂંટણી અધિકારીએ ગ્રામ પંચાયત માટે વોર્ડવાર આખરી કરી જાહેર કરેલ/પ્રસિદ્ધ કરેલ મતદાન મથકો ઉપર		
(જ)	મતગણતરી માટેની તારીખ અને સમય	૧૬/૦૯/૨૦૦૩ તથા ૧૭/૦૯/૨૦૦૩	સવારના ૯-૦૦ કલાકથી ગણતરી પુરી થાય ત્યાં સુધી	ચૂંટણી અધિકારી જાહેર કરે તે સ્થળે
(ઝ)	ચૂંટણી પ્રક્રિયા પુરી થવા માટેની તારીખ	૨૧/૦૯/૨૦૦૩		

INDEX

અનુસુચિ

બરવાળા તાલુકાની ગ્રામ પંચાયતોની ચૂંટણી યોજવાની છે તેની યાદી

અ.નં.	તાલુકાનું નામ	ગ્રામ પંચાયતનું નામ	વોર્ડ નંબર	વોર્ડની બેઠકનો પ્રકાર	સરપંચની બેઠકનો પ્રકાર	ચૂંટણીનો પ્રકાર
૧	૨	૩	૪	૫	૬	૭
૧	બરવાળા	બરવાળા	૧૫	અનુ. જાતિ	-	પેટા ચુંટણી
		બરવાળા	-	-	સા.શૈ.પછાત વર્ગ	-
૨	બરવાળા	શાહપુર	-	-	સામાન્ય	પેટા ચુંટણી

યુ.ડી. પટેલ

કલેક્ટર અમદાવાદ જીલ્લો અને
રાજ્ય ચૂંટણી પંચના અધિકારી

ગુજરાત પંચાયત અધિનિયમ ૧૯૯૩ની કલમ-૧૫ પેટા કલમ (૧) અન્વયે

ચૂંટણીનું જાહેરનામું

જીલ્લા કલેક્ટર કચેરી, નગરપાલિકા શાખા,

અમદાવાદ જીલ્લો

તા. ૧૮/૦૮/૨૦૦૩

ક્રમાંક : એમયુએન/ગ્રામ પંચાયત/કલમ-૧૫(૧)/જાહેરનામું/માંડલ/૨૦૦૩

જાહેરનામું

અમદાવાદ જીલ્લાની માંડલ તાલુકાની ગ્રામ પંચાયતોના અનુસુચિમાં જણાવેલા વોર્ડોની બેઠકોની/સરપંચની બેઠકોની ચૂંટણી.

(૧) ગુજરાત પંચાયત અધિનિયમ-૧૯૯૩ની કલમ-૧૬ની પેટાકલમ (૧) મુજબ અમદાવાદ જીલ્લાની માંડલ તાલુકાની ગ્રામ પંચાયતોના વોર્ડોની રચના તથા બેઠકોની ફાળવણી રાજ્ય ચૂંટણી પંચના અધિકારી તરીકે કરેલ છે.

(૨) ગુજરાત પંચાયત અધિનિયમ - ૧૯૯૩ની કલમ-૧૫(૧)ની પેટાકલમ (૧)થી પ્રાપ્ત થયેલ સત્તાની રૂઈએ રાજ્ય ચૂંટણી પંચના અધિકારી તરીકે કલેક્ટર અમદાવાદ, અમદાવાદ જીલ્લાની નીચેની અનુસૂચિના કોલમ-૨માં જણાવેલ તાલુકાની સામે કોલમ-૩માં જણાવેલ ગ્રામ પંચાયતના કોલમ-૪-૫માં જણાવેલ વોર્ડની બેઠકોની તથા કોલમ-૬માં જણાવેલ સરપંચની બેઠકોની સામાન્ય / પેટા ચૂંટણી તા. ૧૪-૯-૨૦૦૩ના રોજ યોજવાનું જાહેર કરેલ છે.

અનુસુચિ

માંડલ તાલુકાની ગ્રામ પંચાયતોની ચૂંટણી યોજવાની છે તેની યાદી

અ.નં.	તાલુકાનું નામ	ગ્રામ પંચાયતનું નામ	વોર્ડ નંબર	વોર્ડની બેઠકનો પ્રકાર	સરપંચની બેઠકનો પ્રકાર	ચૂંટણીનો પ્રકાર
૧	૨	૩	૪	૫	૬	૭
૧	માંડલ	વનપરડી	૨	સા.શૈ.પછાત વર્ગ સ્ત્રી	-	પેટા ચુંટણી
૨	માંડલ	વિઠ્ઠલાપુર	૩	સામાન્ય	-	પેટા ચુંટણી
૩	માંડલ	વિછંણ	૬	સામાન્ય	-	પેટા ચુંટણી
૪	માંડલ	માનપુરા	૭	સામાન્ય	-	પેટા ચુંટણી
૫	માંડલ	ઉધરોજ	૨	સામાન્ય	-	પેટા ચુંટણી
૬	માંડલ	માંડલ	૧૩	સ્ત્રી સામાન્ય	-	પેટા ચુંટણી

(૩) આ જાહેરનામાની ગુજરાત પંચાયત ચૂંટણી નિયમો-૧૯૯૪ના નિયમ-૯(૧) અન્વયે સરકારી રાજ્યપત્રમાં પ્રસિધ્ધી કરવામાં આવે છે.

યુ. ડી. પટેલ

કલેક્ટર અમદાવાદ જીલ્લો અને
રાજ્ય ચૂંટણી પંચના અધિકારી

INDEX

ગુજરાત પંચાયત ચૂંટણી નિયમો-૧૯૯૪ના નિયમ-૯ (૨) અન્વયે

ચૂંટણીનું જાહેરનામું

જીલ્લા કલેક્ટર કચેરી, નગરપાલિકા શાખા,

અમદાવાદ જીલ્લો

તા. ૧૮/૦૮/૨૦૦૩

ક્રમાંક : એમયુએન/ગ્રામ પંચાયત/નિયમ-૯(૨)/જાહેરનામું/માંડલ/૨૦૦૩

જાહેરનામું

અમદાવાદ જીલ્લાની માંડલ તાલુકાની ગ્રામ પંચાયતોના વોર્ડની બેઠકોની/સરપંચની બેઠકોની ચૂંટણી.

(૧) ગુજરાત પંચાયત અધિનિયમ-૧૯૯૩ની કલમ-૧૬ની પેટાકલમ (૧) મુજબ અમદાવાદ જીલ્લાની માંડલ તાલુકાની ગ્રામ પંચાયતોના વોર્ડોની રચના તથા બેઠકોની ફાળવણી રાજ્ય ચૂંટણી પંચના અધિકારી તરીકે કરેલ છે.

(૨) ગુજરાત પંચાયત ચૂંટણી નિયમો-૧૯૯૪ના નિયમ-૯ના પેટાનિયમ (૨)થી પ્રાપ્ત થયેલ સત્તાની રૂઈએ રાજ્ય ચૂંટણી પંચના અધિકારી તરીકે કલેક્ટર અમદાવાદ જીલ્લાની નીચેની અનુસૂચિના કોલમ-૨માં જણાવેલ તાલુકાની સામે કોલમ-૩માં જણાવેલ ગ્રામ પંચાયતના કોલમ-૪માં જણાવેલ વોર્ડની કોલમ-૫માં જણાવેલ બેઠકો ભરવા માટે સભ્યોની તથા કોલમ-૬માં જણાવેલ પ્રકારવાળી સરપંચની બેઠકો ભરવા માટે સરપંચની ચૂંટણી યોજવાનું તબક્કાવાર કાર્યક્રમ નીચે જણાવ્યા મુજબ નક્કી કરેલ છે.

		તારીખ	સમય	સ્થળ
(ક)	ઉમેદવારી પત્રો રજુ કરવાની/ભરવાની છેલ્લી તારીખ	૨૫/૦૮/૨૦૦૩	૧૧-૦૦ કલાકથી ૧૫-૦૦ કલાક સુધી	ચૂંટણી અધિકારી/મદદનીશ ચૂંટણી અધિકારીની કચેરી ખાતે
(ખ)	ઉમેદવારી પત્રોની ચકાસણીની તારીખ	૨૬/૦૮/૨૦૦૩	૧૧-૦૦ કલાકથી ચકાસણી પુરી થાય ત્યાં સુધી	ચૂંટણી અધિકારીની કચેરી ખાતે
(ગ)	ઉમેદવારી પાછી ખેંચી લેવાની છેલ્લી તારીખ	૨૮/૦૮/૨૦૦૩	૧૫-૦૦ કલાક સુધી	ચૂંટણી અધિકારી/મદદનીશ ચૂંટણી અધિકારીની કચેરી ખાતે
(ઘ)	આવશ્યક હોય તો મતદાનની તારીખ	૧૪/૦૯/૨૦૦૩	–	–
(ચ)	મતદાનનો સમય	સવારના ૮-૦૦ થી સાંજના ૫-૦૦ વાગ્યા સુધી		
(છ)	મતદાનનું સ્થળ	જીલ્લા ચૂંટણી અધિકારીએ ગ્રામ પંચાયત માટે વોર્ડવાર આખરી કરી જાહેર કરેલ/પ્રસિદ્ધ કરેલ મતદાન મથકો ઉપર		
(જ)	મતગણતરી માટેની તારીખ અને સમય	૧૬/૦૯/૨૦૦૩ તથા ૧૭/૦૯/૨૦૦૩	સવારના ૯-૦૦ કલાકથી ગણતરી પુરી થાય ત્યાં સુધી	ચૂંટણી અધિકારી જાહેર કરે તે સ્થળે
(ઝ)	ચૂંટણી પ્રક્રિયા પુરી થવા માટેની તારીખ	૨૧/૦૯/૨૦૦૩		

INDEX

અનુસુચિ

માંડલ તાલુકાની ગ્રામ પંચાયતોની ચૂંટણી યોજવાની છે તેની યાદી

અ.નં.	તાલુકાનું નામ	ગ્રામ પંચાયતનું નામ	વોર્ડ નંબર	વોર્ડની બેઠકનો પ્રકાર	સરપંચની બેઠકનો પ્રકાર	ચૂંટણીનો પ્રકાર
૧	૨	૩	૪	૫	૬	૭
૧	માંડલ	વનપરડી	૨	સા.શૈ.પછાત વર્ગ સ્ત્રી	-	પેટા ચુંટણી
૨	માંડલ	વિઠ્ઠલાપુર	૩	સામાન્ય	-	પેટા ચુંટણી
૩	માંડલ	વિછંણ	૬	સામાન્ય	-	પેટા ચુંટણી
૪	માંડલ	માનપુરા	૭	સામાન્ય	-	પેટા ચુંટણી
૫	માંડલ	ઉઘરોજ	૨	સામાન્ય	-	પેટા ચુંટણી
૬	માંડલ	માંડલ	૧૩	સ્ત્રી સામાન્ય	-	પેટા ચુંટણી

યુ. ડી. પટેલ

કલેક્ટર અમદાવાદ જીલ્લો અને
રાજ્ય ચૂંટણી પંચના અધિકારી

ગુજરાત પંચાયત અધિનિયમ ૧૯૯૩ની કલમ-૧૫ પેટા કલમ (૧) અન્વયે

ચૂંટણીનું જાહેરનામું

જીલ્લા કલેક્ટર કચેરી, નગરપાલિકા શાખા,

અમદાવાદ જીલ્લો

તા. ૧૮/૦૮/૨૦૦૩

ક્રમાંક : એમયુએન/ગ્રામ પંચાયત/કલમ-૧૫(૧)/જાહેરનામું/દેત્રોજ-રામપુરા/૨૦૦૩

જાહેરનામું

અમદાવાદ જીલ્લાની દેત્રોજ-રામપુરા તાલુકાની ગ્રામ પંચાયતોના અનુસુચિમાં જણાવેલા વોર્ડોની બેઠકોની/ સરપંચની બેઠકોની ચૂંટણી.

(૧) ગુજરાત પંચાયત અધિનિયમ-૧૯૯૩ની કલમ-૧૬ની પેટાકલમ (૧) મુજબ અમદાવાદ જીલ્લાની દેત્રોજ-રામપુરા તાલુકાની ગ્રામ પંચાયતોના વોર્ડોની રચના તથા બેઠકોની ફાળવણી રાજ્ય ચૂંટણી પંચના અધિકારી તરીકે કરેલ છે.

(૨) ગુજરાત પંચાયત અધિનિયમ - ૧૯૯૩ની કલમ-૧૫(૧)ની પેટાકલમ (૧)થી પ્રાપ્ત થયેલ સત્તાની રૂઈએ રાજ્ય ચૂંટણી પંચના અધિકારી તરીકે કલેક્ટર અમદાવાદ, અમદાવાદ જીલ્લાની નીચેની અનુસુચિના કોલમ-૨માં જણાવેલ તાલુકાની સામે કોલમ-૩માં જણાવેલ ગ્રામ પંચાયતના કોલમ-૪-૫માં જણાવેલ વોર્ડની બેઠકોની તથા કોલમ-૬માં જણાવેલ સરપંચની બેઠકોની સામાન્ય / પેટા ચૂંટણી તા. ૧૪-૯-૨૦૦૩ના રોજ યોજવાનું જાહેર કરેલ છે.

અનુસુચિ

દેત્રોજ-રામપુરા તાલુકાની ગ્રામ પંચાયતોના ચૂંટણી યોજવાની છે તેની યાદી

અ.નં.	તાલુકાનું નામ	ગ્રામ પંચાયતનું નામ	વોર્ડ નંબર	વોર્ડની બેઠકનો પ્રકાર	સરપંચની બેઠકનો પ્રકાર	ચૂંટણીનો પ્રકાર
૧	૨	૩	૪	૫	૬	૭
૧	દેત્રોજ-રામપુરા	ઘટીસણા	૬	અનુ. આદી. જાતિ	-	પેટા ચુંટણી
૨	દેત્રોજ-રામપુરા	ભગાપુરા	૬	સામાન્ય	-	પેટા ચુંટણી

(૩) આ જાહેરનામાની ગુજરાત પંચાયત ચૂંટણી નિયમો-૧૯૯૪ના નિયમ-૯(૧) અન્વયે સરકારી રાજ્યપત્રમાં પ્રસિધ્ધી કરવામાં આવે છે.

યુ. ડી. પટેલ

કલેક્ટર અમદાવાદ જીલ્લો અને
રાજ્ય ચૂંટણી પંચના અધિકારી

INDEX

ગુજરાત પંચાયત ચૂંટણી નિયમો-૧૯૯૪ના નિયમ-૯ (૨) અન્વયે

ચૂંટણીનું જાહેરનામું

જીલ્લા કલેક્ટર કચેરી, નગરપાલિકા શાખા,

અમદાવાદ જીલ્લો

તા. ૧૮/૦૮/૨૦૦૩

ક્રમાંક : એમયુએન/ગ્રામ પંચાયત/નિયમ-૯(૨)/જાહેરનામું/દેત્રોજ-રામપુરા/૨૦૦૩

જાહેરનામું

અમદાવાદ જીલ્લાની દેત્રોજ-રામપુરા તાલુકાની ગ્રામ પંચાયતોના વોર્ડની બેઠકોની/સરપંચની બેઠકોની ચૂંટણી.

(૧) ગુજરાત પંચાયત અધિનિયમ-૧૯૯૩ની કલમ-૧૬ની પેટાકલમ (૧) મુજબ અમદાવાદ જીલ્લાની દેત્રોજ-રામપુરા તાલુકાની ગ્રામ પંચાયતોના વોર્ડોની રચના તથા બેઠકોની ફાળવણી રાજ્ય ચૂંટણી પંચના અધિકારી તરીકે કરેલ છે.

(૨) ગુજરાત પંચાયત ચૂંટણી નિયમો-૧૯૯૪ના નિયમ-૯ના પેટાનિયમ (૨)થી પ્રાપ્ત થયેલ સત્તાની રૂઈએ રાજ્ય ચૂંટણી પંચના અધિકારી તરીકે કલેક્ટર અમદાવાદ જીલ્લાની નીચેની અનુસૂચિના કોલમ-૨માં જણાવેલ તાલુકાની સામે કોલમ-૩માં જણાવેલ ગ્રામ પંચાયતના કોલમ-૪માં જણાવેલ વોર્ડની કોલમ-૫માં જણાવેલ બેઠકો ભરવા માટે સભ્યોની તથા કોલમ-૬માં જણાવેલ પ્રકારવાળી સરપંચની બેઠકો ભરવા માટે સરપંચની ચૂંટણી યોજવાનું તબક્કાવાર કાર્યક્રમ નીચે જણાવ્યા મુજબ નક્કી કરેલ છે.

		તારીખ	સમય	સ્થળ
(ક)	ઉમેદવારી પત્રો રજુ કરવાની/ભરવાની છેલ્લી તારીખ	૨૫/૦૮/૨૦૦૩	૧૧-૦૦ કલાકથી ૧૫-૦૦ કલાક સુધી	ચૂંટણી અધિકારી/મદદનીશ ચૂંટણી અધિકારીની કચેરી ખાતે
(ખ)	ઉમેદવારી પત્રોની ચકાસણીની તારીખ	૨૬/૦૮/૨૦૦૩	૧૧-૦૦ કલાકથી ચકાસણી પુરી થાય ત્યાં સુધી	ચૂંટણી અધિકારીની કચેરી ખાતે
(ગ)	ઉમેદવારી પાછી ખેંચી લેવાની છેલ્લી તારીખ	૨૮/૦૮/૨૦૦૩	૧૫-૦૦ કલાક સુધી	ચૂંટણી અધિકારી/મદદનીશ ચૂંટણી અધિકારીની કચેરી ખાતે
(ઘ)	આવશ્યક હોય તો મતદાનની તારીખ	૧૪/૦૯/૨૦૦૩	–	–
(ચ)	મતદાનનો સમય	સવારના ૮-૦૦ થી સાંજના ૫-૦૦ વાગ્યા સુધી		
(છ)	મતદાનનું સ્થળ	જીલ્લા ચૂંટણી અધિકારીએ ગ્રામ પંચાયત માટે વોર્ડવાર આખરી કરી જાહેર કરેલ/પ્રસિદ્ધ કરેલ મતદાન મથકો ઉપર		
(જ)	મતગણતરી માટેની તારીખ અને સમય	૧૬/૦૯/૨૦૦૩ તથા ૧૭/૦૯/૨૦૦૩	સવારના ૯-૦૦ કલાકથી ગણતરી પુરી થાય ત્યાં સુધી	ચૂંટણી અધિકારી જાહેર કરે તે સ્થળે
(ઝ)	ચૂંટણી પ્રક્રિયા પુરી થવા	૨૧/૦૯/૨૦૦૩		

INDEX

અનુસૂચિ

દેત્રોજ-રામપુરા તાલુકાની ગ્રામ પંચાયતોની ચૂંટણી યોજવાની છે તેની યાદી

અ.નં.	તાલુકાનું નામ	ગ્રામ પંચાયતનું નામ	વોર્ડ નંબર	વોર્ડની બેઠકનો પ્રકાર	સરપંચની બેઠકનો પ્રકાર	ચૂંટણીનો પ્રકાર
૧	૨	૩	૪	૫	૬	૭
૧	દેત્રોજ-રામપુરા	ઘટીસણા	૬	અનુ. આદી. જાતિ	-	પેટા ચુંટણી
૨	દેત્રોજ-રામપુરા	ભગાપુરા	૬	સામાન્ય	-	પેટા ચુંટણી

યુ. ડી. પટેલ

કલેક્ટર અમદાવાદ જીલ્લો અને
રાજ્ય ચૂંટણી પંચના અધિકારી

સરકારી મધ્યસ્થ મુદ્રણાલય, ગાંધીનગર.

INDEX

Extra No. 318

REGISTERED No. G/GNR/2

©

सत्यमेव जयते

The Gujarat Government Gazette

EXTRA ORDINARY

PUBLISHED BY AUTHORITY

Vol. XLIV] MONDAY, AUGUST 18, 2003/SRAVANA 27, 1925

Separate paging is given to this Part in order that it may be filed as a Separate Compilation.

PART IV-C

StatutoryRules and Orders (Other than those published in Part I, I-A and I-L) madeby Statutary Authorities other than the Government of Gujarat including those made by the Government of India, the High Court, the Director of Municipallities, the Commissioner of Police, the Director of Prohibition and excise, the District Magistrates and the Election Commission, Election Tribunals, Returning Officers and other authorities, under the Election Commission.

ગુજરાત પંચાયત અધિનિયમ–૧૯૯૩ ની કલમ ૧૫ ની પેટા કલમ (૧) અન્વયે
ચૂંટણીનું જાહેરનામું

ક્રમાંક: ગ્રા.પં./ચૂંટણી/વશી/૦૩
જીલ્લા કલેકટર કચેરી, (ચૂંટણી શાખા)
ભરૂચ તારીખ: ૧૮/૮/૨૦૦૩

ભરૂચ જીલ્લાની ભરૂચ તાલુકા ની ગ્રામ પંચાયતોના અનુસુચિ મુજબના વોર્ડની બેઠકોની/સરપંચની બેઠકોની ચૂંટણી

(૧) ગુજરાત પંચાયત અધિનિયમ–૧૯૯૩ ની કલમ –૧૬ ની પેટા કલમ (૧) મુજબ ભરૂચ જીલ્લાની ભરૂચ તાલુકાની ગ્રામ પંચાયતોના વોર્ડની રચના તથા બેઠકોની ફાળવણી રાજય ચૂંટણી પંચના અધિકારી તરીકે કરેલ છે.

(૨) ગુજરાત પંચાયત અધિનિયમ–૧૯૯૩ ની કલમ ૧૫ ની પેટા કલમ (૧) થી પ્રાપ્ત થયેલ સત્તાની રૂઈએ રાજય ચૂંટણી પંચના અધિકારી તરીકે કલેકટર, ભરૂચ તે ભરૂચ જીલ્લાની નીચેની અનુસુચિના કોલમ નંબર: ૨ માં જણાવેલ તાલુકાની સામે કોલમ નંબર: ૩ માં જણાવેલ ગ્રામ

પંચયાતોના કોલમ નંબરઃ ૪ , ૫ માં જણાવેલ વોર્ડની બેઠકોની તથા કોલમ નંબરઃ ૬ માં જણાવેલ સરપંચની બેઠકોની સામાન્ય / પેટા ચૂંટણી તારીખ :૧૪/૯/૨૦૦૩ ના રોજ યોજવાનું જાહેર કરે છે.

ભરૂચ તાલુકાની ગ્રામ પંચાયતોની ચૂંટણી યોજવાની છે તેની યાદી

અ.નં.	તાલુકાનું નામ	ગ્રામ પંચાયતનું નામ	વોર્ડ નંબ	વોર્ડની બેઠકનો પ્રકાર	સરપંચની બેઠકનો પ્રકાર	ચૂંટણીનો પ્રકાર
૧	૨	૩	૪	૫	૬	૭
૧	ભરૂચ	મહુધલા	૭	અનુ.આદિજાતિ (સ્ત્રી)	–	પેટાચૂંટણી
૨	ભરૂચ	કોઠી	૫	બીનઅનામત (સામાન્ય)	–	પેટાચૂંટણી
૩	ભરૂચ	સામલોદ	–	–	બીનઅનામત (સામાન્ય)	પેટાચૂંટણી
૪	ભરૂચ	કરજણ	૬	અનુ.આદિજાતિ (સામાન્ય)		પેટાચૂંટણી
			૭	બીન અનામત (સામાન્ય)		
૫	ભરૂચ	વડદલા	–	–	અનુ.આદિજાતિ (સામાન્ય)	પેટાચૂંટણી
૬	ભરૂચ	નવાતવરા	૧	સામાન્ય (સ્ત્રી)	અનુ.આદિજાતિ (સ્ત્રી)	સામાન્ય
			૨	સા.અને શૈ. પછાતવર્ગ (સામાન્ય)		
			૩	બીન અનામત (સામાન્ય)		
			૪	અનુ.આદિજાતિ (સામાન્ય)		
			૫	અનુ.આદિજાતિ (સામાન્ય)		
			૬	બીન અનામત (સામાન્ય)		
			૭	અનુ.આદિજાતિ (સ્ત્રી)		
૭	ભરૂચ	તવરા	૧	અનુ.આદિજાતિ (સ્ત્રી)	અનુ.આદિજાતિ (સ્ત્રી)	સામાન્ય
			૨	સા.અને શૈ. પછાતવર્ગ (સામાન્ય)		
			૩	બીન અનામત (સામાન્ય)		
			૪	સામાન્ય (સ્ત્રી)		
			૫	અનુ.આદિજાતિ (સામાન્ય)		
			૬	સામાન્ય (સ્ત્રી)		
			૭	અનુ.આદિજાતિ (સામાન્ય)		
			૮	બીન અનામત (સામાન્ય)		
			૯	બીન અનામત (સામાન્ય)		

રાજીવ ટોપનો

કલેકટર ભરૂચ જીલ્લો અને
રાજય ચૂંટણી પંચના અધિકારી

INDEX

ગુજરાત પંચાયત ચૂંટણી નિયમો–૧૯૯૪ ના નિયમ –૯ (૨) અન્વયે ચૂંટણીનું જાહેરનામુ

જીલ્લા કલેકટર કચેરી, (ચૂંટણી શાખા)
ભરૂચ જીલ્લો
તારીખ:૧૮/૮/૨૦૦૩

ક્રમાંક: ગ્રા.પં./ચૂંટણી/વશી/

જાહેરનામું

ભરૂચ જીલ્લાના ભરૂચ તાલુકાની ગ્રામ પંચાયતોના અનુસુચિ મુજબના વોર્ડની બેઠકોની /સરપંચની બેઠકોની ચૂંટણી

(૧) ગુજરાત પંચાયત અધિનિયમ–૧૯૯૩ ની કલમ ૧૬ ની પેટા કલમ (૧) મુજબ ભરૂચ જીલ્લાની ભરૂચ તાલુકાની ગ્રામ પંચાયતોના વોર્ડની રચના તથા બેઠકોની ફાળવણી રાજય ચૂંટણી પંચના અધિકારી તરીકે કરેલ છે.

(૨) ગુજરાત પંચાયત ચૂંટણી નિયમો–૧૯૯૪ ના નિયમ ૯ ના પેટા નિયમ–૨ થી પ્રાપ્ત થયેલ સત્તાની રૂઈએ રાજય ચૂંટણી પંચના અધિકારી તરીકે કલેકટર ભરૂચ તે ભરૂચ જીલ્લાની નીચેની અનુસુચિના કોલમ–નં. ૨ માં જણાવેલ તાલુકાની સામે કોલમ નં. ૩માં જણાવેલ ગ્રામ પંચાયતોના કોલમ નં. ૪ માં જણાવેલ વોર્ડની કોલમ નં. ૫ માં જણાવેલ બેઠકો ભરવા માટે સભ્યોની તથા કોલમ નં. ૬ માં જણાવેલ પ્રકારવાળી સરપંચની બેઠકો ભરવા માટે સરપંચની ચૂંટણી યોજવાનો તબકકાવાર કાર્યક્રમ નીચે જણાવ્યા મુજબ નકકી કરે છે.

અ.નં.	વિગત	તારીખ	સમય	સ્થળ
૧	ઉમેદવારી પત્ર રજુ કરવાની/ભરવાની છેલ્લી તારીખ	૨૫/૮૨૦૦૩	૧૧–૦૦ કલાકથી ૧૫–૦૦ કલાક સુધી	ચૂંટણી અધિકારી/મદદનીશ ચૂંટણી અધિકારીની કચેરી ખાતે
૨	ઉમેદવારી પત્રોની ચકાસવાની તારીખ	૨૬/૮/૨૦૦૩	૧૧–૦૦ કલાકથી ચકાસણી પુરી થાય ત્યાં સુધી	ચૂંટણી અધિકારીની કચેરી, ખાતે
૩	ઉમેદવારી પાછી ખેંચવાની છેલ્લી તારીખ	૨૮/૮/૨૦૦૩	૧૫–૦૦ કલાક સુધી	ચૂંટણી અધિકારી/મદદનીશ ચૂંટણી અધિકારીની કચેરી ખાતે
૪	આવશ્યક હોયતો મતદાનની તારીખ	૧૪/૯/૨૦૦૩	–	–
૫	મતદાનનો સમય	–	સવારના ૮–૦૦ થી સાંજના ૫–૦૦ વાગ્યા સુધી	
૬	મતદાનનું સ્થળ	–	–	જીલ્લા ચૂંટણી અધિકારી, ભરૂચનાઓએ ગ્રામ પંચાયત માટે વોર્ડવાર આખરી જાહેર કરેલ/પ્રસિધ્ધકરેલ મતદાન મથકો ઉપર
૭	મતગણતરી માટેની તારીખ અને સમય	૧૬/૯/૨૦૦૩	સવારે ૯–૦૦ કલાકથી મતગણતરી પૂર્ણ થાય ત્યાં સુધી	તાલુકા મથકે ચૂંટણીઅધિકારી જાહેર કરે તે સ્થળ
૮	ચૂંટણી પ્રક્રિયા પુરી થવાની તારીખ	૨૧/૯/૨૦૦૩		–

રાજીવ ટોપનો

કલેકટર ભરૂચ જીલ્લો અને
રાજય ચૂંટણી પંચના અધિકારી

INDEX

ભરૂચ તાલુકાની ગ્રામ પંચાયતોની ચૂંટણી યોજવાની છે તેની યાદી

અ.નં.	તાલુકાનું નામ	ગ્રામ પંચાયતનું નામ	વોર્ડ નંબર	વોર્ડની બેઠકનો પ્રકાર	સરપંચની બેઠકનો પ્રકાર	ચૂંટણીનો પ્રકાર
૧	૨	૩	૪	૫	૬	
૧.	ભરૂચ	મહુધલા	૭	અનુ.આદિજાતિ (સ્ત્રી)	–	પેટાચૂંટણી
૨	ભરૂચ	કોઠી	૫	બીનઅનામત (સામાન્ય)	–	પેટાચૂંટણી
૩	ભરૂચ	સામલોદ	–	–	બીનઅનામત (સામાન્ય)	પેટાચૂંટણી
૪	ભરૂચ	કરજણ	૬	અનુ.આદિજાતિ (સામાન્ય)	–	પેટાચૂંટણી
			૭	બીન અનામત (સામાન્ય)		
૫	ભરૂચ	વડદલા		–	અનુ.આદિજાતિ (સામાન્ય)	પેટા[illegible]
૬	ભરૂચ	નવાતવરા	૧	સામાન્ય (સ્ત્રી)	અનુ.આદિજાતિ (સ્ત્રી)	સામાન્ય
			૨	સા.અને શૈ. પછાતવર્ગ (સામાન્ય)		
			૩	બીન અનામત (સામાન્ય)		
			૪	અનુ.આદિજાતિ (સામાન્ય)		
			૫	અનુ.આદિજાતિ (સામાન્ય)		
			૬	બીન અનામત (સામાન્ય)		
			૭	અનુ.આદિજાતિ (સ્ત્રી)		
૭	ભરૂચ	તવરા	૧	અનુ.આદિજાતિ (સ્ત્રી)	અનુ.આદિજાતિ (સ્ત્રી)	સા[illegible]
			૨	સા.અને શૈ. પછાતવર્ગ (સામાન્ય)		
			૩	બીન અનામત (સામાન્ય)		
			૪	સામાન્ય (સ્ત્રી)		
			૫	અનુ.આદિજાતિ (સામાન્ય)		
			૬	સામાન્ય (સ્ત્રી)		
			૭	અનુ.આદિજાતિ (સામાન્ય)		
			૮	બીન અનામત (સામાન્ય)		
			૯	બીન અનામત (સામાન્ય)		

રાજીવ ટોપનો

કલેક્ટર ભરૂચ જીલ્લો અને

રાજ્ય ચૂંટણી પંચના અધિકારી

ગુજરાત પંચાયત અધિનિયમ–૧૯૯૩ ની કલમ ૧૫ ની પેટા કલમ (૧) અન્વયે ચૂંટણીનું જાહેરનામું

ક્રમાંકઃ ગ્રા.પં./ચૂંટણી/વશી/૦૩
જીલ્લા કલેકટર કચેરી, (ચૂંટણી શાખા)
ભરૂચ તારીખઃ ૧૮/૮/૨૦૦૩

ભરૂચ જીલ્લાની વાગરા તાલુકા ની ગ્રામ પંચાયતોના અનુસુચિ મુજબના વોર્ડની બેઠકોની/સરપંચની બેઠકોની ચૂંટણી

(૧) ગુજરાત પંચાયત અધિનિયમ–૧૯૯૩ ની કલમ –૧૬ ની પેટા કલમ (૧) મુજબ ભરૂચ જીલ્લાની વાગરા તાલુકાની ગ્રામ પંચાયતોના વોર્ડની રચના તથા બેઠકોની ફાળવણી રાજય ચૂંટણી પંચના અધિકારી તરીકે કરેલ છે.

(૨) ગુજરાત પંચાયત અધિનિયમ–૧૯૯૩ ની કલમ ૧૫ ની પેટા કલમ (૧) થી પ્રાપ્ત થયેલ સત્તાની રૂઈએ રાજય ચૂંટણી પંચના અધિકારી તરીકે કલેકટર, ભરૂચ તે ભરૂચ જીલ્લાની નીચેની અનુસુચિના કોલમ નંબરઃ ૨ માં જણાવેલ તાલુકાની સામે કોલમ નંબરઃ ૩ માં જણાવેલ ગ્રામ પંચયાતોના કોલમ નંબરઃ ૪ , ૫ માં જણાવેલ વોર્ડની બેઠકોની તથા કોલમ નંબરઃ ૬ માં જણાવેલ સરપંચની બેઠકોની સામાન્ય / પેટા ચૂંટણી તારીખ :૧૪/૯/૨૦૦૩ ના રોજ યોજવાનું જાહેર કરે છે.

E:\V.P. ELC-2003-15-1.doc

INDEX

વાગરા તાલુકાની ગ્રામ પંચાયતોની ચૂંટણી યોજવાની છે તેની યાદી

અ.નં.	તાલુકાનું નામ	ગ્રામ પંચાયતનું નામ	વોર્ડ નંબર	વોર્ડની બેઠકનો પ્રકાર	સરપંચની બેઠકનો પ્રકાર	ચૂંટણીનો પ્રકાર
૧	૨	૩	૪	૫	૬	૭
૧	વાગરા	વસ્તીખંડાલી	૨	સા.શૈ.રીતે પછાતવર્ગ(સામાન્ય)	–	પેટાચૂંટણી

રાજીવ ટોપનો

કલેકટર ભરૂચ જીલ્લો અને
રાજય ચૂંટણી પંચના અધિકારી

INDEX

ગુજરાત પંચાયત ચૂંટણી નિયમો-૧૯૯૪ ના નિયમ -૯ (૨) અન્વયે ચૂંટણીનું જાહેરનામુ

જીલ્લા કલેકટર કચેરી, (ચૂંટણી શાખા)
ભરૂચ જીલ્લો
તારીખ: ૧૮/૮/૨૦૦૩

ક્રમાંક: ગ્રા.પં./ચૂંટણી/વશી/

જાહેરનામું

ભરૂચ જીલ્લાના વાગરા તાલુકાની ગ્રામ પંચાયતોના અનુસુચિ મુજબના વોર્ડની બેઠકોની /સરપંચની બેઠકોની ચૂંટણી

(૧) ગુજરાત પંચાયત અધિનિયમ-૧૯૯૩ ની કલમ ૧૬ ની પેટા કલમ (૧) મુજબ ભરૂચ જીલ્લાની વાગરા તાલુકાની ગ્રામ પંચાયતોના વોર્ડની રચના તથા બેઠકોની ફાળવણી રાજય ચૂંટણી પંચના અધિકારી તરીકે કરેલ છે.

(૨) ગુજરાત પંચાયત ચૂંટણી નિયમો-૧૯૯૪ ના નિયમ ૯ ના પેટા નિયમ-૨ થી પ્રાપ્ત થયેલ સત્તાની રૂઈએ રાજય ચૂંટણી પંચના અધિકારી તરીકે કલેકટર ભરૂચ તે ભરૂચ જીલ્લાની નીચેની અનુસુચિના કોલમ-નં. ૨ માં જણાવેલ તાલુકાની સામે કોલમ નં. ૩માં જણાવેલ ગ્રામ પંચાયતોના કોલમ નં. ૪ માં જણાવેલ વોર્ડની કોલમ નં. ૫ માં જણાવેલ બેઠકો ભરવા માટે સભ્યોની તથા કોલમ નં. ૬ માં જણાવેલ પ્રકારવાળી સરંપચની બેઠકો ભરવા માટે સરપંચની ચૂંટણી યોજવાનો તબકકાવાર કાર્યક્રમ નીચે જણાવ્યા મુજબ નકકી કરે છે.

અ.નં.	વિગત	તારીખ	સમય	સ્થળ
૧	ઉમેદવારી પત્ર રજૂ કરવાની/ભરવાની છેલ્લી તારીખ	૨૫/૮/૨૦૦૩	૧૧-૦૦ કલાકથી ૧૫-૦૦ કલાક સુધી	ચૂંટણી અધિકારી/મદદનીશ ચૂંટણી અધિકારીની કચેરી ખાતે
૨	ઉમેદવારી પત્રોની ચકાસવાની તારીખ	૨૬/૮/૨૦૦૩	૧૧-૦૦ કલાકથી ચકાસણી પુરી થાય ત્યાં સુધી	ચૂંટણી અધિકારીની કચેરી, ખાતે
૩	ઉમેદવારી પાછી ખેંચવાની છેલ્લી તારીખ	૨૮/૮/૨૦૦૩	૧૫ ૦૦ કલાક સુધી	ચૂંટણી અધિકારી/મદદનીશ ચૂંટણી અધિકારીની કચેરી ખાતે
૪	આવશ્યક હોયતો મતદાનની તારીખ	૧૪/૯/૨૦૦૩	-	-
૫	મતદાનનો સમય	-	સવારના ૮-૦૦ થી સાંજના ૫-૦૦ વાગ્યા સુધી	-
૬	મતદાનનું સ્થળ	-	-	જીલ્લા ચૂંટણી અધિકારી, ભરૂચનાઓએ ગ્રામ પંચાયત માટે વોર્ડવાર આખરી જાહેર કરેલ/પ્રસિધ્ધકરેલ મતદાન મથકો ઉપર
૭	મતગણતરી માટેની તારીખ અને સમય	૧૬/૯/૨૦૦૩	સવારે ૯-૦૦ કલાકથી મતગણતરી પૂર્ણ થાય ત્યાં સુધી	તાલુકા મથકે ચૂંટણીઅધિકારી જાહેર કરે તે સ્થળ
૮	ચૂંટણી પ્રક્રિયા પુરી થવાની તારીખ	૨૧/૯/૨૦૦૩	-	-

રાજીવ ટોપનો

કલેકટર ભરૂચ જીલ્લો અને
રાજય ચૂંટણી પંચના અધિકારી

E:\Jahernamu-v.p.Election-03.doc

INDEX

વાગરા તાલુકાની ગ્રામ પંચાયતોની ચૂંટણી યોજવાની છે તેની યાદી

અ.નં.	તાલુકાનું નામ	ગ્રામ પંચાયતનું નામ	વોર્ડ નંબર	વોર્ડની બેઠકનો પ્રકાર	સરપંચની બેઠકનો પ્રકાર	ચૂંટણીનો પ્રકાર
૧	૨	૩	૪	૫	૬	૭
૧	વાગરા	વસ્તીખંડાલી	૨	સા.શૈ.રીતે પછાતવર્ગ(સામાન્ય)	–	પેટાચૂંટણી

રાજીવ ટોપનો

કલેકટર ભરૂચ જીલ્લો અને
રાજ્ય ચૂંટણી પંચના અધિકારી

INDEX

ગુજરાત પંચાયત અધિનિયમ–૧૯૯૩ ની કલમ ૧૫ ની પેટા કલમ (૧) અન્વયે ચૂંટણીનું જાહેરનામું

ક્રમાંકઃ ગ્રા.પં./ચૂંટણી/વશી/૦૩
જીલ્લા કલેકટર કચેરી, (ચૂંટણી શાખા)
ભરૂચ તારીખઃ ૧૮/૮/૨૦૦૩

ભરૂચ જીલ્લાની ઝઘડીયા તાલુકા ની ગ્રામ પંચાયતોના અનુસુચિ મુજબના વોર્ડની બેઠકોની/સરપંચની બેઠકોની ચૂંટણી

(૧) ગુજરાત પંચાયત અધિનિયમ–૧૯૯૩ ની કલમ –૧૬ ની પેટા કલમ (૧) મુજબ ભરૂચ જીલ્લાની ઝઘડીયા તાલુકાની ગ્રામ પંચાયતોના વોર્ડની રચના તથા બેઠકોની ફાળવણી રાજય ચૂંટણી પંચના અધિકારી તરીકે કરેલ છે.

(૨) ગુજરાત પંચાયત અધિનિયમ–૧૯૯૩ ની કલમ ૧૫ ની પેટા કલમ (૧) થી પ્રાપ્ત થયેલ સત્તાની રૂઈએ રાજય ચૂંટણી પંચના અધિકારી તરીકે કલેકટર, ભરૂચ તે ભરૂચ જીલ્લાની નીચેની અનુસુચિના કોલમ નંબરઃ ૨ માં જણાવેલ તાલુકાની સામે કોલમ નંબરઃ ૩ માં જણાવેલ ગ્રામ પંચયાતોના કોલમ નંબરઃ ૪ , ૫ માં જણાવેલ વોર્ડની બેઠકોની તથા કોલમ નંબરઃ ૬ માં જણાવેલ સરપંચની બેઠકોની સામાન્ય / પેટા ચૂંટણી તારીખ :૧૪/૯/૨૮૦૩ ના રોજ યોજવાનું જાહેર કરે છે.

E:\V.P. ELC-2003-15-1.doc

INDEX

ઝઘડીયા તાલુકાની ગ્રામ પંચાયતોની ચૂંટણી યોજવાની છે તેની યાદી

અ.નં.	તાલુકાનું નામ	ગ્રામ પંચાયતનું નામ	વોર્ડ નંબર	વોર્ડની બેઠકનો પ્રકાર	સરપંચની બેઠકનો પ્રકાર	ચૂંટણીનો પ્રકાર
૧	૨	૩	૪	૫	૬	૭
૧	ઝઘડીયા	ભાલોદ	૮	બીનઅનામત(સામાન્ય)	–	પેટાચૂંટણી
૨	ઝઘડીયા	તલોદરા	૬	અનુ.આદિજાતિ(સામાન્ય)	–	પેટાચૂંટણી

રાજીવ ટોપનો

કલેક્ટર ભરૂચ જીલ્લો અને
રાજય ચૂંટણી પંચના અધિકારી

INDEX

ગુજરાત પંચાયત ચૂંટણી નિયમો–૧૯૯૪ ના નિયમ –૯ (૨) અન્વયે ચૂંટણીનું જાહેરનામુ

જીલ્લા કલેક્ટર કચેરી, (ચૂંટણી શાખા)
ભરૂચ જીલ્લો
તારીખ: ૧૮/૮/૨૦૦૩

ક્રમાંક: ગ્રા.પં./ચૂંટણી/વશી/

જાહેરનામું

ભરૂચ જીલ્લાના ઝઘડીયા તાલુકાની ગ્રામ પંચાયતોના અનુસુચિ મુજબના વોર્ડની બેઠકોની /સરપંચની બેઠકોની ચૂંટણી

(૧) ગુજરાત પંચાયત અધિનિયમ–૧૯૯૩ ની કલમ ૧૬ ની પેટા કલમ (૧) મુજબ ભરૂચ જીલ્લાની ઝઘડીયા તાલુકાની ગ્રામ પંચાયતોના વોર્ડની રચના તથા બેઠકોની ફાળવણી રાજય ચૂંટણી પંચના અધિકારી તરીકે કરેલ છે.

(૨) ગુજરાત પંચાયત ચૂંટણી નિયમો–૧૯૯૪ ના નિયમ ૯ ના પેટા નિયમ–૨ થી પ્રાપ્ત થયેલ સત્તાની રૂઈએ રાજય ચૂંટણી પંચના અધિકારી તરીકે કલેકટર ભરૂચ તે ભરૂચ જીલ્લાની નીચેની અનુસુચિના કોલમ–નં. ૨ માં જણાવેલ તાલુકાની સામે કોલમ નં. ૩માં જણાવેલ ગ્રામ પંચાયતોના કોલમ નં. ૪ માં જણાવેલ વોર્ડની કોલમ નં. ૫ માં જણાવેલ બેઠકો ભરવા માટે સભ્યોની તથા કોલમ નં. ૬ માં જણાવેલ પ્રકારવાળી સરપંચની બેઠકો ભરવા માટે સરપંચની ચૂંટણી યોજવાનો તબકકાવાર કાર્યક્રમ નીચે જણાવ્યા મુજબ નકકી કરે છે.

અ.નં.	વિગત	તારીખ	સમય	સ્થળ
૧	ઉમેદવારી પત્ર રજુ કરવાની/ભરવાની છેલ્લી તારીખ	૨૫/૮/૨૦૦૩	૧૧–૦૦ કલાકથી ૧૫–૦૦ કલાક સુધી	ચૂંટણી અધિકારી/મદદનીશ ચૂંટણી અધિકારીની કચેરી ખાતે
૨	ઉમેદવારી પત્રોની ચકાસવાની તારીખ	૨૬/૮/૨૦૦૩	૧૧–૦૦ કલાકથી ચકાસણી પુરી થાય ત્યાં સુધી	ચૂંટણી અધિકારીની કચેરી, ખાતે
૩	ઉમેદવારી પાછી ખેંચવાની છેલ્લી તારીખ	૨૮/૮/૨૦૦૩	૧૫–૦૦ કલાક સુધી	ચૂંટણી અધિકારી/મદદનીશ ચૂંટણી અધિકારીની કચેરી ખાતે
૪	આવશ્યક હોયતો મતદાનની તારીખ	૧૪/૯/૨૦૦૩		
૫	મતદાનનો સમય	–	સવારના ૮–૦૦ થી સાંજના ૫–૦૦ વાગ્યા સુધી	–
૬	મતદાનનું સ્થળ	–	–	જીલ્લા ચૂંટણી અધિકારી, ભરૂચનાઓએ ગ્રામ પંચાયત માટે વોર્ડવાર આખરી જાહેર કરેલ/પ્રસિધ્ધકરેલ મતદાન મથકો ઉપર
૭	મતગણતરી માટેની તારીખ અને સમય	૧૬/૯/૨૦૦૩	સવારે ૯–૦૦ કલાકથી મતગણતરી પૂર્ણ થાય ત્યાં સુધી	તાલુકા મથકે ચૂંટણીઅધિકારી જાહેર કરે તે સ્થળ
૮	ચૂંટણી પ્રક્રિયા પુરી થવાની તારીખ	૨૧/૯/૨૦૦૩	–	

રાજીવ ટોપનો

કલેકટર ભરૂચ જીલ્લો અને
રાજય ચૂંટણી પંચના અધિકારી

E:\Jahernamu-v.p.Election-03.doc

INDEX

ઝઘડીયા તાલુકાની ગ્રામ પંચાયતોની ચૂંટણી યોજવાની છે તેની યાદી

અ.નં.	તાલુકાનું નામ	ગ્રામ પંચાયતનું નામ	વોર્ડ નંબ	વોર્ડની બેઠકનો પ્રકાર	સરપંચની બેઠકનો પ્રકાર	ચૂંટણીનો પ્રકાર
૧	૨	૩	૪	૫	૬	૭
૧	ઝઘડીયા	ભાલોદ	૮	બીનઅનામત(સામાન્ય)	–	પેટાચૂંટણી
૨	ઝઘડીયા	તલોદરા	૬	અનુ.આદિજાતિ(સામાન્ય)	–	પેટાચૂંટણી

રાજીવ ટોપનો

કલેકટર ભરૂચ જીલ્લો અને
રાજય ચૂંટણી પંચના અધિકારી

ગુજરાત પંચાયત અધિનિયમ–૧૯૯૩ ની કલમ ૧૫ ની પેટા કલમ (૧) અન્વયે ચૂંટણીનું જાહેરનામું

ક્રમાંકઃ ગ્રા.પં./ચૂંટણી/વશી/૦૩
જીલ્લા કલેકટર કચેરી, (ચૂંટણી શાખા)
ભરૂચ તારીખઃ ૧૮/૮/૨૦૦૩

ભરૂચ જીલ્લાની અંકલેશ્વર તાલુકા ની ગ્રામ પંચાયતોના અનુસુચિ મુજબના વોર્ડની બેઠકોની/સરપંચની બેઠકોની ચૂંટણી

(૧) ગુજરાત પંચાયત અધિનિયમ–૧૯૯૩ ની કલમ –૧૬ ની પેટા કલમ (૧) મુજબ ભરૂચ જીલ્લાની અંકલેશ્વર તાલુકાની ગ્રામ પંચાયતોના વોર્ડની રચના તથા બેઠકોની ફાળવણી રાજય ચૂંટણી પંચના અધિકારી તરીકે કરેલ છે.

(૨) ગુજરાત પંચાયત અધિનિયમ–૧૯૯૩ ની કલમ ૧૫ ની પેટા કલમ (૧) થી પ્રાપ્ત થયેલ સત્તાની રૂઈએ રાજય ચૂંટણી પંચના અધિકારી તરીકે કલેકટર, ભરૂચ તે ભરૂચ જીલ્લાની નીચેની અનુસુચિના કોલમ નંબરઃ ૨ માં જણાવેલ તાલુકાની સામે કોલમ નંબરઃ ૩ માં જણાવેલ ગ્રામ પંચયાતોના કોલમ નંબરઃ ૪ , ૫ માં જણાવેલ વોર્ડની બેઠકોની તથા કોલમ નંબરઃ ૬ માં જણાવેલ સરપંચની બેઠકોની સામાન્ય / પેટા ચૂંટણી તારીખ :૧૪/૯/૨૦૦૩ ના રોજ યોજવાનું જાહેર કરે છે.

E:\V.P. ELC-2003-15-1.doc

INDEX

અંકલેશ્વર તાલુકાની ગ્રામ પંચાયતોની ચૂંટણી યોજવાની છે તેની યાદી

અ.નં.	તાલુકાનું નામ	ગ્રામ પંચાયતનું નામ	વોર્ડ નંબર	સભ્યની બેઠકનો પ્રકાર	સરપંચની બેઠકનો પ્રકાર	ચૂંટણીનો પ્રકાર
૧	૨	૩	૪	૫	૬	૭
૧	અંકલેશ્વર	ઉટીયાદરા	૪	સામાન્ય (સ્ત્રી)	–	પેટાચૂંટણી
૨	અંકલેશ્વર	અમૃતપરા	–	–	સા.શૈ.પછાત વર્ગ(સામા.)	પેટાચૂંટણી

રાજીવ ટોપનો

કલેક્ટર ભરૂચ જીલ્લા અને

રાજય ચૂંટણી પંચના અધિકારી.

INDEX

ગુજરાત પંચાયત ચૂંટણી નિયમો–૧૯૯૪ ના નિયમ –૯ (૨) અન્વયે ચૂંટણીનું જાહેરનામુ

જીલ્લા કલેકટર કચેરી, (ચૂંટણી શાખા)
ભરૂચ જીલ્લો
તારીખઃ ૧૮/૮/૨૦૦૩

ક્રમાંકઃ ગ્રા.પં./ચૂંટણી/વશી/

જાહેરનામું

ભરૂચ જીલ્લાના અંકલેશ્વર તાલુકાની ગ્રામ પંચાયતોના અનુસૂચિ મુજબના વોર્ડની બેઠકોની સરપંચની બેઠકોની ચૂંટણી

(૧) ગુજરાત પંચાયત અધિનિયમ–૧૯૯૩ ની કલમ ૧૬ ની પેટા કલમ (૧) મુજબ ભરૂચ જીલ્લાની અંકલેશ્વર તાલુકાની ગ્રામ પંચાયતોના વોર્ડની રચના તથા બેઠકોની ફાળવણી રાજય ચૂંટણી પંચના અધિકારી તરીકે કરેલ છે.

(૨) ગુજરાત પંચાયત ચૂંટણી નિયમો–૧૯૯૪ ના નિયમ ૯ ના પેટા નિયમ–૨ થી પ્રાપ્ત થયેલ સત્તાની રૂઈએ રાજય ચૂંટણી પંચના અધિકારી તરીકે કલેકટર ભરૂચ તે ભરૂચ જીલ્લાની નીચેની અનુસુચિના કોલમ–નં. ૨ માં જણાવેલ તાલુકાની સામે કોલમ નં. ૩માં જણાવેલ ગ્રામ પંચાયતોના કોલમ નં. ૪ માં જણાવેલ વોર્ડની કોલમ નં. ૫ માં જણાવેલ બેઠકો ભરવા માટે સભ્યોની તથા કોલમ નં. ૬ માં જણાવેલ પ્રકારવાળી સરંપચની બેઠકો ભરવા માટે સરપંચની ચૂંટણી યોજવાનો તબકકાવાર કાર્યક્રમ નીચે જણાવ્યા મુજબ નકકી કરે છે.

અ.નં.	વિગત	તારીખ	સમય	સ્થળ
૧	ઉમેદવારી પત્ર રજુ કરવાની/ભરવાની છેલ્લી તારીખ	૨૫/૮/૨૦૦૩	૧૧–૦૦ કલાકથી ૧૫–૦૦ કલાક સુધી	ચૂંટણી અધિકારી/મદદનીશ ચૂંટણી અધિકારીની કચેરી ખાતે
૨	ઉમેદવારી પત્રોની ચકાસવાની તારીખ	૨૬/૮/૨૦૦૩	૧૧–૦૦ કલાકથી ચકાસણી પુરી થાય ત્યાં સુધી	ચૂંટણી અધિકારીની કચેરી, ખાતે
૩	ઉમેદવારી પાછી ખેંચવાની છેલ્લી તારીખ	૨૮/૮/૨૦૦૩	૧૫–૦૦ કલાક સુધી	ચૂંટણી અધિકારી/મદદનીશ ચૂંટણી અધિકારીની કચેરી ખાતે
૪	આવશ્યક હોયતો મતદાનની તારીખ	૧૪/૯/૨૦૦૩		–
૫	મતદાનનો સમય	–	સવારના ૮–૦૦ થી સાંજના ૫–૦૦ વાગ્યા સુધી	
૬	મતદાનનું સ્થળ	–	–	જીલ્લા ચૂંટણી અધિકારી, ભરૂચનાઓએ ગ્રામ પંચાયત માટે વોર્ડવાર આખરી જાહેર કરેલ/પ્રસિધ્ધકરેલ મતદાન મથકો ઉપર
૭	મતગણતરી માટેની તારીખ અને સમય	૧૬/૯/૨૦૦૩	સવારે ૯–૦૦ કલાકથી મતગણતરી પૂર્ણ થાય ત્યાં સુધી	તાલુકા મથકે ચૂંટણીઅધિકારી જાહેર કરે તે સ્થળ
૮	ચૂંટણી પ્રક્રિયા પુરી થવાની તારીખ	[illegible]		

રાજીવ ટોપનો

કલેકટર ભરૂચ જીલ્લો અને
રાજય ચૂંટણી પંચના અધિકારી

E:\Jahernamu-v.p.Election-03.doc

INDEX

અંકલેશ્વર તાલુકાની ગ્રામ પંચાયતોની ચૂંટણી યોજવાની છે તેની યાદી

અ.નં.	તાલુકાનું નામ	ગ્રામ પંચાયતનું નામ	વોર્ડ નંબર	વોર્ડની બેઠકનો પ્રકાર	સરપંચની બેઠકનો પ્રકાર	ચૂંટણી નો પ્રકાર
૧	૨	૩	૪	૫	૬	૭
૧	અંકલેશ્વર	ઉટીયાદરા	૪	સામાન્ય (સ્ત્રી)	–	પેટાચૂંટણી
૨	અંકલેશ્વર	અમૃતપરા			સા.શૈ.પછાત વર્ગ(સામા.)	પેટાચૂંટણી

રાજીવ ટોપનો

કલેકટર ભરૂચ જીલ્લાં અને

રાજ્ય ચૂંટણી પંચના અધિકારી.

V P Elec-03

INDEX

ગુજરાત પંચાયત અધિનિયમ-૧૯૯૩ ની કલમ ૧૫ ની પેટા કલમ (૧) અન્વયે ચૂંટણીનું જાહેરનામું

ક્રમાંકઃ ગ્રા.પં./ચૂંટણી/વશી/૦૩
જીલ્લા કલેકટર કચેરી, (ચૂંટણી શાખા)
ભરૂચ તારીખઃ ૧૮/૮/૨૦૦૩

ભરૂચ જીલ્લાની જંબુસર તાલુકા ની ગ્રામ પંચાયતોના અનુસુચિ મુજબના વોર્ડની બેઠકોની/સરપંચની બેઠકોની ચૂંટણી

(૧) ગુજરાત પંચાયત અધિનિયમ-૧૯૯૩ ની કલમ -૧૬ ની પેટા કલમ (૧) મુજબ ભરૂચ જીલ્લાની જંબુસર તાલુકાની ગ્રામ પંચાયતોના વોર્ડની રચના તથા બેઠકોની ફાળવણી રાજય ચૂંટણી પંચના અધિકારી તરીકે કરેલ છે.

(૨) ગુજરાત પંચાયત અધિનિયમ-૧૯૯૩ ની કલમ ૧૫ ની પેટા કલમ (૧) થી પ્રાપ્ત થયેલ સત્તાની રૂઈએ રાજય ચૂંટણી પંચના અધિકારી તરીકે કલેકટર, ભરૂચ તે ભરૂચ જીલ્લાની નીચેની અનુસુચિના કોલમ નંબરઃ ૨ માં જણાવેલ તાલુકાની સામે કોલમ નંબરઃ ૩ માં જણાવેલ ગ્રામ પંચયાતોના કોલમ નંબરઃ ૪ , ૫ માં જણાવેલ વોર્ડની બેઠકોની તથા કોલમ નંબરઃ ૬ માં જણાવેલ સરપંચની બેઠકોની સામાન્ય / પેટા ચૂંટણી તારીખ :૧૪/૯/૨૦૦૩ ના રોજ યોજવાનું જાહેર કરે છે.

E:\V.P. ELC-2003-15-1.doc

INDEX

જંબુસર તાલુકાની ગ્રામ પંચાયતોની ચૂંટણી યોજવાની છે તેની યાદી

અ.નં.	તાલુકાનું નામ	ગ્રામ પંચાયતનું નામ	વોર્ડ નંબર	વોર્ડની બેઠકનો પ્રકાર	સરપંચની બેઠકનો પ્રકાર	ચૂંટણીનો પ્રકાર
૧	૨	૩	૪	૫	૬	૭
૧	જંબુસર	કાવી	૧૯	બીનઅનામત (સામાન્ય)	–	પેટાચૂંટણી
૨	જંબુસર	આસનવડ	૩	સા.અને શૈ. પછાતવર્ગ (સ્ત્રી)	–	પેટાચૂંટણી
૩	જંબુસર	દહરી	૬	બીનઅનામત (સામાન્ય)	–	પેટાચૂંટણી
૪	જંબુસર	ઉચ્છદ	૫	બીનઅનામત(સામાન્ય)	–	પેટાચૂંટણી
૫	જંબુસર	કિમોજ	૫	બીનઅનામત(સામાન્ય)	–	પેટાચૂંટણી

રાજીવ ટોપનો

કલેકટર ભરૂચ જીલ્લો અને
રાજ્ય ચૂંટણી પંચના અધિકારી

INDEX

ગુજરાત પંચાયત ચૂંટણી નિયમો–૧૯૯૪ ના નિયમ –૯ (૨) અન્વયે ચૂંટણીનું જાહેરનામુ

જીલ્લા કલેક્ટર કચેરી, (ચૂંટણી શાખા)
ભરૂચ જીલ્લા
તારીખ: ૧૮/૮/૨૦૦૩

ક્રમાંક: ગ્રા.પં./ચૂંટણી/વશી/

જાહેરનામું

ભરૂચ જીલ્લાના જંબુસર તાલુકાની ગ્રામ પંચાયતોના અનુસુચિ મુજબના વોર્ડની બેઠકોની /સરપંચની બેઠકોની ચૂંટણી

(૧) ગુજરાત પંચાયત અધિનિયમ–૧૯૯૩ ની કલમ ૧૬ ની પેટા કલમ (૧) મુજબ ભરૂચ જીલ્લાની જંબુસર તાલુકાની ગ્રામ પંચાયતોના વોર્ડની રચના તથા બેઠકોની ફાળવણી રાજય ચૂંટણી પંચના અધિકારી તરીકે કરેલ છે.

(૨) ગુજરાત પંચાયત ચૂંટણી નિયમો–૧૯૯૪ ના નિયમ ૯ ના પેટા નિયમ–૨ થી પ્રાપ્ત થયેલ સત્તાની રૂઈએ રાજય ચૂંટણી પંચના અધિકારી તરીકે કલેકટર ભરૂચ તે ભરૂચ જીલ્લાની નીચેની અનસુચિના કોલમ–નં. ૨ માં જણાવેલ તાલુકાની સામે કોલમ નં. ૩માં જણાવેલ ગ્રામ પંચાયતોના કોલમ નં. ૪ માં જણાવેલ વોર્ડની કોલમ નં. ૫ માં જણાવેલ બેઠકો ભરવા માટે સભ્યોની તથા કોલમ નં. ૬ માં જણાવેલ પ્રકારવાળી સરપંચની બેઠકો ભરવા માટે સરપંચની ચૂંટણી યોજવાનો તબકકાવાર કાર્યક્રમ નીચે જણાવ્યા મુજબ નકકી કરે છે.

અ.નં.	વિગત	તારીખ	સમય	સ્થળ
૧	ઉમેદવારી પત્ર રજુ કરવાની/ભરવાની છેલ્લી તારીખ	૨૫/૮/૨૦૦૩	૧૧–૦૦ કલાકથી ૧૫–૦૦ કલાક સુધી	ચૂંટણી અધિકારી/મદદનીશ ચૂંટણી અધિકારીની કચેરી ખાતે
૨	ઉમેદવારી પત્રોની ચકાસવાની તારીખ	૨૬/૮/૨૦૦૩	૧૧–૦૦ કલાકથી ચકાસણી પુરી થાય ત્યાં સુધી	ચૂંટણી અધિકારીની કચેરી, ખાતે
૩	ઉમેદવારી પાછી ખેંચવાની છેલ્લી તારીખ	૨૮/૮/૨૦૦૩	૧૫–૦૦ કલાક સુધી	ચૂંટણી અધિકારી/મદદનીશ ચૂંટણી અધિકારીની કચેરી ખાતે
૪	આવશ્યક હોયતો મતદાનની તારીખ	૧૪/૯/૨૦૦૩	–	–
૫	મતદાનનો સમય	–	સવારના ૮–૦૦ થી સાંજના ૫–૦૦ વાગ્યા સુધી	–
૬	મતદાનનું સ્થળ	–	–	જીલ્લા ચૂંટણી અધિકારી, ભરૂચનાઓએ ગ્રામ પંચાયત માટે વોર્ડવાર આખરી જાહેર કરેલ/પ્રસિધ્ધકરેલ મતદાન મથકો ઉપર
૭	મતગણતરી માટેની તારીખ અને સમય	૧૬/૯/૨૦૦૩	સવારે ૯–૦૦ કલાકથી મતગણતરી પૂર્ણ થાય ત્યાં સુધી	તાલુકા મથકે ચૂંટણીઅધિકારી જાહેર કરે તે સ્થળ
૮	ચૂંટણી પ્રક્રિયા પુરી થવાની તારીખ	૨૧/૯/૨૦૦૩	–	–

રાજીવ ટોપનો

કલેકટર ભરૂચ જીલ્લો અને
રાજય ચૂંટણી પંચના અધિકારી

E:\Jahernamu-v.p.Election-03.doc

INDEX

જંબુસર તાલુકાની ગ્રામ પંચાયતોની ચૂંટણી યોજવાની છે તેની યાદી

અ.નં.	તાલુકાનું નામ	ગ્રામ પંચાયતનું નામ	વોર્ડ નંબર	વોર્ડની બેઠકનો પ્રકાર	સરપંચની બેઠકનો પ્રકાર	ચૂંટણીના પ્રકાર
૧	૨	૩	૪	૫	૬	૭
૧	જંબુસર	કાવી	૧૯	બીનઅનામત (સામાન્ય)	–	પેટાચૂંટણી
૨	જંબુસર	આસનવડ	૩	સા.અને શૈ. પછાતવર્ગ (સ્ત્રી)	–	પેટાચૂંટણી
૩	જંબુસર	દહરી	૬	બીનઅનામત (સામાન્ય)	–	પેટા[illegible]
૪	જંબુસર	ઉચ્છદ	૫	બીનઅનામત(સામાન્ય)	–	પેટાચૂંટણી
૫	જંબુસર	કિમોજ	૫	બીનઅનામત(સામાન્ય)	–	પેટાચૂંટણી

રાજીવ ટોપનો

કલેકટર ભરૂચ જીલ્લો અને
રાજય ચૂંટણી પંચના અધિકારી

INDEX

ગુજરાત પંચાયત અધિનિયમ-૧૯૯૩ ની કલમ ૧૫ ની પેટા કલમ (૧) અન્વયે ચૂંટણીનું જાહેરનામું

ક્રમાંકઃ ગ્રા.પં./ચૂંટણી/વશી/૦૩
જીલ્લા કલેકટર કચેરી, (ચૂંટણી શાખા)
ભરૂચ તારીખઃ ૧૮/૮/૨૦૦૩

ભરૂચ જીલ્લાની આમોદ તાલુકા ની ગ્રામ પંચાયતોના અનુસુચિ મુજબના વોર્ડની બેઠકોની/સરપંચની બેઠકોની ચૂંટણી

(૧) ગુજરાત પંચાયત અધિનિયમ-૧૯૯૩ ની કલમ -૧૬ ની પેટા કલમ (૧) મુજબ ભરૂચ જીલ્લાની આમોદ તાલુકાની ગ્રામ પંચાયતોના વોર્ડની રચના તથા બેઠકોની ફાળવણી રાજય ચૂંટણી પંચના અધિકારી તરીકે કરેલ છે.

(૨) ગુજરાત પંચાયત અધિનિયમ-૧૯૯૩ ની કલમ ૧૫ ની પેટા કલમ (૧) થી પ્રાપ્ત થયેલ સત્તાની રૂઈએ રાજય ચૂંટણી પંચના અધિકારી તરીકે કલેકટર, ભરૂચ તે ભરૂચ જીલ્લાની નીચેની અનુસુચિના કોલમ નંબરઃ ૨ માં જણાવેલ તાલુકાની સામે કોલમ નંબરઃ ૩ માં જણાવેલ ગ્રામ પંચયાતોના કોલમ નંબરઃ ૪ , ૫ માં જણાવેલ વોર્ડની બેઠકોની તથા કોલમ નંબરઃ ૬ માં જણાવેલ સરપંચની બેઠકોની સામાન્ય / પેટા ચૂંટણી તારીખ :૧૪/૯/૨૦૦૩ ના રોજ યોજવાનું જાહેર કરે છે.

E:\V.P. ELC-2003-15-1.doc

INDEX

આમોદ તાલુકાની ગ્રામ પંચાયતોની ચૂંટણી યોજવાની વે તેની યાદી

અ.નં.	તાલુકાનું નામ	ગ્રામ પંચાયતનું નામ	વોર્ડ નંબર	વોર્ડની બેઠકનો પ્રકાર	સરપંચની બેઠકનો પ્રકાર	ચૂંટણીનો પ્રકાર
૧	૨	૩	૪	૫	૬	૭
૧	આમોદ	આમોદ	૯	બીનઅનામત (સામાન્ય)	–	પેટાચૂંટણી
			૫	સામાન્ય(સ્ત્રી)	–	

રાજીવ ટોપનો
કલેકટર ભરૂચ જીલ્લો અને
રાજ્ય ચૂંટણી પંચના અધિકારી.

INDEX

ગુજરાત પંચાયત ચૂંટણી નિયમો-૧૯૯૪ ના નિયમ-૯ (૨) અન્વયે ચૂંટણીનું જાહેરનામુ

જીલ્લા કલેક્ટર કચેરી, (ચૂંટણી શાખા)
ભરૂચ જીલ્લો
તારીખ: ૧૮/૮/૨૦૦૩

ક્રમાંક: ગ્રા.પં./ચૂંટણી/વશી/

જાહેરનામું

ભરૂચ જીલ્લાના આમોદ તાલુકાની ગ્રામ પંચાયતોના અનુસુચિ મુજબના વોર્ડની બેઠકોની /સરપંચની બેઠકોની ચૂંટણી

(૧) ગુજરાત પંચાયત અધિનિયમ-૧૯૯૩ ની કલમ ૧૬ ની પેટા કલમ (૧) મુજબ ભરૂચ જીલ્લાની આમોદ તાલુકાની ગ્રામ પંચાયતોના વોર્ડની રચના તથા બેઠકોની ફાળવણી રાજય ચૂંટણી પંચના અધિકારી તરીકે કરેલ છે.

(૨) ગુજરાત પંચાયત ચૂંટણી નિયમો-૧૯૯૪ ના નિયમ ૯ ના પેટા નિયમ-૨ થી પ્રાપ્ત થયેલ સત્તાની રૂઇએ રાજય ચૂંટણી પંચના અધિકારી તરીકે કલેકટર ભરૂચ તે ભરૂચ જીલ્લાની નીચેની અનુસુચિના કોલમ-નં. ૨ માં જણાવેલ તાલુકાની સામે કોલમ નં. ૩માં જણાવેલ ગ્રામ પંચાયતોના કોલમ નં. ૪ માં જણાવેલ વોર્ડની કોલમ નં. ૫ માં જણાવેલ બેઠકો ભરવા માટે સભ્યોની તથા કોલમ નં. ૬ માં જણાવેલ પ્રકારવાળી સરપંચની બેઠકો ભરવા માટે સરપંચની ચૂંટણી યોજવાનો તબક્કાવાર કાર્યક્રમ નીચે જણાવ્યા મુજબ નક્કી કરે છે.

અ.નં.	વિગત	તારીખ	સમય	સ્થળ
૧	ઉમેદવારી પત્ર રજૂ કરવાની/ભરવાની છેલ્લી તારીખ	૨૫/૮/૨૦૦૩	૧૧-૦૦ કલાકથી ૧૫-૦૦ કલાક સુધી	ચૂંટણી અધિકારી/મદદનીશ ચૂંટણી અધિકારીની કચેરી ખાતે
૨	ઉમેદવારી પત્રોની ચકાસવાની તારીખ	૨૬/૮/૨૦૦૩	૧૧-૦૦ કલાકથી ચકાસણી પુરી થાય ત્યાં સુધી	ચૂંટણી અધિકારીની કચેરી, ખાતે
૩	ઉમેદવારી પાછી ખેંચવાની છેલ્લી તારીખ	૨૮/૮/૨૦૦૩	૧૫-૦૦ કલાક સુધી	ચૂંટણી અધિકારી/મદદનીશ ચૂંટણી અધિકારીની કચેરી ખાતે
૪	આવશ્યક હોયતો મતદાનની તારીખ	૧૪/૯/૨૦૦૩	-	-
૫	મતદાનનો સમય	-	સવારના ૮-૦૦ થી સાંજના ૫-૦૦ વાગ્યા સુધી	-
૬	મતદાનનું સ્થળ			જીલ્લા ચૂંટણી અધિકારી, ભરૂચનાઓએ ગ્રામ પંચાયત માટે વોર્ડવાર આખરી જાહેર કરેલ/પ્રસિધ્ધકરેલ મતદાન મથકો ઉપર
૭	મતગણતરી માટેની તારીખ અને સમય	૧૬/૯/૨૦૦૩	સવારે ૯-૦૦ કલાકથી મતગણતરી પૂર્ણ થાય ત્યાં સુધી	તાલુકા મથકે ચૂંટણીઅધિકારી જાહેર કરે તે સ્થળ
૮	ચૂંટણી પ્રક્રિયા પુરી થવાની તારીખ	૨૧/૯/૨૦૦૩	-	-

રાજીવ ટોપનો
કલેકટર ભરૂચ જીલ્લો અને
રાજય ચૂંટણી પંચના અધિકારી

INDEX

આમોદ તાલુકાની ગ્રામ પંચાયતોની ચૂંટણી યોજવાની છે તેની યાદી

અ.નં.	તાલુકાનું નામ	ગ્રામ પંચાયતનું નામ	વોર્ડ નંબર	વોર્ડની બેઠકનો પ્રકાર	સરપંચની બેઠકનો પ્રકાર	ચૂંટણીનાં પ્રકાર
૧	૨	૩	૪	૫	૬	૭
૧	આમોદ	આમોદ	૯	બીનઅનામત (સામાન્ય)	–	પેટાચૂંટણી
			૫	સામાન્ય(સ્ત્રી)	–	

રાજીવ ટોપનો,
કલેક્ટર ભરૂચ જીલ્લો અને
રાજ્ય ચૂંટણી પંચના અધિકારી.

ગુજરાત પંચાયત અધિનિયમ–૧૯૯૩ ની કલમ ૧૫ ની પેટા કલમ (૧) અન્વયે ચૂંટણીનું જાહેરનામું

ક્રમાંક: ગ્રા.પં./ચૂંટણી/વશી/૦૩
જીલ્લા કલેકટર કચેરી, (ચૂંટણી શાખા)
ભરૂચ તારીખ: ૧૮/૮/૨૦૦૩

ભરૂચ જીલ્લાની વાલીયા તાલુકા ની ગ્રામ પંચાયતોના અનુસુચિ મુજબના વોર્ડની બેઠકોની/સરપંચની બેઠકોની ચૂંટણી

(૧) ગુજરાત પંચાયત અધિનિયમ–૧૯૯૩ ની કલમ –૧૬ ની પેટા કલમ (૧) મુજબ ભરૂચ જીલ્લાની વાલીયા તાલુકાની ગ્રામ પંચાયતોના વોર્ડની રચના તથા બેઠકોની ફાળવણી રાજય ચૂંટણી પંચના અધિકારી તરીકે કરેલ છે.

(૨) ગુજરાત પંચાયત અધિનિયમ–૧૯૯૩ ની કલમ ૧૫ ની પેટા કલમ (૧) થી પ્રાપ્ત થયેલ સત્તાની રૂઈએ રાજય ચૂંટણી પંચના અધિકારી તરીકે કલેકટર, ભરૂચ તે ભરૂચ જીલ્લાની નીચેની અનુસુચિના કોલમ નંબર: ૨ માં જણાવેલ તાલુકાની સામે કોલમ નંબર: ૩ માં જણાવેલ ગ્રામ પંચયાતોના કોલમ નંબર: ૪ , ૫ માં જણાવેલ વોર્ડની બેઠકોની તથા કોલમ નંબર: ૬ માં જણાવેલ સરપંચની બેઠકોની સામાન્ય / પેટા ચૂંટણી તારીખ :૧૪/૯/૨૦૦૩ ના રોજ યોજવાનું જાહેર કરે છે.

E:\V.P. ELC-2003-15-1.doc

INDEX

વાલીયા તાલુકાની ગ્રામ પંચાયતોની ચૂંટણી યોજવાની છે તેની યાદી

અ.નં.	તાલુકાનું નામ	ગ્રામ પંચાયતનં નામ	વોર્ડ નંબર	વોર્ડની બેઠકનો પ્રકાર	સરપંચની બેઠકનો પ્રકાર	પ્રકાર
૧	૨	૩	૪	૫	૬	૭
૧	વાલીયા	કામલીયા		--	અનુ.આદિજાતિ (સ્ત્રી)	પેટાચૂંટણી
		સીલુડી	૭	અનુ.આદિજાતિ (સામાન્ય)	–	પેટાચૂંટણી
		ડુંગરી	૧	અનુ.આદિજાતિ (સામાન્ય)	–	પેટાચૂંટણી

રાજીવ ટોપનો

કલેકટર ભરૂચ જીલ્લો અને

રાજ્ય ચૂંટણી પંચના અધિકારી

INDEX

ગુજરાત પંચાયત ચૂંટણી નિયમો–૧૯૯૪ ના નિયમ –૯ (૨) અન્વયે ચૂંટણીનું જાહેરનામું

જીલ્લા કલેક્ટર કચેરી, (ચૂંટણી શાખા)
ભરૂચ જીલ્લા.
તારીખ: ૧૮/૮/૨૦૦૩

ક્રમાંક: ગ્રા.પં./ચૂંટણી/વશી/

જાહેરનામું

ભરૂચ જીલ્લાના વાલીયા તાલુકાની ગ્રામ પંચાયતોના અનુસુચિ મુજબના વોર્ડની બેઠકોની /સરપંચની બેઠકોની ચૂંટણી

(૧) ગુજરાત પંચાયત અધિનિયમ–૧૯૯૩ ની કલમ ૧૬ ની પેટા કલમ (૧) મુજબ ભરૂચ જીલ્લાની વાલીયા તાલુકાની ગ્રામ પંચાયતોના વોર્ડની રચના તથા બેઠકોની ફાળવણી રાજય ચૂંટણી પંચના અધિકારી તરીકે કરેલ છે.

(૨) ગુજરાત પંચાયત ચૂંટણી નિયમો–૧૯૯૪ ના નિયમ ૯ ના પેટા નિયમ–૨ થી પ્રાપ્ત થયેલ સત્તાની રૂઈએ રાજય ચૂંટણી પંચના અધિકારી તરીકે કલેકટર ભરૂચ તે ભરૂચ જીલ્લાની નીચેની અનુસુચિના કોલમ–નં. ૨ માં જણાવેલ તાલુકાની સામે કોલમ નં. ૩માં જણાવેલ ગ્રામ પંચાયતોના કોલમ નં. ૪ માં જણાવેલ વોર્ડની કોલમ નં. ૫ માં જણાવેલ બેઠકો ભરવા માટે સભ્યોની તથા કોલમ નં. ૬ માં જણાવેલ પ્રકારવાળી સરપંચની બેઠકો ભરવા માટે સરપંચની ચૂંટણી યોજવાનો તબકકાવાર કાર્યક્રમ નીચે જણાવ્યા મુજબ નકકી કરે છે.

અ.નં.	વિગત	તારીખ	સમય	સ્થળ
૧	ઉમેદવારી પત્ર રજૂ કરવાની/ભરવાની છેલ્લી તારીખ	૨૫/૮/૨૦૦૩	૧૧–૦૦ કલાકથી ૧૫–૦૦ કલાક સુધી	ચૂંટણી અધિકારી/મદદનીશ ચૂંટણી અધિકારીની કચેરી ખાતે
૨	ઉમેદવારી પત્રોની ચકાસવાની તારીખ	૨૬/૮/૨૦૦૩	૧૧–૦૦ કલાકથી ચકાસણી પુરી થાય ત્યાં સુધી	ચૂંટણી અધિકારીની કચેરી, ખાતે
૩	ઉમેદવારી પાછી ખેંચવાની છેલ્લી તારીખ	૨૮/૮/૨૦૦૩	૧૫–૦૦ કલાક સુધી	ચૂંટણી અધિકારી/મદદનીશ ચૂંટણી અધિકારીની કચેરી ખાતે
૪	આવશ્યક હોયતો મતદાનની તારીખ	૧૪/૯/૨૦૦૩	–	–
૫	મતદાનનો સમય	–	સવારના ૮–૦૦ થી સાંજના ૫–૦૦ વાગ્યા સુધી	–
૬	મતદાનનું સ્થળ	–	–	જીલ્લા ચૂંટણી અધિકારી, ભરૂચનાઓએ ગ્રામ પંચાયત માટે વોર્ડવાર આખરી જાહેર કરેલ/પ્રસિધ્ધકરેલ મતદાન મથકો ઉપર
૭	મતગણતરી માટેની તારીખ અને સમય	૧૬/૯/૨૦૦૩	સવારે ૯–૦૦ કલાકથી મતગણતરી પૂર્ણ થાય ત્યાં સુધી	તાલુકા મથકે ચૂંટણીઅધિકારી જાહેર કરે તે સ્થળ
૮	ચૂંટણી પ્રક્રિયા પુરી થવાની તારીખ	૨૧/૯/૨૦૦૩	–	–

રાજીવ ટોપનો
કલેકટર ભરૂચ જીલ્લો અને
રાજય ચૂંટણી પંચના અધિકારી

E:\Jahernamu-v.p.Election-03.doc

INDEX

વાલીયા તાલુકાની ગ્રામ પંચાયતોની ચૂંટણી યોજવાની છે તેની યાદી

અ.નં.	તાલુકાનું નામ	ગ્રામ પંચાયતનં નામ	વોર્ડ નંબર	વોર્ડની બેઠકનો પ્રકાર	સરપંચની બેઠકનો પ્રકાર	[illegible]
૧	૨	૩	૪	૫	૬	
૧	વાલીયાં	કામલીયા			અનુ.આદિજાતિ (સ્ત્રી)	
		સીલુડી	૩	અનુ.આદિજાતિ (સામાન્ય)	--	પેટાચૂંટણી
		ડુંગરી	૧	અનુ.આદિજાતિ (સામાન્ય)	-	પેટાચૂંટણી

રાજીવ ટોપનો

કલેકટર ભરૂચ જીલ્લો અને

રાજય ચૂંટણી પંચના અધિકારી

INDEX

ગુજરાત પંચાયત અધિનિયમ–૧૯૯૩ ની કલમ ૧૫ ની પેટા કલમ (૧) અન્વયે ચૂંટણીનું જાહેરનામું

ક્રમાંકઃ ગ્રા.પં./ચૂંટણી/વશી/૦૩
જીલ્લા કલેકટર કચેરી, (ચૂંટણી શાખા)
ભરૂચ તારીખ:૧૮/૮/૨૦૦૩

ભરૂચ જીલ્લાની હાંસોટ તાલુકા ની ગ્રામ પંચાયતોના અનુસુચિ મુજબના વોર્ડની બેઠકોની/સરપંચની બેઠકોની ચૂંટણી

(૧) ગુજરાત પંચાયત અધિનિયમ–૧૯૯૩ ની કલમ –૧૬ ની પેટા કલમ (૧) મુજબ ભરૂચ જીલ્લાની હાંસોટ તાલુકાની ગ્રામ પંચાયતોના વોર્ડની રચના તથા બેઠકોની ફાળવણી રાજ્ય ચૂંટણી પંચના અધિકારી તરીકે કરેલ છે.

(૨) ગુજરાત પંચાયત અધિનિયમ--૧૯૯૩ ની કલમ ૧૫ ની પેટા કલમ (૧) થી પ્રાપ્ત થયેલ સત્તાની રૂઈએ રાજય ચૂંટણી પંચના અધિકારી તરીકે કલેકટર, ભરૂચ તે ભરૂચ જીલ્લાની નીચેની અનુસુચિના કોલમ નંબરઃ ૨ માં જણાવેલ તાલુકાની સામે કોલમ નંબરઃ ૩ માં જણાવેલ ગ્રામ પંચયાતોના કોલમ નંબરઃ ૪ , ૫ માં જણાવેલ વોર્ડની બેઠકોની તથા કોલમ નંબરઃ ૬ માં જણાવેલ સરપંચની બેઠકોની સામાન્ય / પેટા ચૂંટણી તારીખ :૧૪/૯/૨૦૦૩ ના રોજ યોજવાનું જાહેર કરે છે.

E:\V.P. ELC-2003-15-1.doc

INDEX

હાંસોટ તાલુકાની ગ્રામ પંચાયતોની ચૂંટણી યોજવાની છે તેની યાદી

અ.નં.	તાલુકાનું નામ	ગ્રામ પંચાયતનું નામ	વોર્ડ નંબર	વોર્ડની બેઠકનો પ્રકાર	સરપંચની બેઠકનો પ્રકાર	ચૂંટણીનો પ્રકાર
૧	૨	૩	૪	૫	૬	૭
૧	હાંસોટ	અણીયાદરા	૭	અનુ.આદિજાતિ (સામાન્ય)	–	[illegible]

રાજીવ ટોપનો

કલેકટર ભરૂચ જીલ્લો અને
રાજ્ય ચૂંટણી પંચના અધિકારી

INDEX

ગુજરાત પંચાયત ચૂંટણી નિયમો–૧૯૯૪ ના નિયમ –૯ (૨) અન્વયે ચૂંટણીનું જાહેરનામુ

જીલ્લા કલેકટર કચેરી, (ચૂંટણી શાખા)
ભરૂચ જીલ્લો
તારીખ: ૧૮/૮/૨૦૦૩

ક્રમાંક: ગ્રા.પં./ચૂંટણી/વશી/

જાહેરનામું

ભરૂચ જીલ્લાના હાંસોટ તાલુકાની ગ્રામ પંચાયતોના અનુસુચિ મુજબના વોર્ડની બેઠકોની /સરપંચની બેઠકોની ચૂંટણી

(૧) ગુજરાત પંચાયત અધિનિયમ–૧૯૯૩ ની કલમ ૧૬ ની પેટા કલમ (૧) મુજબ ભરૂચ જીલ્લાની હાંસોટ તાલુકાની ગ્રામ પંચાયતોના વોર્ડની રચના તથા બેઠકોની ફાળવણી રાજય ચૂંટણી પંચના અધિકારી તરીકે કરેલ છે.

(૨) ગુજરાત પંચાયત ચૂંટણી નિયમો–૧૯૯૪ ના નિયમ ૯ ના પેટા નિયમ–૨ થી પ્રાપ્ત થયેલ સત્તાની રૂઈએ રાજય ચૂંટણી પંચના અધિકારી તરીકે કલેકટર ભરૂચ તે ભરૂચ જીલ્લાની નીચેની અનુસુચિના કોલમ–નં. ૨ માં જણાવેલ તાલુકાની સામે કોલમ નં. ૩માં જણાવેલ ગ્રામ પંચાયતોના કોલમ નં. ૪ માં જણાવેલ વોર્ડની કોલમ નં. ૫ માં જણાવેલ બેઠકો ભરવા માટે સભ્યોની તથા કોલમ નં. ૬ માં જણાવેલ પ્રકારવાળી સરપંચની બેઠકો ભરવા માટે સરપંચની ચૂંટણી યોજવાનો તબકકાવાર કાર્યક્રમ નીચે જણાવ્યા મુજબ નકકી કરે છે.

અ.નં.	વિગત	તારીખ	સમય	સ્થળ
૧	ઉમેદવારી પત્ર રજૂ કરવાની/ભરવાની છેલ્લી તારીખ	૨૫/૮/૨૦૦૩	૧૧–૦૦ કલાકથી ૧૫–૦૦ કલાક સુધી	ચૂંટણી અધિકારી/મદદનીશ ચૂંટણી અધિકારીની કચેરી ખાતે
૨	ઉમેદવારી પત્રોની ચકાસવાની તારીખ	૨૬/૮/૨૦૦૩	૧૧–૦૦ કલાકથી ચકાસણી પૂરી થાય ત્યાં સુધી	ચૂંટણી અધિકારીની કચેરી, ખાતે
૩	ઉમેદવારી પાછી ખેંચવાની છેલ્લી તારીખ	૨૮/૮/૨૦૦૩	૧૫–૦૦ કલાક સુધી	ચૂંટણી અધિકારી/મદદનીશ ચૂંટણી અધિકારીની કચેરી ખાતે
૪	આવશ્યક હોયતો મતદાનની તારીખ	૧૪/૯/૨૦૦૩	–	–
૫	મતદાનનો સમય	–	સવારના ૮–૦૦ થી સાંજના ૫–૦૦ વાગ્યા સુધી	–
૬	મતદાનનું સ્થળ	–	–	જીલ્લા ચૂંટણી અધિકારી, ભરૂચનાઓએ ગ્રામ પંચાયત માટે વોર્ડવાર આખરી જાહેર કરેલ/પ્રસિધ્ધકરેલ મતદાન મથકો ઉપર
૭	મતગણતરી માટેની તારીખ અને સમય	૧૬/૯/૨૦૦૩	સવારે ૯–૦૦ કલાકથી મતગણતરી પૂર્ણ થાય ત્યાં સુધી	તાલુકા મથકે ચૂંટણીઅધિકારી જાહેર કરે તે સ્થળ
૮	ચૂંટણી પ્રક્રિયા પુરી થવાની તારીખ	૨૧/૯/૨૦૦૩	–	–

રાજીવ ટોપનો

કલેકટર ભરૂચ જીલ્લો અને
રાજય ચૂંટણી પંચના અધિકારી

INDEX

હાંસોટ તાલુકાની ગ્રામ પંચાયતોની ચૂંટણી યોજવાની છે તેની યાદી

અ.નં.	તાલુકાનું નામ	ગ્રામ પંચાયતનું નામ	વોર્ડ નંબર	વોર્ડની બેઠકનો પ્રકાર	સરપંચની બેઠકનો પ્રકાર	ચૂંટણીનો પ્રકાર
૧	૨	૩	૪	૫	૬	૭
૧	હાંસોટ	અણીયાદરા	૭	અનુ.આદિજાતિ (સામાન્ય)	--	પેટાચૂંટણી

રાજીવ ટોપનો
કલેકટર ભરૂચ જીલ્લો અને
રાજય ચૂંટણી પંચના અધિકારી

સરકારી મધ્યસ્થ મુદ્રણાલય, ગાંધીનગર.

INDEX

Extra No. 319

REGISTERED No. G/GNR/2

©

सत्यमेव जयते

The Gujarat Government Gazette

EXTRA ORDINARY

PUBLISHED BY AUTHORITY

Vol. XLIV] MONDAY, AUGUST 18, 2003/SRAVANA 27, 1925

Separate paging is given to this Part in order that it may be filed as a Separate Compilation.

PART IV-C

StatutoryRules and Orders (Other than those published in Part I, I-A and I-L) madeby Statutary Authorities other than the Government of Gujarat including those made by the Government of India, the High Court, the Director of Municipallities, the Commissioner of Police, the Director of Prohibition and excise, the District Magistrates and the Election Commission, Election Tribunals, Returning Officers and other authorities, under the Election Commission.

ગુજરાત પંચાયત અધિનિયમ–૧૯૯૩ ની કલમ–૧૫ ની પેટા કલમ–(૧) અન્વયે ચૂંટણીનું જાહેરનામું

જિલ્લા કલેક્ટર કચેરી,
ચૂંટણી શાખા,
ગાંધીનગર જિલ્લો.
તા.૧૮/૮/૨૦૦૩

ક્રમાંક:સીબી:ચૂંટણી:ગ્રા.પં./કલોલ/૨૦૦૩

જાહેરનામું

(૧) ગાંધીનગર જિલ્લાની કલોલ તાલુકાની ગ્રામ પંચાયતોના વોર્ડની બેઠકની / સરપંચની બેઠકની ચૂંટણી ગુજરાત પંચાયત અધિનિયમ–૧૯૯૩ ની કલમ–૧૬ ની પેટા કલમ(૧) મુજબ ગાંધીનગર જિલ્લાની કલોલ તાલુકાની ગ્રામ પંચાયતોના વોર્ડની રચના તથા બેઠકોની ફાળવણી રાજ્ય ચૂંટણી પંચના અધિકારી તરીકે કરેલ છે.

INDEX

(૨) ગુજરાત પંચાયત ચૂંટણી નિયમો–૧૯૯૩ ની કલમ–૧૫ ની પેટા કલમ(૧) થી પ્રાપ્ત થયેલ સત્તાની રૂએ રાજય ચૂંટણી પંચના અધિકારી તરીકે કલેકટર ગાંધીનગર, ગાંધીનગર જિલ્લાની નીચે પ્રમાણેની અનુસુચિના કોલમ નં.૨ માં જણાવેલ તાલુકાની સામે કોલમ નં.૩ માં જણાવેલ ગ્રામ પંચાયતોના કોલમ નં.૪.૫ માં જણાવેલ વોર્ડની બેઠકનો તથા કોલમ નં.૬ માં જણાવેલ સરપંચની બેઠકની સામાન્ય / પેટા ચૂંટણી તા.૧૪.૦૯.૨૦૦૩ ના રોજ યોજવાનું જાહેર કરૂ છું.

અનુસુચિ

કલોલ તાલુકાની ગ્રામ પંચાયતની ચૂંટણી યોજવાની છે તેની યાદી

અ.નં.	તાલુકાનું નામ	ગ્રામ પંચાયતનું નામ	વોર્ડ / નંબર/ક્રમાંક	વોર્ડની બેઠકનો પ્રકાર	સરપંચની બેઠકનો પ્રકાર	ચૂંટણીનો પ્રકાર (સામાન્ય/પેટા ચૂંટણી જે હોય તે દર્શાવવું)
૧.	૨.	૩.	૪.	૫.	૬.	૭.
૧.	કલોલ	વેડા	૧	સા.શૈ.પ.(સામાન્ય)	સામાન્ય	સામાન્ય
			૨	સ્ત્રી (સામાન્ય)		
			૩	સ્ત્રી (સામાન્ય)		
			૪	સામાન્ય		
			૫	અનુ.જાતિ (સામાન્ય)		
			૬	સામાન્ય		
			૭	સામાન્ય		
૨.	કલોલ	હિંમતપુરા (વેડા)	૧	સામાન્ય (સ્ત્રી)	સામાન્ય	સામાન્ય
			૨	સા.શૈ.પ.(સ્ત્રી)		
			૩	સામાન્ય		
			૪	સામાન્ય		
			૫	સામાન્ય		
			૬	સામાન્ય		
			૭	સામાન્ય		
૩	કલોલ	આમજા	–	સરપંચ	સા.શૈ.પ.(સા)	પેટા

(૩) આ જાહેરનામાની ગુજરાત પંચાયત ચૂંટણી નિયમો–૧૯૯૪ ના ૯(૧) અન્વયે સરકારી રાજયપત્રમાં પ્રસિધ્ધ કરવામાં ર

(સહી) અવાચ્ય,

કલેકટર ગાંધીનગર
અને
રાજય ચૂંટણી પંચના અધિકારી

INDEX

ગુજરાત પંચાયત ચૂંટણી નિયમો–૧૯૯૪ ના નિયમ–૯(૨) અન્વયે ચૂંટણીનું જાહેરનામું

જિલ્લા કલેકટર કચેરી,
ચૂંટણી શાખા,
ગાંધીનગર જિલ્લો.
તા.૧૮/૮/૨૦૦૩

ક્રમાંક:સીબી/ચૂંટણી/ગ્રા.પં./કલોલ/૨૦૦૩

જાહેરનામું

ગાંધીનગર જિલ્લાની કલોલ તાલુકાની ગ્રામ પંચાયતોના આ સાથે સામેલ યાદીમાં જણાવેલ બેઠકની / સરપંચની બેઠકની ચૂંટણી

(૧) ગુજરાત પંચાયત અધિનિયમ–૧૯૯૩ ની કલમ–૧૬ ની પેટા કલમ(૧) મુજબ ગાંધીનગર જિલ્લાની કલોલ તાલુકાની ગ્રામ પંચાયતોના વોર્ડની રચના તથા બેઠકોની ફાળવણી રાજ્ય ચૂંટણી પંચના અધિકારી તરીકે કરેલ છે.

(૨) ગુજરાત પંચાયત ચૂંટણી નિયમો–૧૯૯૪ ના નિયમ–૯ ના પેટા નિયમ–૨ થી પ્રાપ્ત થયેલ સત્તાની રૂએ રાજ્ય ચૂંટણી પંચના અધિકારી તરીકે કલેકટર ગાંધીનગર, ગાંધીનગર જિલ્લાની આ સાથે સામેલ અનુસુચિના કોલમ નં.૨ માં જણાવેલ તાલુકાની તથા કોલમ નં.૩ માં જણાવેલ ગ્રામ પંચાયતોના કોલમ નં.૪ માં જણાવેલ વોર્ડની કોલમ નં.૫ માં જણાવેલ બેઠકો ભરવા માટે સભ્યોની તથા કોલમ નં.૬ માં જણાવેલ પ્રકારવાળી સરપંચની બેઠકો ભરવા માટે સરપંચની ચૂંટણી યોજવાનો તબકકાવાર કાર્યક્રમ નીચે જણાવ્યા મુજબ નકકી કરે છે.

		તારીખ	સમય	સ્થળ
(ક)	ઉમેદવારી પત્ર રજૂ કરવાની છેલ્લી તારીખ	૨૫/૦૮/૨૦૦૩	૧૧.૦૦ કલાકથી ૧૫.૦૦ કલાક સુધી	ચૂંટણી અધિકારી/ મદદનીશ ચૂંટણી અધિકારીની કચેરી ખાતે
(ખ)	ઉમેદવારી પત્રોની ચકાસણી	૨૬/૦૮/૨૦૦૩	૧૧.૦૦ કલાકથી ચકાસણી પુરી થાય ત્યાં સુધી	ચૂંટણી અધિકારીની કચેરી ખાતે
(ગ)	ઉમેદવારી પત્રો પાછા ખેંચી લેવાની છેલ્લી તારીખ	૨૮/૦૮/૨૦૦૩	૧૫.૦૦ કલાક સુધી	ચૂંટણી અધિકારી/ મદદનીશ ચૂંટણી અધિકારીની કચેરી ખાતે
(ઘ)	આવશ્યક હોય તો મતદાનની તારીખ,સમય સ્થળ	૧૪/૦૯/૨૦૦૩	સવારના ૮.૦૦ થી સાંજના ૫.૦૦ વાગ્યા સુધી	જિલ્લા ચૂંટણી અધિકારીએ જાહેર કરેલ મતદાન મથક ઉપર
(ચ)	મતગણતરીની તારીખ અને સમય	૧૬–૧૭/૦૯/૨૦૦૩	સવારના ૯.૦૦ વાગ્યાથી મત ગણતરી પુરી થાય ત્યાં સુધી	
(છ)	ચૂંટણી પ્રક્રિયા પુરી થવાની તારીખ	૨૧/૦૯/૨૦૦૩		

(સહી) અવાચ્ય,

કલેકટર ગાંધીનગર
અને
રાજ્ય ચૂંટણી પંચના અધિકારી

INDEX

અનુસુચિ

કલોલ તાલુકાની ગ્રામ પંચાયતની ચૂંટણી યોજવાની છે તેની યાદી

અ.નં.	તાલુકાનું નામ	ગ્રામ પંચાયતનું નામ	વોર્ડ / નંબર/ક્રમાંક	વોર્ડની બેઠકનો પ્રકાર	સરપંચની બેઠકનો પ્રકાર	ચૂંટણીનો પ્રકાર (સામાન્ય/પેટા ચૂંટણી જે હોય તે દર્શાવવું)
૧.	૨.	૩.	૪.	૫.	૬.	૭.
૧.	કલોલ	વેડા	૧	સા.શૈ.પ.(સામાન્ય)	સામાન્ય	સામાન્ય
			૨	સ્ત્રી (સામાન્ય)		
			૩	સ્ત્રી (સામાન્ય)		
			૪	સામાન્ય		
			૫	અનુ.જાતિ (સામાન્ય)		
			૬	સામાન્ય		
			૭	સામાન્ય		
૨.	કલોલ	હિંમતપુરા (વેડા)	૧	સામાન્ય (સ્ત્રી)	સામાન્ય	સામાન્ય
			૨	સા.શૈ.પ.(સ્ત્રી)		
			૩	સામાન્ય		
			૪	સામાન્ય		
			૫	સામાન્ય		
			૬	સામાન્ય		
			૭	સામાન્ય		
૩	કલોલ	આમજા	–	–	સા.શૈ.પ.(સા)	પેટા

(સહી) અવાચ્ય,

કલેકટર ગાંધીનગર
અને
રાજ્ય ચૂંટણી પંચના અધિકારી

INDEX

ગુજરાત પંચાયત અધિનિયમ-૧૯૯૩ ની કલમ-૧૫ ની પેટા કલમ-(૧) અન્વયે ચૂંટણીનું જાહેરનામું

જિલ્લા કલેકટર કચેરી,
ચૂંટણી શાખા,
ગાંધીનગર જિલ્લો.
તા.૧૮/૮/૨૦૦૩

ક્રમાંક:સાંબો/ચૂંટણી/ગ્રા.પં./ગાંધીનગર/૨૦૦૩

જાહેરનામું

ગાંધીનગર જિલ્લાની ગાંધીનગર તાલુકાની ગ્રામ પંચાયતોના વોર્ડની બેઠકની / સરપંચની બેઠકની ચૂંટણી

(૧) ગુજરાત પંચાયત અધિનિયમ-૧૯૯૩ ની કલમ-૧૬ ની પેટા કલમ(૧) મુજબ ગાંધીનગર જિલ્લાની ગાંધીનગર તાલુકાની ગ્રામ પંચાયતોના વોર્ડની રચના તથા બેઠકોની ફાળવણી રાજ્ય ચૂંટણી પંચના અધિકારી તરીકે કરેલ છે.

(૨) ગુજરાત પંચાયત ચૂંટણી નિયમો-૧૯૯૩ ની કલમ-૧૫ ની પેટા કલમ(૧) થી પ્રાપ્ત થયેલ સત્તાની રૂએ રાજ્ય ચૂંટણી પંચના અધિકારી તરીકે કલેકટર ગાંધીનગર, ગાંધીનગર જિલ્લાની નીચે પ્રમાણેની અનુસુચિના કોલમ નં.૨ માં જણાવેલ તાલુકાની સામે કોલમ નં.૩ માં જણાવેલ ગ્રામ પંચાયતોના કોલમ નં.૪,૫ માં જણાવેલ વોર્ડની બેઠકનો તથા કોલમ નં.૬ માં જણાવેલ સરપંચની બેઠકની સામાન્ય / પેટા ચૂંટણી તા.૧૪.૦૯.૨૦૦૩ ના રોજ યોજવાનું જાહેર કરૂ છું.

અનુસુચિ

ગાંધીનગર તાલુકાની ગ્રામ પંચાયતની ચૂંટણી યોજવાની છે તેની યાદી

અ.નં.	તાલુકાનું નામ	ગ્રામ પંચાયતનું નામ	વોર્ડ / નંબર/ક્રમાંક	વોર્ડની બેઠકનો પ્રકાર	સરપંચની બેઠકનો પ્રકાર	ચૂંટણીનો પ્રકાર (સામાન્ય/પેટા ચૂંટણી જે હોય તે દર્શાવવું)
૧.	૨.	૩.	૪.	૫.	૬.	૭.
૧.	ગાંધીનગર	નવા ધર્મપુર	૪	સામાન્ય (સ્ત્રી)	--	પેટા
૨.	ગાંધીનગર	કુડાસણ	૩	સામાન્ય (સ્ત્રી)	--	પેટા
૩.	ગાંધીનગર	ઉવારસદ	૫	સામાન્ય	--	પેટા
૪.	ગાંધીનગર	ઉવારસદ	૬	સા.શૈ.પ.(સામાન્ય)	--	પેટા
૫.	ગાંધીનગર	દંતાલી	૨	સા.શૈ.પ.(સામાન્ય)	--	પેટા
૬.	ગાંધીનગર	સરગાસણ	૧	સામાન્ય (સ્ત્રી)	--	પેટા
૭.	ગાંધીનગર	સરગાસણ	૨	સા.શૈ.પ.(સ્ત્રી)	--	પેટા
૮.	ગાંધીનગર	વલાદ	--	સરપંચ	સામાન્ય	પેટા

INDEX

(૩) આ જાહેરનામાની ગુજરાત પંચાયત ચૂંટણી નિયમો–૧૯૯૪ ના ૯(૧) અન્વયે સરકારી રાજયપત્રમાં પ્રસિધ્ધ કરવામાં આવે છે.

(સહી) અવાચ્ય,

કલેકટર ગાંધીનગર
અને
રાજ્ય ચૂંટણી પંચના અધિકારી

ગુજરાત પંચાયત ચૂંટણી નિયમો–૧૯૯૪ ના નિયમ–૯(૨) અન્વયે ચૂંટણીનું જાહેરનામું

જિલ્લા કલેકટર કચેરી,
ચૂંટણી શાખા,
ગાંધીનગર જિલ્લો.
તા.૧૮/૮/૨૦૦૩

ક્રમાંકઃસીબી/ચૂંટણી/ગ્રા.પં./ગાંધીનગર/૨૦૦૩

જાહેરનામું

ગાંધીનગર જિલ્લાની ગાંધીનગર તાલુકાની ગ્રામ પંચાયતોના આ સાથે સામેલ યાદીમાં જણાવેલ બેઠકની સરપંચની બેઠકની ચૂંટણી

(૧) ગુજરાત પંચાયત અધિનિયમ–૧૯૯૩ ની કલમ–૧૬ ની પેટા કલમ(૧) મુજબ ગાંધીનગર જિલ્લાની ગાંધીનગર તાલુકાની ગ્રામ પંચાયતોના વોર્ડની રચના તથા બેઠકોની ફાળવણી રાજ્ય ચૂંટણી પંચના અધિકારી તરીકે કરેલ છે.

(૨) ગુજરાત પંચાયત ચૂંટણી નિયમો–૧૯૯૪ ના નિયમ–૯ ના પેટા નિયમ–૨ થી પ્રાપ્ત થયેલ સત્તાની રૂએ રાજ્ય ચૂંટણી પંચના અધિકારી તરીકે, કલેકટર ગાંધીનગર, ગાંધીનગર જિલ્લાની આ સાથે સામેલ અનુસુચિના કોલમ નં.૨ માં જણાવેલ તાલુકાની તથા કોલમ નં.૩ માં જણાવેલ ગ્રામ પંચાયતોના કોલમ નં.૪ માં જણાવેલ વોર્ડની કોલમ નં.૫ માં જણાવેલ બેઠકો ભરવા માટે સભ્યોની તથા કોલમ નં.૬ માં જણાવેલ પ્રકારવાળી સરપંચની બેઠકો ભરવા માટે સરપંચની ચૂંટણી યોજવાનો તબકકાવાર કાર્યક્રમ નીચે જણાવ્યા મુજબ નકકી કરે છે.

		તારીખ	સમય	સ્થળ
(ક)	ઉમેદવારી પત્ર રજૂ કરવાની છેલ્લી તારીખ	૨૫/૦૮/૨૦૦૩	૧૧.૦૦ કલાકથી ૧૫.૦૦ કલાક સુધી	ચૂંટણી અધિકારી/ મદદનીશ ચૂંટણી અધિકારીની કચેરી ખાતે
(ખ)	ઉમેદવારી પત્રોની ચકાસણી	૨૬/૦૮/૨૦૦૩	૧૧.૦૦ કલાકથી ચકાસણી પુરી થાય ત્યાં સુધી	ચૂંટણી અધિકારીની કચેરી ખાતે
(ગ)	ઉમેદવારી પત્રો પાછા ખેંચી લેવાની છેલ્લી તારીખ	૨૮/૦૮/૨૦૦૩	૧૫.૦૦ કલાક સુધી	ચૂંટણી અધિકારી/ મદદનીશ ચૂંટણી અધિકારીની કચેરી ખાતે
(ઘ)	આવશ્યક હોય તો મતદાનની તારીખ/સમય/ સ્થળ	૧૪/૦૯/૨૦૦૩	સવારના ૮.૦૦ થી સાંજના ૫.૦૦ વાગ્યા સુધી	જિલ્લા ચૂંટણી અધિકારીએ જાહેર કરેલ મતદાન મથક ઉપર
(ચ)	મતગણતરીની તારીખ અને સમય	૧૬–૧૭/૦૯/૨૦૦૩	સવારના ૯.૦૦ વાગ્યાથી મત ગણતરી પુરી થાય ત્યાં સુધી	
(છ)	ચૂંટણી પ્રક્રિયા પુરી થવાની તારીખ	૨૧/૦૯/૨૦૦૩		

(સહી) અવાચ્ય,

કલેકટર ગાંધીનગર
અને
રાજ્ય ચૂંટણી પંચના અધિકારી

INDEX

અનુસુચિ

ગાંધીનગર તાલુકાની ગ્રામ પંચાયતની ચૂંટણી યોજવાની છે તેની યાદી

અ.નં.	તાલુકાનું નામ	ગ્રામ પંચાયતનું નામ	વોર્ડ / નંબર/ક્રમાંક	વોર્ડની બેઠકનો પ્રકાર	સરપંચની બેઠકનો પ્રકાર	ચૂંટણીનો પ્રકાર (સામાન્ય/પેટા ચૂંટણી જે હોય તે દર્શાવવું)
૧.	૨.	૩.	૪.	૫.	૬.	૭.
૧.	ગાંધીનગર	નવા ધર્મપુર	૪	સામાન્ય (સ્ત્રી)	---	પેટા
૨.	ગાંધીનગર	કુડાસણ	૩	સામાન્ય (સ્ત્રી)	---	પેટા
૩.	ગાંધીનગર	ઉવારસદ	૫	સામાન્ય	---	પેટા
૪.	ગાંધીનગર	ઉવારસદ	૪	સા.શૈ.પ.(સામાન્ય)	---	પેટા
૫.	ગાંધીનગર	દંતાલી	૨	સા.શૈ.પ.(સામાન્ય)	---	પેટા
૬.	ગાંધીનગર	સરગાસણ	૧	સામાન્ય (સ્ત્રી)	---	પેટા
૭.	ગાંધીનગર	સરગાસણ	૨	સા.શૈ.પ.(સ્ત્રી)	---	પેટા
૮.	ગાંધીનગર	વલાદ	–	સરપંચ	સામાન્ય	પેટા

(સહી) અવાચ્ય,

કલેક્ટર ગાંધીનગર
અને
રાજ્ય ચૂંટણી પંચના અધિકારી

INDEX

ગુજરાત પંચાયત અધિનિયમ–૧૯૯૩ ની કલમ–૧૫ ની પેટા કલમ–(૧) અન્વયે ચૂંટણીનું જાહેરનામું

જિલ્લા કલેક્ટર કચેરી,
ચૂંટણી શાખા,
ગાંધીનગર જિલ્લો.
તા.૧૮/૮/૨૦૦૩

ક્રમાંકઃસીબી/ચૂંટણી/ગ્રા.પં./દહેગામ/૨૦૦૩

જાહેરનામું

(૧) ગાંધીનગર જિલ્લાની દહેગામ તાલુકાની ગ્રામ પંચાયતોના વોર્ડની બેઠકની / સરપંચની બેઠકની ચૂંટણી ગુજરાત પંચાયત અધિનિયમ–૧૯૯૩ ની કલમ–૧૬ ની પેટા કલમ(૧) મુજબ ગાંધીનગર જિલ્લાની **દહેગામ** તાલુકાની ગ્રામ પંચાયતોના વોર્ડની રચના તથા બેઠકોની ફાળવણી રાજ્ય ચૂંટણી પંચના અધિકારી તરીકે કરેલ છે.

(૨) ગુજરાત પંચાયત ચૂંટણી નિયમો–૧૯૯૩ ની કલમ–૧૫ ની પેટા કલમ(૧) થી પ્રાપ્ત થયેલ સત્તાની રૂએ રાજ્ય ચૂંટણી પંચના અધિકારી તરીકે કલેક્ટર ગાંધીનગર, ગાંધીનગર જિલ્લાની નીચે પ્રમાણેની અનુસુચિના કોલમ નં.૨ માં જણાવેલ તાલુકાની સામે કોલમ નં.૩ માં જણાવેલ ગ્રામ પંચાયતોના કોલમ નં.૪,૫ માં જણાવેલ વોર્ડની બેઠકનો તથા કોલમ નં.૬ માં જણાવેલ સરપંચની બેઠકની સામાન્ય / પેટા ચૂંટણી તા.૧૪.૦૯.૨૦૦૩ ના રોજ યોજવાનું જાહેર કરૂ છું.

અનુસુચિ

દહેગામ તાલુકાની ગ્રામ પંચાયતની ચૂંટણી યોજવાની છે તેની યાદી

અ.નં.	તાલુકાનું નામ	ગ્રામ પંચાયતનું નામ	વોર્ડ / નંબર/ક્રમાંક	વોર્ડની બેઠકનાં પ્રકાર	સરપંચની બેઠકનો પ્રકાર	ચૂંટણીનો પ્રકાર (સામાન્ય/પેટા ચૂંટણી જે હોય તે દર્શાવવું)
૧.	૨.	૩.	૪.	૫.	૬.	૭.
૧.	દહેગામ	ઉદણ	૩	અનુ.જાતિ(સામાન્ય)	---	પેટા
૨.	દહેગામ	કડજોદરા	૨	સા.શૈ.પ.(સ્ત્રી)	---	પેટા
૩.	દહેગામ	કડજોદરા	૪	સામાન્ય (સ્ત્રી)	---	પેટા
૪.	દહેગામ	ઓતમપુર	–	–	અનુ.જાતિ (સા.)	પેટા
		ઓતમપુર	૭	અનુ.જાતિ (સા)	–	પેટા
૫.	દહેગામ	અહમદપુર	૭	અનુ.જન જાતિ (સા)	–	પેટા

(૩) આ જાહેરનામાની ગુજરાત પંચાયત ચૂંટણી નિયમો–૧૯૯૪ ના ૯(૧) અન્વયે સરકારી રાજયપત્રમાં પ્રસિધ્ધ કરવામાં આવે છે.

(સહી) અવાચ્ય,
કલેક્ટર ગાંધીનગર
અને
રાજ્ય ચૂંટણી પંચના અધિકારી

INDEX

ગુજરાત પંચાયત ચૂંટણી નિયમો–૧૯૯૪ ના નિયમ–૯(૨) અન્વયે ચૂંટણીનું જાહેરનામું

જિલ્લા કલેકટર કચેરી,
ચૂંટણી શાખા,
ગાંધીનગર જિલ્લો.
તા.૧૮/૮/૨૦૦૩

ક્રમાંક:ચૂંટણી/ચૂંટણી ગ્રા.પં. દહેગામ/૨૦૦૩

જાહેરનામું

ગાંધીનગર જિલ્લાની દહેગામ તાલુકાની ગ્રામ પંચાયતોના આ સાથે સામેલ યાદીમાં જણાવેલ બેઠકની સરપંચની બેઠકની ચૂંટણી

(૧) ગુજરાત પંચાયત અધિનિયમ–૧૯૯૩ ની કલમ–૧૬ ની પેટા કલમ(૧) મુજબ ગાંધીનગર જિલ્લાના દહેગામ તાલુકાની ગ્રામ પંચાયતોના વોર્ડની રચના તથા બેઠકોની ફાળવણી રાજય ચૂંટણી પંચના અધિકારી તરીકે કરેલ છે.

(૨) ગુજરાત પંચાયત ચૂંટણી નિયમો–૧૯૯૪ ના નિયમ–૯ ના પેટા નિયમ–૨ થી પ્રાપ્ત થયેલ સત્તાની રૂએ રાજય ચૂંટણી પંચના અધિકારી તરીકે કલેકટર ગાંધીનગર, ગાંધીનગર જિલ્લાની આ સાથે સામેલ અનુસુચિના કોલમ નં.૨ માં જણાવેલ તાલુકાની તથા કોલમ નં.૩ માં જણાવેલ ગ્રામ પંચાયતોના કોલમ નં.૪ માં જણાવેલ વોર્ડની કોલમ નં.૫ માં જણાવેલ બેઠકો ભરવા માટે સભ્યોની તથા કોલમ નં.૬ માં જણાવેલ પ્રકારવાળી સરપંચની બેઠકો ભરવા માટે સરપંચની ચૂંટણી યોજવાનો તબકકાવાર કાર્યક્રમ નીચે જણાવ્યા મુજબ નકકી કરે છે.

		તારીખ	સમય	સ્થળ
(ક)	ઉમેદવારી પત્ર રજૂ કરવાની છેલ્લી તારીખ	૨૫/૦૮/૨૦૦૩	૧૧.૦૦ કલાકથી ૧૫.૦૦ કલાક સુધી	ચૂંટણી અધિકારી/ મદદનીશ ચૂંટણી અધિકારીની કચેરી ખાતે
(ખ)	ઉમેદવારી પત્રોની ચકાસણી	૨૬/૦૮/૨૦૦૩	૧૧.૦૦ કલાકથી ચકાસણી પુરી થાય ત્યાં સુધી	ચૂંટણી અધિકારીની કચેરી ખાતે
(ગ)	ઉમેદવારી પત્રો પાછા ખેંચી લેવાની છેલ્લી તારીખ	૨૮/૦૮/૨૦૦૩	૧૫.૦૦ કલાક સુધી	ચૂંટણી અધિકારી/ મદદનીશ ચૂંટણી અધિકારીની કચેરી ખાતે
(ઘ)	આવશ્યક હોય તો મતદાનની તારીખ સમય સ્થળ	૧૪/૦૯/૨૦૦૩	સવારના ૮.૦૦ થી સાંજના ૫.૦૦ વાગ્યા સુધી	જિલ્લા ચૂંટણી અધિકારીએ જાહેર કરેલ મતદાન મથક ઉપર
(ચ)	મતગણતરીની તારીખ અને સમય	૧૬–૧૭/૦૯/૨૦૦૩	સવારના ૯.૦૦ વાગ્યાથી મત ગણતરી પુરી થાય ત્યાં સુધી	
(છ)	ચૂંટણી પ્રક્રિયા પુરી થવાની તારીખ	૨૧/૦૯/૨૦૦૩		

(સહી) અવાચ્ય,

કલેકટર ગાંધીનગર
અને
રાજય ચૂંટણી પંચના અધિકારી

INDEX

અનુસુચિ

દહેગામ તાલુકાની ગ્રામ પંચાયતની ચૂંટણી યોજવાની છે તેની યાદી

અ.નં.	તાલુકાનું નામ	ગ્રામ પંચાયતનું નામ	વોર્ડ / નંબર/ક્રમાંક	વોર્ડની બેઠકનો પ્રકાર	સરપંચની બેઠકનો પ્રકાર	ચૂંટણીનો પ્રકાર (સામાન્ય/પેટા ચૂંટણી જે હોય તે દર્શાવવું)
૧.	૨.	૩.	૪.	૫.	૬.	૭.
૧.	દહેગામ	ઉદણ	૩	અનુ.જાતિ(સામાન્ય)	--	પેટા
૨.	દહેગામ	કડજોદરા	૨	સા.શૈ.પ.(સ્ત્રી)	--	પેટા
૩.	દહેગામ	કડજોદરા	૪	સામાન્ય (સ્ત્રી)	--	પેટા
૪.	દહેગામ	ઓતમપુર	–	–	અનુ.જાતિ(સા)	પેટા
		ઓતમપુર	૭	અનુ.જાતિ (સા)	–	પેટા
૫.	દહેગામ	અહમદપુર	૭	અનુ.જનજાતિ(સા)	–	પેટા

(સહી) અવાચ્ય,

કલેકટર ગાંધીનગર
અને
રાજય ચૂંટણી પંચના અધિકારી

INDEX

ગુજરાત પંચાયત અધિનિયમ–૧૯૯૩ ની કલમ–૧૫ ની પેટા કલમ–(૧) અન્વયે ચૂંટણીનું જાહેરનામું

જિલ્લા કલેકટર કચેરી,
ચૂંટણી શાખા,
ગાંધીનગર જિલ્લો.
તા.૧૮/૮/૨૦૦૩

ક્રમાંક:સીબી/ચૂંટણી/ગ્રા.પં./માણસા/૨૦૦૩

જાહેરનામું

(૧) ગાંધીનગર જિલ્લાની માણસા તાલુકાની ગ્રામ પંચાયતોના વોર્ડની બેઠકની / સરપંચની બેઠકની ચૂંટણી ગુજરાત પંચાયત અધિનિયમ–૧૯૯૩ ની કલમ–૧૬ ની પેટા કલમ(૧) મુજબ ગાંધીનગર જિલ્લાની માણસા તાલુકાની ગ્રામ પંચાયતોના વોર્ડની રચના તથા બેઠકોની ફાળવણી રાજ્ય ચૂંટણી પંચના અધિકારી તરીકે કરેલ છે.

(૨) ગુજરાત પંચાયત ચૂંટણી નિયમો–૧૯૯૩ ની કલમ–૧૫ ની પેટા કલમ(૧) થી પ્રાપ્ત થયેલ સત્તાની રૂએ રાજ્ય ચૂંટણી પંચના અધિકારી તરીકે કલેકટર ગાંધીનગર, ગાંધીનગર જિલ્લાની નીચે પ્રમાણેની અનુસુચિના કોલમ નં.૨ માં જણાવેલ તાલુકાની સામે કોલમ નં.૩ માં જણાવેલ ગ્રામ પંચાયતોના કોલમ નં.૪,૫ માં જણાવેલ વોર્ડની બેઠકનો તથા કોલમ નં.૬ માં જણાવેલ સરપંચની બેઠકની સામાન્ય / પેટા ચૂંટણી તા.૧૪.૦૯.૨૦૦૩ ના રોજ યોજવાનું જાહેર કરૂ છું.

અનુસુચિ

માણસા તાલુકાની ગ્રામ પંચાયતની ચૂંટણી યોજવાની છે તેની યાદી

અ.નં.	તાલુકાનું નામ	ગ્રામ પંચાયતનું નામ	વોર્ડ / નંબર/ક્રમાંક	વોર્ડની બેઠકનો પ્રકાર	સરપંચની બેઠકનો પ્રકાર	ચૂંટણીનો પ્રકાર (સામાન્ય/પેટા ચૂંટણી જે હોય તે દર્શાવવું)
૧.	૨.	૩.	૪.	૫.	૬.	૭.
૧.	માણસા	પાટણપુરા	૭	સામાન્ય		પેટા
૨.	માણસા	આનંદપુરા (અંબોડ)	–	સરપંચ	અનુ.જાતિ (સામાન્ય)	પેટા

(૩) આ જાહેરનામાની ગુજરાત પંચાયત ચૂંટણી નિયમો–૧૯૯૪ ના ૯(૧) અન્વયે સરકારી રાજયપત્રમાં પ્રસિધ્ધ કરવામાં આવે છે.

(સહી) અવાચ્ય,

કલેકટર ગાંધીનગર
અને
રાજય ચૂંટણી પંચના અધિકારી

INDEX

ગુજરાત પંચાયત ચૂંટણી નિયમો–૧૯૯૪ ના નિયમ–૯(૨) અન્વયે ચૂંટણીનું જાહેરનામું

જિલ્લા કલેક્ટર કચેરી,
ચૂંટણી શાખા,
ગાંધીનગર જિલ્લો.
તા.૧૮/૮/૨૦૦૩

ક્રમાંકઃસીબી/ચૂંટણી ગ્રા.પં. માણસા/૨૦૦૩

જાહેરનામું

ગાંધીનગર જિલ્લાની માણસા તાલુકાની ગ્રામ પંચાયતોના આ સાથે સામેલ યાદીમાં જણાવેલ બેઠકના સરપંચની બેઠકના ચૂંટણી

(૧) ગુજરાત પંચાયત અધિનિયમ–૧૯૯૩ ની કલમ–૧૬ ની પેટા કલમ(૧) મુજબ ગાંધીનગર જિલ્લાની માણસા તાલુકાની ગ્રામ પંચાયતોના વોર્ડની રચના તથા બેઠકોની ફાળવણી રાજ્ય ચૂંટણી પંચના અધિકારી તરીકે કરેલ છે.

(૨) ગુજરાત પંચાયત ચૂંટણી નિયમો–૧૯૯૪ ના નિયમ–૯ ના પેટા નિયમ–૨ થી પ્રાપ્ત થયેલ સત્તાની રૂએ રાજ્ય ચૂંટણી પંચના અધિકારી તરીકે કલેકટર ગાંધીનગર, ગાંધીનગર જિલ્લાની આ સાથે સામેલ અનુસુચિના કોલમ નં.૨ માં જણાવેલ તાલુકાની તથા કોલમ નં.૩ માં જણાવેલ ગ્રામ પંચાયતોના કોલમ નં.૪ માં જણાવેલ વોર્ડની કોલમ નં.૫ માં જણાવેલ બેઠકો ભરવા માટે સભ્યોની તથા કોલમ નં.૬ માં જણાવેલ પ્રકારવાળી સરપંચની બેઠકો ભરવા માટે સરપંચની ચૂંટણી યોજવાનો તબકકાવાર કાર્યક્રમ નીચે જણાવ્યા મુજબ નકકી કરે છે.

		તારીખ	સમય	સ્થળ
(ક)	ઉમેદવારી પત્ર રજૂ કરવાની છેલ્લી તારીખ	૨૫/૦૮/૨૦૦૩	૧૧.૦૦ કલાકથી ૧૫.૦૦ કલાક સુધી	ચૂંટણી અધિકારી/ મદદનીશ ચૂંટણી અધિકારીની કચેરી ખાતે
(ખ)	ઉમેદવારી પત્રોની ચકાસણી	૨૬/૦૮/૨૦૦૩	૧૧.૦૦ કલાકથી ચકાસણી પુરી થાય ત્યાં સુધી	ચૂંટણી અધિકારીની કચેરી ખાતે
(ગ)	ઉમેદવારી પત્રો પાછા ખેંચી લેવાની છેલ્લી તારીખ	૨૮/૦૮/૨૦૦૩	૧૫.૦૦ કલાક સુધી	ચૂંટણી અધિકારી/ મદદનીશ ચૂંટણી અધિકારીની કચેરી ખાતે
(ઘ)	આવશ્યક હોય તો મતદાનની તારીખ સમય સ્થળ	૧૪/૦૯/૨૦૦૩	સવારના ૮.૦૦ થી સાંજના ૫.૦૦ વાગ્યા સુધી	જિલ્લા ચૂંટણી અધિકારીએ જાહેર કરેલ મતદાન મથક ઉપર
(ચ)	મતગણતરીની તારીખ અને સમય	૧૬–૧૭/૦૯/૨૦૦૩	સવારના ૯.૦૦ વાગ્યાથી મત ગણતરી પુરી થાય ત્યાં સુધી	
(છ)	ચૂંટણી પ્રક્રિયા પુરી થવાની તારીખ	૨૧/૦૯/૨૦૦૩		

(સહી) અવાચ્ય,

કલેકટર ગાંધીનગર
અને
રાજ્ય ચૂંટણી પંચના અધિકારી

INDEX

અનુસુચિ

માણસા તાલુકાની ગ્રામ પંચાયતની ચૂંટણી યોજવાની છે તેની યાદી

અ.નં.	તાલુકાનું નામ	ગ્રામ પંચાયતનું નામ	વોર્ડ / નંબર/ક્રમાંક	વોર્ડની બેઠકનો પ્રકાર	સરપંચની બેઠકનો પ્રકાર	ચૂંટણીનો પ્રકાર (સામાન્ય/પેટા ચૂંટણી જે હોય તે દર્શાવવું)
૧.	૨.	૩.	૪.	૫.	૬.	૭.
૧.	માણસા	પાટણપુરા	૭	સામાન્ય		પેટા
૨.	માણસા	આનંદપુરા (અંબોડ)	—	—	અનુ.જાતિ (સામાન્ય)	પેટા

(સહી) અવાચ્ય,

કલેક્ટર ગાંધીનગર
અને
રાજ્ય ચૂંટણી પંચના અધિકારી

સરકારી મધ્યસ્થ મુદ્રણાલય, ગાંધીનગર.

INDEX

Extra No. 320

REGISTERED No. G/GNR/2

©

सत्यमेव जयते

The Gujarat Government Gazette

EXTRA ORDINARY

PUBLISHED BY AUTHORITY

Vol. XLIV] MONDAY, AUGUST 18, 2003/SRAVANA 27, 1925

Separate paging is given to this Part in order that it may be filed as a Separate Compilation.

PART IV-C

StatutoryRules and Orders (Other than those published in Part I, I-A and I-L) madeby Statutory Authorities other than the Government of Gujarat including those made by the Government of India, the High Court, the Director of Municipallities, the Commissioner of Police, the Director of Prohibition and excise, the District Magistrates and the Election Commission, Election Tribunals, Returning Officers and other authorities, under the Election Commission.

ગુજરાત પંચાયત અધિનિયમ-૧૯૯૩ ની કલમ-૧૫ ની પેટા કલમ-(૧) અન્વયે ચૂંટણીનું જાહેરનામું
ખેડા જિલ્લા કલેકટર કચેરી,
આયોજન ભવન,
ચૂંટણી શાખા, નડીઆદ.
તા. ૧૮/૦૮/૨૦૦૩.

નં. ચૂંટણી/ગ્રા.પં./વશી/

જાહેરનામું

ખેડા જિલ્લાની માતર તાલુકાની ગ્રામ પંચાયતોના વોર્ડની બેઠકોની/ સરપંચની બેઠકોની ચૂંટણી.

૧. ગુજરાત પંચાયત અધિનિયમ-૧૯૯૩ ની કલમ-૧૬ ની પેટા કલમ-(૧) મુજબ ખેડા જિલ્લાની માતર તાલુકાની ગ્રામ પંચાયતોના વોર્ડની રચના તથા બેઠકોની ફાળવણી રાજય ચૂંટણી પંચના અધિકારી તરીકે કરેલ છે.

૨. ગુજરાત પંચાયત અધિનિયમ-૧૯૯૩ ની કલમ-૧૫ ની પેટા કલમ-(૧) થી પ્રાપ્ત થયેલ સત્તાની રૂઈએ રાજય ચૂંટણી પંચના અધિકારી તરીકે કલેકટર, ખેડા જિલ્લાની નીચેની અનુસૂચિના કોલમ નં.૨ માં જણાવેલ તાલુકાની સામે કોલમ નં.૩ માં જણાવેલ ગ્રામ પંચાયતોના કોલમ નં.૪, ૫ માં જણાવેલ વોર્ડની બેઠકોની પેટા ચૂંટણી તા.૧૪/૦૯/૨૦૦૩ ના રોજ યોજવાનું જાહેર કરે છે.

INDEX

અનુસૂચિ

માતર તાલુકાની ગ્રામ પંચાયતોની ચૂંટણી યોજવાની છે. તેની યાદી

અ.નં.	તાલુકાનું નામ	ગ્રા.પં.નું નામ	વોર્ડ નંબર/ ક્રમાંકઃ	વોર્ડની બેઠકનો પ્રકાર	સરપંચની બેઠકનો પ્રકાર	ચૂંટણીનો પ્રકાર (સામાન્ય/ પેટા ચૂંટણી જે હોય તે દર્શાવવું
૧.	૨.	૩.	૪.	૫.	૬.	૭.
૧	માતર	રધવાણજ	૬	બીન અનામત	--	પેટા ચૂંટણી
૨	માતર	ગરમાળા	૧	સામાન્ય સ્ત્રી	--	પેટા ચૂંટણી
૩	માતર	લવાલ	૫	બીન અનામત	--	પેટા ચૂંટણી

૩. આ જાહેરનામું ગુંજરાત પંચાયત ચૂંટણી નિયમો-૧૯૯૪ ના નિયમ-૯(૧) અન્વયે સરકારી રાજય પત્રમાં પ્રસિધ્ધ કરવામાં આવે છે.

(સહી) અવાચ્ય,

કલેકટર અને
રાજય ચૂંટણી પંચના અધિકારી
ખેડા-નડીઆદ.

INDEX

ગુજરાત પંચાયત ચૂંટણી નિયમો-૧૯૯૪ ના નિયમ-૯(૨) અન્વયે ચૂંટણીનું જાહેરનામું
ખેડા જિલ્લા કલેકટર કચેરી,
આયોજન ભવન,
ચૂંટણી શાખા, નડીઆદ.
તા. ૧૮/૦૮/૨૦૦૩.

નં. ચૂંટણી/ગ્રા.પં./વશી/

જાહેરનામું

ખેડા જિલ્લાની માતર તાલુકાની ગ્રામ પંચાયતોના તમામ/ પેટા વોર્ડની બેઠકોની/ સરપંચની બેઠકોની ચૂંટણી.

૧. ગુજરાત પંચાયત અધિનિયમ-૧૯૯૩ ની કલમ-૧૬ ની પેટા કલમ-(૧) મુજબ ખેડા જિલ્લાની માતર તાલુકાની ગ્રામ પંચાયતોના વોર્ડની રચના તથા બેઠકોની ફાળવણી રાજય ચૂંટણી પંચના અધિકારી તરીકે કરેલ છે.

૨. ગુજરાત પંચાયત ચૂંટણી નિયમો-૧૯૯૪ ના પેટા નિયમ-૨ થી પ્રાપ્ત થયેલ સત્તાની રૂઈએ રાજય ચૂંટણી પંચના અધિકારી તરીકે કલેકટર, ખેડા જિલ્લાની નીચેની અનુસૂચિના કોલમ નં.૨ માં જણાવેલ તાલુકાની સામે કોલમ નં.૩ માં જણાવેલ ગ્રામ પંચાયતોના કોલમ નં.૪, માં જણાવેલ વોર્ડની કોલમ નં.૫ માં જણાવેલ બેઠકો ભરવા માટે સભ્યોની ચૂંટણી યોજવાનો તબક્કાવાર કાર્યક્રમ નીચે જણાવ્યા મુજબ નક્કી કરે છે.

		તારીખ	સમય	સ્થળ
(ક)	ઉમેદવારી પત્ર રજુ કરવાની/ ભરવાની છેલ્લી તારીખ	૨૫/૦૮/૨૦૦૩	૧૧:૦૦ કલાકથી ૧૫:૦૦ કલાક સુધી	ચૂંટણી અધિકારી/ મદદનીશ ચૂંટણી અધિકારીની કચેરી ખાતે
(ખ)	ઉમેદવારી પત્રોની ચકાસણી તારીખ	૨૬/૦૮/૨૦૦૩	૧૧:૦૦ કલાકથી ચકાસણી પુરી થાય ત્યાં સુધી	ચૂંટણી અધિકારીની કચેરી ખાતે
(ગ)	ઉમેદવારી પત્રો પાછા ખેંચી લેવાની છેલ્લી તારીખ	૨૮/૦૮/૨૦૦૩	૧૫:૦૦ કલાક સુધી	ચૂંટણી અધિકારી તથા મદદનીશ ચૂંટણી અધિકારીની કચેરી ખાતે
(ઘ)	આવશ્યક હોય તો મતદાનની તારીખ	૧૪/૦૯/૨૦૦૩	--	--
(ચ)	મતદાનનો સમય	૧૪/૦૯/૨૦૦૩	સવારના ૮:૦૦ થી સાંજના ૧૭:૦૦ કલાક સુધી	--
(છ)	મતદાન સ્થળ	--	--	જિલ્લા ચૂંટણી અધિકારીએ ગ્રામ પંચાયત માટે વોર્ડવાર આખરી કરી જાહેર કરેલ/ પ્રસિધ્ધ કરેલ મતદાન મથકો પર
(જ)	મતગણતરી માટેની તારીખ અને સમય	૧૬/૦૯/૨૦૦૩	સવારના ૯:૦૦ કલાકથી ગણતરી પુરી થાય ત્યાં સુધી	ચૂંટણી અધિકારી જાહેર કરે તે સ્થળે
(ઝ)	ચૂંટણી પ્રક્રિયા પુરી થવા માટેની તારીખ	૨૧/૦૯/૨૦૦૩	--	--

INDEX

અનુસૂચિ

ખેડા તાલુકાની ગ્રામ પંચાયતોની ચૂંટણી યોજવાની છે. તેની યાદી

અ.નં.	તાલુકાનું નામ	ગ્રા.પં.નું નામ	વોર્ડ નંબર/ ક્રમાંક:	વોર્ડની બેઠકનો પ્રકાર	સરપંચની બેઠકનો પ્રકાર	ચૂંટણીનો પ્રકાર (સામાન્ય/ પેટા ચૂંટણી જે હોય તે દર્શાવવું
૧.	૨.	૩.	૪.	૫.	૬.	૭.
૧	માતર	રધવાણજ	૬	બીન અનામત	--	પેટા ચૂંટણી
૨	માતર	ગરમાળા	૧	સામાન્ય સ્ત્રી	--	પેટા ચૂંટણી
૩	માતર	લવાલ	૫	બીન અનામત	--	પેટા ચૂંટણી

(સહી) અવાચ્ય,

કલેક્ટર અને
રાજય ચૂંટણી પંચના અધિકારી
ખેડા-નડીઆદ.

INDEX

ગુજરાત પંચાયત અધિનિયમ-૧૯૯૩ ની કલમ-૧૫ ની પેટા કલમ-(૧) અન્વયે ચૂંટણીનું જાહેરનામું
ખેડા જિલ્લા કલેકટર કચેરી,
આયોજન ભવન,
ચૂંટણી શાખા, નડીઆદ.
તા. ૧૮/૦૮/૨૦૦૩.

નં. ચૂંટણી/ગ્રા.પં./વશી/

જાહેરનામું

ખેડા જિલ્લાની મહેમદાવાદ તાલુકાની ગ્રામ પંચાયતોના વોર્ડની બેઠકોની/ સ.રપંચની બેઠકોની ચૂંટણી.

૧. ગુજરાત પંચાયત અધિનિયમ-૧૯૯૩ ની કલમ-૧૬ ની પેટા કલમ-(૧) મુજબ ખેડા જિલ્લાની મહેમદાવાદ તાલુકાની ગ્રામ પંચાયતોના વોર્ડની રચના તથા બેઠકોની ફાળવણી રાજય ચૂંટણી પંચના અધિકારી તરીકે કરેલ છે.

૨. ગુજરાત પંચાયત અધિનિયમ-૧૯૯૩ ની કલમ-૧૫ ની પેટા કલમ-(૧) થી પ્રાપ્ત થયેલ સત્તાની રૂઈએ રાજય ચૂંટણી પંચના અધિકારી તરીકે કલેકટર, ખેડા જિલ્લાની નીચેની અનુસૂચિના કોલમ નં.૨ માં જણાવેલ તાલુકાની સામે કોલમ નં.૩ માં જણાવેલ ગ્રામ પંચાયતોના કોલમ નં.૪, ૫ માં જણાવેલ વોર્ડની બેઠકોની સામાન્ય/ પેટા ચૂંટણી તથા કોલમ નં.૬ માં જણાવેલ સરપંચની બેઠકોની સામાન્ય/ પેટા ચૂંટણી તા.૧૪/૦૯/૨૦૦૩ ના રોજ યોજવાનું જાહેર કરે છે.

અનુસૂચિ

મહેમદાવાદ તાલુકાની ગ્રામ પંચાયતોની ચૂંટણી યોજવાની છે. તેની યાદી

અ.નં.	તાલુકાનું નામ	ગ્રા.પં.નું નામ	વોર્ડ નંબર/ ક્રમાંક:	વોર્ડની બેઠકનો પ્રકાર	સરપંચની બેઠકનો પ્રકાર	ચૂંટણીનો પ્રકાર (સામાન્ય/ પેટા ચૂંટણી જે હોય તે દર્શાવવું
૧.	૨.	૩.	૪.	૫.	૬.	૭.
૧	મહેમદાવાદ	પથાવત	૧	સામાન્ય સ્ત્રી	સામાન્ય સ્ત્રી	સામાન્ય
			૨	સા.શૈ.પ. વર્ગ		
			૩	બીન અનામત		
			૪	સામાન્ય સ્ત્રી		
			૫	બીન અનામત		
			૬	બીન અનામત		
			૭	બીન અનામત		
૨	મહેમદાવાદ	જરાવત	૧	સામાન્ય સ્ત્રી	બીન અનામત	સામાન્ય
			૨	સા.શૈ.પ. વર્ગ		
			૩	બીન અનામત		
			૪	સામાન્ય સ્ત્રી		
			૫	બીન અનામત		
			૬	બીન અનામત		
			૭	બીન અનામત		
૩	મહેમદાવાદ	વાઘાવત	૧	સામાન્ય સ્ત્રી	બીન અનામત	સામાન્ય
			૨	સા.શૈ.પ. વર્ગ		
			૩	બીન અનામત		
			૪	સામાન્ય સ્ત્રી		
			૫	બીન અનામત		
			૬	બીન અનામત		
			૭	બીન અનામત		
૪	મહેમદાવાદ	ગોકળપુરા	૧	બીન અનામત	બીન અનામત	સામાન્ય
			૨	બીન અનામત		
			૩	સામાન્ય સ્ત્રી		
			૪	સામાન્ય સ્ત્રી		
			૫	બીન અનામત		
			૬	બીન અનામત		
			૭	બીન અનામત		
૫	મહેમદાવાદ	ઘોડાલી	૬	બીન અનામત	–	પેટા ચૂંટણી

૩. આ જાહેરનામું ગુંજરાત પંચાયત ચૂંટણી નિયમો ૧...... ના નિયમ-૯(૧) અન્વયે સરકારી રાજય પત્રમાં પ્રસિધ્ધ કરવામાં આવે

(સહી) અવાચ્ય,

કલેકટર અને
રાજય ચૂંટણી પંચના અધિકારી
ખેડા-નડીઆદ.

INDEX

ગુજરાત પંચાયત ચૂંટણી નિયમાં-૧૯૯૪ ના નિયમ-૯(૨) અન્વયે ચૂંટણીનું જાહેરનામું
ખેડા જિલ્લા કલેકટર કચેરી,
આયોજન ભવન,
ચૂંટણી શાખા, નડીઆદ.
તા. ૧૮/૦૮/૨૦૦૩.

નં. ચૂંટણી/ગ્રા.પં./વશી/

જાહેરનામું

ખેડા જિલ્લાની મહેમદાવાદ તાલુકાની ગ્રામ પંચાયતોના તમામ/ પેટા વોર્ડની બેઠકોની/ સરપંચની બેઠકોની ચૂંટણી.

૧. ગુજરાત પંચાયત અધિનિયમ-૧૯૯૩ ની કલમ-૧૬ ની પેટા કલમ-(૧) મુજબ ખેડા જિલ્લાની મહેમદાવાદ તાલુકાની ગ્રામ પંચાયતોના વોર્ડની રચના તથા બેઠકોની ફાળવણી રાજય ચૂંટણી પંચના અધિકારી તરીકે કરેલ છે.

૨. ગુજરાત પંચાયત ચૂંટણી નિયમો-૧૯૯૪ ના પેટા નિયમ-૨ થી પ્રાપ્ત થયેલ સત્તાની રૂઈએ રાજય ચૂંટણી પંચના અધિકારી તરીકે કલેકટર, ખેડા જિલ્લાની નીચેની અનુસૂચિના કોલમ નં.૨ માં જણાવેલ તાલુકાની સામે કોલમ નં.૩ માં જણાવેલ ગ્રામ પંચાયતોના કોલમ નં.૪, માં જણાવેલ વોર્ડની કોલમ નં.૫ માં જણાવેલ બેઠકો ભરવા માટે સભ્યોની તથા કોલમ નં.૬ માં જણાવેલ પ્રકારવાળી સરપંચની બેઠકો ભરવા માટે સરપંચની ચૂંટણી યોજવાનો તબક્કાવાર કાર્યક્રમ નીચે જણાવ્યાં મુજબ નક્કી કરે છે.

		તારીખ	સમય	સ્થળ
(ક)	ઉમેદવારી પત્ર રજુ કરવાની/ ભરવાની છેલ્લી તારીખ	૨૫/૦૮/૨૦૦૩	૧૧:૦૦ કલાકથી ૧૫:૦૦ કલાક સુધી	ચૂંટણી અધિકારી/ મદદનીશ ચૂંટણી અધિકારીની કચેરી ખાતે
(ખ)	ઉમેદવારી પત્રોની ચકાસણી તારીખ	૨૬/૦૮/૨૦૦૩	૧૧:૦૦ કલાકથી ચકાસણી પુરી થાય ત્યાં સુધી	ચૂંટણી અધિકારીની કચેરી ખાતે
(ગ)	ઉમેદવારી પત્રો પાછા ખેંચી લેવાની છેલ્લી તારીખ	૨૮/૦૮/૨૦૦૩	૧૫:૦૦ કલાક સુધી	ચૂંટણી અધિકારી તથા મદદનીશ ચૂંટણી અધિકારીની કચેરી ખાતે
(ઘ)	આવશ્યક હોય તો મતદાનની તારીખ	૧૪/૦૯/૨૦૦૩	--	--
(ચ)	મતદાનનો સમય	૧૪/૦૯/૨૦૦૩	સવારના ૮:૦૦ થી સાંજના ૧૭:૦૦ કલાક સુધી	--
(છ)	મતદાન સ્થળ	--	--	જિલ્લા ચૂંટણી અધિકારીએ ગ્રામ પંચાયત માટે વોર્ડવાર આખરી કરી જાહેર કરેલ/ પ્રસિધ્ધ કરેલ મતદાન મથકો પર
(જ)	મતગણતરી માટેની તારીખ અને સમય	૧૬/૦૯/૨૦૦૩	સવારના ૯:૦૦ કલાકથી ગણતરી પુરી થાય ત્યાં સુધી	ચૂંટણી અધિકારી જાહેર કરે તે સ્થળે
(ઝ)	ચૂંટણી પ્રક્રિયા પુરી થવા માટેની તારીખ	૨૧/૦૯/૨૦૦૩	--	--

INDEX

અનુસૂચિ

મહેમદાવાદ તાલુકાની ગ્રામ પંચાયતોની ચૂંટણી યોજવાની છે. તેની યાદી

અ.નં.	તાલુકાનું નામ	ગ્રા.પં.નું નામ	વોર્ડ નંબર/ ક્રમાંક:	વોર્ડની બેઠકનો પ્રકાર	સરપંચની બેઠકનો પ્રકાર	ચૂંટણીનો પ્રકાર (સામાન્ય/ પેટા ચૂંટણી જે હોય તે દર્શાવવું
૧.	૨.	૩.	૪.	૫.	૬.	૭.
૧	મહેમદાવાદ	પથાવત	૧	સામાન્ય સ્ત્રી	સામાન્ય સ્ત્રી	સામાન્ય
			૨	સા.શૈ.પ. વર્ગ		
			૩	બીન અનામત		
			૪	સામાન્ય સ્ત્રી		
			૫	બીન અનામત		
			૬	બીન અનામત		
			૭	બીન અનામત		
૨	મહેમદાવાદ	જરાવત	૧	સામાન્ય સ્ત્રી	બીન અનામત	સામાન્ય
			૨	સા.શૈ.પ. વર્ગ		
			૩	બીન અનામત		
			૪	સામાન્ય સ્ત્રી		
			૫	બીન અનામત		
			૬	બીન અનામત		
			૭	બીન અનામત		
૩	મહેમદાવાદ	વાઘાવત	૧	સામાન્ય સ્ત્રી	બીન અનામત	સામાન્ય
			૨	સા.શૈ.પ. વર્ગ		
			૩	બીન અનામત		
			૪	સામાન્ય સ્ત્રી		
			૫	બીન અનામત		
			૬	બીન અનામત		
			૭	બીન અનામત		
૪	મહેમદાવાદ	ગોકળપુરા	૧	બીન અનામત	બીન અનામત	સામાન્ય
			૨	બીન અનામત		
			૩	સામાન્ય સ્ત્રી		
			૪	સામાન્ય સ્ત્રી		
			૫	બીન અનામત		
			૬	બીન અનામત		
			૭	બીન અનામત		
૫	મહેમદાવાદ	ઘોડાલી	૬	બીન અનામત	--	પેટા ચૂંટણી

(સહી) અવાચ્ય,

કલકટર અને
રાજય ચૂંટણી પંચના અધિકારી
ખેડા-નડીઆદ.

INDEX

ગુજરાત પંચાયત અધિનિયમ-૧૯૯૩ ની કલમ-૧૫ ની પેટા કલમ-(૧) અન્વયે ચૂંટણીનું જાહેરનામું
ખેડા જિલ્લા કલેકટર કચેરી,
આયોજન ભવન,
ચૂંટણી શાખા, નડીઆદ.
તા. ૧૮/૦૮/૨૦૦૩.

નં. ચૂંટણી/ગ્રા.પં./વશી/

જાહેરનામું

ખેડા જિલ્લાની મહુધા તાલુકાની ગ્રામ પંચાયતોના વોર્ડની બેઠકોની/ સરપંચની બેઠકોની ચૂંટણી.

૧. ગુજરાત પંચાયત અધિનિયમ-૧૯૯૩ ની કલમ-૧૬ ની પેટા કલમ-(૧) મુજબ ખેડા જિલ્લાની મહુધા તાલુકાની ગ્રામ પંચાયતોના વોર્ડની રચના તથા બેઠકોની ફાળવણી રાજય ચૂંટણી પંચના અધિકારી તરીકે કરેલ છે.

૨. ગુજરાત પંચાયત અધિનિયમ-૧૯૯૩ ની કલમ-૧૫ ની પેટા કલમ-(૧) થી પ્રાપ્ત થયેલ સત્તાની રૂઈએ રાજય ચૂંટણી પંચના અધિકારી તરીકે કલેકટર, ખેડા જિલ્લાની નીચેની અનુસૂચિના કોલમ નં.૨ માં જણાવેલ તાલુકાની સામે કોલમ નં.૩ માં જણાવેલ ગ્રામ પંચાયતોના કોલમ નં.૬ માં જણાવેલ સરપંચની બેઠકોની પેટા ચૂંટણી તા.૧૪/૦૯/૨૦૦૩ ના રોજ યોજવાનું જાહેર કરે છે.

અનુસૂચિ

મહુધા તાલુકાની ગ્રામ પંચાયતોની ચૂંટણી યોજવાની છે. તેની યાદી

અ.નં.	તાલુકાનું નામ	ગ્રા.પં.નું નામ	વોર્ડ નંબર/ ક્રમાંક:	વોર્ડની બેઠકનો પ્રકાર	સરપંચની બેઠકનો પ્રકાર	ચૂંટણીનો પ્રકાર (સામાન્ય/ પેટા ચૂંટણી જે હોય તે દર્શાવવું
૧.	૨.	૩.	૪.	૫.	૬.	૭.
૧	મહુધા	કપરૂપુર	--	સરપંચ	અનુ.જ.જાતિ સ્ત્રી	પેટા ચૂંટણી
૨	મહુધા	સીંઘાલી	--	સરપંચ	બીન અનામત	પેટા ચૂંટણી

૩. આ જાહેરનામું ગુજરાત પંચાયત ચૂંટણી નિયમો-૧૯૯૪ ના નિયમ-૯(૧) અન્વયે સરકારી રાજય પત્રમાં પ્રસિધ્ધ કરવામાં આવે છે.

(સહી) અવાચ્ય,
કલેકટર અને
રાજય ચૂંટણી પંચના અધિકારી
ખેડા-નડીઆદ.

INDEX

ગુજરાત પંચાયત ચૂંટણી નિયમો-૧૯૯૪ ના નિયમ-૯(૨) અન્વયે ચૂંટણીનું જાહેરનામું
ખેડા જિલ્લા કલેકટર કચેરી,
આયોજન ભવન,
ચૂંટણી શાખા, નડીઆદ.
તા. ૧૮/૦૮/૨૦૦૩.

નં. ચૂંટણી/ગ્રા.પં./વશી/

જાહેરનામું

ખેડા જિલ્લાની મહુધા તાલુકાની ગ્રામ પંચાયતોના તમામ/ પેટા વોર્ડની બેઠકોની/ સરપંચની બેઠકોની ચૂંટણી.

૧. ગુજરાત પંચાયત અધિનિયમ-૧૯૯૩ ની કલમ-૧૬ ની પેટા કલમ-(૧) મુજબ ખેડા જિલ્લાની મહુધા તાલુકાની ગ્રામ પંચાયતોના વોર્ડની રચના તથા બેઠકોની ફાળવણી રાજય ચૂંટણી પંચના અધિકારી તરીકે કરેલ છે.

૨. ગુજરાત પંચાયત ચૂંટણી નિયમો-૧૯૯૪ ના પેટા નિયમ-૨ થી પ્રાપ્ત થયેલ સત્તાની રૂઈએ રાજય ચૂંટણી પંચના અધિકારી તરીકે કલેકટર, ખેડા જિલ્લાની નીચેની અનુસૂચિના કોલમ નં.૨ માં જણાવેલ તાલુકાની સામે કોલમ નં.૩ માં જણાવેલ ગ્રામ પંચાયતોના કોલમ નં.૬ માં જણાવેલ પ્રકારવાળી સરપંચની બેઠકો ભરવા માટે સરપંચની ચૂંટણી યોજવાનો તબક્કાવાર કાર્યક્રમ નીચે જણાવ્યાં મુજબ નક્કી કરે છે.

		તારીખ	સમય	સ્થળ
(ક)	ઉમેદવારી પત્ર રજુ કરવાની/ ભરવાની છેલ્લી તારીખ	૨૫/૦૮/૨૦૦૩	૧૧:૦૦ કલાકથી ૧૫:૦૦ કલાક સુધી	ચૂંટણી અધિકારી/ મદદનીશ ચૂંટણી અધિકારીની કચેરી ખાતે
(ખ)	ઉમેદવારી પત્રોની ચકાસણી તારીખ	૨૬/૦૮/૨૦૦૩	૧૧:૦૦ કલાકથી ચકાસણી પુરી થાય ત્યાં સુધી	ચૂંટણી અધિકારીની કચેરી ખાતે
(ગ)	ઉમેદવારી પત્રો પાછા ખેંચી લેવાની છેલ્લી તારીખ	૨૮/૦૮/૨૦૦૩	૧૫:૦૦ કલાક સુધી	ચૂંટણી અધિકારી તથા મદદનીશ ચૂંટણી અધિકારીની કચેરી ખાતે
(ઘ)	આવશ્યક હોય તો મતદાનની તારીખ	૧૪/૦૯/૨૦૦૩	--	--
(ચ)	મતદાનનો સમય	૧૪/૦૯/૨૦૦૩	સવારના ૮:૦૦ થી સાંજના ૧૭:૦૦ કલાક સુધી	--
(છ)	મતદાન સ્થળ	--	--	જિલ્લા ચૂંટણી અધિકારીએ ગ્રામ પંચાયત માટે વોર્ડવાર આખરી કરી જાહેર કરેલ/ પ્રસિધ્ધ કરેલ મતદાન મથકો પર
(જ)	મતગણતરી માટેની તારીખ અને સમય	૧૬/૦૯/૨૦૦૩	સવારના ૯:૦૦ કલાકથી ગણતરી પુરી થાય ત્યાં સુધી	ચૂંટણી અધિકારી જાહેર કરે તે સ્થળે
(ઝ)	ચૂંટણી પ્રક્રિયા પુરી થવા માટેની તારીખ	૨૧/૦૯/૨૦૦૩	--	--

INDEX

અનુસૂચિ

મહુધા તાલુકાની ગ્રામ પંચાયતોની ચૂંટણી યોજવાની છે. તેની યાદી

અ.નં.	તાલુકાનું નામ	ગ્રા.પં.નું નામ	વોર્ડ નંબર/ ક્રમાંક:	વોર્ડની બેઠકનો પ્રકાર	સરપંચની બેઠકનો પ્રકાર	ચૂંટણીનો પ્રકાર (સામાન્ય/ પેટા ચૂંટણી જે હોય તે દર્શાવવું
૧.	૨.	૩.	૪.	૫.	૬.	૭.
૧	મહુધા	કપરૂપુર	--	સરપંચ	અનુ.જ.જાતિ સ્ત્રી	પેટા ચૂંટણી
૨	મહુધા	સીંધાલી	--	સરપંચ	બીન અનામત	પેટા ચૂંટણી

(સહી) અવાચ્ય,

કલેકટર અને
રાજય ચૂંટણી પંચના અધિકારી
ખેડા-નડીઆદ.

INDEX

ગુજરાત પંચાયત અધિનિયમ-૧૯૯૩ ની કલમ-૧૫ ની પેટા કલમ-(૧) અન્વયે ચૂંટણીનું જાહેરનામું
ખેડા જિલ્લા કલેકટર કચેરી,
આયોજન ભવન,
ચૂંટણી શાખા, નડીઆદ.
તા. ૧૮/૦૮/૨૦૦૩.

નં. ચૂંટણી/ગ્રા.પં./વશી/

જાહેરનામું

ખેડા જિલ્લાની કઠલાલ તાલુકાની ગ્રામ પંચાયતોના વોર્ડની બેઠકોની/ સરપંચની બેઠકોની ચૂંટણી.

૧. ગુજરાત પંચાયત અધિનિયમ-૧૯૯૩ ની કલમ-૧૬ ની પેટા કલમ-(૧) મુજબ ખેડા જિલ્લાની કઠલાલ તાલુકાની ગ્રામ પંચાયતોના વોર્ડની રચના તથા બેઠકોની ફાળવણી રાજય ચૂંટણી પંચના અધિકારી તરીકે કરેલ છે:

૨. ગુજરાત પંચાયત અધિનિયમ-૧૯૯૩ ની કલમ-૧૫ ની પેટા કલમ-(૧) થી પ્રાપ્ત થયેલ સત્તાની રૂઈએ રાજય ચૂંટણી પંચના અધિકારી તરીકે કલેકટર, ખેડા જિલ્લાની નીચેની અનુસૂચિના કોલમ નં.૨ માં જણાવેલ તાલુકાની સામે કોલમ નં.૩ માં જણાવેલ ગ્રામ પંચાયતોના કોલમ નં.૪, ૫ માં જણાવેલ વોર્ડની બેઠકોની પેટા ચૂંટણી ~~તથા કોલમ નં.૬ માં જણાવેલ સરપંચની બેઠકોની~~ પેટા ચૂંટણી તા.૧૪/૦૯/૨૦૦૩ ના રોજ યોજવાનું જાહેર કરે છે.

અનુસૂચિ

કઠલાલ તાલુકાની ગ્રામ પંચાયતોની ચૂંટણી યોજવાની છે. તેની યાદી

અ.નં.	તાલુકાનું નામ	ગ્રા.પં.નું નામ	વોર્ડ નંબર/ ક્રમાંક:	વોર્ડની બેઠકનો પ્રકાર	સરપંચની બેઠકનો પ્રકાર	ચૂંટણીનો પ્રકાર (સામાન્ય/ પેટા ચૂંટણી જે હોય તે દર્શાવવું
૧.	૨.	૩.	૪.	૫.	૬	૭.
૧	કઠલાલ	અનારા	૬	બીન અનામત	--	પેટા ચૂંટણી
			૧૫	અનુ.જાતિ		
૨	કઠલાલ	કઠલાલ	૨૫	બીન અનામત	--	પેટા ચૂંટણી
૩	કઠલાલ	ફુલછત્રપુરા	૧	સામાન્ય સ્ત્રી	--	પેટા ચૂંટણી

૩. આ જાહેરનામું ગુંજરાત પંચાયત ચૂંટણી નિયમો-૧૯૯૪ ના નિયમ-૯(૧) અન્વયે સરકારી રાજય પત્રમાં પ્રસિધ્ધ કરવામાં આવે છે.

(સહી) અવાચ્ય,

કલેકટર અને
રાજય ચૂંટણી પંચના અધિકારી
ખેડા-નડીઆદ.

INDEX

ગુજરાત પંચાયત ચૂંટણી નિયમો-૧૯૯૪ ના નિયમ-૯(૨) અન્વયે ચૂંટણીનું જાહેરનામું
ખેડા જિલ્લા કલેક્ટર કચેરી,
આયોજન ભવન,
ચૂંટણી શાખા, નડીઆદ.
તા. ૧૮/૦૮/૨૦૦૩.

નં. ચૂંટણી/ગ્રા.પં./વશી/

જાહેરનામું

ખેડા જિલ્લાની કઠલાલ તાલુકાની ગ્રામ પંચાયતોના તમામ/ પેટા વોર્ડની બેઠકોની/ સરપંચની બેઠકોની ચૂંટણી.

૧. ગુજરાત પંચાયત અધિનિયમ-૧૯૯૩ ની કલમ-૧૬ ની પેટા કલમ-(૧) મુજબ ખેડા જિલ્લાની કઠલાલ તાલુકાની ગ્રામ પંચાયતોના વોર્ડની રચના તથા બેઠકોની ફાળવણી રાજય ચૂંટણી પંચના અધિકારી તરીકે કરેલ છે.

૨. ગુજરાત પંચાયત ચૂંટણી નિયમો-૧૯૯૪ ના પેટા નિયમ-૨ થી પ્રાપ્ત થયેલ સત્તાની રૂઈએ રાજય ચૂંટણી પંચના અધિકારી તરીકે કલેકટર, ખેડા જિલ્લાની નીચેની અનુસૂચિના કોલમ નં.૨ માં જણાવેલ તાલુકાની સામે કોલમ નં.૩ માં જણાવેલ ગ્રામ પંચાયતોના કોલમ નં.૪, માં જણાવેલ વોર્ડની કોલમ નં.૫ માં જણાવેલ બેઠકો ભરવા માટે સભ્યોની ~~આ કોલમ નં.૬ માં જણાવેલ પ્રકારવાળી સરપંચની બેઠકો ભરવા માટે સરપંચની~~ ચૂંટણી યોજવાનો તબક્કાવાર કાર્યક્રમ નીચે જણાવ્યાં મુજબ નક્કી કરે છે.

		તારીખ	સમય	સ્થળ
(ક)	ઉમેદવારી પત્ર રજુ કરવાની/ ભરવાની છેલ્લી તારીખ	૨૫/૦૮/૨૦૦૩	૧૧:૦૦ કલાકથી ૧૫:૦૦ કલાક સુધી	ચૂંટણી અધિકારી/ મદદનીશ ચૂંટણી અધિકારીની કચેરી ખાતે
(ખ)	ઉમેદવારી પત્રોની ચકાસણી તારીખ	૨૬/૦૮/૨૦૦૩	૧૧:૦૦ કલાકથી ચકાસણી પુરી થાય ત્યાં સુધી	ચૂંટણી અધિકારીની કચેરી ખાતે
(ગ)	ઉમેદવારી પત્રો પાછા ખેંચી લેવાની છેલ્લી તારીખ	૨૮/૦૮/૨૦૦૩	૧૫:૦૦ કલાક સુધી	ચૂંટણી અધિકારી તથા મદદનીશ ચૂંટણી અધિકારીની કચેરી ખાતે
(ઘ)	આવશ્યક હોય તો મતદાનની તારીખ	૧૪/૦૯/૨૦૦૩	--	--
(ચ)	મતદાનનો સમય	૧૪/૦૯/૨૦૦૩	સવારના ૮:૦૦ થી સાંજના ૧૭:૦૦ કલાક સુધી	--
(છ)	મતદાન સ્થળ	--	--	જિલ્લા ચૂંટણી અધિકારીએ ગ્રામ પંચાયત માટે વોર્ડવાર આખરી કરી જાહેર કરેલ/ પ્રસિધ્ધ કરેલ મતદાન મથકો પર
(જ)	મતગણતરી માટેની તારીખ અને સમય	૧૬/૦૯/૨૦૦૩	સવારના ૯:૦૦ કલાકથી ગણતરી પુરી થાય ત્યાં સુધી	ચૂંટણી અધિકારી જાહેર કરે તે સ્થળે
(ઝ)	ચૂંટણી પ્રક્રિયા પુરી થવા માટેની તારીખ	૨૧/૦૯/૨૦૦૩	--	--

INDEX

અનુસૂચિ

કઠલાલ તાલુકાની ગ્રામ પંચાયતોની ચૂંટણી યોજવાની છે. તેની યાદી

અ.નં.	તાલુકાનું નામ	ગ્રા.પં.નું નામ	વૉર્ડ નંબર/ ક્રમાંક:	વૉર્ડની બેઠકનો પ્રકાર	સરપંચની બેઠકનો પ્રકાર	ચૂંટણીનો પ્રકાર (સામાન્ય/ પેટા ચૂંટણી જે હોય તે દર્શાવવું
૧.	૨.	૩.	૪.	૫.	૬.	૭.
૧	કઠલાલ	અનારા	૬	બીન અનામત	---	પેટા ચૂંટણી
			૧૫	અનુ.જાતિ		
૨	કઠલાલ	કઠલાલ	૨૫	બીન અનામત	--	પેટા ચૂંટણી
૩	કઠલાલ	ફુલછત્રપુરા	[illegible]	સામાન્ય સ્ત્રી	--	પેટા ચૂંટણી

(સહી) અવાચ્ય,

કલેકટર અને
રાજય ચૂંટણી પંચના અધિકારી
ખેડા-નડીઆદ.

INDEX

ગુજરાત પંચાયત અધિનિયમ-૧૯૯૩ ની કલમ-૧૬ ની પેટા કલમ-(૧) અન્વયે ચૂંટણીનું જાહેરનામું
ખેડા જિલ્લા કલેકટર કચેરી,
આયોજન ભવન,
ચૂંટણી શાખા, નડીઆદ.
તા. ૧૮/૦૮/૨૦૦૩.

નં. ચૂંટણી/ગ્રા.પં./વશી/

જાહેરનામું

ખેડા જિલ્લાની ઠાસરા તાલુકાની ગ્રામ પંચાયતોના વોર્ડની બેઠકોની/ સરપંચની બેઠકોની ચૂંટણી.

૧. ગુજરાત પંચાયત અધિનિયમ-૧૯૯૩ ની કલમ-૧૬ ની પેટા કલમ-(૧) મુજબ ખેડા જિલ્લાની ઠાસરા તાલુકાની ગ્રામ પંચાયતોના વોર્ડની રચના તથા બેઠકોની ફાળવણી રાજય ચૂંટણી પંચના અધિકારી તરીકે કરેલ છે.

૨. ગુજરાત પંચાયત અધિનિયમ-૧૯૯૩ ની કલમ-૧૫ ની પેટા કલમ-(૧) થી પ્રાપ્ત થયેલ સત્તાની રૂઈએ રાજય ચૂંટણી પંચના અધિકારી તરીકે કલેકટર, ખેડા જિલ્લાની નીચેની અનુસૂચિના કોલમ નં.૨ માં જણાવેલ તાલુકાની સામે કોલમ નં.૩ માં જણાવેલ ગ્રામ પંચાયતોના કોલમ નં.૪, ૫ માં જણાવેલ વોર્ડની બેઠકોની સામાન્ય/ પેટા ચૂંટણી તથા કોલમ નં.૬ માં જણાવેલ સરપંચની બેઠકોની સામાન્ય/ પેટા ચૂંટણી તા.૧૪/૦૯/૨૦૦૩ ના રોજ યોજવાનું જાહેર કરે છે.

અનુસૂચિ

ઠાસરા તાલુકાની ગ્રામ પંચાયતોની ચૂંટણી યોજવાની છે. તેની યાદી

અ.નં.	તાલુકાનું નામ	ગ્રા.પં.નું નામ	વોર્ડ નંબર/ ક્રમાંક:	વોર્ડની બેઠકનો પ્રકાર	સરપંચની બેઠકનો પ્રકાર	ચૂંટણીનો પ્રકાર (સામાન્ય/ પેટા ચૂંટણી જે હોય તે દર્શાવવું
૧.	૨.	૩.	૪.	૫.	૬.	૭.
૧	ઠાસરા	ઘડીયા	૧	સામાન્ય સ્ત્રી	બિન અનામત	સામાન્ય
			૨	સા.શૈ.પ. વર્ગ		
			૩	બીન અનામત		
			૪	સામાન્ય સ્ત્રી		
			૫	બીન અનામત		
			૬	બીન અનામત		
			૭	બીન અનામત		
૨	ઠાસરા	કુણી	૧૬	અનુ.જ.જાતિ	--	પેટા ચૂંટણી
૩	ઠાસરા	ભાટવાસણા	૭	બીન અનામત	--	પેટા ચૂંટણી
૪	ઠાસરા	કોસમ	૨	સા.શૈ.પ. વર્ગ	--	પેટા ચૂંટણી
૫	ઠાસરા	સાંઢેલી	૪	બીન અનામત	--	પેટા ચૂંટણી
૬	ઠાસરા	ઢુણાદરા	૧૩	બીન અનામત	--	પેટા ચૂંટણી
૭	ઠાસરા	વજેવાલ	૨	સા.શૈ.પ. સ્ત્રી	-	પેટા ચૂંટણી
			૪	અનુ.જાતિ	--	પેટા ચૂંટણી

૩. આ જાહેરનામું ગુજરાત પંચાયત ચૂંટણી નિયમો-૧૯૯૪ ના નિયમ-૯(૧) અન્વયે સરકારી રાજય પત્રમાં પ્રસિધ્ધ કરવામાં આવે છે.

(સહી) અવાચ્ય,

કલેકટર અને
રાજય ચૂંટણી પંચના અધિકારી
ખેડા-નડીઆદ.

INDEX

ગુજરાત પંચાયત ચૂંટણી નિયમો-૧૯૯૪ ના નિયમ-૯(૨) અન્વયે ચૂંટણીનું જાહેરનામું
ખેડા જિલ્લા કલેકટર કચેરી,
આયોજન ભવન,
ચૂંટણી શાખા, નડીઆદ.
તા. ૧૮/૦૮/૨૦૦૩.

નં. ચૂંટણી/ગ્રા.પં./વશી/

જાહેરનામું

ખેડા જિલ્લાની ઠાસરા તાલુકાની ગ્રામ પંચાયતોના તમામ/ પેટા વોર્ડની બેઠકોની/ સરપંચની બેઠકોની ચૂંટણી.

૧. ગુજરાત પંચાયત અધિનિયમ-૧૯૯૩ ની કલમ-૧૬ ની પેટા કલમ-(૧) મુજબ ખેડા જિલ્લાની ઠાસરા તાલુકાની ગ્રામ પંચાયતોના વોર્ડની રચના તથા બેઠકોની ફાળવણી રાજય ચૂંટણી પંચના અધિકારી તરીકે કરેલ છે.

૨. ગુજરાત પંચાયત ચૂંટણી નિયમો-૧૯૯૪ ના પેટા નિયમ-૨ થી પ્રાપ્ત થયેલ સત્તાની રૂઈએ રાજય ચૂંટણી પંચના અધિકારી તરીકે કલેકટર, ખેડા જિલ્લાની નીચેની અનુસૂચિના કોલમ નં.૨ માં જણાવેલ તાલુકાની સામે કોલમ નં.૩ માં જણાવેલ ગ્રામ પંચાયતોના કોલમ નં.૪, માં જણાવેલ વોર્ડની કોલમ નં.૫ માં જણાવેલ બેઠકો ભરવા માટે સભ્યોની તથા કોલમ નં.૬ માં જણાવેલ પ્રકારવાળી સરપંચની બેઠકો ભરવા માટે સરપંચની ચૂંટણી યોજવાનો તબક્કાવાર કાર્યક્રમ નીચે જણાવ્યાં મુજબ નક્કી કરે છે.

		તારીખ	સમય	સ્થળ
(ક)	ઉમેદવારી પત્ર રજુ કરવાની/ ભરવાની છેલ્લી તારીખ	૨૫/૦૮/૨૦૦૩	૧૧:૦૦ કલાકથી ૧૫:૦૦ કલાક સુધી	ચૂંટણી અધિકારી/ મદદનીશ ચૂંટણી અધિકારીની કચેરી ખાતે
(ખ)	ઉમેદવારી પત્રોની ચકાસણી તારીખ	૨૬/૦૮/૨૦૦૩	૧૧:૦૦ કલાકથી ચકાસણી પુરી થાય ત્યાં સુધી	ચૂંટણી અધિકારીની કચેરી ખાતે
(ગ)	ઉમેદવારી પત્રો પાછા ખેંચી લેવાની છેલ્લી તારીખ	૨૮/૦૮/૨૦૦૩	૧૫:૦૦ કલાક સુધી	ચૂંટણી અધિકારી તથા મદદનીશ ચૂંટણી અધિકારીની કચેરી ખાતે
(ઘ)	આવશ્યક હોય તો મતદાનની તારીખ	૧૪/૦૯/૨૦૦૩	--	--
(ચ)	મતદાનનો સમય	૧૪/૦૯/૨૦૦૩	સવારના ૮:૦૦ થી સાંજના ૧૭:૦૦ કલાક સુધી	--
(છ)	મતદાન સ્થળ	--	--	જિલ્લા ચૂંટણી અધિકારીએ ગ્રામ પંચાયત માટે વોર્ડવાર આખરી કરી જાહેર કરેલ/ પ્રસિધ્ધ કરેલ મતદાન મથકો પર
(જ)	મતગણતરી માટેની તારીખ અને સમય	૧૬/૦૯/૨૦૦૩	સવારના ૯:૦૦ કલાકથી ગણતરી પુરી થાય ત્યાં સુધી	ચૂંટણી અધિકારી જાહેર કરે તે સ્થળે
(ઝ)	ચૂંટણી પ્રક્રિયા પુરી થવા માટેની તારીખ	૨૧/૦૯/૨૦૦૩	--	--

INDEX

અનુસૂચિ

ઠાસરા તાલુકાની ગ્રામ પંચાયતોની ચૂંટણી યોજવાની છે. તેની યાદી

અ.નં.	તાલુકાનું નામ	ગ્રા.પં.નું નામ	વોર્ડ નંબર/ ક્રમાંક:	વોર્ડની બેઠકનો પ્રકાર	સરપંચની બેઠકનો પ્રકાર	ચૂંટણીનો પ્રકાર (સામાન્ય/ પેટા ચૂંટણી જે હોય તે દર્શાવવું
૧.	૨.	૩.	૪.	૫.	૬.	૭.
૧	ઠાસરા	ઘડીયા	૧	સામાન્ય સ્ત્રી	બિન અનામત	સામાન્ય
			૨	સા.શૈ.પ. વર્ગ		
			૩	બીન અનામત		
			૪	સામાન્ય સ્ત્રી		
			૫	બીન અનામત		
			૬	બીન અનામત		
			૭	બીન અનામત		
૨	ઠાસરા	કુણી	૧૬	અનુ.જ.જાતિ	--	પેટા ચૂંટણી
૩	ઠાસરા	ભાટવાસણા	૭	બીન અનામત	--	પેટા ચૂંટણી
૪	ઠાસરા	કોસમ	૨	સા.શૈ.પ. વર્ગ	--	પેટા ચૂંટણી
૫	ઠાસરા	સાંઢેલી	૪	બીન અનામત	--	પેટા ચૂંટણી
૬	ઠાસરા	ઢુણાદરા	૧૩	બીન અનામત	--	પેટા ચૂંટણી
૭	ઠાસરા	વજેવાલ	૨	સા.શૈ.પ. સ્ત્રી	--	પેટા ચૂંટણી
			૪	અનુ.જાતિ	--	પેટા ચૂંટણી

(સહી) અવાચ્ય,

કલેકટર અને
રાજ્ય ચૂંટણી પંચના અધિકારી
ખેડા-નડીઆદ.

INDEX

ગુજરાત પંચાયત અધિનિયમ-૧૯૯૩ ની કલમ-૧૫ ની પેટા કલમ-(૧) અન્વયે ચૂંટણીનું જાહેરનામું
ખેડા જિલ્લા કલેકટર કચેરી,
આયોજન ભવન,
ચૂંટણી શાખા, નડીઆદ.
તા. ૧૮/૦૮/૨૦૦૩.

નં. ચૂંટણી/ગ્રા.પં./વશી/

જાહેરનામું

ખેડા જિલ્લાની કપડવંજ તાલુકાની ગ્રામ પંચાયતોના વોર્ડની બેઠકોની/ સરપંચની બેઠકોની ચૂંટણી.

૧. ગુજરાત પંચાયત અધિનિયમ-૧૯૯૩ ની કલમ-૧૬ ની પેટા કલમ-(૧) મુજબ ખેડા જિલ્લાની કપડવંજ તાલુકાની ગ્રામ પંચાયતોના વોર્ડની રચના તથા બેઠકોની ફાળવણી રાજય ચૂંટણી પંચના અધિકારી તરીકે કરેલ છે.

૨. ગુજરાત પંચાયત અધિનિયમ-૧૯૯૩ ની કલમ-૧૫ ની પેટા કલમ-(૧) થી પ્રાપ્ત થયેલ સત્તાની રૂઈએ રાજય ચૂંટણી પંચના અધિકારી તરીકે કલેકટર, ખેડા જિલ્લાની નીચેની અનુસૂચિના કોલમ નં.૨ માં જણાવેલ તાલુકાની સામે કોલમ નં.૩ માં જણાવેલ ગ્રામ પંચાયતોના કોલમ નં.૪, ૫ માં જણાવેલ વોર્ડની બેઠકોની પેટા ચૂંટણી તા.૧૪/૦૯/૨૦૦૩ ના રોજ યોજવાનું જાહેર કરે છે.

અનુસૂચિ

કપડવંજ તાલુકાની ગ્રામ પંચાયતોની ચૂંટણી યોજવાની છે. તેની યાદી

અ.નં.	તાલુકાનું નામ	ગ્રા.પં.નું નામ	વોર્ડ નંબર/ ક્રમાંક:	વોર્ડની બેઠકનો પ્રકાર	સરપંચની બેઠકનો પ્રકાર	ચૂંટણીનો પ્રકાર (સામાન્ય/ પેટા ચૂંટણી જે હોય તે દર્શાવવું
૧.	૨.	૩.	૪.	૫.	૬.	૭.
૧	કપડવંજ	નાનીઝેર	૧	સા.શૈ.પ. વર્ગ	--	પેટા ચૂંટણી
૨	કપડવંજ	નરસિંહપુર	૪	બીન અનામત	--	પેટા ચૂંટણી
૩	કપડવંજ	લાલપુર (નિ.ગૃપ)	૧	સામાન્ય સ્ત્રી	--	પેટા ચૂંટણી
૪	કપડવંજ	ઝંડા	૬	બીન અનામત	--	પેટા ચૂંટણી
૫	કપડવંજ	ઘઉંઆ	૨	બીન અનામત	--	પેટા ચૂંટણી

૩. આ જાહેરનામું ગુંજરાત પંચાયત ચૂંટણી નિયમો-૧૯૯૪ ના નિયમ-૯(૧) અન્વયે સરકારી રાજય પત્રમાં પ્રસિધ્ધ કરવામાં આવે છે.

(સહી) અવાચ્ય,

કલેકટર અને
રાજય ચૂંટણી પંચના અધિકારી
ખેડા-નડીઆદ.

INDEX

ગુજરાત પંચાયત ચૂંટણી નિયમો-૧૯૯૪ ના નિયમ-૯(૨) અન્વયે ચૂંટણીનું જાહેરનામું
ખેડા જિલ્લા કલેકટર કચેરી,
આયોજન ભવન,
ચૂંટણી શાખા, નડીઆદ.
તા. ૧૮/૦૮/૨૦૦૩.

નં. ચૂંટણી/ગ્રા.પં./વશી/

જાહેરનામું

ખેડા જિલ્લાની કપડવંજ તાલુકાની ગ્રામ પંચાયતોના તમામ/ પેટા વોર્ડની બેઠકોની/ સરપંચની બેઠકોની ચૂંટણી.

૧. ગુજરાત પંચાયત અધિનિયમ-૧૯૯૩ ની કલમ-૧૬ ની પેટા કલમ-(૧) મુજબ ખેડા જિલ્લાની કપડવંજ તાલુકાની ગ્રામ પંચાયતોના વોર્ડની રચના તથા બેઠકોની ફાળવણી રાજય ચૂંટણી પંચના અધિકારી તરીકે કરેલ છે.

૨. ગુજરાત પંચાયત ચૂંટણી નિયમો-૧૯૯૪ ના પેટા નિયમ-૨ થી પ્રાપ્ત થયેલ સત્તાની રૂઈએ રાજય ચૂંટણી પંચના અધિકારી તરીકે કલેકટર, ખેડા જિલ્લાની નીચેની અનુસૂચિના કોલમ નં.૨ માં જણાવેલ તાલુકાની સામે કોલમ નં.૩ માં જણાવેલ ગ્રામ પંચાયતોના કોલમ નં.૪, માં જણાવેલ વોર્ડની કોલમ નં.૫ માં જણાવેલ બેઠકો ભરવા માટે સભ્યોની ચૂંટણી યોજવાનો તબક્કાવાર કાર્યક્રમ નીચે જણાવ્યાં મુજબ નક્કી કરે છે.

		તારીખ	સમય	સ્થળ
(ક)	ઉમેદવારી પત્ર રજુ કરવાની/ ભરવાની છેલ્લી તારીખ	૨૫/૦૮/૨૦૦૩	૧૧:૦૦ કલાકથી ૧૫:૦૦ કલાક સુધી	ચૂંટણી અધિકારી/ મદદનીશ ચૂંટણી અધિકારીની કચેરી ખાતે
(ખ)	ઉમેદવારી પત્રોની ચકાસણી તારીખ	૨૬/૦૮/૨૦૦૩	૧૧:૦૦ કલાકથી ચકાસણી પુરી થાય ત્યાં સુધી	ચૂંટણી અધિકારીની કચેરી ખાતે
(ગ)	ઉમેદવારી પત્રો પાછા ખેંચી લેવાની છેલ્લી તારીખ	૨૮/૦૮/૨૦૦૩	૧૫:૦૦ કલાક સુધી	ચૂંટણી અધિકારી તથા મદદનીશ ચૂંટણી અધિકારીની કચેરી ખાતે
(ઘ)	આવશ્યક હોય તો મતદાનની તારીખ	૧૪/૦૯/૨૦૦૩	--	--
(ચ)	મતદાનનો સમય	૧૪/૦૯/૨૦૦૩	સવારના ૮:૦૦ થી સાંજના ૧૭:૦૦ કલાક સુધી	--
(છ)	મતદાન સ્થળ	--	--	જિલ્લા ચૂંટણી અધિકારીએ ગ્રામ પંચાયત માટે વોર્ડવાર આખરી કરી જાહેર કરેલ/ પ્રસિધ્ધ કરેલ મતદાન મથકો પર
(જ)	મતગણતરી માટેની તારીખ અને સમય	૧૬/૦૯/૨૦૦૩	સવારના ૯:૦૦ કલાકથી ગણતરી પુરી થાય ત્યાં સુધી	ચૂંટણી અધિકારી જાહેર કરે તે સ્થળે
(ઝ)	ચૂંટણી પ્રક્રિયા પુરી થવા માટેની તારીખ	૨૧/૦૯/૨૦૦૩	--	--

INDEX

અનુસૂચિ

કપડવંજ તાલુકાની ગ્રામ પંચાયતોની ચૂંટણી યોજવાની છે. તેની યાદી

અ.નં.	તાલુકાનું નામ	ગ્રા.પં.નું નામ	વોર્ડ નંબર/. ક્રમાંક:	વોર્ડની બેઠકનો પ્રકાર	સરપંચની બેઠકનો પ્રકાર	ચૂંટણીનો પ્રકાર (સામાન્ય/ પેટા ચૂંટણી જે હોય તે દર્શાવવું
૧.	૨.	૩.	૪.	૫.	૬.	૭.
૧	કપડવંજ	નાનીઝેર	૧	સા.શૈ.પ. વર્ગ	--	પેટા ચૂંટણી
૨	કપડવંજ	નરસિંહપુર	૪	બીન અનામત	--	પેટા ચૂંટણી
૩	કપડવંજ	લાલપુર (નિ.ગૃપ)	૧	સામાન્ય સ્ત્રી	--	પેટા ચૂંટણી
૪	કપડવંજ	ઝંડા	૬	બીન અનામત	--	પેટા ચૂંટણી
૫	કપડવંજ	ઘઉંઆ	૨	બીન અનામત	--	પેટા ચૂંટણી

(સહી) અવાચ્ય,

કલેકટર અને
રાજય ચૂંટણી પંચના અધિકારી
ખેડા-નડીઆદ.

INDEX

ગુજરાત પંચાયત અધિનિયમ-૧૯૯૩ ની કલમ-૧૫ ની પેટા કલમ-(૧) અન્વયે ચૂંટણીનું જાહેરનામું
ખેડા જિલ્લા કલેક્ટર કચેરી,
આયોજન ભવન,
ચૂંટણી શાખા, નડીઆદ.
તા. ૧૮/૦૮/૨૦૦૩.

નં. ચૂંટણી/ગ્રા.પં./વશી/

જાહેરનામું

ખેડા જિલ્લાની વિરપુર તાલુકાની ગ્રામ પંચાયતોના વોર્ડની બેઠકોની/ સરપંચની બેઠકોની ચૂંટણી.

૧. ગુજરાત પંચાયત અધિનિયમ-૧૯૯૩ ની કલમ-૧૬ ની પેટા કલમ-(૧) મુજબ ખેડા જિલ્લાની વિરપુર તાલુકાની ગ્રામ પંચાયતોના વોર્ડની રચના તથા બેઠકોની ફાળવણી રાજય ચૂંટણી પંચના અધિકારી તરીકે કરેલ છે.

૨. ગુજરાત પંચાયત અધિનિયમ-૧૯૯૩ ની કલમ-૧૫ ની પેટા કલમ-(૧) થી પ્રાપ્ત થયેલ સત્તાની રૂઈએ રાજય ચૂંટણી પંચના અધિકારી તરીકે કલેક્ટર, ખેડા જિલ્લાની નીચેની અનુસૂચિના કોલમ નં.૨ માં જણાવેલ તાલુકાની સામે કોલમ નં.૩ માં જણાવેલ ગ્રામ પંચાયતોના કોલમ નં.૪, ૫ માં જણાવેલ વોર્ડની બેઠકોની સામાન્ય ચૂંટણી તથા કોલમ નં.૬ માં જણાવેલ સરપંચની બેઠકોની સામાન્ય ચૂંટણી તા.૧૪/૦૯/૨૦૦૩ ના રોજ યોજવાનું જાહેર કરે છે.

અનુસૂચિ

વિરપુર તાલુકાની ગ્રામ પંચાયતોની ચૂંટણી યોજવાની છે. તેની યાદી

અ.નં.	તાલુકાનું નામ	ગ્રા.પં.નું નામ	વોર્ડ નંબર/ ક્રમાંક:	વોર્ડની બેઠકનો પ્રકાર	સરપંચની બેઠકનો પ્રકાર	ચૂંટણીનો પ્રકાર (સામાન્ય/ પેટા ચૂંટણી જે હોય તે દર્શાવવું
૧.	૨.	૩.	૪.	૫.	૬.	૭.
૧	વિરપુર	સાલૈયા	૧	સામાન્ય સ્ત્રી	બીન અનામત	સામાન્ય
			૨	સા.શૈ.પ. વર્ગ		
			૩	બીન અનામત		
			૪	સામાન્ય સ્ત્રી		
			૫	બીન અનામત		
			૬	બીન અનામત		
			૭	બીન અનામત		
૨	વિરપુર	રાજપુર (વિ.)	૧	અનુ.જાતિ	બીન અનામત	સામાન્ય
			૨	સામાન્ય સ્ત્રી		
			૩	સા.શૈ.પ. સ્ત્રી		
			૪	બીન અનામત		
			૫	બીન અનામત		
			૬	બીન અનામત		
			૭	બીન અનામત		
૩	વિરપુર	બારોડા	૪	સામાન્ય સ્ત્રી	--	પેટા ચૂંટણી
			૫	બીન અનામત		
૪	વિરપુર	પાંટા ગ્રુપ	૪	બીન અનામત	--	પેટા ચૂંટણી

૩. આ જાહેરનામું ગુંજરાત પંચાયત ચૂંટણી નિયમો-૧૯૯૪ ના નિયમ-૯(૧) અન્વયે સરકારી રાજય પત્રમાં પ્રસિધ્ધ કરવામાં આવે છે.

(સહી) અવાચ્ય,

કલેક્ટર અને
રાજય ચૂંટણી પંચના અધિકારી
ખેડા-નડીઆદ.

INDEX

ગુજરાત પંચાયત ચૂંટણી નિયમો-૧૯૯૪ ના નિયમ-૯(૨) અન્વયે ચૂંટણીનું જાહેરનામું
ખેડા જિલ્લા કલેકટર કચેરી,
આયોજન ભવન,
ચૂંટણી શાખા, નડીઆદ.
તા. ૧૮/૦૮/૨૦૦૩.

નં. ચૂંટણી/ગ્રા.પં./વશી/

જાહેરનામું

ખેડા જિલ્લાની વિરપુર તાલુકાની ગ્રામ પંચાયતોના તમામ વોર્ડની બેઠકોની/ સરપંચની બેઠકોની ચૂંટણી.

૧. ગુજરાત પંચાયત અધિનિયમ-૧૯૯૩ ની કલમ-૧૬ ની પેટા કલમ-(૧) મુજબ ખેડા જિલ્લાની વિરપુર તાલુકાની ગ્રામ પંચાયતોના વોર્ડની રચના તથા બેઠકોની ફાળવણી રાજ્ય ચૂંટણી પંચના અધિકારી તરીકે કરેલ છે.

૨. ગુજરાત પંચાયત ચૂંટણી નિયમો-૧૯૯૪ ના પેટા નિયમ-૨ થી પ્રાપ્ત થયેલ સત્તાની રૂઈએ રાજ્ય ચૂંટણી પંચના અધિકારી તરીકે કલેકટર, ખેડા જિલ્લાની નીચેની અનુસૂચિના કોલમ નં.૨ માં જણાવેલ તાલુકાની સામે કોલમ નં.૩ માં જણાવેલ ગ્રામ પંચાયતોના કોલમ નં.૪, માં જણાવેલ વોર્ડની કોલમ નં.૫ માં જણાવેલ બેઠકો ભરવા માટે સભ્યોની તથા કોલમ નં.૬ માં જણાવેલ પ્રકારવાળી સરપંચની બેઠકો ભરવા માટે સરપંચની ચૂંટણી યોજવાનો તબક્કાવાર કાર્યક્રમ નીચે જણાવ્યાં મુજબ નક્કી કરે છે.

		તારીખ	સમય	સ્થળ
(ક)	ઉમેદવારી પત્ર રજુ કરવાની/ ભરવાની છેલ્લી તારીખ	૨૫/૦૮/૨૦૦૩	૧૧:૦૦ કલાકથી ૧૫:૦૦ કલાક સુધી	ચૂંટણી અધિકારી/ મદદનીશ ચૂંટણી અધિકારીની કચેરી ખાતે
(ખ)	ઉમેદવારી પત્રોની ચકાસણી તારીખ	૨૬/૦૮/૨૦૦૩	૧૧:૦૦ કલાકથી ચકાસણી પુરી થાય ત્યાં સુધી	ચૂંટણી અધિકારીની કચેરી ખાતે
(ગ)	ઉમેદવારી પત્રો પાછા ખેંચી લેવાની છેલ્લી તારીખ	૨૮/૦૮/૨૦૦૩	૧૫:૦૦ કલાક સુધી	ચૂંટણી અધિકારી તથા મદદનીશ ચૂંટણી અધિકારીની કચેરી ખાતે
(ઘ)	આવશ્યક હોય તો મતદાનની તારીખ	૧૪/૦૯/૨૦૦૩	--	--
(ચ)	મતદાનનો સમય	૧૪/૦૯/૨૦૦૩	સવારના ૮:૦૦ થી સાંજના ૧૭:૦૦ કલાક સુધી	--
(છ)	મતદાન સ્થળ	--	--	જિલ્લા ચૂંટણી અધિકારીએ ગ્રામ પંચાયત માટે વોર્ડવાર આખરી કરી જાહેર કરેલ/ પ્રસિધ્ધ કરેલ મતદાન મથકો પર
(જ)	મતગણતરી માટેની તારીખ અને સમય	૧૬/૦૯/૨૦૦૩	સવારના ૯:૦૦ કલાકથી ગણતરી પુરી થાય ત્યાં સુધી	ચૂંટણી અધિકારી જાહેર કરે તે સ્થળે
(ઝ)	ચૂંટણી પ્રક્રિયા પુરી થવા માટેની તારીખ	૨૧/૦૯/૨૦૦૩	--	--

INDEX

અનુસૂચિ

વિરપુર તાલુકાની ગ્રામ પંચાયતોની ચૂંટણી યોજવાની છે. તેની યાદી

અ.નં.	તાલુકાનું નામ	ગ્રા.પં.નું નામ	વોર્ડ નંબર/ ક્રમાંક:	વોર્ડની બેઠકનો પ્રકાર	સરપંચની બેઠકનો પ્રકાર	ચૂંટણીનો પ્રકાર (સામાન્ય/ પેટા ચૂંટણી જે હોય તે દર્શાવવું
૧.	૨.	૩.	૪.	૫.	૬.	૭.
૧	વિરપુર	સાલૈયા	૧	સામાન્ય સ્ત્રી	બીન અનામત	સામાન્ય
			૨	સા.શૈ.પ. વર્ગ		
			૩	બીન અનામત		
			૪	સામાન્ય સ્ત્રી		
			૫	બીન અનામત		
			૬	બીન અનામત		
			૭	બીન અનામત		
૨	વિરપુર	રાજપુર (વિ.)	૧	અનુ.જાતિ	બીન અનામત	સામાન્ય
			૨	સામાન્ય સ્ત્રી		
			૩	સા.શૈ.પ. સ્ત્રી		
			૪	બીન અનામત		
			૫	બીન અનામત		
			૬	બીન અનામત		
			૭	બીન અનામત		
૩	વિરપુર	બારોડા	૪	સામાન્ય સ્ત્રી	--	પેટા ચૂંટણી
			૫	બીન અનામત		
૪	વિરપુર	પાંટા ગૃપ	૪	બીન અનામત	--	પેટા ચૂંટણી

(સહી) અવાચ્ય,

કલેક્ટર અને
રાજ્ય ચૂંટણી પંચના અધિકારી
ખેડા-નડીઆદ.

સરકારી મધ્યસ્થ મુદ્રણાલય, ગાંધીનગર.

INDEX

Extra No. 321

REGISTERED No. G/GNR/2

©

सत्यमेव जयते

The Gujarat Government Gazette

EXTRA ORDINARY

PUBLISHED BY AUTHORITY

Vol. XLIV] MONDAY, AUGUST 18, 2003/SRAVANA 27, 1925

Separate paging is given to this Part in order that it may be filed as a Separate Compilation.

PART IV-C

StatutoryRules and Orders (Other than those published in Part I, I-A and I-L) madeby Statutary Authorities other than the Government of Gujarat including those made by the Government of India, the High Court, the Director of Municipallities, the Commissioner of Police, the Director of Prohibition and excise, the District Magistrates and the Election Commission, Election Tribunals, Returning Officers and other authorities, under the Election Commission.

ગુજરાત પંચાયત અધિનિયમ ૧૯૯૩ ની કલમ ૧૫ ની પેટા કલમ(૧) અન્વયે ચુંટણીનું જાહેરનામું
જીલ્લા કલેકટર કચેરી,
ચુંટણી શાખા,
પંચમહાલ જીલ્લો
તા.૧૮/૦૮/૨૦૦૩

ક્રમાંક ગ્રા.પં./ચુંટણી/જાહેરનામું/વશી.૨૭

જાહેરનામું

પંચમહાલ જીલ્લાની ગોધરા તાલુકાની ગ્રામ પંચાયતોના વોર્ડની બેઠકોની / સરપંચની બેઠકોની ચુંટણી.

૧. ગુજરાત પંચાયત અધિનિયમ ૧૯૯૩ ની કલમ – ૧૬ ની પેટા કલમ (૧) મુજબ પંચમહાલ જીલ્લાની ગોધરા તાલુકાની ગ્રામ પંચાયતોના વોર્ડની રચના તથા બેઠકોની ફાળવણી રાજ્ય ચુંટણી પંચના અધિકારી તરીકે કરેલ છે.

૨. ગુજરાત પંચાયત અધિનિયમ – ૧૯૯૩ ની કલમ – ૧૫ ની પેટા કલમ (૧) થી પ્રાપ્ત થયેલ સત્તાની રૂએ રાજ્ય ચુંટણી પંચના અધિકારી તરીકે કલેકટર પંચમહાલ જીલ્લાની આ સાથેની અનુસુચિમાં કોલમ નં.૨ માં જણાવેલ તાલુકાની સામે કોલમ નં.૩ માં જણાવેલ ગ્રામ પંચાયતોના કોલમ નં.૪,૫ માં જણાવેલ વોર્ડની બેઠકોની તથા કોલમ નં.૬ માં જણાવેલ સરપંચની બેઠકોની અને કોલમ નં.૭ માં જણાવેલ સામાન્ય / પેટા ચુંટણી તા.૧૪/૦૯/૨૦૦૩ ના રોજ યોજવાનું જાહેર કરૂ છું.

૩. આ જાહેરનામાની ગુજરાત રાજ્ય ચુંટણી નિયમો ૧૯૯૪ ના નિયમ ૯(૧) અન્વયે સરકારી રાજ્યપત્રમાં પ્રસિધ્ધિ કરવામાં આવે છે.

(સહી) અવાચ્ય,

કલેકટર અને
જીલ્લા ચુંટણી અધિકારી,
પંચમહાલ, ગોધરા.

અનુસૂચિ

ગોધરા તાલુકાની ગ્રામ પંચાયતોની ચુંટણી યોજવાની છે તેની યાદી

જીલ્લાનું નામ	તાલુકાનું નામ	ગ્રામ પંચાયતનો નંબર અને નામ		વોર્ડ નંબર	વોર્ડની બેઠકનો પ્રકાર	સરપંચની બેઠકનો પ્રકાર	ચુંટણીનો પ્રકાર
૧	૨	૩		૪	૫	૬	૭
પંચમહાલ	ગોધરા	૧	ગુસર	૧	અનુસુચિત આદી જાતિ (સ્ત્રી)	અનુસુચિત આદી જાતિ (સ્ત્રી)	સામાન્ય
				૨	અનુસુચિત આદી જાતિ (સ્ત્રી)		
				૩	અનુસુચિત આદી જાતિ (સામાન્ય)		
				૪	અનુસુચિત આદી જાતિ (સામાન્ય)		
				૫	અનુસુચિત આદી જાતિ (સામાન્ય)		
				૬	અનુસુચિત આદી જાતિ (સામાન્ય)		
				૭	સામાજીક શૈક્ષણિક પછાત વર્ગ (સામાન્ય)		
પંચમહાલ	ગોધરા	૨	મીરપ	૧	સામાન્ય (સ્ત્રી)	સામાન્ય (બિન અનામત)	સામાન્ય
				૨	સામાજીક શૈક્ષણિક પછાત વર્ગ (સામાન્ય)		
				૩	સામાન્ય (બિન અનામત)		
				૪	સામાન્ય (બિન અનામત)		
				૫	સામાન્ય (બિન અનામત)		
				૬	સામાન્ય (સ્ત્રી)		
				૭	સામાન્ય (સ્ત્રી)		
				૮	સામાન્ય (સ્ત્રી)		
				૯	સામાન્ય (બિન અનામત)		
				૧૦	સામાન્ય (બિન અનામત)		
				૧૧	સામાન્ય (બિન અનામત)		
પંચમહાલ	ગોધરા	૩	કલ્યાણા	૧	સામાજીક શૈક્ષણિક પછાત વર્ગ (સામાન્ય)	સામાન્ય (બિન અનામત)	સામાન્ય
				૨	સામાન્ય (સ્ત્રી)		
				૩	અનુસુચિત આદી જાતિ (સામાન્ય)		
				૪	સામાન્ય (સ્ત્રી)		
				૫	સામાન્ય (બિન અનામત)		
				૬	સામાન્ય (બિન અનામત)		
				૭	સામાન્ય (બિન અનામત)		
પંચમહાલ	ગોધરા	૪	ગોઠડા	૧	સામાન્ય (સ્ત્રી)	—	પેટા
પંચમહાલ	ગોધરા	૫	લીલેસરા	૫	સામાન્ય (બિન અનામત)	—	પેટા
પંચમહાલ	ગોધરા	૬	કબીરપુર	૫	સામાન્ય (બિન અનામત)	—	પેટા
પંચમહાલ	ગોધરા	૭	ધાણીત્રા	૪	સામાન્ય (બિન અનામત)	—	પેટા
				૯	સામાન્ય (બિન અનામત)		
પંચમહાલ	ગોધરા	૮	સરસાવ	૩	સામાન્ય (બિન અનામત)	—	પેટા

(સહી) અવાચ્ય,

કલેકટર/~~અને~~

જીલ્લા ચૂંટણી અધિકારી,

પંચમહાલ, ગોધરા.

INDEX

ગુજરાત પંચાયત ચુંટણી નિયમો ૧૯૯૪ ના નિયમ ૯(૨) અન્વયે ચુંટણીનું જાહેરનામું
જીલ્લા કલેક્ટર કચેરી, ચુંટણી શાખા,
પંચમહાલ જીલ્લો
તા.૧૮/૦૮/૨૦૦૩

ક્રમાંક ગ્રા.પં./ચુંટણી/જાહેરનામું/વશી.૨

જાહેરનામું

પંચમહાલ જીલ્લાની ગોધરા તાલુકાની ગ્રામ પંચાયતોના વોર્ડની બેઠકોની / સરપંચની બેઠકોની ચુંટણી

૧. ગુજરાત પંચાયત અધિનિયમ ૧૯૯૩ ની કલમ – ૧૬ ની પેટા કલમ (૧) મુજબ પંચમહાલ જીલ્લાની ગોધરા તાલુકાની ગ્રામ પંચાયતોના વોર્ડની રચના તથા બેઠકોની ફાળવણી રાજ્ય ચુંટણી પંચના અધિકારી તરીકે કરેલ છે.

૨. ગુજરાત પંચાયત અધિનિયમ – ૧૯૯૪ ના નિયમ – ૯ ના પેટા નિયમ – ૨ થી પ્રાપ્ત થયેલ સત્તાની રૂએ રાજ્ય ચુંટણી પંચના અધિકારી તરીકે કલેકટર પંચમહાલ જીલ્લાની આ સાથેની અનુસુચિમાં કોલમ નં.૨ માં જણાવેલ તાલુકાની સામે કોલમ નં.૩ માં જણાવેલ ગ્રામ પંચાયતોના કોલમ નં.૪ માં જણાવેલ વોર્ડની કોલમ નં.૫ માં જણાવેલ બેઠકો ભરવા માટે સભ્યોની તથા કોલમ નં.૬ માં જણાવેલ પ્રકારવાળી સરપંચની બેઠકોની ભરવા માટે સરપંચની ચુંટણી યોજવાનો તબકકાવાર કાર્યક્રમ નીચે જણાવ્યાં મુજબ નકકી કરે છે.

અ.નં.	વિગત	તારીખ	સમય	સ્થળ
૧	ઉમેદવારીપત્ર રજુ કરવાની / ભરવાની છેલ્લી તારીખ	૨૫/૦૮/૨૦૦૩	૧૧.૦૦ કલાક થી ૧૫.૦૦ કલાક સુધી	ચુંટણી અધિકારી / મદદનીશ ચુંટણી અધિકારીની કચેરીમાં
૨	ઉમેદવારીપત્ર ચકાસણી તારીખ	૨૬/૦૮/૨૦૦૩	૧૧.૦૦ કલાક થી ચકાસણી પુરી થાય ત્યાં સુધી	ચુંટણી અધિકારીની કચેરી ખાતે
૩	ઉમેદવારીપત્રો પાછાખેંચી લેવાની છેલ્લી તારીખ	૨૮/૦૮/૨૦૦૩	૧૫.૦૦ કલાક સુધી	ચુંટણી અધિકારીની કચેરી ખાતે
૪	આવશ્યક હોય તો મતદાનની તારીખ	૧૪/૦૯/૨૦૦૩	સવારના ૮.૦૦ થી સાંજના ૫.૦૦ વાગ્યા સુધી	જીલ્લા ચુંટણી અધિકારીશ્રી મારફતે જાહેર કરેલ મતદાન મથક ઉપર
૫	મતગણતરી માટેની તારીખ	૧૬/૦૯/૨૦૦૩	સવારના ૯.૦૦ કલાકથી ગણતરી પુરી થાય ત્યાં સુધી	ચુંટણી અધિકારી જાહેર કરે તે સ્થળે
૬	ચુંટણી પુરી થવા માટેની તારીખ	૨૧/૦૯/૨૦૦૩		

(સહી) અવાચ્ય,
કલેકટર અને

અનુસૂચિ

ગોધરા તાલુકાની ગ્રામ પંચાયતોની ચુંટણી યોજવાની છે તેની યાદી

જીલ્લાનું નામ	તાલુકાનું નામ	ગ્રામ પંચાયતનો નંબર અને નામ		વોર્ડ નંબર	વોર્ડની બેઠકનો પ્રકાર	સરપંચની બેઠકનો પ્રકાર	ચુંટણીનો પ્રકાર
૧	૨	૩		૪	૫	૬	૭
પંચમહાલ	ગોધરા	૧	ગુસર	૧	અનુસુચિત આદી જાતિ (સ્ત્રી)	અનુસુચિત આદી જાતિ (સ્ત્રી)	સામાન્ય
				૨	અનુસુચિત આદી જાતિ (સ્ત્રી)		
				૩	અનુસુચિત આદી જાતિ (સામાન્ય)		
				૪	અનુસુચિત આદી જાતિ (સામાન્ય)		
				૫	અનુસુચિત આદી જાતિ (સામાન્ય)		
				૬	અનુસુચિત આદી જાતિ (સામાન્ય)		
				૭	સામાજીક શૈક્ષણિક પછાત વર્ગ (સામાન્ય)		
પંચમહાલ	ગોધરા	૨	મીરપ	૧	સામાન્ય (સ્ત્રી)	સામાન્ય (બિન અનામત)	સામાન્ય
				૨	સામાજીક શૈક્ષણિક પછાત વર્ગ (સામાન્ય)		
				૩	સામાન્ય (બિન અનામત)		
				૪	સામાન્ય (બિન અનામત)		
				૫	સામાન્ય (બિન અનામત)		
				૬	સામાન્ય (સ્ત્રી)		
				૭	સામાન્ય (સ્ત્રી)		
				૮	સામાન્ય (સ્ત્રી)		
				૯	સામાન્ય (બિન અનામત)		
				૧૦	સામાન્ય (બિન અનામત)		
				૧૧	સામાન્ય (બિન અનામત)		
પંચમહાલ	ગોધરા	૩	કલ્યાણા	૧	સામાજીક શૈક્ષણિક પછાત વર્ગ (સામાન્ય)	સામાન્ય (બિન અનામત)	સામાન્ય
				૨	સામાન્ય (સ્ત્રી)		
				૩	અનુસુચિત આદી જાતિ (સામાન્ય)		
				૪	સામાન્ય (સ્ત્રી)		
				૫	સામાન્ય (બિન અનામત)		
				૬	સામાન્ય (બિન અનામત)		
				૭	સામાન્ય (બિન અનામત)		
પંચમહાલ	ગોધરા	૪	ગોઠડા	૧	સામાન્ય (સ્ત્રી)	—	પેટા
પંચમહાલ	ગોધરા	૫	લીલેસરા	૫	સામાન્ય (બિન અનામત)	—	પેટા
પંચમહાલ	ગોધરા	૬	કબીરપુર	૫	સામાન્ય (બિન અનામત)	—	પેટા
પંચમહાલ	ગોધરા	૭	ધાણીત્રા	૪	સામાન્ય (બિન અનામત)	—	પેટા
				૯	સામાન્ય (બિન અનામત)		
પંચમહાલ	ગોધરા	૮	સરસાવ	૩	સામાન્ય (બિન અનામત)	—	પેટા

(સહી) અવાચ્ય,

કલેકટર અને
જીલ્લા ચૂંટણી અધિકારી,
પચમહાલ, ગોધરા.

INDEX

ગુજરાત પંચાયત અધિનિયમ ૧૯૯૩ ની કલમ ૧૫ ની પેટા કલમ(૧) અન્વયે ચુંટણીનું જાહેરનામું
જીલ્લા કલેકટર કચેરી,
ચુંટણી શાખા,
પંચમહાલ જીલ્લો
તા.૧૮/૦૮/૨૦૦૩

ક્રમાંક ગ્રા.પં./ચુંટણી/જાહેરનામું/વશી.૨૭

જાહેરનામું

પંચમહાલ જીલ્લાની શહેરા તાલુકાની ગ્રામ પંચાયતોના વોર્ડની બેઠકોની / સરપંચની બેઠકોની ચુંટણી.

૧. ગુજરાત પંચાયત અધિનિયમ ૧૯૯૩ ની કલમ – ૧૬ ની પેટા કલમ (૧) મુજબ પંચમહાલ જીલ્લાની શહેરા તાલુકાની ગ્રામ પંચાયતોના વોર્ડની રચના તથા બેઠકોની ફાળવણી રાજ્ય ચુંટણી પંચના અધિકારી તરીકે કરેલ છે.

૨. ગુજરાત પંચાયત અધિનિયમ – ૧૯૯૩ ની કલમ – ૧૫ ની પેટા કલમ (૧) થી પ્રાપ્ત થયેલ સત્તાની રૂએ રાજ્ય ચુંટણી પંચના અધિકારી તરીકે કલેકટર પંચમહાલ જીલ્લાની આ સાથેની અનુસુચિમાં કોલમ નં.૨ માં જણાવેલ તાલુકાની સામે કોલમ નં.૩ માં જણાવેલ ગ્રામ પંચાયતોના કોલમ નં.૪,૫ માં જણાવેલ વોર્ડની બેઠકોની તથા કોલમ નં.૬ માં જણાવેલ સરપંચની બેઠકોની અને કોલમ નં.૭ માં જણાવેલ સામાન્ય / પેટા ચુંટણી તા.૧૪/૦૯/૨૦૦૩ ના રોજ યોજવાનું જાહેર કરૂ છું.

૩. આ જાહેરનામાની ગુજરાત રાજ્ય ચુંટણી નિયમો ૧૯૯૪ ના નિયમ ૯(૧) અન્વયે સરકારી રાજ્યપત્રમાં પ્રસિધ્ધિ કરવામાં આવે છે.

(સહી) અવાચ્ય,

કલેકટર અને
જીલ્લા ચુંટણી અધિકારી,
પંચમહાલ, ગોધરા.

INDEX

અનુસૂચિ

શહેરા તાલુકાની ગ્રામ પંચાયતોની ચુંટણી યોજવાની છે તેની યાદી

જીલ્લાનું નામ	તાલુકાનું નામ	ગ્રામ પંચાયતનો નંબર અને નામ		વોર્ડ નંબર	વોર્ડની બેઠકનો પ્રકાર	સરપંચની બેઠકનો પ્રકાર	ચુંટણીનો પ્રકાર
૧	૨	૩		૪	૫	૬	૭
પંચમહાલ	શહેરા	૧	શેહરા	૧	સામાજીક શૈક્ષણીક પછાત વર્ગ(સ્ત્રી)	સામાન્ય (બિન અનામત)	સામાન્ય
				૨	સામાજીક શૈક્ષણીક પછાત વર્ગ(સામાન્ય)		
				૩	સામાજીક શૈક્ષણીક પછાત વર્ગ(સામાન્ય)		
				૪	સામાન્ય (બિન અનામત)		
				૫	સામાન્ય (બિન અનામત)		
				૬	સામાન્ય (બિન અનામત)		
				૭	સામાન્ય (સ્ત્રી)		
				૮	સામાન્ય (સ્ત્રી)		
				૯	સામાન્ય (બિન અનામત)		
				૧૦	સામાન્ય (બિન અનામત)		
				૧૧	સામાન્ય (સ્ત્રી)		
				૧૨	સામાન્ય (સ્ત્રી)		
				૧૩	સામાન્ય (સ્ત્રી)		
				૧૪	સામાન્ય (સ્ત્રી)		
				૧૫	સામાન્ય (સ્ત્રી)		
				૧૬	સામાન્ય (બિન અનામત)		
				૧૭	સામાન્ય (બિન અનામત)		
				૧૮	સામાન્ય (બિન અનામત)		
				૧૯	સામાન્ય (બિન અનામત)		
				૨૦	સામાન્ય (બિન અનામત)		
				૨૧	અનુસુચિત જાતિ (સામાન્ય)		
				૨૨	સામાન્ય (બિન અનામત)		
				૨૩	સામાન્ય (બિન અનામત)		
				૨૪	સામાન્ય (બિન અનામત)		
				૨૫	સામાન્ય (બિન અનામત)		
પંચમહાલ	શહેરા	૨	ભોટવા	૧	સામાન્ય (સ્ત્રી)	સામાજીક શૈક્ષણીક પછાતવર્ગ(સામાન્ય)	સામાન્ય
				૨	સામાજીક શૈક્ષણીક પછાત વર્ગ(સામાન્ય)		
				૩	અનુસુચિત આદિ જાતિ (સામાન્ય)		
				૪	અનુસુચિત આદિ જાતિ (સામાન્ય)		
				૫	સામાન્ય (બિન અનામત)		
				૬	અનુસુચિત આદિ જાતિ (સ્ત્રી)		
				૭	સામાન્ય (બિન અનામત)		
પંચમહાલ	શહેરા	૩	ખટુકપુર	૧૦	સામાન્ય (બિન અનામત)		પેટા
				૧૧	સામાન્ય (બિન અનામત)		
				૧૨	અનુસુચિત આદી જાતિ (સામાન્ય)		
				૧૩	સામાન્ય (બિન અનામત)		
પંચમહાલ	શહેરા	૪	છોગાળા	૧	અનુસુચિત આદી જાતિ (સામાન્ય)		પેટા
				૨	અનુસુચિત આદી જાતિ (સ્ત્રી)		
				૫	અનુસુચિત આદી જાતિ (સામાન્ય)		
પંચમહાલ	શહેરા	૫	ગાંગડીયા	૨	અનુસુચિત આદી જાતિ (સામાન્ય)		પેટા
પંચમહાલ	શહેરા	૬	મંગલપુર	૬	અનુસુચિત આદી જાતિ (સામાન્ય)		પેટા
પંચમહાલ	શહેરા	૭	બોરીયાવી	૨	અનુસુચિત આદી જાતિ (સામાન્ય)		પેટા

(સહી) અવાચ્ય,

કલેકટર અને

જીલ્લા ચૂંટણી અધિકારી,

પંચમહાલ, ગોધરા.

INDEX

ગુજરાત પંચાયત ચુંટણી નિયમો ૧૯૯૪ ના નિયમ ૯(૨) અન્વયે ચુંટણીનું જાહેરનામું
જીલ્લા કલેકટર કચેરી, ચુંટણી શાખા,
પંચમહાલ જીલ્લો
તા.૧૮/૦૮/૨૦૦૩

ક્રમાંક ગ્રા.પં./ચુંટણી/જાહેરનામું/વશી.

જાહેરનામું

પંચમહાલ જીલ્લાની શહેરા તાલુકાની ગ્રામ પંચાયતોના વોર્ડની બેઠકોની / સરપંચની બેઠકોની ચુંટણી

૧. ગુજરાત પંચાયત અધિનિયમ ૧૯૯૩ ની કલમ – ૧૬ ની પેટા કલમ (૧) મુજબ પંચમહાલ જીલ્લાની શહેરા તાલુકાની ગ્રામ પંચાયતોના વોર્ડની રચના તથા બેઠકોની ફાળવણી રાજ્ય ચુંટણી પંચના અધિકારી તરીકે કરેલ છે.

૨. ગુજરાત પંચાયત અધિનિયમ – ૧૯૯૪ ના નિયમ – ૯ ના પેટા નિયમ – ૨ થી પ્રાપ્ત થયેલ સત્તાની રૂએ રાજ્ય ચુંટણી પંચના અધિકારી તરીકે કલેકટર પંચમહાલ જીલ્લાની આ સાથેની અનુસુચિમાં કોલમ નં.૨ માં જણાવેલ તાલુકાની સામે કોલમ નં.૩ માં જણાવેલ ગ્રામ પંચાયતોના કોલમ નં.૪ માં જણાવેલ વોર્ડની કોલમ નં.૫ માં જણાવેલ બેઠકો ભરવા માટે સભ્યોની તથા કોલમ નં.૬ માં જણાવેલ પ્રકારવાળી સરપંચની બેઠકોની ભરવા માટે સરપંચની ચુંટણી યોજવાનો તબકકાવાર કાર્યક્રમ નીચે જણાવ્યાં મુજબ નકકી કરે છે.

અ.નં.	વિગત	તારીખ	સમય	સ્થળ
૧	ઉમેદવારીપત્ર રજુ કરવાની / ભરવાની છેલ્લી તારીખ	૨૫/૦૮/૨૦૦૩	૧૧.૦૦ કલાક થી ૧૫.૦૦ કલાક સુધી	ચુંટણી અધિકારી / મદદનીશ ચુંટણી અધિકારીની કચેરીમાં
૨	ઉમેદવારીપત્ર ચકાસણી તારીખ	૨૬/૦૮/૨૦૦૩	૧૧.૦૦ કલાક થી ચકાસણી પુરી થાય ત્યાં સુધી	ચુંટણી અધિકારીની કચેરી ખાતે
૩	ઉમેદવારીપત્રો પાછાખેંચી લેવાની છેલ્લી તારીખ	૨૮/૦૮/૨૦૦૩	૧૫.૦૦ કલાક સુધી	ચુંટણી અધિકારીની કચેરી ખાતે
૪	આવશ્યક હોય તો મતદાનની તારીખ	૧૪/૦૯/૨૦૦૩	સવારના ૮.૦૦ થી સાંજના ૫.૦૦ વાગ્યા સુધી	જીલ્લા ચુંટણી અધિકારીશ્રી મારફતે જાહેર કરેલ મતદાન મથક ઉપર
૫	મતગણતરી માટેની તારીખ	૧૬/૦૯/૨૦૦૩	સવારના ૯.૦૦ કલાકથી ગણતરી પુરી થાય ત્યાં સુધી	ચુંટણી અધિકારી જાહેર કરે તે સ્થળે
૬	ચુંટણી પુરી થવા માટેની તારીખ	૨૧/૦૯/૨૦૦૩		

(સહી) અવાચ્ય,

કલેકટર અને
જીલ્લા ચુંટણી અધિકારી,
પંચમહાલ, ગોધરા.

INDEX

અનુસૂચિ

શહેરા તાલુકાની ગ્રામ પંચાયતોની ચુંટણી યોજવાની છે તેની યાદી

જીલ્લાનું નામ	તાલુકાનું નામ	ગ્રામ પંચાયતનો નંબર અને નામ	વોર્ડ નંબર	વોર્ડની બેઠકનો પ્રકાર	સરપંચની બેઠકનો પ્રકાર	ચુંટણીનો પ્રકાર
૧	૨	૩	૪	૫	૬	૭
પંચમહાલ	શહેરા	૧ શહેરા	૧	સામાજીક શૈક્ષણીક પછાત વર્ગ(સ્ત્રી)	સામાન્ય (બિન અનામત)	સામાન્ય
			૨	સામાજીક શૈક્ષણીક પછાત વર્ગ(સામાન્ય)		
			૩	સામાજીક શૈક્ષણીક પછાત વર્ગ(સામાન્ય)		
			૪	સામાન્ય (બિન અનામત)		
			૫	સામાન્ય (બિન અનામત)		
			૬	સામાન્ય (બિન અનામત)		
			૭	સામાન્ય (સ્ત્રી)		
			૮	સામાન્ય (સ્ત્રી)		
			૯	સામાન્ય (બિન અનામત)		
			૧૦	સામાન્ય (બિન અનામત)		
			૧૧	સામાન્ય (સ્ત્રી)		
			૧૨	સામાન્ય (સ્ત્રી)		
			૧૩	સામાન્ય (સ્ત્રી)		
			૧૪	સામાન્ય (સ્ત્રી)		
			૧૫	સામાન્ય (સ્ત્રી)		
			૧૬	સામાન્ય (બિન અનામત)		
			૧૭	સામાન્ય (બિન અનામત)		
			૧૮	સામાન્ય (બિન અનામત)		
			૧૯	સામાન્ય (બિન અનામત)		
			૨૦	સામાન્ય (બિન અનામત)		
			૨૧	અનુસુચિત જાતિ (સામાન્ય)		
			૨૨	સામાન્ય (બિન અનામત)		
			૨૩	સામાન્ય (બિન અનામત)		
			૨૪	સામાન્ય (બિન અનામત)		
			૨૫	સામાન્ય (બિન અનામત)		
પંચમહાલ	શહેરા	૨ ભોટવા	૧	સામાન્ય (સ્ત્રી)	સામાજીક શૈક્ષણીક પછાતવર્ગ(સામાન્ય)	સામાન્ય
			૨	સામાજીક શૈક્ષણીક પછાત વર્ગ(સામાન્ય)		
			૩	અનુસુચિત આદિ જાતિ (સામાન્ય)		
			૪	અનુસુચિત આદિ જાતિ (સામાન્ય)		
			૫	સામાન્ય (બિન અનામત)		
			૬	અનુસુચિત આદિ જાતિ (સ્ત્રી)		
			૭	સામાન્ય (બિન અનામત)		
પંચમહાલ	શહેરા	૩ ખટુકપુર	૧૦	સામાન્ય (બિન અનામત)		પેટા
			૧૧	સામાન્ય (બિન અનામત)		
			૧૨	અનુસુચિત આદી જાતિ (સામાન્ય)		
			૧૩	સામાન્ય (બિન અનામત)		
પંચમહાલ	શહેરા	૪ છોગાળા	૧	અનુસુચિત આદી જાતિ (સામાન્ય)		પેટા
			૨	અનુસુચિત આદી જાતિ (સ્ત્રી)		
			૫	અનુસુચિત આદી જાતિ (સામાન્ય)		
પંચમહાલ	શહેરા	૫ ગાંગડીયા	૨	અનુસુચિત આદી જાતિ (સામાન્ય)		પેટા
પંચમહાલ	શહેરા	૬ મંગલપુર	૬	અનુસુચિત આદી જાતિ (સામાન્ય)		પેટા
પંચમહાલ	શહેરા	૭ બોરીયાવી	૨	અનુસુચિત આદી જાતિ (સામાન્ય)		પેટા

(સહી) અવાચ્ય,

કલેકટર અને
જીલ્લા ચૂંટણી અધિકારી,
પચમહાલ, ગોધરા.

INDEX

ગુજરાત પંચાયત અધિનિયમ ૧૯૯૩ ની કલમ ૧૫ ની પેટા કલમ(૧) અન્વયે ચુંટણીનું જાહેરનામું
જીલ્લા કલેકટર કચેરી,
ચુંટણી શાખા,
પંચમહાલ જીલ્લો
તા.૧૮/૦૮/૨૦૦૩

ક્રમાંક ગ્રા.પં./ચુંટણી/જાહેરનામું/વશી.૨૭

જાહેરનામું

પંચમહાલ જીલ્લાની લુણાવાડા તાલુકાની ગ્રામ પંચાયતોના વોર્ડની બેઠકોની / સરપંચની બેઠકોની ચુંટણી.

૧. ગુજરાત પંચાયત અધિનિયમ ૧૯૯૩ ની કલમ – ૧૬ ની પેટા કલમ (૧) મુજબ પંચમહાલ જીલ્લાની લુણાવાડા તાલુકાની ગ્રામ પંચાયતોના વોર્ડની રચના તથા બેઠકોની ફાળવણી રાજ્ય ચુંટણી પંચના અધિકારી તરીકે કરેલ છે.

૨. ગુજરાત પંચાયત અધિનિયમ – ૧૯૯૩ ની કલમ – ૧૫ ની પેટા કલમ (૧) થી પ્રાપ્ત થયેલ સત્તાની રૂએ રાજ્ય ચુંટણી પંચના અધિકારી તરીકે કલેકટર પંચમહાલ જીલ્લાની આ સાથેની અનુસુચિમાં કોલમ નં.૨ માં જણાવેલ તાલુકાની સામે કોલમ નં.૩ માં જણાવેલ ગ્રામ પંચાયતોના કોલમ નં.૪,૫ માં જણાવેલ વોર્ડની બેઠકોની તથા કોલમ નં.૬ માં જણાવેલ સરપંચની બેઠકોની અને કોલમ નં.૭ માં જણાવેલ સામાન્ય / પેટા ચુંટણી તા.૧૪/૦૯/૨૦૦૩ ના રોજ યોજવાનું જાહેર કરૂ છું.

૩. આ જાહેરનામાની ગુજરાત રાજ્ય ચુંટણી નિયમો ૧૯૯૪ ના નિયમ ૯(૧) અન્વયે સરકારી રાજ્યપત્રમાં પ્રસિધ્ધિ કરવામાં આવે છે.

(સહી) અવાચ્ય,
કલેકટર અને
જીલ્લા ચુંટણી અધિકારી,
પંચમહાલ, ગોધરા.

અનુસૂચિ

લુણાવાડા તાલુકાની ગ્રામ પંચાયતોની ચુંટણી યોજવાની છે તેની યાદી

જીલ્લાનું નામ	તાલુકાનું નામ	ગ્રામ પંચાયતનો નંબર અને નામ		વોર્ડ નંબર	વોર્ડની બેઠકનો પ્રકાર	સરપંચની બેઠકનો પ્રકાર	ચુંટણીનો પ્રકાર
૧	૨	૩		૪	૫	૬	૭
પંચમહાલ	લુણાવાડા	૧	નવી સિંગાલી	૧	સામાન્ય (સ્ત્રી)	સામાન્ય (બિન અનામત)	સામાન્ય
				૨	સામાજીક શૈક્ષણિક પછાત વર્ગ (સ્ત્રી)		
				૩	સામાન્ય (સ્ત્રી)		
				૪	અનુસુચિત જાતિ (સામાન્ય)		
				૫	સામાન્ય (બિન અનામત)		
				૬	સામાન્ય (બિન અનામત)		
				૭	સામાન્ય (બિન અનામત)		
				૮	સામાન્ય (બિન અનામત)		
				૯	અનુસુચિત આદી જાતિ (સામાન્ય)		
પંચમહાલ	લુણાવાડા	૨	માખલીયા	૧	સામાન્ય (સ્ત્રી)	સામાન્ય (બિન અનામત)	સામાન્ય
				૨	સામાજીક શૈક્ષણિક પછાતં વર્ગ (સામાન્ય)		
				૩	સામાન્ય (બિન અનામત)		
				૪	સામાન્ય (સ્ત્રી)		
				૫	સામાન્ય (બિન અનામત)		
				૬	સામાન્ય (બિન અનામત)		
				૭	સામાન્ય (બિન અનામત)		
પંચમહાલ	લુણાવાડા	૩	રાજગઢ	૧	અનુસુચિત આદી જાતિ (સામાન્ય)	—	પેટા
પંચમહાલ	લુણાવાડા	૪	સેણાદરીયા ગોરાડા	૨	સામાજીક શૈક્ષણિક પછાત વર્ગ (સ્ત્રી)	—	પેટા
પંચમહાલ	લુણાવાડા	૫	મેતાના ચાકલીયા	૨	સામાજીક શૈક્ષણિક પછાત વર્ગ (સ્ત્રી)	—	પેટા
પંચમહાલ	લુણાવાડા	૬	મોટાવાડોદર	૬	અનુસુચિત આદી જાતિ (સ્ત્રી)	—	પેટા
પંચમહાલ	લુણાવાડા	૭	અરીઠા	૬	અનુસુચિત આદી જાતિ (સ્ત્રી)	—	પેટા
પંચમહાલ	લુણાવાડા	૮	મોટી દેનાવડ	૫	અનુસુચિત આદી જાતિ (સામાન્ય)	—	પેટા
પંચમહાલ	લુણાવાડા	૯	તરણોચા	૩	અનુસુચિત આદી જાતિ (સ્ત્રી)	—	પેટા
પંચમહાલ	લુણાવાડા	૧૦	હાથીવન	૧૩	અનુસુચિત આદી જાતિ (સામાન્ય)	—	પેટા
પંચમહાલ	લુણાવાડા	૧૧	થાણાસાવલી	૬	અનુસુચિત આદી જાતિ (સ્ત્રી)	—	પેટા
પંચમહાલ	લુણાવાડા	૧૨	સરેકારી ચમારીયા	૨	સામાજીક શૈક્ષણિક પછાત વર્ગ (સ્ત્રી)	—	પેટા
પંચમહાલ	લુણાવાડા	૧૩	કેળ	૪	અનુસુચિત આદી જાતિ (સ્ત્રી)	—	પેટા

(સહી) અવાચ્ય,

કલેકટર અને

જીલ્લા ચૂંટણી અધિકારી,

પચમહાલ, ગોધરા.

INDEX

ગુજરાત પંચાયત ચુંટણી નિયમો ૧૯૯૪ ના નિયમ ૯(૨) અન્વયે ચુંટણીનું જાહેરનામું
જીલ્લા કલેકટર કચેરી, ચુંટણી શાખા,
પંચમહાલ જીલ્લો
તા.૧૮/૦૮/૨૦૦૩

ક્રમાંક ગ્રા.પં./ચુંટણી/જાહેરનામું/વશી.૨૭

જાહેરનામું

પંચમહાલ જીલ્લાની લુણાવાડા તાલુકાની ગ્રામ પંચાયતોના વોર્ડની બેઠકોની / સરપંચની બેઠકોની ચુંટણી

૧. ગુજરાત પંચાયત અધિનિયમ ૧૯૯૩ ની કલમ – ૧૬ ની પેટા કલમ (૧) મુજબ પંચમહાલ જીલ્લાની લુણાવાડા તાલુકાની ગ્રામ પંચાયતોના વોર્ડની રચના તથા બેઠકોની ફાળવણી રાજય ચુંટણી પંચના અધિકારી તરીકે કરેલ છે.

૨. ગુજરાત પંચાયત અધિનિયમ – ૧૯૯૪ ના નિયમ – ૯ ના પેટા નિયમ – ૨ થી પ્રાપ્ત થયેલ સત્તાની રૂએ રાજય ચુંટણી પંચના અધિકારી તરીકે કલેકટર પંચમહાલ જીલ્લાની આ સાથેની અનુસુચિમાં કોલમ નં.૨ માં જણાવેલ તાલુકાની સામે કોલમ નં.૩ માં જણાવેલ ગ્રામ પંચાયતોના કોલમ નં.૪ માં જણાવેલ વોર્ડની કોલમ નં.૫ માં જણાવેલ બેઠકો ભરવા માટે સભ્યોની તથા કોલમ નં.૬ માં જણાવેલ પ્રકારવાળી સરપંચની બેઠકોની ભરવા માટે સરપંચની ચુંટણી યોજવાનો તબકકાવાર કાર્યક્રમ નીચે જણાવ્યાં મુજબ નકકી કરે છે.

અ.નં.	વિગત	તારીખ	સમય	સ્થળ
૧	ઉમેદવારીપત્ર રજુ કરવાની / ભરવાની છેલ્લી તારીખ	૨૫/૦૮/૨૦૦૩	૧૧.૦૦ કલાક થી ૧૫.૦૦ કલાક સુધી	ચુંટણી અધિકારી / મદદનીશ ચુંટણી અધિકારીની કચેરીમાં
૨	ઉમેદવારીપત્ર ચકાસણી તારીખ	૨૬/૦૮/૨૦૦૩	૧૧.૦૦ કલાક થી ચકાસણી પુરી થાય ત્યાં સુધી	ચુંટણી અધિકારીની કચેરી ખાતે
૩	ઉમેદવારીપત્રો પાછાખેંચી લેવાની છેલ્લી તારીખ	૨૮/૦૮/૨૦૦૩	૧૫.૦૦ કલાક સુધી	ચુંટણી અધિકારીની કચેરી ખાતે
૪	આવશ્યક હોય તો મતદાનની તારીખ	૧૪/૦૯/૨૦૦૩	સવારના ૮.૦૦ થી સાંજના ૫.૦૦ વાગ્યા સુધી	જીલ્લા ચુંટણી અધિકારીશ્રી મારફતે જાહેર કરેલ મતદાન મથક ઉપર
૫	મતગણતરી માટેની તારીખ	૧૬/૦૯/૨૦૦૩	સવારના ૯.૦૦ કલાકથી ગણતરી પુરી થાય ત્યાં સુધી	ચુંટણી અધિકારી જાહેર કરે તે સ્થળે
૬	ચુંટણી પુરી થવા માટેની તારીખ	૨૧/૦૯/૨૦૦૩		

(સહી) અવાચ્ય,

કલેકટર અને
જીલ્લા ચુંટણી અધિકારી,
પંચમહાલ, ગોધરા.

INDEX

અનુસૂચિ

લુણાવાડા તાલુકાની ગ્રામ પંચાયતોની ચુંટણી યોજવાની છે તેની યાદી

જીલ્લાનું નામ	તાલુકાનું નામ	ગ્રામ પંચાયતનો નંબર અને નામ		વોર્ડ નંબર	વોર્ડની બેઠકનો પ્રકાર	સરપંચની બેઠકનો પ્રકાર	ચુંટણીનો પ્રકાર
૧	૨	૩		૪	૫	૬	૭
પંચમહાલ	લુણાવાડા	૧	નવી સિંગનલી	૧	સામાન્ય (સ્ત્રી)	સામાન્ય (બિન અનામત)	સામાન્ય
				૨	સામાજીક શૈક્ષણિક પછાત વર્ગ (સ્ત્રી)		
				૩	સામાન્ય (સ્ત્રી)		
				૪	અનુસુચિત જાતિ (સામાન્ય)		
				૫	સામાન્ય (બિન અનામત)		
				૬	સામાન્ય (બિન અનામત)		
				૭	સામાન્ય (બિન અનામત)		
				૮	સામાન્ય (બિન અનામત)		
				૯	અનુસુચિત આદી જાતિ (સામાન્ય)		
પંચમહાલ	લુણાવાડા	૨	માખલીયા	૧	સામાન્ય (સ્ત્રી)	સામાન્ય (બિન અનામત)	સામાન્ય
				૨	સામાજીક શૈક્ષણિક પછાત વર્ગ (સામાન્ય)		
				૩	સામાન્ય (બિન અનામત)		
				૪	સામાન્ય (સ્ત્રી)		
				૫	સામાન્ય (બિન અનામત)		
				૬	સામાન્ય (બિન અનામત)		
				૭	સામાન્ય (બિન અનામત)		
પંચમહાલ	લુણાવાડા	૩	રાજગઢ	૧	અનુસુચિત આદી જાતિ (સામાન્ય)	—	પેટા
પંચમહાલ	લુણાવાડા	૪	સેણાદરીયા ગોરાડા	૨	સામાજીક શૈક્ષણિક પછાત વર્ગ (સ્ત્રી)	—	પેટા
પંચમહાલ	લુણાવાડા	૫	મેતાના ચાકલીયા	૨	સામાજીક શૈક્ષણિક પછાત વર્ગ (સ્ત્રી)	—	પેટા
પંચમહાલ	લુણાવાડા	૬	મોટાવાડોદર	૬	અનુસુચિત આદી જાતિ (સ્ત્રી)	—	પેટા
પંચમહાલ	લુણાવાડા	૭	અરીઠા	૬	અનુસુચિત આદી જાતિ (સ્ત્રી)	—	પેટા
પંચમહાલ	લુણાવાડા	૮	મોટી દેનાવડ	૫	અનુસુચિત આદી જાતિ (સામાન્ય)	—	પેટા
પંચમહાલ	લુણાવાડા	૯	તરણોચા	૩	અનુસુચિત આદી જાતિ (સ્ત્રી)	—	પેટા
પંચમહાલ	લુણાવાડા	૧૦	હાથીવન	૧૩	અનુસુચિત આદી જાતિ (સામાન્ય)	—	પેટા
પંચમહાલ	લુણાવાડા	૧૧	થાણાસાવલી	૬	અનુસુચિત આદી જાતિ (સ્ત્રી)	—	પેટા
પંચમહાલ	લુણાવાડા	૧૨	સરકારી ચમારીયા	૨	સામાજીક શૈક્ષણિક પછાત વર્ગ (સ્ત્રી)	—	પેટા
પંચમહાલ	લુણાવાડા	૧૩	કેળ	૪	અનુસુચિત આદી જાતિ (સ્ત્રી)	—	પેટા

(સહી) અવાચ્ય,

કલેકટર અને
જીલ્લા ચૂંટણી અધિકારી,
પંચમહાલ, ગોધરા.

INDEX

ગુજરાત પંચાયત અધિનિયમ ૧૯૯૩ ની કલમ ૧૫ ની પેટા કલમ(૧) અન્વયે ચુંટણીનું જાહેરનામું
જીલ્લા કલેકટર કચેરી,
ચુંટણી શાખા,
પંચમહાલ જીલ્લો
તા.૧૮/૦૮/૨૦૦૩

ક્રમાંક ગ્રા.પં./ચુંટણી/જાહેરનામું/વશી.૨૭

જાહેરનામું

પંચમહાલ જીલ્લાની સંતરામપુર તાલુકાની ગ્રામ પંચાયતોના વોર્ડની બેઠકોની / સરપંચની બેઠકોની ચુંટણી.

૧. ગુજરાત પંચાયત અધિનિયમ ૧૯૯૩ ની કલમ – ૧૬ ની પેટા કલમ (૧) મુજબ પંચમહાલ જીલ્લાની સંતરામપુર તાલુકાની ગ્રામ પંચાયતોના વોર્ડની રચના તથા બેઠકોની ફાળવણી રાજ્ય ચુંટણી પંચના અધિકારી તરીકે કરેલ છે.

૨. ગુજરાત પંચાયત અધિનિયમ – ૧૯૯૩ ની કલમ – ૧૫ ની પેટા કલમ (૧) થી પ્રાપ્ત થયેલ સત્તાની રૂએ રાજ્ય ચુંટણી પંચના અધિકારી તરીકે કલેકટર પંચમહાલ જીલ્લાની આ સાથેની અનુસુચિમાં કોલમ નં.૨ માં જણાવેલ તાલુકાની સામે કોલમ નં.૩ માં જણાવેલ ગ્રામ પંચાયતોના કોલમ નં.૪,૫ માં જણાવેલ વોર્ડની બેઠકોની તથા કોલમ નં.૬ માં જણાવેલ સરપંચની બેઠકોની અને કોલમ નં.૭ માં જણાવેલ સામાન્ય / પેટા ચુંટણી તા.૧૪/૦૯/૨૦૦૩ ના રોજ યોજવાનું જાહેર કરૂ છું.

૩. આ જાહેરનામાની ગુજરાત રાજ્ય ચુંટણી નિયમો ૧૯૯૪ ના નિયમ ૯(૧) અન્વયે સરકારી રાજ્યપત્રમાં પ્રસિધ્ધિ કરવામાં આવે છે.

(સહી) અવાચ્ય,

કલેકટર અને
જીલ્લા ચુંટણી અધિકારી,
પંચમહાલ, ગોધરા.

અનુસૂચિ

સંતરામપુર તાલુકાની ગ્રામ પંચાયતોની ચુંટણી યોજવાની છે તેની યાદી

જીલ્લાનું નામ	તાલુકાનું નામ	ગ્રામ પંચાયતનો નંબર અને નામ		વોર્ડ નંબર	વોર્ડની બેઠકનો પ્રકાર	સરપંચની બેઠકનો પ્રકાર	ચુંટણીનો પ્રકાર
૧	૨	૩		૪	૫	૬	૭
પંચમહાલ	સંતરામપુર	૧	નાની ભુગેડી	૩	અનુસુચિત આદી જાતિ (સામાન્ય)	–	પેટા
પંચમહાલ	સંતરામપુર	૨	સરસવા (૫)	૯	અનુસુચિત આદી જાતિ (સ્ત્રી)		પેટા

(સહી) અવાચ્ય,

કલેકટર અને
જીલ્લા ચૂંટણી અધિકારી,
પચમહાલ, ગોધરા.

INDEX

ગુજરાત પંચાયત ચુંટણી નિયમો ૧૯૯૪ ના નિયમ ૯(૨) અન્વયે ચુંટણીનું જાહેરનામું
જીલ્લા કલેકટર કચેરી, ચુંટણી શાખા,
પંચમહાલ જીલ્લો
તા.૧૮/૦૮/૨૦૦૩

ક્રમાંક ગ્રા.પં./ચુંટણી/જાહેરનામું/વશી.૨૭

જાહેરનામું

પંચમહાલ જીલ્લાની સંતરામપુર તાલુકાની ગ્રામ પંચાયતોના વોર્ડની બેઠકોની / સરપંચની બેઠકોની ચુંટણી

૧. ગુજરાત પંચાયત અધિનિયમ ૧૯૯૩ ની કલમ – ૧૬ ની પેટા કલમ (૧) મુજબ પંચમહાલ જીલ્લાની સંતરામપુર તાલુકાની ગ્રામ પંચાયતોના વોર્ડની રચના તથા બેઠકોની ફાળવણી રાજય ચુંટણી પંચના અધિકારી તરીકે કરેલ છે.

૨. ગુજરાત પંચાયત અધિનિયમ – ૧૯૯૪ ના નિયમ – ૯ ના પેટા નિયમ – ૨ થી પ્રાપ્ત થયેલ સત્તાની રૂએ રાજય ચુંટણી પંચના અધિકારી તરીકે કલેકટર પંચમહાલ જીલ્લાની આ સાથેની અનુસુચિમાં કોલમ નં.૨ માં જણાવેલ તાલુકાની સામે કોલમ નં.૩ માં જણાવેલ ગ્રામ પંચાયતોના કોલમ નં.૪ માં જણાવેલ વોર્ડની કોલમ નં.૫ માં જણાવેલ બેઠકો ભરવા માટે સભ્યોની તથા કોલમ નં.૬ માં જણાવેલ પ્રકારવાળી સરપંચની બેઠકોની ભરવા માટે સરપંચની ચુંટણી યોજવાનો તબકકાવાર કાર્યક્રમ નીચે જણાવ્યાં મુજબ નકકી કરે છે.

અ.નં.	વિગત	તારીખ	સમય	સ્થળ
૧	ઉમેદવારીપત્ર રજુ કરવાની / ભરવાની છેલ્લી તારીખ	૨૫/૦૮/૨૦૦૩	૧૧.૦૦ કલાક થી ૧૫.૦૦ કલાક સુધી	ચુંટણી અધિકારી / મદદનીશ ચુંટણી અધિકારીની કચેરીમાં
૨	ઉમેદવારીપત્ર ચકાસણી તારીખ	૨૬/૦૮/૨૦૦૩	૧૧.૦૦ કલાક થી ચકાસણી પુરી થાય ત્યાં સુધી	ચુંટણી અધિકારીની કચેરી ખાતે
૩	ઉમેદવારીપત્રો પાછાખેંચી લેવાની છેલ્લી તારીખ	૨૮/૦૮/૨૦૦૩	૧૫.૦૦ કલાક સુધી	ચુંટણી અધિકારીની કચેરી ખાતે
૪	આવશ્યક હોય તો મતદાનની તારીખ	૧૪/૦૯/૨૦૦૩	સવારના ૮.૦૦ થી સાંજના ૫.૦૦ વાગ્યા સુધી	જીલ્લા ચુંટણી અધિકારીશ્રી મારફતે જાહેર કરેલ મતદાન મથક ઉપર
૫	મતગણતરી માટેની તારીખ	૧૬/૦૯/૨૦૦૩	સવારના ૯.૦૦ કલાકથી ગણતરી પુરી થાય ત્યાં સુધી	ચુંટણી અધિકારી જાહેર કરે તે સ્થળે
૬	ચુંટણી પુરી થવા માટેની તારીખ	૨૧/૦૯/૨૦૦૩		

(સહી) અવાચ્ય,

કલેકટર અને
જીલ્લા ચુંટણી અધિકારી,
પંચમહાલ, ગોધરા.

INDEX

અનુસૂચિ

સંતરામપુર તાલુકાની ગ્રામ પંચાયતોની ચુંટણી યોજવાની છે તેની યાદી

જીલ્લાનું નામ	તાલુકાનું નામ	ગ્રામ પંચાયતનો નંબર અને નામ		વોર્ડ નંબર	વોર્ડની બેઠકનો પ્રકાર	સરપંચની બેઠકનો પ્રકાર	ચુંટણીનો પ્રકાર
૧	૨	૩		૪	૫	૬	૭
પંચમહાલ	સંતરામપુર	૧	નાની ભુગેડી	૩	અનુસુચિત આદી જાતિ (સામાન્ય)	–	પેટા
પંચમહાલ	સંતરામપુર	૨	સરસવા (૫)	૯	અનુસુચિત આદી જાતિ (સ્ત્રી)		પેટા

(સહી) અવાચ્ય,

કલેક્ટર અને
જીલ્લા ચૂંટણી અધિકારી,
પચમહાલ, ગોધરા.

INDEX

ગુજરાત પંચાયત અધિનિયમ ૧૯૯૩ ની કલમ ૧૫ ની પેટા કલમ(૧) અન્વયે ચુંટણીનું જાહેરનામું
જીલ્લા કલેકટર કચેરી,
ચુંટણી શાખા,
પંચમહાલ જીલ્લો
તા.૧૮/૦૮/૨૦૦૩

ક્રમાંક ગ્રા.પં./ચુંટણી/જાહેરનામું/વશી.

જાહેરનામું

પંચમહાલ જીલ્લાની ઘોઘંબા તાલુકાની ગ્રામ પંચાયતોના વોર્ડની બેઠકોની / સરપંચની બેઠકોની ચુંટણી.

૧. ગુજરાત પંચાયત અધિનિયમ ૧૯૯૩ ની કલમ – ૧૬ ની પેટા કલમ (૧) મુજબ પંચમહાલ જીલ્લાની ઘોઘંબા તાલુકાની ગ્રામ પંચાયતોના વોર્ડની રચના તથા બેઠકોની ફાળવણી રાજય ચુંટણી પંચના અધિકારી તરીકે કરેલ છે.

૨. ગુજરાત પંચાયત અધિનિયમ – ૧૯૯૩ ની કલમ – ૧૫ ની પેટા કલમ (૧) થી પ્રાપ્ત થયેલ સત્તાની રૂએ રાજય ચુંટણી પંચના અધિકારી તરીકે કલેકટર પંચમહાલ જીલ્લાની આ સાથેની અનુસુચિમાં કોલમ નં.૨ માં જણાવેલ તાલુકાની સામે કોલમ નં.૩ માં જણાવેલ ગ્રામ પંચાયતોના કોલમ નં.૪,૫ માં જણાવેલ વોર્ડની બેઠકોની તથા કોલમ નં.૬ માં જણાવેલ સરપંચની બેઠકોની અને કોલમ નં.૭ માં જણાવેલ સામાન્ય / પેટા ચુંટણી તા.૧૪/૦૯/૨૦૦૩ ના રોજ યોજવાનું જાહેર કરૂ છું.

૩. આ જાહેરનામાની ગુજરાત રાજય ચુંટણી નિયમો ૧૯૯૪ ના નિયમ ૯(૧) અન્વયે સરકારી રાજયપત્રમાં પ્રસિધ્ધિ કરવામાં આવે છે

(સહી) અવાચ્ય,

કલેકટર અને
જીલ્લા ચુંટણી અધિકારી,
પંચમહાલ, ગોધરા.

અનુસૂચિ

ઘોઘંબા તાલુકાની ગ્રામ પંચાયતોની ચુંટણી યોજવાની છે તેની યાદી

જીલ્લાનું નામ	તાલુકાનું નામ	ગ્રામ પંચાયતનો નંબર અને નામ		વોર્ડ નંબર	વોર્ડની બેઠકનો પ્રકાર	સરપંચની બેઠકનો પ્રકાર	ચુંટણીનો પ્રકાર
૧	૨	૩		૪	૫	૬	૭
પંચમહાલ	ઘોઘંબા	૧	બોર	૧	સામાન્ય (સ્ત્રી)	સામાજીક શૈક્ષણિક પછાત વર્ગ (સામાન્ય)	સામાન્ય
				૨	સામાજીક શૈક્ષણિક પછાત વર્ગ (સ્ત્રી)		
				૩	સામાન્ય (બિન અનામત)		
				૪	સામાન્ય (સ્ત્રી)		
				૫	સામાન્ય (બિન અનામત)		
				૬	સામાન્ય (બિન અનામત)		
				૭	અનુસુચિત આદી જાતિ (સામાન્ય)		
				૮	સામાન્ય (બિન અનામત)		
				૯	સામાન્ય (બિન અનામત)		

(સહી) અવાચ્ય,

કલેકટર અને
જીલ્લા ચુંટણી અધિકારી,
પચમહાલ, ગોધરા.

INDEX

ગુજરાત પંચાયત ચુંટણી નિયમો ૧૯૯૪ ના નિયમ ૯(૨) અન્વયે ચુંટણીનું જાહેરનામું
જીલ્લા કલેકટર કચેરી, ચુંટણી શાખા,
પંચમહાલ જીલ્લો
તા.૧૮/૦૮/૨૦૦૩

ક્રમાંક ગ્રા.પં./ચુંટણી/જાહેરનામું/વશી.૨૯

જાહેરનામું

પંચમહાલ જીલ્લાની ઘોઘંબા તાલુકાની ગ્રામ પંચાયતોના વોર્ડની બેઠકોની / સરપંચની બેઠકોની ચુંટણી

૧. ગુજરાત પંચાયત અધિનિયમ ૧૯૯૩ ની કલમ – ૧૬ ની પેટા કલમ (૧) મુજબ પંચમહાલ જીલ્લાની ઘોઘંબા તાલુકાની ગ્રામ પંચાયતોના વોર્ડની રચના તથા બેઠકોની ફાળવણી રાજય ચુંટણી પંચના અધિકારી તરીકે કરેલ છે.

૨. ગુજરાત પંચાયત અધિનિયમ – ૧૯૯૪ ના નિયમ – ૯ ના પેટા નિયમ – ૨ થી પ્રાપ્ત થયેલ સત્તાની રૂએ રાજય ચુંટણી પંચના અધિકારી તરીકે કલેકટર પંચમહાલ જીલ્લાની આ સાથેની અનુસુચિમાં કોલમ નં.૨ માં જણાવેલ તાલુકાની સામે કોલમ નં.૩ માં જણાવેલ ગ્રામ પંચાયતોના કોલમ નં.૪ માં જણાવેલ વોર્ડની કોલમ નં.૫ માં જણાવેલ બેઠકો ભરવા માટે સભ્યોની તથા કોલમ નં.૬ માં જણાવેલ પ્રકારવાળી સરપંચની બેઠકોની ભરવા માટે સરપંચની ચુંટણી યોજવાનો તબકકાવાર કાર્યક્રમ નીચે જણાવ્યાં મુજબ નકકી કરે છે.

અ.નં.	વિગત	તારીખ	સમય	સ્થળ
૧	ઉમેદવારીપત્ર રજુ કરવાની / ભરવાની છેલ્લી તારીખ	૨૫/૦૮/૨૦૦૩	૧૧.૦૦ કલાક થી ૧૫.૦૦ કલાક સુધી	ચુંટણી અધિકારી / મદદનીશ ચુંટણી અધિકારીની કચેરીમાં
૨	ઉમેદવારીપત્ર ચકાસણી તારીખ	૨૬/૦૮/૨૦૦૩	૧૧.૦૦ કલાક થી ચકાસણી પુરી થાય ત્યાં સુધી	ચુંટણી અધિકારીની કચેરી ખાતે
૩	ઉમેદવારીપત્રો પાછાખેંચી લેવાની છેલ્લી તારીખ	૨૮/૦૮/૨૦૦૩	૧૫.૦૦ કલાક સુધી	ચુંટણી અધિકારીની કચેરી ખાતે
૪	આવશ્યક હોય તો મતદાનની તારીખ	૧૪/૦૯/૨૦૦૩	સવારના ૮.૦૦ થી સાંજના ૫.૦૦ વાગ્યા સુધી	જીલ્લા ચુંટણી અધિકારીશ્રી મારફતે જાહેર કરેલ મતદાન મથક ઉપર
૫	મતગણતરી માટેની તારીખ	૧૬/૦૯/૨૦૦૩	સવારના ૯.૦૦ કલાકથી ગણતરી પુરી થાય ત્યાં સુધી	ચુંટણી અધિકારી જાહેર કરે તે સ્થળે
૬	ચુંટણી પુરી થવા માટેની તારીખ	૨૧/૦૯/૨૦૦૩		

(સહી) અવાચ્ય,

કલેકટર અને
જીલ્લા ચુંટણી અધિકારી,
પંચમહાલ, ગોધરા.

INDEX

અનુસૂચિ

ઘોઘંબા તાલુકાની ગ્રામ પંચાયતોની ચુંટણી યોજવાની છે તેની યાદી

જીલ્લાનું નામ	તાલુકાનું નામ	ગ્રામ પંચાયતનો નંબર અને નામ		વોર્ડ નંબર	વોર્ડની બેઠકનો પ્રકાર	સરપંચની બેઠકનો પ્રકાર	ચુંટણીનો પ્રકાર
૧	૨	૩		૪	૫	૬	૭
પંચમહાલ	ઘોઘંબા	૧	બોર	૧	સામાન્ય (સ્ત્રી)	સામાજીક શૈક્ષણિક પછાત વર્ગ (સામાન્ય)	સામાન્ય
				૨	સામાજીક શૈક્ષણિક પછાત વર્ગ (સ્ત્રી)		
				૩	સામાન્ય (બિન અનામત)		
				૪	સામાન્ય (સ્ત્રી)		
				૫	સામાન્ય (બિન અનામત)		
				૬	સામાન્ય (બિન અનામત)		
				૭	અનુસુચિત આદી જાતિ (સામાન્ય)		
				૮	સામાન્ય (બિન અનામત)		
				૯	સામાન્ય (બિન અનામત)		

(સહી) અવાચ્ય,

કલેક્ટર અને
જીલ્લા ચૂંટણી અધિકારી,
પચમહાલ, ગોધરા.

INDEX

ગુજરાત પંચાયત અધિનિયમ ૧૯૯૩ ની કલમ ૧૫ ની પેટા કલમ(૧) અન્વયે ચુંટણીનું જાહેરનામું
જીલ્લા કલેકટર કચેરી,
ચુંટણી શાખા,
પંચમહાલ જીલ્લો
તા.૧૮/૦૮/૨૦૦૩

ક્રમાંક ગ્રા.પં./ચુંટણી/જાહેરનામું/વશી.૨૯

જાહેરનામું

પંચમહાલ જીલ્લાની કાલોલ તાલુકાની ગ્રામ પંચાયતોના વોર્ડની બેઠકોની / સરપંચની બેઠકોની ચુંટણી.

૧. ગુજરાત પંચાયત અધિનિયમ ૧૯૯૩ ની કલમ – ૧૬ ની પેટા કલમ (૧) મુજબ પંચમહાલ જીલ્લાની કાલોલ તાલુકાની ગ્રામ પંચાયતોના વોર્ડની રચના તથા બેઠકોની ફાળવણી રાજય ચુંટણી પંચના અધિકારી તરીકે કરેલ છે.

૨. ગુજરાત પંચાયત અધિનિયમ – ૧૯૯૩ ની કલમ – ૧૫ ની પેટા કલમ (૧) થી પ્રાપ્ત થયેલ સત્તાની રૂએ રાજય ચુંટણી પંચના અધિકારી તરીકે કલેકટર પંચમહાલ જીલ્લાની આ સાથેની અનુસુચિમાં કોલમ નં.૨ માં જણાવેલ તાલુકાની સામે કોલમ નં.૩ માં જણાવેલ ગ્રામ પંચાયતોના કોલમ નં.૪,૫ માં જણાવેલ વોર્ડની બેઠકોની તથા કોલમ નં.૬ માં જણાવેલ સરપંચની બેઠકોની અને કોલમ નં.૭ માં જણાવેલ સામાન્ય / પેટા ચુંટણી તા.૧૪/૦૯/૨૦૦૩ ના રોજ યોજવાનું જાહેર કરૂ છું.

૩. આ જાહેરનામાની ગુજરાત રાજય ચુંટણી નિયમો ૧૯૯૪ ના નિયમ ૯(૧) અન્વયે સરકારી રાજયપત્રમાં પ્રસિધ્ધિ કરવામાં આવે છે

(સહી) અવાચ્ય,

કલેકટર અને
જીલ્લા ચુંટણી અધિકારી,
પંચમહાલ, ગોધરા.

INDEX

અનુસૂચિ

કાલોલ તાલુકાની ગ્રામ પંચાયતોની ચુંટણી યોજવાની છે તેની યાદી

જીલ્લાનું નામ	તાલુકાનું નામ	ગ્રામ પંચાયતનો નંબર અને નામ		વોર્ડ નંબર	વોર્ડની બેઠકનો પ્રકાર	સરપંચની બેઠકનો પ્રકાર	ચુંટણીનો પ્રકાર
૧	૨	૩		૪	૫	૬	૭
પંચમહાલ	કાલોલ	૧	કરોલી	૧	અનુસુચિત આદી જાતિ (સ્ત્રી)	સામાન્ય (સ્ત્રી)	સામાન્ય
				૨	સામાજીક શૈક્ષણિક પછાત વર્ગ (સામાન્ય)		
				૩	અનુસુચિત આદી જાતિ (સ્ત્રી)		
				૪	સામાન્ય (સ્ત્રી)		
				૫	સામાન્ય (સ્ત્રી)		
				૬	અનુસુચિત આદી જાતિ (સામાન્ય)		
				૭	અનુસુચિત આદી જાતિ (સામાન્ય)		
				૮	અનુસુચિત આદી જાતિ (સામાન્ય)		
				૯	અનુસુચિત આદી જાતિ (સામાન્ય)		
				૧૦	સામાન્ય (બિન અનામત)		
				૧૧	અનુસુચિત આદી જાતિ (સામાન્ય)		
પંચમહાલ	કાલોલ	૨	બાકરોલ	–	–	સામાન્ય (સ્ત્રી)	પેટા
પંચમહાલ	કાલોલ	૩	વેજલપુર	૭	સામાન્ય (બિન અનામત)	–	પેટા
પંચમહાલ	કાલોલ	૪	મીરાપુરી	૧	અનુસુચિત આદી જાતિ (સ્ત્રી)	અનુસુચિત આદી જાતિ (સ્ત્રી)	સામાન્ય
				૨	અનુસુચિત આદી જાતિ (સામાન્ય)		
				૩	સામાન્ય (સ્ત્રી)		
				૪	અનુસુચિત આદી જાતિ (સામાન્ય)		
				૫	અનુસુચિત આદી જાતિ (સામાન્ય)		
				૬	સામાન્ય (બિન અનામત)		
				૭	સામાન્ય (બિન અનામત)		
પંચમહાલ	કાલોલ	૫	વરવાડા	–	–	સામાન્ય (બિન અનામત)	પેટા
પંચમહાલ	કાલોલ	૬	નેસડા	૫	સામાન્ય (બિન અનામત)	–	પેટા

(સહી) અવાચ્ય,

કલેકટર અને
જીલ્લા ચૂંટણી અધિકારી,
પચમહાલ, ગોધરા.

ગુજરાત પંચાયત ચુંટણી નિયમો ૧૯૯૪ ના નિયમ ૯(૨) અન્વયે ચુંટણીનું જાહેરનામું
જીલ્લા કલેકટર કચેરી, ચુંટણી શાખા,
પંચમહાલ જીલ્લો
તા.૧૮/૦૮/૨૦૦૩

ક્રમાંક ગ્રા.પં./ચુંટણી/જાહેરનામું/વશી.૨૭

જાહેરનામું

પંચમહાલ જીલ્લાની કાલોલ તાલુકાની ગ્રામ પંચાયતોના વોર્ડની બેઠકોની / સરપંચની બેઠકોની ચુંટણી

૧. ગુજરાત પંચાયત અધિનિયમ ૧૯૯૩ ની કલમ – ૧૬ ની પેટા કલમ (૧) મુજબ પંચમહાલ જીલ્લાની કાલોલ તાલુકાની ગ્રામ પંચાયતોના વોર્ડની રચના તથા બેઠકોની ફાળવણી રાજય ચુંટણી પંચના અધિકારી તરીકે કરેલ છે.

૨. ગુજરાત પંચાયત અધિનિયમ – ૧૯૯૪ ના નિયમ – ૯ ના પેટા નિયમ – ૨ થી પ્રાપ્ત થયેલ સત્તાની રૂએ રાજય ચુંટણી પંચના અધિકારી તરીકે કલેકટર પંચમહાલ જીલ્લાની આ સાથેની અનુસુચિમાં કોલમ નં.૨ માં જણાવેલ તાલુકાની સામે કોલમ નં.૩ માં જણાવેલ ગ્રામ પંચાયતોના કોલમ નં.૪ માં જણાવેલ વોર્ડની કોલમ નં.૫ માં જણાવેલ બેઠકો ભરવા માટે સભ્યોની તથા કોલમ નં.૬ માં જણાવેલ પ્રકારવાળી સરપંચની બેઠકોની ભરવા માટે સરપંચની ચુંટણી યોજવાનો તબકકાવાર કાર્યક્રમ નીચે જણાવ્યાં મુજબ નકકી કરે છે.

અ.નં.	વિગત	તારીખ	સમય	સ્થળ
૧	ઉમેદવારીપત્ર રજુ કરવાની / ભરવાની છેલ્લી તારીખ	૨૫/૦૮/૨૦૦૩	૧૧.૦૦ કલાક થી ૧૫.૦૦ કલાક સુધી	ચુંટણી અધિકારી / મદદનીશ ચુંટણી અધિકારીની કચેરીમાં
૨	ઉમેદવારીપત્ર ચકાસણી તારીખ	૨૬/૦૮/૨૦૦૩	૧૧.૦૦ કલાક થી ચકાસણી પુરી થાય ત્યાં સુધી	ચુંટણી અધિકારીની કચેરી ખાતે
૩	ઉમેદવારીપત્રો પાછાખેંચી લેવાની છેલ્લી તારીખ	૨૮/૦૮/૨૦૦૩	૧૫.૦૦ કલાક સુધી	ચુંટણી અધિકારીની કચેરી ખાતે
૪	આવશ્યક હોય તો મતદાનની તારીખ	૧૪/૦૯/૨૦૦૩	સવારના ૮.૦૦ થી સાંજના ૫.૦૦ વાગ્યા સુધી	જીલ્લા ચુંટણી અધિકારીશ્રી મારફતે જાહેર કરેલ મતદાન મથક ઉપર
૫	મતગણતરી માટેની તારીખ	૧૬/૦૯/૨૦૦૩	સવારના ૯.૦૦ કલાકથી ગણતરી પુરી થાય ત્યાં સુધી	ચુંટણી અધિકારી જાહેર કરે તે સ્થળે
૬	ચુંટણી પુરી થવા માટેની તારીખ	૨૧/૦૯/૨૦૦૩		

(સહી) અવાચ્ય,

કલેકટર અને
જીલ્લા ચુંટણી અધિકારી,
પંચમહાલ, ગોધરા.

INDEX

અનુસૂચિ

કાલોલ તાલુકાની ગ્રામ પંચાયતોની ચુંટણી યોજવાની છે તેની યાદી

જીલ્લાનું નામ	તાલુકાનું નામ	ગ્રામ પંચાયતનો નંબર અને નામ		વોર્ડ નંબર	વોર્ડની બેઠકનો પ્રકાર	સરપંચની બેઠકનો પ્રકાર	ચુંટણીનો પ્રકાર
૧	૨	૩		૪	૫	૬	૭
પંચમહાલ	કાલોલ	૧	કરોલી	૧	અનુસુચિત આદી જાતિ (સ્ત્રી)	સામાન્ય (સ્ત્રી)	સામાન્ય
				૨	સામાજીક શૈક્ષણિક પછાત વર્ગ (સામાન્ય)		
				૩	અનુસુચિત આદી જાતિ (સ્ત્રી)		
				૪	સામાન્ય (સ્ત્રી)		
				૫	સામાન્ય (સ્ત્રી)		
				૬	અનુસુચિત આદી જાતિ (સામાન્ય)		
				૭	અનુસુચિત આદી જાતિ (સામાન્ય)		
				૮	અનુસુચિત આદી જાતિ (સામાન્ય)		
				૯	અનુસુચિત આદી જાતિ (સામાન્ય)		
				૧૦	સામાન્ય (બિન અનામત)		
				૧૧	અનુસુચિત આદી જાતિ (સામાન્ય)		
પંચમહાલ	કાલોલ	૨	બાકરોલ	-	—	સામાન્ય (સ્ત્રી)	પેટા
પંચમહાલ	કાલોલ	૩	વેજલપુર	૭	સામાન્ય (બિન અનામત)	—	પેટા
પંચમહાલ	કાલોલ	૪	મીરાપુરી	૧	અનુસુચિત આદી જાતિ (સ્ત્રી)	અનુસુચિત આદી જાતિ (સ્ત્રી)	સામાન્ય
				૨	અનુસુચિત આદી જાતિ (સામાન્ય)		
				૩	સામાન્ય (સ્ત્રી)		
				૪	અનુસુચિત આદી જાતિ (સામાન્ય)		
				૫	અનુસુચિત આદી જાતિ (સામાન્ય)		
				૬	સામાન્ય (બિન અનામત)		
				૭	સામાન્ય (બિન અનામત)		
પંચમહાલ	કાલોલ	૫	વરવાડા	-	—	સામાન્ય (બિન અનામત)	પેટા
પંચમહાલ	કાલોલ	૬	નેસડા	૫	સામાન્ય (બિન અનામત)	—	પેટા

(સહી) અવાચ્ય,

કલેકટર અને

જીલ્લા ચૂંટણી અધિકારી,

પચમહાલ, ગોધરા.

INDEX

ગુજરાત પંચાયત અધિનિયમ ૧૯૯૩ ની કલમ ૧૫ ની પેટા કલમ(૧) અન્વયે ચુંટણીનું જાહેરનામું
જીલ્લા કલેક્ટર કચેરી,
ચુંટણી શાખા,
પંચમહાલ જીલ્લો
તા.૧૮/૦૮/૨૦૦૩

ક્રમાંક ગ્રા.પં./ચુંટણી/જાહેરનામું/વશી.

જાહેરનામું

પંચમહાલ જીલ્લાની હાલોલ તાલુકાની ગ્રામ પંચાયતોના વોર્ડની બેઠકોની / સરપંચની બેઠકોની ચુંટણી.

૧. ગુજરાત પંચાયત અધિનિયમ ૧૯૯૩ ની કલમ – ૧૬ ની પેટા કલમ (૧) મુજબ પંચમહાલ જીલ્લાની હાલોલ તાલુકાની ગ્રામ પંચાયતોના વોર્ડની રચના તથા બેઠકોની ફાળવણી રાજય ચુંટણી પંચના અધિકારી તરીકે કરેલ છે.

૨. ગુજરાત પંચાયત અધિનિયમ – ૧૯૯૩ ની કલમ – ૧૫ ની પેટા કલમ (૧) થી પ્રાપ્ત થયેલ સત્તાની રૂએ રાજય ચુંટણી પંચના અધિકારી તરીકે કલેકટર પંચમહાલ જીલ્લાની આ સાથેની અનુસુચિમાં કોલમ નં.૨ માં જણાવેલ તાલુકાની સામે કોલમ નં.૩ માં જણાવેલ ગ્રામ પંચાયતોના કોલમ નં.૪,૫ માં જણાવેલ વોર્ડની બેઠકોની તથા કોલમ નં.૬ માં જણાવેલ સરપંચની બેઠકોની અને કોલમ નં.૭ માં જણાવેલ સામાન્ય / પેટા ચુંટણી તા.૧૪/૦૯/૨૦૦૩ ના રોજ યોજવાનું જાહેર કરૂ છું.

૩. આ જાહેરનામાની ગુજરાત રાજય ચુંટણી નિયમો ૧૯૯૪ ના નિયમ ૯(૧) અન્વયે સરકારી રાજયપત્રમાં પ્રસિધ્ધિ કરવામાં આવે છે.

(સહી) અવાચ્ય,

કલેકટર અને
જીલ્લા ચુંટણી અધિકારી,
પંચમહાલ, ગોધરા.

અનુસૂચિ
હાલોલ તાલુકાની ગ્રામ પંચાયતોની ચુંટણી યોજવાની છે તેની યાદી

જીલ્લાનું નામ	તાલુકાનું નામ	ગ્રામ પંચાયતનો નંબર અને નામ		વોર્ડ નંબર	વોર્ડની બેઠકનો પ્રકાર	સરપંચની બેઠકનો પ્રકાર	ચુંટણીનો પ્રકાર
૧	૨	૩		૪	૫	૬	૭
પંચમહાલ	હાલોલ	૧	ટીંબી	૨	અનુસુચિત આદી જાતિ (સામાન્ય)	–	~~સામાન્ય~~ પેટા
				૨			
				૩			

(સહી) અવાચ્ય,

કલેકટર અને
જીલ્લા ચૂંટણી અધિકારી,
પચમહાલ, ગોધરા.

INDEX

ગુજરાત પંચાયત ચુંટણી નિયમો ૧૯૯૪ ના નિયમ ૯(૨) અન્વયે ચુંટણીનું જાહેરનામું
જીલ્લા કલેકટર કચેરી, ચુંટણી શાખા,
પંચમહાલ જીલ્લો
તા.૧૮/૦૮/૨૦૦૩

ક્રમાંક ગ્રા.પં./ચુંટણી/જાહેરનામું/વશી.

જાહેરનામું

પંચમહાલ જીલ્લાની હાલોલ તાલુકાની ગ્રામ પંચાયતોના વોર્ડની બેઠકોની / સરપંચની બેઠકોની ચુંટણી

૧. ગુજરાત પંચાયત અધિનિયમ ૧૯૯૩ ની કલમ – ૧૬ ની પેટા કલમ (૧) મુજબ પંચમહાલ જીલ્લાની હાલોલ તાલુકાની ગ્રામ પંચાયતોના વોર્ડની રચના તથા બેઠકોની ફાળવણી રાજ્ય ચુંટણી પંચના અધિકારી તરીકે કરેલ છે.

૨. ગુજરાત પંચાયત અધિનિયમ – ૧૯૯૪ ના નિયમ – ૯ ના પેટા નિયમ – ૨ થી પ્રાપ્ત થયેલ સત્તાની રૂએ રાજ્ય ચુંટણી પંચના અધિકારી તરીકે કલેકટર પંચમહાલ જીલ્લાની આ સાથેની અનુસુચિમાં કોલમ નં.૨ માં જણાવેલ તાલુકાની સામે કોલમ નં.૩ માં જણાવેલ ગ્રામ પંચાયતોના કોલમ નં.૪ માં જણાવેલ વોર્ડની કોલમ નં.૫ માં જણાવેલ બેઠકો ભરવા માટે સભ્યોની તથા કોલમ નં.૬ માં જણાવેલ પ્રકારવાળી સરપંચની બેઠકોની ભરવા માટે સરપંચની ચુંટણી યોજવાનો તબક્કાવાર કાર્યક્રમ નીચે જણાવ્યાં મુજબ નક્કી કરે છે.

અ.નં.	વિગત	તારીખ	સમય	સ્થળ
૧	ઉમેદવારીપત્ર રજુ કરવાની / ભરવાની છેલ્લી તારીખ	૨૫/૦૮/૨૦૦૩	૧૧.૦૦ કલાક થી ૧૫.૦૦ કલાક સુધી	ચુંટણી અધિકારી / મદદનીશ ચુંટણી અધિકારીની કચેરીમાં
૨	ઉમેદવારીપત્ર ચકાસણી તારીખ	૨૬/૦૮/૨૦૦૩	૧૧.૦૦ કલાક થી ચકાસણી પુરી થાય ત્યાં સુધી	ચુંટણી અધિકારીની કચેરી ખાતે
૩	ઉમેદવારીપત્રો પાછાખેંચી લેવાની છેલ્લી તારીખ	૨૮/૦૮/૨૦૦૩	૧૫.૦૦ કલાક સુધી	ચુંટણી અધિકારીની કચેરી ખાતે
૪	આવશ્યક હોય તો મતદાનની તારીખ	૧૪/૦૯/૨૦૦૩	સવારના ૮.૦૦ થી સાંજના ૫.૦૦ વાગ્યા સુધી	જીલ્લા ચુંટણી અધિકારીશ્રી મારફતે જાહેર કરેલ મતદાન મથક ઉપર
૫	મતગણતરી માટેની તારીખ	૧૬/૦૯/૨૦૦૩	સવારના ૯.૦૦ કલાકથી ગણતરી પુરી થાય ત્યાં સુધી	ચુંટણી અધિકારી જાહેર કરે તે સ્થળે
૬	ચુંટણી પુરી થવા માટેની તારીખ	૨૧/૦૯/૨૦૦૩		

(સહી) અવાચ્ય,
કલેકટર અને
જીલ્લા ચુંટણી અધિકારી,
પંચમહાલ, ગોધરા.

INDEX

અનુસૂચિ

હાલોલ તાલુકાની ગ્રામ પંચાયતોની ચુંટણી યોજવાની છે તેની યાદી

જીલ્લાનું નામ	તાલુકાનું નામ	ગ્રામ પંચાયતનો નંબર અને નામ		વોર્ડ નંબર	વોર્ડની બેઠકનો પ્રકાર	સરપંચની બેઠકનો પ્રકાર	ચુંટણીનો પ્રકાર
૧	૨	૩		૪	૫	૬	૭
પંચમહાલ	હાલોલ	૧	ટીમ્બી	૨	અનુસુચિત આદી જાતિ (સામાન્ય)	—	~~સામાન્ય~~ [illegible]
				૨			
				૩			

(સહી) અવાચ્ય,

કલેકટર અને

જીલ્લા ચૂંટણી અધિકારી,

પચમહાલ, ગોધરા.

ગુજરાત પંચાયત અધિનિયમ ૧૯૯૩ ની કલમ ૧૫ ની પેટા કલમ(૧) અન્વયે ચુંટણીનું જાહેરનામું
જીલ્લા કલેકટર કચેરી,
ચુંટણી શાખા,
પંચમહાલ જીલ્લો
તા.૧૮/૦૮/૨૦૦૩

ક્રમાંક ગ્રા.પં./ચુંટણી/જાહેરનામું/વશી. ૨૭

જાહેરનામું

પંચમહાલ જીલ્લાની જાંબુઘોડા તાલુકાની ગ્રામ પંચાયતોના વોર્ડની બેઠકોની / સરપંચની બેઠકોની ચુંટણી.

૧. ગુજરાત પંચાયત અધિનિયમ ૧૯૯૩ ની કલમ – ૧૬ ની પેટા કલમ (૧) મુજબ પંચમહાલ જીલ્લાની જાંબુઘોડા તાલુકાની ગ્રામ પંચાયતોના વોર્ડની રચના તથા બેઠકોની ફાળવણી રાજય ચુંટણી પંચના અધિકારી તરીકે કરેલ છે.

૨. ગુજરાત પંચાયત અધિનિયમ – ૧૯૯૩ ની કલમ – ૧૫ ની પેટા કલમ (૧) થી પ્રાપ્ત થયેલ સત્તાની રૂએ રાજય ચુંટણી પંચના અધિકારી તરીકે કલેકટર પંચમહાલ જીલ્લાની આ સાથેની અનુસુચિમાં કોલમ નં.૨ માં જણાવેલ તાલુકાની સામે કોલમ નં.૩ માં જણાવેલ ગ્રામ પંચાયતોના કોલમ નં.૪,૫ માં જણાવેલ વોર્ડની બેઠકોની તથા કોલમ નં.૬ માં જણાવેલ સરપંચની બેઠકોની અને કોલમ નં.૭ માં જણાવેલ સામાન્ય / પેટા ચુંટણી તા.૧૪/૦૯/૨૦૦૩ ના રોજ યોજવાનું જાહેર કરૂ છું.

૩. આ જાહેરનામાની ગુજરાત રાજય ચુંટણી નિયમો ૧૯૯૪ ના નિયમ ૯(૧) અન્વયે સરકારી રાજયપત્રમાં પ્રસિધ્ધિ કરવામાં આવે છે.

(સહી) અવાચ્ય,

કલેકટર અને
જીલ્લા ચુંટણી અધિકારી,
પંચમહાલ, ગોધરા.

પ્રતિ

અનુસૂચિ

જાંબુઘોડા તાલુકાની ગ્રામ પંચાયતોની ચુંટણી યોજવાની છે તેની યાદી

જીલ્લાનું નામ	તાલુકાનું નામ	ગ્રામ પંચાયતનો નંબર અને નામ		વોર્ડ નંબર	વોર્ડની બેઠકનો પ્રકાર	સરપંચની બેઠકનો પ્રકાર	ચુંટણીનો પ્રકાર
૧	૨	૩		૪	૫	૬	૭
પંચમહાલ	જાંબુઘોડા	૧	જાંબુઘોડા	૧૫	અનુસુચિત આદી જાતિ (સામાન્ય)	–	પેટા

(સહી) અવાચ્ય,

કલેકટર અને
જીલ્લા ચૂંટણી અધિકારી,
પચમહાલ, ગોધરા.

INDEX

ગુજરાત પંચાયત ચુંટણી નિયમો ૧૯૯૪ ના નિયમ ૯(૨) અન્વયે ચુંટણીનું જાહેરનામું
જીલ્લા કલેકટર કચેરી, ચુંટણી શાખા,
પંચમહાલ જીલ્લો
તા.૧૮/૦૮/૨૦૦૩

ક્રમાંક ગ્રા.પં./ચુંટણી/જાહેરનામું/વશી.

જાહેરનામું

પંચમહાલ જીલ્લાની જાંબુઘોડા તાલુકાની ગ્રામ પંચાયતોના વોર્ડની બેઠકોની / સરપંચની બેઠકોની ચુંટણી

૧. ગુજરાત પંચાયત અધિનિયમ ૧૯૯૩ ની કલમ – ૧૬ ની પેટા કલમ (૧) મુજબ પંચમહાલ જીલ્લાની જાંબુઘોડા તાલુકાની ગ્રામ પંચાયતોના વોર્ડની રચના તથા બેઠકોની ફાળવણી રાજય ચુંટણી પંચના અધિકારી તરીકે કરેલ છે.

૨. ગુજરાત પંચાયત અધિનિયમ – ૧૯૯૪ ના નિયમ – ૯ ના પેટા નિયમ – ૨ થી પ્રાપ્ત થયેલ સત્તાની રૂએ રાજય ચુંટણી પંચના અધિકારી તરીકે કલેકટર પંચમહાલ જીલ્લાની આ સાથેની અનુસુચિમાં કોલમ નં.૨ માં જણાવેલ તાલુકાની સામે કોલમ નં.૩ માં જણાવેલ ગ્રામ પંચાયતોના કોલમ નં.૪ માં જણાવેલ વોર્ડની કોલમ નં.૫ માં જણાવેલ બેઠકો ભરવા માટે સભ્યોની તથા કોલમ નં.૬ માં જણાવેલ પ્રકારવાળી સરપંચની બેઠકોની ભરવા માટે સરપંચની ચુંટણી યોજવાનો તબકકાવાર કાર્યક્રમ નીચે જણાવ્યાં મુજબ નકકી કરે છે.

અ.નં.	વિગત	તારીખ	સમય	સ્થળ
૧	ઉમેદવારીપત્ર રજુ કરવાની / ભરવાની છેલ્લી તારીખ	૨૫/૦૮/૨૦૦૩	૧૧.૦૦ કલાક થી ૧૫.૦૦ કલાક સુધી	ચુંટણી અધિકારી / મદદનીશ ચુંટણી અધિકારીની કચેરીમાં
૨	ઉમેદવારીપત્ર ચકાસણી તારીખ	૨૬/૦૮/૨૦૦૩	૧૧.૦૦ કલાક થી ચકાસણી પુરી થાય ત્યાં સુધી	ચુંટણી અધિકારીની કચેરી ખાતે
૩	ઉમેદવારીપત્રો પાછાખેંચી લેવાની છેલ્લી તારીખ	૨૮/૦૮/૨૦૦૩	૧૫.૦૦ કલાક સુધી	ચુંટણી અધિકારીની કચેરી ખાતે
૪	આવશ્યક હોય તો મતદાનની તારીખ	૧૪/૦૯/૨૦૦૩	સવારના ૮.૦૦ થી સાંજના ૫.૦૦ વાગ્યા સુધી	જીલ્લા ચુંટણી અધિકારીશ્રી મારફતે જાહેર કરેલ મતદાન મથક ઉપર
૫	મતગણતરી માટેની તારીખ	૧૬/૦૯/૨૦૦૩	સવારના ૯.૦૦ કલાકથી ગણતરી પુરી થાય ત્યાં સુધી	ચુંટણી અધિકારી જાહેર કરે તે સ્થળે
૬	ચુંટણી પુરી થવા માટેની તારીખ	૨૧/૦૯/૨૦૦૩		

(સહી) અવાચ્ય,

કલેકટર અને
જીલ્લા ચુંટણી અધિકારી,
પંચમહાલ, ગોધરા.

INDEX

અનુસૂચિ

જાંબુઘોડા તાલુકાની ગ્રામ પંચાયતોની ચુંટણી યોજવાની છે તેની યાદી

જીલ્લાનું નામ	તાલુકાનું નામ	ગ્રામ પંચાયતનો નંબર અને નામ		વોર્ડ નંબર	વોર્ડની બેઠકનો પ્રકાર	સરપંચની બેઠકનો પ્રકાર	ચુંટણીનો પ્રકાર
૧	૨	૩		૪	૫	૬	૭
પંચમહાલ	જાંબુઘોડા	૧	જાંબુઘોડા	૧૫	અનુસુચિત આદી જાતિ (સામાન્ય)	–	પેટા

(સહી) અવાચ્ય,

કલેકટર અને
જીલ્લા ચૂંટણી અધિકારી,
પચમહાલ, ગોધરા.

સરકારી મધ્યસ્થ મુદ્રણાલય, ગાંધીનગર.

INDEX

Extra No. 322

REGISTERED No. G/GNR/2

©

सत्यमेव जयते

The Gujarat Government Gazette

EXTRA ORDINARY

PUBLISHED BY AUTHORITY

Vol. XLIV] MONDAY, AUGUST 18, 2003/SRAVANA 27, 1925

Separate paging is given to this Part in order that it may be filed as a Separate Compilation.

PART IV-C

StatutoryRules and Orders (Other than those published in Part I, I-A and I-L) madeby Statutary Authorities other than the Government of Gujarat including those made by the Government of India, the High Court, the Director of Municipallities, the Commissioner of Police, the Director of Prohibition and excise, the District Magistrates and the Election Commission, Election Tribunals, Returning Officers and other authorities, under the Election Commission.

ગુજરાત પંચાયત અધિનિયમ-૧૯૯૩ની કલમ-૧૫ ની પેટા કલમ-(૧)

અન્વયે

ચૂંટણીનું જાહેરનામું

જિલ્લા કલેક્ટર કચેરી,

ચૂંટણી શાખા,

સાબરકાંઠા જિલ્લો,હિંમતનગર.

તારીખ: ૧૮ - ૮-૨૦૦૩.

ક્રમાંક : ચટણ/ગપચ/સાબરકાંઠા/હિંમતનગર/૮/૨૦૦૩

જાહેર નામું

સાબરકાંઠા જિલ્લાની **હિંમતનગર** તાલુકાની ગ્રામ પંચાયતોના નીચે અનુસુચિમાં દર્શાવેલ વોર્ડની બેઠકોની/સરપંચની બેઠકોની ચુટણી.

(૧) ગુજરાત પંચાયત અધિનિયમ-૧૯૯૩ ની કલમ-૧૬ની પેટા કલમ-(૧) મુજબ સાબરકાંઠા જિલ્લાની હિંમતનગર તાલુકાની ગ્રામ પંચાયતોના વોર્ડની રચના તથા બેઠકોની ફાળવણી રાજ્ય ચૂંટણી પંચના અધિકારી તરીકે કરેલ છે.

(૨) ગુજરાત પંચાયત અધિનિયમ-૧૯૯૩ ની કલમ-૧૫ની પેટા કલમ-(૧)થી પ્રાપ્ત થયેલ સત્તાની રૂઈએ રાજ્ય ચુંટણી પંચના અધિકારી તરીકે કલેકટર સાબરકાંઠા જિલ્લાની નીચેની અનુસૂચિના કોલમ નંબર : ૨ માં જણાવેલ તાલુકાની સામે કોલમ નંબર : ૩ માં જણાવેલ ગ્રામ પંચાયતોના કોલમ નં.૪,૫ માં જણાવેલ વોર્ડની બેઠકોની તથા કોલમ નંબર : ૬માં જણાવેલ સરપંચોની બેઠકોની સામાન્ય/ પેટા ચુંટણી તારીખ : ૧૪-૯-૨૦૦૩ના રોજ યોજવાનું જાહેર કરેલ છે.

અનુસૂચિ

હિંમતનગર તાલુકાની ગ્રામ પંચાયતોની ચુંટણી યોજવાની છે. તેની યાદી.

અ. નં.	તાલુકાનું નામ	ગ્રામપંચાયતનું નામ	વોર્ડ નંબર/ ક્રમાંક	વોર્ડની બેઠકોનો પ્રકાર	સરપંચની બેઠકનો પ્રકાર	ચૂંટણીનો પ્રકાર (સામાન્ય/પેટા ચુંટણી જે હોય તે દર્શાવવું)
૧	૨	૩	૪	૫	૬	૭
૧	હિંમતનગર	મહેરપુરા	૪	અ.જ.જા સામાન્ય	અ.જ.જા. સામાન્ય	પેટા ચુંટણી
			૫	અ.જ.જા.સ્ત્રી		

(૩) આ જાહેરનામાની ગુજરાત પંચાયત ચુંટણી નિયમો-૧૯૯૪ના નિયમ-૯(૧) અન્વયે સરકારી રાજયપત્રમાં પ્રસિધ્ધ કરવામાં આવે છે.

(સહી) અવાચ્ય,

કલેકટર સાબરકાંઠા જિલ્લો અને
રાજ્ય ચૂંટણીપંચના અધિકારી

INDEX

ગુજરાત પંચાયત ચૂંટણી નિયમો-૧૯૯૪ના નિયમ -૯(૨) અન્વયે ચૂંટણીનું
જાહેરનામુ

જિલ્લા કલેક્ટર કચેરી,
ચૂંટણી શાખા,
સાબરકાંઠા જિલ્લો, હિંમતનગર
તારીખ: ૧૮/૮/૨૦૦૩
ક્રમાંક: ચટણ/ ગપચ/ સાબરકાંઠા/ કાર્યક્રમ /૮/૨૦૦૩

જા હે ર ના મુ

સાબરકાંઠા જિલ્લાની **હિંમતનગર** તાલુકાની ગ્રામ પંચાયતોના નીચે અનુસુચિમાં દર્શાવેલ વોર્ડની બેઠકો/સરપંચની બેઠકોની ચૂંટણી.

(૧) ગુજરાત પંચાયત અધિનિયમ-૧૯૯૩ નીકલમ-૧૬ ની પેટાકલમ (૧) મુજબ **સાબરકાંઠા** જિલ્લાની **હિંમતનગર.** તાલુકાની ગ્રામ પંચાયતોના વોર્ડની રચના તથા બેઠકોની ફાળવણી રાજય ચૂંટણી પંચના અધિકારી તરીકે કરેલ છે.

(૨) ગુજરાત પંચાયત ચૂંટણી નિયમો-૧૯૯૪ના નિયમ-૯ના પેટાનિયમ-(૨) તથા નિયમ-૭૦થી પ્રાપ્ત થયેલ સત્તાની રૂઈએ રાજય ચૂંટણી પંચના અધિકારી તરીકે કલેકટર સાબરકાંઠા જિલ્લાની નીચેની અનુસુચિના કોલમ નંબર: ૨માં જણાવેલ તાલુકાની સામે કોલમ નંબર: ૩માં જણાવેલ ગ્રામ પંચાયતોના કોલમ નં:૪માં જણાવેલ વોર્ડની કોલમ નં:૫માં જણાવેલ બેઠકો ભરવા માટે સભ્યોની તથા કોલમ નં:૬માં જણાવેલ પ્રકારવાળી સરપંચની બેઠકો ભરવા માટે સરપંચની ચૂંટણી યોજવાનો તબકકાવાર કાર્યક્રમ નીચે જણાવ્યા મુજબ નકકી કરેલ છે.

અ.ન	વિગત	તારીખ	સમય	સ્થળ
(ક)	ઉમેદવારી પત્ર રજુ કરવાની ભરવાની છેલ્લી તારીખ	૨૫/૮/૨૦૦૩	૧૧-૦૦ કલાકથી ૧૫-૦૦ કલાક સુધી	ચૂંટણી અધિકારી મદદનીશ ચૂંટણી અધિકારીની કચેરી ખાતે
(ખ)	ઉમેદવારી પત્રોની ચકાસણી ની તારીખ	૨૬/૮/૨૦૦૩	૧૧-૦૦ કલાકથી ચકાસણી પુરી થાય ત્યાં સુધી	ચૂંટણી અધિકારીની કચેરી ખાતે
(ગ)	ઉમેદવારી પત્રો પાછા ખેંચી લેવાની છેલ્લી તારીખ	૨૮/૮/૨૦૦૩	૧૫-૦૦ કલાક સુધી	ચૂંટણી અધિકારી તથા મદદનીશ ચૂંટણી અધિકારીની કચેરી ખાતે
(ઘ)	આવશ્યક હોયતો મતદાનની તારીખ	૧૪-૯-૨૦૦૩	--	--
(ચ)	મતદાનનો સમય	-	સવારના ૮-૦૦થી સાંજના ૧૭-૦૦ સુધી	--
(છ)	મતદાન સ્થળ	--	--	જિલ્લા ચૂંટણી અધિકારીએ જાહેર કરેલ મતદાન મથક ઉપર
(જ)	મતગણતરી માટેની તારીખ અને સમય	૧૬-૯-૨૦૦૩ તથા ૧૭-૯-૨૦૦૩	સવારના ૯-૦૦ કલાકથી ગણતરી પુરી થાય ત્યાંસુધી	ચૂંટણી અધિકારી જાહેર કરે તે સ્થળે
(ઝ)	ચૂંટણી પ્રક્રિયા પુરી થવા માટેની તારીખ	૨૧-૯-૨૦૦૩	--	--

INDEX

અનુસૂચિ

હિંમતનગર તાલુકાની ગ્રામ પંચાયતોની ચુંટણી યોજવાની છે. તેની યાદી.

અ. નં.	તાલુકાનું નામ	ગ્રામપંચાયતનું નામ	વોર્ડ નંબર/ ક્રમાંક	વોર્ડની બેઠકોનો પ્રકાર	સરપંચની બેઠકનો પ્રકાર	ચૂંટણીનો પ્રકાર (સામાન્ય/પેટા ચુંટણી જે હોય તે દર્શાવવું)
૧	૨	૩	૪	૫	૬	૭
૧	હિંમતનગર	મહેરપુરા	૪	અ.જ.જા સામાન્ય	અ.જ.જા. સામાન્ય	પેટા ચુંટણી
			૫	અ.જ.જા.સ્ત્રી		

(૩) આ જાહેરનામાની ગુજરાત પંચાયત ચુંટણી નિયમો-૧૯૯૪ના નિયમ-૯(૧) અન્વયે સરકારી રાજયપત્રમાં પ્રસિધ્ધ કરવામાં આવે છે.

(સહી) અવાચ્ય,

કલેકટર ~~સાબરકાંઠા જિલ્લો~~ અને
રાજય ચૂંટણીપંચના અધિકારી

ગુજરાત પંચાયત અધિનિયમ-૧૯૯૩ની કલમ-૧૫ ની પેટા કલમ-(૧)
અન્વયે
ચૂંટણીનું જાહેરનામું

જિલ્લા કલેક્ટર કચેરી,
ચૂંટણી શાખા,
સાબરકાંઠા જિલ્લો,હિંમતનગર.
તારીખઃ ૧૮ - ૮-૨૦૦૩.

ક્રમાંક : ચટણ/ગપચ/સાબરકાંઠા/ઈડર/૧/૨૦૦૩

જાહેર નામું

સાબરકાંઠા જિલ્લાની **ઈડર** તાલુકાની ગ્રામ પંચાયતોના નીચે અનુસુચિમાં દર્શાવેલ વોર્ડના બેઠકોની/સરપંચની બેઠકોની ચુટણી.

(૧) ગુજરાત પંચાયત અધિનિયમ-૧૯૯૩ ની કલમ-૧૬ ની પેટા કલમ-(૧) મુજબ સાબરકાંઠા જિલ્લાની ઈડર તાલુકાની ગ્રામ પંચાયતોના વોર્ડની રચના તથા બેઠકોની ફાળવણી રાજય ચૂંટણી પંચના અધિકારી તરીકે કરેલ છે.

(૨) ગુજરાત પંચાયત અધિનિયમ-૧૯૯૩ ની કલમ-૧૫ની પેટા કલમ-(૧)થી પ્રાપ્ત થયેલ સત્તાની રૂઈએ રાજય ચુંટણી પંચના અધિકારી તરીકે કલેકટર સાબરકાંઠા જિલ્લાની નીચેની અનુસૂચિના કોલમ નંબર : ૨ માં જણાવેલ તાલુકાની સામે કોલમ નંબર : ૩ માં જણાવેલ ગ્રામ પંચાયતોના કોલમ નં.૪,૫ માં જણાવેલ વોર્ડની બેઠકોની તથા કોલમ નંબર : ૬માં જણાવેલ સરપંચોની બેઠકોની સામાન્ય/ પેટા ચુંટણી તારીખ : ૧૪-૯-૨૦૦૩ના રોજ યોજવાનું જાહેર કરેલ છે.

અનુસૂચિ

ઈડર તાલુકાની ગ્રામ પંચાયતોની ચુંટણી યોજવાની છે. તેની યાદી.

અ. નં.	તાલુકાનું નામ	ગ્રામપંચાયતનું નામ	વોર્ડ નંબર/ક્રમાંક	વોર્ડની બેઠકોનો પ્રકાર	સરપંચની બેઠકનો પ્રકાર	ચૂંટણીનો પ્રકાર (સામાન્ય/પેટા ચુંટણી જે હોય તે દર્શાવવું)
૧	૨	૩	૪	૫	૬	૭
૧	ઈડર	કેશરપુરા	૧	સામાન્ય સ્ત્રી	સામાન્ય સ્ત્રી	સામાન્ય
			૨	સા.શૈ.પ.સામાન્ય		
			૩	સામાન્ય બિ.અ.		
			૪	સામાન્ય બિ.અ.		
			૫	સામાન્ય બિન અનામત		
			૬	અ.જા.સ્ત્રી		
			૭	સામાન્ય બિ.અ.		
૨	ઈડર	ફિચોડ	૧	અ.જા.સામાન્ય	સામાન્ય બિન અનામત	સામાન્ય
			૨	સામાન્ય બિ.અ.		
			૩	સામાન્ય બિ.અ.		
			૪	સા.શૈ.પ.સ્ત્રી		
			૫	સામાન્ય સ્ત્રી		
			૬	સામાન્ય બિ.અ.		
			૭	સામાન્ય બિ.અ.		
૩	ઈડર	ચોટાસણ	૧	સામાન્ય બિ.અ.	સા.શૈ. પ સામાન્ય	સામાન્ય
			૨	સામાન્ય બિ.અ.		
			૩	સા.શૈ.પ. સ્ત્રી		
			૪	સામાન્ય સ્ત્રી		
			૫	સામાન્ય બિ.અ.		
			૬	અ.જા.સામાન્ય		
			૭	સામાન્ય બિન અનામત		
૪.	ઈડર	બડોલી	૭	સામાન્ય બિન અનામત		
૫.	ઈડર	વડીયાવીર	૭	અ.જા.સામાન્ય		

(૩) આ જાહેરનામાની ગુજરાત પંચાયત ચૂંટણી નિયમો-૧૯૯૪ના નિયમ-૯(૧) અન્વયે સરકારી રાજયપત્રમાં પ્રસિધ્ધ કરવામાં આવે છે.

(સહી) અવાચ્ય,

કલેકટર, સાબરકાંઠા જિલ્લો અને
રાજય ચૂંટણીપંચના અધિકારી

INDEX

ગુજરાત પંચાયત ચૂંટણી નિયમો-૧૯૯૪ના નિયમ -૯(૨) અન્વયે ચૂંટણીનું જાહેરનામુ

જિલ્લા કલેકટર કચેરી,

ચૂંટણી શાખા,

સાબરકાંઠા જિલ્લો, હિંમતનગર

તારીખ: ૧૮/૮/૨૦૦૩

ક્રમાંક: ચટણ/ ગપચ/ સાબરકાંઠા/ કાર્યક્રમ /૮/૨૦૦૩

જા હે ર ના મુ

સાબરકાંઠા જિલ્લાની **ઈડર** તાલુકાની ગ્રામ પંચાયતોના નીચે અનુસુચિમાં દર્શાવેલ વોર્ડની બેઠકોની સરપંચની બેઠકોની ચૂંટણી.

(૧) ગુજરાત પંચાયત અધિનિયમ-૧૯૯૩ નીકલમ-૧૬ ની પેટાકલમ (૧) મુજબ **સાબરકાંઠા** જિલ્લાની **ઈડર** તાલુકાની ગ્રામ પંચાયતોના વોર્ડની રચના તથા બેઠકોની ફાળવણી રાજય ચૂંટણી પંચના અધિકારી તરીકે કરેલ છે.

(૨) ગુજરાત પંચાયતચૂંટણી નિયમો-૧૯૯૪ના નિયમ-૯ના પેટાનિયમ-(૨) તથા નિયમ-૭૦થી પ્રાપ્ત થયેલ સત્તાનીરૂઈએ રાજય ચુંટણી પંચના અધિકારી તરીકે કલેકટર સાબરકાંઠા જિલ્લાની નીચેની અનુસુચિના કોલમ નંબર: ૨માં જણાવેલ તાલુકાની સામે કોલમ નંબર: ૩માં જણાવેલ ગ્રામ પંચાયતોના કોલમ નં:૪માં જણાવેલ વોર્ડની કોલમ નં:૫માં જણાવેલ બેઠકો ભરવા માટે સભ્યોની તથા કોલમ નં:૬માં જણાવેલ પ્રકારવાળી સરપંચની બેઠકો ભરવા માટે સરપંચની ચૂંટણી યોજવાનો તબકકાવાર કાર્યક્રમ નીચે જણાવ્યા મુજબ નકકી કરેલ છે.

અ.ન	વિગત	તારીખ	સમય	સ્થળ
(ક)	ઉમેદવારી પત્ર રજુ કરવાની ભરવાની છેલ્લી તારીખ	૨૫/૮/૨૦૦૩	૧૧-૦૦ કલાકથી ૧૫-૦૦ કલાક સુધી	ચૂંટણી અધિકારી મદદનીશ ચૂંટણી અધિકારીની કચેરી ખાતે
(ખ)	ઉમેદવારી પત્રોની ચકાસણી ની તારીખ	૨૬/૮/૨૦૦૩	૧૧-૦૦ કલાકથી ચકાસણી પુરી થાય ત્યાં સુધી	ચૂંટણી અધિકારીની કચેરી ખાતે
(ગ)	ઉમેદવારી પત્રો પાછા ખેંચી લેવાની છેલ્લી તારીખ	૨૮/૮/૨૦૦૩	૧૫-૦૦ કલાક સુધી	ચૂંટણી અધિકારી તથા મદદનીશ ચૂંટણી અધિકારીની કચેરી ખાતે
(ઘ)	આવશ્યક હોયતો મતદાનની તારીખ	૧૪-૯-૨૦૦૩	--	--
(ચ)	મતદાનનો સમય	-	સવારના ૮-૦૦થી સાંજના ૧૭-૦૦ સુધી	--
(છ)	મતદાન સ્થળ	--	--	જિલ્લા ચૂંટણી અધિકારીએ જાહેર કરેલ મતદાન મથક ઉપર
(જ)	મતગણતરી માટેની તારીખ અને સમય	૧૬-૯-૨૦૦૩ તથા ૧૭-૯-૨૦૦૩	સવારના ૯-૦૦ કલાકથી ગણતરી પુરી થાય ત્યાંસુધી	ચૂંટણી અધિકારી જાહેર કરે તે સ્થળે
(ઝ)	ચૂંટણી પ્રક્રિયા પુરી થવા માટેની તારીખ	૨૧-૯-૨૦૦૩	--	--

અનુસૂચિ

ઈડર તાલુકાની ગ્રામ પંચાયતોની ચુંટણી યોજવાની છે. તેની યાદી.

અ. નં.	તાલુકાનું નામ	ગ્રામપંચાયતનું નામ	વોર્ડ નંબર/ ક્રમાંક	વોર્ડની બેઠકોનો પ્રકાર	સરપંચની બેઠકનો પ્રકાર	ચૂંટણીનો પ્રકાર (સામાન્ય/પેટા ચૂંટણી જે હોય તે દર્શાવવુ)
૧	૨	૩	૪	૫	૬	૭
૧	ઈડર	કેશરપુરા	૧	સામાન્ય સ્ત્રી	સામાન્ય સ્ત્રી	સામાન્ય
			૨	સા.શૈ.પ.સામાન્ય		
			૩	સામાન્ય બિ.અ.		
			૪	સામાન્ય બિ.અ.		
			૫	સામાન્ય બિન અનામત		
			૬	અ.જા.સ્ત્રી		
			૭	સામાન્ય બિ.અ.		
૨	ઈડર	ફિચોડ	૧	અ.જા.સામાન્ય	સામાન્ય બિન અનામત	સામાન્ય
			૨	સામાન્ય બિ.અ.		
			૩	સામાન્ય બિ.અ.		
			૪	સા.શૈ.પ.સ્ત્રી		
			૫	સામાન્ય સ્ત્રી		
			૬	સામાન્ય બિ.અ.		
			૭	સામાન્ય બિ.અ.		
૩	ઈડર	ચોટાસણ	૧	સામાન્ય બિ.અ.	સા.શૈ. પ સામાન્ય	સામાન્ય
			૨	સામાન્ય બિ.અ.		
			૩	સા.શૈ.પ. સ્ત્રી		
			૪	સામાન્ય સ્ત્રી		
			૫	સામાન્ય બિ.અ.		
			૬	અ.જા.સામાન્ય		
			૭	સામાન્ય બિન અનામત		
૪.	ઈડર	બડોલી	૭	સામાન્ય બિન અનામત	-	પેટા ચૂંટણી
૫.	ઈડર	વડીયાવીર	૭	અ.જા.સામાન્ય	-	॥

(૩) આ જાહેરનામાની ગુજરાત પં[illegible] ૧૯૯૪ના નિયમ-૯([illegible]) અન્વયે સરકારી રાજયપત્રમાં પ્રસિધ્ધ કરવામાં આવે છે

(સહી) અવાચ્ય,
કલેકટર સા.કાંઠા [illegible]લ્લો અને
રાજય ચૂંટણીપંચના અધિકારી

ગુજરાત પંચાયત અધિનિયમ-૧૯૯૩ની કલમ-૧૫ ની પેટા કલમ-(૧)
અન્વયે
ચૂંટણીનું જાહેરનામું

જિલ્લા કલેકટર કચેરી,
ચૂંટણી શાખા,
સાબરકાંઠા જિલ્લો,હિંમતનગર.
તારીખ: ૧૮- ૮-૨૦૦૩.
ક્રમાંક : ચટણ/ગપચ/સાબરકાંઠા/ખેડબ્રહમા/૮/૨૦૦૩

જાહેર નામું

સાબરકાંઠા જિલ્લાની **ખેડબ્રહ્મા** તાલુકાની ગ્રામ પંચાયતોના નીચે અનુસૂચિમાં દર્શાવેલ વોર્ડની બેઠકોની/સરપંચની બેઠકોની ચૂટણી.

(૧) ગુજરાત પંચાયત અધિનિયમ-૧૯૯૩ ની કલમ-૧૬ની પેટા કલમ-(૧) મુજબ સાબરકાંઠા જિલ્લાની ખેડબ્રહમા તાલુકાની ગ્રામ પંચાયતોના વોર્ડની રચના તથા બેઠકોની ફાળવણી રાજય ચૂંટણી પંચના અધિકારી તરીકે કરેલ છે.

(૨) ગુજરાત પુચાયત અધિનિયમ-૧૯૯૩ ની કલમ-૧૫ની પેટા કલમ-(૧)થી પ્રાપ્ત થયેલ સત્તાની રૂઈએ રાજય ચુંટણી પંચના અધિકારી તરીકે કલેકટર સાબરકાંઠા જિલ્લાની નીચેની અનુસૂચિના કોલમ નંબર : ૨ માં જણાવેલ તાલુકાની સામે કોલમ નંબર : ૩ માં જણાવેલ ગ્રામ પંચાયતોના કોલમ નં.૪,૫ માં જણાવેલ વોર્ડની બેઠકોની તથા કોલમ નંબર : ૬માં જણાવેલ સરપંચોની બેઠકોની સામાન્ય/ પેટા ચુંટણી તારીખ : ૧૪-૯-૨૦૦૩ના રોજ યોજવાનું જાહેર કરેલ છે.

INDEX

અનુસૂચિ

ખેડબ્રહમા તાલુકાની ગ્રામ પંચાયતોની ચુંટણી યોજવાની છે. તેની યાદી.

અ નં.	તાલુકાનું નામ	ગ્રામપંચાયતનું નામ	વોર્ડ નંબર/ ક્રમાંક	વોર્ડની બેઠકોનો પ્રકાર	સરપંચની બેઠકનો પ્રકાર	ચૂંટણીનો પ્રકાર (સામાન્ય/પેટા ચુંટણી જે હોય તે દર્શાવવું)
૧	૨	૩	૪	૫	૬	૭
૧	ખેડબ્રહમા	દેલવાડા (ચાં)	—	-	અ.જ.જા. સામાન્ય	પેટા ચુંટણી
૨	ખેડબ્રહમા	ગલોડીયા	૬	સામાન્ય બિન અનામત	-	પેટા ચુંટણી
૩	ખેડબ્રહમા	સેંબલીયા (૪૭)	૩	અ.જ.જા.સામાન્ય	-	પેટા ચુંટણી

(૩) આ જાહેરનામાની ગુજરાત પંચાયત ચુંટણી નિયમો-૧૯૯૪ના નિયમ-૯(૧) અન્વયે સરકારી રાજયપત્રમાં પ્રસિધ્ધ કરવામાં આવે છે.

(સહી) અવાચ્ય,

કલેકટર સાબરકાઠા જિલ્લો અને
રાજય ચૂંટણીપંચના અધિકારી

INDEX

ગુજરાત પંચાયત ચૂંટણી નિયમો-૧૯૯૪ના નિયમ -૯(૨) અન્વયે ચૂંટણીનું જાહેરનામુ

જિલ્લા કલેકટર કચેરી,

ચૂંટણી શાખા,

સાબરકાંઠા જિલ્લો, હિંમતનગર

તારીખ: ૧૮/૮/૨૦૦૩

ક્રમાંક: ચટણ/ ગપચ/ સાબરકાંઠા/ કાર્યક્રમ /૮/૨૦૦૩

જા હે ર ના મુ

સાબરકાંઠા જિલ્લાની **ખેડબ્રહ્મા** તાલુકાની ગ્રામ પંચાયતોના નીચે અનુસુચિમાં દર્શાવેલ વોર્ડની બેઠકોની સરપંચની બેઠકોની ચૂંટણી.

(૧) ગુજરાત પંચાયત અધિનિયમ-૧૯૯૩ ની કલમ-૧૬ ની પેટાકલમ (૧) મુજબ **સાબરકાંઠા** જિલ્લાની **ખેડબ્રહ્મા** તાલુકાની ગ્રામ પંચાયતોના વોર્ડની રચના તથા બેઠકોની ફાળવણી રાજ્ય ચૂંટણી પંચના અધિકારી તરીકે કરેલ છે.

(૨) ગુજરાત પંચાયત ચૂંટણી નિયમો-૧૯૯૪ના નિયમ-૯ના પેટાનિયમ-(૨) તથા નિયમ-૭૦થી પ્રાપ્ત થયેલ સત્તાની રૂએ રાજ્ય ચૂંટણી પંચના અધિકારી તરીકે કલેકટર સાબરકાંઠા જિલ્લાની નીચેની અનુસુચિના કોલમ નંબર: ૨માં જણાવેલ તાલુકાની સામે કોલમ નંબર: ૩માં જણાવેલ ગ્રામ પંચાયતોના કોલમ નં:૪માં જણાવેલ વોર્ડની કોલમ નં:૫માં જણાવેલ બેઠકો ભરવા માટે સભ્યોની તથા કોલમ નં:૬માં જણાવેલ પ્રકારવાળી સરપંચની બેઠકો ભરવા માટે સરપંચની ચૂંટણી યોજવાનો તબક્કાવાર કાર્યક્રમ નીચે જણાવ્યા મુજબ નક્કી કરેલ છે.

અ.ન	વિગત	તારીખ	સમય	સ્થળ
(ક)	ઉમેદવારી પત્ર રજુ કરવાની ભરવાની છેલ્લી તારીખ	૨૫/૮/૨૦૦૩	૧૧-૦૦ કલાકથી ૧૫-૦૦ કલાક સુધી	ચૂંટણી અધિકારી મદદનીશ ચૂંટણી અધિકારીની કચેરી ખાતે
(ખ)	ઉમેદવારી પત્રોની ચકાસણી ની તારીખ	૨૬/૮/૨૦૦૩	૧૧-૦૦ કલાકથી ચકાસણી પુરી થાય ત્યાં સુધી	ચૂંટણી અધિકારીની કચેરી ખાતે
(ગ)	ઉમેદવારી પત્રો પાછા ખેંચી લેવાની છેલ્લી તારીખ	૨૮/૮/૨૦૦૩	૧૫-૦૦ કલાક સુધી	ચૂંટણી અધિકારી તથા મદદનીશ ચૂંટણી અધિકારીની કચેરી ખાતે
(ઘ)	આવશ્યક હોયતો મતદાનની તારીખ	૧૪-૯-૨૦૦૩	--	--
(ચ)	મતદાનનો સમય	-	સવારના ૮-૦૦થી સાંજના ૧૭-૦૦ સુધી	--
(છ)	મતદાન સ્થળ	--	--	જિલ્લા ચૂંટણી અધિકારીએ જાહેર કરેલ મતદાન મથક ઉપર
(જ)	મતગણતરી માટેની તારીખ અને સમય	૧૬-૯-૨૦૦૩ તથા ૧૭-૯-૨૦૦૩	સવારના ૯-૦૦ કલાકથી ગણતરી પુરી થાય ત્યાંસુધી	ચૂંટણી અધિકારી જાહેર કરે તે સ્થળે
(ઝ)	ચૂંટણી પ્રક્રિયા પુરી થવા માટેની તારીખ	૨૧-૯-૨૦૦૩	--	--

INDEX

અનુસૂચિ

ખેડબ્રહમા તાલુકાની ગ્રામ પંચાયતોની ચુંટણી યોજવાની છે. તેની યાદી.

અ. નં.	તાલુકાનું નામ	ગ્રામપંચાયતનું નામ	વોર્ડ નંબર/ ક્રમાંક	વોર્ડની બેઠકોનો પ્રકાર	સરપંચની બેઠકનો પ્રકાર	ચૂંટણીનો પ્રકાર (સામાન્ય/પેટા ચુંટણી જે હોય તે દર્શાવવું)
૧.	૨	૩	૪	૫	૬	૭
૧	ખેડબ્રંહમા	દેલવાડા (ચાં)	—	-	અ.જ.જા. સામાન્ય	પેટા ચુંટણી
૨	ખેડબ્રહમા	ગલોડીયા	૬	સામાન્ય બિન અનામત	-	પેટા ચુંટણી
૩	ખેડબ્રહમા	સેંબલીયા ૮ગ્ર૩	૩	અ.જ.જા.સામાન્ય	-	પેટા ચુંટણી

(૩) આ જાહેરનામાની ગુજરાત પંચાયત ચુંટણી નિયમો-૧૯૯૪ના નિયમ-૯(૧) અન્વયે સરકારી રાજયપત્રમાં પ્રસિધ્ધ કરવામાં આવે છે.

(સહી) અવાચ્ય,

કલેકટર સાબરકાંઠા જિલ્લો અને
રાજય ચૂંટણીપંચના અધિકારી

INDEX

ગુજરાત પંચાયત અધિનિયમ-૧૯૯૩ની કલમ-૧૫ ની પેટા કલમ-(૧)

અન્વયે

ચૂંટણીનું જાહેરનામું

જિલ્લા કલેકટર કચેરી,

ચૂંટણી શાખા,

સાબરકાંઠા જિલ્લો, હિંમતનગર.

તારીખ: ૧૮-૮-૨૦૦૩.

ક્રમાંક : ચટણ/ગપચ/સાબરકાંઠા/ભિલોડા/૮/૨૦૦૩

જાહેર નામું

સાબરકાંઠા જિલ્લાની **ભિલોડા** તાલુકાની ગ્રામ પંચાયતોના નીચે અનુસુચિમાં દર્શાવેલ વોર્ડની બેઠકોની/સરપંચની બેઠકોની ચુંટણી.

(૧) ગુજરાત પંચાયત અધિનિયમ-૧૯૯૩ ની કલમ-૧૬ની પેટા કલમ-(૧) મુજબ સાબરકાંઠા જિલ્લાની ભિલોડા તાલુકાની ગ્રામ પંચાયતોના વોર્ડની રચના તથા બેઠકોની ફાળવણી રાજ્ય ચૂંટણી પંચના અધિકારી તરીકે કરેલ છે.

(૨) ગુજરાત પંચાયત અધિનિયમ-૧૯૯૩ ની કલમ-૧૫ની પેટા કલમ-(૧)થી પ્રાપ્ત થયેલ સત્તાની રૂઈએ રાજ્ય ચુંટણી પંચના અધિકારી તરીકે કલેકટર સાબરકાંઠા જિલ્લાની નીચેની અનુસૂચિના કોલમ નંબર : ૨ માં જણાવેલ તાલુકાની સામે કોલમ નંબર : ૩ માં જણાવેલ ગ્રામ પંચાયતોના કોલમ નં.૪,૫ માં જણાવેલ વોર્ડની બેઠકોની તથા કોલમ નંબર : ૬માં જણાવેલ સરપંચોની બેઠકોની સામાન્ય/ પેટા ચુંટણી તારીખ : ૧૪-૯-૨૦૦૩ના રોજ યોજવાનું જાહેર કરેલ છે.

//૨//

અનુસૂચિ

ભિલોડા તાલુકાની ગ્રામ પંચાયતોની ચુંટણી યોજવાની છે. તેની યાદી.

અ. નં.	તાલુકાનું નામ	ગ્રામપંચાયતનું નામ	વોર્ડ નંબર/ ક્રમાંક	વોર્ડની બેઠકોનો પ્રકાર	સરપંચની બેઠકનો પ્રકાર	ચૂંટણીનો પ્રકાર (સામાન્ય/પેટા ચુંટણી જે હોય તે દર્શાવવું)
૧	૨	૩	૪	૫	૬	૭
૧	ભિલોડા	જુમસર	૧	અનુસુચિત જાતિ સ્ત્રી	અ.જ.જા. સામાન્ય	સામાન્ય
			૨	અ.જ.જા.સામાન્ય		
			૩	સામાન્ય બિન અનામત		
			૪	સા.શૈ.પ.સામાન્ય		
			૫	અ.જ.જા.સામાન્ય		
			૬	અ.જ.જા.સ્ત્રી		
			૭	અ.જ.જા.સામાન્ય		
૨	ભિલોડા	નાપડા (ખાલસા)	૧	સામાન્ય સ્ત્રી	અ.જ.જા. સામાન્ય	સામાન્ય
			૨	સા.શૈ.પ.સ્ત્રી		
			૩	સામાન્ય બિ.અ.		
			૪	સામાન્ય બિન અનામત		
			૫	સામાન્ય બિન અનામત		
			૬	અ.જ.જા.સામાન્ય		
			૭	સામાન્ય બિન અનામત		
૩	ભિલોડા	સુનોખ	૧	સામાન્યસ્ત્રી	અ.જ.જા. સામાન્ય	સામાન્ય
			૨	સા.શૈ.પ.સ્ત્રી		
			૩	સામાન્ય સ્ત્રી		
			૪	સામાન્ય બિન અનામત		
			૫	સામાન્ય બિન અનામત		
			૬	અ.જ.જા.સામાન્ય		
			૭	અ.જ.જા.સ્ત્રી		
			૮	સામાન્ય બિ.અ.		
			૯	સામાન્ય બિ.અ.		
૪	ભિલોડા	ટાકાટુંકા	૧	સામાન્ય સ્ત્રી	અ.જ.જા. સામાન્ય	સામાન્ય
			૨	સા.શૈ.પ.સામાન્ય		
			૩	સામાન્ય બિ.અ.		
			૪	અ.જા. સામાન્ય		
			૫	સામાન્ય બિન અનામત		
			૬	અ.જ.જા.સામાન્ય		
			૭	અ.જ.જા.સ્ત્રી		

INDEX

૧	૨	૩	૪	૫	૬	૭
૫	ભિલોડા	ભટેલા	૧	અ.જ.જા.સામાન્ય	અ.જ.જા. સામાન્ય	સામાન્ય
			૨	અ.જ.જા.સ્ત્રી		
			૩	અ.જ.જા.સ્ત્રી		
			૪	અ.જ.જા.સામાન્ય		
			૫	અ.જ.જા.સામાન્ય		
			૬	અ.જ.જા.સામાન્ય		
			૭	અ.જ.જા.સામાન્ય		
૬	ભિલોડા	ખુમાપુર	૧	અ..જા.સામાન્ય	અ.જ.જા. સામાન્ય	સામાન્ય
			૨	સા.શૈ.પ.સ્ત્રી		
			૩	સામાન્ય સ્ત્રી		
			૪	સામાન્ય બિન અનામત		
			૫	સામાન્ય બિન અનામત		
			૬	સામાન્ય બિ.અ.		
			૭	સામાન્ય બિન અનામત		
૭	ભિલોડા	નાંદોજ	૧	સામાન્ય સ્ત્રી	સા.શૈ.પ. સામાન્ય	સામાન્ય
			૨	સા.શૈ.પ.સ્ત્રી		
			૩	અ.જા.સામાન્ય		
			૪	અ.જ.જા.સામાન્ય		
			૫	સામાન્ય બિન અનામત		
			૬	સામાન્યસ્ત્રી		
			૭	સામાન્ય બિન અનામત		
			૮	સામાન્ય બિન અનામત		
			૯	સામાન્ય બિન અનામત		
૮.	ભિલોડા	ખોડંબા	૧	સા.શૈ.પ.સામાન્ય	સામાન્ય બિ.અ.	પેટા ચુંટણી
			૨	સામાન્ય બિ.અ.		
			૩	સામાન્ય સ્ત્રી		
			૪	સામાન્ય બિ.અ.		
			૫	સામાન્ય સ્ત્રી		
			૬	સામાન્ય બિ.અ.		
			૭	સામાન્ય બિ.અ.		

(૩) આ જાહેરનામાની ગુજરાત પંચાયત ચંટણી ~~નિયમો ૧૯૯~~૪ના નિયમ-૯(૧) અન્વયે સરકારી રાજ્યપત્રમાં પ્રસિધ્ધ કરવામાં આવે છે.

(સહી) અવાચ્ય,

કલેકટર સાબરકાંઠા જિલ્લો અને
રાજ્ય ચૂંટણીપંચના અધિકારી

ગુજરાત પંચાયત ચૂંટણી નિયમો-૧૯૯૪ના નિયમ -૯(૨) અન્વયે ચૂંટણીનું

જાહેરનામુ

જિલ્લા કલેકટર કચેરી,

ચૂંટણી શાખા,

સાબરકાંઠા જિલ્લો, હિંમતનગર

તારીખ: ૧૮/૮/૨૦૦૩

ક્રમાંક: ચટણ/ ગપચ/ સાબરકાંઠા/ કાર્યક્રમ /૮/૨૦૦૩

જા હે ર ના મુ

સાબરકાંઠા જિલ્લાની **ભિલોડા** તાલુકાની ગ્રામ પંચાયતોના નીચે અનુસુચિમાં દર્શાવેલ વોર્ડની બેઠકોની સરપંચના બેઠકોની ચૂંટણી.

(૧) ગુજરાત પંચાયત અધિનિયમ-૧૯૯૩ ની કલમ-૧૬ ની પેટાકલમ (૧) મુજબ **સાબરકાંઠા** જિલ્લાની **ભિલોડા** તાલુકાની ગ્રામ પંચાયતોના વોર્ડની રચના તથા બેઠકોની ફાળવણી રાજય ચૂંટણી પંચના અધિકારી તરીકે કરેલ છે.

(૨) ગુજરાત પંચાયતચૂંટણી નિયમો-૧૯૯૪ના નિયમ-૯ના પેટાનિયમ-(૨) તથા નિયમ-૭૦થી પ્રાપ્ત થયેલ સત્તાનીરૂઈએ રાજય ચુંટણી પંચના અધિકારી તરીકે કલેકટર સાબરકાંઠા જિલ્લાની નીચેની અનુસુચિના કોલમ નંબર: ૨માં જણાવેલ તાલુકાની સામે કોલમ નંબર: ૩માં જણાવેલ ગ્રામ પંચાયતોના કોલમ નં:૪માં જણાવેલ વોર્ડની કોલમ નં:૫માં જણાવેલ બેઠકો ભરવા માટે સભ્યોની તથા કોલમ નં:૬માં જણાવેલ પ્રકારવાળી સરપંચની બેઠકો ભરવા માટે સરપંચની ચૂંટણી યોજવાનો તબકકાવાર કાર્યક્રમ નીચે જણાવ્યા મુજબ નકકી કરેલ છે.

અ.ન	વિગત	તારીખ	સમય	સ્થળ
(ક)	ઉમેદવારી પત્ર રજુ કરવાની ભરવાની છેલ્લી તારીખ	૨૫/૮/૨૦૦૩	૧૧-૦૦ કલાકથી ૧૫-૦૦ કલાક સુધી	ચૂંટણી અધિકારી મદદનીશ ચૂંટણી અધિકારીની કચેરી ખાતે
(ખ)	ઉમેદવારી પત્રોની ચકાસણી ની તારીખ	૨૬/૮/૨૦૦૩	૧૧-૦૦ કલાકથી ચકાસણી પુરી થાય ત્યાં સુધી	ચૂંટણી અધિકારીની કચેરી ખાતે
(ગ)	ઉમેદવારી પત્રો પાછા ખેંચી લેવાની છેલ્લી તારીખ	૨૮/૮/૨૦૦૩	૧૫-૦૦ કલાક સુધી	ચૂંટણી અધિકારી તથા મદદનીશ ચૂંટણી અધિકારીની કચેરી ખાતે
(ઘ)	આવશ્યક હોયતો મતદાનની તારીખ	૧૪-૯-૨૦૦૩	--	--
(ચ)	મતદાનનો સમય	-	સવારના ૮-૦૦થી સાંજના ૧૭-૦૦ સુધી	--
(છ)	મતદાન સ્થળ	--	--	જિલ્લા ચૂંટણી અધિકારીએ જાહેર કરેલ મતદાન મથક ઉપર
(જ)	મતગણતરી માટેની તારીખ અને સમય	૧૬-૯-૨૦૦૩ તથા ૧૭-૯-૨૦૦૩	સવારના ૯-૦૦ કલાકથી ગણતરી પુરી થાય ત્યાંસુધી	ચૂંટણી અધિકારી જાહેર કરે તે સ્થળે
(ઝ)	ચૂંટણી પ્રક્રિયા પુરી થવા માટેની તારીખ	૨૧-૯-૨૦૦૩	--	--

INDEX

અનુસૂચિ

ભિલોડા તાલુકાની ગ્રામ પંચાયતોની ચુંટણી યોજવાની છે. તેની યાદી.

અ. નં.	તાલુકાનું નામ	ગ્રામપંચાયતનું નામ	વોર્ડ નંબર/ ક્રમાંક	વોર્ડની બેઠકોનો પ્રકાર	સરપંચની બેઠકનો પ્રકાર	ચૂંટણીનો પ્રકાર (સામાન્ય/પેટા ચુંટણી જે હોય તે દર્શાવવું)
૧	૨	૩	૪	૫	૬	૭
૧	ભિલોડા	જુમસર	૧	અનુસુચિત જાતિ સ્ત્રી	અ.જ.જા. સામાન્ય	સામાન્ય
			૨	અ.જ.જા.સામાન્ય		
			૩	સામાન્ય બિન અનામત		
			૪	સા.શ.પ.સામાન્ય		
			૫	અ.જ.જા.સામાન્ય		
			૬	અ.જ.જા.સ્ત્રી		
			૭	અ.જ.જા.સામાન્ય		
૨	ભિલોડા	નાપડા (ખાલસા)	૧	સામાન્ય સ્ત્રી	અ.જ.જા. સામાન્ય	સામાન્ય
			૨	સા.શૈ.પ.સ્ત્રી		
			૩	સામાન્ય બિ.અ.		
			૪	સામાન્ય બિન અનામત		
			૫	સામાન્ય બિન અનામત		
			૬	અ.જ.જા.સામાન્ય		
			૭	સામાન્ય બિન અનામત		
૩	ભિલોડા	ગુનોખ	૧	સામાન્યસ્ત્રી	અ.જ.જા. સામાન્ય	સામાન્ય
			૨	સા.શૈ.પ.સ્ત્રી		
			૩	સામાન્ય સ્ત્રી		
			૪	સામાન્ય બિન અનામત		
			૫	સામાન્ય બિન અનામત		
			૬	અ.જ.જા.સામાન્ય		
			૭	અ.જ.જા.સ્ત્રી		
			૮	સામાન્ય બિ.અ.		
			૯	સામાન્ય બિ.અ.		
૪	ભિલોડા	ટાકાટુંકા	૧	સામાન્ય સ્ત્રી	અ.જ.જા. સામાન્ય	સામાન્ય
			૨	સા.શૈ.પ.સામાન્ય		
			૩	સામાન્ય બિ.અ.		
			૪	અ.જા. સામાન્ય		
			૫	સામાન્ય બિન અનામત		
			૬	અ.જ.જા.સામાન્ય		
			૭	અ.જ.જા.સ્ત્રી		

INDEX

૧	૨	૩	૪	૫	૬	૭
૫	ભિલોડા	ભટેલા	૧	અ.જ.જા.સામાન્ય	અ.જ.જા. સામાન્ય	સામાન્ય
			૨	અ.જ.જા.સ્ત્રી		
			૩	અ.જ.જા.સ્ત્રી		
			૪	અ.જ.જા.સામાન્ય		
			૫	અ.જ.જા.સામાન્ય		
			૬	અ.જ.જા.સામાન્ય		
			૭	અ.જ.જા.સામાન્ય		
૬	ભિલોડા	ખુમાપુર	૧	અ.:.જા.સામાન્ય	અ.જ.જા. સામાન્ય	સામાન્ય
			૨	સા.શૈ.પ.સ્ત્રી		
			૩	સામાન્ય સ્ત્રી		
			૪	સામાન્ય બિન અનામત		
			૫	સામાન્ય બિન અનામત		
			૬	સામાન્ય બિ.અ.		
			૭	સામાન્ય બિન અનામત		
૭	ભિલોડા	નાંદોજ	૧	સામાન્ય સ્ત્રી	સા.શૈ.પ. સામાન્ય	સામાન્ય
			૨	સા.શૈ.પ.સ્ત્રી		
			૩	અ.જા.સામાન્ય		
			૪	અ જ.જા.સામાન્ય		
			૫	સામાન્ય બિન અનામત		
			૬	સામાન્યસ્ત્રી		
			૭	સામાન્ય બિન અનામત		
			૮	સામાન્ય બિન અનામત		
			૯	સામાન્ય બિન અનામત		
૮.	ભિલોડા	ખોડંબા	૧	સા.શૈ.પ.સામાન્ય	સામાન્ય બિ.અ.	પેટા ચુંટણી
			૨	સામાન્ય બિ.અ.		
			૩	સામાન્ય સ્ત્રી		
			૪	સામાન્ય બિ.અ.		
			૫	સામાન્ય સ્ત્રી		
			૬	સામાન્ય બિ.અ.		
			૭	સામાન્ય બિ.અ.		

(૩) આ જાહેરનામાની ગુજરાત પંચાયત ચૂંટણી નિયમો-૧૯૯૪ના નિયમ-૯(૧) અન્વયે સરકારી રાજયપત્રમાં પ્રસિધ્ધ કરવામાં આવે છે.

(સહી) અંવાચ્ય,

કલેકટર સાબરકાંઠા જિલ્લો અને
રાજય ચૂંટણીપંચના અધિકારી

INDEX

ગુજરાત પંચાયત અધિનિયમ-૧૯૯૩ની કલમ-૧૫ ની પેટા કલમ-(૧)
અન્વયે
ચૂંટણીનું જાહેરનામું

જિલ્લા કલેકટર કચેરી,
ચૂંટણી શાખા,
સાબરકાંઠા જિલ્લો,હિંમતનગર.
તારીખઃ ૧૮-૮-૨૦૦૩.
ક્રમાંક : ચટણ/ગપચ/સાબરકાંઠા/મોડાસા/૮/૨૦૦૩

જાહેર નામું

સાબરકાંઠા જિલ્લાની **મોડાસા** તાલુકાની ગ્રામ પંચાયતોના નીચે અનુસુચિમાં

દર્શાવેલ વોર્ડની બેઠકોની/સરપંચની બેઠકોની ચુટણી.

(૧) ગુજરાત પંચાયત અધિનિયમ-૧૯૯૩ ની કલમ-૧૬ની પેટા કલમ-(૧) મુજબ સાબરકાંઠા જિલ્લાની મોડાસા તાલુકાની ગ્રામ પંચાયતોના વોર્ડની રચના તથા બેઠકોની ફાળવણી રાજ્ય ચૂંટણી પંચના અધિકારી તરીકે કરેલ છે.

(૨) ગુજરાત પંચાયત અધિનિયમ-૧૯૯૩ ની કલમ-૧૫ની પેટા કલમ-(૧)થી પ્રાપ્ત થયેલ સત્તાની રૂઈએ રાજ્ય ચુંટણી પંચના અધિકારી તરીકે કલેકટર સાબરકાંઠા જિલ્લાની નીચેની અનુસૂચિના કોલમ નંબર : ૨ માં જણાવેલ તાલુકાની સામે કોલમ નંબર : ૩ માં જણાવેલ ગ્રામ પંચાયતોના કોલમ નં.૪,૫ માં જણાવેલ વોર્ડની બેઠકોની તથા કોલમ નંબર : ૬માં જણાવેલ સરપંચોની બેઠકોની સામાન્ય/ પેટા ચુંટણી તારીખ : ૧૪-૯-૨૦૦૩ ના રોજ યોજવાનું જાહેર કરેલ છે.

અનુસૂચિ

મોડાસા તાલુકાની ગ્રામ પંચાયતોની ચુંટણી યોજવાની છે. તેની યાદી.

અ. નં.	તાલુકાનું નામ	ગ્રામપંચાયતનું નામ	વોર્ડ નંબર/ ક્રમાંક	વોર્ડની બેઠકોનો પ્રકાર	સરપંચની બેઠકનો પ્રકાર	ચૂંટણીનો પ્રકાર (સામાન્ય/પેટા ચુંટણી જે હોય તે દર્શાવવું)
૧	૨	૩	૪	૫	૬	૭
૧	મોડાસા	સાગરા	૨	સા શૈ. પ. સ્ત્રી		પેટા ચુંટણી
૨	મોડાસા	સબલપુર	૧૨	અ.જા.સામાન્ય	-	પેટા ચુંટણી
૩	મોડાસા	પહાડપુર	૬	અ.જ.જા.સામાન્ય	-	પેટા ચુંટણી

(૩) આ જાહેરનામાની ગુજરાત પંચાયત ચુંટણી નિયમો-૧૯૯૪ના નિયમ-૯(૧) અન્વયે સરકારી રાજયપત્રમાં પ્રસિધ્ધ કરવામાં આવે છે --

(સહી) અવાચ્ય,

કલેકટર સાબરકાંઠા જિલ્લા અને
રાજય ચૂંટણીપંચના અધિકારી

INDEX

ગુજરાત પંચાયત ચૂંટણી નિયમો-૧૯૯૪ના નિયમ -૯(૨) અન્વયે ચૂંટણીનું જાહેરનામુ

જિલ્લા કલેકટર કચેરી,

ચૂંટણી શાખા,

સાબરકાંઠા જિલ્લો, હિંમતનગર

તારીખ: ૧૮/૮/૨૦૦૩

ક્રમાંક: ચટણ/ ગપચ/ સાબરકાંઠા/ કાર્યક્રમ /૮/૨૦૦૩

જા હે ર ના મુ

સાબરકાંઠા જિલ્લાની **મોડાસા** તાલુકાની ગ્રામ પંચાયતોના નીચે અનુસુચિમાં દર્શાવેલ વોર્ડની બેઠકોની સરપંચની બેઠકોની ચૂંટણી.

(૧) ગુજરાત પંચાયત અધિનિયમ-૧૯૯૩ નીકલમ-૧૬ ની પેટાકલમ (૧) મુજબ **સાબરકાંઠા** જિલ્લાની **મોડાસ** તાલુકાની ગ્રામ પંચાયતોના વોર્ડની રચના તથા બેઠકોની ફાળવણી રાજ્ય ચૂંટણી પંચના અધિકારી તરીકે કરેલ છે.

(૨) ગુજરાત પંચાયતચૂંટણી નિયમો-૧૯૯૪ના નિયમ-૯ના પેટાનિયમ-(૨) તથા નિયમ-૭૦થી પ્રાપ્ત થયેલ સત્તાની રૂઈએ રાજ્ય ચૂંટણી પંચના અધિકારી તરીકે કલેકટર સાબરકાંઠા જિલ્લાની નીચેની અનુસુચિના કોલમ નંબર: ૨માં જણાવેલ તાલુકાની સામે કોલમ નંબર: ૩માં જણાવેલ ગ્રામ પંચાયતોના કોલમ નં:૪માં જણાવેલ વોર્ડની કોલમ નં:૫માં જણાવેલ બેઠકો ભરવા માટે સભ્યોની તથા કોલમ નં:૬માં જણાવેલ પ્રકારવાળી સરપંચની બેઠકો ભરવા માટે સરપંચની ચૂંટણી યોજવાનો તબક્કાવાર કાર્યક્રમ નીચે જણાવ્યા મુજબ નક્કી કરેલ છે.

અ.ન	વિગત	તારીખ	સમય	સ્થળ
(ક)	ઉમેદવારી પત્ર રજુ કરવાની ભરવાની છેલ્લી તારીખ	૨૫/૮/૨૦૦૩	૧૧-૦૦ કલાકથી ૧૫-૦૦ કલાક સુધી	ચૂંટણી અધિકારી મદદનીશ ચૂંટણી અધિકારીની કચેરી ખાતે
(ખ)	ઉમેદવારી પત્રોની ચકાસણી ની તારીખ	૨૬/૮/૨૦૦૩	૧૧-૦૦ કલાકથી ચકાસણી પુરી થાય ત્યાં સુધી	ચૂંટણી અધિકારીની કચેરી ખાતે
(ગ)	ઉમેદવારી પત્રો પાછા ખેંચી લેવાની છેલ્લી તારીખ	૨૮/૮/૨૦૦૩	૧૫-૦૦ કલાક સુધી	ચૂંટણી અધિકારી તથા મદદનીશ ચૂંટણી અધિકારીની કચેરી ખાતે
(ઘ)	આવશ્યક હોયતો મતદાનની તારીખ	૧૪-૯-૨૦૦૩	--	--
(ચ)	મતદાનનો સમય	-	સવારના ૮-૦૦થી સાંજના ૧૭-૦૦ સુધી	--
(છ)	મતદાન સ્થળ	--	--	જિલ્લા ચૂંટણી અધિકારીએ જાહેર કરેલ મતદાન મથક ઉપર
(જ)	મતગણતરી માટેની તારીખ અને સમય	૧૬-૯-૨૦૦૩ તથા ૧૭-૯-૨૦૦૩	સવારના ૯-૦૦ કલાકથી ગણતરી પુરી થાય ત્યાંસુધી	ચૂંટણી અધિકારી જાહેર કરે તે સ્થળે
(ઝ)	ચૂંટણી પ્રક્રિયા પુરી થવા માટેની તારીખ	૨૧-૯-૨૦૦૩	--	--

INDEX

અનુસૂચિ

મોડાસા તાલુકાની ગ્રામ પંચાયતોની ચુંટણી યોજવાની છે. તેની યાદી.

અ. નં.	તાલુકાનું નામ	ગ્રામપંચાયતનું નામ	વોર્ડ નંબર/ ક્રમાંક	વોર્ડની બેઠકોનો પ્રકાર	સરપંચની બેઠકનો પ્રકાર	ચુંટણીનો પ્રકાર (સામાન્ય/પેટા ચુંટણી જે હોય તે દર્શાવવું)
૧	૨	૩	૪	૫	૬	૭
૧.	મોડાસા	સાયરા	૨	સા શૈ. પ. સ્ત્રી		પેટા ચુંટણી
૨.	મોડાસા	સબલપુર	૧૨	અ.જા.સામાન્ય	-	પેટા ચુંટણી
૩.	મોડાસા	પહાડપુર	૬	અ.જ.જા.સામાન્ય	-	પેટા ચુંટણી

(૩) આ જાહેરનામાની ગુજરાત પંચાયત ચુંટણી નિયમો-૧૯૯૪ના નિયમ-૯(૧) અન્વયે સરકારી રાજયપત્રમાં પ્રસિધ્ધ કરવામાં આવે છે.

(સહી) અવાચ્ય,

કલેકટર સાબરકાંઠા જિલ્લો અને
રાજય ચૂંટણીપંચના અધિકારી

INDEX

ગુજરાત પંચાયત અધિનિયમ-૧૯૯૩ની કલમ-૧૫ ની પેટા કલમ-(૧)
અન્વયે
ચૂંટણીનું જાહેરનામું

જિલ્લા કલેકટર કચેરી,
ચૂંટણી શાખા,
સાબરકાંઠા જિલ્લો,હિંમતનગર.
તારીખ: ૧૮ - ૮-૨૦૦૩.
ક્રમાંક : ચટણ/ગપચ/સાબરકાંઠા/ધનસુરા/૧/૨૦૦૩

જાહેર નામું

સાબરકાંઠા જિલ્લાની **ધનસુરા** તાલુકાની ગ્રામ પંચાયતોના નીચે અનુસુચિમાં દર્શાવેલ વોર્ડની બેઠકોની/સરપંચની બેઠકોની ચ્રુંટણી.

(૧) ગુજરાત પંચાયત અધિનિયમ-૧૯૯૩ ની કલમ-૧૬ની પેટા કલમ-(૧) મુજબ સાબરકાંઠા જિલ્લાની ધનસુરા તાલુકાની ગ્રામ પંચાયતોના વોર્ડની રચના તથા બેઠકોની ફાળવણી રાજ્ય ચૂંટણી પંચના અધિકારી તરીકે કરેલ છે.

(૨) ગુજરાત પુચાયત અધિનિયમ-૧૯૯૩ ની કલમ-૧૫ની પેટા કલમ-(૧)થી પ્રાપ્ત થયેલ સત્તાની રૂઈએ રાજય ચુંટણી પંચના અધિકારી તરીકે કલેકટર સાબરકાંઠા જિલ્લાની નીચેની અનુસૂચિના કોલમ નંબર : ૨ માં જણાવેલ તાલુકાની સામે કોલમ નંબર : ૩ માં જણાવેલ ગ્રામ પંચાયતોના કોલમ નં.૪,૫ માં જણાવેલ વોર્ડની બેઠકોની તથા કોલમ નંબર : ૬માં જણાવેલ સરપંચોની બેઠકોની સામાન્ય/ પેટા ચુંટણી તારીખ : ૧૪-૯-૨૦૦૩ના રોજ યોજવાનું જાહેર કરેલ છે. //૨//

INDEX

અનુસૂચિ

ધનસુરા તાલુકાની ગ્રામ પંચાયતોની ચુંટણી યોજવાની છે. તેની યાદી.

અ. નં.	તાલુકાનું નામ	ગ્રામપંચાયતનું નામ	વોર્ડ નંબર/ ક્રમાંક	વોર્ડની બેઠકોનો પ્રકાર	સરપંચની બેઠકનો પ્રકાર	ચૂંટણીનો પ્રકાર (સામાન્ય/પેટા ચુંટણી જે હોય તે દર્શાવવું)
૧	૨	૩	૪	૫	૬	૭
૧	ધનસુરા	શિણોલ	૧	અ.જા.સામાન્ય	સામાન્ય બિન અનામત	સામાન્ય
			૨	સા.શૈ.પ.સ્ત્રી		
			૩	સામાન્ય સ્ત્રી		
			૪	સામાન્ય બિ.અ.		
			૫	સામાન્ય બિ.અ.		
			૬	સામાન્ય બિન અનામત		
			૭	સામાન્ય બિન અનામત		
૨	ધનસુરા	નારણપુર કંપા	૧	સામાન્ય સ્ત્રી	સામાન્ય બિન અનામત	સામાન્ય
			૨	સા શૈ. પ સામાન્ય		
			૩	સામાન્ય બિન અનામત		
			૪	સામાન્ય સ્ત્રી		
			૫	સામાન્ય બિન અનામત		
			૬	સામાન્ય બિન અનામત		
			૭	સામાન્ય બિન અનામત		
૩	ધનસુરા	નવી શિણોલ	૧	સામાન્ય સ્ત્રી	સામાન્ય બિન અનામત	સામાન્ય
			૨	સા.શૈ.પ.સ્ત્રી		
			૩	અ.જ.જા.સામાન્ય		
			૪	સામાન્ય બિ.અ.		
			૫	સામાન્ય બિ.અ.		
			૬	સામાન્ય બિન અનામત		
			૭	સામાન્ય બિન અનામત		
૪	ધનસુરા	હિરાપુર કંપા	૧	અ.જ.જા.સ્ત્રી	અ.જ.જા. સામાન્ય	પેટા ચુંટણી
			૫	અ.જ.જા.સામાન્ય		
૫.	ધનસુરા	રમોસ	–	-	સામાન્ય બિ.અ.	પેટા ચુંટણી

(3) આ જાહેરનામાની ગુજરાત પંચાયત ચુંટણી નિયમો-૧૯૯૪ના નિયમ-૯(૧) અન્વયે સરકારી રાજયપત્રમાં પ્રસિધ્ધ કરવામાં આવે છે.

(સહી) અવાચ્ય,
કલેકટર સાબરકાંઠા જિલ્લો અને
રાજય ચુંટણીપંચના અધિકારી

ગુજરાત પંચાયત ચૂંટણી નિયમો-૧૯૯૪ના નિયમ -૯(૨) અન્વયે ચૂંટણીનું
જાહેરનામુ

જિલ્લા કલેકટર કચેરી,
ચૂંટણી શાખા,
સાબરકાંઠા જિલ્લો, હિંમતનગર
તારીખ: ૧૮/૮/૨૦૦૩
ક્રમાંક: ચટણ/ ગપચ/ સાબરકાંઠા/ કાર્યક્રમ /૮/૨૦૦૩

જા હે ર ના મુ

સાબરકાંઠા જિલ્લાની **ધનસુરા** તાલુકાની ગ્રામ પંચાયતોના નીચે અનુસુચિમાં દર્શાવેલ વોર્ડની ઓફ઼નની સરપંચની બેઠકોની ચૂંટણી.

(૧) ગુજરાત પંચાયત અધિનિયમ-૧૯૯૩ નીકલમ-૧૬ ની પેટાકલમ (૧) મુજબ **સાબરકાંઠા** જિલ્લાની **ધનસુરા.** તાલુકાની ગ્રામ પંચાયતોના વોર્ડની રચના તથા બેઠકોની ફાળવણી રાજય ચૂંટણી પંચના અધિકારી તરીકે કરેલ છે.

(૨) ગુજરાત પંચાયતચૂંટણી નિયમો-૧૯૯૪ના નિયમ-૯ના પેટાનિયમ-(૨) તથા નિયમ-૭૦થી પ્રાપ્ત થયેલ સત્તાની રૂઈએ રાજય ચુંટણી પંચના અધિકારી તરીકે કલેકટર સાબરકાંઠા જિલ્લાની નીચેની અનુસુચિના કોલમ નંબર: ૨માં જણાવેલ તાલુકાની સામે કોલમ નંબર: ૩માં જણાવેલ ગ્રામ પંચાયતોના કોલમ નં:૪માં જણાવેલ વોર્ડની કોલમ નં:૫માં જણાવેલ બેઠકો ભરવા માટે સભ્યોની તથા કોલમ નં:૬માં જણાવેલ પ્રકારવાળી સરપંચની બેઠકો ભરવા માટે સરપંચની ચૂંટણી યોજવાનો તબકકાવાર કાર્યક્રમ નીચે જણાવ્યા મુજબ નકકી કરેલ છે.

અ.નં	વિગત	તારીખ	સમય	સ્થળ
(ક)	ઉમેદવારી પત્ર રજુ કરવાની ભરવાની છેલ્લી તારીખ	૨૫/૮/૨૦૦૩	૧૧-૦૦ કલાકથી ૧૫-૦૦ કલાક સુધી	ચૂંટણી અધિકારી મદદનીશ ચૂંટણી અધિકારીની કચેરી ખાતે
(ખ)	ઉમેદવારી પત્રોની ચકાસણી ની તારીખ	૨૬/૮/૨૦૦૩	૧૧-૦૦ કલાકથી ચકાસણી પુરી થાય ત્યાં સુધી	ચૂંટણી અધિકારીની કચેરી ખાતે
(ગ)	ઉમેદવારી પત્રો પાછા ખેંચી લેવાની છેલ્લી તારીખ	૨૮/૮/૨૦૦૩	૧૫-૦૦ કલાક સુધી	ચૂંટણી અધિકારી તથા મદદનીશ ચૂંટણી અધિકારીની કચેરી ખાતે
(ઘ)	આવશ્યક હોયતો મતદાનની તારીખ	૧૪-૯-૨૦૦૩	--	--
(ચ)	મતદાનના સમય	-	સવારના ૮-૦૦થી સાંજના ૧૭-૦૦ સુધી	--
(છ)	મતદાન સ્થળ	--	--	જિલ્લા ચૂંટણી અધિકારીએ જાહેર કરેલ મતદાન મથક ઉપર
(જ)	મતગણતરી માટેની તારીખ અને સમય	૧૬-૯-૨૦૦૩ તથા ૧૭-૯-૨૦૦૩	સવારના ૯-૦૦ કલાકથી ગણતરી પુરી થાય ત્યાંસુધી	ચૂંટણી અધિકારી જાહેર કરે તે સ્થળે
(ઝ)	ચૂંટણી પ્રક્રિયા પુરી થવા માટેની તારીખ	૨૧-૯-૨૦૦૩	--	--

INDEX

અનુસૂચિ

ધનસુરા તાલુકાની ગ્રામ પંચાયતોની ચુંટણી યોજવાની છે. તેની યાદી.

અ. નં.	તાલુકાનું નામ	ગ્રામપંચાયતનું નામ	વોર્ડ નંબર/ ક્રમાંક	વોર્ડની બેઠકોનો પ્રકાર	સરપંચની બેઠકનો પ્રકાર	ચૂંટણીનો પ્રકાર (સામાન્ય/પેટા ચુંટણી જે હોય તે દર્શાવવું)
૧	૨	૩	૪	૫	૬	૭
૧	ધનસુરા	શિણોલ	૧	અ.જા.સામાન્ય	સામાન્ય બિન અનામત	સામાન્ય
			૨	સા.શૈ.પ.સ્ત્રી		
			૩	સામાન્ય સ્ત્રી		
			૪	સામાન્ય બિ.અ.		
			૫	સામાન્ય બિ.અ.		
			૬	સામાન્ય બિન અનામત		
			૭	સામાન્ય બિન અનામત		
૨	ધનસુરા	નારણપુર કંપા	૧	સામાન્ય સ્ત્રી	સામાન્ય બિન અનામત	સામાન્ય
			૨	સા શૈ. ૫ સામાન્ય		
			૩	સામાન્ય બિન અનામત		
			૪	સામાન્ય સ્ત્રી		
			૫	સામાન્ય બિન અનામત		
			૬	સામાન્ય બિન અનામત		
			૭	સામાન્ય બિન અનામત		
૩	ધનસુરા	નવી શિણોલ	૧	સામાન્ય સ્ત્રી	સામાન્ય બિન અનામત	સામાન્ય
			૨	સા.શૈ ૫ સ્ત્રી		
			૩	અ.જ.જા.સામાન્ય		
			૪	સામાન્ય બિ.અ.		
			૫	સામાન્ય બિ.અ.		
			૬	સામાન્ય બિન અનામત		
			૭	સામાન્ય બિન અનામત		
૪	ધનસુરા	હિરાપુર કંપા	૧	અ.જ.જા.સ્ત્રી	અ.જ.જા. સામાન્ય	પેટા ચુંટણી
			૫	અ.જ.જા.સામાન્ય		
૫.	ધનસુરા	રમોસ	—		સામાન્ય બિ.અ.	પેટા ચુંટણી

(૩) આ જાહેરનામાની ગુજરાત પંચાયત ચુંટણી નિયમો-૧૯૯૪ના નિયમ-૯(૧) અન્વયે સરકારી રાજયપત્રમાં પ્રસિધ્ધ કરવામાં આવે છે.--

(સહી) અવાચ્ય,

કલેકટર સાબરકાંઠા જિલ્લો અને
રાજય ચૂંટણીપંચના અધિકારી

ગુજરાત પંચાયત અધિનિયમ-૧૯૯૩ની કલમ-૧૫ ની પેટા કલમ-(૧)
અન્વયે
ચૂંટણીનું જાહેરનામું

જિલ્લા કલેકટર કચેરી,
ચૂંટણી શાખા,
સાબરકાંઠા જિલ્લો,હિંમતનગર.
તારીખ: ૧૮-૮-૨૦૦૩.

ક્રમાંક : ચટણ/ગપચ/સાબરકાંઠા/તલોદ/૮/૨૦૦૩

જાહેર નામું

સાબરકાંઠા જિલ્લાની **તલોદ** તાલુકાની ગ્રામ પંચાયતોના નીચે અનુસુચિમાં દર્શાવેલ વોર્ડની બેઠકોની/સરપંચની બેઠકોની ચુટણી.

(૧) ગુજરાત પંચાયત અધિનિયમ-૧૯૯૩ ની કલમ-૧૬ની પેટા કલમ-(૧) મુજબ સાબરકાંઠા જિલ્લાની તલોદ તાલુકાની ગ્રામ પંચાયતોના વોર્ડની રચના તથા બેઠકોની ફાળવણી રાજય ચૂંટણી પંચના અધિકારી તરીકે કરેલ છે.

(૨) ગુજરાત પુચાયત અધિનિયમ-૧૯૯૩ ની કલમ-૧૫ની પેટા કલમ-(૧)થી પ્રાપ્ત થયેલ સત્તાની રૂઈએ રાજય ચુંટણી પંચના અધિકારી તરીકે કલેકટર સાબરકાંઠા જિલ્લાની નીચેની અનુસૂચિના કોલમ નંબર : ૨ માં જણાવેલ તાલુકાની સામે કોલમ નંબર : ૩ માં જણાવેલ ગ્રામ પંચાયતોના કોલમ નં.૪,૫ માં જણાવેલ વોર્ડની બેઠકોની તથા કોલમ નંબર : ૬માં જણાવેલ સરપંચોની બેઠકોની સામાન્ય/ પેટા ચુંટણી તારીખ : ૧૪-૯-૨૦૦૩ના રોજ યોજવાનું જાહેર કરેલ છે. //૨//

INDEX

અનુસૂચિ

તલોદ તાલુકાની ગ્રામ પંચાયતોની ચુંટણી યોજવાની છે. તેની યાદી.

અ. નં.	તાલુકાનું નામ	ગ્રામપંચાયતનું નામ	વોર્ડ નંબર/ ક્રમાંક	વોર્ડની બેઠકોનો પ્રકાર	સરપંચની બેઠકનો પ્રકાર	ચૂંટણીનો પ્રકાર (સામાન્ય/પેટા ચુંટણી જે હોય ત દર્શાવવું)
૧	૨	૩	૪	૫	૬	૭
૧	તલોદ	નવા	૧	સામાન્ય બિ.અ.	અ.જા.સ્ત્રી	સામાન્ય
			૨	સામાન્ય બિ.અ.		
			૩	સા.શૈ.પ.સ્ત્રી		
			૪	અ.જા.સામાન્ય		
			૫	સામાન્ય સ્ત્રી		
			૬	સામાન્ય બિ.અ.		
			૭	સામાન્ય બિન અનામત		
૨	તલોદ	ગુંદીયા	૧	સામાન્ય સ્ત્રી	સામાન્ય સ્ત્રી	સામાન્ય
			૨	સામાન્ય બિ.અ.		
			૩	સા.શૈ.પ.સામાન્ય		
			૪	સામાન્ય સ્ત્રી		
			૫	સામાન્ય બિન અનામત		
			૬	સામાન્ય બિન અનામત		
			૭	સામાન્ય બિન અનામત		
૩	તલોદ	અણીયેાર	૧	સામાન્ય સ્ત્રી	સામાન્ય સ્ત્રી	સામાન્ય
			૨	સા.શૈ.પ.સામાન્ય		
			૩	સામાન્ય બિન અનામત		
			૪	સામાન્ય સ્ત્રી		
			૫	સામાન્ય બિન અનામત		
			૬	સામાન્ય બિન અનામત		
			૭	સામાન્ય બિન અનામત		
૪	તલોદ	બોરિયા (જગાપુર)	૧	સામાન્ય સ્ત્રી	સામાન્ય સ્ત્રી	સામાન્ય
			૨	સા.શૈ.પ સામાન્ય		
			૩	સામાન્ય બિન અનામત		
			૪	સામાન્ય સ્ત્રી		
			૫	સામાન્ય બિન અનામત		
			૬	સામાન્ય બિન અનામત		
			૭	સામાન્ય બિન અનામત		

૧	૨	૩	૪	૫	૬	૭
૫	તલોદ	બડોદરા	૧	સામાન્ય બિ.અ.	સામાન્ય સ્ત્રી	સામાન્ય
			૨	સામાન્ય બિ.અ.		
			૩	સામાન્ય બિન અનામત		
			૪	અ.જા.સામાન્ય		
			૫	સામાન્ય બિન અનામત		
			૬	સા.શૈ.પ.સ્ત્રી		
			૭	સામાન્ય સ્ત્રી		
			૮	સામાન્ય સ્ત્રી		
			૯	સામાન્ય સ્ત્રી		
			૧૦	સામાન્ય બિ.અ.		
			૧૧	સામાનય બિ.અ.		
૬	તલોદ	વાવડી	૧	સામાન્ય સ્ત્રી	સામાન્ય બિ.અ.	સામાન્ય
			૨	સા.શૈ.પ.સામાન્ય		
			૩	સામાન્ય બિ.અ.		
			૪	સામાન્ય સ્ત્રી		
			૫	સામાન્ય બિ.અ.		
			૬	સામાન્ય બિ.અ.		
			૭	સામાન્ય બિન અનામત		
૭	તલોદ	ધાંધવાસણા	૧	સા.શૈ.પ.સામાન્ય	સામાન્ય સ્ત્રી	વિભાજન થવાથી
			૨	સામાન્ય સ્ત્રી		
			૩	સામાન્ય બિન અનામત		
			૪	સામાન્ય સ્ત્રી		
			૫	સામાન્ય બિન અનામત		
			૬	સામાન્ય બિ.અ.		
			૭	સામાન્ય બિન અનામત		

(૩) આ જાહેરનામાની ગુજરાત પંચાયત ચુંટણી નિયમો-૧૯૯૪ના નિયમ-૯(૧) અન્વયે સરકારી રાજયપત્રમાં પ્રસિધ્ધ કરવામાં આવે છે.

(સહી) અવાચ્ય,

કલેકટર સાબરકાંઠા જિલ્લો અને
રાજય ચૂંટણીપંચના અધિકારી

INDEX

ગુજરાત પંચાયત ચૂંટણી નિયમો-૧૯૯૪ના નિયમ -૯(૨) અન્વયે ચૂંટણીનું જાહેરનામુ

જિલ્લા કલેકટર કચેરી,
ચૂંટણી શાખા,
સાબરકાંઠા જિલ્લો, હિંમતનગર

તારીખ: ૧૮/૮/૨૦૦૩

ક્રમાંક: ચટણ/ ગપચ/ સાબરકાંઠા/ કાર્યક્રમ /૮/૨૦૦૩

જા હે ર ના મુ

સાબરકાંઠા જિલ્લાની **તલોદ** તાલુકાની ગ્રામ પંચાયતોના નીચે અનુસુચિમાં દર્શાવેલ વોર્ડની બેઠકોના સ પંચની બેઠકોની ચૂંટણી.

(૧) ગુજરાત પંચાયત અધિનિયમ-૧૯૯૩ની કલમ-૧૬ની પેટા કલમ(૧) મુજબ **સાબરકાંઠા** જિલ્લાની **તલોદ** તાલુકાની ગ્રામ પંચાયતોના વોર્ડની રચના તથા બેઠકોની ફાળવણી રાજ્ય ચૂંટણી પંચના અધિકારી તરીકે કરેલ છે.

(૨) ગુજરાત પંચાયત ચૂંટણી નિયમો-૧૯૯૪ના નિયમ-૯ના પેટાનિયમ-(૨) તથા નિયમ-૭૦થી પ્રાપ્ત થયેલ સત્તાની રૂઈએ રાજ્ય ચુંટણી પંચના અધિકારી તરીકે કલેકટર સાબરકાંઠા જિલ્લાની નીચેની અનુસુચિના કોલમ નંબર: ૨માં જણાવેલ તાલુકાની સામે કોલમ નંબર: ૩માં જણાવેલ ગ્રામ પંચાયતોના કોલમ નં:૪માં જણાવેલ વોર્ડની કોલમ નં:૫માં જણાવેલ બેઠકો ભરવા માટે સભ્યોની તથા કોલમ નં:૬માં જણાવેલ પ્રકારવાળી સરપંચની બેઠકો ભરવા માટે સરપંચની ચૂંટણી યોજવાનો તબકકાવાર કાર્યક્રમ નીચે જણાવ્યા મુજબ નકકી કરેલ છે.

અ.ન	વિગત	તારીખ	સમય	સ્થળ
(ક)	ઉમેદવારી પત્ર રજુ કરવાની ભરવાની છેલ્લી તારીખ	૨૫/૮/૨૦૦૩	૧૧-૦૦ કલાકથી ૧૫-૦૦ કલાક સુધી	ચૂંટણી અધિકારી મદદનીશ ચૂંટણી અધિકારીની કચેરી ખાતે
(ખ)	ઉમેદવારી પત્રોની ચકાસણી ની તારીખ	૨૬/૮/૨૦૦૩	૧૧-૦૦ કલાકથી ચકાસણી પુરી થાય ત્યાં સુધી	ચૂંટણી અધિકારીની કચેરી ખાતે
(ગ)	ઉમેદવારી પત્રો પાછા ખેંચી લેવાની છેલ્લી તારીખ	૨૮/૮/૨૦૦૩	૧૫-૦૦ કલાક સુધી	ચૂંટણી અધિકારી તથા મદદનીશ ચૂંટણી અધિકારીની કચેરી ખાતે
(ઘ)	આવશ્યક હોયતો મતદાનની તારીખ	૧૪-૯-૨૦૦૩	--	--
(ચ)	મતદાનનો સમય	-	સવારના ૮-૦૦થી સાંજના ૧૭-૦૦ સુધી	--
(છ)	મતદાન સ્થળ	--	--	જિલ્લા ચૂંટણી અધિકારીએ જાહેર કરેલ મતદાન મથક ઉપર
(જ)	મતગણતરી માટેની તારીખ અને સમય	૧૬-૯-૨૦૦૩ તથા ૧૭-૯-૨૦૦૩	સવારના ૯-૦૦ કલાકથી ગણતરી પુરી થાય ત્યાંસુધી	ચૂંટણી અધિકારી જાહેર કરે તે સ્થળે
(ઝ)	ચૂંટણી પ્રક્રિયા પુરી થવા માટેની તારીખ	૨૧-૯-૨૦૦૩	--	--

અનુસૂચિ

તલોદ તાલુકાની ગ્રામ પંચાયતોની ચુંટણી યોજવાની છે. તેની યાદી.

અ.નં.	તાલુકાનું નામ	ગ્રામપંચાયતનું નામ	વોર્ડ નંબર/ક્રમાંક	વોર્ડની બેઠકોનો પ્રકાર	સરપંચની બેઠકનો પ્રકાર	ચૂંટણીનો પ્રકાર (સામાન્ય/પેટા ચુંટણી જે હોય તે દર્શાવવું)
૧	૨	૩	૪	૫	૬	૭
૧	તલોદ	નવા	૧	સામાન્ય બિ.અ.	અ.જા.સ્ત્રી	સામાન્ય
			૨	સામાન્ય બિ.અ.		
			૩	સા.શૈ.પ.સ્ત્રી		
			૪	અ.જા.સામાન્ય		
			૫	સામાન્ય સ્ત્રી		
			૬	સામાન્ય બિ.અ.		
			૭	સામાન્ય બિન અનામત		
૨	તલોદ	ગુંદીયા	૧	સામાન્ય સ્ત્રી	સામાન્ય સ્ત્રી	સામાન્ય
			૨	સામાન્ય બિ.અ.		
			૩	સા.શૈ.પ.સામાન્ય		
			૪	સામાન્ય સ્ત્રી		
			૫	સામાન્ય બિન અનામત		
			૬	સામાન્ય બિન અનામત		
			૭	સામાન્ય બિન અનામત		
૩	તલોદ	અણીયોર	૧	સામાન્ય સ્ત્રી	સામાન્ય સ્ત્રી	સામાન્ય
			૨	સા.શૈ.પ.સામાન્ય		
			૩	સામાન્ય બિન અનામત		
			૪	સામાન્ય સ્ત્રી		
			૫	સામાન્ય બિન અનામત		
			૬	સામાન્ય બિન અનામત		
			૭	સામાન્ય બિન અનામત		
૪	તલોદ	બોરિયા (જગાપુર)	૧	સામાન્ય સ્ત્રી	સામાન્ય સ્ત્રી	સામાન્ય
			૨	સા.શૈ.પ સામાન્ય		
			૩	સામાન્ય બિન અનામત		
			૪	સામાન્ય સ્ત્રી		
			૫	સામાન્ય બિન અનામત		
			૬	સામાન્ય બિન અનામત		
			૭	સામાન્ય બિન અનામત		

INDEX

૧	૨	૩	૪	૫	૬	૭
૫	તલોદ	બડોદરા	૧	સામાન્ય બિ.અ.	સામાન્ય સ્ત્રી	સામાન્ય
			૨	સામાન્ય બિ.અ.		
			૩	સામાન્ય બિન અનામત		
			૪	અ.જા.સામાન્ય		
			૫	સામાન્ય બિન અનામત		
			૬	સા.શૈ.પ.સ્ત્રી		
			૭	સામાન્ય સ્ત્રી		
			૮	સામાન્ય સ્ત્રી		
			૯	સામાન્ય સ્ત્રી		
			૧૦	સામાન્ય બિ.અ.		
			૧૧	સામાનય બિ.અ.		
૬	તલોદ	વાવડી	૧	સામાન્ય સ્ત્રી	સામાન્ય બિ.અ.	સામાન્ય
			૨	સા.શૈ.પ.સામાન્ય		
			૩	સામાન્ય બિ.અ.		
			૪	સામાન્ય સ્ત્રી		
			૫	સામાન્ય બિ.અ.		
			૬	સામાન્ય બિ.અ.		
			૭	સામાન્ય બિન અનામત		
૭	તલોદ	ધાંધવાસણા	૧	સા.શૈ.પ.સામાન્ય	સામાન્ય સ્ત્રી	વિભાજન થવાથી
			૨	સામાન્ય સ્ત્રી		
			૩	સામાન્ય બિન અનામત		
			૪	સામાન્ય સ્ત્રી		
			૫	સામાન્ય બિન અનામત		
			૬	સામાન્ય બિ.અ.		
			૭	સામાન્ય બિન અનામત		

(૩) આ જાહેરનામાની ગુજરાત પંચાયત ચુંટણી નિયમો-૧૯૯૪ના નિયમ-૯(૧) અન્વયે સરકારી રાજયપત્રમાં પ્રસિધ્ધ કરવામાં આવે છે

(સહી) અવાચ્ય,

કલેકટર સાબરકાંઠા જિલ્લો અને
રાજય ચૂંટણીપંચના અધિકારી

INDEX

ગુજરાત પંચાયત અધિનિયમ-૧૯૯૩ની કલમ-૧૫ ની પેટા કલમ-(૧)
અન્વયે
ચૂંટણીનું જાહેરનામું

જિલ્લા કલેકટર કચેરી,
ચૂંટણી શાખા,
સાબરકાંઠા જિલ્લો,હિંમતનગર.
તારીખ: ૧૮ -૮-૨૦૦૩.
ક્રમાંક : ચટણ/ગપચ/સાબરકાંઠા/પ્રાંતીજ/૮/૨૦૦૩

જાહેર નામું

સાબરકાંઠા જિલ્લાની **પ્રાંતીજ** તાલુકાની ગ્રામ પંચાયતોના નીચે અનુસુચિમાં દર્શાવેલ વોર્ડની બેઠકોની/સરપંચની બેઠકોની ચુટણી.

(૧) ગુજરાત પંચાયત અધિનિયમ-૧૯૯૩ ની કલમ-૧૬ની પેટા કલમ-(૧) મુજબ સાબરકાંઠા જિલ્લાની પ્રાંતીજ તાલુકાની ગ્રામ પંચાયતોના વોર્ડની રચના તથા બેઠકોની ફાળવણી રાજય ચૂંટણી પંચના અધિકારી તરીકે કરેલ છે.

(૨) ગુજરાત પુચાયત અધિનિયમ-૧૯૯૩ ની કલમ-૧૫ની પેટા કલમ-(૧)થી પ્રાપ્ત થયેલ સત્તાની રૂઈએ રાજય ચુંટણી પંચના અધિકારી તરીકે કલેકટર સાબરકાંઠા જિલ્લાની નીચેની અનુસૂચિના કોલમ નંબર : ૨ માં જણાવેલ તાલુકાની સામે કોલમ નંબર : ૩ માં જણાવેલ ગ્રામ પંચાયતોના કોલમ નં.૪,૫ માં જણાવેલ વોર્ડની બેઠકોની તથા કોલમ નંબર : ૬માં જણાવેલ સરપંચોની બેઠકોની સામાન્ય/ પેટા ચુંટણી તારીખ : ૧૪-૯-૨૦૦૩ના રોજ યોજવાનું જાહેર કરેલ છે.

ગાગા

અનુસૂચિ

પ્રાંતીજ તાલુકાની ગ્રામ પંચાયતોની ચુંટણી યોજવાની છે. તેની યાદી.

અ. નં.	તાલુકાનું નામ	ગ્રામપંચાયતનું નામ	વોર્ડ નંબર/ ક્રમાંક	વોર્ડની બેઠકોનો પ્રકાર	સરપંચની બેઠકનો પ્રકાર	ચૂંટણીનો પ્રકાર (સામાન્ય/પેટા ચુંટણી જે હોય તે દર્શાવવું)
૧	૨	૩	૪	૫	૬	૭
૧	પ્રાંતીજ	બાઈની મુવાડી	૧	સા.શૈ.પ.સામાન્ય	સામાન્ય સ્ત્રી	વિભાજન થવાથી
			૨	સામાન્ય સ્ત્રી		
			૩	સામાન્ય સ્ત્રી		
			૪	અ.જા.સામાન્ય		
			૫	સામાન્ય બિન અનામત		
			૬	સામાન્ય બિન અનામત		
			૭	સામાન્ય બિ.અ.		
૨.	પ્રાંતીજ	તખતગઢ	૭	અ.જ.જા.સામાન્ય	-	પેટા ચુંટણી
૩.	પ્રાંતીજ	અનવરપુરા	૫	સામાન્ય બિન અનામત	-	પેટા ચુંટણી

(૩) આ જાહેરનામાની ગુજરાત પંચાયત ચુંટણી નિયમો-૧૯૯૪ના નિયમ-૯(૧) અન્વયે સરકારી રાજયપત્રમાં પ્રસિધ્ધ કરવામાં આવે છે.

(સહી) અવાચ્ય,

કલેકટર સાબરકાંઠા જિલ્લો અને
રાજય ચૂંટણીપંચના અધિકારી

ગુજરાત પંચાયત ચૂંટણી નિયમો-૧૯૯૪ના નિયમ -૯(૨) અન્વયે ચૂંટણીનું

જાહેરનામુ

જિલ્લા કલેકટર કચેરી,

ચૂંટણી શાખા,

સાબરકાંઠા જિલ્લો, હિંમતનગર

તારીખ: ૧૮/૮/૨૦૦૩

ક્રમાંક: ચટણ/ ગપચ/ સાબરકાંઠા/ કાર્યક્રમ /૮/૨૦૦૩

જા હે ર ના મુ

સાબરકાંઠા જિલ્લાની **પ્રાંતિજ** તાલુકાની ગ્રામ પંચાયતોના નીચે અનુસુચિમાં દર્શાવેલ વોર્ડની બેઠકોની/સરપંચની બેઠકોની ચૂંટણી.

(૧) ગુજરાત પંચાયત અધિનિયમ-૧૯૯૩ નીકલમ-૧૬ ની પેટાકલમ (૧) મુજબ **સાબરકાંઠા** જિલ્લાની **પ્રાંતિજ** તાલુકાની ગ્રામ પંચાયતોના વોર્ડની રચના તથા બેઠકોની ફાળવણી રાજય ચૂંટણી પંચના અધિકારી તરીકે કરેલ છે.

(૨) ગુજરાત પંચાયત ચૂંટણી નિયમો-૧૯૯૪ના નિયમ-૯ના પેટા નિયમ-(૨) તથા નિયમ-૭૦થી પ્રાપ્ત થયેલ સત્તાની રૂઈએ રાજય ચુંટણી પંચના અધિકારી તરીકે કલેકટર સાબરકાંઠા જિલ્લાની નીચેની અનુસુચિના કોલમ નંબરઃ ૨માં જણાવેલ તાલુકાની સામે કોલમ નંબરઃ ૩માં જણાવેલ ગ્રામ પંચાયતોના કોલમ નંઃ૪માં જણાવેલ વોર્ડની કોલમ નંઃ૫માં જણાવેલ બેઠકો ભરવા માટે સભ્યોની તથા કોલમ નંઃ૬માં જણાવેલ પ્રકારવાળી સરપંચની બેઠકો ભરવા માટે સરપંચની ચૂંટણી યોજવાનો તબકકાવાર કાર્યક્રમ નીચે જણાવ્યા મુજબ નકકી કરેલ છે.

અ.ન	વિગત	તારીખ	સમય	સ્થળ
(ક)	ઉમેદવારી પત્ર રજુ કરવાની ભરવાની છેલ્લી તારીખ	૨૫/૮/૨૦૦૩	૧૧-૦૦ કલાકથી ૧૫-૦૦ કલાક સુધી	ચૂટણી અધિકારી મદદનીશ ચૂંટણી અધિકારીની કચેરી ખાતે
(ખ)	ઉમેદવારી પત્રોની ચકાસણી ની તારીખ	૨૬/૮/૨૦૦૩	૧૧-૦૦ કલાકથી ચકાસણી પુરી થાય ત્યાં સુધી	ચૂંટણી અધિકારીની કચેરી ખાતે
(ગ)	ઉમેદવારી પત્રો પાછા ખેંચી લેવાની છેલ્લી તારીખ	૨૮/૮/૨૦૦૩	૧૫-૦૦ કલાક સુધી	ચૂંટણી અધિકારી તથા મદદનીશ ચૂંટણી અધિકારીની કચેરી ખાતે
(ઘ)	આવશ્યક હોયતો મતદાનની તારીખ	૧૪-૯-૨૦૦૩	--	--
(ચ)	મતદાનનો સમય	-	સવારના ૮-૦૦થી સાંજના ૧૭-૦૦ સુધી	--
(છ)	મતદાન સ્થળ	--	--	જિલ્લા ચૂંટણી અધિકારીએ જાહેર કરેલ મતદાન મથક ઉપર
(જ)	મતગણતરી માટેની તારીખ અને સમય	૧૬-૯-૨૦૦૩ તથા ૧૭-૯-૨૦૦૩	સવારના ૯-૦૦ કલાકથી ગણતરી પુરી થાય ત્યાંસુધી	ચૂંટણી અધિકારી જાહેર કરે તે સ્થળે
(ઝ)	ચૂંટણી પ્રક્રિયા પુરી થવા માટેની તારીખ	૨૧-૯-૨૦૦૩	--	--

INDEX

અનુસૂચિ

પ્રાંતીજ તાલુકાની ગ્રામ પંચાયતોની ચુંટણી યોજવાની છે. તેની યાદી.

અ. નં.	તાલુકાનું નામ	ગ્રામપંચાયતનું નામ	વોર્ડ નંબર/ક્રમાંક	વોર્ડની બેઠકોનો પ્રકાર	સરપંચની બેઠકનો પ્રકાર	ચૂંટણીનો પ્રકાર (સામાન્ય/પેટા ચુંટણી જે હોય તે દર્શાવવું)
૧	૨	૩	૪	૫	૬	૭
૧	પ્રાંતીજ	બાઈની મુવાડી	૧	સા.શૈ.પ.સામાન્ય	સામાન્ય સ્ત્રી	વિભાજન થવાથી
			૨	સામાન્ય સ્ત્રી		
			૩	સામાન્ય સ્ત્રી		
			૪	અ.જા.સામાન્ય		
			૫	સામાન્ય બિન અનામત		
			૬	સામાન્ય બિન અનામત		
			૭	સામાન્ય બિ.અ.		
૨.	પ્રાંતીજ	તખતગઢ	૭	અ.જ.જા.સામાન્ય	-	પેટા ચુંટણી
૩.	પ્રાંતીજ	અનવરપુરા	૫	સામાન્ય બિન અનામત	-	પેટા ચુંટણી

(૩) આ જાહેરનામાની ગુજરાત પંચાયત ચુંટણી નિયમો-૧૯૯૪ના નિયમ-૯(૧) અન્વયે સરકારી રાજ્યપત્રમાં પ્રસિધ્ધ કરવામાં આવે છે.

(સહી) અવાચ્ય,

કલેક્ટર [redacted]લ્લો અને
રાજ્ય ચૂંટણીપંચના અધિકારી

INDEX

ગુજરાત પંચાયત અધિનિયમ-૧૯૯૩ની કલમ-૧૫ ની પેટા કલમ-(૧)
અન્વયે
ચૂંટણીનું જાહેરનામું

જિલ્લા કલેકટર કચેરી,
ચૂંટણી શાખા,
સાબરકાંઠા જિલ્લો,હિંમતનગર.
તારીખ: ૧૮ - ૮-૨૦૦૩.
ક્રમાંક : ચટણ/ગપચ/સાબરકાંઠા/માલપુર/ ૮/૨૦૦૩

જાહેર નામું

સાબરકાંઠા જિલ્લાની માલપુર તાલુકાની ગ્રામ પંચાયતોના નીચે અનુસુચિમાં દર્શાવેલ વોર્ડની બેઠકોની/સરપંચની બેઠકોની ચુટણી.

(૧) ગુજરાત પંચાયત અધિનિયમ-૧૯૯૩ ની કલમ-૧૬ની પેટા કલમ-(૧) મુજબ સાબરકાંઠા જિલ્લાની માલપુર તાલુકાની ગ્રામ પંચાયતોના વોર્ડની રચના તથા બેઠકોની ફાળવણી રાજય ચૂંટણી પંચના અધિકારી તરીકે કરેલ છે.

(૨) ગુજરાત પંચાયત અધિનિયમ-૧૯૯૩ ની કલમ-૧૫ની પેટા કલમ-(૧)થી પ્રાપ્ત થયેલ સત્તાની રૂઈએ રાજય ચુંટણી પંચના અધિકારી તરીકે કલેકટર સાબરકાંઠા જિલ્લાની નીચેની અનુસૂચિના કોલમ નંબર : ૨ માં જણાવેલ તાલુકાની સામે કોલમ નંબર : ૩ માં જણાવેલ ગ્રામ પંચાયતોના કોલમ નં.૪,૫ માં જણાવેલ વોર્ડની બેઠકોની તથા કોલમ નંબર : ૬માં જણાવેલ સરપંચોની બેઠકોની સામાન્ય/ પેટા ચુંટણી તારીખ : ૧૪-૯-૨૦૦૩ના રોજ યોજવાનું જાહેર કરેલ છે.

//૨//

INDEX

અનુસૂચિ

માલપુર તાલુકાની ગ્રામ પંચાયતોની ચુંટણી યોજવાની છે. તેની યાદી.

અ. ન.	તાલુકાનું નામ	ગ્રામપંચાયતનું નામ	વોર્ડ નંબર/ ક્રમાંક	વોર્ડની બેઠકોનો પ્રકાર	સરપંચની બેઠકનો પ્રકાર	ચુંટણીનો પ્રકાર (સામાન્ય/પેટા ચુંટણી જે હોય તે દર્શાવવું)
૧	૨	૩	૪	૫	૬	૭
૧	માલપુર	નાથાવાસ	૧	સામાન્ય બિન અનામત	સામાન્ય બિન અનામત	સામાન્ય
			૨	સામાન્ય બિન અનામત		
			૩	સા.શૈ.પ.સ્ત્રી		
			૪	સામાન્ય સ્ત્રી		
			૫	સામાન્ય બિ.અ.		
			૬	સામાન્ય બિન અનામત		
			૭	સામાન્ય બિન અનામત		
૨	માલપુર	અંબાવા	૧	સામાન્ય બિન અનામત	સા.શૈ.પ. સ્ત્રી	સામાન્ય
			૨	સામાન્ય બિન અનામત		
			૩	સામાન્ય સ્ત્રી		
			૪	અ.જ.જા.સામાન્ય		
			૫	સા.શૈ.પ.વર્ગ સ્ત્રી		
			૬	સામાન્ય બિન અનામત		
			૭	સામાન્ય બિન અનામત		
૩	માલપુર	ધોળેશ્વર	૧	અ.જ.જા.સામાન્ય	અ.જ.જા. સામાન્ય	સામાન્ય
			૨	અ.જ.જા.સામાન્ય		
			૩	અ.જ.જા.સ્ત્રી		
			૪	અ.જ.જા.સામાન્ય		
			૫	અ.જ.જા.સામાન્ય		
			૬	અ.જ.જા.સામાન્ય		
			૭	અ.જ.જા.સ્ત્રી		
૪	માલપુર	જેશીંગપુર	૧	સામાન્ય સ્ત્રી	સામાન્ય બિન અનામત	સામાન્ય
			૨	સા.શૈ.પ. સામાન્ય		
			૩	સામાન્ય બિ.અ.		
			૪	સામાન્ય સ્ત્રી		
			૫	સામાન્યબિ.અ.		
			૬	સામાન્ય બિન અનામત		
			૭	સામાન્ય બિન અનામત		

INDEX

૫	માલપુર	મગોડી	૧	સામાન્ય બિ.અ.	સામાન્ય સ્ત્રી	સામાન્ય
			૨	સા.શૈ.પ સ્ત્રી		
			૩	સામાન્ય બિ.અ.		
			૪	સામાન્ય સ્ત્રી		
			૫	અ.જ.જા.સામાન્ય		
			૬	સામાન્ય બિન અનામત		
			૭	અ.જ.જા.સામાન્ય		
૬.	માલપુર	રૂઘનાથપુર	૬	અ.જા.સામાન્ય	-	પેટા ચુંટણી

(૩) આ જાહેરનામાની ગુજરાત પંચાયત ચુંટણી નિયમો-૧૯૯૪ના નિયમ-૯(૧) અન્વયે સરકારી રાજયપત્રમાં પ્રસિધ્ધ કરવામાં આવે છે.

(સહી) અવાચ્ય,
કલેકટર સાબરકાંઠા જિલ્લો અને
રાજય ચૂંટણીપંચના અધિકારી

ગુજરાત પંચાયત ચૂંટણી નિયમો-૧૯૯૪ના નિયમ -૯(૨) અન્વયે ચૂંટણીનું જાહેરનામુ

જિલ્લા કલેક્ટર કચેરી,

ચૂંટણી શાખા,

સાબરકાંઠા જિલ્લો, હિંમતનગર

તારીખ: ૧૮/૮/૨૦૦૩

ક્રમાંક: ચટણ/ ગપચ/ સાબરકાંઠા/ કાર્યક્રમ /૮/૨૦૦૩

જા હે ર ના મુ

સાબરકાંઠા જિલ્લાની **માલપુર** તાલુકાની ગ્રામ પંચાયતોના નીચે અનુસુચિમાં દર્શાવેલ વોર્ડની બેઠકોની સરપંચની બેઠકોની ચૂંટણી.

(૧) ગુજરાત પંચાયત અધિનિયમ-૧૯૯૩ ની કલમ-૧૬ ની પેટાકલમ (૧) મુજબ **સાબરકાંઠા** જિલ્લાની **માલપુર** તાલુકાની ગ્રામ પંચાયતોના વોર્ડની રચના તથા બેઠકોની ફાળવણી રાજય ચૂંટણી પંચના અધિકારી તરીકે કરેલ છે.

(૨) ગુજરાત પંચાયતચૂંટણી નિયમો-૧૯૯૪ના નિયમ-૯ના પેટાનિયમ-(૨) તથા નિયમ-૭૦થી પ્રાપ્ત થયેલ સત્તાની રૂઈએ રાજય ચુંટણી પંચના અધિકારી તરીકે કલેકટર સાબરકાંઠા જિલ્લાની નીચેની અનુસુચિના કોલમ નંબર: ૨માં જણાવેલ તાલુકાની સામે કોલમ નંબર: ૩માં જણાવેલ ગ્રામ પંચાયતોના કોલમ નં:૪માં જણાવેલ વોર્ડની કોલમ નં:૫માં જણાવેલ બેઠકો ભરવા માટે સભ્યોની તથા કોલમ નં:૬માં જણાવેલ પ્રકારવાળી સરપંચની બેઠકો ભરવા માટે સરપંચની ચૂંટણી યોજવાનો તબકકાવાર કાર્યક્રમ નીચે જણાવ્યા મુજબ નકકી કરેલ છે.

અ.નં	વિગત	તારીખ	સમય	સ્થળ
(ક)	ઉમેદવારી પત્ર રજુ કરવાની ભરવાની છેલ્લી તારીખ	૨૫/૮/૨૦૦૩	૧૧-૦૦ કલાકથી ૧૫-૦૦ કલાક સુધી	ચૂંટણી અધિકારી મદદનીશ ચૂંટણી અધિકારીની કચેરી ખાતે
(ખ)	ઉમેદવારી પત્રોની ચકાસણી ની તારીખ	૨૬/૮/૨૦૦૩	૧૧-૦૦ કલાકથી ચકાસણી પુરી થાય ત્યાં સુધી	ચૂંટણી અધિકારીની કચેરી ખાતે
(ગ)	ઉમેદવારી પત્રો પાછા ખેંચી લેવાની છેલ્લી તારીખ	૨૮/૮/૨૦૦૩	૧૫-૦૦ કલાક સુધી	ચૂંટણી અધિકારી તથા મદદનીશ ચૂંટણી અધિકારીની કચેરી ખાતે
(ઘ)	આવશ્યક હોયતો મતદાનની તારીખ	૧૪-૯-૨૦૦૩	--	--
(ચ)	મતદાનનો સમય	-	સવારના ૮-૦૦થી સાંજના ૧૭-૦૦ સુધી	--
(છ)	મતદાન સ્થળ	--	--	જિલ્લા ચૂંટણી અધિકારીએ જાહેર કરેલ મતદાન મથક ઉપર
(જ)	મતગણતરી માટેની તારીખ અને સમય	૧૬-૯-૨૦૦૩ તથા ૧૭-૯-૨૦૦૩	સવારના ૯-૦૦ કલાકથી ગણતરી પુરી થાય ત્યાંસુધી	ચૂંટણી અધિકારી જાહેર કરે તે સ્થળે
(ઝ)	ચૂંટણી પ્રક્રિયા પુરી થવા માટેની તારીખ	૨૧-૯-૨૦૦૩	--	--

INDEX

અનુસૂચિ

માલપુર તાલુકાની ગ્રામ પંચાયતોની ચુંટણી યોજવાની છે. તેની યાદી.

અ. નં.	તાલુકાનું નામ	ગ્રામપંચાયતનું નામ	વોર્ડ નંબર/ ક્રમાંક	વોર્ડની બેઠકોનો પ્રકાર	સરપંચની બેઠકનો પ્રકાર	ચૂંટણીનો પ્રકાર (સામાન્ય/પેટા ચુંટણી જે હોય તે દર્શાવવું)
૧	૨	૩	૪	૫	૬	૭
૧	માલપુર	નાથાવાસ	૧	સામાન્ય બિન અનામત	સામાન્ય બિન અનામત	સામાન્ય
			૨	સામાન્ય બિન અનામત		
			૩	સા.શૈ.પ.સ્ત્રી		
			૪	સામાન્ય સ્ત્રી		
			૫	સામાન્ય બિ.અ.		
			૬	સામાન્ય બિન અનામત		
			૭	સામાન્ય બિન અનામત		
૨	માલપુર	અંબાવા	૧	સામાન્ય બિન અનામત	સા.શૈ.પ. સ્ત્રી	સામાન્ય
			૨	સામાન્ય બિન અનામત		
			૩	સામાન્ય સ્ત્રી		
			૪	અ.જ.જા.સામાન્ય		
			૫	સા.શૈ.પ.વર્ગ સ્ત્રી		
			૬	સામાન્ય બિન અનામત		
			૭	સામાન્ય બિન અનામત		
૩	માલપુર	[illegible]ાળેશ્વર	૧	અ.જ.જા.સામાન્ય	અ.જ.જા. સામાન્ય	સામાન્ય
			૨	અ.જ.જા.સામાન્ય		
			૩	અ.જ.જા.સ્ત્રી		
			૪	અ.જ.જા.સામાન્ય		
			૫	અ.જ.જા.સામાન્ય		
			૬	અ.જ.જા.સામાન્ય		
			૭	અ.જ.જા.સ્ત્રી		
૪	માલપુર	જેશીંગપુર	૧	સામાન્ય સ્ત્રી	સામાન્ય બિન અનામત	સામાન્ય
			૨	સા.શૈ.પ. સામાન્ય		
			૩	સામાન્ય બિ.અ.		
			૪	સામાન્ય સ્ત્રી		
			૫	સામાન્યબિ.અ.		
			૬	સામાન્ય બિન અનામત		
			૭	સામાન્ય બિન અનામત		

INDEX

૫	માલપુર	મગોડી	૧	સામાન્ય બિ.અ.	સામાન્ય સ્ત્રી	સામાન્ય
			૨	સા.શૈ.પ સ્ત્રી		
			૩	સામાન્ય બિ.અ.		
			૪	સામાન્ય સ્ત્રી		
			૫	અ.જ.જા.સામાન્ય		
			૬	સામાન્ય બિન અનામત		
			૭	અ.જ.જા.સામાન્ય		
૬	માલપુર	રૂઘનાથપુર	૬	અ.જા.સામાન્ય	-	પેટા ચુંટણી

(૩) આ જાહેરનામાની ગુજરાત પંચાયત ચુંટણી નિયમો-૧૯૯૪ના નિયમ-૮(૩) અન્વયે સરકારી રાજયપત્રમાં પ્રસિધ્ધ કરવામાં આવે છે.

(સહી) અવાચ્ય,
કલેક્ટર સાબરકાંઠા જિલ્લો અને
રાજય ચૂંટણી પંચના અધિકારી

ગુજરાત પંચાયત અધિનિયમ-૧૯૯૩ની કલમ-૧૫ ની પેટા કલમ-(૧)
અન્વયે
ચૂંટણીનું જાહેરનામું

જિલ્લા કલેકટર કચેરી,
ચૂંટણી શાખા,
સાબરકાંઠા જિલ્લો,હિંમતનગર.
તારીખઃ ૧૮ - ૮-૨૦૦૩.

ક્રમાંક : ચટણ/ગપચ/સાબરકાંઠા/મેઘરજ/ ૮/૨૦૦૩

જાહેર નામું

સાબરકાંઠા જિલ્લાની મેઘરજ તાલુકાની ગ્રામ પંચાયતોના નીચે અનુસુચિમાં દર્શાવેલ [illegible] બેઠકોની/સરપંચની બેઠકોની ચુટણી.

(૧) ગુજરાત પંચાયત અધિનિયમ-૧૯૯૩ ની કલમ-૧૬ની પેટા કલમ-(૧) મુજબ સાબરકાંઠા જિલ્લાની મેઘરજ તાલુકાની ગ્રામ પંચાયતોના વોર્ડની રચના તથા બેઠકોની ફાળવણી રાજય ચૂંટણી પંચના અધિકારી તરીકે કરેલ છે.

(૨) ગુજરાત પુચાયત અધિનિયમ-૧૯૯૩ ની કલમ-૧૫ની પેટા કલમ-(૧)થી પ્રાપ્ત થયેલ સત્તાની રૂઈએ રાજય ચુંટણી પંચના અધિકારી તરીકે કલેકટર સાબરકાંઠા જિલ્લાની નીચેની અનુસૂચિના કોલમ નંબર : ૨ માં જણાવેલ તાલુકાની સામે કોલમ નંબર : ૩ માં જણાવેલ ગ્રામ પંચાયતોના કોલમ નં.૪,૫ માં જણાવેલ વોર્ડની બેઠકોની તથા કોલમ નંબર : ૬માં જણાવેલ સરપંચોની બેઠકોની સામાન્ય/ પેટા ચુંટણી તારીખ : ૧૪-૯-૨૦૦૩ના રોજ યોજવાનું જાહેર કરેલ છે.

INDEX

અનુસૂચિ

મેઘરજ તાલુકાની ગ્રામ પંચાયતોની ચુંટણી યોજવાની છે. તેની યાદી.

અ. નં.	તાલુકાનું નામ	ગ્રામપંચાયતનું નામ	વોર્ડ નંબર/ ક્રમાંક	વોર્ડની બેઠકોનો પ્રકાર	સરપંચની બેઠકનો પ્રકાર	ચૂંટણીનો પ્રકાર (સામાન્ય/પેટા ચુંટણી જે હોય તે દર્શાવવું)
૧	૨	૩	૪	૫	૬	૭
૧	મેઘરજ	સીસોદરા (અ)	૧	સામાન્ય સ્ત્રી	સામાન્ય બિ.અ.	સામાન્ય
			૨	સા.શૈ.પ.સ્ત્રી		
			૩	અ.જા.સામાન્ય		
			૪	સામાન્ય બિન અનામત		
			૫	સામાન્ય બિન અનામત		
			૬	સામાન્ય બિન અનામત		
			૭	સામાન્ય બિન અનામત		
૨	મેઘરજ	ઈસરી	૧	સા.શૈ.પ.સ્ત્રી	સા.શૈ.પ. સામાન્ય	સામાન્ય
			૨	સામાન્ય સ્ત્રી		
			૩	અ.જ.જા.સામાન્ય		
			૪	સામાન્ય બિન અનામત		
			૫	સામાન્ય સ્ત્રી		
			૬	સામાન્ય બિન અનામત		
			૭	સામાન્ય બિન અનામત		
			૮	અ.જા.સામાન્ય		
			૯	સામાન્ય બિન અનામત		
૩	મેઘરજ	વલુણા	૧	સા.શૈ.પ.સ્ત્રી	અ.જ.જા. સામાન્ય	સામાન્ય
			૨	અ.જ.જા.સ્ત્રી		
			૩	સામાન્ય બિ.અ.		
			૪	સામાન્ય બિન અનામત		
			૫	અ.જ.જા.સામાન્ય		
			૬	અ.જ.જા.સામાન્ય		
			૭	અ.જ.જા.સામાન્ય		
૪	મેઘરજ	મુડશી	૧	સામાન્ય સ્ત્રી	સામાન્ય સ્ત્રી	સામાન્ય
			૨	સા.શૈ.પ.સામાન્ય		
			૩	સામાન્ય સ્ત્રી		
			૪	સામાન્ય સ્ત્રી		
			૫	સામાન્ય બિન અનામત		
			૬	સામાન્ય બિન અનામત		

INDEX

			૭	સામાન્ય બિન અનામત		
			૮	સામાન્ય બિન અનામત		
			૯	સામાન્ય બિન અનામત		
૫	મેઘરજ	ભુવાલ	૧	અ.જ.જા.સામાન્ય	અ.જ.જા. સામાન્ય	સામાન્ય
			૨	સા.શૈ.પ સ્ત્રી		
			૩	સામાન્ય બિન અનામત		
			૪	સામાન્ય બિન અનામત		
			૫	અ.જ.જા.સ્ત્રી		
			૬	અ.જ.જા.સામાન્ય		
			૭	અ.જ.જા.સામાન્ય		
૬.	મેઘરજ	ખોખરીયા	૧	સામાન્ય સ્ત્રી	સામાન્ય બિ.અ.	સામાન્ય
			૨	સા.શૈ.પ.સામાન્ય		
			૩	સામાન્ય સ્ત્રી		
			૪	સામાન્ય બિન અનામત		
			૫	સામાન્ય બિન અનામત		
			૬	સામાન્ય બિન અનામત		
			૭	સામાન્ય બિન અનામત		
૭	મેઘરજ	રામગઢી	૧	સામાન્ય સ્ત્રી	સામાન્ય બિન અનામત	સામાન્ય
			૨	સા.શૈ.પ.સ્ત્રી		
			૩	સામાન્ય સ્ત્રી		
			૪	સામાન્ય બિન અનામત		
			૫	અ.જા. સામાન્ય		
			૬	સામાન્ય બિન અનામત		
			૭	સામાન્ય બિન અનામત		
			૮	સામાન્ય બિન અનામત		
			૯	સામાન્ય બિન અનામત		
૮	મેઘરજ	બેડઝ	૧	અ.જ.જા.સ્ત્રી	અ.જ.જા. સામાન્ય	સામાન્ય
			૨	સા.શૈ.પ.સામાન્ય		
			૩	અ.જ.જા.સામાન્ય		
			૪	અ.જ.જા.સામાન્ય		
			૫	સામાન્ય બિ.અ.		
			૬	સામાન્ય બિ.અ.		
			૭	અ.જ.જા.સ્ત્રી		
૯	મેઘરજ	બાંઠીવાડા	૧	સામાન્ય સ્ત્રી	સામાન્ય સ્ત્રી	સામાન્ય
			૨	સા.શૈ.પ.સામાન્ય		
			૩	સામાન્ય બિન અનામત		
			૪	સામાન્ય સ્ત્રી		
			૫	સામાન્ય સ્ત્રી		
			૬	સામાન્ય સ્ત્રી		
			૭	સામાન્ય બિન અનામત		
			૮	સામાન્ય બિન અનામત		

INDEX

			૯	સામાન્ય બિન અનામત		
			૧૦	સામાન્ય બિન અનામત		
			૧૧	સામાન્ય બિન અનામત		
			૧૨	સામાન્ય બિન અનામત		
			૧૩	સામાન્ય બિન અનામત		
૧૦	મેધરજ	પટેલઢુંઢા	૩	અ.જ.જા સ્ત્રી		પેટાચુટણી
			૬	અ.જ.જા સામાન્ય		
			૭	અ.જ.જા સામાન્ય		
			૮	અ.જ.જા સ્ત્રી		
			૯	અ.જ.જા સામાન્ય		
૧૧	મેધરજ	ભેમાપુર	૫	અ.જ.જા સ્ત્રી		પેટાચુટણી
			૮	અ.જ.જા સામાન્ય		
			૯	અ.જ.જા સામાન્ય		
			૧૦	અ.જ.જા સામાન્ય		
			૧૧	અ.જ.જા સામાન્ય		
૧૨	મેધરજ	લીંબોદ્રા	૨	અ.જ.જા સ્ત્રી		પેટાચુટણી
			૫	અ.જ.જા સામાન્ય		
			૬	અ.જ.જા સામાન્ય		
૧૩	મેધરજ	ઝાલોડીયા	૫	અ.જ.જા સામાન્ય		પેટાચુટણી
			૬	અ.જ.જા સામાન્ય		
			૭	અ.જ.જા સામાન્ય		

(૩) આ જાહેરનામાની ગુજરાત પંચાયત ચૂંટણી નિયમો-૧૯૯૪ના નિયમ-૯(૧) અન્વયે સરકારી રાજયપત્રમાં પ્રસિધ્ધ કરવામાં આવે છે.

(સહી) અવાચ્ય,

કલેકટર સાબરકાંઠા જિલ્લો અને
રાજય ચૂંટણીપંચના અધિકારી

INDEX

ગુજરાત પંચાયત ચૂંટણી નિયમો-૧૯૯૪ના નિયમ -૯(૨) અન્વયે ચૂંટણીનું જાહેરનામુ

જિલ્લા કલેકટર કચેરી,

ચૂંટણી શાખા,

સાબરકાંઠા જિલ્લો, હિંમતનગર

તારીખ: ૧૮/૮/૨૦૦૩

ક્રમાંક: ચટણ/ ગપચ/ સાબરકાંઠા/ કાર્યક્રમ /૮/૨૦૦૩

જા હે ર ના મુ

સાબરકાંઠા જિલ્લાની **મેઘરજ** તાલુકાની ગ્રામ પંચાયતોના નીચે અનુસુચિમાં દર્શાવેલ વોર્ડની બેઠકોની સરપંચની બેઠકોની ચૂંટણી.

(૧) ગુજરાત પંચાયત અધિનિયમ-૧૯૯૩ નીકલમ-૧૬ ની પેટાકલમ (૧) મુજબ **સાબરકાંઠા** જિલ્લાની **મેઘરજ** તાલુકાની ગ્રામ પંચાયતોના વોર્ડની રચના તથા બેઠકોની ફાળવણી રાજ્ય ચૂંટણી પંચના અધિકારી તરીકે કરેલ છે.

(૨) ગુજરાત પંચાયતચૂંટણી નિયમો-૧૯૯૪ના નિયમ-૯ના પેટાનિયમ-(૨) તથા નિયમ-૭૦થી પ્રાપ્ત થયેલ સત્તાની રૂઈએ રાજ્ય ચુંટણી પંચના અધિકારી તરીકે કલેકટર સાબરકાંઠા જિલ્લાની નીચેની અનુસુચિના કોલમ નંબર: ૨માં જણાવેલ તાલુકાની સામે કોલમ નંબર: ૩માં જણાવેલ ગ્રામ પંચાયતોના કોલમ નં:૪માં જણાવેલ વોર્ડની કોલમ નં:૫માં જણાવેલ બેઠકો ભરવા માટે સભ્યોની તથા કોલમ નં:૬માં જણાવેલ પ્રકારવાળી સરપંચની બેઠકો ભરવા માટે સરપંચની ચૂંટણી યોજવાનો તબકકાવાર કાર્યક્રમ નીચે જણાવ્યા મુજબ નકકી કરેલ છે.

અ.ન	વિગત	તારીખ	સમય	સ્થળ
(ક)	ઉમેદવારી પત્ર રજુ કરવાની ભરવાની છેલ્લી તારીખ	૨૫/૮/૨૦૦૩	૧૧-૦૦ કલાકથી ૧૫-૦૦ કલાક સુધી	ચૂટણી અધિકારી મદદનીશ ચૂંટણી અધિકારીની કચેરી ખાતે
(ખ)	ઉમેદવારી પત્રોની ચકાસણી ની તારીખ	૨૬/૮/૨૦૦૩	૧૧-૦૦ કલાકથી ચકાસણી પુરી થાય ત્યાં સુધી	ચૂંટણી અધિકારીની કચેરી ખાતે
(ગ)	ઉમેદવારી પત્રો પાછા ખેંચી લેવાની છેલ્લી તારીખ	૨૮/૮/૨૦૦૩	૧૫-૦૦ કલાક સુધી	ચૂંટણી અધિકારી તથા મદદનીશ ચૂંટણી અધિકારીની કચેરી ખાતે
(ઘ)	આવશ્યક હોયતો મતદાનની તારીખ	૧૪-૯-૨૦૦૩	--	--
(ચ)	મતદાનનો સમય	-	સવારના ૮-૦૦થી સાંજના ૧૭-૦૦ સુધી	--
(છ)	મતદાન સ્થળ	--	--	જિલ્લા ચૂંટણી અધિકારીએ જાહેર કરેલ મતદાન મથક ઉપર
(જ)	મતગણતરી માટેની તારીખ અને સમય	૧૬-૯-૨૦૦૩ તથા ૧૭-૯-૨૦૦૩	સવારના ૯-૦૦ કલાકથી ગણતરી પુરી થાય ત્યાંસુધી	ચૂંટણી અધિકારી જાહેર કરે તે સ્થળે
(ઝ)	ચૂંટણી પ્રક્રિયા પુરી થવા માટેની તારીખ	૨૧-૯-૨૦૦૩	--	--

INDEX

અનુસૂચિ

મેઘરજ તાલુકાની ગ્રામ પંચાયતોની ચુંટણી યોજવાની છે. તેની યાદી.

અ. નં.	તાલુકાનું નામ	ગ્રામપંચાયતનું નામ	વોર્ડ નંબર/ ક્રમાંક	વોર્ડની બેઠકોનો પ્રકાર	સરપંચની બેઠકનો પ્રકાર	ચૂંટણીનો પ્રકાર (સામાન્ય/પેટા ચૂંટણી જે હોય તે દર્શાવવું)
૧	૨	૩	૪	૫	૬	૭
૧	મેઘરજ	સીસોદરા (અ)	૧	સામાન્ય સ્ત્રી	સામાન્ય બિ.અ.	સામાન્ય
			૨	સા.શૈ.પ.સ્ત્રી		
			૩	અ.જા.સામાન્ય		
			૪	સામાન્ય બિન અનામત		
			૫	સામાન્ય બિન અનામત		
			૬	સામાન્ય બિન અનામત		
			૭	સામાન્ય બિન અનામત		
૨	મેઘરજ	ઈસરી	૧	સા.શૈ.પ.સ્ત્રી	સા.શૈ.પ. સામાન્ય	સામાન્ય
			૨	સામાન્ય સ્ત્રી		
			૩	અ.જ.જા.સામાન્ય		
			૪	સામાન્ય બિન અનામત		
			૫	સામાન્ય સ્ત્રી		
			૬	સામાન્ય બિન અનામત		
			૭	સામાન્ય બિન અનામત		
			૮	અ.જા.સામાન્ય		
			૯	સામાન્ય બિન અનામત		
૩	મેઘરજ	વલુણા	૧	સા.શૈ.પ.સ્ત્રી	અ.જ.જા. સામાન્ય	સામાન્ય
			૨	અ.જ.જા.સ્ત્રી		
			૩	સામાન્ય બિ.અ.		
			૪	સામાન્ય બિન અનામત		
			૫	અ.જ.જા.સામાન્ય		
			૬	અ.જ.જા.સામાન્ય		
			૭	અ.જ.જા.સામાન્ય		
૪	મેઘરજ	મુડશી	૧	સામાન્ય સ્ત્રી	સામાન્ય સ્ત્રી	સામાન્ય
			૨	સા.શૈ.પ.સામાન્ય		
			૩	સામાન્ય સ્ત્રી		
			૪	સામાન્ય સ્ત્રી		
			૫	સામાન્ય બિન અનામત		
			૬	સામાન્ય બિન અનામત		

INDEX

			૭	સામાન્ય બિન અનામત		
			૮	સામાન્ય બિન અનામત		
			૯	સામાન્ય બિન અનામત		
૫	મેઘરજ	ભુવાલ	૧	અ.જ.જા.સામાન્ય	અ.જ.જા. સામાન્ય	સામાન્ય
			૨	સા.શૈ.પ સ્ત્રી		
			૩	સામાન્ય બિન અનામત		
			૪	સામાન્ય બિન અનામત		
			૫	અ.જ.જા.સ્ત્રી		
			૬	અ.જ.જા.સામાન્ય		
			૭	અ.જ.જા.સામાન્ય		
૬.	મેઘરજ	ખોખરીયા	૧	સામાન્ય સ્ત્રી	સામાન્ય બિ.અ.	સામાન્ય
			૨	સા.શૈ.પ.સામાન્ય		
			૩	સામાન્ય સ્ત્રી		
			૪	સામાન્ય બિન અનામત		
			૫	સામાન્ય બિન અનામત		
			૬	સામાન્ય બિન અનામત		
			૭	સામાન્ય બિન અનામત		
૭	મેઘરજ	રામગઢી	૧	સામાન્ય સ્ત્રી	સામાન્ય બિન અનામત	સામાન્ય
			૨	સા.શૈ.પ.સ્ત્રી		
			૩	સામાન્ય સ્ત્રી		
			૪	સામાન્ય બિન અનામત		
			૫	અ.જા. સામાન્ય		
			૬	સામાન્ય બિન અનામત		
			૭	સામાન્ય બિન અનામત		
			૮	સામાન્ય બિન અનામત		
			૯	સામાન્ય બિન અનામત		
૮	મેઘરજ	બેડઝ	૧	અ.જ.જા.સ્ત્રી	અ.જ.જા. સામાન્ય	સામાન્ય
			૨	સા.શૈ.પ.સામાન્ય		
			૩	અ.જ.જા.સામાન્ય		
			૪	અ.જ.જા.સામાન્ય		
			૫	સામાન્ય બિ.અ.		
			૬	સામાન્ય બિ.અ.		
			૭	અ.જ.જા.સ્ત્રી		
૯	મેઘરજ	બાંઠીવાડા	૧	સામાન્ય સ્ત્રી	સામાન્ય સ્ત્રી	સામાન્ય
			૨	સા.શૈ.પ.સામાન્ય		
			૩	સામાન્ય બિન અનામત		
			૪	સામાન્ય સ્ત્રી		
			૫	સામાન્ય સ્ત્રી		
			૬	સામાન્ય સ્ત્રી		
			૭	સામાન્ય બિન અનામત		
			૮	સામાન્ય બિન અનામત		

INDEX

			૯	સામાન્ય બિન અનામત		
			૧૦	સામાન્ય બિન અનામત		
			૧૧	સામાન્ય બિન અનામત		
			૧૨	સામાન્ય બિન અનામત		
			૧૩	સામાન્ય બિન અનામત		
૧૦	મેધરજ	પટેલઢુંઢા	૩	અ.જ.જા સ્ત્રી		પેટાચુટણી
			૬	અ.જ.જા સામાન્ય		
			૭	અ.જ.જા સામાન્ય		
			૮	અ.જ.જા સ્ત્રી		
			૯	અ.જ.જા સામાન્ય		
૧૧	મેધરજ	ભેમાપુર	૫	અ.જ.જા સ્ત્રી		પેટાચુટણી
			૮	અ.જ.જા સામાન્ય		
			૯	અ.જ.જા સામાન્ય		
			૧૦	અ.જ.જા સામાન્ય		
			૧૧	અ.જ.જા સામાન્ય		
૧૨	મેધરજ	લીંબોદ્રા	૨	અ.જ.જા સ્ત્રી		પેટાચુટણી
			૫	અ.જ.જા સામાન્ય		
			૬	અ.જ.જા સામાન્ય		
૧૩	મેધરજ	લાલોડીયા	૫	અ.જ.જા સામાન્ય		પેટાચુટણી
			૬	અ.જ.જા સામાન્ય		
			૭	અ.જ.જા સામાન્ય		

(૩) આ જાહેરનામાની ગુજરાત પંચાયત ચુંટણી નિયમો ૧૯૯૪ના નિયમ-૯(૧) અન્વયે સરકારી રાજયપત્રમાં પ્રસિધ્ધ કરવામાં આવે છે.

(સહી) અવાચ્ય,

કલેકટર સાબરકાઠા જિલ્લો અને
રાજય ચૂંટણીપંચના અધિકારી

ગુજરાત પંચાયત અધિનિયમ-૧૯૯૩ની કલમ-૧૫ ની પેટા કલમ-(૧)
અન્વયે
ચૂંટણીનું જાહેરનામું

જિલ્લા કલેક્ટર કચેરી,
ચૂંટણી શાખા,
સાબરકાંઠા જિલ્લો,હિંમતનગર.
તારીખ: ૧૮-૮-૨૦૦૩.

ક્રમાંક : ચટણ/ગપચ/સાબરકાંઠા/બાયડ/૮/૨૦૦૩

જાહેર નામું

સાબરકાંઠા જિલ્લાની **બાયડ** તાલુકાની ગ્રામ પંચાયતોના નીચે અનુસુચિમાં દર્શાવેલ વોર્ડની બેઠકોની/સરપંચની બેઠકોની ચુટણી.

(૧) ગુજરાત પંચાયત અધિનિયમ-૧૯૯૩ ની કલમ-૧૬ની પેટા કલમ-(૧) મુજબ સાબરકાંઠા જિલ્લાની બાયડ તાલુકાની ગ્રામ પંચાયતોના વોર્ડની રચના તથા બેઠકોની ફાળવણી રાજ્ય ચૂંટણી પંચના અધિકારી તરીકે કરેલ છે.

(૨) ગુજરાત પુચાયત અધિનિયમ-૧૯૯૩ ની કલમ-૧૫ની પેટા કલમ-(૧)થી પ્રાપ્ત થયેલ સત્તાની રૂઈએ રાજ્ય ચુંટણી પંચના અધિકારી તરીકે કલેકટર સાબરકાંઠા જિલ્લાની નીચેની અનુસૂચિના કોલમ નંબર : ૨ માં જણાવેલ તાલુકાની સામે કોલમ નંબર : ૩ માં જણાવેલ ગ્રામ પંચાયતોના કોલમ નં.૪,૫ માં જણાવેલ વોર્ડની બેઠકોની તથા કોલમ નંબર : ૬માં જણાવેલ સરપંચોની બેઠકોની સામાન્ય/ પેટા ચુંટણી તારીખ : ૧૪-૯-૨૦૦૩ના રોજ યોજવાનું જાહેર કરેલ છે.

અનુસૂચિ

બાયડ તાલુકાની ગ્રામ પંચાયતોની ચુંટણી યોજવાની છે. તેની યાદી.

અ. નં.	તાલુકાનું નામ	ગ્રામપંચાયતનું નામ	વોર્ડ નંબર/ ક્રમાંક	વોર્ડની બેઠકોનો પ્રકાર	સરપંચની બેઠકનો પ્રકાર	ચૂંટણીનો પ્રકાર (સામાન્ય/પેટા ચુંટણી જે હોય તે દર્શાવવું)
૧	૨	૩	૪	૫	૬	૭
૧	બાયડ	મોતીપુરા	૪	અ.જ.જા.સામાન્ય	-	પેટા ચુંટણી
૨	બાયડ	દેસાઈપુરા	૧	અ.જ.જા.સ્ત્રી	-	પેટા ચુંટણી
			૬	અ.જ.જા.સામાન્ય		
૩	બાયડ	છભૈા	૨	અ.જા.સામાન્ય	-	પેટા ચુંટણી
૪	બાયડ	દહેગામડા	૫	સામાન્ય બિન અનામત	-	પેટા ચુંટણી

(૩) આ જાહેરનામાની ગુજરાત પંચાયત ચુંટણી નિયમો-૧૯૯૪ના નિયમ-૯(૧) અન્વયે સરકારી રાજ્યપત્રમાં પ્રસિધ્ધ કરવામાં આવે છે

(સહી) અવાચ્ય,

કલેકટર સાબરકાંઠા [redacted] અને

રાજ્ય ચૂંટણીપંચના અધિકારી

ગુજરાત પંચાયત ચૂંટણી નિયમો-૧૯૯૪ના નિયમ -૯(૨) અન્વયે ચૂંટણીનું જાહેરનામુ

જિલ્લા કલેકટર કચેરી,

ચૂંટણી શાખા,

સાબરકાંઠા જિલ્લો, હિંમતનગર

તારીખ: ૧૮/૮/૨૦૦૩

ક્રમાંક: ચટણ/ ગપચ/ સાબરકાંઠા/ કાર્યક્રમ /૮/૨૦૦૩

જા હે ર ના મુ

સાબરકાંઠા જિલ્લાની **બાયડ** તાલુકાની ગ્રામ પંચાયતોના નીચે અનુસુચિમાં દર્શાવેલ વોર્ડની બેઠકોની પ્રસ્તાવની બેઠકોની ચૂંટણી.

(૧) ગુજરાત પંચાયત અધિનિયમ-૧૯૯૩ નીકલમ-૧૬ ની પેટાકલમ (૧) મુજબ **સાબરકાંઠા** જિલ્લાની **બાયડ** તાલુકાની ગ્રામ પંચાયતોના વોર્ડની રચના તથા બેઠકોની ફાળવણી રાજય ચૂંટણી પંચના અધિકારી તરીકે કરેલ છે.

(૨) ગુજરાત પંચાયતચૂંટણી નિયમો-૧૯૯૪ના નિયમ-૯ના પેટાનિયમ-(૨) તથાનિયમ-૭૦થી પ્રાપ્ત થયેલ સત્તાનીરૂઈએ રાજય ચુંટણી પંચના અધિકારી તરીકે કલેકટર સાબરકાંઠા જિલ્લાની નીચેની અનુસુચિના કોલમ નંબર: ૨માં જણાવેલ તાલુકાની સામે કોલમ નંબર: ૩માં જણાવેલ ગ્રામ પંચાયતોના કોલમ નં:૪માં જણાવેલ વોર્ડની કોલમ નં:૫માં જણાવેલ બેઠકો ભરવા માટે સભ્યોની તથા કોલમ નં:૬માં જણાવેલ પ્રકારવાળી સરપંચની બેઠકો ભરવા માટે સરપંચની ચૂંટણી યોજવાનો તબકકાવાર કાર્યક્રમ નીચે જણાવ્યા મુજબ નકકી કરેલ છે.

અ.ન	વિગત	તારીખ	સમય	સ્થળ
(ક)	ઉમેદવારી પત્ર રજુ કરવાની ભરવાની છેલ્લી તારીખ	૨૫/૮/૨૦૦૩	૧૧-૦૦ કલાકથી ૧૫-૦૦ કલાક સુધી	ચૂંટણી અધિકારી મદદનીશ ચૂંટણી અધિકારીની કચેરી ખાતે
(ખ)	ઉમેદવારી પત્રોની ચકાસણી ની તારીખ	૨૬/૮/૨૦૦૩	૧૧-૦૦ કલાકથી ચકાસણી પુરી થાય ત્યાં સુધી	ચૂંટણી અધિકારીની કચેરી ખાતે
(ગ)	ઉમેદવારી પત્રો પાછાં ખેંચી લેવાની છેલ્લી તારીખ	૨૮/૮/૨૦૦૩	૧૫-૦૦ કલાક સુધી	ચૂંટણી અધિકારી તથા મદદનીશ ચૂંટણી અધિકારીની કચેરી ખાતે
(ઘ)	આવશ્યક હોયતો મતદાનની તારીખ	૧૪-૯-૨૦૦૩	--	--
(ચ)	મતદાનનો સમય	-	સવારના ૮-૦૦થી સાંજના ૧૭-૦૦ સુધી	--
(છ)	મતદાન સ્થળ	--	--	જિલ્લા ચૂંટણી અધિકારીએ જાહેર કરેલ મતદાન મથક ઉપર
(જ)	મતગણતરી માટેની તારીખ અને સમય	૧૬-૯-૨૦૦૩ તથા ૧૭-૯-૨૦૦૩	સવારના ૯-૦૦ કલાકથી ગણતરી પુરી થાય ત્યાંસુધી	ચૂંટણી અધિકારી જાહેર કરે તે સ્થળે
(ઝ)	ચૂંટણી પ્રક્રિયા પુરી થવા માટેની તારીખ	૨૧-૯-૨૦૦૩	--	--

INDEX

અનુસૂચિ

બાયડ તાલુકાની ગ્રામ પંચાયતોની ચુંટણી યોજવાની છે. તેની યાદી.

અ. નં.	તાલુકાનું નામ	ગ્રામપંચાયતનું નામ	વોર્ડ નંબર/ ક્રમાંક	વોર્ડની બેઠકોનો પ્રકાર	સરપંચની બેઠકનો પ્રકાર	ચુંટણીનો પ્રકાર (સામાન્ય/પેટા ચુંટણી જે હોય તે દર્શાવવું)
૧	૨	૩	૪	૫	૬	૭
૧	બાયડ	મોતીપુરા	૪	અ.જ.જા.સામાન્ય	-	પેટા ચુંટણી
૨	બાયડ	દેસાઈપુરા	૧	અ.જ.જા.સ્ત્રી	-	પેટા ચુંટણી
			૬	અ.જ.જા.સામાન્ય		
૩	બાયડ	છભૌ	૨	અ.જા.સામાન્ય	-	પેટા ચુંટણી
૪	બાયડ	દહેગામડા	૫	સામાન્ય બિન અનામત	-	પેટા ચુંટણી

(૩) આ જાહેરનામાની ગુજરાત પંચાયત ચુંટણી નિયમો-૧૯૯૪ના નિયમ-૯(૧) અન્વયે સરકારી રાજયપત્રમાં પ્રસિધ્ધ કરવામાં આવે છે.

(સહી) અવાચ્ય,

કલેકટર ~~સાબરકાંઠા જિલ્લો~~ અને
રાજય ચૂંટણીપંચના અધિકારી

INDEX

ગુજરાત પંચાયત અધિનિયમ-૧૯૯૩ની કલમ-૧૫ ની પેટા કલમ-(૧)
અન્વયે
ચૂંટણીનું જાહેરનામું

જિલ્લા કલેક્ટર કચેરી,
ચૂંટણી શાખા,
સાબરકાંઠા જિલ્લો,હિંમતનગર.
તારીખઃ ૧૮-૮-૨૦૦૩.

ક્રમાંક : ચટણ/ગપચ/સાબરકાંઠા/વિજયનગર/૮/૨૦૦૩

જાહેર નામું

સાબરકાંઠા જિલ્લાની વિજયનગર તાલુકાની ગ્રામ પંચાયતોના નીચે અનુસુચિમાં દર્શાવેલ વોર્ડની બેઠકોની/સરપંચની બેઠકોની ચુટણી.

(૧) ગુજરાત પંચાયત અધિનિયમ-૧૯૯૩ ની કલમ-૧૬ની પેટા કલમ-(૧) મુજબ સાબરકાંઠા જિલ્લાની વિજયનગર તાલુકાની ગ્રામ પંચાયતોના વોર્ડની રચના તથા બેઠકોની ફાળવણી રાજ્ય ચૂંટણી પંચના અધિકારી તરીકે કરેલ છે.

(૨) ગુજરાત પુચાયત અધિનિયમ-૧૯૯૩ ની કલમ-૧૫ની પેટા કલમ-(૧)થી પ્રાપ્ત થયેલ સત્તાની રૂઈએ રાજ્ય ચુંટણી પંચના અધિકારી તરીકે કલેકટર સાબરકાંઠા જિલ્લાની નીચેની અનુસૂચિના કોલમ નંબર : ૨ માં જણાવેલ તાલુકાની સામે કોલમ નંબર : ૩ માં જણાવેલ ગ્રામ પંચાયતોના કોલમ નં.૪,૫ માં જણાવેલ વોર્ડની બેઠકોની તથા કોલમ નંબર : ૬માં જણાવેલ સરપંચોની બેઠકોની સામાન્ય/ પેટા ચુંટણી તારીખ : ૧૪-૯-૨૦૦૩ના રોજ યોજવાનું જાહેર કરેલ છે.

INDEX

અનુસૂચિ

વિજયનગર તાલુકાની ગ્રામ પંચાયતોની ચુંટણી યોજવાની છે. તેની યાદી.

અ. નં.	તાલુકાનું નામ	ગ્રામપંચાયતનું નામ	વોર્ડ નંબર/ ક્રમાંક	વોર્ડની બેઠકોનો પ્રકાર	સરપંચની બેઠકનો પ્રકાર	ચૂંટણીનો પ્રકાર (સામાન્ય/પેટા ચુંટણી જે હોય તે દર્શાવવું)
૧	૨	૩	૪	૫	૬	૭
૧	વિજયનગર	આંતરસુબા	૧	સા.શૈ.પ.સ્ત્રી	-	પેટા ચુંટણી
			૩	અ.જ.જા.સ્ત્રી	-	પેટા ચુંટણી

(૩) આ જાહેરનામાની ગુજરાત પંચાયત ચુંટણી નિયમો-૧૯૯૪ના નિયમ-૯(૧) અન્વયે સરકારી રાજયપત્રમાં પ્રસિધ્ધ કરવામાં આવે છે.

(સહી) અવાચ્ય,

કલેકટર સાબરકાંઠા જિલ્લો અને
રાજય ચૂંટણીપંચના અધિકારી

INDEX

ગુજરાત પંચાયત ચૂંટણી નિયમો-૧૯૯૪ના નિયમ -૯(૨) અન્વય ચૂટણાનુ જાહેરનામુ

જિલ્લા કલેકટર કચેરી,

ચૂંટણી શાખા,

સાબરકાંઠા જિલ્લો, હિંમતનગર

તારીખ: ૧૮/૮/૨૦૦૩

ક્રમાંક: ચટણ/ ગપચ/ સાબરકાંઠા/ કાર્યક્રમ /૮/૨૦૦૩

જા હે ર ના મુ

સાબરકાંઠા જિલ્લાની **વિજયનગર** તાલુકાની ગ્રામ પંચાયતોના નીચે અનુસુચિમાં દર્શાવેલ વોર્ડની બેઠકોની સરપંચની બેઠકોની ચૂંટણી.

(૧) ગુજરાત પંચાયત અધિનિયમ-૧૯૯૩ ની કલમ-૧૬ ની પેટાકલમ (૧) મુજબ **સાબરકાંઠા** જિલ્લાની **વિજયનગર** તાલુકાની ગ્રામ પંચાયતોના વોર્ડની રચના તથા બેઠકોની ફાળવણી રાજય ચૂંટણી પંચના અધિકારી તરીકે કરેલ છે.

(૨) ગુજરાત પંચાયતચૂંટણી નિયમો-૧૯૯૪ના નિયમ-૯ના પેટા નિયમ-(૨) તથા નિયમ-૭૦થી પ્રાપ્ત થયેલ સત્તાની રૂઈએ રાજય ચુંટણી પંચના અધિકારી તરીકે કલેકટર સાબરકાંઠા જિલ્લાની નીચેની અનુસુચિના કોલમ નંબર: ૨માં જણાવેલ તાલુકાની સામે કોલમ નંબર: ૩માં જણાવેલ ગ્રામ પંચાયતોના કોલમ નં:૪માં જણાવેલ વોર્ડની કોલમ નં:૫માં જણાવેલ બેઠકો ભરવા માટે સભ્યોની તથા કોલમ નં:૬માં જણાવેલ પ્રકારવાળી સરપંચની બેઠકો ભરવા માટે સરપંચની ચૂંટણી યેાજવાનેા તબકકાવાર કાર્યક્રમ નીચે બતાવ્યા મુજબ નકકી કરેલ છે.

અ.નં	વિગત	તારીખ	સમય	સ્થળ
(ક)	ઉમેદવારી પત્ર રજુ કરવાની ભરવાંની છેલ્લી તારીખ	૨૫/૮/૨૦૦૩	૧૧-૦૦ કલાકથી ૧૫-૦૦ કલાક સુધી	ચૂંટણી અધિકારી મદદનીશ ચૂંટણી અધિકારીની કચેરી ખાતે
(ખ)	ઉમેદવારી પત્રોની ચકાસણી ની તારીખ	૨૬/૮/૨૦૦૩	૧૧-૦૦ કલાકથી ચકાસણી પુરી થાય ત્યાં સુધી	ચૂંટણી અધિકારીની કચેરી ખાતે
(ગ)	ઉમેદવારી પત્રો પાછા ખેંચી લેવાની છેલ્લી તારીખ	૨૮/૮/૨૦૦૩	૧૫-૦૦ કલાક સુધી	ચૂંટણી અધિકારી તથા મદદનીશ ચૂંટણી અધિકારીની કચેરી ખાતે
(ઘ)	આવશ્યક હેાયતા મતદાનની તારીખ	૧૪-૯-૨૦૦૩	--	--
(ચ)	મતદાનનો સમય	-	સવારના ૮-૦૦થી સાંજના ૧૭-૦૦ સુધી	--
(છ)	મતદાન સ્થળ	--	--	જિલ્લા ચૂંટણી અધિકારીએ જાહેર કરેલ મતદાન મથક ઉપર
(જ)	મતગણતરી માટેની તારીખ અને સમય	૧૬-૯-૨૦૦૩ તથા ૧૭-૯-૨૦૦૩	સવારના ૯-૦૦ કલાકથી ગણતરી પુરી થાય ત્યાંસુધી	ચૂંટણી અધિકારી જાહેર કરે તે સ્થળે
(ઝ)	ચૂંટણી પ્રક્રિયા પુરી થવા માટેની તારીખ	૨૧-૯-૨૦૦૩	--	--

INDEX

અનુસૂચિ

વિજયનગર તાલુકાની ગ્રામ પંચાયતોની ચુંટણી યોજવાની છે. તેની યાદી.

અ. નં.	તાલુકાનું નામ	ગ્રામપંચાયતનું નામ	વોર્ડ નંબર/ ક્રમાંક	વોર્ડની બેઠકોનો પ્રકાર	સરપંચની બેઠકનો પ્રકાર	ચૂંટણીનો પ્રકાર (સામાન્ય/પેટા ચુંટણી જે હોય તે દર્શાવવું)
૧	૨	૩	૪	૫	૬	૭
૧	વિજયનગર	આંતરસુબા	૧	સા.શૈ.પ.સ્ત્રી	-	પેટા ચુંટણી
			૩	અ.જ.જા.સ્ત્રી	-	પેટા ચુંટણી

(૩) આ જાહેરનામાની ગુજરાત પંચાયત ચુંટણી નિયમો-૧૯૯૪ના નિયમ-૯(૧) અન્વયે સરકારી રાજયપત્રમાં પ્રસિધ્ધ કરવામાં આવે છે.

(સહી) અવાચ્ય,

કલેક્ટર સાબરકાંઠા જિલ્લા અને
રાજય ચૂંટણીપંચના અધિકારી

સરકારી મધ્યસ્થ મુદ્રણાલય, ગાંધીનગર.

INDEX

Extra No. 323

REGISTERED No. G/GNR/2

©

सत्यमेव जयते

The Gujarat Government Gazette

EXTRA ORDINARY

PUBLISHED BY AUTHORITY

Vol. XLIV] MONDAY, AUGUST 18, 2003/SRAVANA 27, 1925

Separate paging is given to this Part in order that it may be filed as a Separate Compilation.

PART IV-C

StatutoryRules and Orders (Other than those published in Part I, I-A and I-L) madeby Statutary Authorities other than the Government of Gujarat including those made by the Government of India, the High Court, the Director of Municipallities, the Commissioner of Police, the Director of Prohibition and excise, the District Magistrates and the Election Commission, Election Tribunals, Returning Officers and other authorities, under the Election Commission.

ગુજરાત પંચાયત અધિનિયમ ૧૯૯૩ની કલમ ૧૫ની પેટા કલમ (૧) અન્વયે ચૂંટણીનું જાહેરનામું
જિલ્લા કલેક્ટર કચેરી,
ચૂંટણી શાખા, વલસાડ જિલ્લા

ક્રમાંક : એસીબી/ગ્રા.પં./સા./પેટા ચૂંટણી/વલસાડ/૨૦૦૩ તા. ૧૮/૦૮/૨૦૦૩

વલસાડ જિલ્લાની વલસાડ તાલુકાની ગ્રામ પંચાયતોના વોર્ડની બેઠકોની સરપંચની બેઠકોની ચૂંટણી.

(૧) ગુજરાત પંચાયત અધિનિયમ ૧૯૯૩ની કલમ-૧૬ ની પેટા કલમ (૧) મુજબ વલસાડ જિલ્લાની વલસાડ તાલુકાની ગ્રામ પંચાયતોના વોર્ડની રચના તથા બેઠકોની ફાળવણી રાજ્ય ચૂંટણી પંચના અધિકારી તરીકે કરેલ છે.

(૨) ગુજરાત પંચાયત અધિનિયમ-૧૯૯૩ની કલમ-૧૫ની પેટા કલમ (૧) થી પ્રાપ્ત થયેલ સત્તાની રૂએ રાજ્ય ચૂંટણી પંચના અધિકારી તરીકે કલેકટર વલસાડ જિલ્લાની નીચેની અનુસુચીના કોલમ નં.૨ માં જણાવેલ તાલુકાની સામે કોલમ નં. ૩માં જણાવેલ ગ્રામ પંચાયતોના કોલમ નં. ૪, ૫ માં જણાવેલ વોર્ડની બેઠકોની તથા કોલમ નં. ૬ માં જણાવેલ સરપંચની બેઠકોની સામાન્ય/પેટા ચૂંટણી તા. ૧૪/૯/૨૦૦૩નાં રોજ યોજવાનું જાહેર કરે છે.

INDEX

(૩) આ જાહેરનામાની ગુજરાત પંચાયત ચૂંટણી નિયમો ૧૯૯૪ના નિયમ ૯ (૧) અન્વયે સરકારી રાજયપત્રમાં પ્રસિધ્ધિ કરવામાં આવે છે.

અનુસુચી

વલસાડ તાલુકાની ગ્રામ પંચાયતોની ચુંટણી યોજવાની છે તેની યાદી

અ.નં.	તાલુકાનું નામ	ગ્રામ પંચાયતનું નામ	વોર્ડ નંબર/ ક્રમાંક	વોર્ડની બેઠકનો પ્રકાર	સરપંચની બેઠકનો પ્રકાર	ચૂંટણીનો પ્રકાર (સામાન્ય/પેટા ચૂંટણી જે હોય તે દર્શાવવું.)
૧	૨	૩	૪	૫	૬	૭
૧	વલસાડ	સોનવાડા	૧	અ.આ.જા.(સામાન્ય)	બીનઅનામત (સામાન્ય)	સામાન્ય ચૂંટણી
			૨	સા.શૈ.પ. (સામાન્ય)		
			૩	બીનઅનામત (સામાન્ય)		
			૪	બીનઅનામત (સ્ત્રી)		
			૫	બીનઅનામત (સ્ત્રી)		
			૬	બીનઅનામત (સામાન્ય)		
			૭	બીનઅનામત (સામાન્ય)		
૨	વલસાડ	પંચલાઈ	૧	અ.આ.જા.(સામાન્ય)	અ.આ.જા. (સામાન્ય)	સામાન્ય ચુંટણી
			૨	અ.આ.જા. (સ્ત્રી)		
			૩	સા.શૈ.પ. (સામાન્ય)		
			૪	બીનઅનામત (સ્ત્રી)		
			૫	અ.આ.જા.(સામાન્ય)		
			૬	અ.આ.જા.(સામાન્ય)		
			૭	બીનઅનામત (સામાન્ય)		
૩	વલસાડ	મગોદ	૧	બીનઅનામત (સ્ત્રી)	બીનઅનામત (સામાન્ય)	સામાન્ય ચુંટણી
			૨	સા.શૈ.પ. (સામાન્ય)		
			૩	અ.આ.જા. (સ્ત્રી)		
			૪	બીનઅનામત (સામાન્ય)		
			૫	બીનઅનામત (સામાન્ય)		
			૬	અ.આ.જા.(સામાન્ય)		
			૭	અ.આ.જા.(સામાન્ય)		
૪	વલસાડ	મગોદ ડુંગરી	૧	બીનઅનામત (સામાન્ય)	બીનઅનામત (સામાન્ય)	સામાન્ય ચુંટણી
			૨	સા.શૈ.પ. (સ્ત્રી)		
			૩	બીનઅનામત (સામાન્ય)		
			૪	બીનઅનામત (સામાન્ય)		

INDEX

			૫	બીનઅનામત (સ્ત્રી)		
			૬	બીનઅનામત (સ્ત્રી)		
			૭	બીનઅનામત (સામાન્ય)		
			૮	બીનઅનામત (સામાન્ય)		
			૯	બીનઅનામત (સામાન્ય)		
૫	વલસાડ	દાંતી	૧	બીનઅનામત (સ્ત્રી)	બીનઅનામત (સ્ત્રી)	સામાન્ય ચુંટણી
			૨	સા.શૈ.પ. (સ્ત્રી)		
			૩	બીનઅનામત (સામાન્ય)		
			૪	બીનઅનામત (સ્ત્રી)		
			૫	બીનઅનામત (સામાન્ય)		
			૬	બીનઅનામત (સામાન્ય)		
			૭	બીનઅનામત (સામાન્ય)		
			૮	બીનઅનામત (સામાન્ય)		
			૯	બીનઅનામત (સામાન્ય)		
૬	વલસાડ	કકવાડી	૧	બીનઅનામત (સ્ત્રી)	બીનઅનામત (સામાન્ય)	સામાન્ય ચુંટણી
			૨	સા.શૈ.પ. (સ્ત્રી)		
			૩	બીનઅનામત (સામાન્ય)		
			૪	બીનઅનામત (સ્ત્રી)		
			૫	બીનઅનામત (સામાન્ય)		
			૬	બીનઅનામત (સામાન્ય)		
			૭	બીનઅનામત (સામાન્ય)		
			૮	બીનઅનામત (સામાન્ય)		
			૯	બીનઅનામત (સામાન્ય)		
૭	વલસાડ	ભોમા પારડી	૨	સા.શૈ.પ. (સામાન્ય)	—	પેટા ચુંટણી
૮	વલસાડ	ગોરવાડા	૭	બીન અનામત (સામાન્ય)	—	પેટા ચુંટણી
૯	વલસાડ	ફલધરા	૧	અ.આ.જા. (સામાન્ય)	—	પેટા ચુંટણી
			૩	અ.આ.જા. (સામાન્ય)		પેટા ચુંટણી
૧૦	વલસાડ	વાઘલધરા	૨	સા.શૈ.પ. (સામાન્ય)	—	પેટા ચુંટણી
૧૧	વલસાડ	દુલસાડ	૪	અ.આ.જા.(સામાન્ય)	—	પેટા ચુંટણી

વત્સલા વાસુદેવા,
કલેકટર વલસાડ અને
રાજય ચૂંટણી પંચના અધિકારી

INDEX

ગુજરાત પંચાયત ચૂંટણી નિયમો - ૧૯૯૪ ના નિયમ - ૯ (૨) અન્વયે ચૂંટણીનું જાહેરનામું.

જિલ્લા કલેકટર કચેરી,
ચૂંટણી શાખા ,
જિલ્લો વલસાડ

ક્રમાંક : એસીબી / ચટણ/ ગ્રા.પં./જાહેરનામુ/૯/(૨)/ વલસાડ /૨૦૦૩ તા. ૧૮/૦૮/૨૦૦૩

:: જાહેરનામું ::

વલસાડ જિલ્લાના વલસાડ તાલુકાની ગ્રામ પંચાયતોના વોર્ડોની બેઠકોની / સરપંચની બેઠકોની ચૂંટણી.

(૧) ગુજરાત પંચાયત અધિનિયમ-૧૯૯૩ ની કલમ-૧૬ની પેટા કલમ-(૧)મુજબ વલસાડ જિલ્લાની વલસાડ તાલુકાની ગ્રામ પંચાયતોના વોર્ડની રચના તથા બેઠકોની ફાળવણી રાજય ચૂંટણી પંચના અધિકારી તરીકે કરેલ છે.

(૨) ગુજરાત પંચાયત ચૂંટણી નિયમો-૧૯૯૪ના નિયમ-૯ના પેટા નિયમ-૨ થી પ્રાપ્ત થયેલ સત્તાની રુએ રાજય ચૂંટણી પંચના અધિકારી તરીકે કલેકટર વલસાડ ,ગુજરાત રાજયની વલસાડ જિલ્લાના સામેલ અનુસૂચિના કોલમ નં.-૨ માં જણાવેલ તાલુકાની સામે કોલમ નં.-૩માં જણાવેલ ગ્રામ પંચાયતોનાં કોલમ નં.૪માં જણાવેલ વોર્ડની કોલમ નં.૫માં જણાવેલ બેઠકો ભરવા માટે સભ્યોની તથા કોલમ નં. ૬માં જણાવેલ પ્રકારવાળી સરપંચની બેઠકો ભરવા માટે સરપંચની ચૂંટણી યોજવાનો તબકકાવાર કાર્યક્રમ નીચે જણાવ્યા મુજબ નકકી કરે છે.

અ.નં.	વિગત	તારીખ	સમય	સ્થળ
૧	ઉમેદવારી પત્રો રજુ કરવાની / ભરવાની છેલ્લી તારીખ	૨૫/૦૮/૨૦૦૩	૧૧-૦૦ કલાક થી ૧૫-૦૦ કલાક સુધી	ચૂંટણી અધિકારી / મદદનીશ ચૂંટણી અધિકારીની કચેરી ખાતે
૨	ઉમેદવારી પત્રોની ચકાસણીની તારીખ	૨૬/૦૮/૨૦૦૩	૧૧-૦૦કલાકથી ચકાસણી પુરી થાય ત્યાં સુધી	ચૂંટણી અધિકારીની કચેરી ખાતે
૩	ઉમેદવારીપત્રો પાછા ખેંચી લેવાની છેલ્લી તારીખ	૨૮/૦૮/૨૦૦૩	૧૫-૦૦ કલાક સુધી	ચૂંટણી અધિકારી / મદદનીશ ચૂંટણી અધિકારીની કચેરી ખાતે
૪	આવશ્યક હોય તો મતદાન તારીખ	૧૪/૦૯/૨૦૦૩	=	=
૫	મતદાનનો સમય	,,	સવારે ૮-૦૦ થી સાંજના ૫-૦૦ વાગ્યા સુધી	=
૬	મતદાનનું સ્થળ	,,	,,	જિલ્લા ચૂંટણી અધિકારીએ જાહેર કરેલ મતદાનમથક ઉપર
૭	મતગણતરી માટેની તારીખ અને સમય	૧૬/૦૯/૨૦૦૩	સવારના ૯-૦૦ કલાકથી ગણતરી પૂરી થાય ત્યાં સુધી	ચૂંટણી અધિકારી જાહેર કરે તે સ્થળે
૮	ચૂંટણીની પ્રક્રિયા પુરી થવાની તારીખ	૨૧/૦૯/૨૦૦૩	,,	,,

INDEX

અનુસુચી

વલસાડતાલુકાની ગ્રામ પંચાયતોની ચુંટણી યોજવાની છે તેની યાદી

અ.નં.	તાલુકાનું નામ	ગ્રામ પંચાયતનું નામ	વોર્ડ નંબર/ ક્રમાંક	વોર્ડની બેઠકનો પ્રકાર	સરપંચની બેઠકનો પ્રકાર	ચૂંટણીનો પ્રકાર (સામાન્ય/પેટા ચૂંટણી જે હોય તે દર્શાવવું.)
૧	૨	૩	૪	૫	૬	૭
૧	વલસાડ	સોનવાડા	૧	અ.આ.જા.(સામાન્ય)	બીનઅનામત (સામાન્ય)	સામાન્ય ચુંટણી
			૨	સા.શૈ.પ. (સામાન્ય)		
			૩	બીનઅનામત (સામાન્ય)		
			૪	બીનઅનામત (સ્ત્રી)		
			૫	બીનઅનામત (સ્ત્રી)		
			૬	બીનઅનામત (સામાન્ય)		
			૭	બીનઅનામત (સામાન્ય)		
૨	વલસાડ	પંચલાઈ	૧	અ.આ.જા.(સામાન્ય)	અ.આ.જા. (સામાન્ય)	સામાન્ય ચુંટણી
			૨	અ.આ.જા. (સ્ત્રી)		
			૩	સા.શૈ.પ. (સામાન્ય)		
			૪	બીનઅનામત (સ્ત્રી)		
			૫	અ.આ.જા.(સામાન્ય)		
			૬	અ.આ.જા.(સામાન્ય)		
			૭	બીનઅનામત (સામાન્ય)		
૩	વલસાડ	મગોદ	૧	બીનઅનામત (સ્ત્રી)	બીનઅનામત (સામાન્ય)	સામાન્ય ચુંટણી
			૨	સા.શૈ.પ. (સામાન્ય)		
			૩	અ.આ.જા. (સ્ત્રી)		
			૪	બીનઅનામત (સામાન્ય)		
			૫	બીનઅનામત (સામાન્ય)		
			૬	અ.આ.જા.(સામાન્ય)		
			૭	અ.આ.જા.(સામાન્ય)		
૪	વલસાડ	મગોદ ડુંગરી	૧	બીનઅનામત (સામાન્ય)	બીનઅનામત (સામાન્ય)	સામાન્ય ચુંટણી
			૨	સા.શૈ.પ. (સ્ત્રી)		
			૩	બીનઅનામત (સામાન્ય)		
			૪	બીનઅનામત (સામાન્ય)		
			૫	બીનઅનામત (સ્ત્રી)		
			૬	બીનઅનામત (સ્ત્રી)		
			૭	બીનઅનામત (સામાન્ય)		
			૮	બીનઅનામત (સામાન્ય)		
			૯	બીનઅનામત (સામાન્ય)		

INDEX

૫	વલસાડ	દાંતી	૧	બીનઅનામત (સ્ત્રી)	બીનઅનામત (સ્ત્રી)	સામાન્ય ચુંટણી
			૨	સા.શૈ.પ. (સ્ત્રી)		
			૩	બીનઅનામત (સામાન્ય)		
			૪	બીનઅનામત (સ્ત્રી)		
			૫	બીનઅનામત (સામાન્ય)		
			૬	બીનઅનામત (સામાન્ય)		
			૭	બીનઅનામત (સામાન્ય)		
			૮	બીનઅનામત (સામાન્ય)		
			૯	બીનઅનામત (સામાન્ય)		
૬	વલસાડ	કકવાડી	૧	બીનઅનામત (સ્ત્રી)	બીનઅનામત (સામાન્ય)	સામાન્ય ચુંટણી
			૨	સા.શૈ.પ. (સ્ત્રી)		
			૩	બીનઅનામત (સામાન્ય)		
			૪	બીનઅનામત (સ્ત્રી)		
			૫	બીનઅનામત (સામાન્ય)		
			૬	બીનઅનામત (સામાન્ય)		
			૭	બીનઅનામત (સામાન્ય)		
			૮	બીનઅનામત (સામાન્ય)		
			૯	બીનઅનામત (સામાન્ય)		
૭	વલસાડ	ભોમા પારડી	૨	સા.શૈ.પ. (સામાન્ય)	–	પેટા ચુંટણી
૮	વલસાડ	ગોરવાડા	૭	બીન અનામત (સામાન્ય)	–	પેટા ચુંટણી
૯	વલસાડ	ફલધરા	૧	અ.આ.જા. (સામાન્ય)	–	પેટા ચુંટણી
			૩	અ.આ.જા. (સામાન્ય)		પેટા ચુંટણી
૧૦	વલસાડ	વાઘલધરા	૨	સા.શૈ.પ. (સામાન્ય)	–	પેટા ચુંટણી
૧૧	વલસાડ	દુલસાડ	૪	અ.આ.જા.(સામાન્ય)	–	પેટા ચુંટણી

વત્સલા વાસુદેવા,
કલેક્ટર વલસાડ અને
રાજય ચૂંટણી પંચના અધિકારી

INDEX

ગુજરાત પંચાયત અધિનિયમ ૧૯૯૩ની કલમ ૧૫ની પેટા કલમ (૧) અન્વયે ચૂંટણીનું જાહેરનામું
જિલ્લા કલેકટર કચેરી,
ચૂંટણી શાખા, વલસાડ જિલ્લા

ક્રમાંક : એસીબી/ગ્રા.પં./સા.ચૂંટણી/પારડી/૨૦૦૩ તા.૧૮/૦૮/૨૦૦૩

વલસાડ જિલ્લાની પારડી તાલુકાની ગ્રામ પંચાયતોના વોર્ડની બેઠકોની સરપંચની બેઠકોની ચૂંટણી.

(૧) ગુજરાત પંચાયત અધિનિયમ ૧૯૯૩ની કલમ-૧૬ ની પેટા કલમ (૧) મુજબ વલસાડ જિલ્લાની પારડી તાલુકાની ગ્રામ પંચાયતોના વોર્ડની રચના તથા બેઠકોની ફાળવણી રાજ્ય ચૂંટણી પંચના અધિકારી તરીકે કરેલ છે.

(૨) ગુજરાત પંચાયત અધિનિયમ-૧૯૯૩ની કલમ-૧૫ની પેટા કલમ (૧) થી પ્રાપ્ત થયેલ સત્તાની રૂએ રાજ્ય ચૂંટણી પંચના અધિકારી તરીકે કલેકટર વલસાડ જિલ્લાની નીચેની અનુસુચીના કોલમ નં.૨ માં જણાવેલ તાલુકાની સામે કોલમ નં. ૩માં જણાવેલ ગ્રામ પંચાયતોના કોલમ નં. ૪, ૫ માં જણાવેલ વોર્ડની બેઠકોની તથા કોલમ નં. ૬ માં જણાવેલ સરપંચની બેઠકોની સામાન્ય ચૂંટણી તા.૧૪/૯/૨૦૦૩નાં રોજ યોજવાનું જાહેર કરે છે.

(૩) આ જાહેરનામાની ગુજરાત પંચાયત ચૂંટણી નિયમો ૧૯૯૪ના નિયમ ૯ (૧) અન્વયે સરકારી રાજ્યપત્રમાં પ્રસિધ્ધિ કરવામાં આવે છે.

અનુસુચી

પારડી તાલુકાની ગ્રામ પંચાયતોની ચુંટણી યોજવાની છે તેની યાદી

અ.નં.	તાલુકાનું નામ	ગ્રામ પંચાયતનું નામ	વોર્ડ નંબર/ ક્રમાંક	વોર્ડની બેઠકનો પ્રકાર	સરપંચની બેઠકનો પ્રકાર	ચૂંટણીનો પ્રકાર (સામાન્ય/પેટા ચૂંટણી જે હોય તે દર્શાવવું.)
૧	૨	૩	૪	૫	૬	૭
૧	પારડી	મોટા વાઘછીપા	૧	અ.આ.જા.(સામાન્ય)	અ.આ.જા. (સામાન્ય)	સામાન્ય ચુંટણી
			૨	અ.આ.જા.(સામાન્ય)		
			૩	સા.શૈ.પ. (સામાન્ય)		
			૪	બીન અનામત(સ્ત્રી)		
			૫	અ.આ.જા.(સામાન્ય)		
			૬	બીન અનામત(સામાન્ય)		
			૭	અ.આ.જા.(સ્ત્રી)		

વત્સલા વાસુદેવા
કલેકટર વલસાડ અને
રાજ્ય ચૂંટણી પંચના અધિકારી

INDEX

ગુજરાત પંચાયત ચૂંટણી નિયમો - ૧૯૯૪ ના નિયમ - ૯ (૨) અન્વયે ચૂંટણીનું જાહેરનામું.

જિલ્લા કલેક્ટર કચેરી,
ચૂંટણી શાખા ,
જિલ્લો વલસાડ

ક્રમાંક : એસીબી / ચટણ/ ગ્રા.પં./જાહેરનામુ/૯/(૨)/પારડી /૨૦૦૩ તા. ૧૮/૦૮/૨૦૦૩

:: જાહેરનામું ::

વલસાડ જિલ્લાના પારડી તાલુકા ની ગ્રામ પંચાયતોના વોર્ડોની બેઠકોની / સરપંચની બેઠકોની ચૂંટણી.

(૧) ગુજરાત પંચાયત અધિનિયમ-૧૯૯૩ ની કલમ-૧૬ની પેટા કલમ-(૧)મુજબ વલસાડ જિલ્લાની પારડી તાલુકાની ગ્રામ પંચાયતોના વોર્ડની રચના તથા બેઠકોની ફાળવણી રાજય ચૂંટણી પંચના અધિકારી તરીકે કરેલ છે.

(૨) ગુજરાત પંચાયત ચૂંટણી નિયમો-૧૯૯૪ના નિયમ-૯ના પેટા નિયમ-૨ થી પ્રાપ્ત થયેલ સત્તાની રુએ રાજય ચૂંટણી પંચના અધિકારી તરીકે કલેકટર વલસાડ ,ગુજરાત રાજયની વલસાડ જિલ્લાના સામેલ અનુસૂચિના કોલમ નં.-૨ માં જણાવેલ તાલુકાની સામે કોલમ નં.-૩માં જણાવેલ ગ્રામ પંચાયતોના કોલમ નં.૪માં જણાવેલ વોર્ડની કોલમ નં.૫માં જણાવેલ બેઠકો ભરવા માટે સભ્યોની તથા કોલમ નં. ૬માં જણાવેલ પ્રકારવાળી સરપંચની બેઠકો ભરવા માટે સરપંચની ચૂંટણી યોજવાનો તબક્કાવાર કાર્યક્રમ નીચે જણાવ્યા મુજબ નક્કી કરે છે.

અ. નં.	વિગત	તારીખ	સમય	સ્થળ
૧	ઉમેદવારી પત્રો રજુ કરવાની / ભરવાની છેલ્લી તારીખ	૨૫/૦૮/૨૦૦૩	૧૧-૦૦ કલાક થી ૧૫-૦૦ કલાક સુધી	ચૂંટણી અધિકારી / મદદનીશ ચૂંટણી અધિકારીની કચેરી ખાતે
૨	ઉમેદવારી પત્રોની ચકાસણીની તારીખ	૨૬/૦૮/૨૦૦૩	૧૧-૦૦કલાકથી ચકાસણી પુરી થાય ત્યાં સુધી	ચૂંટણી અધિકારીની કચેરી ખાતે
૩	ઉમેદવારીપત્રો પાછા ખેંચી લેવાની છેલ્લી તારીખ	૨૮/૦૮/૨૦૦૩	૧૫-૦૦ કલાક સુધી	ચૂંટણી અધિકારી / મદદનીશ ચૂંટણી અધિકારીની કચેરી ખાતે
૪	આવશ્યક હોય તો મતદાન તારીખ	૧૪/૦૯/૨૦૦૩	=	=
૫	મતદાનનો સમય	,,	સવારે ૮-૦૦ થી સાંજના ૫-૦૦ વાગ્યા સુધી	=
૬	મતદાનનું સ્થળ	,,	,,	જિલ્લા ચૂંટણી અધિકારીએ જાહેર કરેલ મતદાનમથક ઉપર
૭	મતગણતરી માટેની તારીખ અને સમય	૧૬/૦૯/૨૦૦૩	સવારના ૯-૦૦ કલાકથી ગણતરી પૂરી થાય ત્યાં સુધી	ચૂંટણી અધિકારી જાહેર કરે તે સ્થળે
૮	ચૂંટણીની પ્રક્રિયા પુરી થવાની તારીખ	૨૧/૦૯/૨૦૦૩	,,	,,

INDEX

અનુસુચી						
પારડી તાલુકાની ગ્રામ પંચાયતોની ચુંટણી યોજવાની છે તેની યાદી						
અ.નં.	તાલુકાનું નામ	ગ્રામ પંચાયતનું નામ	વોર્ડ નંબર/ ક્રમાંક	વોર્ડની બેઠકનો પ્રકાર	સરપંચની બેઠકનો પ્રકાર	ચૂંટણીનો પ્રકાર (સામાન્ય/પેટા ચૂંટણી જે હોય તે દર્શાવવું.)
૧	૨	૩	૪	૫	૬	૭
૧	પારડી	મોટા વાઘછીપા	૧	અ.આ.જા.(સામાન્ય)	અ.આ.જા. (સામાન્ય)	સામાન્ય ચૂંટણી
			૨	અ.આ.જા.(સામાન્ય)		
			૩.	સા.શૈ.પ. (સામાન્ય)		
			૪	બીન અનામત(સ્ત્રી)		
			૫	અ.આ.જા.(સામાન્ય)		
			૬	બીન અનામત(સામાન્ય)		
			૭	અ.આ.જા. (સ્ત્રી)		

વત્સલા વાસુદેવા.
કલેકટર વલસાડ અને
રાજય ચૂંટણી પંચના અધિકારી

INDEX

ગુજરાત પંચાયત અધિનિયમ ૧૯૯૩ની કલમ ૧૫ની પેટા કલમ (૧) અન્વયે ચૂંટણીનું જાહેરનામું

જિલ્લા કલેક્ટર કચેરી,
ચૂંટણી શાખા,
વલસાડ જિલ્લા
તા.૧૮/૦૮/૨૦૦૩

ક્રમાંક : એસીબી/ગ્રા.પં./ પેટાચૂંટણી/કપરાડા/૨૦૦૩.

વલસાડ જિલ્લાની કપરાડા તાલુકાની ગ્રામ પંચાયતોના વોર્ડની બેઠકોની ચૂંટણી.

(૧) ગુજરાત પંચાયત અધિનિયમ ૧૯૯૩ની કલમ-૧૬ ની પેટા કલમ (૧) મુજબ વલસાડ જિલ્લાની કપરાડાતાલુકાની ગ્રામ પંચાયતોના વોર્ડની રચના તથા બેઠકોની ફાળવણી રાજ્ય ચૂંટણી પંચના અધિકારી તરીકે કરેલ છે.

(૨) ગુજરાત પંચાયત અધિનિયમ-૧૯૯૩ની કલમ-૧૫ની પેટા કલમ (૧) થી પ્રાપ્ત થયેલ સત્તાની રૂએ રાજ્ય ચૂંટણી પંચના અધિકારી તરીકે કલેક્ટર વલસાડ જિલ્લાની નીચેની અનુસુચીના કોલમ નં.૨ માં જણાવેલ તાલુકાની સામે કોલમ નં. ૩માં જણાવેલ ગ્રામ પંચાયતોના કોલમ નં. ૪, ૫ માં જણાવેલ વોર્ડની બેઠકોની તથા કોલમ નં. ૬ માં જણાવેલ સરપંચની બેઠકોની પેટા ચૂંટણી તા.૧૪/૦૯/૨૦૦૩નાં રોજ યોજવાનું જાહેર કરે છે.

(૩) આ જાહેરનામાની ગુજરાત પંચાયત ચૂંટણી નિયમો ૧૯૯૪ના નિયમ ૯ (૧) અન્વયે સરકારી રાજ્યપત્રમાં પ્રસિધ્ધિ કરવામાં આવે છે.

અનુસુચિ

કપરાડા તાલુકાની ગ્રામ પંચાયતોની ચુંટણી યોજવાની છે તેની યાદી

અ.નં.	તાલુકાનું નામ	ગ્રામ પંચાયતનું નામ	વોર્ડ નંબર/ ક્રમાંક	વોર્ડની બેઠકનો પ્રકાર	સરપંચની બેઠકનો પ્રકાર	ચૂંટણીનો પ્રકાર (સામાન્ય/પેટા ચૂંટણી જે હોય તે દર્શાવવું.)
૧	૨	૩	૪	૫	૬	૭
૧	કપરાડા	માંડવા	૧	અ.આ.જા.(સ્ત્રી)	-	પેટા ચૂંટણી

વત્સલા વાસુદવા,
કલેકટર વલસાડ અને
રાજ્ય ચૂંટણી પંચના અધિકારી

INDEX

ગુજરાત પંચાયત ચૂંટણી નિયમો - ૧૯૯૪ ના નિયમ - ૯ (૨) અન્વયે ચૂંટણીનું જાહેરનામું.

જિલ્લા કલેકટર કચેરી,
ચૂંટણી શાખા ,
જિલ્લો વલસાડ

ક્રમાંક : એસીબી / ચટણ/ ગ્રા.પં./જાહેરનામુ/૯/(૨)/ કપરાડા /૨૦૦૩ તા. ૧૮/૦૮/૨૦૦૩

:: જાહેરનામું ::

વલસાડ જિલ્લાના કપરાડા તાલુકા ની ગ્રામ પંચાયતોના વોર્ડોની બેઠકોની / સરપંચની બેઠકોની ચૂંટણી.

(૩) ગુજરાત પંચાયત અધિનિયમ-૧૯૯૩ ની કલમ-૧૬ની પેટા કલમ-(૧)મુજબ વલસાડ જિલ્લાની કપરાડા તાલુકાની ગ્રામ પંચાયતોના વોર્ડની રચના તથા બેઠકોની ફાળવણી રાજય ચૂંટણી પંચના અધિકારી તરીકે કરેલ છે.

(૪) ગુજરાત પંચાયત ચૂંટણી નિયમો-૧૯૯૪ના નિયમ-૯ના પેટા નિયમ-૨ થી પ્રાપ્ત થયેલ સત્તાની રુએ રાજય ચૂંટણી પંચના અધિકારી તરીકે કલેકટર વલસાડ ,ગુજરાત રાજયની વલસાડ જિલ્લાના સામેલ અનુસૂચિના કોલમ નં.-૨ માં જણાવેલ તાલુકાની સામે કોલમ નં.-૩માં જણાવેલ ગ્રામ પંચાયતોના કોલમ નં.૪માં જણાવેલ વોર્ડની કોલમ નં.૫માં જણાવેલ બેઠકો ભરવા માટે સભ્યોની તથા કોલમ નં. ૬માં જણાવેલ પ્રકારવાળી સરપંચની બેઠકો ભરવા માટે સરપંચની ચૂંટણી યોજવાનો તબકકાવાર કાર્યક્રમ નીચે જણાવ્યા મુજબ નકકી કરે છે.

અ. નં.	વિગત	તારીખ	સમય	સ્થળ
૧	ઉમેદવારી પત્રો રજુ કરવાની / ભરવાની છેલ્લી તારીખ	૨૫/૦૮/૨૦૦૩	૧૧-૦૦ કલાક થી ૧૫-૦૦ કલાક સુધી	ચૂંટણી અધિકારી / મદદનીશ ચૂંટણી અધિકારીની કચેરી ખાતે
૨	ઉમેદવારી પત્રોની ચકાસણીની તારીખ	૨૬/૦૮/૨૦૦૩	૧૧-૦૦કલાકથી ચકાસણી પુરી થાય ત્યાં સુધી	ચૂંટણી અધિકારીની કચેરી ખાતે
૩	ઉમેદવારીપત્રો પાછા ખેંચી લેવાની છેલ્લી તારીખ	૨૮/૦૮/૨૦૦૩	૧૫-૦૦ કલાક સુધી	ચૂંટણી અધિકારી / મદદનીશ ચૂંટણી અધિકારીની કચેરી ખાતે
૪	આવશ્યક હોય તો મતદાન તારીખ	૧૪/૦૯/૨૦૦૩	=	=
૫	મતદાનનો સમય	,,	સવારે ૮-૦૦ થી સાંજના ૫-૦૦ વાગ્યા સુધી	=
૬	મતદાનનું સ્થળ	,,	,,	જિલ્લા ચૂંટણી અધિકારીએ જાહેર કરેલ મતદાનમથક ઉપર
૭	મતગણતરી માટેની તારીખ અને સમય	૧૬/૦૯/૨૦૦૩	સવારના ૯-૦૦ કલાકથી ગણતરી પૂરી થાય ત્યાં સુધી	ચૂંટણી અધિકારી જાહેર કરે તે સ્થળે
૮	ચૂંટણીની પ્રક્રિયા પુરી થવાની તારીખ	૨૧/૦૯/૨૦૦૩	,,	,,

INDEX

અનુસુચિ						
કપરાડા તાલુકાની ગ્રામ પંચાયતોની ચુંટણી યોજવાની છે તેની યાદી						
અ.નં.	તાલુકાનું નામ	ગ્રામ પંચાયતનું નામ	વોર્ડ નંબર/ ક્રમાંક	વોર્ડની બેઠકનો પ્રકાર	સરપંચની બેઠકનો પ્રકાર	ચૂંટણીનો પ્રકાર (સામાન્ય/પેટા ચૂંટણી જે હોય તે દર્શાવવું.)
૧	૨	૩	૪	૫	૬	૭
૧	કપરાડા	માંડવા	૧	અ.આ.જા.(સ્ત્રી)	-	પેટા ચૂંટણી

વત્સલા વાસુદેવા,
કલેકટર વલસાડ અને
રાજય ચૂંટણી પંચના અધિકારી

ગુજરાત પંચાયત અધિનિયમ ૧૯૯૩ની કલમ ૧૫ની પેટા કલમ (૧) અન્વયે ચૂંટણીનું જાહેરનામું
જિલ્લા કલેકટર કચેરી,
ચૂંટણી શાખા,
વલસાડ જિલ્લા
તા.૧૮/૦૮/૨૦૦૩

ક્રમાંક : એસીબી/ગ્રા.પં./ પેટાચૂંટણી/ઉમરગામ/૨૦૦૩.

વલસાડ જિલ્લાની ઉમરગામ તાલુકાની ગ્રામ પંચાયતોના વોર્ડની બેઠકોની ચૂંટણી.

(૧) ગુજરાત પંચાયત અધિનિયમ ૧૯૯૩ની કલમ-૧૬ ની પેટા કલમ (૧) મુજબ વલસાડ જિલ્લાની ઉમરગામ તાલુકાની ગ્રામ પંચાયતોના વોર્ડની રચના તથા બેઠકોની ફાળવણી રાજય ચૂંટણી પંચના અધિકારી તરીકે કરેલ છે.

(૨) ગુજરાત પંચાયત અધિનિયમ-૧૯૯૩ની કલમ-૧૫ની પેટા કલમ (૧) થી પ્રાપ્ત થયેલ સત્તાની રૂએ રાજય ચૂંટણી પંચના અધિકારી તરીકે કલેકટર વલસાડ જિલ્લાની નીચેની અનુસુચીના કોલમ નં.૨ માં જણાવેલ તાલુકાની સામે કોલમ નં. ૩માં જણાવેલ ગ્રામ પંચાયતોના કોલમ નં. ૪, ૫ માં જણાવેલ વોર્ડની બેઠકોની તથા કોલમ નં. ૬ માં જણાવેલ સરપંચની બેઠકોની પેટા ચૂંટણી તા.૧૪/૦૯/૨૦૦૩નાં રોજ યોજવાનું જાહેર કરે છે.

(૩) આ જાહેરનામાની ગુજરાત પંચાયત ચૂંટણી નિયમો ૧૯૯૪ના નિયમ ૯ (૧) અન્વયે સરકારી રાજયપત્રમાં પ્રસિધ્ધિ કરવામાં આવે છે.

INDEX

અનુસુચી						
ઊમરગામ તાલુકાની ગ્રામ પંચાયતોની ચુંટણી યોજવાની છે તેની યાદી						
અ.નં.	તાલુકાનું નામ	ગ્રામ પંચાયતનું નામ	વોર્ડ નંબર/ક્રમાંક	વોર્ડની બેઠકનો પ્રકાર	સરપંચની બેઠકનો પ્રકાર	ચૂંટણીનો પ્રકાર (સામાન્ય/પેટા ચૂંટણી જે હોય તે દર્શાવવું.)
૧	૨	૩	૪	૫	૬	૭
૧	ઊમરગામ					
		પાલી	૨	સા.શૈ.પ.(સામાન્ય)	-	પેટા ચૂંટણી

વત્સલા વાસુદેવા,
કલેકટર વલસાડ અને
રાજય ચૂંટણી પંચના અધિકારી

ગુજરાત પંચાયત ચૂંટણી નિયમો - ૧૯૯૪ ના નિયમ - ૯ (૨) અન્વયે ચૂંટણીનું જાહેરનામું.

જિલ્લા કલેકટર કચેરી,
ચૂંટણી શાખા ,
જિલ્લો વલસાડ

ક્રમાંક : એસીબી / ચટણ/ ગ્રા.પં./જાહેરનામુ/૯/(૨)/ઊમરગામ /૨૦૦૩ તા. ૧૮/૦૮/૨૦૦૩

:: જાહેરનામું ::

વલસાડ જિલ્લાના ઊમરગામ તાલુકા ની ગ્રામ પંચાયતોના વોર્ડોની બેઠકોની / સરપંચની બેઠકોની ચૂંટણી.

(૧) ગુજરાત પંચાયત અધિનિયમ-૧૯૯૩ ની કલમ-૧૬ની પેટા કલમ-(૧)મુજબ વલસાડ જિલ્લાની ઊમરગામ તાલુકાની ગ્રામ પંચાયતોના વોર્ડની રચના તથા બેઠકોની ફાળવણી રાજય ચૂંટણી પંચના અધિકારી તરીકે કરેલ છે.

(૨) ગુજરાત પંચાયત ચૂંટણી નિયમો-૧૯૯૪ના નિયમ-૯ના પેટા નિયમ-૨ થી પ્રાપ્ત થયેલ સત્તાની રુએ રાજય ચૂંટણી પંચના અધિકારી તરીકે કલેકટર વલસાડ ,ગુજરાત રાજયની વલસાડ જિલ્લાના સામેલ અનુસૂચિના કોલમ નં.-૨ માં જણાવેલ તાલુકાની સામે કોલમ નં.-૩માં જણાવેલ ગ્રામ પંચાયતોના કોલમ નં.૪માં જણાવેલ વોર્ડની કોલમ ન.૫માં જણાવેલ બેઠકો ભરવા માટે સભ્યોની તથા કોલમ નં. ૬માં જણાવેલ પ્રકારવાળી સરપંચની બેઠકો ભરવા માટે સરપંચની ચૂંટણી યોજવાનો તબકકાવાર કાર્યક્રમ નીચે જણાવ્યા મુજબ નકકી કરે છે.

INDEX

અ. નં.	વિગત	તારીખ	સમય	સ્થળ
૧	ઉમેદવારી પત્રો રજુ કરવાની / ભરવાની છેલ્લી તારીખ	૨૫/૦૮/૨૦૦૩	૧૧-૦૦ કલાક થી ૧૫-૦૦ કલાક સુધી	ચૂંટણી અધિકારી / મદદનીશ ચૂંટણી અધિકારીની કચેરી ખાતે
૨	ઉમેદવારી પત્રોની ચકાસણીની તારીખ	૨૬/૦૮/૨૦૦૩	૧૧-૦૦કલાકથી ચકાસણી પુરી થાય ત્યાં સુધી	ચૂંટણી અધિકારીની કચેરી ખાતે
૩	ઉમેદવારીપત્રો પાછા ખેંચી લેવાની છેલ્લી તારીખ	૨૮/૦૮/૨૦૦૩	૧૫-૦૦ કલાક સુધી	ચૂંટણી અધિકારી / મદદનીશ ચૂંટણી અધિકારીની કચેરી ખાતે
૪	આવશ્યક હોય તો મતદાન તારીખ	૧૪/૦૯/૨૦૦૩	=	=
૫	મતદાનનો સમય	,,	સવારે ૮-૦૦ થી સાંજના ૫-૦૦ વાગ્યા સુધી	=
૬	મતદાનનું સ્થળ	,,	,,	જિલ્લા ચૂંટણી અધિકારીએ જાહેર કરેલ મતદાનમથક ઉપર
૭	મતગણતરી માટેની તારીખ અને સમય	૧૬/૦૯/૨૦૦૩	સવારના ૯-૦૦ કલાકથી ગણતરી પૂરી થાય ત્યાં સુધી	ચૂંટણી અધિકારી જાહેર કરે તે સ્થળે
૮	ચૂંટણીની પ્રક્રિયા પુરી થવાની તારીખ	૨૧/૦૯/૨૦૦૩	,,	,,

અનુસુચિ

ઊમરગામ તાલુકાની ગ્રામ પંચાયતોની ચુંટણી યોજવાની છે તેની યાદી

અ.નં.	તાલુકાનું નામ	ગ્રામ પંચાયતનું નામ	વોર્ડ નંબર/ ક્રમાંક	વોર્ડની બેઠકનો પ્રકાર	સરપંચની બેઠકનો પ્રકાર	ચૂંટણીનો પ્રકાર (સામાન્ય/પેટા ચૂંટણી જે હોય તે દર્શાવવું.)
૧	૨	૩	૪	૫	૬	૭
૧	ઊમરગામ					
		પાલી	૨	સા.શૈ.પ.(સામાન્ય)	-	પેટા ચૂંટણી

(વત્સલા વાસુદેવા,
કલેકટર વલસાડ અને
રાજ્ય ચૂંટણી પંચના અધિકારી

સરકારી મધ્યસ્થ મુદ્રણાલય, ગાંધીનગર.

INDEX

Extra No. 324

REGISTERED No. G/GNR/2

©

सत्यमेव जयते

The Gujarat Government Gazette

EXTRA ORDINARY

PUBLISHED BY AUTHORITY

Vol. XLIV] MONDAY, AUGUST 18, 2003/SRAVANA 27, 1925

Separate paging is given to this Part in order that it may be filed as a Separate Compilation.

PART IV-C

Statutory Rules and Orders (Other than those published in Part I, I-A and I-L) madeby Statutary Authorities other than the Government of Gujarat including those made by the Government of India, the High Court, the Director of Municipallities, the Commissioner of Police, the Director of Prohibition and excise, the District Magistrates and the Election Commission, Election Tribunals, Returning Officers and other authorities, under the Election Commission.

ગુજરાત પંચાયત અધિનિયમ – ૧૯૯૩ ની કલમ – ૧૫ ની પેટા કલમ – ૧ અન્વયે

ચૂંટણીનું જાહેરનામું

જિલ્લા કલેકટર કચેરી, ચુંટણી શાખા,

અમરેલી જિલ્લો

તારીખ :–૧૮ / ૮ / ૨૦૦૩.

ક્રમાંક : ચટણ /ગ્રા.પં/ 2565 /૨૦૦૩

–:: જાહેરનામું ::–

અમરેલી જિલ્લાના ધારી તાલુકાની ખાલી પડેલી બેઠકોવાળી ગ્રામ પંચાયતોનાં વોર્ડની બેઠકોની / સરપંચની બેઠકોની સામાન્ય/ પેટા ચૂંટણી.

૧) ગુજરાત પંચાયત અધિનિયમ –૧૯૯૩ ની કલમ –૧૬ ની પેટા કલમ (૧) મુજબ અમરેલી જિલ્લાના ધારી તાલુકાની ગ્રામ પંચાયતોના વોર્ડની રચના તથાં બેઠકોની ફાળવણી રાજ્ય ચૂંટણી પંચના અધિકારી તરીકે કરેલ છે.

INDEX

૨) ગુજરાત પંચાયત અધિનિયમ –૧૯૯૩ ની ની કલમ –૧૫ ની પેટા કલમ(૧) થી પ્રાપ્ત થયેલ સત્તાની રૂઈએ રાજ્ય ચૂંટણી પંચના અધિકારી તરીકે કલેકટર, અમરેલી અમરેલી જિલ્લાની નીચેની અનુસૂચિના કોલમ નં.૨ માં જણાવેલ તાલુકાની સામે કોલમ નં.૩ માં જણાવેલ ગ્રામ પંચાયતોનાં કોલમ નં.૪,૫ માં જણાવેલ વોર્ડની બેઠકોની તથા કોલમ નં.૬ માં જણાવેલ સરપંચની બેઠકોની સામાન્ય/ પેટા ચૂંટણી તારીખ ૧૪ / ૯ / ૨૦૦૩ ના રોજ યોજવાનું જાહેર કરેલ છે.

–અ નુ સૂ ચિ–

ધારી તાલુકાની ગ્રામ પંચાયતોની ચૂંટણી યોજવાની છે તેની યાદી.

અ. નં.	તાલુકાનું નામ	ગ્રામ પંચાયતનું નામ	વોર્ડ નંબર / ક્રમાંક	વોર્ડની બેઠકનો પ્રકાર	સરપંચની બેઠકનો પ્રકાર	ચુંટણીનો પ્રકાર
૧	૨	૩	૪	૫	૬	૭
૧	ધારી	સમઢીયાળાનાના	૧ ૨ ૩ ૪ ૫ ૬ ૭	સામાન્ય સામાન્ય સામાન્ય સ્ત્રી સામાન્ય સ્ત્રી સામાન્ય સામાન્ય અનુ.જાતિ	સામાન્ય	સામાન્ય [illegible]
૨	ધારી	કથીવદર	૭	અનુ.જાતી	–	પેટાચૂંટણી
૩	ધારી	ખીસરી	–	–	સામાન્યસ્ત્રી	પેટાચૂંટણી
૪	ધારી	હરીપરા (ધારી)	૫	સામાન્યસ્ત્રી	–	પેટાચૂંટણી
૫	ધારી	ગોવિંદપુર [illegible]	૪ ૬	[illegible] [illegible]	– –	પેટાચૂંટણી
૬	ધારી	બોરડી	૬	[illegible]	–	પેટાચૂંટણી
૭	ધારી	ગીગાસણ	૧	[illegible]	–	પેટાચૂંટણી

(૩) આ જાહેરનામાની ગુજરાત પંચાયત ચટણી નિયમો–૧૯૯૪ નાં નિયમ–૯(૧) અન્વયે સરકારી રાજયપત્રમાં પ્રસિદ્ધ કરવામાં આવે છે.

(સહી) અવાચ્ય,
કલેકટર, અમરેલી અને
રાજય ચૂંટણી પંચના અધિકારી

INDEX

ગુજરાત પંચાયત અધિનિયમ – ૧૯૯૩ ની કલમ – ૧૫ ની પેટા કલમ – ૧ અન્વયે

ચૂંટણીનું જાહેરનામું

જિલ્લા કલેકટર કચેરી, ચુંટણી શાખા,

અમરેલી જિલ્લો

તારીખ :–૧૮ –૮–૨૦૦૩.

ક્રમાંક : ચટણ /ગ્રા.પં/ ૨૬૯-૬ /૨૦૦૩

–:: જાહેરનામું ::–

અમરેલી જિલ્લાના **બાબરા** તાલુકાની ખાલી પડેલી બેઠકોવાળી ગ્રામ પંચાયતોનાં વોર્ડની બેઠકોની / સરપંચની બેઠકોની **પેટા ચૂંટણી.**

૧) ગુજરાત પંચાયત અધિનિયમ –૧૯૯૩ ની કલમ –૧૬ ની પેટા કલમ (૧) મુજબ અમરેલી જિલ્લાના **બાબરા** તાલુકાની ગ્રામ પંચાયતોના વોર્ડની રચના તથા બેઠકોની ફાળવણી રાજ્ય ચૂંટણી પંચના અધિકારી તરીકે કરેલ છે.

૨) ગુજરાત પંચાયત અધિનિયમ –૧૯૯૩ ની ની કલમ –૧૫ ની પેટા કલમ(૧) થી પ્રાપ્ત થયેલ સત્તાની રૂઈએ રાજ્ય ચૂંટણી પંચના અધિકારી તરીકે કલેકટર, **અમરેલી** અમરેલી જિલ્લાની નીચેની અનુસૂચિના કોલમ નં.૨ માં જણાવેલ તાલુકાની સામે કોલમ નં.૩ માં જણાવેલ ગ્રામ પંચાયતોનાં કોલમ નં.૪,૫ માં જણાવેલ વોર્ડની બેઠકોની તથા કોલમ નં.૬ માં જણાવેલ સરપંચની બેઠકોની પેટા ચૂંટણી તારીખ ૧૪–૯–૨૦૦૩ ના રોજ યોજવાનું જાહેર કરેલ છે.

INDEX

—અ નુ સૂ ચિ—

બાબરા તાલુકાની ગ્રામ પંચાયતોની ચૂંટણી યોજવાની છે તેની યાદી.

અ. નં.	તાલુકાનું નામ	ગ્રામ પંચાયતનું નામ	વોર્ડ નંબર / ક્રમાંક	વોર્ડની બેઠકનો પ્રકાર	સરપંચની બેઠકનો પ્રકાર	ચુંટણીનો પ્રકાર
૧	૨	૩	૪	૫	૬	૭
૧	બાબરા	નડાળા	૬	સામાન્ય	—	પેટા ચુંટણી
૨	બાબરા	ઘુઘરાળા	૪	અનુ.જાતી	—	પેટાચૂંટણી
૩	બરા	દેવળીયામોરા	૧૦	સામાન્ય	—	પેટાચૂંટણી
૪	બા	વલારડી	૬	સામાન્ય	—	પેટાચુટણી
૫	બાબરા	કોટડાપીઠા	—	—	અનુ.જાતી	પેટાચુટણી

(૩) આ જાહેરનામાની ગુજરાત પંચાયત ચટણી નિયમો—૧૯૯૪ નાં નિયમ—૯(૧) અન્વયે સરકારી રાજયપત્રમાં પ્રસિધ્ધ કરવા~~માં આવે છે~~

(સહી) અવાચ્ય,
કલેક્ટર અમરલા અન
રાજય ચૂંટણી પંચના અધિકારી

ગુજરાત પંચાયત અધિનિયમ – ૧૯૯૩ ની કલમ – ૧૫ ની પેટા કલમ – ૧ અન્વયે

ચૂંટણીનું જાહેરનામું

જિલ્લા કલેકટર કચેરી, ચુંટણી શાખા,

અમરેલી જિલ્લો

તારીખ :–૧૮ –૮–૨૦૦૩.

ક્રમાક : ચટણ /ગ્રા.પં/ ૨૬૯૬ /૨૦૦૩

—:: જાહેરનામું ::—

અમરેલી જિલ્લાના લાઠી તાલુકાની ખાલી પડેલી બેઠકોવાળી ગ્રામ પંચાયતોનાં વોર્ડની બેઠકોની / સરપંચની બેઠકોની સામાન્ય/પેટા ચૂંટણી.

૧) ગુજરાત પંચાયત અધિનિયમ –૧૯૯૩ ની કલમ –૧૬ ની પેટા કલમ (૧) મુજબ અમરેલી જિલ્લાના લાઠી તાલુકાની ગ્રામ પંચાયતોના વોર્ડની રચના તથા બેઠકોની ફાળવણી રાજય ચૂંટણી પંચના અધિકારી તરીકે કરેલ છે.

૨) ગુજરાત પંચાયત અધિનિયમ –૧૯૯૩ ની ની કલમ –૧૫ ની પેટા કલમ(૧) થી પ્રાપ્ત થયેલ સત્તાની રૂઈએ રાજય ચૂંટણી પંચના અધિકારી તરીકે કલેકટર, અમરેલી અમરેલી જિલ્લાની નીચેની અનુસૂચિના કોલમ નં.૨ માં જણાવેલ તાલુકાની સામે કોલમ નં.૩ માં જણાવેલ ગ્રામ પંચાયતોનાં કોલમ નં.૪,૫ માં જણાવેલ વોર્ડની બેઠકોની તથા કોલમ નં.૬ માં જણાવેલ સરપંચની બેઠકોનીસામાન્ય/ પેટા ચૂંટણી તારીખ ૧૪–૯–૨૦૦૩ ના રોજ યોજવાનું જાહેર કરેલ છે.

INDEX

—અ નુ સૂ ચિ—

લાઠી તાલુકાની ગ્રામ પંચાયતોની ચૂંટણી યોજવાની છે તેની યાદી.

અ. નં.	તાલુકાનું નામ	ગ્રામ પંચાયતનું નામ	વોર્ડ નંબર / ક્રમાંક	વોર્ડની બેઠકનો પ્રકાર	સરપંચની બેઠકનો પ્રકાર	ચુંટણીનો પ્રકાર
૧	૨	૩	૪	૫	૬	૭
૧	લાઠી	લુવારીયા	૬	સામાન્ય	--	પેટા ચુંટણી
૨	લાઠી	સુવાગઢ	૩	સામાન્ય	–	પેટા ચૂંટણી
૩	લાઠી	કેરાળા	૫	સામાન્ય	–	પેટા ચૂંટણી
૪	લાઠી	આબરડી	૧ ૨ ૩ ૪ ૫ ૬ ૭	સા.શૈ.પ.વર્ગસ્ત્રી સામાન્યસ્ત્રી અનસુચીતજાતી સામાન્ય સામાન્ય સામાન્ય સામાન્ય	સામાન્યસ્ત્રી	સામાન્ય ચૂંટણી
૫	લાઠી	નારાયણનગર (આબરડીપેટાપરા)	૧ ૨ ૩ ૪ ૫ ૬ ૭	સા.શૈ.પ.વર્ગ સામાન્યસ્ત્રી સામાન્યસ્ત્રી સામાન્ય સામાન્ય સામાન્ય સામાન્ય	સામાન્ય	સામાન્ય ચૂંટણી

(૩) આ જાહેરનામાની ગુજરાત પંચાયત ચટણી નિયમો–૧૯૯૪ નાં નિયમ–૯(૧) અન્વયે સરકારી રાજયપત્રમાં પ્રસિધ્ધ કરવામાં આવે છે.

(સહી) અવાચ્ય,
કલેકટર અમરેલી અને
રાજય ચૂંટણી પંચના અધિકારી

INDEX

ગુજરાત પંચાયત અધિનિયમ – ૧૯૯૩ ની કલમ – ૧૫ ની પેટા કલમ – ૧ અન્વયે

ચૂંટણીનું જાહેરનામું

જિલ્લા કલેકટર કચેરી, ચુંટણી શાખા,

અમરેલી જિલ્લો

તારીખ :–૧૮ –૮–૨૦૦૩.

ક્રમાંક : ચટણ /ગ્રા.પં/ ૨૬૯૬ /૨૦૦૩

–:: જાહેરનામું ::–

અમરેલી જિલ્લાના લીલીયા તાલુકાની ખાલી પડેલી બેઠકોવાળી ગ્રામ પંચાયતોનાં વોર્ડની બેઠકોની / સરપંચની બેઠકોની પેટા ચૂંટણી.

૧) ગુજરાત પંચાયત અધિનિયમ –૧૯૯૩ ની કલમ –૧૬ ની પેટા કલમ (૧) મુજબ અમરેલી જિલ્લાના લીલીયા તાલુકાની ગ્રામ પંચાયતોના વોર્ડની રચના તથા બેઠકોની ફાળવણી રાજય ચૂંટણી પંચના અધિકારી તરીકે કરેલ છે.

૨) ગુજરાત પંચાયત અધિનિયમ –૧૯૯૩ ની ની કલમ –૧૫ ની પેટા કલમ(૧) થી પ્રાપ્ત થયેલ સત્તાની રૂઈએ રાજય ચૂંટણી પંચના અધિકારી તરીકે કલેકટર, અમરેલી અમરેલી જિલ્લાની નીચેની અનુસૂચિના કોલમ નં.૨ માં જણાવેલ તાલુકાની સામે કોલમ નં.૩ માં જણાવેલ ગ્રામ પંચાયતોનાં કોલમ નં.૪,૫ માં જણાવેલ વોર્ડની બેઠકોની તથા કોલમ નં.૬ માં જણાવેલ સરપંચની બેઠકોની પેટા ચૂંટણી તારીખ ૧૪–૯–૨૦૦૩ ના રોજ યોજવાનું જાહેર કરેલ છે.

INDEX

—અ નુ સૂ ચિ—

લીલીયા તાલુકાની ગ્રામ પંચાયતોની ચૂંટણી યોજવાની છે તેની યાદી.

અ. નં.	તાલુકાનું નામ	ગ્રામ પંચાયતનું નામ	વોર્ડ નંબર / ક્રમાંક	વોર્ડની બેઠકનો પ્રકાર	સરપંચની બેઠકનો પ્રકાર	ચુંટણીનો પ્રકાર
૧	૨	૩	૪	૫	૬	૭
૧	લીલીયા	ગોઢાવદર	૩	સામાન્ય	--	પેટા ચુંટણી

(૩) આ જાહેરનામાની ગુજરાત પંચાયત ચટણી નિયમો-૧૯૯૪ નાં નિયમ-૯(૧) અન્વયે સરકારી રાજયપત્રમાં પ્રસિધ્ધ કરવામાં આવે છે.

(સહી) અવાચ્ય,
કલેક્ટર, અમરેલી અને
રાજય ચૂંટણી પંચના અધિકારી

ગુજરાત પંચાયત અધિનિયમ – ૧૯૯૩ ની કલમ – ૧૫ ની પેટા કલમ – ૧ અન્વયે

ચૂંટણીનું જાહેરનામું

જિલ્લા કલેકટર કચેરી, ચુંટણી શાખા,

અમરેલી જિલ્લો

તારીખ :-૧૮ -૮-૨૦૦૩.

ક્રમાંક : ચટણ /ગ્રા.પં/ ૨૬૯૬ /૨૦૦૩

-:: જાહેરનામું ::-

અમરેલી જિલ્લાના વડીયા તાલુકાની ખાલી પડેલી બેઠકોવાળી ગ્રામ પંચાયતોનાં વોર્ડની બેઠકોની / સરપંચની બેઠકોની પેટા ચૂંટણી.

૧) ગુજરાત પંચાયત અધિનિયમ -૧૯૯૩ ની કલમ -૧૬ ની પેટા કલમ (૧) મુજબ અમરેલી જિલ્લાના વડીયા તાલુકાની ગ્રામ પંચાયતોના વોર્ડની રચના તથા બેઠકોની ફાળવણી રાજય ચૂંટણી પંચના અધિકારી તરીકે કરેલ છે.

૨) ગુજરાત પંચાયત અધિનિયમ -૧૯૯૩ ની ની કલમ -૧૫ ની પેટા કલમ(૧) થી પ્રાપ્ત થયેલ સત્તાની રૂઈએ રાજય ચૂંટણી પંચના અધિકારી તરીકે કલેકટર, અમરેલી અમરેલી જિલ્લાની નીચેની અનુસૂચિના કોલમ નં.૨ માં જણાવેલ તાલુકાની સામે કોલમ નં.૩ માં જણાવેલ ગ્રામ પંચાયતોનાં કોલમ નં.૪,૫ માં જણાવેલ વોર્ડની બેઠકોની તથા કોલમ નં.૬ માં જણાવેલ સરપંચની બેઠકોની પેટા ચૂંટણી તારીખ ૧૪-૯-૨૦૦૩ ના રોજ યોજવાનું જાહેર કરેલ છે.

INDEX

—અ નુ સૂ ચિ—

વડીયા તાલુકાની ગ્રામ પંચાયતોની ચૂંટણી યોજવાની છે તેની યાદી

અ. નં.	તાલુકાનું નામ	ગ્રામ પંચાયતનું નામ	વોર્ડ નંબર ક્રમાંક	વોર્ડની બેઠકનો પ્રકાર	સરપંચની બેઠકનો પ્રકાર	ચુંટણીનો પ્રકાર
૧	૨	૩	૪	૫	૬	૭
૧	વડીયા	તોરી	૩ ૭	સામાન્ય સામાન્ય	– –	પેટા ચુંટણી —"—
૨	વડીયા	સનાળી	૫	સામાન્ય	–	પેટાચુટણી

(૩) આ જાહેરનામાની ગુજરાત પંચાયત ચટણી નિયમો–૧૯૯૪ નાં નિયમ–૯(૧) અન્વયે સરકારી રાજયપત્રમાં પ્રસિધ્ધ કરવામાં આવે છે.

(સહી) અવાચ્ય,

કલેકટર અમરેલી અને

રાજય ચૂંટણી પંચના અધિકારી

ગુજરાત પંચાયત અધિનિયમ – ૧૯૯૩ ની કલમ – ૧૫ ની પેટા કલમ – ૧ અન્વયે

ચૂંટણીનું જાહેરનામું

જિલ્લા કલેકટર કચેરી, ચુંટણી શાખા,

અમરેલી જિલ્લો

તારીખ :–૧૮ –૮–૨૦૦૩.

ક્રમાંક : ચટણ /ગ્રા.પં/ ૨૬૯૬ /૨૦૦૩

—:: જાહેરનામું ::-

અમરેલી જિલ્લાના રાજુલા તાલુકાની ખાલી પડેલી બેઠકોવાળી ગ્રામ પંચાયતોનાં વોર્ડની બેઠકોની / સરપંચની બેઠકોની પેટા ચૂંટણી.

૧) ગુજરાત પંચાયત અધિનિયમ –૧૯૯૩ ની કલમ –૧૬ ની પેટા કલમ (૧) મુજબ અમરેલી જિલ્લાના રાજુલા તાલુકાની ગ્રામ પંચાયતોના વોર્ડની રચના તથા બેઠકોની ફાળવણી રાજય ચૂંટણી પંચના અધિકારી તરીકે કરેલ છે.

૨) ગુજરાત પંચાયત અધિનિયમ –૧૯૯૩ ની ની કલમ –૧૫ ની પેટા કલમ(૧) થી પ્રાપ્ત થયેલ સત્તાની રૂઈએ રાજય ચૂંટણી પંચના અધિકારી તરીકે કલેકટર, અમરેલી અમરેલી જિલ્લાની નીચેની અનુસૂચિના કોલમ નં.૨ માં જણાવેલ તાલુકાની સામે કોલમ નં.૩ માં જણાવેલ ગ્રામ પંચાયતોનાં કોલમ નં.૪,૫ માં જણાવેલ વોર્ડની બેઠકોની તથા કોલમ નં.૬ માં જણાવેલ સરપંચની બેઠકોની પેટા ચૂંટણી તારીખ ૧૪–૯–૨૦૦૩ ના રોજ યોજવાનું જાહેર કરેલ છે.

INDEX

—અ નુ સૂ ચિ—

રાજુલા તાલુકાની ગ્રામ પંચાયતોની ચૂંટણી યોજવાની છે તેની યાદી.

અ. નં.	તાલુકાનું નામ	ગ્રામ પંચાયતનું નામ	વોર્ડ નંબર / ક્રમાંક	વોર્ડની બેઠકનો પ્રકાર	સરપંચની બેઠકનો પ્રકાર	ચુંટણીનો પ્રકાર
૧	૨	૩	૪	૫	૬	૭
૧	રાજુલા	ખાખબાઈ	૧ ૨	સામાન્યસ્ત્રી સા.શૈ.પછાતસ્ત્રી	--- —	પેટા ચુંટણી —
૨	રાજુલા	બારપટોળી	૧	સામાન્યસ્ત્રી	—	પેટાચુટણી

(૩) આ જાહેરનામાની ગુજરાત પંચાયત ચટણી નિયમો–૧૯૯૪ નાં નિયમ–૯(૧) અન્વયે સરકારી રાજયપત્રમાં પ્રસિધ્ધ કરવામાં આવે છે.

(સહી) અવાચ્ય,

કલેકટર અમરેલી અને
રાજય ચૂંટણી પંચના અધિકારી

INDEX

ગુજરાત પંચાયત અધિનિયમ – ૧૯૯૩ ની કલમ – ૧૫ ની પેટા કલમ – ૧ અન્વયે

ચૂંટણીનું જાહેરનામું

જિલ્લા કલેકટર કચેરી, ચુંટણી શાખા,

અમરેલી જિલ્લો

તારીખ :–૧૮ –૮–૨૦૦૩.

ક્રમાંક : ચટણ /ગ્રા.પં/ ૨૬૯૬ /૨૦૦૩

–:: જાહેરનામું ::–

અમરેલી જિલ્લાના **અમરેલી** તાલુકાની ખાલી પડેલી બેઠકોવાળી ગ્રામ પંચાયતોનાં વોર્ડની બેઠકોની / સરપંચની બેઠકોની **પેટા ચૂંટણી.**

૧) ગુજરાત પંચાયત અધિનિયમ –૧૯૯૩ ની કલમ –૧૬ ની પેટા કલમ (૧) મુજબ અમરેલી જિલ્લાના **અમરેલી** તાલુકાની ગ્રામ પંચાયતોના વોર્ડની રચના તથા બેઠકોની ફાળવણી રાજય ચૂંટણી પંચના અધિકારી તરીકે કરેલ છે.

૨) ગુજરાત પંચાયત અધિનિયમ –૧૯૯૩ ની ની કલમ –૧૫ ની પેટા કલમ(૧) થી પ્રાપ્ત થયેલ સત્તાની રૂઈએ રાજય ચૂંટણી પંચના અધિકારી તરીકે કલેકટર, **અમરેલી** અમરેલી જિલ્લાની નીચેની અનુસૂચિના કોલમ નં.૨ માં જણાવેલ તાલુકાની સામે કોલમ નં.૩ માં જણાવેલ ગ્રામ પંચાયતોનાં કોલમ નં.૪,૫ માં જણાવેલ વોર્ડની બેઠકોની તથા કોલમ નં.૬ માં જણાવેલ સરપંચની બેઠકોની પેટા ચૂંટણી તારીખ ૧૪–૯–૨૦૦૩ ના રોજ યોજવાનું જાહેર કરેલ છે.

INDEX

—અ નુ સૂ ચિ—

અમરેલી તાલુકાની ગ્રામ પંચાયતોની ચૂંટણી યોજવાની છે તેની યાદી.

અ. નં.	તાલુકાનું નામ	ગ્રામ પંચાયતનું નામ	વોર્ડ નંબર ક્રમાંક	વોર્ડની બેઠકનો પ્રકાર	સરપંચની બેઠકનો પ્રકાર	ચુંટણીનો પ્રકાર
૧	૨	૩	૪	૫	:	૭
૧	અમરેલી	દેવળીયા	૨	સા.શૈ.પછાતસ્ત્રી	અનુ.જ.તી સ્ત્રી	પેટા ચુંટણી
૨	અમરેલી	મોટા ભંડારીયા	૩	સામાન્ય	---	પેટાચૂંટણી
૩	અમરેલી	માળીલા	૬	સામાન્ય	સામાન્ય સ્ત્રી	પેટાચૂંટણી

(૩) આ જાહેરનામાની ગુજરાત પંચાયત ચટણી નિયમો—૧૯૯૪ નાં નિયમ—૯(૧) અન્વયે સરકારી રાજયપત્રમાં પ્રસિધ્ધ કરવામાં આવે છે.

(સહી) અવાચ્ય,

કલેકટર, અમરેલી અને
રાજય ચૂંટણી પંચના અધિકારી

ગુજરાત પંચાયત અધિનિયમ – ૧૯૯૩ ની કલમ – ૧૫ ની પેટા કલમ – ૧ અન્વયે

ચૂંટણીનું જાહેરનામું

જિલ્લા કલેકટર કચેરી, ચુંટણી શાખા,

અમરેલી જિલ્લો

તારીખ :–૧૮–૮–૨૦૦૩.

ક્રમાંક : ચટણ /ગ્રા.પં/ ૨૬૯૬ /૨૦૦૩ --:: **જાહેરનામું** ::--

અમરેલી જિલ્લાના ખાંભા તાલુકાની ખાલી પડેલી બેઠકોવાળી ગ્રામ પંચાયતોનાં વોર્ડની બેઠકોની / સરપંચની બેઠકોની પેટા ચૂંટણી.

૧) ગુજરાત પંચાયત અધિનિયમ –૧૯૯૩ ની કલમ –૧૬ ની પેટા કલમ (૧) મુજબ અમરેલી જિલ્લાના ખાંભા તાલુકાની ગ્રામ પંચાયતોના વોર્ડની રચના તથા બેઠકોની ફાળવણી રાજય ચૂંટણી પંચના અધિકારી તરીકે કરેલ છે.

૨) ગુજરાત પંચાયત અધિનિયમ –૧૯૯૩ ની ની કલમ –૧૫ ની પેટા કલમ(૧) થી પ્રાપ્ત થયેલ સત્તાની રૂઈએ રાજય ચૂંટણી પંચના અધિકારી તરીકે કલેકટર, અમરેલી અમરેલી જિલ્લાની નીચેની અનુસૂચિના કોલમ નં.૨ માં જણાવેલ તાલુકાની સામે કોલમ નં.૩ માં જણાવેલ ગ્રામ પંચાયતોનાં કોલમ નં.૪,૫ માં જણાવેલ વોર્ડની બેઠકોની તથા કોલમ નં.૬ માં જણાવેલ સરપંચની બેઠકોની પેટા ચૂંટણી તારીખ ૧૪–૯–૨૦૦૩ ના રોજ યોજવાનું જાહેર કરેલ છે.

INDEX

—અ નુ સૂ ચિ—

ખાંભા તાલુકાની ગ્રામ પંચાયતોની ચૂંટણી યોજવાની છે તેની યાદી.

અ. નં.	તાલુકાનું નામ	ગ્રામ પંચાયતનું નામ	વોર્ડ નંબર / ક્રમાંક	વોર્ડની બેઠકનો પ્રકાર	સરપંચની બેઠકનો પ્રકાર	ચુંટણીનો પ્રકાર
૧	૨	૩	૪	૫	૬	૭
૧	ખાંભા	ખાભા	૬	સામાન્ય	—	પેટા ચુંટણી

(૩) આ જાહેરનામાની ગુજરાત પંચાયત ચટણી નિયમો–૧૯૯૪ નાં નિયમ–૯(૧) અન્વયે સરકારી રાજયપત્રમાં પ્રસિધ્ધ કરવામાં આવે છે.

(સહી) અવાચ્ય,
કલેકટર અમરેલી અને
રાજય ચૂંટણી પંચના અધિકારી

ગુજરાત પંચાયત અધિનિયમ – ૧૯૯૩ ની કલમ – ૧૫ ની પેટા કલમ – ૧ અન્વયે

ચૂંટણીનું જાહેરનામું

જિલ્લા કલેકટર કચેરી, ચુંટણી શાખા,

અમરેલી જિલ્લો

તારીખ :–૧૮–૮–૨૦૦૩.

ક્રમાંક : ચટણ /ગ્રા.પં/ ૨૬૯૬ /૨૦૦૩-:: **જાહેરનામું** ::–

અમરેલી જિલ્લાના સાવરકુંડલા તાલુકાની ખાલી પડેલી બેઠકોવાળી ગ્રામ પંચાયતોનાં વોર્ડની બેઠકોની / સરપંચની બેઠકોની પેટા ચૂંટણી./ સામાન્ય ચૂંટણી,

૧) ગુજરાત પંચાયત અધિનિયમ –૧૯૯૩ ની કલમ –૧૬ ની પેટા કલમ (૧) મુજબ અમરેલી જિલ્લાના સાવરકુંડલા તાલુકાની ગ્રામ પંચાયતોના વોર્ડની રચના તથા બેઠકોની ફાળવણી રાજય ચૂંટણી પંચના અધિકારી તરીકે કરેલ છે.

૨) ગુજરાત પંચાયત અધિનિયમ –૧૯૯૩ ની ની કલમ –૧૫ ની પેટા કલમ(૧) થી પ્રાપ્ત થયેલ સત્તાની રૂઈએ રાજય ચૂંટણી પંચના અધિકારી તરીકે કલેકટર, અમરેલી અમરેલી જિલ્લાની નીચેની અનુસૂચિના કોલમ નં.૨ માં જણાવેલ તાલુકાની સામે કોલમ નં.૩ માં જણાવેલ ગ્રામ પંચાયતોનાં કોલમ નં.૪,૫ માં જણાવેલ વોર્ડની બેઠકોની તથા કોલમ નં.૬ માં જણાવેલ સરપંચની બેઠકોની પેટા/સામાન્ય ચૂંટણી તારીખ ૧૪–૯–૨૦૦૩ ના રોજ યોજવાનું જાહેર કરેલ છે.

INDEX

—અ નુ સૂ ચિ—

સાવરકુંડલા તાલુકાની ગ્રામ પંચાયતોની ચૂંટણી યોજવાની છે તેની યાદી.

અ. નં.	તાલુકાનું નામ	ગામ પંચાયતનું નામ	વોર્ડ નંબર / ક્રમાંક	વોર્ડની બેઠકનો પ્રકાર	સરપંચની બેઠકનો પ્રકાર	ચુંટણીનો પ્રકાર
૧	૨	૩	૪	૫	૬	૭
૧	સાવરકુંડલા	પીઠવડી	૨	સામાન્યસ્ત્રી	—	પેટા ચુંટણી
૨	સાવરકુંડલા	વંડા	—	—	સામાન્ય	પેટાચુટણી
૩	સાવરકુંડલા	જીરા	૭	સામાન્ય	—	પેટાચુટણી
૪	સાવરકુંડલા	આદસંગ	૧ ૨ ૩ ૪ ૫ ૬ ૭	સા.શૈ.પછાતવર્ગ સામાન્યસ્ત્રી સામાન્યસ્ત્રી સામાન્ય સામાન્ય સામાન્ય સામાન્ય	સામાન્યસ્ત્રી	સામાન્યચુટણી
૫	સાવરકુંડલા	ઘનશ્યામનગર	૧ ૨ ૩ ૪ ૫ ૬ ૭	સામાન્યસ્ત્રી અનુ.જાતી સામાન્યસ્ત્રી સામાન્ય સામાન્ય સામાન્ય સામાન્ય	સામાન્ય સ્ત્રી	સામાન્યચુટણી

(૩) આ જાહેરનામાની ગુજરાત પંચાયત ચટણી નિયમો–૧૯૯૪ નાં નિયમ–૯(૧) અન્વયે સરકારી રાજયપત્રમાં પ્રસિધ્ધ કરવામાં આવે છે.

(સહી) અવાચ્ય,
કલેકટર અમરેલી અને
રાજય ચૂંટણી પંચના અધિકારી

INDEX

ગુજરાત પચાયત અધિનિયમ – ૧૯૯૩ ની કલમ – ૧૫ ની પેટા કલમ - ૧ અન્વયે

ચૂંટણીનું જાહેરનામું

જિલ્લા કલેકટર કચેરી, ચુંટણી શાખા,

અમરેલી જિલ્લો

તારીખ :–૧૮-૮-૨૦૦૩.

ક્રમાંક : ચટણ /ગ્રા.પં/ ૨૬૯૬ /૨૦૦૩

–:: જાહેરનામું ::–

અમરેલી જિલ્લાના બગસરા તાલુકાની ખાલી પડેલી બેઠકોવાળી ગ્રામ પંચાયતોનાં વોર્ડની બેઠકોની / સરપંચની બેઠકોની પેટા ચૂંટણી.

૧) ગુજરાત પંચાયત અધિનિયમ –૧૯૯૩ ની કલમ –૧૬ ની પેટા કલમ (૧) મુજબ અમરેલી જિલ્લાના બગસરા તાલુકાની ગ્રામ પંચાયતોના વોર્ડની રચના તથા બેઠકોની ફાળવણી રાજ્ય ચૂંટણી પંચના અધિકારી તરીકે કરેલ છે.

૨) ગુજરાત પંચાયત અધિનિયમ –૧૯૯૩ ની ની કલમ –૧૫ ની પેટા કલમ(૧) થી પ્રાપ્ત થયેલ સત્તાની રૂઈએ રાજય ચૂંટણી પંચના અધિકારી તરીકે કલેકટર, અમરેલી અમરેલી જિલ્લાની નીચેની અનુસૂચિના કોલમ નં.૨ માં જણાવેલ તાલુકાની સામે કોલમ નં.૩ માં જણાવેલ ગ્રામ પંચાયતોનાં કોલમ નં.૪,૫ માં જણાવેલ વોર્ડની બેઠકોની તથા કોલમ નં.૬ માં જણાવેલ સરપંચની બેઠકોની પેટા ચૂંટણી તારીખ ૧૪-૯ –૨૦૦૩ ના રોજ યોજવાનું જાહેર કરેલ છે.

INDEX

—અ નુ સૂ ચિ—

બગસરા તાલુકાની ગ્રામ પંચાયતોની ચૂંટણી યોજવાની છે તેની યાદી.

અ. નં.	તાલુકાનું નામ	ગ્રામ પંચાયતનું નામ	વોર્ડ નંબર / ક્રમાંક	વોર્ડની બેઠકનો પ્રકાર	સરપંચની બેઠકનો પ્રકાર	ચૂંટણીનો પ્રકાર
૧	૨	૩	૪	૫	૬	૭
૧	બગસરા	હળીયાદ જુની	૬	સામાન્ય	—	પેટા ચૂંટણી

(૩) આ જાહેરનામાની ગુજરાત પંચાયત ચૂંટણી નિયમો–૧૯૯૪ નાં નિયમ–૯(૧) અન્વયે સરકારી રાજયપત્રમાં પ્રસિધ્ધ કરવામાં આવે છે.

(સહી) અવાચ્ય,

કલેકટર અમરેલી અને
રાજય ચૂંટણી પંચના અધિકારી

ગુજરાત પંચાયત અધિનિયમ – ૧૯૯૩ ની કલમ – ૧૫ ની પેટા કલમ – ૧ અન્વયે

ચૂંટણીનું જાહેરનામું

જિલ્લા કલેકટર કચેરી, ચૂંટણી શાખા,

અમરેલી જિલ્લો

ક્રમાંક : ચટણ /ગ્રા.પં/ ૨૬૮૯ /૨૦૦૩ તારીખ :–૧૮–૮–૨૦૦૩

—:: જાહેરનામું ::—

અમરેલી જિલ્લાના જાફરાબાદ તાલુકાની ખાલી પડેલી બેઠકોવાળી ગ્રામ પંચાયતોનાં વોર્ડની બેઠકોની / સરપંચની બેઠકોની પેટા ચૂંટણી.

૧) ગુજરાત પંચાયત અધિનિયમ –૧૯૯૩ ની કલમ –૧૬ ની પેટા કલમ (૧) મુજબ અમરેલી જિલ્લાના જાફરાબાદ તાલુકાની ગ્રામ પંચાયતોના વોર્ડની રચના તથા બેઠકોની ફાળવણી રાજય ચૂંટણી પંચના અધિકારી તરીકે કરેલ છે.

૨) ગુજરાત પંચાયત અધિનિયમ –૧૯૯૩ ની ની કલમ –૧૫ ની પેટા કલમ(૧) થી પ્રાપ્ત થયેલ સત્તાની રૂઈએ રાજય ચૂંટણી પંચના અધિકારી તરીકે કલેકટર, અમરેલી અમરેલી જિલ્લાની નીચેની અનુસૂચિના કોલમ નં.૨ માં જણાવેલ તાલુકાની સામે કોલમ નં.૩ માં જણાવેલ ગ્રામ પંચાયતોનાં કોલમ નં.૪,૫ માં જણાવેલ વોર્ડની બેઠકોની તથા કોલમ નં.૬ માં જણાવેલ સરપંચની બેઠકોની પેટા ચૂંટણી તારીખ ૧૪–૯–૨૦૦૩ ના રોજ યોજવાનું જાહેર કરેલ છે.

INDEX

—અ નુ સૂ ચિ—

જાફરાબાદ તાલુકાની ગ્રામ પંચાયતોની ચૂંટણી યોજવાની છે તેની યાદી.

અ. નં.	તાલુકાનું નામ	ગ્રામ પંચાયતનું નામ	વોર્ડ નંબર / ક્રમાંક	વોર્ડની બેઠકનો પ્રકાર	સરપંચની બેઠકનો પ્રકાર	ચુંટણીનો પ્રકાર
૧	૨	૩	૪	૫	૬	૭
૧	જાફરાબાદ	બાબરકોટ	૯	સામાન્ય	---	પેટા ચુંટણી
૨	જાફરાબાદ	કોળીકથારીયા	૧	સામાન્યસ્ત્રી	---	પેટાચુટણી
૩	જાફરાબાદ	ચિત્રાસર	૬	સામાન્ય	---	પેટાચુટણી

આ જાહેરનામાની ગુજરાત પંચાયત ચટણી નિયમો—૧૯૯૪ નાં નિયમ—૯(૧) ન્વયે સરકારી રાજયપત્રમાં પ્રસિધ્ધ કરવામાં આવે છે.

(સહી) અવાચ્ય,

કલેકટર અમરેલી અને
રાજય ચૂંટણી પંચના અધિકારી

ગુજરાત પંચાયત ચૂંટણી નિયમો – ૧૯૯૪ ના નિયમ – ૯ (૨) અન્વયે ચૂંટણીનું જાહેરનામું.

જિલ્લા કલેકટર કચેરી,
ચુંટણી શાખા,
અમરેલી જિલ્લો, અમરેલી
તારીખ :૧૮/૮/૨૦૦૩

ક્રમાંક : ચટણ /ગ્રા.પં/ ૨૭૨૮ /૨૦૦૩

:: જાહેરનામું ::—

અમરેલી જિલ્લાના ધારી તાલુકાની ખાલી પડેલી બેઠકોવાળી ગ્રામ પંચાયતોનાં વોર્ડની બેઠકની / સરપંચની બેઠકોની સામાન્ય/પેટા ચૂંટણી

૧) ગુજરાત પંચાયત અધિનિયમ —૧૯૯૩ ની કલમ —૧૬ ની પેટા કલમ (૧) મુજબ અમરેલી જિલ્લાનાં ધારી તાલુકાની ગ્રામ પંચાયતોના વોર્ડની રચના તથા બેઠકોની ફાળવણી રાજય ચૂંટણી પંચના અધિકારી તરીકે કરેલ છે.

૨) ગુજરાત પંચાયત ચૂંટણી નિયમો —૧૯૯૪ ના નિયમ—૯ ના પેટા નિયમ—૨ થી પ્રાપ્ત થયેલ સત્તાની રૂઈએ રાજય ચૂંટણી પંચના અધિકારી તરીકે કલેકટર અમરેલી, અમરેલી જિલ્લાની નીચેની અનુસૂચિના કોલમ નંબર—૨ માં જણાવેલ તાલુકાની સામે કોલમ નં.૩ માં જણાવેલ ગ્રામ પંચાયતોના કોલમ નંબર – ૪ માં જણાવેલ વોર્ડની કોલમ નં ૫ માં જણાવેલ બેઠકો ભરવા માટે સભ્યો ની તથા કોલમ નંબર – ૬ માં જણાવેલ પ્રકારવાળી સરપંચની બેઠકો ભરવા માટે સરપંચની ચૂંટણી યોજવાનો તબક્કાવાર કાર્યક્રમ નીચે જણાવ્યા મુજબ નકકી કરે છે.

	તારીખ	સમય	સ્થળ
(ક). ઉમેદવારીપત્ર રજુ કરવાની / ભરવાની છેલ્લી તારીખ	૨૫/૮/૨૦૦૩	૧૧—૦૦ કલાક થી ૧૫—૦૦ કલાક સુધી.	ચૂંટણી અધિકારી / મદદનીશ ચૂંટણી અધિકારીની કચેરી ખાતે.
(ખ). ઉમેદવારીપત્રોની ચકાસણી ની તારીખ	૨૬/૮/૨૦૦૩	૧૧—૦૦ કલાક થી ચકાસણી પુરી થાય ત્યાં સુધી.	ચૂંટણી અધિકારીની કચેરી ખાતે.
(ગ). ઉમેદવારીપત્રો પાછા ખેંચી લેવાની છેલ્લી તારીખ	૨૮/૮/૨૦૦૩	૧૫—૦૦ કલાક સુધી	ચૂંટણી અધિકારીની કચેરી ખાતે.
(ઘ). આવશ્યક હોય તો મતદાનની તારીખ	૧૪/૯/૨૦૦૩	——	—
(ચ). મતદાનનો સમય		સવારના ૮—૦૦ કલાક થી સાંજના ૧૭—૦૦ કલાક સુધી	—
(છ). મતદાનના સ્થળ		—	જિલ્લા ચૂંટણી અધિકારીએ જાહેર કરેલ મતદાન મથકો ઉપર.
(જ). મત ગણતરી માટેની તારીખ તથા સમય	૧૬/૯/૨૦૦૩	સવારના ૯—૦૦ કલાક થી મતગણતરી પુરી થાય ત્યાં સુધી	ચૂંટણી અધિકારી જાહેર કરે તે સ્થળે.
(ઝ). ચૂંટણી પ્રક્રિયા પુરી થવા માટેની તારીખ	મત ગણતરી પુરી થયા તારીખથી સાતમો દિવસ અગર મોડામાં મોડી તા.૨૧/૯/૨૦૦૩	—	—

INDEX

—અ નુ સૂ ચિ—

ધારી તાલુકાની ગ્રામ પંચાયતોની ચૂંટણી યોજવાની છે તેની યાદી.

અ. નં.	તાલુકાનું નામ	ગ્રામ પંચાયતનું નામ	વોર્ડ નંબર / ક્રમાંક	વોર્ડની બેઠકનો પ્રકાર	સરપંચની બેઠકનો પ્રકાર	ચુંટણીનો પ્રકાર
૧	૨	૩	૪	૫	૬	૭
૧	ધારી	સમઢીયાળાનાના	૧ ૨ ૩ ૪ ૫ ૬ ૭	સામાન્ય સામાન્ય સામાન્ય સ્ત્રી સામાન્ય સ્ત્રી સામાન્ય સામાન્ય અનુ.જાતિ	સામાન્ય	સામાન્ય ચૂંટણી
૨	ધારી	કથીવદર	૭	અનુ.જાતી	—	પેટાચુટણી
૩	ધારી	ખીસરી	—	—	સામાન્યસ્ત્રી	પેટાચુટણી
૪	ધારી	હરીપરા (ધારી)	૫	સામાન્યસ્ત્રી	—	પેટાચુટણી
૫	ધારી	ગોવિદપુર [illegible]	૪ ૬	સામાન્ય સામાન્ય	—	પેટાચુટણી પેટાચુટણી
૬	ધારી	બોરડી	૬	સામાન્ય	—	પેટાચુટણી
૭	ધારી	ગીગાસણ	૧	સામાન્ય	—	પેટાચુટણી

(સહી) અવાચ્ય,

કલેકટર અમરેલી અને
રાજ્ય ચૂંટણી પંચના અધિકારી

INDEX

ગુજરાત પંચાયત ચૂંટણી નિયમો – ૧૯૯૪ ના નિયમ – ૯ (૨) અન્વયે ચૂંટણીનું જાહેરનામું.

જિલ્લા કલેક્ટર કચેરી,
ચુંટણી શાખા,
અમરેલી જિલ્લો, અમરેલી
તારીખ : ૧૮/૮/૨૦૦૩

ક્રમાંક : ચટણ/ગ્રા.પં/ ૨૭૨૮ /૨૦૦૩

–:: જાહેરનામું ::–

અમરેલી જિલ્લાના બાબરા તાલુકાની ખાલી પડેલી બેઠકોવાળી ગ્રામ પંચાયતોનાં વોર્ડની બેઠકોની / સરપંચની બેઠકોની પેટા ચૂંટણી.

૧) ગુજરાત પંચાયત અધિનિયમ –૧૯૯૩ ની કલમ –૧૬ ની પેટા કલમ (૧) મુજબ અમરેલી જિલ્લાનાં બાબરા તાલુકાની ગ્રામ પંચાયતોના વોર્ડની રચના તથા બેઠકોની ફાળવણી રાજ્ય ચૂંટણી પંચના અધિકારી તરીકે કરેલ છે.

૨) ગુજરાત પંચાયત ચૂંટણી નિયમો –૧૯૯૪ ના નિયમ–૯ ના પેટા નિયમ–૨ થી પ્રાપ્ત થયેલ સત્તાની રૂઈએ રાજ્ય ચૂંટણી પંચના અધિકારી તરીકે કલેકટર અમરેલી, અમરેલી જિલ્લાની નીચેની અનુસૂચિના કોલમ નંબર–૨ માં જણાવેલ તાલુકાની સામે કોલમ નં.૩ માં જણાવેલ ગ્રામ પંચાયતોના કોલમ નંબર – ૪ માં જણાવેલ વોર્ડની કોલમ નં ૫ માં જણાવેલ બેઠકો ભરવા માટે સભ્યો ની તથા કોલમ નંબર – ૬ માં જણાવેલ પ્રકારવાળી સરપંચની બેઠકો ભરવા માટે સરપંચની ચૂંટણી યોજવાનો તબક્કાવાર કાર્યક્રમ નીચે જણાવ્યા મુજબ નક્કી કરે છે.

	તારીખ	સમય	સ્થળ
(ક). ઉમેદવારીપત્ર રજુ કરવાની / ભરવાની છેલ્લી તારીખ	૨૫/૮/૨૦૦૩	૧૧–૦૦ કલાક થી ૧૫–૦૦ કલાક સુધી.	ચૂંટણી અધિકારી / મદદનીશ ચૂંટણી અધિકારીની કચેરી ખાતે.
(ખ). ઉમેદવારીપત્રોની ચકાસણી ની તારીખ	૨૬/૮/૨૦૦૩	૧૧–૦૦ કલાક થી ચકાસણી પુરી થાય ત્યાં સુધી.	ચૂંટણી અધિકારીની કચેરી ખાતે.
(ગ). ઉમેદવારીપત્રો પાછા ખેંચી લેવાની છેલ્લી તારીખ	૨૮/૮/૨૦૦૩	૧૫–૦૦ કલાક સુધી	ચૂંટણી અધિકારીની કચેરી ખાતે.
(ઘ). આવશ્યક હોય તો મતદાનની તારીખ	૧૪/૯/૨૦૦૩	–	–
(ચ). મતદાનનો સમય		સવારના ૮–૦૦ કલાક થી સાંજના ૧૭–૦૦ કલાક સુધી	–
(છ). મતદાનના સ્થળ,		–	જિલ્લા ચૂંટણી અધિકારીએ જાહેર કરેલ મતદાન મથકો ઉપર.
(જ). મત ગણતરી માટેની તારીખ તથા સમય	૧૬/૯/૨૦૦૩	સવારના ૯–૦૦ કલાક થી મતગણતરી પુરી થાય ત્યાં સુધી	ચૂંટણી અધિકારી જાહેર કરે તે સ્થળે.
(ઝ). ચૂંટણી પ્રક્રિયા પુરી થવા માટેની તારીખ	મત ગણતરી પુરી થયા તારીખથી સાતમો દિવસ અગર મોડામાં મોડી તા.૨૧/૯/૨૦૦૩	–	–

INDEX

—અ નુ સૂ ચિ—

બાબરા તાલુકાની ગ્રામ પંચાયતોની ચૂંટણી યોજવાની છે તેની યાદી.

અ. નં.	તાલુકાનું નામ	ગ્રામ પંચાયતનું નામ	વોર્ડ નંબર / ક્રમાંક	વોર્ડની બેઠકનો પ્રકાર	સરપંચની બેઠકનો પ્રકાર	ચુંટણીનો પ્રકાર
૧	૨	૩	૪	૫	૬	૭
૧	બાબરા	નડાળા	૬	સામાન્ય	—	પેટા ચુંટણી
૨	બાબરા	ઘુઘરાળા	૪	અનુ.જાતી	—	પેટાચૂંટણી
૩	બાબરા	દેવળીયા મોટા	૧૦	સામાન્ય	—	પેટાચૂંટણી
૪	બાબરા	વલારડી	૬	સામાન્ય	—	પેટાચુટણી
૫	બાબરા	કોટડાપીઠા	—	— —	અનુ.જાતી	પેટાચુટણી

(સહી) અવાચ્ય,

કલેક્ટર અમરેલી અને

રાજય ચૂંટણી પંચના અધિકારી

ગુજરાત પંચાયત ચૂંટણી નિયમો – ૧૯૯૪ ના નિયમ – ૯ (૨) અન્વયે ચૂંટણીનું જાહેરનામું.

જિલ્લા કલેકટર કચેરી,
ચુંટણી શાખા,
અમરેલી જિલ્લો, અમરેલી
તારીખ :– ૧૮/૮/૨૦૦૩

ક્રમાંક : ચટણ /ગ્રા.પં/ ૨૯૨૯ /૨૦૦૩

—:: જાહેરનામું ::—

અમરેલી જિલ્લાના લાઠી તાલુકાની ખાલી પડેલી બેઠકોવાળી ગ્રામ પંચાયતોનાં વોર્ડની બેઠકોની / સરપંચની બેઠકોની સામાન્ય/પેટા ચૂંટણી.

૧) ગુજરાત પંચાયત અધિનિયમ –૧૯૯૩ ની કલમ –૧૬ ની પેટા કલમ (૧) મુજબ અમરેલી જિલ્લાનાં લાઠી તાલુકાની ગ્રામ પંચાયતોના વોર્ડની રચના તથા બેઠકોની ફાળવણી રાજ્ય ચૂંટણી પંચના અધિકારી તરીકે કરેલ છે.

૨) ગુજરાત પંચાયત ચૂંટણી નિયમો –૧૯૯૪ ના નિયમ–૯ ના પેટા નિયમ–૨ થી પ્રાપ્ત થયેલ સત્તાની રૂઇએ રાજય ચૂંટણી પંચના અધિકારી તરીકે કલેકટર અમરેલી, અમરેલી જિલ્લાની નીચેની અનુસૂચિના કોલમ નંબર–૨ માં જણાવેલ તાલુકાની સામે કોલમ નં.૩ માં જણાવેલ ગ્રામ પંચાયતોના કોલમ નંબર – ૪ માં જણાવેલ વોર્ડની કોલમ નં ૫ માં જણાવેલ બેઠકો ભરવા માટે સભ્યો ની તથા કોલમ નંબર – ૬ માં જણાવેલ પ્રકારવાળી સરપંચની બેઠકો ભરવા માટે સરપંચની ચૂંટણી યોજવાનો તબક્કાવાર કાર્યક્રમ નીચે જણાવ્યા મુજબ નક્કી કરે છે.

	તારીખ	સમય	સ્થળ
(ક). ઉમેદવારીપત્ર રજુ કરવાની / ભરવાની છેલ્લી તારીખ	૨૫/૮/૨૦૦૩	૧૧–૦૦ કલાક થી ૧૫–૦૦ કલાક સુધી.	ચૂંટણી અધિકારી / મદદનીશ ચૂંટણી અધિકારીની કચેરી ખાતે.
(ખ). ઉમેદવારીપત્રોની ચકાસણી ની તારીખ	૨૬/૮/૨૦૦૩	૧૧–૦૦ કલાક થી ચકાસણી પુરી થાય ત્યાં સુધી.	ચૂંટણી અધિકારીની કચેરી ખાતે.
(ગ). ઉમેદવારીપત્રો પાછા ખેંચી લેવાની છેલ્લી તારીખ	૨૮/૮/૨૦૦૩	૧૫–૦૦ કલાક સુધી	ચૂંટણી અધિકારીની કચેરી ખાતે.
(ઘ). આવશ્યક હોય તો મતદાનની તારીખ	૧૪/૯/૨૦૦૩	–	–
(ચ). મતદાનનો સમય		સવારના ૮–૦૦ કલાક થી સાંજના ૧૭–૦૦ કલાક સુધી	–

INDEX

(છ). મતદાનના સ્થળ		—	જિલ્લા ચૂંટણી અધિકારીએ જાહેર કરેલ મતદાન મથકો ઉપર.
(જ). મત ગણતરી માટેની તારીખ તથા સમય	૧૬/૯/૨૦૦૩	સવારના ૯–૦૦ કલાક થી મતગણતરી પુરી થાય ત્યાં સુધી	ચૂંટણી અધિકારી જાહેર કરે તે સ્થળે
(ઝ). ચૂંટણી પ્રક્રિયા પુરી થવા માટેની તારીખ	મત ગણતરી પુરી થયા તારીખથી સાતમો દિવસ અગર મોડામાં મોડી તા.૨૧/૯/૨૦૦૩	—	—

–અ નુ સૂ ચિ–

લાઠી તાલુકાની ગ્રામ પંચાયતોની ચૂંટણી યોજવાની છે તેની યાદી.

અ. નં.	તાલુકાનું નામ	ગ્રામ પંચાયતનું નામ	વોર્ડ નંબર / ક્રમાંક	વોર્ડની બેઠકનો પ્રકાર	સરપંચની બેઠકનો પ્રકાર	ચુંટણીનો પ્રકાર
૧	૨	૩	૪	૫	૬	૭
૧	લાઠી	લુવારીયા	૬	સામાન્ય	––	પેટા ચુંટણી
૨	લાઠી	સુવાગઢ	૩	સામાન્ય	–	પેટા ચૂંટણી
૩	લાઠી	કેરાળા	૫	સામાન્ય	–	પેટા ચૂંટણી
૪	લાઠી	આબરડી	૧ ૨ ૩ ૪ ૫ ૬ ૭	સા.શૈ.પ.વર્ગસ્ત્રી સામાન્યસ્ત્રી અનસુચીતજાતી સામાન્ય સામાન્ય સામાન્ય સામાન્ય	સામાન્યસ્ત્રી	સામાન્ય ચૂંટણી
૫	લાઠી	નારાયણનગર (આબરડીપેટાપરા)	૧ ૨ ૩ ૪ ૫ ૬ ૭	સા.શૈ.પ.વર્ગ સામાન્યસ્ત્રી સામાન્યસ્ત્રી સામાન્ય સામાન્ય સામાન્ય સામાન્ય	સામાન્ય	સામાન્ય ચૂંટણી

(સહી) અવાચ્ય,

કલેકટર અમરેલી અને
રાજય ચૂંટણી પંચના અધિકારી

INDEX

ગુજરાત પંચાયત ચૂંટણી નિયમો – ૧૯૯૪ ના નિયમ – ૯ (૨) અન્વયે ચૂંટણીનું જાહેરનામું.

જિલ્લા કલેક્ટર કચેરી,
ચુંટણી શાખા,
અમરેલી જિલ્લો, અમરેલી
તારીખ :– ૧૮–/ ૮ /– ૨૦૦૩

ક્રમાંક : ચટણ /ગ્રા.પં/ ૨૭૨૯ /૨૦૦૩

–:: જાહેરનામું ::–

અમરેલી જિલ્લાના લીલીયા તાલુકાની ખાલી પડેલી બેઠકોવાળી ગ્રામ પંચાયતોનાં વોર્ડની બેઠકોની / સરપંચની બેઠકોની પેટા ચૂંટણી.

૧) ગુજરાત પંચાયત અધિનિયમ –૧૯૯૩ ની કલમ –૧૬ ની પેટા કલમ (૧) મુજબ અમરેલી જિલ્લાનાં લીલીયા તાલુકાની ગ્રામ પંચાયતોના વોર્ડની રચના તથા બેઠકોની ફાળવણી રાજ્ય ચૂંટણી પંચના અધિકારી તરીકે કરેલ છે.

૨) ગુજરાત પંચાયત ચૂંટણી નિયમો –૧૯૯૪ ના નિયમ–૯ ના પેટા નિયમ–૨ થી પ્રાપ્ત થયેલ સત્તાની રૂઈએ રાજ્ય ચૂંટણી પંચના અધિકારી તરીકે કલેક્ટર અમરેલી, અમરેલી જિલ્લાની નીચેની અનુસૂચિના કોલમ નંબર–૨ માં જણાવેલ તાલુકાની સામે કોલમ નં.૩ માં જણાવેલ ગ્રામ પંચાયતોના કોલમ નંબર – ૪ માં જણાવેલ વોર્ડની કોલમ નં ૫ માં જણાવેલ બેઠકો ભરવા માટે સભ્યો ની તથા કોલમ નંબર – ૬ માં જણાવેલ પ્રકારવાળી સરપંચની બેઠકો ભરવા માટે સરપંચની ચૂંટણી યોજવાનો તબક્કાવાર કાર્યક્રમ નીચે જણાવ્યા મુજબ નક્કી કરે છે.

	તારીખ	સમય	સ્થળ
(ક). ઉમેદવારીપત્ર રજુ કરવાની / ભરવાની છેલ્લી તારીખ	૨૫/૮/૨૦૦૩	૧૧–૦૦ કલાક થી ૧૫–૦૦ કલાક સુધી.	ચૂંટણી અધિકારી / મદદનીશ ચૂંટણી અધિકારીની કચેરી ખાતે.
(ખ). ઉમેદવારીપત્રોની ચકાસણી ની તારીખ	૨૬/૮/૨૦૦૩	૧૧–૦૦ કલાક થી ચકાસણી પુરી થાય ત્યાં સુધી.	ચૂંટણી અધિકારીની કચેરી ખાતે.
(ગ). ઉમેદવારીપત્રો પાછા ખેંચી લેવાની છેલ્લી તારીખ	૨૮/૮/૨૦૦૩	૧૫–૦૦ કલાક સુધી	ચૂંટણી અધિકારીની કચેરી ખાતે.
(ઘ). આવશ્યક હોય તો મતદાનની તારીખ	૧૪/૯/૨૦૦૩	–	–
(ચ). મતદાનનો સમય		સવારના ૮–૦૦ કલાક થી સાંજના ૧૭–૦૦ કલાક સુધી	–
(છ). મતદાનના સ્થળ		–	જિલ્લા ચૂંટણી અધિકારીએ જાહેર કરેલ મતદાન મથકો ઉપર.
(જ). મત ગણતરી માટેની તારીખ તથા સમય	૧૬/૯/૨૦૦૩	સવારના ૯–૦૦ કલાક થી મતગણતરી પુરી થાય ત્યાં સુધી	ચૂંટણી અધિકારી જાહેર કરે તે સ્થળે.
(ઝ). ચૂંટણી પ્રક્રિયા પુરી થવા માટેની તારીખ	મત ગણતરી પુરી થયા તારીખથી સાતમો દિવસ અગર મોડામાં મોડી તા.૨૧/૯/૨૦૦૩	–	–

INDEX

—અ નુ સૂ ચિ—

લીલીયા તાલુકાની ગ્રામ પંચાયતોની ચૂંટણી યોજવાની છે તેની યાદી.

અ. નં.	તાલુકાનું નામ	ગ્રામ પંચાયતનું નામ	વોર્ડ નંબર / ક્રમાંક	વોર્ડની બેઠકનો પ્રકાર	સરપંચની બેઠકનો પ્રકાર	ચૂંટણીનો પ્રકાર
૧	૨	૩	૪	૫	૬	૭
૧	લીલીયા	ગોઢાવદર	૩	સામાન્ય	—	પેટા ચૂંટણી

(સહી) અવાચ્ય,

કલેક્ટર અમરેલી અને
રાજ્ય ચૂંટણી પંચના અધિકારી

ગુજરાત પંચાયત ચૂંટણી નિયમો – ૧૯૯૪ ના નિયમ – ૯ (૨) અન્વયે ચૂંટણીનું જાહેરનામું.

જિલ્લા કલેક્ટર કચેરી,
ચુંટણી શાખા,
અમરેલી જિલ્લો, અમરેલી
તારીખ :– ૧૮/૮/૨૦૦૩

ક્રમાંક : ચટણ /ગ્રા.પં/ ૨૭૨૮ /૨૦૦૩

—:: જાહેરનામું ::—

અમરેલી જિલ્લાના વડીયા તાલુકાની ખાલી પડેલી બેઠકોવાળી ગ્રામ પંચાયતોનાં વોર્ડની બેઠકોની / સરપંચની બેઠકોની પેટા ચૂંટણી.

૧) ગુજરાત પંચાયત અધિનિયમ –૧૯૯૩ ની કલમ –૧૬ ની પેટા કલમ (૧) મુજબ અમરેલી જિલ્લાનાં વડીયા તાલુકાની ગ્રામ પંચાયતોના વોર્ડની રચના તથા બેઠકોની ફાળવણી રાજ્ય ચૂંટણી પંચના અધિકારી તરીકે કરેલ છે.

૨) ગુજરાત પંચાયત ચૂંટણી નિયમો –૧૯૯૪ ના નિયમ–૯ ના પેટા નિયમ–૨ થી પ્રાપ્ત થયેલ સત્તાની રૂઈએ રાજ્ય ચૂંટણી પંચના અધિકારી તરીકે કલેક્ટર અમરેલી, અમરેલી જિલ્લાની નીચેની અનુસૂચિના કોલમ નંબર–૨ માં જણાવેલ તાલુકાની સામે કોલમ નં.૩ માં જણાવેલ ગ્રામ પંચાયતોના કોલમ નંબર – ૪ માં જણાવેલ વોર્ડની કોલમ નં ૫ માં જણાવેલ બેઠકો ભરવા માટે સભ્યો ની તથા કોલમ નંબર – ૬ માં જણાવેલ પ્રકારવાળી સરપંચની બેઠકો ભરવા માટે સરપંચની ચૂંટણી યોજવાનો તબક્કાવાર કાર્યક્રમ નીચે જણાવ્યા મુજબ નકકી કરે છે.

	તારીખ	સમય	સ્થળ
(ક). ઉમેદવારીપત્ર રજુ કરવાની / ભરવાની છેલ્લી તારીખ	૨૫/૮/૨૦૦૩	૧૧–૦૦ કલાક થી ૧૫–૦૦ કલાક સુધી.	ચૂંટણી અધિકારી / મદદનીશ ચૂંટણી અધિકારીની કચેરી ખાતે.
(ખ). ઉમેદવારીપત્રોની ચકાસણી ની તારીખ	૨૬/૮/૨૦૦૩	૧૧–૦૦ કલાક થી ચકાસણી પુરી થાય ત્યાં સુધી.	ચૂંટણી અધિકારીની કચેરી ખાતે.
(ગ). ઉમેદવારીપત્રો પાછા ખેંચી લેવાની છેલ્લી તારીખ	૨૮/૮/૨૦૦૩	૧૫–૦૦ કલાક સુધી	ચૂંટણી અધિકારીની કચેરી ખાતે.
(ઘ). આવશ્યક હોય તો મતદાનની તારીખ	૧૪/૯/૨૦૦૩	–	–
(ચ). મતદાનનો સમય		સવારના ૮–૦૦ કલાક થી સાંજના ૧૭–૦૦ કલાક સુધી	–
(છ). મતદાનના સ્થળ		–	જિલ્લા ચૂંટણી અધિકારીએ જાહેર કરેલ મતદાન મથકો ઉપર.
(જ). મત ગણતરી માટેની તારીખ તથા સમય	૧૬/૯/૨૦૦૩	સવારના ૯–૦૦ કલાક થી મતગણતરી પુરી થાય ત્યાં સુધી	ચૂંટણી અધિકારી જાહેર કરે તે સ્થળે.
(ઝ). ચૂંટણી પ્રક્રિયા પુરી થવા માટેની તારીખ	મત ગણતરી પુરી થયા તારીખથી સાતમો દિવસ અગર મોડામાં મોડી તા.૨૧/૯/૨૦૦૩	–	–

INDEX

—અ નુ સૂ ચિ—

વડીયા તાલુકાની ગ્રામ પંચાયતોની ચૂંટણી યોજવાની છે તેની યાદી.

અ. નં.	તાલુકાનું નામ	ગ્રામ પંચાયતનું નામ	વોર્ડ નંબર / ક્રમાંક	વોર્ડની બેઠકનો પ્રકાર	સરપંચની બેઠકનો પ્રકાર	ચુંટણીનો પ્રકાર
૧	૨	૩	૪	૫	૬	૭
૧	વડીયા	તોરી	૩ ૭	સામાન્ય સામાન્ય	— —	પેટા ચુંટણી —"—
૨	—"—	સનાળી	૫	સામાન્ય	—	પેટાચુટણી

(સહી) અવાચ્ય,

કલેકટરશ્રી અમરેલી અને

રાજય ચૂંટણી પંચના અધિકારી

ગુજરાત પંચાયત ચૂંટણી નિયમો – ૧૯૯૪ ના નિયમ – ૯ (૨) અન્વયે ચૂંટણીનું જાહેરનામું.

જિલ્લા કલેકટર કચેરી,
ચુંટણી શાખા,
અમરેલી જિલ્લો, અમરેલી
તારીખ :– ૧૮/૮/૨૦૦૩

ક્રમાંક : ચટણ/ગ્રા.પં/ ૨૭૨૮ /૨૦૦૩

—:: જાહેરનામું ::—

અમરેલી જિલ્લાના રાજુલા તાલુકાની ખાલી પડેલી બેઠકોવાળી ગ્રામ પંચાયતોનાં વોર્ડની બેઠકોની / સરપંચની બેઠકોની પેટા ચૂંટણી.

૧) ગુજરાત પંચાયત અધિનિયમ –૧૯૯૩ ની કલમ –૧૬ ની પેટા કલમ (૧) મુજબ અમરેલી જિલ્લાનાં રાજુલા તાલુકાની ગ્રામ પંચાયતોના વોર્ડની રચના તથા બેઠકોની ફાળવણી રાજય ચૂંટણી પંચના અધિકારી તરીકે કરેલ છે.

૨) ગુજરાત પંચાયત ચૂંટણી નિયમો –૧૯૯૪ ના નિયમ–૯ ના પેટા નિયમ–૨ થી પ્રાપ્ત થયેલ સત્તાની રૂઈએ રાજય ચૂંટણી પંચના અધિકારી તરીકે કલેકટર અમરેલી, અમરેલી જિલ્લાની નીચેની અનુસૂચિના કોલમ નંબર–૨ માં જણાવેલ તાલુકાની સામે કોલમ નં.૩ માં જણાવેલ ગ્રામ પંચાયતોના કોલમ નંબર – ૪ માં જણાવેલ વોર્ડની કોલમ નં ૫ માં જણાવેલ બેઠકો ભરવા માટે સભ્યો ની તથા કોલમ નંબર – ૬ માં જણાવેલ પ્રકારવાળી સરપંચની બેઠકો ભરવા માટે સરપંચની ચૂંટણી યોજવાનો તબક્કાવાર કાર્યક્રમ નીચે જણાવ્યા મુજબ નક્કી કરે છે.

	તારીખ	સમય	સ્થળ
(ક). ઉમેદવારીપત્ર રજુ કરવાની / ભરવાની છેલ્લી તારીખ	૨૫/૮/૨૦૦૩	૧૧–૦૦ કલાક થી ૧૫–૦૦ કલાક સુધી.	ચૂંટણી અધિકારી / મદદનીશ ચૂંટણી અધિકારીની કચેરી ખાતે.
(ખ). ઉમેદવારીપત્રોની ચકાસણી ની તારીખ	૨૬/૮/૨૦૦૩	૧૧–૦૦ કલાક થી ચકાસણી પુરી થાય ત્યાં સુધી.	ચૂંટણી અધિકારીની કચેરી ખાતે.
(ગ). ઉમેદવારીપત્રો પાછા ખેંચી લેવાની છેલ્લી તારીખ	૨૮/૮/૨૦૦૩	૧૫–૦૦ કલાક સુધી	ચૂંટણી અધિકારીની કચેરી ખાતે.
(ઘ). આવશ્યક હોય તો મતદાનની તારીખ	૧૪/૯/૨૦૦૩	—	—
(ચ). મતદાનનો સમય		સવારના ૮–૦૦ કલાક થી સાંજના ૧૭–૦૦ કલાક સુધી	—
(છ). મતદાનના સ્થળ		—	જિલ્લા ચૂંટણી અધિકારીએ જાહેર કરેલ મતદાન મથકો ઉપર.

INDEX

(જ). મત ગણતરી માટેની તારીખ તથા સમય	૧૬/૯/૨૦૦૩	સવારના ૯–૦૦ કલાક થી મતગણતરી પુરી થાય ત્યાં સુધી	ચૂંટણી અધિકારી જાહેર કરે તે સ્થળે.
(ઝ). ચૂંટણી પ્રક્રિયા પુરી થવા માટેની તારીખ	મત ગણતરી પુરી થયા તારીખથી સાતમો દિવસ અગર મોડામાં મોડી તા.૨૧/૯/૨૦૦૩	—	—

–અ નુ સૂ ચિ–

રાજુલા તાલુકાની ગ્રામ પંચાયતોની ચૂંટણી યોજવાની છે તેની યાદી.

અ. નં.	તાલુકાનું નામ	ગ્રામ પંચાયતનું નામ	વોર્ડ નંબર / ક્રમાંક	વોર્ડની બેઠકનો પ્રકાર	સરપંચની બેઠકનો પ્રકાર	ચુંટણીનો પ્રકાર
૧	૨	૩	૪	૫	૬	૭
૧	રાજુલા	ખાખબાઈ	૧	સામાન્યસ્ત્રી	—	પેટા ચુંટણી
			૨	સા.શૈ.પછાતસ્ત્રી	—	—"—
૨	રાજુલા.	બારપટોળી	૧	સામાન્યસ્ત્રી	—	પેટાચુટણી

(સહી) અવાચ્ય,

કલેકટર અમરેલી અને
રાજય ચૂંટણી પંચના અધિકારી

ગુજરાત પંચાયત ચૂંટણી નિયમો – ૧૯૯૪ ના નિયમ – ૯ (૨) અન્વયે ચૂંટણીનું જાહેરનામું.

જિલ્લા કલેકટર કચેરી,
ચુંટણી શાખા,
અમરેલી જિલ્લો, અમરેલી
તારીખ :–૧૮ / ૮ / ૨૦૦૩

ક્રમાંક : ચટણ /ગ્રા.પં/ ૨૯૨૮ /૨૦૦૩

–:: જાહેરનામું ::–

અમરેલી જિલ્લાના અમરેલી તાલુકાનાં ખાલી પડેલી બેઠકોવાળી ગ્રામ પંચાયતોનાં વોર્ડની બેઠકોની / સરપંચની બેઠકોની પેટા ચૂંટણી.

૧) ગુજરાત પંચાયત અધિનિયમ –૧૯૯૩ ની કલમ –૧૬ ની પેટા કલમ (૧) મુજબ અમરેલી જિલ્લાનાં અમરેલી તાલુકાની ગ્રામ પંચાયતોના વોર્ડની રચના તથા બેઠકોની ફાળવણી રાજ્ય ચૂંટણી પંચના અધિકારી તરીકે કરેલ છે.

૨) ગુજરાત પંચાયત ચૂંટણી નિયમો –૧૯૯૪ ના નિયમ–૯ ના પેટા નિયમ–૨ થી પ્રાપ્ત થયેલ સત્તાની રૂઈએ રાજય ચૂંટણી પંચના અધિકારી તરીકે કલેકટર અમરેલી, અમરેલી જિલ્લાની નીચેની અનુસૂચિના કોલમ નંબર–૨ માં જણાવેલ તાલુકાની સામે કોલમ નં.૩ માં જણાવેલ ગ્રામ પંચાયતોના કોલમ નંબર – ૪ માં જણાવેલ વોર્ડની કોલમ નં ૫ માં જણાવેલ બેઠકો ભરવા માટે સભ્યો ની તથા કોલમ નંબર – ૬ માં જણાવેલ પ્રકારવાળી સરપંચની બેઠકો ભરવા માટે સરપંચની ચૂંટણી યોજવાનો તબક્કાવાર કાર્યક્રમ નીચે જણાવ્યા મુજબ નકકી કરે છે.

	તારીખ	સમય	સ્થળ
(ક). ઉમેદવારીપત્ર રજુ કરવાની / ભરવાની છેલ્લી તારીખ	૨૫/૮/૨૦૦૩	૧૧–૦૦ કલાક થી ૧૫–૦૦ કલાક સુધી.	ચૂંટણી અધિકારી / મદદનીશ ચૂંટણી અધિકારીની કચેરી ખાતે.
(ખ). ઉમેદવારીપત્રોની ચકાસણી ની તારીખ	૨૬/૮/૨૦૦૩	૧૧–૦૦ કલાક થી ચકાસણી પુરી થાય ત્યાં સુધી.	ચૂંટણી અધિકારીની કચેરી ખાતે.
(ગ). ઉમેદવારીપત્રો પાછા ખેંચી લેવાની છેલ્લી તારીખ	૨૮/૮/૨૦૦૩	૧૫–૦૦ કલાક સુધી	ચૂંટણી અધિકારીની કચેરી ખાતે.

(ઘ). આવશ્યક હોય તો મતદાનની તારીખ	૧૪/૯/૨૦૦૩	—	—
(ચ). મતદાનનો સમય		સવારના ૮–૦૦ કલાક થી સાંજના ૧૭–૦૦ કલાક સુધી	—
(છ). મતદાનના સ્થળ		—	જિલ્લા ચૂંટણી અધિકારીએ જાહેર કરેલ મતદાન મથકો ઉપર.
(જ). મત ગણતરી માટેની તારીખ તથા સમય	૧૬/૯/૨૦૦૩	સવારના ૯–૦૦ કલાક થી મતગણતરી પુરી થાય ત્યાં સુધી	ચૂંટણી અધિકારી જાહેર કરે તે સ્થળે.
(ઝ). ચૂંટણી પ્રક્રિયા પુરી થવા માટેની તારીખ	મત ગણતરી પુરી થયા તારીખથી સાતમો દિવસ અગર મોડામાં મોડી તા.૨૧/૯/૨૦૦૩	—	—

—અ નુ સૂ ચિ—

અમરેલી તાલુકાની ગ્રામ પંચાયતોની ચૂંટણી યોજવાની છે તેની યાદી.

અ. નં.	તાલુકાનું નામ	ગ્રામ પંચાયતનું નામ	વોર્ડ નંબર / ક્રમાંક	વોર્ડની બેઠકનો પ્રકાર	સરપંચની બેઠકનો પ્રકાર	ચુંટણીનો પ્રકાર
૧	૨	૩	૪	૫	૬	૭
૧	અમરેલી	દેવળીયા	૨	સા.શૈ.પછાતસ્ત્રી	અનુ.જાતી સ્ત્રી	પેટા ચુંટણી
૨	અમરેલી	મોટા ભંડારીયા	૩	સામાન્ય	––	પેટાચૂંટણી
૩	અમરેલી	માળીલા	૬	સામાન્ય	સામાન્યસ્ત્રી	પેટાચૂંટણી

(સહી) અવાચ્ય,

કલેકટર અમરેલી અને
રાજય ચૂંટણી પંચના અધિકારી

INDEX

ગુજરાત પંચાયત ચૂંટણી નિયમો – ૧૯૯૪ ના નિયમ – ૯ (૨) અન્વયે ચૂંટણીનું જાહેરનામું.

જિલ્લા કલેકટર કચેરી,
ચુંટણી શાખા,
અમરેલી જિલ્લો, અમરેલી
તારીખ :–૧૮ / ૮ / ૨૦૦૩

ક્રમાંક : ચટણ /ગ્રા.પં/ ૨૭૨૮ /૨૦૦૩

–:: જાહેરનામું ::–

અમરેલી જિલ્લાના ખાંભા તાલુકાની ખાલી પડેલી બેઠકોવાળી ગ્રામ પંચાયતોનાં વોર્ડની બેઠકોની / સરપંચની બેઠકોની પેટા ચૂંટણી.

૧) ગુજરાત પંચાયત અધિનિયમ –૧૯૯૩ ની કલમ –૧૬ ની પેટા કલમ (૧) મુજબ અમરેલી જિલ્લાનાં ખાંભા તાલુકાની ગ્રામ પંચાયતોના વોર્ડની રચના તથા બેઠકોની ફાળવણી રાજ્ય ચૂંટણી પંચના અધિકારી તરીકે કરેલ છે.

૨) ગુજરાત પંચાયત ચૂંટણી નિયમો –૧૯૯૪ ના નિયમ–૯ ના પેટા નિયમ–૨ થી પ્રાપ્ત થયેલ સત્તાની રૂઈએ રાજ્ય ચૂંટણી પંચના અધિકારી તરીકે કલેકટર અમરેલી, અમરેલી જિલ્લાની નીચેની અનુસૂચિના કોલમ નંબર–૨ માં જણાવેલ તાલુકાની સામે કોલમ નં.૩ માં જણાવેલ ગ્રામ પંચાયતોના કોલમ નંબર – ૪ માં જણાવેલ વોર્ડની કોલમ નં ૫ માં જણાવેલ બેઠકો ભરવા માટે સભ્યો ની તથા કોલમ નંબર – ૬ માં જણાવેલ પ્રકારવાળી સરપંચની બેઠકો ભરવા માટે સરપંચની ચૂંટણી યોજવાનો તબક્કાવાર કાર્યક્રમ નીચે જણાવ્યા મુજબ નક્કી કરે છે.

	તારીખ	સમય	સ્થળ
(ક). ઉમેદવારીપત્ર રજુ કરવાની / ભરવાની છેલ્લી તારીખ	૨૫/૮/૨૦૦૩	૧૧–૦૦ કલાક થી ૧૫–૦૦ કલાક સુધી.	ચૂંટણી અધિકારી / મદદનીશ ચૂંટણી અધિકારીની કચેરી ખાતે.
(ખ). ઉમેદવારીપત્રોની ચકાસણી ની તારીખ	૨૬/૮/૨૦૦૩	૧૧–૦૦ કલાક થી ચકાસણી પુરી થાય ત્યાં સુધી.	ચૂંટણી અધિકારીની કચેરી ખાતે.
(ગ). ઉમેદવારીપત્રો પાછા ખેંચી લેવાની છેલ્લી તારીખ	૨૮/૮/૨૦૦૩	૧૫–૦૦ કલાક સુધી	ચૂંટણી અધિકારીની કચેરી ખાતે.
(ઘ). આવશ્યક હોય તો મતદાનની તારીખ	૧૪/૯/૨૦૦૩	–	–
(ચ). મતદાનનો સમય		સવારના ૮–૦૦ કલાક થી સાંજના ૧૭–૦૦ કલાક સુધી	–
(છ). મતદાનના સ્થળ		–	જિલ્લા ચૂંટણી અધિકારીએ જાહેર કરેલ મતદાન મથકો ઉપર.
(જ). મત ગણતરી માટેની તારીખ તથા સમય	૧૬/૯/૨૦૦૩	સવારના ૯–૦૦ કલાક થી મતગણતરી પુરી થાય ત્યાં સુધી	ચૂંટણી અધિકારી જાહેર કરે તે સ્થળે.
(ઝ). ચૂંટણી પ્રક્રિયા પુરી થવા માટેની તારીખ	મત ગણતરી પુરી થયા તારીખથી સાતમો દિવસ અગર મોડામાં મોડી તા.૨૧/૯/૨૦૦૩	–	–

INDEX

—અ નુ સૂ ચિ—

ખાંભા તાલુકાની ગ્રામ પંચાયતોની ચૂંટણી યોજવાની છે તેની યાદી.

અ. નં.	તાલુકાનું નામ	ગ્રામ પંચાયતનું નામ	વોર્ડ નંબર / ક્રમાંક	વોર્ડની બેઠકનો પ્રકાર	સરપંચની બેઠકનો પ્રકાર	ચૂંટણીનો પ્રકાર
૧	૨	૩	૪	૫	૬	૭
૧	ખાંભા	ખાભા	૬	સામાન્ય	—	પેટા ચૂંટણી

(સહી) અવાચ્ય,

કલેક્ટરશ્રી અમરેલી અને
રાજ્ય ચૂંટણી પંચના અધિકારી

ગુજરાત પંચાયત ચૂંટણી નિયમો – ૧૯૯૪ ના નિયમ – ૯ (૨) અન્વયે ચૂંટણીનું જાહેરનામું.

જિલ્લા કલેક્ટર કચેરી,
ચુંટણી શાખા,
અમરેલી જિલ્લો, અમરેલી
તારીખ :–૧૮ / ૮ / ૨૦૦૩

ક્રમાંક : ચટણ /ગ્રા.પં/ ૨૭૨૯ /૨૦૦૩

—:: જાહેરનામું ::—

અમરેલી જિલ્લાના સાવરકુંડલા તાલુકાની ખાલી પડેલી બેઠકોવાળી ગ્રામ પંચાયતોનાં વોર્ડની બેઠકોની / સરપંચની બેઠકોની સામાન્ય/ પેટા ચૂંટણી.

૧) ગુજરાત પંચાયત અધિનિયમ –૧૯૯૩ ની કલમ –૧૬ ની પેટા કલમ (૧) મુજબ અમરેલી જિલ્લાનાં સાવરકુંડલા તાલુકાની ગ્રામ પંચાયતોના વોર્ડની રચના તથા બેઠકોની ફાળવણી રાજ્ય ચૂંટણી પંચના અધિકારી તરીકે કરેલ છે.

૨) ગુજરાત પંચાયત ચૂંટણી નિયમો –૧૯૯૪ ના નિયમ–૯ ના પેટા નિયમ–૨ થી પ્રાપ્ત થયેલ સત્તાની રૂઈએ રાજ્ય ચૂંટણી પંચના અધિકારી તરીકે કલેક્ટર અમરેલી, અમરેલી જિલ્લાની નીચેની અનુસૂચિના કોલમ નંબર–૨ માં જણાવેલ તાલુકાની સામે કોલમ નં.૩ માં જણાવેલ ગ્રામ પંચાયતોનાં કોલમ નંબર – ૪ માં જણાવેલ વોર્ડની કોલમ નં ૫ માં જણાવેલ બેઠકો ભરવા માટે સભ્યો ની તથા કોલમ નંબર – ૬ માં જણાવેલ પ્રકારવાળી સરપંચની બેઠકો ભરવા માટે સરપંચની ચૂંટણી યોજવાનો તબક્કાવાર કાર્યક્રમ નીચે જણાવ્યા મુજબ નકકી કરે છે.

	તારીખ	સમય	સ્થળ
(ક). ઉમેદવારીપત્ર રજુ કરવાની / ભરવાની છેલ્લી તારીખ	૨૫/૮/૨૦૦૩	૧૧–૦૦ કલાક થી ૧૫–૦૦ કલાક સુધી.	ચૂંટણી અધિકારી / મદદનીશ ચૂંટણી અધિકારીની કચેરી ખાતે.
(ખ). ઉમેદવારીપત્રોની ચકાસણી ની તારીખ	૨૬/૮/૨૦૦૩	૧૧–૦૦ કલાક થી ચકાસણી પુરી થાય ત્યાં સુધી.	ચૂંટણી અધિકારીની કચેરી ખાતે.
(ગ). ઉમેદવારીપત્રો પાછા ખેંચી લેવાની છેલ્લી તારીખ	૨૮/૮/૨૦૦૩	૧૫–૦૦ કલાક સુધી	ચૂંટણી અધિકારીની કચેરી ખાતે.
(ઘ). આવશ્યક હોય તો મતદાનની તારીખ	૧૪/૯/૨૦૦૩	—	—
(ચ). મતદાનનો સમય		સવારના ૮–૦૦ કલાક થી સાંજના ૧૭–૦૦ કલાક સુધી	—
(છ). મતદાનના સ્થળ		—	જિલ્લા ચૂંટણી અધિકારીએ જાહેર કરેલ મતદાન મથકો ઉપર.
(જ). મત ગણતરી માટેની તારીખ તથા સમય	૧૬/૯/૨૦૦૩	સવારના ૯–૦૦ કલાક થી મતગણતરી પુરી થાય ત્યાં સુધી	ચૂંટણી અધિકારી જાહેર કરે તે સ્થળે.
(ઝ). ચૂંટણી પ્રક્રિયા પુરી થવા માટેની તારીખ	મત ગણતરી પુરી થયા તારીખથી સાતમો દિવસ અગર મોડામાં મોડી તા.૨૧/૯/૨૦૦૩	—	—

INDEX

—અ નુ સૂ ચિ—

સાવરકુડલા તાલુકાની ગ્રામ પંચાયતોની ચૂંટણી યોજવાની છે તેની યાદી.

અ. નં.	તાલુકાનું નામ	ગ્રામ પંચાયતનું નામ	વોર્ડ નંબર / ક્રમાંક	વોર્ડની બેઠકનો પ્રકાર	સરપંચની બેઠકનો પ્રકાર	ચુંટણીનો પ્રકાર
૧	૨	૩	૪	૫	૬	૭
૧	સાવરકુડલા	પીઠવડી	૨	સામાન્યસ્ત્રી	---	પેટા ચુંટણી
૨	સાવરકુંડલા	વંડા	–	–	સામાન્ય	પેટાચુટણી
૩	સાવરકુંડલા	જીરા	૭	સામાન્ય	–	પેટાચુટણી
૪	સાવરકુંડલા	આદસંગ	૧	સા.શૈ.પછાતવર્ગ	સામાન્યસ્ત્રી	સામાન્યચુટણી
			૨	સામાન્યસ્ત્રી		
			૩	સામાન્યસ્ત્રી		
			૪	સામાન્ય		
			૫	સામાન્ય		
			૬	સામાન્ય		
			૭	સામાન્ય		
૫	સાવરકુંડલા	ઘનશ્યામનગર	૧	સામાન્યસ્ત્રી	સામાન્ય સ્ત્રી	સામાન્યચુટણી
			૨	અનુ.જાતી		
			૩	સામાન્યસ્ત્રી		
			૪	સામાન્ય		
			૫	સામાન્ય		
			૬	સામાન્ય		
			૭	સામાન્ય		

(સહી) અવાચ્ય,

કલેકટર/અમરેલી અને
રાજય ચૂંટણી પંચના અધિકારી

INDEX

ગુજરાત પંચાયત ચૂંટણી નિયમો – ૧૯૯૪ ના નિયમ – ૯ (૨) અન્વયે ચૂંટણીનું જાહેરનામું.

જિલ્લા કલેકટર કચેરી,
ચુંટણી શાખા,
અમરેલી જિલ્લો, અમરેલી
તારીખ :–૧૮ / ૮ / ૨૦૦૩

ક્રમાંક : ચટણ /ગ્રા.પં/ ૨૭૨૮ /૨૦૦૩

–:: જાહેરનામું ::–

અમરેલી જિલ્લાના બગસરા તાલુકાની ખાલી પડેલી બેઠકોવાળી ગ્રામ પંચાયતોનાં વોર્ડની બેઠકોની / સરપંચની બેઠકોની પેટા ચૂંટણી...

૧) ગુજરાત પંચાયત અધિનિયમ –૧૯૯૩ ની કલમ –૧૬ ની પેટા કલમ (૧) મુજબ અમરેલી જિલ્લાનાં બગસરા તાલુકાની ગ્રામ પંચાયતોના વોર્ડની રચના તથા બેઠકોની ફાળવણી રાજય ચૂંટણી પંચના અધિકારી તરીકે કરેલ છે.

૨) ગુજરાત પંચાયત ચૂંટણી નિયમો –૧૯૯૪ ના નિયમ–૯ ના પેટા નિયમ–૨ થી પ્રાપ્ત થયેલ સત્તાની રૂઈએ રાજય ચૂંટણી પંચના અધિકારી તરીકે કલેકટર અમરેલી, અમરેલી જિલ્લાની નીચેની અનુસૂચિના કોલમ નંબર–૨ માં જણાવેલ તાલુકાની સામે કોલમ નં.૩ માં જણાવેલ ગ્રામ પંચાયતોના કોલમ નંબર – ૪ માં જણાવેલ વોર્ડની કોલમ નં ૫ માં જણાવેલ બેઠકો ભરવા માટે સભ્યો ની તથા કોલમ નંબર – ૬ માં જણાવેલ પ્રકારવાળી સરપંચની બેઠકો ભરવા માટે સરપંચની ચૂંટણી યોજવાનો તબક્કાવાર કાર્યક્રમ નીચે જણાવ્યા મુજબ નક્કી કરે છે.

	તારીખ	સમય	સ્થળ
(ક). ઉમેદવારીપત્ર રજુ કરવાની / ભરવાની છેલ્લી તારીખ	૨૫/૮/૨૦૦૩	૧૧–૦૦ કલાક થી ૧૫–૦૦ કલાક સુધી.	ચૂંટણી અધિકારી / મદદનીશ ચૂંટણી અધિકારીની કચેરી ખાતે.
(ખ). ઉમેદવારીપત્રોની ચકાસણી ની તારીખ	૨૬/૮/૨૦૦૩	૧૧–૦૦ કલાક થી ચકાસણી પુરી થાય ત્યાં સુધી.	ચૂંટણી અધિકારીની કચેરી ખાતે.
(ગ). ઉમેદવારીપત્રો પાછા ખેંચી લેવાની છેલ્લી તારીખ	૨૮/૮/૨૦૦૩	૧૫–૦૦ કલાક સુધી	ચૂંટણી અધિકારીની કચેરી ખાતે.
(ઘ). આવશ્યક હોય તો મતદાનની તારીખ	૧૪/૯/૨૦૦૩	–	–
(ચ). મતદાનનો સમય		સવારના ૮–૦૦ કલાક થી સાંજના ૧૭–૦૦ કલાક સુધી	–
(છ). મતદાનના સ્થળ		–	જિલ્લા ચૂંટણી અધિકારીએ જાહેર કરેલ મતદાન મથકો ઉપર.
(જ). મત ગણતરી માટેની તારીખ તથા સમય	૧૬/૯/૨૦૦૩	સવારના ૯–૦૦ કલાક થી મતગણતરી પુરી થાય ત્યાં સુધી	ચૂંટણી અધિકારી જાહેર કરે તે સ્થળે.
(ઝ). ચૂંટણી પ્રક્રિયા પુરી થવા માટેની તારીખ	મત ગણતરી પુરી થયા તારીખથી સાતમો દિવસ અગર મોડામાં મોડી તા.૨૧/૯/૨૦૦૩	–	–

INDEX

—અ નુ સૂ ચિ—

બગસરા તાલુકાની ગ્રામ પંચાયતોની ચૂંટણી યોજવાની છે તેની યાદી.

અ. નં.	તાલુકાનું નામ	ગ્રામ પંચાયતનું નામ	વોર્ડ નંબર / ક્રમાંક	વોર્ડની બેઠકનો પ્રકાર	સરપંચની બેઠકનો પ્રકાર	ચુંટણીનો પ્રકાર
૧	૨	૩	૪	૫	૬	૭
૧	બગસરા	હળીયાદ જુના	૬	સામાન્ય	—	પેટા ચુંટણી

(સહી) અવાચ્ય,

કલેક્ટર અમરેલી અને
રાજય ચૂંટણી પંચના અધિકારી

ગુજરાત પંચાયત ચૂંટણી નિયમો — ૧૯૯૪ ના નિયમ — ૯ (૨) અન્વયે ચૂંટણીનું જાહેરનામું.

જિલ્લા કલેકટર કચેરી,
ચુંટણી શાખા,
અમરેલી જિલ્લો, અમરેલી
તારીખ :— ૧૮/૮/૨૦૦૩

ક્રમાંક : ચટણ /ગ્રા.પં/ ૨૭૨૮ /૨૦૦૩

—:: જાહેરનામું ::—

અમરેલી જિલ્લાના જાફરાબાદ તાલુકાની ખાલી પડેલી બેઠકોવાળી ગ્રામ પંચાયતોનાં વોર્ડના બેઠકોની / સરપંચની બેઠકોની પેટા ચૂંટણી.

૧) ગુજરાત પંચાયત અધિનિયમ્ —૧૯૯૩ ની કલમ —૧૬ ની પેટા કલમ (૧) મુજબ અમરેલી જિલ્લાનાં જાફરાબાદ તાલુકાની ગ્રામ પંચાયતોના વોર્ડની રચના તથા બેઠકોની ફાળવણી રાજય ચૂંટણી પંચના અધિકારી તરીકે કરેલ છે.

૨) ગુજરાત પંચાયત ચૂંટણી નિયમો —૧૯૯૪ ના નિયમ—૯ ના પેટા નિયમ—૨ થી પ્રાપ્ત થયેલ સત્તાની રૂઈએ રાજય ચૂંટણી પંચના અધિકારી તરીકે કલેકટર અમરેલી, અમરેલી જિલ્લાની નીચેની અનુસૂચિના કોલમ નંબર—૨ માં જણાવેલ તાલુકાની સામે કોલમ નં.૩ માં જણાવેલ ગ્રામ પંચાયતોના કોલમ નંબર — ૪ માં જણાવેલ વોર્ડની કોલમ નં ૫ માં જણાવેલ બેઠકો ભરવા માટે સભ્યો ની તથા કોલમ નંબર — ૬ માં જણાવેલ પ્રકારવાળી સરપંચની બેઠકો ભરવા માટે સરપંચની ચૂંટણી યોજવાનો તબક્કાવાર કાર્યક્રમ નીચે જણાવ્યા મુજબ નકકી કરે છે.

	તારીખ	સમય	સ્થળ
(ક). ઉમેદવારીપત્ર રજુ કરવાની / ભરવાની છેલ્લી તારીખ	૨૫/૮/૨૦૦૩	૧૧—૦૦ કલાક થી ૧૫—૦૦ કલાક સુધી.	ચૂંટણી અધિકારી / મદદનીશ ચૂંટણી અધિકારીની કચેરી ખાતે.
(ખ). ઉમેદવારીપત્રોની ચકાસણી ની તારીખ	૨૬/૮/૨૦૦૩	૧૧—૦૦ કલાક થી ચકાસણી પુરી થાય ત્યાં સુધી.	ચૂંટણી અધિકારીની કચેરી ખાતે.
(ગ). ઉમેદવારીપત્રો પાછા ખેંચી લેવાની છેલ્લી તારીખ	૨૮/૮/૨૦૦૩	૧૫—૦૦ કલાક સુધી	ચૂંટણી અધિકારીની કચેરી ખાતે.
(ઘ). આવશ્યક હોય તો મતદાનની તારીખ	૧૪/૯/૨૦૦૩	—	—
(ચ). મતદાનનો સમય		સવારના ૮—૦૦ કલાક થી સાંજના ૧૭—૦૦ કલાક સુધી	—
(છ). મતદાનના સ્થળ		—	જિલ્લા ચૂંટણી અધિકારીએ જાહેર કરેલ મતદાન મથકો ઉપર.
(જ). મત ગણતરી માટેની તારીખ તથા સમય	૧૬/૯/૨૦૦૩	સવારના ૯—૦૦ કલાક થી મતગણતરી પુરી થાય ત્યાં સુધી	ચૂંટણી અધિકારી જાહેર કરે તે સ્થળે.
(ઝ). ચૂંટણી પ્રક્રિયા પુરી થવા માટેની તારીખ	મત-ગણતરી પુરી થયા તારીખથી સાતમો દિવસ અગર મોડામાં મોડી તા.૨૧/૯/૨૦૦૩	—	—

INDEX

—અ નુ સૂ ચિ—

જાફરાબાદ તાલુકાની ગ્રામ પંચાયતોની ચૂંટણી યોજવાની છે તેની યાદી.

અ. નં.	તાલુકાનું નામ	ગ્રામ પંચાયતનું નામ	વોર્ડ નંબર / ક્રમાંક	વોર્ડની બેઠકનો પ્રકાર	સરપંચની બેઠકનો પ્રકાર	ચુંટણીનો પ્રકાર
૧	૨	૩	૪	૫	૬	૭
૧	જાફરાબાદ	બાબરકોટ	૯	સામાન્ય	--	પેટા ચુંટણી
૨	જાફરાબાદ	કોળીકથારીયા	૧	સામાન્યસ્ત્રી	--	પેટાચુટણી
૩	જાફરાબાદ.	ચિત્રાસર	૬	સામાન્ય	--	પેટાચુટણી

(સહી) અવાચ્ય,

કલેકટર અમરેલી અને
રાજય ચૂંટણી પંચના અધિકારી

સરકારી મધ્યસ્થ મુદ્રણાલય, ગાંધીનગર.

INDEX

Extra No. 325 REGISTERED No. G/GNR/2

©

सत्यमेव जयते

The Gujarat Government Gazette

EXTRA ORDINARY

PUBLISHED BY AUTHORITY

Vol. XLIV] MONDAY, AUGUST 18, 2003/SRAVANA 27, 1925

Separate paging is given to this Part in order that it may be filed as a Separate Compilation.

PART IV-C

StatutoryRules and Orders (Other than those published in Part I, I-A and I-L) madeby Statutary Authorities other than the Government of Gujarat including those made by the Government of India, the High Court, the Director of Municipallities, the Commissioner of Police, the Director of Prohibition and excise, the District Magistrates and the Election Commission, Election Tribunals, Returning Officers and other authorities, under the Election Commission.

ગુજરાત પંચાયત અધિનિયમ–૧૯૯૩ની કલમ –૧૫ની પેટા કલમ (૧) અન્વયે
ચૂંટણીનું જાહેરનામું
જીલ્લા કલેકટર કચેરી, ચૂંટણી શાખા, ભાવનગર જીલ્લો

ક્રમાંક:–ઈ.એલ.સી/ગ્રા.પંચા/ચૂંટણી જાહેરનામું (૧) ભાવનગર–૨૦૦૩ તા–૧૮–૮–૨૦૦૩

–: જાહેરનામું :–

ભાવનગર જીલ્લાના ભાવનગર તાલુકાની ગ્રામ પંચાયતોના વોર્ડ ની બેઠકોની / સરપંચની બેઠકોની ચૂંટણી

(૧) ગુજરાત પંચાયત અધિનિયમ – ૧૯૯૩ ની કલમ – ૧૬ ની પેટા કલમ (૧) મુજબ ભાવનગર જીલ્લાની ભાવનગર તાલુકાની ગ્રામ પંચાયતોના વોર્ડ ની રચના તથા બેઠકોની ફાળવણી રાજ્ય ચૂંટણી પંચના અધિકારી તરીકે કરેલ છે.

(૨) ગુજરાત પંચાયત અધિનિયમ – ૧૯૯૩ ની કલમ – ૧૫ ની પેટા કલમ (૧) થી પ્રાપ્ત થયેલ સત્તાની રુઈએ રાજ્ય ચૂંટણી પંચના અધિકારી તરીકે કલેક્ટર,ભાવનગર જીલ્લાની નીચેની અનુસૂચિનાં કોલમ નં. ૨ માં જણાવેલ તાલુકા ની સામે કોલમ નં. ૩ માં જણાવેલ ગ્રામ પંચાયતો ના કોલમ નં.૪, ૫ માં જણાવેલ વોર્ડ ની બેઠકોની તથા કોલમ નં.૬ માં જણાવેલ સરપંચ ની બેઠકો ની પેટા ચૂંટણી તા–૧૪–૯–૨૦૦૩ નાં રોજ યોજવાનું જાહેર કરે છે.

–:: અનુસુચિ ::–

ભાવનગર તાલુકાની ગ્રામપંચાયતોની ચૂંટણી યોજવાની છે તેની યાદી

અ.નં	તાલુકાનું નામ	ગ્રામ પંચાયતનું નામ	વોર્ડ નં.	વાર્ડની બેઠક નો પ્રકાર	સરપંચની બેઠકના પ્રકાર	ચૂંટણીના પ્રકાર સામાન્ય/પેટા ચૂંટણી જે હોય તે દર્શાવવું
૧	૨	૩	૪	૫	૬	૭
૧	ભાવનગર	સોડવદરા	–	–	બીન અનામત	પેટા
૨	–ધ–	ભુતેશ્વર	૬	બીન અનામત	–	પેટા

(૩) આ જાહેરનામાની ગુજરાત પંચાયત ચૂંટણી નિયમો ૧૯૯૪ ના નિયમ–૯(૧) અન્વયે સરકારી રાજપત્રમાં પ્રસિધ્ધ કરવામાં આવે છે.

(સહી) અવાચ્ય,

કલેક્ટર ભાવનગર જીલ્લો
અને
રાજ્ય ચૂંટણી પંચના અધિકારી

INDEX

ગુજરાત પંચાયત ચૂંટણી નિયમો ૧૯૯૪ના નિયમ–૯ (૨) અન્વયે ચૂંટણીનું જાહેરનામું
જીલ્લા કલેકટર કચેરી,ચૂંટણી શાખા ભાવનગર જીલ્લો

ક્રમાંક–ઈએલસી–ગ્રા.પંચા–ચૂંટણી–કાર્યક્રમ–૧–ભાવનગર –૨૦૦૩ તા–૧૮–૮–૨૦૦૩

–: જાહેરનામું :–

ભાવનગર જીલ્લાના ભાવનગર તાલુકાની ગ્રામ પંચાયતોના વોર્ડની બેઠકોની /સરપંચની બેઠકોની ચૂંટણી.

(૧) ગુજરાત પંચાયત અધિનિયમ – ૧૯૯૩ ની કલમ – ૧૬ની પેટા કલમ (૧) મુજબ ભાવનગર જીલ્લાની ભાવનગર તાલુકા ની ગ્રામ પંચાયતો ના વોર્ડ ની રચના તથા બેઠકોની ફાળવણી રાજય ચૂંટણી પંચના અધિકારી તરીકે કરેલ છે.

(૨) ગુજરાત પંચાયત ચૂંટણી નિયમો–૧૯૯૪ ના નિયમ–૯ના પેટા નિયમ–૨થી પ્રાપ્ત થયેલ સતાની રૂઈએ રાજય ચૂંટણી પંચના અધિકારી તરીકે કલેકટર ભાવનગર જીલ્લાની નીચેની અનુસુચીના કોલમ નં.૨ માં જણાવેલ તાલુકા ની સામે કોલમનં–૩ માં જણાવેલ ગ્રામ પંચાયતોના કોલમનં–૪ માં જણાવેલ વોર્ડની કોલમ નં–૫ માં જણાવેલ બેઠકો ભરવા માટે સભ્યોની તથા કોલમ નં–૬માં જણાવેલ પ્રકાર વાળા સરપંચની બેઠકો ભરવા માટે સરપંચની ચૂંટણી યોજવાનો તબકકા વાર કાર્યક્રમ નીચે જણાવ્યા મુજબ નકકી કરે છે.

ક્રમ	વિગત	તારીખ	સમય	સ્થળ
ક	ઉમેદવારીપત્રો રજુ કરવાની/ ભરવાની છેલ્લી તારીખ	૨૫–૮–૨૦૦૩	૧૧–૦૦ કલાક થી ૧૫–૦૦ કલાક સુધી	ચૂંટણી અધિકારી તથા મદદનીશ ચૂંટણી અધિકારીની કચેરી ખાતે
ખ	ઉમેદવારીપત્રોની ચકાસણી તારીખ	૨૬–૮–૨૦૦૩	૧૧–૦૦ કલાક થી ચકાસણી પુરી થાય ત્યા સુધી	ચૂંટણી અધિકારીની કચેરી ખાતે
ગ	ઉમેદવારી પાછી ખેંચી લેવાની છેલ્લી તારીખ	૨૮–૮–૨૦૦૩	૧૫–૦૦ કલાક સુધી	ચૂંટણી અધિકારી તથા મદદનીશ ચૂંટણી અધિકારીની કચેરી ખાતે
ઘ	આવશ્યક હોયતો મતદાનની તારીખ	૧૪–૯–૨૦૦૩	———	———
ચ	મતદાનનો સમય	———	સવારના ૮–૦૦ થી સાંજના ૧૭–૦૦ સુધી	———
છ	મતદાનના સ્થળ	———	———	જિલ્લા ચૂંટણી અધિકારીએ જાહેર કરેલ મતદાન મથક ઉપર
જ	મતગણતરી માટેની તારીખ અને સમય	૧૬–૯–૨૦૦૩	સવારના ૯–૦૦ કલાકથી ગણતરી પુરી થાય ત્યા સુધી	ચૂંટણી અધિકારી જાહેર કરે તે સ્થળ
ઝ	ચૂંટણી પ્રક્રિયા પુરી થવા ની તારીખ	૨૧–૯–૨૦૦૩	———	———

INDEX

–:: અનુસુચિ ::–

ભાવનગર તાલુકાની ગ્રામપંચાયતોની ચૂંટણી યોજવાની છે તેની યાદી

અ.નં.	તાલુકાનું નામ	ગ્રામ પંચાયતનું નામ	વોર્ડ નં.	બેઠક નો પ્રકાર	સરપંચની બેઠકનો પ્રકાર	ચુંટણીનો પ્રકાર સામાન્ય/પેટા ચૂંટણી જે હોય તે દર્શાવવું
૧	૨	૩	૪	૫	૬	૭
૧	ભાવનગર	સોડવદરા	–	–	બીન અનામત	પેટા
૨	–॥–	ભુતેશ્વર	૬	બીન અનામત	–	પેટા

(સહી) અવાચ્ય,

કલેકટર ભાવનગર જીલ્લો

અને

રાજ્ય ચૂંટણી પંચના અધિકારી

ગુજરાત પંચાયત અધિનિયમ–૧૯૯૩ની કલમ –૧૫ની પેટા કલમ (૧) અન્વયે ચૂંટણીનું જાહેરનામું

જીલ્લા કલેકટર કચેરી, ચૂંટણી શાખા, ભાવનગર જીલ્લો

ક્રમાંક:–ઈ.એલ.સી ગ્રા.પંચા ચૂંટણી જાહેરનામું (૧) બોટાદ–૨૦૦૩ તા–૧૮–૮–૨૦૦૩

–: જાહેરનામું :–

ભાવનગર જીલ્લાના બોટાદ તાલુકાની ગ્રામ પંચાયતોના વોર્ડ ની બેઠકોની / સરપંચની બેઠકોની ચૂંટણી

(૧) ગુજરાત પંચાયત અધિનિયમ – ૧૯૯૩ ની કલમ – ૧૬ ની પેટા કલમ (૧) મુજબ ભાવનગર જીલ્લાની બોટાદ તાલુકાની ગ્રામ પંચાયતોના વોર્ડ ની રચના તથા બેઠકોની ફાળવણી રાજ્ય ચૂંટણી પંચના અધિકારી તરીકે કરેલ છે.

(૨) ગુજરાત પંચાયત અધિનિયમ – ૧૯૯૩ ની કલમ – ૧૫ ની પેટા કલમ (૧) થી પ્રાપ્ત થયેલ સત્તાની રુઈએ રાજ્ય ચૂંટણી પંચના અધિકારી તરીકે કલેકટર, ભાવનગર જીલ્લાની નીચેની અનુસૂચિનાં કોલમ નં. ૨ માં જણાવેલ તાલુકા ની સામે કોલમ નં. ૩ માં જણાવેલ ગ્રામ પંચાયતો ના કોલમ નં.૪, ૫ માં જણાવેલ વોર્ડ ની બેઠકોની તથા કોલમ નં.૬ માં જણાવેલ સરપંચ ની બેઠકો ની પેટા ચૂંટણી તા–૧૪–૯–૨૦૦૩ નાં રોજ યોજવાનું જાહેર કરે છે.

INDEX

—:: અનુસુચિ ::—

<u>બોટાદ</u> તાલુકાની ગ્રામપંચાયતોની ચૂંટણી યોજવાની છે તેની યાદી

અ.નં	તાલુકાનું નામ	ગ્રામ પંચાયતનું નામ	વોર્ડ નં.	વોર્ડની બેઠક ના પ્રકાર	સરપંચની બેઠકનો પ્રકાર	ચૂંટણીનો પ્રકાર સામાન્ય/પેટા ચૂંટણી જે હોય તે દર્શાવવું
૧	૨	૩	૪	૫	૬	૭
૧	બોટાદ	નાગલપર	—	—	સામાન્ય સ્ત્રી	પેટા
૨	—॥—	પાટી	૧	સામાન્ય સ્ત્રી	—	પેટા

(૩) આ જાહેરનામાની ગુજરાત પંચાયત ચૂંટણી નિયમો ૧૯૯૪ ના નિયમ—૯(૧) અન્વયે સરકારી રાજપત્રમાં પ્રસિધ્ધ કરવામાં આવે છે.

(સહી) અવાચ્ય,

કલેકટર ભાવનગર જીલ્લો
અને
રાજ્ય ચૂંટણી પંચના અધિકારી

INDEX

ગુજરાત પંચાયત ચૂંટણી નિયમો ૧૯૯૪ના નિયમ–૯ (૨) અન્વયે ચૂંટણીનું જાહેરનામું
જીલ્લા કલેકટર કચેરી, ચૂંટણી શાખા ભાવનગર જીલ્લો

ક્રમાંક–ઈએલસી–ગ્રા.પંચા–ચૂંટણી–કાર્યક્રમ–૧–બોટાદ–૨૦૦૩   તા–૧૮–૮–૨૦૦૩

–: જાહેરનામું :–

ભાવનગર જીલ્લાના બોટાદ તાલુકાની ગ્રામ પંચાયતોના વોર્ડની બેઠકોની /સરપંચની બેઠકોની ચૂંટણી.

(૧) ગુજરાત પંચાયત અધિનિયમ –૧૯૯૩ ની કલમ – ૧૬ની પેટા કલમ (૧) મુજબ ભાવનગર જીલ્લાની બોટાદ તાલુકા ની ગ્રામ પંચાયતો ના વોર્ડ ની રચના તથા બેઠકોની ફાળવણી રાજય ચૂંટણી પંચના અધિકારી તરીકે કરેલ છે.

(૨) ગુજરાત પંચાયત ચૂંટણી નિયમો–૧૯૯૪ ના નિયમ–૯ના પેટા નિયમ–૨થી પ્રાપ્ત થયેલ સતાની રૂઈએ રાજય ચૂંટણી પંચના અધિકારી તરીકે કલેકટર ભાવનગર જીલ્લાની નીચેની અનુસુચીના કોલમ નં.૨ માં જણાવેલ તાલુકા ની સામે કોલમનં–૩ માં જણાવેલ ગ્રામ પંચાયતોના કોલમનં–૪ માં જણાવેલ વોર્ડની કોલમ નં–૫ માં જણાવેલ બેઠકો ભરવા માટે સભ્યોની તથા કોલમ નં–૬માં જણાવેલ પ્રકાર વાળા સરપંચની બેઠકો ભરવા માટે સરપંચની ચૂંટણી યોજવાનો તબકકા વાર કાર્યક્રમ નીચે જણાવ્યા મુજબ નકકી કરે છે.

ક્રમ	વિગત	તારીખ	સમય	સ્થળ
ક	ઉમેદવારીપત્રો રજુ કરવાની / ભરવાની છેલ્લી તારીખ	૨૫–૮–૨૦૦૩	૧૧–૦૦ કલાક થી ૧૫–૦૦ કલાક સુધી	ચૂંટણી અધિકારી તથા મદદનીશ ચૂંટણી અધિકારીની કચેરી ખાતે
ખ	ઉમેદવારીપત્રોની ચકાસણી તારીખ	૨૬–૮–૨૦૦૩	૧૧–૦૦ કલાક થી ચકાસણી પુરી થાય ત્યા સુધી	ચૂંટણી અધિકારીની કચેરી ખાતે
ગ	ઉમેદવારી પાછી ખેંચી લેવાની છેલ્લી તારીખ	૨૮–૮–૨૦૦૩	૧૫–૦૦ કલાક સુધી	ચૂંટણી અધિકારી તથા મદદનીશ ચૂંટણી અધિકારીની કચેરી ખાતે
ઘ	આવશ્યક હોયતો મતદાનની તારીખ	૧૪–૯–૨૦૦૩	–––––	–––
ચ	મતદાનનો સમય	–––	સવારના ૮–૦૦ થી સાંજના ૧૭–૦૦ સુધી	–––
છ	મતદાનના સ્થળ	–––	––––	જિલ્લા ચૂંટણી અધિકારીએ જાહેર કરેલ મતદાન મથક ઉપર
જ	મતગણતરી માટેની તારીખ અને સમય	૧૬–૯–૨૦૦૩	સવારના ૯–૦૦ કલાકથી ગણતરી પુરી થાય ત્યા સુધી	ચૂંટણી અધિકારી જાહેર કરે તે સ્થળ
ઝ	ચૂંટણી પ્રક્રિયા પુરી થવા ની તારીખ	૨૧–૯–૨૦૦૩	–––	––––

INDEX

–:: અનુસુચિ ::–

બોટાદ તાલુકાની ગ્રામપંચાયતોની ચુંટણી યોજવાની છે તેની યાદી

અ.નં.	તાલુકાનું નામ	ગ્રામ પંચાયતનું નામ	વોર્ડ નં.	બેઠકનો પ્રકાર	સરપંચની બેઠકના પ્રકાર	ચુંટણીના પ્રકાર સામાન્ય/પેટા ચૂંટણી જે હોય તે દર્શાવવું
૧	૨	૩	૪	૫	૬	૭
૧	બોટાદ	નાગલપર	–	–	સામાન્ય સ્ત્રી	પેટા
૨	–॥–	પાટી	૧	સામાન્ય સ્ત્રી	–	પેટા

(સહી) અવાચ્ય,

કલેકટર ભાવનગર જીલ્લો
અને
રાજય ચૂંટણી પંચના અધિકારી

INDEX

ગુજરાત પંચાયત અધિનિયમ–૧૯૯૩ની કલમ –૧૫ની પેટા કલમ (૧) અન્વયે
ચૂંટણીનું જાહેરનામું
જીલ્લા કલેકટર કચેરી,ચૂંટણી શાખા,ભાવનગર જીલ્લો

ક્રમાંકઃ–ઈ.એલ.સી/ગ્રા.પંચા/ચૂંટણી જાહેરનામું (૧) ગઢડા–૨૦૦૩ તા–૧૮–૮–૨૦૦૩

–: જાહેરનામું :–

ભાવનગર જીલ્લાના ગઢડા તાલુકાની ગ્રામ પંચાયતોના વોર્ડ ની બેઠકોની ચૂંટણી

(૧) ગુજરાત પંચાયત અધિનિયમ – ૧૯૯૩ ની કલમ – ૧૬ ની પેટા કલમ (૧) મુજબ ભાવનગર જીલ્લાની ગઢડા તાલુકાની ગ્રામ પંચાયતોના વોર્ડ ની રચના તથા બેઠકોની ફાળવણી રાજય ચૂંટણી પંચના અધિકારી તરીકે કરેલ છે.

(૨) ગુજરાત પંચાયત અધિનિયમ – ૧૯૯૩ ની કલમ – ૧૫ ની પેટા કલમ (૧) થી પ્રાપ્ત થયેલ સત્તાની રુઈએ રાજય ચૂંટણી પંચના અધિકારી તરીકે કલેકટર,ભાવનગર જીલ્લાની નીચેની અનુસૂચિનાં કોલમ નં. ૨ માં જણાવેલ તાલુકા ની સામે કોલમ નં. ૩ માં જણાવેલ ગ્રામ પંચાયતો ના કોલમ નં.૪, ૫ માં જણાવેલ વોર્ડ ની બેઠકોની તથા કોલમ નં.૬ માં જણાવેલ સરપંચ ની બેઠકો ની પેટા ચૂંટણી તા–૧૪–૯–૨૦૦૩ નાં રોજ યોજવાનું જાહેર કરે છે.

INDEX

—:: અનુસુચિ ::—

<u>ગઢડા</u> તાલુકાની ગ્રામપંચાયતોની ચૂંટણી યોજવાની છે તેની યાદી

અ.નં	તાલુકાનું નામ	ગ્રામ પંચાયતનું નામ	વોર્ડ નં.	વોર્ડની બેઠકનો પ્રકાર	સરપંચની બેઠકનો પ્રકાર	ચૂંટણીનો પ્રકાર સામાન્ય/પેટા ચૂંટણી જે હોય તે દર્શાવવું
૧	૨	૩	૪	૫	૬	૭
૧	ગઢડા	રોજમાળ	૬	અનુ.આદી.જાતી.સામાન્ય	—	પેટા

(૩) આ જાહેરનામાની ગુજરાત પંચાયત ચૂંટણી નિયમો ૧૯૯૪ ના નિયમ–૯(૧) અન્વયે સરકારી રાજપત્રમાં પ્રસિધ્ધ કરવામાં આવે છે.

(સહી) અવાચ્ય,

કલેકટર ભાવનગર જીલ્લો
અને
રાજ્ય ચૂંટણી પંચના અધિકારી

INDEX

ગુજરાત પંચાયત ચૂંટણી નિયમો ૧૯૯૪ના નિયમ–૯ (૨) અન્વયે
ચૂંટણીનું જાહેરનામું
જીલ્લા કલેકટર કચેરી, ચૂંટણી શાખા ભાવનગર જીલ્લો

ક્રમાંક–ઈએલસી–ગ્રા.પંચા–ચૂંટણી–કાર્યક્રમ–૧–ગઢડા –૨૦૦૩ તા–૧૮–૮–૨૦૦૩

–: જાહેરનામું :–

ભાવનગર જીલ્લાના ગઢડા તાલુકાની ગ્રામ પંચાયતોના વોર્ડની બેઠકોની બેઠકોની ચૂંટણી.

(૧) ગુજરાત પંચાયત અધિનિયમ – ૧૯૯૩ ની કલમ – ૧૬ની પેટા કલમ (૧) મુજબ ભાવનગર જીલ્લાની ગઢડા તાલુકા ની ગ્રામ પંચાયતો ના વોર્ડ ની રચના તથા બેઠકોની ફાળવણી રાજય ચૂંટણી પંચના અધિકારી તરીકે કરેલ છે.

(૨) ગુજરાત પંચાયત ચૂંટણી નિયમો–૧૯૯૪ ના નિયમ–૯ના પેટા નિયમ–૨થી પ્રાપ્ત થયેલ સતાની રૂઈએ રાજય ચૂંટણી પંચના અધિકારી તરીકે કલેકટર ભાવનગર જીલ્લાની નીચેની અનુસુચીના કોલમ નં.૨ માં જણાવેલ તાલુકા ની સામે કોલમનં–૩ માં જણાવેલ ગ્રામ પંચાયતોના કોલમનં–૪ માં જણાવેલ વોર્ડની કોલમ નં–૫ માં જણાવેલ બેઠકો ભરવા માટે સભ્યોની તથા કોલમ નં–૬માં જણાવેલ પ્રકાર વાળા સરપંચની બેઠકો ભરવા માટે સરપંચની ચૂંટણી યોજવાનો તબકકા વાર કાર્યક્રમ નીચે જણાવ્યા મુજબ નકકી કરે છે.

ક્રમ	વિગત	તારીખ	સમય	સ્થળ
ક	ઉમેદવારીપત્રો રજુ કરવાની/ભરવાની છેલ્લી તારીખ	૨૫–૮–૨૦૦૩	૧૧–૦૦ કલાક થી ૧૫–૦૦ કલાક સુધી	ચૂંટણી અધિકારી તથા મદદનીશ ચૂંટણી અધિકારીની કચેરી ખાતે
ખ	ઉમેદવારીપત્રોની ચકાસણી તારીખ	૨૬–૮–૨૦૦૩	૧૧–૦૦ કલાક થી ચકાસણી પુરી થાય ત્યા સુધી	ચૂંટણી અધિકારીની કચેરી ખાતે
ગ	ઉમેદવારી પાછી ખેંચી લેવાની છેલ્લી તારીખ	૨૮–૮–૨૦૦૩	૧૫–૦૦ કલાક સુધી	ચૂંટણી અધિકારી તથા મદદનીશ ચૂંટણી અધિકારીની કચેરી ખાતે
ઘ	આવશ્યક હોયતો મતદાનની તારીખ	૧૪–૯–૨૦૦૩	–––	–––
ચ	મતદાનનો સમય	–––	સવારના ૮–૦૦ થી સાંજના ૧૭–૦૦ સુધી	–––
છ	મતદાનના સ્થળ	–––	–––	જિલ્લા ચૂંટણી અધિકારીએ જાહેર કરેલ મતદાન મથક ઉપર
જ	મતગણતરી માટેની તારીખ અને સમય	૧૬–૯–૨૦૦૩	સવારના ૯–૦૦ કલાકથી ગણતરી પુરી થાય ત્યા સુધી	ચૂંટણી અધિકારી જાહેર કરે તે સ્થળ
ઝ	ચૂંટણી પ્રક્રિયા પુરી થવા ની તારીખ	૨૧–૯–૨૦૦૩	–––	–––

INDEX

—:: અનુસુચિ ::—

<u>ગઢડા</u> તાલુકાની ગ્રામપંચાયતોની ચૂંટણી યોજવાની છે તેની યાદી

અ.નં.	તાલુકાનું નામ	ગ્રામ પંચાયતનું નામ	વોર્ડ નં.	બેઠક ના પ્રકાર	સરપંચની બેઠકનો પ્રકાર	ચૂંટણીનો પ્રકાર સામાન્ય/પેટા ચૂંટણી જે હોય તે દર્શાવવુ
૧	૨	૩	૪	૫	૬	૭
૧	ગઢડા	રોજમાળ	૬	અનુ.આદી.જાતી.સામાન્ય	--	પેટા

(સહી) અવાચ્ય,

કલેકટર ભાવનગર જીલ્લો
અને
રાજ્ય ચૂંટણી પંચના અધિકારી

INDEX

ગુજરાત પંચાયત અધિનિયમ–૧૯૯૩ની કલમ –૧૫ની પેટા કલમ (૧) અન્વયે ચૂંટણીનું જાહેરનામું

જીલ્લા કલેકટર કચેરી, ચૂંટણી શાખા, ભાવનગર જીલ્લો

ક્રમાંક:–ઈ.એલ.સી./ગ્રા.પંચા/ચૂંટણી જાહેરનામું (૧) ગારીયાધાર–૨૦૦૩ તા–૧૮–૮–૨૦૦૩

–: જાહેરનામું :–

ભાવનગર જીલ્લાના ગારીયાધાર તાલુકાની ગ્રામ પંચાયતોના વોર્ડ ની બેઠકોની / સરપંચની બેઠકોની ચૂંટણી

(૧) ગુજરાત પંચાયત અધિનિયમ – ૧૯૯૩ ની કલમ – ૧૬ ની પેટા કલમ (૧) મુજબ ભાવનગર જીલ્લાની ગારીયાધાર તાલુકાની ગ્રામ પંચાયતોના વોર્ડ ની રચના તથા બેઠકોની ફાળવણી રાજય ચૂંટણી પંચના અધિકારી તરીકે કરેલ છે.

(૨) ગુજરાત પંચાયત અધિનિયમ – ૧૯૯૩ ની કલમ – ૧૫ ની પેટા કલમ (૧) થી પ્રાપ્ત થયેલ સત્તાની રુઈએ રાજય ચૂંટણી પંચના અધિકારી તરીકે કલેકટર, ભાવનગર જીલ્લાની નીચેની અનુસૂચિનાં કોલમ નં. ૨ માં જણાવેલ તાલુકા ની સામે કોલમ નં. ૩ માં જણાવેલ ગ્રામ પંચાયતો ના કોલમ નં.૪, ૫ માં જણાવેલ વોર્ડ ની બેઠકોની તથા કોલમ નં.૬ માં જણાવેલ સરપંચ ની બેઠકો ની સામાન્ય / પેટા ચૂંટણી તા–૧૪–૯–૨૦૦૩ નાં રોજ યોજવાનું જાહેર કરે છે.

—:: અનુસુચિ ::—

ગારીયાધાર તાલુકાની ગ્રામપંચાયતોની ચૂંટણી યોજવાની છે તેની યાદી

અ.નં	તાલુકાનું નામ	ગ્રામ પંચાયતનું નામ	વોર્ડ નં.	વોર્ડની બેઠક નો પ્રકાર	સરપંચની બેઠકનો પ્રકાર	ચૂંટણીનો પ્રકાર સામાન્ય/પેટા ચૂંટણી જે હોય તે દર્શાવવું
૧	૨	૩	૪	૫	૬	૭
૧	ગારીયાધાર	શિવેન્દ્રનગર	૧	સામાન્ય સ્ત્રી	બીન અનામત	સામાન્ય
			૨	સા.શૈ.પછાતવર્ગ સ્ત્રી		
			૩	બીન અનામત		
			૪	બીન અનામત		
			૫	બીન અનામત		
			૬	બીન અનામત		
			૭	અનુ.જાતી સામાન્ય		
૨	—||—	સુરનગર	૬	બીન અનામત		પેટા
			૭	બીન અનામત		

(૩) આ જાહેરનામાની ગુજરાત પંચાયત ચૂંટણી નિયમો ૧૯૯૪ ના નિયમ–૯(૧) અન્વયે સરકારી રાજપત્રમાં પ્રસિધ્ધ કરવામાં આવે છે.

(સહી) અવાચ્ય,

કલેકટર ભાવનગર જીલ્લો
અને
રાજ્ય ચૂંટણી પંચના અધિકારી

INDEX

ગુજરાત પંચાયત ચૂંટણી નિયમો ૧૯૯૪ના નિયમ–૯ (૨) અન્વયે
ચૂંટણીનું જાહેરનામું
જીલ્લા કલેકટર કચેરી, ચૂંટણી શાખા ભાવનગર જીલ્લો

ક્રમાંક–ઈએલસી–ગ્રા.પંચા–ચૂંટણી–કાર્યક્રમ–૧–ગારીયાધાર–૨૦૦૩ તા–૧૮–૮–૨૦૦૩

–: જાહેરનામું :–

ભાવનગર જીલ્લાના ગારીયાધાર તાલુકાની ગ્રામ પંચાયતોના વોર્ડની બેઠકોની /સરપંચની બેઠકોની ચૂંટણી.

(૧) ગુજરાત પંચાયત અધિનિયમ – ૧૯૯૩ ની કલમ – ૧૬ની પેટા કલમ (૧) મુજબ ભાવનગર જીલ્લાની ગારીયાધાર તાલુકા ની ગ્રામ પંચાયતો ના વોર્ડ ની રચના તથા બેઠકોની ફાળવણી રાજ્ય ચૂંટણી પંચના અધિકારી તરીકે કરેલ છે.

(૨) ગુજરાત પંચાયત ચૂંટણી નિયમો ૧૯૯૪ ના નિયમ ૯ના પેટા નિયમ ૨થી પ્રાપ્ત થયેલ સત્તાની રૂઈએ રાજ્ય ચૂંટણી પંચના અધિકારી તરીકે કલેકટર ભાવનગર જીલ્લાની નીચેની અનુસુચીના કોલમ નં.૨ માં જણાવેલ તાલુકા ની સામે કોલમનં--૩ માં જણાવેલ ગ્રામ પંચાયતોના કોલમનં–૪ માં જણાવેલ વોર્ડની કોલમ નં--૫ માં જણાવેલ બેઠકો ભરવા માટે સભ્યોની તથા કોલમ નં–૬માં જણાવેલ પ્રકાર વાળા સરપંચની બેઠકો ભરવા માટે સરપંચની ચૂંટણી યોજવાનો તબક્કા વાર કાર્યક્રમ નીચે જણાવ્યા મુજબ નક્કી કરે છે.

ક્રમ	વિગત	તારીખ	સમય	સ્થળ
ક	ઉમેદવારીપત્રો રજુ કરવાની/ ભરવાની છેલ્લી તારીખ	૨૫–૮–૨૦૦૩	૧૧–૦૦ કલાક થી ૧૫–૦૦ કલાક સુધી	ચૂંટણી અધિકારી તથા મદદનીશ ચૂંટણી અધિકારીની કચેરી ખાતે
ખ	ઉમેદવારીપત્રોની ચકાસણી તારીખ	૨૬–૮–૨૦૦૩	૧૧–૦૦ કલાક થી ચકાસણી પુરી થાય ત્યા સુધી	ચૂંટણી અધિકારીની કચેરી ખાતે
ગ	ઉમેદવારી પાછી ખેંચી લેવાની છેલ્લી તારીખ	૨૮–૮–૨૦૦૩	૧૫–૦૦ કલાક સુધી	ચૂંટણી અધિકારી તથા મદદનીશ ચૂંટણી અધિકારીની કચેરી ખાતે
ઘ	આવશ્યક હોયતો મતદાનની તારીખ	૧૪–૯–૨૦૦૩	-----	----
ચ	મતદાનનો સમય	----	સવારના ૮–૦૦ થી સાંજના ૧૭–૦૦ સુધી	----
છ	મતદાનના સ્થળ	----	----	જિલ્લા ચૂંટણી અધિકારીએ જાહેર કરેલ મતદાન મથક ઉપર
જ	મતગણતરી માટેની તારીખ અને સમય	૧૬–૯–૨૦૦૩	સવારના ૯–૦૦ કલાકથી ગણતરી પુરી થાય ત્યા સુધી	ચૂંટણી અધિકારી જાહેર કરે તે સ્થળ
ઝ	ચૂંટણી પ્રક્રિયા પુરી થવા ની તારીખ	૨૧–૯–૨૦૦૩	----	----

INDEX

—:: અનુસુચિ ::—

ગારીયાધાર તાલુકાની ગ્રામપંચાયતોની ચૂંટણી યોજવાની છે તેની યાદી

અ.નં.	તાલુકાનું નામ	ગ્રામ પંચાયતનું નામ	વોર્ડ નં.	બેઠક નો પ્રકાર	સરપંચની બેઠકનો પ્રકાર	ચુંટણીનો પ્રકાર સામાન્ય/પેટા ચૂંટણી જે હોય તે દર્શાવવું
૧	૨	૩	૪	૫	૬	૭
૧	ગારીયાધાર	શિવેન્દ્રનગર	૧	સામાન્ય સ્ત્રી	બીન અનામત	સામાન્ય
			૨	સા.શૈ.પછાતવર્ગ સ્ત્રી		
			૩	બીન અનામત		
			૪	બીન અનામત		
			૫	બીન અનામત		
			૬	બીન અનામત		
			૭	અનુ.જાતી સામાન્ય		
૨	—।।—	સુરનગર	૬	બીન અનામત		પેટા
			૭	બીન અનામત		

(સહી) અવાચ્ય,

કલેકટર ભાવનગર જીલ્લો
અને
અને રાજય ચૂંટણી પંચના અધિકારી

ગુજરાત પંચાયત અધિનિયમ–૧૯૯૩ની કલમ –૧૫ની પેટા કલમ (૧) અન્વયે ચૂંટણીનું જાહેરનામું

જીલ્લા કલેકટર કચેરી, ચૂંટણી શાખા, ભાવનગર જીલ્લો

ક્રમાંકઃ–ઈ.એલ.સી/ગ્રા. પંચા/ચૂંટણી જાહેરનામું (૧) ઘોઘા–૨૦૦૩ તા–૧૮–૮–૨૦૦૩

–: જાહેરનામું :–

ભાવનગર જીલ્લાના ઘોઘા તાલુકાની ગ્રામ પંચાયતોના વોર્ડ ની બેઠકોની / સરપંચની બેઠકોની ચૂંટણી

(૧) ગુજરાત પંચાયત અધિનિયમ – ૧૯૯૩ ની કલમ – ૧૬ ની પેટા કલમ (૧) મુજબ ભાવનગર જીલ્લાની ઘોઘા તાલુકાની ગ્રામ પંચાયતોના વોર્ડ ની રચના તથા બેઠકોની ફાળવણી રાજ્ય ચૂંટણી પંચના અધિકારી તરીકે કરેલ છે.

(૨) ગુજરાત પંચાયત અધિનિયમ – ૧૯૯૩ ની કલમ – ૧૫ ની પેટા કલમ (૧) થી પ્રાપ્ત થયેલ સત્તાની રુઈએ રાજ્ય ચૂંટણી પંચના અધિકારી તરીકે કલેક્ટર, ભાવનગર જીલ્લાની નીચેની અનુસૂચિનાં કોલમ નં. ૨ માં જણાવેલ તાલુકા ની સામે કોલમ નં. ૩ માં જણાવેલ ગ્રામ પંચાયતો ના કોલમ નં.૪, ૫ માં જણાવેલ વોર્ડ ની બેઠકોની તથા કોલમ નં.૬ માં જણાવેલ સરપંચ ની બેઠકો ની સામાન્ય / પેટા ચૂંટણી તા–૧૪–૯–૨૦૦૩ નાં રોજ યોજવાનું જાહેર કરે છે.

INDEX

-:: અનુસુચિ ::--

ઘોઘા તાલુકાની ગ્રામપંચાયતોની ચૂંટણી યોજવાની છે તેની યાદી

અ.નં	તાલુકાનુ નામ	ગ્રામ પંચાયતનું નામ	વોર્ડ નં.	વોર્ડની બેઠક ના પ્રકાર	સરપંચની બેઠકના પ્રકાર	ચૂંટણીના પ્રકાર સામાન્ય/પેટા ચૂંટણી જે હોય તે દર્શાવવું
૧	૨	૩	૪	૫	૬	૭
૧	ઘોઘા	મોરચંદ	૧	સામાન્ય સ્ત્રી	સામાન્ય સ્ત્રી	સામાન્ય
			૨	સા.શૈ.પ.સામાન્ય		
			૩	બીન અનામત		
			૪	બીન અનામત		
			૫	સામાન્ય સ્ત્રી		
			૬	સામાન્ય સ્ત્રી		
			૭	બીન અનામત		
			૮	બીન અનામત		
			૯	બીન અનામત		
૨	-॥-	લાકડીયા-ચણીયાળા જુથ	૧	સામાન્ય સ્ત્રી	સામાન્ય સ્ત્રી	-॥-
			૨	સા.શૈ.પ.સામાન્ય		
			૩	બીન અનામત		
			૪	સામાન્ય સ્ત્રી		
			૫	બીન અનામત		
			૬	બીન અનામત		
			૭	બીન અનામત		
૩	-॥-	ઓદરકા-પીથલપુર જુથ	૧	સામાન્ય સ્ત્રી	બીન અનામત	-॥-
			૨	અનુ.જાતી.સામાન્ય		
			૩	સા.શૈ.પ.સ્ત્રી		
			૪	બીન અનામત		
			૫	બીન અનામત		
			૬	બીન અનામત		
			૭	બીન અનામત		
૪	-॥-	ખરકડી	૩	અનુ.જાતી.સામાન્ય	-	પેટા

(૩) આ જાહેરનામાની ગુજરાત પંચાયત ચૂંટણી નિયમો ૧૯૯૪ ના નિયમ-૯(૧) અન્વયે સરકારી રાજપત્રમાં પ્રસિધ્ધ કરવામાં આવે છે.

(સહી) અવાચ્ય,

કલેકટર ભાવનગર જીલ્લા
અને
રાજ્ય ચૂંટણી પંચના અધિકારી

INDEX

ગુજરાત પંચાયત ચૂંટણી નિયમો ૧૯૯૪ના નિયમ-૯ (૨) અન્વયે
ચૂંટણીનું જાહેરનામું
જીલ્લા કલેકટર કચેરી, ચૂંટણી શાખા ભાવનગર જીલ્લો

ક્રમાંક-ઈએલસી-ગ્રા.પંચા-ચૂંટણી-કાર્યક્રમ-૧-ઘોઘા -૨૦૦૩ તા-૧૮-૮-૨૦૦૩

-: જાહેરનામું :-

ભાવનગર જીલ્લાના ઘોઘા તાલુકાની ગ્રામ પંચાયતોના વોર્ડની બેઠકોની /સરપંચની બેઠકોની ચૂંટણી.

(૧) ગુજરાત પંચાયત અધિનિયમ - ૧૯૯૩ ની કલમ - ૧૬ની પેટા કલમ (૧) મુજબ ભાવનગર જીલ્લાની ઘોઘા તાલુકા ની ગ્રામ પંચાયતો ના વોર્ડ ની રચના તથા બેઠકોની ફાળવણી રાજય ચૂંટણી પંચના અધિકારી તરીકે કરેલ છે.

(૨) ગુજરાત પંચાયત ચૂંટણી નિયમો-૧૯૯૪ ના નિયમ-૯ના પેટા નિયમ-૨થી પ્રાપ્ત થયેલ સતાની રૂઈએ રાજય ચૂંટણી પંચના અધિકારી તરીકે કલેકટર ભાવનગર જીલ્લાની નીચેની અનુસુચીના કોલમ નં.૨ માં જણાવેલ તાલુકા ની સામે કોલમનં-૩ માં જણાવેલ ગ્રામ પંચાયતોના કોલમનં-૪ માં જણાવેલ વોર્ડની કોલમ નં-૫ માં જણાવેલ બેઠકો ભરવા માટે સભ્યોની તથા કોલમ નં-૬માં જણાવેલ પ્રકાર વાળા સરપંચની બેઠકો ભરવા માટે સરપંચની ચૂંટણી યોજવાનો તબકકા વાર કાર્યક્રમ નીચે જણાવ્યા મુજબ નકકી કરે છે.

ક્રમ	વિગત	તારીખ	સમય	સ્થળ
ક	ઉમેદવારીપત્રો રજુ કરવાની/ભરવાની છેલ્લી તારીખ	૨૫-૮-૨૦૦૩	૧૧-૦૦ કલાક થી ૧૫-૦૦ કલાક સુધી	ચૂંટણી અધિકારી તથા મદદનીશ ચૂંટણી અધિકારીની કચેરી ખાતે
ખ	ઉમેદવારીપત્રોની ચકાસણી તારીખ	૨૬-૮-૨૦૦૩	૧૧-૦૦ કલાક થી ચકાસણી પુરી થાય ત્યા સુધી	ચૂંટણી અધિકારીની કચેરી ખાતે
ગ	ઉમેદવારી પાછી ખેંચી લેવાની છેલ્લી તારીખ	૨૮-૮-૨૦૦૩	૧૫-૦૦ કલાક સુધી	ચૂંટણી અધિકારી તથા મદદનીશ ચૂંટણી અધિકારીની કચેરી ખાતે
ઘ	આવશ્યક હોયતો મતદાનની તારીખ	૧૪-૯-૨૦૦૩	----	----
ચ	મતદાનનો સમય	----	સવારના ૮-૦૦ થી સાંજના ૧૭-૦૦ સુધી	----
છ	મતદાનના સ્થળ	----	----	જિલ્લા ચૂંટણી અધિકારીએ જાહેર કરેલ મતદાન મથક ઉપર
જ	મતગણતરી માટેની તારીખ અને સમય	૧૬-૯-૨૦૦૩	સવારના ૯-૦૦ કલાકથી ગણતરી પુરી થાય ત્યા સુધી	ચૂંટણી અધિકારી જાહેર કરે તે સ્થળ
ઝ	ચૂંટણી પ્રક્રિયા પુરી થવા ની તારીખ	૨૧-૯-૨૦૦૩	----	----

INDEX

—:: અનુસુચિ ::—

ઘોઘા તાલુકાની ગ્રામપંચાયતોની ચૂંટણી યોજવાની છે તેની યાદી

અ.નં.	તાલુકાનું નામ	ગ્રામ પંચાયતનું નામ	વોર્ડ નં.	બેઠક નો પ્રકાર	સરપંચની બેઠકનો પ્રકાર	ચુંટણીનો પ્રકાર સામાન્ય/પેટા ચૂંટણી જે હોય તે દર્શાવવું
૧	૨	૩	૪	૫	૬	૭
૧	ઘોઘા	મોરચંદ	૧	સામાન્ય સ્ત્રી	સામાન્ય સ્ત્રી	સામાન્ય
			૨	સા.શૈ.પ.સામાન્ય		
			૩	બીન અનામત		
			૪	બીન અનામત		
			૫	સામાન્ય સ્ત્રી		
			૬	સામાન્ય સ્ત્રી		
			૭	બીન અનામત		
			૮	બીન અનામત		
			૯	બીન અનામત		
૨	—॥—	લાકડીયા-ચણીયાળા જુથ	૧	સામાન્ય સ્ત્રી	સામાન્ય સ્ત્રી	—॥—
			૨	સા.શૈ.પ.સામાન્ય		
			૩	બીન અનામત		
			૪	સામાન્ય સ્ત્રી		
			૫	બીન અનામત		
			૬	બીન અનામત		
			૭	બીન અનામત		
૩	—॥—	ઓદરકા પીથલપુર જુથ	૧	સામાન્ય સ્ત્રી	બીન અનામત	—॥—
			૨	અનુ.જાતી.સામાન્ય		
			૩	સા.શૈ.પ.સ્ત્રી		
			૪	બીન અનામત		
			૫	બીન અનામત		
			૬	બીન અનામત		
			૭	બીન અનામત		
૪	—॥—	ખરકડી	૩	અનુ.જાતી.સામાન્ય	—	પેટા

(સહી) અવાચ્ય,

કલેકટર ભાવનગર જીલ્લો
અને
રાજ્ય ચૂંટણી પંચના અધિકારી

INDEX

ગુજરાત પંચાયત અધિનિયમ–૧૯૯૩ની કલમ –૧૫ની પેટા કલમ (૧) અન્વયે ચૂંટણીનું જાહેરનામું જીલ્લા કલેકટર કચેરી,ચૂંટણી શાખા,ભાવનગર જીલ્લો

ક્રમાંકઃ–ઈ.એલ.સી/ગ્રા.પંચા/ચૂંટણી જાહેરનામું (૧) મહુવા–૨૦૦૩ તા–૧૮–૮–૨૦૦૩

–: જાહેરનામું :–

ભાવનગર જીલ્લાના મહુવા તાલુકાની ગ્રામ પંચાયતોના વોર્ડ ની બેઠકોની / સરપંચની બેઠકોની ચૂંટણી

(૧) ગુજરાત પંચાયત અધિનિયમ – ૧૯૯૩ ની કલમ – ૧૬ ની પેટા કલમ (૧) મુજબ ભાવનગર જીલ્લાની મહુવા તાલુકાની ગ્રામ પંચાયતોના વોર્ડ ની રચના તથા બેઠકોની ફાળવણી રાજય ચૂંટણી પંચના અધિકારી તરીકે કરેલ છે.

(૨) ગુજરાત પંચાયત અધિનિયમ – ૧૯૯૩ ની કલમ – ૧૫ ની પેટા કલમ (૧) થી પ્રાપ્ત થયેલ સત્તાની રુઈએ રાજય ચૂંટણી પંચનાં અધિકારી તરીકે કલેકટર,ભાવનગર જીલ્લાની નીચેની અનુસૂચિનાં કોલમ નં. ૨ માં જણાવેલ તાલુકા ની સામે કોલમ નં. ૩ માં જણાવેલ ગ્રામ પંચાયતો ના કોલમ નં.૪, ૫ માં જણાવેલ વોર્ડ ની બેઠકોની તથા કોલમ નં.૬ માં જણાવેલ સરપંચ ની બેઠકો ની સામાન્ય / પેટા ચૂંટણી તા–૧૪–૯–૨૦૦૩ નાં રોજ યોજવાનું જાહેર કરે છે.

INDEX

–:: અનુસુચિ ::–

મહુવા તાલુકાની ગ્રામપંચાયતોની ચૂંટણી યોજવાની છે તેની યાદી

અ.નં	તાલુકાનું નામ	ગ્રામ પંચાયતનું નામ	વોર્ડ નં.	વોર્ડની બેઠક નો પ્રકાર	સરપંચની બેઠકનો પ્રકાર	ચૂંટણીનો પ્રકાર સામાન્ય/પેટા ચૂંટણી જે હોય તે દર્શાવવું
૧	૨	૩	૪	૫	૬	૭
૧	મહુવા	કુંભારીયા	૧	સામાન્ય સ્ત્રી	સામાન્ય સ્ત્રી	સામાન્ય
			૨	સા.શૈ.પ.સ્ત્રી		
			૩	બીન અનામત		
			૪	બીન અનામત		
			૫	બીન અનામત		
			૬	અનુ.જાતી.સામાન્ય		
			૭	બીન અનામત		
૨	–॥–	સમઢીયાળા	૧	સામાન્ય સ્ત્રી	બીન અનામત	
		પટ્ટી	૨	સા.શૈ.પ.સામાન્ય		
			૩	બીન અનામત		
			૪	સામાન્ય સ્ત્રી		
			૫	બીન અનામત		
			૬	બીન અનામત		
			૭	બીન અનામત		
૩	–॥–	દેવળીયા	૩	બીન અનામત	––	પેટા

(૩) આ જાહેરનામાની ગુજરાત પંચાયત ચૂંટણી નિયમો ૧૯૯૪ ના નિયમ–૯(૧) અન્વયે સરકારી રાજપત્રમાં પ્રસિધ્ધ કરવામાં આવે છે.

(સહી) અવાચ્ય,

કલેકટર ભાવનગર જીલ્લો
અને
રાજ્ય ચૂંટણી પંચના અધિકારી

INDEX

ગુજરાત પંચાયત ચૂંટણી નિયમો ૧૯૯૪ના નિયમ–૯ (૨) અન્વયે ચૂંટણીનું જાહેરનામું

જીલ્લા કલેકટર કચેરી, ચૂંટણી શાખા ભાવનગર જીલ્લો

ક્રમાંક–ઈએલસી–ગ્રા.પંચા–ચૂંટણી–કાર્યક્રમ–૧–મહુવા–૨૦૦૩ તા–૧૮–૮–૨૦૦૩

–: જાહેરનામું :–

ભાવનગર જીલ્લાના મહુવા તાલુકાની ગ્રામ પંચાયતોના વોર્ડની બેઠકોની /સરપંચની બેઠકોની ચૂંટણી.

(૧) ગુજરાત પંચાયત અધિનિયમ –૧૯૯૩ ની કલમ – ૧૬ની પેટા કલમ (૧) મુજબ ભાવનગર જીલ્લાની મહુવા તાલુકા ની ગ્રામ પંચાયતો ના વોર્ડ ની રચના તથા બેઠકોની ફાળવણી રાજ્ય ચૂંટણી પંચના અધિકારી તરીકે કરેલ છે.

(૨) ગુજરાત પંચાયત ચૂંટણી નિયમો–૧૯૯૪ ના નિયમ–૯ના પેટા નિયમ–૨થી પ્રાપ્ત થયેલ સતાની રૂઈએ રાજ્ય ચૂંટણી પંચના અધિકારી તરીકે કલેકટર ભાવનગર જીલ્લાની નીચેની અનુસુચીના કોલમ નં.૨ માં જણાવેલ તાલુકા ની સામે કોલમનં–૩ માં જણાવેલ ગ્રામ પંચાયતોના કોલમનં–૪ માં જણાવેલ વોર્ડની કોલમ નં–૫ માં જણાવેલ બેઠકો ભરવા માટે સભ્યોની તથા કોલમ નં–૬માં જણાવેલ પ્રકાર વાળા સરપંચની બેઠકો ભરવા માટે સરપંચની ચૂંટણી યોજવાનો તબકકા વાર કાર્યક્રમ નીચે જણાવ્યા મુજબ નકકી કરે છે.

ક્રમ	વિગત	તારીખ	સમય	સ્થળ
ક	ઉમેદવારીપત્રો રજુ કરવાની/ ભરવાની છેલ્લી તારીખ	૨૫–૮–૨૦૦૩	૧૧–૦૦ કલાક થી ૧૫–૦૦ કલાક સુધી	ચૂંટણી અધિકારી તથા મદદનીશ ચૂંટણી અધિકારીની કચેરી ખાતે
ખ	ઉમેદવારીપત્રોની ચકાસણી તારીખ	૨૬–૮–૨૦૦૩	૧૧–૦૦ કલાક થી ચકાસણી પુરી થાય ત્યા સુધી	ચૂંટણી અધિકારીની કચેરી ખાતે
ગ	ઉમેદવારી પાછી ખેંચી લેવાની છેલ્લી તારીખ	૨૮–૮–૨૦૦૩	૧૫–૦૦ કલાક સુધી	ચૂંટણી અધિકારી તથા મદદનીશ ચૂંટણી અધિકારીની કચેરી ખાતે
ઘ	આવશ્યક હોયતો મતદાનની તારીખ	૧૪–૯–૨૦૦૩	–––––	––––
ચ	મતદાનનો સમય	––––	સવારના ૮–૦૦ થી સાંજના ૧૭–૦૦ સુધી	––––
છ	મતદાનના સ્થળ	––––	–––––	જિલ્લા ચૂંટણી અધિકારીએ જાહેર કરેલ મતદાન મથક ઉપર
જ	મતગણતરી માટેની તારીખ અને સમય	૧૬–૯–૨૦૦૩	સવારના ૯–૦૦ કલાકથી ગણતરી પુરી થાય ત્યા સુધી	ચૂંટણી અધિકારી જાહેર કરે તે સ્થળ
ઝ	ચૂંટણી પ્રક્રિયા પુરી થવા ની તારીખ	૨૧–૯–૨૦૦૩	––––	––––

INDEX

–:: અનુસુચિ ::–

મહુવા તાલુકાની ગ્રામપંચાયતોની ચૂંટણી યોજવાની છે તેની યાદી

અ.નં.	તાલુકાનું નામ	ગ્રામ પંચાયતનું નામ	વોર્ડ નં.	બેઠક ના પ્રકાર	સરપંચની બેઠકનો પ્રકાર	ચુંટણીનો પ્રકાર સામાન્ય/પેટા ચૂંટણી જે હોય તે દર્શાવવું
૧	૨	૩	૪	૫	૬	૭
૧	મહુવા	કુંભારીયા	૧	સામાન્ય સ્ત્રી	સામાન્ય સ્ત્રી	સામાન્ય
			૨	સા.શૈ.પ.સ્ત્રી		
			૩	બીન અનામત		
			૪	બીન અનામત		
			૫	બીન અનામત		
			૬	અનુ.જાતી.સામાન્ય		
			૭	બીન અનામત		
૨	–॥–	સમઢીયાળા	૧	સામાન્ય સ્ત્રી	બીન અનામત	
		પટ્ટી	૨	સા.શૈ.પ.સામાન્ય		
			૩	બીન અનામત		
			૪	સામાન્ય સ્ત્રી		
			૫	બીન અનામત		
			૬	બીન અનામત		
			૭	બીન અનામત		
૩	–॥–	દેવળીયા	૩	બીન અનામત	––	પેટા

(સહી) અવાચ્ય,

કલેકટર ભાવનગર જીલ્લાં
અને
રાજ્ય ચૂંટણી પંચના અધિકારી

ગુજરાત પંચાયત અધિનિયમ–૧૯૯૩ની કલમ –૧૫ની પેટા કલમ (૧) અન્વયે
ચૂંટણીનું જાહેરનામું
જીલ્લા કલેકટર કચેરી,ચૂંટણી શાખા,ભાવનગર જીલ્લો

ક્રમાંકઃ–ઈ.અલ.સી/ગ્રા.પંચા/ચૂંટણી જાહેરનામું (૧) પાલીતાણા–૨૦૦૩ તા–૧૮–૮–૨૦૦૩

–: જાહેરનામું :–

ભાવનગર જીલ્લાના પાલીતાણા તાલુકાની ગ્રામ પંચાયતોના વોર્ડ ની બેઠકોની ચૂંટણી

(૧) ગુજરાત પંચાયત અધિનિયમ – ૧૯૯૩ ની કલમ – ૧૬ ની પેટા કલમ (૧) મુજબ ભાવનગર જીલ્લાની પાલીતાણા તાલુકાની ગ્રામ પંચાયતોના વોર્ડ ની રચના તથા બેઠકોની ફાળવણી રાજય ચૂંટણી પંચના અધિકારી તરીકે કરેલ છે.

(૨) ગુજરાત પંચાયત અધિનિયમ – ૧૯૯૩ ની કલમ – ૧૫ ની પેટા કલમ (૧) થી પ્રાપ્ત થયેલ સત્તાની રુઈએ રાજય ચૂંટણી પંચના અધિકારી તરીકે કલેકટર,ભાવનગર જીલ્લાની નીચેની અનુસૂચિનાં કોલમ નં. ૨ માં જણાવેલ તાલુકા ની સામે કોલમ નં. ૩ માં જણાવેલ ગ્રામ પંચાયતો ના કોલમ નં.૪, ૫ માં જણાવેલ વોર્ડ ની બેઠકોની તથા કોલમ નં.૬ માં જણાવેલ સરપંચ ની બેઠકો ની પેટા ચૂંટણી તા–૧૪–૯–૨૦૦૩ નાં રોજ યોજવાનું જાહેર કરે છે.

INDEX

–:: અનુસુચિ ::–

પાલીતાણા તાલુકાની ગ્રામપંચાયતોની ચૂંટણી યોજવાની છે તેની યાદી

અ.નં.	તાલુકાનું નામ	ગ્રામ પંચાયતનું નામ	વોર્ડ નં.	વાર્ડની બેઠક નો પ્રકાર	સરપંચની બેઠકનો પ્રકાર	ચૂંટણીનો પ્રકાર સામાન્ય/પેટા ચૂંટણી જે હોય તે દર્શાવવું
૧	૨	૩	૪	૫	૬	૭
૧	પાલીતાણા	દેપલા	૭	બીન અનામત	—	પેટા
૨	–||–	વિજાનાનેસ	૩	બીન અનામત	—	||–

(૩) આ જાહેરનામાની ગુજરાત પંચાયત ચૂંટણી નિયમો ૧૯૯૪ ના નિયમ–૯(૧) અન્વયે સરકારી રાજપત્રમાં પ્રસિધ્ધ કરવામાં આવે છે.

(સહી) અવાચ્ય,

કલેકટર ભાવનગર જીલ્લો
અને
રાજ્ય ચૂંટણી પંચના અધિકારી

INDEX

ગુજરાત પંચાયત ચૂંટણી નિયમો ૧૯૯૪ના નિયમ–૯ (૨) અન્વયે
ચૂંટણીનું જાહેરનામું
જીલ્લા કલેકટર કચેરી, ચૂંટણી શાખા ભાવનગર જીલ્લો

ક્રમાંક–ઈએલસી–ગ્રા.પંચા–ચૂંટણી–કાર્યક્રમ–૧–પાલીતાણા –૨૦૦૩ તા–૧૮–૮–૨૦૦૩

–: જાહેરનામું :–

ભાવનગર જીલ્લાના **પાલીતાણા** તાલુકાની ગ્રામ પંચાયતોના વોર્ડની બેઠકોની બેઠકોની ચૂંટણી.

(૧) ગુજરાત પંચાયત અધિનિયમ – ૧૯૯૩ ની કલમ – ૧૬ની પેટા કલમ (૧) મુજબ ભાવનગર જીલ્લાની પાલીતાણા તાલુકા ની ગ્રામ પંચાયતો ના વોર્ડ ની રચના તથા બેઠકોની ફાળવણી રાજય ચૂંટણી પંચના અધિકારી તરીકે કરેલ છે.

(૨) ગુજરાત પંચાયત ચૂંટણી નિયમો–૧૯૯૪ ના નિયમ–૯ના પેટા નિયમ–૨થી પ્રાપ્ત થયેલ સતાની રૂઈએ રાજય ચૂંટણી પંચના અધિકારી તરીકે કલેકટર ભાવનગર જીલ્લાની નીચેની અનુસુચીના કોલમ નં.૨ માં જણાવેલ તાલુકા ની સામે કોલમનં–૩ માં જણાવેલ ગ્રામ પંચાયતોના કોલમનં–૪ માં જણાવેલ વોર્ડની કોલમ નં–૫ માં જણાવેલ બેઠકો ભરવા માટે સભ્યોની તથા કોલમ નં–૬માં જણાવેલ પ્રકાર વાળા સરપંચની બેઠકો ભરવા માટે સરપંચની ચૂંટણી યોજવાનો તબકકા વાર કાર્યક્રમ નીચે જણાવ્યા મુજબ નકકી કરે છે.

ક્રમ	વિગત	તારીખ	સમય	સ્થળ
ક	ઉમેદવારીપત્રો રજુ કરવાની/ ભરવાની છેલ્લી તારીખ	૨૫–૮–૨૦૦૩	૧૧–૦૦ કલાક થી ૧૫–૦૦ કલાક સુધી	ચૂંટણી અધિકારી તથા મદદનીશ ચૂંટણી અધિકારીની કચેરી ખાતે
ખ	ઉમેદવારીપત્રોની ચકાસણી તારીખ	૨૬–૮–૨૦૦૩	૧૧–૦૦ કલાક થી ચકાસણી પુરી થાય ત્યા સુધી	ચૂંટણી અધિકારીની કચેરી ખાતે
ગ	ઉમેદવારી પાછી ખેંચી લેવાની છેલ્લી તારીખ	૨૮–૮–૨૦૦૩	૧૫–૦૦ કલાક સુધી	ચૂંટણી અધિકારી તથા મદદનીશ ચૂંટણી અધિકારીની કચેરી ખાતે
ઘ	આવશ્યક હોયતો મતદાનની તારીખ	૧૪–૯–૨૦૦૩	———	———
ચ	મતદાનનો સમય	———	સવારના ૮–૦૦ થી સાંજના ૧૭–૦૦ સુધી	———
છ	મતદાનના સ્થળ	———	———	જિલ્લા ચૂંટણી અધિકારીએ જાહેર કરેલ મતદાન મથક ઉપર
જ	મતગણતરી માટેની તારીખ અને સમય	૧૬–૯–૨૦૦૩	સવારના ૯–૦૦ કલાકથી ગણતરી પુરી થાય ત્યા સુધી	ચૂંટણી અધિકારી જાહેર કરે તે સ્થળ
ઝ	ચૂંટણી પ્રક્રિયા પુરી થવા ની તારીખ	૨૧–૯–૨૦૦૩	———	———

INDEX

—:: અનુસુચિ ::—

<u>પાલીતાણા</u> તાલુકાની ગ્રામપંચાયતોની ચૂંટણી યોજવાની છે તેની યાદી

ક્રમ નં	તાલુકાનું નામ	ગ્રામ પંચાયતનું નામ	વોર્ડ નં.	બેઠકનો પ્રકાર	સરપંચની બેઠકનો પ્રકાર	ચૂંટણીનો પ્રકાર સામાન્ય/પેટા ચૂંટણી જે હોય તે દર્શાવવું
૧	૨	૩	૪	૫	૬	૭
૧	પાલીતાણા	દેપલા	૭	બીન અનામત	——	પેટા
૨	—॥—	વિજાનાનેસ	3	બીન અનામત	——	—॥—

(સહી) અવાચ્ય,

કલેક્ટર ભાવનગર જીલ્લો
અને
રાજ્ય ચૂંટણી પંચના અધિકારી

INDEX

ગુજરાત પંચાયત અધિનિયમ–૧૯૯૩ની કલમ –૧૫ની પેટા કલમ (૧) અન્વયે ચૂંટણીનું જાહેરનામું જીલ્લા કલેક્ટર કચેરી, ચૂંટણી શાખા, ભાવનગર જીલ્લો

ક્રમાંકઃ–ઈ.એલ.સી/ગ્રા.પંચા/ચૂંટણી જાહેરનામું (૧) શિહોર–૨૦૦૩ તા–૧૮–૮–૨૦૦૩

–: જાહેરનામું :–

ભાવનગર જીલ્લાના શિહોર તાલુકાની ગ્રામ પંચાયતોના વોર્ડ ની બેઠકોની / સરપંચની બેઠકોની ચૂંટણી

(૧) ગુજરાત પંચાયત અધિનિયમ – ૧૯૯૩ ની કલમ – ૧૬ ની પેટા કલમ (૧) મુજબ ભાવનગર જીલ્લાની શિહોર તાલુકાની ગ્રામ પંચાયતોના વોર્ડ ની રચના તથા બેઠકોની ફાળવણી રાજય ચૂંટણી પંચના અધિકારી તરીકે કરેલ છે.

(૨) ગુજરાત પંચાયત અધિનિયમ – ૧૯૯૩ ની કલમ – ૧૫ ની પેટા કલમ (૧) થી પ્રાપ્ત થયેલ સત્તાની રુઈએ રાજય ચૂંટણી પંચના અધિકારી તરીકે કલેકટર, ભાવનગર જીલ્લાની નીચેની અનુસૂચિનાં કોલમ નં. ૨ માં જણાવેલ તાલુકા ની સામે કોલમ નં. ૩ માં જણાવેલ ગ્રામ પંચાયતો ના કોલમ નં.૪, ૫ માં જણાવેલ વોર્ડ ની બેઠકોની તથા કોલમ નં.૬ માં જણાવેલ સરપંચ ની બેઠકો ની સામાન્ય / પેટા ચૂંટણી તા–૧૪–૯–૨૦૦૩ નાં રોજ યોજવાનું જાહેર કરે છે.

INDEX

–:: અનુસુચિ ::–

શિહોર તાલુકાની ગ્રામપંચાયતોની ચૂંટણી યોજવાની છે તેની યાદી

અ.નં.	તાલુકાનું નામ	ગ્રામ પંચાયતનું નામ	વોર્ડ નં.	વોર્ડની બેઠક નો પ્રકાર	સરપંચની બેઠકનો પ્રકાર	ચૂંટણીનો પ્રકાર સામાન્ય/પેટા ચૂંટણી જે હોય તે દર્શાવવું
૧	૨	૩	૪	૫	૬	૭
૧	શિહોર	જુના જાળીયા	૧	સામાન્ય સ્ત્રી	બીન અનામત	સામાન્ય
			૨	સા.શૈ.પ.સામાન્ય		
			૩	બીન અનામત		
			૪	સામાન્ય સ્ત્રી		
			૫	બીન અનામત		
			૬	બીન અનામત		
			૭	બીન અનામત		
૨	–॥–	કાજાવદર	–	–	બીન અનામત	પેટા
૩	–॥–	લીબડધાર	૧	સા.શૈ.પ.સામાન્ય	––	–॥–

(૩) આ જાહેરનામાની ગુજરાત પંચાયત ચૂંટણી નિયમો ૧૯૯૪ ના નિયમ–૯(૧) અન્વયે સરકારી રાજપત્રમાં પ્રસિધ્ધ કરવામાં આવે છે.

(સહી) અવાચ્ય,

કલેકટર ભાવનગર જીલ્લો
અને
રાજય ચૂંટણી પંચના અધિકારી

INDEX

ગુજરાત પંચાયત ચૂંટણી નિયમો ૧૯૯૪ના નિયમ–૯ (૨) અન્વયે ચૂંટણીનું જાહેરનામું

જીલ્લા કલેકટર કચેરી, ચૂંટણી શાખા ભાવનગર જીલ્લો

ક્રમાંક–ઈએલસી–ગ્રા. પંચા–ચૂંટણી–કાર્યક્રમ–૧–શિહોર –૨૦૦૩ તા–૧૮–૮–૨૦૦૩

–: જાહેરનામું :–

ભાવનગર જીલ્લાના શિહોર તાલુકાની ગ્રામ પંચાયતોના વોર્ડની બેઠકોની /સરપંચની બેઠકોની ચૂંટણી.

(૧) ગુજરાત પંચાયત અધિનિયમ – ૧૯૯૩ ની કલમ – ૧૬ની પેટા કલમ (૧) મુજબ ભાવનગર જીલ્લાની શિહોર તાલુકા ની ગ્રામ પંચાયતો ના વોર્ડ ની રચના તથા બેઠકોની ફાળવણી રાજ્ય ચૂંટણી પંચના અધિકારી તરીકે કરેલ છે.

(૨) ગુજરાત પંચાયત ચૂંટણી નિયમો–૧૯૯૪ ના નિયમ–૯ના પેટા નિયમ–૨થી પ્રાપ્ત થયેલ સતાની રૂઈએ રાજ્ય ચૂંટણી પંચના અધિકારી તરીકે કલેકટર ભાવનગર જીલ્લાની નીચેની અનુસુચીના કોલમ નં.૨ માં જણાવેલ તાલુકા ની સામે કોલમનં–૩ માં જણાવેલ ગ્રામ પંચાયતોના કોલમનં–૪ માં જણાવેલ વોર્ડની કોલમ નં–૫ માં જણાવેલ બેઠકો ભરવા માટે સભ્યોની તથા કોલમ નં–૬માં જણાવેલ પ્રકાર વાળા સરપંચની બેઠકો ભરવા માટે સરપંચની ચૂંટણી યોજવાનો તબકકા વાર કાર્યક્રમ નીચે જણાવ્યા મુજબ નકકી કરે છે.

ક્રમ	વિગત	તારીખ	સમય	સ્થળ
ક	ઉમેદવારીપત્રો રજુ કરવાની/ ભરવાની છેલ્લી તારીખ	૨૫–૮–૨૦૦૩	૧૧–૦૦ કલાક થી ૧૫–૦૦ કલાક સુધી	ચૂંટણી અધિકારી તથા મદદનીશ ચૂંટણી અધિકારીની કચેરી ખાતે
ખ	ઉમેદવારીપત્રોની ચકાસણી તારીખ	૨૬–૮–૨૦૦૩	૧૧–૦૦ કલાક થી ચકાસણી પુરી થાય ત્યા સુધી	ચૂંટણી અધિકારીની કચેરી ખાતે
ગ	ઉમેદવારી પાછી ખેંચી લેવાની છેલ્લી તારીખ	૨૮–૮–૨૦૦૩	૧૫–૦૦ કલાક સુધી	ચૂંટણી અધિકારી તથા મદદનીશ ચૂંટણી અધિકારીની કચેરી ખાતે
ઘ	આવશ્યક હોયતો મતદાનની તારીખ	૧૪–૯–૨૦૦૩	–––	–––
ચ	મતદાનનો સમય	–––	સવારના ૮–૦૦ થી સાંજના ૧૭–૦૦ સુધી	–––
છ	મતદાનના સ્થળ	–––	–––	જિલ્લા ચૂંટણી અધિકારીએ જાહેર કરેલ મતદાન મથક ઉપર
જ	મતગણતરી માટેની તારીખ અને સમય	૧૬–૯–૨૦૦૩	સવારના ૯–૦૦ કલાકથી ગણતરી પુરી થાય ત્યા સુધી	ચૂંટણી અધિકારી જાહેર કરે તે સ્થળ
ઝ	ચૂંટણી પ્રક્રિયા પુરી થવા ની તારીખ	૨૧–૯–૨૦૦૩	–––	–––

INDEX

–:: અનુસુચિ ::–

શિહોર તાલુકાની ગ્રામપંચાયતોની ચૂંટણી યોજવાની છે તેની યાદી

અ.નં.	તાલુકાનું નામ	ગ્રામ પંચાયતનું નામ	વોર્ડ નં.	બેઠક નો પ્રકાર	સરપંચની બેઠકનો પ્રકાર	ચુંટણીનો પ્રકાર સામાન્ય/પેટા ચૂંટણી જે હોય તે દર્શાવવું
૧	૨	૩	૪	૫	૬	૭
૧	શિહોર	જુના જાળીયા	૧	સામાન્ય સ્ત્રી	બીન અનામત	સામાન્ય
			૨	સા.શૈ.૫.સામાન્ય		
			૩	બીન અનામત		
			૪	સામાન્ય સ્ત્રી		
			૫	બીન અનામત		
			૬	બીન અનામત		
			૭	બીન અનામત		
૨	–॥–	કાજાવદર	–	–	બીન અનામત	પેટા
૩	–॥–	લીબડધાર	૧	સા.શૈ.૫.સામાન્ય	––	–॥–

(સહી) અવાચ્ય,

કલેક્ટર ભાવનગર જીલ્લો
અને
રાજ્ય ચૂંટણી પંચના અધિકારી

INDEX

ગુજરાત પંચાયત અધિનિયમ–૧૯૯૩ની કલમ –૧૫ની પેટા કલમ (૧) અન્વયે ચૂંટણીનું જાહેરનામું

જીલ્લા કલેકટર કચેરી, ચૂંટણી શાખા, ભાવનગર જીલ્લો

ક્રમાંક:–ઈ.એલ.સી.ગ્રા.પંચા ચૂંટણી જાહેરનામું (૧) ~~સિહોર~~ તળાજા –૨૦૦૩ તા–૧૮–૮–૨૦૦૩

–: જાહેરનામું :–

ભાવનગર જીલ્લાના તળાજા તાલુકાની ગ્રામ પંચાયતોના સરપંચની બેઠકોની ચૂંટણી

(૧) ગુજરાત પંચાયત અધિનિયમ – ૧૯૯૩ ની કલમ – ૧૬ ની પેટા કલમ (૧) મુજબ ભાવનગર જીલ્લાની તળાજા તાલુકાની ગ્રામ પંચાયતોના વોર્ડ ની રચના તથા બેઠકોની ફાળવણી રાજય ચૂંટણી પંચના અધિકારી તરીકે કરેલ છે.

(૨) ગુજરાત પંચાયત અધિનિયમ – ૧૯૯૩ ની કલમ – ૧૫ ની પેટા કલમ (૧) થી પ્રાપ્ત થયેલ સત્તાની રુઈએ રાજય ચૂંટણી પંચના અધિકારી તરીકે કલેકટર, ભાવનગર જીલ્લાની નીચેની અનુસૂચિનાં કોલમ નં. ૨ માં જણાવેલ તાલુકા ની સામે કોલમ નં. ૩ માં જણાવેલ ગ્રામ પંચાયતો ના કોલમ નં.૪, ૫ માં જણાવેલ વોર્ડ ની બેઠકોની તથા કોલમ નં.૬ માં જણાવેલ સરપંચ ની બેઠકો ની પેટા ચૂંટણી તા–૧૪–૯–૨૦૦૩ નાં રોજ યોજવાનું જાહેર કરે છે.

INDEX

—:: અનુસુચિ ::—

<u>તળાજા</u> તાલુકાની ગ્રામપંચાયતોની ચૂંટણી યોજવાની છે તેની યાદી

અ.નં	તાલુકાનું નામ	ગ્રામ પંચાયતનું નામ	વોર્ડ નં.	વોર્ડની બેઠક નો પ્રકાર	સરપંચની બેઠકનો પ્રકાર	ચૂંટણીનો પ્રકાર સામાન્ય/પેટા ચૂંટણી જે હોય તે દર્શાવવું
૧	૨	૩	૪	૫	૬	૭
૧	તળાજા	કુંઢડા	—	—	સામાન્ય સ્ત્રી	પેટા

(૩) આ જાહેરનામાની ગુજરાત પંચાયત ચૂંટણી નિયમો ૧૯૯૪ ના નિયમ-૯(૧) અન્વયે સરકારી રાજપત્રમાં પ્રસિધ્ધ કરવામાં આવે છે.

(સહી) અવાચ્ય,

કલેકટર ભાવનગર જીલ્લો
અને
રાજ્ય ચૂંટણી પંચના અધિકારી

INDEX

ગુજરાત પંચાયત ચૂંટણી નિયમો ૧૯૯૪ના નિયમ–૯ (૨) અન્વયે ચૂંટણીનું જાહેરનામું
જીલ્લા કલેકટર કચેરી, ચૂંટણી શાખા ભાવનગર જીલ્લો

ક્રમાંક–ઈએલસી–ગ્રા.પંચા–ચૂંટણી–કાર્યક્રમ–૧–તળાજા –૨૦૦૩   તા–૧૮–૮–૨૦૦૩

–: જાહેરનામું :–

ભાવનગર જીલ્લાના તળાજા તાલુકાની ગ્રામ પંચાયતોના વોર્ડની બેઠકોની બેઠકોની ચૂંટણી.

(૧) ગુજરાત પંચાયત અધિનિયમ. – ૧૯૯૩ ની કલમ – ૧૬ની પેટા કલમ (૧) મુજબ ભાવનગર જીલ્લાની તળાજા તાલુકા ની ગ્રામ પંચાયતો ના વોર્ડ ની રચના તથા બેઠકોની ફાળવણી રાજ્ય ચૂંટણી પંચના અધિકારી તરીકે કરેલ છે.

(૨) ગુજરાત પંચાયત ચૂંટણી નિયમો–૧૯૯૪ ના નિયમ–૯ના પેટા નિયમ–૨થી પ્રાપ્ત થયેલ સતાની રૂઈએ રાજ્ય ચૂંટણી પંચના અધિકારી તરીકે કલેકટર ભાવનગર જીલ્લાની નીચેની અનુસુચીના કોલમ નં.૨ માં જણાવેલ તાલુકા ની સામે કોલમનં–૩ માં જણાવેલ ગ્રામ પંચાયતોના કોલમનં–૪ માં જણાવેલ વોર્ડની કોલમ નં–૫ માં જણાવેલ બેઠકો ભરવા માટે સભ્યોની તથા કોલમ નં–૬માં જણાવેલ પ્રકાર વાળા સરપંચની બેઠકો ભરવા માટે સરપંચની ચૂંટણી યોજવાનો તબકકા વાર કાર્યક્રમ નીચે જણાવ્યા મુજબ નકકી કરે છે.

ક્રમ	વિગત	તારીખ	સમય	સ્થળ
ક	ઉમેદવારીપત્રો રજુ કરવાની/ ભરવાની છેલ્લી તારીખ	૨૫–૮–૨૦૦૩	૧૧–૦૦ કલાક થી ૧૫–૦૦ કલાક સુધી	ચૂંટણી અધિકારી તથા મદદનીશ ચૂંટણી અધિકારીની કચેરી ખાતે
ખ	ઉમેદવારીપત્રોની ચકાસણી તારીખ	૨૬–૮–૨૦૦૩	૧૧–૦૦ કલાક થી ચકાસણી પુરી થાય ત્યા સુધી	ચૂંટણી અધિકારીની કચેરી ખાતે
ગ	ઉમેદવારી પાછી ખેંચી લેવાની છેલ્લી તારીખ	૨૮–૮–૨૦૦૩	૧૫–૦૦ કલાક સુધી	ચૂંટણી અધિકારી તથા મદદનીશ ચૂંટણી અધિકારીની કચેરી ખાતે
ઘ	આવશ્યક હોયતો મતદાનની તારીખ	૧૪–૯–૨૦૦૩	----	---
ચ	મતદાનનો સમય	---	સવારના ૮–૦૦ થી સાંજના ૧૭–૦૦ સુધી	---
છ	મતદાનના સ્થળ	---	---	જિલ્લા ચૂંટણી અધિકારીએ જાહેર કરેલ મતદાન મથક ઉપર
જ	મતગણતરી માટેની તારીખ અને સમય	૧૬–૯–૨૦૦૩	સવારના ૯–૦૦ કલાકથી ગણતરી પુરી થાય ત્યા સુધી	ચૂંટણી અધિકારી જાહેર કરે તે સ્થળ
ઝ	ચૂંટણી પ્રક્રિયા પુરી થવા ની તારીખ	૨૧–૯–૨૦૦૩	---	---

INDEX

–:: અનુસુચિ ::–

તળાજા તાલુકાની ગ્રામપંચાયતોની ચૂંટણી યોજવાની છે તેની યાદી

અ.નં.	તાલુકાનું નામ	ગ્રામ પંચાયતનું નામ	વોર્ડ નં.	બેઠક નો પ્રકાર	સરપંચની બેઠકનો પ્રકાર	ચુંટણીનો પ્રકાર સામાન્ય/પેટા ચૂંટણી જે હોય તે દર્શાવવું
૧	૨	૩	૪	૫	૬	૭
૧	તળાજા	કુંઢડા	—	—	સામાન્ય સ્ત્રી	પેટા

(સહી) અવાચ્ય,
કલેકટર ભાવનગર જીલ્લો
અને
રાજ્ય ચૂંટણી પંચના અધિકારી

INDEX

ગુજરાત પંચાયત અધિનિયમ–૧૯૯૩ની કલમ –૧૫ની પેટા કલમ (૧) અન્વયે
ચૂંટણીનું જાહેરનામું
જીલ્લા કલેકટર કચેરી, ચૂંટણી શાખા, ભાવનગર જીલ્લો

ક્રમાંકઃ–ઈ એલ.સી/ગ્રા.પંચા/ચૂંટણી જાહેરનામું (૧) ઉમરાળા–૨૦૦૩ તા–૧૮–૮–૨૦૦૩

–: જાહેરનામું :–

ભાવનગર જીલ્લાના ઉમરાળા તાલુકાની ગ્રામ પંચાયતોના વોર્ડ ની બેઠકોની / સરપંચની બેઠકોની ચૂંટણી

(૧) ગુજરાત પંચાયત અધિનિયમ – ૧૯૯૩ ની કલમ – ૧૬ ની પેટા કલમ (૧) મુજબ ભાવનગર જીલ્લાની ઉમરાળા તાલુકાની ગ્રામ પંચાયતોના વોર્ડ ની રચના તથા બેઠકોની ફાળવણી રાજય ચૂંટણી પંચના અધિકારી તરીકે કરેલ છે.

(૨) ગુજરાત પંચાયત અધિનિયમ – ૧૯૯૩ ની કલમ – ૧૫ ની પેટા કલમ (૧) થી પ્રાપ્ત થયેલ સત્તાની રુઈએ રાજય ચૂંટણી પંચના અધિકારી તરીકે કલેકટર, ભાવનગર જીલ્લાની નીચેની અનુસૂચિનાં કોલમ નં. ૨ માં જણાવેલ તાલુકા ની સામે કોલમ નં. ૩ માં જણાવેલ ગ્રામ પંચાયતો ના કોલમ નં.૪, ૫ માં જણાવેલ વોર્ડ ની બેઠકોની તથા કોલમ નં.૬ માં જણાવેલ સરપંચ ની બેઠકો ની સામાન્ય ચૂંટણી તા–૧૪–૯–૨૦૦૩ નાં રોજ યોજવાનું જાહેર કરે છે.

INDEX

—:: અનુસુચિ ::—

ઉમરાળા તાલુકાની ગ્રામપંચાયતોની ચૂંટણી યોજવાની છે તેની યાદી

અ.નં	તાલુકાનું નામ	ગ્રામ પંચાયતનું નામ	વોર્ડ નં.	વોર્ડની બેઠક નો પ્રકાર	સરપંચની બેઠકનો પ્રકાર	ચૂંટણીનો પ્રકાર સામાન્ય/પેટા ચૂંટણી જે હોય તે દર્શાવવું
૧	૨	૩	૪	૫	૬	૭
૧	ઉમરાળા	ધારુકા	૧	સામાન્ય સ્ત્રી	બીન અનામત	સામાન્ય
			૨	સા.શૈ.પ.સામાન્ય		
			૩	બીન અનામત		
			૪	સામાન્ય સ્ત્રી		
			૫	બીન અનામત		
			૬	બીન અનામત		
			૭	બીન અનામત		

(૩) આ જાહેરનામાની ગુજરાત પંચાયત ચૂંટણી નિયમો ૧૯૯૪ ના નિયમ–૯(૧) અન્વયે સરકારી રાજપત્રમાં પ્રસિધ્ધ કરવામાં આવે છે.

(સહી) અવાચ્ય,

કલેક્ટર ભાવનગર જીલ્લો
અને
રાજ્ય ચૂંટણી પંચના અધિકારી

INDEX

ગુજરાત પંચાયત ચૂંટણી નિયમો ૧૯૯૪ના નિયમ–૯ (૨) અન્વયે ચૂંટણીનું જાહેરનામું

જીલ્લા કલેકટર કચેરી, ચૂંટણી શાખા ભાવનગર જીલ્લો

ક્રમાંક–ઈએલસી–ગ્રા.પંચા–ચૂંટણી–કાર્યક્રમ–૧–ઉમરાળા–૨૦૦૩ તા–૧૮–૮–૨૦૦૩

–: જાહેરનામું :–

ભાવનગર જીલ્લાના ઉમરાળા તાલુકાની ગ્રામ પંચાયતોના વોર્ડની બેઠકોની /સરપંચની બેઠકોની ચૂંટણી.

(૧) ગુજરાત પંચાયત અધિનિયમ – ૧૯૯૩ ની કલમ – ૧૬ની પેટા કલમ (૧) મુજબ ભાવનગર જીલ્લાની ઉમરાળા તાલુકા ની ગ્રામ પંચાયતો ના વોર્ડ ની રચના તથા બેઠકોની ફાળવણી રાજય ચૂંટણી પંચના અધિકારી તરીકે કરેલ છે.

(૨) ગુજરાત પંચાયત ચૂંટણી નિયમો–૧૯૯૪ ના નિયમ–૯ના પેટા નિયમ–૨થી પ્રાપ્ત થયેલ સતાની રૂઈએ રાજય ચૂંટણી પંચના અધિકારી તરીકે કલેકટર ભાવનગર જીલ્લાની નીચેની અનુસુચીના કોલમ નં.૨ માં જણાવેલ તાલુકા ની સામે કોલમનં–૩ માં જણાવેલ ગ્રામ પંચાયતોના કોલમનં–૪ માં જણાવેલ વોર્ડની કોલમ નં–૫ માં જણાવેલ બેઠકો ભરવા માટે સભ્યોની તથા કોલમ નં–૬માં જણાવેલ પ્રકાર વાળા સરપંચની બેઠકો ભરવા માટે સરપંચની ચૂંટણી યોજવાનો તબકકા વાર કાર્યક્રમ નીચે જણાવ્યા મુજબ નકકી કરે છે.

ક્રમ	વિગત	તારીખ	સમય	સ્થળ
ક	ઉમેદવારીપત્રો રજુ કરવાની/ ભરવાની છેલ્લી તારીખ	૨૫–૮–૨૦૦૩	૧૧–૦૦ કલાક થી ૧૫–૦૦ કલાક સુધી	ચૂંટણી અધિકારી તથા મદદનીશ ચૂંટણી અધિકારીની કચેરી ખાતે
ખ	ઉમેદવારીપત્રોની ચકાસણી તારીખ	૨૬–૮–૨૦૦૩	૧૧–૦૦ કલાક થી ચકાસણી પુરી થાય ત્યા સુધી	ચૂંટણી અધિકારીની કચેરી ખાતે
ગ	ઉમેદવારી પાછી ખેંચી લેવાની છેલ્લી તારીખ	૨૮–૮–૨૦૦૩	૧૫–૦૦ કલાક સુધી	ચૂંટણી અધિકારી તથા મદદનીશ ચૂંટણી અધિકારીની કચેરી ખાતે
ઘ	આવશ્યક હોયતો મતદાનની તારીખ	૧૪–૯–૨૦૦૩	----	----
ચ	મતદાનનો સમય	----	સવારના ૮–૦૦ થી સાંજના ૧૭–૦૦ સુધી	----
છ	મતદાનના સ્થળ	----	----	જિલ્લા ચૂંટણી અધિકારીએ જાહેર કરેલ મતદાન મથક ઉપર
જ	મતગણતરી માટેની તારીખ અને સમય	૧૬–૯–૨૦૦૩	સવારના ૯–૦૦ કલાકથી ગણતરી પુરી થાય ત્યા સુધી	ચૂંટણી અધિકારી જાહેર કરે તે સ્થળ
ઝ	ચૂંટણી પ્રક્રિયા પુરી થવા ની તારીખ	૨૧–૯–૨૦૦૩	----	----

INDEX

—:: અનુસુચિ ::—

ઉમરાળા તાલુકાની ગ્રામપંચાયતોની ચૂંટણી યોજવાની છે તેની યાદી

અ.નં.	તાલુકાનું નામ	ગ્રામ પંચાયતનું નામ	વોર્ડ નં.	બેઠક નો પ્રકાર	સરપંચની બેઠકનો પ્રકાર	ચુંટણીનો પ્રકાર સામાન્ય/પેટા ચૂંટણી જે હોય તે દર્શાવવું
૧	૨	૩	૪	૫	૬	૭
૧	ઉમરાળા	ધારુકા	૧	સામાન્ય સ્ત્રી	બીન અનામત	સામાન્ય
			૨	સા.શૈ.પ.સામાન્ય		
			૩	બીન અનામત		
			૪	સામાન્ય સ્ત્રી		
			૫	બીન અનામત		
			૬	બીન અનામત		
			૭	બીન અનામત		

(સહી) અવાચ્ય,

કલેક્ટર ભાવનગર જીલ્લો
અને
રાજય ચૂંટણી પંચના અધિકારી

INDEX

ગુજરાત પંચાયત અધિનિયમ-૧૯૯૩ની કલમ -૧૫ની પેટા કલમ (૧) અન્વયે ચૂંટણીનું જાહેરનામું

જીલ્લા કલેકટર કચેરી,ચૂંટણી શાખા,ભાવનગર જીલ્લો

ક્રમાંકઃ-ઈ.એલ.સી/ગ્રા.પંચા/ચૂંટણી જાહેરનામું (૧) વલ્લભીપુર-૨૦૦૩ તા-૧૮-૮-૨૦૦૩

-: જાહેરનામું :-

ભાવનગર જીલ્લાના **વલ્લભીપુર** તાલુકાની ગ્રામ પંચાયતોના વોર્ડ ની બેઠકોની / સરપંચની બેઠકોની ચૂંટણી

(૧) ગુજરાત પંચાયત અધિનિયમ - ૧૯૯૩ ની કલમ - ૧૬ ની પેટા કલમ (૧) મુજબ ભાવનગર જીલ્લાની વલ્લભીપુર તાલુકાની ગ્રામ પંચાયતોના વોર્ડ ની રચના તથા બેઠકોની ફાળવણી રાજ્ય ચૂંટણી પંચના અધિકારી તરીકે કરેલ છે.

(૨) ગુજરાત પંચાયત અધિનિયમ - ૧૯૯૩ ની કલમ - ૧૫ ની પેટા કલમ (૧) થી પ્રાપ્ત થયેલ સત્તાની રુઈએ રાજ્ય ચૂંટણી પંચના અધિકારી તરીકે કલેકટર,ભાવનગર જીલ્લાની નીચેની અનુસૂચિનાં કોલમ નં. ૨ માં જણાવેલ તાલુકા ની સામે કોલમ નં. ૩ માં જણાવેલ ગ્રામ પંચાયતો ના કોલમ નં.૪, ૫ માં જણાવેલ વોર્ડ ની બેઠકોની તથા કોલમ નં.૬ માં જણાવેલ સરપંચ ની બેઠકો ની સામાન્ય ચૂંટણી તા-૧૪-૯-૨૦૦૩ નાં રોજ યોજવાનું જાહેર કરે છે.

INDEX

—:: અનુસુચિ ::—

વલ્લભીપુર તાલુકાની ગ્રામપંચાયતોની ચૂંટણી યોજવાની છે તેની યાદી

અ.નં	તાલુકાનું નામ	ગ્રામ પંચાયતનુ નામ	વૉર્ડ નં.	વોર્ડની બેઠક ના પ્રકાર	સરપંચની બેઠકનો પ્રકાર	ચૂંટણીના પ્રકાર સામાન્ય/પેટા ચૂંટણી જે હોય તે દર્શાવવું
૧	૨	૩	૪	૫	૬	૭
૧	વલ્લભીપુર	પીપરીયા	૧	સામાન્ય સ્ત્રી	બીન અનામત	સામાન્ય
			૨	સા.શૈ.પ.સામાન્ય		
			૩	બીન અનામત		
			૪	સામાન્ય સ્ત્રી		
			૫	બીન અનામત		
			૬	બીન અનામત		
			૭	બીન અનામત		

(૩) આ જાહેરનામાની ગુજરાત પંચાયત ચૂંટણી નિયમો ૧૯૯૪ ના નિયમ—૯(૧) અન્વયે સરકારી રાજપત્રમાં પ્રસિધ્ધ કરવામાં આવે છે.

(સહી) અવાચ્ય,

કલેક્ટર ભાવનગર જીલ્લો

અને

રાજ્ય ચૂંટણી પંચના અધિકારી

INDEX

ગુજરાત પંચાયત ચૂંટણી નિયમો ૧૯૯૪ના નિયમ-૯ (૨) અન્વયે
ચૂંટણીનું જાહેરનામું
જીલ્લા કલેકટર કચેરી, ચૂંટણી શાખા ભાવનગર જીલ્લો

ક્રમાંક-ઈએલસી-ગ્રા.પંચા-ચૂંટણી-કાર્યક્રમ-૧-વલ્લભીપુર -૨૦૦૩ તા-૧૮-૮-૨૦૦૩

-: જાહેરનામું :-

ભાવનગર જીલ્લાના વલ્લભીપુર તાલુકાની ગ્રામ પંચાયતોના વોર્ડની બેઠકોની /સરપંચની બેઠકોની ચૂંટણી.

(૧) ગુજરાત પંચાયત અધિનિયમ - ૧૯૯૩ ની કલમ - ૧૬ની પેટા કલમ (૧) મુજબ ભાવનગર જીલ્લાની વલ્લભીપુર તાલુકા ની ગ્રામ પંચાયતો ના વોર્ડ ની રચના તથા બેઠકોની ફાળવણી રાજ્ય ચૂંટણી પંચના અધિકારી તરીકે કરેલ છે.

(૨) ગુજરાત પંચાયત ચૂંટણી નિયમો-૧૯૯૪ ના નિયમ-૯ના પેટા નિયમ-૨થી પ્રાપ્ત થયેલ સતાની રૂઈએ રાજ્ય ચૂંટણી પંચના અધિકારી તરીકે કલેકટર ભાવનગર જીલ્લાની નીચેની અનુસુચીના કોલમ નં.૨ માં જણાવેલ તાલુકા ની સામે કોલમનં-૩ માં જણાવેલ ગ્રામ પંચાયતોના કોલમનં-૪ માં જણાવેલ વોર્ડની કોલમ નં-૫ માં જણાવેલ બેઠકો ભરવા માટે સભ્યોની તથા કોલમ નં-૬માં જણાવેલ પ્રકાર વાળા સરપંચની બેઠકો ભરવા માટે સરપંચની ચૂંટણી યોજવાનો તબકકા વાર કાર્યક્રમ નીચે જણાવ્યા મુજબ નકકી કરે છે.

ક્રમ	વિગત	તારીખ	સમય	સ્થળ
ક	ઉમેદવારીપત્રો રજુ કરવાની/ ભરવાની છેલ્લી તારીખ	૨૫-૮-૨૦૦૩	૧૧-૦૦ કલાક થી ૧૫-૦૦ કલાક સુધી	ચૂંટણી અધિકારી તથા મદદનીશ ચૂંટણી અધિકારીની કચેરી ખાતે
ખ	ઉમેદવારીપત્રોની ચકાસણી તારીખ	૨૬-૮-૨૦૦૩	૧૧-૦૦ કલાક થી ચકાસણી પુરી થાય ત્યા સુધી	ચૂંટણી અધિકારીની કચેરી ખાતે
ગ	ઉમેદવારી પાછી ખેંચી લેવાની છેલ્લી તારીખ	૨૮-૮-૨૦૦૩	૧૫-૦૦ કલાક સુધી	ચૂંટણી અધિકારી તથા મદદનીશ ચૂંટણી અધિકારીની કચેરી ખાતે
ઘ	આવશ્યક હોયતો મતદાનની તારીખ	૧૪-૯-૨૦૦૩	----	---
ચ	મતદાનનો સમય	---	સવારના ૮-૦૦ થી સાંજના ૧૭-૦૦ સુધી	---
છ	મતદાનના સ્થળ	---	---	જિલ્લા ચૂંટણી અધિકારીએ જાહેર કરેલ મતદાન મથક ઉપર
જ	મતગણતરી માટેની તારીખ અને સમય	૧૬-૯-૨૦૦૩	સવારના ૯-૦૦ કલાકથી ગણતરી પુરી થાય ત્યા સુધી	ચૂંટણી અધિકારી જાહેર કરે તે સ્થળ
ઝ	ચૂંટણી પ્રક્રિયા પુરી થવા ની તારીખ	૨૧-૯-૨૦૦૩	---	---

INDEX

—:: અનુસુચિ ::—

<u>વલ્લભીપુર</u> તાલુકાની ગ્રામપંચાયતોની ચૂંટણી યોજાવાની છે તેની યાદી

અ.નં.	તાલુકાનું નામ	ગ્રામ પંચાયતનું નામ	વોર્ડ નં.	વોર્ડની બેઠક ના પ્રકાર	સરપંચની બેઠકનો પ્રકાર	ચુંટણીનો પ્રકાર (સામાન્ય/પેટા ચૂંટણી જે હોય તે દર્શાવવું)
૧	૨	૩	૪	૫	૬	૭
૧	વલ્લભીપુર	પીપરીયા	૧	સામાન્ય સ્ત્રી	બીન અનામત	સામાન્ય
			૨	સા.શૈ.પ.સામાન્ય		
			૩	બીન અનામત		
			૪	સામાન્ય સ્ત્રી		
			૫	બીન અનામત		
			૬	બીન અનામત		
			૭	બીન અનામત		

(સહી) અવાચ્ય,

કલેકટર ભાવનગર જીલ્લો

અને

રાજ્ય ચૂંટણી પંચના અધિકારી

સરકારી મધ્યસ્થ મુદ્રણાલય, ગાંધીનગર.

INDEX

Extra No. 326 REGISTERED No. G/GNR/2

©

सत्यमेव जयते

The Gujarat Government Gazette

EXTRA ORDINARY

PUBLISHED BY AUTHORITY

Vol. XLIV] MONDAY, AUGUST 18, 2003/SRAVANA 27, 1925

Separate paging is given to this Part in order that it may be filed as a Separate Compilation.

PART IV-C

Statutory Rules and Orders (Other than those published in Part I, I-A and I-L) madeby Statutary Authorities other than the Government of Gujarat including those made by the Government of India, the High Court, the Director of Municipallities, the Commissioner of Police, the Director of Prohibition and excise, the District Magistrates and the Election Commission, Election Tribunals, Returning Officers and other authorities, under the Election Commission.

ગુજરાત પંચાયત-અધિનિયમ–૧૯૯૩ની કલમ–૧૫ની પેટા કલમ–(૧) અન્વયે
ચૂંટણીનું જાહેરનામું

જિલ્લા કલેકટર કચેરી
ચૂંટણી શાખા
જામનગર જિલ્લો.

તા. ૧૮–૦૮–૨૦૦૩

ક્રમાંક : ચટણ–ગ્રાપં–જામનગર–૨૦૦૩

::: જાહેરનામું :::

જામનગર જિલ્લાની જામનગર તાલુકાની ગ્રામ પંચાયતોના વોર્ડની બેઠકોની / સરપંચની બેઠકોની ચુંટણી.

(૧) ગુજરાત પંચાયત અધિનિયમ–૧૯૯૩ની કલમ–૧૬ની પેટા કલમ–(૧) મુજબ જામનગર જિલ્લાની જામનગર તાલુકાની ગ્રામ પંચાયતોના વોર્ડોની રચના તથા બેઠકોની ફાળવણી રાજય ચુંટણી પંચના અધિકારી તરીકે કરેલ છે.

(૨) ગુજરાત પંચાયત અધિનિયમ–૧૯૯૩ની કલમ–૧૫ની પેટા કલમ–(૧)થી પ્રાપ્ત થયેલ સતાની રૂઈએ રાજય ચુંટણી પંચના અધિકારી તરીકે કલેકટર જામનગર જિલ્લાની નીચેની અનુસુચિના કોલમ નં.૨માં જણાવેલ તાલુકાની કોલમ નં.૩માં જણાવેલ ગ્રામ પંચાયતોના કોલમ નં.૪,૫ માં જણાવેલ વોર્ડની બેઠકોની સભ્યોની તથા કોલમ નં.૬માં જણાવેલ સરપંચની બેઠકોની સામાન્ય / પેટા ચૂંટણી તા. ૧૪–૦૯–૨૦૦૩ના રોજ યોજવાનું જાહેર કરે છે.

INDEX

(૩) આ જાહેરનામાની ગુજરાત પંચાયત ચૂંટણી નિયમો–૧૯૯૪ના નિયમ–૯(૧) અન્વયે સરકારી રાજયપત્રમાં પ્રસિધ્ધ કરવામાં આવે છે.

(સહી) અવાચ્ય,

કલેકટર, જામનગર જિલ્લો અને
રાજય ચૂંટણી પંચના અધિકારી

:: અનુસૂચિ ::

જામનગર તાલુકાની ગ્રામ પંચાયતની ચૂંટણી યોજવાની છે તેની યાદી

.નં.	તાલુકાનું નામ	ગ્રામ પંચાયતનું નામ	વોર્ડ નંબર / ક્રમાંક	વોર્ડની બેઠકનો પ્રકાર	સરપંચની બેઠકનો પ્રકાર	ચૂંટણીનો પ્રકાર
(૧)	(૨)	(૩)	(૪)	(૫)	(૬)	(૭)
૧	જામનગર	હડમતીયા	૧ થી ૭	૦	સામાન્ય	સામાન્ય
			૧	અનુ.જાતી		
			૨	સામાન્ય સ્ત્રી		
			૩	સા.શૈ.પ.સ્ત્રી		
			૪	સામાન્ય		
			૫	સામાન્ય		
			૬	સામાન્ય		
			૭	સામાન્ય		
૨		નાની માટલી	૧ થી ૭	૦	સામાન્ય	સામાન્ય
			૧	સામાન્ય સ્ત્રી		
			૨	સા.શૈ.પ.		
			૩	સામાન્ય		
			૪	સામાન્ય સ્ત્રી		
			૫	સામાન્ય		
			૬	સામાન્ય		
			૭	સામાન્ય		
૩		કનસુમરા	૧	સામાન્ય સ્ત્રી		પેટા ચૂંટણી
૪		ગાગવા	૧ થી ૭	—	અનુ.જાતી સ્ત્રી	પેટા ચૂંટણી
૫		ચાવડા	૧ થી ૭	—	સા.શૈ.પ.	પેટા ચૂંટણી
૬		મોરકંડા	૪	સામાન્ય સ્ત્રી		પેટા ચૂંટણી

INDEX

ગુજરાત પંચાયત અધિનિયમ–૧૯૯૩ની કલમ–૧૫ની પેટા કલમ–(૧) અન્વયે
ચૂંટણીનું જાહેરનામું

જિલ્લા કલેકટર કચેરી
ચૂંટણી શાખા
જામનગર જિલ્લો.

તા. ૧૮–૦૮–૨૦૦૩

ક્રમાંક : ચટણ–ગ્રાપ–કાલાવડ–૨૦૦૩

::: જાહેરનામું :::

જામનગર જિલ્લાની કાલાવડ તાલુકાની ગ્રામ પંચાયતોના વોર્ડની બેઠકોની / સરપંચની બેઠકોની ચુંટણી.

(૧) ગુજરાત પંચાયત અધિનિયમ–૧૯૯૩ની કલમ–૧૬ની પેટા કલમ–(૧) મુજબ જામનગર જિલ્લાની કાલાવડ તાલુકાની ગ્રામ પંચાયતોના વોર્ડોની રચના તથા. બેઠકોની ફાળવણી રાજય ચુંટણી પંચના અધિકારી તરીકે કરેલ છે.

(૨) ગુજરાત પંચાયત અધિનિયમ–૧૯૯૩ની કલમ–૧૫ની પેટા કલમ–(૧)થી પ્રાપ્ત થયેલ સતાની રૂઈએ રાજય ચુંટણી પંચના અધિકારી તરીકે કલેકટર જામનગર જિલ્લાની નીચેની અનુસુચિના કોલમ નં.૨માં જણાવેલ તાલુકાની કોલમ નં.૩માં જણાવેલ ગ્રામ પંચાયતોના કોલમ નં.૪,૫ માં જણાવેલ વોર્ડની બેઠકોની સભ્યોની તથા કોલમ નં.૬માં જણાવેલ સરપંચની બેઠકોની સામાન્ય / પેટા ચુંટણી તા. ૧૪–૦૯–૨૦૦૩ના રોજ યોજવાનું જાહેર કરે છે.

:: અનુસુચિ ::

કાલાવડ તાલુકાની ગ્રામ પંચાયતની ચૂંટણી યોજવાની છે તેની યાદી

અ.નં.	તાલુકાનું નામ	ગ્રામ પંચાયતનું નામ	વોર્ડ નંબર / ક્રમાંક	વોર્ડની બેઠકનો પ્રકાર	સરપંચની બેઠકનો પ્રકાર	ચૂંટણીનો પ્રકાર
(૧)	(૨)	(૩)	(૪)	(૫)	(૬)	(૭)
૧	કાલાવડ	ડાંગરવડ	૧ થી ૭	૦	સા.શૈ.પ.	સામાન્ય
			૧	સામાન્ય સ્ત્રી		
			૨	સા.શૈ.પ.		
			૩	સામાન્ય		
			૪	સામાન્ય સ્ત્રી		
			૫	સામાન્ય		
			૬	સામાન્ય		
			૭	સામાન્ય		
૨		મછલીવડ	૭	અનુ.જાતી		પેટા ચુંટણી
૩		મોટી ભગેડી	૧ થી ૭	૦	સા.શૈ.પ.સ્ત્રી	પેટા ચુંટણી
૪		મેવાસા	૬	સામાન્ય		પેટા ચુંટણી

(૩) આ જાહેરનામાની ગુજરાત પંચાયત ચુંટણી નિયમો–૧૯૯૪ના નિયમ–૯(૧) અન્વયે સરકારી રાજયપત્રમાં પ્રસિધ્ધિ કરવામાં આવે છે.

(સહી) અવાચ્ય,

કલેકટર, જામનગર જિલ્લો અને
રાજય ચૂંટણી પંચના અધિકારી

INDEX

ગુજરાત પંચાયત અધિનિયમ–૧૯૯૩ની કલમ–૧૫ની પેટા કલમ–(૧) અન્વયે
ચૂંટણીનું જાહેરનામું

જિલ્લા કલેકટર કચેરી
ચૂંટણી શાખા
જામનગર જિલ્લો.

તા: ૧૮–૦૮–૨૦૦૩

ક્રમાંક : ~~ચૂંટણી~~–ગ્રાપં–લાલપુર–૨૦૦૩

::: જાહેરનામું :::

જામનગર જિલ્લાની <u>લાલપુર</u> તાલુકાની ગ્રામ પંચાયતોના વોર્ડની બેઠકોની / સરપંચની બેઠકોની ચુંટણી.

(૧) ગુજરાત પંચાયત અધિનિયમ–૧૯૯૩ની કલમ–૧૬ની પેટા કલમ–(૧) મુજબ જામનગર જિલ્લાની લાલપુર તાલુકાની ગ્રામ પંચાયતોના વોર્ડોની રચના તથા બેઠકોની ફાળવણી રાજ્ય ચૂંટણી પંચના અધિકારી તરીકે કરેલ છે.

(૨) ગુજરાત પંચાયત અધિનિયમ–૧૯૯૩ની કલમ–૧૫ની પેટા કલમ–(૧)થી પ્રાપ્ત થયેલ સતાની રૂઇએ રાજ્ય ચૂંટણી પંચના અધિકારી તરીકે કલેકટર જામનગર જિલ્લાની નીચેની અનુસુચિના કોલમ નં.૨માં જણાવેલ તાલુકાની કોલમ નં.૩માં જણાવેલ ગ્રામ પંચાયતોના કોલમ નં.૪,૫ માં જણાવેલ વોર્ડની બેઠકોની સભ્યોની તથા કોલમ નં.૬માં જણાવેલ સરપંચની બેઠકોની સામાન્ય / પેટા ચૂંટણી તા. ૧૪–૦૯–૨૦૦૩ના રોજ યોજવાનું જાહેર કરે છે.

:: અનુસુચિ ::

લાલપુર તાલુકાની ગ્રામ પંચાયતની ચૂંટણી યોજવાની છે તેની યાદી

અ.નં.	તાલુકાનું નામ	ગ્રામ પંચાયતનું નામ	વોર્ડ નંબર / ક્રમાંક	વોર્ડની બેઠકનો પ્રકાર	સરપંચની બેઠકનો પ્રકાર	ચૂંટણીનો પ્રકાર
(૧)	(૨)	(૩)	(૪)	(૫)	(૬)	(૭)
૧	લાલપુર	પીપર નવી	૧ થી ૭	૦	સામાન્ય	સામાન્ય
			૧	સામાન્ય સ્ત્રી		
			૨	સા.શૈ.પ.સ્ત્રી		
			૩	સામાન્ય		
			૪	સામાન્ય		
			૫	સામાન્ય		
			૬	અનુ.જાતી		
			૭	સામાન્ય		
૨		ખાયડી	૧ થી ૭	૦	સામાન્ય સ્ત્રી	સામાન્ય
			૧	સામાન્ય સ્ત્રી		
			૨	સા.શૈ.પ.		
			૩	સામાન્ય		
			૪	સામાન્ય સ્ત્રી		
			૫	સામાન્ય		
			૬	સામાન્ય		
			૭	સામાન્ય		

(૩) આ જાહેરનામાની ગુજરાત પંચાયત ચૂંટણી નિયમો–૧૯૯૪ના નિયમ–૯(૧) અન્વયે સરકારી રાજયપત્રમાં પ્રસિધ્ધ કરવામાં આવે છે.

(સહી) અવાચ્ય,

કલેકટર, જામનગર જિલ્લા અને
રાજય ચૂંટણી પંચના અધિકારી

INDEX

ગુજરાત પંચાયત અધિનિયમ-૧૯૯૩ની કલમ-૧૫ની પેટા કલમ-(૧) અન્વયે ચૂંટણીનું જાહેરનામું

જિલ્લા કલેક્ટર કચેરી
ચૂંટણી શાખા
જામનગર જિલ્લો.

તા. ૧૮-૦૮-૨૦૦૩

ક્રમાંક : ચટણ-ગ્રાપં-ભાણવડ-૨૦૦૩

::: જાહેરનામું :::

જામનગર જિલ્લાની ભાણવડ તાલુકાની ગ્રામ પંચાયતોના વોર્ડની બેઠકોની / સરપંચની બેઠકોની ચુંટણી.

(૧) ગુજરાત પંચાયત અધિનિયમ-૧૯૯૩ની કલમ-૧૬ની પેટા કલમ-(૧) મુજબ જામનગર જિલ્લાની ભાણવડ તાલુકાની ગ્રામ પંચાયતોના વોર્ડોની રચના તથા બેઠકોની ફાળવણી રાજ્ય ચુંટણી પંચના અધિકારી તરીકે કરેલ છે.

(૨) ગુજરાત પંચાયત અધિનિયમ-૧૯૯૩ની કલમ-૧૫ની પેટા કલમ-(૧)થી પ્રાપ્ત થયેલ સતાની રૂઈએ રાજ્ય ચુંટણી પંચના અધિકારી તરીકે કલેકટર જામનગર જિલ્લાની નીચેની અનુસુચિના કોલમ નં.૨માં જણાવેલ તાલુકાની કોલમ નં.૩માં જણાવેલ ગ્રામ પંચાયતોના કોલમ નં.૪,૫ માં જણાવેલ વોર્ડની બેઠકોની સભ્યોની તથા કોલમ નં.૬માં જણાવેલ સરપંચની બેઠકોની સામાન્ય / પેટા ચૂંટણી તા.૧૪-૦૯-૨૦૦૩ના રોજ યોજવાનું જાહેર કરે છે.

:: અનુસુચિ ::

ભાણવડ તાલુકાની ગ્રામ પંચાયતની ચૂંટણી યોજવાની છે તેની યાદી

અ.નં.	તાલુકાનું નામ	ગ્રામ પંચાયતનું નામ	વોર્ડ નંબર / ક્રમાંક	વોર્ડની બેઠકનો પ્રકાર	સરપંચની બેઠકનો પ્રકાર	ચૂંટણીનો પ્રકાર
(૧)	(૨)	(૩)	(૪)	(૫)	(૬)	(૭)
૧	ભાણવડ	દુધાળા	૧ થી ૭	૦	સામાન્ય	સામાન્ય
			૧	સામાન્ય સ્ત્રી		
			૨	સા.શૈ.પ.		
			૩	સામાન્ય		
			૪	સામાન્ય સ્ત્રી		
			૫	સામાન્ય		
			૬	સામાન્ય		
			૭	સામાન્ય		
૨		કબરકા	૧ થી ૭	૦	સામાન્ય સ્ત્રી	સામાન્ય
			૧	સામાન્ય સ્ત્રી		
			૨	સા.શૈ.પ.સ્ત્રી		
			૩	સામાન્ય		
			૪	સામાન્ય		
			૫	અનુ.જાતી		
			૬	સામાન્ય		
			૭	સામાન્ય		

INDEX

૩		જોગરા	૧ થી ૭	૦	સામાન્ય સ્ત્રી	સામાન્ય
			૧	સામાન્ય સ્ત્રી		
			૨	સા.શૈ.પ.		
			૩	સામાન્ય		
			૪	સામાન્ય સ્ત્રી		
			૫	સામાન્ય		
			૬	સામાન્ય		
			૭	સામાન્ય		
૪		મેવાસા	૫	સામાન્ય		પેટા ચુંટણી

(૩) આ જાહેરનામાની ગુજરાત પંચાયત ચૂંટણી નિયમો-૧૯૯૪ના નિયમ-૯(૧) અન્વયે સરકારી રાજયપત્રમાં પ્રસિધ્ધ કરવામાં આવે છે.

(સહી) અવાચ્ય,

કલેકટર, જામનગર જિલ્લો અને
રાજય ચૂંટણી પંચના અધિકારી

INDEX

ગુજરાત પંચાયત અધિનિયમ–૧૯૯૩ની કલમ–૧૫ની પેટા કલમ–(૧) અન્વયે
ચૂંટણીનું જાહેરનામું

જિલ્લા કલેક્ટર કચેરી
ચૂંટણી શાખા
જામનગર જિલ્લો.

તા. ૧૮–૦૮–૨૦૦૩

ક્રમાંક : ચટણ–ગ્રાપં–જામજોધપુર–૨૦૦૩

::: જાહેરનામું :::

જામનગર જિલ્લાની જામજોધપુર તાલુકાની ગ્રામ પંચાયતોના વોર્ડની બેઠકોની/ સરપંચની બેઠકોની ચુંટણી.

(૧) ગુજરાત પંચાયત અધિનિયમ–૧૯૯૩ની કલમ–૧૬ની પેટા કલમ–(૧) મુજબ જામનગર જિલ્લાની જામજોધપુર તાલુકાની ગ્રામ પંચાયતોના વોર્ડોની રચના તથા બેઠકોની ફાળવણી રાજ્ય ચુંટણી પંચના અધિકારી તરીકે કરેલ છે.

(૨) ગુજરાત પંચાયત અધિનિયમ–૧૯૯૩ની કલમ–૧૫ની પેટા કલમ–(૧)થી પ્રાપ્ત થયેલ સતાની રૂઈએ રાજ્ય ચુંટણી પંચના અધિકારી તરીકે કલેકટર જામનગર જિલ્લાની નીચેની અનુસુચિના કોલમ નં.૨માં જણાવેલ તાલુકાની કોલમ નં.૩માં જણાવેલ ગ્રામ પંચાયતોના કોલમ નં.૪,૫ માં જણાવેલ વોર્ડની બેઠકોની સભ્યોની તથા કોલમ નં.૬માં જણાવેલ સરપંચની બેઠકોની સામાન્ય / પેટા ચૂંટણી તા. ૧૪–૦૯–૨૦૦૩ના રોજ યોજવાનું જાહેર કરે છે.

:: અનુસુચિ ::

જામજોધપુર તાલુકાની ગ્રામ પંચાયતની ચૂંટણી યોજવાની છે તેની યાદી

અ.નં.	તાલુકાનું નામ	ગ્રામ પંચાયતનું નામ	વોર્ડ નંબર / ક્રમાંક	વોર્ડની બેઠકનો પ્રકાર	સરપંચની બેઠકનો પ્રકાર	ચૂંટણીનો પ્રકાર
(૧)	(૨)	(૩)	(૪)	(૫)	(૬)	(૭)
૧	જામજોધપુર	માલવડા	૧	અનુ.જનજાતી સ્ત્રી		પેટા ચુંટણી
			૨	અનુ.જનજાતી		
			૩	અનુ.જનજાતી		
			૬	અનુ.જનજાતી		
			૭	અનુ.જનજાતી		
૨		પાટણ	૬	અનુ.જનજાતી સ્ત્રી		પેટા ચુંટણી
			૭	અનુ.જનજાતી		
૩		બાલવા	[illegible]	અનુ.જનજાતી		પેટા ચુંટણી
૪		તરસાઈ	[illegible]	સામાન્ય સ્ત્રી		પેટા ચુંટણી

(૩) આ જાહેરનામાની ગુજરાત પંચાયત ચુંટણી નિયમો–૧૯૯૪ના નિયમ–૯(૧) અન્વયે સરકારી રાજયપત્રમાં પ્રસિધ્ધ કરવામાં આવે છે.

(સહી) અવાચ્ય,
કલેકટર, જામનગર જિલ્લો અને
રાજય ચૂંટણી પંચના અધિકારી

INDEX

ગુજરાત પંચાયત અધિનિયમ–૧૯૯૩ની કલમ–૧૫ની પેટા કલમ–(૧) અન્વયે ચૂંટણીનું જાહેરનામું

જિલ્લા કલેકટર કચેરી
ચૂંટણી શાખા
જામનગર જિલ્લો.

તા. ૧૮–૦૮–૨૦૦૩

ક્રમાંક : ચટણ–ગ્રાપં–ખંભાળીયા–૨૦૦૩

::: જાહેરનામું :::

જામનગર જિલ્લાની ખંભાળીયા તાલુકાની ગ્રામ પંચાયતોના વોર્ડની બેઠકોની / સરપંચની બેઠકોની ચુંટણી.

(૧) ગુજરાત પંચાયત અધિનિયમ–૧૯૯૩ની કલમ–૧૬ની પેટા કલમ–(૧) મુજબ જામનગર જિલ્લાની ખંભાળીયા તાલુકાની ગ્રામ પંચાયતોના વોર્ડોની રચના તથા બેઠકોની ફાળવણી રાજય ચુંટણી પંચના અધિકારી તરીકે કરેલ છે.

(૨) ગુજરાત પંચાયત અધિનિયમ–૧૯૯૩ની કલમ–૧૫ની પેટા કલમ–(૧)થી પ્રાપ્ત થયેલ સતાની રૂઈએ રાજય ચુંટણી પંચના અધિકારી તરીકે કલેકટર જામનગર જિલ્લાની નીચેની અનુસુચિના કોલમ નં.૨માં જણાવેલ તાલુકાની કોલમ નં.૩માં જણાવેલ ગ્રામ પંચાયતોના કોલમ નં.૪,૫ માં જણાવેલ વોર્ડની બેઠકોની સભ્યોની તથા કોલમ નં.૬માં જણાવેલ સરપંચની બેઠકોની સામાન્ય / પેટા ચૂંટણી તા. ૧૪–૦૯–૨૦૦૩ના રોજ યોજવાનું જાહેર કરે છે.

:: અનુસુચિ ::

ખંભાળીયા તાલુકાની ગ્રામ પંચાયતની ચૂંટણી યોજવાની છે તેની યાદી

અ.નં.	તાલુકાનું નામ	ગ્રામ પંચાયતનું નામ	વોર્ડ નંબર / ક્રમાંક	વોર્ડની બેઠકનો પ્રકાર	સરપંચની બેઠકનો પ્રકાર	ચૂંટણીનો પ્રકાર
(૧)	(૨)	(૩)	(૪)	(૫)	(૬)	(૭)
૧	ખંભાલીયા	તથીયા	૧ થી ૭	–	સામાન્ય	પેટા ચુંટણી
૨		વડત્રા	૧ થી ૯	–	સામાન્ય	પેટા ચુંટણી
૩		ઠાકર શેરડી	૬	સામાન્ય		પેટા ચુંટણી

(૩) આ જાહેરનામાની ગુજરાત પંચાયત ચૂંટણી નિયમો–૧૯૯૪ના નિયમ–૯(૧) અન્વયે સરકારી રાજયપત્રમાં પ્રસિધ્ધ કરવામાં આવે છે.

(સહી) અવાચ્ય,

કલેકટર, જામનગર જિલ્લો અને
રાજય ચૂંટણી પંચના અધિકારી

INDEX

ગુજરાત પંચાયત અધિનિયમ–૧૯૯૩ની કલમ–૧૫ની પેટા કલમ–(૧) અન્વયે
ચૂંટણીનું જાહેરનામું

જિલ્લા કલેકટર કચેરી
ચૂંટણી શાખા
જામનગર જિલ્લો.

તા. ૧૮–૦૮–૨૦૦૩

ક્રમાંક : ચટણ–ગ્રાપં–કલ્યાણપુર–૨૦૦૩

::: જાહેરનામું :::

જામનગર જિલ્લાની કલ્યાણપુર તાલુકાની ગ્રામ પંચાયતોના વોર્ડની બેઠકોની / સરપંચની બેઠકોની ચુંટણી.

(૧) ગુજરાત પંચાયત અધિનિયમ–૧૯૯૩ની કલમ–૧૬ની પેટા કલમ–(૧) મુજબ જામનગર જિલ્લાની કલ્યાણપુર તાલુકાની ગ્રામ પંચાયતોના વોર્ડોની રચના તથા બેઠકોની ફાળવણી રાજ્ય ચુંટણી પંચના અધિકારી તરીકે કરેલ છે.

(૨) ગુજરાત પંચાયત અધિનિયમ–૧૯૯૩ની કલમ–૧૫ની પેટા કલમ–(૧)થી પ્રાપ્ત થયેલ સતાની રૂઈએ રાજ્ય ચુંટણી પંચના અધિકારી તરીકે કલેકટર જામનગર જિલ્લાની નીચેની અનુસુચિના કોલમ નં.૨માં જણાવેલ તાલુકાની કોલમ નં.૩માં જણાવેલ ગ્રામ પંચાયતોના કોલમ નં.૪,૫ માં જણાવેલ વોર્ડની બેઠકોની સભ્યોની તથા કોલમ નં.૬માં જણાવેલ સરપંચની બેઠકોની સામાન્ય / પેટા ચૂંટણી તા. ૧૪–૦૯–૨૦૦૩ના રોજ યોજવાનું જાહેર કરે છે.

:: અનુસુચિ ::

કલ્યાણપુર તાલુકાની ગ્રામ પંચાયતની ચૂંટણી યોજવાની છે તેની યાદી

અ.નં.	તાલુકાનું નામ	ગ્રામ પંચાયતનું નામ	વોર્ડ નંબર / ક્રમાંક	વોર્ડની બેઠકનો પ્રકાર	સરપંચની બેઠકનો પ્રકાર	ચૂંટણીનો પ્રકાર
(૧)	(૨)	(૩)	(૪)	(૫)	(૬)	(૭)
૧	કલ્યાણપુર	માંગરીયા	૪	અનુ.જાતી સ્ત્રી	-	પેટા ચુંટણી
૨		રાવલ	૨૧	સામાન્ય	-	પેટા ચુંટણી
૩		મેઘપર ટીટોડી	૪	સામાન્ય	-	પેટા ચુંટણી

(૩) આ જાહેરનામાની ગુજરાત પંચાયત ચૂંટણી નિયમો–૧૯૯૪ના નિયમ–૯(૧) અન્વયે સરકારી રાજયપત્રમાં પ્રસિધ્ધ કરવામાં આવે છે.

(સહી) અવાચ્ય,

કલેકટર, જામનગર જિલ્લો અને
રાજય ચૂંટણી પંચના અધિકારી

INDEX

ગુજરાત પંચાયત ચૂંટણી નિયમો – ૧૯૯૪ના નિયમ–૯ (૨) અન્વયે ચૂંટણીનું જાહેરનામું

જિલ્લા કલેકટર કચેરી
ચૂંટણી શાખા
જામનગર જિલ્લો.

તા. ૧૮–૦૮–૨૦૦૩

ક્રમાંક : ચટણ–ગ્રાપં–જામનગર–૨૦૦૩

::: જાહેરનામું :::

જામનગર જિલ્લાની જામનગર તાલુકાની ગ્રામ પંચાયતોના વોર્ડની બેઠકોની / સરપંચની બેઠકોની ચૂંટણી.

(૧) ગુજરાત પંચાયત અધિનિયમ–૧૯૯૩ની કલમ–૧૬ની પેટા કલમ–(૧) મુજબ જામનગર જિલ્લાની જામનગર તાલુકાની ગ્રામ પંચાયતોના વોર્ડોની રચના તથા બેઠકોની ફાળવણી રાજ્ય ચૂંટણી પંચના અધિકારી તરીકે કરેલ છે.

(૨) ગુજરાત પંચાયત ચુંટણી નિયમો–૧૯૯૪ના નિયમ–૯ના પેટા નિયમ–૨થી પ્રાપ્ત થયેલ સતાની રૂઈએ રાજ્ય ચુંટણી પંચના અધિકારી તરીકે કલેકટર, જામનગર જિલ્લાની નીચેની અનુસુચિના કોલમ નં.૨માં જણાવેલ તાલુકાની સામે કોલમ નં.૩માં જણાવેલ ગ્રામ પંચાયતોના કોલમ નં.૪માં જણાવેલ વોર્ડની કોલમ નં.૫માં જણાવેલ બેઠકો ભરવા માટે સભ્યોની કોલમ નં.૬માં જણાવેલ પ્રકારવાળી સરપંચની બેઠકો ભરવા માટે સરપંચની ચુંટણી યોજવાનો તબકકાવાર કાર્યક્રમ નીચે જણાવ્યા મજુબ નકકી કરે છે.

		તારીખ	સમય	સ્થળ
(ક)	ઉમેદવારીપત્ર રજુ કરવાની / ભરવાની છેલ્લી તારીખ	૨૫–૦૮–૨૦૦૩	૧૧:૦૦ કલાકથી ૧૫:૦૦ કલાક સુધી	ચુંટણી અધિકારી / મદદનીશ ચૂંટણી અધિકારીની કચેરી ખાતે
(ખ)	ઉમેદવારીપત્રોની ચકાસણીની તારીખ	૨૬–૦૮–૨૦૦૩	૧૧:૦૦ કલાકથી ચકાસણી પુરી થાય ત્યાં સુધી	ચુંટણી અધિકારીની કચેરી ખાતે
(ગ)	ઉમેદવારી પાછી ખેંચી લેવાની છેલ્લી તારીખ	૨૮–૦૮–૨૦૦૩	૧૫:૦૦ કલાક સુધી	ચુંટણી અધિકારી / મદદનીશ ચૂંટણી અધિકારીની કચેરી ખાતે
(ઘ)	આવશ્યક હોય તો મતદાનની તારીખ	૧૪–૦૯–૨૦૦૩	---	---
(ચ)	મતદાનનો સમય		સવારના ૮:૦૦થી સાંજના ૧૭:૦૦ સુધી	---
(છ)	મતદાનના સ્થળ		----	જિલ્લા ચુંટણી અધિકારીએ જાહેર કરેલ મતદાન મથક ઉપર
(જ)	મતગણતરી માટેની તારીખ અને સમય	૧૬/૧૭–૦૯–૨૦૦૩	સવારના ૯:૦૦ કલાકથી ગણતરી પુરી થાય ત્યાં સુધી	ચુંટણી અધિકારી જાહેર કરે તે સ્થળે
(ઝ)	ચુંટણી પ્રક્રિયા પુરી થવા માટેની તારીખ	૨૧–૦૯–૨૦૦૩		

:: અનુસુચિ ::

જામનગર તાલુકાની ગ્રામ પંચાયતની ચૂંટણી યોજવાની છે તેની યાદી

નં.	તાલુકાનું નામ	ગ્રામ પંચાયતનું નામ	વોર્ડ નંબર / ક્રમાંક	વોર્ડની બેઠકનો પ્રકાર	સરપંચની બેઠકનો પ્રકાર	ચૂંટણીનો પ્રકાર
(૧)	(૨)	(૩)	(૪)	(૫)	(૬)	(૭)
૧	જામનગર	હડમતીયા	૧ થી ૭	૦	સામાન્ય	સામાન્ય
			૧	અનુ.જાતી		
			૨	સામાન્ય સ્ત્રી		
			૩	સા.શૈ.પ.સ્ત્રી		
			૪	સામાન્ય		
			૫	સામાન્ય		
			૬	સામાન્ય		
			૭	સામાન્ય		
૨		નાની માટલી	૧ થી ૭	૦	સામાન્ય	સામાન્ય
			૧	સામાન્ય સ્ત્રી		
			૨	સા.શૈ.પ.		
			૩	સામાન્ય		
			૪	સામાન્ય સ્ત્રી		
			૫	સામાન્ય		
			૬	સામાન્ય		
			૭	સામાન્ય		
૩		કનસુમરા	૧	સામાન્ય સ્ત્રી		પેટા ચુંટણી
૪		ગાગવા	૧ થી ૭	–	અનુ.જાતી સ્ત્રી	પેટા ચુંટણી
૫		ચાવડા	૧ થી ૭	–	સા.શૈ.પ.	પેટા ચુંટણી
૬		મોરકંડા	૪	સામાન્ય સ્ત્રી		પેટા ચુંટણી

(સહી) અવાચ્ય,

કલેકટર, જામનગર જિલ્લો અને
રાજ્ય ચૂંટણી પંચના અધિકારી

ગુજરાત પંચાયત ચૂંટણી નિયમો – ૧૯૯૪ના નિયમ–૯ (૨) અન્વયે ચૂંટણીનું જાહેરનામું

જિલ્લા કલેકટર કચેરી
ચૂંટણી શાખા
જામનગર જિલ્લો.

તા. ૧૮–૦૮–૨૦૦૩

ક્રમાંક : ચટણ–ગ્રાપં–કાલાવડ–૨૦૦૩

::: જાહેરનામું :::

જામનગર જિલ્લાની <u>કાલાવડ</u> તાલુકાની ગ્રામ પંચાયતોના વોર્ડની બેઠકોની / સરપંચની બેઠકોની ચુંટણી.

(૧) ગુજરાત પંચાયત અધિનિયમ–૧૯૯૩ની કલમ–૧૬ની પેટા કલમ–(૧) મુજબ જામનગર જિલ્લાની કાલાવડ તાલુકાની ગ્રામ પંચાયતોના વોર્ડોની રચના તથા બેઠકોની ફાળવણી રાજ્ય ચુંટણી પંચના અધિકારી તરીકે કરેલ છે.

(૨) ગુજરાત પંચાયત ચુંટણી નિયમો–૧૯૯૪ના નિયમ–૯ના પેટા નિયમ–૨થી પ્રાપ્ત થયેલ સતાની રૂઈએ રાજ્ય ચુંટણી પંચના અધિકારી તરીકે કલેકટર, જામનગર જિલ્લાની નીચેની અનુસુચિના કોલમ નં.૨માં જણાવેલ તાલુકાની સામે કોલમ નં.૩માં જણાવેલ ગ્રામ પંચાયતોના કોલમ નં.૪માં જણાવેલ વોર્ડની કોલમ નં.૫માં જણાવેલ બેઠકો ભરવા માટે સભ્યોની કોલમ નં.૬માં જણાવેલ પ્રકારવાળી સરપંચની બેઠકો ભરવા માટે સરપંચની ચુંટણી યોજવાનો તબક્કાવાર કાર્યક્રમ નીચે જણાવ્યા મજુબ નકકી કરે છે.

	તારીખ	સમય	સ્થળ
(ક) ઉમેદવારીપત્ર રજુ કરવાની / ભરવાની છેલ્લી તારીખ	૨૫–૦૮–૨૦૦૩	૧૧:૦૦ કલાકથી ૧૫:૦૦ કલાક સુધી	ચુંટણી અધિકારી / મદદનીશ ચૂંટણી અધિકારીની કચેરી ખાતે
(ખ) ઉમેદવારીપત્રોની ચકાસણીની તારીખ	૨૬–૦૮–૨૦૦૩	૧૧:૦૦ કલાકથી ચકાસણી પુરી થાય ત્યાં સુધી	ચુંટણી અધિકારીની કચેરી ખાતે
(ગ) ઉમેદવારી પાછી ખેંચી લેવાની છેલ્લી તારીખ	૨૮–૦૮–૨૦૦૩	૧૫:૦૦ કલાક સુધી	ચુંટણી અધિકારી / મદદનીશ ચુંટણી અધિકારીની કચેરી ખાતે
(ઘ) આવશ્યક હોય તો મતદાનની તારીખ	૧૪–૦૯–૨૦૦૩	––	––
(ચ) મતદાનનો સમય		સવારના ૮:૦૦થી સાંજના ૧૭:૦૦ સુધી	––
(છ) મતદાનના સ્થળ		––	જિલ્લા ચુંટણી અધિકારીએ જાહેર કરેલ મતદાન મથક ઉપર
(જ) મતગણતરી માટેની તારીખ અને સમય	૧૬/૧૭ –૦૯–૨૦૦૩	સવારના ૯:૦૦ કલાકથી ગણતરી પુરી થાય ત્યાં સુધી	ચુંટણી અધિકારી જાહેર કરે તે સ્થળે
(ઝ) ચુંટણી પ્રક્રિયા પુરી થવા માટેની તારીખ	૨૧–૦૯–૨૦૦૩		

INDEX

:: અનુસુચિ ::

કાલાવડ તાલુકાની ગ્રામ પંચાયતની ચૂંટણી યોજવાની છે તેની યાદી

અ.નં.	તાલુકાનું નામ	ગ્રામ પંચાયતનું નામ	વોર્ડ નંબર / ક્રમાંક	વોર્ડની બેઠકનો પ્રકાર	સરપંચની બેઠકનો પ્રકાર	ચૂંટણીનો પ્રકાર
(૧)	(૨)	(૩)	(૪)	(૫)	(૬)	(૭)
૧	કાલાવડ	ડાંગરવડ	૧ થી ૭	૦	સા.શૈ.પ.	સામાન્ય
			૧	સામાન્ય સ્ત્રી		
			૨	સા.શૈ.પ.		
			૩	સામાન્ય		
			૪	સામાન્ય સ્ત્રી		
			૫	સામાન્ય		
			૬	સામાન્ય		
			૭	સામાન્ય		
૨		મછલીવડ	૭	અનુ.જાતી		પેટા ચુંટણી
૩		મોટી ભગેડી	૧ થી ૭	૦	સા.શૈ.પ.સ્ત્રી	પેટા ચુંટણી
૪		મેવાસા	૬	સામાન્ય		પેટા ચુંટણી

(સહી) અવાચ્ય,

કલેકટર, જામનગર જિલ્લો અને
રાજય ચૂંટણી પંચના અધિકારી

ગુજરાત પંચાયત ચૂંટણી નિયમો – ૧૯૯૪ના નિયમ–૯ (૨) અન્વયે ચૂંટણીનું જાહેરનામું

જિલ્લા કલેકટર કચેરી
ચૂંટણી શાખા
જામનગર જિલ્લો.

તા.૧૮–૦૮–૨૦૦૩

ક્રમાંક : ચટણ–ગ્રાપં–લાલપુર–૨૦૦૩

::: જાહેરનામું :::

જામનગર જિલ્લાની લાલપર તાલુકાની ગ્રામ પંચાયતોના વોર્ડની બેઠકોની / સરપંચની બેઠકોની ચુંટણી.

(૧) ગુજરાત પંચાયત અધિનિયમ–૧૯૯૩ની કલમ–૧૬ની પેટા કલમ–(૧) મુજબ જામનગર જિલ્લાની લાલપુર તાલુકાની ગ્રામ પંચાયતોના વોર્ડોની રચના તથા બેઠકોની ફાળવણી રાજય ચુંટણી પંચના અધિકારી તરીકે કરેલ છે.

(૨) ગુજરાત પંચાયત ચુંટણી નિયમો–૧૯૯૪ના નિયમ–૯ના પેટા નિયમ–૨થી પ્રાપ્ત થયેલ સતાની રૂઈએ રાજય ચુંટણી પંચના અધિકારી તરીકે કલેકટર, જામનગર જિલ્લાની નીચેની અનુસુચિના કોલમ નં.૨માં જણાવેલ તાલુકાની સામે કોલમ નં.૩માં જણાવેલ ગ્રામ પંચાયતોના કોલમ નં.૪માં જણાવેલ વોર્ડની કોલમ નં.૫માં જણાવેલ બેઠકો ભરવા માટે સભ્યોની કોલમ નં.૬માં જણાવેલ પ્રકારવાળી સરપંચની બેઠકો ભરવા માટે સરપંચની ચુંટણી યોજવાનો તબકકાવાર કાર્યક્રમ નીચે જણાવ્યા મજુબ નકકી કરે છે.

		તારીખ	સમય	સ્થળ
(ક)	ઉમેદવારીપત્ર રજુ કરવાની / ભરવાની છેલ્લી તારીખ	૨૫–૦૮–૨૦૦૩	૧૧:૦૦ કલાકથી ૧૫:૦૦ કલાક સુધી	ચુંટણી અધિકારી / મદદનીશ ચૂંટણી અધિકારીની કચેરી ખાતે
(ખ)	ઉમેદવારીપત્રોની ચકાસણી તારીખ	૨૬–૦૮–૨૦૦૩	૧૧:૦૦ કલાકથી ચકાસણી પુરી થાય ત્યાં સુધી	ચૂંટણી અધિકારીની કચેરી ખાતે
(ગ)	ઉમેદવારી પાછી ખેંચી લેવાની છેલ્લી તારીખ	૨૮–૦૮–૨૦૦૩	૧૫:૦૦ કલાક સુધી	ચૂંટણી અધિકારી / મદદનીશ ચૂંટણી અધિકારીની કચેરી ખાતે
(ઘ)	આવશ્યક હોય તો મતદાનની તારીખ	૧૪–૦૯–૨૦૦૩	---	---
(ચ)	મતદાનનો સમય		સવારના ૮:૦૦થી સાંજના ૧૭:૦૦ સુધી	---
(છ)	મતદાનના સ્થળ		---	જિલ્લા ચૂંટણી અધિકારીએ જાહેર કરેલ મતદાન મથક ઉપર
(જ)	મતગણતરી માટેની તારીખ અને સમય	૧૬/૧૭ –૦૯–૨૦૦૩	સવારના ૯:૦૦ કલાકથી ગણતરી પુરી થાય ત્યાં સુધી	ચૂંટણી અધિકારી જાહેર કરે તે સ્થળે
(ઝ)	ચૂંટણી પ્રક્રિયા પુરી થવા માટેની તારીખ	૨૧–૦૯–૨૦૦૩		

INDEX

:: અનુસુચિ ::

લાલપુર તાલુકાની ગ્રામ પંચાયતની ચૂંટણી યોજવાની છે તેની યાદી

અ.નં.	તાલુકાનું નામ	ગ્રામ પંચાયતનું નામ	વોર્ડ નંબર / ક્રમાંક	વોર્ડની બેઠકનો પ્રકાર	સરપંચની બેઠકનો પ્રકાર	ચૂંટણીનો પ્રકાર
(૧)	(૨)	(૩)	(૪)	(૫)	(૬)	(૭)
૧	લાલપુર	પીપર નવી	૧ થી ૭	૦	સામાન્ય	સામાન્ય
			૧	સામાન્ય સ્ત્રી		
			૨	સા.શૈ.પ.સ્ત્રી		
			૩	સામાન્ય		
			૪	સામાન્ય		
			૫	સામાન્ય		
			૬	અનુ.જાતી		
			૭	સામાન્ય		
૨		ખાયડી	૧ થી ૭	૦	સામાન્ય સ્ત્રી	સામાન્ય
			૧	સામાન્ય સ્ત્રી		
			૨	સા.શૈ.પ.		
			૩	સામાન્ય		
			૪	સામાન્ય સ્ત્રી		
			૫	સામાન્ય		
			૬	સામાન્ય		
			૭	સામાન્ય		

(સહી) અવાચ્ય,

કલેકટર/જામનગર જિલ્લો અને
રાજય ચૂંટણી પંચના અધિકારી

INDEX

ગુજરાત પંચાયત ચૂંટણી નિયમો -- ૧૯૯૪ના નિયમ-૯ (૨) અન્વયે ચૂંટણીનું જાહેરનામું

જિલ્લા કલેકટર કચેરી
ચૂંટણી શાખા
જામનગર જિલ્લો.

તા. ૧૮-૦૮-૨૦૦૩

ક્રમાંક : ચટણ-ગ્રાપં-ભાણવડ-૨૦૦૩

::: જાહેરનામું :::

જામનગર જિલ્લાની ભાણવડ તાલુકાની ગ્રામ પંચાયતોના વોર્ડની બેઠકોની / સરપંચની બેઠકોની ચુંટણી.

(૧) ગુજરાત પંચાયત અધિનિયમ-૧૯૯૩ની કલમ-૧૬ની પેટા કલમ-(૧) મુજબ જામનગર જિલ્લાની ભાણવડ તાલુકાની ગ્રામ પંચાયતોના વોર્ડોની રચના તથા બેઠકોની ફાળવણી રાજ્ય ચુંટણી પંચના અધિકારી તરીકે કરેલ છે.

(૨) ગુજરાત પંચાયત ચુંટણી નિયમો-૧૯૯૪ના નિયમ-૯ના પેટા નિયમ-૨થી પ્રાપ્ત થયેલ સતાની રૂઈએ રાજય ચુંટણી પંચના અધિકારી તરીકે કલેકટર, જામનગર જિલ્લાની નીચેની અનુસુચિના કોલમ નં.૨માં જણાવેલ તાલુકાની સામે કોલમ નં.૩માં જણાવેલ ગ્રામ પંચાયતોના કોલમ નં.૪માં જણાવેલ વોર્ડની કોલમ નં.૫માં જણાવેલ બેઠકો ભરવા માટે સભ્યોની કોલમ નં.૬માં જણાવેલ પ્રકારવાળી સરપંચની બેઠકો ભરવા માટે સરપંચની ચુંટણી યોજવાનો તબક્કાવાર કાર્યક્રમ નીચે જણાવ્યા મજુબ નકકી કરે છે.

		તારીખ	સમય	સ્થળ
(ક)	ઉમેદવારીપત્ર રજુ કરવાની / ભરવાની છેલ્લી તારીખ	૨૫-૦૮-૨૦૦૩	૧૧:૦૦ કલાકથી ૧૫:૦૦ કલાક સુધી	ચુંટણી અધિકારી / મદદનીશ ચુંટણી અધિકારીની કચેરી ખાતે
(ખ)	ઉમેદવારીપત્રોની ચકાસણીની તારીખ	૨૬-૦૮-૨૦૦૩	૧૧:૦૦ કલાકથી ચકાસણી પુરી થાય ત્યાં સુધી	ચુંટણી અધિકારીના કચેરી ખાતે
(ગ)	ઉમેદવારી પાછી ખેંચી લેવાની છેલ્લી તારીખ	૨૮-૦૮-૨૦૦૩	૧૫:૦૦ કલાક સુધી	ચુંટણી અધિકારી / મદદનીશ ચુંટણી અધિકારીની કચેરી ખાતે
(ઘ)	આવશ્યક હોય તો મતદાનની તારીખ	૧૪-૦૯-૨૦૦૩	---	---
(ચ)	મતદાનનો સમય		સવારના ૮:૦૦થી સાંજના ૧૭:૦૦ સુધી	--
(છ)	મતદાનના સ્થળ		--	જિલ્લા ચુંટણી અધિકારીએ જાહેર કરેલ મતદાન મથક ઉપર
(જ)	મતગણતરી માટેની તારીખ અને સમય	૧૬/૧૭ -૦૯-૨૦૦૩	સવારના ૯:૦૦ કલાકથી ગણતરી પુરી થાય ત્યાં સુધી	ચુંટણી અધિકારી જાહેર કરે તે સ્થળે
(ઝ)	ચુંટણી પ્રક્રિયા પુરી થવા માટેની તારીખ	૨૧-૦૯-૨૦૦૩		

INDEX

:: અનુસુચિ ::

ભાણવડ તાલુકાની ગ્રામ પંચાયતની ચૂંટણી યોજવાની છે તેની યાદી

અ.નં.	તાલુકાનું નામ	ગ્રામ પંચાયતનું નામ	વોર્ડ નંબર / ક્રમાંક	વોર્ડની બેઠકનો પ્રકાર	સરપંચની બેઠકનો પ્રકાર	ચૂંટણીનો પ્રકાર
(૧)	(૨)	(૩)	(૪)	(૫)	(૬)	(૭)
૧	ભાણવડ	દુધાળા	૧ થી ૭	૦	સામાન્ય	સામાન્ય
			૧	સામાન્ય સ્ત્રી		
			૨	સા.શૈ.પ.		
			૩	સામાન્ય		
			૪	સામાન્ય સ્ત્રી		
			૫	સામાન્ય		
			૬	સામાન્ય		
			૭	સામાન્ય		
૨		કબરકા	૧ થી ૭	૦	સામાન્ય સ્ત્રી	સામાન્ય
			૧	સામાન્ય સ્ત્રી		
			૨	સા.શૈ.પ.સ્ત્રી		
			૩	સામાન્ય		
			૪	સામાન્ય		
			૫	અનુ.જાતી		
			૬	સામાન્ય		
			૭	સામાન્ય		
૩		જોગરા	૧ થી ૭	૦	સામાન્ય સ્ત્રી	સામાન્ય
			૧	સામાન્ય સ્ત્રી		
			૨	સા.શૈ.પ.		
			૩	સામાન્ય		
			૪	સામાન્ય સ્ત્રી		
			૫	સામાન્ય		
			૬	સામાન્ય		
			૭	સામાન્ય		
૪		મેવાસા	૫	સામાન્ય		પેટા ચૂંટણી

(સહી) અવાચ્ય,

કલેકટર, જામનગર જિલ્લો અને
રાજ્ય ચૂંટણી પંચના અધિકારી

INDEX

ગુજરાત પંચાયત ચૂંટણી નિયમો – ૧૯૯૪ના નિયમ–૯ (૨) અન્વયે ચૂંટણીનું જાહેરનામું

જિલ્લા કલેકટર કચેરી
ચૂંટણી શાખા
જામનગર જિલ્લો.

તા.૧૮–૦૮–૨૦૦૩.

ક્રમાંક : ચટણ–ગ્રાપં–જામજોધપુર–૨૦૦૩

::: જાહેરનામું :::

જામનગર જિલ્લાની જામજોધપુર તાલુકાની ગ્રામ પંચાયતોના વોર્ડની બેઠકોની / સરપંચની બેઠકોની ચુંટણી.

(૧) ગુજરાત પંચાયત અધિનિયમ–૧૯૯૩ની કલમ-૧૬ની પેટા કલમ–(૧) મુજબ જામનગર જિલ્લાની જામજોધપુર તાલુકાની ગ્રામ પંચાયતોના વોર્ડોની રચના તથા બેઠકોની ફાળવણી રાજય ચુંટણી પંચના અધિકારી તરીકે કરેલ છે.

(૨) ગુજરાત પંચાયત ચુંટણી નિયમો--૧૯૯૪ના નિયમ–૯ના પેટા નિયમ–૨થી પ્રાપ્ત થયેલ સત્તાની રૂઈએ રાજય ચુંટણી પંચના અધિકારી તરીકે કલેકટર, જામનગર જિલ્લાની નીચેની અનુસૂચિના કોલમ નં.૨માં જણાવેલ તાલુકાની સામે કોલમ નં.૩માં જણાવેલ ગ્રામ પંચાયતોના કોલમ નં.[illegible] જણાવેલ વોર્ડની કોલમ નં.૫માં જણાવેલ બેઠકો ભરવા માટે સભ્યોની કોલમ નં.૬માં જણાવેલ પ્રકારવાળી સરપંચની બેઠકો ભરવા માટે સરપંચની ચુંટણી યોજવાનો તબકકાવાર કાર્યક્રમ નીચે જણાવ્યા મુજબ નકકી કરે છે.

		તારીખ	સમય	સ્થળ
(ક)	ઉમેદવારીપત્ર રજુ કરવાની / ભરવાની છેલ્લી તારીખ	૨૫-૦૮-૨૦૦૩	૧૧:૦૦ કલાકથી ૧૫:૦૦ કલાક સુધી	ચુંટણી અધિકારી / મદદનીશ ચૂંટણી અધિકારીની કચેરી ખાતે
(ખ)	ઉમેદવારીપત્રોની ચકાસણીની તારીખ	૨૬-૦૮-૨૦૦૩	૧૧:૦૦ કલાકથી ચકાસણી પુરી થાય ત્યાં સુધી	ચૂંટણી અધિકારીની કચેરી ખાતે
(ગ)	ઉમેદવારી પાછી ખેંચી લેવાની છેલ્લી તારીખ	૨૮-૦૮-૨૦૦૩	૧૫:૦૦ કલાક સુધી	ચૂંટણી અધિકારી / મદદનીશ ચૂંટણી અધિકારીની કચેરી ખાતે
(ઘ)	આવશ્યક હોય તો મતદાનની તારીખ	૧૪-૦૯-૨૦૦૩	--	----
(ચ)	મતદાનનો સમય		સવારના ૮:૦૦થી સાંજના ૧૭:૦૦ સુધી	---
(છ)	મતદાનના સ્થળ		----	જિલ્લા ચૂંટણી અધિકારીએ જાહેર કરેલ મતદાન મથક ઉપર
(જ)	મતગણતરી માટેની તારીખ અને સમય	૧૬/૧૭ -૦૯-૨૦૦૩	સવારના ૯:૦૦ કલાકથી ગણતરી પુરી થાય ત્યાં સુધી	ચૂંટણી અધિકારી જાહેર કરે તે સ્થળે
(ઝ)	ચૂંટણી પ્રક્રિયા પુરી થવા માટેની તારીખ	૨૧-૦૯-૨૦૦૩		

:: અનુસૂચિ ::

જામજોધપુર તાલુકાની ગ્રામ પંચાયતની ચૂંટણી યોજવાની છે તેની યાદી

અ.નં.	તાલુકાનું નામ	ગ્રામ પંચાયતનું નામ	વોર્ડ નંબર/ ક્રમાંક	વોર્ડના બેઠકનો પ્રકાર	સરપંચની બેઠકનો પ્રકાર	ચૂંટણીનો પ્રકાર
(૧)	(૨)	(૩)	(૪)	(૫)	(૬)	(૭)
૧	જામજોધપુર	માલવડા	૧	અનુ.જનજાતી સ્ત્રી		પેટા ચૂંટણી
			૨	અનુ.જનજાતી		
			૩	અનુ.જનજાતી		
			૬	અન.જનજાતી		
			૭	અનુ.જનજાતી		
૨		પાટણ	૬	અન.જનજાતી સ્ત્રી		પેટા ચૂંટણી
			૭	અનુ.જનજાતી		
૩		બાલવા	૪	અન.જનજાતી		પેટા ચૂંટણી
૪		તરસાઈ	૬	સામાન્ય સ્ત્રી		પેટા ચૂંટણી

(સહી) અવાચ્ય,

કલેકટર, જામનગર જિલ્લો અને
રાજય ચૂંટણી પંચના અધિકારી

ગુજરાત પંચાયત ચૂંટણી નિયમો – ૧૯૯૪ના નિયમ–૯ (૨) અન્વયે ચૂંટણીનું જાહેરનામું

જિલ્લા કલેક્ટર કચેરી
ચૂંટણી શાખા
જામનગર જિલ્લો.

તા.૧૮–૦૮–૨૦૦૩

ક્રમાંક : ચટણ–ગ્રાપં–ખંભાળીયા–૨૦૦૩

::: જાહેરનામું :::

જામનગર જિલ્લાની ખંભાળીયા તાલુકાની ગ્રામ પંચાયતોના વોર્ડની બેઠકોની / સરપંચની બેઠકોની ચુંટણી.

(૧) ગુજરાત પંચાયત અધિનિયમ–૧૯૯૩ની કલમ–૧૬ની પેટા કલમ–(૧) મુજબ જામનગર જિલ્લાની ખંભાળીયા તાલુકાની ગ્રામ પંચાયતોના વોર્ડોની રચના તથા બેઠકોની ફાળવણી રાજ્ય ચુંટણી પંચના અધિકારી તરીકે કરેલ છે.

(૨) ગુજરાત પંચાયત ચુંટણી નિયમો–૧૯૯૪ના નિયમ–૯ના પેટા નિયમ–૨થી પ્રાપ્ત થયેલ સતાની રૂઈએ રાજ્ય ચુંટણી પંચના અધિકારી તરીકે કલેક્ટર, જામનગર જિલ્લાની નીચેની અનુસુચિના કોલમ નં.૨માં જણાવેલ તાલુકાની સામે કોલમ નં.૩માં જણાવેલ ગ્રામ પંચાયતોના કોલમ નં.૪માં જણાવેલ વોર્ડની કોલમ નં.૫માં જણાવેલ બેઠકો ભરવા માટે સભ્યોની કોલમ નં.૬માં જણાવેલ પ્રકારવાળી સરપંચની બેઠકો ભરવા માટે સરપંચની ચુંટણી યોજવાનો તબકકાવાર કાર્યક્રમ નીચે જણાવ્યા મજુબ નકકી કરે છે.

		તારીખ	સમય	સ્થળ
(ક)	ઉમેદવારીપત્ર રજુ કરવાની / ભરવાની છેલ્લી તારીખ	૨૫–૦૮–૨૦૦૩	૧૧:૦૦ કલાકથી ૧૫:૦૦ કલાક સુધી	ચુંટણી અધિકારી / મદદનીશ ચૂંટણી અધિકારીની કચેરી ખાતે
(ખ)	ઉમેદવારીપત્રોની ચકાસણી તારીખ	૨૬–૦૮–૨૦૦૩	૧૧:૦૦ કલાકથી ચકાસણી પુરી થાય ત્યાં સુધી	ચૂંટણી અધિકારીની કચેરી ખાતે
(ગ)	ઉમેદવારી પાછી ખેંચી લેવાની છેલ્લી તારીખ	૨૮–૦૮–૨૦૦૩	૧૫:૦૦ કલાક સુધી	ચૂંટણી અધિકારી / મદદનીશ ચૂંટણી અધિકારીની કચેરી ખાતે
(ઘ)	આવશ્યક હોય તો મતદાનની તારીખ	૧૪–૦૯–૨૦૦૩	—	—
(ચ)	મતદાનનો સમય		સવારના ૮:૦૦થી સાંજના ૧૭:૦૦ સુધી	—
(છ)	મતદાનના સ્થળ		—	જિલ્લા ચૂંટણી અધિકારીએ જાહેર કરેલ મતદાન મથક ઉપર
(જ)	મતગણતરી માટેની તારીખ અને સમય	૧૬/૧૭ –૦૯–૨૦૦૩	સવારના ૯:૦૦ કલાકથી ગણતરી પુરી થાય ત્યાં સુધી	ચૂંટણી અધિકારી જાહેર કરે તે સ્થળે
(ઝ)	ચૂંટણી પ્રક્રિયા પુરી થવા માટેની તારીખ	૨૧–૦૯–૨૦૦૩		

INDEX

:: અનુસુચિ ::

ખંભાળીયા તાલુકાની ગ્રામ પંચાયતની ચૂંટણી યોજવાની છે તેની યાદી

અ.નં.	તાલુકાનું નામ	ગ્રામ પંચાયતનું નામ	વોર્ડ નંબર / ક્રમાંક	વોર્ડની બેઠકનો પ્રકાર	સરપંચની બેઠકનો પ્રકાર	ચૂંટણીનો પ્રકાર
(૧)	(૨)	(૩)	(૪)	(૫)	(૬)	(૭)
૧	ખંભાલીયા	તથીયા	૧ થી ૭	–	સામાન્ય	પેટા ચૂંટણી
૨		વડત્રા	૧ થી ૯	–	સામાન્ય	પેટા ચૂંટણી
૩		ઠાકર શેરડી	૬	સામાન્ય		પેટા ચૂંટણી

(સહી) અવાચ્ય,

કલેકટર, જામનગર જિલ્લો અને
રાજય ચૂંટણી પંચના અધિકારી

INDEX

ગુજરાત પંચાયત ચૂંટણી નિયમો – ૧૯૯૪ના નિયમ–૯ (૨) અન્વયે ચૂંટણીનું જાહેરનામું

જિલ્લા કલેક્ટર કચેરી
ચૂંટણી શાખા
જામનગર જિલ્લો.

તા. ૧૮–૦૮–૨૦૦૩

ક્રમાંક : ચટણ–ગ્રાપં–કલ્યાણપુર–૨૦૦૩

::: જાહેરનામું :::

જામનગર જિલ્લાની કલ્યાણપુર તાલુકાની ગ્રામ પંચાયતોના વોર્ડની બેઠકોની / સરપંચની બેઠકોની ચૂંટણી.

(૧) ગુજરાત પંચાયત અધિનિયમ–૧૯૯૩ની કલમ–૧૬ની પેટા કલમ–(૧) મુજબ જામનગર જિલ્લાની કલ્યાણપુર તાલુકાની ગ્રામ પંચાયતોના વોર્ડોની રચના તથા બેઠકોની ફાળવણી રાજ્ય ચૂંટણી પંચના અધિકારી તરીકે કરેલ છે.

(૨) ગુજરાત પંચાયત ચુંટણી નિયમો–૧૯૯૪ના નિયમ–૯ના પેટા નિયમ–૨થી પ્રાપ્ત થયેલ સતાની રૂઈએ રાજ્ય ચુંટણી પંચના અધિકારી તરીકે કલેકટર, જામનગર જિલ્લાની નીચેની અનુસુચિના કોલમ નં.૨માં જણાવેલ તાલુકાની સામે કોલમ નં.૩માં જણાવેલ ગ્રામ પંચાયતોના કોલમ નં.૪માં જણાવેલ વોર્ડની કોલમ નં.૫માં જણાવેલ બેઠકો ભરવા માટે સભ્યોની કોલમ નં.૬માં જણાવેલ પ્રકારવાળી સરપંચની બેઠકો ભરવા માટે સરપંચની ચુંટણી યોજવાનો તબકકાવાર કાર્યક્રમ નીચે જણાવ્યા મજુબ નકકી કરે છે.

		તારીખ	સમય	સ્થળ
(ક)	ઉમેદવારીપત્ર રજુ કરવાની / ભરવાની છેલ્લી તારીખ	૨૫–૦૮–૨૦૦૩	૧૧:૦૦ કલાકથી ૧૫:૦૦ કલાક સુધી	ચુંટણી અધિકારી / મદદનીશ ચુંટણી અધિકારીની કચેરી ખાતે
(ખ)	ઉમેદવારીપત્રોની ચકાસણીની તારીખ	૨૬–૦૮–૨૦૦૩	૧૧:૦૦ કલાકથી ચકાસણી પુરી થાય ત્યાં સુધી	ચુંટણી અધિકારીની કચેરી ખાતે
(ગ)	ઉમેદવારી પાછી ખેંચી લેવાની છેલ્લી તારીખ	૨૮–૦૮–૨૦૦૩	૧૫:૦૦ કલાક સુધી	ચુંટણી અધિકારી / મદદનીશ ચુંટણી અધિકારીની કચેરી ખાતે
(ઘ)	આવશ્યક હોય તો મતદાનની તારીખ	૧૪–૦૯–૨૦૦૩	---	---
(ચ)	મતદાનનો સમય		સવારના ૮:૦૦થી સાંજના ૧૭:૦૦ સુધી	---
(છ)	મતદાનના સ્થળ		---	જિલ્લા ચુંટણી અધિકારીએ જાહેર કરેલ મતદાન મથક ઉપર
(જ)	મતગણતરી માટેની તારીખ અને સમય	૧૬/૧૭–૦૯–૨૦૦૩	સવારના ૯:૦૦ કલાકથી ગણતરી પુરી થાય ત્યાં સુધી	ચુંટણી અધિકારી જાહેર કરે તે સ્થળે
(ઝ)	ચૂંટણી પ્રક્રિયા પુરી થવા માટેની તારીખ	૨૧–૦૯–૨૦૦૩		

INDEX

:: અનુસુચિ ::

કલ્યાણપુર તાલુકાની ગ્રામ પંચાયતની ચૂંટણી યોજવાની છે તેની યાદી

અ.નં.	તાલુકાનું નામ	ગ્રામ પંચાયતનું નામ	વોર્ડ નંબર / ક્રમાંક	વોર્ડની બેઠકનો પ્રકાર	સરપંચની બેઠકનો પ્રકાર	ચૂંટણીનો પ્રકાર
(૧)	(૨)	(૩)	(૪)	(૫)	(૬)	(૭)
૧	કલ્યાણપુર	માંગરીયા	૪	અનુ.જાતી સ્ત્રી		પેટા ચુંટણી
૨		રાવલ	૨૧	સામાન્ય		પેટા ચુંટણી
૩		મેઘપર ટીટોડી	૪	સામાન્ય		પેટા ચુંટણી

(સહી) અવાચ્ય,

કલેકટર, જામનગર જિલ્લો અને
રાજય ચૂંટણી પંચના અધિકારી

સરકારી મધ્યસ્થ મુદ્રણાલય, ગાંધીનગર.

INDEX

Extra No. 327

REGISTERED No. G/GNR/2

©

सत्यमेव जयते

The Gujarat Government Gazette

EXTRA ORDINARY

PUBLISHED BY AUTHORITY

Vol. XLIV] MONDAY, AUGUST 18, 2003/SRAVANA 27, 1925

Separate paging is given to this Part in order that it may be filed as a Separate Compilation.

PART IV-C

StatutoryRules and Orders (Other than those published in Part I, I-A and I-L) madeby Statutary Authorities other than the Government of Gujarat including those made by the Government of India, the High Court, the Director of Municipallities, the Commissioner of Police, the Director of Prohibition and excise, the District Magistrates and the Election Commission, Election Tribunals, Returning Officers and other authorities, under the Election Commission.

ગુજરાત પંચાયત અધિનિયમ ૧૯૯૩ ની કલમ ૧૫ ની પેટાકલમ(૧) અન્વયે
ચુંટણી નું જાહેરનામું.

જીલ્લા કલેકટર કચેરી, ચુંટણીશાખા,
મહેસાણા જીલ્લો
તારીખઃ– ૧૮/૮/૨૦૦૩.

ક્રમાંકઃ–ચુંટણી/ગ્રા.પં./ મહેસાણા /સપ્ટેમ્બર/૨૦૦૩.

–: જાહેરનામું :–

મહેસાણા જીલ્લાની મહેસાણા તાલુકાની ગ્રામ પંચાયતોના વોર્ડની બેઠકોની– સરપંચની બેઠકોનીચુંટણી.

(૧) ગુજરાત પંચાયત અધિનિયમ ૧૯૯૩ની કલમ–૧૬ ની પેટા કલમ(૧) મુજબ મહેસાણા જીલ્લાની મહેસાણા તાલુકાની ગ્રામ પંચાયતો ના વોર્ડની રચના તથા બેઠકોની ફાળવણી રાજય ચુંટણી પંચના અધિકારી તરીકે કરેલ છે.

(૨) ગુજરાત પંચાયત અધિનિયમ ૧૯૯૩ની કલમ–૧૫ ની પેટા કલમ(૧) થી પ્રાપ્ત થયેલ સત્તાની રૂઈએ રાજય ચુંટણી પંચના અધિકારી તરીકે કલેકટર મહેસાણા જીલ્લાની નીચેની અનુસુચિના કોલમ નં.૨ માં જણાવેલ તાલુકાની સામે કોલમ નં.૩ માં જણાવેલ ગ્રામ પંચાયતોના કોલમ નં. ૪,૫ માં જણાવેલ વોર્ડની બેઠકોની તથા કોલમ નં.૬ માં જણાવેલ સરપંચની બેઠકોની સામાન્ય/પેટા /મધ્યસત્ર ચુંટણી તારીખઃ– ૧૪ /૯ /૨૦૦૩ ના રોજ યોજવાનું જાહેર કરે છે.

INDEX

–:અનુસુચિ:–

મહેસાણા તાલુકાની ગ્રામ પંચાયતોની ચુંટણી યોજવાની છે તેની યાદી.

અ.નં.	તાલુકાનું નામ	ગ્રામ પંચાયતનું નામ	વોડનંબર/ક્રમાંક	વોડની બેઠકનો પ્રકાર	સરપંચની બેઠકનો પ્રકાર	ચૂંટણીનો પ્રકાર
૧	૨	૩	૪	૫	૬	૭
૧	મહેસાણા	અંબાસણ	૩	સામાન્ય સ્ત્રી	–	પેટા
૨		અંબાસણ	૯	સામાન્ય	–	પેટા
૩		જોટાણા	૧	સામાન્ય સ્ત્રી	–	પેટા
૪		જોટાણા	૧૨	સામાન્ય	–	પેટા
૫		જગુદણ	૨	સા.શૈ.પ.સ્ત્રી	–	પેટા

(૩) આ જાહેરનામા ની ગુજરાત પંચાયત ચૂંટણી નિયમો ૧૯૯૪ના નિયમ–૯(૧) અન્વયે સરકારી રાજયપત્રમાં પ્રસિધ્ધિ કરવામાં આવે છે.

(સહી) અવાચ્ય,

કલેકટર મહેસાણા જિલ્લો અને
રાજય ચૂંટણીપંચના અધિકારી

ગુજરાત પંચાયત ચુંટણી નિયમો– ૧૯૯૪ ના નિયમ ૯ (૨) અન્વયે
ચુંટણી નું જાહેરનામું.

જીલ્લા કલેકટર કચેરી,ચુંટણીશાખા,
મહેસાણા જીલ્લો.
તારીખઃ– ૧૮/૮/૨૦૦૩.

ક્રમાંકઃ–ચુંટણી/ગ્રા.પં./મહેસાણા/સપ્ટેમ્બર/૨૦૦૩.

–: જાહેરનામું :–

મહેસાણા જીલ્લાની મહેસાણા તાલુકાની ગ્રામ પંચાયતોના વોર્ડની બેઠકોની/ સરપંચની બેઠકોની ચુંટણી.

(૧) ગુજરાત પંચાયત અધિનિયમ ૧૯૯૩ની કલમ–૧૬ ની પેટા કલમ (૧) મુજબ મહેસાણા જીલ્લાની મહેસાણા તાલુકાની ગ્રામ પંચાયતના વોર્ડની રચના તથા બેઠકોની ફાળવણી રાજય ચુંટણી પંચના અધિકારી તરીકે કરેલ છે.
(૨) ગુજરાત પંચાયત ચુંટણી નિયમો ૧૯૯૪ ના નિયમ–૯ ના પેટા નિયમ (૨) થી પ્રાપ્ત થયેલ સત્તાની રૂઈએ રાજય ચુંટણી પંચના અધિકારી તરીકે કલેકટર મહેસાણા જીલ્લાની નીચેની અનુસુચિના કોલમ નં.૨માં જણાવેલ તાલુકાની સામે કોલમ નં.૩ માં જણાવેલ ગ્રામ પંચાયતોના કોલમ નં.૪, માં જણાવેલ વોર્ડની કોલમ નં.૫ માં જણાવેલ બેઠકો ભરવા માટ સભ્યોની તથા કોલમ નં.૬માં જણાવેલ પ્રકારવાળી સરપંચની બેઠકો ભરવા માટ સરપંચની ચુંટણી યોજવાનો તબકકાવાર કાર્યક્રમ નીચે જણાવ્યા મુજબ નકકી કરે છે.

વિગત ૧	તારીખ ૨	સમય ૩	સ્થળ ૪
(ક) ઉમેદવારી પત્રો રજુ કરવાની – ભરવાની છેલ્લી તારીખ.	૨૫/૮/૨૦૦૩.	૧૧–૦૦ કલાકથી ૧૫–૦૦ કલાક સુધી.	ચુંટણી અધિકારી– મદદનીશ ચુંટણી અધિકારીની કચેરી વ મામલતદાર કચેરી મહેસાણા ખાતે
(ખ) ઉમેદવારી પત્રોની ચકાસણીની તારીખ.	૨૬/૮/૨૦૦૩.	૧૧–૦૦ કલાકથી ચકાસણી પુરી થાય ત્યાં સુધી.	ચુંટણી અધિકારી વ મામલતદાર કચેરી મહેસાણા કચેરી ખાતે.

INDEX

(ગ) ઉમેદવારી પાછી ખેંચી લેવાની છેલ્લી તારીખ.	૨૮/૮/૨૦૦૩.	૧૫–૦૦ કલાક સુધી.	ચુંટણી અધિકારી– મદદનીશ ચુંટણી અધિકારી વ મામલતદાર કચેરી મહેસાણા કચેરીખાતે.
(ઘ) આવશ્યક હોય તો મતદાનની તારીખ.	૧૪/૯/૨૦૦૩	–	–
(ચ) મતદાન નો સમય.	–	સવારના ૮–૦૦ કલાક થી સાંજના ૧૭–૦૦ કલાક સુધી.	–
(છ) મતદાનના સ્થળ	–	–	જીલ્લા ચુંટણી અધિકારીએ જાહેર કરેલ મતદાન મથક ઉપર
(જ) મતગણતરી માટેની તારીખ અને સમય.	૧૬/૧૭/૯/૦૩	સવારના ૯–૦૦ કલાકથી ગણતરી પુરી થાય ત્યાં સુધી.	મામલતદાર કચેરી, મહેસાણા .
(ઝ) ચુંટણી પ્રક્રિયા પુરી થવા માટેની તારીખ.	મતગણતરી પુરી થયા તારીખથી સાતમો દિવસ અગર તારીખ ૨૧/૯/૨૦૦૩.		

–:- અનુસુચિ :–

મહેસાણા તાલુકાની ગ્રામ પંચાયતોની ચુંટણી યોજવાની છે તેની યાદી.

અ.નં.	તાલુકાનું નામ	ગ્રામ પંચાયતનું નામ	વોર્ડનંબર/ક્રમાંક	વોર્ડની બેઠકનો પ્રકાર	સરપંચની બેઠકનો પ્રકાર	ચૂંટણીનો પ્રકાર
૧	૨	૩	૪	૫	૬	૭
૧	મહેસાણા	અંબાસણ	૩	સામાન્ય સ્ત્રી	–	પેટા
૨		અંબાસણ	૯	સામાન્ય	–	પેટા
૩		જોટાણા	૧	સામાન્ય સ્ત્રી	–	પેટા
૪		જોટાણા	૧૨	સામાન્ય	–	પેટા
૫		જગુદણ	૨	સા.શૈ.પ.સ્ત્રી	–	પેટા

(સહી) અવાચ્ય,

કલેકટર મહેસાણા જિલ્લો અને

રાજય ચૂંટણીપંચના અધિકારી

જીલ્લા કલેકટર કચેરી,ચુંટણીશાખા,
મહેસાણા જીલ્લો
તારીખ:– ૧૮/૮/૨૦૦૩.

ગુજરાત પંચાયત અધિનિયમ ૧૯૯૩ ની કલમ ૧૫ ની પેટાકલમ(૧) અન્વયે
ચુંટણી નું જાહેરનામું.

ક્રમાંક:–ચુંટણી/ગ્રા.પં./ કડી /સપ્ટેમ્બર/૨૦૦૩.

–: જાહેરનામું :–

મહેસાણા જીલ્લાની કડી તાલુકાની ગ્રામ પંચાયતોના વોર્ડની બેઠકોની– સરપંચની બેઠકોનીચુંટણી.

(૧) ગુજરાત પંચાયત અધિનિયમ ૧૯૯૩ની કલમ–૧૬ ની પેટા કલમ(૧) મુજબ મહેસાણા જીલ્લાની કડી તાલુકાની ગ્રામ પંચાયતોના વોર્ડની રચના તથા બેઠકોની ફાળવણી રાજ્ય ચુંટણી પંચના અધિકારી તરીકે કરેલ છે.

(૨) ગુજરાત પંચાયત અધિનિયમ ૧૯૯૩ની કલમ–૧૫ ની પેટા કલમ(૧) થી પ્રાપ્ત થયેલ સત્તાની રૂઈએ રાજય ચુંટણી પંચના અધિકારી તરીકે કલેક્ટર મહેસાણા જીલ્લાની નીચેની અનુસુચિના કોલમ નં.૨ માં જણાવેલ તાલુકાની સામે કોલમ નં.૩ માં જણાવેલ ગ્રામ પંચાયતોના કોલમ નં. ૪,૫ માં જણાવેલ વોર્ડની બેઠકોની તથા કોલમ નં.૬ માં જણાવેલ સરપંચની બેઠકોની સામાન્ય/પેટા /મધ્યસત્ર ચુંટણી તારીખ:– ૧૪ /૯ /૨૦૦૩ ના રોજ યોજવાનું જાહેર કરે છે.

INDEX

-:અનુસૂચિ:-

કડી તાલુકાની ગ્રામ પંચાયતોની ચુંટણી યોજવાની છે તેની યાદી.

અ.નં.	તાલુકાનું નામ	ગ્રામ પંચાયતનું નામ	વોર્ડનંબર/ ક્રમાંક	વોર્ડની બેઠકનો પ્રકાર	સરપંચની બેઠકનો પ્રકાર	ચૂંટણીનો પ્રકાર
૧	૨	૩	૪	૫	૬	૭
૧	કડી	ડાંગરવા	૫	સામાન્ય	–	પેટા
૨		ડાંગરવા	૧૩	સામાન્ય	–	પેટા
૩		ખેરપુર	૭	સામાન્ય	–	પેટા
૪		ધુમાસણ	૮	અ.જા.સામાન્ય	–	પેટા
૫		વામજ	-	–	સામાન્ય	પેટા
૬		સુજાતપુરા	-	–	અનુ.જાતિ સ્ત્રી	પેટા

(૩) આ જાહેરનામા ની ગુજરાત પંચાયત ચૂંટણી નિયમો ૧૯૯૪ના નિયમ–૯(૧) અન્વયે સરકારી રાજ્યપત્રમાં પ્રસિધ્ધિ કરવામાં આવે છે.

(સહી) અવાચ્ય,

કલેકટર મહેસાણા જિલ્લો અને
રાજ્ય ચૂંટણીપંચના અધિકારી

ગુજરાત પંચાયત ચુંટણી નિયમો– ૧૯૯૪ ના નિયમ ૯ (૨) અન્વયે
ચુંટણી નું જાહેરનામું.

જીલ્લા કલેકટર કચેરી,ચુંટણીશાખા,
મહેસાણા જીલ્લો.
તારીખ:– ૧૮/૮/૨૦૦૩.

ક્રમાંક:–ચુંટણી/ગ્રા.પં./કડી/સપ્ટેમ્બર/૨૦૦૩.

-: જાહેરનામું :-

મહેસાણા જીલ્લાની કડી તાલુકાની ગ્રામ પંચાયતોના વોર્ડની બેઠકોની/ સરપંચની બેઠકોની ચુંટણી.

(૧) ગુજરાત પંચાયત અધિનિયમ ૧૯૯૩ની કલમ–૧૬ ની પેટા કલમ (૧) મુજબ મહેસાણા જીલ્લાની કડી તાલુકાની ગ્રામ પંચાયતના વોર્ડની રચના તથા બેઠકોની ફાળવણી રાજ્ય ચુંટણી પંચના અધિકારી તરીકે કરેલ છે.

(૨) ગુજરાત પંચાયત ચુંટણી નિયમો ૧૯૯૪ ના નિયમ–૯ ના પેટા નિયમ (૨) થી પ્રાપ્ત થયેલ સત્તાની રૂઈએ રાજ્ય ચુંટણી પંચના અધિકારી તરીકે કલેકટર મહેસાણા જીલ્લાની નીચેની અનુસુચિના કોલમ નં.૨માં જણાવેલ તાલુકાની સામે કોલમ નં.૩ માં જણાવેલ ગ્રામ પંચાયતોના કોલમ નં.૪, માં જણાવેલ વોર્ડની કોલમ નં.૫ માં જણાવેલ બેઠકો ભરવા માટે સભ્યોની તથા કોલમ નં.૬માં જણાવેલ પ્રકારવાળી સરપંચની બેઠકો ભરવા માટ સરપંચની ચુંટણી યોજવાનો તબકકાવાર કાર્યક્રમ નીચે જણાવ્યા મુજબ નકકી કરે છે.

વિગત ૧	તારીખ ૨	સમય ૩	સ્થળ ૪
(ક) ઉમેદવારી પત્રો રજુ કરવાની – ભરવાની છેલ્લી તારીખ.	૨૫/૮/૨૦૦૩.	૧૧–૦૦ કલાકથી ૧૫–૦૦ કલાક સુધી.	ચુંટણી અધિકારી– મદદનીશ ચુંટણી અધિકારીની કચેરી વ મામલતદાર કચેરી કડી ખાતે
(ખ) ઉમેદવારી પત્રોની ચકાસણીની તારીખ.	૨૬/૮/૨૦૦૩.	૧૧–૦૦ કલાકથી ચકાસણી પુરી થાય ત્યાં સુધી.	ચુંટણી અધિકારી વ મામલતદાર કચેરી કડી કચેરી ખાતે.
(ગ) ઉમેદવારી પાછી ખેંચી લેવાની છેલ્લી તારીખ.	૨૮/૮/૨૦૦૩.	૧૫–૦૦ કલાક સુધી.	ચુંટણી અધિકારી– મદદનીશ ચુંટણી અધિકારી વ મામલતદાર કચેરી કડી કચેરીખાતે.

INDEX

(ઘ) આવશ્યક હોય તો મતદાનની તારીખ.	૧૪/૯/૨૦૦૩	–	–
(ચ) મતદાન નો સમય.	–	સવારના ૮–૦૦ કલાક થી સાંજના ૧૭–૦૦ કલાક સુધી.	–
(છ) મતદાનના સ્થળ	–	–	જીલ્લા ચુંટણી અધિકારીએ જાહેર કરેલ મતદાન મથક ઉપર
(જ) મતગણતરી માટેની તારીખ અને સમય.	૧૬/૧૭/૯/૦૩	સવારના ૯–૦૦ કલાકથી ગણતરી પુરી થાય ત્યાં સુધી.	મામલતદાર કચેરી, કડી.
(ઝ) ચુંટણી પ્રક્રિયા પુરી થવા માટેની તારીખ.	મતગણતરી પુરી થયા તારીખથી સાતમો દિવસ અગર તારીખ ૨૧/૯/૨૦૦૩.		

–:અનુસૂચિ:–

કડી તાલુકાની ગ્રામ પંચાયતોની ચુંટણી યોજવાની છે તેની યાદી.

અ.નં.	તાલુકાનું નામ	ગ્રામ પંચાયતનું નામ	વોર્ડનંબર/ ક્રમાંક	વોર્ડની બેઠકનો પ્રકાર	સરપંચની બેઠકનો પ્રકાર	ચુંટણીનો પ્રકાર
૧	૨	૩	૪	૫	૬	૭
૧	કડી	ડાંગરવા	૫	સામાન્ય	–	પેટા
૨		ડાંગરવા	૧૩	સામાન્ય	–	પેટા
૩		ખેરપુર	૭	સામાન્ય	–	પેટા
૪		ધુમાસણ	૮	અ.જા.સામાન્ય	–	પેટા
૫		વામજ	–	–	સામાન્ય	પેટા
૬		સુજાતપુરા		–	અનુ.જાતિ સ્ત્રી	પેટા

(સહી) અવાચ્ય,

કલેકટર મહેસાણા જિલ્લો અને
રાજ્ય ચુંટણીપંચના અધિકારી

ગુજરાત પંચાયત અધિનિયમ ૧૯૯૩ ની કલમ ૧૫ ની પેટાકલમ(૧) અન્વયે ચુંટણી નું જાહેરનામું.

જીલ્લા કલેકટર કચેરી,ચુંટણીશાખા,
મહેસાણા જીલ્લો
તારીખઃ– ૧૮/૮/૨૦૦૩.

ક્રમાંકઃ–ચુંટણી/ગ્રા.પં./ વીસનગર /સપ્ટેમ્બર/૨૦૦૩.

–: જાહેરનામું :–

મહેસાણા જીલ્લાની વીસનગર તાલુકાની ગ્રામ પંચાયતોના વોર્ડની બેઠકોની– સરપંચની બેઠકોનીચુંટણી.

(૧) ગુજરાત પંચાયત અધિનિયમ ૧૯૯૩ની કલમ–૧૬ ની પેટા કલમ(૧) મુજબ મહેસાણા જીલ્લાની વીસનગર તાલુકાની ગ્રામ પંચાયતો ના વોર્ડની રચના તથા બેઠકોની ફાળવણી રાજ્ય ચુંટણી પંચના અધિકારી તરીકે કરેલ છે.

(૨) ગુજરાત પંચાયત અધિનિયમ ૧૯૯૩ની કલમ–૧૫ ની પેટા કલમ(૧) થી પ્રાપ્ત થયેલ સત્તાની રૂઈએ રાજ્ય ચુંટણી પંચના અધિકારી તરીકે કલેકટર મહેસાણા જીલ્લાની નીચેની અનુસુચિના કોલમ નં.૨ માં જણાવેલ તાલુકાની સામે કોલમ નં.૩ માં જણાવેલ ગ્રામ પંચાયતોના કોલમ નં. ૪,૫ માં જણાવેલ વોર્ડની બેઠકોની તથા કોલમ નં.૬ માં જણાવેલ સરપંચની બેઠકોની સામાન્ય/પેટા /મધ્યસત્ર ચુંટણી તારીખઃ– ૧૪ /૯ /૨૦૦૩ ના રોજ યોજવાનું જાહેર કરે છે.

INDEX

-: અનુસુચિ:-

વિસનગર તાલુકાની ગ્રામ પંચાયતોની ચુંટણી યોજવાની છે તેની યાદી.

અ.નં.	તાલુકાનું નામ	ગ્રામ પંચાયતનું નામ	વોર્ડનંબર/ ક્રમાંક	વોર્ડની બેઠકનો પ્રકાર	સરપંચની બેઠકનો પ્રકાર	ચુંટણીનો પ્રકાર
૧	૨	૩	૪	૫	૬	૭
૧	વિસનગર	લાછડી	૧	સામાન્ય સ્ત્રી	સામાન્ય	સામાન્ય
૨			૨	સા.શૈ.પ.સામાન્ય	—	સામાન્ય
૩			૩	સામાન્ય	—	સામાન્ય
૪			૪	સામાન્ય	—	સામાન્ય
૫			૫	સામાન્ય	—	સામાન્ય
૬			૬	અ.જા.સ્ત્રી	—	સામાન્ય
૭			૭	સામાન્ય	—	સામાન્ય
૮		રામપુરા(લાછડી)	૧	સામાન્ય સ્ત્રી	સામાન્ય	સામાન્ય
૯			૨	સામાન્ય	—	સામાન્ય
૧૦			૩	સા.શૈ.પ.સામાન્ય	—	સામાન્ય
૧૧			૪	સામાન્ય સ્ત્રી	—	સામાન્ય
૧૨			૫	સામાન્ય	—	સામાન્ય
૧૩			૬	સામાન્ય	—	સામાન્ય
૧૪			૭	સામાન્ય	—	સામાન્ય
૧૫		દેણપ	૧૭	સામાન્ય	—	પેટા
૧૬		ભાન્ડું	૭	સામાન્ય સ્ત્રી	—	પેટા
૧૭		પાલડી	-		અ.જા.સામાન્ય	પેટા

(૩) આ જાહેરનામા ની ગુજરાત પંચાયત ચુંટણી નિયમો ૧૯૯૪ ના નિયમ-૯(૧) અન્વયે સરકારી રાજયપત્રમાં પ્રસિધ્ધિ કરવામાં આવે છે.

(સહી) અવાચ્ય,

કલેકટર મહેસાણા જીલ્લો અને
રાજય ચુંટણી પંચના અધિકારી.

ગુજરાત પંચાયત ચુંટણી નિયમો- ૧૯૯૪ ના નિયમ ૯ (૨) અન્વયે
ચુંટણી નું જાહેરનામું.

જીલ્લા કલેકટર કચેરી,ચુંટણીશાખા,
મહેસાણા જીલ્લો.
તારીખ:- ૧૮/૮/૨૦૦૩.

ક્રમાંક:-ચુંટણી/ગ્રા.પં./વીસનગર/સપ્ટેમ્બર/૨૦૦૩.

-: જાહેરનામું :-

મહેસાણા જીલ્લાની વીસનગર તાલુકાની ગ્રામ પંચાયતોના વોર્ડની બેઠકોની/ સરપંચની બેઠકોની ચુંટણી.

(૧) ગુજરાત પંચાયત અધિનિયમ ૧૯૯૩ની કલમ-૧૬ ની પેટા કલમ (૧) મુજબ મહેસાણા જીલ્લાની વીસનગર તાલુકાની ગ્રામ પંચાયતના વોર્ડની રચના તથા બેઠકોની ફાળવણી રાજય ચુંટણી પંચના અધિકારી તરીકે કરેલ છે.
(૨) ગુજરાત પંચાયત ચુંટણી નિયમો ૧૯૯૪ ના નિયમ-૯ ના પેટા નિયમ (૨) થી પ્રાપ્ત થયેલ સત્તાની રૂઈએ રાજય ચુંટણી પંચના અધિકારી તરીકે કલેકટર મહેસાણા જીલ્લાની નીચેની અનુસુચિના કોલમ નં.૨માં જણાવેલ તાલુકાની સામે કોલમ નં.૩ માં જણાવેલ ગ્રામ પંચાયતોના કોલમ નં.૪, માં જણાવેલ વોર્ડની કોલમ નં.૫ માં જણાવેલ બેઠકો ભરવા માટે સભ્યોની તથા કોલમ નં.૬માં જણાવેલ પ્રકારવાળી સરપંચની બેઠકો ભરવા માટે સરપંચની ચુંટણી યોજવાનો તબક્કાવાર કાર્યક્રમ નીચે જણાવ્યા મુજબ નકકી કરે છે.

વિગત ૧	તારીખ ૨	સમય ૩	સ્થળ ૪
(ક) ઉમેદવારી પત્રો રજુ કરવાની – ભરવાની છેલ્લી તારીખ.	૨૫/૮/૨૦૦૩.	૧૧–૦૦ કલાકથી ૧૫–૦૦ કલાક સુધી.	ચુંટણી અધિકારી– મદદનીશ ચુંટણી અધિકારીની કચેરી વ મામલતદાર કચેરી વીસનગર ખાતે
(ખ) ઉમેદવારી પત્રોની ચકાસણીની તારીખ.	૨૬/૮/૨૦૦૩.	૧૧–૦૦ કલાકથી ચકાસણી પુરી થાય ત્યાં સુધી.	ચુંટણી અધિકારી વ મામલતદાર કચેરી વીસનગર કચેરી ખાતે.
(ગ) ઉમેદવારી પાછી ખેંચી લેવાની છેલ્લી તારીખ.	૨૮/૮/૨૦૦૩.	૧૫–૦૦ કલાક સુધી.	ચુંટણી અધિકારી– મદદનીશ ચુંટણી અધિકારી વ મામલતદાર કચેરી વીસનગર કચેરીખાતે.
(ઘ) આવશ્યક હોય તો મતદાનની તારીખ.	૧૪/૯/૨૦૦૩	–	–
(ચ) મતદાન નો સમય.	–	સવારના ૮–૦૦ કલાક થી સાંજના ૧૭–૦૦ કલાક સુધી.	–
(છ) મતદાનના સ્થળ	–	–	જીલ્લા ચુંટણી અધિકારીએ જાહેર કરેલ મતદાન મથક ઉપર
(જ) મતગણતરી માટેની તારીખ અને સમય.	૧૬/૧૭/૯/૦૩	સવારના ૯–૦૦ કલાકથી ગણતરી પુરી થાય ત્યાં સુધી.	મામલતદાર કચેરી, વીસનગર .
(ઝ) ચુંટણી પ્રક્રિયા પુરી થવા માટેની તારીખ.	મતગણતરી પુરી થયા તારીખથી સાતમો દિવસ અગર તારીખ ૨૧/૯/૨૦૦૩.		

–: અનુસુચિ:–

વિસનગર તાલુકાની ગ્રામ પંચાયતોની ચુંટણી યોજવાની છે તેની યાદી.

અ.નં.	તાલુકાનું નામ	ગ્રામ પંચાયતનું નામ	વોર્ડનંબર/ ક્રમાંક	વોર્ડની બેઠકનો પ્રકાર	સરપંચની બેઠકનો પ્રકાર	ચૂંટણીનો પ્રકાર
૧	૨	૩	૪	૫	૬	૭
૧	વિસનગર	લાછડી	૧	સામાન્ય સ્ત્રી	સામાન્ય	સામાન્ય
૨			૨	સા.શૈ.પ.સામાન્ય	–	સામાન્ય
૩			૩	સામાન્ય	–	સામાન્ય
૪			૪	સામાન્ય	–	સામાન્ય
૫			૫	સામાન્ય	–	સામાન્ય
૬			૬	અ.જા.સ્ત્રી	–	સામાન્ય
૭			૭	સામાન્ય	–	સામાન્ય
૮		રાંમપુરા(લાછડી)	૧	સામાન્ય સ્ત્રી	સામાન્ય	સામાન્ય
૯			૨	સામાન્ય	–	સામાન્ય
૧૦			૩	સા.શૈ.પ.સામાન્ય	–	સામાન્ય
૧૧			૪	સામાન્ય સ્ત્રી	–	સામાન્ય
૧૨			૫	સામાન્ય	–	સામાન્ય
૧૩			૬	સામાન્ય	–	સામાન્ય
૧૪			૭	સામાન્ય	–	પેટા
૧૫		દેણપ	૧૭	સામાન્ય	–	પેટા
૧૬		ભાન્ડું	૭	સામાન્ય સ્ત્રી	–	પેટા
૧૭		પાલડી			અ.જા.સામાન્ય	પેટા

(સહી) અવાચ્ય,

કલેક્ટર મહેસાણા જિલ્લો અને

રાજ્ય ચૂંટણીપંચના અધિકારી

INDEX

ગુજરાત પંચાયત અધિનિયમ ૧૯૯૩ ની કલમ ૧૫ ની પેટાકલમ(૧) અન્વયે
ચુંટણી નું જાહેરનામું.

જીલ્લા કલેક્ટર કચેરી,ચુંટણીશાખા,
મહેસાણા જીલ્લો
તારીખઃ- ૧૮/૮/૨૦૦૩.

ક્રમાંકઃ-ચુંટણી/ગ્રા.પં./ વડનગર /સપ્ટેમ્બર/૨૦૦૩.

-: જાહેરનામું :-

મહેસાણા જીલ્લાની વડનગર તાલુકાની ગ્રામ પંચાયતોના વોર્ડની બેઠકોની- સરપંચની બેઠકોનીચુંટણી.

(૧) ગુજરાત પંચાયત અધિનિયમ ૧૯૯૩ની કલમ-૧૬ ની પેટા કલમ(૧) મુજબ મહેસાણા જીલ્લાની વડનગર તાલુકાની ગ્રામ પંચાયતો ના વોર્ડની રચના તથા બેઠકોની ફાળવણી રાજ્ય ચુંટણી પંચના અધિકારી તરીકે કરેલ છે.
(૨) ગુજરાત પંચાયત અધિનિયમ ૧૯૯૩ની કલમ-૧૫ ની પેટા કલમ(૧) થી પ્રાપ્ત થયેલ સત્તાની રૂઈએ રાજ્ય ચુંટણી પંચના અધિકારી તરીકે કલેક્ટર મહેસાણા જીલ્લાની નીચેની અનુસુચિના કોલમ નં.૨ માં જણાવેલ તાલુકાની સામે કોલમ નં.૩ માં જણાવેલ ગ્રામ પંચાયતોના કોલમ નં. ૪,૫ માં જણાવેલ વોર્ડની બેઠકોની તથા કોલમ નં.૬ માં જણાવેલ. સરપંચની બેઠકોની સામાન્ય/પેટા /મધ્યસત્ર ચુંટણી તારીખઃ- ૧૪ /૯ /૨૦૦૩ ના રોજ યોજવાનું જાહેર કરે છે.

-:અનુસૂચિ:-

વડનગર તાલુકાની ગ્રામ પંચાયતોની ચુંટણી યોજવાની છે તેની યાદી.

અ.નં.	તાલુકાનું નામ	ગ્રામ પંચાયતનું નામ	વોર્ડનંબર/ક્રમાંક	વોર્ડની બેઠકનો પ્રકાર	સરપંચની બેઠકનો પ્રકાર	ચુંટણીનો પ્રકાર
૧	૨	૩	૪	૫	૬	૭
૧	વડનગર	શેખપુર(વડ)	૨	સા.શૈ.પ.સામાન્ય	--	પેટા

૩. આ જાહેરનામાની ગુજરાત પંચાયત ચૂંટણી નિયમો ૧૯૯૪ના ૯(૧) અન્વયે સરકારી રાજપત્રમાં પ્રસિધ્ધિ કરવામાં આવે છે.

(સહી) અવાચ્ય,
કલેક્ટર મહેસાણા જીલ્લો અને
રાજ્ય ચુંટણી પંચના અધિકારી.

ગુજરાત પંચાયત ચુંટણી નિયમો- ૧૯૯૪ ના નિયમ ૯ (૨) અન્વયે
ચુંટણી નું જાહેરનામું.

જીલ્લા કલેક્ટર કચેરી,ચુંટણીશાખા,
મહેસાણા જીલ્લો.
તારીખઃ- ૧૮/૮/૨૦૦૩.

ક્રમાંકઃ-ચુંટણી/ગ્રા.પં./વડનગર/સપ્ટેમ્બર/૨૦૦૩.

-: જાહેરનામું :-

મહેસાણા જીલ્લાની વડનગર તાલુકાની ગ્રામ પંચાયતોના વોર્ડની બેઠકોની/ સરપંચની બેઠકોની ચુંટણી.

(૧) ગુજરાત પંચાયત અધિનિયમ ૧૯૯૩ની કલમ-૧૬ ની પેટા કલમ (૧) મુજબ મહેસાણા જીલ્લાની વડનગર તાલુકાની ગ્રામ પંચાયતના વોર્ડની રચના તથા બેઠકોની ફાળવણી રાજ્ય ચુંટણી પંચના અધિકારી તરીકે કરેલ છે.
(૨) ગુજરાત પંચાયત ચુંટણી નિયમો ૧૯૯૪ ના નિયમ-૯ ના પેટા નિયમ (૨) થી પ્રાપ્ત થયેલ સત્તાની રૂઈએ રાજ્ય ચુંટણી પંચના અધિકારી તરીકે કલેક્ટર મહેસાણા જીલ્લાની નીચેની અનુસુચિના કોલમ નં.૨માં જણાવેલ તાલુકાની સામે કોલમ નં.૩ માં જણાવેલ ગ્રામ પંચાયતોના કોલમ નં.૪, માં જણાવેલ વોર્ડની કોલમ નં.૫ માં જણાવેલ બેઠકો ભરવા માટ સભ્યોની તથા કોલમ નં.૬માં જણાવેલ પ્રકારવાળી સરપંચની બેઠકો ભરવા માટ સરપંચની ચુંટણી યોજવાનો તબક્કાવાર કાર્યક્રમ નીચે જણાવ્યા મુજબ નક્કી કરે છે.

INDEX

વિગત ૧	તારીખ ૨	સમય ૩	સ્થળ ૪
(ક) ઉમેદવારી પત્રો રજુ કરવાની – ભરવાની છેલ્લી તારીખ.	૨૫/૮/૨૦૦૩.	૧૧–૦૦ કલાકથી ૧૫–૦૦ કલાક સુધી.	ચુંટણી અધિકારી– મદદનીશ ચુંટણી અધિકારીની કચેરી વ મામલતદાર કચેરી વડનગર ખાતે
(ખ) ઉમેદવારી પત્રોની ચકાસણીની તારીખ.	૨૬/૮/૨૦૦૩.	૧૧–૦૦ કલાકથી ચકાસણી પુરી થાય ત્યાં સુધી.	ચુંટણી અધિકારી વ મામલતદાર કચેરી વડનગર કચેરી ખાતે.
(ગ) ઉમેદવારી પાછી ખેંચી લેવાની છેલ્લી તારીખ.	૨૮/૮/૨૦૦૩.	૧૫–૦૦ કલાક સુધી.	ચુંટણી અધિકારી– મદદનીશ ચુંટણી અધિકારી વ મામલતદાર કચેરી વડનગર કચેરીખાતે.
(ઘ) આવશ્યક હોય તો મતદાનની તારીખ.	૧૪/૯/૨૦૦૩	–	–
(ચ) મતદાન નો સમય.	–	સવારના ૮–૦૦ કલાક થી સાંજના ૧૭–૦૦ કલાક સુધી.	–
(છ) મતદાનના સ્થળ	–	–	જીલ્લા ચુંટણી અધિકારીએ જાહેર કરેલ મતદાન મથક ઉપર
(જ) મતગણતરી માટેની તારીખ અને સમય.	૧૬/૧૭/૯/૦૩	સવારના ૯–૦૦ કલાકથી ગણતરી પુરી થાય ત્યાં સુધી.	મામલતદાર કચેરી, વડનગર .
(ઝ) ચુંટણી પ્રક્રિયા પુરી થવા માટેની તારીખ.	મતગણતરી પુરી થયા તારીખથી સાતમો દિવસ અગર તારીખ ૨૧/૯/૨૦૦૩.		

—:અનુસૂચિ:—

વડનગર તાલુકાની ગ્રામ પંચાયતોની ચુંટણી યોજવાની છે તેની યાદી.

અ.નં.	તાલુકાનું નામ	ગ્રામ પંચાયતનું નામ	વોર્ડનંબર/ક્રમાંક	વોર્ડની બેઠકનો પ્રકાર	સરપંચની બેઠકનો પ્રકાર	ચુંટણીનો પ્રકાર
૧	૨	૩	૪	૫	૬	૭
૧	વડનગર	શેખપુર(વડ)	૨	સા.શૈ.પ.સામાન્ય	–	પેટા

(સહી) અવાચ્ય,

કલેકટર મહેસાણા જિલ્લો અને

રાજય ચૂંટણીપંચના અધિકારી

ગુજરાત પંચાયત અધિનિયમ ૧૯૯૩ ની કલમ ૧૫ ની પેટાકલમ(૧) અન્વયે
ચુંટણી નું જાહેરનામું.

જીલ્લા કલેકટર કચેરી,ચુંટણીશાખા,
મહેસાણા જીલ્લો
તારીખ:– ૧૮/૮/૨૦૦૩.

ક્રમાંક:–ચુંટણી/ગ્રા.પં./ ઉંઝા /સપ્ટેમ્બર/૨૦૦૩.

—: જાહેરનામું :—

મહેસાણા જીલ્લાની ઉંઝા તાલુકાની ગ્રામ પંચાયતોના વોર્ડની બેઠકોની– સરપંચની બેઠકોનીચુંટણી.

(૧) ગુજરાત પંચાયત અધિનિયમ ૧૯૯૩ની કલમ–૧૬ ની પેટા કલમ(૧) મુજબ મહેસાણા જીલ્લાની ઉંઝા તાલુકાની ગ્રામ પંચાયતો ના વોર્ડની રચના તથા બેઠકોની ફાળવણી રાજય ચુંટણી પંચના અધિકારી તરીકે કરેલ છે.

(૨) ગુજરાત પંચાયત અધિનિયમ ૧૯૯૩ની કલમ–૧૫ ની પેટા કલમ(૧) થી પ્રાપ્ત થયેલ સત્તાની રૂઈએ રાજય ચુંટણી પંચના અધિકારી તરીકે કલેકટર મહેસાણા જીલ્લાની નીચેની અનુસુચિના કોલમ નં.૨ માં જણાવેલ તાલુકાની સામે કોલમ નં.૩ માં જણાવેલ ગ્રામ પંચાયતોના કોલમ નં. ૪,૫ માં જણાવેલ વોર્ડની બેઠકોની તથા કોલમ નં.૬ માં જણાવેલ સરપંચની બેઠકોની સામાન્ય/પેટા /મધ્યસત્ર ચુંટણી તારીખ:– ૧૪ /૯ /૨૦૦૩ ના રોજ યોજવાનું જાહેર કરે છે.

INDEX

-:અનુસૂચિ:-

ઉંઝા તાલુકાની ગ્રામ પંચાયતોની ચુંટણી યોજવાની છે તેની યાદી.

અ.નં.	તાલુકાનું નામ	ગ્રામ પંચાયતનું નામ	વોર્ડનંબર/ક્રમાંક	વોર્ડની બેઠકનો પ્રકાર	સરપંચની બેઠકનો પ્રકાર	ચૂંટણીનો પ્રકાર
૧	૨	૩	૪	૫	૬	૭
૧	ઉંઝા	દાસજ	૧૦	સામાન્ય	—	પેટા
૨		દાસજ	૨	સા.શૈ.પ.સામાન્ય	-	પેટા
૩		ગંગાપુરા	૭	સામાન્ય	—	પેટા
૪		ભવાનીપુરા	૨	સા.શૈ.પ.સામાન્ય	-	પેટા
૫		કામલી	-		સામાન્ય સ્ત્રી	પેટા

(૩) આ જાહેરનામા ની ગુજરાત પંચાયત ચૂંટણી નિયમો-૧૯૯૪ ના નિયમ-૯(૧) અન્વયે સરકારી રાજયપત્રમાં પ્રસિધ્ધિ કરવામાં આવે છે.

(સહી) અવાચ્ય,

કલેકટર મહેસાણા જિલ્લો અને

રાજય ચૂંટણીપંચના અધિકારી

ગુજરાત પંચાયત ચુંટણી નિયમો- ૧૯૯૪ ના નિયમ ૯ (૨) અન્વયે
ચુંટણી નું જાહેરનામું.

જીલ્લા કલેકટર કચેરી,ચુંટણીશાખા,
મહેસાણા જીલ્લો.
તારીખ:- ૧૮/૮/૨૦૦૩.

ક્રમાંક:-ચુંટણી/ગ્રા.પં./ઉંઝા/સપ્ટેમ્બર/૨૦૦૩.

-: જાહેરનામું :-

મહેસાણા જીલ્લાની ઉંઝા તાલુકાની ગ્રામ પંચાયતોના વોર્ડની બેઠકોની/ સરપંચની બેઠકોની ચુંટણી.

(૧) ગુજરાત પંચાયત અધિનિયમ ૧૯૯૩ની કલમ-૧૬ ની પેટા કલમ (૧) મુજબ મહેસાણા જીલ્લાની ઉંઝા તાલુકાની ગ્રામ પંચાયતના વોર્ડની રચના તથા બેઠકોની ફાળવણી રાજય ચુંટણી પંચના અધિકારી તરીકે કરેલ છે.
(૨) ગુજરાત પંચાયત ચુંટણી નિયમો ૧૯૯૪ ના નિયમ-૯ ના પેટા નિયમ (૨) થી પ્રાપ્ત થયેલ સત્તાની રૂઈએ રાજય ચુંટણી પંચના અધિકારી તરીકે કલેકટર મહેસાણા જીલ્લાની નીચેની અનુસુચિના કોલમ નં.૨માં જણાવેલ તાલુકાની સામે કોલમ નં.૩ માં જણાવેલ ગ્રામ પંચાયતોના કોલમ નં.૪, માં જણાવેલ વોર્ડની કોલમ નં.૫ માં જણાવેલ બેઠકો ભરવા માટ સભ્યોની તથા કોલમ નં.૬માં જણાવેલ પ્રકારવાળી સરપંચની બેઠકો ભરવા માટ સરપંચની ચુંટણી યોજવાનો તબક્કાવાર કાર્યક્રમ નીચે જણાવ્યા મુજબ નક્કી કરે છે.

INDEX

વિગત ૧	તારીખ ૨	સમય ૩	સ્થળ ૪
(ક) ઉમેદવારી પત્રો રજુ કરવાની – ભરવાની છેલ્લી તારીખ.	૨૫/૮/૨૦૦૩.	૧૧–૦૦ કલાકથી ૧૫–૦૦ કલાક સુધી.	ચુંટણી અધિકારી– મદદનીશ ચુંટણી અધિકારીની કચેરી વ મામલતદાર કચેરી ઉંઝા ખાતે
(ખ) ઉમેદવારી પત્રોની ચકાસણીની તારીખ.	૨૬/૮/૨૦૦૩.	૧૧–૦૦ કલાકથી ચકાસણી પુરી થાય ત્યાં સુધી.	ચુંટણી અધિકારી વ મામલતદાર કચેરી ઉંઝા કચેરી ખાતે.
(ગ) ઉમેદવારી પાછી ખેંચી લેવાની છેલ્લી તારીખ.	૨૮/૮/૨૦૦૩.	૧૫–૦૦ કલાક સુધી.	ચુંટણી અધિકારી– મદદનીશ ચુંટણી અધિકારી વ મામલતદાર કચેરી ઉંઝા કચેરીખાતે.
(ઘ) આવશ્યક હોય તો મતદાનની તારીખ.	૧૪/૯/૨૦૦૩	–	–
(ચ) મતદાન નો સમય.	–	સવારના ૮–૦૦ કલાક થી સાંજના ૧૭–૦૦ કલાક સુધી.	–
(છ) મતદાનના સ્થળ	–	–	જીલ્લા ચુંટણી અધિકારીએ જાહેર કરેલ મતદાન મથક ઉપર
(જ) મતગણતરી માટેની તારીખ અને સમય.	૧૬/૧૭/૯/૦૩	સવારના ૯–૦૦ કલાકથી ગણતરી પુરી થાય ત્યાં સુધી.	મામલતદાર કચેરી, ઉંઝા.
(ઝ) ચુંટણી પ્રક્રિયા પુરી થવા માટેની તારીખ.	મતગણતરી પુરી થયા તારીખથી સાતમો દિવસ અગર તારીખ ૨૧/૯/૨૦૦૩.		

–:અનુસૂચિ:–

ઉંઝા તાલુકાની ગ્રામ પંચાયતોની ચુંટણી યોજવાની છે તેની યાદી.

અ.નં.	તાલુકાનું નામ	ગ્રામ પંચાયતનું નામ	વોર્ડનંબર/ક્રમાંક	વોર્ડની બેઠકનો પ્રકાર	સરપંચની બેઠકનો પ્રકાર	ચૂંટણીનો પ્રકાર
૧	૨	૩	૪	૫	૬	૭
૧	ઉંઝા	દાસજ	૧૦	સામાન્ય	–	પેટા
૨		દાસજ	૨	સા.શૈ.પ.સામાન્ય	–	પેટા
૩		ગંગાપુરા	૭	સામાન્ય	–	પેટા
૪		ભવાનીપુરા	૨	સા.શૈ.પ.સામાન્ય	–	પેટા
૫		કામલી	–		સામાન્ય સ્ત્રી	પેટા

(સહી) અવાચ્ય,

કલેકટર મહેસાણા જિલ્લો અને

રાજય ચૂંટણીપંચના અધિકારી

INDEX

ગુજરાત પંચાયત અધિનિયમ ૧૯૯૩ ની કલમ ૧૫ ની પેટાકલમ(૧) અન્વયે
ચુંટણી નું જાહેરનામું.

જીલ્લા કલેકટર કચેરી,ચુંટણીશાખા,
મહેસાણા જીલ્લો
તારીખ:– ૧૮/૮/૨૦૦૩.

ક્રમાંક:–ચુંટણી/ગ્રા.પં./ બેચરાજી /સપ્ટેમ્બર/૨૦૦૩.

–: જાહેરનામું :–

મહેસાણા જીલ્લાની બેચરાજી તાલુકાની ગ્રામ પંચાયતોના વોર્ડની બેઠકોની– સરપંચની બેઠકોનીચુંટણી.

(૧) ગુજરાત પંચાયત અધિનિયમ ૧૯૯૩ની કલમ–૧૬ ની પેટા કલમ(૧) મુજબ મહેસાણા જીલ્લાની બેચરાજી તાલુકાની ગ્રામ પંચાયતો ના વોર્ડની રચના તથા બેઠકોની ફાળવણી રાજ્ય ચુંટણી પંચના અધિકારી તરીકે કરેલ છે.
(૨) ગુજરાત પંચાયત અધિનિયમ ૧૯૯૩ની કલમ–૧૫ ની પેટા કલમ(૧) થી પ્રાપ્ત થયેલ સત્તાની રૂઈએ રાજય ચુંટણી પંચના અધિકારી તરીકે કલેકટર મહેસાણા જીલ્લાની નીચેની અનુસૂચિના કોલમ નં.૨ માં જણાવેલ તાલુકાની સામે કોલમ નં.૩ માં જણાવેલ ગ્રામ પંચાયતોના કોલમ નં. ૪,૫ માં જણાવેલ વોર્ડની બેઠકોની તથા કોલમ નં.૬ માં જણાવેલ સરપંચની બેઠકોની સામાન્ય/પેટા /મધ્યસત્ર ચુંટણી તારીખ:– ૧૪ /૯ /૨૦૦૩ ના રોજ યોજવાનું જાહેર કરે છે.

–:અનુસુચિ:–

બેચરાજી તાલુકાની ગ્રામ પંચાયતોની ચુંટણી યોજવાની છે તેની યાદી.

અ.નં.	તાલુકાનું નામ	ગ્રામ પંચાયતનું નામ	વોર્ડનંબર/ક્રમાંક	વોર્ડની બેઠકનો પ્રકાર	સરપંચની બેઠકનો પ્રકાર	ચુંટણીનો પ્રકાર
૧	૨	૩	૪	૫	૬	૭
૧	બેચરાજી	ઈન્દ્રપ	–	–	સામાન્ય	પેટા

(૩) આ જાહેરનામાં ની ગુજરાત પંચાયત ચુંટણી નિયમો ૧૯૯૪ ના નિયમ–૯(૧) અન્વયે સરકારી રાજયપત્રમાં પ્રસિધ્ધિ કરવામાં આવે છે.

(સહી) અવાચ્ય,

કલેકટર મહેસાણા જીલ્લો અને
રાજય ચુંટણી પંચના અધિકારી.

INDEX

ગુજરાત પંચાયત ચુંટણી નિયમો– ૧૯૯૪ ના નિયમ ૯ (૨) અન્વયે
ચુંટણી નું જાહેરનામું.

જીલ્લા કલેકટર કચેરી,ચુંટણીશાખા,
મહેસાણા જીલ્લો.
તારીખઃ– ૧૮/૮/૨૦૦૩.

ક્રમાંકઃ–ચુંટણી/ગ્રા.પં./બેચરાજી/સપ્ટેમ્બર/૨૦૦૩.

–: જાહેરનામું :–

મહેસાણા જીલ્લાની બેચરાજી તાલુકાની ગ્રામ પંચાયતોના વોર્ડની બેઠકોની/ સરપંચની બેઠકોની ચુંટણી.

(૧) ગુજરાત પંચાયત અધિનિયમ ૧૯૯૩ની કલમ–૧૬ ની પેટા કલમ (૧) મુજબ મહેસાણા જીલ્લાની બેચરાજી તાલુકાની ગ્રામ પંચાયતના વોર્ડની રચના તથા બેઠકોની ફાળવણી રાજ્ય ચુંટણી પંચના અધિકારી તરીકે કરેલ છે.
(૨) ગુજરાત પંચાયત ચુંટણી નિયમો ૧૯૯૪ ના નિયમ–૯ ના પેટા નિયમ (૨) થી પ્રાપ્ત થયેલ સત્તાની રૂઈએ રાજય ચુંટણી પંચના અધિકારી તરીકે કલેકટર મહેસાણા જીલ્લાની નીચેની અનુસુચિના કોલમ નં.૨માં જણાવેલ તાલુકાની સામે કોલમ નં.૩ માં જણાવેલ ગ્રામ પંચાયતોના કોલમ નં.૪, માં જણાવેલ વોર્ડની કોલમ નં.૫ માં જણાવેલ બેઠકો ભરવા માટ સભ્યોની તથા કોલમ નં.૬માં જણાવેલ પ્રકારવાળી સરપંચની બેઠકો ભરવા માટ સરપંચની ચુંટણી યોજવાનો તબકકાવાર કાર્યક્રમ નીચે જણાવ્યા મુજબ નકકી કરે છે.

વિગત ૧	તારીખ ૨	સમય ૩	સ્થળ ૪
(ક) ઉમેદવારી પત્રો રજુ કરવાની – ભરવાની છેલ્લી તારીખ.	૨૫/૮/૨૦૦૩.	૧૧–૦૦ કલાકથી ૧૫–૦૦ કલાક સુધી.	ચુંટણી અધિકારી– મદદનીશ ચુંટણી અધિકારીની કચેરી વ મામલતદાર કચેરી બેચરાજી ખાતે
(ખ) ઉમેદવારી પત્રોની ચકાસણીની તારીખ.	૨૬/૮/૨૦૦૩.	૧૧–૦૦ કલાકથી ચકાસણી પુરી થાય ત્યાં સુધી.	ચુંટણી અધિકારી વ મામલતદાર કચેરી બેચરાજી કચેરી ખાતે.
(ગ) ઉમેદવારી પાછી ખેંચી લેવાની છેલ્લી તારીખ.	૨૮/૮/૨૦૦૩.	૧૫–૦૦ કલાક સુધી.	ચુંટણી અધિકારી– મદદનીશ ચુંટણી અધિકારી વ મામલતદાર કચેરી બેચરાજી કચેરીખાતે.
(ઘ) આવશ્યક હોય તો મતદાનની તારીખ.	૧૪/૯/૨૦૦૩	–	–
(ચ) મતદાન નો સમય.	–	સવારના ૮–૦૦ કલાક થી સાંજના ૧૭–૦૦ કલાક સુધી.	–
(છ) મતદાનના સ્થળ	–	–	જીલ્લા ચુંટણી અધિકારીએ જાહેર કરેલ મતદાન મથક ઉપર
(જ) મતગણતરી માટેની તારીખ અને સમય.	૧૬/૧૭/૯/૦૩	સવારના ૯–૦૦ કલાકથી ગણતરી પુરી થાય ત્યાં સુધી.	મામલતદાર કચેરી, બેચરાજી .
(ઝ) ચુંટણી પ્રક્રિયા પુરી થવા માટેની તારીખ.	મતગણતરી પુરી થયા તારીખથી સાતમો દિવસ અગર તારીખ ૨૧/૯/૨૦૦૩.		

–:અનુસૂચિઃ–

બેચરાજી તાલુકાની ગ્રામ પંચાયતોની ચુંટણી યોજવાની છે તેની યાદી.

અ.નં.	તાલુકાનું નામ	ગ્રામ પંચાયતનું નામ	વોર્ડનંબર/ક્રમાંક	વોર્ડની બેઠકનો પ્રકાર	સરપંચની બેઠકનો પ્રકાર	ચૂંટણીનો પ્રકાર
૧	૨	૩	૪	૫	૬	૭
૧	બેચરાજી	ઈન્દ્રપ	-	–	સામાન્ય	પેટા

(સહી) અવાચ્ય,

કલેકટર મહેસાણા જિલ્લો અને
રાજય ચૂંટણીપંચના અધિકારી

સરકારી મધ્યસ્થ મુદ્રણાલય, ગાંધીનગર.

INDEX

Extra No. 328

REGISTERED No. G/GNR/2

©

सत्यमेव जयते

The Gujarat Government Gazette

EXTRA ORDINARY

PUBLISHED BY AUTHORITY

Vol. XLIV] MONDAY, AUGUST 18, 2003/SRAVANA 27, 1925

Separate paging is given to this Part in order that it may be filed as a Separate Compilation.

PART IV-C

StatutoryRules and Orders (Other than those published in Part I, I-A and I-L) madeby Statutary Authorities other than the Government of Gujarat including those made by the Government of India, the High Court, the Director of Municipallities, the Commissioner of Police, the Director of Prohibition and excise, the District Magistrates and the Election Commission, Election Tribunals, Returning Officers and other authorities, under the Election Commission.

ગુજરાત પંચાયત અધિનિયમ૧૯૯૩નીકલમ૧૫નીપેટાકલમ(૧)અન્વય
ચુંટણીનુંજાહેરનામુ
જિલ્લાકલેકટરકચેરી
ચુંટણી શાખા, પાટણ જિલ્લા

ાંક :– ગ્રા.પં/ચુંટણી/પાટણ/સપ્ટેમ્બર /૨૦૦૩ તા.૧૮ / ૮ /૨૦૦૩

જાહેરનામું

પાટણ જિલ્લાના પાટણ તાલુકાની ગ્રામ પંચાયતોના X વોર્ડની બેઠકોની / સરપંચની બેઠકોની ચુંટણી.

ગુજરાત પંચાયત અધિનિયમ – ૧૯૯૩ની કલમ – ૧૬ ની પેટા કલમ (૧) મુજબ પાટણ જિલ્લાની પાટણ તાલુકાની ગ્રામ પંચાયતોના વોર્ડની રચના તથા બેઠકોની ફાળવણી રાજ્ય ચુંટણીપંચના અધિકારી તરીકે કરેલ છે.

ગુજરાત પંચાયત અધિનિયમ–૧૯૯૩ની કલમ–૧૫ની પેટા કલમ (૧) થી પ્રાપ્ત થયેલ સત્તાની રૂએ રાજ્ય ચુંટણી પંચના અધિકારી તરીકે કલેકટર પાટણ જિલ્લાની નીચેની અનુસૂચિના કોલમ નં. ૨માં જણાવેલતાલુકાની સામે કોલમ નં. ૩માં જણાવેલ ગ્રામ પંચાયતોના કોલમ નં. ૪,૫ માં જણાવેલ વોર્ડની બેઠકોની તથાકોલમનં. ૬ માં જણાવેલ સરપંચની બેઠકોની સામાન્ય/ પેટા ચુંટણી તા.૧૪ /૯/૨૦૦૩ ના રોજ યોજવાનું જાહેર કરેલ છે.

INDEX

—: અનુસૂચિ :—

પાટણ તાલુકાની ગ્રામ પંચાયતોની ચુંટણી બેઠક યોજવાની છે તેની યાદી

અ.નં.	તાલુકાનું નામ	ગ્રામ પંચાયતોનું નામ	વોર્ડ નંબર/ ક્રમાંક	વોર્ડની બેઠકનો પ્રકાર	સરપંચની બેઠકનો પ્રકાર	ચુંટણીનો પ્રકાર (સામાન્ય/ પેટા ચુંટણી જે હોય તે દર્શાવવું)
૧	૨	૩	૪	૫	૬	૭
૧	પાટણ	બાલીસણા	સરપંચ	--	સા.શૈ.પ.સામાન્ય	પેટા ચુંટણી
૨	પાટણ	લક્ષ્મીપુરા	૫	સામાન્ય	--	પેટા ચુંટણી
૩	પાટણ	મોટાવેલોડા	૪	સામાન્ય	--	પેટા ચુંટણી
૪	પાટણ	વાઘી	૫	સામાન્ય	--	પેટા ચુંટણી
૫	પાટણ	કણી	૬	સામાન્ય	--	પેટા ચુંટણી

--

૩. આ જાહેરનામું ગુજરાત પંચાયત ચુંટણી નિયમો ૧૯૯૪ના નિયમ ૯(૧)અન્વયે સરકારી રાજ્યપત્રમાં પ્રસિધ્ધિ કરવામાં આવે છે.

(સહી) અવાચ્ય,

કલેકટર પાટણ જિલ્લો અને

રાજ્ય ચુંટણી પંચના અધિકારી

ગુજરાત પંચાયત ચુંટણી નિયમો ૧૯૯૪ના નિયમ – ૯ (૨) અન્વયે

ચુંટણીનુંજાહેરનામું

જિલ્લા કલેકટરકચેરી

ચુંટણીશાખા, પાટણ જિલ્લો

ક્રમાંક :– ગ્રા.પં/ચુંટણી/પાટણ/ સપ્ટેમ્બર /૨૦૦૩ **તા. ૧૮ / ૮ /૨૦૦૩**

જાહેરનામું

પાટણ જિલ્લાના પાટણ તાલુકાની ગ્રામ પંચાયતોના X વોર્ડની બેઠકોની / સરપંચની બેઠકોની ચુંટણી.

૧. ગુજરાત પંચાયત અધિનિયમ – ૧૯૯૩ની કલમ – ૧૬ ની પેટા કલમ (૧)મુજબ પાટણ જિલ્લાની પાટણ તાલુકાની ગ્રામ પંચાયતોના વોર્ડની રચના તથા બેઠકોની ફાળવણી રાજ્ય ચુંટણીપંચના અધિકારીતરીકે કરેલ છે.

૨. ગુજરાત પંચાયત ચુંટણી નિયમો – ૧૯૯૪ના નિયમો – ૯ના પેટા નિયમ – ૨ થી પ્રાપ્ત થયેલ સત્તાની રૂએ રાજ્ય ચુંટણીપંચના અધિકારી તરીકે કલેકટર પાટણ જિલ્લાની અનુસૂચિના કોલમ નં ૨ માં જણાવેલ તાલુકાની સામે કોલમ નં. ૩ માં

જણાવેલ ગ્રામ પંચાયતોના કોલમ નં. ૪ માં જણાવેલ વોર્ડની કોલમ નં. ૫ માંજણાવેલ બેઠકો ભરવા માટે સભ્યોની તથા કોલમ નં. ૬ માં જણાવેલ પ્રકારવાળી સરપંચની બેઠકો ભરવા માટે સરપંચની ચુંટણી યોજવાનો તબક્કાવાર કાર્યક્રમ નીચે જણાવ્યા મુજબ નક્કી કરે છે.

		તારીખ	સમય	સ્થળ
(ક)	ઉમેદવારી પત્ર રજુ કરવાની / ભરવાની છેલ્લી તારીખ	૨૫/૮/૨૦૦૩	૧૧-૦૦ કલાકથી ૧૫-૦૦ કલાક સુધી	ચુંટણી અધિકારી / મદદ ચુંટણી અધિકારીની કચેરીખાતે
(ખ)	ઉમેદવારી પત્રોની ચકાસણી તારીખ	૨૬/૮/૨૦૦૩	૧૧-૦૦ કલાકથી ચકાસણી પુરી થાય ત્યાં સુધી	ચુંટણી અધિકારીની કચેરીખાતે
(ગ)	ઉમેદવારી પત્રો પાછા ખેંચી લેવાની છેલ્લી તારીખ	૨૮/૮/૨૦૦૩	૧૫-૦૦ કલાક સુધી	ચુંટણી અધિકારી તથા મદદ ચુંટણી અધિકારીની કચેરી ખાતે
(ઘ)	આવશ્યક હોય તો મતદાનની તારીખ	૧૪/૯/૨૦૦૩	–	–
(ચ)	મતદાનનો સમય		સવારના ૮-૦૦ થી સાંજના ૧૭-૦૦ સુધી	–
(છ)	મતદાનના સ્થળ	–	–	જિ. ચુંટણી અધિ. એ જાહેર કરેલ મતદાન મથક ઉપર
(જ)	મતગણતરી માટેની તારીખ અને સમય	૧૬/૯/૨૦૦૩	સવારના ૯-૦૦ થી ગણતરી પુરી થાય ત્યાં સુધી	ચુંટણી અધિકારી જાહેર કરે તે સ્થળે
(ઝ)	ચુંટણી પ્રક્રિયા પુરી થવા માટેની તારીખ	૨૦/૯/૨૦૦૩	–	–

—: અનુસૂચિ :—

પાટણ તાલુકાની ગ્રામ પંચાયતોની ચુંટણી બેઠક યોજવાની છે તેની યાદી

અ.નં.	તાલુકાનું નામ	ગ્રામ પંચાયતોનું નામ	વોર્ડ નંબર/ ક્રમાંક	વોર્ડની બેઠકનો પ્રકાર	સરપંચની બેઠકનો પ્રકાર	ચુંટણીનો પ્રકાર (સામાન્ય/ પેટા ચુંટણી જે હોય તે દર્શાવવું)
૧	૨	૩	૪	૫	૬	૭
૧	પાટણ	બાલીસણા	સરપંચ	--	સા.શૈ.પ.સામાન્ય	પેટા ચુંટણી
૨	પાટણ	લક્ષ્મીપુરા	૫	સામાન્ય	--	પેટા ચુંટણી
૩	પાટણ	મોટાવેલોડા	૪	સામાન્ય	--	પેટા ચુંટણી
૪	પાટણ	વાઘી	૫	સામાન્ય	--	પેટા ચુંટણી
૫	પાટણ	કણી	૬	સામાન્ય	--	પેટા ચુંટણી

(સહી) અવાચ્ય,
કલેકટર પાટણ જિલ્લો અને
રાજ્ય ચુંટણી પંચના અધિકારી

ગુજરાત પંચાયત અધિનિયમ૧૯૯૩નીકલમ૧૫નીપેટાકલમ(૧)અન્વય

ચુંટણીનુંજાહેરનામુ

જિલ્લાકલેકટરકચેરી

ચુંટણી શાખા, પાટણ જિલ્લા

ક્રમાંક :– ગ્રા.પં/ચુંટણી/સિધ્ધપુર/સપ્ટેમ્બર /૨૦૦૩ તા.૧૮ / ૮ /૨૦૦૩
(બે પત્રોમા)

જાહેરનામું

પાટણ જિલ્લાના સિધ્ધપુર તાલુકાની ગ્રામ પંચાયતોના X વોર્ડની બેઠકોની / સરપંચની બેઠકોની ચુંટણી.

૧. ગુજરાત પંચાયત અધિનિયમ – ૧૯૯૩ની કલમ – ૧૬ ની પેટા કલમ (૧) મુજબ પાટણ જિલ્લાની સિધ્ધપુર તાલુકાની ગ્રામ પંચાયતોના વોર્ડની રચના તથા બેઠકોની ફાળવણી રાજ્ય ચુંટણીપંચના અધિકારી તરીકે કરેલ છે.

૨. ગુજરાત પંચાયત અધિનિયમ–૧૯૯૩ની કલમ–૧૫ની પેટા કલમ (૧) થી પ્રાપ્ત થયેલ સત્તાની રૂએ રાજ્ય ચુંટણી પંચના અધિકારી તરીકે કલેકટર પાટણ જિલ્લાની નીચેની અનુસૂચિના કોલમ નં. ૨માં જણાવેલતાલુકાની સામે કોલમ નં. ૩ માં જણાવેલ ગ્રામ પંચાયતોના કોલમ નં. ૪,૫ માં જણાવેલ વોર્ડની બેઠકોની તથા કોલમનં. ૬ માં જણાવેલ સરપંચની બેઠકોની સામાન્ય/ પેટા ચુંટણી તા.૧૪ /૯/૨૦૦૩ ના રોજ યોજવાનું જાહેર કરેલ છે.

—: અનુસૂચિ :—

સિધ્ધપુર તાલુકાની ગ્રામ પંચાયતોની ચુંટણી બેઠક યોજવાની છે તેની યાદી

અ.નં.	તાલુકાનું નામ	ગ્રામ પંચાયતોનું નામ	વોર્ડ નંબર/ ક્રમાંક	વોર્ડની બેઠકનો પ્રકાર	સરપંચની બેઠકનો પ્રકાર	ચુંટણીનો પ્રકાર (સામાન્ય/ પેટા ચુંટણી જે હોય તે દર્શાવવું)
૧	૨	૩	૪	૫	૬	૭
૧	સિધ્ધપુર	પુનાસણ	૪	સામાન્ય	--	પેટા ચુંટણી
૨	સિધ્ધપુર	ડિંડરોલ	૪	સામાન્ય	--	પેટા ચુંટણી

૩. આ જાહેરનામું ગુજરાત પંચાયત ચુંટણી નિયમો ૧૯૯૪ના નિયમ ૯(૧) અન્વયે સરકારી રાજયપત્રમાં પ્રસિધ્ધિ કરવામાં આવે છે.

(સહી) અવાચ્ય,
કલેકટર પાટણ જિલ્લો અને
રાજય ચુંટણી પંચના અધિકારી

ગુજરાત પંચાયત ચુંટણી નિયમો ૧૯૯૪ના નિયમ – ૯ (૨) અન્વયે
ચુંટણીનુંજાહેરનામું
જિલ્લા કલેકટરકચેરી
ચુંટણીશાખા, પાટણ જિલ્લો

ક્રમાંક :– ગ્રા.પં/ચુંટણી/સિધ્ધપુર/ સપ્ટેમ્બર /૨૦૦૩ તા. ૧૮ / ૮ /૨૦૦૩

જાહેરનામું

પાટણ જિલ્લાના સિધ્ધપુર તાલુકાની ગ્રામ પંચાયતોના X વોર્ડની બેઠકોની / સરપંચની બેઠકોની ચુંટણી.

૧. ગુજરાત પંચાયત અધિનિયમ – ૧૯૯૩ની કલમ – ૧૬ ની પેટા કલમ (૧)મુજબ પાટણ જિલ્લાની સિધ્ધપુર તાલુકાની ગ્રામ પંચાયતોના વોર્ડની રચના તથા બેઠકોની ફાળવણી રાજય ચુંટણીપંચનાઅધિકારી તરીકે કરેલ છે.

૨. ગુજરાત પંચાયત ચુંટણી નિયમો – ૧૯૯૪ના નિયમો – ૯ના પેટા નિયમ – ૨ થી પ્રાપ્ત થયેલ સત્તાની રૂએ રાજય ચુંટણીપંચના અધિકારી તરીકે કલેકટર પાટણ જિલ્લાની અનુસૂચિના કોલમ નં ૨ માં જણાવેલ તાલુકાની સામે કોલમ નં. ૩ માં જણાવેલ ગ્રામ પંચાયતોના કોલમ નં. ૪ માં જણાવેલ વોર્ડની કોલમ નં. ૫ માંજણાવેલ બેઠકો ભરવા માટે સભ્યોની તથા કોલમ નં ૬માં જણાવેલ પ્રકારવાળી સરપંચની બેઠકો ભરવા માટે સરપંચની ચુંટણી યોજવાનો તબકકાવાર કાર્યક્રમ નીચે જણાવ્યા મુજબ નકકી કરે છે.

INDEX

		તારીખ	સમય	સ્થળ
(ક)	ઉમેદવારી પત્ર રજુ કરવાની / ભરવાની છેલ્લી તારીખ	૨૫/૮/૨૦૦૩	૧૧–૦૦ કલાકથી ૧૫–૦૦ કલાક સુધી	ચુંટણી અધિકારી / મદદ ચુંટણી અધિકારીની કચેરીખાતે
(ખ)	ઉમેદવારી પત્રોની ચકાસણી તારીખ	૨૬/૮/૨૦૦૩	૧૧–૦૦ કલાકથી ચકાસણી પુરી થાય ત્યાં સુધી	ચુંટણી અધિકારીની કચેરીખાતે
(ગ)	ઉમેદવારી પત્રો પાછા ખેંચી લેવાની છેલ્લી તારીખ	૨૮/૮/૨૦૦૩	૧૫–૦૦ કલાક સુધી	ચુંટણી અધિકારી તથા મદદ ચુંટણી અધિકારીની કચેરી ખાતે
(ઘ)	આવશ્યક હોય તો મતદાનની તારીખ	૧૪/૯/૨૦૦૩	–	–
(ચ)	મતદાનનો સમય		સવારના ૮–૦૦ થી સાંજના ૧૭–૦૦ સુધી	–
(છ)	મતદાનના સ્થળ	–	–	જિ. ચુંટણી અધિ.એ જાહેર કરેલ મતદાન મથક ઉપર
(જ)	મતગણતરી માટેની તારીખ અને સમય	૧૬/૯/૨૦૦૩	સવારના ૯–૦૦ થી ગણતરી પુરી થાય ત્યાં સુધી	ચુંટણી અધિકારી જાહેર કરે તે સ્થળે
(ઝ)	ચુંટણી પ્રક્રિયા પુરી થવા માટેની તારીખ	૨૧/૯/૨૦૦૩	—	—

INDEX

—: અનુસૂચિ :—

સિદ્ધપુર તાલુકાની ગ્રામ પંચાયતોની ચુંટણી બેઠક યોજવાની છે તેની યાદી

અ.નં.	તાલુકાનું નામ	ગ્રામ પંચાયતોનું નામ	વોર્ડ નંબર/ ક્રમાંક	વોર્ડની બેઠકનો પ્રકાર	સરપંચની બેઠકનો પ્રકાર	ચુંટણીનો પ્રકાર (સામાન્ય/ પેટા ચુંટણી જે હોય તે દર્શાવવું)
૧	૨	૩	૪	૫	૬	૭
૧	સિદ્ધપુર	મુન્દરાસણ	૪	સામાન્ય	—	પેટા ચુંટણી
૨	સિદ્ધપુર	ડિંડરોલ	૪	સામાન્ય	—	પેટા ચુંટણી

(સહી) અવાચ્ય,
કલેકટર પાટણ જિલ્લો અને
રાજ્ય ચુંટણી પંચના અધિકારી

ગુજરાત પંચાયત અધિનિયમ૧૯૯૩નીકલમ૧૫નીપેટાકલમ(૧)અન્વયે

ચુંટણીનુંજાહેરનામુ

જિલ્લાકલેકટરકચેરી

ચુંટણી શાખા, પાટણ જિલ્લા

ક્રમાંક :– ગ્રા.પં/ચુંટણી/ચાણસ્મા/સપ્ટેમ્બર /૨૦૦૩ તા.૧૮ / ૮ /૨૦૦૩

જાહેરનામું

પાટણ જિલ્લાના ચાણસ્મા તાલુકાની ગ્રામ પંચાયતોના X વોર્ડની બેઠકોની / સરપંચની બેઠકોની ચુંટણી.

૧. ગુજરાત પંચાયત અધિનિયમ –૧૯૯૩ની કલમ – ૧૬ ની પેટા કલમ (૧) મુજબ પાટણ જિલ્લાની ચાણસ્મા તાલુકાની ગ્રામ પંચાયતોના વોર્ડની રચના તથા બેઠકોની ફાળવણી રાજ્ય ચુંટણીપંચના અધિકારી તરીકે કરેલ છે.

૨. ગુજરાત પંચાયત અધિનિયમ–૧૯૯૩ની કલમ–૧૫ની પેટા કલમ (૧) થી પ્રાપ્ત થયેલ સત્તાની રૂએ રાજ્ય ચુંટણી પંચના અધિકારી તરીકે કલેકટર પાટણ જિલ્લાની નીચેની અનુસૂચિના કોલમ નં. ૨માં જણાવેલતાલુકાની સામે કોલમ નં. ૩માં જણાવેલ ગ્રામ પંચાયતોના કોલમ નં. ૪,૫ માં જણાવેલ વોર્ડની બેઠકોની તથાકોલમનં. ૬ માંજણાવેલ સરપંચની બેઠકોની સામાન્ય/ પેટા ચુંટણી તા.૧૪/૯/૨૦૦૩ ના રોજ યોજવાનું જાહેર કરેલ છે.

—: અનુસૂચિ :—

ચાણસ્મા તાલુકાની ગ્રામ પંચાયતોની ચુંટણી બેઠક યોજવાની છે તેની યાદી

અ.નં.	તાલુકાનું નામ	ગ્રામ પંચાયતોનું નામ	વોર્ડ નંબર/ ક્રમાંક	વોર્ડની બેઠકનો પ્રકાર	સરપંચની બેઠકનો પ્રકાર	ચુંટણીનો પ્રકાર (સામાન્ય/ પેટા ચુંટણી જે હોય તે દર્શાવવું)
૧	૨	૩	૪	૫	૬	૭
૧	ચાણસ્મા	ધરમોડા	૩	સામાન્ય	—	પેટા ચુંટણી
૨	ચાણસ્મા	દાણોદરડા	૭	સામાન્ય	—	પેટા ચુંટણી

(સહી) અવાચ્ય,
કલેકટર પાટણ જિલ્લો અને
રાજ્ય ચુંટણી પંચના અધિકારી

INDEX

ગુજરાત પંચાયત ચૂંટણી નિયમો ૧૯૯૪ના નિયમ – ૯ (૨) અન્વયે

ચૂંટણીનું જાહેરનામું

જિલ્લા કલેક્ટર કચેરી

ચૂંટણીશાખા, પાટણ જિલ્લો

ક્રમાંક :– ગ્રા.પં/ચૂંટણી/ચાણસ્મા/ વાટેઅર /૨૦૦૩ તા. ૧૮ / ૮ /૨૦૦૩

જાહેરનામું

પાટણ જિલ્લાના ચાણસ્મા તાલુકાની ગ્રામ પંચાયતોના X વાર્ડની બેઠકોની / સરપંચની બેઠકોની ચુંટણી.

૧. ગુજરાત પંચાયત અધિનિયમ – ૧૯૯૩ની કલમ – ૧૩ ની પેટા કલમ (૧) મુજબ પાટણ જિલ્લાની ચાણસ્મા તાલુકાની ગ્રામ પંચાયતોના વોર્ડની રચના તથા બેઠકોની ફાળવણી રાજ્ય ચુંટણીપંચના અધિકારી તરીકે કરેલ છે.

૨. ગુજરાત પંચાયત ચુંટણી નિયમો – ૧૯૯૪ના નિયમો – ૯ના પેટા નિયમ – ૨ થી પ્રાપ્ત થયેલ સત્તાની રૂએ રાજ્ય ચુંટણીપંચના અધિકારી તરીકે કલેક્ટર પાટણ જિલ્લાની અનુસૂચિના કોલમ નં ૨ માં જણાવેલ તાલુકાની સામે કોલમ નં. ૩ માં જણાવેલ ગ્રામ પંચાયતોના કોલમ નં. ૪ માં જણાવેલ વોર્ડની કોલમ નં. ૫ માંજણાવેલ બેઠકો ભરવા માટે સભ્યોની તથા કોલમ નં ૬માં જણાવેલ પ્રકારવાળી સરપંચની બેઠકો ભરવા માટે સરપંચની ચુંટણી યોજવાનો તબક્કાવાર કાર્યક્રમ નીચે જણાવ્યા મુજબ નક્કી કરે છે.

		તારીખ	સમય	સ્થળ
(ક)	ઉમેદવારી પત્ર રજુ કરવાની / ભરવાની છેલ્લી તારીખ	૨૫/૮/૨૦૦૩	૧૧–૦૦ કલાકથી ૧૫–૦૦ કલાક સુધી	ચુંટણી અધિકારી / મદદ ચુંટણી અધિકારીની કચેરીખાતે
(ખ)	ઉમેદવારી પત્રોની ચકાસણી તારીખ	૨૬/૮/૨૦૦૩	૧૧–૦૦ કલાકથી ચકાસણી પુરી થાય ત્યાં સુધી	ચુંટણી અધિકારીની કચેરીખાતે
(ગ)	ઉમેદવારી પત્રો પાછા ખેંચી લેવાની છેલ્લી તારીખ	૨૮/૮/૨૦૦૩	૧૫–૦૦ કલાક સુધી	ચુંટણી અધિકારી તથા મદદ ચુંટણી અધિકારીની કચેરી ખાતે
(ઘ)	આવશ્યક હોય તો મતદાનની તારીખ	૧૪/૯/૨૦૦૩	–	–
(ચ)	મતદાનનો સમય		સવારના ૮–૦૦ થી સાંજના ૧૭–૦૦ સુધી	–
(છ)	મતદાનના સ્થળ	–	–	જિ. ચુંટણી અધિ.એ જાહેર કરેલ મતદાન મથક ઉપર
(જ)	મતગણતરી માટેની તારીખ અને સમય	૧૬/૯/૨૦૦૩	સવારના ૯–૦૦ થી ગણતરી પુરી થાય ત્યાં સુધી	ચુંટણી અધિકારી જાહેર કરે તે સ્થળે
(ઝ)	ચુંટણી પ્રક્રિયા પુરી થવા માટેની તારીખ	૨૧/૯/૨૦૦૩	—	—

INDEX

—: અનુસૂચિ :—

ચાણસ્મા તાલુકાની ગ્રામ પંચાયતોની ચૂંટણી બેઠક યોજવાની છે તેની યાદી

અ.નં.	તાલુકાનું નામ	ગ્રામ પંચાયતોનું નામ	વોર્ડ નંબર/ ક્રમાંક	વોર્ડની બેઠકનો પ્રકાર	સરપંચની બેઠકનો પ્રકાર	ચૂંટણીનો પ્રકાર (સામાન્ય/ પેટા ચૂંટણી જે હોય તે દર્શાવવું)
૧	૨	૩	૪	૫	૬	૭
૧	ચાણસ્મા	ધરમોડા	૩	સામાન્ય	--	પેટા ચૂંટણી
૨	ચાણસ્મા	દાણોદરડા	૭	સામાન્ય	--	પેટા ચૂંટણી

(સહી) અવાચ્ય,

કલેકટર પાટણ જિલ્લો અને
રાજ્ય ચૂંટણી પંચના અધિકારી

INDEX

ગુજરાત પંચાયત અધિનિયમ૧૯૯૩નીકલમ૧૫નીપેટાકલમ(૧)અન્વયે

ચુંટણીનુંજાહેરનામુ

જિલ્લાકલેક્ટરકચેરી

ચુંટણી શાખા, પાટણ જિલ્લા

ક્રમાંક :– ગ્રા.પં/ચુંટણી/હારીજ/સપ્ટેમ્બર /૨૦૦૩

તા.૧૮ / ૮ /૨૦૦૩

જાહેરનામું

પાટણ જિલ્લાના હારીજ તાલુકાની ગ્રામ પંચાયતોના X વોર્ડની બેઠકોની / સરપંચની બેઠકોની ચુંટણી.

૧. ગુજરાત પંચાયત અધિનિયમ – ૧૯૯૩ની કલમ – ૧૬ ની પેટા કલમ (૧) મુજબ પાટણ જિલ્લાની હારીજ તાલુકાની ગ્રામ પંચાયતોના વોર્ડની રચના તથા બેઠકોની ફાળવણી રાજ્ય ચુંટણીપંચના અધિકારીતરીકે કરેલ છે.

૨. ગુજરાત પંચાયત અધિનિયમ–૧૯૯૩ની કલમ–૧૫ની પેટા કલમ (૧) થી પ્રાપ્ત થયેલ સત્તાની રૂએ રાજ્ય ચુંટણી પંચના અધિકારી તરીકે કલેકટર પાટણ જિલ્લાની નીચેની અનુસૂચિના કોલમ નં. ૨માં જણાવેલતાલુકાની સામે કોલમ નં. ૩માં જણાવેલ ગ્રામ પંચાયતોના કોલમ નં. ૪,૫ માં જણાવેલ વોર્ડની બેઠકોની તથા કોલમનં. ૬ માં જણાવેલ સરપંચની બેઠકોની સામાન્ય/ પેટા ચુંટણી તા. ૧૪ /૯/૨૦૦૩ ના રોજ યોજવાનું જાહેર કરેલછે.

–: અનુસૂચિ :–

હારીજ તાલુકાની ગ્રામ પંચાયતોની ચુંટણી બેઠક યોજવાની છે તેની યાદી

અ.નં.	તાલુકાનું નામ	ગ્રામ પંચાયતોનું નામ	વોર્ડ નંબર/ ક્રમાંક	વોર્ડની બેઠકનો પ્રકાર	સરપંચની બેઠકનો પ્રકાર	ચુંટણીનો પ્રકાર (સામાન્ય/ પેટા ચુંટણી જે હોય તે દર્શાવવું)
૧	૨	૩	૪	૫	૬	૭
૧	હારીજ	કાતરા	૩	સા.શૈ.પ.સ્ત્રી	--	પેટા ચુંટણી

(સહી) અવાચ્ય,

કલેકટર પાટણ જિલ્લો અને

રાજ્ય ચુંટણી પંચના અધિકારી

INDEX

ગુજરાત પંચાયત ચુંટણી નિયમો ૧૯૯૪ના નિયમ – ૯ (૨) અન્વયે

ચુંટણીનું જાહેરનામું

જિલ્લા કલેકટર કચેરી

ચુંટણીશાખા, પાટણ જિલ્લો

ક્રમાંક :– ગ્રા.પં/ચુંટણી/હારીજ/ સપ્ટેમ્બર /૨૦૦૩ તા. ૧૮ / ૮ /૨૦૦૩

જાહેરનામું

પાટણ જિલ્લાના હારીજ તાલુકાની ગ્રામ પંચાયતોના X વોર્ડની બેઠકોની / સરપંચની બેઠકોની ચુંટણી.

૧. ગુજરાત પંચાયત અધિનિયમ – ૧૯૯૩ની કલમ - ૧૨ ની પેટા કલમ (૧) મુજબ પાટણ જિલ્લાની હારીજ તાલુકાની ગ્રામ પંચાયતોના વોર્ડની રચના તથા બેઠકોની ફાળવણી રાજ્ય ચુંટણી પંચના અધિસૂચનાથી કરેલ છે.

૨. ગુજરાત પંચાયત ચુંટણી નિયમો – ૧૯૯૪ના નિયમ ના પેટા નિયમ – ૨ થી પ્રાપ્ત થયેલ સત્તાની રુએ રાજ્ય ચુંટણીપંચના અધિકારી તરીકે કલેક્ટર પાટણ જિલ્લાની અનુસૂચિના કોલમ નં ૨ માં જણાવેલ તાલુકાની સામે કોલમ નં. ૩ માં જણાવેલ ગ્રામ પંચાયતોના કોલમ નં. ૪ માં જણાવેલ વોર્ડની કોલમ નં. ૫ માં જણાવેલ બેઠકો ભરવા માટે સભ્યોની તથા કોલમ નં ૬માં જણાવેલ પ્રકારવાળી સરપંચની બેઠકો ભરવા માટે સરપંચની ચુંટણી યોજવાનો તબક્કાવાર કાર્યક્રમ નીચે જણાવ્યા મુજબ નક્કી કરે છે.

		તારીખ	સમય	સ્થળ
(ક)	ઉમેદવારી પત્ર રજુ કરવાની / ભરવાની છેલ્લી તારીખ	૨૫/૮/૨૦૦૩	૧૧-૦૦ કલાકથી ૧૫-૦૦ કલાક સુધી	ચુંટણી અધિકારી / મદદ ચુંટણી અધિકારીની કચેરીખાતે
(ખ)	ઉમેદવારી પત્રોની ચકાસણી તારીખ	૨૬/૮/૨૦૦૩	૧૧-૦૦ કલાકથી ચકાસણી પુરી થાય ત્યાં સુધી	ચુંટણી અધિકારીની કચેરીખાતે
(ગ)	ઉમેદવારી પત્રો પાછા ખેંચી લેવાની છેલ્લી તારીખ	૨૮/૮/૨૦૦૩	૧૧-૦૦ કલાક સુધી	ચુંટણી અધિકારી તથા મદદ ચુંટણી અધિકારીની કચેરી ખાતે
(ઘ)	આવશ્યક હોય તો મતદાનની તારીખ	૧૪/૯/૨૦૦૩	–	–
(ચ)	મતદાનનો સમય		સવારના ૮-૦૦ થી સાંજના ૧૭-૦૦ સુધી	–
(છ)	મતદાનના સ્થળ	–	–	જિ. ચુંટણી અધિ.એ જાહેર કરેલ મતદાન મથક ઉપર
(જ)	મતગણતરી માટેની તારીખ અને સમય	૧૬/૯/૨૦૦૩	સવારના ૯-૦૦ થી ગણતરી પુરી થાય ત્યાં સુધી	ચુંટણી અધિકારી જાહેર કરે તે સ્થળે
(ઝ)	ચુંટણી પ્રક્રિયા પુરી થવા માટેની તારીખ	૨૧/૯/૨૦૦૩	—	—

INDEX

—: અનુસૂચિ :—

હારીજ તાલુકાની ગ્રામ પંચાયતોની ચુંટણી બેઠક યોજવાની છે તેની યાદી

અ.નં.	તાલુકાનું નામ	ગ્રામ પંચાયતોનું નામ	વોર્ડ નંબર/ ક્રમાંક	વોર્ડની બેઠકનો પ્રકાર	સરપંચની બેઠકનો પ્રકાર	ચુંટણીનો પ્રકાર (સામાન્ય/ પેટા ચુંટણી જે હોય તે દર્શાવવું)
૧	૨	૩	૪	૫	૬	૭
૧	હારીજ	કાતરા	૩	સા.શૈ.પ.સ્ત્રી	—	પેટા ચુંટણી

(સહી) અવાચ્ય,
કલેક્ટર પાટણ જિલ્લો અને
રાજ્ય ચુંટણી પંચના અધિકારી

INDEX

ગુજરાત પંચાયત અધિનિયમ ૧૯૯૩ની કલમ ૧૫ની પેટાકલમ(૧)અન્વયે

ચૂંટણીનું જાહેરનામુ

જિલ્લા કલેક્ટર કચેરી

ચૂંટણી શાખા, પાટણ જિલ્લા

ક્રમાંક :- ગ્રા.પં/ચુંટણી/સમી/સપ્ટેમ્બર /૨૦૦૩ તા.૧૮ / ૮ /૨૦૦૩

જાહેરનામું

પાટણ જિલ્લાના સમી તાલુકાની ગ્રામ પંચાયતોના X વોર્ડની બેઠકોની / સરપંચની બેઠકોની ચુંટણી.

૧. ગુજરાત પંચાયત અધિનિયમ – ૧૯૯૩ની કલમ - ૧૬ ની પેટા કલમ (૧) મુજબ પાટણ જિલ્લાની સમી તાલુકાની ગ્રામ પંચાયતોના વોર્ડની રચના તથા બેઠકોની ફાળવણી રાજય ચુંટણીપંચના અધિકારીતરીકે કરેલ છે.

૨. ગુજરાત પંચાયત અધિનિયમ–૧૯૯૩ની કલમ–૧૩ની પેટા કલમ (૧) થી પ્રાપ્ત થયેલ સત્તાની રૂએ રાજય ચુંટણી પંચના અધિકારી તરીકે કલેકટર પાટણ જિલ્લાની નીચેની અનુસૂચિના કોલમ નં. ૨માં જણાવેલતાલુકાની સામે કોલમ નં. ૩માં જણાવેલ ગ્રામ પંચાયતોના કોલમ નં. ૪,૫ માં જણાવેલ વોર્ડની બેઠકોની તથા કોલમનં. ૬ માં જણાવેલ સરપંચની બેઠકોની સામાન્ય/ પેટા ચુંટણી તા.૧૪ /૯/૨૦૦૩ ના રોજ યોજવાનું જાહેર કરેલ છે.

—: અનુસૂચિ :—

સમી તાલુકાની ગ્રામ પંચાયતોની ચુંટણી બેઠક યોજવાની છે તેની યાદી

અ.નં.	તાલુકાનું નામ	ગ્રામ પંચાયતોનું નામ	વોર્ડ નંબર/ ક્રમાંક	વોર્ડની બેઠકનો પ્રકાર	સરપંચની બેઠકનો પ્રકાર	ચુંટણીનો પ્રકાર (સામાન્ય/ પેટા ચુંટણી જે હોય તે દર્શાવવું)
૧	૨	૩	૪	૫	૬	૭
૧	સમી	કુંવર	સરપંચ	---	સામાન્ય	સામાન્ય ચુંટણી
			૧	સામાન્ય.સ્ત્રી	--	"
			૨	સા.શૈ.પ.સામાન્ય	--	"
			૩	સામાન્ય	--	"
			૪	અ.જા.સામાન્ય	--	"
			૫	સામાન્ય.સ્ત્રી	--	"
			૬	સામાન્ય	--	"
			૭	સામાન્ય	--	"
૨	સમી	નવી કુંવર	સરપંચ	---	સામાન્ય	સામાન્ય ચુંટણી
			૧	સામાન્ય.સ્ત્રી	--	"
			૨	સા.શૈ.પ.સામાન્ય	--	"
			૩	સામાન્ય	--	"
			૪	સામાન્ય.સ્ત્રી	--	"
			૫	સામાન્ય	--	"
			૬	સામાન્ય	--	"
			૭	સામાન્ય	--	

INDEX

૩	સમી	ગુજરવાડા	સરપંચ	---	સામાન્ય	સામાન્ય ચૂંટણી
			૧	સામાન્ય.સ્ત્રી	---	〃
			૨	સા.શૈ.પ.સામાન્ય	---	〃
			૩	સામાન્ય	---	〃
			૪	સામાન્ય.સ્ત્રી	---	〃
			૫	સામાન્ય	---	〃
			૬	સામાન્ય	---	〃
			૭	અ.જા.સામાન્ય	---	〃
૪	સમી	જલાલાબાદ	સરપંચ	---	સામાન્ય	સામાન્ય ચૂંટણી
			૧	સામાન્ય.સ્ત્રી	---	〃
			૨	સા.શૈ.પ.સામાન્ય	---	〃
			૩	સામાન્ય	---	〃
			૪	સામાન્ય.સ્ત્રી	---	〃
			૫	સામાન્ય	---	〃
			૬	અ.જા.સામાન્ય	---	〃
			૭	સામાન્ય	---	〃
૫	સમી	ગોધાણા	સરપંચ	---	સામાન્ય	પેટા ચૂંટણી

(સહી) અવાચ્ય,

કલેકટર પાટણ જિલ્લો અને

રાજ્ય ચૂંટણી પંચના અધિકારી

ગુજરાત પંચાયત ચુંટણી નિયમો ૧૯૯૪ના નિયમ – ૯ (૨) અન્વયે

ચુંટણીનું જાહેરનામું
જિલ્લા કલેકટરકચેરી
ચુંટણીશાખા, પાટણ જિલ્લો

ક્રમાંક :– ગ્રા.પં/ચુંટણી/સમી/ સપ્ટેમ્બર /૨૦૦૩ તા. ૧૮ / ૮ /૨૦૦૩

જાહેરનામું

પાટણ જિલ્લાના સમી તાલુકાની ગ્રામ પંચાયતોના X વોર્ડની બેઠકોની / સરપંચની બેઠકોની ચુંટણી.

૧. ગુજરાત પંચાયત અધિનિયમ – ૧૯૯૩ની કલમ – ૧૬ ની પેટા કલમ (૧) મુજબ પાટણ જિલ્લાની સમી તાલુકાની ગ્રામ પંચાયતોના વોર્ડની રચના તથા બેઠકોની ફાળવણી રાજ્ય ચુંટણીપંચના અધિકારીતરીકે કરેલ છે.

૨. ગુજરાત પંચાયત ચુંટણી નિયમો – ૧૯૯૪ના નિયમ ૯ના પેટા નિયમ – ૨ થી પ્રાપ્ત થયેલ સત્તાની રૂએ રાજ્ય ચુંટણીપંચના અધિકારી તરીકે કલેકટર પાટણ જિલ્લાની અનુસૂચિના કોલમ નં ૨ માં જણાવેલ તાલુકાની સામે કોલમ નં. ૩ માં જણાવેલ ગ્રામ પંચાયતોના કોલમ નં. ૪ માં જણાવેલ વોર્ડના કોલમ નં. ૫ માંજણાવેલ બેઠકો ભરવા માટે સભ્યોની તથા કોલમ નં ૬માં જણાવેલ પ્રકારવાળી સરપંચની બેઠકો ભરવા માટે સરપંચની ચુંટણી યોજવાનો તબક્કાવાર કાર્યક્રમ નીચે જણાવ્યા મુજબ નક્કી કરે છે.

		તારીખ	સમય	સ્થળ
(ક)	ઉમેદવારી પત્ર રજુ કરવાની / ભરવાની છેલ્લી તારીખ	૨૫/૮/૨૦૦૩	૧૧–૦૦ કલાકથી ૧૫–૦૦ કલાક સુધી	ચુંટણી અધિકારી / મદદ ચુંટણી અધિકારીની કચેરીખાતે
(ખ)	ઉમેદવારી પત્રોની ચકાસણી તારીખ	૨૬/૮/૨૦૦૩	૧૧–૦૦ કલાકથી ચકાસણી પુરી થાય ત્યાં સુધી	ચુંટણી અધિકારીની કચેરીખાતે
(ગ)	ઉમેદવારી પત્રો પાછા ખેંચી લેવાની છેલ્લી તારીખ	૨૮/ ૮/૨૦૦૩	૧૫–૦૦ કલાક સુધી	ચુંટણી અધિકારી તથા મદદ ચુંટણી અધિકારીની કચેરી ખાતે
(ઘ)	આવશ્યક હોય તો મતદાનની તારીખ	૧૪/૯/૨૦૦૩	–	–
(ચ)	મતદાનનો સમય		સવારના ૮–૦૦ થી સાંજના ૧૭–૦૦ સુધી	–
(છ)	મતદાનના સ્થળ	–	–	જિ. ચુંટણી અધિ.એ જાહેર કરેલ મતદાન મથક ઉપર
(જ)	મતગણતરી માટેની તારીખ અને સમય	૧૬/૯/૨૦૦૩	સવારના ૯–૦૦ થી ગણતરી પુરી થાય ત્યાં સુધી	ચુંટણી અધિકારી જાહેર કરે તે સ્થળે
(ઝ)	ચુંટણી પ્રક્રિયા પુરી થવા માટેની તારીખ	૨૧/૯/૨૦૦૩	—	—

INDEX

-: અનુસૂચિ :-

સમી તાલુકાની ગ્રામ પંચાયતોની ચુંટણી બેઠક યોજવાની છે તેની યાદી

અ.નં.	તાલુકાનું નામ	ગ્રામ પંચાયતોનું નામ	વોર્ડ નંબર/ક્રમાંક	વોર્ડની બેઠકનો પ્રકાર	સરપંચની બેઠકનો પ્રકાર	ચુંટણીનો પ્રકાર (સામાન્ય/પેટા ચુંટણી જે હોય તે દર્શાવવું)
૧	૨	૩	૪	૫	૬	૭
૧	સમી	કુંવર	સરપંચ	---	સામાન્ય	સામાન્ય ચુંટણી
			૧	સામાન્ય.સ્ત્રી	--	”
			૨	સા.શૈ.પ.સામાન્ય	--	”
			૩	સામાન્ય	--	”
			૪	અ.જા.સામાન્ય	--	”
			૫	સામાન્ય.સ્ત્રી	--	”
			૬	સામાન્ય	--	”
			૭	સામાન્ય	--	”
૨	સમી	નવી કુંવર	સરપંચ	--	સામાન્ય	સામાન્ય ચુંટણી
			૧	સામાન્ય.સ્ત્રી	--	”
			૨	સા.શૈ.પ.સામાન્ય	--	”
			૩	સામાન્ય	--	”
			૪	સામાન્ય.સ્ત્રી	--	”
			૫	સામાન્ય	--	”
			૬	સામાન્ય	--	”
			૭	સામાન્ય	--	”
૩	સમી	ગુજરવાડા	સરપંચ	--	સામાન્ય	સામાન્ય ચુંટણી
			૧	સામાન્ય.સ્ત્રી	--	”
			૨	સા.શૈ.પ.સામાન્ય	--	”
			૩	સામાન્ય	--	”
			૪	સામાન્ય.સ્ત્રી	--	”
			૫	સામાન્ય	--	”
			૬	સામાન્ય	--	”
			૭	અ.જા.સામાન્ય	--	”
૪	સમી	જલાલાબાદ	સરપંચ	--	સામાન્ય	સામાન્ય ચુંટણી
			૧	સામાન્ય.સ્ત્રી	--	”
			૨	સા.શૈ.પ.સામાન્ય	--	”
			૩	સામાન્ય	--	”
			૪	સામાન્ય.સ્ત્રી	--	”
			૫	સામાન્ય	--	”
			૬	અ.જા.સામાન્ય	--	”
			૭	સામાન્ય	--	”

INDEX

—: અનુસૂચિ :—

સમી તાલુકાની ગ્રામ પંચાયતોની ચુંટણી બેઠક યોજવાની છે તેની યાદી

અ.નં.	તાલુકાનું નામ	ગ્રામ પંચાયતોનું નામ	વોર્ડ નંબર/ક્રમાંક	વોર્ડની બેઠકનો પ્રકાર	સરપંચની બેઠકનો પ્રકાર	ચુંટણીનો પ્રકાર (સામાન્ય/પેટા ચુંટણી જે હોય તે દર્શાવવું)
૧	૨	૩	૪	૫	૬	૭
૩	સમી	ગોધાણા	સરપંચ	---	સામાન્ય	પેટા ચુંટણી

(સહી) અવાચ્ય,
કલેક્ટર પાટણ જિલ્લા અને
રાજ્ય ચુંટણી પંચના અધિકારી

INDEX

ગુજરાત પંચાયત અધિનિયમ૧૯૯૩નીકલમ૧૫નીપેટાકલમ(૧)અન્વય
ચુંટણીનુંજાહેરનામુ
જિલ્લાકલેક્ટરકચેરી
ચુંટણી શાખા, પાટણ જિલ્લા

ક્રમાંક :– ગ્રા.પં/ચુંટણી/સાંતલપુર/સપ્ટેમ્બર /૨૦૦૩ તા.૧૮ / ૮ /૨૦૦૩

જાહેરનામું

પાટણ જિલ્લાના સાંતલપુર તાલુકાની ગ્રામ પંચાયતોના X વોર્ડની બેઠકોની / સરપંચની બેઠકોની ચુંટણી.

૧. ગુજરાત પંચાયત અધિનિયમ – ૧૯૯૩ની કલમ – ૧૬ ની પેટા કલમ (૧) મુજબ પાટણ જિલ્લાનીસાંતલપુર તાલુકાની ગ્રામ પંચાયતોના વોર્ડની રચના તથા બેઠકોની ફાળવણી રાજ્ય ચુંટણીપંચના અધિકારીતરીકે કરેલ છે.

૨. ગુજરાત પંચાયત અધિનિયમ–૧૯૯૩ની કલમ–૧૫ની પેટા કલમ (૧) થી પ્રાપ્ત થયેલ સત્તાની રૂએ રાજ્ય ચુંટણી પંચના અધિકારી તરીકે કલેક્ટર પાટણ જિલ્લાની નીચેની અનુસૂચિના કોલમ નં. ૨માં જણાવેલતાલુકાની સામે કોલમ નં. ૩માં જણાવેલ ગ્રામ પંચાયતોના કોલમ નં. ૪,૫ માં જણાવેલ વોર્ડની બેઠકોની તથાકોલમનં. ૬ માં જણાવેલ સરપંચની બેઠકોની સામાન્ય/ પેટા ચુંટણી તા.૧૪ /૯/૨૦૦૩ ના રોજ યોજવાનું જાહેર કરેલ છે.

–: અનુસૂચિ :–

સાંતલપુર તાલુકાની ગ્રામ પંચાયતોની ચુંટણી બેઠક યોજવાની છે તેની યાદી

અ.નં.	તાલુકાનું નામ	ગ્રામ પંચાયતોનું નામ	વોર્ડ નંબર/ ક્રમાંક	વોર્ડની બેઠકનો પ્રકાર	સરપંચની બેઠકનો પ્રકાર	ચુંટણીનો પ્રકાર (સામાન્ય/ પેટા ચુંટણી જે હોય તે દર્શાવવું)
૧	૨	૩	૪	૫	૬	૭
૧	સાંતલપુર	જાખોતરા	૬	અ.જા.સામાન્ય	--	પેટા ચુંટણી
૨	સાંતલપુર	ઝેકડા	સરપંચ	--	સામાન્ય	પેટા ચુંટણી

(સહી) અવાચ્ય,
કલેક્ટર પાટણ જિલ્લો અને
રાજ્ય ચુંટણી પંચના અધિકારી

INDEX

ગુજરાત પંચાયત ચૂંટણી નિયમો ૧૯૯૪ના નિયમ – ૯ (૨) અન્વયે

ચૂંટણીનું જાહેરનામું

જિલ્લા કલેક્ટર કચેરી

ચૂંટણી શાખા, પાટણ જિલ્લો

ક્રમાંક :– ચુ.પં/ચૂંટણી/સાંતલપુર/ સપ્ટેમ્બર /૨૦૦૩ તા. ૧૮ / ૮ /૨૦૦૩

જાહેરનામું

પાટણ જિલ્લાના સાંતલપુર તાલુકાની ગ્રામ પંચાયતના ૨ વોર્ડની બેઠકોની / સરપંચની બેઠકોની ચૂંટણી.

૧. ગુજરાત પંચાયત અધિનિયમ – ૧૯૯૩ની કલમ – [illegible] ની પેટા કલમ (૧) મુજબ પાટણ જિલ્લાની સાંતલપુર તાલુકાની ગ્રામ પંચાયતોના વોર્ડની રચના તથા બેઠકોની ફાળવણી રાજ્ય ચૂંટણીપંચના અધિકારી તરીકે કરેલ છે.

૨. ગુજરાત પંચાયત ચૂંટણી નિયમો – ૧૯૯૪ના નિયમો – ૯ના પેટા નિયમ – ૨ થી પ્રાપ્ત થયેલ સત્તાની રૂએ રાજ્ય ચૂંટણીપંચના અધિકારી તરીકે કલેક્ટર પાટણ જિલ્લાની અનુસૂચિના કોલમ નં ૨ માં જણાવેલ તાલુકાની સામે કોલમ નં. ૩ માં જણાવેલ ગ્રામ પંચાયતોના કોલમ નં. ૪ માં જણાવેલ વોર્ડની કોલમ નં. ૫ માં જણાવેલ બેઠકો ભરવા માટે સભ્યોની તથા કોલમ નં ૬માં જણાવેલ પ્રકારનાની સરપંચની બેઠકો ભરવા માટે સરપંચની ચૂંટણી યોજવાનો તબક્કાવાર કાર્યક્રમ નીચે જણાવ્યા મુજબ નક્કી કરે છે.

		તારીખ	સમય	સ્થળ
(ક)	ઉમેદવારી પત્ર રજુ કરવાની / ભરવાની છેલ્લી તારીખ	૨૫/૮/૨૦૦૩	૧૧–૦૦ કલાકથી ૧૫–૦૦ કલાક સુધી	ચુંટણી અધિકારી / મદદ ચુંટણી અધિકારીની કચેરીખાતે
(ખ)	ઉમેદવારી પત્રોની ચકાસણી તારીખ	૨૬/૮/૨૦૦૩	૧૧–૦૦ કલાકથી ચકાસણી પુરી થાય ત્યાં સુધી	ચુંટણી અધિકારીની કચેરીખાતે
(ગ)	ઉમેદવારી પત્રો પાછા ખેંચી લેવાની છેલ્લી તારીખ	૨૮/ ૮/૨૦૦૩	૧૫–૦૦ કલાક સુધી	ચુંટણી અધિકારી તથા મદદ ચુંટણી અધિકારીની કચેરી ખાતે
(ઘ)	આવશ્યક હોય તો મતદાનની તારીખ	૧૪/૯/૨૦૦૩	–	–
(ચ)	મતદાનનો સમય		સવારના ૮–૦૦ થી સાંજના ૧૭–૦૦ સુધી	–
(છ)	મતદાનના સ્થળ	–	–	જિ. ચુંટણી અધિ.એ જાહેર કરેલ મતદાન મથક ઉપર
(જ)	મતગણતરી માટેની તારીખ અને સમય	૧૬/૯/૨૦૦૩	સવારના ૯–૦૦ થી ગણતરી પુરી થાય ત્યાં સુધી	ચુંટણી અધિકારી જાહેર કરે તે સ્થળે
(ઝ)	ચુંટણી પ્રક્રિયા પુરી થવા માટેની તારીખ	૨૧/૯/૨૦૦૩	––	––

-: અનુસૂચિ :-

સાંતલપુર તાલુકાની ગ્રામ પંચાયતોની ચુંટણી બેઠક યોજવાની છે તેની યાદી

અ.નં.	તાલુકાનું નામ	ગ્રામ પંચાયતોનું નામ	વોર્ડ નંબર/ ક્રમાંક	વોર્ડની બેઠકનો પ્રકાર	સરપંચની બેઠકનો પ્રકાર	ચુંટણીનો પ્રકાર (સામાન્ય/ પેટા ચુંટણી જે હોય તે દર્શાવવું)
૧	૨	૩	૪	૫	૬	૭
૧	સાંતલપુર	જાખોતરા	૬	અ.જા.સામાન્ય	--	પેટા ચુંટણી
૨	સાંતલપુર	ઝેકડા	સરપંચ	--	સામાન્ય	પેટા ચુંટણી

(સહી) અવાચ્ય,
કલેક્ટર પાટણ જિલ્લો અને
રાજ્ય ચુંટણી પંચના અધિકારી

સરકારી મધ્યસ્થ મુદ્રણાલય, ગાંધીનગર.

INDEX

Extra No. 329

REGISTERED No. G/GNR/2

©

सत्यमेव जयते

The Gujarat Government Gazette

EXTRA ORDINARY

PUBLISHED BY AUTHORITY

Vol. XLIV] MONDAY, AUGUST 18, 2003/SRAVANA 27, 1925

Separate paging is given to this Part in order that it may be filed as a Separate Compilation.

PART IV-C

StatutoryRules and Orders (Other than those published in Part I, I-A and I-L) madeby Statutory Authorities other than the Government of Gujarat including those made by the Government of India, the High Court, the Director of Municipallities, the Commissioner of Police, the Director of Prohibition and excise, the District Magistrates and the Election Commission, Election Tribunals, Returning Officers and other authorities, under the Election Commission.

ગુજરાત પંચાયત અધિનિયમ ૧૯૯૩ ની કલમ ૧૫ ની પેટા કલમ (૧) અન્વયે ચૂંટણીનું જાહેરનામું

જીલ્લા કલેકટર કચેરી,

સુરત જીલ્લો

તા.૧૮ –૮– ૨૦૦૩

ક્રમાંક : ગમપ / ચટણ / સામાન્ય / પેટા ચૂંટણી / માંગરોળ / ૨૦૦૩

જાહેરનામું

સુરત જીલ્લાની માંગરોળ તાલુકાની ગ્રામ પંચાયતની વોર્ડની બેઠકની / સરપંચની બેઠકની પેટા ચૂંટણી

(૧) ગુજરાત પંચાયત અધિનિયમ ૧૯૯૩ ની કલમ –૧૬ ની પેટા કલમ –(૧) મુજબ સુરત જીલ્લાની માંગરોળ તાલુકાની ગ્રામ પંચાયતોના વોર્ડની રચના તથા બેઠકોની ફાળવણી રાજ્ય ચૂંટણી પંચના અધિકારી તરીકે કરેલ છે.

(૨) ગુજરાત પંચાયત અધિનિયમ ૧૯૯૩ ની કલમ –૧૫ની પેટા કલમ (૧) થી પ્રાપ્ત થયેલ સત્તાની રૂએ રાજ્ય ચૂંટણી પંચના અધિકારી તરીકે કલેકટર સુરત જીલ્લાની નીચેની અનુસુચીના કોલમ નં. ૨ માં જણાવેલ તાલુકાની સામે કોલમ નં. ૩માં જણાવેલ ગ્રામ પંચાયતોની કોલમ નં. ૪,૫ માં જણાવેલ વોર્ડની બેઠકની તથા કોલમ નં. ૬ માં જણાવેલ સરપંચની બેઠકની પેટા ચૂંટણી તા.૧૪/૯/૨૦૦૩ ના રોજ યોજવાનું જાહેર કરે છે.

અનુસુચિ

માંગરોળ તાલુકાની ગ્રામ પંચાયતોની ચૂંટણી યોજાવાની છે તેની યાદી.

અ.ન.	તાલુકાનું નામ	ગ્રામ પંચાયતોનું નામ	વોર્ડ નંબર / ક્રમાંક	વોર્ડની બેઠકનો પ્રકાર	સરપંચની બેઠકનો પ્રકાર	ચૂંટણી પ્રકાર (સામાન્ય / પેટા ચૂંટણી જે હોય તે દર્શાવવું)
૧	૨	૩	૪	૫	૬	૭
૧	માંગરોળ	વેલાછા	૪	બી.અ.સા.	–	પેટા
૨		મહુવેજ	૪	બી.અ.સા.	–	પેટા
૩		પીપોદરા	૭	બી.અ.સા.	–	પેટા

(૩) આ જાહેરનામાની ગુજરાત પંચાયત ચૂંટણી નિયમો ૧૯૯૪ ના નિયમ ૯ (૧) અન્વયે સરકારી રાજ્ય પત્રમાં પ્રસિધ્ધી કરવામાં આવે છે.

એમ. કે. દાસ
કલેકટર સુરત જીલ્લો
અને રાજ્ય ચુંટણી પંચના અધિકારી

ગુજરાત પંચાયત ચૂંટણી નિયમો ૧૯૯૪ ના નિયમ -૯ (૨) અન્વયે ચૂંટણીનું જાહેરનામું
જીલ્લા કલેકટર કચેરી, ચૂંટણી શાખા,
સુરત જીલ્લો
તા.૧૮ / ૮ / ૨૦૦૩
ક્રમાંક : ગમપ / ચટણ/સામાન્ય/પેટા ચૂંટણી / માંગરોળ / ૨૦૦૩

જાહેરનામું

સુરત જીલ્લાના માંગરોળ તાલુકાની ગ્રામ પંચાયતોના અનુસુચિ મુજબના વોર્ડની બેઠકોની / સરપંચની બેઠકોની ચૂંટણી.

(૧) ગુજરાત પંચાયત અધિનિયમ ૧૯૯૩ ની કલમ ૧૬ ની પેટા કલમ (૧) મુજબ સુરત જીલ્લાની માંગરોળ તાલુકાની ગ્રામ પંચાયતોના વોર્ડની રચના તથા બેઠકોની ફાળવણી રાજ્ય ચૂંટણી પંચના અધિકારી તરીકે કરેલ છે.

(૨) ગુજરાત પંચાયત ચૂંટણી નિયમો ૧૯૯૪ના નિયમ ૯ ના પેટા નિયમ-૨ થી પ્રાપ્ત થયેલ સત્તાની રૂઈએ રાજ્ય ચૂંટણી પંચના અધિકારી તરીકે કલેકટર સુરત જીલ્લાની નીચેની અનુસુચિના કોલમ નં. ૨ માં જણાવેલ તાલુકાની સામે કોલમ નં. ૩ માં જણાવેલ ગ્રામ પંચાયતોના કોલમ નં. ૪ માં જણાવેલ વોર્ડની કોલમ નં. ૫ માં જણાવેલ બેઠકો ભરવા માટે સભ્યોની તથા કોલમ નં. ૬ માં જણાવેલ પ્રકારવાળી સરપંચની બેઠકો ભરવા માટે સરપંચની ચૂંટણી યોજવાનો તબક્કાવાર કાર્યક્રમ નીચે જણાવ્યા મુજબ નક્કી કરે છે.

INDEX

		તારીખ	સમય	સ્થળ
(ક)	ઉમેદવારી પત્ર રજુ કરવાની / ભરવાની છેલ્લી તારીખ.	૨૫-૮-૨૦૦૩	૧૧-૦૦ કલાક થી ૧૫-૦૦ કલાક સુધી.	ચૂંટણી અધિકારી/મદદનીશ ચૂંટણી અધિકારીની કચેરી ખાતે.
(ખ)	ઉમેદવારી પત્રોની ચકાસણી ની તારીખ.	૨૬-૮-૨૦૦૩	૧૧-૦૦ કલાક થી ચકાસણી પુરી થાય ત્યાં સુધી.	ચૂંટણી અધિકારી ની કચેરી ખાતે.
(ગ)	ઉમેદવારી પત્રો પાછા ખેંચી લેવાની છેલ્લી તારીખ.	૨૮-૮-૨૦૦૩	૧૫-૦૦ કલાક સુધી.	ચૂંટણી અધિકારી/મદદનીશ ચૂંટણી અધિકારીની કચેરી ખાતે
(ઘ)	આવશ્યક હોયતો મતદાનની તારીખ.	૧૪-૯-૨૦૦૩	-	--
(ચ)	મતદાન નો સમય.	-	સવારના ૮-૦૦ કલાક થી ૧૭-૦૦ કલાક સુધી.	-
(છ)	મતદાન સ્થળ.	--	--	જીલ્લા ચૂંટણી અધિકારી એ જાહેર કરેલ મતદાન મથક ઉપર.
(જ)	મતગણતરી માટેની તારીખ.	૧૬-૯-૨૦૦૩	સવારના ૯-૦૦ કલાક થી ગણતરી પુરી થાય ત્યાં સુધી.	ચૂંટણી અધિકારી જાહેર કરે તે સ્થળ.
(ઝ)	ચૂંટણી પ્રક્રિયા પુરી થવા માટેની તારીખ.	૨૧-૯-૨૦૦૩	--	

અનુસુચિ

માંગરોળ તાલુકાની ગ્રામ પંચાયતોની ચૂંટણી યોજાવાની છે તેની યાદી.

અ.નં.	તાલુકાનુ નામ	ગ્રામ પંચાયતોનું નામ	વોર્ડ નંબર / ક્રમાંક	વોર્ડની બેઠકનો પ્રકાર	સરપંચની બેઠકનો પ્રકાર	ચૂંટણી પ્રકાર (સામાન્ય / પેટા ચૂંટણી જે હોય તે દર્શાવવું)
૧	૨	૩	૪	૫	૬	૭
૧	માંગરોળ	વેલાછા	૪	બી.અ.સા.	—	પેટા
૨		મહુવેજ	૪	બી.અ.સા.	—	પેટા
૩		પીપોદરા	૭	બી.અ.સા.	—	પેટા

(૩) આ જાહેરનામાની ગુજરાત પંચાયત ચૂંટણી નિયમો ૧૯૯૪ ના નિયમ ૯ (૧) અન્વયે સરકારી રાજય પત્રમાં પ્રસિધ્ધી કરવામાં આવે છે.

એમ. કે. દાસ
કલેકટર સુરત જીલ્લો
અને રાજય ચુંટણી પંચના અધિકારી

INDEX

ગુજરાત પંચાયત અધિનિયમ ૧૯૯૩ ના કલમ ૧૫ ની પેટા કલમ (૧) અન્વયે ચૂંટણીનું જાહેરનામું
જીલ્લા કલેકટર કચેરી,
સુરત જીલ્લો
તા.૧૮ –૮– ૨૦૦૩
ક્રમાંક : ગમપ / ચટણ / સામાન્ય / પેટા ચૂંટણી / ઓલપાડ / ૨૦૦૩

જાહેરનામું

સુરત જીલ્લાની ઓલપાડ તાલુકાની ગ્રામ પંચાયતની વોર્ડની બેઠકની / સરપચની બેઠકની પેટા ચૂંટણી

(૧) ગુજરાત પંચાયત અધિનિયમ ૧૯૯૩ ની કલમ –૧૬ ની પેટા કલમ –(૧) મુજબ સુરત જીલ્લાની ઓલપાડ તાલુકાની ગ્રામ પંચાયતોના વોર્ડની રચના તથા બેઠકોની ફાળવણી રાજ્ય ચૂંટણી પંચના અધિકારી તરીકે કરેલ છે.

(૨) ગુજરાત પંચાયત અધિનિયમ ૧૯૯૩ ની કલમ –૧૫ની પેટા કલમ (૧) થી પ્રાપ્ત થયેલ સત્તાની રૂએ રાજ્ય ચૂંટણી પંચના અધિકારી તરીકે કલેકટર સુરત જીલ્લાની નીચેની અનુસુચીના કોલમ નં. ૨ માં જણાવેલ તાલુકાની સામે કોલમ નં. ૩માં જણાવેલ ગ્રામ પંચાયતોની કોલમ નં. ૪,૫ માં જણાવેલ વોર્ડની બેઠકની તથા કોલમ નં. ૬ માં જણાવેલ સરપંચની બેઠકની પેટા ચૂંટણી તા. ૧૪/૯/૨૦૦૩ ના રોજ યોજવાનું જાહેર કરે છે.

અનુસુચિ

ઓલપાડ તાલુકાની ગ્રામ પંચાયતોની ચૂંટણી યોજાવાની છે તેની યાદી.

અ.નં.	તાલુકાનું નામ	ગ્રામ પંચાયતોનું નામ	વોર્ડ નંબર/ ક્રમાંક	વોર્ડની બેઠકનો પ્રકાર	સરપંચની બેઠકનો પ્રકાર	ચૂંટણી પ્રકાર (સામાન્ય / પેટા ચૂંટણી જે હોય તે દર્શાવવું)
૧	૨	૩	૪	૫	૬	૭
૧	ઓલપાડ	છીણી	૬	બી.અ.સા.	–	પેટા
૨		દાંડી	૧	અ.આ.જા.સા.	–	પેટા
૩		સેગ્વા સ્યાદલા	૫	અ.આ.જા.સા.	–	પેટા
૪		ખલીપોર	૪	બી.અ.સા.	–	પેટા
૫		પરીઆ	૬	અ.આ.જા.સા.	–	પેટા

(૩) આ જાહેરનામાની ગુજરાત પંચાયત ચૂંટણી નિયમો ૧૯૯૪ ના નિયમ ૯ (૧) અન્વયે સરકારી રાજ્ય પત્રમાં પ્રસિધ્ધી કરવામાં આવે છે.

એમ. કે. દાસ
કલેકટર સુરત જીલ્લો
અને રાજ્ય ચુંટણી પંચના અધિકારી

ગુજરાત પંચાયત ચૂંટણી નિયમો ૧૯૯૪ ના નિયમ –૯ (૨) અન્વયે ચૂંટણીનું જાહેરનામું
જીલ્લા કલેકટર કચેરી, ચૂંટણી શાખા,
સુરત જીલ્લો
તા.૧૮/૮/૨૦૦૩
ક્રમાંક : ગમપ / ચટણ/સામાન્ય/પેટા ચૂંટણી / ઓલપાડ / ૨૦૦૩

જાહેરનામું

સુરત જીલ્લાના ઓલપાડ તાલુકાની ગ્રામ પંચાયતોના અનુસુચિ મુજબના વોર્ડની બેઠકોની / સરપંચની બેઠકોની ચૂંટણી.

(૧) ગુજરાત પંચાયત અધિનિયમ ૧૯૯૩ ની કલમ ૧૬ ની પેટા કલમ (૧) મુજબ સુરત જીલ્લાની ઓલપાડ તાલુકાની ગ્રામ પંચાયતોના વોર્ડની રચના તથા બેઠકોની ફાળવણી રાજય ચૂંટણી પંચના અધિકારી તરીકે કરેલ છે.

(૨) ગુજરાત પંચાયત ચૂંટણી નિયમો ૧૯૯૪ના નિયમ ૯ ના પેટા નિયમ–૨ થી પ્રાપ્ત થયેલ સત્તાની રૂઈએ રાજય ચૂંટણી પંચના અધિકારી તરીકે કલેકટર સુરત જીલ્લાની નીચેની અનુસુચિના કોલમ નં. ૨ માં જણાવેલ તાલુકાની સામે કોલમ નં. ૩ માં જણાવેલ ગ્રામ પંચાયતોના કોલમ નં. ૪ માં જણાવેલ વોર્ડની કોલમ નં. ૫ માં જણાવેલ બેઠકો ભરવા માટે સભ્યોની તથા કોલમ નં. ૬ માં જણાવેલ પ્રકારવાળી સરપંચની બેઠકો ભરવા માટે સરપંચની ચૂંટણી યોજવાનો તબક્કાવાર કાર્યક્રમ નીચે જણાવ્યા મુજબ નક્કી કરે છે.

INDEX

		તારીખ	સમય	સ્થળ
(ક)	ઉમેદવારી પત્ર રજૂ કરવાની / ભરવાની છેલ્લી તારીખ.	૨૫–૮–૨૦૦૩	૧૧–૦૦ કલાક થી ૧૫–૦૦ કલાક સુધી.	ચૂંટણી અધિકારી/મદદનીશ ચૂંટણી અધિકારીની કચેરી ખાતે.
(ખ)	ઉમેદવારી પત્રોની ચકાસણી ની તારીખ.	૨૬–૮–૨૦૦૩	૧૧–૦૦ કલાક થી ચકાસણી પુરી થાય ત્યાં સુધી.	ચૂંટણી અધિકારી ની કચેરી ખાતે.
(ગ)	ઉમેદવારી પત્રો પાછા ખેંચી લેવાની છેલ્લી તારીખ.	૨૮–૮–૨૦૦૩	૧૫–૦૦ કલાક સુધી.	ચૂંટણી અધિકારી/મદદનીશ ચૂંટણી અધિકારીની કચેરી ખાતે.
(ઘ)	આવશ્યક હોયતો મતદાનની તારીખ.	૧૪–૯–૨૦૦૩	–	–
(ચ)	મતદાન નો સમય.	–	સવારના ૮–૦૦ કલાક થી ૧૭–૦૦ કલાક સુધી.	–
(છ)	મતદાન સ્થળ.	–	–	જીલ્લા ચૂંટણી અધિકારી એ જાહેર કરેલ મતદાન મથક ઉપર.
(જ)	મતગણતરી માટેની તારીખ.	૧૬–૯–૨૦૦૩	સવારના ૯–૦૦ કલાક થી ગણતરી પુરી થાય ત્યાં સુધી.	ચૂંટણી અધિકારી જાહેર કરે તે સ્થળ.
(ઝ)	ચૂંટણી પ્રક્રિયા પુરી થવા માટેની તારીખ.	૨૧–૯–૨૦૦૩	–	–

INDEX

અનુસૂચિ

ઓલપાડ તાલુકાની ગ્રામ પંચાયતોની ચૂંટણી યોજાવાની છે તેની યાદી.

અ.નં.	તાલુકાનું નામ	ગ્રામ પંચાયતોનું નામ	વોર્ડ નંબર/ ક્રમાંક	વોર્ડની બેઠકનો પ્રકાર	સરપંચની બેઠકનો પ્રકાર	ચૂંટણી પ્રકાર (સામાન્ય / પેટા ચૂંટણી જે હોય તે દર્શાવવું)
૧	૨	૩	૪	૫	૬	૭
૧	ઓલપાડ	છીણી	૬	બી.અ.સા.	—	પેટા
૨		દાંડી	૧	અ.આ.જા.સા.	—	પેટા
૩		સેગ્વા સ્યાદલા	૫	અ.આ.જા.સા.	—	પેટા
૪		ખલીપોર	૪	બી.અ.સા.	—	પેટા
૫		પરીઆ	૬	અ.આ.જા.સા.	—	પેટા

(૩) આ જાહેરનામાની ગુજરાત પંચાયત ચૂંટણી નિયમો ૧૯૯૪ ના નિયમ ૯ (૧) અન્વયે સરકારી રાજય પત્રમાં પ્રસિધ્ધી કરવામાં આવે છે.

એમ. કે. દાસ
કલેકટર સુરત જીલ્લો
અને રાજય ચુંટણી પંચના અધિકારી

INDEX

ગુજરાત પંચાયત અધિનિયમ ૧૯૯૩ ની કલમ ૧૫ ની પેટા કલમ (૧) અન્વયે ચૂંટણીનું જાહેરનામું
જીલ્લા કલેકટર કચેરી,
સુરત જીલ્લો
તા.૧૮ –૮– ૨૦૦૩
ક્રમાંક : ગમપ / ચટણ / સામાન્ય / પેટા ચૂંટણી / વાલોડ / ૨૦૦૩

જાહેરનામું

સુરત જીલ્લાની વાલોડ તાલુકાની ગ્રામ પંચાયતની વોર્ડની બેઠકની / સરપંચની બેઠકની પેટા ચૂંટણી

(૧) ગુજરાત પંચાયત અધિનિયમ ૧૯૯૩ ની કલમ –૧૬ ની પેટા કલમ –(૧) મુજબ સુરત જીલ્લાની વાલોડ તાલુકાની ગ્રામ પંચાયતોના વોર્ડની રચના તથા બેઠકોની ફાળવણી રાજ્ય ચૂંટણી પંચના અધિકારી તરીકે કરેલ છે.

(૨) ગુજરાત પંચાયત અધિનિયમ ૧૯૯૩ ની કલમ –૧૫ની પેટા કલમ (૧) થી પ્રાપ્ત થયેલ સત્તાની રૂએ રાજ્ય ચૂંટણી પંચના અધિકારી તરીકે કલેકટર સુરત જીલ્લાની નીચેની અનુસુચીના કોલમ નં. ૨ માં જણાવેલ તાલુકાની સામે કોલમ નં. ૩માં જણાવેલ ગ્રામ પંચાયતોની કોલમ નં. ૪,૫ માં જણાવેલ વોર્ડની બેઠકની તથા કોલમ નં. ૬ માં જણાવેલ સરપંચની બેઠકની પેટા ચૂંટણી તા.૧૪/૯/૨૦૦૩ ના રોજ યોજવાનું જાહેર કરે છે.

અનુસુચિ

વાલોડ તાલુકાની ગ્રામ પંચાયતોની ચૂંટણી યોજાવાની છે તેની યાદી.

અ.નં.	તાલુકાનું નામ	ગ્રામ પંચાયતોનું નામ	વોર્ડ નંબર / ક્રમાંક	વોર્ડની બેઠકનો પ્રકાર	સરપંચની બેઠકનો પ્રકાર	ચૂંટણી પ્રકાર (સામાન્ય / પેટા ચૂંટણી જે હોય તે દર્શાવવું)
૧	૨	૩	૪	૫	૬	૭
૧	વાલોડ	શિકેર	૨	અ.આ.જા.સા	–	પેટા
૨		ગોડધા	૬	બી.અ.સા.	–	પેટા

(૩) આ જાહેરનામાની ગુજરાત પંચાયત ચૂંટણી નિયમો ૧૯૯૪ ના નિયમ ૯ (૧) અન્વયે સરકારી રાજ્ય પત્રમાં પ્રસિધ્ધી કરવામાં આવે છે.

એમ. કે. દાસ
કલેકટર સુરત જીલ્લો
અને રાજ્ય ચૂંટણી પંચના અધિકારી

INDEX

ગુજરાત પંચાયત ચૂંટણી નિયમો ૧૯૯૪ ના નિયમ –૯ (૨) અન્વયે ચૂંટણીનું જાહેરનામું
જીલ્લા કલેકટર કચેરી, ચૂંટણી શાખા,
સુરત જીલ્લો
તા.૧૮/૮/૨૦૦૩
ક્રમાંક : ગમપ / ચટણ/સામાન્ય/પેટા ચૂંટણી / વાલોડ / ૨૦૦૩

જાહેરનામું

સુરત જીલ્લાના વાલોડ તાલુકાની ગ્રામ પંચાયતોના અનુસુચિ મુજબના વોર્ડની બેઠકોની / સરપંચની બેઠકોની ચૂંટણી.

(૧) ગુજરાત પંચાયત અધિનિયમ ૧૯૯૩ ની કલમ ૧૬ ની પેટા કલમ (૧) મુજબ સુરત જીલ્લાની વાલોડ તાલુકાની ગ્રામ પંચાયતોના વોર્ડની રચના તથા બેઠકોની ફાળવણી રાજય ચૂંટણી પંચના અધિકારી તરીકે કરેલ છે.

(૨) ગુજરાત પંચાયત ચૂંટણી નિયમો ૧૯૯૪ના નિયમ ૯ ના પેટા નિયમ–૨ થી પ્રાપ્ત થયેલ સત્તાની રૂઈએ રાજય ચૂંટણી પંચના અધિકારી તરીકે કલેકટર સુરત જીલ્લાની નીચેની અનુસુચિના કોલમ નં. ૨ માં જણાવેલ તાલુકાની સામે કોલમ નં. ૩ માં જણાવેલ ગ્રામ પંચાયતોના કોલમ નં. ૪ માં જણાવેલ વોર્ડની કોલમ નં. ૫ માં જણાવેલ બેઠકો ભરવા માટે સભ્યોની તથા કોલમ નં. ૬ માં જણાવેલ પ્રકારવાળી સરપંચની બેઠકો ભરવા માટે સરપંચની ચૂંટણી યોજવાનો તબક્કાવાર કાર્યક્રમ નીચે જણાવ્યા મુજબ નક્કી કરે છે.

INDEX

		તારીખ	સમય	સ્થળ
(ક)	ઉમેદવારી પત્ર રજુ કરવાની / ભરવાની છેલ્લી તારીખ.	૨૫–૮–૨૦૦૩	૧૧–૦૦ કલાક થી ૧૫–૦૦ કલાક સુધી.	ચૂંટણી અધિકારી/મદદનીશ ચૂંટણી અધિકારીની કચેરી ખાતે.
(ખ)	ઉમેદવારી પત્રોની ચકાસણી ની તારીખ.	૨૬–૮–૨૦૦૩	૧૧–૦૦ કલાક થી ચકાસણી પુરી થાય ત્યાં સુધી.	ચૂંટણી અધિકારી ની કચેરી ખાતે.
(ગ)	ઉમેદવારી પત્રો પાછા ખેંચી લેવાની છેલ્લી તારીખ.	૨૮–૮–૨૦૦૩	૧૫–૦૦ કલાક સુધી.	ચૂંટણી અધિકારી/મદદનીશ ચૂંટણી અધિકારીની કચેરી ખાતે.
(ઘ)	આવશ્યક હોયતો મતદાનની તારીખ.	૧૪–૯–૨૦૦૩	–	–
(ચ)	મતદાનનો સમય.	–	સવારના ૮–૦૦ કલાક થી ૧૭–૦૦ કલાક સુધી.	–
(છ)	મતદાન સ્થળ.	–	–	જીલ્લા ચૂંટણી અધિકારી એ જાહેર કરેલ મતદાન મથક ઉપર.
(જ)	મતગણતરી માટેની તારીખ.	૧૬–૯–૨૦૦૩	સવારના ૯–૦૦ કલાક થી ગણતરી પુરી થાય ત્યાં સુધી.	ચૂંટણી અધિકારી જાહેર કરે તે સ્થળ.
(ઝ)	ચૂંટણી પ્રક્રિયા પુરી થવા માટેની તારીખ.	૨૧–૯–૨૦૦૩	–	–

INDEX

અનુસુચિ

વાલોડ તાલુકાની ગ્રામ પંચાયતોની ચૂંટણી યોજાવાની છે તેની યાદી.

અ.નં.	તાલુકાનું નામ	ગ્રામ પંચાયતોનું નામ	વોર્ડ નંબર / ક્રમાંક	વોર્ડની બેઠકનો પ્રકાર	સરપંચની બેઠકનો પ્રકાર	ચૂંટણી પ્રકાર (સામાન્ય / પેટા ચૂંટણી જે હોય તે દર્શાવવું)
					૬	૭
૧	૨	૩	૪	૫	–	પેટા
૧	વાલોડ	શિકેર	૨	અ.આ.જા.સા		પેટા
૨		ગોડધા	૬	બી.અ.સા.	–	

(૩) આ જાહેરનામાની ગુજરાત પંચાયત ચૂંટણી નિયમો ૧૯૯૪ ના નિયમ ૯ (૧) અન્વયે સરકારી રાજ્ય પત્રમાં પ્રસિધ્ધી કરવામાં આવે છે

એમ. કે. દાસ .
કલેકટર સુરત જીલ્લો
અને રાજ્ય ચુંટણી પંચના અધિકારી

INDEX

ગુજરાત પંચાયત અધિનિયમ ૧૯૯૩ ની કલમ ૧૫ ની પેટા કલમ (૧) અન્વયે ચૂંટણીનું જાહેરનામું
જીલ્લા કલેકટર કચેરી,
સુરત જીલ્લો
તા.૧૮–૮–૨૦૦૩
ક્રમાંક : ગમપ / ચટણ / સામાન્ય / પેટા ચૂંટણી /માંડવી / ૨૮૦૩

જાહેરનામું

સુરત જીલ્લાની માંડવી તાલુકાની ગ્રામ પંચાયતની વોર્ડની બેઠકની / સરપંચની બેઠકની પેટા ચૂંટણી

(૧) ગુજરાત પંચાયત અધિનિયમ ૧૯૯૩ ની કલમ –૧૬ ની પેટા કલમ –(૧) મુજબ સુરત જીલ્લાની માંડવી તાલુકાની ગ્રામ પંચાયતોના વોર્ડની રચના તથા બેઠકોની ફાળવણી રાજય ચૂંટણી પંચના અધિકારી તરીકે કરેલ છે.

(૨) ગુજરાત પંચાયત અધિનિયમ ૧૯૯૩ ની કલમ –૧૫ની પેટા કલમ (૧) થી પ્રાપ્ત થયેલ સત્તાની રૂએ રાજય ચૂંટણી પંચના અધિકારી તરીકે કલેકટર સુરત જીલ્લાની નીચેની અનુસુચીના કોલમ નં. ૨ માં જણાવેલ તાલુકાની સામે કોલમ નં. ૩માં જણાવેલ ગ્રામ પંચાયતોની કોલમ નં. ૪,૫ માં જણાવેલ વોર્ડની બેઠકની તથા કોલમ નં. ૬ માં જણાવેલ સરપંચની બેઠકની સામાન્ય / પેટા ચૂંટણી તા.૧૪/૯/૨૦૦૩ ના રોજ યોજવાનું જાહેર કરે છે.

INDEX

અનુસુચિ

માંડવી તાલુકાની ગ્રામ પંચાયતોની ચૂંટણી યોજાવાની છે તેની યાદી.

અ.નં.	તાલુકાનું નામ	ગ્રામ પંચાયતોનું નામ	વોર્ડ નંબર / ક્રમાંક	વોર્ડની બેઠકનો પ્રકાર	સરપંચની બેઠકનો પ્રકાર	ચૂંટણી પ્રકાર (સામાન્ય / પેટા ચૂંટણી જે હોય તે દર્શાવવું)
૧	૨	૩	૪	૫	૬	૭
૧	માંડવી	માંડવી	૧	સા.શૈ.પ.સ્ત્રી.	અ.આ.જા.સા.	સામાન્ય.
			૨	અ.આ.જા.સા.		સામાન્ય.
			૩	અ.આ.જા.સ્ત્રી		સામાન્ય.
			૪	અ. જા.સા.		સામાન્ય.
			૫	સા.શૈ.પ.સા.		સામાન્ય.
			૬	અ.આ.જા.સા.		સામાન્ય.
			૭	સા.શૈ.પ.સા.		સામાન્ય.
			૮	બી.અ.સા.		સામાન્ય.
			૯	બી.અ.સા.		સામાન્ય.
			૧૦	બી.અ.સ્ત્રી		સામાન્ય.
			૧૧	બી.અ.સા.		સામાન્ય.
			૧૨	બી.અ.સ્ત્રી		સામાન્ય.
			૧૩	બી.અ.સ્ત્રી		સામાન્ય.
			૧૪	અ.આ.જા.સા.		સામાન્ય.
			૧૫	અ.આ.જા.સ્ત્રી		સામાન્ય.
			૧૬	બી.અ.સા.		સામાન્ય.
			૧૭	અ.આ.જા.સા.		સામાન્ય.
			૧૮	અ.આ.જા.સા.		સામાન્ય.
			૧૯	અ.આ.જા.સ્ત્રી		સામાન્ય.
			૨૦	અ.આ.જા.સા.		સામાન્ય.
			૨૧	અ.આ.જા.સા.		સામાન્ય.
			૨૨	અ.આ.જા.સા.		સામાન્ય.
			૨૩	અ.આ.જા.સ્ત્રી		સામાન્ય.
			૨૪	અ.આ.જા.સ્ત્રી		સામાન્ય.
			૨૫	અ.આ.જા.સા.		સામાન્ય.
			૨૬	અ.આ.જા.સા.		સામાન્ય.
			૨૭	બી.અ.સા.		સામાન્ય.
			૨૮	બી.અ.સા.		સામાન્ય.
			૨૯	બી.અ.સા.		સામાન્ય.
			૩૦	અ.આ.જા.સા.		સામાન્ય.
			૩૧	બી.અ.સા		સામાન્ય.
૨		મોટીચેર	—	—	અ.આ.જા.સ્ત્રી	પેટા
૩		આંબા	૫	અ.આ.જા.સા.	—	પેટા

(૩) આ જાહેરનામાની ગુજરાત પંચાયત ચૂંટણી નિયમો ૧૯૯૪ ના નિયમ ૯ (૧) અન્વયે સરકારી રાજય પત્રમાં પ્રસિધ્ધી કરવામાં આવે છે.

એમ. કે. દાસ
કલેકટર સુરત જીલ્લો
અને રાજય ચુંટણી પંચના અધિકારી

INDEX

ગુજરાત પંચાયત ચૂંટણી નિયમો ૧૯૯૪ ના નિયમ –૯ (૨) અન્વયે ચૂંટણીનું જાહેરનામું
જીલ્લા કલેકટર કચેરી, ચૂંટણી શાખા,
સુરત જીલ્લો
તા.૧૮ / ૮ / ૨૦૦૩
ક્રમાંક : ગમપ / ચટણ/સામાન્ય/પેટા ચૂંટણી /માંડવી / ૨૦૦૩

જાહેરનામું

સુરત જીલ્લાના માંડવી તાલુકાની ગ્રામ પંચાયતોના અનુસુચિ મુજબના વોર્ડની બેઠકોની / સરપંચની બેઠકોની ચૂંટણી.

(૧) ગુજરાત પંચાયત અધિનિયમ ૧૯૯૩ ની કલમ ૧૬ ની પેટા કલમ (૧) મુજબ સુરત જીલ્લાની માંડવી તાલુકાની ગ્રામ પંચાયતોના વોર્ડની રચના તથા બેઠકોની ફાળવણી રાજ્ય ચૂંટણી પંચના અધિકારી તરીકે કરેલ છે.

(૨) ગુજરાત પંચાયત ચૂંટણી નિયમો ૧૯૯૪ના નિયમ ૯ ના પેટા નિયમ–૨ થી પ્રાપ્ત થયેલ સત્તાની રૂઈએ રાજ્ય ચૂંટણી પંચના અધિકારી તરીકે કલેકટર સુરત જીલ્લાની નીચેની અનુસુચિના કોલમ નં. ૨ માં જણાવેલ તાલુકાની સામે કોલમ નં. ૩ માં જણાવેલ ગ્રામ પંચાયતોના કોલમ નં. ૪ માં જણાવેલ વોર્ડની કોલમ નં. ૫ માં જણાવેલ બેઠકો ભરવા માટે સભ્યોની તથા કોલમ નં. ૬ માં જણાવેલ પ્રકારવાળી સરપંચની બેઠકો ભરવા માટે સરપંચની ચૂંટણી યોજવાનો તબક્કાવાર કાર્યક્રમ નીચે જણાવ્યા મુજબ નક્કી કરે છે.

INDEX

		તારીખ	સમય	સ્થળ
(ક)	ઉમેદવારી પત્ર રજૂ કરવાની / ભરવાની છેલ્લી તારીખ.	૨૫-૮-૨૦૦૩	૧૧-૦૦ કલાક થી ૧૫-૦૦ કલાક સુધી.	ચૂંટણી અધિકારી/મદદનીશ ચૂંટણી અધિકારીની કચેરી ખાતે.
(ખ)	ઉમેદવારી પત્રોની ચકાસણી ની તારીખ.	૨૬-૮-૨૦૦૩	૧૧-૦૦ કલાક થી ચકાસણી પુરી થાય ત્યાં સુધી.	ચૂંટણી અધિકારી ની કચેરી ખાતે.
(ગ)	ઉમેદવારી પત્રો પાછા ખેંચી લેવાની છેલ્લી તારીખ.	૨૮-૮-૨૦૦૩	૧૫-૦૦ કલાક સુધી.	ચૂંટણી અધિકારી/મદદનીશ ચૂંટણી અધિકારીની કચેરી ખાતે.
(ઘ)	આવશ્યક હોયતો મતદાનની તારીખ.	૧૪-૯-૨૦૦૩	—	—
(ચ)	મતદાન નો સમય.	—	સવારના ૮-૦૦ કલાક થી ૧૭-૦૦ કલાક સુધી.	—
(છ)	મતદાન સ્થળ.	—	—	જીલ્લા ચૂંટણી અધિકારી એ જાહેર કરેલ મતદાન મથક ઉપર.
(જ)	મતગણતરી માટેની તારીખ.	૧૬-૯-૨૦૦૩	સવારના ૯-૦૦ કલાક થી ગણતરી પુરી થાય ત્યાં સુધી.	ચૂંટણી અધિકારી જાહેર કરે તે સ્થળ.
(ઝ)	ચૂંટણી પ્રક્રિયા પુરી થવા માટેની તારીખ.	૨૧-૯-૨૦૦૩	—	—

INDEX

અનુસૂચિ

માંડવી તાલુકાની ગ્રામ પંચાયતોની ચૂંટણી યોજાવાની છે તેની યાદી.

અ.નં.	તાલુકાનું નામ	ગ્રામ પંચાયતોનું નામ	વોર્ડ નંબર / ક્રમાંક	વોર્ડની બેઠકનો પ્રકાર	સરપંચની બેઠકનો પ્રકાર	ચૂંટણી પ્રકાર (સામાન્ય / પેટા ચૂંટણી જે હોય તે દર્શાવવું)
૧	૨	૩	૪	૫	૬	૭
૧	માંડવી	માંડવી	૧	સા.શૈ.પ.સ્ત્રી.	અ.આ.જા.સા.	સામાન્ય.
			૨	અ.આ.જા.સા.		સામાન્ય.
			૩	અ.આ.જા.સ્ત્રી		સામાન્ય.
			૪	અ. .જા.સા.		સામાન્ય.
			૫	સા.શૈ.પ.સા.		સામાન્ય.
			૬	અ.આ.જા.સા.		સામાન્ય.
			૭	સા.શૈ.પ.સા.		સામાન્ય.
			૮	બી.અ.સા.		સામાન્ય.
			૯	બી.અ.સા.		સામાન્ય.
			૧૦	બી.અ.સ્ત્રી		સામાન્ય.
			૧૧	બી.અ.સા.		સામાન્ય.
			૧૨	બી.અ.સ્ત્રી		સામાન્ય.
			૧૩	બી.અ.સ્ત્રી		સામાન્ય.
			૧૪	અ.આ.જા.સા.		સામાન્ય.
			૧૫	અ.આ.જા.સ્ત્રી		સામાન્ય.
			૧૬	બી.અ.સા.		સામાન્ય.
			૧૭	અ.આ.જા.સા.		સામાન્ય.
			૧૮	અ.આ.જા.સા.		સામાન્ય.
			૧૯	અ.આ.જા.સ્ત્રી		સામાન્ય.
			૨૦	અ.આ.જા.સા.		સામાન્ય.
			૨૧	અ.આ.જા.સા.		સામાન્ય.
			૨૨	અ.આ.જા.સા.		સામાન્ય.
			૨૩	અ.આ.જા.સ્ત્રી		સામાન્ય.
			૨૪	અ.આ.જા.સ્ત્રી		સામાન્ય.
			૨૫	અ.આ.જા.સા.		સામાન્ય.
			૨૬	અ.આ.જા.સા.		સામાન્ય.
			૨૭	બી.અ.સા.		સામાન્ય.
			૨૮	બી.અ.સા.		સામાન્ય.
			૨૯	બી.અ.સા.		સામાન્ય.
			૩૦	અ.આ.જા.સા.		સામાન્ય.
			૩૧	બી.અ.સા.		સામાન્ય.
૨		મોટીચેર	—	—	અ.આ.જા.સ્ત્રી	પેટા
૩		આંબા	૫	અ.આ.જા.સા.	—	પેટા

(૩) આ જાહેરનામાની ગુજરાત પંચાયત ચૂંટણી નિયમો ૧૯૯૪ ના નિયમ ૯ (૧) અન્વયે સરકારી રાજ્ય પત્રમાં પ્રસિધ્ધી કરવામાં આવે છે.

એમ. કે. દાસ
કલેક્ટર સુરત જીલ્લો
અને રાજ્ય ચુંટણી પંચના અધિકારી

INDEX

ગુજરાત પંચાયત અધિનિયમ ૧૯૯૩ ની કલમ ૧૫ ની પેટા કલમ (૧) અન્વયે ચૂંટણીનું જાહેરનામું

જીલ્લા કલેક્ટર કચેરી,

સુરત જીલ્લો

તા.૧૮ –૮– ૨૦૦૩

ક્રમાંક : ગમપ / ચટણ / સામાન્ય / પેટા ચૂંટણી./ નિઝર / ૨૦૦૩

જાહેરનામું

સુરત જીલ્લાની નિઝર તાલુકાની ગ્રામ પંચાયતની વોર્ડની બેઠકની / સરપંચની બેઠકની પેટા ચૂંટણી

(૧) ગુજરાત પંચાયત અધિનિયમ ૧૯૯૩ ની કલમ –૧૬ ની પેટા કલમ –(૧) મુજબ સુરત જીલ્લાની નિઝર તાલુકાની ગ્રામ પંચાયતોના વોર્ડની રચના તથા બેઠકોની ફાળવણી રાજય ચૂંટણી પંચના અધિકારી તરીકે કરેલ છે.

(૨) ગુજરાત પંચાયત અધિનિયમ ૧૯૯૩ ની કલમ –૧૫ની પેટા કલમ (૧) થી પ્રાપ્ત થયેલ સત્તાની રૂએ રાજય ચૂંટણી પંચના અધિકારી તરીકે કલેકટર સુરત જીલ્લાની નીચેની અનુસુચીના કોલમ નં. ૨ માં જણાવેલ તાલુકાની સામે કોલમ નં. ૩માં જણાવેલ ગ્રામ પંચાયતોની કોલમ નં. ૪,૫ માં જણાવેલ વોર્ડની બેઠકની તથા કોલમ નં. ૬ માં જણાવેલ સરપંચની બેઠકની સામાન્ય / પેટા ચૂંટણી તા.૧૪/૯/૨૦૦૩ ના રોજ યોજવાનું જાહેર કરે છે.

INDEX

અનુસુચિ

નિઝર તાલુકાની ગ્રામ પંચાયતોની ચૂંટણી યોજાવાની છે તેની યાદી.

અ.નં.	તાલુકાનું નામ	ગ્રામ પંચાયતોનું નામ	વોર્ડ નંબર / ક્રમાંક	વોર્ડની બેઠકનો પ્રકાર	સરપંચની બેઠકનો પ્રકાર	ચૂંટણી પ્રકાર (સામાન્ય / પેટા ચૂંટણી જે હોય તે દર્શાવવું)
૧	૨	૩	૪	૫	૬	૭
૧	નિઝર	સરવાળા	૧	બી.અ.સા.	અ.આ.જા.સા.	સામાન્ય ચૂંટણી
			૨	અ.આ.જા.સા.		સામાન્ય ચૂંટણી
			૩	બી.અ.સા.		સામાન્ય ચૂંટણી
			૪	અ.આ.જા.સ્ત્રી		સામાન્ય ચૂંટણી
			૫	બી.અ.સા.		સામાન્ય ચૂંટણી
			૬	અ.આ.જા.સા.		સામાન્ય ચૂંટણી
			૭	અ.આ.જા.સ્ત્રી		સામાન્ય ચૂંટણી

(૩) આ જાહેરનામાની ગુજરાત પંચાયત ચૂંટણી નિયમો ૧૯૯૪ ના નિયમ ૯ (૧) અન્વયે સરકારી રાજય પત્રમાં પ્રસિધ્ધી કરવામાં આવે છે.

એમ. કે. દાસ.
કલેકટર સુરત જીલ્લો
અને રાજય ચુંટણી પંચના અધિકારી

INDEX

ગુજરાત પંચાયત ચૂંટણી નિયમો ૧૯૯૪ ના નિયમ –૯ (૨) અન્વયે ચૂંટણીનું જાહેરનામું
જીલ્લા કલેક્ટર કચેરી, ચૂંટણી શાખા,
સુરત જીલ્લો
તા.૧૮/૮/૨૦૦૩
ક્રમાંક : ગમપ/ ચટણ/સામાન્ય/પેટા ચૂંટણી / નિઝર / ૨૦૦૩

જાહેરનામું

સુરત જીલ્લાના નિઝર તાલુકાની ગ્રામ પંચાયતોના અનુસુચિ મુજબના વોર્ડની બેઠકોની / સરપંચની બેઠકોની ચૂંટણી.

(૧) ગુજરાત પંચાયત અધિનિયમ ૧૯૯૩ ની કલમ ૧૬ ની પેટા કલમ (૧) મુજબ સુરત જીલ્લાની નિઝર તાલુકાની ગ્રામ પંચાયતોના વોર્ડની રચના તથા બેઠકોની ફાળવણી રાજય ચૂંટણી પંચના અધિકારી તરીકે કરેલ છે.

(૨) ગુજરાત પંચાયત ચૂંટણી નિયમો ૧૯૯૪ના નિયમ ૮ ના પેટા નિયમ–૨ થી પ્રાપ્ત થયેલ સત્તાની રૂઈએ રાજય ચૂંટણી પંચના અધિકારી તરીકે કલેકટર સુરત જીલ્લાની નીચેની અનુસુચિના કોલમ નં. ૨ માં જણાવેલ તાલુકાની સામે કોલમ નં. ૩ માં જણાવેલ ગ્રામ પંચાયતોના કોલમ નં. ૪ માં જણાવેલ વોર્ડની કોલમ નં. ૫ માં જણાવેલ બેઠકો ભરવા માટે સભ્યોની તથા કોલમ નં. ૬ માં જણાવેલ પ્રકારવાળી સરપંચની બેઠકો ભરવા માટે સરપંચની ચૂંટણી યોજવાનો તબક્કાવાર કાર્યક્રમ નીચે જણાવ્યા મુજબ નક્કી કરે છે.

INDEX

		તારીખ	સમય	સ્થળ
(ક)	ઉમેદવારી પત્ર રજુ કરવાની / ભરવાની છેલ્લી તારીખ.	૨૫–૮–૨૦૦૩	૧૧–૦૦ કલાક થી ૧૫–૦૦ કલાક સુધી.	ચૂંટણી અધિકારી/મદદનીશ ચૂંટણી અધિકારીની કચેરી ખાતે.
(ખ)	ઉમેદવારી પત્રોની ચકાસણી ની તારીખ.	૨૬–૮–૨૦૦૩	૧૧–૦૦ કલાક થી ચકાસણી પુરી થાય ત્યાં સુધી.	ચૂંટણી અધિકારી ની કચેરી ખાતે.
(ગ)	ઉમેદવારી પત્રો પાછા ખેંચી લવાની છલ્લી તારીખ.	૨૮–૮–૨૦૦૩	૧૫–૦૦ કલાક સુધી.	ચૂંટણી અધિકારી/મદદનીશ ચૂંટણી અધિકારીની કચેરી ખાતે.
(ઘ)	આવશ્યક હોયતો મતદાનની તારીખ.	૧૪–૯–૨૦૦૩	–	–
(ચ)	મતદાન નો સમય.	–	સવારના ૮–૦૦ કલાક થી ૧૭–૦૦ કલાક સુધી.	–
(છ)	મતદાન સ્થળ.	–	–	જીલ્લા ચૂંટણી અધિકારી એ જાહેર કરેલ મતદાન મથક ઉપર.
(જ)	મતગણતરી માટેની તારીખ.	૧૬–૯–૨૦૦૩	સવારના ૯–૦૦ કલાક થી ગણતરી પુરી થાય ત્યાં સુધી.	ચૂંટણી અધિકારી જાહેર કરે તે સ્થળ.
(ઝ)	ચૂંટણી પ્રક્રિયા પુરી થવા માટેની તારીખ.	૨૧–૯–૨૦૦૩	–	–

INDEX

અનુસુચિ

નિઝર તાલુકાની ગ્રામ પંચાયતોની ચૂંટણી યોજાવાની છે તેની યાદી.

અ.નં.	તાલુકાનું નામ	ગ્રામ પંચાયતોનું નામ	વોર્ડ નંબર / ક્રમાંક	વોર્ડની બેઠકનો પ્રકાર	સરપંચની બેઠકનો પ્રકાર	ચૂંટણી પ્રકાર (સામાન્ય / પેટા ચૂંટણી જે હોય તે દર્શાવવું)
૧	૨	૩	૪	૫	૬	૭
૧	નિઝર	સરવાળા	૧	બી.અ.સા.	અ.આ.જા.સા.	સામાન્ય ચૂંટણી
			૨	અ.આ.જા.સા.		સામાન્ય ચૂંટણી
			૩	બી.અ.સા.		સામાન્ય ચૂંટણી
			૪	અ.આ.જા.સ્ત્રી		સામાન્ય ચૂંટણી
			૫	બી.અ.સા.		સામાન્ય ચૂંટણી
			૬	અ.આ.જા.સા.		સામાન્ય ચૂંટણી
			૭	અ.આ.જા.સ્ત્રી		સામાન્ય ચૂંટણી

(૩) આ જાહેરનામાની ગુજરાત પંચાયત ચૂંટણી નિયમો ૧૯૯૪ ના નિયમ ૯ (૧) અન્વયે સરકારી રાજ્ય પત્રમાં પ્રસિધ્ધી કરવામાં આવે છે.

એમ. કે. દાસ

કલેક્ટર સુરત જીલ્લો

અને રાજ્ય ચુંટણી પંચના અધિકારી

પ્રિ

ગુજરાત પંચાયત અધિનિયમ ૧૯૯૩ ની કલમ ૧૫ ની પેટા કલમ (૧) અન્વયે ચૂંટણીનું જાહેરનામું

જીલ્લા કલેકટર કચેરી,

સુરત જીલ્લો

તા.૧૮ –૮– ૨૦૦૩

ક્રમાંક : ગમપ / ચટણ / સામાન્ય / પેટા ચૂંટણી /ચોર્યાસી / ૨૦૦૩

જાહેરનામું

સુરત જીલ્લાની ચોર્યાસી તાલુકાની ગ્રામ પંચાયતની વોર્ડની બેઠકની / સરપંચ ની બેઠકની પેટા ચૂંટણી

(૧) ગુજરાત પંચાયત અધિનિયમ ૧૯૯૩ ની કલમ –૧૬ ની પેટા કલમ –(૧) મુજબ સુરત જીલ્લાની ચોર્યાસી તાલુકાની ગ્રામ પંચાયતોના વોર્ડની રચના તથા બેઠકોની ફાળવણી રાજય ચૂંટણી પંચના અધિકારી તરીકે કરેલ છે.

(૨) ગુજરાત પંચાયત અધિનિયમ ૧૯૯૩ ની કલમ –૧૫ની પેટા કલમ (૧) થી પ્રાપ્ત થયેલ સત્તાની રૂએ રાજય ચૂંટણી પંચના અધિકારી તરીકે કલેકટર સુરત જીલ્લાની નીચેની અનુસુચીના કોલમ નં. ૨ માં જણાવેલ તાલુકાની સામે કોલમ નં. ૩માં જણાવેલ ગ્રામ પંચાયતોની કોલમ નં. ૪,૫ માં જણાવેલ વોર્ડની બેઠકની તથા કોલમ નં. ૬ માં જણાવેલ સરપંચની બેઠકની સામાન્ય / પેટા ચૂંટણી તા.૧૪/૯/૨૦૦૩ ના રોજ યોજવાનું જાહેર કરે છે.

અનુસુચિ

ચોર્યાસી તાલુકાની ગ્રામ પંચાયતોની ચૂંટણી યોજાવાની છે તેની યાદી.

અ.નં.	તાલુકાનું નામ	ગ્રામ પંચાયતોનું નામ	વોર્ડ નંબર / ક્રમાંક	વોર્ડની બેઠકનો પ્રકાર	સરપંચની બેઠકનો પ્રકાર	ચૂંટણી પ્રકાર (સામાન્ય / પેટા ચૂંટણી જે હોય તે દર્શાવવું)
૧	૨	૩	૪	૫	૬	૭
૧	ચોર્યાસી	ભટલાઈ	૧	સા.સ્ત્રી.	–	પેટા
૨		દેવધ દખ્ખણવાડા ગૃપ	૩	બી.અ.સા.	–	પેટા
૩		લાજપોર	૨	અ.આ.જા.સ્ત્રી	–	પેટા
			૯	બી.અ.સા.	–	પેટા
			૧	અ.આ.જા.સા.	–	પેટા
૪		ઈચ્છાપોર	૧૧	બી.અ.સા.	–	પેટા
૫		સુલતાનાબાદ	૨	અ.આ.જા.સા.	–	પેટા
૬		મગોબ	૫	બી.અ.સા.	–	પેટા
૭		દેલાડવા	૬	અ.આ.જા.સા.	–	પેટા

(૩) આ જાહેરનામાની ગુજરાત પંચાયત ચૂંટણી નિયમો ૧૯૯૪ ના નિયમ ૯ (૧) અન્વયે સરકારી રાજય પત્રમાં પ્રસિધ્ધી કરવામાં આવે છે.

એમ. કે. દાસ,
કલેકટર સુરત જીલ્લો
અને રાજય ચુંટણી પંચના અધિકારી

INDEX

ગુજરાત પંચાયત ચૂંટણી નિયમો ૧૯૯૪ ના નિયમ –૯ (૨) અન્વયે ચૂંટણીનું જાહેરનામું
જીલ્લા કલેકટર કચેરી, ચૂંટણી શાખા,
સુરત જીલ્લો
તા.૧૮ / ૮ / ૨૦૦૩
ક્રમાંક : ગમપ / ચટણ/સામાન્ય/પેટા ચૂંટણી /ચોર્યાસી / ૨૦૦૩

જાહેરનામું

સુરત જીલ્લાના ચોર્યાસી તાલુકાની ગ્રામ પંચાયતોના અનુસુચિ મુજબના વોર્ડની બેઠકોની / સરપંચની બેઠકોની ચૂંટણી.

(૧) ગુજરાત પંચાયત અધિનિયમ ૧૯૯૩ ની કલમ ૧૬ ની પેટા કલમ (૧) મુજબ સુરત જીલ્લાની ચોર્યાસી તાલુકાની ગ્રામ પંચાયતોના વોર્ડની રચના તથા બેઠકોની ફાળવણી રાજ્ય ચૂંટણી પંચના અધિકારી તરીકે કરેલ છે.

(૨) ગુજરાત પંચાયત ચૂંટણી નિયમો ૧૯૯૪ના નિયમ ૯ ના પેટા નિયમ–૨ થી પ્રાપ્ત થયેલ સત્તાની રૂઈએ રાજ્ય ચૂંટણી પંચના અધિકારી તરીકે કલેકટર સુરત જીલ્લાની નીચેની અનુસુચિના કોલમ નં. ૨ માં જણાવેલ તાલુકાની સામે કોલમ નં. ૩ માં જણાવેલ ગ્રામ પંચાયતોના કોલમ નં. ૪ માં જણાવેલ વોર્ડની કોલમ નં. ૫ માં જણાવેલ બેઠકો ભરવા માટે સભ્યાંની તથા કોલમ નં. ૬ માં જણાવેલ પ્રકારવાળી સરપંચની બેઠકો ભરવા માટે સરપંચની ચૂંટણી યોજવાનો તબક્કાવાર કાર્યક્રમ નીચે જણાવ્યા મુજબ નક્કી કરે છે.

INDEX

		તારીખ	સમય	સ્થળ
(ક)	ઉમેદવારી પત્ર રજુ કરવાની / ભરવાની છેલ્લી તારીખ.	૨૫–૮–૨૦૦૩	૧૧–૦૦ કલાક થી ૧૫–૦૦ કલાક સુધી.	ચૂંટણી અધિકારી/મદદનીશ ચૂંટણી અધિકારીની કચેરી ખાતે.
(ખ)	ઉમેદવારી પત્રોની ચકાસણી ની તારીખ.	૨૬–૮–૨૦૦૩	૧૧–૦૦ કલાક થી ચકાસણી પુરી થાય ત્યાં સુધી.	ચૂંટણી અધિકારી ની કચેરી ખાતે.
(ગ)	ઉમેદવારી પત્રો પાછા ખેંચી લેવાની છેલ્લી તારીખ.	૨૮–૮–૨૦૦૩	૧૫–૦૦ કલાક સુધી.	ચૂંટણી અધિકારી/મદદનીશ ચૂંટણી અધિકારીની કચેરી ખાતે.
(ઘ)	આવશ્યક હોયતો મતદાનની તારીખ.	૧૪–૯–૨૦૦૩	–	–
(ચ)	મતદાન નો સમય.	–	સવારના ૮–૦૦ કલાક થી ૧૭–૦૦ કલાક સુધી.	–
(છ)	મતદાન સ્થળ.	–	–	જીલ્લા ચૂંટણી અધિકારી એ જાહેર કરેલ મતદાન મથક ઉપર.
(જ)	મતગણતરી માટેની તારીખ.	૧૬–૯–૨૦૦૩	સવારના ૯–૦૦ કલાક થી ગણતરી પુરી થાય ત્યાં સુધી.	ચૂંટણી અધિકારી જાહેર કરે તે સ્થળ.
(ઝ)	ચૂંટણી પ્રક્રિયા પુરી થવા માટેની તારીખ.	૨૧–૯–૨૦૦૩	–	–

અનુસુચિ

ચોર્યાસી તાલુકાની ગ્રામ પંચાયતોની ચૂંટણી યોજાવાની છે તેની યાદી.

અ.નં.	તાલુકાનું નામ	ગ્રામ પંચાયતોનું નામ	વોર્ડ નંબર / ક્રમાંક	વોર્ડની બેઠકનો પ્રકાર	સરપંચની બેઠકનો પ્રકાર	ચૂંટણી પ્રકાર (સામાન્ય / પેટા ચૂંટણી જે હોય તે દર્શાવવું)
૧	૨	૩	૪	૫	૬	૭
૧	ચોર્યાસી	ભટલાઈ	૧	સા.સ્ત્રી.	—	પેટા
૨		દેવધ દાખ્ખણવ.ડા ગૃપ	૩	બી.અ.સા.	—	પેટા
૩		લાજપોર	૨	અ.આ.જા.સ્ત્રી	—	પેટા
			૯	બી.અ.સા.	—	પેટા
			૧	અ.આ.જા.સા.	—	પેટા
૪		ઈચ્છાપોર	૧૧	બી.અ.સા.	—	પેટા
૫		સુલતાનાબાદ	૨	અ.આ.જા.સા.	—	પેટા
૬		મગોબ	૫	બી.અ.સા.	—	પેટા
૭		દેલાડવા	૬	અ.આ.જા.સા.	—	પેટા

(૩) આ જાહેરનામાની ગુજરાત પંચાયત ચૂંટણી નિયમો ૧૯૯૪ ના નિયમ ૯ (૧) અન્વયે સરકારી રાજ્ય પત્રમાં પ્રસિધ્ધી કરવામાં આવે છે.

એમ. કે. દાસ.
કલેકટર સુરત જીલ્લો
અને રાજ્ય ચુંટણી પંચના અધિકારી

ગુજરાત પંચાયત અધિનિયમ ૧૯૯૩ ની કલમ ૧૫ ની પેટા કલમ (૧) અન્વયે ચૂંટણીનું જાહેરનામું
જીલ્લા કલેક્ટર કચેરી,
સુરત જીલ્લો
તા.૧૮ –૮– ૨૦૦૩
ક્રમાંક : ગમપ / ચટણ / સામાન્ય / પેટા ચૂંટણી /પલસાણા / ૨૦૦૩

જાહેરનામું

સુરત જીલ્લાની પલસાણા તાલુકાની ગ્રામ પંચાયતની વોર્ડની બેઠકની / સરપંચની બેઠકની પેટા ચૂંટણી

(૧) ગુજરાત પંચાયત અધિનિયમ ૧૯૯૩ ની કલમ –૧૬ ની પેટા કલમ –(૧) મુજબ સુરત જીલ્લાની પલસાણા તાલુકાની ગ્રામ પંચાયતોના વોર્ડની રચના તથા બેઠકોની ફાળવણી રાજય ચૂંટણી પંચના અધિકારી તરીકે કરેલ છે.

(૨) ગુજરાત પંચાયત અધિનિયમ ૧૯૯૩ ની કલમ –૧૫ની પેટા કલમ (૧) થી પ્રાપ્ત થયેલ સત્તાની રૂએ રાજય ચૂંટણી પંચના અધિકારી તરીકે કલેકટર સુરત જીલ્લાની નીચેની અનુસુચીના કોલમ નં. ૨ માં જણાવેલ તાલુકાની સામે કોલમ નં. ૩માં જણાવેલ ગ્રામ પંચાયતોની કોલમ નં. ૪,૫ માં જણાવેલ વોર્ડની બેઠકની તથા કોલમ નં. ૬ માં જણાવેલ સરપંચની બેઠકની સામાન્ય / પેટા ચૂંટણી તા.૧૪/૯/૨૦૦૩ ના રોજ યોજવાનું જાહેર કરે છે.

INDEX

અનુસુચિ

પલસાણા તાલુકાની ગ્રામ પંચાયતોની ચૂંટણી યોજાવાની છે તેની યાદી.

અ.નં.	તાલુકાનું નામ	ગ્રામ પંચાયતોનું નામ	વોર્ડ નંબર / ક્રમાંક	વોર્ડની બેઠકનો પ્રકાર	સરપંચની બેઠકનો પ્રકાર	ચૂંટણી પ્રકાર (સામાન્ય / પેટા ચૂંટણી જે હોય તે દર્શાવવું)
૧	૨	૩	૪	૫	૬	૭
૧	પલસાણા	બલેશ્વર ઈસરોલી ગૃપ	૧૨	બી.અ.સા.	—	પેટા.
		પારડીપાતા	—	—	બી.અ.સા.	પેટા

(૩) આ જાહેરનામાની ગુજરાત પંચાયત ચૂંટણી નિયમો ૧૯૯૪ ના નિયમ ૯ (૧) અન્વયે સરકારી રાજ્ય પત્રમાં પ્રસિધ્ધી કરવામાં આવે છે.

એમ. કે. દાસ.
કલેકટર સુરત જીલ્લો
અને રાજ્ય ચુંટણી પંચના અધિકારી.

INDEX

ગુજરાત પંચાયત ચૂંટણી નિયમો ૧૯૯૪ ના નિયમ –૯ (૨) અન્વયે ચૂંટણીનું જાહેરનામું
જીલ્લા કલેક્ટર કચેરી, ચૂંટણી શાખા,
સુરત જીલ્લો
તા.૧૮ / ૮ / ૨૦૦૩
ક્રમાંક : ગમપ / ચટણ/સામાન્ય/પેટા ચૂંટણી /પલસાણા / ૨૦૦૩

જાહેરનામું

સુરત જીલ્લાના પલસાણા તાલુકાની ગ્રામ પંચાયતોના અનુસુચિ મુજબના વોર્ડની બેઠકોની / સરપંચની બેઠકોની ચૂંટણી.

(૧) ગુજરાત પંચાયત અધિનિયમ ૧૯૯૩ ની કલમ ૧૬ ની પેટા કલમ (૧) મુજબ સુરત જીલ્લાની પલસાણા તાલુકાની ગ્રામ પંચાયતોના વોર્ડની રચના તથા બેઠકોની ફાળવણી રાજય ચૂંટણી પંચના અધિકારી તરીકે કરેલ છે.

(૨) ગુજરાત પંચાયત ચૂંટણી નિયમો ૧૯૯૪ના નિયમ ૯ ના પેટા નિયમ–૨ થી પ્રાપ્ત થયેલ સત્તાની રૂઈએ રાજય ચૂંટણી પંચના અધિકારી તરીકે કલેકટર સુરત જીલ્લાની નીચેની અનુસુચિના કોલમ નં. ૨ માં જણાવેલ તાલુકાની સામે કોલમ નં. ૩ માં જણાવેલ ગ્રામ પંચાયતોના કોલમ નં. ૪ માં જણાવેલ વોર્ડની કોલમ નં. ૫ માં જણાવેલ બેઠકો ભરવા માટે સભ્યોની તથા કોલમ નં. ૬ માં જણાવેલ પ્રકારવાળી સરપંચની બેઠકો ભરવા માટે સરપંચની ચૂંટણી યોજવાનો તબક્કાવાર કાર્યક્રમ નીગે જણાવ્યા મુજબ નક્કી કરે છે.

INDEX

		તારીખ	સમય	સ્થળ
(ક)	ઉમેદવારી પત્ર રજુ કરવાની / ભરવાની છેલ્લી તારીખ.	૨૫–૮–૨૦૦૩	૧૧–૦૦ કલાક થી ૧૫–૦૦ કલાક સુધી.	ચૂંટણી અધિકારી/મદદનીશ ચૂંટણી અધિકારીની કચેરી ખાતે.
(ખ)	ઉમેદવારી પત્રોની ચકાસણી ની તારીખ.	૨૬–૮–૨૦૦૩	૧૧–૦૦ કલાક થી ચકાસણી પુરી થાય ત્યાં સુધી.	ચૂંટણી અધિકારી ની કચેરી ખાતે.
(ગ)	ઉમેદવારી પત્રો પાછા ખેંચી લેવાની છેલ્લી તારીખ.	૨૮–૮–૨૦૦૩	૧૫–૦૦ કલાક સુધી.	ચૂંટણી અધિકારી/મદદનીશ ચૂંટણી અધિકારીની કચેરી ખાતે.
(ઘ)	આવશ્યક હોયતો મતદાનની તારીખ.	૧૪–૯–૨૦૦૩	–	–
(ચ)	મતદાન નો સમય.	–	સવારના ૮–૦૦ કલાક થી ૧૭–૦૦ કલાક સુધી.	–
(છ)	મતદાન સ્થળ.	–	–	જીલ્લા ચૂંટણી અધિકારી એ જાહેર કરેલ મતદાન મથક ઉપર.
(જ)	મતગણતરી માટેની તારીખ.	૧૬–૯–૨૦૦૩	સવારના ૯–૦૦ કલાક થી ગણતરી પુરી થાય ત્યાં સુધી.	ચૂંટણી અધિકારી જાહેર કરે તે સ્થળ.
(ઝ)	ચૂંટણી પ્રક્રિયા પુરી થવા માટેની તારીખ.	૨૧–૯–૨૦૦૩	–	–

INDEX

અનુસૂચિ

પલસાણા તાલુકાની ગ્રામ પંચાયતોની ચૂંટણી યોજાવાની છે તેની યાદી.

અ.નં.	તાલુકાનું નામ	ગ્રામ પંચાયતોનું નામ	વોર્ડ નંબર / ક્રમાંક	વોર્ડની બેઠકનો પ્રકાર	સરપંચની બેઠકનો પ્રકાર	ચૂંટણી પ્રકાર (સામાન્ય / પેટા ચૂંટણી જે હોય તે દર્શાવવું)
૧	૨	૩	૪	૫	૬	૭
૧	પલસાણા	બલેશ્વર ઈસરોલી ગૃપ	૧૨	બી.અ.સા.	—	પેટા.
૨		પારડીપાતા	—	—	બી.અ.સા.	પેટા

(૩) આ જાહેરનામાની ગુજરાત પંચાયત ચૂંટણી નિયમો ૧૯૯૪ ના નિયમ ૯ (૧) અન્વયે સરકારી રાજ્ય પત્રમાં પ્રસિધ્ધી કરવામાં આવે છે.

એમ. કે. દાસ,
કલેકટર સુરત જીલ્લો
અને રાજ્ય ચુંટણી પંચના અધિકારી

INDEX

ગુજરાત પંચાયત અધિનિયમ ૧૯૯૩ ની કલમ ૧૫ ની પેટા કલમ (૧) અન્વયે ચૂંટણીનું જાહેરનામું
જીલ્લા કલેકટર કચેરી,
સુરત જીલ્લો
તા.૧૮ –૮– ૨૦૦૩
ક્રમાંક : ગમપ / ચટણ / સામાન્ય / પેટા ચૂંટણી / સોનગઢ / ૨૦૦૩

જાહેરનામું

સુરત જીલ્લાની સોનગઢ તાલુકાની ગ્રામ પંચાયતની વોર્ડની બેઠકની / સરપંચની બેઠકની પેટા ચૂંટણી

(૧) ગુજરાત પંચાયત અધિનિયમ ૧૯૯૩ ની કલમ –૧૬ ની પેટા કલમ –(૧) મુજબ સુરત જીલ્લાની સોનગઢ તાલુકાની ગ્રામ પંચાયતોના વોર્ડની રચના તથા બેઠકોની ફાળવણી રાજ્ય ચૂંટણી પંચના અધિકારી તરીકે કરેલ છે.

(૨) ગુજરાત પંચાયત અધિનિયમ ૧૯૯૩ ની કલમ –૧૫ની પેટા કલમ (૧) થી પ્રાપ્ત થયેલ સત્તાની રૂએ રાજય ચૂંટણી પંચના અધિકારી તરીકે કલેકટર સુરત જીલ્લાની નીચેની અનુસુચીના કોલમ નં. ૨ માં જણાવેલ તાલુકાની સામે કોલમ નં. ૩માં જણાવેલ ગ્રામ પંચાયતોની કોલમ નં. ૪,૫ માં જણાવેલ વોર્ડની બેઠકની તથા કોલમ નં. ૬ માં જણાવેલ સરપંચની બેઠકની પેટા ચૂંટણી તા.૧૪/૯/૨૦૦૩ ના રોજ યોજવાનું જાહેર કરે છે.

INDEX

અનુસુચિ

સોનગઢ તાલુકાની ગ્રામ પંચાયતોની ચૂંટણી યોજાવાની છે તેની યાદી.

અ.નં.	તાલુકાનું નામ	ગ્રામ પંચાયતોનું નામ	વોર્ડ નંબર / ક્રમાંક	વોર્ડની બેઠકનો પ્રકાર	સરપંચની બેઠકનો પ્રકાર	ચૂંટણી પ્રકાર (સામાન્ય / પેટા ચૂંટણી જે હોય તે દર્શાવવું)
૧	૨	૩	૪	૫	૬	૭
૧	સોનગઢ	વાડચાતા	૦	અ.આ.જા.સ્ત્રી	—	પેટા
૨		આમલીપાંડા	—	—	અ.આ.જા.સા.	પેટા

(૩) આ જાહેરનામાની ગુજરાત પંચાયત ચૂંટણી નિયમો ૧૯૯૪ ના નિયમ ૯ (૧) અન્વયે સરકારી રાજય પત્રમાં પ્રસિધ્ધી કરવામાં આવે છે.

એમ. કે. દાસ
કલેક્ટર સુરત જીલ્લો
અને રાજય ચુંટણી પંચના અધિકારી

INDEX

ગુજરાત પંચાયત ચૂંટણી નિયમો ૧૯૯૪ ના નિયમ -૯ (૨) અન્વયે ચૂંટણીનું જાહેરનામું
જીલ્લા કલેકટર કચેરી, ચૂંટણી શાખા,
સુરત જીલ્લો
તા.૧૮ / ૮ / ૨૦૦૩
ક્રમાંક : ગમપ / ચટણ/સામાન્ય/પેટા ચૂંટણી / સોનગઢ / ૨૦૦૩

જાહેરનામું

સુરત જીલ્લાના સોનગઢ તાલુકાની ગ્રામ પંચાયતોના અનુસુચિ મુજબના વોર્ડની બેઠકોની / સરપંચની બેઠકોની ચૂંટણી.

(૧) ગુજરાત પંચાયત અધિનિયમ ૧૯૯૩ ની કલમ ૧૬ ની પેટા કલમ (૧) મુજબ સુરત જીલ્લાની સોનગઢ તાલુકાની ગ્રામ પંચાયતોના વોર્ડની રચના તથા બેઠકોની ફાળવણી રાજ્ય ચૂંટણી પંચના અધિકારી તરીકે કરેલ છે.

(૨) ગુજરાત પંચાયત ચૂંટણી નિયમો ૧૯૯૪ના નિયમ ૯ ના પેટા નિયમ-૨ થી પ્રાપ્ત થયેલ સત્તાની રૂઈએ રાજ્ય ચૂંટણી પંચના અધિકારી તરીકે કલેકટર સુરત જીલ્લાની નીચેની અનુસુચિના કોલમ નં. ૨ માં જણાવેલ તાલુકાની સામે કોલમ નં. ૩ માં જણાવેલ ગ્રામ પંચાયતોના કોલમ નં. ૪ માં જણાવેલ વોર્ડની કોલમ નં. ૫ માં જણાવેલ બેઠકો ભરવા માટે સભ્યોની તથા કોલમ નં. ૬ માં જણાવેલ પ્રકારવાળી સરપંચની બેઠકો ભરવા માટે સરપંચની ચૂંટણી યોજવાનો તબક્કાવાર કાર્યક્રમ નીચે જણાવ્યા મુજબ નક્કી કરે છે.

INDEX

		તારીખ	સમય	સ્થળ
(ક)	ઉમેદવારી પત્ર રજુ કરવાની / ભરવાની છેલ્લી તારીખ.	૨૫–૮–૨૦૦૩	૧૧–૦૦ કલાક થી ૧૫–૦૦ કલાક સુધી.	ચૂંટણી અધિકારી/મદદનીશ ચૂંટણી અધિકારીની કચેરી ખાતે.
(ખ)	ઉમેદવારી પત્રોની ચકાસણી ની તારીખ.	૨૬–૮–૨૦૦૩	૧૧–૦૦ કલાક થી ચકાસણી પુરી થાય ત્યાં સુધી.	ચૂંટણી અધિકારી ની કચેરી ખાતે.
(ગ)	ઉમેદવારી પત્રો પાછા ખેંચી લેવાની છેલ્લી તારીખ.	૨૮–૮–૨૦૦૩	૧૫–૦૦ કલાક સુધી.	ચૂંટણી અધિકારી/મદદનીશ ચૂંટણી અધિકારીની કચેરી ખાતે.
(ઘ)	આવશ્યક હોયતો મતદાનની તારીખ.	૧૪–૯–૨૦૦૩	–	–
(ચ)	મતદાન નો સમય.	–	સવારના ૮–૦૦ કલાક થી ૧૭–૦૦ કલાક સુધી.	–
(છ)	મતદાન સ્થળ.	–	–	જીલ્લા ચૂંટણી અધિકારી એ જાહેર કરેલ મતદાન મથક ઉપર.
(જ)	મતગણતરી માટેની તારીખ.	૧૬–૯–૨૦૦૩	સવારના ૯–૦૦ કલાક થી ગણતરી પુરી થાય ત્યાં સુધી.	ચૂંટણી અધિકારી જાહેર કરે તે સ્થળ.
(ઝ)	ચૂંટણી પ્રક્રિયા પુરી થવા માટેની તારીખ.	૨૧–૯–૨૦૦૩	–	–

INDEX

અનુસુચિ

સોનગઢતાલુકાની ગ્રામ પંચાયતોની ચૂંટણી યોજાવાની છે તેની યાદી.

અ.નં.	તાલુકાનું નામ	ગ્રામ પંચાયતોનું નામ	વોર્ડ નંબર / ક્રમાંક	વોર્ડની બેઠકનો પ્રકાર	સરપંચની બેઠકનો પ્રકાર	ચૂંટણી પ્રકાર (સામાન્ય / પેટા ચૂંટણી જે હોય તે દર્શાવવું)
૧	૨	૩	૪	૫	૬	૭
૧	સોનગઢ	ધોડચીત	૪	અ.આ.જા.સ્ત્રી	—	પેટા
૨		આમલીપાડા	—	—	અ.આ.જા.સા.	પેટા

(૩) આ જાહેરનામાની ગુજરાત પંચાયત ચૂંટણી નિયમો ૧૯૯૪ ના નિયમ ૯ (૧) અન્વયે સરકારી રાજ્ય પત્રમાં પ્રસિધ્ધી કરવામાં આવે છે.

એમ. કે. દાસ,
કલેકટર સુરત જીલ્લો
અને રાજ્ય ચુંટણી પંચના અધિકારી

INDEX

ગુજરાત પંચાયત અધિનિયમ ૧૯૯૩ ની કલમ ૧૫ ની પેટા કલમ (૧) અન્વયે ચૂંટણીનું જાહેરનામું
જીલ્લા કલેકટર કચેરી,
સુરત જીલ્લો
તા.૧૮-૮-૨૦૦૩
ક્રમાંક : ગમપ / ચટણ / સામાન્ય / પેટા ચૂંટણી /બારડોલી / ૨૦૦૩

જાહેરનામું

સુરત જીલ્લાની બારડોલી તાલુકાની ગ્રામ પંચાયતની વોર્ડની બેઠકની / સરપંચની બેઠકની પેટા ચૂંટણી

(૧) ગુજરાત પંચાયત અધિનિયમ ૧૯૯૩ ની કલમ -૧૬ ની પેટા કલમ -(૧) મુજબ સુરત જીલ્લાની બારડોલી તાલુકાની ગ્રામ પંચાયતોના વોર્ડની રચના તથા બેઠકોની ફાળવણી રાજ્ય ચૂંટણી પંચના અધિકારી તરીકે કરેલ છે.

(૨) ગુજરાત પંચાયત અધિનિયમ ૧૯૯૩ ની કલમ -૧૫ની પેટા કલમ (૧) થી પ્રાપ્ત થયેલ સત્તાની રૂએ રાજ્ય ચૂંટણી પંચના અધિકારી તરીકે કલેકટર સુરત જીલ્લાની નીચેની અનુસુચીના કોલમ નં. ૨ માં જણાવેલ તાલુકાની સામે કોલમ નં. ૩માં જણાવેલ ગ્રામ પંચાયતોની કોલમ નં. ૪,૫ માં જણાવેલ વોર્ડની બેઠકની તથા કોલમ નં. ૬ માં જણાવેલ સરપંચની બેઠકની સામાન્ય / પેટા ચૂંટણી તા.૧૪/૯/૨૦૦૩ ના રોજ યોજવાનું જાહેર કરે છે.

INDEX

અનુસુચિ

બારડોલી તાલુકાની ગ્રામ પંચાયતોની ચૂંટણી યોજાવાની છે તેની યાદી.

અ.નં.	તાલુકાનું નામ	ગ્રામ પંચાયતોનું નામ	વોર્ડ નંબર / ક્રમાંક	વોર્ડની બેઠકનો પ્રકાર	સરપંચની બેઠકનો પ્રકાર	ચૂંટણી પ્રકાર (સામાન્ય / પેટા ચૂંટણી જે હોય તે દર્શાવવું)
૧	૨	૩	૪	૫	૬	૭
૧	બારડોલી	કણાઈ	૧	અ.આ.જા.સા.	અ.આ.જા.સા.	સામાન્ય
			૨	અ.આ.જા.સા.		સામાન્ય
			૩	અ.આ.જા.સા.		સામાન્ય
			૪	સા.શૈ.પ.સા.		સામાન્ય
			૫	સા.સ્ત્રી.		સામાન્ય
			૬	અ.આ.જા.સ્ત્રી.		સામાન્ય
			૭	બી.અ.સા.		સામાન્ય
૨		સેજવાડ	૧	બી.અ.સા.	અ.આ.જા.સા.	સામાન્ય
			૨	સા.શૈ.પ.સા.		સામાન્ય
			૩	અ.આ.જા.સ્ત્રી.		સામાન્ય
			૪	બી.અ.સા.		સામાન્ય
			૫	અ.આ.જા.સા.		સામાન્ય
			૬	અ.આ.જા.સા.		સામાન્ય
			૭	અ.આ.જા.સ્ત્રી.		સામાન્ય
૩		અસ્તાન	૨	બી.અ.સા.		પેટા
૪		મઢી	—	—	અ.આ.જા.સા.	પેટા
૫		વાંસકુઈ	૪	અ.આ.જા.સા.	—	પેટા
૬		હરીપુરા	૩	અ.આ.જા.સ્ત્રી.	—	પેટા

(૩) આ જાહેરનામાની ગુજરાત પંચાયત ચૂંટણી નિયમો ૧૯૯૪ ના નિયમ ૯ (૧) અન્વયે સરકારી રાજ્ય પત્રમાં પ્રસિધ્ધી કરવામાં આવે છે.

(સહી) અવાચ્ય,

કલેકટર સુરત જીલ્લો
અને રાજ્ય ચુંટણી પંચના અધિકારી

પ્રતિ,

INDEX

ગુજરાત પંચાયત ચૂંટણી નિયમો ૧૯૯૪ ના નિયમ –૯ (૨) અન્વયે ચૂંટણીનું જાહેરનામું
જીલ્લા કલેકટર કચેરી, ચૂંટણી શાખા,
સુરત જીલ્લો
તા.૧૮ / ૮ / ૨૦૦૩
ક્રમાંક : ગમપ / ચટણ/સામાન્ય/પેટા ચૂંટણી /બારડોલી / ૨૦૦૩

જાહેરનામું

સુરત જીલ્લાના બારડોલી તાલુકાની ગ્રામ પંચાયતોના અનુસુચિ મુજબના વોર્ડની બેઠકોની / સરપંચની બેઠકોની ચૂંટણી.

(૧) ગુજરાત પંચાયત અધિનિયમ ૧૯૯૩ ની કલમ ૧૬ ની પેટા કલમ (૧) મુજબ સુરત જીલ્લાની બારડોલી તાલુકાની ગ્રામ પંચાયતોના વોર્ડની રચના તથા બેઠકોની ફાળવણી રાજય ચૂંટણી પંચના અધિકારી તરીકે કરેલ છે.

(૨) ગુજરાત પંચાયત ચૂંટણી નિયમો ૧૯૯૪ના નિયમ ૯ ના પેટા નિયમ–૨ થી પ્રાપ્ત થયેલ સત્તાની રૂઈએ રાજય ચૂંટણી પંચના અધિકારી તરીકે કલેકટર સુરત જીલ્લાની નીચેની અનુસુચિના કોલમ નં. ૨ માં જણાવેલ તાલુકાની સામે કોલમ નં. ૩ માં જણાવેલ ગ્રામ પંચાયતોના કોલમ નં. ૪ માં જણાવેલ વોર્ડની કોલમ નં. ૫ માં જણાવેલ બેઠકો ભરવા માટે સભ્યોની તથા કોલમ નં. ૬ માં જણાવેલ પ્રકારવાળી સરપંચની બેઠકો ભરવા માટે સરપંચની ચૂંટણી યોજવાનો તબક્કાવાર કાર્યક્રમ નીચે જણાવ્યા મુજબ નક્કી કરે છે.

INDEX

		તારીખ	સમય	સ્થળ
(ક)	ઉમેદવારી પત્ર રજુ કરવાની / ભરવાની છેલ્લી તારીખ.	૨૫-૮-૨૦૦૩	૧૧-૦૦ કલાક થી ૧૫-૦૦ કલાક સુધી.	ચૂંટણી અધિકારી/મદદનીશ ચૂંટણી અધિકારીની કચેરી ખાતે.
(ખ)	ઉમેદવારી પત્રોની ચકાસણી ની તારીખ.	૨૬-૮-૨૦૦૩	૧૧-૦૦ કલાક થી ચકાસણી પુરી થાય ત્યાં સુધી.	ચૂંટણી અધિકારી ની કચેરી ખાતે.
(ગ)	ઉમેદવારી પત્રો પાછા ખેંચી લેવાની છેલ્લી તારીખ.	૨૮-૮-૨૦૦૩	૧૫-૦૦ કલાક સુધી.	ચૂંટણી અધિકારી/મદદનીશ ચૂંટણી અધિકારીની કચેરી ખાતે.
(ઘ)	આવશ્યક હોયતો મતદાનની તારીખ.	૧૪-૯-૨૦૦૩	—	—
(ચ)	મતદાન નો સમય.	—	સવારના ૮-૦૦ કલાક થી ૧૭-૦૦ કલાક સુધી.	—
(છ)	મતદાન સ્થળ.	—	—	જીલ્લા ચૂંટણી અધિકારી એ જાહેર કરેલ મતદાન મથક ઉપર.
(જ)	મતગણતરી માટેની તારીખ.	૧૬-૯-૨૦૦૩	સવારના ૯-૦૦ કલાક થી ગણતરી પુરી થાય ત્યાં સુધી.	ચૂંટણી અધિકારી જાહેર કરે તે સ્થળ.
(ઝ)	ચૂંટણી પ્રક્રિયા પુરી થવા માટેની તારીખ.	૨૧-૯-૨૦૦૩	—	—

INDEX

અનુસુચિ

બારડોલી તાલુકાની ગ્રામ પંચાયતોની ચૂંટણી યોજાવાની છે તેની યાદી.

અ.નં.	તાલુકાનું નામ	ગ્રામ પંચાયતોનું નામ	વોર્ડ નંબર / ક્રમાંક	વોર્ડની બેઠકનો પ્રકાર	સરપંચની બેઠકનો પ્રકાર	ચૂંટણી પ્રકાર (સામાન્ય / પેટા ચૂંટણી જે હોય તે દર્શાવવું)
૧	૨	૩	૪	૫	૬	૭
૧	બારડોલી	કણાઈ	૧	અ.આ.જા.સા.	અ.આ.જા.સા.	સામાન્ય
			૨	અ.આ.જા.સા.		સામાન્ય
			૩	અ.આ.જા.સા.		સામાન્ય
			૪	સા.શૈ.પ.સા.		સામાન્ય
			૫	સા.સ્ત્રી.		સામાન્ય
			૬	અ.આ.જા.સ્ત્રી.		સામાન્ય
			૭	બી.અ.સા.		સામાન્ય
૨		સેજવાડ	૧	બી.અ.સા.	અ.આ.જા.સા.	સામાન્ય
			૨	સા.શૈ.પ.સા.		સામાન્ય
			૩	અ.આ.જા.સ્ત્રી.		સામાન્ય
			૪	બી.અ.સા.		સામાન્ય
			૫	અ.આ.જા.સા.		સામાન્ય
			૬	અ.આ.જા.સા.		સામાન્ય
			૭	અ.આ.જા.સ્ત્રી.		સામાન્ય
૩		અસ્તાન	૨	બી.અ.સા.		પેટા
૪		મઢી	—	—	અ.આ.જા.સા	પેટા
૫		વાંસકુઈ	૪	અ.આ.જા.સા.	—	પેટા
૬		હરીપુરા	૩	અ.આ.જા.સ્ત્રી.	—	પેટા

(૩) આ જાહેરનામાની ગુજરાત પંચાયત ચૂંટણી નિયમો ૧૯૯૪ ના નિયમ ૯ (૧) અન્વયે સરકારી રાજય પત્રમાં પ્રસિધ્ધી કરવામાં આવે છે.

એમ. કે. દાસ
કલેકટર સુરત જીલ્લો
અને રાજય ચુંટણી પંચના અધિકારી

INDEX

ગુજરાત પંચાયત અધિનિયમ ૧૯૯૩ ની કલમ ૧૫ ની પેટા કલમ (૧) અન્વયે ચૂંટણીનું જાહેરનામું
જીલ્લા કલેકટર કચેરી,
સુરત જીલ્લો
તા.૧૮ –૮– ૨૦૦૩
ક્રમાંક : ગંમપ / ચટણ / સામાન્ય / પેટા ચૂંટણી /મહુવા / ૨૦૦૩

જાહેરનામું

સુરત જીલ્લાની મહુવા તાલુકાની ગ્રામ પંચાયતની વોર્ડની બેઠકની / સરપંચની બેઠકની પેટા ચૂંટણી

(૧) ગુજરાત પંચાયત અધિનિયમ ૧૯૯૩ ની કલમ –૧૬ ની પેટા કલમ –(૧) મુજબ સુરત જીલ્લાની મહુવા તાલુકાની ગ્રામ પંચાયતોના વોર્ડની રચના તથા બેઠકોની ફાળવણી રાજ્ય ચૂંટણી પંચના અધિકારી તરીકે કરેલ છે.

(૨) ગુજરાત પંચાયત અધિનિયમ ૧૯૯૩ ની કલમ –૧૫ની પેટા કલમ (૧) થી પ્રાપ્ત થયેલ સત્તાની રૂએ રાજ્ય ચૂંટણી પંચના અધિકારી તરીકે કલેકટર સુરત જીલ્લાની નીચેની અનુસુચીના કોલમ નં. ૨ માં જણાવેલ તાલુકાની સામે કોલમ નં. ૩માં જણાવેલ ગ્રામ પંચાયતોની કોલમ નં. ૪,૫ માં જણાવેલ વોર્ડની બેઠકની તથા કોલમ નં. ૬ માં જણાવેલ સરપંચની બેઠકની સામાન્ય / પેટા ચૂંટણી તા.૧૪/૯/૨૦૦૩ ના રોજ યોજવાનું જાહેર કરે છે.

INDEX

અનુસુચિ

મહુવા તાલુકાની ગ્રામ પંચાયતોની ચૂંટણી યોજાવાની છે તેની યાદી.

અ.નં.	તાલુકાનું નામ	ગ્રામ પંચાયતોનું નામ	વોર્ડ નંબર / ક્રમાંક	વોર્ડની બેઠકનો પ્રકાર	સરપંચની બેઠકનો પ્રકાર	ચૂંટણી પ્રકાર (સામાન્ય / પેટા ચૂંટણી જે હોય તે દર્શાવવું)
૧	૨	૩	૪	૫	૬	૭
૧	મહુવા	કાની	૧	અ.આ.જા.સા.	અ.આ.જા.સા.	સામાન્ય.
			૨	અ.આ.જા.સ્ત્રી		સામાન્ય.
			૩	સા.શૈ.પ.સા.		સામાન્ય.
			૪	સા.સ્ત્રી.		સામાન્ય.
			૫	બી.અ.સા.		સામાન્ય.
			૬	અ.આ.જા.સા.		સામાન્ય.
			૭	અ.આ.જા.સા.		સામાન્ય.
૨		જોળ	૧	અ.આ.જા.સ્ત્રી	અ.આ.જા.સા.	સામાન્ય.
			૨	બી.અ.સા.		સામાન્ય.
			૩	અ.જા.સા.		સામાન્ય.
			૪	અ.આ.જા.સા.		સામાન્ય.
			૫	અ.આ.જા.સા.		સામાન્ય.
			૬	અ.આ.જા.સ્ત્રી		સામાન્ય.
			૭	અ.આ.જા.સા.		સામાન્ય.
૩		તરકાણી	૩	બી.અ.સા.	—	પેટા
૪		ધોળીકુઈ	૪	અ.જા.સા.	—	પેટા

(૩) આ જાહેરનામાની ગુજરાત પંચાયત ચૂંટણી નિયમો ૧૯૯૪ ના નિયમ ૯ (૧) અન્વયે સરકારી રાજ્ય પત્રમાં પ્રસિધ્ધી કરવામાં આવે છે.

એમ. કે. દાસ,
કલેક્ટર સુરત જીલ્લો
અને રાજ્ય ચુંટણી પંચના અધિકારી

INDEX

ગુજરાત પંચાયત ચૂંટણી નિયમો ૧૯૯૪ ના નિયમ –૯ (૨) અન્વયે ચૂંટણીનું જાહેરનામું
જીલ્લા કલેકટર કચેરી, ચૂંટણી શાખા,
સુરત જીલ્લો
તા.૧૮ / ૮ / ૨૦૦૩
ક્રમાંક : ગમપ / ચટણ/સામાન્ય/પેટા ચૂંટણી /મહુવા / ૨૦૦૩

જાહેરનામું

સુરત જીલ્લાના મહુવા તાલુકાની ગ્રામ પંચાયતોના અનુસુચિ મુજબના વોર્ડની બેઠકોની / સરપંચની બેઠકોની ચૂંટણી.

(૧) ગુજરાત પંચાયત અધિનિયમ ૧૯૯૩ ની કલમ ૧૬ ની પેટા કલમ (૧) મુજબ સુરત જીલ્લાની મહુવા તાલુકાની ગ્રામ પંચાયતોના વોર્ડની રચના તથા બેઠકોની ફાળવણી રાજ્ય ચૂંટણી પંચના અધિકારી તરીકે કરેલ છે.

(૨) ગુજરાત પંચાયત ચૂંટણી નિયમો ૧૯૯૪ના નિયમ ૯ ના પેટા નિયમ–૨ થી પ્રાપ્ત થયેલ સત્તાની રૂઈએ રાજ્ય ચૂંટણી પંચના અધિકારી તરીકે કલેકટર સુરત જીલ્લાની નીચેની અનુસુચિના કોલમ નં. ૨ માં જણાવેલ તાલુકાની સામે કોલમ નં. ૩ માં જણાવેલ ગ્રામ પંચાયતોના કોલમ નં. ૪ માં જણાવેલ વોર્ડની કોલમ નં. ૫ માં જણાવેલ બેઠકો ભરવા માટે સભ્યોની તથા કોલમ નં. ૬ માં જણાવેલ પ્રકારવાળી સરપંચની બેઠકો ભરવા માટે સરપંચની ચૂંટણી યોજવાનો તબક્કાવાર કાર્યક્રમ નીચે જણાવ્યા મુજબ નક્કી કરે છે.

INDEX

		તારીખ	સમય	સ્થળ
(ક)	ઉમેદવારી પત્ર રજૂ કરવાની / ભરવાની છેલ્લી તારીખ.	૨૫–૮–૨૦૦૩	૧૧–૦૦ કલાક થી ૧૫–૦૦ કલાક સુધી.	ચૂંટણી અધિકારી/મદદનીશ ચૂંટણી અધિકારીની કચેરી ખાતે.
(ખ)	ઉમેદવારી પત્રોની ચકાસણી ની તારીખ.	૨૬–૮–૨૦૦૩	૧૧–૦૦ કલાક થી ચકાસણી પુરી થાય ત્યાં સુધી.	ચૂંટણી અધિકારી ની કચેરી ખાતે.
(ગ)	ઉમેદવારી પત્રો પાછા ખેંચી લેવાની છેલ્લી તારીખ.	૨૮–૮–૨૦૦૩	૧૫–૦૦ કલાક સુધી.	ચૂંટણી અધિકારી/મદદનીશ ચૂંટણી અધિકારીની કચેરી ખાતે.
(ઘ)	આવશ્યક હોયતો મતદાનની તારીખ.	૧૪–૯–૨૦૦૩	—	—
(ચ)	મતદાન નો સમય.	—	સવારના ૮–૦૦ કલાક થી ૧૭–૦૦ કલાક સુધી.	—
(છ)	મતદાન સ્થળ.	—	—	જીલ્લા ચૂંટણી અધિકારી એ જાહેર કરેલ મતદાન મથક ઉપર.
(જ)	મતગણતરી માટેની તારીખ.	૧૬–૯–૨૦૦૩	સવારના ૯–૦૦ કલાક થી ગણતરી પુરી થાય ત્યાં સુધી.	ચૂંટણી અધિકારી જાહેર કરે તે સ્થળ.
(ઝ)	ચૂંટણી પ્રક્રિયા પુરી થવા માટેની તારીખ.	૨૧–૯–૨૦૦૩	—	—

INDEX

અનુસુચિ

મહુવા તાલુકાની ગ્રામ પંચાયતોની ચૂંટણી યોજાવાની છે તેની યાદી.

અ.નં.	તાલુકાનું નામ.	ગ્રામ પંચાયતોનું નામ	વોર્ડ નંબર / ક્રમાંક	વોર્ડની બેઠકનો પ્રકાર	સરપંચની બેઠકનો પ્રકાર	ચૂંટણી પ્રકાર (સામાન્ય / પેટા ચૂંટણી જે હોય તે દર્શાવવું)
૧	૨	૩	૪	૫	૬	૭
૧	મહુવા	કાની	૧.	અ.આ.જા.સા.	અ.આ.જા.સા.	સામાન્ય.
			૨	અ.આ.જા.સ્ત્રી		સામાન્ય.
			૩	સા.શૈ.પ.સા.		સામાન્ય.
			૪	સા.સ્ત્રી.		સામાન્ય.
			૫	બી.અ.સા.		સામાન્ય.
			૬	અ.આ.જા.સા.		સામાન્ય.
			૭	અ.આ.જા.સા.		સામાન્ય.
૨		જોળ	૧	અ.આ.જા.સ્ત્રી	અ.આ.જા.સા.	સામાન્ય.
			૨	બી.અ.સા.		સામાન્ય.
			૩	અ.જા.સા.		સામાન્ય.
			૪	અ.આ.જા.સા.		સામાન્ય.
			૫	અ.આ.જા.સા.		સામાન્ય.
			૬	અ.આ.જા.સ્ત્રી		સામાન્ય.
			૭	અ.આ.જા.સા.		સામાન્ય.
૩		તરકાણી	૩	બી.અ.સા.	—	પેટા
૪		ધોળીકુઈ	૪	અ.જા.સા.	—	પેટા

(૩) આ જાહેરનામાની ગુજરાત પંચાયત ચૂંટણી નિયમો ૧૯૯૪ ના નિયમ ૯ (૧) અન્વયે સરકારી રાજ્ય પત્રમાં પ્રસિધ્ધી કરવામાં આવે છે.

એમ. કે. દાસ
કલેકટર સુરત જીલ્લો
અને રાજ્ય ચૂંટણી પંચના અધિકારી

સરકારી મધ્યસ્થ મુદ્રણાલય, ગાંધીનગર.

INDEX

Extra No. 330

REGISTERED No. G/GNR/2

©

सत्यमेव जयते

The Gujarat Government Gazette

EXTRA ORDINARY

PUBLISHED BY AUTHORITY

Vol. XLIV] MONDAY, AUGUST 18, 2003/SRAVANA 27, 1925

Separate paging is given to this Part in order that it may be filed as a Separate Compilation.

PART IV-C

StatutoryRules and Orders (Other than those published in Part I, I-A and I-L) madeby Statutary Authorities other than the Government of Gujarat including those made by the Government of India, the High Court, the Director of Municipallities, the Commissioner of Police, the Director of Prohibition and excise, the District Magistrates and the Election Commission, Election Tribunals, Returning Officers and other authorities, under the Election Commission.

ગુજરાત પંચાયત અધિનિયમ ૧૯૯૩ના કલમ–૧૫ની પેટા કલમ –(૧) અન્વયે
ચૂંટણીનું જાહેરનામું
જિલ્લા કલેકટર કચેરી, ચૂંટણી શાખા,
આણંદ જિલ્લો, આણંદ
તા. ૧૮ ઓગસ્ટ, ૨૦૦૩

ક્રમાંક : ગ્રા. પં. / ચૂંટણી / સોજીત્રા / ૨૦૦૩

જાહેરનામું

આણંદ જિલ્લાના **સોજીત્રા** તાલુકાની અનુસૂચિમાં દર્શાવેલ ગ્રામ પંચાયતોના વોર્ડની બેઠકોની / સરપંચની બેઠકોની ચૂંટણી.

૧) ગુજરાત રાજ્ય અધિનિયમ ૧૯૯૩ની કલમ–૧૬ ની પેટા કલમ(૧) મુજબ આણંદ જિલ્લાની **સોજીત્રા** તાલુકાની ગ્રામ પંચાયતોના વોર્ડની રચના તથા બેઠકોની ફાળવણી રાજય ચૂંટણી પંચના અધિકારી તરીકે કરેલ છે.

૨) ગુજરાત પંચાયત અધિનિયમ – ૧૯૯૩ની કલમ – ૧૫ ના પેટા નિયમ–(૧) થી પ્રાપ્ત થયેલ સત્તાની રૂઈએ રાજય ચૂંટણી પંચના અધિકારી તરીકે કલેકટર, આણંદ જિલ્લો, જિલ્લાની નીચેની અનુસૂચિના કોલમ નં.૨માં જણાવેલ તાલુકાની સામે કોલમ નં. ૩ માં જણાવેલ ગ્રામ પંચાયતોના કોલમ નં. ૪,૫ માં જણાવેલ વોર્ડની બેઠકોની કોલમ નં. ૬ માં જણાવેલ સરપંચની બેઠકોની સામાન્ય / પેટા ચૂંટણી તારીખ ૧૪/૯/૨૦૦૩ના રોજ યોજવાનું જાહેર કરે છે.

અનુસૂચિ

સોજીત્રા તાલુકાની ગ્રામ પંચાયતોની ચૂંટણી યોજવાની છે તેની યાદી.

અ.નં	તાલુકાનનું નામ	ગ્રામ પંચાયતનું નામ	વોર્ડ નંબર / ક્રમાંક	વોર્ડની બેઠકનો પ્રકાર	સરપંચની બેઠકનો પ્રકાર	ચૂંટણીનો પ્રકાર (સામાન્ય / પેટા ચૂંટણી જે હોય તે દર્શાવવું)
૧	૨	૩	૪	૫	૬	૭
૧	સોજીત્રા	સોજીત્રા	૨૨	સામાન્ય	—	પેટા ચૂંટણી
		સોજીત્રા	૨૪	સામાન્ય	—	પેટા ચૂંટણી

(૩) આ જાહેરનામાની ગુજરાત પંચાયત ચૂંટણી નિયમો ૧૯૯૪ના નિયમ ૯ (૧) અન્વયે સરકારી રાજયપત્રમાં પ્રસિધ્ધ કરવામાં આવે છે.

(સહી) અવાચ્ય,

કલેકટર
આણંદ જિલ્લો
અને
રાજય ચૂંટણી પંચના અધિકારી

INDEX

ગુજરાત પંચાયત ચૂંટણી નિયમો ૧૯૯૪ના નિયમ-૯(૨) અન્વયે
ચૂંટણીનું જાહેરનામું
જિલ્લા કલેકટર કચેરી, ચૂંટણી શાખા
આણંદ જિલ્લો, આણંદ
તા. ૧૮ ઓગસ્ટ, ૨૦૦૩

ક્રમાંક : ગ્રા. પં. / ચૂંટણી / સોજીત્રા / ૨૦૦૩

જાહેરનામું

આણંદ જિલ્લાના સોજીત્રા તાલુકાની અનુસૂચિમાં દર્શાવેલ ગ્રામ પંચાયતોના વોર્ડની બેઠકોની / સરપંચની બેઠકોની ચૂંટણી:

૧) ગુજરાત રાજય અધિનિયમ ૧૯૯૩ની કલમ-૧૬ ની પેટા કલમ(૧) મુજબ આણંદ જિલ્લાની સોજીત્રા તાલુકાની ગ્રામ પંચાયતોના વોર્ડની રચના તથા બેઠકોની ફાળવણી રાજય ચૂંટણી પંચના અધિકારી તરીકે કરેલ છે.

૨) ગુજરાત પંચાયત ચૂંટણી નિયમો - ૧૯૯૪ની નિયમ-૯ ના પેટા નિયમ-૨થી પ્રાપ્ત થયેલ સત્તાની રૂઈએ રાજય ચૂંટણી પંચના અધિકારી તરીકે કલેકટર, આણંદ જિલ્લો, જિલ્લાની નીચેની અનુસૂચિના કોલમ નં.૨માં જણાવેલ તાલુકાની સામે કોલમ નં. ૩ માં જણાવેલ ગ્રામ પંચાયતોના કોલમ નં. ૪ માં જણાવેલ વોર્ડની કોલમ નં. ૫ માં જણાવેલ બેઠકો ભરવા માટે સભ્યોની તથા કોલમ નં. ૬ માં જણાવેલ પ્રકારવાળી સરપંચની બેઠકો ભરવા માટે સરપંચની ચૂંટણી યોજવાનો તબકકાવાર કાર્યક્રમ નીચે જણાવ્યા મુજબ નકકી કરે છે.

	તારીખ	સમય	સ્થળ
ક) ઉમેદવારીપત્ર રજુ કરવાની / ભરવાની છેલ્લી તારીખ	૨૫/૦૮/૨૦૦૩	૧૧:૦૦ કલાક થી ૧૫:૦૦ કલાક સુધી	ચૂંટણી અધિકારી/મદદનીશ ચૂંટણી અધિકારીની કચેરી ખાતે
ખ) ઉમેદવારીપત્રોની ચકાસણી તારીખ	૨૬/૦૮/૨૦૦૩	૧૧:૦૦ કલાકથી ચકાસણી પૂરી થાય ત્યાં સુધી	ચૂંટણ અધિકારીની કચેરી ખાતે
ગ) ઉમેદવારી પત્રો પાછા ખેંચી લેવાની છેલ્લી તારીખ	૨૮/૦૮/૨૦૦૩	૧૫:૦૦ કલાક સુધી	ચૂંટણી અધિકારી તથા મદદનીશ ચૂંટણી અધિકારીની કચેરી ખાતે
ઘ) આવશ્યક હોય તો મતદાનની તારીખ	૧૪/૦૯/૨૦૦૩	—	—
ચ) મતદાનનો સમય	—	સવારના ૮:૦૦થી સાંજના ૧૭:૦૦ સુધી	—
છ) મતદાનના સ્થળ	—	—	જિલ્લા ચૂંટણી અધિકારીએ જાહેર કરેલ મતદાન મથક ઉપર
જ) મતગણતરી માટેની તારીખ અને સમય	૧૬/૦૯/૨૦૦૩	સવારના ૯:૦૦ કલાકથીમતગણતરી પૂરી થાય ત્યાં સુધી	ચૂંટણી અધિકારી જાહેર કરે તે સ્થળે
જ) ચૂંટણી પૂરી થવા માટેની તારીખ	૨૧/૦૯/૨૦૦૩	—	—

INDEX

અનુસૂચિ

સોજીત્રા તાલુકાની ગ્રામ પંચાયતોની ચૂંટણી યોજવાની છે તેની યાદી.

ક્ર.નં	તાલુકાનું નામ	ગ્રામ પંચાયતનું નામ	વોર્ડ નંબર / ક્રમાંક	વોર્ડની બેઠકનો પ્રકાર	સરપંચની બેઠકનો પ્રકાર	ચૂંટણીનો પ્રકાર (સામાન્ય / પેટા ચૂંટણી જે હોય તે દર્શાવવું)
૧	૨	૩	૪	૫	૬	૭
૧	સોજીત્રા	સોજીત્રા	૨૨	સામાન્ય	—	પેટા ચૂંટણી
		સોજીત્રા	૨૪	સામાન્ય	—	પેટા ચૂંટણી

(સહી) અવાચ્ય,
કલેક્ટર
આણંદ જિલ્લો
અને
રાજ્ય ચૂંટણી પંચના અધિકારી

ગુજરાત પંચાયત અધિનિયમ ૧૯૯૩ના કલમ–૧૫ની પેટા કલમ –(૧) અન્વયે
ચૂંટણીનું જાહેરનામું
જિલ્લા કલેક્ટર કચેરી, ચૂંટણી શાખા,
આણંદ જિલ્લો, આણંદ
તા. ૧૮ ઓગસ્ટ, ૨૦૦૩

ક્રમાંક : ગ્રા. પં. / ચૂંટણી / પેટલાદ / ૨૦૦૩

જાહેરનામું

આણંદ જિલ્લાના પેટલાદ તાલુકાની અનુસૂચિમાં દર્શાવેલ ગ્રામ પંચાયતોના વોર્ડની બેઠકોની / સરપંચની બેઠકોની ચૂંટણી.

૧) ગુજરાત રાજ્ય અધિનિયમ ૧૯૯૩ની કલમ–૧૬ ની પેટા કલમ(૧) મુજબ આણંદ જિલ્લાની પેટલાદ તાલુકાની ગ્રામ પંચાયતોના વોર્ડની રચના તથા બેઠકોની ફાળવણી રાજ્ય ચૂંટણી પંચના અધિકારી તરીકે કરેલ છે.

૨) ગુજરાત પંચાયત અધિનિયમ – ૧૯૯૩ના કલમ – ૧૫ ના પેટા નિયમ–(૧) થી પ્રાપ્ત થયેલ સત્તાની રૂઈએ રાજ્ય ચૂંટણી પંચના અધિકારી તરીકે કલેક્ટર, આણંદ જિલ્લો, જિલ્લાની નીચેની અનુસૂચિના કોલમ નં.૨માં જણાવેલ તાલુકાની સામે કોલમ નં. ૩ માં જણાવેલ ગ્રામ પંચાયતોના કોલમ નં. ૪,૫ માં જણાવેલ વોર્ડની બેઠકોની કોલમ નં. ૬ માં જણાવેલ સરપંચની બેઠકોની સામાન્ય / પેટા ચૂંટણી તારીખ ૧૪/૯/૨૦૦૩ના રોજ યોજવાનું જાહેર કરે છે.

INDEX

અનુસૂચિ

પેટલાદ તાલુકાની ગ્રામ પંચાયતોની ચૂંટણી યોજવાની છે તેની યાદી.

અ.નં	તાલુકાનનું નામ	ગ્રામ પંચાયતનું નામ	વોર્ડ નંબર / ક્રમાંક	વોર્ડની બેઠકનો પ્રકાર	સરપંચની બેઠકનો પ્રકાર	ચૂંટણીનો પ્રકાર (સામાન્ય / પેટા ચૂંટણી જે હોય તે દર્શાવવું)
૧	૨	૩	૪	૫	૬	૭
૧	પેટલાદ	ધર્મજ	૧ થી ૨૩	–	સામાન્ય સ્ત્રી	પેટા ચૂંટણી
			૨૧	સામાન્ય	–	પેટા ચૂંટણી
		સિહોલ	૪	સામાન્ય	–	પેટા ચૂંટણી
		મહેળાવ	૨૩	સામાન્ય	–	પેટા ચૂંટણી
		બોરીયા	૩	સામાન્ય	–	પેટા ચૂંટણી

(૩) આ જાહેરનામાની ગુજરાત પંચાયત ચૂંટણી નિયમો ૧૯૯૪ના નિયમ ૯ (૧) અન્વયે સરકારી રાજયપત્રમાં પ્રસિધ્ધ કરવામાં આવે છે.

(સહી) અંવાચ્ય,

કલેકટર
આણંદ જિલ્લો
અને
રાજય ચૂંટણી પંચના અધિકારી

INDEX

ગુજરાત પંચાયત ચૂંટણી નિયમો ૧૯૯૪ના નિયમ–૯(૨) અન્વયે
ચૂંટણીનું જાહેરનામું
જિલ્લા કલેકટર કચેરી, ચૂંટણી શાખા
આણંદ જિલ્લો, આણંદ
તા. ૧૮ ઓગસ્ટ, ૨૦૦૩

ક્રમાંક : ગ્રા. પં. / ચૂંટણી / પેટલાદ / ૨૦૦૩

જાહેરનામું

આણંદ જિલ્લાના પેટલાદ તાલુકાની અનુસૂચિમાં દર્શાવેલ ગ્રામ પંચાયતોના વોર્ડની બેઠકોની / સરપંચની બેઠકોની ચૂંટણી.

૧) ગુજરાત રાજય અધિનિયમ ૧૯૯૩ની કલમ–૧૬ ની પેટા કલમ(૧) મુજબ આણંદ જિલ્લાની પેટલાદ તાલુકાની ગ્રામ પંચાયતોના વોર્ડની રચના તથા બેઠકોની ફાળવણી રાજય ચૂંટણી પંચના અધિકારી તરીકે કરેલ છે.

૨) ગુજરાત પંચાયત ચૂંટણી નિયમો – ૧૯૯૪ની નિયમ–૯ ના પેટા નિયમ–૨થી પ્રાપ્ત થયેલ સત્તાની રૂઈએ રાજય ચૂંટણી પંચના અધિકારી તરીકે કલેકટર, આણંદ જિલ્લો, જિલ્લાની નીચેની અનુસૂચિના કોલમ નં.૨માં જણાવેલ તાલુકાની સામે કોલમ નં. ૩ માં જણાવેલ ગ્રામ પંચાયતોના કોલમ નં. ૪ માં જણાવેલ વોર્ડની કોલમ નં. ૫ માં જણાવેલ બેઠકો ભરવા માટે સભ્યોની તથા કોલમ નં. ૬ માં જણાવેલ પ્રકારવાળી સરપંચની બેઠકો ભરવા માટે સરપંચની ચૂંટણી યોજવાનો તબકકાવાર કાર્યક્રમ નીચે જણાવ્યા મુજબ નકકી કરે છે.

	તારીખ	સમય	સ્થળ
ક) ઉમેદવારીપત્ર રજુ કરવાની / ભરવાની છેલ્લી તારીખ	૨૫/૦૮/૨૦૦૩	૧૧:૦૦ કલાક થી ૧૫:૦૦ કલાક સુધી	ચૂંટણી અધિકારી/મદદનીશ ચૂંટણી અધિકારીની કચેરી ખાતે
ખ) ઉમેદવારીપત્રોની ચકાસણી તારીખ	૨૬/૦૮/૨૦૦૩	૧૧:૦૦ કલાકથી ચકાસણી પૂરી થાય ત્યાં સુધી	ચૂંટણ અધિકારીની કચેરી ખાતે
ગ) ઉમેદવારી પત્રો પાછા ખેંચી લેવાની છેલ્લી તારીખ	૨૮/૦૮/૨૦૦૩	૧૫:૦૦ કલાક સુધી	ચૂંટણી અધિકારી તથા મદદનીશ ચૂંટણી અધિકારીની કચેરી ખાતે
ઘ) આવશ્યક હોય તો મતદાનની તારીખ	૧૪/૦૯/૨૦૦૩	–	–
ચ) મતદાનનો સમય	–	સવારના ૮:૦૦થી સાંજના ૧૭:૦૦ સુધી	–
છ) મતદાનના સ્થળ	–	–	જિલ્લા ચૂંટણી અધિકારીએ જાહેર કરેલ મતદાન મથક ઉપર
જ) મતગણતરી માટેની તારીખ અને સમય	૧૬/૦૯/૨૦૦૩	સવારના ૯:૦૦ કલાકથીમતગણતરી પૂરી થાય ત્યાં સુધી	ચૂંટણી અધિકારી જાહેર કરે તે સ્થળે
જ) ચૂંટણી પૂરી થવા માટેની તારીખ	૨૧/૦૯/૨૦૦૩	–	–

અનુસૂચિ

પેટલાદ તાલુકાની ગ્રામ પંચાયતોની ચૂંટણી યોજવાની છે તેની યાદી.

અ.નં	તાલુકાનનું નામ	ગ્રામ પંચાયતનું નામ	વોર્ડ નંબર / ક્રમાંક	વોર્ડની બેઠકનો પ્રકાર	સરપંચની બેઠકનો પ્રકાર	ચૂંટણીનો પ્રકાર (સામાન્ય / પેટા ચૂંટણી જે હોય તે દર્શાવવું)
૧	૨	૩	૪	૫	૬	૭
૧	પેટલાદ	ધર્મજ	૧ થી ૨૩	–	સામાન્ય સ્ત્રી	પેટા ચૂંટણી
			૨૧	સામાન્ય	–	પેટા ચૂંટણી
		શિહોલ	૪	સામાન્ય	–	પેટા ચૂંટણી
		મહેળાવ	૨૩	સામાન્ય	–	પેટા ચૂંટણી
		બોરીયા	૩	સામાન્ય	–	પેટા ચૂંટણી

(સહી) અવાચ્ય,

કલેક્ટર
આણંદ જિલ્લો
અને
રાજ્ય ચૂંટણી પંચના અધિકારી

ગુજરાત પંચાયત અધિનિયમ ૧૯૯૩ના કલમ–૧૫ની પેટા કલમ –(૧) અન્વયે
ચૂંટણીનું જાહેરનામું
જિલ્લા કલેક્ટર કચેરી, ચૂંટણી શાખા,
આણંદ જિલ્લો, આણંદ
તા. ૧૮ ઓગસ્ટ, ૨૦૦૩

ક્રમાંક : ગ્રા. પં. / ચૂંટણી / આણંદ / ૨૦૦૩

જાહેરનામું

આણંદ જિલ્લાના **આણંદ** તાલુકાની અનુસૂચિમાં દર્શાવેલ ગ્રામ પંચાયતોના વોર્ડની બેઠકોની / સરપંચની બેઠકોની ચૂંટણી.

૧) ગુજરાત રાજ્ય અધિનિયમ ૧૯૯૩ની કલમ–૧૬ ની પેટા કલમ(૧) મુજબ આણંદ જિલ્લાની **આણંદ** તાલુકાની ગ્રામ પંચાયતોના વોર્ડની રચના તથા બેઠકોની ફાળવણી રાજ્ય ચૂંટણી પંચના અધિકારી તરીકે કરેલ છે.

૨) ગુજરાત પંચાયત અધિનિયમ – ૧૯૯૩ની કલમ – ૧૫ ના પેટા નિયમ–(૧) થી પ્રાપ્ત થયેલ સત્તાની રૂઈએ રાજ્ય ચૂંટણી પંચના અધિકારી તરીકે કલેક્ટર, આણંદ જિલ્લો, જિલ્લાની નીચેની અનુસૂચિના કોલમ નં.૨માં જણાવેલ તાલુકાની સામે કોલમ નં. ૩ માં જણાવેલ ગ્રામ પંચાયતોના કોલમ નં. ૪,૫ માં જણાવેલ વોર્ડની બેઠકોની કોલમ નં. ૬ માં જણાવેલ સરપંચની બેઠકોની સામાન્ય / પેટા ચૂંટણી તારીખ ૧૪/૯/૨૦૦૩ના રોજ યોજવાનું જાહેર કરે છે.

INDEX

અનુસૂચિ

આણંદ તાલુકાની ગ્રામ પંચાયતોની ચૂંટણી યોજવાની છે તેની યાદી.

અ.નં.	તાલુકાનનું નામ	ગ્રામ પંચાયતનું નામ	વોર્ડ નંબર / ક્રમાંક	વોર્ડની બેઠકનો પ્રકાર	સરપંચની બેઠકનો પ્રકાર	ચૂંટણીનો પ્રકાર (સામાન્ય / પેટા ચૂંટણી જે હોય તે દર્શાવવું)
૧	૨	૩	૪	૫	૬	૭
૧	આણંદ	રાસનોલ	૧ થી ૧૨	—	સામાન્ય	પેટા ચૂંટણી
		સારસા	૨૨	સામાન્ય	—	પેટા ચૂંટણી
		વાસદ	૧૬	સામાન્ય	—	પેટા ચૂંટણી
		જોળ	૯	સામાન્ય	—	પેટા ચૂંટણી

(૩) આ જાહેરનામાની ગુજરાત પંચાયત ચૂંટણી નિયમો ૧૯૯૪ના નિયમ ૯ (૧) અન્વયે સરકારી રાજયપત્રમાં પ્રસિધ્ધ કરવામાં આવે છે.

(સહી) અવાચ્ય,

કલેકટર
આણંદ જિલ્લો
અને
રાજય ચૂંટણી પંચના અધિકારી

INDEX

ગુજરાત પંચાયત ચૂંટણી નિયમો ૧૯૯૪ના નિયમ–૯(૨) અન્વયે.
ચૂંટણીનું જાહેરનામું
જિલ્લા કલેકટર કચેરી, ચૂંટણી શાખા
આણંદ જિલ્લો, આણંદ
તા. ૧૮ ઓગસ્ટ, ૨૦૦૩

ક્રમાંક : ગ્રા. પં. / ચૂંટણી / આણંદ / ૨૦૦૩

જાહેરનામું

આણંદ જિલ્લાના આણંદ તાલુકાની અનુસૂચિમાં દર્શાવેલ ગ્રામ પંચાયતોના વોર્ડની બેઠકોની / સરપંચની બેઠકોની ચૂંટણી.

૧) ગુજરાત રાજ્ય અધિનિયમ ૧૯૯૩ની કલમ–૧૬ ની પેટા કલમ(૧) મુજબ આણંદ જિલ્લાની આણંદ તાલુકાની ગ્રામ પંચાયતોના વોર્ડની રચના તથા બેઠકોની ફાળવણી રાજ્ય ચૂંટણી પંચના અધિકારી તરીકે કરેલ છે.

૨) ગુજરાત પંચાયત ચૂંટણી નિયમો – ૧૯૯૪ની નિયમ–૯ ના પેટા નિયમ–૨થી પ્રાપ્ત થયેલ સત્તાની રૂઈએ રાજ્ય ચૂંટણી પંચના અધિકારી તરીકે કલેકટર, આણંદ જિલ્લો, જિલ્લાની નીચેની અનુસૂચિના કોલમ નં.૨માં જણાવેલ તાલુકાની સામે કોલમ નં. ૩ માં જણાવેલ ગ્રામ પંચાયતોના કોલમ નં. ૪ માં જણાવેલ વોર્ડની કોલમ નં. ૫ માં જણાવેલ બેઠકો ભરવા માટે સભ્યોની તથા કોલમ નં. ૬ માં જણાવેલ પ્રકારવાળી સરપંચની બેઠકો ભરવા માટે સરપંચની ચૂંટણી યોજવાનો તબક્કાવાર કાર્યક્રમ નીચે જણાવ્યા મુજબ નક્કી કરે છે.

	તારીખ	સમય	સ્થળ
ક) ઉમેદવારીપત્ર રજુ કરવાની / ભરવાની છેલ્લી તારીખ	૨૫/૦૮/૨૦૦૩	૧૧:૦૦ કલાક થી ૧૫:૦૦ કલાક સુધી	ચૂંટણી અધિકારી/મદદનીશ ચૂંટણી અધિકારીની કચેરી ખાતે
ખ) ઉમેદવારીપત્રોની ચકાસણી તારીખ	૨૬/૦૮/૨૦૦૩	૧૧:૦૦ કલાકથી ચકાસણી પૂરી થાય ત્યાં સુધી	ચૂંટણ અધિકારીની કચેરી ખાતે
ગ) ઉમેદવારી પત્રો પાછા ખેંચી લેવાની છેલ્લી તારીખ	૨૮/૦૮/૨૦૦૩	૧૫:૦૦ કલાક સુધી	ચૂંટણી અધિકારી તથા મદદનીશ ચૂંટણી અધિકારીની કચેરી ખાતે
ઘ) આવશ્યક હોય તો મતદાનની તારીખ	૧૪/૦૯/૨૦૦૩	–	–
ચ) મતદાનનો સમય	–	સવારના ૮:૦૦થી સાંજના ૧૭:૦૦ સુધી	–
છ) મતદાનના સ્થળ	–	–	જિલ્લા ચૂંટણી અધિકારીએ જાહેર કરેલ મતદાન મથક ઉપર
જ) મતગણતરી માટેની તારીખ અને સમય	૧૬/૦૯/૨૦૦૩	સવારના ૯:૦૦ કલાકથીમતગણતરી પૂરી થાય ત્યાં સુધી	ચૂંટણી અધિકારી જાહેર કરે તે સ્થળે
જ) ચૂંટણી પૂરી થવા માટેની તારીખ	૨૧/૦૯/૨૦૦૩	–	–

INDEX

અનુસૂચિ

આણંદ તાલુકાની ગ્રામ પંચાયતોની ચૂંટણી યોજવાની છે તેની યાદી.

અ.નં	તાલુકાનનું નામ	ગ્રામ પંચાયતનું નામ	વોર્ડ નંબર / ક્રમાંક	વોર્ડની બેઠકનો પ્રકાર	સરપંચની બેઠકનો પ્રકાર	ચૂંટણીનો પ્રકાર (સામાન્ય / પેટા ચૂંટણી જે હોય તે દર્શાવવું)
૧	૨	૩	૪	૫	૬	૭
૧	આણંદ	રાસનોલ	૧ થી ૧૭	–	સામાન્ય	પેટા ચૂંટણી
		સારસા	૨૨	સામાન્ય	–	પેટા ચૂંટણી
		વાસદ	૧૬	સામાન્ય	–	પેટા ચૂંટણી
		જોળ	૯	સામાન્ય	–	પેટા ચૂંટણી

(સહી) અવાચ્ય,

કલેકટર
આણંદ જિલ્લો
અને
રાજય ચૂંટણી પંચના અધિકારી

ગુજરાત પંચાયત અધિનિયમ ૧૯૯૩ના કલમ–૧૫ની પેટા કલમ –(૧) અન્વયે
ચૂંટણીનું જાહેરનામું
જિલ્લા કલેકટર કચેરી, ચૂંટણી શાખા,
આણંદ જિલ્લો, આણંદ
તા. ૧૮ ઓગસ્ટ, ૨૦૦૩

ક્રમાંક : ગ્રા. પં. / ચૂંટણી / **બોરસદ** / ૨૦૦૩

જાહેરનામું

આણંદ જિલ્લાના **બોરસદ** તાલુકાની અનુસૂચિમાં દર્શાવેલ ગ્રામ પંચાયતોના વોર્ડની બેઠકોની / સરપંચની બેઠકોની ચૂંટણી.

૧) ગુજરાત રાજય અધિનિયમ ૧૯૯૩ની કલમ–૧૬ ની પેટા કલમ(૧) મુજબ આણંદ જિલ્લાની **બોરસદ** તાલુકાની ગ્રામ પંચાયતોના વોર્ડની રચના તથા બેઠકોની ફાળવણી રાજય ચૂંટણી પંચના અધિકારી તરીકે કરેલ છે.

૨) ગુજરાત પંચાયત અધિનિયમ – ૧૯૯૩ની કલમ – ૧૫ ના પેટા નિયમ–(૧) થી પ્રાપ્ત થયેલ સત્તાની રૂઈએ રાજય ચૂંટણી પંચના અધિકારી તરીકે કલેકટર, આણંદ જિલ્લો, જિલ્લાની નીચેની અનુસૂચિના કોલમ નં.૨માં જણાવેલ તાલુકાની સામે કોલમ નં. ૩ માં જણાવેલ ગ્રામ પંચાયતોના કોલમ નં. ૪,૫ માં જણાવેલ વોર્ડની બેઠકોની કોલમ નં. ૬ માં જણાવેલ સરપંચની બેઠકોની સામાન્ય / પેટા ચૂંટણી તારીખ ૧૪/૯/૨૦૦૩ના રોજ યોજવાનું જાહેર કરે છે.

INDEX

અનુસૂચિ

બોરસદ તાલુકાની ગ્રામ પંચાયતોની ચૂંટણી યોજવાની છે તેની યાદી.

અ.નં	તાલુકાનનું નામ	ગ્રામ પંચાયતનું નામ	વોર્ડ નંબર / ક્રમાંક	વોર્ડની બેઠકનો પ્રકાર	સરપંચની બેઠકનો પ્રકાર	ચૂંટણીનો પ્રકાર (સામાન્ય / પેટા ચૂંટણી જે હોય તે દર્શાવવું)
૧	૨	૩	૪	૫	૬	૭
૧	બોરસદ	રણોલી	—	—	અનુ.જાતિ. સ્ત્રી	સામાન્ય ચૂંટણી
			૧	અનુ.જાતિ	—	—
			૨	સામાજિક શૈ.પછાત	—	—
			૩	સામાન્ય સ્ત્રી	—	—
			૪	સામાન્ય	—	—
			૫	સામાન્ય	—	—
			૬	સામાન્ય	—	—
			૭	અનુ.જાતિ.સ્ત્રી	—	—
		ચૂવા	૧ થી ૯	—	સામાન્ય સ્ત્રી	પેટા ચૂંટણી
		કઠાણા	૧૦	સામાન્ય સ્ત્રી.	—	પેટા ચૂંટણી

(૩) આ જાહેરનામાની ગુજરાત પંચાયત ચૂંટણી નિયમો ૧૯૯૪ના નિયમ ૯ (૧) અન્વયે સરકારી રાજયપત્રમાં પ્રસિધ્ધ કરવામાં આવે છે.

(સહી) અવાચ્ય,

કલેકટર
આણંદ જિલ્લો
અને
રાજય ચૂંટણી પંચના અધિકારી

INDEX

ગુજરાત પંચાયત ચૂંટણી નિયમો ૧૯૯૪ના નિયમ–૯(૨) અન્વયે.
ચૂંટણીનું જાહેરનામું
જિલ્લા કલેક્ટર કચેરી, ચૂંટણી શાખા
આણંદ જિલ્લો, આણંદ
તા. ૧૮ ઓગસ્ટ, ૨૦૦૩

ક્રમાંક : ગ્રા. પં. / ચૂંટણી / બોરસદ / ૨૦૦૩

જાહેરનામું

આણંદ જિલ્લાના બોરસદ તાલુકાની અનુસૂચિમાં દર્શાવેલ ગ્રામ પંચાયતોના વોર્ડની બેઠકોની / સરપંચની બેઠકોની ચૂંટણી.

૧) ગુજરાત રાજ્ય અધિનિયમ ૧૯૯૩ની કલમ–૧૬ ની પેટા કલમ(૧) મુજબ આણંદ જિલ્લાની બોરસદ તાલુકાની ગ્રામ પંચાયતોના વોર્ડની રચના તથા બેઠકોની ફાળવણી રાજ્ય ચૂંટણી પંચના અધિકારી તરીકે કરેલ છે.

૨) ગુજરાત પંચાયત ચૂંટણી નિયમો – ૧૯૯૪ની નિયમ–૯ ના પેટા નિયમ–૨થી પ્રાપ્ત થયેલ સત્તાની રૂઈએ રાજ્ય ચૂંટણી પંચના અધિકારી તરીકે કલેક્ટર, આણંદ જિલ્લો, જિલ્લાની નીચેની અનુસૂચિના કોલમ નં.૨માં જણાવેલ તાલુકાની સામે કોલમ નં. ૩ માં જણાવેલ ગ્રામ પંચાયતોના કોલમ નં. ૪ માં જણાવેલ વોર્ડની કોલમ નં. ૫ માં જણાવેલ બેઠકો ભરવા માટે સભ્યોની તથા કોલમ નં. ૬ માં જણાવેલ પ્રકારવાળી સરપંચની બેઠકો ભરવા માટે સરપંચની ચૂંટણી યોજવાનો તબકકાવાર કાર્યક્રમ નીચે જણાવ્યા મુજબ નકકી કરે છે.

	તારીખ	સમય	સ્થળ
ક) ઉમેદવારીપત્ર રજુ કરવાની / ભરવાની છેલ્લી તારીખ	૨૫/૦૮/૨૦૦૩	૧૧:૦૦ કલાક થી ૧૫:૦૦ કલાક સુધી	ચૂંટણી અધિકારી/મદદનીશ ચૂંટણી અધિકારીની કચેરી ખાતે
ખ) ઉમેદવારીપત્રોની ચકાસણી તારીખ	૨૬/૦૮/૨૦૦૩	૧૧:૦૦ કલાકથી ચકાસણી પૂરી થાય ત્યાં સુધી	ચૂંટણ અધિકારીની કચેરી ખાતે
ગ) ઉમેદવારી પત્રો પાછા ખેંચી લેવાની છેલ્લી તારીખ	૨૮/૦૮/૨૦૦૩	૧૫:૦૦ કલાક સુધી	ચૂંટણી અધિકારી તથા મદદનીશ ચૂંટણી અધિકારીની કચેરી ખાતે
ઘ) આવશ્યક હોય તો મતદાનની તારીખ	૧૪/૦૯/૨૦૦૩	–	–
ચ) મતદાનનો સમય	–	સવારના ૮:૦૦થી સાંજના ૧૭:૦૦ સુધી	–
છ) મતદાનના સ્થળ	–	–	જિલ્લા ચૂંટણી અધિકારીએ જાહેર કરેલ મતદાન મથક ઉપર
જ) મતગણતરી માટેની તારીખ અને સમય	૧૬/૦૯/૨૦૦૩	સવારના ૯:૦૦ કલાકથીમતગણતરી પૂરી થાય ત્યાં સુધી	ચૂંટણી અધિકારી જાહેર કરે તે સ્થળે
જ) ચૂંટણી પૂરી થવા માટેની તારીખ	૨૧/૦૯/૨૦૦૩	–	–

INDEX

અનુસૂચિ

બોરસદ તાલુકાની ગ્રામ પંચાયતોની ચૂંટણી યોજવાની છે તેની યાદી.

અ.નં	તાલુકાનનું નામ	ગ્રામ પંચાયતનું નામ	વોર્ડ નંબર / ક્રમાંક	વોર્ડની બેઠકનો પ્રકાર	સરપંચની બેઠકનો પ્રકાર	ચૂંટણીનો પ્રકાર (સામાન્ય / પેટા ચૂંટણી જે હોય તે દર્શાવવું)
૧	૨	૩	૪	૫	૬	૭
૧	બોરસદ	રણોલી	–	–	અનુ.જાતિ. સ્ત્રી	સામાન્ય ચૂંટણી
			૧	અનુ.જાતિ.	–	–
			૨	સામાજિક શૈ.પછાત	–	–
			૩	સામાન્ય સ્ત્રી	–	–
			૪	સામાન્ય	–	–
			૫	સામાન્ય	–	–
			૬	સામાન્ય	–	–
			૭	અનુ.જાતિ.સ્ત્રી	–	–
		ચૂવા	૯	–	સામાન્ય સ્ત્રી	પેટા ચૂંટણી
		કઠાણા	૧૦	સામાન્ય સ્ત્રી	–	પેટા ચૂંટણી

(સહી) અવાચ્ય,

કલેકટર
આણંદ જિલ્લો
અને
રાજ્ય ચૂંટણી પંચના અધિકારી

INDEX

ગુજરાત પંચાયત અધિનિયમ ૧૯૯૩ના કલમ-૧૫ની પેટા કલમ -(૧) અન્વયે
ચૂંટણીનું જાહેરનામું
જિલ્લા કલેકટર કચેરી, ચૂંટણી શાખા,
આણંદ જિલ્લો, આણંદ
તા. ૧૮ ઓગસ્ટ, ૨૦૦૩

ક્રમાંક : ગ્રા. પં. / ચૂંટણી / ખંભાત / ૨૦૦૩

જાહેરનામું

આણંદ જિલ્લાના **ખંભાત** તાલુકાની અનુસૂચિમાં દર્શાવેલ ગ્રામ પંચાયતોના વોર્ડની બેઠકોની / સરપંચની બેઠકોની ચૂંટણી.

૧) ગુજરાત રાજ્ય અધિનિયમ ૧૯૯૩ની કલમ-૧૬ ની પેટા કલમ(૧) મુજબ આણંદ જિલ્લાની **ખંભાત** તાલુકાની ગ્રામ પંચાયતોના વોર્ડની રચના તથા બેઠકોની ફાળવણી રાજ્ય ચૂંટણી પંચના અધિકારી તરીકે કરેલ છે.

૨) ગુજરાત પંચાયત અધિનિયમ – ૧૯૯૩ની કલમ – ૧૫ ના પેટા નિયમ-(૧) થી પ્રાપ્ત થયેલ સત્તાની રૂઈએ રાજ્ય ચૂંટણી પંચના અધિકારી તરીકે કલેકટર, આણંદ જિલ્લો, જિલ્લાની નીચેની અનુસૂચિના કોલમ નં. ૨માં જણાવેલ તાલુકાની સામે કોલમ નં. ૩ માં જણાવેલ ગ્રામ પંચાયતોના કોલમ નં. ૪,૫ માં જણાવેલ વોર્ડની બેઠકોની કોલમ નં. ૬ માં જણાવેલ સરપંચની બેઠકોની સામાન્ય / પેટા ચૂંટણી તારીખ ૧૪/૯/૨૦૦૩ના રોજ યોજવાનું જાહેર કરે છે.

અનુસૂચિ

ખંભાત તાલુકાની ગ્રામ પંચાયતોની ચૂંટણી યોજવાની છે તેની યાદી.

અ.નં	તાલુકાનનું નામ	ગ્રામ પંચાયતનું નામ	વોર્ડ નંબર / ક્રમાંક	વોર્ડની બેઠકનો પ્રકાર	સરપંચની બેઠકનો પ્રકાર	ચૂંટણીનો પ્રકાર (સામાન્ય / પેટા ચૂંટણી જે હોય તે દર્શાવવું)
૧	૨	૩	૪	૫	૬	૭
૧	ખંભાત	તડાતલાવ	૫	સામાન્ય	–	પેટા ચૂંટણી

(૩) આ જાહેરનામાની ગુજરાત પંચાયત ચૂંટણી નિયમો ૧૯૯૪ના નિયમ ૯ (૧) અન્વયે સરકારી રાજ્યપત્રમાં પ્રસિધ્ધ કરવામાં આવે છે.

(સહી) અવાચ્ય,

કલેકટર
આણંદ જિલ્લો
અને
રાજ્ય ચૂંટણી પંચના અધિકારી

INDEX

ગુજરાત પંચાયત ચૂંટણી નિયમો ૧૯૯૪ના નિયમ–૯(૨) અન્વયે
ચૂંટણીનું જાહેરનામું
જિલ્લા કલેકટર કચેરી, ચૂંટણી શાખા
આણંદ જિલ્લો, આણંદ
તા. ૧૮ ઓગસ્ટ, ૨૦૦૩

ક્રમાંક : ગ્રા. પં. / ચૂંટણી / ખંભાત / ૨૦૦૩

જાહેરનામું

આણંદ જિલ્લાના ખંભાત તાલુકાની અનુસૂચિમાં દર્શાવેલ ગ્રામ પંચાયતોના વોર્ડની બેઠકોની / સરપંચની બેઠકોની ચૂંટણી.

૧) ગુજરાત રાજ્ય અધિનિયમ ૧૯૯૩ની કલમ–૧૬ ની પેટા કલમ(૧) મુજબ આણંદ જિલ્લાની ખંભાત તાલુકાની ગ્રામ પંચાયતોના વોર્ડની રચના તથા બેઠકોની ફાળવણી રાજ્ય ચૂંટણી પંચના અધિકારી તરીકે કરેલ છે.

૨) ગુજરાત પંચાયત ચૂંટણી નિયમો – ૧૯૯૪ની નિયમ–૯ ના પેટા નિયમ–૨થી પ્રાપ્ત થયેલ સત્તાની રૂઈએ રાજ્ય ચૂંટણી પંચના અધિકારી તરીકે કલેકટર, આણંદ જિલ્લો, જિલ્લાની નીચેની અનુસૂચિના કોલમ નં.૨માં જણાવેલ તાલુકાની સામે કોલમ નં. ૩ માં જણાવેલ ગ્રામ પંચાયતોના કોલમ નં. ૪ માં જણાવેલ વોર્ડની કોલમ નં. ૫ માં જણાવેલ બેઠકો ભરવા માટે સભ્યોની તથા કોલમ નં. ૬ માં જણાવેલ પ્રકારવાળી સરપંચની બેઠકો ભરવા માટે સરપંચની ચૂંટણી યોજવાનો તબકકાવાર કાર્યક્રમ નીચે જણાવ્યા મુજબ નકકી કરે છે.

	તારીખ	સમય	સ્થળ
ક) ઉમેદવારીપત્ર રજુ કરવાની / ભરવાની છેલ્લી તારીખ	૨૫/૦૮/૨૦૦૩	૧૧:૦૦ કલાક થી ૧૫:૦૦ કલાક સુધી	ચૂંટણી અધિકારી/મદદનીશ ચૂંટણી અધિકારીની કચેરી ખાતે
ખ) ઉમેદવારીપત્રોની ચકાસણી તારીખ	૨૬/૦૮/૨૦૦૩	૧૧:૦૦ કલાકથી ચકાસણી પૂરી થાય ત્યાં સુધી	ચૂંટણ અધિકારીની કચેરી ખાતે
ગ) ઉમેદવારી પત્રો પાછા ખેંચી લેવાની છેલ્લી તારીખ	૨૮/૦૮/૨૦૦૩	૧૫:૦૦ કલાક સુધી	ચૂંટણી અધિકારી તથા મદદનીશ ચૂંટણી અધિકારીની કચેરી ખાતે
ઘ) આવશ્યક હોય તો મતદાનની તારીખ	૧૪/૦૯/૨૦૦૩	–	–
ચ) મતદાનનો સમય	–	સવારના ૮:૦૦થી સાંજના ૧૭:૦૦ સુધી	–
છ) મતદાનના સ્થળ	–	–	જિલ્લા ચૂંટણી અધિકારીએ જાહેર કરેલ મતદાન મથક ઉપર
જ) મતગણતરી માટેની તારીખ અને સમય	૧૬/૦૯/૨૦૦૩	સવારના ૯:૦૦ કલાકથીમતગણતરી પૂરી થાય ત્યાં સુધી	ચૂંટણી અધિકારી જાહેર કરે તે સ્થળે
જ) ચૂંટણી પૂરી થવા માટેની તારીખ	૨૧/૦૯/૨૦૦૩	–	–

INDEX

અનુસૂચિ

ખંભાત તાલુકાની ગ્રામ પંચાયતોની ચૂંટણી યોજવાની છે તેની યાદી.

અ.નં	તાલુકાનનું નામ	ગ્રામ પંચાયતનું નામ	વોર્ડ નંબર / ક્રમાંક	વોર્ડની બેઠકનો પ્રકાર	સરપંચની બેઠકનો પ્રકાર	ચૂંટણીનો પ્રકાર (સામાન્ય / પેટા ચૂંટણી જે હોય તે દર્શાવવું)
૧	૨	૩	૪	૫	૬	૭
૧	ખંભાત	તડાતલાવ	૫	સામાન્ય	—	પેટા ચૂંટણી

(સહી) અવાચ્ય,

કલેકટર
આણંદ જિલ્લો
અને
રાજય ચૂંટણી પંચના અધિકારી

ગુજરાત પંચાયત અધિનિયમ ૧૯૯૩ના કલમ–૧૫ની પેટા કલમ –(૧) અન્વયે
ચૂંટણીનું જાહેરનામું
જિલ્લા કલેકટર કચેરી, ચૂંટણી શાખા,
આણંદ જિલ્લો, આણંદ
તા. ૧૮ ઓગસ્ટ, ૨૦૦૩

ક્રમાંક : ગ્રા. પં. / ચૂંટણી / ઉમરેઠ / ૨૦૦૩

જાહેરનામું

આણંદ જિલ્લાના ઉમરેઠ તાલુકાની અનુસૂચિમાં દર્શાવેલ ગ્રામ પંચાયતોના વોર્ડની બેઠકોની / સરપંચની બેઠકોની ચૂંટણી.

૧) ગુજરાત રાજય અધિનિયમ ૧૯૯૩ની કલમ–૧૬ ની પેટા કલમ(૧) મુજબ આણંદ જિલ્લાની ઉમરેઠ તાલુકાની ગ્રામ પંચાયતોના વોર્ડની રચના તથા બેઠકોની ફાળવણી રાજય ચૂંટણી પંચના અધિકારી તરીકે કરેલ છે.

૨) ગુજરાત પંચાયત અધિનિયમ – ૧૯૯૩ની કલમ – ૧૫ ના પેટા નિયમ–(૧) થી પ્રાપ્ત થયેલ સત્તાની રૂઈએ રાજય ચૂંટણી પંચના અધિકારી તરીકે કલેકટર, આણંદ જિલ્લો, જિલ્લાની નીચેની અનુસૂચિના કોલમ નં.૨માં જણાવેલ તાલુકાની સામે કોલમ નં. ૩ માં જણાવેલ ગ્રામ પંચાયતોના કોલમ નં. ૪,૫ માં જણાવેલ વોર્ડની બેઠકોની કોલમ નં. ૬ માં જણાવેલ સરપંચની બેઠકોની સામાન્ય / પેટા ચૂંટણી તારીખ ૧૪/૯/૨૦૦૩ના રોજ યોજવાનું જાહેર કરે છે.

INDEX

અનુસૂચિ

ઉમરેઠ તાલુકાની ગ્રામ પંચાયતોની ચૂંટણી યોજવાની છે તેની યાદી.

અ.નં	તાલુકાનનું નામ	ગ્રામ પંચાયતનું નામ	વોર્ડ નંબર / ક્રમાંક	વોર્ડની બેઠકનો પ્રકાર	સરપંચની બેઠકનો પ્રકાર	ચૂંટણીનો પ્રકાર (સામાન્ય / પેટા ચૂંટણી જે હોય તે દર્શાવવું)
૧	૨	૩	૪	૫	૬	૭
૧	ઉમરેઠ	ઘોરા	—	—	સામાન્ય સ્ત્રી	પેટા ચૂંટણી

(૩) આ જાહેરનામાની ગુજરાત પંચાયત ચૂંટણી નિયમો ૧૯૯૪ના નિયમ ૯ (૧) અન્વયે સરકારી રાજયપત્રમાં પ્રસિઘ્ધ કરવામાં આવે છે.

(સહી) અવાચ્ય,

કલેકટર
આણંદ જિલ્લો
અને
રાજય ચૂંટણી પંચના અધિકારી

ગુજરાત પંચાયત ચૂંટણી નિયમો ૧૯૯૪ના નિયમ–૯(૨) અન્વયે
ચૂંટણીનું જાહેરનામું
જિલ્લા કલેકટર કચેરી, ચૂંટણી શાખા
આણંદ જિલ્લો, આણંદ
તા. ૧૮ ઓગસ્ટ, ૨૦૦૩

ક્રમાંક : ગ્રા. પં. / ચૂંટણી / ઉમરેઠ / ૨૦૦૩

જાહેરનામું

આણંદ જિલ્લાના ઉમરેઠ તાલુકાની અનુસૂચિમાં દર્શાવેલ ગ્રામ પંચાયતોના વોર્ડની બેઠકોની / સરપંચની બેઠકોની ચૂંટણી.

૧) ગુજરાત રાજય અધિનિયમ ૧૯૯૩ની કલમ–૧૬ ની પેટા કલમ(૧) મુજબ આણંદ જિલ્લાની ઉમરેઠ તાલુકાની ગ્રામ પંચાયતોના વોર્ડની રચના તથા બેઠકોની ફાળવણી રાજય ચૂંટણી પંચના અધિકારી તરીકે કરેલ છે.

૨) ગુજરાત પંચાયત ચૂંટણી નિયમો – ૧૯૯૪ની નિયમ–૯ ના પેટા નિયમ–૨થી પ્રાપ્ત થયેલ સત્તાની રૂઈએ રાજય ચૂંટણી પંચના અધિકારી તરીકે કલેકટર, આણંદ જિલ્લો, જિલ્લાની નીચેની અનુસૂચિના કોલમ નં.૨માં જણાવેલ તાલુકાની સામે કોલમ નં. ૩ માં જણાવેલ ગ્રામ પંચાયતોના કોલમ નં. ૪ માં જણાવેલ વોર્ડની કોલમ નં. ૫ માં જણાવેલ બેઠકો ભરવા માટે સભ્યોની તથા કોલમ નં. ૬ માં જણાવેલ પ્રકારવાળી સરપંચની બેઠકો ભરવા માટે સરપંચની ચૂંટણી યોજવાનો તબકકાવાર કાર્યક્રમ નીચે જણાવ્યા મુજબ નકકી કરે છે.

	તારીખ	સમય	સ્થળ
ક) ઉમેદવારીપત્ર રજુ કરવાની / ભરવાની છેલ્લી તારીખ	૨૫/૦૮/૨૦૦૩	૧૧:૦૦ કલાક થી ૧૫:૦૦ કલાક સુધી	ચૂંટણી અધિકારી/મદદનીશ ચૂંટણી અધિકારીની કચેરી ખાતે
ખ) ઉમેદવારીપત્રોની ચકાસણી તારીખ	૨૬/૦૮/૨૦૦૩	૧૧:૦૦ કલાકથી ચકાસણી પૂરી થાય ત્યાં સુધી	ચૂંટણ અધિકારીની કચેરી ખાતે
ગ) ઉમેદવારી પત્રો પાછા ખેંચી લેવાની છેલ્લી તારીખ	૨૮/૦૮/૨૦૦૩	૧૫:૦૦ કલાક સુધી	ચૂંટણી અધિકારી તથા મદદનીશ ચૂંટણી અધિકારીની કચેરી ખાતે
ઘ) આવશ્યક હોય તો મતદાનની તારીખ	૧૪/૦૯/૨૦૦૩	—	—
ચ) મતદાનનો સમય	—	સવારના ૮:૦૦થી સાંજના ૧૭:૦૦ સુધી	—
છ) મતદાનના સ્થળ	—	—	જિલ્લા ચૂંટણી અધિકારીએ જાહેર કરેલ મતદાન મથક ઉપર
જ) મતગણતરી માટેની તારીખ અને સમય	૧૬/૦૯/૨૦૦૩	સવારના ૯:૦૦ કલાકથીમતગણતરી પૂરી થાય ત્યાં સુધી	ચૂંટણી અધિકારી જાહેર કરે તે સ્થળે
જ) ચૂંટણી પૂરી થવા માટેની તારીખ	૨૧/૦૯/૨૦૦૩	—	—

અનુસૂચિ

ઉમરેઠ તાલુકાની ગ્રામ પંચાયતોની ચૂંટણી યોજવાની છે તેની યાદી.

અ.નં	તાલુકાનનું નામ	ગ્રામ પંચાયતનું નામ	વોર્ડ નંબર / ક્રમાંક	વોર્ડની બેઠકનો પ્રકાર	સરપંચની બેઠકનો પ્રકાર	ચૂંટણીનો પ્રકાર (સામાન્ય / પેટા ચૂંટણી જે હોય તે દર્શાવવું)
૧	૨	૩	૪	૫	૬	૭
૧	ઉમરેઠ	ધોરા	—	—	સામાન્ય સ્ત્રી	પેટા ચૂંટણી

(સહી) અવાચ્ય,

કલેક્ટર
આણંદ જિલ્લો
અને
રાજય ચૂંટણી પંચના અધિકારી

સરકારી મધ્યસ્થ મુદ્રણાલય, ગાંધીનગર.

INDEX

Extra No. 331

REGISTERED No. G/GNR/2

©

सत्यमेव जयते

The Gujarat Government Gazette

EXTRA ORDINARY

PUBLISHED BY AUTHORITY

Vol. XLIV] MONDAY, AUGUST 18, 2003/SRAVANA 27, 1925

Separate paging is given to this Part in order that it may be filed as a Separate Compilation.

PART IV-C

Statutory Rules and Orders (Other than those published in Part I, I-A and I-L) madeby Statutary Authorities other than the Government of Gujarat including those made by the Government of India, the High Court, the Director of Municipallities, the Commissioner of Police, the Director of Prohibition and excise, the District Magistrates and the Election Commission, Election Tribunals, Returning Officers and other authorities, under the Election Commission.

ગુજરાત પંચાયત અધિનિયમ–૧૯૯૩ ની કલમ–૧૫ ની પેટા કલમ–૧ અન્વયે ચૂંટણીનું જાહેરનામું

જીલ્લા કલેકટર કચેરી, ચૂંટણી શાખા, દાહોદ જીલ્લો.

તારીખ: ૧૮/૦૮/૨૦૦૩

ક્રમાંક: રાચપ/ ચટણ/ પચત/ ગ્રા. પં. /જાહેરનામુ/ ૨૦૦૩

–: જાહેરનામુ :–

દાહોદ જીલ્લાના ......દાહોદ.... તાલુકાની ગ્રામ પંચાયતોના ....X વોર્ડની બેઠકોની / સરપંચની બેઠકોની સામાન્ય/ પેટા ચૂંટણી

INDEX

૧. ગુજરાત પંચાયત અધિનિયમ–૧૯૯૩ ની કલમ–૧૬ ની પેટા કલમ–૧ મુજબ દાહોદ જીલ્લાની ....દાહોદ.... તાલુકાની ગ્રામ પંચાયતોના વોર્ડોની રચના કરવા તથા બેઠકોની ફાળવણી રાજ્ય ચૂંટણી પંચના અધિકારી તરીકે કરેલ છે.

૨. ગુજરાત પંચાયત અધિનિયમ–૧૯૯૩ ની કલમ--૧૫ ની પેટા કલમ–૧ થી પ્રાપ્ત થયેલ સત્તાની રૂઈએ રાજ્ય ચૂંટણી પંચના અધિકારી તરીકે કલેકટર દાહોદ જીલ્લાની નીચેની અનુસૂચિના કોલમ નં. ૨ માં જણાવેલ તાલુકાની સામે કોલમ–૩ માં જણાવેલ ગ્રામ પંચાયતોના કોલમ નં. ૪, ૫ માં જણાવેલ વોર્ડની બેઠકોની .... × તથા કોલમ નં. ૬ માં જણાવેલ સરપંચની બેઠકોની સામાન્ય / પેટા ચૂંટણી તા.૧૪/૦૯/૨૦૦૩ ના રોજ યોજવાનું જાહેર કરેલ છે.

.........દાહોદ............... તાલુકાની ગ્રામ પંચાયત ચૂંટણી યોજવાની છે તેની યાદી

અ. નં.	તાલુકાનું નામ	ગ્રામ પંચાયતનું નામ	વોર્ડ નંબર	વોર્ડના બેઠકનો પ્રકાર	સરપંચની બેઠકનો પ્રકાર	ચૂંટણીનો પ્રકાર
૧	૨	૩	૪	૫	૬	૭
૧	દાહોદ	મોટીલછેલી	૧	સા. શૈ. પછાત વર્ગ સામાન્ય	અનુ. આદિજાતિ (સામાન્ય)	સામાન્ય
			૨	સામાન્ય બિન અનામત		
			૩	અનુ. આદિજાતિ (સ્ત્રી)		
			૪	અનુ. આદિજાતિ (સામાન્ય)		
			૫	અનુ. આદિજાતિ (સામાન્ય)		
			૬	અનુ. આદિજાતિ (સામાન્ય)		
			૭	અનુ. આદિજાતિ (સ્ત્રી)		

૩. આ જાહેરનામાની ગુજરાત પંચાયત ચૂંટણી નિયમો–૧૯૯૪ ના નિયમ–૯(૧) અન્વયે સરકારી રાજ્યપત્રમાં પ્રસિધ્ધ કરવામાં આવે છે.

(સહી) અવાચ્ય,
રાજ્ય ચૂંટણી પંચના અધિકારી
અને
કલેકટર, દાહોદ.

INDEX

ગુજરાત પંચાયત ચૂંટણી નિયમો–૧૯૯૪ ના નિયમ ૯(૨) અન્વયે ચૂંટણીનું જાહેરનામું

જીલ્લા કલેકટર કચેરી, ચૂંટણી શાખા,

દાહોદ જીલ્લો.

તારીખ: ૧૮/૦૮/૨૦૦૩

ક્રમાંક: ચટણ. ગ્રા. પં. /જાહેરનામુ/૮/૨૦૦૩

–: જાહેરનામુ :–

દાહોદ જીલ્લાની ......દાહોદ..... તાલુકાની ગ્રામ પંચાયતો........**X** વોર્ડની બેઠકોની /સરપંચની બેઠકોની સામાન્ય/ પેટા ચૂંટણી

૧. ગુજરાત પંચાયત અધિનિયમ–૧૯૯૩ ની કલમ–૧૬ ની પેટા કલમ–૧ મુજબ દાહોદ જીલ્લાની .....દાહોદ.... તાલુકાની ગ્રામ પંચાયતોના વોર્ડોની રચના તથા બેઠકોની ફાળવણી રાજય ચૂંટણી પંચના અધિકારી તરીકે કરેલ છે.

૨. ગુજરાત પંચાયત ચૂંટણી નિયમો–૧૯૯૪ ના નિયમ ૯ ના પેટા કલમ–૨ થી પ્રાપ્ત થયેલ સત્તાની રૂઈએ રાજય ચૂંટણી પંચના અધિકારી તરીકે કલેકટર દાહોદ જીલ્લાની નીચેની અનુસૂચિના કોલમ નં. ૨ માં જણાવેલ તાલુકાની સામે કોલમ–૩ માં જણાવેલ ગ્રામ પંચાયતોના કોલમ નં. ૪ માં જણાવેલ વોર્ડોની કોલમ નં. ૫ માં જણાવેલ બેઠકો ભરવા માટે સભ્યોની તથા કોલમ નં. ૬ માં જણાવેલ પ્રકારવાળી સરપંચની બેઠકો ભરવા માટે સરપંચની ચૂંટણી યોજવાનો તબકકાવાર કાર્યક્રમ નીચે જણાવ્યા મુજબ નકકી કરે છે.

		તારીખ	સમય	સ્થળ
(ક)	ઉમેદવારી રજુ કરવાની ભરવાની છેલ્લી તારીખ	૨૫/૮/૨૦૦૩	૧૧–૦૦ કલાકથી ૧૫–૦૦ કલાક સુધી	ચૂંટણી અધિકારી મદદનીશ ચૂં. અધિકારીની કચેરી ખાતે
(ખ)	ઉમેદવારી પત્રોની ચકાસણી તારીખ	૨૬/૮/૨૦૦૩	ચકાસણી પુરી થાય ત્યાં સુધી	ચૂંટણી અધિકારીની કચેરી ખા
(ગ)	ઉમેદવારી પત્રો પાછી ખેંચી લેવાની છેલ્લી તારીખ	૨૮/૮/૨૦૦૩	૧૫–૦૦ કલાક સુધી	ચૂંટણી અધિકારી મદદનીશ ચૂં. અધિકારીની કચેરી ખાત
(ઘ)	આવશ્યક હોય તો મતદાનની તારીખ	૧૪/૯/૨૦૦૩	---	----
(ચ)	મતદાનનો સમય	૧૪/૯/૨૦૦૩	સવારના ૮–૦૦ કલાકથી સાંજના ૫–૦૦ કલાક સુધી	---
(છ)	મતદાનના સ્થળ	----	--	જીલ્લા ચૂંટણી અધિકારીએ જા કરેલ મતદાન મથક ઉપર
(જ)	મતગણતરી માટેની તારીખ અને સમય	૧૬/૯/૨૦૦૩	સવારના ૯–૦૦ કલાકથી ગણતરી પુરી થાય ત્યાં સુધી	જીલ્લા ચૂંટણી અધિકારીએ જા કરે તે સ્થળે
(ઝ)	ચૂંટણી પ્રક્રિયા પુરી થવા માટેની તારીખ	૨૧/૯/૨૦૦૩		

INDEX

..........દાહોદ................ તાલુકાની ગ્રામ પંચાયત ચૂંટણી યોજવાની છે તેની યાદી

અ. નં.	તાલુકાનું નામ	ગ્રામ પંચાયતનું નામ	વોર્ડ નંબર	વોર્ડના બેઠકનો પ્રકાર	સરપંચની બેઠકનો પ્રકાર	ચૂંટણીના પ્રકાર
૧	૨	૩	૪	૫	૬	૭
૧	દાહોદ	મોટીલછેલી	૧	સા. શૈ. પછાત વર્ગ સામાન્ય	અનુ. આદિજાતિ (સામાન્ય)	સામાન્ય
			૨	સામાન્ય બિન અનામત		
			૩	અનુ. આદિજાતિ (સ્ત્રી)		
			૪	અનુ. આદિજાતિ (સામાન્ય)		
			૫	અનુ. આદિજાતિ (સામાન્ય)		
			૬	અનુ. આદિજાતિ (સામાન્ય)		
			૭	અનુ. આદિજાતિ (સ્ત્રી)		

(સહી) અવાચ્ય,

રાજ્ય ચૂંટણી પંચના અધિકારી

અને

કલેક્ટર, દાહોદ.

INDEX

ગુજરાત પંચાયત અધિનિયમ--૧૯૯૩ ની કલમ–૧૫ ની પેટા કલમ–૧
અન્વયે ચૂંટણીનું જાહેરનામું

જીલ્લા કલેકટર કચેરી, ચૂંટણી શાખા,
દાહોદ જીલ્લો.

તારીખ: ૧૮/૦૮/૨૦૦૩

ક્રમાંક: રાચપ/ ચટણ/ પચત/ ગ્રા. પં. /જાહેરનામુ/ ૨૦૦૩

—: જાહેરનામુ :—

દાહોદ જીલ્લાના ......ગરબાડા..... તાલુકાની ગ્રામ પંચાયતોના ....X વોર્ડની બેઠકોની / સરપંચની બેઠકોની સામાન્ય/ પેટા ચૂંટણી

૧. ગુજરાત પંચાયત અધિનિયમ--૧૯૯૩ ની કલમ–૧૬ ની પેટા કલમ–૧ મુજબ દાહોદ જીલ્લાની ....ગરબાડા.... તાલુકાની ગ્રામ પંચાયતોના વોર્ડોની રચના કરવા તથા બેઠકોની ફાળવણી રાજ્ય ચૂંટણી પંચના અધિકારી તરીકે કરેલ છે.

૨. ગુજરાત પંચાયત અધિનિયમ--૧૯૯૩ ની કલમ–૧૫ ની પેટા કલમ–૧ થી પ્રાપ્ત થયેલ સત્તાની રૂઈએ રાજ્ય ચૂંટણી પંચના અધિકારી તરીકે કલેકટર દાહોદ જીલ્લાની નીચેની અનુસૂચિના કોલમ નં. ૨ માં જણાવેલ તાલુકાની સામે કોલમ–૩ માં જણાવેલ ગ્રામ પંચાયતોના કોલમ નં. ૪, ૫ માં જણાવેલ વોર્ડની બેઠકોની .... X તથા કોલમ નં. ૬ માં જણાવેલ સરપંચની બેઠકોની સામાન્ય / પેટા ચૂંટણી તા.૧૪/૦૯/૨૦૦૩ ના રોજ યોજવાનું જાહેર કરેલ છે.

INDEX

..........ગરબાડા................ તાલુકાની ગ્રામ પંચાયત ચૂંટણી યોજવાની છે તેની યાદી.

અ. નં.	તાલુકાનું નામ	ગ્રામ પંચાયતનું નામ	વોર્ડ નંબર	વોર્ડના બેઠકનો પ્રકાર	સરપંચની બેઠકનો પ્રકાર	ચૂંટણીનો પ્રકાર
૧	૨	૩	૪	૫	૬	૭
૧	ગરબાડા	ગાંગરડા	-	–	અ. આ. જાતિ (સામાન્ય)	પેટા ચૂંટણી

૩. આ જાહેરનામાની ગુજરાત પંચાયત ચૂંટણી નિયમો–૧૯૯૪ ના નિયમ–૯(૧) અન્વયે સરકારી રાજયપત્રમાં પ્રસિધ્ધ કરવામાં આવે છે.

(સહી) અવાચ્ય,
રાજય ચૂંટણી પંચના અધિકારી
અને
કલેકટર, દાહોદ.

INDEX

ગુજરાત પંચાયત ચૂંટણી નિયમો-૧૯૯૪ ના નિયમ ૯(૨) અન્વયે ચૂંટણીનું જાહેરનામું

જીલ્લા કલેકટર કચેરી, ચૂંટણી શાખા,
દાહોદ જીલ્લો.

તારીખ: ૧૮/૦૮/૨૦૦૩

ક્રમાંક: ચટણ/ ગ્રા. પં. /જાહેરનામુ/૮/૨૦૦૩

-: જાહેરનામુ :-

દાહોદ જીલ્લાની ....ગરબાડા..... તાલુકાની ગ્રામ પંચાયતો........X વોર્ડની બેઠકોની /સરપંચની બેઠકોની સામાન્ય/ પેટા ચૂંટણી

૧. ગુજરાત પંચાયત અધિનિયમ-૧૯૯૩ ની કલમ ૧૬ ની પેટા કલમ-૧ મુજબ દાહોદ જીલ્લાની .....ગરબાડા.... તાલુકાની ગ્રામ પંચાયતોના વોર્ડોની રચના તથા બેઠકોની ફાળવણી રાજય ચૂંટણી પંચના અધિકારી તરીકે કરેલ છે.

૨. ગુજરાત પંચાયત ચૂંટણી નિયમો-૧૯૯૪ ના નિયમ ૯ ના પેટા કલમ-૨ થી પ્રાપ્ત થયેલ સત્તાની રૂઈએ રાજય ચૂંટણી પંચના અધિકારી તરીકે કલેકટર દાહોદ જીલ્લાની નીચેની અનુસૂચિના કોલમ નં. ૨ માં જણાવેલ તાલુકાની સામે કોલમ-૩ માં જણાવેલ ગ્રામ પંચાયતોના કોલમ નં. ૪ માં જણાવેલ વોર્ડોની કોલમ નં. ૫ માં જણાવેલ બેઠકો ભરવા માટે સભ્યોની તથા કોલમ નં. ૬ માં જણાવેલ પ્રકારવાળી સરપંચની બેઠકો ભરવા માટે સરપંચની ચૂંટણી યોજવાનો તબકકાવાર કાર્યક્રમ નીચે જણાવ્યા મુજબ નકકી કરે છે.

		તારીખ	સમય	સ્થળ
(ક)	ઉમેદવારી રજુ કરવાની / ભરવાની છેલ્લી તારીખ	૨૫/૮/૨૦૦૩	૧૧-૦૦ કલાકથી ૧૫-૦૦ કલાક સુધી	ચૂંટણી અધિકારી/મદદનીશ ચૂંટણી અધિકારીની કચેરી ખાતે
(ખ)	ઉમેદવારી પત્રોની ચકાસણી તારીખ	૨૬/૮/૨૦૦૩	ચકાસણી પુરી થાય ત્યાં સુધી	ચૂંટણી અધિકારીની કચેરી ખાતે
(ગ)	ઉમેદવારી પત્રો પાછી ખેંચી લેવાની છેલ્લી તારીખ	૨૮/૮/૨૦૦૩	૧૫-૦૦ કલાક સુધી	ચૂંટણી અધિકારી/મદદનીશ ચૂંટણી અધિકારીની કચેરી ખાતે
(ઘ)	આવશ્યક હોય તો મતદાનની તારીખ	૧૪/૯/૨૦૦૩	--	--
(ચ)	મતદાનનો સમય	૧૪/૯/૨૦૦૩	સવારના ૮-૦૦ કલાકથી સાંજના ૫-૦૦ કલાક સુધી.	--
(છ)	મતદાનના સ્થળ	--	--	જીલ્લા ચૂંટણી અધિકારીએ જાહેર કરેલ મતદાન મથક ઉપર
(જ)	મતગણતરી માટેની તારીખ અને સમય	૧૬/૯/૨૦૦૩	સવારના ૯-૦૦ કલાકથી ગણતરી પુરી થાય ત્યાં સુધી	જીલ્લા ચૂંટણી અધિકારીએ જાહેર કરે તે સ્થળે
(ઝ)	ચૂંટણી પ્રક્રિયા પુરી થવા માટેની તારીખ	૨૧/૯/૨૦૦૩		

INDEX

..........ગરબાડા................ તાલુકાની ગ્રામ પંચાયત ચૂંટણી યોજવાની છે તેની યાદી.

અ. નં.	તાલુકાનું નામ	ગ્રામ પંચાયતનું નામ	વોર્ડ નંબર	વોર્ડના બેઠકનો પ્રકાર	સરપંચની બેઠકનો પ્રકાર	ચૂંટણીનો પ્રકાર
૧	૨	૩	૪	૫	૬	૭
૧	ગરબાડા	ગાંગરડા	-	--	અ. આ. જાતિ (સામાન્ય)	પેટા ચૂંટણી

(સહી) અવાચ્ય,

રાજ્ય ચૂંટણી પંચના અધિકારી

અને

કલેક્ટર, દાહોદ.

INDEX

ગુજરાત પંચાયત અધિનિયમ–૧૯૯૩ ની કલમ–૧૫ ની પેટા કલમ–૧ અન્વયે ચૂંટણીનું જાહેરનામું

જીલ્લા કલેકટર કચેરી, ચૂંટણી શાખા, દાહોદ જીલ્લો.

તારીખ: ૧૮/૦૮/૨૦૦૩

ક્રમાંક: રાચપ/ ચટણ/ પચત/ ગ્રા. પં. /જાહેરનામુ/ ૨૦૦૩

–: જાહેરનામુ :–

દાહોદ જીલ્લાના ......ઝાલોદ...... તાલુકાની ગ્રામ પંચાયતોના ....**X** વોર્ડની બેઠકોની / સરપંચની બેઠકોની સામાન્ય/ પેટા ચૂંટણી

૧. ગુજરાત પંચાયત અધિનિયમ–૧૯૯૩ ની કલમ–૧૬ ની પેટા કલમ–૧ મુજબ દાહોદ જીલ્લાની ....ઝાલોદ.... તાલુકાની ગ્રામ પંચાયતોના વોર્ડની રચના કરવા તથા બેઠકોની ફાળવણી રાજ્ય ચૂંટણી પંચના અધિકારી તરીકે કરેલ છે.

૨. ગુજરાત પંચાયત અધિનિયમ–૧૯૯૩ ની કલમ–૧૫ ની પેટા કલમ–૧ થી પ્રાપ્ત થયેલ સત્તાની રૂઈએ રાજ્ય ચૂંટણી પંચના અધિકારી તરીકે કલેકટર દાહોદ જીલ્લાની નીચેની અનુસૂચિના કોલમ નં. ૨ માં જણાવેલ તાલુકાની સામે કોલમ–૩ માં જણાવેલ ગ્રામ પંચાયતોના કોલમ નં. ૪, ૫ માં જણાવેલ વોર્ડની બેઠકોની .... × તથા કોલમ નં. ૬ માં જણાવેલ સરપંચની બેઠકોની સામાન્ય / પેટા ચૂંટણી તા.૧૪/૦૯/૨૦૦૩ ના રોજ યોજવાનું જાહેર કરેલ છે.

INDEX

..........ઝાલોદ................ તાલુકાની ગ્રામ પંચાયત ચૂંટણી યોજવાની છે તેની યાદી.

અ. નં.	તાલુકાનું નામ	ગ્રામ પંચાયતનું નામ	વોર્ડ નંબર	વોર્ડના બેઠકનો પ્રકાર	સરપંચની બેઠકનો પ્રકાર	ચૂંટણીનો પ્રકાર
૧	૨	૩	૪	૫	૬	૭
૧	ઝાલોદ	રૂપાખેડા	૪	અ. આ. જાતિ (સામાન્ય)	–	પેટા ચૂંટણી
૨	ઝાલોદ	કુણી	૪	અ. આ. જાતિ (સામાન્ય)	–	પેટા ચૂંટણી

૩. આ જાહેરનામાની ગુજરાત પંચાયત ચૂંટણી નિયમો–૧૯૯૪ ના નિયમ–૯(૧) અન્વયે સરકારી રાજયપત્રમાં પ્રસિધ્ધ કરવામાં આવે છે.

(સહી) અવાચ્ય,

રાજય ચૂંટણી પંચના અધિકારી

અને

કલેકટર, દાહોદ.

INDEX

ગુજરાત પંચાયત ચૂંટણી નિયમો–૧૯૯૪ ના નિયમ ૯(૨) અન્વયે ચૂંટણીનું જાહેરનામું

જીલ્લા કલેકટર કચેરી, ચૂંટણી શાખા,

દાહોદ જીલ્લો.

તારીખ: ૧૮/૦૮/૨૦૦૩

ક્રમાંક: ચટણ/ ગ્રા. પં. /જાહેરનામુ/૮/૨૦૦૩

–: જાહેરનામુ :–

દાહોદ જીલ્લાની ....ઝાલોદ..... તાલુકાની ગ્રામ પંચાયતો........X વોર્ડની બેઠકોની /સરપંચની બેઠકોની સામાન્ય/ પેટા ચૂંટણી

૧. ગુજરાત પંચાયત અધિનિયમ–૧૯૯૩ ની કલમ–૧૬ ની પેટા કલમ–૧ મુજબ દાહોદ જીલ્લાની .....ઝાલોદ.... તાલુકાની ગ્રામ પંચાયતોના વોર્ડોની રચના તથા બેઠકોની ફાળવણી રાજય ચૂંટણી પંચના અધિકારી તરીકે કરેલ છે.

૨. ગુજરાત પંચાયત ચૂંટણી નિયમો–૧૯૯૪ ના નિયમ ૯ ના પેટા કલમ–૨ થી પ્રાપ્ત થયેલ સત્તાની રૂઈએ રાજય ચૂંટણી પંચના અધિકારી તરીકે કલેકટર દાહોદ જીલ્લાની નીચેની અનુસૂચિના કોલમ નં. ૨ માં જણાવેલ તાલુકાની સામે કોલમ–૩ માં જણાવેલ ગ્રામ પંચાયતોના કોલમ નં. ૪ માં જણાવેલ વોર્ડોની કોલમ ન. ૫ માં જણાવેલ બેઠકો ભરવા માટે સભ્યોની તથા કોલમ નં. ૬ માં જણાવેલ પ્રકારવાળી સરપંચની બેઠકો ભરવા માટે સરપંચની ચૂંટણી યોજવાનો તબકકાવાર કાર્યક્રમ નીચે જણાવ્યા મુજબ નકકી કરે છે.

		તારીખ	સમય	સ્થળ
(ક)	ઉમેદવારી રજુ કરવાની / ભરવાની છેલ્લી તારીખ	૨૫/૮/૨૦૦૩	૧૧–૦૦ કલાકથી ૧૫–૦૦ કલાક સુધી	ચૂંટણી અધિકારી/મદદનીશ ચૂંટણી અધિકારીની કચેરી ખાતે
(ખ)	ઉમેદવારી પત્રોની ચકાસણી તારીખ	૨૬/૮/૨૦૦૩	ચકાસણી પુરી થાય ત્યાં સુધી	ચૂંટણી અધિકારીની કચેરી ખાતે
(ગ)	ઉમેદવારી પત્રો પાછી ખેંચી લેવાની છેલ્લી તારીખ	૨૮/૮/૨૦૦૩	૧૫–૦૦ કલાક સુધી	ચૂંટણી અધિકારી/મદદનીશ ચૂંટણી અધિકારીની કચેરી ખાતે
(ઘ)	આવશ્યક હોય તો મતદાનની તારીખ	૧૪/૯/૨૦૦૩	---	---
(ચ)	મતદાનનો સમય	૧૪/૯/૨૦૦૩	સવારના ૮–૦૦ કલાકથી સાંજના ૫–૦૦ કલાક સુધી	---
(છ)	મતદાનના સ્થળ	---	---	જીલ્લા ચૂંટણી અધિકારીએ જાહેર કરેલ મતદાન મથક ઉપર
(જ)	મતગણતરી માટેની તારીખ અને સમય	૧૬/૯/૨૦૦૩	સવારના ૯–૦૦ કલાકથી ગણતરી પુરી થાય ત્યાં સુધી	જીલ્લા ચૂંટણી અધિકારીએ જાહેર કરે તે સ્થળે
(ઝ)	ચૂંટણી પ્રક્રિયા પુરી થવા માટેની તારીખ	૨૧/૯/૨૦૦૩		

INDEX

........ઝાલોદ................ તાલુકાની ગ્રામ પંચાયત ચૂંટણી યોજવાની છે તેની યાદી.

અ. નં.	તાલુકાનું નામ	ગ્રામ પંચાયતનું નામ	વોર્ડ નંબર	વોર્ડના બેઠકનો પ્રકાર	સરપંચની બેઠકનો પ્રકાર	ચૂંટણીનો પ્રકાર
૧	૨	૩	૪	૫	૬	૭
૧	ઝાલોદ	રૂપાખેડા	૪	અ. આ. જાતિ (સામાન્ય)	–	પેટા ચૂંટણી
૨	ઝાલોદ	કુણી	૪	અ. આ. જાતિ (સામાન્ય)	–	પેટા ચૂંટણી

(સહી) અવાચ્ય,
રાજ્ય ચૂંટણી પંચના અધિકારી
અને
કલેકટર, દાહોદ.

INDEX

ગુજરાત પંચાયત અધિનિયમ–૧૯૯૩ ની કલમ–૧૫ ની પેટા કલમ–૧
અન્વયે ચૂંટણીનું જાહેરનામું

જીલ્લા કલેકટર કચેરી, ચૂંટણી શાખા,
દાહોદ જીલ્લો.

તારીખ: ૧૮/૦૮/૨૦૦૩

ક્રમાંક: રાચપ/ ચટણ/ પચત/ ગ્રા. પં. /જાહેરનામુ/ ૨૦૦૩

—: જાહેરનામુ :—

દાહોદ જીલ્લાના ......લીમખેડા.... તાલુકાની ગ્રામ પંચાયતોના ....**X** વોર્ડની બેઠકોની / સરપંચની બેઠકોની સામાન્ય/ પેટા ચૂંટણી

૧. ગુજરાત પંચાયત અધિનિયમ–૧૯૯૩ ની કલમ–૧૬ ની પેટા કલમ–૧ મુજબ દાહોદ જીલ્લાની ....લીમખેડા.... તાલુકાની ગ્રામ પંચાયતોના વોર્ડોની રચના કરવા તથા બેઠકોની ફાળવણી રાજ્ય ચૂંટણી પંચના અધિકારી તરીકે કરેલ છે.

૨. ગુજરાત પંચાયત અધિનિયમ–૧૯૯૩ ની કલમ–૧૫ ની પેટા કલમ–૧ થી પ્રાપ્ત થયેલ સત્તાની રૂઈએ રાજ્ય ચૂંટણી પંચના અધિકારી તરીકે કલેકટર દાહોદ જીલ્લાની નીચેની અનુસૂચિના કોલમ.નં. ૨ માં જણાવેલ તાલુકાની સામે કોલમ–૩ માં જણાવેલ ગ્રામ પંચાયતોના કોલમ નં. ૪, ૫ માં જણાવેલ વોર્ડની બેઠકોની .... × તથા કોલમ નં. ૬ માં જણાવેલ સરપંચની બેઠકોની સામાન્ય / પેટા ચૂંટણી તા.૧૪/૦૯/૨૦૦૩ ના રોજ યોજવાનું જાહેર કરેલ છે.

INDEX

..........લીમખેડા................ તાલુકાની ગ્રામ પંચાયત ચૂંટણી યોજવાની છે તેની યાદી

ક્ર. નં.	તાલુકાનું નામ	ગ્રામ પંચાયતનું નામ	વોર્ડ નંબર	વોર્ડના બેઠકનો પ્રકાર	સરપંચની બેઠકનો પ્રકાર	ચૂંટણીનો પ્રકાર
૧	૨	૩	૪	૫	૬	૭
૧	લીમખેડા	મછેલાઈ	૧	સા. શૈ. પછાત વર્ગ (સ્ત્રી)	બિન અનામત સામાન્ય	સામાન્ય
			૨	સામાન્ય (સ્ત્રી)		
			૩	સામાન્ય (સ્ત્રી)		
			૪	સામાન્ય બિન અનામત		
			૫	સામાન્ય બિન અનામત		
			૬	અનુ. આદિજાતિ (સામાન્ય)		
			૭	સામાન્ય બિન અનામત		
			૮	સામાન્ય બિન અનામત		
			૯	સામાન્ય બિન અનામત		
૨	લીમખેડા	જામદરા	૧	સા. શૈ. પછાત વર્ગ (સ્ત્રી)	બિન અનામત સામાન્ય	સામાન્ય
			૨	અનુ. આદિજાતિ (સામાન્ય)		
			૩	સામાન્ય (સ્ત્રી)		
			૪	સામાન્ય બિન અનામત		
			૫	સામાન્ય બિન અનામત		
			૬	સામાન્ય બિન અનામત		
			૭	સામાન્ય બિન અનામત		
	લીમખેડા	નવાગામ	૨	સામાન્ય સ્ત્રી	—	પેટા ચૂંટણી

૩. આ જાહેરનામાની ગુજરાત પંચાયત ચૂંટણી નિયમો—૧૯૯૪ ના નિયમ—૯(૧) અન્વયે સરકારી રાજ્યપત્રમાં પ્રસિધ્ધ કરવામાં આવે છે.

(સહી) અવાચ્ય,
રાજ્ય ચૂંટણી પંચના અધિકારી
અને
કલેકટર, દાહોદ.

INDEX

ગુજરાત પંચાયત ચૂંટણી નિયમો–૧૯૯૪ ના નિયમ ૯(૨) અન્વયે ચૂંટણીનું જાહેરનામું

જીલ્લા કલેકટર કચેરી, ચૂંટણી શાખા,
દાહોદ જીલ્લો.

તારીખ: ૧૮/૦૮/૨૦૦૩

ક્રમાંક: ચટણ/ ગ્રા. પં. /જાહેરનામુ/૮/૨૦૦૩

–: જાહેરનામુ :–

દાહોદ જીલ્લાની ....લીમખેડા.... તાલુકાની ગ્રામ પંચાયતો........X વોર્ડની બેઠકોની /સરપંચની બેઠકોની સામાન્ય/ પેટા ચૂંટણી

૧. ગુજરાત પંચાયત અધિનિયમ–૧૯૯૩ ની કલમ–૧૬ ની પેટા કલમ–૧ મુજબ દાહોદ જીલ્લાની .....લીમખેડા.... તાલુકાની ગ્રામ પંચાયતોના વોર્ડોની રચના તથા બેઠકોની ફાળવણી રાજ્ય ચૂંટણી પંચના અધિકારી તરીકે કરેલ છે.

૨. ગુજરાત પંચાયત ચૂંટણી નિયમો–૧૯૯૪ ના નિયમ ૯ ના પેટા કલમ–૨ થી પ્રાપ્ત થયેલ સત્તાની રૂઈએ રાજ્ય ચૂંટણી પંચના અધિકારી તરીકે કલેકટર દાહોદ જીલ્લાની નીચેની અનુસૂચિના કોલમ નં. ૨ માં જણાવેલ તાલુકાની સામે કોલમ–૩ માં જણાવેલ ગ્રામ પંચાયતોના કોલમ નં. ૪ માં જણાવેલ વોર્ડોની કોલમ નં. ૫ માં જણાવેલ બેઠકો ભરવા માટે સભ્યોની તથા કોલમ નં. ૬ માં જણાવેલ પ્રકારવાળી સરપંચની બેઠકો ભરવા માટે સરપંચની ચૂંટણી યોજવાનો તબક્કાવાર કાર્યક્રમ નીચે જણાવ્યા મુજબ નક્કી કરે છે.

		તારીખ	સમય	સ્થળ
(ક)	ઉમેદવારી રજુ કરવાની . ભરવાની છેલ્લી તારીખ	૨૫/૮/૨૦૦૩	૧૧–૦૦ કલાકથી ૧૫–૦૦ કલાક સુધી	ચૂંટણી અધિકારી/મદદનીશ ચૂંટણી અધિકારીની કચેરી ખાતે
(ખ)	ઉમેદવારી પત્રોની ચકાસણી તારીખ	૨૬/૮/૨૦૦૩	ચકાસણી પુરી થાય ત્યાં સુધી	ચૂંટણી અધિકારીની કચેરી ખાતે
(ગ)	ઉમેદવારી પત્રો પાછી ખેંચી લેવાની છેલ્લી તારીખ	૨૮/૮/૨૦૦૩	૧૫–૦૦ કલાક સુધી	ચૂંટણી અધિકારી/મદદનીશ ચૂંટણી અધિકારીની કચેરી ખાતે
(ઘ)	આવશ્યક હોય તો મતદાનની તારીખ	૧૪/૯/૨૦૦૩	––	––
(ચ)	મતદાનનો સમય	૧૪/૯/૨૦૦૩	સવારના ૮–૦૦ કલાકથી સાંજના ૫–૦૦ કલાક સુધી	––
(છ)	મતદાનના સ્થળ	––	––	જીલ્લા ચૂંટણી અધિકારીએ જાહેર કરેલ મતદાન મથક ઉપર
(જ)	મતગણતરી માટેની તારીખ અને સમય	૧૬/૯/૨૦૦૩	સવારના ૯–૦૦ કલાકથી ગણતરી પુરી થાય ત્યાં સુધી	જીલ્લા ચૂંટણી અધિકારીએ જાહેર કરે તે સ્થળે
(ઝ)	ચૂંટણી પ્રક્રિયા પુરી થવા માટેની તારીખ	૨૧/૯/૨૦૦૩		

INDEX

..........લીમખેડા................ તાલુકાની ગ્રામ પંચાયત ચૂંટણી યોજવાની છે તેની યાદી

અ. નં	તાલુકાનું નામ	ગ્રામ પંચાયતનું નામ	વોર્ડ નંબર	વોર્ડના બેઠકનો પ્રકાર	સરપંચની બેઠકનો પ્રકાર	ચૂંટણીનો પ્રકાર
૧	૨	૩	૪	૫	૬	૭
૧	લીમખેડા	મછેલાઈ	૧	સા. શૈ. પછાત વર્ગ (સ્ત્રી)	બિન અનામત સામાન્ય	સામાન્ય
			૨	સામાન્ય (સ્ત્રી)		
			૩	સામાન્ય (સ્ત્રી)		
			૪	સામાન્ય બિન અનામત		
			૫	સામાન્ય બિન અનામત		
			૬	અનુ. આદિજાતિ (સામાન્ય)		
			૭	સામાન્ય બિન અનામત		
			૮	સામાન્ય બિન અનામત		
			૯	સામાન્ય બિન અનામત		
૨	લીમખેડા	જામદરા	૧	સા. શૈ. પછાત વર્ગ (સ્ત્રી)	બિન અનામત સામાન્ય	સામાન્ય
			૨	અનુ. આદિજાતિ (સામાન્ય)		
			૩	સામાન્ય (સ્ત્રી)		
			૪	સામાન્ય બિન અનામત		
			૫	સામાન્ય બિન અનામત		
			૬	સામાન્ય બિન અનામત		
			૭	સામાન્ય બિન અનામત		
૩	લીમખેડા	નવાગામ	૨	સામાન્ય સ્ત્રી	—	પેટા ચૂંટણી

(સહી) અવાચ્ય,

રાજય ચૂંટણી પંચના અધિકારી

અને

કલેકટર, દાહોદ.

INDEX

ગુજરાત પંચાયત અધિનિયમ--૧૯૯૩ ની કલમ–૧૫ ની પેટા કલમ–૧
અન્વયે ચૂંટણીનું જાહેરનામું

જીલ્લા કલેકટર કચેરી, ચૂંટણી શાખા,
દાહોદ જીલ્લો.

તારીખ: ૧૮/૦૮/૨૦૦૩

ક્રમાંક: રાચપ/ ચટણ/ પચત/ ગ્રા. પં. /જાહેરનામુ/ ૨૦૦૩

-: જાહેરનામુ :-

દાહોદ જીલ્લાના ......દે.બારીયા...... તાલુકાની ગ્રામ પંચાયતોના ....**X** વોર્ડની બેઠકોની / સરપંચની બેઠકોની સામાન્ય/ પેટા ચૂંટણી

૧. ગુજરાત પંચાયત અધિનિયમ–૧૯૯૩ ની કલમ–૧૬ ની પેટા કલમ–૧ મુજબ દાહોદ જીલ્લાની ....દે.બારીયા.... તાલુકાની ગ્રામ પંચાયતોના વોર્ડોની રચના કરવા તથા બેઠકોની ફાળવણી રાજ્ય ચૂંટણી પંચના અધિકારી તરીકે કરેલ છે.

૨. ગુજરાત પંચાયત અધિનિયમ--૧૯૯૩ ની કલમ–૧૫ ની પેટા કલમ–૧ થી પ્રાપ્ત થયેલ સત્તાની રૂઈએ રાજય ચૂંટણી પંચના અધિકારી તરીકે કલેકટર દાહોદ જીલ્લાની નીચેની અનુસૂચિના કોલમ નં. ૨ માં જણાવેલ તાલુકાની સામે કોલમ–૩ માં જણાવેલ ગ્રામ પંચાયતોના કોલમ નં. ૪, ૫ માં જણાવેલ વોર્ડની બેઠકોની .... X તથા કોલમ નં. ૬ માં જણાવેલ સરપંચની બેઠકોની સામાન્ય / પેટા ચૂંટણી તા.૧૪/૦૯/૨૦૦૩ ના રોજ યોજવાનું જાહેર કરેલ છે.

INDEX

..........દેવગઢ બારીઆ................ તાલુકાની ગ્રામ પંચાયત ચૂંટણી યોજવાની છે તેની યાદી

અ. નં.	તાલુકાનું નામ	ગ્રામ પંચાયતનું નામ	વોર્ડ નંબર	વોર્ડના બેઠકનો પ્રકાર	સરપંચની બેઠકનો પ્રકાર	ચૂંટણીનો પ્રકાર
૧	૨	૩	૪	૫	૬	૭
૧	દે.બારીઆ	મોટીખજુરી	૧	સા. શૈ. પછાત વર્ગ (સ્ત્રી)	સામાન્ય (સ્ત્રી)	સામાન્ય
			૨	સામાન્ય (સ્ત્રી)		
			૩	સામાન્ય (સ્ત્રી)		
			૪	સામાન્ય બિન અનામત		
			૫	સામાન્ય બિન અનામત		
			૬	અનુ. આદિજાતિ (સામાન્ય)		
			૭	સામાન્ય બિન અનામત		
			૮	સામાન્ય બિન અનામત		
			૯	સામાન્ય બિન અનામત		
૨	દે.બારીઆ	ભથવાડા	૧	સા. શૈ. પછાત વર્ગ (સ્ત્રી)	બિનઅનામત સામાન્ય	સામાન્ય
			૨	સામાન્ય (સ્ત્રી)		
			૩	સામાન્ય (સ્ત્રી)		
			૪	અનુ. આદિજાતિ (સામાન્ય)		
			૫	સામાન્ય બિન અનામત		
			૬	સામાન્ય બિન અનામત		
			૭	સામાન્ય બિન અનામત		
			૮	સામાન્ય બિન અનામત		
			૯	સામાન્ય બિન અનામત		
૩	દે.બારીઆ	મેઘામુવાડી	૩	અનુ. આદિજાતિ (સામાન્ય)	—	પેટા ચૂંટણી

૩. આ જાહેરનામાની ગુજરાત પંચાયત ચૂંટણી નિયમો–૧૯૯૪ ના નિયમ–૯(૧) અન્વયે સરકારી રાજયપત્રમાં પ્રસિધ્ધ કરવામાં આવે છે.

(સહી) અવાચ્ય,

રાજય ચૂંટણી પંચના અધિકારી

અને

કલેકટર, દાહોદ.

INDEX

ગુજરાત પંચાયત ચૂંટણી નિયમો–૧૯૯૪ ના નિયમ ૯(૨) અન્વયે ચૂંટણીનું જાહેરનામું

જીલ્લા કલેકટર કચેરી, ચૂંટણી શાખા,
દાહોદ જીલ્લો.

તારીખઃ ૧૮/૦૮/૨૦૦૩

ક્રમાંકઃ ચટણ/ ગ્રા. પં. /જાહેરનામુ/૮/૨૦૦૩

–: જાહેરનામુ :–

દાહોદ જીલ્લાની ....દે.બારીયા.... તાલુકાની ગ્રામ પંચાયતો........**X** વોર્ડની બેઠકોની /સરપંચની બેઠકોની સામાન્ય/ પેટા ચૂંટણી

૧. ગુજરાત પંચાયત અધિનિયમ–૧૯૯૩ ની કલમ–૧૬ ની પેટા કલમ–૧ મુજબ દાહોદ જીલ્લાની .....દે.બારીયા.... તાલુકાની ગ્રામ પંચાયતોના વોર્ડોની રચના તથા બેઠકોની ફાળવણી રાજ્ય ચૂંટણી પંચના અધિકારી તરીકે કરેલ છે.

૨. ગુજરાત પંચાયત ચૂંટણી નિયમો–૧૯૯૪ ના નિયમ ૯ ના પેટા કલમ–૨ થી પ્રાપ્ત થયેલ સત્તાની રૂઈએ રાજ્ય ચૂંટણી પંચના અધિકારી તરીકે કલેકટર દાહોદ જીલ્લાની નીચેની અનુસૂચિના કોલમ નં. ૨ માં જણાવેલ તાલુકાની સામે કોલમ–૩ માં જણાવેલ ગ્રામ પંચાયતોના કોલમ નં. ૪ માં જણાવેલ વોર્ડોની કોલમ નં. ૫ માં જણાવેલ બેઠકો ભરવા માટે સભ્યોની તથા કોલમ નં. ૬ માં જણાવેલ પ્રકારવાળી સરપંચની બેઠકો ભરવા માટે સરપંચની ચૂંટણી યોજવાનો તબક્કાવાર કાર્યક્રમ નીચે જણાવ્યા મુજબ નક્કી કરે છે.

		તારીખ	સમય	સ્થળ
(ક)	ઉમેદવારી રજુ કરવાની / ભરવાની છેલ્લી તારીખ	૨૫/૮/૨૦૦૩	૧૧–૦૦ કલાકથી ૧૫–૦૦ કલાક સુધી	ચૂંટણી અધિકારી/મદદનીશ ચૂંટણી અધિકારીની કચેરી ખાતે
(ખ)	ઉમેદવારી પત્રોની ચકાસણી તારીખ	૨૬/૮/૨૦૦૩	ચકાસણી પુરી થાય ત્યાં સુધી	ચૂંટણી અધિકારીની કચેરી ખાતે
(ગ)	ઉમેદવારી પત્રો પાછી ખેંચી લેવાની છેલ્લી તારીખ	૨૮/૮/૨૦૦૩	૧૫–૦૦ કલાક સુધી	ચૂંટણી અધિકારી/મદદનીશ ચૂંટણી અધિકારીની કચેરી ખાતે
(ઘ)	આવશ્યક હોય તો મતદાનની તારીખ	૧૪/૯/૨૦૦૩	---	---
(ચ)	મતદાનનો સમય	૧૪/૯/૨૦૦૩	સવારના ૮–૦૦ કલાકથી સાંજના ૫–૦૦ કલાક સુધી	---
(છ)	મતદાનના સ્થળ	----	---	જીલ્લા ચૂંટણી અધિકારીએ જાહેર કરેલ મતદાન મથક ઉપર
(જ)	મતગણતરી માટેની તારીખ અને સમય	૧૬/૯/૨૦૦૩	સવારના ૯–૦૦ કલાકથી ગણતરી પુરી થાય ત્યાં સુધી	જીલ્લા ચૂંટણી અધિકારીએ જાહેર કરે તે સ્થળે
(ઝ)	ચૂંટણી પ્રક્રિયા પુરી થવા માટેની તારીખ	૨૫/૯/૨૦૦૩		

INDEX

..........દેવગઢ બારીઆ................ તાલુકાની ગ્રામ પંચાયત ચૂંટણી યોજવાની છે તેની યાદી

અ. નં.	તાલુકાનું નામ	ગ્રામ પંચાયતનું નામ	વોર્ડ નંબર	વોર્ડના બેઠકનો પ્રકાર	સરપંચની બેઠકનો પ્રકાર	ચૂંટણીનો પ્રકાર
૧	૨	૩	૪	૫	૬	૭
૧	દે.બારીઆ	મોટીખજુરી	૧	સા. શૈ. પછાત વર્ગ (સ્ત્રી)		
			૨	સામાન્ય (સ્ત્રી)		
			૩	સામાન્ય (સ્ત્રી)		
			૪	સામાન્ય બિન અનામત		
			૫	સામાન્ય બિન અનામત	સામાન્ય (સ્ત્રી)	સામાન્ય
			૬	અનુ. આદિજાતિ (સામાન્ય)		
			૭	સામાન્ય બિન અનામત		
			૮	સામાન્ય બિન અનામત		
			૯	સામાન્ય બિન અનામત		
૨	દે.બારીઆ	ભથવાડા	૧	સા. શૈ. પછાત વર્ગ (સ્ત્રી)		
			૨	સામાન્ય (સ્ત્રી)		
			૩	સામાન્ય (સ્ત્રી)		
			૪	અનુ. આદિજાતિ (સામાન્ય)		
			૫	સામાન્ય બિન અનામત	બિનઅનામત સામાન્ય	સામાન્ય
			૬	સામાન્ય બિન અનામત		
			૭	સામાન્ય બિન અનામત		
			૮	સામાન્ય બિન અનામત		
			૯	સામાન્ય બિન અનામત		
૩	દે.બારીઆ	મેઘામુવાડી	૩	અનુ. આદિજાતિ (સામાન્ય)		પેટા ચૂંટણી

(સહી) અવાચ્ય,
રાજ્ય ચૂંટણી પંચના અધિકારી
અને
કલેક્ટર, દાહોદ.

સરકારી મધ્યસ્થ મુદ્રણાલય, ગાંધીનગર.

INDEX

Extra No. 332

REGISTERED No. G/GNR/2

©

सत्यमेव जयते

The Gujarat Government Gazette

EXTRA ORDINARY

PUBLISHED BY AUTHORITY

Vol. XLIV] MONDAY, AUGUST 18, 2003/SRAVANA 27, 1925

Separate paging is given to this Part in order that it may be filed as a Separate Compilation.

PART IV-C

StatutoryRules and Orders (Other than those published in Part I, I-A and I-L) madeby Statutary Authorities other than the Government of Gujarat including those made by the Government of India, the High Court, the Director of Municipallities, the Commissioner of Police, the Director of Prohibition and excise, the District Magistrates and the Election Commission, Election Tribunals, Returning Officers and other authorities, under the Election Commission.

ગુજરાત પંચાયત અધિનિયમ–૧૯૯૩ ની કલમ–૧૫ ની પેટા કલમ–(૧) અન્વયે ચુંટણીનું જાહેરનામું.

જિલ્લા કલેકટર કચેરી,
ચુંટણી શાખા,
જુનાગઢ જિલ્લો, જુનાગઢ.
તારીખ :– ૧૮/૮/૨૦૦૩

ક્રમાંક : ચટણ/ગ્રા.પં./૧

–:: જાહેરનામું ::–

જુનાગઢ જિલ્લાની **જુનાગઢ** તાલુકાની ગ્રામ પંચાયતોના વોર્ડની બેઠકોની/સરપંચની બેઠકોની ચુંટણી.

(૧). ગુજરાત પંચાયત અધિનિયમ–૧૯૯૩ ની કલમ–૧૬ ની પેટા કલમ–(૧) મુજબ જુનાગઢ જિલ્લાની **જુનાગઢ** તાલુકાની ગ્રામ પંચાયતોના વોર્ડની રચના તથા બેઠકોની ફાળવણી રાજય ચુંટણી પંચના અધિકારી તરીકે કરેલ છે.

(૨). ગુજરાત પંચાયત અધિનિયમ–૧૯૯૩ ની કલમ–૧૫ ની પેટા કલમ–(૧) થી પ્રાપ્ત થયેલ સતાની રૂઈએ રાજય ચુંટણી પંચના અધિકારી તરીકે કલેકટર જુનાગઢ, જુનાગઢ જિલ્લાની નીચેની અનુસુચિ ના કોલમ નંબર–૨ માં જણાવેલ તાલુકાની સામે કોલમ નંબર–૩ માં જણાવેલ ગ્રામ પંચાયતોના કોલમ નંબર–૪,૫ માં જણાવેલ વોર્ડની બેઠકોની તથા કોલમ નંબર–૬ માં જણાવેલ સરપંચની બેઠકોની સામાન્ય/પેટા ચુંટણી <u>તારીખ:–૧૪/૯/૨૦૦૩</u> ના રોજ યોજવાનું જાહેર કરે છે.

INDEX

–:: અનુસુચિ ::–

જુનાગઢ તાલુકાની ગ્રામ પંચાયતોની ચુંટણી યોજવાની છે તેની યાદી.

ક્રમ નં.	તાલુકાનું નામ	ગ્રામ પંચાયતનું નામ	વોર્ડ નંબર/ ક્રમાંક	વોર્ડની બેઠકનો પ્રકાર	સરપંચની બેઠકનો પ્રકાર	ચુંટણીનો પ્રકાર (સામાન્ય/પેટા ચુંટણી જે હોય તે દર્શાવવું.)
(૧)	(૨)	(૩)	(૪)	(૫)	(૬)	(૭)
૧	જુનાગઢ	બીલખા	૧૪	બીન અનામત	---	ખાલી પડેલ બેઠકની પેટાચુંટણી
૨	જુનાગઢ	સુખપુર	૧	સામાન્ય સ્ત્રી	---	ખાલી પડેલ બેઠકની પેટાચુંટણી
૩	જુનાગઢ	વિરપુર	૩	બીન અનામત	---	ખાલી પડેલ બેઠકની પેટાચુંટણી
૪	જુનાગઢ	ગોલાધર	૨	અનુ.જાતી	---	ખાલી પડેલ બેઠકની પેટાચુંટણી
૫	જુનાગઢ	બલીયાવડ	૪	સામાન્ય સ્ત્રી	---	ખાલી પડેલ બેઠકની પેટાચુંટણી

(૩) આ જાહેરનામાની ગુજરાત પંચાયત ચુંટણી નિયમો–૧૯૯૪ ના નિયમ–૯ (૧) અન્વયે સરકારી રાજ્ય પત્રમાં પ્રસિધ્ધી કરવામાં આવે છે.

આર.કે. પાઠક
કલેકટર,
જુનાગઢ જિલ્લો, જુનાગઢ અને
રાજ્ય ચુંટણી પંચના અધિકારી.

INDEX

ગુજરાત પંચાયત અધિનિયમ--૧૯૯૩ ની કલમ-૧૫ ની પેટા કલમ-(૧) અન્વયે ચુંટણીનું જાહેરનામું.

જિલ્લા કલેકટર કચેરી,
ચુંટણી શાખા,
જુનાગઢ જિલ્લો, જુનાગઢ.
તારીખ :- ૧૮/૮/૨૦૦૩

ક્રમાંક : ચટણ/ગ્રા.પં./૧

-:: જાહેરનામું ::-

જુનાગઢ જિલ્લાની **વિસાવદર** તાલુકાની ગ્રામ પંચાયતોના વોર્ડની બેઠકોની/સરપંચની બેઠકોની ચુંટણી.

(૧). ગુજરાત પંચાયત અધિનિયમ-૧૯૯૩ ની કલમ-૧૬ ની પેટા કલમ-(૧) મુજબ જુનાગઢ જિલ્લાની **વિસાવદર** તાલુકાની ગ્રામ પંચાયતોના વોર્ડની રચના તથા બેઠકોની ફાળવણી રાજય ચુંટણી પંચના અધિકારી તરીકે કરેલ છે.

(૨). ગુજરાત પંચાયત અધિનિયમ-૧૯૯૩ ની કલમ-૧૫ ની પેટા કલમ-(૧) થી પ્રાપ્ત થયેલ સતાની રૂઈએ રાજય ચુંટણી પંચના અધિકારી તરીકે કલેકટર જુનાગઢ, જુનાગઢ જિલ્લાની નીચેની અનુસુચિ ના કોલમ નંબર-૨ માં જણાવેલ તાલુકાની સામે કોલમ નંબર-૩ માં જણાવેલ ગ્રામ પંચાયતોના કોલમ નંબર-૪,૫ માં જણાવેલ વોર્ડની બેઠકોની તથા કોલમ નંબર-૬ માં જણાવેલ સરપંચની બેઠકોની સામાન્ય/પેટા ચુંટણી તારીખ:-૧૪/૯/૨૦૦૩ ના રોજ યોજવાનું જાહેર કરે છે.

-:: અનુસુચિ ::-

વિસાવદર તાલુકાની ગ્રામ પંચાયતોની ચુંટણી યોજવાની છે તેની યાદી.

ક્રમ નં.	તાલુકાનું નામ	ગ્રામ પંચાયતનું નામ	વોર્ડ નંબર/ ક્રમાંક	વોર્ડની બેઠકનો પ્રકાર	સરપંચની બેઠકનો પ્રકાર	ચુંટણીનો પ્રકાર (સામાન્ય/પેટા ચુંટણી જે હોય તે દર્શાવવું.)
(૧)	(૨)	(૩)	(૪)	(૫)	(૬)	(૭)
૧	વિસાવદર	ઢેબર	--	--	પછાતવર્ગ	ખાલી પડેલ બેઠકની પેટાચુંટણી
૨	વિસાવદર	ખંભાળીયા	૨	પછાતવર્ગ	--	ખાલી પડેલ બેઠકની પેટાચુંટણી

(૩) આ જાહેરનામાની ગુજરાત પંચાયત ચુંટણી નિયમો-૧૯૯૪ ના નિયમ-૯ (૧) અન્વયે સરકારી રાજય પત્રમાં પ્રસિધ્ધી કરવામાં આવે છે.

આર.કે.પાઠક.
કલેકટર,
જુનાગઢ જિલ્લો, જુનાગઢ અને
રાજય ચુંટણી પંચના અધિકારી.

INDEX

ગુજરાત પંચાયત અધિનિયમ–૧૯૯૩ ની કલમ–૧૫ ની પેટા કલમ–(૧) અન્વયે ચુંટણીનું જાહેરનામું.
જિલ્લા કલેકટર કચેરી,
ચુંટણી શાખા,
જુનાગઢ જિલ્લો, જુનાગઢ.
તારીખ :– ૧૮/૮/૨૦૦૩

ક્રમાંક : ચટણ/ગ્રા.પં./૧

–:: જાહેરનામું ::–

જુનાગઢ જિલ્લાની **વંથલી** તાલુકાની ગ્રામ પંચાયતોના વોર્ડની બેઠકોની/સરપંચની બેઠકોની ચુંટણી.

(૧). ગુજરાત પંચાયત અધિનિયમ–૧૯૯૩ ની કલમ–૧૬ ની પેટા કલમ–(૧) મુજબ જુનાગઢ જિલ્લાની **વંથલી** તાલુકાની ગ્રામ પંચાયતોના વોર્ડની રચના તથા બેઠકોની ફાળવણી રાજ્ય ચુંટણી પંચના અધિકારી તરીકે કરેલ છે.

(૨). ગુજરાત પંચાયત અધિનિયમ–૧૯૯૩ ની કલમ–૧૫ ની પેટા કલમ–(૧) થી પ્રાપ્ત થયેલ સતાની રૂઈએ રાજ્ય ચુંટણી પંચના અધિકારી તરીકે કલેકટર જુનાગઢ, જુનાગઢ જિલ્લાની નીચેની અનુસુચિ ના કોલમ નંબર–૨ માં જણાવેલ તાલુકાની સામે કોલમ નંબર–૩ માં જણાવેલ ગ્રામ પંચાયતોના કોલમ નંબર–૪,૫ માં જણાવેલ વોર્ડની બેઠકોની તથા કોલમ નંબર–૬ માં જણાવેલ સરપંચની બેઠકોની સામાન્ય/પેટા ચુંટણી તારીખ:–૧૪/૯/૨૦૦૩ ના રોજ યોજવાનું જાહેર કરે છે.

–:: અનુસુચિ ::–

વંથલી તાલુકાની ગ્રામ પંચાયતોની ચુંટણી યોજવાની છે તેની યાદી.

ક્રમ નં.	તાલુકાનું નામ	ગ્રામ પંચાયતનું નામ	વોર્ડ નંબર/ ક્રમાંક	વોર્ડની બેઠકનો પ્રકાર	સરપંચની બેઠકનો પ્રકાર	ચુંટણીનો પ્રકાર (સામાન્ય/પેટા ચુંટણી જે હોય તે દર્શાવવું.)
(૧)	(૨)	(૩)	(૪)	(૫)	(૬)	(૭)
૧	વંથલી	બોખરડા	૧ ૪	સામાન્ય સ્ત્રી અનુ.જાતી	—	ખાલી પડેલ બેઠકની પેટાચુંટણી
૨	વંથલી	ઘંટીયા –"– –"– –"–	— ૧ ૨ ૫	— સામાન્ય સ્ત્રી પછાતવર્ગ બીન અનામત	બીન અનામત	ખાલી પડેલ બેઠકની પેટાચુંટણી

(૩) આ જાહેરનામાની ગુજરાત પંચાયત ચુંટણી નિયમો–૧૯૯૪ ના નિયમ–૯ (૧) અન્વયે સરકારી રાજ્ય પત્રમાં પ્રસિધ્ધી કરવામાં આવે છે.

આર.કે.પાઠક
કલેકટર
જુનાગઢ જિલ્લો, જુનાગઢ અને
રાજ્ય ચુંટણી પંચના અધિકારી.

INDEX

ગુજરાત પંચાયત અધિનિયમ–૧૯૯૩ ની કલમ–૧૫ ની પેટા કલમ–(૧) અન્વયે ચુંટણીનું જાહેરનામું.

જિલ્લા કલેકટર કચેરી,
ચુંટણી શાખા,
જુનાગઢ જિલ્લો, જુનાગઢ.
તારીખ :– ૧૮/૮/૨૦૦૩

ક્રમાંક : ચટણ/ગ્રા.પં./૧

–:: જાહેરનામું ::–

જુનાગઢ જિલ્લાની **માણાવદર** તાલુકાની ગ્રામ પંચાયતોના વોર્ડની બેઠકોની/સરપંચની બેઠકોની ચુંટણી.

(૧). ગુજરાત પંચાયત અધિનિયમ–૧૯૯૩ ની કલમ–૧૬ ની પેટા કલમ–(૧) મુજબ જુનાગઢ જિલ્લાની **માણાવદર** તાલુકાની ગ્રામ પંચાયતોના વોર્ડની રચના તથા બેઠકોની ફાળવણી રાજ્ય ચુંટણી પંચના અધિકારી તરીકે કરેલ છે.

(૨). ગુજરાત પંચાયત અધિનિયમ–૧૯૯૩ ની કલમ–૧૫ ની પેટા કલમ–(૧) થી પ્રાપ્ત થયેલ સતાની રૂઈએ રાજ્ય ચુંટણી પંચના અધિકારી તરીકે કલેકટર જુનાગઢ, જુનાગઢ જિલ્લાની નીચેની અનુસુચિ ના કોલમ નંબર–૨ માં જણાવેલ તાલુકાની સામે કોલમ નંબર–૩ માં જણાવેલ ગ્રામ પંચાયતોના કોલમ નંબર–૪,૫ માં જણાવેલ વોર્ડની બેઠકોની તથા કોલમ નંબર–૬ માં જણાવેલ સરપંચની બેઠકોની સામાન્ય/પેટા ચુંટણી તારીખ:–૧૪/૯/૨૦૦૩ ના રોજ યોજવાનું જાહેર કરે છે.

–:: અનુસુચિ ::–

માણાવદર તાલુકાની ગ્રામ પંચાયતોની ચુંટણી યોજવાની છે તેની યાદી.

ક્રમ નં.	તાલુકાનું નામ	ગ્રામ પંચાયતનું નામ	વોર્ડ નંબર/ ક્રમાંક	વોર્ડની બેઠકનો પ્રકાર	સરપંચની બેઠકનો પ્રકાર	ચુંટણીનો પ્રકાર (સામાન્ય/પેટા ચુંટણી જે હોય તે દર્શાવવું.)
(૧)	(૨)	(૩)	(૪)	(૫)	(૬)	(૭)
૧	માણાવદર	લીંબુડા	૩	બીન અનામત	---	ખાલી પડેલ બેઠકની પેટાચુંટણી
૨	માણાવદર	મટીયાણા	૧ ૭	સામાન્યસ્ત્રી બીન અનામત	---	ખાલી પડેલ બેઠકની પેટાચુંટણી
૩	માણાવદર	ગણા	૩	બીન અનામત	---	ખાલી પડેલ બેઠકની પેટાચુંટણી
૪	માણાવદર	ઈન્દ્રા	---	---	બીન અનામત	ખાલી પડેલ બેઠકની પેટાચુંટણી
૫	માણાવદર	રોણકી	૨	પછાતવર્ગ સ્ત્રી	---	ખાલી પડેલ બેઠકની પેટાચુંટણી
૬	માણાવદર	બુરી	૪	બીન અનામત	---	ખાલી પડેલ બેઠકની પેટાચુંટણી
૭	માણાવદર	સુલતાનાબાદ	૫	બીન અનામત	---	ખાલી પડેલ બેઠકની પેટાચુંટણી

(૩) આ જાહેરનામાની ગુજરાત પંચાયત ચુંટણી નિયમો–૧૯૯૪ ના નિયમ–૯ (૧) અન્વયે સરકારી રાજ્ય પત્રમાં પ્રસિધ્ધી કરવામાં આવે છે.

: આર.કે.પાઠક
કલેકટર,
જુનાગઢ જિલ્લો, જુનાગઢ અને
રાજ્ય ચુંટણી પંચના અધિકારી.

INDEX

ગુજરાત પંચાયત અધિનિયમ-૧૯૯૩ ની કલમ-૧૫ ની પેટા કલમ-(૧) અન્વયે ચુંટણીનું જાહેરનામું.

જિલ્લા કલેકટર કચેરી,
ચુંટણી શાખા,
જુનાગઢ જિલ્લો, જુનાગઢ.
તારીખ :- ૧૮/૮/૨૦૦૩

ક્રમાંક : ચટણ/ગ્રા.પં./૧

-:: જાહેરનામું ::-

જુનાગઢ જિલ્લાની **માંગરોળ** તાલુકાની ગ્રામ પંચાયતોના વોર્ડની બેઠકોની/સરપંચની બેઠકોની ચુંટણી.

(૧). ગુજરાત પંચાયત અધિનિયમ-૧૯૯૩ ની કલમ-૧૬ ની પેટા કલમ-(૧) મુજબ જુનાગઢ જિલ્લાની **માંગરોળ** તાલુકાની ગ્રામ પંચાયતોના વોર્ડની રચના તથા બેઠકોની ફાળવણી રાજય ચુંટણી પંચના અધિકારી તરીકે કરેલ છે.

(૨). ગુજરાત પંચાયત અધિનિયમ-૧૯૯૩ ની કલમ-૧૫ ની પેટા કલમ-(૧) થી પ્રાપ્ત થયેલ સતાની રૂઈએ રાજય ચુંટણી પંચના અધિકારી તરીકે કલેકટર જુનાગઢ, જુનાગઢ જિલ્લાની નીચેની અનુસુચિ ના કોલમ નંબર-૨ માં જણાવેલ તાલુકાની સામે કોલમ નંબર-૩ માં જણાવેલ ગ્રામ પંચાયતોના કોલમ નંબર-૪,૫ માં જણાવેલ વોર્ડની બેઠકોની તથા કોલમ નંબર-૬ માં જણાવેલ સરપંચની બેઠકોની સામાન્ય/પેટા ચુંટણી તારીખ:-૧૪/૯/૨૦૦૩ ના રોજ યોજવાનું જાહેર કરે છે.

-:: અનુસુચિ ::-

માંગરોળ તાલુકાની ગ્રામ પંચાયતોની ચુંટણી યોજવાની છે તેની યાદી.

ક્રમ નં.	તાલુકાનું નામ	ગ્રામ પંચાયતનું નામ	વોર્ડ નંબર/ક્રમાંક	વોર્ડની બેઠકનો પ્રકાર	સરપંચની બેઠકનો પ્રકાર	ચુંટણીનો પ્રકાર (સામાન્ય/પેટા ચુંટણી જે હોય તે દર્શાવવું.)
(૧)	(૨)	(૩)	(૪)	(૫)	(૬)	(૭)
૧	માંગરોળ	નાંદરખી	૭	બીન અનામત	---	ખાલી પડેલ બેઠકની પેટાચુંટણી
૨	માંગરોળ	વાડલા	૭	બીન અનામત	---	ખાલી પડેલ બેઠકની પેટાચુંટણી

(૩) આ જાહેરનામાની ગુજરાત પંચાયત ચુંટણી નિયમો-૧૯૯૪ ના નિયમ-૯ (૧) અન્વયે સરકારી રાજય પત્રમાં પ્રસિધ્ધી કરવામાં આવે છે.

આર.કે.પાઠક
કલેકટર,
જુનાગઢ જિલ્લો; જુનાગઢ અને
રાજય ચુંટણી પંચના અધિકારી.

INDEX

ગુજરાત પંચાયત અધિનિયમ–૧૯૯૩ ની કલમ–૧૫ ની પેટા કલમ–(૧) અન્વયે ચુંટણીનું જાહેરનામું.
જિલ્લા કલેક્ટર કચેરી,
ચુંટણી શાખા,
જુનાગઢ જિલ્લો, જુનાગઢ.
તારીખ :– ૧૮/૮/૨૦૦૩

ક્રમાંક : ચટણ/ગ્રા.પં./૧

–:: જાહેરનામું ::–

જુનાગઢ જિલ્લાની **ઉના** તાલુકાની ગ્રામ પંચાયતોના વોર્ડની બેઠકોની/સરપંચની બેઠકોની ચુંટણી.

(૧). ગુજરાત પંચાયત અધિનિયમ–૧૯૯૩ ની કલમ–૧૬ ની પેટા કલમ–(૧) મુજબ જુનાગઢ જિલ્લાની **ઉના** તાલુકાની ગ્રામ પંચાયતોના વોર્ડની રચના તથા બેઠકોની ફાળવણી રાજ્ય ચુંટણી પંચના અધિકારી તરીકે કરેલ છે.

(૨). ગુજરાત પંચાયત અધિનિયમ–૧૯૯૩ ની કલમ–૧૫ ની પેટા કલમ–(૧) થી પ્રાપ્ત થયેલ સતાની રૂઈએ રાજ્ય ચુંટણી પંચના અધિકારી તરીકે કલેકટર જુનાગઢ, જુનાગઢ જિલ્લાની નીચેની અનુસુચિ ના કોલમ નંબર–૨ માં જણાવેલ તાલુકાની સામે કોલમ નંબર–૩ માં જણાવેલ ગ્રામ પંચાયતોના કોલમ નંબર–૪,૫ માં જણાવેલ વોર્ડની બેઠકોની તથા કોલમ નંબર–૬ માં જણાવેલ સરપંચની બેઠકોની સામાન્ય/પેટા ચુંટણી તારીખ:–૧૪/૯/૨૦૦૩ ના રોજ યોજવાનું જાહેર કરે છે.

–:: અનુસુચિ ::–

ઉના તાલુકાની ગ્રામ પંચાયતોની ચુંટણી યોજવાની છે તેની યાદી.

ક્રમ નં.	તાલુકાનું નામ	ગ્રામ પંચાયતનું નામ	વોર્ડ નંબર/ ક્રમાંક	વોર્ડની બેઠકનો પ્રકાર	સરપંચની બેઠકનો પ્રકાર	ચુંટણીનો પ્રકાર (સામાન્ય/પેટા ચુંટણી જે હોય તે દર્શાવવું.)
(૧)	(૨)	(૩)	(૪)	(૫)	(૬)	(૭)
૧	ઉના	પાણખાણ	૫	બીન અનામત.	––	ખાલી પડેલ બેઠકની પેટાચુંટણી
૨	ઉના	કણેરી	––	––	બીન અનામત.	ખાલી પડેલ બેઠકની પેટાચુંટણી
૩	ઉના	નાળીયેરીમોલી	૨	પછાતવર્ગ	––	ખાલી પડેલ બેઠકની પેટાચુંટણી
૪	ઉના	દ્રોણ	––	––	પછાતવર્ગ	ખાલી પડેલ બેઠકની પેટાચુંટણી
૫	ઉના	સોનારી	૨	પછાતવર્ગ	––	ખાલી પડેલ બેઠકની પેટાચુંટણી

(૩) આ જાહેરનામાની ગુજરાત પંચાયત ચુંટણી નિયમો–૧૯૯૪ ના નિયમ–૯ (૧) અન્વયે સરકારી રાજ્ય પત્રમાં પ્રસિધ્ધી કરવામાં આવે છે.

આર.કે.પાઠક
કલેકટર,
જુનાગઢ જિલ્લો, જુનાગઢ અને
રાજ્ય ચુંટણી પંચના અધિકારી.

INDEX

ગુજરાત પંચાયત અધિનિયમ–૧૯૯૩ ની કલમ–૧૫ ની પેટા કલમ–(૧) અન્વયે ચુંટણીનું જાહેરનામું.

જિલ્લા કલેકટર કચેરી,
ચુંટણી શાખા,
જુનાગઢ જિલ્લો, જુનાગઢ.
તારીખ :– ૧૮/૮/૨૦૦૩

ક્રમાંક : ચટણ/ગ્રા.પં./૧

–:: જાહેરનામું ::–

જુનાગઢ જિલ્લાની **કેશોદ** તાલુકાની ગ્રામ પંચાયતોના વોર્ડની બેઠકોની/સરપંચની બેઠકોની ચુંટણી.

(૧). ગુજરાત પંચાયત અધિનિયમ–૧૯૯૩ ની કલમ–૧૬ ની પેટા કલમ–(૧) મુજબ જુનાગઢ જિલ્લાની **કેશોદ** તાલુકાની ગ્રામ પંચાયતોના વોર્ડની રચના તથા બેઠકોની ફાળવણી રાજય ચુંટણી પંચના અધિકારી તરીકે કરેલ છે.

(૨). ગુજરાત પંચાયત અધિનિયમ–૧૯૯૩ ની કલમ–૧૫ ની પેટા કલમ–(૧) થી પ્રાપ્ત થયેલ સતાની રૂઈએ રાજય ચુંટણી પંચના અધિકારી તરીકે કલેકટર જુનાગઢ, જુનાગઢ જિલ્લાની નીચેની અનુસુચિ ના કોલમ નંબર–૨ માં જણાવેલ તાલુકાની સામે કોલમ નંબર–૩ માં જણાવેલ ગ્રામ પંચાયતોના કોલમ નંબર–૪,૫ માં જણાવેલ વોર્ડની બેઠકોની તથા કોલમ નંબર–૬ માં જણાવેલ સરપંચની બેઠકોની સામાન્ય/પેટા ચુંટણી તારીખ:–૧૪/૯/૨૦૦૩ ના રોજ યોજવાનું જાહેર કરે છે.

–:: અનુસુચિ ::–

કેશોદ તાલુકાની ગ્રામ પંચાયતોની ચુંટણી યોજવાની છે તેની યાદી.

ક્રમ નં.	તાલુકાનું નામ	ગ્રામ પંચાયતનું નામ	વોર્ડ નંબર/ક્રમાંક	વોર્ડની બેઠકનો પ્રકાર	સરપંચની બેઠકનો પ્રકાર	ચુંટણીનો પ્રકાર (સામાન્ય/પેટા ચુંટણી જે હોય તે દર્શાવવું.)
(૧)	(૨)	(૩)	(૪)	(૫)	(૬)	(૭)
૧	કેશોદ	પસવાડીયા	—	—	બીન અનામત	સામાન્ય ચુંટણી
			૧	સામાન્યસ્ત્રી		
			૨	પછાતવર્ગ		
			૩	અનુ.જાતી		
			૪	અનુ.જાતીસ્ત્રી		
			૫	બીન અનામત		
			૬	બીન અનામત		
			૭	બીન અનામત		
૨	કેશોદ	ફાગળી	૭	બીન અનામત	—	ખાલી પડેલ બેઠકની પેટાચુંટણી

(૩) આ જાહેરનામાની ગુજરાત પંચાયત ચુંટણી નિયમો–૧૯૯૪ ના નિયમ–૯ (૧) અન્વયે સરકારી રાજય પત્રમાં પ્રસિધ્ધી કરવામાં આવે છે.

આર.કે.પાઠક
કલેકટર,
જુનાગઢ જિલ્લો, જુનાગઢ અને
રાજય ચુંટણી પંચના અધિકારી.

INDEX

ગુજરાત પંચાયત અધિનિયમ–૧૯૯૩ ની કલમ–૧૫ ની પેટા કલમ–(૧) અન્વયે ચુંટણીનું જાહેરનામું.

જિલ્લા કલેકટર કચેરી,
ચુંટણી શાખા,
જુનાગઢ જિલ્લો, જુનાગઢ.
તારીખ :– ૧૮/૮/૨૦૦૩

ક્રમાંક : ચટણ/ગ્રા.પં./૧

–:: જાહેરનામું ::–

જુનાગઢ જિલ્લાની **માળીયા** તાલુકાની ગ્રામ પંચાયતોના વોર્ડની બેઠકોની/સરપંચની બેઠકોની ચુંટણી.

(૧). ગુજરાત પંચાયત અધિનિયમ–૧૯૯૩ ની કલમ–૧૬ ની પેટા કલમ–(૧) મુજબ જુનાગઢ જિલ્લાની **માળીયા** તાલુકાની ગ્રામ પંચાયતોના વોર્ડની રચના તથા બેઠકોની ફાળવણી રાજય ચુંટણી પંચના અધિકારી તરીકે કરેલ છે.

(૨). ગુજરાત પંચાયત અધિનિયમ–૧૯૯૩ ની કલમ–૧૫ ની પેટા કલમ–(૧) થી પ્રાપ્ત થયેલ સતાની રૂઈએ રાજય ચુંટણી પંચના અધિકારી તરીકે કલેકટર જુનાગઢ, જુનાગઢ જિલ્લાની નીચેની અનુસુચિ ના કોલમ નંબર–૨ માં જણાવેલ તાલુકાની સામે કોલમ નંબર–૩ માં જણાવેલ ગ્રામ પંચાયતોના કોલમ નંબર–૪,૫ માં જણાવેલ વોર્ડની બેઠકોની તથા કોલમ નંબર–૬ માં જણાવેલ સરપંચની બેઠકોની સામાન્ય/પેટા ચુંટણી તારીખ:–૧૪/૯/૨૦૦૩ ના રોજ યોજવાનું જાહેર કરે છે.

–:: અનુસુચિ ::–

માળીયા તાલુકાની ગ્રામ પંચાયતોની ચુંટણી યોજવાની છે તેની યાદી.

ક્રમ નં.	તાલુકાનું નામ	ગ્રામ પંચાયતનું નામ	વોર્ડ નંબર/ક્રમાંક	વોર્ડની બેઠકનો પ્રકાર	સરપંચની બેઠકનો પ્રકાર	ચુંટણીનો પ્રકાર (સામાન્ય/પેટા ચુંટણી જે હોય તે દર્શાવવું.)
(૧)	(૨)	(૩)	(૪)	(૫)	(૬)	(૭)
૧	માળીયા	પાતળા	--	--	બીન અનામત	ખાલી પડેલ બેઠકની પેટાચુંટણી

(૩) આ જાહેરનામાની ગુજરાત પંચાયત ચુંટણી નિયમો–૧૯૯૪ ના નિયમ–૯ (૧) અન્વયે સરકારી રાજય પત્રમાં પ્રસિધ્ધી કરવામાં આવે છે.

આર.કે.પાઠક
કલેકટર
જુનાગઢ જિલ્લો જુનાગઢ અને
રાજય ચુંટણી પંચનો અધિકારી.

INDEX

ગુજરાત પંચાયત અધિનિયમ–૧૯૯૩ ની કલમ–૧૫ ની પેટા કલમ–(૧) અન્વયે ચુંટણીનું જાહેરનામું.
જિલ્લા કલેક્ટર કચેરી,
ચુંટણી શાખા,
જુનાગઢ જિલ્લો, જુનાગઢ.
તારીખ :– ૧૮/૮/૨૦૦૩

ક્રમાંક : ચટણ/ગ્રા.પં./૧

–:: જાહેરનામું ::–

જુનાગઢ જિલ્લાની **તાલાલા** તાલુકાની ગ્રામ પંચાયતોના વોર્ડની બેઠકોની/સરપંચની બેઠકોની ચુંટણી.

(૧). ગુજરાત પંચાયત અધિનિયમ–૧૯૯૩ ની કલમ–૧૬ ની પેટા કલમ–(૧) મુજબ જુનાગઢ જિલ્લાની **તાલાલા** તાલુકાની ગ્રામ પંચાયતોના વોર્ડની રચના તથા બેઠકોની ફાળવણી રાજ્ય ચુંટણી પંચના અધિકારી તરીકે કરેલ છે.

(૨). ગુજરાત પંચાયત અધિનિયમ–૧૯૯૩ ની કલમ–૧૫ ની પેટા કલમ–(૧) થી પ્રાપ્ત થયેલ સતાની રૂઈએ રાજ્ય ચુંટણી પંચના અધિકારી તરીકે કલેક્ટર જુનાગઢ, જુનાગઢ જિલ્લાની નીચેની અનુસુચિ ના કોલમ નંબર–૨ માં જણાવેલ તાલુકાની સામે કોલમ નંબર–૩ માં જણાવેલ ગ્રામ પંચાયતોના કોલમ નંબર–૪,૫ માં જણાવેલ વોર્ડની બેઠકોની તથા કોલમ નંબર–૬ માં જણાવેલ સરપંચની બેઠકોની સામાન્ય/પેટા ચુંટણી તારીખ:–૧૪/૯/૨૦૦૩ ના રોજ યોજવાનું જાહેર કરે છે.

–:: અનુસુચિ ::–

તાલાલા તાલુકાની ગ્રામ પંચાયતોની ચુંટણી યોજવાની છે તેની યાદી.

ક્રમ નં.	તાલુકાનું નામ	ગ્રામ પંચાયતનું નામ	વોર્ડ નંબર/ ક્રમાંક	વોર્ડની બેઠકનો પ્રકાર	સરપંચની બેઠકનો પ્રકાર	ચુંટણીનો પ્રકાર (સામાન્ય/પેટા ચુંટણી જે હોય તે દર્શાવવું.)
(૧)	(૨)	(૩)	(૪)	(૫)	(૬)	(૭)
૧	તાલાલા	સેમરવાવ	૪	બીન અનામત.	---	ખાલી પડેલ બેઠકની પેટાચુંટણી
૨	તાલાલા	હડમતીયા	૧	સામાન્યસ્ત્રી	---	ખાલી પડેલ બેઠકની પેટાચુંટણી

(૩) આ જાહેરનામાની ગુજરાત પંચાયત ચુંટણી નિયમો–૧૯૯૪ ના નિયમ–૯ (૧) અન્વયે સરકારી રાજ્ય પત્રમાં પ્રસિધ્ધી કરવામાં આવે છે.

આર.કે.પાઠક,
કલેક્ટર
જુનાગઢ જિલ્લો, જુનાગઢ અને
રાજ્ય ચુંટણી પંચના અધિકારી.

INDEX

ગુજરાત પંચાયત અધિનિયમ--૧૯૯૩ ની કલમ-૧૫ ની પેટા કલમ-(૧) અન્વયે ચુંટણીનું જાહેરનામું.

જિલ્લા કલેક્ટર કચેરી,
ચુંટણી શાખા,
જુનાગઢ જિલ્લો, જુનાગઢ.
તારીખ :- ૧૮/૮/૨૦૦૩

ક્રમાંક : ચટણ/ગ્રા.પં./૧

-:: જાહેરનામું ::-

જુનાગઢ જિલ્લાની **કોડીનાર** તાલુકાની ગ્રામ પંચાયતોના વોર્ડની બેઠકોની/સરપંચની બેઠકોની ચુંટણી.

(૧). ગુજરાત પંચાયત અધિનિયમ-૧૯૯૩ ની કલમ-૧૬ ની પેટા કલમ-(૧) મુજબ જુનાગઢ જિલ્લાની **કોડીનાર** તાલુકાની ગ્રામ પંચાયતોના વોર્ડની રચના તથા બેઠકોની ફાળવણી રાજય ચુંટણી પંચના અધિકારી તરીકે કરેલ છે.

(૨). ગુજરાત પંચાયત અધિનિયમ-૧૯૯૩ ની કલમ-૧૫ ની પેટા કલમ-(૧) થી પ્રાપ્ત થયેલ સતાની રૂઈએ રાજય ચુંટણી પંચના અધિકારી તરીકે કલેકટર જુનાગઢ, જુનાગઢ જિલ્લાની નીચેની અનુસુચિ ના કોલમ નંબર-૨ માં જણાવેલ તાલુકાની સામે કોલમ નંબર-૩ માં જણાવેલ ગ્રામ પંચાયતોના કોલમ નંબર-૪,૫ માં જણાવેલ વોર્ડની બેઠકોની તથા કોલમ નંબર-૬ માં જણાવેલ સરપંચની બેઠકોની સામાન્ય/પેટા ચુંટણી તારીખ:-૧૪/૯/૨૦૦૩ ના રોજ યોજવાનું જાહેર કરે છે.

-:: અનુસુચિ ::-

કોડીનાર તાલુકાની ગ્રામ પંચાયતોની ચુંટણી યોજવાની છે તેની યાદી.

ક્રમ નં.	તાલુકાનું નામ	ગ્રામ પંચાયતનું નામ	વોર્ડ નંબર/ક્રમાંક	વોર્ડની બેઠકનો પ્રકાર	સરપંચની બેઠકનો પ્રકાર	ચુંટણીનો પ્રકાર (સામાન્ય/પેટા ચુંટણી જે હોય તે દર્શાવવું.)
(૧)	(૨)	(૩)	(૪)	(૫)	(૬)	(૭)
૧	કોડીનાર	મીતીયાજ	૧	સામાન્ય સ્ત્રી	અનુ.જાતી	સામાન્ય ચુંટણી
			૨	અનુ.જાતી સ્ત્રી		
			૩	અનુ.જાતી		
			૪	અનુ.જાતી		
			૫	પછાતવર્ગ સ્ત્રી		
			૬	બીન અનામત		
			૭	સામાન્ય સ્ત્રી		
			૮	બીન અનામત		
			૯	બીન અનામત		
			૧૦	બીન અનામત		
			૧૧	બીન અનામત		
૨	કોડીનાર	રોણાજ	૧	અનુ.જાતી	બીન અનામત	સામાન્ય ચુંટણી
			૨	સામાન્ય સ્ત્રી		
			૩	પછાતવર્ગ સ્ત્રી		
			૪	બીન અનામત		
			૫	બીન અનામત		
			૬	બીન અનામત		
			૭	બીન અનામત		

INDEX

૩	કોડીનાર	જંત્રાખડી	૧ ૨ ૩ ૪ ૫ ૬ ૭	સામાન્ય સ્ત્રી પછાતવર્ગ સ્ત્રી બીન અનામત બીન અનામત બીન અનામત બીન અનામત અનુ.જાતી	સામાન્ય સ્ત્રી	સામાન્ય ચુંટણી
૪	કોડીનાર	માલગામ	૧ ૨ ૩ ૪ ૫ ૬ ૭	બીન અનામત પછાતવર્ગ સ્ત્રી બીન અનામત બીન અનામત બીન અનામત અનુ.જાતી સ્ત્રી અનુ.જાતી	અનુ.જાતી સ્ત્રી	સામાન્ય ચુંટણી

(૩) આ જાહેરનામાની ગુજરાત પંચાયત ચુંટણી નિયમો–૧૯૯૪ ના નિયમ–૯ (૧) અન્વયે સરકારી રાજય પત્રમાં પ્રસિધ્ધી કરવામાં આવે છે.

આર.કે. પાઠક,
કલેકટર,
જુનાગઢ જિલ્લો, જુનાગઢ અને
રાજય ચુંટણી પંચના અધિકારી.

INDEX

ગુજરાત પંચાયત અધિનિયમ–૧૯૯૩ ની કલમ–૧૫ ની પેટા કલમ–(૧) અન્વયે ચુંટણીનું જાહેરનામું.
જિલ્લા કલેકટર કચેરી,
ચુંટણી શાખા,
જુનાગઢ જિલ્લો, જુનાગઢ.
તારીખ :– ૧૮/૮/૨૦૦૩

ક્રમાંક : ચટણ/ગ્રા.પં./૧

–:: જાહેરનામું ::–

જુનાગઢ જિલ્લાની **સુત્રાપાડા** તાલુકાની ગ્રામ પંચાયતોના વોર્ડની બેઠકોની/સરપંચની બેઠકોની ચુંટણી.

(૧). ગુજરાત પંચાયત અધિનિયમ–૧૯૯૩ ની કલમ–૧૬ ની પેટા કલમ–(૧) મુજબ જુનાગઢ જિલ્લાની **સુત્રાપાડા** તાલુકાની ગ્રામ પંચાયતોના વોર્ડની રચના તથા બેઠકોની ફાળવણી રાજય ચુંટણી પંચના અધિકારી તરીકે કરેલ છે.

(૨). ગુજરાત પંચાયત અધિનિયમ–૧૯૯૩ ની કલમ–૧૫ ની પેટા કલમ–(૧) થી પ્રાપ્ત થયેલ સતાની રૂઈએ રાજય ચુંટણી પંચના અધિકારી તરીકે કલેકટર જુનાગઢ, જુનાગઢ જિલ્લાની નીચેની અનુસુચિ ના કોલમ નંબર–૨ માં જણાવેલ તાલુકાની સામે કોલમ નંબર–૩ માં જણાવેલ ગ્રામ પંચાયતોના કોલમ નંબર–૪,૫ માં જણાવેલ વોર્ડની બેઠકોની તથા કોલમ નંબર–૬ માં જણાવેલ સરપંચની બેઠકોની સામાન્ય/પેટા ચુંટણી તારીખ:–૧૪/૯/૨૦૦૩ ના રોજ યોજવાનું જાહેર કરે છે.

–:: અનુસુચિ ::–

સુત્રાપાડા તાલુકાની ગ્રામ પંચાયતોની ચુંટણી યોજવાની છે તેની યાદી.

ક્રમ નં.	તાલુકાનું નામ	ગ્રામ પંચાયતનું નામ	વોર્ડ નંબર/ક્રમાંક	વોર્ડની બેઠકનો પ્રકાર	સરપંચની બેઠકનો પ્રકાર	ચુંટણીનો પ્રકાર (સામાન્ય/પેટા ચુંટણી જે હોય તે દર્શાવવું.)
(૧)	(૨)	(૩)	(૪)	(૫)	(૬)	(૭)
૧	સુત્રાપાડા	મટાણા	૬	બીન અનામત	––	ખાલી પડેલ બેઠકની પેટાચુંટણી
૨	સુત્રાપાડા	મોરાસા	૨	પછાત વર્ગ	––	ખાલી રહેલ બેઠકની પેટાચુંટણી

(૩) આ જાહેરનામાની ગુજરાત પંચાયત ચુંટણી નિયમો–૧૯૯૪ ના નિયમ–૯ (૧) અન્વયે સરકારી રાજય પત્રમાં પ્રસિધ્ધી કરવામાં આવે છે.

આર.કે. પાઠક
કલેકટર,
જુનાગઢ જિલ્લો, જુનાગઢ અને
રાજય ચુંટણી પંચના અધિકારી.

INDEX

ગુજરાત પંચાયત ચુંટણી નિયમો–૧૯૯૪ ના નિયમ–૯ (૨) અન્વયે ચુંટણીનું જાહેરનામું.
જિલ્લા કલેકટર કચેરી,
ચુંટણી શાખા,
જુનાગઢ જિલ્લો, જુનાગઢ.
તારીખ :– ૧૮/૮/૨૦૦૩

ક્રમાંક : ચટણ/ગ્રા.પં./૨

–:: જાહેરનામું ::–

જુનાગઢ જિલ્લાના **જુનાગઢ** તાલુકાની ગ્રામ પંચાયતોના વોર્ડની બેઠકોની/સરપંચની બેઠકોની ચુંટણી.

(૧). ગુજરાત પંચાયત અધિનિયમ–૧૯૯૩ ની કલમ–૧૬ ની પેટા કલમ–(૧) મુજબ જુનાગઢ જિલ્લાની **જુનાગઢ** તાલુકાની ગ્રામ પંચાયતોના વોર્ડની રચના તથા બેઠકોની ફાળવણી રાજ્ય ચુંટણી પંચના અધિકારી તરીકે કરેલ છે.

(૨). ગુજરાત પંચાયત ચુંટણી નિયમો–૧૯૯૪ ના નિયમ–૯ ના પેટા નિયમ–૨ થી પ્રાપ્ત થયેલ સતાની રૂઈએ રાજ્ય ચુંટણી પંચના અધિકારી તરીકે કલેકટર જુનાગઢ, જુનાગઢ જિલ્લાની નીચેની અનુસુચિ ના કોલમ નંબર–૨ માં જણાવેલ તાલુકાની સામે કોલમ નંબર–૩ માં જણાવેલ ગ્રામ પંચાયતોના કોલમ નંબર–૪ માં જણાવેલ વોર્ડની કોલમ–૫ માં જણાવેલ બેઠકો ભરવા માટે સભ્યોની તથા કોલમ નંબર–૬ માં જણાવેલ પ્રકાર વાળી સરપંચની બેઠકો ભરવા માટે સરપંચની ચુંટણી યોજવાનો તબકકાવાર કાર્યક્રમ નીચે જણાવ્યા મુજબ નકકી કરે છે.

	તારીખ	સમય	સ્થળ
(ક). ઉમેદવારીપત્ર રજુ કરવાની/ભરવાની છેલ્લી તારીખ.	૨૫/૮/૨૦૦૩	૧૧–૦૦ કલાક થી ૧૫–૦૦ કલાક સુધી	ચુંટણી અધિકારી/મદદનીશ ચુંટણી અધિકારીની કચેરી ખાતે.
(ખ). ઉમેદવારીપત્રોની ચકાસણીની તારીખ.	૨૬/૮/૨૦૦૩	૧૧–૦૦ કલાક થી ચકાસણી પુરી થાય ત્યાં સુધી	ચુંટણી અધિકારીની કચેરી ખાતે.
(ગ). ઉમેદવારી પત્રો પાછા ખેંચી લેવાની છેલ્લી તારીખ.	૨૮/૮/૨૦૦૩	૧૫–૦૦ કલાક સુધી	ચુંટણી અધિકારી/મદદનીશ ચુંટણી અધિકારીની કચેરી ખાતે.
(ઘ). આવશ્યક હોય તો મતદાનની તારીખ	૧૪/૯/૨૦૦૩	–	–
(ચ). મતદાન નો સમય	–	સવારના ૮–૦૦ થી સાંજના ૫–૦૦ વાગ્યા સુધી.	–
(છ). મતદાનના સ્થળ	–	–	જિલ્લા ચુંટણી અધિકારીએ જાહેર કરેલ મતદાન મથક ઉપર.
(જ). મતગણતરી માટેની તારીખ અને સમય.	૧૬/૯/૨૦૦૩	સવારના ૯–૦૦ કલાકથી ગણતરી પુરી થાય ત્યાં સુધી.	ચુંટણી અધિકારી જાહેર કરે તે સ્થળે.
(ઝ). ચુંટણી પ્રક્રિયા પુરી થવા માટે ની તારીખ.	મતગણતરી પુરી થયા તારીખ થી સાતમો દિવસ અગર મોડામાં મોડી તા.૨૧/૯/૨૦૦૩	–	–

INDEX

—:: અનુસુચિ ::—

જુનાગઢ તાલુકાની ગ્રામ પંચાયતોની ચુંટણી યોજવાની છે તેની યાદી.

ક્રમ નં.	તાલુકાનું નામ	ગ્રામ પંચાયતનું નામ	વોર્ડ નંબર/ ક્રમાંક	વોર્ડની બેઠકનો પ્રકાર	સરપંચની બેઠકનો પ્રકાર	ચુંટણીનો પ્રકાર (સામાન્ય/પેટા ચુંટણી જે હોય તે દર્શાવવું.)
(૧)	(૨)	(૩)	(૪)	(૫)	(૬)	(૭)
૧	જુનાગઢ	બીલખા	૧૪	બીન અનામત	---	ખાલી પડેલ બેઠકની પેટાચુંટણી
૨	જુનાગઢ	સુખપુર	૧	સામાન્ય સ્ત્રી	---	ખાલી પડેલ બેઠકની પેટાચુંટણી
૩	જુનાગઢ	વિરપુર	૩	બીન અનામત	---	ખાલી પડેલ બેઠકની પેટાચુંટણી
૪	જુનાગઢ	ગોલાધર	૨	અનુ.જાતી	---	ખાલી પડેલ બેઠકની પેટાચુંટણી
૫	જુનાગઢ	બલીયાવડ	૪	સામાન્ય સ્ત્રી	---	ખાલી પડેલ બેઠકની પેટાચુંટણી

આર.કે.પાઠક
કલેકટર,
જુનાગઢ જિલ્લો, જુનાગઢ અને
રાજય ચુંટણી પંચના અધિકારી.

INDEX

ગુજરાત પંચાયત ચુંટણી નિયમો–૧૯૯૪ ના નિયમ–૯ (૨) અન્વયે ચુંટણીનું જાહેરનામું.
જિલ્લા કલેકટર કચેરી,
ચુંટણી શાખા,
જુનાગઢ જિલ્લો, જુનાગઢ.
તારીખ :– ૧૮/૮/૨૦૦૩

ક્રમાંક : ચટણ/ગ્રા.પં./૨

–:: જાહેરનામું ::–

જુનાગઢ જિલ્લાના **વિસાવદર** તાલુકાની ગ્રામ પંચાયતોના વોર્ડની બેઠકોની/સરપંચની બેઠકોની ચુંટણી.

(૧). ગુજરાત પંચાયત અધિનિયમ–૧૯૯૩ ની કલમ–૧૬ ની પેટા કલમ–(૧) મુજબ જુનાગઢ જિલ્લાની **વિસાવદર** તાલુકાની ગ્રામ પંચાયતોના વોર્ડની રચના તથા બેઠકોની ફાળવણી રાજય ચુંટણી પંચના અધિકારી તરીકે કરેલ છે.

(૨). ગુજરાત પંચાયત ચુંટણી નિયમો–૧૯૯૪ ના નિયમ–૯ ના પેટા નિયમ–૨ થી પ્રાપ્ત થયેલ સતાની રૂઈએ રાજય ચુંટણી પંચના અધિકારી તરીકે કલેકટર જુનાગઢ, જુનાગઢ જિલ્લાની નીચેની અનુસુચિ ના કોલમ નંબર–૨ માં જણાવેલ તાલુકાની સામે કોલમ નંબર–૩ માં જણાવેલ ગ્રામ પંચાયતોના કોલમ નંબર–૪ માં જણાવેલ વોર્ડની કોલમ–૫ માં જણાવેલ બેઠકો ભરવા માટે સભ્યોની તથા કોલમ નંબર–૬ માં જણાવેલ પ્રકાર વાળી સરપંચની બેઠકો ભરવા માટે સરપંચની ચુંટણી યોજવાનો તબકકાવાર કાર્યક્રમ નીચે જણાવ્યા મુજબ નકકી કરે છે.

		તારીખ	સમય	સ્થળ
(ક).	ઉમેદવારીપત્ર રજુ કરવાની/ભરવાની છેલ્લી તારીખ.	૨૫/૮/૨૦૦૩	૧૧–૦૦ કલાક થી ૧૫–૦૦ કલાક સુધી	ચુંટણી અધિકારી/મદદનીશ ચુંટણી અધિકારીની કચેરી ખાતે.
(ખ).	ઉમેદવારીપત્રોની ચકાસણીની તારીખ.	૨૬/૮/૨૦૦૩	૧૧–૦૦ કલાક થી ચકાસણી પુરી થાય ત્યાં સુધી	ચુંટણી અધિકારીની કચેરી ખાતે.
(ગ).	ઉમેદવારી પત્રો પાછા ખેંચી લેવાની છેલ્લી તારીખ.	૨૮/૮/૨૦૦૩	૧૫–૦૦ કલાક સુધી	ચુંટણી અધિકારી/મદદનીશ ચુંટણી અધિકારીની કચેરી ખાતે.
(ઘ).	આવશ્યક હોય તો મતદાનની તારીખ	૧૪/૯/૨૦૦૩	–	–
(ચ).	મતદાન નો સમય	–	સવારના ૮–૦૦ થી સાંજના ૫–૦૦ વાગ્યા સુધી.	–

INDEX

(છ). મતદાનના સ્થળ	–	–	જિલ્લા ચુંટણી અધિકારીએ જાહેર કરેલ મતદાન મથક ઉપર.
(જ). મતગણતરી માટેની તારીખ અને સમય.	૧૬/૯/૨૦૦૩	સવારના ૯–૦૦ કલાકથી ગણતરી પુરી થાય ત્યાં સુધી.	ચુંટણી અધિકારી જાહેર કરે તે સ્થળે.
(ઝ). ચુંટણી પ્રક્રિયા પુરી થવા માટે ની તારીખ.	મતગણતરી પુરી થયા તારીખ થી સાતમો દિવસ અગર મોડામાં મોડી તા.૨૧/૯/૨૦૦૩	–	–

–:: અનુસુચિ ::–

વિસાવદર તાલુકાની ગ્રામ પંચાયતોની ચુંટણી યોજવાની છે તેની યાદી.

ક્રમ નં.	તાલુકાનું નામ	ગ્રામ પંચાયતનું નામ	વોર્ડ નંબર/ ક્રમાંક	વોર્ડની બેઠકનો પ્રકાર	સરપંચની બેઠકનો પ્રકાર	ચુંટણીનો પ્રકાર (સામાન્ય/પેટા ચુંટણી જે હોય તે દર્શાવવું.)
(૧)	(૨)	(૩)	(૪)	(૫)	(૬)	(૭)
૧	વિસાવદર	ઢેબર	––	––	પછાતવર્ગ	ખાલી પડેલ બેઠકની પેટાચુંટણી
૨	વિસાવદર	ખંભાળીયા	૨	પછાતવર્ગ	––	ખાલી પડેલ બેઠકની પેટાચુંટણી

આર.કે.પાઠક
કલેકટર,
જુનાગઢ જિલ્લો/જુનાગઢ અને
રાજ્ય ચુંટણી પંચના અધિકારી.

INDEX

ગુજરાત પંચાયત ચુંટણી નિયમો—૧૯૯૪ ના નિયમ—૯ (૨) અન્વયે ચુંટણીનું જાહેરનામું.
જિલ્લા કલેકટર કચેરી,
ચુંટણી શાખા,
જુનાગઢ જિલ્લો, જુનાગઢ.
તારીખ :— ૧૮/૮/૨૦૦૩

ક્રમાંક : ચટણ/ગ્રા.પં./૨

—:: જાહેરનામું ::—

જુનાગઢ જિલ્લાના **વંથલી** તાલુકાની ગ્રામ પંચાયતોના વોર્ડની બેઠકોની/સરપંચની બેઠકોની ચુંટણી.

(૧). ગુજરાત પંચાયત અધિનિયમ—૧૯૯૩ ની કલમ—૧૬ ની પેટા કલમ—(૧) મુજબ જુનાગઢ જિલ્લાની **વંથલી** તાલુકાની ગ્રામ પંચાયતોના વોર્ડની રચના તથા બેઠકોની ફાળવણી રાજય ચુંટણી પંચના અધિકારી તરીકે કરેલ છે.

(૨). ગુજરાત પંચાયત ચુંટણી નિયમો—૧૯૯૪ ના નિયમ—૯ ના પેટા નિયમ—૨ થી પ્રાપ્ત થયેલ સતાની રૂઈએ રાજય ચુંટણી પંચના અધિકારી તરીકે કલેકટર જુનાગઢ, જુનાગઢ જિલ્લાની નીચેની અનુસુચિ ના કોલમ નંબર—૨ માં જણાવેલ તાલુકાની સામે કોલમ નંબર—૩ માં જણાવેલ ગ્રામ પંચાયતોના કોલમ નંબર—૪ માં જણાવેલ વોર્ડની કોલમ—૫ માં જણાવેલ બેઠકો ભરવા માટે સભ્યોની તથા કોલમ નંબર—૬ માં જણાવેલ પ્રકાર વાળી સરપંચની બેઠકો ભરવા માટે સરપંચની ચુંટણી યોજવાનો તબક્કાવાર કાર્યક્રમ નીચે જણાવ્યા મુજબ નકકી કરે છે.

		તારીખ	સમય	સ્થળ
(ક).	ઉમેદવારીપત્ર રજુ કરવાની/ભરવાની છેલ્લી તારીખ.	૨૫/૮/૨૦૦૩	૧૧—૦૦ કલાક થી ૧૫—૦૦ કલાક સુધી	ચુંટણી અધિકારી/મદદનીશ ચુંટણી અધિકારીની કચેરી ખાતે.
(ખ).	ઉમેદવારીપત્રોની ચકાસણીની તારીખ.	૨૬/૮/૨૦૦૩	૧૧—૦૦ કલાક થી ચકાસણી પુરી થાય ત્યાં સુધી	ચુંટણી અધિકારીની કચેરી ખાતે.
(ગ).	ઉમેદવારી પત્રો પાછા ખેંચી લેવાની છેલ્લી તારીખ.	૨૮/૮/૨૦૦૩	૧૫—૦૦ કલાક સુધી	ચુંટણી અધિકારી/મદદનીશ ચુંટણી અધિકારીની કચેરી ખાતે.
(ઘ).	આવશ્યક હોય તો મતદાનની તારીખ	૧૪/૯/૨૦૦૩	—	—
(ચ).	મતદાન નો સમય	—	સવારના ૮—૦૦ થી સાંજના ૫—૦૦ વાગ્યા સુધી.	—

INDEX

(છ).	મતદાનના સ્થળ	–	–	જિલ્લા ચુંટણી અધિકારીએ જાહેર કરેલ મતદાન મથક ઉપર.
(જ).	મતગણતરી માટેની તારીખ અને સમય.	૧૬/૯/૨૦૦૩	સવારના ૯–૦૦ કલાકથી ગણતરી પુરી થાય ત્યાં સુધી.	ચુંટણી અધિકારી જાહેર કરે તે સ્થળે.
(ઝ).	ચુંટણી પ્રક્રિયા પુરી થવા માટે ની તારીખ.	મતગણતરી પુરી થયા તારીખ થી સાતમો દિવસ અગર મોડામાં મોડી તા.૨૧/૯/૨૦૦૩	–	–

–:: અનુસુચિ ::–

વંથલી તાલુકાની ગ્રામ પંચાયતોની ચુંટણી યોજવાની છે તેની યાદી.

ક્રમ નં.	તાલુકાનું નામ	ગ્રામ પંચાયતનું નામ	વોર્ડ નંબર/ ક્રમાંક	વોર્ડની બેઠકનો પ્રકાર	સરપંચની બેઠકનો પ્રકાર	ચુંટણીનો પ્રકાર (સામાન્ય/પેટા ચુંટણી જે હોય તે દર્શાવવું.)
(૧)	(૨)	(૩)	(૪)	(૫)	(૬)	(૭)
૧	વંથલી	ખોખરડા	૧ ૪	સામાન્ય સ્ત્રી અનુ.જાતી	––	ખાલી પડેલ બેઠકની પેટાચુંટણી
૨	વંથલી	ધંટીયા –"– –"– –"–	–– ૧ ૨ ૫	–– સામાન્ય સ્ત્રી પછાતવર્ગ બીન અનામત	બીન અનામત	ખાલી પડેલ બેઠકની પેટાચુંટણી

આર.કે.પાઠક
કલેકટર,
જુનાગઢ જિલ્લો, જુનાગઢ અને
રાજય ચુંટણી પંચના અધિકારી.

INDEX

ગુજરાત પંચાયત અધિનિયમ-૧૯૯૩ ની કલમ-૧૫ ની પેટા કલમ-(૧) અન્વયે ચુંટણીનું જાહેરનામું.
જિલ્લા કલેક્ટર કચેરી,
ચુંટણી શાખા,
જુનાગઢ જિલ્લો, જુનાગઢ.
તારીખ :- ૧૮/૮/૨૦૦૩

ક્રમાંક : ચટણ/ગ્રા.પં./૧

-:: જાહેરનામું ::-

જુનાગઢ જિલ્લાની **મેંદરડા** તાલુકાની ગ્રામ પંચાયતોના વોર્ડની બેઠકોની/સરપંચની બેઠકોની ચુંટણી.

(૧). ગુજરાત પંચાયત અધિનિયમ-૧૯૯૩ ની કલમ-૧૬ ની પેટા કલમ-(૧) મુજબ જુનાગઢ જિલ્લાની **મેંદરડા** તાલુકાની ગ્રામ પંચાયતોના વોર્ડની રચના તથા બેઠકોની ફાળવણી રાજય ચુંટણી પંચના અધિકારી તરીકે કરેલ છે.

(૨). ગુજરાત પંચાયત અધિનિયમ-૧૯૯૩ ની કલમ-૧૫ ની પેટા કલમ-(૧) થી પ્રાપ્ત થયેલ સતાની રૂઈએ રાજય ચુંટણી પંચના અધિકારી તરીકે કલેકટર જુનાગઢ, જુનાગઢ જિલ્લાની નીચેની અનુસુચિ ના કોલમ નંબર-૨ માં જણાવેલ તાલુકાની સામે કોલમ નંબર-૩ માં જણાવેલ ગ્રામ પંચાયતોના કોલમ નંબર-૪,૫ માં જણાવેલ વોર્ડની બેઠકોની તથા કોલમ નંબર-૬ માં જણાવેલ સરપંચની બેઠકોની સામાન્ય/પેટા ચુંટણી તારીખ:-૧૪/૯/૨૦૦૩ ના રોજ યોજવાનું જાહેર કરે છે.

-:: અનુસુચિ ::-

મેંદરડા તાલુકાની ગ્રામ પંચાયતોની ચુંટણી યોજવાની છે તેની યાદી.

ક્રમ નં.	તાલુકાનું નામ	ગ્રામ પંચાયતનું નામ	વોર્ડ નંબર/ ક્રમાંક	વોર્ડની બેઠકનો પ્રકાર	સરપંચની બેઠકનો પ્રકાર	ચુંટણીનો પ્રકાર (સામાન્ય/પેટા ચુંટણી જે હોય તે દર્શાવવું.)
(૧)	(૨)	(૩)	(૪)	(૫)	(૬)	(૭)
૧	મેંદરડા	બરવાળા	---	---	પછાતવર્ગ	ખાલી પડેલ બેઠકની પેટાચુંટણી
૨	મેંદરડા	મેંદરડા	૮	બીન અનામત	---	ખાલી પડેલ બેઠકની પેટાચુંટણી
૩	મેંદરડા	ખડપીપળી	૩	બીન અનામત	---	ખાલી પડેલ બેઠકની પેટાચુંટણી
૪	મેંદરડા	અમરાપુર	૧	સામાન્યસ્ત્રી	---	ખાલી પડેલ બેઠકની પેટાચુંટણી
૫	મેંદરડા	-"-	૨	પછાતવર્ગ	---	ખાલી પડેલ બેઠકની પેટાચુંટણી
૬	મેંદરડા	-"-	૫	બીન અનામત	---	ખાલી પડેલ બેઠકની પેટાચુંટણી

(૩) આ જાહેરનામાની ગુજરાત પંચાયત ચુંટણી નિયમો-૧૯૯૪ ના નિયમ-૯ (૧) અન્વયે સરકારી રાજય પત્રમાં પ્રસિધ્ધી કરવામાં આવે છે.

આર.કે.પાઠક
કલેક્ટર,
જુનાગઢ જિલ્લો, જુનાગઢ અને
રાજય ચુંટણી પંચના અધિકારી.

INDEX

ગુજરાત પંચાયત ચુંટણી નિયમો–૧૯૯૪ ના નિયમ–૯ (૨) અન્વયે ચુંટણીનું જાહેરનામું.
જિલ્લા કલેકટર કચેરી,
ચુંટણી શાખા,
જુનાગઢ જિલ્લો, જુનાગઢ.
તારીખ :– ૧૮/૮/૨૦૦૩

ક્રમાંક : ચટણ/ગ્રા.પં./૨

–:: જાહેરનામું ::–

જુનાગઢ જિલ્લાના **મેંદરડા** તાલુકાની ગ્રામ પંચાયતોના વોર્ડની બેઠકોની/સરપંચની બેઠકોની ચુંટણી.

(૧). ગુજરાત પંચાયત અધિનિયમ–૧૯૯૩ ની કલમ–૧૬ ની પેટા કલમ–(૧) મુજબ જુનાગઢ જિલ્લાની **મેંદરડા** તાલુકાની ગ્રામ પંચાયતોના વોર્ડની રચના તથા બેઠકોની ફાળવણી રાજય ચુંટણી પંચના અધિકારી તરીકે કરેલ છે.

(૨). ગુજરાત પંચાયત ચુંટણી નિયમો–૧૯૯૪ ના નિયમ–૯ ના પેટા નિયમ–૨ થી પ્રાપ્ત થયેલ સતાની રૂઈએ રાજય ચુંટણી પંચના અધિકારી તરીકે કલેકટર જુનાગઢ, જુનાગઢ જિલ્લાની નીચેની અનુસુચિ ના કોલમ નંબર–૨ માં જણાવેલ તાલુકાની સામે કોલમ નંબર–૩ માં જણાવેલ ગ્રામ પંચાયતોના કોલમ નંબર–૪ માં જણાવેલ વોર્ડની કોલમ–૫ માં જણાવેલ બેઠકો ભરવા માટે સભ્યોની તથા કોલમ નંબર–૬ માં જણાવેલ પ્રકાર વાળી સરપંચની બેઠકો ભરવા માટે સરપંચની ચુંટણી યોજવાનો તબકકાવાર કાર્યક્રમ નીચે જણાવ્યા મુજબ નકકી કરે છે.

	તારીખ	સમય	સ્થળ
(ક). ઉમેદવારીપત્ર રજુ કરવાની/ભરવાની છેલ્લી તારીખ.	૨૫/૮/૨૦૦૩	૧૧–૦૦ કલાક થી ૧૫–૦૦ કલાક સુધી	ચુંટણી અધિકારી/મદદનીશ ચુંટણી અધિકારીની કચેરી ખાતે.
(ખ). ઉમેદવારીપત્રોની ચકાસણીની તારીખ.	૨૬/૮/૨૦૦૩	૧૧–૦૦ કલાક થી ચકાસણી પુરી થાય ત્યાં સુધી	ચુંટણી અધિકારીની કચેરી ખાતે.
(ગ). ઉમેદવારી પત્રો પાછા ખેંચી લેવાની છેલ્લી તારીખ.	૨૮/૮/૨૦૦૩	૧૫–૦૦ કલાક સુધી	ચુંટણી અધિકારી/મદદનીશ ચુંટણી અધિકારીની કચેરી ખાતે.
(ઘ). આવશ્યક હોય તો મતદાનની તારીખ	૧૪/૯/૨૦૦૩	–	–
(ચ). મતદાન નો સમય	–	સવારના ૮–૦૦ થી સાંજના ૫–૦૦ વાગ્યા સુધી.	–

INDEX

(છ). મતદાનના સ્થળ	–	–	જિલ્લા ચુંટણી અધિકારીએ જાહેર કરેલ મતદાન મથક ઉપર.
(જ). મતગણતરી માટેની તારીખ અને સમય.	૧૬/૯/૨૦૦૩	સવારના ૯–૦૦ કલાકથી ગણતરી પુરી થાય ત્યાં સુધી.	ચુંટણી અધિકારી જાહેર કરે તે સ્થળે.
(ઝ). ચુંટણી પ્રક્રિયા પુરી થવા માટે ની તારીખ.	મતગણતરી પુરી થયા તારીખ થી સાતમો દિવસ અગર મોડામાં મોડી તા.૨૧/૯/૨૦૦૩	–	–

–:: અનુસુચિ ::–

મેંદરડા તાલુકાની ગ્રામ પંચાયતોની ચુંટણી યોજવાની છે તેની યાદી.

ક્રમ નં.	તાલુકાનું નામ	ગ્રામ પંચાયતનું નામ	વોર્ડ નંબર/ ક્રમાંક	વોર્ડની બેઠકનો પ્રકાર	સરપંચની બેઠકનો પ્રકાર	ચુંટણીનો પ્રકાર (સામાન્ય/પેટા ચુંટણી જે હોય તે દર્શાવવું.)
(૧)	(૨)	(૩)	(૪)	(૫)	(૬)	(૭)
૧	મેંદરડા	બરવાળા	—	—	પછાતવર્ગ	ખાલી પડેલ બેઠકની પેટાચુંટણી
૨	મેંદરડા	મેંદરડા	૮	બીન અનામત	—	ખાલી પડેલ બેઠકની પેટાચુંટણી
૩	મેંદરડા	ખડપીપળી	૩	બીન અનામત	—	ખાલી પડેલ બેઠકની પેટાચુંટણી
૪	મેંદરડા	અમરાપુર	૧	સામાન્યસ્ત્રી	—	ખાલી પડેલ બેઠકની પેટાચુંટણી
૫	મેંદરડા	–"–	૨	પછાતવર્ગ	—	ખાલી પડેલ બેઠકની પેટાચુંટણી
૬	મેંદરડા	–"–	૫	બીન અનામત	—	ખાલી પડેલ બેઠકની પેટાચુંટણી

આર.કે. પાઠક
કલેકટર,
જુનાગઢ જિલ્લો, જુનાગઢ અને
રાજય ચુંટણી પંચના અધિકારી.

INDEX

ગુજરાત પંચાયત ચુંટણી નિયમો–૧૯૯૪ ના નિયમ–૯ (૨) અન્વયે ચુંટણીનું જાહેરનામું.

જિલ્લા કલેકટર કચેરી,
ચુંટણી શાખા,
જુનાગઢ જિલ્લો, જુનાગઢ.
તારીખ :– ૧૮/૮/૨૦૦૩

ક્રમાંક : ચટણ/ગ્રા.પં./૨

–:: જાહેરનામું ::–

જુનાગઢ જિલ્લાના **માણાવદર** તાલુકાની ગ્રામ પંચાયતોના વોર્ડની બેઠકોની/સરપંચની બેઠકોની ચુંટણી.

(૧). ગુજરાત પંચાયત અધિનિયમ–૧૯૯૩ ની કલમ–૧૬ ની પેટા કલમ–(૧) મુજબ જુનાગઢ જિલ્લાની **માણાવદર** તાલુકાની ગ્રામ પંચાયતોના વોર્ડની રચના તથા બેઠકોની ફાળવણી રાજય ચુંટણી પંચના અધિકારી તરીકે કરેલ છે.

(૨). ગુજરાત પંચાયત ચુંટણી નિયમો–૧૯૯૪ ના નિયમ–૯ ના પેટા નિયમ–૨ થી પ્રાપ્ત થયેલ સતાની રૂઈએ રાજય ચુંટણી પંચના અધિકારી તરીકે કલેકટર જુનાગઢ, જુનાગઢ જિલ્લાની નીચેની અનુસુચિ ના કોલમ નંબર–૨ માં જણાવેલ તાલુકાની સામે કોલમ નંબર–૩ માં જણાવેલ ગ્રામ પંચાયતોના કોલમ નંબર–૪ માં જણાવેલ વોર્ડની કોલમ–૫ માં જણાવેલ બેઠકો ભરવા માટે સભ્યોની તથા કોલમ નંબર–૬ માં જણાવેલ પ્રકાર વાળી સરપંચની બેઠકો ભરવા માટે સરપંચની ચુંટણી યોજવાનો તબકકાવાર કાર્યક્રમ નીચે જણાવ્યા મુજબ નકકી કરે છે.

	તારીખ	સમય	સ્થળ
(ક). ઉમેદવારીપત્ર રજુ કરવાની/ભરવાની છેલ્લી તારીખ.	૨૫/૮/૨૦૦૩	૧૧–૦૦ કલાક થી ૧૫–૦૦ કલાક સુધી	ચુંટણી અધિકારી/મદદનીશ ચુંટણી અધિકારીની કચેરી ખાતે.
(ખ). ઉમેદવારીપત્રોની ચકાસણીની તારીખ.	૨૬/૮/૨૦૦૩	૧૧–૦૦ કલાક થી ચકાસણી પુરી થાય ત્યાં સુધી	ચુંટણી અધિકારીની કચેરી ખાતે.
(ગ). ઉમેદવારી પત્રો પાછા ખેંચી લેવાની છેલ્લી તારીખ.	૨૮/૮/૨૦૦૩	૧૫–૦૦ કલાક સુધી	ચુંટણી અધિકારી/મદદનીશ ચુંટણી અધિકારીની કચેરી ખાતે.
(ઘ). આવશ્યક હોય તો મતદાનની તારીખ	૧૪/૯/૨૦૦૩	–	–
(ચ). મતદાન નો સમય	–	સવારના ૮–૦૦ થી સાંજના ૫–૦૦ વાગ્યા સુધી.	–

INDEX

(છ).	મતદાનના સ્થળ	—		જિલ્લા ચુંટણી અધિકારીએ જાહેર કરેલ મતદાન મથક ઉપર.
(જ).	મતગણતરી માટેની તારીખ અને સમય.	૧૬/૯/૨૦૦૩	સવારના ૯-૦૦ કલાકથી ગણતરી પુરી થાય ત્યાં સુધી.	ચુંટણી અધિકારી જાહેર કરે તે સ્થળે.
(ઝ).	ચુંટણી પ્રક્રિયા પુરી થવા માટે ની તારીખ.	મતગણતરી પુરી થયા તારીખ થી સાતમો દિવસ અગર મોડામાં મોડી તા.૨૧/૯/૨૦૦૩	—	—

–:: અનુસુચિ ::–

માણાવદર તાલુકાની ગ્રામ પંચાયતોની ચુંટણી યોજવાની છે તેની યાદી.

ક્રમ નં.	તાલુકાનું નામ	ગ્રામ પંચાયતનું નામ	વોર્ડ નંબર/ ક્રમાંક	વોર્ડની બેઠકનો પ્રકાર	સરપંચની બેઠકનો પ્રકાર	ચુંટણીનો પ્રકાર (સામાન્ય/પેટા ચુંટણી જે હોય તે દર્શાવવું.)
(૧)	(૨)	(૩)	(૪)	(૫)	(૬)	(૭)
૧	માણાવદર	લીંબુડા	૩	બીન અનામત	—	ખાલી પડેલ બેઠકની પેટાચુંટણી
૨	માણાવદર	મટીયાણા	૧ ૭	સામાન્યસ્ત્રી બીન અનામત	—	ખાલી પડેલ બેઠકની પેટાચુંટણી
૩	માણાવદર	ગણા	૩	બીન અનામત	—	ખાલી પડેલ બેઠકની પેટાચુંટણી
૪	માણાવદર	ઈન્દ્રા	—	—	બીન અનામત	ખાલી પડેલ બેઠકની પેટાચુંટણી
૫	માણાવદર	રોણકી	૨	પછાતવર્ગ સ્ત્રી	—	ખાલી પડેલ બેઠકની પેટાચુંટણી
૬	માણાવદર	બુરી	૪	બીન અનામત	—	ખાલી પડેલ બેઠકની પેટાચુંટણી
૭	માણાવદર	સુલતાનાબાદ	૫	બીન અનામત	—	ખાલી પડેલ બેઠકની પેટાચુંટણી

આર.કે.પાઠક
કલેકટર,
જુનાગઢ જિલ્લો, જુનાગઢ અને
રાજય ચુંટણી(પંચાયત)અધિકારી.

ગુજરાત પંચાયત ચુંટણી નિયમો-૧૯૯૪ ના નિયમ-૯ (૨) અન્વયે ચુંટણીનું જાહેરનામું.

જિલ્લા કલેકટર કચેરી,
ચુંટણી શાખા,
જુનાગઢ જિલ્લો, જુનાગઢ.
તારીખ :- ૧૮/૮/૨૦૦૩

ક્રમાંક : ચટણ/ગ્રા.પં./૨

-:: જાહેરનામું ::-

જુનાગઢ જિલ્લાના **માંગરોળ** તાલુકાની ગ્રામ પંચાયતોના વોર્ડની બેઠકોની/સરપંચની બેઠકોની ચુંટણી.

(૧). ગુજરાત પંચાયત અધિનિયમ-૧૯૯૩ ની કલમ-૧૬ ની પેટા કલમ-(૧) મુજબ જુનાગઢ જિલ્લાની **માંગરોળ** તાલુકાની ગ્રામ પંચાયતોના વોર્ડની રચના તથા બેઠકોની ફાળવણી રાજય ચુંટણી પંચના અધિકારી તરીકે કરેલ છે.

(૨). ગુજરાત પંચાયત ચુંટણી નિયમો-૧૯૯૪ ના નિયમ-૯ ના પેટા નિયમ-૨ થી પ્રાપ્ત થયેલ સતાની રૂઈએ રાજય ચુંટણી પંચના અધિકારી તરીકે કલેકટર જુનાગઢ, જુનાગઢ જિલ્લાની નીચેની અનુસુચિ ના કોલમ નંબર-૨ માં જણાવેલ તાલુકાની સામે કોલમ નંબર-૩ માં જણાવેલ ગ્રામ પંચાયતોના કોલમ નંબર-૪ માં જણાવેલ વોર્ડની કોલમ-૫ માં જણાવેલ બેઠકો ભરવા માટે સભ્યોની તથા કોલમ નંબર-૬ માં જણાવેલ પ્રકાર વાળી સરપંચની બેઠકો ભરવા માટે સરપંચની ચુંટણી યોજવાનો તબકકાવાર કાર્યક્રમ નીચે જણાવ્યા મુજબ નકકી કરે છે.

		તારીખ	સમય	સ્થળ
(ક).	ઉમેદવારીપત્ર રજુ કરવાની/ભરવાની છેલ્લી તારીખ.	૨૫/૮/૨૦૦૩	૧૧-૦૦ કલાક થી ૧૫-૦૦ કલાક સુધી	ચુંટણી અધિકારી/મદદનીશ ચુંટણી અધિકારીની કચેરી ખાતે.
(ખ).	ઉમેદવારીપત્રોની ચકાસણીની તારીખ.	૨૬/૮/૨૦૦૩	૧૧-૦૦ કલાક થી ચકાસણી પુરી થાય ત્યાં સુધી	ચુંટણી અધિકારીની કચેરી ખાતે.
(ગ).	ઉમેદવારી પત્રો પાછા ખેંચી લેવાની છેલ્લી તારીખ.	૨૮/૮/૨૦૦૩	૧૫-૦૦ કલાક સુધી	ચુંટણી અધિકારી/મદદનીશ ચુંટણી અધિકારીની કચેરી ખાતે.
(ધ).	આવશ્યક હોય તો મતદાનની તારીખ	૧૪/૯/૨૦૦૩	-	-
(ચ).	મતદાન નો સમય	-	સવારના ૮-૦૦ થી સાંજના ૫-૦૦ વાગ્યા સુધી.	-

INDEX

(છ).	મતદાનના સ્થળ	--	--	જિલ્લા ચુંટણી અધિકારીએ જાહેર કરેલ મતદાન મથક ઉપર.
(જ).	મતગણતરી માટેની તારીખ અને સમય.	૧૬/૯/૨૦૦૩	સવારના ૯-૦૦ કલાકથી ગણતરી પુરી થાય ત્યાં સુધી.	ચુંટણી અધિકારી જાહેર કરે તે સ્થળે.
(ઝ).	ચુંટણી પ્રક્રિયા પુરી થવા માટે ની તારીખ.	મતગણતરી પુરી થયા તારીખ થી સાતમો દિવસ અગર મોડામાં મોડી તા.૨૧/૯/૨૦૦૩	--	--

:: અનુસુચિ ::—

માંગરોળ તાલુકાની ગ્રામ પંચાયતોની ચુંટણી યોજવાની છે તેની યાદી.

ક્રમ નં.	તાલુકાનું નામ	ગ્રામ પંચાયતનું નામ	વોર્ડ નંબર/ ક્રમાંક	વોર્ડની બેઠકનો પ્રકાર	સરપંચની બેઠકનો પ્રકાર	ચુંટણીનો પ્રકાર (સામાન્ય/પેટા ચુંટણી જે હોય તે દર્શાવવું.)
(૧)	(૨)	(૩)	(૪)	(૫)	(૬)	(૭)
૧	માંગરોળ	નાંદરખી	૭	બીન અનામત	--	ખાલી પડેલ બેઠકની પેટાચુંટણી
૨	માંગરોળ	વાડલા	૭	બીન અનામત	--	ખાલી પડેલ બેઠકની પેટાચુંટણી

આર.કે. પાઠક,
કલેકટર,
જુનાગઢ જિલ્લો, જુનાગઢ અને
રાજય ચુંટણી પંચના અધિકારી.

ગુજરાત પંચાયત ચુંટણી નિયમો-૧૯૯૪ ના નિયમ-૯ (૨) અન્વયે ચુંટણી નું જાહેરનામું.

જિલ્લા કલેકટર કચેરી,
ચુંટણી શાખા,
જુનાગઢ જિલ્લો, જુનાગઢ.
તારીખ :- ૧૮/૮/૨૦૦૩

ક્રમાંક : ચટણ/ગ્રા.પં./૨

-:: જાહેરનામું ::-

જુનાગઢ જિલ્લાના **ઉના** તાલુકાની ગ્રામ પંચાયતોના વોર્ડની બેઠકોની/સરપંચની બેઠકોની ચુંટણી.

(૧). ગુજરાત પંચાયત અધિનિયમ-૧૯૯૩ ની કલમ-૧૬ ની પેટા કલમ-(૧) મુજબ જુનાગઢ જિલ્લાની **ઉના** તાલુકાની ગ્રામ પંચાયતોના વોર્ડની રચના તથા બેઠકોની ફાળવણી રાજય ચુંટણી પંચના અધિકારી તરીકે કરેલ છે.

(૨). ગુજરાત પંચાયત ચુંટણી નિયમો-૧૯૯૪ ના નિયમ-૯ ના પેટા નિયમ-૨ થી પ્રાપ્ત થયેલ સતાની રૂઈએ રાજય ચુંટણી પંચના અધિકારી તરીકે કલેકટર જુનાગઢ, જુનાગઢ જિલ્લાની નીચેની અનુસુચિ ના કોલમ નંબર-૨ માં જણાવેલ તાલુકાની સામે કોલમ નંબર-૩ માં જણાવેલ ગ્રામ પંચાયતોના કોલમ નંબર-૪ માં જણાવેલ વોર્ડની કોલમ-૫ માં જણાવેલ બેઠકો ભરવા માટે સભ્યોની તથા કોલમ નંબર-૬ માં જણાવેલ પ્રકાર વાળી સરપંચની બેઠકો ભરવા માટે સરપંચની ચુંટણી યોજવાનો તબકકાવાર કાર્યક્રમ નીચે જણાવ્યા મુજબ નકકી કરે છે.

		તારીખ	સમય	સ્થળ
(ક).	ઉમેદવારીપત્ર રજુ કરવાની/ભરવાની છેલ્લી તારીખ.	૨૫/૮/૨૦૦૩	૧૧-૦૦ કલાક થી ૧૫-૦૦ કલાક સુધી	ચુંટણી અધિકારી/મદદનીશ ચુંટણી અધિકારીની કચેરી ખાતે.
(ખ).	ઉમેદવારીપત્રોની ચકાસણીની તારીખ.	૨૬/૮/૨૦૦૩	૧૧-૦૦ કલાક થી ચકાસણી પુરી થાય ત્યાં સુધી	ચુંટણી અધિકારીની કચેરી ખાતે.
(ગ).	ઉમેદવારી પત્રો પાછા ખેંચી લેવાની છેલ્લી તારીખ.	૨૮/૮/૨૦૦૩	૧૫-૦૦ કલાક સુધી	ચુંટણી અધિકારી/મદદનીશ ચુંટણી અધિકારીની કચેરી ખાતે.
(ઘ).	આવશ્યક હોય તો મતદાનની તારીખ	૧૪/૯/૨૦૦૩	-	-
(ચ).	મતદાન નો સમય	-	સવારના ૮-૦૦ થી સાંજના ૫-૦૦ વાગ્યા સુધી.	-

INDEX

(છ).	મતદાનના સ્થળ	–	–	જિલ્લા ચુંટણી અધિકારીએ જાહેર કરેલ મતદાન મથક ઉપર.
(જ).	મતગણતરી માટેની તારીખ અને સમય.	૧૬/૯/૨૦૦૩	સવારના ૯–૦૦ કલાકથી ગણતરી પુરી થાય ત્યાં સુધી.	ચુંટણી અધિકારી જાહેર કરે તે સ્થળે.
(ઝ).	ચુંટણી પ્રક્રિયા પુરી થવા માટે ની તારીખ.	મતગણતરી પુરી થયા તારીખ થી સાતમો દિવસ અગર મોડામાં મોડી તા.૨૧/૯/૨૦૦૩	–	–

–:: અનુસુચિ ::–

ઉના તાલુકાની ગ્રામ પંચાયતોની ચુંટણી યોજવાની છે તેની યાદી.

ક્રમ નં.	તાલુકાનું નામ	ગ્રામ પંચાયતનું નામ	વોર્ડ નંબર/ ક્રમાંક	વોર્ડની બેઠકનો પ્રકાર	સરપંચની બેઠકનો પ્રકાર	ચુંટણીનો પ્રકાર (સામાન્ય/પેટા ચુંટણી જે હોય તે દર્શાવવું.)
(૧)	(૨)	(૩)	(૪)	(૫)	(૬)	(૭)
૧	ઉના	પાણખાણ	૫	બીન અનામત.	—	ખાલી પડેલ બેઠકની પેટાચુંટણી
૨	ઉના	કણેરી	—	—	બીન અનામત.	ખાલી પડેલ બેઠકની પેટાચુંટણી
૩	ઉના	નાળીયેરીમોલી	૨	પછાતવર્ગ	—	ખાલી પડેલ બેઠકની પેટાચુંટણી
૪	ઉના	ઢોળ	—	—	પછાતવર્ગ	ખાલી પડેલ બેઠકની પેટાચુંટણી
૫	ઉના	સોનારી	૨	પછાતવર્ગ	—	ખાલી પડેલ બેઠકની પેટાચુંટણી

આર.કે.પાઠક
કલેકટર
જુનાગઢ જિલ્લો, જુનાગઢ અને
રાજય ચુંટણી પંચના અધિકારી.

INDEX

ગુજરાત પંચાયત ચુંટણી નિયમો-૧૯૯૪ ના નિયમ-૯ (૨) અન્વયે ચુંટણીનું જાહેરનામું.
જિલ્લા કલેકટર કચેરી,
ચુંટણી શાખા,
જુનાગઢ જિલ્લો, જુનાગઢ.
તારીખ :- ૧૮/૮/૨૦૦૩

ક્રમાંક : ચટણ/ગ્રા.પં./૨

--:: જાહેરનામું ::--

જુનાગઢ જિલ્લાના **કેશોદ** તાલુકાની ગ્રામ પંચાયતોના વોર્ડની બેઠકોની/સરપંચની બેઠકોની ચુંટણી.

(૧). ગુજરાત પંચાયત અધિનિયમ-૧૯૯૩ ની કલમ-૧૬ ની પેટા કલમ-(૧) મુજબ જુનાગઢ જિલ્લાની **કેશોદ** તાલુકાની ગ્રામ પંચાયતોના વોર્ડની રચના તથા બેઠકોની ફાળવણી રાજય ચુંટણી પંચના અધિકારી તરીકે કરેલ છે.

(૨). ગુજરાત પંચાયત ચુંટણી નિયમો-૧૯૯૪ ના નિયમ-૯ ના પેટા નિયમ-૨ થી પ્રાપ્ત થયેલ સતાની રૂઈએ રાજય ચુંટણી પંચના અધિકારી તરીકે કલેકટર જુનાગઢ, જુનાગઢ જિલ્લાની નીચેની અનુસુચિ ના કોલમ નંબર-૨ માં જણાવેલ તાલુકાની સામે કોલમ નંબર-૩ માં જણાવેલ ગ્રામ પંચાયતોના કોલમ નંબર-૪ માં જણાવેલ વોર્ડની કોલમ-૫ માં જણાવેલ બેઠકો ભરવા માટે સભ્યોની તથા કોલમ નંબર-૬ માં જણાવેલ પ્રકાર વાળી સરપંચની બેઠકો ભરવા માટે સરપંચની ચુંટણી યોજવાનો તબકકાવાર કાર્યક્રમ નીચે જણાવ્યા મુજબ નકકી કરે છે.

	તારીખ	સમય	સ્થળ
(ક). ઉમેદવારીપત્ર રજુ કરવાની/ભરવાની છેલ્લી તારીખ.	૨૫/૮/૨૦૦૩	૧૧-૦૦ કલાક થી ૧૫-૦૦ કલાક સુધી	ચુંટણી અધિકારી/મદદનીશ ચુંટણી અધિકારીની કચેરી ખાતે.
(ખ). ઉમેદવારીપત્રોની ચકાસણીની તારીખ.	૨૬/૮/૨૦૦૩	૧૧-૦૦ કલાક થી ચકાસણી પુરી થાય ત્યાં સુધી	ચુંટણી અધિકારીની કચેરી ખાતે.
(ગ). ઉમેદવારી પત્રો પાછા ખેંચી લેવાની છેલ્લી તારીખ.	૨૮/૮/૨૦૦૩	૧૫-૦૦ કલાક સુધી	ચુંટણી અધિકારી/મદદનીશ ચુંટણી અધિકારીની કચેરી ખાતે.
(ઘ). આવશ્યક હોય તો મતદાનની તારીખ	૧૪/૯/૨૦૦૩	-	-
(ચ). મતદાન નો સમય	-	સવારના ૮-૦૦ થી સાંજના ૫-૦૦ વાગ્યા સુધી.	-

INDEX

(છ).	મતદાનના સ્થળ	–	–	જિલ્લા ચુંટણી અધિકારીએ જાહેર કરેલ મતદાન મથક ઉપર.
(જ).	મતગણતરી માટેની તારીખ અને સમય.	૧૬/૯/૨૦૦૩	સવારના ૯–૦૦ કલાકથી ગણતરી પુરી થાય ત્યાં સુધી.	ચુંટણી અધિકારી જાહેર કરે તે સ્થળે.
(ઝ).	ચુંટણી પ્રક્રિયા પુરી થવા માટે ની તારીખ.	મતગણતરી પુરી થયા તારીખ થી સાતમો દિવસ અગર મોડામાં મોડી તા.૨૧/૯/૨૦૦૩	–	–

–:: અનુસુચિ ::–

કેશોદ તાલુકાની ગ્રામ પંચાયતોની ચુંટણી યોજવાની છે તેની યાદી.

ક્રમ નં.	તાલુકાનું નામ	ગ્રામ પંચાયતનું નામ	વોર્ડ નંબર/ ક્રમાંક	વોર્ડની બેઠકનો પ્રકાર	સરપંચની બેઠકનો પ્રકાર	ચુંટણીનો પ્રકાર (સામાન્ય/પેટા ચુંટણી જે હોય તે દર્શાવવું.)
(૧)	(૨)	(૩)	(૪)	(૫)	(૬)	(૭)
૧	કેશોદ	પસવાડીયા		–	બીન અનામત	સામાન્ય ચુંટણી
			૧	સામાન્યસ્ત્રી		
			૨	પછાતવર્ગ		
			૩	અનુ.જાતી		
			૪	અનુ.જાતીસ્ત્રી		
			૫	બીન અનામત		
			૬	બીન અનામત		
			૭	બીન અનામત		
૨	કેશોદ	ફાગળી	૭	બીન અનામત	—	ખાલી પડેલ બેઠકની પેટાચુંટણી

આર.કે.પાઠક
કલેકટર
જુનાગઢ જિલ્લો જુનાગઢ અને
રાજ્ય ચુંટણી પંચના અધિકારી.

INDEX

ગુજરાત પંચાયત ચુંટણી નિયમો–૧૯૯૪ ના નિયમ–૯ (૨) અન્વયે ચુંટણીનું જાહેરનામું.

જિલ્લા કલેકટર કચેરી,
ચુંટણી શાખા,
જુનાગઢ જિલ્લો, જુનાગઢ.
તારીખ :– ૧૮/૮/૨૦૦૩

ક્રમાંક : ચટણ/ગ્રા.પં./૨

–:: જાહેરનામું ::–

જુનાગઢ જિલ્લાના **માળીયા** તાલુકાની ગ્રામ પંચાયતોના વોર્ડની બેઠકોની/સરપંચની બેઠકોની ચુંટણી.

(૧). ગુજરાત પંચાયત અધિનિયમ–૧૯૯૩ ની કલમ–૧૬ ની પેટા કલમ–(૧) મુજબ જુનાગઢ જિલ્લાની **માળીયા** તાલુકાની ગ્રામ પંચાયતોના વોર્ડની રચના તથા બેઠકોની ફાળવણી રાજય ચુંટણી પંચના અધિકારી તરીકે કરેલ છે.

(૨). ગુજરાત પંચાયત ચુંટણી નિયમો–૧૯૯૪ ના નિયમ–૯ ના પેટા નિયમ–૨ થી પ્રાપ્ત થયેલ સતાની રૂઈએ રાજય ચુંટણી પંચના અધિકારી તરીકે કલેકટર જુનાગઢ, જુનાગઢ જિલ્લાની નીચેની અનુસુચિ ના કોલમ નંબર–૨ માં જણાવેલ તાલુકાની સામે કોલમ નંબર–૩ માં જણાવેલ ગ્રામ પંચાયતોના કોલમ નંબર–૪ માં જણાવેલ વોર્ડની કોલમ–૫ માં જણાવેલ બેઠકો ભરવા માટે સભ્યોની તથા કોલમ નંબર–૬ માં જણાવેલ પ્રકાર વાળી સરપંચની બેઠકો ભરવા માટે સરપંચની ચુંટણી યોજવાનો તબકકાવાર કાર્યક્રમ નીચે જણાવ્યા મુજબ નકકી કરે છે.

		તારીખ	સમય	સ્થળ
(ક).	ઉમેદવારીપત્ર રજુ કરવાની/ભરવાની છેલ્લી તારીખ.	૨૫/૮/૨૦૦૩	૧૧–૦૦ કલાક થી ૧૫–૦૦ કલાક સુધી	ચુંટણી અધિકારી/મદદનીશ ચુંટણી અધિકારીની કચેરી ખાતે.
(ખ).	ઉમેદવારીપત્રોની ચકાસણીની તારીખ.	૨૬/૮/૨૦૦૩	૧૧–૦૦ કલાક થી ચકાસણી પુરી થાય ત્યાં સુધી	ચુંટણી અધિકારીની કચેરી ખાતે.
(ગ).	ઉમેદવારી પત્રો પાછા ખેંચી લેવાની છેલ્લી તારીખ.	૨૮/૮/૨૦૦૩	૧૫–૦૦ કલાક સુધી	ચુંટણી અધિકારી/મદદનીશ ચુંટણી અધિકારીની કચેરી ખાતે.
(ઘ).	આવશ્યક હોય તો મતદાનની તારીખ	૧૪/૯/૨૦૦૩	–	–
(ચ).	મતદાન નો સમય	–	સવારના ૮–૦૦ થી સાંજના ૫–૦૦ વાગ્યા સુધી.	–

INDEX

(છ). મતદાનના સ્થળ	–	–	જિલ્લા ચુંટણી અધિકારીએ જાહેર કરેલ મતદાન મથક ઉપર.
(જ). મતગણતરી માટેની તારીખ અને સમય.	૧૬/૯/૨૦૦૩	સવારના ૯–૦૦ કલાકથી ગણતરી પુરી થાય ત્યાં સુધી.	ચુંટણી અધિકારી જાહેર કરે તે સ્થળે.
(ઝ). ચુંટણી પ્રક્રિયા પુરી થવા માટે ની તારીખ.	મતગણતરી પુરી થયા તારીખ થી સાતમો દિવસ અગર મોડામાં મોડી તા.૨૧/૯/૨૦૦૩	–	–

–:: અનુસુચિ ::–

માળીયા તાલુકાની ગ્રામ પંચાયતોની ચુંટણી યોજવાની છે તેની યાદી.

ક્રમ નં.	તાલુકાનું નામ	ગ્રામ પંચાયતનું નામ	વોર્ડ નંબર/ ક્રમાંક	વોર્ડની બેઠકનો પ્રકાર	સરપંચની બેઠકનો પ્રકાર	ચુંટણીનો પ્રકાર (સામાન્ય/પેટા ચુંટણી જે હોય તે દર્શાવવું.)
(૧)	(૨)	(૩)	(૪)	(૫)	(૬)	(૭)
૧	માળીયા	પાતળા	—	—	બીન અનામત	ખાલી પડેલ બેઠકની પેટાચુંટણી

આર.કે. પાઠક
કલેક્ટર,
જુનાગઢ જિલ્લા, જુનાગઢ અને
રાજય ચુંટણી પંચના અધિકારી.

INDEX

ગુજરાત પંચાયત ચુંટણી નિયમો–૧૯૯૪ ના નિયમ–૯ (૨) અન્વયે ચુંટણીનું જાહેરનામું.
જિલ્લા કલેકટર કચેરી,
ચુંટણી શાખા,
જુનાગઢ જિલ્લો, જુનાગઢ.
તારીખ :– ૧૮/૮/૨૦૦૩

ક્રમાંક : ચટણ/ગ્રા.પં./૨

–:: જાહેરનામું ::–

જુનાગઢ જિલ્લાના **તાલાલા** તાલુકાની ગ્રામ પંચાયતોના વોર્ડની બેઠકોની/સરપંચની બેઠકોની ચુંટણી.

(૧). ગુજરાત પંચાયત અધિનિયમ–૧૯૯૩ ની કલમ–૧૬ ની પેટા કલમ–(૧) મુજબ જુનાગઢ જિલ્લાની **તાલાલા** તાલુકાની ગ્રામ પંચાયતોના વોર્ડની રચના તથા બેઠકોની ફાળવણી રાજય ચુંટણી પંચના અધિકારી તરીકે કરેલ છે.

(૨). ગુજરાત પંચાયત ચુંટણી નિયમો–૧૯૯૪ ના નિયમ–૯ ના પેટા નિયમ–૨ થી પ્રાપ્ત થયેલ સતાની રૂઈએ રાજય ચુંટણી પંચના અધિકારી તરીકે કલેકટર જુનાગઢ, જુનાગઢ જિલ્લાની નીચેની અનુસુચિ ના કોલમ નંબર–૨ માં જણાવેલ તાલુકાની સામે કોલમ નંબર–૩ માં જણાવેલ ગ્રામ પંચાયતોના કોલમ નંબર–૪ માં જણાવેલ વોર્ડની કોલમ–૫ માં જણાવેલ બેઠકો ભરવા માટે સભ્યોની તથા કોલમ નંબર–૬ માં જણાવેલ પ્રકાર વાળી સરપંચની બેઠકો ભરવા માટે સરપંચની ચુંટણી યોજવાનો તબકકાવાર કાર્યક્રમ નીચે જણાવ્યા મુજબ નકકી કરે છે.

		તારીખ	સમય	સ્થળ
(ક).	ઉમેદવારીપત્ર રજુ કરવાની/ભરવાની છેલ્લી તારીખ.	૨૫/૮/૨૦૦૩	૧૧–૦૦ કલાક થી ૧૫–૦૦ કલાક સુધી	ચુંટણી અધિકારી/મદદનીશ ચુંટણી અધિકારીની કચેરી ખાતે.
(ખ).	ઉમેદવારીપત્રોની ચકાસણીની તારીખ.	૨૬/૮/૨૦૦૩	૧૧–૦૦ કલાક થી ચકાસણી પુરી થાય ત્યાં સુધી	ચુંટણી અધિકારીની કચેરી ખાતે.
(ગ).	ઉમેદવારી પત્રો પાછા ખેંચી લેવાની છેલ્લી તારીખ.	૨૮/૮/૨૦૦૩	૧૫–૦૦ કલાક સુધી	ચુંટણી અધિકારી/મદદનીશ ચુંટણી અધિકારીની કચેરી ખાતે.
(ઘ).	આવશ્યક હોય તો મતદાનની તારીખ	૧૪/૯/૨૦૦૩	–	–
(ચ).	મતદાન નો સમય	–	સવારના ૮–૦૦ થી સાંજના ૫–૦૦ વાગ્યા સુધી.	–

INDEX

(છ).	મતદાનના સ્થળ	—	—	જિલ્લા ચુંટણી અધિકારીએ જાહેર કરેલ મતદાન મથક ઉપર.
(જ).	મતગણતરી માટેની તારીખ અને સમય.	૧૬/૯/૨૦૦૩	સવારના ૯–૦૦ કલાકથી ગણતરી પુરી થાય ત્યાં સુધી.	ચુંટણી અધિકારી જાહેર કરે તે સ્થળે.
(ઝ).	ચુંટણી પ્રક્રિયા પુરી થવા માટે ની તારીખ.	મતગણતરી પુરી થયા તારીખ થી સાતમો દિવસ અગર મોડામાં મોડી તા.૨૧/૯/૨૦૦૩	—	—

–:: અનુસુચિ ::–

તાલાલા તાલુકાની ગ્રામ પંચાયતોની ચુંટણી યોજવાની છે તેની યાદી.

ક્રમ નં.	તાલુકાનું નામ	ગ્રામ પંચાયતનું નામ	વોર્ડ નંબર/ ક્રમાંક	વોર્ડની બેઠકનો પ્રકાર	સરપંચની બેઠકનો પ્રકાર	ચુંટણીનો પ્રકાર (સામાન્ય/પેટા ચુંટણી જે હોય તે દર્શાવવું.)
(૧)	(૨)	(૩)	(૪)	(૫)	(૬)	(૭)
૧	તાલાલા	સેમરવાવ	૪	બીન અનામત.	—	ખાલી પડેલ બેઠકની પેટાચુંટણી
૨	તાલાલા	હડમતીયા	૧	સામાન્યસ્ત્રી	—	ખાલી પડેલ બેઠકની પેટાચુંટણી

આર.કે. પાઠક
કલેક્ટર,
જુનાગઢ જિલ્લો, જુનાગઢ અને
રાજ્ય ચુંટણી પંચના અધિકારી.

INDEX

ગુજરાત પંચાયત ચુંટણી નિયમો-૧૯૯૪ ના નિયમ-૯ (૨) અન્વયે ચુંટણીનું જાહેરનામું.

જિલ્લા કલેકટર કચેરી,
ચુંટણી શાખા,
જુનાગઢ જિલ્લો, જુનાગઢ.
તારીખ :- ૧૮/૮/૨૦૦૩

ક્રમાંક : ચટણ/ગ્રા.પં./૨

-:: જાહેરનામું ::-

જુનાગઢ જિલ્લાના **કોડીનાર** તાલુકાની ગ્રામ પંચાયતોના વોર્ડની બેઠકોની/સરપંચની બેઠકોની ચુંટણી.

(૧). ગુજરાત પંચાયત અધિનિયમ-૧૯૯૩ ની કલમ-૧૬ ની પેટા કલમ-(૧) મુજબ જુનાગઢ જિલ્લાની **કોડીનાર** તાલુકાની ગ્રામ પંચાયતોના વોર્ડની રચના તથા બેઠકોની ફાળવણી રાજય ચુંટણી પંચના અધિકારી તરીકે કરેલ છે.

(૨). ગુજરાત પંચાયત ચુંટણી નિયમો-૧૯૯૪ ના નિયમ-૯ ના પેટા નિયમ-૨ થી પ્રાપ્ત થયેલ સતાની રૂઈએ રાજય ચુંટણી પંચના અધિકારી તરીકે કલેકટર જુનાગઢ, જુનાગઢ જિલ્લાની નીચેની અનુસુચિ ના કોલમ નંબર-૨ માં જણાવેલ તાલુકાની સામે કોલમ નંબર-૩ માં જણાવેલ ગ્રામ પંચાયતોના કોલમ નંબર-૪ માં જણાવેલ વોર્ડની કોલમ-૫ માં જણાવેલ બેઠકો ભરવા માટે સભ્યોની તથા કોલમ નંબર-૬ માં જણાવેલ પ્રકાર વાળી સરપંચની બેઠકો ભરવા માટે સરપંચની ચુંટણી યોજવાનો તબકકાવાર કાર્યક્રમ નીચે જણાવ્યા મુજબ નકકી કરે છે.

		તારીખ	સમય	સ્થળ
(ક).	ઉમેદવારીપત્ર રજુ કરવાની/ભરવાની છેલ્લી તારીખ.	૨૫/૮/૨૦૦૩	૧૧-૦૦ કલાક થી ૧૫-૦૦ કલાક સુધી	ચુંટણી અધિકારી/મદદનીશ ચુંટણી અધિકારીની કચેરી ખાતે.
(ખ).	ઉમેદવારીપત્રોની ચકાસણીની તારીખ.	૨૬/૮/૨૦૦૩	૧૧-૦૦ કલાક થી ચકાસણી પુરી થાય ત્યાં સુધી	ચુંટણી અધિકારીની કચેરી ખાતે.
(ગ).	ઉમેદવારી પત્રો પાછા ખેંચી લેવાની છેલ્લી તારીખ.	૨૮/૮/૨૦૦૩	૧૫-૦૦ કલાક સુધી	ચુંટણી અધિકારી/મદદનીશ ચુંટણી અધિકારીની કચેરી ખાતે.
(ઘ).	આવશ્યક હોય તો મતદાનની તારીખ.	૧૪/૯/૨૦૦૩	-	-
(ચ).	મતદાન નો સમય	-	સવારના ૮-૦૦ થી સાંજના ૫-૦૦ વાગ્યા સુધી.	-

INDEX

(છ).	મતદાનના સ્થળ	–	–	જિલ્લા ચુંટણી અધિકારીએ જાહેર કરેલ મતદાન મથક ઉપર.
(જ).	મતગણતરી માટેની તારીખ અને સમય.	૧૬/૯/૨૦૦૩	સવારના ૯–૦૦ કલાકથી ગણતરી પુરી થાય ત્યાં સુધી.	ચુંટણી અધિકારી જાહેર કરે તે સ્થળે.
(ઝ).	ચુંટણી પ્રક્રિયા પુરી થવા માટે ની તારીખ.	મતગણતરી પુરી થયા તારીખ થી સાતમો દિવસ અગર મોડામાં મોડી તા.૨૧/૯/૨૦૦૩	–	–

–:: અનુસુચિ ::–

કોડીનાર તાલુકાની ગ્રામ પંચાયતોની ચુંટણી યોજવાની છે તેની યાદી.

ક્રમ નં.	તાલુકાનું નામ	ગ્રામ પંચાયતનું નામ	વોર્ડ નંબર/ ક્રમાંક	વોર્ડની બેઠકનો પ્રકાર	સરપંચની બેઠકનો પ્રકાર	ચુંટણીનો પ્રકાર (સામાન્ય/પેટા ચુંટણી જે હોય તે દર્શાવવું.)
(૧)	(૨)	(૩)	(૪)	(૫)	(૬)	(૭)
૧	કોડીનાર	મીતીયાજ	૧	સામાન્ય સ્ત્રી	અનુ.જાતી	સામાન્ય ચુંટણી
			૨	અનુ.જાતી સ્ત્રી		
			૩	અનુ.જાતી		
			૪	અનુ.જાતી		
			૫	પછાતવર્ગ સ્ત્રી		
			૬	બીન અનામત		
			૭	સામાન્ય સ્ત્રી		
			૮	બીન અનામત		
			૯	બીન અનામત		
			૧૦	બીન અનામત		
			૧૧	બીન અનામત		
૨	કોડીનાર	રોણાજ	૧	અનુ.જાતી	બીન અનામત	સામાન્ય ચુંટણી
			૨	સામાન્ય સ્ત્રી		
			૩	પછાતવર્ગ સ્ત્રી		
			૪	બીન અનામત		
			૫	બીન અનામત		
			૬	બીન અનામત		
			૭	બીન અનામત		
૩	કોડીનાર	જંત્રાખડી	૧	સામાન્ય સ્ત્રી	સામાન્ય સ્ત્રી	સામાન્ય ચુંટણી
			૨	પછાતવર્ગ સ્ત્રી		
			૩	બીન અનામત		
			૪	બીન અનામત		
			૫	બીન અનામત		
			૬	બીન અનામત		
			૭	અનુ.જાતી		

INDEX

૪	કોડીનાર	માલગામ	૧ ૨ ૩ ૪ ૫ ૬ ૭	બીન અનામત પછાતવર્ગ સ્ત્રી બીન અનામત બીન અનામત બીન અનામત અનુ.જાતી સ્ત્રી અનુ.જાતી	અનુ.જાતી સ્ત્રી	સામાન્ય ચુંટણી

આર.કે.પાઠક
કલેક્ટર,
જુનાગઢ જિલ્લો. જુનાગઢ અને
રાજ્ય ચુંટણી પંચના અધિકારી.

ગુજરાત પંચાયત ચુંટણી નિયમો-૧૯૯૪ ના નિયમ-૯ (૨) અન્વયે ચુંટણીનું જાહેરનામું.
જિલ્લા કલેક્ટર કચેરી,
ચુંટણી શાખા,
જુનાગઢ જિલ્લો, જુનાગઢ.
તારીખ :- ૧૮/૮/૨૦૦૩

ક્રમાંક : ચટણ/ગ્રા.પં./૨

-:: જાહેરનામું ::-

જુનાગઢ જિલ્લાના **સુત્રાપાડા** તાલુકાની ગ્રામ પંચાયતોના વોર્ડની બેઠકોની/સરપંચની બેઠકોની ચુંટણી.

(૧). ગુજરાત પંચાયત અધિનિયમ-૧૯૯૩ ની કલમ-૧૬ ની પેટા કલમ-(૧) મુજબ જુનાગઢ જિલ્લાની **સુત્રાપાડા** તાલુકાની ગ્રામ પંચાયતોના વોર્ડની રચના તથા બેઠકોની ફાળવણી રાજ્ય ચુંટણી પંચના અધિકારી તરીકે કરેલ છે.

(૨). ગુજરાત પંચાયત ચુંટણી નિયમો-૧૯૯૪ ના નિયમ-૯ ના પેટા નિયમ-૨ થી પ્રાપ્ત થયેલ સતાની રૂઈએ રાજ્ય ચુંટણી પંચના અધિકારી તરીકે કલેક્ટર જુનાગઢ, જુનાગઢ જિલ્લાની નીચેની અનુસુચિ ના કોલમ નંબર-૨ માં જણાવેલ તાલુકાની સામે કોલમ નંબર-૩ માં જણાવેલ ગ્રામ પંચાયતોના કોલમ નંબર-૪ માં જણાવેલ વોર્ડની કોલમ-૫ માં જણાવેલ બેઠકો ભરવા માટે સભ્યોની તથા કોલમ નંબર-૬ માં જણાવેલ પ્રકાર વાળી સરપંચની બેઠકો ભરવા માટે સરપંચની ચુંટણી યોજવાનો તબક્કાવાર કાર્યક્રમ નીચે જણાવ્યા મુજબ નક્કી કરે છે.

	તારીખ	સમય	સ્થળ
(ક). ઉમેદવારીપત્ર રજુ કરવાની/ભરવાની છેલ્લી તારીખ.	૨૫/૮/૨૦૦૩	૧૧-૦૦ કલાક થી ૧૫-૦૦ કલાક સુધી	ચુંટણી અધિકારી/મદદનીશ ચુંટણી અધિકારીની કચેરી ખાતે.
(ખ). ઉમેદવારીપત્રોની ચકાસણીની તારીખ.	૨૬/૮/૨૦૦૩	૧૧-૦૦ કલાક થી ચકાસણી પુરી થાય ત્યાં સુધી	ચુંટણી અધિકારીની કચેરી ખાતે.
(ગ). ઉમેદવારી પત્રો પાછા ખેંચી લેવાની છેલ્લી તારીખ.	૨૮/૮/૨૦૦૩	૧૫-૦૦ કલાક સુધી	ચુંટણી અધિકારી/મદદનીશ ચુંટણી અધિકારીની કચેરી ખાતે.
(ઘ). આવશ્યક હોય તો મતદાનની તારીખ	૧૪/૯/૨૦૦૩	-	-

INDEX

(ચ).	મતદાન નો સમય	–	સવારના ૮–૦૦ થી સાંજના ૫–૦૦ વાગ્યા સુધી.	–
(છ).	મતદાનના સ્થળ	–	–	જિલ્લા ચુંટણી અધિકારીએ જાહેર કરેલ મતદાન મથક ઉપર.
(જ).	મતગણતરી માટેની તારીખ અને સમય.	૧૬/૯/૨૦૦૩	સવારના ૯–૦૦ કલાકથી ગણતરી પુરી થાય ત્યાં સુધી.	ચુંટણી અધિકારી જાહેર કરે તે સ્થળે.
(ઝ).	ચુંટણી પ્રક્રિયા પુરી થવા માટે ની તારીખ.	મતગણતરી પુરી થયા તારીખ થી સાતમો દિવસ અગર મોડામાં મોડી તા.૨૧/૯/૨૦૦૩	–	–

–:: અનુસુચિ ::–

સુત્રાપાડા તાલુકાની ગ્રામ પંચાયતોની ચુંટણી યોજવાની છે તેની યાદી.

ક્રમ નં.	તાલુકાનું નામ	ગ્રામ પંચાયતનું નામ	વોર્ડ નંબર/ ક્રમાંક	વોર્ડની બેઠકનો પ્રકાર	સરપંચની બેઠકનો પ્રકાર	ચુંટણીનો પ્રકાર (સામાન્ય/પેટા ચુંટણી જે હોય તે દર્શાવવું.)
(૧)	(૨)	(૩)	(૪)	(૫)	(૬)	(૭)
૧	સુત્રાપાડા	મટાણા	૬	બીન અનામત	––	ખાલી પડેલ બેઠકની પેટાચુંટણી
૨	સુત્રાપાડા	મોરાસા	૨	પછાત વર્ગ	––	ખાલી રહેલ બેઠકની પેટાચુંટણી

આર.કે. પાઠક
કલેકટર,
જુનાગઢ જિલ્લો, જુનાગઢ અને
રાજય ચુંટણી પંચના અધિકારી.

સરકારી મધ્યસ્થ મુદ્રણાલય, ગાંધીનગર.

INDEX

Extra No. 333 REGISTERED No. G/GNR/

©

सत्यमेव जयते

The Gujarat Government Gazette

EXTRA ORDINARY

PUBLISHED BY AUTHORITY

Vol. XLIV] MONDAY, AUGUST 18, 2003/SRAVANA 27, 1925

Separate paging is given to this Part in order that it may be filed as a Separate Compilation.

PART IV-C

StatutoryRules and Orders (Other than those published in Part I, I-A and I-L) madeby Statutary Authorities other than the Government of Gujarat including those made by the Government of India, the High Court, the Director of Municipallities, the Commissioner of Police, the Director of Prohibition and excise, the District Magistrates and the Election Commission, Election Tribunals, Returning Officers and other authorities, under the Election Commission.

ગુજરાત પંચાયત અધિનિયમ - ૧૯૯૩ની કલમ-૧૫ ની પેટા કલમ -(૧) અન્વયે ચુંટણી નું જાહેરનામું.

કલેકટર કચેરી, ચુંટણી શાખા

જીલ્લો નર્મદા- રાજપીપલા તા.૧૮-૮-૨૦૦૩

ક્રમાંક : વીપી-ચટણ-વશી-

-: ચુંટણીનું જાહેરનામું :-

નર્મદા જીલ્લાના દેડીયાપાડા તાલુકાની ગ્રામ પંચાયતોના વાર્ડોની બેઠકોની/સરપંચની બેઠકોની પેટા ચુંટણી.

૧. ગુજરાત પંચાયત અધિનિયમ ૧૯૯૩ ની કલમ ૧૬ ની પેટા કલમ (૧) મુજબ જીલ્લાની ગ્રામ પંચાયતોના વોર્ડોની રચના તથા બેઠકોની ફાળવણી રાજ્ય ચુંટણી પંચના અધિકારી તરીકે કરેલ છે.

૨ ગુજરાત પંચાયત અધિનિયમ-૧૯૯૩ની કલમ-૧૫ ની પેટા કલમ (૧) થી પ્રાપ્ત થયેલ સત્તાની રૂએ રાજ્ય ચૂંટણી પંચના અધિકારી તરીકે કલેકટર નર્મદા, નર્મદા જીલ્લાની નીચેની અનુસૂચિના કોલમ નં.૨ માં જણાવેલ તાલુકાનં. સામે કોલમ નં.૩માં જણાવેલ ગ્રામ પંચાયતોના કોલમ નં. ૪,૫ માં જણાવેલ વોર્ડની બેઠકોની તથા કોલમ નં. ૬ માં જણાવેલ સરપંચની બેઠકોની પેટા ચૂંટણી તા.૧૪-૯-૨૦૦૩ના રોજ યોજવાનું જાહેર કરે છે.

દેડીયાપાડા તાલુકાની ગ્રામ પંચાયતોની યોજવાની છે તેની યાદી

અ.નં.	તાલુકાનું નામ	ગ્રામ પંચાયતનું નામ	વોર્ડ નંબર	વોર્ડના બેઠકનો પ્રકાર	સરપંચની બેઠકનો પ્રકાર	ચુંટણી નો પ્રકાર(સામાન્ય પેટા ચુંટણી જે હોય તે દર્શાવવું)
૧	૨	૩	૪	૫	૬	૭
૧	દેડીયાપાડા	રોહદા ગ્રૃપ	૩	અનુસુચિત આદી જાતિ મહિલા	-	પેટા ચૂંટણી
૨	દેડીયાપાડા	નવાગામ (દેડી)	૬	અનુસુચિત આદી જાતિ	-	પેટા ચૂંટણી

૩.આ જાહેરનામું ગુજરાત પંચાયત ચુંટણી નિયમો-૧૯૯૪ ના નિયમ ૯ (૧) અન્વયે સરકારી રાજ્યપત્રમાં પ્રસિધ્ધ કરવામાં આવે છે.

(સહી) અવાચ્ય,

કલેકટર નર્મદા
અને
રાજ્ય ચુંટણીપંચના અધિકારી

ગુજરાત પંચાયત ચુંટણી નિયમો-૧૯૯૪ ના નિયમ-૯(૨) અન્વયે ચુંટણી નું જાહેરનામું
જીલ્લા કલેકટર કચેરી, ચુંટણી શાખા
જીલ્લો નર્મદા (રાજપીપલા) તા. ૧૮-૮-૨૦૦૩

-: જાહેરનામું :-

નર્મદા જીલ્લાના દેડીયાપાડા તાલુકાની ગ્રામ પંચાયતોના વોર્ડની બેઠકોની પેટા ચુંટણી

(૧) ગુજરાત પંચાયત અધિનિયમ ૧૯૯૩ ની કલમ ૧૬ ની પેટા કલમ (૧) મુજબ નર્મદા જીલ્લાની દેડીયાપાડા તાલુકાની ગ્રામ પંચાયતોના વોર્ડની રચના તથા બેઠકોની ફાળવણી રાજય ચુંટણીપંચના અધિકારી તરીકે કરેલ છે.

(૨) ગુજરાત પંચાયત ચુંટણી નિયમો-૧૯૯૪ ના નિયમ ૯ ના પેટા નિયમ (૨) થી પ્રાપ્ત થયેલ સત્તાની રૂઇએ રાજય ચુંટણી પંચના અધિકારી તરીકે કલેકટર નર્મદા, નર્મદા જીલ્લાની નીચેની અનુસુચિ ના કોલમ નં. ૨ માં જણાવેલ તાલુકાની સામે કોલમ નં. ૩ માં જણાવેલ ગ્રામ પંચાયતોની કોલમ નં.૪ માં જણાવેલ વોર્ડની કોલમ નં. ૫ માં જણાવેલ બેઠકો ભરવા માટે સભ્યો ની બેઠકો ભરવા માટે પેટા ચુંટણી યોજવાનો તબક્કાવાર કાર્યક્રમ નીચે જણાવ્યા મુજબ નક્કી કરેલ છે.

	વિગત	તારીખ	સમય	સ્થળ
ક.	ઉમેદવારી પત્ર રજુ કરવાની / ભરવાની છેલ્લી તારીખ	૨૫-૮-૨૦૦૩	બપોરના ૧૫-૦૦ કલાક સુધી	ચુંટણી અધિકારી તથા મદદનીશ ચુંટણી અધિકારીની કચેરી ખાતે
ખ.	ઉમેદવારી પત્રોની ચકાસણી	૨૬-૮-૨૦૦૩	ચકાસણીની પ્રક્રિયા પુરી થતાં સુધી	ચુંટણી અધિકારીની કચેરી ખાતે
ગ.	ઉમેદવારી પત્રો પાછા ખેંચી લેવાની છેલ્લી તારીખ	૨૮-૮-૨૦૦૩	બપોરના ૧૫-૦૦ કલાક સુધી	ચુંટણી અધિકારી તથા મદદનીશ ચુંટણી અધિકારીની કચેરી ખાતે
ઘ.	આવશ્યક હોય તો મતદાન ની તારીખ	૧૪-૯-૨૦૦૩		
ચ.	મતદાન નો સમય		સવારના ૮-૦૦ થી સાંજના ૧૭-૦૦ કલાક સુધી	
છ.	મતદાન ના સ્થળ			જીલ્લા ચુંટણી અધિકારીએ જાહેર કરેલ મતદાન મથક ઉપર
જ.	મત ગણતરી માટે તારીખ અને સમય	૧૬-૯-૨૦૦૩		ચુંટણી અધિકારી જાહેર કરે તે સ્થળ
ઝ.	ચુંટણી પ્રક્રિયા પુરી થવા માટેની તારીખ	૨૧-૦૯-૨૦૦૩		

INDEX

-: અ નુ સુ ચિ :-

દેડીયાપાડા તાલુકાની ગ્રામ પંચાયતોની યોજવાની છે તેની યાદી

અ.નં.	તાલુકાનું નામ	ગ્રામ પંચાયતનું નામ	વોર્ડ નંબર	વોર્ડની બેઠકનો પ્રકાર	સરપંચની બેઠકનો પ્રકાર	ચુંટણી નો પ્રકાર (સામાન્ય/પેટા ચુંટણી જે હોય તે દર્શાવવું)
૧	૨	૩	૪	૫	૬	૭
૧	દેડીયાપાડા	રોહદા ગ્રુપ	૩	અનુસુચિત આદી જાતિ મહિલા	-	પેટા ચૂંટણી
૨	દેડીયાપાડા	નવાગામ (દેડી)	૬	અનુસુચિત આદી જાતિ	-	પેટા ચૂંટણી

(સહી) અવાચ્ય,

કલેકટર નર્મદા
અને
રાજ્ય ચુંટણીપંચના અધિકારી

ગુજરાત પંચાયત અધિનિયમ - ૧૯૯૩ની કલમ-૧૫ ની પેટા કલમ-(૧) અન્વયે ચુંટણી નું જાહેરનામું
કલેકટર કચેરી, ચુંટણી શાખા
જીલ્લો નર્મદા- રાજપીપલા તા.૧૮-૮-૨૦૦૩

ક્રમાંક : વીવી-ચટણ-વશી-

-: ચુંટણી નું જાહેરનામું :-

નર્મદા જીલ્લાના તિલકવાડા તાલુકાની ગ્રામ પંચાયતોના વાર્ડોની બેઠકોની પેટા ચુંટણી.

૧. ગુજરાત પંચાયત અધિનિયમ ૧૯૯૩ ની કલમ ૧૬ ની પેટા કલમ (૧) મુજબ જીલ્લાની ગ્રામ પંચાયતોના વોર્ડોની રચના તથા બેઠકોની ફાળવણી રાજ્ય ચુંટણી પંચના અધિકારી તરીકે કરેલ છે.

૨ ગુજરાત પંચાયત અધિનિયમ-૧૯૯૩ની કલમ-૧૫ ની પેટા કલમ (૧) થી પ્રાપ્ત થયેલ સત્તાની રુએ રાજ્ય ચૂંટણી પંચના અધિકારી તરીકે કલેકટર નર્મદા, નર્મદા જીલ્લાની નીચેની અનુસૂચિના કોલમ નં.૨ માં જણાવેલ તાલુકાની સામે કોલમ નં.૩માં જણાવેલ ગ્રામ પંચાયતોના કોલમ નં. ૪,૫ માં જણાવેલ વોર્ડની બેઠકોની પેટા ચૂંટણી તા.૧૪-૯- ૨૦૦૩ના રોજ યોજવાનું જાહેર કરે છે.

તિલકવાડા તાલુકાની ગ્રામ પંચાયતોની યોજવાની છે તેની યાદી

અ.નં.	તાલુકાનું નામ	ગ્રામ પંચાયતનું નામ	વોર્ડ નંબર	વોર્ડની બેઠકનો પ્રકાર	સરપંચની બેઠકનો પ્રકાર	ચુંટણી નો પ્રકાર(સામાન્ય/પેટા ચુંટણી જે હોય તે દર્શાવવું)
૧	૨	૩	૪	૫	૬	૭
૧	તિલકવાડા	તિલકવાડા	૧	અનુસુચિત જાતિ	------	પેટા ચુંટણી

૩.આ જાહેરનામું ગુજરાત પંચાયત ચુંટણી નિયમો-૧૯૯૪ ના નિયમ ૯ (૧) અન્વયે સરકારી રાજયપત્રમાં પ્રસિધ્ધ કરવામાં આવે છે.

(સહી) અવાચ્ય,

કલેકટર નર્મદા
અને
રાજ્ય ચુંટણીપંચના અધિકારી

INDEX

ગુજરાત પંચાયત ચુંટણી નિયમો-૧૯૯૪ ના નિયમ-૯(૨) અન્વયે ચૂંટણી નું જાહેરનામું
જીલ્લા કલેકટર કચેરી, ચુંટણી શાખા
જીલ્લો નર્મદા (રાજપીપલા) તા. ૧૮-૮-૨૦૦૩

-: જાહેરનામું :-

નર્મદા જીલ્લાના તિલકવાડા તાલુકાની ગ્રામ પંચાયતોના વોર્ડની બેઠકોની પેટા ચુંટણી

(૧) ગુજરાત પંચાયત અધિનિયમ ૧૯૯૩ ની કલમ ૧૬ ની પેટા કલમ - (૧) મુજબ નર્મદા જીલ્લાની તિલકવાડા તાલુકાની ગ્રામ પંચાયતોના વોર્ડની રચના તથા બેઠકોની ફાળવણી રાજય ચુંટણીપંચના અધિકારી તરીકે કરેલ છે.

(૨) ગુજરાત પંચાયત ચુંટણી નિયમો-૧૯૯૪ ના નિયમ -૯ ના પેટા નિયમ (૨) થી પ્રાપ્ત થયેલ સત્તાની રૂઇએ રાજ્ય ચુંટણી પંચના અધિકારી તરીકે કલેકટર નર્મદા, નર્મદા જીલ્લાની નીચેની અનુસુચિ ના કોલમ નં. ૨ માં જણાવેલ તાલુકાની સામે કોલમ નં. ૩ માં જણાવેલ ગ્રામ પંચાયતોની કોલમ નં.૪ માં જણાવેલ વોર્ડની કોલમ નં. ૫ માં જણાવેલ બેઠકો ભરવા માટે સભ્યોની બેઠકો ભરવા માટે પેટા ચુંટણી યોજવાનો તબક્કાવાર કાર્યક્રમ નીચે જણાવ્યા મુજબ નક્કી કરેલ છે.

	વિગત	તારીખ	સમય	સ્થળ
ક.	ઉમેદવારી પત્ર રજુ કરવાની / ભરવાની છેલ્લી તારીખ	૨૫-૮-૨૦૦૩	બપોરના ૧૫-૦૦ કલાક સુધી	ચુંટણી અધિકારી તથા મદદનીશ ચુંટણી અધિકારીની કચેરી ખાતે
ખ.	ઉમેદવારી પત્રોની ચકાસણી	૨૬-૮-૨૦૦૩	ચકાસણીની પ્રક્રિયા પુરી થતાં સુધી	ચુંટણી અધિકારીની કચેરી ખાતે
ગ.	ઉમેદવારી પત્રો પાછા ખેંચી લેવાની છેલ્લી તારીખ	૨૮-૮-૨૦૦૩	બપોરના ૧૫-૦૦ કલાક સુધી	ચુંટણી અધિકારી તથા મદદનીશ ચુંટણી અધિકારીની કચેરી ખાતે
ઘ.	આવશ્યક હોય તો મતદાન ની તારીખ	૧૪-૯-૨૦૦૩		
ચ.	મતદાન નો સમય		સવારના ૮-૦૦ થી સાંજના ૧૭-૦૦ કલાક સુધી	
છ.	મતદાન ના સ્થળ			જીલ્લા ચુંટણી અધિકારીએ જાહેર કરેલ મતદાન મથક ઉપર
જ.	મત ગણતરી માટે તારીખ અને સમય	૧૬-૯-૨૦૦૩		ચુંટણી અધિકારી જાહેર કરે તે સ્થળ
ઝ.	ચુંટણી પ્રક્રિયા પુરી થવા માટેની તારીખ	૨૧-૦૯-૨૦૦૩		

-: અનુસુચિ :-

તિલકવાડા તાલુકાની ગ્રામ પંચાયતોની યોજવાની છે તેની યાદી

અ.નં.	તાલુકાનું નામ	ગ્રામ પંચાયતનું નામ	વોર્ડ નંબર	વોર્ડની બેઠકનો પ્રકાર	સરપંચની બેઠકનો પ્રકાર	ચુંટણી નો પ્રકાર(સામાન્ય/પેટા ચુંટણી જે હોય તે દર્શાવવું)
૧	૨	૩	૪	૫	૬	૭
૧	તિલકવાડા	તિલકવાડા	૧	અનુસુચિત [redacted] જાતી	------	પેટા ચુંટણી

(સહી) અવાચ્ય,
કલેકટર નર્મદા
અને
રાજ્ય ચુંટણીપંચના અધિકારી

ગુજરાત પંચાયત અધિનિયમ - ૧૯૯૩ની કલમ-૧૫ ની પેટા કલમ -(૧) અન્વયે ચૂંટણી નું જાહેરનામું
કલેકટર કચેરી, ચુંટણી શાખા
જીલ્લો નર્મદા- રાજપીપલા તા.૧૮-૮-૨૦૦૩

ક્રમાંક : વીપી-ચટણ-વશી-

-: ચુંટણી નું જાહેરનામું :-

નર્મદા જીલ્લાના નાંદોદ તાલુકાની ગ્રામ પંચાયતોના વાર્ડોની બેઠકોની/સરપંચની બેઠકોની પેટા ચુંટણી.

૧. ગુજરાત પંચાયત અધિનિયમ ૧૯૯૩ ની કલમ ૧૬ ની પેટા કલમ (૧) મુજબ જીલ્લાની ગ્રામ પંચાયતોના વોર્ડોની રચના તથા બેઠકોની ફાળવણી રાજ્ય ચુંટણી પંચના અધિકારી તરીકે કરેલ છે.

૨ ગુજરાત પંચાયત અધિનિયમ-૧૯૯૩ની કલમ-૧૫ ની પેટા કલમ (૧) થી પ્રાપ્ત થયેલ સત્તાની રૂએ રાજ્ય ચૂંટણી પંચના અધિકારી તરીકે કલેકટર નર્મદા, નર્મદા જીલ્લાની નીચેની અનુસૂચિના કોલમ નં.૨ માં જણાવેલ તાલુકાની સામે કોલમ નં.૩માં જણાવેલ ગ્રામ પંચાયતોના કોલમ નં. ૪,૫ માં જણાવેલ વોર્ડની બેઠકોની તથા કોલમ નં. ૬ માં જણાવેલ સરપંચની બેઠકોની પેટા ચૂંટણી તા.૧૪-૯-૨૦૦૩ના રોજ યોજવાનું જાહેર કરે છે.

નાંદોદ તાલુકાની ગ્રામ પંચાયતોની યોજવાની છે તેની યાદી

અ.નં.	તાલુકાનું નામ	ગ્રામ પંચાયતનું નામ	વોર્ડ નંબર	વોર્ડની બેઠકનો પ્રકાર	સરપંચની બેઠકનો પ્રકાર	ચુંટણી નો પ્રકાર(સામાન્ય/પેટા ચુંટણી જે હોય તે દર્શાવવું)
૧	૨	૩	૪	૫	૬	૭
૧.	નાંદોદ	પાનતલાવડી	૬	સામાન્ય	–	પેટા ચૂંટણી

૩.આ જાહેરનામું ગુજરાત પંચાયત ચુંટણી નિયમો-૧૯૯૪ ના નિયમ ૯ (૧) અન્વયે સરકારી રાજયપત્રમાં પ્રસિધ્ધ કરવામાં આવે છે.

(સહી) અવાચ્ય,
કલેકટર નર્મદા
અને
રાજય ચૂંટણીપંચના અધિકારી

ગુજરાત પંચાયત ચુંટણી નિયમો-૧૯૯૪ ના નિયમ-૯(૨) અન્વયે ચુંટણી નું જાહેરનામું
જીલ્લા કલેકટર કચેરી, ચુંટણી શાખા
જીલ્લો નર્મદા (રાજપીપલા) તા. ૧૮-૮-૨૦૦૩

-: જાહેરનામું :-

નર્મદા જીલ્લાના નાંદોદ તાલુકાની ગ્રામ પંચાયતોના વોર્ડની બેઠકોની પેટા ચુંટણી

(૧) ગુજરાત પંચાયત અધિનિયમ ૧૯૯૩ ની કલમ ૧૬ ની પેટા કલમ (૧) મુજબ નર્મદા જીલ્લાની નાંદોદ તાલુકાની ગ્રામ પંચાયતોના વોર્ડની રચના તથા બેઠકોની ફાળવણી રાજય ચુંટણીપંચના અધિકારી તરીકે કરેલ છે.

(૨) ગુજરાત પંચાયત ચૂંટણી નિયમો-૧૯૯૪ ના નિયમ ૯ ના પેટા નિયમ (૨) થી પ્રાપ્ત થયેલ સત્તાની રૂઇએ રાજય ચુંટણી પંચના અધિકારી તરીકે કલેકટર નર્મદા, નર્મદા જીલ્લાની નીચેની અનુસુચિ ના કોલમ નં. ૨ માં જણાવેલ તાલુકાની સામે કોલમ નં. ૩ માં જણાવેલ ગ્રામ પંચાયતોની કોલમ નં.૪ માં જણાવેલ વોર્ડની કોલમ નં. ૫ માં જણાવેલ બેઠકો ભરવા માટે સભ્યો ની બેઠકો ભરવા માટે પેટા ચુંટણી યોજવાનો તબક્કાવાર કાર્યક્રમ નીચે જણાવ્યા મુજબ નક્કી કરેલ છે.

INDEX

	વિગત	તારીખ	સમય	સ્થળ
ક.	ઉમેદવારી પત્ર રજુ કરવાની / ભરવાની છેલ્લી તારીખ	૨૫-૮-૨૦૦૩	બપોરના ૧૫-૦૦ કલાક સુધી	ચુંટણી અધિકારી તથા મદદનીશ ચુંટણી અધિકારીની કચેરી ખાતે
ખ.	ઉમેદવારી પત્રોની ચકાસણી	૨૬-૮-૨૦૦૩	ચકાસણીની પ્રક્રિયા પુરી થતાં સુધી	ચુંટણી અધિકારીની કચેરી ખાતે
ગ.	ઉમેદવારી પત્રો પાછા ખેંચી લેવાની છેલ્લી તારીખ	૨૮-૮-૨૦૦૩	બપોરના ૧૫-૦૦ કલાક સુધી	ચુંટણી અધિકારી તથા મદદનીશ ચુંટણી અધિકારીની કચેરી ખાતે
ઘ.	આવશ્યક હોય તો મતદાન ની તારીખ	૧૪-૯-૨૦૦૩		
ચ.	મતદાન નો સમય		સવારના ૮-૦૦ થી સાંજના ૧૭-૦૦ કલાક સુધી	
છ.	મતદાન ના સ્થળ			જીલ્લા ચુંટણી અધિકારીએ જાહેર કરેલ મતદાન મથક ઉપર
જ.	મત ગણતરી માટે તારીખ અને સમય	૧૬-૯-૨૦૦૩		ચુંટણી અધિકારી જાહેર કરે તે સ્થળ
ઝ.	ચુંટણી પ્રક્રિયા પુરી થવા માટેની તારીખ	૨૧-૦૯-૨૦૦૩		

-: અ નુ સુ ચિ :-

નાંદોદ તાલુકાની ગ્રામ પંચાયતોની યોજવાની છે તેની યાદી

અ.નં.	તાલુકાનું નામ	ગ્રામ પંચાયતનું નામ	વોર્ડ નંબર	વોર્ડની બેઠકનો પ્રકાર	સરપંચની બેઠકનો પ્રકાર	ચુંટણી નો પ્રકાર(સામાન્ય/પેટા ચુંટણી જે હોય તે દર્શાવવું)
૧	૨	૩	૪	૫	૬	૭
૧.	નાંદોદ	પાનતલાવડી	૬	સામાન્ય	–	પેટા ચુંટણી

(સહી) અવાચ્ય,

કલેકટર નર્મદા
અને
રાજ્ય ચુંટણી પંચના અધિકારી

સરકારી મધ્યસ્થ મુદ્રણાલય, ગાંધીનગર.

INDEX

Extra No. 334

REGISTERED No. G/GNR/2

©

सत्यमेव जयते

The Gujarat Government Gazette

EXTRA ORDINARY

PUBLISHED BY AUTHORITY

Vol. XLIV] MONDAY, AUGUST 18, 2003/SRAVANA 27, 1925

Separate paging is given to this Part in order that it may be filed as a Separate Compilation.

PART IV-C

StatutoryRules and Orders (Other than those published in Part I, I-A and I-L) madeby Statutary Authorities other than the Government of Gujarat including those made by the Government of India, the High Court, the Director of Municipallities, the Commissioner of Police, the Director of Prohibition and excise, the District Magistrates and the Election Commission, Election Tribunals, Returning Officers and other authorities, under the Election Commission.

ગુજરાત પંચાયત ચૂંટણી નિયમો ૧૯૯૩ની કલમ ૧૫ની પેટા કલમ –૧ અન્વયે ચૂંટણીનું જાહેરનામું

જિલ્લા કલેકટર કચેરી, ચૂંટણી શાખા

પોરબંદર જિલ્લો, પોરબંદર

તા.૧૮/૮/૨૦૦૩

નં. ચટણ/ગ્રા.પં/ ૮/૨૦૦૩

:::જાહેરનામું:::

પોરબંદર જિલ્લાનાં પોરબંદર તાલુકાની ગ્રામ પંચાયતોના વોર્ડોની બેઠકોની ચૂંટણી

(૧) ગુજરાત પંચાયત અધિનિયમ ૧૯૯૩ની કલમ –૧૬ની પેટા કલમ –(૧) મુજબ પોરબંદર જિલ્લાની પોરબંદર તાલુકાની ગ્રામ પંચાયતોના વોર્ડની રચના તથા બેઠકોની ફાળવણી રાજ્ય ચૂંટણી પંચના અધિકારી તરીકે કરેલ છે.

(૨) ગુજરાત પંચાયત ચૂંટણી નિયમો ૧૯૯૩ની કલમ –૧૫ ની પેટા કલમ(૧)થી પ્રાપ્ત થયેલ સતાની રૂઈએ રાજ્ય ચૂંટણી પંચના અધિકારી તરીકે કલેકટર પોરબંદર જિલ્લાની નિચેની અનુસુચીનાં કોલમ નં.૨માંજણાવેલ તાલુકાની સામે કોલમ –૩માં જણાવેલ ગ્રામપંચાયતોના કોલમ નં. ૪,૫ માં જણાવેલ વોર્ડની બેઠકોની તથા કોલમ નં ૬માં જણાવેલ પ્રકારવાળી સરપંચની બેઠકો ભરવા માટે પેટા ચૂંટણી તા. ૧૪/૯/૨૦૦૩ ના રોજ યોજવાનું જાહેર કરેલ છે.

INDEX

:::અનુસુચિ ::

પોરબંદર તાલુકાની ગ્રામ પંચાયતોની ચૂંટણી યોજવાનીછે, તેની યાદી

તાલુકાનું નામ	ક્રમ	ગ્રામ પંચાયતનું નામ	વોર્ડનંબર	વોર્ડની બેઠકનો પ્રકાર	સરપંચ ની બેઠકનો પ્રકાર	ચૂંટણી નો પ્રકાર
૧	૨	૩	૪	૫	૬	૭
પોરબંદર	૧	બાવળવાવ	૭	અનુઆદિ જાતિ	---	પેટા
	૨	ઝાવર	૧	અનુ.જાતિ	---	પેટા
	૩	ભડ	--	---	સા.શૈ.પ.વર્ગ. મહિલા	પેટા

(સહી) અવાચ્ય,

રાજય ચૂંટણી પંચના અધિકારી
અને
કલેકટર પોરબંદર,

INDEX

ગુજરાત પંચાયત ચૂંટણી નિયમો ૧૯૯૪ ના નિયમ–૯(૨) અન્વયે ચૂંટણીનું જાહેરનામું
જિલ્લા કકલેકટર કચેરી, ચૂંટણી શાખા
પોરબંદર જિલ્લો, પોરબંદર
તા. ૧૮/૮/૨૦૦૩

નાં. ચટણ/ગ્રા.પં/૮/૨૦૦૩

:::જાહેરનામુ:::

પોરબંદર જિલ્લાનાં પોરબંદર તાલુકાની ગ્રામ પંચાયતોના વોર્ડોની બેઠકોની ચૂંટણી

(૧) ગુજરાત પંચાયત અધિનિયમ ૧૯૯૩ની કલમ –૧૬ની પેટા કલમ –(૧) મુજબ પોરબંદર જિલ્લાની પોરબંદર તાલુકાની ગ્રામ પંચાયતોના વોર્ડોની રચના તથા બેઠકોની ફાળવણી રાજય ચૂંટણી પંચના અધિકારી તરીકે કરેલ છે.

(૨) ગુજરાત પંચાયત ચૂંટણી નિયમો ૧૯૯૪નાં નિયમ –૯ના પેટા નિયમ (૨)થી પ્રાપ્ત થયેલ સતાની રૂઈએ રાજય ચૂંટણી પંચના અધિકારી અને કલેકટર પોરબંદર તરીકે જિલ્લાની નિચેની અનુસુચિનાં કોલમનં ૨ માં જણાવેલ તાલુકાની સામે કોલમ–૩માં જણાવેલ ગ્રામ પંચાયતોનાં કોલમનં–૪માં જણાવેલ વોર્ડની કોલમનં–૫ માં તથા કોલમ નં ૬ માં જણાવેલ પ્રકારવાળી સરપંચની બેઠકો ભરવા માટે સભ્યોની ચૂંટણી યોજવાનું તબકકાવાર કાર્યક્રમ નીચે મુજબ નકકી કરેલ છે.

ક્રમ	તબકકાની વિગત	તારીખ	સમય	સ્થળ
૧	ઉમેદવારી,પત્ર રજુ કરવાની /ભરવાની છેલ્લી તારીખ	૨૫–૮–૨૦૦૩	૧૧:૦૦કલાક થી ૧૫:૦૦ કલાક સુધી	ચૂંટણી અધિકારી/ મદદનિશ ચૂંટણી અધિકારીની કચેરી ખાતે
૨	ઉમેદવારી પત્રોની ચકાસણી તારીખ	૨૬–૮–૨૦૦૩	૧૧:૦૦ કલાક થી ચકાસણી પુરી થાય ત્યાં સુધી	ચૂંટણી અધિકારીની કચેરી ખાતે
૩	ઉમેદવારી પાછી ખેંચી લેવાની છેલ્લી તારીખ	૨૮–૮–૨૦૦૩	૧૧:૦૦ કલાક થી ૧૫:૦૦ કલાક સુધી	ચૂંટણી અધિકારી/ મદદનિશ ચૂંટણી અધિકારીની કચેરી ખાતે
૪	આવશ્યક હોયતો મતદાનની તારીખ	૧૪–૯–૨૦૦૩	————	————————
૫	મતદાનનો સમય	————	સવારનાં ૮–૦૦ થી સાંજનાં ૫–૦૦ સુધી	————————
૬	મતદાનનાં સ્થળ	————	————	જિલ્લા ચૂંટણી અધિકારીએ આખરી જાહેર/પ્રસિધ્ધ કરેલ મતદાન મથકો ઉપર
૭	મતગણતરી માટેની તારીખ અને સમય	૧૬/૧૭–૯–૨૦૦૩	સવારનાં ૯–૦૦ કલાક થી ગણતરી પુરી થાય ત્યાં સુધી	ચૂંટણી અધિકારી જાહેર કરે તે સ્થળે તાલુકા મથકે
૮	ચૂંટણી પ્રક્રિયા પુરી થવાની તારીખ	૨૧–૯–૨૦૦૩	————	————————

–::અનુસુચિ ::–

પોરબંદર તાલુકાની ગ્રામ પંચાયતોની ચૂંટણી યોજવાની છે. તેની યાદી

ક્રમ	તાલુકાનું નામ	ગ્રામ પંચાયતનું નામ	વોર્ડ નંબર	વોર્ડની બેઠકનો પ્રકાર	સરપંચ ની બેઠકનો પ્રકાર	ચૂંટણીનો પ્રકાર
૧	પોરબંદર	બાવળવાવ	૭	અનુઆદિ જાતિ	——	પેટા
૨		ઝાવર	૧	અનુ.જાતિ	——	પેટા
૩		ભાડ	———	———	સા.શૈ.પ.વર્ગ. મહિલા	પેટા

(સહી) અવાચ્ય,

રાજય ચૂંટણી પંચના અધિકારી
અને
કલેકટર પોરબંદર,

INDEX

ગુજરાત પંચાયત ચૂંટણી નિયમો ૧૯૯૩ની કલમ ૧૫ની પેટા કલમ –૧ અન્વયે ચૂંટણીનું જાહેરનામું
જિલ્લા કલેકટર કચેરી, ચૂંટણી શાખા
પોરબંદર જિલ્લો,પોરબંદર
તા.૧૮/૮/૨૦૦૩

નં. ચટણ/ગ્રા.પં/ ૮/૨૦૦૩

:::જાહેરનામું:::

પોરબંદર જિલ્લાનાકુતિયાણા તાલુકાની ગ્રામ પંચાયતોના વોર્ડોની બેઠકોની ચૂંટણી

(૧) ગુજરાત પંચાયત અધિનિયમ ૧૯૯૩ની કલમ –૧૬ની પેટા કલમ –(૧) મુજબ પોરબંદર જિલ્લાની કુતિયાણા તાલુકાની ગ્રામ પંચાયતોના વોર્ડની રચના તથા બેઠકોની ફાળવણી રાજય ચૂંટણી પંચના અધિકારી તરીકે કરેલ છે.

(૨) ગુજરાત પંચાયત ચૂંટણી નિયમો ૧૯૯૩ની કલમ –૧૫ ની પેટા કલમ(૧)થી પ્રાપ્ત થયેલ સતાની રૂઈએ રાજય ચૂંટણી પંચના અધિકારી તરીકે કલેકટર પોરબંદર જિલ્લાની નિચેની અનસુચીનાં કોલમ નં.૨માંજણાવેલ તાલુકાની સામે કોલમ –૩માં જણાવેલ ગ્રામપંચાયતોના કોલમ નં. ૪,૫ માં જણાવેલ વોર્ડની બેઠકોની તથા કોલમ નં ૬માં જણાવેલ પ્રકારવાળી સરપંચની બેઠકો ભરવા માટે પેટા ચૂંટણી તા. ૧૪ /૯/૨૦૦૩ ના રોજ યોજવાનું જાહેર કરેલ છે.

:::અનુસુચિ ::

કુતિયાણા તાલુકાની ગ્રામ પંચાયતોની ચૂંટણી યોજવાનીછે, તેની યાદી

તાલુકાનું નામ	ક્રમ	ગ્રામ પંચાયતનું નામ	વોર્ડનંબર	વોર્ડની બેઠકનો પ્રકાર	સરપંચ ની બેઠકનો પ્રકાર	ચૂંટણી નો પ્રકાર
૧	૨	૩	૪	૫	૬	૭
કુતિયાણા	૧	પસવારી	---	----	બિન અનામત	પેટા

(સહી) અવાચ્ય,

રાજય ચૂંટણી પંચના અધિકારી
અને
કલેકટર પોરબંદર,

INDEX

ગુજરાત પંચાયત ચૂંટણી નિયમો ૧૯૯૪ ના નિયમ–૯(૨) અન્વયે ચૂંટણીનું જાહેરનામું
જિલ્લા કકલેકટર કચેરી, ચૂંટણી શાખા
પોરબંદર જિલ્લો, પોરબંદર
તા. ૧૮/૮/૨૦૦૩

નાં. ચટણ/ગ્રા.પં/૮/૨૦૦૩

:::જાહેરનામુ:::

પોરબંદર જિલ્લાનાં કુતિયાણા તાલુકાની ગ્રામ પંચાયતોના વોર્ડોની બેઠકોની ચૂંટણી

(૧) ગુજરાત પંચાયત અધિનિયમ ૧૯૯૩ની કલમ –૧૬ની પેટા કલમ –(૧) મુજબ પોરબંદર જિલ્લાની કુતિયાણા તાલુકાની ગ્રામ પંચાયતોના વોર્ડોની રચના તથા બેઠકોની ફાળવણી રાજ્ય ચૂંટણી પંચના અધિકારી તરીકે કરેલ છે.

(૨) ગુજરાત પંચાયત ચૂંટણી નિયમો ૧૯૯૪નાં નિયમ –૯ના પેટા નિયમ (૨)થી પ્રાપ્ત થયેલ સતાની રૂઈએ રાજ્ય ચૂંટણી પંચના અધિકારી અને કલેકટર પોરબંદર તરીકે જિલ્લાની નિચેની અનુસુચિનાં કોલમનં ૨ માં જણાવેલ તાલુકાની સામે કોલમ–૩માં જણાવેલ ગ્રામ પંચાયતોનાં કોલમનં–૪માં જણાવેલ વોર્ડની કોલમનં–૫ માં તથા કોલમ નં ૬ માં જણાવેલ પ્રકારવાળી સરપંચની બેઠકો ભરવા માટે સભ્યોની ચૂંટણી યોજવાનું તબકકાવાર કાર્યક્રમ નીચે મુજબ નકકી કરેલ છે.

ક્રમ	તબકકાની વિગત	તારીખ	સમય	સ્થળ
૧	ઉમેદવારી પત્ર રજુ કરવાની /ભરવાની છેલ્લી તારીખ	૨૫–૮–૨૦૦૩	૧૧:૦૦કલાક થી ૧૫:૦૦ કલાક સુધી	ચુંટણી અધિકારી/ મદદનિશ ચૂંટણી અધિકારીની કચેરી ખાતે
૨	ઉમેદવારી પત્રોની ચકાસણી તારીખ	૨૬–૮–૨૦૦૩	૧૧:૦૦ કલાક થી ચકાસણી પુરી થાય ત્યાં સુધી	ચૂંટણી અધિકારીની કચેરી ખાતે
૩	ઉમેદવારી પાછી ખેંચી લેવાની છેલ્લી તારીખ	૨૮–૮–૨૦૦૩	૧૧:૦૦ કલાક થી ૧૫:૦૦ કલાક સુધી	ચૂંટણી અધિકારી/ મદદનિશ ચૂંટણી અધિકારીની કચેરી ખાતે
૪	આવશ્યક હોયતો મતદાનની તારીખ	૧૪–૯–૨૦૦૩	————	————
૫	મતદાનનો સમય	————	સવારનાં ૮–૦૦ થી સાંજનાં ૫–૦૦ સુધી	————
૬	મતદાનનાં સ્થળ	————	————	જિલ્લા ચૂંટણી અધિકારીએ આખરી જાહેર/પ્રસિધ્ધ કરેલ મતદાન મથકો ઉપર
૭	મતગણતરી માટેની તારીખ અને સમય	૧૬/૧૭–૯–૨૦૦૩	સવારનાં ૯–૦૦ કલાક થી ગણતરી પુરી થાય ત્યાં સુધી	ચૂંટણી અધિકારી જાહેર કરે તે સ્થળે તાલુકા મથકે
૮	ચૂંટણી પ્રક્રિયા પુરી થવાની તારીખ	૨૧–૯–૨૦૦૩	————	————

–::અનુસુચિ ::–

કુતિયાણા તાલુકાની ગ્રામ પંચાયતોની ચૂંટણી યોજવાની છે. તેની યાદી

ક્રમ	તાલુકાનું નામ	ગ્રામ પંચાયતનું નામ	વોર્ડ નંબર	વોર્ડની બેઠકનો પ્રકાર	સરપંચ ની બેઠકનો પ્રકાર	ચૂંટણીનો પ્રકાર
૧	કુતિયાણા	પસવારી	—	———	બિન અનામત	પેટા

(સહી) અવાચ્ય,
રાજ્ય ચૂંટણી પંચના અધિકારી
અને
કલેકટર પોરબંદર,

INDEX

ગુજરાત પંચાયત ચૂંટણી નિયમો ૧૯૯૩ની કલમ ૧૫ની પેટા કલમ –૧ અન્વયે ચૂંટણીનું જાહેરનામું
જિલ્લા કલેકટર કચેરી, ચૂંટણી શાખા
પોરબંદર જિલ્લો,પોરબંદર
તા. ૧૮/૮/૨૦૦૩

નં. ચટણ/ગ્રા.પં/ ૮/૨૦૦૩

:::જાહેરનામું:::

પોરબંદર જિલ્લાનાં રાણાવાવ તાલુકાની ગ્રામ પંચાયતોના વોર્ડોની બેઠકોની ચૂંટણી

(૧) ગુજરાત પંચાયત અધિનિયમ ૧૯૯૩ની કલમ –૧૬ની પેટા કલમ –(૧) મુજબ પોરબંદર જિલ્લાની રાણાવાવ તાલુકાની ગ્રામ પંચાયતોના વોર્ડની રચના તથા બેઠકોની ફાળવણી રાજય ચૂંટણી પંચના અધિકારી તરીકે કરેલ છે.

(૨) ગુજરાત પંચાયત ચૂંટણી નિયમો ૧૯૯૩ની કલમ –૧૫ ની પેટા કલમ(૧)થી પ્રાપ્ત થયેલ સતાની રૂઈએ રાજય ચૂંટણી પંચના અધિકારી તરીકે કલેકટર પોરબંદર જિલ્લાની નિચેની અનુસુચીનાં કોલમ નં.૨માંજણાવેલ તાલુકાની સામે કોલમ –૩માં જણાવેલગ્રામ પંચાયતોના કોલમ નં. ૪,૫ માં જણાવેલ વોર્ડની બેઠકોની પેટા ચૂંટણી તા. ૧૪ /૯/૨૦૦૩ના રોજ યોજવાનું જાહેર કરેલ છે.

:::અનુસુચિ ::

રાણાવાવ તાલુકાની ગ્રામ પંચાયતોની ચૂંટણી યોજવાનીછે, તેની યાદી

તાલુકાનું નામ	ક્રમ	ગ્રામ પંચાયતનું નામ	વોર્ડનંબર	વોર્ડની બેઠકનો પ્રકાર	ચૂંટણીનો પ્રકાર
૧	૨	૩	૪	૫	૬
રાણાવાવ	૧	ભોડદર	૫	સામાન્ય	પેટા
	૨	ધરમપુર	૫	સામાન્ય	પેટા

(સહી) અવાચ્ય,
રાજય ચૂંટણી પચના આધિકારી
અને
કલેકટર પોરબંદર,

INDEX

ગુજરાત પંચાયત ચૂંટણી નિયમો ૧૯૯૪ ના નિયમ-૯(૨) અન્વયે ચૂંટણીનું જાહેરનામું
જિલ્લા કલેક્ટર કચેરી, ચૂંટણી શાખા
પોરબંદર જિલ્લો, પોરબંદર
તા.૧૮/૮/૨૦૦૩

નં. ચટણ/ગ્રા.પં/૮/૨૦૦૩

:::જાહેરનામુ:::

પોરબંદર જિલ્લાનાં રાણાવાવ તાલુકાની ગ્રામ પંચાયતોના વોર્ડોની બેઠકોની ચૂંટણી

(૧) ગુજરાત પંચાયત અધિનિયમ ૧૯૯૩ની કલમ -૧૬ની પેટા કલમ -(૧) મુજબ પોરબંદર જિલ્લાની રાણાવાવ તાલુકાની ગ્રામ પંચાયતોના વોર્ડોની રચના તથા બેઠકોની ફાળવણી રાજ્ય ચૂંટણી પંચના અધિકારી તરીકે કરેલ છે.

(૨) ગુજરાત પંચાયત ચૂંટણી નિયમો ૧૯૯૪નાં નિયમ -૯ના પેટા નિયમ (૨)થી પ્રાપ્ત થયેલ સતાની રૂઈએ રાજ્ય ચૂંટણી પંચના અધિકારી અને કલેક્ટર પોરબંદર તરીકે જિલ્લાની નિચેની અનુસુચિનાં કોલમનં ૨ માં જણાવેલ તાલુકાની સામે કોલમ-૩માં જણાવેલ ગ્રામ પંચાયતોનાં કોલમનં-૪માં જણાવેલ વોર્ડની કોલમનં-૫માં જણાવેલ બેઠકો ભરવા માટે સભ્યોની ચૂંટણી યોજવાનું તબકકાવાર કાર્યક્રમ નીચે મુજબ નકકી કરેલ છે.

ક્રમ	તબકકાની વિગત	તારીખ	સમય	સ્થળ
૧	ઉમેદવારી પત્ર રજુ કરવાની /ભરવાની છેલ્લી તારીખ	૨૫-૮-૨૦૦૩	૧૧:૦૦કલાક થી ૧૫:૦૦ કલાક સુધી	ચૂંટણી અધિકારી/ મદદનિશ ચૂંટણી અધિકારીની કચેરી ખાતે
૨	ઉમેદવારી પત્રોની ચકાસણી તારીખ	૨૬-૮-૨૦૦૩	૧૧:૦૦ કલાક થી ચકાસણી પુરી થાય ત્યાં સુધી	ચૂંટણી અધિકારીની કચેરી ખાતે
૩	ઉમેદવારી પાછી ખેંચી લેવાની છેલ્લી તારીખ	૨૮-૮-૨૦૦૩	૧૧:૦૦ કલાક થી ૧૫:૦૦ કલાક સુધી	ચૂંટણી અધિકારી/ મદદનિશ ચૂંટણી અધિકારીની કચેરી ખાતે
૪	આવશ્યક હોયતો મતદાનની તારીખ	૧૪-૯-૨૦૦૩	----------	----------
૫	મતદાનનો સમય	----------	સવારનાં ૮-૦૦ થી સાંજનાં ૫-૦૦ સુધી	----------
૬	મતદાનનાં સ્થળ	----------	----------	જિલ્લા ચૂંટણી અધિકારીએ આખરી જાહેર/પ્રસિધ્ધ કરેલ મતદાન મથકો ઉપર
૭	મતગણતરી માટેની તારીખ અને સમય	૧૬/૧૭-૯-૨૦૦૩	સવારનાં ૯-૦૦ કલાક થી ગણતરી પુરી થાય ત્યાં સુધી	ચૂંટણી અધિકારી જાહેર કરે તે સ્થળે તાલુકા મથકે
૮	ચૂંટણી પ્રક્રિયા પુરી થવાની તારીખ	૨૧-૯-૨૦૦૩	----------	----------

-::અનુસુચિ ::-

રાણાવાવ તાલુકાની ગ્રામ પંચાયતોની ચૂંટણી યોજવાની છે. તેની યાદી

ક્રમ	તાલુકાનું નામ	ગ્રામ પંચાયતનું નામ	વોર્ડ નંબર	વોર્ડની બેઠકનો પ્રકાર	ચૂંટણીનો પ્રકાર
૧	રાણાવાવ	ભોડદર	૫	સામાન્ય	પેટા
		ધરમપુર	૫	સામાન્ય	પેટા

(સહી) અવાચ્ય,
રાજ્ય ચૂંટણી પંચના અધિકારી
અને
કલેકટર પોરબંદર,

INDEX

Extra No. 335

REGISTERED No. G/GNR/2

©

सत्यमेव जयते

The Gujarat Government Gazette

EXTRA ORDINARY

PUBLISHED BY AUTHORITY

Vol. XLIV] MONDAY, AUGUST 18, 2003/SRAVANA 27, 1925

Separate paging is given to this Part in order that it may be filed as a Separate Compilation.

PART IV-C

StatutoryRules and Orders (Other than those published in Part I, I-A and I-L) madeby Statutory Authorities other than the Government of Gujarat including those made by the Government of India, the High Court, the Director of Municipallities, the Commissioner of Police, the Director of Prohibition and excise, the District Magistrates and the Election Commission, Election Tribunals, Returning Officers and other authorities, under the Election Commission.

ગુજરાત પંચાયત ચુંટણી નિયમો ૧૯૯૪ ના નિયમ-૯ (૨) અન્વયે ચુંટણીનું જાહેરનામું
જિલ્લા કલેકટર કચેરી,ચુંટણી શાખા,
સુરેન્દ્રનગર જિલ્લો.

તા.૧૮/૦૮/૨૦૦૩

ક્રમાંક: ચટણ/ગપચ/જાહેરનામું/ધ્રાંગધ્રા તાલુકો/વ/૮/૨૦૦૩.

જાહેરનામું

સુરેન્દ્રનગર જિલ્લાના **ધ્રાંગધ્રા** તાલુકાની ગ્રામ પંચાયતોના વોર્ડની બેઠકો / સરપંચની બેઠકોની ચુંટણી.

(૧) ગુજરાત પંચાયત અધિનિયમ-૧૯૯૩ ની કલમ-૧૬ ની પેટા કલમ (૧) મુજબ સુરેન્દ્રનગર જિલ્લાની **ધ્રાંગધ્રા** તાલુકાની ગ્રામ પંચાયતોના વોર્ડની રચના તથા બેઠકોની ફાળવણી રાજ્ય ચુંટણી પંચના અધિકારી તરીકે કરેલ છે.

(૨) ગુજરાત પંચાયત ચુંટણી નિયમો-૧૯૯૪ ના નિયમ-૯ નાં પેટા નિયમ-૨ થી પ્રાપ્ત થયેલ સત્તાની રુઈએ રાજ્ય ચુંટણી પંચના અધિકારી તરીકે ક્લેક્ટર સુરેન્દ્રનગર જિલ્લાની નીચેની અનુસુચિના કોલમ નં. ૨ માં જણાવેલ તાલુકાની સામે કોલમ નં.૩ માં જણાવેલ ગ્રામ પંચાયતોના કોલમ નં.૪ માં જણાવેલ વોર્ડની કોલમ નં.૫ માં જણાવેલ બેઠકો ભરવા માટે સભ્યોની તથા કોલમ નં. ૬ માં જણાવેલ પ્રકારવાળી સરપંચની બેઠકો ભરવા માટે સરપંચની ચુંટણી યોજવાનો તબક્કાવાર કાર્યક્રમ નીચે જણાવ્યા મુજબ નક્કી કરે છે.

		તારીખ	સમય	સ્થળ
(ક)	ઉમેદવારીપત્ર રજુ કરવાની / ભરવાની છેલ્લી તારીખ	તા.૨૫/૮/૨૦૦૩	૧૧-૦૦ કલાક થી ૧૫-૦૦ કલાક સુધી	ચુંટણી અધિકારી/મદદ. ચુંટણી અધિકારીની કચેરી ખાતે.
(ખ)	ઉમેદવારી પત્રોની ચકાસણી તારીખ	તા.૨૬/૮/૨૦૦૩	૧૧-૦૦ કલાક થી ચકાસણી પુરી થયા ત્યાં સુધી	ચુંટણી અધિકારીની કચેરી ખાતે.
(ગ)	ઉમેદવારીપત્રો પાછાખેંચી લેવાની છેલ્લી તારીખ	તા.૨૮/૮/૨૦૦૩	૧૫-૦૦ કલાક સુધી	ચુંટણી અધિકારી તથા મદદ. ચુંટણી અધિકારીની કચેરી ખાતે
(ઘ)	આવશ્યક હોય તો મતદાનની તારીખ	તા.૧૪/૯/૨૦૦૩	--	---
(ચ)	મતદાનનો સમય	--	સવારના ૮-૦૦ થી સાંજના ૫-૦૦ સુધી	---
(છ)	મતદાનના સ્થળ	--	--	જિલ્લા ચુંટણી અધિકારીએ જાહેર કરેલ મતદાન મથક ઉપર.
(જ)	મતગણતરી માટેની તારીખ અને સમય	તા.૧૬/૯/૨૦૦૩	સવારના ૯-૦૦ કલાક થી ગણતરી પુરી થાય ત્યાં સુધી	ચુંટણી અધિકારી જાહેર કરે તે સ્થળે.
(ઝ)	ચુંટણી પ્રક્રીયા પુરી થવા માટેની તારીખ	તા.૨૧/૯/૨૦૦૩	--	---

INDEX

અનુસુચિ

ધ્રાંગધ્રા તાલુકાની ગ્રામ પંચાયતોની ચુંટણી યોજવાની છે તેની યાદી.

અ. નં.	તાલુકાનું નામ	ગ્રામ પંચાયતનું નામ	વોર્ડ નંબર / ક્રમાંક	વોર્ડની બેઠકનો પ્રકાર	સરપંચની બેઠકનો પ્રકાર	ચુંટણીનો પ્રકાર (સામાન્ય / પેટા ચુંટણી જે હોય તે દર્શાવવું)
૧	૨	૩	૪	૫	૬	૭
૧	ધ્રાંગધ્રા	માનપુર	૧ થી ૭	-	સા.સ્ત્રી	સામાન્ય
			૧	સા.સ્ત્રી	-	સામાન્ય
			૨	સા.શૈ.પ.સા.	-	સામાન્ય
			૩	સામાન્ય	-	સામાન્ય
			૪	સા.સ્ત્રી	-	સામાન્ય
			૫	સામાન્ય	-	સામાન્ય
			૬	સામાન્ય	-	સામાન્ય
			૭	સામાન્ય	-	સામાન્ય
૨	ધ્રાંગધ્રા	મોટાઅંકેવાળીયા	૧ થી ૭	-	સા.સ્ત્રી	પેટા ચુંટણી
૩	ધ્રાંગધ્રા	પ્રતાપપુર	૩	સામાન્ય	-	પેટા ચુંટણી
		પ્રતાપપુર	૭	સામાન્ય	-	પેટા ચુંટણી

(૩) આ જાહેરનામાની ગુજરાત પંચાયત ~~ચુંટણી~~ નિયમો ૧૯૯૪ ના નિયમ ૯ (૧) અન્વયે સરકારી રાજ્યપત્રમાં પ્રસિધ્ધિ કરવામાં આવે છે.

(સહી) અવાચ્ય,

કલેક્ટર સુરેન્દ્રનગર જિલ્લો અને
રાજ્ય ચુંટણી પંચના અધિકારી.

INDEX

ગુજરાત પંચાયત અધિનિયમ ૧૯૯૩ ની કલમ ૧૫ ની પેટા કલમ (૧) અન્વયે ચુંટણીનું જાહેરનામું
જિલ્લા કલેક્ટર કચેરી,
ચુંટણી શાખા,
સુરેન્દ્રનગર જિલ્લો.
તા.૧૮/૮/૨૦૦૩

ક્રમાંક:ચટણ/ગપચ/જાહેરનામું/ધ્રાંગધ્રા તાલુકો/વ/૮/૨૦૦૩.

જાહેરનામું

સુરેન્દ્રનગર જિલ્લાની ધ્રાંગધ્રા તાલુકાની ગ્રામ પંચાયતોના વોર્ડની બેઠકોની-સરપંચની બેઠકોની ચુંટણી.

(૧) ગુજરાત પંચાયત અધિનિયમ ૧૯૯૩ ની કલમ-૧૬ ની પેટા કલમ (૧) મુજબ સુરેન્દ્રનગર જિલ્લાની ધ્રાંગધ્રા તાલુકાની ગ્રામ પંચાયતોના વોર્ડની રચના તથા બેઠકોની ફાળવણી રાજ્ય ચુંટણી પંચના અધિકારી તરીકે કરેલ છે.

(૨) ગુજરાત પંચાયત અધિનિયમ-૧૯૯૩ ની કલમ-૧૫ ની પેટા કલમ (૧) થી પ્રાપ્ત થયેલ સત્તાની રુઈએ રાજ્ય ચુંટણી પંચના અધિકારી તરીકે કલેક્ટર સુરેન્દ્રનગર જિલ્લાની નીચેની અનુસુચિના કોલમ નં.૨ માં જણાવેલ તાલુકાની સામે કોલમ નં.૩ માં જણાવેલ ગ્રામ પંચાયતોના કોલમ નં.૪, ૫ માં જણાવેલ વોર્ડની બેઠકોની તથા કોલમ નં.૬ જણાવેલ સરપંચની બેઠકોની સામાન્ય/પેટા ચુંટણી તા.૧૪/૯/૨૦૦૩ ના રોજ યોજવાનું જાહેર કરે છે.

અનુસુચિ

ધ્રાંગધ્રા તાલુકાની ગ્રામ પંચાયતોની ચુંટણી યોજવાની છે તેની યાદી.

અ. નં.	તાલુકાનું નામ	ગ્રામ પંચાયતનું નામ	વોર્ડ નંબર / ક્રમાંક	વોર્ડની બેઠકનો પ્રકાર	સરપંચની બેઠકનો પ્રકાર	ચુંટણીનો પ્રકાર (સામાન્ય / પેટા ચુંટણી જે હોય તે દર્શાવવું)
૧	૨	૩	૪	૫	૬	૭
૧	ધ્રાંગધ્રા	માનપુર	૧ થી ૭		સા.સ્ત્રી	સામાન્ય
			૧	સા.સ્ત્રી		સામાન્ય
			૨	સા.શૈ.પ.સા.		સામાન્ય
			૩	સામાન્ય		સામાન્ય
			૪	સા.સ્ત્રી		સામાન્ય
			૫	સામાન્ય		સામાન્ય
			૬	સામાન્ય		સામાન્ય
			૭	સામાન્ય		સામાન્ય
૨	ધ્રાંગધ્રા	મોટાઅંકેવાળીયા	૧ થી ૭		સા.સ્ત્રી	પેટા ચુંટણી
૩	ધ્રાંગધ્રા	પ્રતાપપુર	૩	સામાન્ય		પેટા ચુંટણી
		પ્રતાપપુર	૭	સામાન્ય		પેટા ચુંટણી

(૩) આ જાહેરનામાની ગુજરાત પંચાયત ચુંટણી નિયમો ૧૯૯૪ ના નિયમ ૯ (૧) અન્વયે સરકારી રાજ્યપત્રમાં પ્રસિધ્ધિ કરવામાં આવે છે.

(સહી) અવાચ્ય,

કલેક્ટર સુરેન્દ્રનગર જિલ્લો અને
રાજ્ય ચુંટણી પંચના અધિકારી.

INDEX

ગુજરાત પંચાયત ચુંટણી નિયમો ૧૯૯૪ ના નિયમ-૯ (૨) અન્વયે ચુંટણીનું જાહેરનામું
જિલ્લા કલેક્ટર કચેરી,ચુંટણી શાખા,
સુરેન્દ્રનગર જિલ્લો.

તા.૧૮/૦૮/૨૦૦૩

ક્રમાંકઃ ચટણ/ગપચ/જાહેરનામું/સાયલા તાલુકો/વ/૮/૨૦૦૩.

જાહેરનામું

સુરેન્દ્રનગર જિલ્લાના **સાયલા** તાલુકાની ગ્રામ પંચાયતોના **વોર્ડની બેઠકો** ની બેઠકોની ચુંટણી.

(૧) ગુજરાત પંચાયત અધિનિયમ-૧૯૯૩ ની કલમ-૧૬ ની પેટા કલમ (૧) મુજબ સુરેન્દ્રનગર જિલ્લાની **સાયલા** તાલુકાની ગ્રામ પંચાયતોના વોર્ડની રચના તથા બેઠકોની ફાળવણી રાજ્ય ચુંટણી પંચના અધિકારી તરીકે કરેલ છે.

(૨) ગુજરાત પંચાયત ચુંટણી નિયમો-૧૯૯૪ ના નિયમ-૯ નાં પેટા નિયમ-૨ થી પ્રાપ્ત થયેલ સત્તાની રુઈએ રાજ્ય ચુંટણી પંચના અધિકારી તરીકે કલેક્ટર સુરેન્દ્રનગર જિલ્લાની નીચેની અનુસુચિના કોલમ નં. ૨ માં જણાવેલ તાલુકાની સામે કોલમ નં.૩ માં જણાવેલ ગ્રામ પંચાયતોના કોલમ નં.૪ માં જણાવેલ વોર્ડની કોલમ નં.૫ માં જણાવેલ બેઠકો ભરવા માટે સભ્યોની તથા કોલમ નં. ૬ માં જણાવેલ પ્રકારવાળી સરપંચની બેઠકો ભરવા માટે સરપંચની ચુંટણી યોજવાનો તબક્કાવાર કાર્યક્રમ નીચે જણાવ્યા મુજબ નક્કી કરે છે.

		તારીખ	સમય	સ્થળ
(ક)	ઉમેદવારીપત્ર રજુ કરવાની / ભરવાની છેલ્લી તારીખ	તા.૨૫/૮/૨૦૦૩	૧૧-૦૦ કલાક થી ૧૫-૦૦ કલાક સુધી	ચુંટણી અધિકારી/મદદ. ચુંટણી અધિકારીની કચેરી ખાતે.
(ખ)	ઉમેદવારી પત્રોની ચકાસણી તારીખ	તા.૨૬/૮/૨૦૦૩	૧૧-૦૦ કલાક થી ચકાસણી પુરી થયા ત્યાં સુધી	ચુંટણી અધિકારીની કચેરી ખાતે.
(ગ)	ઉમેદવારીપત્રો પાછાખેંચી લેવાની છેલ્લી તારીખ	તા.૨૮/૮/૨૦૦૩	૧૫-૦૦ કલાક સુધી	ચુંટણી અધિકારી તથા મદદ. ચુંટણી અધિકારીની કચેરી ખાતે
(ઘ)	આવશ્યક હોય તો મતદાનની તારીખ	તા.૧૪/૯/૨૦૦૩	--	---
(ચ)	મતદાનનો સમય	--	સવારના ૮-૦૦ થી સાંજના ૫-૦૦ સુધી	---
(છ)	મતદાનના સ્થળ	--	--	જિલ્લા ચુંટણી અધિકારીએ જાહેર કરેલ મતદાન મથક ઉપર.
(જ)	મતગણતરી માટેની તારીખ અને સમય	તા.૧૬/૯/૨૦૦૩	સવારના ૯-૦૦ કલાક થી ગણતરી પુરી થાય ત્યાં સુધી	ચુંટણી અધિકારી જાહેર કરે તે સ્થળે.
(ઝ)	ચુંટણી પ્રક્રીયા પુરી થવા માટેની તારીખ	તા.૨૧/૯/૨૦૦૩	--	---

INDEX

અનુસુચિ

સાયલા તાલુકાની ગ્રામ પંચાયતોની ચુંટણી યોજવાની છે તેની યાદી.

અ. નં.	તાલુકાનું નામ	ગ્રામ પંચાયતનું નામ	વોર્ડ નંબર / ક્રમાંક	વોર્ડની બેઠકનો પ્રકાર	સરપંચની બેઠકનો પ્રકાર	ચુંટણીનો પ્રકાર (સામાન્ય / પેટા ચુંટણી જે હોય તે દર્શાવવું)
૧	૨	૩	૪	૫	૬	૭
૧	સાયલા	સમઢીયાળા	૫	સામાન્ય	-	પેટા ચુંટણી
૨	સાયલા	રતનપર(સોનપરી)	૬	સામાન્ય	-	પેટા ચુંટણી
૩	સાયલા	ધાંધલપુર	૧	સા.સ્ત્રી	-	પેટા ચુંટણી

(૩) આ જાહેરનામાની ગુજરાત પંચાયત ચુંટણી નિયમો ૧૯૯૪ ના નિયમ ૯ (૧) અન્વયે સરકારી રાજ્યપત્રમાં પ્રસિધ્ધિ કરવામાં આવે છે.

(સહી) અવાચ્ય,

કલેક્ટર સુરેન્દ્રનગર જિલ્લો અને
રાજ્ય ચુંટણી પંચના અધિકારી.

INDEX

ગુજરાત પંચાયત અધિનિયમ ૧૯૯૩ ની કલમ ૧૫ ની પેટા કલમ (૧) અન્વયે ચુંટણીનું જાહેરનામું
જિલ્લા કલેક્ટર કચેરી,
ચુંટણી શાખા,
સુરેન્દ્રનગર જિલ્લો.
તા.૧૮/૮/૨૦૦૩

ક્રમાંક:ચટણ/ગપચ/જાહેરનામું/સાયલા તાલુકો/વ/૮/૨૦૦૩.

જાહેરનામું

સુરેન્દ્રનગર જિલ્લાની **સાયલા** તાલુકાની ગ્રામ પંચાયતોના વોર્ડની બેઠકોની ચુંટણી.

(૧) ગુજરાત પંચાયત અધિનિયમ ૧૯૯૩ ની કલમ-૧૬ ની પેટા કલમ (૧) મુજબ સુરેન્દ્રનગર જિલ્લાની **સાયલા** તાલુકાની ગ્રામ પંચાયતોના વોર્ડની રચના તથા બેઠકોની ફાળવણી રાજ્ય ચુંટણી પંચના અધિકારી તરીકે કરેલ છે.

(૨) ગુજરાત પંચાયત અધિનિયમ-૧૯૯૩ ની કલમ-૧૫ ની પેટા કલમ (૧) થી પ્રાપ્ત થયેલ સત્તાની રુઈએ રાજ્ય ચુંટણી પંચના અધિકારી તરીકે કલેક્ટર **સુરેન્દ્રનગર** જિલ્લાની નીચેની અનુસુચિના કોલમ નં.૨ માં જણાવેલ તાલુકાની સામે કોલમ નં.૩ માં જણાવેલ ગ્રામ પંચાયતોના કોલમ નં.૪, ૫ માં જણાવેલ વોર્ડની બેઠકોની પેટા ચુંટણી તા.૧૪/૯/૨૦૦૩ના રોજ યોજવાનું જાહેર કરે છે.

અનુસુચિ

સાયલા તાલુકાની ગ્રામ પંચાયતોની ચુંટણી યોજવાની છે તેની યાદી.

અ. નં.	તાલુકાનું નામ	ગ્રામ પંચાયતનું નામ	વોર્ડ નંબર / ક્રમાંક	વોર્ડની બેઠકનો પ્રકાર	સરપંચની બેઠકનો પ્રકાર	ચુંટણીનો પ્રકાર (સામાન્ય / પેટા ચુંટણી જે હોય તે દર્શાવવું)
૧	૨	૩	૪	૫	૬	૭
૧	સાયલા	સમઢીયાળા	૫	સામાન્ય	-	પેટા ચુંટણી
૨	સાયલા	રતનપર(સોનપરી)	૬	સામાન્ય	-	પેટા ચુંટણી
૩	સાયલા	ધાંધલપુર	૧	સા.સ્ત્રી	-	પેટા ચુંટણી

(૩) આ જાહેરનામાની ગુજરાત પંચાયત ચુંટણી નિયમો ૧૯૯૪ ના નિયમ ૯ (૧) અન્વયે સરકારી રાજ્યપત્રમાં પ્રસિધ્ધિ કરવામાં આવે છે.

(સહી) અવાચ્ય,

કલેક્ટર સુરેન્દ્રનગર જિલ્લો અને
રાજ્ય ચુંટણી પંચના અધિકારી.

INDEX

ગુજરાત પંચાયત ચુંટણી નિયમો ૧૯૯૪ ના નિયમ-૯ (૨) અન્વયે ચુંટણીનું જાહેરનામું
જિલ્લા કલેક્ટર કચેરી,ચુંટણી શાખા,
સુરેન્દ્રનગર જિલ્લો.

તા.૧૮/૦૮/૨૦૦૩

ક્રમાંક: ચટણ/ગપચ/જાહેરનામું/દસાડા તાલુકો/વ/૮/૨૦૦૩.

જાહેરનામું

સુરેન્દ્રનગર જિલ્લાના **દસાડા** તાલુકાની ગ્રામ પંચાયતોના વોર્ડની બેઠકો / સરપંચની બેઠકોની ચુંટણી.

(૧) ગુજરાત પંચાયત અધિનિયમ-૧૯૯૩ ની કલમ-૧૬ ની પેટા કલમ (૧) મુજબ સુરેન્દ્રનગર જિલ્લાની **દસાડા** તાલુકાની ગ્રામ પંચાયતોના વોર્ડની રચના તથા બેઠકોની ફાળવણી રાજ્ય ચુંટણી પંચના અધિકારી તરીકે કરેલ છે.

(૨) ગુજરાત પંચાયત ચુંટણી નિયમો-૧૯૯૪ ના નિયમ-૯ નાં પેટા નિયમ-૨ થી પ્રાપ્ત થયેલ સત્તાની રુઈએ રાજ્ય ચુંટણી પંચના અધિકારી તરીકે કલેક્ટર સુરેન્દ્રનગર જિલ્લાની નીચેની અનુસુચિના કોલમ નં. ૨ માં જણાવેલ તાલુકાની સામે કોલમ નં.૩ માં જણાવેલ ગ્રામ પંચાયતોના કોલમ નં.૪ માં જણાવેલ વોર્ડની કોલમ નં.૫ માં જણાવેલ બેઠકો ભરવા માટે સભ્યોની તથા કોલમ નં. ૬ માં જણાવેલ પ્રકારવાળી સરપંચની બેઠકો ભરવા માટે સરપંચની ચુંટણી યોજવાનો તબક્કાવાર કાર્યક્રમ નીચે જણાવ્યા મુજબ નક્કી કરે છે.

		તારીખ	સમય	સ્થળ
(ક)	ઉમેદવારીપત્ર રજુ કરવાની / ભરવાની છેલ્લી તારીખ	તા.૨૫/૮/૨૦૦૩	૧૧-૦૦ કલાક થી ૧૫-૦૦ કલાક સુધી	ચુંટણી અધિકારી/મદદ. ચુંટણી અધિકારીની કચેરી ખાતે.
(ખ)	ઉમેદવારી પત્રોની ચકાસણી તારીખ	તા.૨૬/૮/૨૦૦૩	૧૧-૦૦ કલાક થી ચકાસણી પુરી થયા ત્યાં સુધી	ચુંટણી અધિકારીની કચેરી ખાતે.
(ગ)	ઉમેદવારીપત્રો પાછાખેંચી લેવાની છેલ્લી તારીખ	તા.૨૮/૮/૨૦૦૩	૧૫-૦૦ કલાક સુધી	ચુંટણી અધિકારી તથા મદદ. ચુંટણી અધિકારીની કચેરી ખાતે
(ઘ)	આવશ્યક હોય તો મતદાનની તારીખ	તા.૧૪/૯/૨૦૦૩	--	---
(ચ)	મતદાનનો સમય	--	સવારના ૮-૦૦ થી સાંજના ૫-૦૦ સુધી	---
(છ)	મતદાનના સ્થળ	--	--	જિલ્લા ચુંટણી અધિકારીએ જાહેર કરેલ મતદાન મથક ઉપર.
(જ)	મતગણતરી માટેની તારીખ અને સમય	તા.૧૬/૯/૨૦૦૩	સવારના ૯-૦૦ કલાક થી ગણતરી પુરી થાય ત્યાં સુધી	ચુંટણી અધિકારી જાહેર કરે તે સ્થળે.
[illegible])	ચુંટણી પ્રક્રીયા પુરી થવા માટેની તારીખ	તા.૨[illegible]/[illegible]૦૦૩	--	---

INDEX

અનુસુચિ

દસાડા તાલુકાની ગ્રામ પંચાયતોની ચુંટણી યોજવાની છે તેની યાદી.

અ. નં.	તાલુકાનું નામ	ગ્રામ પંચાયતનું નામ	વોર્ડ નંબર / ક્રમાંક	વોર્ડની બેઠકનો પ્રકાર	સરપંચની બેઠકનો પ્રકાર	ચુંટણીનો પ્રકાર (સામાન્ય / પેટા ચુંટણી જે હોય તે દર્શાવવું)
૧	૨	૩	૪	૫	૬	૭
૧	દસાડા	ચીકાસર	૧	સા.સ્ત્રી	-	પેટા ચુંટણી
૨	દસાડા	માલવણ	૧ થી ૭	-	સા.સ્ત્રી	પેટા ચુંટણી

(૩) આ જાહેરનામાની ગુજરાત પંચાયત ચુંટણી નિયમો ૧૯૯૪ ના નિયમ ૯ (૧) અન્વયે સરકારી રાજ્યપત્રમાં પ્રસિધ્ધિ કરવામાં આવે છે.

(સહી) અવાચ્ય,

કલેક્ટર સુરેન્દ્રનગર જિલ્લો અને
રાજ્ય ચુંટણી પંચના અધિકારી.

INDEX

ગુજરાત પંચાયત અધિનિયમ ૧૯૯૩ ની કલમ ૧૫ ની પેટા કલમ (૧) અન્વયે ચુંટણીનું જાહેરનામું
જિલ્લા કલેકટર કચેરી,
ચુંટણી શાખા,
સુરેન્દ્રનગર જિલ્લો.
તા.૧૮/૮/૨૦૦૩

ક્રમાંક:ચટણ/ગપચ/જાહેરનામું/દસાડા તાલુકો/વ/૮/૨૦૦૩.

જાહેરનામું

સુરેન્દ્રનગર જિલ્લાની **દસાડા** તાલુકાની ગ્રામ પંચાયતોના **વોર્ડની બેઠકોની-સરપંચની** બેઠકોની ચુંટણી.

(૧) ગુજરાત પંચાયત અધિનિયમ ૧૯૯૩ ની કલમ-૧૬ ની પેટા કલમ (૧) મુજબ સુરેન્દ્રનગર જિલ્લાની **દસાડા** તાલુકાની ગ્રામ પંચાયતોના વોર્ડની રચના તથા બેઠકોની ફાળવણી રાજ્ય ચુંટણી પંચના અધિકારી તરીકે કરેલ છે.

(૨) ગુજરાત પંચાયત અધિનિયમ-૧૯૯૩ ની કલમ-૧૫ ની પેટા કલમ (૧) થી પ્રાપ્ત થયેલ સત્તાની રુઈએ રાજ્ય ચુંટણી પંચના અધિકારી તરીકે કલેક્ટર **સુરેન્દ્રનગર** જિલ્લાની નીચેની અનુસુચિના કોલમ નં.૨ માં જણાવેલ તાલુકાની સામે કોલમ નં.૩ માં જણાવેલ ગ્રામ પંચાયતોના કોલમ **નં.૪, ૫ માં જણાવેલ વોર્ડની બેઠકોની તથા કોલમ નં.૬ જણાવેલ સરપંચની બેઠકોની પેટા** ચુંટણી તા.૧૪/૯/૨૦૦૩ ના રોજ યોજવાનું જાહેર કરે છે.

અનુસુચિ

દસાડા તાલુકાની ગ્રામ પંચાયતોની ચુંટણી યોજવાની છે તેની યાદી.

અ. નં.	તાલુકાનું નામ	ગ્રામ પંચાયતનું નામ	વોર્ડ નંબર / ક્રમાંક	વોર્ડની બેઠકનો પ્રકાર	સરપંચની બેઠકનો પ્રકાર	ચુંટણીનો પ્રકાર (સામાન્ય / પેટા ચુંટણી જે હોય તે દર્શાવવું)
૧	૨	૩	૪	૫	૬	૭
૧	દસાડા	ચીકાસર	૧	સા.સ્ત્રી	-	પેટા ચુંટણી
૨	દસાડા	માલવણ	૧થી૭	-	સા.સ્ત્રી	પેટા ચુંટણી

(૩) આ જાહેરનામાની ગુજરાત પંચાયત ચુંટણી નિયમો ૧૯૯૪ ના નિયમ ૯ (૧) અન્વયે સરકારી રાજ્યપત્રમાં પ્રસિધ્ધિ કરવામાં આવે છે.

(સહી) અવાચ્ય,

કલેકટર સુરેન્દ્રનગર જિલ્લો અને
રાજ્ય ચુંટણી પંચના અધિકારી.

INDEX

ગુજરાત પંચાયત ચુંટણી નિયમો ૧૯૯૪ ના નિયમ-૯ (૨) અન્વયે ચુંટણીનું જાહેરનામું
જિલ્લા કલેક્ટર કચેરી,ચુંટણી શાખા,
સુરેન્દ્રનગર જિલ્લો.

તા.૧૮/૦૮/૨૦૦૩

ક્રમાંક: ચટણ/ગપચ/જાહેરનામું/વઢવાણ તાલુકો/વ/૮/૨૦૦૩.

જાહેરનામું

સુરેન્દ્રનગર જિલ્લાના **વઢવાણ** તાલુકાની ગ્રામ પંચાયતોના <u>વોર્ડની બેઠકો / સરપંચ</u>ની બેઠકોની ચુંટણી.

(૧) ગુજરાત પંચાયત અધિનિયમ-૧૯૯૩ ની કલમ-૧૬ ની પેટા કલમ (૧) મુજબ સુરેન્દ્રનગર જિલ્લાની **વઢવાણ** તાલુકાની ગ્રામ પંચાયતોના વોર્ડની રચના તથા બેઠકોની ફાળવણી રાજ્ય ચુંટણી પંચના અધિકારી તરીકે કરેલ છે.

(૨) ગુજરાત પંચાયત ચુંટણી નિયમો-૧૯૯૪ ના નિયમ-૯ માં પેટા નિયમ-૨ થી પ્રાપ્ત થયેલ સત્તાની રુઈએ રાજ્ય ચુંટણી પંચના અધિકારી તરીકે કલેક્ટર સુરેન્દ્રનગર જિલ્લાની નીચેની અનુસુચિના કોલમ નં. ૨ માં જણાવેલ તાલુકાની સામે કોલમ નં.૩ માં જણાવેલ ગ્રામ પંચાયતોના કોલમ નં.૪ માં જણાવેલ વોર્ડની કોલમ નં.૫ માં જણાવેલ બેઠકો ભરવા માટે સભ્યોની તથા કોલમ નં. ૬ માં જણાવેલ પ્રકારવાળી સરપંચની બેઠકો ભરવા માટે સરપંચની ચુંટણી યોજવાનો તબક્કાવાર કાર્યક્રમ નીચે જણાવ્યા મુજબ નક્કી કરે છે.

		તારીખ	સમય	સ્થળ
(ક)	ઉમેદવારીપત્ર રજુ કરવાની / ભરવાની છેલ્લી તારીખ	તા.૨૫/૮/૨૦૦૩	૧૧-૦૦ કલાક થી ૧૫-૦૦ કલાક સુધી	ચુંટણી અધિકારી/મદદ. ચુંટણી અધિકારીની કચેરી ખાતે.
(ખ)	ઉમેદવારી પત્રોની ચકાસણી તારીખ	તા.૨૬/૮/૨૦૦૩	૧૧-૦૦ કલાક થી ચકાસણી પુરી થયા ત્યાં સુધી	ચુંટણી અધિકારીની કચેરી ખાતે.
(ગ)	ઉમેદવારીપત્રો પાછાખેંચી લેવાની છેલ્લી તારીખ	તા.૨૮/૮/૨૦૦૩	૧૫-૦૦ કલાક સુધી	ચુંટણી અધિકારી તથા મદદ. ચુંટણી અધિકારીની કચેરી ખાતે
(ઘ)	આવશ્યક હોય તો મતદાનની તારીખ	તા.૧૪/૯/૨૦૦૩	--	---
(ચ)	મતદાનનો સમય	--	સવારના ૮-૦૦ થી સાંજના ૫-૦૦ સુધી	---
(છ)	મતદાનના સ્થળ	--	--	જિલ્લા ચુંટણી અધિકારીએ જાહેર કરેલ મતદાન મથક ઉપર.
(જ)	મત[illegible] માટેની તારીખ અને સમ[illegible]	તા.૧૬/[illegible]/૨૦૦૩	સવાર[illegible] ૯-૦૦ [illegible]થી ગણતરી [illegible] ય ત્યાં સુધી	ચુંટણી અધિકારી જાહેર [illegible]રે તે સ્થળે.
(ઝ)	ચુંટણી [illegible] પુરી થવા માટેની [illegible]	તા.૨૧/૯/૨૦૦૩	--	---

INDEX

અનુસુચિ

વઢવાણ તાલુકાની ગ્રામ પંચાયતોની ચુંટણી યોજવાની છે તેની યાદી.

અ. નં.	તાલુકાનું નામ	ગ્રામ પંચાયતનું નામ	વોર્ડ નંબર / ક્રમાંક	વોર્ડની બેઠકનો પ્રકાર	સરપંચની બેઠકનો પ્રકાર	ચુંટણીનો પ્રકાર (સામાન્ય / પેટા ચુંટણી જે હોય તે દર્શાવવું)
૧	૨	૩	૪	૫	૬	૭
૧	વઢવાણ	રાઈ	૭	સામાન્ય	-	પેટા ચુંટણી
૨	વઢવાણ	ખજેલી	૫	સામાન્ય	-	પેટા ચુંટણી
૩	વઢવાણ	ટુવા	૧ થી ૭	-	સામાન્ય	પેટા ચુંટણી

(૩) આ જાહેરનામાની ગુજરાત પંચાયત ચુંટણી નિયમો ૧૯૯૪ ના નિયમ ૯ (૧) અન્વયે સરકારી રાજ્યપત્રમાં પ્રસિધ્ધિ કરવામાં આવે છે.

(સહી) અવાચ્ય,

કલેક્ટર સુરેન્દ્રનગર જિલ્લો અને

રાજ્ય ચુંટણી પંચના અધિકારી.

INDEX

ગુજરાત પંચાયત અધિનિયમ ૧૯૯૩ ની કલમ ૧૫ ની પેટા કલમ (૧) અન્વયે ચુંટણીનું જાહેરનામું
જિલ્લા કલેક્ટર કચેરી,
ચુંટણી શાખા,
સુરેન્દ્રનગર જિલ્લો.
તા.૧૮/૮/૨૦૦૩

ક્રમાંક:ચટણ/ગપચ/જાહેરનામું/વઢવાણ તાલુકો/વ/૮/૨૦૦૩.

જાહેરનામું

સુરેન્દ્રનગર જિલ્લાની **વઢવાણ** તાલુકાની ગ્રામ પંચાયતોના વોર્ડની બેઠકોની-સરપંચની બેઠકોની ચુંટણી.

(૧) ગુજરાત પંચાયત અધિનિયમ ૧૯૯૩ ની કલમ-૧૬ ની પેટા કલમ (૧) મુજબ સુરેન્દ્રનગર જિલ્લાની **વઢવાણ** તાલુકાની ગ્રામ પંચાયતોના વોર્ડની રચના તથા બેઠકોની ફાળવણી રાજ્ય ચુંટણી પંચના અધિકારી તરીકે કરેલ છે.

(૨) ગુજરાત પંચાયત અધિનિયમ-૧૯૯૩ ની કલમ-૧૫ ની પેટા કલમ (૧) થી પ્રાપ્ત થયેલ સત્તાની રુઈએ રાજ્ય ચુંટણી પંચના અધિકારી તરીકે કલેક્ટર **સુરેન્દ્રનગર** જિલ્લાની નીચેની અનુસુચિના કોલમ નં.૨ માં જણાવેલ તાલુકાની સામે કોલમ નં.૩ માં જણાવેલ ગ્રામ પંચાયતોના કોલમ **નં.૪, ૫ માં જણાવેલ વોર્ડની બેઠકોની તથા કોલમ નં.૬ જણાવેલ સરપંચની બેઠકોની** પેટા ચુંટણી તા.૧૪/૯/૨૦૦૩ના રોજ યોજવાનું જાહેર કરે છે.

અનુસુચિ

વઢવાણ તાલુકાની ગ્રામ પંચાયતોની ચુંટણી યોજવાની છે તેની યાદી.

અ. નં.	તાલુકાનું નામ	ગ્રામ પંચાયતનું નામ	વોર્ડ નંબર / ક્રમાંક	વોર્ડની બેઠકનો પ્રકાર	સરપંચની બેઠકનો પ્રકાર	ચુંટણીનો પ્રકાર (સામાન્ય / પેટા ચુંટણી જે હોય તે દર્શાવવું)
૧	૨	૩	૪	૫	૬	૭
૧	વઢવાણ	રાઈ	૭	સામાન્ય	-	પેટા ચુંટણી
૨	વઢવાણ	ખજેલી	૫	સામાન્ય	-	પેટા ચુંટણી
૩	વઢવાણ	ટુવા	૧ થી ૭	-	સામાન્ય	પેટા ચુંટણી

(૩) આ જાહેરનામાની ગુજરાત પંચાયત ચુંટણી નિયમો ૧૯૯૪ ના નિયમ ૯ (૧) અન્વયે સરકારી રાજ્યપત્રમાં પ્રસિધ્ધિ કરવામાં આવે છે.

(સહી) અવાચ્ય,

કલેક્ટર સુરેન્દ્રનગર જિલ્લો અને
રાજ્ય ચુંટણી પંચના અધિકારી.

INDEX

ગુજરાત પંચાયત ચુંટણી નિયમો ૧૯૯૪ ના નિયમ-૯ (૨) અન્વયે ચુંટણીનું જાહેરનામું
જિલ્લા કલેકટર કચેરી,ચુંટણી શાખા,
સુરેન્દ્રનગર જિલ્લો.

તા.૧૮/૦૮/૨૦૦૩

ક્રમાંક: ચટણ/ગપચ/જાહેરનામું/મુળી તાલુકો/વ/૮/૨૦૦૩.

જાહેરનામું

સુરેન્દ્રનગર જિલ્લાના **મુળી** તાલુકાની ગ્રામ પંચાયતોના **વોર્ડની બેઠકો** ની બેઠકોની ચુંટણી.

(૧) ગુજરાત પંચાયત અધિનિયમ-૧૯૯૩ ની કલમ-૧૬ ની પેટા કલમ (૧) મુજબ સુરેન્દ્રનગર જિલ્લાની **મુળી** તાલુકાની ગ્રામ પંચાયતોના વોર્ડની રચના તથા બેઠકોની ફાળવણી રાજ્ય ચુંટણી પંચના અધિકારી તરીકે કરેલ છે.

(૨) ગુજરાત પંચાયત ચુંટણી નિયમો-૧૯૯૪ ના નિયમ-૯ નાં પેટા નિયમ-૨ થી પ્રાપ્ત થયેલ સત્તાની રુઈએ રાજ્ય ચુંટણી પંચના અધિકારી તરીકે કલેકટર સુરેન્દ્રનગર જિલ્લાની નીચેની અનુસુચિના કોલમ નં. ૨ માં જણાવેલ તાલુકાની સામે કોલમ નં.૩ માં જણાવેલ ગ્રામ પંચાયતોના કોલમ નં.૪ માં જણાવેલ વોર્ડની કોલમ નં.૫ માં જણાવેલ બેઠકો ભરવા માટે સભ્યોની તથા કોલમ નં. ૬ માં જણાવેલ પ્રકારવાળી સરપંચની બેઠકો ભરવા માટે સરપંચની ચુંટણી યોજવાનો તબક્કાવાર કાર્યક્રમ નીચે જણાવ્યા મુજબ નક્કી કરે છે.

		તારીખ	સમય	સ્થળ
(ક)	ઉમેદવારીપત્ર રજુ કરવાની / ભરવાની છેલ્લી તારીખ	તા.૨૫/૮/૨૦૦૩	૧૧-૦૦ કલાક થી ૧૫-૦૦ કલાક સુધી	ચુંટણી અધિકારી/મદદ. ચુંટણી અધિકારીની કચેરી ખાતે.
(ખ)	ઉમેદવારી પત્રોની ચકાસણી તારીખ	તા.૨૬/૮/૨૦૦૩	૧૧-૦૦ કલાક થી ચકાસણી પુરી થયા ત્યાં સુધી	ચુંટણી અધિકારીની કચેરી ખાતે.
(ગ)	ઉમેદવારીપત્રો પાછાખેંચી લેવાની છેલ્લી તારીખ	તા.૨૮/૮/૨૦૦૩	૧૫-૦૦ કલાક સુધી	ચુંટણી અધિકારી તથા મદદ. ચુંટણી અધિકારીની કચેરી ખાતે
(ઘ)	આવશ્યક હોય તો મતદાનની તારીખ	તા.૧૪/૯/૨૦૦૩	--	---
(ચ)	મતદાનનો સમય	--	સવારના ૮-૦૦ થી સાંજના ૫-૦૦ સુધી	---
(છ)	મતદાનના સ્થળ	--	--	જિલ્લા ચુંટણી અધિકારીએ જાહેર કરેલ મતદાન મથક ઉપર.
(જ)	મતગણતરી માટેની તારીખ અને સમય	તા.૧૬/૯/૨૦૦૩	સવારના ૯-૦૦ કલાક થી ગણતરી પુરી થાય ત્યાં સુધી	ચુંટણી અધિકારી જાહેર કરે તે સ્થળે.
(ઝ)	ચુંટણી પ્રકીયા પુરી થવા માટેની તારીખ	તા.૨૧/૯/૨૦૦૩	--	---

INDEX

અનુસુચિ

મુળી તાલુકાની ગ્રામ પંચાયતોની ચુંટણી યોજવાની છે તેની યાદી.

અ. નં.	તાલુકાનું નામ	ગ્રામ પંચાયતનું નામ	વોર્ડ નંબર / ક્રમાંક	વોર્ડની બેઠકનો પ્રકાર	સરપંચની બેઠકનો પ્રકાર	ચુંટણીનો પ્રકાર (સામાન્ય / પેટા ચુંટણી જે હોય તે દર્શાવવું)
૧	૨	૩	૪	૫	૬	૭
૧	મુળી	ખાટડી	૭	સામાન્ય	-	પેટા ચુંટણી

(૩) આ જાહેરનામાની ગુજરાત પંચાયત ~~ચુંટણી~~ નિયમો ૧૯૯૪ ના નિયમ ૯ (૧) અન્વયે સરકારી રાજ્યપત્રમાં પ્રસિધ્ધિ કરવામાં આવે છે.

(સહી) અવાચ્ય,

કલેક્ટર સુરેન્દ્રનગર જિલ્લો અને
રાજ્ય ચુંટણી પંચના અધિકારી.

INDEX

ગુજરાત પંચાયત અધિનિયમ ૧૯૯૩ ની કલમ ૧૫ ની પેટા કલમ (૧) અન્વયે ચુંટણીનું જાહેરનામું

જિલ્લા કલેક્ટર કચેરી,
ચુંટણી શાખા,
સુરેન્દ્રનગર જિલ્લો.
તા.૧૮/૮/૨૦૦૩

ક્રમાંક:ચટણ/ગપચ/જાહેરનામું/મુળી તાલુકો/વ/૮/૨૦૦૩.

જાહેરનામું

સુરેન્દ્રનગર જિલ્લાની **મુળી** તાલુકાની ગ્રામ પંચાયતોના વોર્ડની બેઠકોની ચુંટણી.

(૧) ગુજરાત પંચાયત અધિનિયમ ૧૯૯૩ ની કલમ-૧૬ ની પેટા કલમ (૧) મુજબ સુરેન્દ્રનગર જિલ્લાની **મુળી** તાલુકાની ગ્રામ પંચાયતોના વોર્ડની રચના તથા બેઠકોની ફાળવણી રાજ્ય ચુંટણી પંચના અધિકારી તરીકે કરેલ છે.

(૨) ગુજરાત પંચાયત અધિનિયમ-૧૯૯૩ ની કલમ-૧૫ ની પેટા કલમ (૧) થી પ્રાપ્ત થયેલ સત્તાની રુઈએ રાજ્ય ચુંટણી પંચના અધિકારી તરીકે કલેક્ટર **સુરેન્દ્રનગર** જિલ્લાની નીચેની અનુસુચિના કોલમ નં.૨ માં જણાવેલ તાલુકાની સામે કોલમ નં.૩ માં જણાવેલ ગ્રામ પંચાયતોના કોલમ **નં.૪, ૫ માં** જણાવેલ વોર્ડની બેઠકોની પેટા ચુંટણી તા.૧૪/૯/૨૦૦૩ના રોજ યોજવાનું જાહેર કરે છે.

અનુસુચિ

મુળી તાલુકાની ગ્રામ પંચાયતોની ચુંટણી યોજવાની છે તેની યાદી.

અ. નં.	તાલુકાનું નામ	ગ્રામ પંચાયતનું નામ	વોર્ડ નંબર / ક્રમાંક	વોર્ડની બેઠકનો પ્રકાર	સરપંચની બેઠકનો પ્રકાર	ચુંટણીનો પ્રકાર (સામાન્ય / પેટા ચુંટણી જે હોય તે દર્શાવવું)
૧	૨	૩	૪	૫	૬	૭
૧	મુળી	ખાટડી	૭	સામાન્ય	-	પેટા ચુંટણી

(૩) આ જાહેરનામાની ગુજરાત પંચાયત ચુંટણી નિયમો ૧૯૯૪ ના નિયમ ૯ (૧) અન્વયે સરકારી રાજ્યપત્રમાં પ્રસિધ્ધિ કરવામાં આવે છે.

(સહી) અવાચ્ય,

કલેક્ટર સુરેન્દ્રનગર જિલ્લો અને
રાજ્ય ચુંટણી પંચના અધિકારી.

INDEX

ગુજરાત પંચાયત ચુંટણી નિયમો ૧૯૯૪ ના નિયમ-૯ (૨) અન્વયે ચુંટણીનું જાહેરનામું
જિલ્લા કલેકટર કચેરી,ચુંટણી શાખા,
સુરેન્દ્રનગર જિલ્લો.

તા.૧૮/૦૮/૨૦૦૩

ક્રમાંક: ચટણ/ગપચ/જાહેરનામું/ચોટીલા તાલુકો/વ/૮/૨૦૦૩.

જાહેરનામું

સુરેન્દ્રનગર જિલ્લાના **ચોટીલા** તાલુકાની ગ્રામ પંચાયતોના વોર્ડની બેઠકો ની બેઠકોની ચુંટણી.

(૧) ગુજરાત પંચાયત અધિનિયમ-૧૯૯૩ ની કલમ-૧૬ ની પેટા કલમ (૧) મુજબ સુરેન્દ્રનગર જિલ્લાની **ચોટીલા** તાલુકાની ગ્રામ પંચાયતોના વોર્ડની રચના તથા બેઠકોની ફાળવણી રાજ્ય ચુંટણી પંચના અધિકારી તરીકે કરેલ છે.

(૨) ગુજરાત પંચાયત ચુંટણી નિયમો-૧૯૯૪ ના નિયમ-૯ નાં પેટા નિયમ-૨ થી પ્રાપ્ત થયેલ સત્તાની રુઈએ રાજ્ય ચુંટણી પંચના અધિકારી તરીકે કલેકટર સુરેન્દ્રનગર જિલ્લાની નીચેની અનુસુચિના કોલમ નં. ૨ માં જણાવેલ તાલુકાની સામે કોલમ નં.૩ માં જણાવેલ ગ્રામ પંચાયતોના કોલમ નં.૪ માં જણાવેલ વોર્ડની કોલમ નં.૫ માં જણાવેલ બેઠકો ભરવા માટે સભ્યોની તથા કોલમ નં. ૬ માં જણાવેલ પ્રકારવાળી સરપંચની બેઠકો ભરવા માટે સરપંચની ચુંટણી યોજવાનો તબક્કાવાર કાર્યક્રમ નીચે જણાવ્યા મુજબ નક્કી કરે છે.

		તારીખ	સમય	સ્થળ
(ક)	ઉમેદવારીપત્ર રજુ કરવાની / ભરવાની છેલ્લી તારીખ	તા.૨૫/૮/૨૦૦૩	૧૧-૦૦ કલાક થી ૧૫-૦૦ કલાક સુધી	ચુંટણી અધિકારી/મદદ. ચુંટણી અધિકારીની કચેરી ખાતે.
(ખ)	ઉમેદવારી પત્રોની ચકાસણી તારીખ	તા.૨૬/૮/૨૦૦૩	૧૧-૦૦ કલાક થી ચકાસણી પુરી થયા ત્યાં સુધી	ચુંટણી અધિકારીની કચેરી ખાતે.
(ગ)	ઉમેદવારીપત્રો પાછાખેંચી લેવાની છેલ્લી તારીખ	તા.૨૮/૮/૨૦૦૩	૧૫-૦૦ કલાક સુધી	ચુંટણી અધિકારી તથા મદદ. ચુંટણી અધિકારીની કચેરી ખાતે
(ઘ)	આવશ્યક હોય તો મતદાનની તારીખ	તા.૧૪/૯/૨૦૦૩	--	---
(ચ)	મતદાનનો સમય	--	સવારના ૮-૦૦ થી સાંજના ૫-૦૦ સુધી	---
(છ)	મતદાનનાં સ્થળ	--	--	જિલ્લા ચુંટણી અધિકારીએ જાહેર કરેલ મતદાન મથક ઉપર.
(જ)	મતગણતરી માટેની તારીખ અને સમય	તા.૧૬/૯/૨૦૦૩	સવારના ૯-૦૦ કલાક થી ગણતરી પુરી થાય ત્યાં સુધી	ચુંટણી અધિકારી જાહેર કરે તે સ્થળે.
(ઝ)	ચુંટણી પ્રક્રીયા પુરી થવા માટેની તારીખ	તા.૨૧/૯/૨૦૦૩	--	---

INDEX

અનુસુચિ

ચોટીલા તાલુકાની ગ્રામ પંચાયતોની ચુંટણી યોજવાની છે તેની યાદી.

અ. નં.	તાલુકાનું નામ	ગ્રામ પંચાયતનું નામ	વોર્ડ નંબર / ક્રમાંક	વોર્ડની બેઠકનો પ્રકાર	સરપંચની બેઠકનો પ્રકાર	ચુંટણીનો પ્રકાર (સામાન્ય / પેટા ચુંટણી જે હોય તે દર્શાવવું)
૧	૨	૩	૪	૫	૬	૭
૧	ચોટીલા	દેવપરા(આ)	૪	સા.સ્ત્રી	-	પેટા ચુંટણી

(૩) આ જાહેરનામાની ગુજરાત પંચાયત ચુંટણી નિયમો ૧૯૯૪ ના નિયમ ૯ (૧) અન્વયે સરકારી રાજ્યપત્રમાં પ્રસિધ્ધિ કરવામાં આવે છે.

(સહી) અવાચ્ય,

કલેક્ટર સુરેન્દ્રનગર જિલ્લો અને
રાજ્ય ચુંટણી પંચના અધિકારી.

INDEX

ગુજરાત પંચાયત અધિનિયમ ૧૯૯૩ ની કલમ ૧૫ ની પેટા કલમ (૧) અન્વયે ચુંટણીનું જાહેરનામું
જિલ્લા કલેક્ટર કચેરી,
ચુંટણી શાખા,
સુરેન્દ્રનગર જિલ્લો.
તા.૧૮/૮/૨૦૦૩

ક્રમાંક:ચટણ/ગપચ/જાહેરનામું/ચોટીલા તાલુકો/વ/૮/૨૦૦૩.

જાહેરનામું

સુરેન્દ્રનગર જિલ્લાની **ચોટીલા** તાલુકાની ગ્રામ પંચાયતોના વોર્ડની બેઠકોની ચુંટણી.

(૧) ગુજરાત પંચાયત અધિનિયમ ૧૯૯૩ ની કલમ-૧૬ ની પેટા કલમ (૧) મુજબ સુરેન્દ્રનગર જિલ્લાની **ચોટીલા** તાલુકાની ગ્રામ પંચાયતોના વોર્ડની રચના તથા બેઠકોની ફાળવણી રાજ્ય ચુંટણી પંચના અધિકારી તરીકે કરેલ છે.

(૨) ગુજરાત પંચાયત અધિનિયમ-૧૯૯૩ ની કલમ-૧૫ ની પેટા કલમ (૧) થી પ્રાપ્ત થયેલ સત્તાની રુઈએ રાજ્ય ચુંટણી પંચના અધિકારી તરીકે કલેક્ટર **સુરેન્દ્રનગર** જિલ્લાની નીચેની અનુસુચિના કોલમ નં.૨ માં જણાવેલ તાલુકાની સામે કોલમ નં.૩ માં જણાવેલ ગ્રામ પંચાયતોના કોલમ **નં.૪, ૫ માં જણાવેલ વોર્ડની બેઠકોની પેટા** ચુંટણી તા.૧૪/૯/૨૦૦૩ ના રોજ યોજવાનું જાહેર કરે છે.

અનુસુચિ

ચોટીલા તાલુકાની ગ્રામ પંચાયતોની ચુંટણી યોજવાની છે તેની યાદી.

અ. નં.	તાલુકાનું નામ	ગ્રામ પંચાયતનું નામ	વોર્ડ નંબર / ક્રમાંક	વોર્ડની બેઠકનો પ્રકાર	સરપંચની બેઠકનો પ્રકાર	ચુંટણીનો પ્રકાર (સામાન્ય / પેટા ચુંટણી જે હોય તે દર્શાવવું)
૧	૨	૩	૪	૫	૬	૭
૧	ચોટીલા	દેવપરા(આ)	૪	સા.સ્ત્રી	-	પેટા ચુંટણી

(૩) આ જાહેરનામાની ગુજરાત પંચાયત ચુંટણી નિયમો ૧૯૯૪ ના નિયમ ૯ (૧) અન્વયે સરકારી રાજ્યપત્રમાં પ્રસિધ્ધિ કરવામાં આવે છે.

(સહી) અવાચ્ય,

કલેક્ટર સુરેન્દ્રનગર જિલ્લો અને
રાજ્ય ચુંટણી પંચના અધિકારી.

INDEX

ગુજરાત પંચાયત ચુંટણી નિયમો ૧૯૯૪ ના નિયમ-૯ (૨) અન્વયે ચુંટણીનું જાહેરનામું
જિલ્લા કલેકટર કચેરી,ચુંટણી શાખા,
સુરેન્દ્રનગર જિલ્લો.

તા.૧૮/૦૮/૨૦૦૩

ક્રમાંક: ચટણ/ગપચ/જાહેરનામું/લીંબડી તાલુકો/વ/૮/૨૦૦૩.

જાહેરનામું

સુરેન્દ્રનગર જિલ્લાના **લીંબડી** તાલુકાની ગ્રામ પંચાયતોના વોર્ડની બેઠકો ની બેઠકોની ચુંટણી.

(૧) ગુજરાત પંચાયત અધિનિયમ-૧૯૯૩ ની કલમ-૧૬ ની પેટા કલમ (૧) મુજબ સુરેન્દ્રનગર જિલ્લાની **લીંબડી** તાલુકાની ગ્રામ પંચાયતોના વોર્ડની રચના તથા બેઠકોની ફાળવણી રાજ્ય ચુંટણી પંચના અધિકારી તરીકે કરેલ છે.

(૨) ગુજરાત પંચાયત ચુંટણી નિયમો-૧૯૯૪ ના નિયમ-૯ નાં પેટા નિયમ-૨ થી પ્રાપ્ત થયેલ સત્તાની રુઈએ રાજ્ય ચુંટણી પંચના અધિકારી તરીકે કલેક્ટર સુરેન્દ્રનગર જિલ્લાની નીચેની અનુસુચિના કોલમ નં. ૨ માં જણાવેલ તાલુકાની સામે કોલમ નં.૩ માં જણાવેલ ગ્રામ પંચાયતોના કોલમ નં.૪ માં જણાવેલ વોર્ડની કોલમ નં.૫ માં જણાવેલ બેઠકો ભરવા માટે સભ્યોની તથા કોલમ નં. ૬ માં જણાવેલ પ્રકારવાળી સરપંચની બેઠકો ભરવા માટે સરપંચની ચુંટણી યોજવાનો તબક્કાવાર કાર્યક્રમ નીચે જણાવ્યા મુજબ નક્કી કરે છે.

		તારીખ	સમય	સ્થળ
(ક)	ઉમેદવારીપત્ર રજુ કરવાની / ભરવાની છેલ્લી તારીખ	તા.૨૫/૮/૨૦૦૩	૧૧-૦૦ કલાક થી ૧૫-૦૦ કલાક સુધી	ચુંટણી અધિકારી/મદદ. ચુંટણી અધિકારીની કચેરી ખાતે.
(ખ)	ઉમેદવારી પત્રોની ચકાસણી તારીખ	તા.૨૬/૮/૨૦૦૩	૧૧-૦૦ કલાક થી ચકાસણી પુરી થયા ત્યાં સુધી	ચુંટણી અધિકારીની કચેરી ખાતે.
(ગ)	ઉમેદવારીપત્રો પાછાખેંચી લેવાની છેલ્લી તારીખ	તા.૨૮/૮/૨૦૦૩	૧૫-૦૦ કલાક સુધી	ચુંટણી અધિકારી તથા મદદ. ચુંટણી અધિકારીની કચેરી ખાતે
(ઘ)	આવશ્યક હોય તો મતદાનની તારીખ	તા.૧૪/૯/૨૦૦૩	--	---
(ચ)	મતદાનનો સમય	--	સવારના ૮-૦૦ થી સાંજના ૫-૦૦ સુધી	---
(છ)	મતદાનના સ્થળ	--	--	જિલ્લા ચુંટણી અધિકારીએ જાહેર કરેલ મતદાન મથક ઉપર.
(જ)	મતગણતરી માટેની તારીખ અને સમય	તા.૧૬/૯/૨૦૦૩	સવારના ૯-૦૦ કલાક થી ગણતરી પુરી થાય ત્યાં સુધી	ચુંટણી અધિકારી જાહેર કરે તે સ્થળે.
(ઝ)	ચુંટણી પ્રક્રીયા પુરી થવા માટેની તારીખ	તા.૨૧/૯/૨૦૦૩	-	---

અનુસુચિ

લીંબડી તાલુકાની ગ્રામ પંચાયતોની ચૂંટણી યોજવાની છે તેની યાદી.

અ. નં.	તાલુકાનું નામ	ગ્રામ પંચાયતનું નામ	વોર્ડ નંબર / ક્રમાંક	વોર્ડની બેઠકનો પ્રકાર	સરપંચની બેઠકનો પ્રકાર	ચુંટણીનો પ્રકાર (સામાન્ય / પેટા ચુંટણી જે હોય તે દર્શાવવું)
૧	૨	૩	૪	૫	૬	૭
૧	લીંબડી	બળોલ	૧૧	સામાન્ય	-	પેટા ચુંટણી
૨	લીંબડી	સમલા	૪	સામાન્ય	-	પેટા ચુંટણી
			૫	સામાન્ય	-	પેટા ચુંટણી
૩	લીંબડી	જાખણ	૨	સા.શૈ.પ.સા.	-	પેટા ચુંટણી

(૩) આ જાહેરનામાની ગુજરાત પંચાયત ચુંટણી નિયમો ૧૯૯૪ ના નિયમ ૯ (૧) અન્વયે સરકારી રાજ્યપત્રમાં પ્રસિધ્ધિ કરવામાં આવે છે.

(સહી) અવાચ્ય,

કલેક્ટર સુરેન્દ્રનગર જિલ્લો અને
રાજ્ય ચુંટણી પંચના અધિકારી.

INDEX

ગુજરાત પંચાયત અધિનિયમ ૧૯૯૩ ની કલમ ૧૫ ની પેટા કલમ (૧) અન્વયે ચુંટણીનું જાહેરનામું
જિલ્લા કલેકટર કચેરી,
ચુંટણી શાખા,
સુરેન્દ્રનગર જિલ્લો.
તા.૧૮/૮/૨૦૦૩

ક્રમાંક:ચટણ/ગપચ/જાહેરનામું/લીંબડી તાલુકો/વ/૮/૨૦૦૩.

જાહેરનામું

સુરેન્દ્રનગર જિલ્લાની **લીંબડી** તાલુકાની ગ્રામ પંચાયતોના **વોર્ડની** બેઠકોની ચુંટણી.

(૧) ગુજરાત પંચાયત અધિનિયમ ૧૯૯૩ ની કલમ-૧૬ ની પેટા કલમ (૧) મુજબ સુરેન્દ્રનગર જિલ્લાની **લીંબડી** તાલુકાની ગ્રામ પંચાયતોના વોર્ડની રચના તથા બેઠકોની ફાળવણી રાજ્ય ચુંટણી પંચના અધિકારી તરીકે કરેલ છે.

(૨) ગુજરાત પંચાયત અધિનિયમ-૧૯૯૩ ની કલમ-૧૫ ની પેટા કલમ (૧) થી પ્રાપ્ત થયેલ સત્તાની રૂઈએ રાજ્ય ચુંટણી પંચના અધિકારી તરીકે કલેકટર **સુરેન્દ્રનગર** જિલ્લાની નીચેની અનુસુચિના કોલમ નં.૨ માં જણાવેલ તાલુકાની સામે કોલમ નં.૩ માં જણાવેલ ગ્રામ પંચાયતોના કોલમ નં.૪, ૫ માં જણાવેલ વોર્ડની બેઠકોની પેટા ચુંટણી તા.૧૪/૯/૨૦૦૩ ના રોજ યોજવાનું જાહેર કરે છે.

અનુસુચિ

લીંબડી તાલુકાની ગ્રામ પંચાયતોની ચુંટણી યોજવાની છે તેની યાદી.

અ. નં.	તાલુકાનું નામ	ગ્રામ પંચાયતનું નામ	વોર્ડ નંબર / ક્રમાંક	વોર્ડની બેઠકનો પ્રકાર	સરપંચની બેઠકનો પ્રકાર	ચુંટણીનો પ્રકાર (સામાન્ય / પેટા ચુંટણી જે હોય તે દર્શાવવું)
૧	૨	૩	૪	૫	૬	૭
૧	લીંબડી	બળોલ	૧૧	સામાન્ય	-	પેટા ચુંટણી
૨	લીંબડી	સમલા	૪	સામાન્ય	-	પેટા ચુંટણી
			૫	સામાન્ય	-	પેટા ચુંટણી
૩	લીંબડી	જાખણ	૨	સા.શૈ.પ.સા.	-	પેટા ચુંટણી

(૩) આ જાહેરનામાની ગુજરાત પંચાયત ચુંટણી નિયમો ૧૯૯૪ ના નિયમ ૯ (૧) અન્વયે સરકારી રાજ્યપત્રમાં પ્રસિધ્ધિ કરવામાં આવે છે.

(સહી) અવાચ્ય,

કલેક્ટર સુરેન્દ્રનગર જિલ્લો અને
રાજ્ય ચુંટણી પંચના અધિકારી.

INDEX

ગુજરાત પંચાયત ચુંટણી નિયમો ૧૯૯૪ ના નિયમ-૯ (૨) અન્વયે ચુંટણીનું જાહેરનામું
જિલ્લા કલેક્ટર કચેરી,ચુંટણી શાખા,
સુરેન્દ્રનગર જિલ્લો.

તા.૧૮/૦૮/૨૦૦૩

ક્રમાંક: ચટણ/ગપચ/જાહેરનામું/હળવદ તાલુકો/વ/૮/૨૦૦૩.

જાહેરનામું

સુરેન્દ્રનગર જિલ્લાના **હળવદ** તાલુકાની ગ્રામ પંચાયતોના વોર્ડની બેઠકો / સરપંચની બેઠકોની ચુંટણી.

(૧) ગુજરાત પંચાયત અધિનિયમ-૧૯૯૩ ની કલમ-૧૬ ની પેટા કલમ (૧) મુજબ સુરેન્દ્રનગર જિલ્લાની **હળવદ** તાલુકાની ગ્રામ પંચાયતોના વોર્ડની રચના તથા બેઠકોની ફાળવણી રાજ્ય ચુંટણી પંચના અધિકારી તરીકે કરેલ છે.

(૨) ગુજરાત પંચાયત ચુંટણી નિયમો-૧૯૯૪ ના નિયમ-૯ નાં પેટા નિયમ-૨ થી પ્રાપ્ત થયેલ સત્તાની રુઈએ રાજ્ય ચુંટણી પંચના અધિકારી તરીકે કલેક્ટર સુરેન્દ્રનગર જિલ્લાની નીચેની અનુસુચિના કોલમ નં. ૨ માં જણાવેલ તાલુકાની સામે કોલમ નં.૩ માં જણાવેલ ગ્રામ પંચાયતોના કોલમ નં.૪ માં જણાવેલ વોર્ડની કોલમ નં.૫ માં જણાવેલ બેઠકો ભરવા માટે સભ્યોની તથા કોલમ નં. ૬ માં જણાવેલ પ્રકારવાળી સરપંચની બેઠકો ભરવા માટે સરપંચની ચુંટણી યોજવાનો તબક્કાવાર કાર્યક્રમ નીચે જણાવ્યા મુજબ નક્કી કરે છે.

		તારીખ	સમય	સ્થળ
(ક)	ઉમેદવારીપત્ર રજુ કરવાની / ભરવાની છેલ્લી તારીખ	તા.૨૫/૮/૨૦૦૩	૧૧-૦૦ કલાક થી ૧૫-૦૦ કલાક સુધી	ચુંટણી અધિકારી/મદદ. ચુંટણી અધિકારીની કચેરી ખાતે.
(ખ)	ઉમેદવારી પત્રોની ચકાસણી તારીખ	તા.૨૬/૮/૨૦૦૩	૧૧-૦૦ કલાક થી ચકાસણી પુરી થયા ત્યાં સુધી	ચુંટણી અધિકારીની કચેરી ખાતે.
(ગ)	ઉમેદવારીપત્રો પાછાખેંચી લેવાની છેલ્લી તારીખ	તા.૨૮/૮/૨૦૦૩	૧૫-૦૦ કલાક સુધી	ચુંટણી અધિકારી તથા મદદ. ચુંટણી અધિકારીની કચેરી ખાતે
(ઘ)	આવશ્યક હોય તો મતદાનની તારીખ	તા.૧૪/૯/૨૦૦૩	--	---
(ચ)	મતદાનનો સમય	--	સવારના ૮-૦૦ થી સાંજના ૫-૦૦ સુધી	---
(છ)	મતદાનના સ્થળ	--	--	જિલ્લા ચુંટણી અધિકારીએ જાહેર કરેલ મતદાન મથક ઉપર.
(જ)	મતગણતરી માટેની તારીખ અને સમય	તા.૧૬/૯/૨૦૦૩	સવારના ૯-૦૦ કલાક થી ગણતરી પુરી થાય ત્યાં સુધી	ચુંટણી અધિકારી જાહેર કરે તે સ્થળે.
(ઝ)	ચુંટણી પ્રકીયા પુરી થવા માટેની તારીખ	તા.૨૧/૯/૨૦૦૩	--	---

INDEX

અનુસુચિ

હળવદ તાલુકાની ગ્રામ પંચાયતોની ચુંટણી યોજવાની છે તેની યાદી.

અ. નં.	તાલુકાનું નામ	ગ્રામ પંચાયતનું નામ	વોર્ડ નંબર / ક્રમાંક	વોર્ડની બેઠકનો પ્રકાર	સરપંચની બેઠકનો પ્રકાર	ચુંટણીનો પ્રકાર (સામાન્ય / પેટા ચુંટણી જે હોય તે દર્શાવવું)
૧	૨	૩	૪	૫	૬	૭
૧	હળવદ	રણછોડગઢ	૧ થી ૭	-	સામાન્ય	સામાન્ય
			૧	સા.સ્ત્રી	-	સામાન્ય
			૨	સા.શૈ.પ.સા	-	સામાન્ય
			૩	સામાન્ય	-	સામાન્ય
			૪	સા.સ્ત્રી	-	સામાન્ય
			૫	સામાન્ય	-	સામાન્ય
			૬	સામાન્ય	-	સામાન્ય
			૭	સામાન્ય	-	સામાન્ય
૨	હળવદ	શિવપુર	૧ થી ૭	-	સામાન્ય	સામાન્ય
			૧	સા.સ્ત્રી	-	સામાન્ય
			૨	સા.શૈ.પ.સા.	-	સામાન્ય
			૩	સામાન્ય	-	સામાન્ય
			૪	સા.સ્ત્રી	-	સામાન્ય
			૫	સામાન્ય	-	સામાન્ય
			૬	સામાન્ય	-	સામાન્ય
			૭	સામાન્ય	-	સામાન્ય

(૩) આ જાહેરનામાની ગુજરાત પંચાયત ચુંટણી નિયમો ૧૯૯૪ ના નિયમ ૯ (૧) અન્વયે સરકારી રાજ્યપત્રમાં પ્રસિધ્ધિ કરવામાં આવે છે.

(સહી) અવાચ્ય,
કલેકટર સુરેન્દ્રનગર જિલ્લો અને
રાજ્ય ચુંટણી પંચના અધિકારી.

INDEX

ગુજરાત પંચાયત અધિનિયમ ૧૯૯૩ ની કલમ ૧૫ ની પેટા [illegible] (૧) અન્વયે ચુંટણીનું જાહેરનામું

જિલ્લા કલેક્ટર કચેરી,
ચુંટણી શાખા,
સુરેન્દ્રનગર જિલ્લો.
તા.૧૮/૮/૨૦૦૩

ક્રમાંક:ચટણ/ગપચ/જાહેરનામું/હળવદ તાલુકો/વ/૮/૨૦૦૩.

જાહેરનામું

સુરેન્દ્રનગર જિલ્લાની **હળવદ** તાલુકાની ગ્રામ પંચાયતોના વોર્ડની બેઠકોની-સરપંચની બેઠકોની ચુંટણી.

(૧) ગુજરાત પંચાયત અધિનિયમ ૧૯૯૩ ની કલમ-૧૬ ની પેટા કલમ (૧) મુજબ સુરેન્દ્રનગર જિલ્લાની **હળવદ** તાલુકાની ગ્રામ પંચાયતોના વોર્ડની રચના તથા બેઠકોની ફાળવણી રાજ્ય ચુંટણી પંચના અધિકારી તરીકે કરેલ છે.

(૨) ગુજરાત પંચાયત અધિનિયમ-૧૯૯૩ ની કલમ-૧૫ ની પેટા કલમ (૧) થી પ્રાપ્ત થયેલ સત્તાની રુઈએ રાજ્ય ચુંટણી પંચના અધિકારી તરીકે કલેક્ટર **સુરેન્દ્રનગર** જિલ્લાની નીચેની અનુસુચિના કોલમ નં.૨ માં જણાવેલ તાલુકાની સામે કોલમ નં.૩ માં જણાવેલ ગ્રામ પંચાયતોના કોલમ નં.૪, ૫ માં જણાવેલ વોર્ડની બેઠકોની તથા કોલમ નં.૬ જણાવેલ સરપંચની બેઠકોની સામાન્ય/પેટા ચુંટણી તા.૧૪/૯/૨૦૦૩ના રોજ યોજવાનું જાહેર કરે છે.

અનુસુચિ

હળવદ તાલુકાની ગ્રામ પંચાયતોની ચુંટણી યોજવાની છે તેની યાદી.

અ. નં.	તાલુકાનું નામ	ગ્રામ પંચાયતનું નામ	વોર્ડ નંબર / ક્રમાંક	વોર્ડની બેઠકનો પ્રકાર	સરપંચની બેઠકનો પ્રકાર	ચુંટણીનો પ્રકાર (સામાન્ય / પેટા ચુંટણી જે હોય તે દર્શાવવું)
૧	૨	૩	૪	૫	૬	૭
૧	હળવદ	રણછોડગઢ	૧ થી ૭	-	સામાન્ય	સામાન્ય
			૧	સા.સ્ત્રી	-	સામાન્ય
			૨	સા.શૈ.પ.સા	-	સામાન્ય
			૩	સામાન્ય	-	સામાન્ય
			૪	સા.સ્ત્રી	-	સામાન્ય
			૫	સામાન્ય	-	સામાન્ય
			૬	સામાન્ય	-	સામાન્ય
			૭	સામાન્ય	-	સામાન્ય
૨	હળવદ	શિવપુર	૧ થી ૭	-	સામાન્ય	સામાન્ય
			૧	સા.સ્ત્રી	-	સામાન્ય
			૨	સા.શૈ.પ.સા.	-	સામાન્ય
			૩	સામાન્ય	-	સામાન્ય
			૪	સા.સ્ત્રી	-	સામાન્ય
			૫	સામાન્ય	-	સામાન્ય
			૬	સામાન્ય	-	સામાન્ય
			૭	સામાન્ય	-	સામાન્ય

(૩) આ જાહેરનામાની ગુજરાત પંચાયત ચુંટણી નિયમો ૧૯૯૪ ના નિયમ ૯ (૧) અન્વયે સરકારી રાજ્યપત્રમાં પ્રસિધ્ધિ કરવામાં આવે છે.

(સહી) અવાચ્ય,

કલેક્ટર સુરેન્દ્રનગર જિલ્લો અને
રાજ્ય ચુંટણી પંચના અધિકારી.

INDEX

ગુજરાત પંચાયત ચુંટણી નિયમો ૧૯૯૪ ના નિયમ-૯ (૨) અન્વયે ચુંટણીનું જાહેરનામું
જિલ્લા કલેક્ટર કચેરી,ચુંટણી શાખા,
સુરેન્દ્રનગર જિલ્લો.

તા.૧૮/૦૮/૨૦૦૩

ક્રમાંક: ચટણ/ગપચ/જાહેરનામું/લખતર તાલુકો/વ/૮/૨૦૦૩.

જાહેરનામું

સુરેન્દ્રનગર જિલ્લાના **લખતર** તાલુકાની ગ્રામ પંચાયતોના **વોર્ડની બેઠકો** ની ચુંટણી.

(૧) ગુજરાત પંચાયત અધિનિયમ-૧૯૯૩ ની કલમ-૧૬ ની પેટા કલમ (૧) મુજબ સુરેન્દ્રનગર જિલ્લાની **લખતર** તાલુકાની ગ્રામ પંચાયતોના વોર્ડની રચના તથા બેઠકોની ફાળવણી રાજ્ય ચુંટણી પંચના અધિકારી તરીકે કરેલ છે.

(૨) ગુજરાત પંચાયત ચુંટણી નિયમો-૧૯૯૪ ના નિયમ-૯ નાં પેટા નિયમ-૨ થી પ્રાપ્ત થયેલ સત્તાની રુઈએ રાજ્ય ચુંટણી પંચના અધિકારી તરીકે ક્લેક્ટર સુરેન્દ્રનગર જિલ્લાની નીચેની અનુસુચિના કોલમ નં. ૨ માં જણાવેલ તાલુકાની સામે કોલમ નં.૩ માં જણાવેલ ગ્રામ પંચાયતોના કોલમ નં.૪ માં જણાવેલ વોર્ડની કોલમ નં.૫ માં જણાવેલ બેઠકો ભરવા માટે સભ્યોની ચુંટણી યોજવાનો તબક્કાવાર કાર્યક્રમ નીચે જણાવ્યા મુજબ નક્કી કરે છે.

		તારીખ	સમય	સ્થળ
(ક)	ઉમેદવારીપત્ર રજુ કરવાની / ભરવાની છેલ્લી તારીખ	તા.૨૫/૮/૨૦૦૩	૧૧-૦૦ કલાક થી ૧૫-૦૦ કલાક સુધી	ચુંટણી અધિકારી/મદદ. ચુંટણી અધિકારીની કચેરી ખાતે.
(ખ)	ઉમેદવારી પત્રોની ચકાસણી તારીખ	તા.૨૬/૮/૨૦૦૩	૧૧-૦૦ કલાક થી ચકાસણી પુરી થયા ત્યાં સુધી	ચુંટણી અધિકારીની કચેરી ખાતે.
(ગ)	ઉમેદવારીપત્રો પાછાખેંચી લેવાની છેલ્લી તારીખ	તા.૨૮/૮/૨૦૦૩	૧૫-૦૦ કલાક સુધી	ચુંટણી અધિકારી તથા મદદ. ચુંટણી અધિકારીની કચેરી ખાતે
(ઘ)	આવશ્યક હોય તો મતદાનની તારીખ	તા.૧૪/૯/૨૦૦૩	--	---
(ચ)	મતદાનનો સમય	--	સવારના ૮-૦૦ થી સાંજના ૫-૦૦ સુધી	---
(છ)	મતદાનના સ્થળ	--	--	જિલ્લા ચુંટણી અધિકારીએ જાહેર કરેલ મતદાન મથક ઉપર.
(જ)	મતગણતરી માટેની તારીખ અને સમય	તા.૧૬/૯/૨૦૦૩	સવારના ૯-૦૦ કલાક થી ગણતરી પુરી થાય ત્યાં સુધી	ચુંટણી અધિકારી જાહેર કરે તે સ્થળે.
(ઝ)	ચુંટણી પ્રક્રીયા પુરી થવા માટેની તારીખ	તા.૨૧/૯/૨૦૦૩	--	---

INDEX

અનુસુચિ

લખતર તાલુકાની ગ્રામ પંચાયતોની ચુંટણી યોજવાની છે તેની યાદી.

અ. નં.	તાલુકાનું નામ	ગ્રામ પંચાયતનું નામ	વોર્ડ નંબર / ક્રમાંક	વોર્ડની બેઠકનો પ્રકાર	સરપંચની બેઠકનો પ્રકાર	ચુંટણીનો પ્રકાર (સામાન્ય / પેટા ચુંટણી જે હોય તે દર્શાવવું)
૧	૨	૩	૪	૫	૬	૭
૧	લખતર	સદાદ	૪	સામાન્ય	-	પેટા ચુંટણી
૨	લખતર	લખતર	૨૨	સામાન્ય	-	પેટા ચુંટણી

(૩) આ જાહેરનામાની ગુજરાત પંચાયત ચુંટણી નિયમો ૧૯૯૪ ના નિયમ ૯ (૧) અન્વયે સરકારી રાજ્યપત્રમાં પ્રસિધ્ધિ કરવામાં આવે છે.

(સહી) અવાચ્ય,

કલેક્ટર સુરેન્દ્રનગર જિલ્લો અને
રાજ્ય ચુંટણી પંચના અધિકારી.

INDEX

ગુજરાત પંચાયત અધિનિયમ ૧૯૯૩ ની કલમ ૧૫ ની પેટા કલમ (૧) અન્વયે ચુંટણીનું જાહેરનામું
જિલ્લા કલેકટર કચેરી,
ચુંટણી શાખા,
સુરેન્દ્રનગર જિલ્લો.
તા.૧૮/૮/૨૦૦૩

ક્રમાંક:ચટણ/ગપચ/જાહેરનામું/લખતર તાલુકો/વ/૮/૨૦૦૩.

જાહેરનામું

સુરેન્દ્રનગર જિલ્લાની **લખતર** તાલુકાની ગ્રામ પંચાયતોના વોર્ડની બેઠકોની ચુંટણી.

(૧) ગુજરાત પંચાયત અધિનિયમ ૧૯૯૩ ની કલમ-૧૬ ની પેટા કલમ (૧) મુજબ સુરેન્દ્રનગર જિલ્લાની **લખતર** તાલુકાની ગ્રામ પંચાયતોના વોર્ડની રચના તથા બેઠકોની ફાળવણી રાજ્ય ચુંટણી પંચના અધિકારી તરીકે કરેલ છે.

(૨) ગુજરાત પંચાયત અધિનિયમ-૧૯૯૩ ની કલમ-૧૫ ની પેટા કલમ (૧) થી પ્રાપ્ત થયેલ સત્તાની રુઈએ રાજ્ય ચુંટણી પંચના અધિકારી તરીકે કલેકટર **સુરેન્દ્રનગર** જિલ્લાની નીચેની અનુસુચિના કોલમ નં.૨ માં જણાવેલ તાલુકાની સામે કોલમ નં.૩ માં જણાવેલ ગ્રામ પંચાયતોના કોલમ નં.૪, ૫ માં જણાવેલ વોર્ડની બેઠકોની પેટા ચુંટણી તા.૧૪/૯/૨૦૦૩ ના રોજ યોજવાનું જાહેર કરે છે.

અનુસુચિ

લખતર તાલુકાની ગ્રામ પંચાયતોની ચુંટણી યોજવાની છે તેની યાદી.

અ. નં.	તાલુકાનું નામ	ગ્રામ પંચાયતનું નામ	વોર્ડ નંબર / ક્રમાંક	વોર્ડની બેઠકનો પ્રકાર	સરપંચની બેઠકનો પ્રકાર	ચુંટણીનો પ્રકાર (સામાન્ય / પેટા ચુંટણી જે હોય તે દર્શાવવું)
૧	૨	૩	૪	૫	૬	૭
૧	લખતર	સદાદ	૪	સામાન્ય	-	પેટા ચૂંટણી
૨	લખતર	લખતર	૨૨	સામાન્ય	-	પેટા ચૂંટણી

(૩) આ જાહેરનામાની ગુજરાત પંચાયત ચુંટણી નિયમો ૧૯૯૪ ના નિયમ ૯ (૧) અન્વયે સરકારી રાજ્યપત્રમાં પ્રસિધ્ધિ કરવામાં આવે છે.

(સહી) અવાચ્ય,

કલેકટર સુરેન્દ્રનગર જિલ્લો અને
રાજ્ય ચુંટણી પંચના અધિકારી.

સરકારી મધ્યસ્થ મુદ્રણાલય, ગાંધીનગર.

INDEX

Extra No. 336

REGISTERED No. G/GNR/2

©

सत्यमेव जयते

The Gujarat Government Gazette

EXTRA ORDINARY

PUBLISHED BY AUTHORITY

Vol. XLIV] MONDAY, AUGUST 18, 2003/SRAVANA 27, 1925

Separate paging is given to this Part in order that it may be filed as a Separate Compilation.

PART IV-C

StatutoryRules and Orders (Other than those published in Part I, I-A and I-L) madeby Statutary Authorities other than the Government of Gujarat including those made by the Government of India, the High Court, the Director of Municipallities, the Commissioner of Police, the Director of Prohibition and excise, the District Magistrates and the Election Commission, Election Tribunals, Returning Officers and other authorities, under the Election Commission.

ચૂંટણીનું જાહેરનામું

(ગુજરાત પંચાયત અધિનિયમ –૧૯૯૩ ની કલમ ૧૫ ની પેટા કલમ (૧) અન્વયે)

જિલ્લા કલેકટર કચેરી,
ચુંટણી શાખા,
બનાસકાંઠા જિલ્લો
તારીખ : ૧૮/૮/૨૦૦૩

નં.બી/વીપીચૂં/પાલનપુર/૨૦૦૩

બનાસકાંઠા જિલ્લાની પાલનપુર તાલુકાની ગ્રામ પંચાયતોના વોર્ડોની બેઠકોની/સરપંચની બેઠકોની ચુંટણી

(૧).. ગુજરાત પંચાયત અધિનિયમ ૧૯૯૩ ની કલમ–૧૬ ની પેટા કલમ–૧ મુજબ બનાસકાંઠા જિલ્લાની પાલનપુર તાલુકાની ગ્રામ પંચાયતોના વોર્ડની રચના તથા બેઠકોની ફાળવણી રાજય ચુંટણી પંચના અધિકારી તરીકે કરેલ છે.

(૨).. ગુજરાત પંચાયત અધિનિયમ–૧૯૯૩ ની કલમ ૧૫ ની પેટા કલમ (૧) ની પ્રાપ્ત થયેલ સત્તાની રૂએ રાજય ચુંટણી પંચના અધિકારી તરીકે કલેકટર બનાસકાંઠા જિલ્લાની આ સાથેની અનુસુચિના કોલમ નં.૨ માં જણાવેલ તાલુકાની સામે કોલમ નં.૩ માં જણાવેલ ગ્રામ પંચાયતોના કોલમ નં.૪, ૫ માં જણાવેલ વોર્ડની બેઠકોની તથા કોલમ નં.૬માં જણાવેલ સરપંચની બેઠકોની સામાન્ય/પેટા ચુંટણી તા. ૧૪/૯/૨૦૦૩ ના રોજ યોજવાનું જાહેર કરે છે.

(૩).. આ જાહેરનામાની ગુજરાત પંચાયત ચુંટણી નિયમો–૧૯૯૪ ના નિયમ ૯(૧) અન્વયે સરકારી રાજય પત્રમાં પ્રસિધ્ધ કરવામાં આવે છે.

કમલ દયાની
કલેકટર બનાસકાંઠા જિલ્લો
અને
રાજય ચુંટણી પંચના અધિકારી.

અનુસુચિ

બનાસકાંઠા જિલ્લાના પાલનપુર તાલુકાની ગ્રામ પંચાયતોની ચુંટણી યોજવાની છે તેની યાદી

જાહેરનામા ક્રમાંક : બી/વીપીચું/પાલનપુર/૨૦૦૩ તા.૧૮/૮/૨૦૦૩

અ.નં.	તાલુકાનું નામ	ગ્રામ પંચાયતનું નામ	વોર્ડ નંબર ક્રમાંક	વોર્ડની બેઠકનો પ્રકાર	સરપંચની બેઠકનો પ્રકાર	ચુંટણીનો પ્રકાર (સામાન્ય–પેટા ચુંટણી)
૧	૨	૩	૪	૫	૬	૭
૧.	પાલનપુર	જગાણા	–	–	સામાન્ય સ્ત્રી	પેટા ચૂંટણી
૨		સૂરજપુરા	–	–	બીન અનામત	પેટા ચૂંટણી
૩		સાગ્રોસણા	૧	સામાન્ય સ્ત્રી	–	પેટા ચૂંટણી
૪		ફતેપુર	૫	અનુ. જાતિ	–	પેટા ચૂંટણી

(સહી) અવાચ્ય,

કલેકટર બનાસકાંઠા જિલ્લો
અને
રાજય ચુંટણી પંચના અધિકારી.

INDEX

ચૂંટણીનું જાહેરનામું

(ગુજરાત પંચાયત ચૂંટણી નિયમો–૧૯૯૪ ના નિયમ–૯(૨) અન્વયે)

જિલ્લા કલેકટર કચેરી,
ચુંટણી શાખા,
બનાસકાંઠા જિલ્લો
તારીખ : ૧૮/૮/૨૦૦૩

ક્રમાંક : બી/વીપીચું/પાલનપુર/૨૦૦૩

બનાસકાંઠા જિલ્લાના પાલનપુર તાલુકાની ગ્રામ પંચાયતોના વોર્ડોની બેઠકોની/સરપંચની બેઠકોની ચુંટણી

૧.. ગુજરાત પંચાયત અધિનિયમ–૧૯૯૩ ની કલમ–૧૬ ની પેટા કલમ (૧) મુજબ બનાસકાંઠા જિલ્લાની પાલનપુર તાલુકાની ગ્રામ પંચાયતોના વોર્ડની રચના તથા બેઠકોની ફાળવણી રાજય ચુંટણી પંચના અધિકારી તરીકે કરેલ છે.

૨.. ગુજરાત પંચાયત ચુંટણી નિયમો–૧૯૯૪ ના નિયમ–૯ ના પેટા નિયમ–૨ થી પ્રાપ્ત થયેલ સત્તાની રૂએ રાજય ચુંટણી પંચના અધિકારી તરીકે કલેકટર બનાસકાંઠા જિલ્લાની આ સાથેની અનુસુચિના કોલમ નં.૨માં જણાવેલ તાલુકાની સામે કોલમ નં.૩ માં જણાવેલ ગ્રામ પંચાયતોના કોલમ નં.૪ માં જણાવેલ વોર્ડની કોલમ નં.૫ માં જણાવેલ બેઠકો ભરવા માટે સભ્યોની તથા કોલમ નં.૬ માં જણાવેલ પ્રકારવાળી સરપંચની બેઠકો ભરવા માટે ચુંટણી યોજવાનો તબકકાવાર કાર્યક્રમ નીચે જણાવ્યા મુજબ નકકી કરે છે.

	તારીખ	સમય	સ્થળ
(ક) ઉમેદવારી પત્રો રજૂ કરવાની/ભરવાની છેલ્લી તારીખ	૨૫/૦૮/૨૦૦૩	૧૧–૦૦ કલાક થી ૧૫–૦૦ કલાક સુધી	ચુંટણી અધિકારી/મદદ. ચુંટણી અધિકારીની કચેરી ખાતે
(ખ) ઉમેદવારી પત્રોની ચકાસણી તારીખ	૨૬/૦૮/૨૦૦૩	૧૧–૦૦ કલાકથી ચકાસણી પુરી થાય ત્યા સુધી	ચુંટણી અધિકારીની કચેરી ખાતે
(ગ) ઉમેદવારી પાછી ખેંચી લેવાની છેલ્લી તારીખ	૨૮/૦૮/૨૦૦૩	૧૫–૦૦ કલાક સુધી	ચુંટણી અધિકારી/મદદનીશ ચુંટણી અધિકારીની કચેરી ખાતે
(ઘ) આવશ્યક હોય તો મતદાન ની તારીખ	૧૪/૦૯/૨૦૦૩	---	---
(ચ) મતદાન નો સમય	૧૪/૦૯/૨૦૦૩	સવારના ૮–૦૦ થી સાંજના ૧૭–૦૦ સુધી	---
(છ) મતદાનનું સ્થળ	---	---	જિલ્લા ચુંટણી અધિકારીએ જાહેર કરેલ મતદાન મથક ઉપર
(જ) મતગણતરી માટેની તારીખ અને સમય	૧૬–૧૭/૦૯/૨૦૦૩	સવારના ૯–૦૦ કલાકથી ગણતરી પુરી થાય ત્યાં સુધી	---
(ઝ) ચુંટણી પ્રક્રિયા પુરી થવા માટે ની તારીખ	મતગણતરી પુરી થયા તારીખ થી સાતમો દિવસ અગર મોડામાં મોડી તા.૨૧/૦૯/૨૦૦૩		---

(સહી) અવાચ્ય,

કલેકટર બનાસકાંઠા જિલ્લો
અને
રાજય ચુંટણી પંચના અધિકારી.

INDEX

અનુસુચિ

બનાસકાંઠા જિલ્લાના પાલનપુર તાલુકાની ગ્રામ પંચાયતોની ચુંટણી યોજવાની છે તેની યાદી

જાહેરનામા ક્રમાંક : બી/વીપીચું/પાલનપુર/૨૦૦૩ તા.૧૮/૮/૨૦૦૩

અ.નં.	તાલુકાનું નામ	ગ્રામ પંચાયતનું નામ	વોર્ડ નંબર ક્રમાંક	વોર્ડની બેઠકનો પ્રકાર	સરપંચની બેઠકનો પ્રકાર	ચુંટણીનો પ્રકાર (સામાન્ય–પેટા ચુંટણી)
૧	૨	૩	૪	૫	૬	૭
૧.	પાલનપુર	જગાણા	–	–	સામાન્ય સ્ત્રી	પેટા ચૂંટણી
૨		સૂરજપુરા	–	–	બીન અનામત	પેટા ચૂંટણી
૩		સાગ્રોસણા	૧	સામાન્ય સ્ત્રી	–	પેટા ચૂંટણી
૪		ફતેપુર	૫	અનુ. જાતિ	–	પેટા ચૂંટણી

(સહી) અવાચ્ય,

કલેકટર બનાસકાંઠા જિલ્લો
અને
રાજ્ય ચુંટણી પંચના અધિકારી.

INDEX

ચૂંટણીનું જાહેરનામું

(ગુજરાત પંચાયત અધિનિયમ –૧૯૯૩ ની કલમ ૧૫ ની પેટા કલમ (૧) અન્વયે)

જિલ્લા કલેકટર કચેરી,
ચુંટણી શાખા,
બનાસકાંઠા જિલ્લો
તારીખ: ૧૮/૮/૨૦૦૩

નં.બી/વીપીચૂં/દાંતીવાડા/૨૦૦૩

બનાસકાંઠા જિલ્લાની દાંતીવાડા તાલુકાની ગ્રામ પંચાયતોના વોર્ડોની બેઠકોની/સરપંચની બેઠકોની ચુંટણી

(૧).. ગુજરાત પંચાયત અધિનિયમ ૧૯૯૩ ની કલમ–૧૬ ની પેટા કલમ–૧ મુજબ બનાસકાંઠા જિલ્લાની દાંતીવાડા તાલુકાની ગ્રામ પંચાયતોના વોર્ડની રચના તથા બેઠકોની ફાળવણી રાજય ચુંટણી પંચના અધિકારી તરીકે કરેલ છે.

(૨).. ગુજરાત પંચાયત અધિનિયમ–૧૯૯૩ ની કલમ ૧૫ ની પેટા કલમ (૧) ની પ્રાપ્ત થયેલ સત્તાની રૂએ રાજય ચુંટણી પંચના અધિકારી તરીકે કલેકટર બનાસકાંઠા જિલ્લાની આ સાથેની અનુસુચિના કોલમ નં.૨ માં જણાવેલ તાલુકાની સામે કોલમ નં.૩ માં જણાવેલ ગ્રામ પંચાયતોના કોલમ નં.૪, ૫ માં જણાવેલ વોર્ડની બેઠકોની તથા કોલમ નં.૬માં જણાવેલ સરપંચની બેઠકોની સામાન્ય/પેટા ચુંટણી તા. ૧૪/૯/૨૦૦૩ ના રોજ યોજવાનું જાહેર કરે છે.

(૩).. આ જાહેરનામાની ગુજરાત પંચાયત ચુંટણી નિયમો–૧૯૯૪ ના નિયમ ૯(૧) અન્વયે સરકારી રાજય પત્રમાં પ્રસિધ્ધ કરવામાં આવે છે.

(સહી) અવાચ્ય,

કલેકટર બનાસકાંઠા જિલ્લો
અને
રાજય ચુંટણી પંચના અધિકારી.

INDEX

અનુસુચિ

બનાસકાંઠા જિલ્લાના દાંતીવાડા તાલુકાની ગ્રામ પંચાયતોની ચુંટણી યોજવાની છે તેની યાદી

જાહેરનામા ક્રમાંક : બી/વીપીચું/દાંતીવાડા/૨૦૦૩ તા.૧૫/૧/૨૦૦૩

અ.નં.	તાલુકાનું નામ	ગ્રામ પંચાયતનું નામ	વોર્ડ નંબર ક્રમાંક	વોર્ડની બેઠકનો પ્રકાર	સરપંચની બેઠકનો પ્રકાર	ચુંટણીનો પ્રકાર (સામાન્ય-પેટા ચુંટણી)
૧	૨	૩	૪	૫	૬	૭
૧.	દાંતીવાડા	રામસીડા	—	—	બીનઅનામત	પેટા ચૂંટણી
૨.		ઓઢવા	૧	બીનઅનામત	બીનઅનામત	સામાન્ય ચૂંટણી
			૨	સા.શૈ.પ.		
			૩	અનુ.જાતિ		
			૪	સામાન્ય સ્ત્રી		
			૫	સામાન્ય સ્ત્રી		
			૬	બીનઅનામત		
			૭	બિનઅનામત		
૩.		હરિયાવાડા	૧	શા.શૈ.પ.	બીનઅનામત	સામાન્ય ચૂટણી
			૨	બીનઅનામત		
			૩	અ.જ.જા.		
			૪	અ.જ.જા.સ્ત્રી		
			૫	અનુ.જાતિ		
			૬	સામાન્ય સ્ત્રી		
			૭	બીનઅનામત		
૪.		શેરગઢ(ઓ)	૧	સામાન્ય સ્ત્રી	બીનઅનામત	સામાન્ય ચૂંટણી
			૨	શા.શૈ.પ.		
			૩	બીનઅનામત		
			૪	સામાન્ય સ્ત્રી		
			૫	અનુ.જાતિ		
			૬	બીનઅનામત		
			૭	બીનઅનામત		
૫.		ભીલાચલ	૧	સામાન્ય સ્ત્રી	અ.જ.જા.	સામાન્ય ચૂંટણી
			૨	અનુ.જાતિ		
			૩	શા.શૈ.પ.		
			૪	સામાન્ય સ્ત્રી		
			૫	અ.જ.જા.		
			૬	બીન અનામત		
			૭	બીનઅનામત		

કમલ દયાની
કલેકટર બનાસકાંઠા જિલ્લો
અને
રાજય ચુંટણી પંચના અધિકારી.

INDEX

ચૂંટણીનું જાહેરનામું

(ગુજરાત પંચાયત ચૂંટણી નિયમો–૧૯૯૪ ના નિયમ–૯(૨) અન્વયે)

જિલ્લા કલેકટર કચેરી,
ચુંટણી શાખા,
બનાસકાંઠા જિલ્લો
તારીખ : ૧૮/૮/૨૦૦૩

ક્રમાંક : બી/વીપીચું/દાંતીવાડા/૨૦૦૩

બનાસકાંઠા જિલ્લાના દાંતીવાડા તાલુકાની ગ્રામ પંચાયતોના વોર્ડોની બેઠકોની/સરપંચની બેઠકોની ચુંટણી

૧.. ગુજરાત પંચાયત અધિનિયમ–૧૯૯૩ ની કલમ–૧૬ ની પેટા કલમ (૧) મુજબ બનાસકાંઠા જિલ્લાની દાંતીવાડા તાલુકાની ગ્રામ પંચાયતોના વોર્ડની રચના તથા બેઠકોની ફાળવણી રાજય ચુંટણી પંચના અધિકારી તરીકે કરેલ છે.

૨.. ગુજરાત પંચાયત ચુંટણી નિયમો–૧૯૯૪ ના નિયમ–૯ ના પેટા નિયમ–૨ થી પ્રાપ્ત થયેલ સત્તાની રૂએ રાજય ચુંટણી પંચના અધિકારી તરીકે કલેકટર બનાસકાંઠા જિલ્લાની આ સાથેની અનુસુચિના કોલમ નં.૨માં જણાવેલ તાલુકાની સામે કોલમ નં.૩ માં જણાવેલ ગ્રામ પંચાયતોના કોલમ નં.૪ માં જણાવેલ વોર્ડની કોલમ નં.૫ માં જણાવેલ બેઠકો ભરવા માટે સભ્યોની તથા કોલમ નં.૬ માં જણાવેલ પ્રકારવાળી સરપંચની બેઠકો ભરવા માટે ચુંટણી યોજવાનો તબકકાવાર કાર્યક્રમ નીચે જણાવ્યા મુજબ નકકી કરે છે.

	તારીખ	સમય	સ્થળ
(ક) ઉમેદવારી પત્રો રજુ કરવાની/ભરવાની છેલ્લી તારીખ	૨૫/૦૮/૨૦૦૩	૧૧–૦૦ કલાક થી ૧૫–૦૦ કલાક સુધી	ચુંટણી અધિકારી/મદદ. ચુંટણી અધિકારીની કચેરી ખાતે
(ખ) ઉમેદવારી પત્રોની ચકાસણી તારીખ	૨૬/૦૮/૨૦૦૩	૧૧–૦૦ કલાકથી ચકાસણી પુરી થાય ત્યા સુધી	ચુંટણી અધિકારીની કચેરી ખાતે
(ગ) ઉમેદવારી પાછી ખેંચી લેવાની છેલ્લી તારીખ	૨૮/૦૮/૨૦૦૩	૧૫–૦૦ કલાક સુધી	ચુંટણી અધિકારી/મદદનીશ ચુંટણી અધિકારીની કચેરી ખાતે
(ઘ) આવશ્યક હોય તો મતદાન ની તારીખ	૧૪/૦૯/૨૦૦૩	---	---
(ચ) મતદાન નો સમય	૧૪/૦૯/૨૦૦૩	સવારના ૮–૦૦ થી સાંજના ૧૭–૦૦ સુધી	---
(છ) મતદાનનું સ્થળ	---	---	જિલ્લા ચુંટણી અધિકારીએ જાહેર કરેલ મતદાન મથક ઉપર
(જ) મતગણતરી માટેની તારીખ અને સમય	૧૬–૧૭/૦૯/૨૦૦૩	સવારના ૯–૦૦ કલાકથી ગણતરી પુરી થાય ત્યાં સુધી	---
(ઝ) ચુંટણી પ્રક્રિયા પુરી થવા માટે ની તારીખ	મતગણતરી પુરી થયા તારીખ થી સાતમો દિવસ અગર મોડામાં મોડી તા.૨૧/૦૯/૨૦૦૩		---

કમલ દયાની
કલેકટર બનાસકાંઠા જિલ્લો
અને
રાજય ચુંટણી પંચના અધિકારી.

INDEX

અનુસુચિ

બનાસકાંઠા જિલ્લાના દાંતીવાડા તાલુકાની ગ્રામ પંચાયતોની ચુંટણી યોજવાની છે તેની યાદી

જાહેરનામા ક્રમાંક : બી/વીપીચું/દાંતીવાડા/૨૦૦૩ તા.૧૮/૮/૨૦૦૩

અ.નં.	તાલુકાનું નામ	ગ્રામ પંચાયતનું નામ	વોર્ડ નંબર ક્રમાંક	વોર્ડની બેઠકનો પ્રકાર	સરપંચની બેઠકનો પ્રકાર	ચુંટણીનો પ્રકાર (સામાન્ય–પેટા ચુંટણી)
૧	૨	૩	૪	૫	૬	૭
૧.	દાંતીવાડા	રામસીડા	–	–	બીનઅનામત	પેટા ચૂંટણી
૨.		ઓઢવા	૧	બીનઅનામત	બીનઅનામત	સામાન્ય ચૂંટણી
			૨	સા.શૈ.પ.		
			૩	અનુ.જાતિ		
			૪	સામાન્ય સ્ત્રી		
			૫	સામાન્ય સ્ત્રી		
			૬	બીનઅનામત		
			૭	બિનઅનામત		
૩.		હરિયાવાડા	૧	શા.શૈ.પ.	બીનઅનામત	સામાન્ય ચૂટણી
			૨	બીનઅનામત		
			૩	અ.જ.જા.		
			૪	અ.જ.જા.સ્ત્રી		
			૫	અનુ.જાતિ		
			૬	સામાન્ય સ્ત્રી		
			૭	બીનઅનામત		
૪.		શેરગઢ(ઓ)	૧	સામાન્ય સ્ત્રી	બીનઅનામત	સામાન્ય ચૂંટણી
			૨	શા.શૈ.પ.		
			૩	બીનઅનામત		
			૪	સામાન્ય સ્ત્રી		
			૫	અનુ.જાતિ		
			૬	બીનઅનામત		
			૭	બીનઅનામત		
૫.		ભીલાચલ	૧	સામાન્ય સ્ત્રી	અ.જ.જા.	સામાન્ય ચૂંટણી
			૨	અનુ.જાતિ		
			૩	શા.શૈ.પ.		
			૪	સામાન્ય સ્ત્રી		
			૫	અ.જ.જા.		
			૬	બીનઅનામત		
			૭	બીનઅનામત		

કમલ દયાની
કલેકટર બનાસકાંઠા જિલ્લો
અને
રાજય ચુંટણી પંચના અધિકારી.

INDEX

ચૂંટણીનું જાહેરનામું

(ગુજરાત પંચાયત અધિનિયમ -૧૯૯૩ ની કલમ ૧૫ ની પેટા કલમ (૧) અન્વયે)

જિલ્લા કલેકટર કચેરી,
ચુંટણી શાખા,
બનાસકાંઠા જિલ્લો
તારીખ : ૧૮/૮/૨૦૦૩

નં.બી/વીપીચૂં/દિયોદર/૨૦૦૩

બનાસકાંઠા જિલ્લાની દિયોદર તાલુકાની ગ્રામ પંચાયતોના વોર્ડોની બેઠકોની/સરપંચની બેઠકોની ચુંટણી

(૧).. ગુજરાત પંચાયત અધિનિયમ ૧૯૯૩ ની કલમ-૧૬ ની પેટા કલમ-૧ મુજબ બનાસકાંઠા જિલ્લાની દિયોદર તાલુકાની ગ્રામ પંચાયતોના વોર્ડની રચના તથા બેઠકોની ફાળવણી રાજય ચુંટણી પંચના અધિકારી તરીકે કરેલ છે.

(૨).. ગુજરાત પંચાયત અધિનિયમ-૧૯૯૩ ની કલમ ૧૫ ની પેટા કલમ (૧) ની પ્રાપ્ત થયેલ સત્તાની રૂએ રાજય ચુંટણી પંચના અધિકારી તરીકે કલેકટર બનાસકાંઠા જિલ્લાની આ સાથેની અનુસુચિના કોલમ નં.૨ માં જણાવેલ તાલુકાની સામે કોલમ નં.૩ માં જણાવેલ ગ્રામ પંચાયતોના કોલમ નં.૪, ૫ માં જણાવેલ વોર્ડની બેઠકોની તથા કોલમ નં.૬માં જણાવેલ સરપંચની બેઠકોની સામાન્ય/પેટા ચુંટણી તા. ૧૪/૯/૨૦૦૩ ના રોજ યોજવાનું જાહેર કરે છે.

(૩).. આ જાહેરનામાની ગુજરાત પંચાયત ચુંટણી નિયમો-૧૯૯૪ ના નિયમ ૯(૧) અન્વયે સરકારી રાજય પત્રમાં પ્રસિધ્ધ કરવામાં આવે છે.

કમલ દયાની
કલેકટર બનાસકાંઠા જિલ્લો
અને
રાજય ચુંટણી પંચના અધિકારી.

INDEX

અનુસુચિ

બનાસકાંઠા જિલ્લાના દિયોદર તાલુકાની ગ્રામ પંચાયતોની ચુંટણી યોજવાની છે તેની યાદી

જાહેરનામા ક્રમાંક : બી/વીપીચું/દિયોદર/૨૦૦૩ તા.૧૮/૧/૨૦૦૩

અ.નં.	તાલુકાનું નામ	ગ્રામ પંચાયતનું નામ	વોર્ડ નંબર ક્રમાંક	વોર્ડની બેઠકનો પ્રકાર	સરપંચની બેઠકનો પ્રકાર	ચુંટણીનો પ્રકાર (સામાન્ય–પેટા ચુંટણી)
૧	૨	૩	૪	૫	૬	૭
૧.	દિયોદર	વજેગઢ	૬	બીન અનામત		પેટા ચૂંટણી
૨.		લુદરા	૫	સામાન્ય સ્ત્રી		પેટા ચૂંટણી

કમલ દયાની
કલેકટર બનાસકાંઠા જિલ્લો
અને
રાજ્ય ચુંટણી પંચના અધિકારી.

INDEX

ચૂંટણીનું જાહેરનામું

(ગુજરાત પંચાયત ચૂંટણી નિયમો–૧૯૯૪ ના નિયમ–૯(૨) અન્વયે)

જિલ્લા કલેકટર કચેરી,
ચુંટણી શાખા,
બનાસકાંઠા જિલ્લો
તારીખ : ૧૮/૮/૨૦૦૩

ક્રમાંક : બી/વીપીચું/દિયોદર/૨૦૦૩

બનાસકાંઠા જિલ્લાના દિયોદર તાલુકાની ગ્રામ પંચાયતોના વોર્ડોની બેઠકોની/સરપંચની બેઠકોની ચુંટણી

૧.. ગુજરાત પંચાયત અધિનિયમ–૧૯૯૩ ની કલમ–૧૬ ની પેટા કલમ (૧) મુજબ બનાસકાંઠા જિલ્લાની દિયોદર તાલુકાની ગ્રામ પંચાયતોના વોર્ડની રચના તથા બેઠકોની ફાળવણી રાજય ચુંટણી પંચના અધિકારી તરીકે કરેલ છે.

૨.. ગુજરાત પંચાયત ચુંટણી નિયમો–૧૯૯૪ ના નિયમ–૯ ના પેટા નિયમ–૨ થી પ્રાપ્ત થયેલ સત્તાની રૂએ રાજય ચુંટણી પંચના અધિકારી તરીકે કલેકટર બનાસકાંઠા જિલ્લાની આ સાથેની અનુસુચિના કોલમ નં.૨માં જણાવેલ તાલુકાની સામે કોલમ નં.૩ માં જણાવેલ ગ્રામ પંચાયતોના કોલમ નં.૪ માં જણાવેલ વોર્ડની કોલમ નં.૫ માં જણાવેલ બેઠકો ભરવા માટે સભ્યોની તથા કોલમ નં.૬ માં જણાવેલ પ્રકારવાળી સરપંચની બેઠકો ભરવા માટે ચુંટણી યોજવાનો તબકકાવાર કાર્યક્રમ નીચે જણાવ્યા મુજબ નકકી કરે છે.

	તારીખ	સમય	સ્થળ
(ક) ઉમેદવારી પત્રો રજૂ કરવાની/ભરવાની છેલ્લી તારીખ	૨૫/૦૮/૨૦૦૩	૧૧–૦૦ કલાક થી ૧૫–૦૦ કલાક સુધી	ચુંટણી અધિકારી/મદદ. ચુંટણી અધિકારીની કચેરી ખાતે
(ખ) ઉમેદવારી પત્રોની ચકાસણી તારીખ	૨૬/૦૮/૨૦૦૩	૧૧–૦૦ કલાકથી ચકાસણી પુરી થાય ત્યા સુધી	ચુંટણી અધિકારીની કચેરી ખાતે
(ગ) ઉમેદવારી પાછી ખેંચી લેવાની છેલ્લી તારીખ	૨૮/૦૮/૨૦૦૩	૧૫–૦૦ કલાક સુધી	ચુંટણી અધિકારી/મદદનીશ ચુંટણી અધિકારીની કચેરી ખાતે
(ઘ) આવશ્યક હોય તો મતદાન ની તારીખ	૧૪/૦૯/૨૦૦૩	---	---
(ચ) મતદાન નો સમય	૧૪/૦૯/૨૦૦૩	સવારના ૮–૦૦ થી સાંજના ૧૭–૦૦ સુધી	---
(છ) મતદાનનું સ્થળ	---	---	જિલ્લા ચુંટણી અધિકારીએ જાહેર કરેલ મતદાન મથક ઉપર
(જ) મતગણતરી માટેની તારીખ અને સમય	૧૬–૧૭/૦૯/૨૦૦૩	સવારના ૯–૦૦ કલાકથી ગણતરી પુરી થાય ત્યાં સુધી	---
(ઝ) ચુંટણી પ્રક્રિયા પુરી થવા માટે ની તારીખ	મતગણતરી પુરી થયા તારીખ થી સાતમો દિવસ અગર મોડામાં મોડી તા.૨૧/૦૯/૨૦૦૩		---

કમલ દયાની
કલેકટર બનાસકાંઠા જિલ્લો
અને
રાજય ચુંટણી પંચના અધિકારી.

INDEX

અનુસુચિ

બનાસકાંઠા જિલ્લાના દિયોદર તાલુકાની ગ્રામ પંચાયતોની ચુંટણી યોજવાની છે તેની યાદી

જાહેરનામા ક્રમાંક : બી/વીપીચું/દિયોદર/૨૦૦૩ તા.૧૮/૧/૨૦૦૩

અ.નં.	તાલુકાનું નામ	ગ્રામ પંચાયતનું નામ	વોર્ડ નંબર ક્રમાંક	વોર્ડની બેઠકનો પ્રકાર	સરપંચની બેઠકનો પ્રકાર	ચુંટણીનો પ્રકાર (સામાન્ય–પેટા ચુંટણી)
૧	૨	૩	૪	૫	૬	૭
૧.	દિયોદર	વજેગઢ	૬	બીન અનામત		પેટા ચૂંટણી
૨.		લુદરા	૫	સામાન્ય સ્ત્રી		પેટા ચૂંટણી

કમલ દયાની
કલેકટર બનાસકાંઠા જિલ્લો
અને
રાજ્ય ચુંટણી પંચના અધિકારી.

INDEX

ચૂંટણીનું જાહેરનામું

(ગુજરાત પંચાયત અધિનિયમ –૧૯૯૩ ની કલમ ૧૫ ની પેટા કલમ (૧) અન્વયે)

જિલ્લા કલેકટર કચેરી,
ચુંટણી શાખા,
બનાસકાંઠા જિલ્લો
તારીખ : ૧૮/૮/૨૦૦૩

ન..બી/વીપીચૂં/ધાનેરા/૨૦૦૩

બનાસકાંઠા જિલ્લાની ધાનેરા તાલુકાની ગ્રામ પંચાયતોના વોર્ડોની બેઠકોની/સરપંચની બેઠકોની ચુંટણી

(૧).. ગુજરાત પંચાયત અધિનિયમ ૧૯૯૩ ની કલમ–૧૬ ની પેટા કલમ–૧ મુજબ બનાસકાંઠા જિલ્લાની ધાનેરા તાલુકાની ગ્રામ પંચાયતોના વોર્ડની રચના તથા બેઠકોની ફાળવણી રાજય ચુંટણી પંચના અધિકારી તરીકે કરેલ છે.

(૨).. ગુજરાત પંચાયત અધિનિયમ–૧૯૯૩ ની કલમ ૧૫ ની પેટા કલમ (૧) ની પ્રાપ્ત થયેલ સત્તાની રૂએ રાજય ચુંટણી પંચના અધિકારી તરીકે કલેકટર બનાસકાંઠા જિલ્લાની આ સાથેની અનુસુચિના કોલમ નં.૨ માં જણાવેલ તાલુકાની સામે કોલમ નં.૩ માં જણાવેલ ગ્રામ પંચાયતોના કોલમ નં.૪, ૫ માં જણાવેલ વોર્ડની બેઠકોની તથા કોલમ નં.૬માં જણાવેલ સરપંચની બેઠકોની સામાન્ય/પેટા ચુંટણી તા. ૧૪/૯/૨૦૦૩ ના રોજ યોજવાનું જાહેર કરે છે.

(૩).. આ જાહેરનામાની ગુજરાત પંચાયત ચુંટણી નિયમો–૧૯૯૪ ના નિયમ ૯(૧) અન્વયે સરકારી રાજય પત્રમાં પ્રસિધ્ધ કરવામાં આવે છે.

કમલ દયાની
કલેકટર બનાસકાંઠા જિલ્લો
અને
રાજય ચુંટણી પંચના અધિકારી.

INDEX

અનુસુચિ

બનાસકાંઠા જિલ્લાના ધાનેરા તાલુકાની ગ્રામ પંચાયતોની ચુંટણી યોજવાની છે તેની યાદી

જાહેરનામા ક્રમાંક : બી/વીપીચું/ધાનેરા/૨૦૦૩ તા.૧૮/૮/૨૦૦૩

અ.નં.	તાલુકાનું નામ	ગ્રામ પંચાયતનું નામ	વોર્ડ નંબર ક્રમાંક	વોર્ડની બેઠકનો પ્રકાર	સરપંચની બેઠકનો પ્રકાર	ચુંટણીનો પ્રકાર (સામાન્ય–પેટા ચુંટણી)
૧	૨	૩	૪	૫	૬	૭
૧.	ધાનેરા	શિયા	૧	સામાન્ય સ્ત્રી	–	પેટા ચૂંટણી
			૨	શા.શૈ.પ.સ્ત્રી		
			૩	સામાન્ય સ્ત્રી		

કમલ દયાની
કલેકટર બનાસકાંઠા જિલ્લો
અને
રાજય ચુંટણી પંચના અધિકારી.

INDEX

ચૂંટણીનું જાહેરનામું

(ગુજરાત પંચાયત ચૂંટણી નિયમો–૧૯૯૪ ના નિયમ–૯(૨) અન્વયે)

જિલ્લા કલેકટર કચેરી,
ચુંટણી શાખા,
બનાસકાંઠા જિલ્લો
તારીખ : ૧૮/૮/૨૦૦૩

ક્રમાંક : બી/વીપીચું/ધાનેરા/૨૦૦૩

બનાસકાંઠા જિલ્લાના ધાનેરા તાલુકાની ગ્રામ પંચાયતોના વોર્ડોની બેઠકોની/સરપંચની બેઠકોની ચુંટણી

૧.. ગુજરાત પંચાયત અધિનિયમ–૧૯૯૩ ની કલમ–૧૬ ની પેટા કલમ (૧) મુજબ બનાસકાંઠા જિલ્લાની ધાનેરા તાલુકાની ગ્રામ પંચાયતોના વોર્ડની રચના તથા બેઠકોની ફાળવણી રાજય ચુંટણી પંચના અધિકારી તરીકે કરેલ છે.

૨.. ગુજરાત પંચાયત ચુંટણી નિયમો–૧૯૯૪ ના નિયમ–૯ ના પેટા નિયમ–૨ થી પ્રાપ્ત થયેલ સત્તાની રૂએ રાજય ચુંટણી પંચના અધિકારી તરીકે કલેકટર બનાસકાંઠા જિલ્લાની આ સાથેની અનુસુચિના કોલમ નં.૨માં જણાવેલ તાલુકાની સામે કોલમ નં.૩ માં જણાવેલ ગ્રામ પંચાયતોના કોલમ નં.૪ માં જણાવેલ વોર્ડની કોલમ નં.૫ માં જણાવેલ બેઠકો ભરવા માટે સભ્યોની તથા કોલમ નં.૬ માં જણાવેલ પ્રકારવાળી સરપંચની બેઠકો ભરવા માટે ચુંટણી યોજવાનો તબકકાવાર કાર્યક્રમ નીચે જણાવ્યા મુજબ નકકી કરે છે.

	તારીખ	સમય	સ્થળ
(ક) ઉમેદવારી પત્રો રજુ કરવાની/ભરવાની છેલ્લી તારીખ	૨૫/૦૮/૨૦૦૩	૧૧–૦૦ કલાક થી ૧૫–૦૦ કલાક સુધી	ચુંટણી અધિકારી/મદદ. ચુંટણી અધિકારીની કચેરી ખાતે
(ખ) ઉમેદવારી પત્રોની ચકાસણી તારીખ	૨૬/૦૮/૨૦૦૩	૧૧–૦૦ કલાકથી ચકાસણી પુરી થાય ત્યા સુધી	ચુંટણી અધિકારીની કચેરી ખાતે
(ગ) ઉમેદવારી પાછી ખેંચી લેવાની છેલ્લી તારીખ	૨૮/૦૮/૨૦૦૩	૧૫–૦૦ કલાક સુધી	ચુંટણી અધિકારી/મદદનીશ ચુંટણી અધિકારીની કચેરી ખાતે
(ઘ) આવશ્યક હોય તો મતદાન ની તારીખ	૧૪/૦૯/૨૦૦૩	—	—
(ચ) મતદાન નો સમય	૧૪/૦૯/૨૦૦૩	સવારના ૮–૦૦ થી સાંજના ૧૭–૦૦ સુધી	—
(છ) મતદાનનું સ્થળ	—	—	જિલ્લા ચુંટણી અધિકારીએ જાહેર કરેલ મતદાન મથક ઉપર
(જ) મતગણતરી માટેની તારીખ અને સમય	૧૬–૧૭/૦૯/૨૦૦૩	સવારના ૯–૦૦ કલાકથી ગણતરી પુરી થાય ત્યાં સુધી	—
(ઝ) ચુંટણી પ્રક્રિયા પુરી થવા માટે ની તારીખ	મતગણતરી પુરી થયા તારીખ થી સાતમો દિવસ અગર મોડામાં મોડી તા.૨૧/૦૯/૨૦૦૩		

કમલ દયાણી
કલેકટર બનાસકાંઠા જિલ્લો
અને
રાજય ચુંટણી પંચના અધિકારી.

INDEX

અનુસુચિ

બનાસકાંઠા જિલ્લાના ધાનેરા તાલુકાની ગ્રામ પંચાયતોની ચુંટણી યોજવાની છે તેની યાદી

જાહેરનામા ક્રમાંક : બી/વીપીચું/ધાનેરા/૨૦૦૩ તા.૧૮/૮/૨૦૦૩

અ.નં.	તાલુકાનું નામ	ગ્રામ પંચાયતનું નામ	વોર્ડ નંબર ક્રમાંક	વોર્ડની બેઠકનો પ્રકાર	સરપંચની બેઠકનો પ્રકાર	ચુંટણીનો પ્રકાર (સામાન્ય–પેટા ચુંટણી)
૧	૨	૩	૪	૫	૬	૭
૧.	ધાનેરા	શિયા	૧	સામાન્ય સ્ત્રી	–	પેટા ચૂંટણી
			૨	શા.શૈ.પ.સ્ત્રી		
			૩	સામાન્ય સ્ત્રી		

કમલ દયાની
કલેકટર બનાસકાંઠા જિલ્લો
અને
રાજ્ય ચુંટણી પંચના અધિકારી.

INDEX

ચૂંટણીનું જાહેરનામું

(ગુજરાત પંચાયત અધિનિયમ –૧૯૯૩ ની કલમ ૧૫ ની પેટા કલમ (૧) અન્વયે)

જિલ્લા કલેકટર કચેરી,
ચુંટણી શાખા,
બનાસકાંઠા જિલ્લો
તારીખ : ૧૮/૮/૨૦૦૩

નં.બી/વીપીચૂં/કાંકરેજ/૨૦૦૩

બનાસકાંઠા જિલ્લાની કાંકરેજ તાલુકાની ગ્રામ પંચાયતોના વોર્ડોની બેઠકોની/સરપંચની બેઠકોની ચુંટણી

(૧).. ગુજરાત પંચાયત અધિનિયમ ૧૯૯૩ ની કલમ–૧૬ ની પેટા કલમ–૧ મુજબ બનાસકાંઠા જિલ્લાની કાંકરેજ તાલુકાની ગ્રામ પંચાયતોના વોર્ડની રચના તથા બેઠકોની ફાળવણી રાજય ચુંટણી પંચના અધિકારી તરીકે કરેલ છે.

(૨).. ગુજરાત પંચાયત અધિનિયમ–૧૯૯૩ ની કલમ ૧૫ ની પેટા કલમ (૧) ની પ્રાપ્ત થયેલ સત્તાની રૂએ રાજય ચુંટણી પંચના અધિકારી તરીકે કલેકટર બનાસકાંઠા જિલ્લાની આ સાથેની અનુસુચિના કોલમ નં.૨ માં જણાવેલ તાલુકાની સામે કોલમ નં.૩ માં જણાવેલ ગ્રામ પંચાયતોના કોલમ નં.૪, ૫ માં જણાવેલ વોર્ડની બેઠકોની તથા કોલમ નં.૬માં જણાવેલ સરપંચની બેઠકોની સામાન્ય/પેટા ચુંટણી તા. ૧૪/૯/૨૦૦૩ ના રોજ યોજવાનું જાહેર કરે છે.

(૩).. આ જાહેરનામાની ગુજરાત પંચાયત ચુંટણી નિયમો–૧૯૯૪ ના નિયમ ૯(૧) અન્વયે સરકારી રાજય પત્રમાં પ્રસિધ્ધ કરવામાં આવે છે.

કમલ દયાની
કલેકટર બનાસકાંઠા જિલ્લો
અને
રાજય ચુંટણી પંચના અધિકારી.

INDEX

અનુસુચિ

બનાસકાંઠા જિલ્લાના કાંકરેજ તાલુકાની ગ્રામ પંચાયતોની ચુંટણી યોજવાની છે તેની યાદી

જાહેરનામા ક્રમાંક : બી/વીપીચું/કાંકરેજ/૨૦૦૩ તા.૧૮/૮/૨૦૦૩

અ.નં.	તાલુકાનું નામ	ગ્રામ પંચાયતનું નામ	વોર્ડ નંબર ક્રમાંક	વોર્ડની બેઠકનો પ્રકાર	સરપંચની બેઠકનો પ્રકાર	ચુંટણીનો પ્રકાર (સામાન્ય–પેટા ચુંટણી)
૧	૨	૩	૪	૫	૬	૭
૧.	કાંકરેજ	બલોચપુર	૧	સામાન્ય સ્ત્રી	–	પેટા ચૂંટણી

કમલ દયાના
કલેકટર બનાસકાંઠા જિલ્લો
અને
રાજય ચુંટણી પંચના અધિકારી.

ચૂંટણીનું જાહેરનામું

(ગુજરાત પંચાયત ચૂંટણી નિયમો–૧૯૯૪ ના નિયમ–૯(૨) અન્વયે)

જિલ્લા કલેકટર કચેરી,
ચૂંટણી શાખા,
બનાસકાંઠા જિલ્લો
તારીખ : ૧૮/૮/૨૦૦૩

ક્રમાંક : બી/વીપીચું/કાંકરેજ/૨૦૦૩

બનાસકાંઠા જિલ્લાના કાંકરેજ તાલુકાની ગ્રામ પંચાયતોના વોર્ડોની બેઠકોની/સરપંચની બેઠકોની ચુંટણી

૧.. ગુજરાત પંચાયત અધિનિયમ–૧૯૯૩ ની કલમ–૧૬ ની પેટા કલમ (૧) મુજબ બનાસકાંઠા જિલ્લાની કાંકરેજ તાલુકાની ગ્રામ પંચાયતોના વોર્ડની રચના તથા બેઠકોની ફાળવણી રાજય ચુંટણી પંચના અધિકારી તરીકે કરેલ છે.

૨.. ગુજરાત પંચાયત ચુંટણી નિયમો–૧૯૯૪ ના નિયમ–૯ ના પેટા નિયમ–૨ થી પ્રાપ્ત થયેલ સત્તાની રૂએ રાજય ચુંટણી પંચના અધિકારી તરીકે કલેકટર બનાસકાંઠા જિલ્લાની આ સાથેની અનુસુચિના કોલમ નં.૨માં જણાવેલ તાલુકાની સામે કોલમ નં.૩ માં જણાવેલ ગ્રામ પંચાયતોના કોલમ નં.૪ માં જણાવેલ વોર્ડની કોલમ નં.૫ માં જણાવેલ બેઠકો ભરવા માટે સભ્યોની તથા કોલમ નં.૬ માં જણાવેલ પ્રકારવાળી સરપંચની બેઠકો ભરવા માટે ચુંટણી યોજવાનો તબકકાવાર કાર્યક્રમ નીચે જણાવ્યા મુજબ નકકી કરે છે.

	તારીખ	સમય	સ્થળ
(ક) ઉમેદવારી પત્રો રજુ કરવાની/ભરવાની છેલ્લી તારીખ	૨૫/૦૮/૨૦૦૩	૧૧–૦૦ કલાક થી ૧૫–૦૦ કલાક સુધી	ચુંટણી અધિકારી/મદદ. ચુંટણી અધિકારીની કચેરી ખાતે
(ખ) ઉમેદવારી પત્રોની ચકાસણી તારીખ	૨૬/૦૮/૨૦૦૩	૧૧–૦૦ કલાકથી ચકાસણી પુરી થાય ત્યા સુધી	ચુંટણી અધિકારીની કચેરી ખાતે
(ગ) ઉમેદવારી પાછી ખેંચી લેવાની છેલ્લી તારીખ	૨૮/૦૮/૨૦૦૩	૧૫–૦૦ કલાક સુધી	ચુંટણી અધિકારી/મદદનીશ ચુંટણી અધિકારીની કચેરી ખાતે
(ઘ) આવશ્યક હોય તો મતદાન ની તારીખ	૧૪/૦૯/૨૦૦૩	---	---
(ચ) મતદાન નો સમય	૧૪/૦૯/૨૦૦૩	સવારના ૮–૦૦ થી સાંજના ૧૭–૦૦ સુધી	---
(છ) મતદાનનું સ્થળ	---	---	જિલ્લા ચુંટણી અધિકારીએ જાહેર કરેલ મતદાન મથક ઉપર
(જ) મતગણતરી માટેની તારીખ અને સમય	૧૬–૧૭/૦૯/૨૦૦૩	સવારના ૯–૦૦ કલાકથી ગણતરી પુરી થાય ત્યાં સુધી	---
(ઝ) ચુંટણી પ્રક્રિયા પુરી થવા માટે ની તારીખ	મતગણતરી પુરી થયા તારીખ થી સાતમો દિવસ અગ મોડામાં મોડી તા.૨૧/૦૯/૨૦૦૩		

કમલ દયાની
કલેકટર બનાસકાંઠા જિલ્લો
અને
રાજય ચુંટણી પંચના અધિકારી.

INDEX

અનુસુચિ

બનાસકાંઠા જિલ્લાના કાંકરેજ તાલુકાની ગ્રામ પંચાયતોની ચુંટણી યોજવાની છે તેની યાદી

જાહેરનામા ક્રમાંક : બી/વીપીચું/કાંકરેજ/૨૦૦૩ તા.૧૮/૮/૨૦૦૩

અ.નં.	તાલુકાનું નામ	ગ્રામ પંચાયતનું નામ	વોર્ડ નંબર ક્રમાંક	વોર્ડની બેઠકનો પ્રકાર	સરપંચની બેઠકનો પ્રકાર	ચુંટણીનો પ્રકાર (સામાન્ય–પેટા ચુંટણી)
૧	૨	૩	૪	૫	૬	૭
૧.	કાંકરેજ	બલોચપુર	૧	સામાન્ય સ્ત્રી	–	પેટા ચુંટણી

કમલ દયાંની
કલેકટર બનાસકાંઠા જિલ્લો
અને
રાજય ચુંટણી પંચના અધિકારી.

INDEX

ચૂંટણીનું જાહેરનામું

(ગુજરાત પંચાયત અધિનિયમ –૧૯૯૩ ની કલમ ૧૫ ની પેટા કલમ (૧) અન્વયે)

જિલ્લા કલેકટર કચેરી,
ચુંટણી શાખા,
બનાસકાંઠા જિલ્લો
તારીખ : ૧૮/૮/૨૦૦૩

નં.બી/વીપીચૂં/ડીસા/૨૦૦૩

બનાસકાંઠા જિલ્લાની ડીસા તાલુકાની ગ્રામ પંચાયતોના વોર્ડોની બેઠકોની/સરપંચની બેઠકોની ચુંટણી

(૧).. ગુજરાત પંચાયત અધિનિયમ ૧૯૯૩ ની કલમ–૧૬ ની પેટા કલમ–૧ મુજબ બનાસકાંઠા જિલ્લાની ડીસા તાલુકાની ગ્રામ પંચાયતોના વોર્ડની રચના તથા બેઠકોની ફાળવણી રાજય ચુંટણી પંચના અધિકારી તરીકે કરેલ છે.

(૨).. ગુજરાત પંચાયત અધિનિયમ–૧૯૯૩ ની કલમ ૧૫ ની પેટા કલમ (૧) ની પ્રાપ્ત થયેલ સત્તાની રૂએ રાજય ચુંટણી પંચના અધિકારી તરીકે કલેકટર બનાસકાંઠા જિલ્લાની આ સાથેની અનુસુચિના કોલમ નં.૨ માં જણાવેલ તાલુકાની સામે કોલમ નં.૩ માં જણાવેલ ગ્રામ પંચાયતોના કોલમ નં.૪, ૫ માં જણાવેલ વોર્ડની બેઠકોની તથા કોલમ નં.૬માં જણાવેલ સરપંચની બેઠકોની સામાન્ય/પેટા ચુંટણી તા. ૧૪/૯/૨૦૦૩ ના રોજ યોજવાનું જાહેર કરે છે.

(૩).. આ જાહેરનામાની ગુજરાત પંચાયત ચુંટણી નિયમો–૧૯૯૪ ના નિયમ ૯(૧) અન્વયે સરકારી રાજય પત્રમાં પ્રસિધ્ધ કરવામાં આવે છે.

કમલેં દયાની
કલેકટર બનાસકાંઠા જિલ્લો
અને
રાજય ચુંટણી પંચના અધિકારી.

INDEX

અનુસુચિ

બનાસકાંઠા જિલ્લાના ડીસા તાલુકાની ગ્રામ પંચાયતોની ચુંટણી યોજવાની છે તેની યાદી

જાહેરનામા ક્રમાંક : બી/વીપીચું/ડીસા/૨૦૦૩ તા.૧૮/૮/૨૦૦૩

અ.નં.	તાલુકાનું નામ	ગ્રામ પંચાયતનું નામ	વોર્ડ નંબર ક્રમાંક	વોર્ડની બેઠકનો પ્રકાર	સરપંચની બેઠકનો પ્રકાર	ચુંટણીનો પ્રકાર (સામાન્ય–પેટા ચુંટણી)
૧	૨	૩	૪	૫	૬	૭
૧.	ડીસા	રાણપુર આ.વાસ	૧	સામાન્ય સ્ત્રી	—	પેટા ચૂંટણી
૨.		કોટડા	૫	બીનઅનામત	—	પેટા ચૂંટણી
૩.		જુનાડીસા	૧૯	બીનઅનામત	—	પેટા ચૂંટણી
૪.		ધુણસોલ	૨	સા.શૈ.પ.	—	પેટા ચૂંટણી
૫.		ઓઢવા	૪	બીનઅનામત	—	પેટા ચૂંટણી
૬.		જુનીભીલડી	૬	સામાન્ય સ્ત્રી	—	પેટા ચૂંટણી
૭.		નવીભીલડી	૯	બીનઅનામત	—	પેટા ચૂંટણી
૮.		દામા	૫	બીનઅનામત	—	પેટા ચૂંટણી
૯.		ધારીસણા	૧	શા.શૈ.પ.	સામાન્ય સ્ત્રી	સામાન્ય ચૂંટણી
			૨	સામાન્ય સ્ત્રી		
			૩	સામાન્ય સ્ત્રી		
			૪	બીનઅનામત		
			૫	બીનઅનામત		
			૬	બીનઅનામત		
			૭	બીનઅનામત		
૧૦		જોહરાપુરા	૧	શા.શૈ.પ.	સામાન્ય સ્ત્રી	સામાન્ય ચૂંટણી
			૨	સામાન્ય સ્ત્રી		
			૩	સામાન્ય સ્ત્રી		
			૪	બીનઅનામત		
			૫	બીનઅનામત		
			૬	બીનઅનામત		
			૭	બીનઅનામત		

કમલ દયાની
કલેકટર બનાસકાંઠા જિલ્લો
અને
રાજય ચુંટણી પંચના અધિકારી.

INDEX

ચૂંટણીનું જાહેરનામું

(ગુજરાત પંચાયત ચૂંટણી નિયમો–૧૯૯૪ ના નિયમ–૯(૨) અન્વયે)

જિલ્લા કલેકટર કચેરી,
ચુંટણી શાખા,
બનાસકાંઠા જિલ્લો
તારીખ : ૧૮/૮/૨૦૦૩

ક્રમાંક : બી/વીપીચું/ડીસા/૨૦૦૩

બનાસકાંઠા જિલ્લાના ડીસા તાલુકાની ગ્રામ પંચાયતોના વોર્ડોની બેઠકોની/સરપંચની બેઠકોની ચુંટણી

૧.. ગુજરાત પંચાયત અધિનિયમ–૧૯૯૩ ની કલમ–૧૬ ની પેટા કલમ (૧) મુજબ બનાસકાંઠા જિલ્લાની ડીસા તાલુકાની ગ્રામ પંચાયતોના વોર્ડની રચના તથા બેઠકોની ફાળવણી રાજય ચુંટણી પંચના અધિકારી તરીકે કરેલ છે.

૨.. ગુજરાત પંચાયત ચુંટણી નિયમો–૧૯૯૪ ના નિયમ–૯ ના પેટા નિયમ–૨ થી પ્રાપ્ત થયેલ સત્તાની રૂએ રાજય ચુંટણી પંચના અધિકારી તરીકે કલેકટર બનાસકાંઠા જિલ્લાની આ સાથેની અનુસુચિના કોલમ નં.૨માં જણાવેલ તાલુકાની સામે કોલમ નં.૩ માં જણાવેલ ગ્રામ પંચાયતોના કોલમ નં.૪ માં જણાવેલ વોર્ડની કોલમ નં.૫ માં જણાવેલ બેઠકો ભરવા માટે સભ્યોની તથા કોલમ નં.૬ માં જણાવેલ પ્રકારવાળી સરપંચની બેઠકો ભરવા માટે ચુંટણી યોજવાનો તબકકાવાર કાર્યક્રમ નીચે જણાવ્યા મુજબ નકકી કરે છે.

	તારીખ	સમય	સ્થળ
(ક) ઉમેદવારી પત્રો રજુ કરવાની/ભરવાની છેલ્લી તારીખ	૨૫/૦૮/૨૦૦૩	૧૧–૦૦ કલાક થી ૧૫–૦૦ કલાક સુધી	ચુંટણી અધિકારી/મદદ. ચુંટણી અધિકારીની કચેરી ખાતે
(ખ) ઉમેદવારી પત્રોની ચકાસણી તારીખ	૨૬/૦૮/૨૦૦૩	૧૧–૦૦ કલાકથી ચકાસણી પુરી થાય ત્યા સુધી	ચુંટણી અધિકારીની કચેરી ખાતે
(ગ) ઉમેદવારી પાછી ખેંચી લેવાની છેલ્લી તારીખ	૨૮/૦૮/૨૦૦૩	૧૫–૦૦ કલાક સુધી	ચુંટણી અધિકારી/મદદનીશ ચુંટણી અધિકારીની કચેરી ખાતે
(ઘ) આવશ્યક હોય તો મતદાન ની તારીખ	૧૪/૦૯/૨૦૦૩	---	---
(ચ) મતદાન નો સમય	૧૪/૦૯/૨૦૦૩	સવારના ૮–૦૦ થી સાંજના ૧૭–૦૦ સુધી	---
(છ) મતદાનનું સ્થળ	---	---	જિલ્લા ચુંટણી અધિકારીએ જાહેર કરેલ મતદાન મથક ઉપર
(જ) મતગણતરી માટેની તારીખ અને સમય	૧૬–૧૭/૦૯/૨૦૦૩	સવારના ૯–૦૦ કલાકથી ગણતરી પુરી થાય ત્યાં સુધી	---
(ઝ) ચુંટણી પ્રક્રિયા પુરી થવા માટે ની તારીખ	મતગણતરી પુરી થયા તારીખ થી સાતમો દિવસ અગર મોડામાં મોડી તા.૨૧/૦૯/૨૦૦૩		

કમલ દયાની
કલેકટર બનાસકાંઠા જિલ્લો
અને
રાજય ચુંટણી પંચના અધિકારી.

INDEX

અનુસુચિ

બનાસકાંઠા જિલ્લાના ડીસા તાલુકાની ગ્રામ પંચાયતોની ચુંટણી યોજવાની છે તેની યાદી

જાહેરનામા ક્રમાંક : બી/વીપીચું/ડીસા/૨૦૦૩ તા.૧૮/૮/૨૦૦૩

અ.નં.	તાલુકાનું નામ	ગ્રામ પંચાયતનું નામ	વોર્ડ નંબર ક્રમાંક	વોર્ડની બેઠકનો પ્રકાર	સરપંચની બેઠકનો પ્રકાર	ચુંટણીનો પ્રકાર (સામાન્ય–પેટા ચુંટણી)
૧	૨	૩	૪	૫	૬	૭
૧.	ડીસા	રાણપુર આ.વાસ	૧	સામાન્ય સ્ત્રી	–	પેટા ચૂંટણી
૨.		કોટડા	૫	બીનઅનામત	–	પેટા ચૂંટણી
૩.		જુનાડીસા	૧૯	બીનઅનામત	–	પેટા ચૂંટણી
૪.		ધુણસોલ	૨	સા.શૈ.પ.	–	પેટા ચૂંટણી
૫.		ઓઢવા	૪	બીનઅનામત	–	પેટા ચૂંટણી
૬.		જુનીભીલડી	૬	સામાન્ય સ્ત્રી	–	પેટા ચૂંટણી
૭.		નવીભીલડી	૯	બીનઅનામત	–	પેટા ચૂંટણી
૮.		દામા	૫	બીનઅનામત	–	પેટા ચૂંટણી
૯.		ધારીસણા	૧	શા.શૈ.પ.	સામાન્ય સ્ત્રી	સામાન્ય ચૂંટણી
			૨	સામાન્ય સ્ત્રી		
			૩	સામાન્ય સ્ત્રી		
			૪	બીનઅનામત		
			૫	બીનઅનામત		
			૬	બીનઅનામત		
			૭	બીનઅનામત		
૧૦		જોહરાપુરા	૧	શા.શૈ.પ.	સામાન્ય સ્ત્રી	સામાન્ય ચૂંટણી
			૨	સામાન્ય સ્ત્રી		
			૩	સામાન્ય સ્ત્રી		
			૪	બીનઅનામત		
			૫	બીનઅનામત		
			૬	બીનઅનામત		
			૭	બીનઅનામત		

કમલ દયાના
કલેકટર બનાસકાંઠા જિલ્લો
અને
રાજ્ય ચુંટણી પંચના અધિકારી.

INDEX

ચૂંટણીનું જાહેરનામું

(ગુજરાત પંચાયત અધિનિયમ -૧૯૯૩ ની કલમ ૧૫ ની પેટા કલમ (૧) અન્વયે)

જિલ્લા કલેકટર કચેરી,
ચુંટણી શાખા,
બનાસકાંઠા જિલ્લો
તારીખ : ૧૮/૮/૨૦૦૩

નં.બી/વીપીચૂં/દાંતા/૨૦૦૩

બનાસકાંઠા જિલ્લાની દાંતા તાલુકાની ગ્રામ પંચાયતોના વોર્ડોની બેઠકોની/સરપંચની બેઠકોની ચુંટણી

(૧).. ગુજરાત પંચાયત અધિનિયમ ૧૯૯૩ ની કલમ-૧૬ ની પેટા કલમ-૧ મુજબ બનાસકાંઠા જિલ્લાની દાંતા તાલુકાની ગ્રામ પંચાયતોના વોર્ડની રચના તથા બેઠકોની ફાળવણી રાજય ચુંટણી પંચના અધિકારી તરીકે કરેલ છે.

(૨).. ગુજરાત પંચાયત અધિનિયમ-૧૯૯૩ ની કલમ ૧૫ ની પેટા કલમ (૧) ની પ્રાપ્ત થયેલ સત્તાની રૂએ રાજય ચુંટણી પંચના અધિકારી તરીકે કલેકટર બનાસકાંઠા જિલ્લાની આ સાથેની અનુસુચિના કોલમ નં.૨ માં જણાવેલ તાલુકાની સામે કોલમ નં.૩ માં જણાવેલ ગ્રામ પંચાયતોના કોલમ નં.૪, ૫ માં જણાવેલ વોર્ડની બેઠકોની તથા કોલમ નં.૬માં જણાવેલ સરપંચની બેઠકોની સામાન્ય/પેટા ચુંટણી તા. ૧૪/૯/૨૦૦૩ ના રોજ યોજવાનું જાહેર કરે છે.

(૩).. આ જાહેરનામાની ગુજરાત પંચાયત ચુંટણી નિયમો-૧૯૯૪ ના નિયમ ૯(૧) અન્વયે સરકારી રાજય પત્રમાં પ્રસિધ્ધ કરવામાં આવે છે.

કમલ દયાની
કલેકટર બનાસકાંઠા જિલ્લો
અને
રાજય ચુંટણી પંચના અધિકારી.

INDEX

અનુસુચિ

બનાસકાંઠા જિલ્લાના દાંતા તાલુકાની ગ્રામ પંચાયતોની ચુંટણી યોજવાની છે તેની યાદી

જાહેરનામા ક્રમાંક : બી/વીપીચું/દાંતા/૨૦૦૩ તા.૧૮/૮/૨૦૦૩

અ.નં.	તાલુકાનું નામ	ગ્રામ પંચાયતનું નામ	વોર્ડ નંબર ક્રમાંક	વોર્ડની બેઠકનો પ્રકાર	સરપંચની બેઠકનો પ્રકાર	ચુંટણીનો પ્રકાર (સામાન્ય–પેટા ચુંટણી)
૧	૨	૩	૪	૫	૬	૭
૧.	દાંતા	પુંજપુર	–	–	અનુ.જનજાતિ	પેટા ચૂંટણી
૨.		મોટાસડા	–	–	અનુ.જનજાતિ	પેટા ચૂંટણી
૩.		સેંબલીયા	–	–	અનુ.જનજાતિ	પેટા ચૂંટણી
૪.		નાનાસડા	–	–	અનુ.જનજાતિ	પેટા ચૂંટણી
૫.		અભાપુરા	–	–	અનુ.જનજાતિ	પેટા ચૂંટણી
૬.		વિજલાસણ	–	–	અનુ.જનજાતિ	પેટા ચૂંટણી
૭.		ભચડીયા	–	–	અનુ.જનજાતિ	પેટા ચૂંટણી
૮.		અંબાજી	૨૧	બીનઅનામત	–	પેટા ચૂંટણી
૯.		કુંવારસી	૩	બીનઅનામત	–	પેટા ચૂંટણી
૯.		જસવંતગઢ	૯	અ.જ.જા.	–	પેટા ચૂંટણી
૧૦.		માંકણચંપા	૧	શા.શૈ.પ.	–	પેટા ચૂંટણી
૧૧.		થાંણા	૬	બીનઅનામત	બીનઅનામત	સામાન્ય ચૂંટણી
			૨	શા.શૈ.પ.સ્ત્રી		
			૩	સામાન્ય સ્ત્રી		
			૪	અ.જાતિ		
			૫	બીનઅનામત		
			૬	બીનઅનામત		
			૭	બીનઅનામત		
૧૨.		ગોધણી	૧	શા.શૈ.પ.સ્ત્રી	બીનઅનામત	સામાન્ય ચૂંટણી
			૨	સામાન્ય સ્ત્રી		
			૩	અનુ.જાતિ		
			૪	બીનઅનામત		
			૫	બીનઅનામત		
			૬	બીનઅનામત		
			૭	બીનઅનામત		

કમલ દયાની
કલેકટર બનાસકાંઠા જિલ્લો
અને
રાજય ચુંટણી પંચના અધિકારી.

INDEX

ચૂંટણીનું જાહેરનામું

(ગુજરાત પંચાયત ચૂંટણી નિયમો-૧૯૯૪ ના નિયમ-૯(૨) અન્વયે)

જિલ્લા કલેક્ટર કચેરી,
ચૂંટણી શાખા,
બનાસકાંઠા જિલ્લો
તારીખ : ૧૮/૮/૨૦૦૩

ક્રમાંક : બી/વીપીચું/દાંતા/૨૦૦૩

બનાસકાંઠા જિલ્લાના દાંતા તાલુકાની ગ્રામ પંચાયતોના વોર્ડોની બેઠકોની/સરપંચની બેઠકોની ચુંટણી

૧.. ગુજરાત પંચાયત અધિનિયમ-૧૯૯૩ ની કલમ-૧૬ ની પેટા કલમ (૧) મુજબ બનાસકાંઠા જિલ્લાની દાંતા તાલુકાની ગ્રામ પંચાયતોના વોર્ડની રચના તથા બેઠકોની ફાળવણી રાજય ચુંટણી પંચના અધિકારી તરીકે કરેલ છે.

૨.. ગુજરાત પંચાયત ચુંટણી નિયમો-૧૯૯૪ ના નિયમ-૯ ના પેટા નિયમ-૨ થી પ્રાપ્ત થયેલ સત્તાની રૂએ રાજય ચુંટણી પંચના અધિકારી તરીકે કલેકટર બનાસકાંઠા જિલ્લાની આ સાથેની અનુસુચિના કોલમ નં.૨માં જણાવેલ તાલુકાની સામે કોલમ નં.૩ માં જણાવેલ ગ્રામ પંચાયતોના કોલમ નં.૪ માં જણાવેલ વોર્ડની કોલમ નં.૫ માં જણાવેલ બેઠકો ભરવા માટે સભ્યોની તથા કોલમ નં.૬ માં જણાવેલ પ્રકારવાળી સરપંચની બેઠકો ભરવા માટે ચુંટણી યોજવાનો તબકકાવાર કાર્યક્રમ નીચે જણાવ્યા મુજબ નકકી કરે છે.

	તારીખ	સમય	સ્થળ
(ક) ઉમેદવારી પત્રો રજુ કરવાની/ભરવાની છેલ્લી તારીખ	૨૫/૦૮/૨૦૦૩	૧૧-૦૦ કલાક થી ૧૫-૦૦ કલાક સુધી	ચુંટણી અધિકારી/મદદ. ચુંટણી અધિકારીની કચેરી ખાતે
(ખ) ઉમેદવારી પત્રોની ચકાસણી તારીખ	૨૬/૦૮/૨૦૦૩	૧૧-૦૦ કલાકથી ચકાસણી પુરી થાય ત્યા સુધી	ચુંટણી અધિકારીની કચેરી ખાતે
(ગ) ઉમેદવારી પાછી ખેંચી લેવાની છેલ્લી તારીખ	૨૮/૦૮/૨૦૦૩	૧૫-૦૦ કલાક સુધી	ચુંટણી અધિકારી/મદદનીશ ચુંટણી અધિકારીની કચેરી ખાતે
(ઘ) આવશ્યક હોય તો મતદાન ની તારીખ	૧૪/૦૯/૨૦૦૩	---	---
(ચ) મતદાન નો સમય	૧૪/૦૯/૨૦૦૩	સવારના ૮-૦૦ થી સાંજના ૧૭-૦૦ સુધી	---
(છ) મતદાનનું સ્થળ	---	---	જિલ્લા ચુંટણી અધિકારીએ જાહેર કરેલ મતદાન મથક ઉપર
(જ) મતગણતરી માટેની તારીખ અને સમય	૧૬-૧૭/૦૯/૨૦૦૩	સવારના ૯-૦૦ કલાકથી ગણતરી પુરી થાય ત્યાં સુધી	---
(ઝ) ચુંટણી પ્રક્રિયા પુરી થવા માટે ની તારીખ	મતગણતરી પુરી થયા તારીખ થી સાતમો દિવસ અગર મોડામાં મોડી તા.૨૧/૦૯/૨૦૦૩		

કમલ દયાની
કલેકટર બનાસકાંઠા જિલ્લો
અને
ગુજરાત ચુંટણી પંચના અધિકારી

INDEX

અનુસુચિ

બનાસકાંઠા જિલ્લાના દાંતા તાલુકાની ગ્રામ પંચાયતોની ચુંટણી યોજવાની છે તેની યાદી

જાહેરનામા ક્રમાંક : બી/વીપીચું/દાંતા/૨૦૦૩ તા.૧૮/૮/૨૦૦૩

અ.નં.	તાલુકાનું નામ	ગ્રામ પંચાયતનું નામ	વોર્ડ નંબર ક્રમાંક	વોર્ડની બેઠકનો પ્રકાર	સરપંચની બેઠકનો પ્રકાર	ચુંટણીનો પ્રકાર (સામાન્ય–પેટા ચુંટણી)
૧	૨	૩	૪	૫	૬	૭
૧.	દાંતા	પુંજપુર	–	–	અનુ.જનજાતિ	પેટા ચૂંટણી
૨.		મોટાસડા	–	–	અનુ.જનજાતિ	પેટા ચૂંટણી
૩.		સેંબલીયા	–	–	અનુ.જનજાતિ	પેટા ચૂંટણી
૪.		નાનાસડા	–	–	અનુ.જનજાતિ	પેટા ચૂંટણી
૫.		અભાપુરા	–	–	અનુ.જનજાતિ	પેટા ચૂંટણી
૬.		વિજલાસણ	–	–	અનુ.જનજાતિ	પેટા ચૂંટણી
૭.		ભચડીયા	–	–	અનુ.જનજાતિ	પેટા ચૂંટણી
૮.		અંબાજી	૨૬	બીનઅનામત	–	પેટા ચૂંટણી
૯.		કુંવારસી	૩	બીનઅનામત	–	પેટા ચૂંટણી
૯.		જસવંતગઢ	૯	અ.જ.જા.	–	પેટા ચૂંટણી
૧૦.		માંકણચંપા	૧	શા.શૈ.પ.	–	પેટા ચૂંટણી
૧૧.		થાંણા	૧	બીનઅનામત	બીનઅનામત	સામાન્ય ચૂંટણી
			૨	શા.શૈ.પ.સ્ત્રી		
			૩	સામાન્ય સ્ત્રી		
			૪	અ.જાતિ		
			૫	બીનઅનામત		
			૬	બીનઅનામત		
			૭	બીનઅનામત		
૧૨.		ગોધણી	૧	શા.શૈ.પ.સ્ત્રી	બીનઅનામત	સામાન્ય ચૂંટણી
			૨	સામાન્ય સ્ત્રી		
			૩	અનુ.જાતિ		
			૪	બીનઅનામત		
			૫	બીનઅનામત		
			૬	બીનઅનામત		
			૭	બીનઅનામત		

કમલ દયાની
કલેકટર બનાસકાંઠા જિલ્લો
અને
રાજય ચુંટણી પંચના અધિકારી.

INDEX

ચૂંટણીનું જાહેરનામું

(ગુજરાત પંચાયત અધિનિયમ –૧૯૯૩ ની કલમ ૧૫ ની પેટા કલમ (૧) અન્વયે)

જિલ્લા કલેકટર કચેરી,
ચુંટણી શાખા,
બનાસકાંઠા જિલ્લો
તારીખ : ૧૮/૮/૨૦૦૩

નં.બી/વીપીચૂં/થરાદ/૨૦૦૩

બનાસકાંઠા જિલ્લાની થરાદ તાલુકાની ગ્રામ પંચાયતોના વોર્ડોની બેઠકોની/સરપંચની બેઠકોની ચુંટણી

(૧).. ગુજરાત પંચાયત અધિનિયમ ૧૯૯૩ ની કલમ–૧૬ ની પેટા કલમ–૧ મુજબ બનાસકાંઠા જિલ્લાની થરાદ તાલુકાની ગ્રામ પંચાયતોના વોર્ડની રચના તથા બેઠકોની ફાળવણી રાજય ચુંટણી પંચના અધિકારી તરીકે કરેલ છે.

(૨).. ગુજરાત પંચાયત અધિનિયમ–૧૯૯૩ ની કલમ ૧૫ ની પેટા કલમ (૧) ની પ્રાપ્ત થયેલ સત્તાની રૂએ રાજય ચુંટણી પંચના અધિકારી તરીકે કલેકટર બનાસકાંઠા જિલ્લાની આ સાથેની અનુસુચિના કોલમ નં.૨ માં જણાવેલ તાલુકાની સામે કોલમ નં.૩ માં જણાવેલ ગ્રામ પંચાયતોના કોલમ નં.૪, ૫ માં જણાવેલ વોર્ડની બેઠકોની તથા કોલમ નં.૬માં જણાવેલ સરપંચની બેઠકોની સામાન્ય/પેટા ચુંટણી તા. ૧૪/૯/૨૦૦૩ ના રોજ યોજવાનું જાહેર કરે છે.

(૩).. આ જાહેરનામાની ગુજરાત પંચાયત ચુંટણી નિયમો–૧૯૯૪ ના નિયમ ૯(૧) અન્વયે સરકારી રાજય પત્રમાં પ્રસિધ્ધ કરવામાં આવે છે.

કમલ દયાની
કલેકટર બનાસકાંઠા જિલ્લો
અને
રાજય ચુંટણી પંચના અધિકારી.

INDEX

અનુસુચિ

બનાસકાંઠા જિલ્લાના થરાદ તાલુકાની ગ્રામ પંચાયતોની ચુંટણી યોજવાની છે તેની યાદી

જાહેરના[illegible]/૨૦૦૩ તા.૧૮/૮/૨૦૦૩

અ.નં.	તાલુકાનું નામ	ગ્રામ પંચાયતનું નામ	વોર્ડ નંબર ક્રમાંક	વોર્ડની બેઠકનો પ્રકાર	સરપંચની બેઠકનો પ્રકાર	ચુંટણીનો પ્રકાર (સામાન્ય–પેટા ચુંટણી)
૧	૨	૩	૪	૫	૬	૭
૧.	થરાદ	મોટામેસરા	૧	સામાન્ય સ્ત્રી	–	પેટા ચૂંટણી
૨.		વળાદર	૬	બીનઅનામત	–	પેટા ચૂંટણી
૩.		ચુડમેર	–	–	સામાન્ય સ્ત્રી	પેટા ચૂંટણી

(કમલ દયાના)
કલેકટર બનાસકાંઠા જિલ્લો
અને
રાજ્ય ચુંટણી પંચના અધિકારી.

ચૂંટણીનું જાહેરનામું

(ગુજરાત પંચાયત ચૂંટણી નિયમો–૧૯૯૪ ના નિયમ–૯(૨) અન્વયે)

જિલ્લા કલેક્ટર કચેરી,
ચુંટણી શાખા,
બનાસકાંઠા જિલ્લો
તારીખ : ૧૮/૮/૨૦૦૩

ક્રમાંક : બી/વીપીચું/થરાદ/૨૦૦૩

બનાસકાંઠા જિલ્લાના થરાદ તાલુકાની ગ્રામ પંચાયતોના વોર્ડોની બેઠકોની/સરપંચની બેઠકોની ચુંટણી

૧.. ગુજરાત પંચાયત અધિનિયમ–૧૯૯૩ ની કલમ–૧૬ ની પેટા કલમ (૧) મુજબ બનાસકાંઠા જિલ્લાની થરાદ તાલુકાની ગ્રામ પંચાયતોના વોર્ડની રચના તથા બેઠકોની ફાળવણી રાજય ચુંટણી પંચના અધિકારી તરીકે કરેલ છે.

૨.. ગુજરાત પંચાયત ચુંટણી નિયમો–૧૯૯૪ ના નિયમ–૯ ના પેટા નિયમ–૨ થી પ્રાપ્ત થયેલ સત્તાની રૂએ રાજય ચુંટણી પંચના અધિકારી તરીકે કલેકટર બનાસકાંઠા જિલ્લાની આ સાથેની અનુસુચિના કોલમ નં.૨માં જણાવેલ તાલુકાની સામે કોલમ નં.૩ માં જણાવેલ ગ્રામ પંચાયતોના કોલમ નં.૪ માં જણાવેલ વોર્ડની કોલમ નં.૫ માં જણાવેલ બેઠકો ભરવા માટે સભ્યોની તથા કોલમ નં.૬ માં જણાવેલ પ્રકારવાળી સરપંચની બેઠકો ભરવા માટે ચુંટણી યોજવાનો તબકકાવાર કાર્યક્રમ નીચે જણાવ્યા મુજબ નકકી કરે છે.

	તારીખ	સમય	સ્થળ
(ક) ઉમેદવારી પત્રો રજુ કરવાની/ભરવાની છેલ્લી તારીખ	૨૫/૦૮/૨૦૦૩	૧૧–૦૦ કલાક થી ૧૫–૦૦ કલાક સુધી	ચુંટણી અધિકારી/મદદ. ચુંટણી અધિકારીની કચેરી ખાતે
(ખ) ઉમેદવારી પત્રોની ચકાસણી તારીખ	૨૬/૦૮/૨૦૦૩	૧૧–૦૦ કલાકથી ચકાસણી પુરી થાય ત્યા સુધી	ચુંટણી અધિકારીની કચેરી ખાતે
(ગ) ઉમેદવારી પાછી ખેંચી લેવાની છેલ્લી તારીખ	૨૮/૦૮/૨૦૦૩	૧૫–૦૦ કલાક સુધી	ચુંટણી અધિકારી/મદદનીશ ચુંટણી અધિકારીની કચેરી ખાતે
(ઘ) આવશ્યક હોય તો મતદાન ની તારીખ	૧૪/૦૯/૨૦૦૩	—	—
(ચ) મતદાન નો સમય	૧૪/૦૯/૨૦૦૩	સવારના ૮–૦૦ થી સાંજના ૧૭–૦૦ સુધી	—
(છ) મતદાનનું સ્થળ	—	—	જિલ્લા ચુંટણી અધિકારીએ જાહેર કરેલ મતદાન મથક ઉપર
(જ) મતગણતરી માટેની તારીખ અને સમય	૧૬–૧૭/૦૯/૨૦૦૩	સવારના ૯–૦૦ કલાકથી ગણતરી પુરી થાય ત્યાં સુધી	—
(ઝ) ચુંટણી પ્રક્રિયા પુરી થવા માટે ની તારીખ	મતગણતરી પુરી થયા તારીખ થી સાતમો દિવસ અગર મોડામાં મોડી તા.૨૧/૦૯/૨૦૦૩		

કમલ દયાની,
કલેકટર બનાસકાંઠા જિલ્લો
અને
રાજય ચુંટણી પંચના અધિકારી.

INDEX

અનુસુચિ

બનાસકાંઠા જિલ્લાના થરાદ તાલુકાની ગ્રામ પંચાયતોની ચુંટણી યોજવાની છે તેની યાદી

જાહેરનામા ક્રમાંક : બી/વીપીચું/થરાદ/૨૦૦૩ તા.૧૮/૮/૨૦૦૩

અ.નં.	તાલુકાનું નામ	ગ્રામ પંચાયતનું નામ	વોર્ડ નંબર ક્રમાંક	વોર્ડની બેઠકનો પ્રકાર	સરપંચની બેઠકનો પ્રકાર	ચુંટણીનો પ્રકાર (સામાન્ય–પેટા ચુંટણી)
૧	૨	૩	૪	૫	૬	૭
૧.	થરાદ	મોટામેસરા	૧	સામાન્ય સ્ત્રી	–	પેટા ચૂંટણી
૨.		વળાદર	૬	બીનઅનામત	–	પેટા ચૂંટણી
૩.		ચુડમેર	–	–	સામાન્ય સ્ત્રી	પેટા ચંટણી

કમલ દયાના
કલેક્ટર બનાસકાંઠા જિલ્લો
અને
રાજય ચુંટણી પંચના અધિકારી.

INDEX

ચૂંટણીનું જાહેરનામું

(ગુજરાત પંચાયત અધિનિયમ –૧૯૯૩ ની કલમ ૧૫ ની પેટા કલમ (૧) અન્વયે)

જિલ્લા કલેકટર કચેરી,
ચુંટણી શાખા,
બનાસકાંઠા જિલ્લો
તારીખ : ૧૮/૮/૨૦૦૩

નં.બી/વીપીચૂં/અમીરગઢ/૨૦૦૩

બનાસકાંઠા જિલ્લાની અમીરગઢ તાલુકાની ગ્રામ પંચાયતોના વોર્ડોની બેઠકોની/સરપંચની બેઠકોની ચુંટણી

(૧).. ગુજરાત પંચાયત અધિનિયમ ૧૯૯૩ ની કલમ–૧૬ ની પેટા કલમ–૧ મુજબ બનાસકાંઠા જિલ્લાની અમીરગઢ તાલુકાની ગ્રામ પંચાયતોના વોર્ડની રચના તથા બેઠકોની ફાળવણી રાજય ચુંટણી પંચના અધિકારી તરીકે કરેલ છે.

(૨).. ગુજરાત પંચાયત અધિનિયમ–૧૯૯૩ ની કલમ ૧૫ ની પેટા કલમ (૧) ની પ્રાપ્ત થયેલ સત્તાની રૂએ રાજય ચુંટણી પંચના અધિકારી તરીકે કલેકટર બનાસકાંઠા જિલ્લાની આ સાથેની અનુસુચિના કોલમ નં.૨ માં જણાવેલ તાલુકાની સામે કોલમ નં.૩ માં જણાવેલ ગ્રામ પંચાયતોના કોલમ નં.૪, ૫ માં જણાવેલ વોર્ડની બેઠકોની તથા કોલમ નં.૬માં જણાવેલ સરપંચની બેઠકોની સામાન્ય/પેટા ચુંટણી તા. ૧૪/૯/૨૦૦૩ ના રોજ યોજવાનું જાહેર કરે છે.

(૩).. આ જાહેરનામાની ગુજરાત પંચાયત ચુંટણી નિયમો–૧૯૯૪ ના નિયમ ૯(૧) અન્વયે સરકારી રાજય પત્રમાં પ્રસિધ્ધ કરવામાં આવે છે.

કમલ દયાની
કલેકટર બનાસકાંઠા જિલ્લો
અને
રાજય ચુંટણી પંચના અધિકારી.

INDEX

અનુસુચિ

બનાસકાંઠા જિલ્લાના અમીરગઢ તાલુકાની ગ્રામ પંચાયતોની ચુંટણી યોજવાની છે તેની યાદી

જાહેરનામા ક્રમાંક : બી/વીપીચું/અમીરગઢ/૨૦૦૩ તા.૧૮/૮/૨૦૦૩

અ.નં.	તાલુકાનું નામ	ગ્રામ પંચાયતનું નામ	વોર્ડ નંબર ક્રમાંક	વોર્ડની બેઠકનો પ્રકાર	સરપંચની બેઠકનો પ્રકાર	ચુંટણીનો પ્રકાર (સામાન્ય–પેટા ચુંટણી)
૧	૨	૩	૪	૫	૬	૭
૧.	અમીરગઢ	રબારીયા	૬	અનુ.જનજાતિ	–	પેટા ચૂંટણી
૨.		અમીરગઢ	૩	અનુ.જાતિ	–	પેટા ચૂંટણી
૩.		જેથી	૧	અનુ.જનજાતિ	સામાન્ય સ્ત્રી	સામાન્ય ચૂંટણી
			૨	સામાન્ય સ્ત્રી		
			૩	અનુ.જનજાતિ		
			૪	શા.શૈ.પ.સ્ત્રી		
			૫	અનુ.જ.જા.સ્ત્રી		
			૬	સામાન્ય સ્ત્રી		
			૭	અનુ.જાતિ		
			૮	બીનઅનામત		
			૯	અનુ.જનજાતિ		
			૧૦	બીનઅનામત		
			૧૧	બીનઅનામત		
૪		રામપુરા(વ)	૧	અનુ.જનજાતિ	અનુ.જનજાતિ	સામાન્ય ચૂંટણી
			૨	અનુ.જનજાતિ		
			૩	અ.જ.જા.સ્ત્રી		
			૪	અનુ.જનજાતિ		
			૫	અનુ.જનજાતિ		
			૬	અ.જ.જા.સ્ત્રી		
			૭	અ.જ.જા.સ્ત્રી		
			૮	અનુ.જનજાતિ		
			૯	અનુ.જનજાતિ		
૫		ઝાંઝરવા	૧	બીનઅનામત	અનુ.જનજાતિ	સામાન્ય ચૂંટણી
			૨	શા.શૈ.પ.સ્ત્રી		
			૩	અનુ.જનજાતિ		
			૪	અ.જ.જા.સ્ત્રી		
			૫	અનુ.જનજાતિ		
			૬	અનુ.જનજાતિ		
			૭	અનુ.જનજાતિ		
૬		સૂરેલા	૧	અ.જ.જા.સ્ત્રી	અનુ.જનજાતિ	સામાન્ય ચૂંટણી
			૨	અનુ.જનજાતિ		
			૩	અનુ.જનજાતિ		
			૪	શા.શૈ.પ.સ્ત્રી		
			૫	અનુ.જનજાતિ		
			૬	અનુ.જનજાતિ		
			૭	અનુ.જનજાતિ		

કમલ દયાંની
કલેકટર બનાસકાંઠા જિલ્લો
અને
રાજય ચુંટણી પંચના અધિકારી.

INDEX

ચૂંટણીનું જાહેરનામું

(ગુજરાત પંચાયત ચૂંટણી નિયમો–૧૯૯૪ ના નિયમ–૯(૨) અન્વયે)

જિલ્લા કલેકટર કચેરી,
ચુંટણી શાખા,
બનાસકાંઠા જિલ્લો
તારીખ : ૧૮/૮/૨૦૦૩

ક્રમાંક : બી/વીપીચું/અમીરગઢ/૨૦૦૩

બનાસકાંઠા જિલ્લાના અમીરગઢ તાલુકાની ગ્રામ પંચાયતોના વોર્ડોની બેઠકોની/સરપંચની બેઠકોની ચુંટણી

૧.. ગુજરાત પંચાયત અધિનિયમ–૧૯૯૩ ની કલમ–૧૬ ની પેટા કલમ (૧) મુજબ બનાસકાંઠા જિલ્લાની અમીરગઢ તાલુકાની ગ્રામ પંચાયતોના વોર્ડની રચના તથા બેઠકોની ફાળવણી રાજય ચુંટણી પંચના અધિકારી તરીકે કરેલ છે.

૨.. ગુજરાત પંચાયત ચુંટણી નિયમો–૧૯૯૪ ના નિયમ–૯ ના પેટા નિયમ–૨ થી પ્રાપ્ત થયેલ સત્તાની રૂએ રાજય ચુંટણી પંચના અધિકારી તરીકે કલેકટર બનાસકાંઠા જિલ્લાની આ સાથેની અનુસુચિના કોલમ નં.૨માં જણાવેલ તાલુકાની સામે કોલમ નં.૩ માં જણાવેલ ગ્રામ પંચાયતોના કોલમ નં.૪ માં જણાવેલ વોર્ડની કોલમ નં.૫ માં જણાવેલ બેઠકો ભરવા માટે સભ્યોની તથા કોલમ નં. ૬ માં જણાવેલ પ્રકારવાળી સરપંચની બેઠકો ભરવા માટે ચુંટણી યોજવાનો તબકકાવાર કાર્યક્રમ નીચે જણાવ્યા મુજબ નકકી કરે છે.

	તારીખ	સમય	સ્થળ
(ક) ઉમેદવારી પત્રો રજુ કરવાની/ભરવાની છેલ્લી તારીખ	૨૫/૦૮/૨૦૦૩	૧૧–૦૦ કલાક થી ૧૫–૦૦ કલાક સુધી	ચુંટણી અધિકારી/મદદ. ચુંટણી અધિકારીની કચેરી ખાતે
(ખ) ઉમેદવારી પત્રોની ચકાસણી તારીખ	૨૬/૦૮/૨૦૦૩	૧૧–૦૦ કલાકથી ચકાસણી પુરી થાય ત્યા સુધી	ચુંટણી અધિકારીની કચેરી ખાતે
(ગ) ઉમેદવારી પાછી ખેંચી લેવાની છેલ્લી તારીખ	૨૮/૦૮/૨૦૦૩	૧૫–૦૦ કલાક સુધી	ચુંટણી અધિકારી/મદદનીશ ચુંટણી અધિકારીની કચેરી ખાતે
(ઘ) આવશ્યક હોય તો મતદાન ની તારીખ	૧૪/૦૯/૨૦૦૩	––	––
(ચ) મતદાન નો સમય	૧૪/૦૯/૨૦૦૩	સવારના ૮–૦૦ થી સાંજના ૧૭–૦૦ સુધી	––
(છ) મતદાનનું સ્થળ	––	––	જિલ્લા ચુંટણી અધિકારીએ જાહેર કરેલ મતદાન મથક ઉપર
(જ) મતગણતરી માટેની તારીખ અને સમય	૧૬–૧૭/૦૯/૨૦૦૩	સવારના ૯–૦૦ કલાકથી ગણતરી પુરી થાય ત્યાં સુધી	––
(ઝ) ચુંટણી પ્રક્રિયા પુરી થવા માટે ની તારીખ	મતગણતરી પુરી થયા તારીખ થી સાતમો દિવસ અગર મોડામાં મોડી તા.૨૧/૦૯/૨૦૦૩		

કમલ દયાની,
કલેકટર બનાસકાંઠા જિલ્લો
અને
રાજય ચુંટણી પંચના અધિકારી.

INDEX

અનુસુચિ

બનાસકાંઠા જિલ્લાના અમીરગઢ તાલુકાની ગ્રામ પંચાયતોની ચુંટણી યોજવાની છે તેની યાદી

જાહેરનામા ક્રમાંક : બી/વીપીચું/અમીરગઢ/૨૦૦૩

તા.૧૮/૮/૨૦૦૩

અ.નં.	તાલુકાનું નામ	ગ્રામ પંચાયતનું નામ	વોર્ડ નંબર ક્રમાંક	વોર્ડની બેઠકનો પ્રકાર	સરપંચની બેઠકનો પ્રકાર	ચુંટણીનો પ્રકાર (સામાન્ય–પેટા ચુંટણી)
૧	૨	૩	૪	૫	૬	૭
૧.	અમીરગઢ	રબારીયા	૬	અનુ.જનજાતિ		
૨.		અમીરગઢ	૩	અનુ.જાતિ	–	પેટા ચૂંટણી
૩.		જેથી	૧	અનુ.જનજાતિ	–	પેટા ચૂંટણી
			૨	સામાન્ય સ્ત્રી	સામાન્ય સ્ત્રી	સામાન્ય ચૂંટણી
			૩	અનુ.જનજાતિ		
			૪	શા.શૈ.પ.સ્ત્રી		
			૫	અનુ.જ.જા.સ્ત્રી		
			૬	સામાન્ય સ્ત્રી		
			૭	અનુ.જાતિ		
			૮	બીનઅનામત		
			૯	અનુ.જનજાતિ		
			૧૦	બીનઅનામત		
			૧૧	બીનઅનામત		
૪.		રામપુરા(વ)	૧	અનુ.જનજાતિ	અનુ.જનજાતિ	સામાન્ય ચૂંટણી
			૨	અનુ.જનજાતિ		
			૩	અ.જ.જા.સ્ત્રી		
			૪	અનુ.જનજાતિ		
			૫	અનુ.જનજાતિ		
			૬	અ.જ.જા.સ્ત્રી		
			૭	અ.જ.જા.સ્ત્રી		
			૮	અનુ.જનજાતિ		
			૯	અનુ.જનજાતિ		
૫		ઝાંઝરવા	૧	બીનઅનામત	અનુ.જનજાતિ	સામાન્ય ચૂંટણી
			૨	શા.શૈ.પ.સ્ત્રી		
			૩	અનુ.જનજાતિ		
			૪	અ.જ.જા.સ્ત્રી		
			૫	અનુ.જનજાતિ		
			૬	અનુ.જનજાતિ		
			૭	અનુ.જનજાતિ		
૬		સૂરેલા	૧	અ.જ.જા.સ્ત્રી	અનુ.જનજાતિ	સામાન્ય ચૂંટણી
			૨	અનુ.જનજાતિ		
			૩	અનુ.જનજાતિ		
			૪	શા.શૈ.પ.સ્ત્રી		
			૫	અનુ.જનજાતિ		
			૬	અનુ.જનજાતિ		
			૭	અનુ.જનજાતિ		

કમલ દયાની
કલેકટર બનાસકાંઠા જિલ્લો
અને
રાજય ચુંટણી પંચના અધિકારી.

INDEX

ચૂંટણીનું જાહેરનામું

(ગુજરાત પંચાયત અધિનિયમ –૧૯૯૩ ની કલમ ૧૫ ની પેટા કલમ (૧) અન્વયે).

જિલ્લા કલેકટર કચેરી,
ચુંટણી શાખા,
બનાસકાંઠા જિલ્લો
તારીખ : ૧૮/૮/૨૦૦૩

નં.બી/વીપીચૂં/વડગામ/૨૦૦૩

બનાસકાંઠા જિલ્લાની વડગામ તાલુકાની ગ્રામ પંચાયતોના વોર્ડોની બેઠકોની/સરપંચની બેઠકોની ચુંટણી

(૧).. ગુજરાત પંચાયત અધિનિયમ ૧૯૯૩ ની કલમ–૧૬ ની પેટા કલમ–૧ મુજબ બનાસકાંઠા જિલ્લાની વડગામ તાલુકાની ગ્રામ પંચાયતોના વોર્ડની રચના તથા બેઠકોની ફાળવણી રાજય ચુંટણી પંચના અધિકારી તરીકે કરેલ છે.

(૨).. ગુજરાત પંચાયત અધિનિયમ–૧૯૯૩ ની કલમ ૧૫ ની પેટા કલમ (૧) ની પ્રાપ્ત થયેલ સત્તાની રૂએ રાજય ચુંટણી પંચના અધિકારી તરીકે કલેકટર બનાસકાંઠા જિલ્લાની આ સાથેની અનુસુચિના કોલમ નં.૨ માં જણાવેલ તાલુકાની સામે કોલમ નં.૩ માં જણાવેલ ગ્રામ પંચાયતોના કોલમ નં.૪, ૫ માં જણાવેલ વોર્ડની બેઠકોની તથા કોલમ નં.૬માં જણાવેલ સરપંચની બેઠકોની સામાન્ય/પેટા ચુંટણી તા. ૧૪/૯/૨૦૦૩ ના રોજ યોજવાનું જાહેર કરે છે.

(૩).. આ જાહેરનામાની ગુજરાત પંચાયત ચુંટણી નિયમો–૧૯૯૪ ના નિયમ ૯(૧) અન્વયે સરકારી રાજય પત્રમાં પ્રસિધ્ધ કરવામાં આવે છે.

કમલ દયાની
કલેકટર બનાસકાંઠા જિલ્લો
અને
રાજય ચુંટણી પંચના અધિકારી.

INDEX

અનુસુચિ

બનાસકાંઠા જિલ્લાના વડગામ તાલુકાની ગ્રામ પંચાયતોની ચુંટણી યોજવાની છે તેની યાદી

જાહેરનામા ક્રમાંક : બી/વીપીચું/વડગામ/૨૦૦૩ તા.૧૮/૮/૨૦૦૩

અ.નં.	તાલુકાનું નામ	ગ્રામ પંચાયતનું નામ	વોર્ડ નંબર ક્રમાંક	વોર્ડની બેઠકનો પ્રકાર	સરપંચની બેઠકનો પ્રકાર	ચુંટણીનો પ્રકાર (સામાન્ય–પેટા ચુંટણી)
૧	૨	૩	૪	૫	૬	૭
૧.	વડગામ	કબીરપુરા	૭	અનુ.જનજાતિ	–	પેટા ચૂંટણી
૨.		માનપુરા	૭	બિનઅનામત	–	પેટા ચૂંટણી
૩.		મુમનવાસ	–	–	બીનઅનામત	પેટા ચૂંટણી
૪.		ભાંગરોડીયા	૭	અનુ.જાતિ	–	પેટા ચૂંટણી

(કમલ દયાની)
કલેકટર બનાસકાંઠા જિલ્લો
અને
રાજય ચુંટણી પંચના અધિકારી.

INDEX

ચૂંટણીનું જાહેરનામું

(ગુજરાત પંચાયત ચૂંટણી નિયમો–૧૯૯૪ ના નિયમ–૯(૨) અન્વયે)

જિલ્લા કલેકટર કચેરી,
ચુંટણી શાખા,
બનાસકાંઠા જિલ્લો
તારીખ : ૧૮/૮/૨૦૦૩

ક્રમાંક : બી/વીપીચું/વડગામ/૨૦૦૩

બનાસકાંઠા જિલ્લાના વડગામ તાલુકાની ગ્રામ પંચાયતોનાં વોર્ડોની બેઠકોની/સરપંચની બેઠકોની ચુંટણી

૧.. ગુજરાત પંચાયત અધિનિયમ–૧૯૯૩ ની કલમ–૧૬ ની પેટા કલમ (૧) મુજબ બનાસકાંઠા જિલ્લાની વડગામ તાલુકાની ગ્રામ પંચાયતોના વોર્ડની રચના તથા બેઠકોની ફાળવણી રાજય ચુંટણી પંચના અધિકારી તરીકે કરેલ છે.

૨.. ગુજરાત પંચાયત ચુંટણી નિયમો–૧૯૯૪ ના નિયમ–૯ ના પેટા નિયમ–૨ થી પ્રાપ્ત થયેલ સત્તાની રૂએ રાજય ચુંટણી પંચના અધિકારી તરીકે કલેકટર બનાસકાંઠા જિલ્લાની આ સાથેની અનુસુચિના કોલમ નં.૨માં જણાવેલ તાલુકાની સામે કોલમ નં.૩ માં જણાવેલ ગ્રામ પંચાયતોના કોલમ નં.૪ માં જણાવેલ વોર્ડની કોલમ નં.૫ માં જણાવેલ બેઠકો ભરવા માટે સભ્યોની તથા કોલમ નં.૬ માં જણાવેલ પ્રકારવાળી સરપંચની બેઠકો ભરવા માટે ચુંટણી યોજવાનો તબકકાવાર કાર્યક્રમ નીચે જણાવ્યા મુજબ નકકી કરે છે.

	તારીખ	સમય	સ્થળ
(ક) ઉમેદવારી પત્રો રજુ કરવાની/ભરવાની છેલ્લી તારીખ	૨૫/૦૮/૨૦૦૩	૧૧–૦૦ કલાક થી ૧૫–૦૦ કલાક સુધી	ચુંટણી અધિકારી/મદદ. ચુંટણી અધિકારીની કચેરી ખાતે
(ખ) ઉમેદવારી પત્રોની ચકાસણી તારીખ	૨૬/૦૮/૨૦૦૩	૧૧–૦૦ કલાકથી ચકાસણી પુરી થાય ત્યા સુધી	ચુંટણી અધિકારીની કચેરી ખાતે
(ગ) ઉમેદવારી પાછી ખેંચી લેવાની છેલ્લી તારીખ	૨૮/૦૮/૨૦૦૩	૧૫–૦૦ કલાક સુધી	ચુંટણી અધિકારી/મદદનીશ ચુંટણી અધિકારીની કચેરી ખાતે
(ઘ) આવશ્યક હોય તો મતદાન ની તારીખ	૧૪/૦૯/૨૦૦૩	—	—
(ચ) મતદાન નો સમય	૧૪/૦૯/૨૦૦૩	સવારના ૮–૦૦ થી સાંજના ૧૭–૦૦ સુધી	—
(છ) મતદાનનું સ્થળ	—	—	જિલ્લા ચુંટણી અધિકારીએ જાહેર કરેલ મતદાન મથક ઉપર
(જ) મતગણતરી માટેની તારીખ અને સમય	૧૬–૧૭/૦૯/૨૦૦૩	સવારના ૯–૦૦ કલાકથી ગણતરી પુરી થાય ત્યાં સુધી	—
(ઝ) ચુંટણી પ્રક્રિયા પુરી થવા માટે ની તારીખ	મતગણતરી પુરી થયા તારીખ થી સાતમો દિવસ અગર મોડામાં મોડી તા.૨૧/૦૯/૨૦૦૩		—

કમલ દયાની
કલેકટર બનાસકાંઠા જિલ્લો
અને
રાજય ચુંટણી પંચના અધિકારી

INDEX

બનાસકાંઠા જિલ્લાના વડગામ તાલુકાની ગ્રામ પંચાયતોની ચુંટણી યોજવાની છે તેની યાદી

જાહેરનામા ક્રમાંક : બી/વીપીચું/વડગામ/૨૦૦૩ તા.૧૮/૮/૨૦૦૩

અ.નં.	તાલુકાનું નામ	ગ્રામ પંચાયતનું નામ	વોર્ડ નંબર ક્રમાંક	વોર્ડની બેઠકનો પ્રકાર	સરપંચની બેઠકનો પ્રકાર	ચુંટણીનો પ્રકાર (સામાન્ય–પેટા ચુંટણી)
૧	૨	૩	૪	૫	૬	૭
૧.	વડગામ	કબીરપુરા	૭	અનુ.જનજાતિ	–	પેટા ચૂંટણી
૨.		માનપુરા	૭	બિનઅનામત	–	પેટા ચૂંટણી
૩.		મુમનવાસ	–	–	બીનઅનામત	પેટા ચૂંટણી
૪.		ભાંગરોડીયા	૭	અનુ.જાતિ	–	પેટા ચૂંટણી

(કમલ દયાની)
કલેકટર બનાસકાંઠા જિલ્લો
અને
રાજય ચુંટણી પંચના અધિકારી.

સરકારી મધ્યસ્થ મુદ્રણાલય, ગાંધીનગર.

INDEX

Extra No. 337

REGISTERED No. G/GNR/2

©

सत्यमेव जयते

The Gujarat Government Gazette

EXTRA ORDINARY

PUBLISHED BY AUTHORITY

Vol. XLIV] MONDAY, AUGUST 18, 2003/SRAVANA 27, 1925

Separate paging is given to this Part in order that it may be filed as a Separate Compilation.

PART IV-C

Statutory Rules and Orders (Other than those published in Part I, I-A and I-L) made by Statutary Authorities other than the Government of Gujarat including those made by the Government of India, the High Court, the Director of Municipallities, the Commissioner of Police, the Director of Prohibition and excise, the District Magistrates and the Election Commission, Election Tribunals, Returning Officers and other authorities, under the Election Commission.

ગુજરાત પંચાયત અધિનિયમ-૧૯૯૩ ની કલમ-૧૫ ની પેટા કલમ (૧) અન્વયે ચૂંટણીનું જાહેર નામું :- જિલ્લા કલેકટર કચેરી, ચૂંટણી શાખા, ડાંગ જિલ્લો.

તા. ૧૮/૮/૨૦૦૩

ક્રમાંક:નં.પસત/ગ્રા.પં./પે.ચૂં./વશી/૭૧૨૦૫/૧૨૫૦/૨૦૦૩

:: જા હે ર ના મું ::

ડાંગ જિલ્લાની ડાંગ તાલુકાની નાનાપાડા ગ્રામ પંચાયતનાં સરપંચ બેઠકની પેટા ચૂંટણી.

(૧) ગુજરાત પંચાયત અધિનિયમ-૧૯૯૩ ની કલમ-૧૬ ની પેટા કલમ (૧) મુજબ ડાંગ જિલ્લાની ડાંગ તાલુકાની ગ્રામ પંચાયતો પૈકી નાનાપાડા ગ્રામ પંચાયત બોર્ડની રચના તથા બેઠકોની ફાળવણી રાજ્ય ચૂંટણી પંચના અધિકારી તરીકે કરેલ છે.

INDEX

(૨) ગુજરાત પંચાયત અધિનિયમ-૧૯૯૩ ની કલમ-૧૫ ની પેટા કલમ(૧) થી પ્રાપ્ત થયેલ સત્તાની રૂએ રાજ્ય ચૂંટણી પંચનાં અધિકારી તરીકે કલેક્ટર, ડાંગ જિલ્લાની નીચેની અનુસૂચિના કોલમ-નં.૨ માં જણાવેલ તાલુકાની સામે કોલમ નં.૩ માં જણાવેલ ગ્રામ પંચાયતના કોલમ નં.૬ માં જણાવેલ સરપંચની બેઠકની પેટા ચૂંટણી તારીખ : ૧૯/૯/૨૦૦૩ ના રોજ યોજવાનું જાહેર કરે છે.

:: અનુસૂચિ ::

ડાંગ - તાલુકાની ગ્રામ પંચાયતની પેટા-ચૂંટણી યોજવાની છે તેની યાદી.

અ.નં.	તાલુકાનું નામ.	ગ્રામ-પંચાયતનું નામ.	વોર્ડ નં. ક્રમાંક	વોર્ડનીબેઠક નો પ્રકાર	સરપંચનીબેઠકનો પ્રકાર.	ચૂંટણીનો પ્રકાર.
૧.	૨.	૩.	૪.	૫.	૬.	૭.
(૧)	આહવા	નાનાપાડા	-	-	અ.જ.જા. - મહિલા	પેટા-ચૂંટણી

આ જાહેરનામાની ગુજરાત પંચાયત ચૂંટણી નિયમો ૧૯૯૪નાં નિયમ-૯(૧) અન્વયે સરકારી રાજપત્રમાં પ્રસિદ્ધ કરવામાં આવે છે.

સ્થળ :- આહવા.

તારીખ :- ૧૮/૮/૨૦૦૩

મમતા વર્મા
કલેક્ટર ડાંગ જિલ્લા અને રાજ્ય
ચૂંટણી પંચના અધિકારી.

ગુજરાત પંચાયત ચૂંટણી નિયમો – ૧૯૯૪નાં નિયમ ૯ (૨) અન્વયે ચૂંટણીનું જાહેરનામું.

જિલ્લા કલેક્ટર કચેરી, ચૂંટણી શાખા ડાંગ–આહવા

તારીખ : ૧૮ / ૮ / ૨૦૦૩

ક્રમાંક : પચત / ગ્રા.પં.સા.ચૂં. --૨૦૦૩ / વશી– ૧૭૬૧૭-૧૯૯૧/૨૦૦૩

–:: જાહેરનામું ::–

ડાંગ જિલ્લાની ડાંગ તાલુકાની નાનાપાડા ગ્રામ પંચાયતોની પેટા ચૂંટણી

(૧) ગુજરાત પંચાયત અધિનિયમ – ૧૯૯૩ની કલમ – ૧૬ પેટા કલમ (૧) મુજબ ડાંગ જિલ્લાની ડાંગ તાલુકાની ગ્રામ પંચાયત વોર્ડની રચના તથા બેઠકોની ફાળવણી રાજ્ય ચૂંટણી પંચના અધિકારી તરીકે કરેલ છે.

INDEX

(૨) ગુજરાત પંચાયત ચૂંટણી નિયમો – ૧૯૯૪નાં નિયમ ૯ નાં પેટા નિયમ – ૨ થી પ્રાપ્ત થયેલ સત્તાની રૂએ રાજય ચૂંટણી પંચનાં અધિકારી તરીકે કલેકટર, ડાંગ જિલ્લાની આ સાથેના અનુસુચિના કોલમ નંબર–૩ માં જણાવેલ બેઠક ગ્રામ પંચાયતોની કોલમ – ૬ માં જણાવેલ પ્રકારવાળી સરપંચની બેઠક ભરવા માટે ચૂંટણી યોજવાનો તબકકાવાર કાર્યક્રમ નીચે જણાવ્યા મુજબ નકકી કરે છે.

--:: કાર્યક્રમ ::--

અ.નં.	વિગત	તારીખ	સમય	સ્થળ
(૧)	(૨)	(૩)	(૪)	(૫)
૧.	ઉમેદવારી પત્રો રજૂ કરવાની / ભરવાની છેલ્લી તારીખ	૨૫/૮/૨૦૦૩	૧૧ : ૦૦ થી ૧૫ : ૦૦ કલાક સુધી	ચૂંટણી અધિ.અને મામલતદાર--કમ--ચીટનીશ/ મદદ. ચૂંટણી અધિ./ ની કચેરી કલેકટર કચેરી, આહવા–ડાંગ
૨.	ઉમેદવારી પત્રો ચકાસણી તારીખ	૨૬/૮/૨૦૦૩	૧૧ : ૦૦ કલાક થી ચકાસણી પૂરી થાય ત્યાં સુધી	ચૂંટણી અધિ./ અને ઉપર મુજબ અધિ. કચેરી કલેકટર કચેરી આહવા–ડાંગ
૩.	ઉમેદવારી પાછી ખેંચવાની છેલ્લી તારીખ	૨૮/૮/૨૦૦૩	૧૫ : કલાક સુધી	ચૂંટણી અધિકારી અને ઉપરમુજબ મદદ. ચૂંટણી અધિ. કલેકટર કચેરી આહવા–ડાંગ
૪.	આવશ્યક હોય તો મતદાનનો તારીખ	૧૪/૯/૨૦૦૩	–	–
૫.	મતદાનનો સમય	૧૪/૯/૨૦૦૩	સવારેના ૮ :૦૦ થી સાંજનાં ૫ :૦૦ વાગ્યા સુધી	–
૬.	મતદાનું સ્થળ	–	–	જિલ્લા ચૂંટણી અધિકારીશ્રી, ડાંગે જાહેર / પ્રસિધ્ધ કરેલ તે મતદાન મથક ઉપર.
૭.	મત–ગણતરીની તારીખ તથા સમય	૧૬/૯/૨૦૦૩	સવારનાં ૯:૦૦ કલાકથી ગણતરી પૂરી થાય ત્યાં સુધી	ચૂંટણી અધિ.શ્રી જાહેર કરેલ તે સ્થળે
૮.	ચૂંટણી પ્રક્રિયા પૂરી થવા માટેની તારીખ	૨૧/૯/૨૦૦૩	–	–

સ્થળ ::– આહવા
તારીખ ::– ૧૮/૮/૨૦૦૩

મમતા વર્મા
કલેકટર, ડાંગ અને રાજય ચૂંટણી પંચના
અધિકારી, ડાંગ–આહવા

INDEX

:: અ નુ સૂ ચિ ::

ડાંગ - તાલુકાની ગ્રામ પંચાયતની પેટા-ચૂંટણી યોજવાની છે તેની યાદી.

અ.નં.	તાલુકાનું નામ.	ગ્રામ-પંચાયતનું નામ.	વોર્ડ નં. ક્રમાંક	વોર્ડનીબેઠક નો પ્રકાર	સરપંચનીબેઠકનો પ્રકાર.	ચૂંટણીનો પ્રકાર.
૧.	૨.	૩.	૪.	૫.	૬.	૭.
(૧)	આહવા	નાનાપાડા	-	-	અ.જ.જા. મહિલા	પેટા-ચૂંટણી

આ જાહેરનામાની ગુજરાત પંચાયત ચૂંટણી નિયમો ૧૯૯૪નાં નિયમ-૯(૧) અન્વયે સરકારી રાજયપત્રમાં પ્રસિધ્ધ કરવામાં આવે છે.

સ્થળ :- આહવા.

તારીખ :- ૧૮/૮/૨૦૦૩

મમતા વર્મા,
કલેકટર ડાંગ જિલ્લા અને રાજય ચૂંટણી પંચના અધિકારી.

સરકારી મધ્યસ્થ મુદ્રણાલય, ગાંધીનગર.

Extra No. 338

REGISTERED No. G/GNR/2

©

सत्यमेव जयते

The Gujarat Government Gazette

EXTRA ORDINARY

PUBLISHED BY AUTHORITY

Vol. XLIV] MONDAY, AUGUST 18, 2003/SRAVANA 27, 1925

Separate paging is given to this Part in order that it may be filed as a Separate Compilation.

PART IV-C

StatutoryRules and Orders (Other than those published in Part I, I-A and I-L) madeby Statutary Authorities other than the Government of Gujarat including those made by the Government of India, the High Court, the Director of Municipallities, the Commissioner of Police, the Director of Prohibition and excise, the District Magistrates and the Election Commission, Election Tribunals, Returning Officers and other authorities, under the Election Commission.

ગુજરાત પંચાયત ચુંટણી નિયમો૧૯૯૪ ના નિયમ–૯ (૨) અન્વયયે ચુંટણી નું જાહેરનામું

જિલ્લા કલેકટર કચેરી

ચુંટણી શખા

કચ્છ જિલ્લો

ભુજ–કચ્છ

તા ૧૮ /૮/૨૦૦૩

ક્રમાક :–ડીઈઓ/ઈલેક/ગ્રા.પં/જાહેરનામું/નખત્રાણા /૨૦૦૩

જાહેરનામું

કચ્છ જિલ્લાનાં નખત્રાણા તાલુકાની ગ્રામ પંચાયતના વોર્ડની બેઠકોની / સરપંચની બેઠકોની ચુંટણી

(૧) ગુજરાત પંચાયત અધિનિયમ ૧૯૯૩ ની કલમ ૧૬ ની પેટા કલમ (૧) મુજબ કચ્છ જિલ્લા ની નખત્રાણાતાલુકાની ગ્રામ પંચાયતોના વોર્ડની રચના તથા બેઠકોની ફાળવણી રાજય ચુંટણી પંચના અધિકારી તરીકે કરેલ છે.

(૨) ગુજરાત પંચાયત ચુંટણીના નિયમો ૧૯૯૪ ના નિયમ –૯ ના પેટા નિયમ –૨ થી પ્રાપ્ત થયેલ સતાની રૂએ રાજ્ય ચુંટણી પંચના અધિકારી તરીકે કલેકટર, કચ્છ ,કચ્છ જિલ્લાની નીચેની અનુસુચિના કોલમ નંબર –૨ માં જણાવેલ તાલુકાની સામે કોલમ નં–૩ માં જણાવેલ ગ્રામ પંચાયતોના કોલમ નં–૪ માં જણાવેલ વોર્ડની કોલમ નં–૫ માં જણાવેલ બેઠકો ભરવા માટે સભ્યોની તથા કોલમ નં–૬માં જણાવેલ પ્રકારવાળી સરપંચની ચુંટણી યોજવાનું તબકકાવાર કાર્યક્રમ નીચે જણાવ્યા મુજબ નકકી કરે છે.

	તારીખ	સમય	સ્થળ
(ક) ઉમેદવારી પત્રો રજુ કરવાની /ભરવાની છેલ્લી તારીખ	૨૫ /૮/૨૦૦૩	૧૧–૦૦ કલાક થી ૧૫–૦૦ સુધી	ચુંટણી અધિકારી /મદદનીશ ચુંટણી અધિકારી ની કચેરી ખાતે
(ખ) ઉમેદવારી પત્રો ની ચકાસણીની તારીખ	૨૬ /૮/૨૦૦૩	૧૧–૦૦ કલાક થી ચકાસણી પુરી થાય ત્યાં સુધી	ચુંટણી અધિકારીશ્રી ની કચેરી ખાતે
(ગ) ઉમેદવારી પાછી ખેચી લેવાની છેલ્લી તારીખ	૨૮/૮/૨૦૦૩	૧૫–૦૦ કલાક સુધી	ચુંટણી અધિકારીશ્રી/મદદ. ચુંટણીઅધિકારીની કચેરીએ
(ઘ) આવશ્યક હોય તો મતદાનની તારીખ	૧૪/૯/૨૦૦૩	–––	–––––
(ચ) મતદાન નો સમય	સવારના ૮–૦૦ થીસાંજના ૫–૦૦	–––	–––––
(છ) મતદાન નો સ્થળ	–––	–––	જિલ્લા ચુંટણી અધિકારી જે જાહેર કરેતે મતદાન મથક ઉપર
(જ) મતગણતરી માટેની તારીખ અને સમય	૧૬/૦૯/૦૩ સવારના ૯–૦૦ કલાકે	–––	ચુંટણી અધિકારી જાહેર તે સ્થળે
(ઝ) ચુંટણી પ્રક્રિયા પૂર્ણ થવાની તારીખ	૨૧/૯/૨૦૦૩	–––	–––––

INDEX

નખત્રાણા તાલુકાની ગ્રામ પંચાયતોની ચુંટણી યોજવાની છે તેની યાદી

અનુ નંબર	તાલુકાનું નામ	ગ્રામ પંચાયત નું નામ	વોર્ડ નંબર ક્રમાંક	વોર્ડની બેઠકનો પ્રકાર	સરપંચ ની બેઠકનો પ્રકાર	ચુંટણીનો પ્રકાર સામાન્ય/પેટાચુંટણી જે હોય તે દર્શાવવુ
૧	૨	૩	૪	૫	૬	૭
૧	નખત્રાણા	ખારડીયા	૧	સામાન્ય સ્ત્રી	સામાન્ય	સામાન્ય ચુંટણી
			૨	સા. સૈ.પ સામાન્ય		
			૩	સામાન્ય		
			૪	સામાન્ય સ્ત્રી		
			૫	સામાન્ય		
			૬	સામાન્ય		
			૭	સામાન્ય		
૨	નખત્રાણા	ખીરસરા (રોહા)	૧	સામાન્ય સ્ત્રી	સામાન્ય	સામાન્ય ચુંટણી
			૨	સા. સૈ.પ, સામાન્ય		
			૩	સામાન્ય		
			૪	સામાન્ય		
			૫	સામાન્ય		
			૬	અ. જા. સામાન્ય		
			૭	અ.જા. સ્ત્રી		
૩	નખત્રાણા	વંગ	૧	સામાન્ય સ્ત્રી	સામાન્ય	સામાન્ય ચુંટણી
			૨	સા. સૈ.પ સ્ત્રી		
			૩	અ. જા. સામાન્ય		
			૪	સામાન્ય		
			૫	સામાન્ય		
			૬	સામાન્ય		
			૭	સામાન્ય		
૪	નખત્રાણા	સુખપર (રોહા)	૧	સામાન્ય સ્ત્રી	સામાન્ય	સામાન્ય ચુંટણી
			૨	સા. સૈ.પ સામાન્ય		
			૩	અ. જા. સ્ત્રી		
			૪	અ.જ. જા. સામાન્ય		
			૫	અ.જા. સામાન્ય		
			૬	સામાન્ય		
			૭	સામાન્ય		
૫	નખત્રાણા	હરીપર	૨	સા. સૈ. ૫ . સામાન્ય	----	પેટા ચુંટણી રાજીનામાથી જગ્યા ખાલી થતા

(સહી) અવાચ્ય,

કલેક્ટર કચ્છ જિલ્લો

અને

રાજ્ય ચુંટણીપંચના અધિકારી

INDEX

ગુજરાત પંચાયત અધિનિયમની કલમ –૧૫ ની પેટા કલમ (૧) અન્વયે ચુંટણીનું જાહેરનામું

જિલ્લા કલેકટર કચેરી

ચુંટણી શખા

કચ્છ જિલ્લો

ભુજ–કચ્છ

તા ૧૮/૮/૨૦૦૩

ક્રમાક :–ડીઈઓ/ઈલેક/ગ્રા.પં/જાહેરનામું/નખત્રાણા /૨૦૦૩

જાહેરનામું

કચ્છ જિલ્લાનાં નખત્રાણા તાલુકાની ગ્રામ પંચાયત ના વોર્ડની બેઠકો ની / સરપંચ ની બેઠકોની ચુંટણી

(૧) ગુજરાત પંચાયત અધિનિયમ ૧૯૯૩ ની કલમ ૧૬ ની પેટા કલમ (૧) મુજબ કચ્છ જિલ્લા ની નખત્રાણા તાલુકાની ગ્રામ પંચાયતોના વોર્ડની રચના તથા બેઠકોની ફાળવણી રાજય ચુંટણી પંચના અધિકારી તરીકે કરેલ છે.

(૨) ગુજરાત પંચાયત ચુંટણી અધિનિયમ ૧૯૯૩ ની કલમ –૧૫ ની પેટા કલમ નં– ૧ થી પ્રાપ્ત થયેલ સતાની રૂએ રાજય ચુંટણી પંચના અધિકારી તરીકે કલેકટરશ્રી કચ્છ ,કચ્છ જિલ્લાની નીચેની અનુસુચિના કોલમ નંબર –૨ માં જણાવેલ તાલુકાની સામે કોલમ નં –૩ માં જણાવેલ ગ્રામ પંચાયતોના કોલમ નં–૪,૫ માં જણાવેલ વોર્ડની બેઠકોની તથા કોલમ નં–૬માં જણાવેલ સરપંચો ની બેઠકો ની સામાન્ય/ પેટા ચુંટણી તા..../૮/૨૦૦૩ ના રોજ યોજવાનું જાહેર કરે છે.

અનુસુચી

તાલુકાની ગ્રામ પંચાયતોની ચુંટણી યોજવાની છે તેની યાદી

INDEX

અનુ નંબર	તાલુકાનું નામ	ગ્રામ પંચાયત નું નામ	વોર્ડ નંબર ક્રમાંક	વોર્ડની બેઠકનો પ્રકાર	સરપંચ ની બેઠકનો પ્રકાર	ચુંટણીનો પ્રકાર સામાન્ય/પેટાચંટણી જે હોય તે દર્શાવવુ
૧	૨	૩	૪	૫	૬	૭
૧	નખત્રાણા	ખારડીયા	૧	સામાન્ય સ્ત્રી	સામાન્ય	સામાન્ય ચુંટણી
			૨	સા. સૈ.૫ સામાન્ય		
			૩	સામાન્ય		
			૪	સામાન્ય સ્ત્રી		
			૫	સામાન્ય		
			૬	સામાન્ય		
			૭	સામાન્ય		
૨	નખત્રાણા	ખીરસરા (રોહા)	૧	સામાન્ય સ્ત્રી	સામાન્ય	સામાન્ય ચુંટણી
			૨	સા. સૈ.૫, સામાન્ય		
			૩	સામાન્ય		
			૪	સામાન્ય		
			૫	સામાન્ય		
			૬	અ. જા. સામાન્ય		
			૭	અ.જા. સ્ત્રી		
૩	નખત્રાણા	વંગ	૧	સામાન્ય સ્ત્રી	સામાન્ય	સામાન્ય ચુંટણી
			૨	સા. સૈ.૫ સ્ત્રી		
			૩	અ. જા. સામાન્ય		
			૪	સામાન્ય		
			૫	સામાન્ય		
			૬	સામાન્ય		
			૭	સામાન્ય		

અનુ નંબર	તાલુકાનું નામ	ગ્રામ પંચાયત નું નામ	વોર્ડ નંબર ક્રમાંક	વોર્ડની બેઠકનો પ્રકાર	સરપંચ ની બેઠકનો પ્રકાર	ચુંટણીનો પ્રકાર સામાન્ય/પેટાચંટણી જે હોય તે દર્શાવવુ
૧	૨	૩	૪	૫	૬	૭
૪	નખત્રાણા	સુખપર રોહા	૧	સામાન્ય સ્ત્રી	સામાન્ય	સામાન્ય ચુંટણી
			૨	સા. સૈ.૫ સામાન્ય		
			૩	અ. જા. સ્ત્રી		
			૪	અ.જ. જા. સામાન્ય		
			૫	અ. જા. સામાન્ય		
			૬	સામાન્ય		
			૭	સામાન્ય		
૫	નખત્રાણા	હરીપર	૨	સા. સૈ.૫ સામાન્ય		પેટા ચુંટણી રાજીનામાથી જગ્યા ખાલી થતા

(૩) આ જાહેરનામાની ગુજરાત પંચાયત ચંટણી નિયમો ૧૯૯૪ ના નિયમ ૯ (૧) અન્વયે સરકારી રાજપત્રમાં પ્રસિધ્ધ કરવામાં આવે છે

(સહી) અવાચ્ય,

કલેક્ટર કચ્છ જિલ્લો

અને

રાજ્ય ચૂંટણીપંચના અધિકારી

INDEX

ગુજરાત પંચાયત ચુંટણી નિયમો ૧૯૯૪ ના નિયમ–૯ (૨) અન્વયે ચુંટણી જાહેરનામું

જિલ્લા કલેકટર કચેરી,
ચુંટણી શાખા,
કચ્છ જિલ્લો
ભુજ – કચ્છ
તા. ૧૮/૮/૦૩

ક્રમાંક :– ડીઈઓ/ઈલેક/ગ્રા. પં. જાહેરનામું/ લખપત/૨૦૦૩

જા હે ર ના મું

કચ્છ જિલ્લાના લખપત તાલુકાની ગ્રામ પંચાયતોના વોર્ડની બેઠકોની/સરપંચની બેઠકોની ચુંટણી

(૧) ગુજરાત પંચાયત અધિનિયમ ૧૯૯૩ ની કલમ ૧૬ ની પેટા કલમ (૧) મુજબ કચ્છ જિલ્લાની લખપત તાલુકાની ગ્રામ પંચાયતોના વોર્ડની રચના તથા બેઠકોની ફાળવણી રાજય ચુંટણીપંચના અધિકારી તરીકે કરેલ છે.

(૨) ગુજરાત પંચાયત ચુંટણી નિયમો ૧૯૯૪ ના નિયમ –૯ ના પેટા નિયમ – ૨ થી પ્રાપ્ત થયેલ સતાની રૂએ રાજય ચુંટણીપંચના અધિકારી તરીકે કલેકટર કચ્છ, કચ્છ જિલ્લાની નીચેની અનુસુચિના કોલમ નં. ૨ માં જણાવેલ તાલુકાની સામે કોલમ નં. ૩ માં જણાવેલ ગ્રામ પંચાયતોના કોલમ નં. ૪ માં જણાવેલ વોર્ડની કોલમ નં. ૫ માં જણાવેલ બેઠકો ભરવા માટે સભ્યોની તથા કોલમ નં. ૬ માં જણાવેલ પ્રકાર વાળી સરપંચની બેઠકો ભરવા માટે સરપંચની ચુંટણી યોજવાનું તબકકાવાર કાર્યક્રમ નીચે જણાવ્યા મુજબ નકકી કરે છે.

		તારીખ	સમય	સ્થળ
(ક)	ઉમેદવારી પત્રો રજૂ કરવાની / ભરવાની છેલ્લી તારીખ	૨૫/૮/૦૩	૧૧.૦૦ કલાકથી ૧૫.૦૦ કલાક સુધી	ચુંટણી અધિકારી/મદદનીશ ચુંટણી અધિકારી કચેરી ખાતે
(ખ)	ઉમેદવારી પત્રોની ચકાસણી તારીખ	૨૬/૮/૦૩	૧૧.૦૦ કલાકથી ચકાસણી પુરી થાય ત્યાં સુધી	ચુંટણી અધિકારી કચેરી ખાતે
(ગ)	ઉમેદવારીપત્રો પાછી ખેંચી લેવાની છેલ્લી તારીખ	૨૮/૮/૦૩	૧૫.૦૦ કલાક સુધી	ચુંટણી અધિકારી/ મદદનીશ ચુંટણી અધિકારી કચેરી ખાતે
(ઘ)	આવશ્યક હોય તો મતદાનની તારીખ	૧૪/૯/૦૩	–	–
(ચ)	મતદાનનો સમય	૧૪/૯/૦૩	સવારના ૮.૦૦ કલાકથી સાંજના ૧૭.૦૦ કલાક સુધી	
(છ)	મતદાનના સ્થળ	–	–	જિલ્લા ચુંટણી અધિકારીએ જાહેર કરેલ મતદાન મથકો ઉપર
(જ)	મત ગણતરી માટેની તારીખ અને સમય	૧૬/૯/૦૩	સવારના ૯.૦૦ કલાકથી ગણતરી પુરી થાય ત્યાંસુધી	ચુંટણી અધિકારી જાહેર કરે તે સ્થળે
(ઝ)	ચુંટણી પ્રક્રિયા પુરી થવાની તારીખ	૨૧/૯/૦૩	–	–

INDEX

અનુસુચિ

લખપત તાલુકાની ગ્રામ પંચાયતોની ચૂંટણી યોજવાની છે, તેની યાદી

અનુ. નં.	તાલુકાનું નામ	ગ્રામપંચાયતનું નામ	વોર્ડ નંબર ક્રમાંક	વોર્ડની બેઠકનો પ્રકાર	સરપંચની બેઠકોનો પ્રકાર	ચુંટણીનો પ્રકાર (સામાન્ય/પેટા ચુંટણી જે હોય તે દર્શાવો
૧	૨	૩	૪	૫	૬	૭
૧	લખપત	પાનધ્રો	૭	અ.આદિ જા.	—	પેટા ચુંટણી

(૩) આ જાહેરનામાની ગુજરાત પંચાયત ચુંટણી નિયમો – ૧૯૯૪ ના નિયમ ૯(૧) અન્વયે સરકારી રાજયપત્રમાં પ્રસિધ્ધિ કરવામાં આવે છે.

(સહી) અંવાચ્ય,

કલેકટરશ્રી કચ્છ જિલ્લો

અને

રાજય ચુંટણી પંચના અધિકારી

ગુજરાત પંચાયત અધિનિયમ ૧૯૯૩ ની કલમ ૧૫ ની પેટા કલમ (૧) અન્વયે ચુંટણીનું

જા હે ર ના મું

જિલ્લા કલેકટર કચેરી,
ચુંટણી શાખા,
કચ્છ જિલ્લો
ભુજ – કચ્છ
તા. ૧૮/૮/૦૩

ક્રમાંક :– ડીઈઓ/ઈલેક/ગ્રા. પં./જાહેરનામું/ લખપત/૨૦૦૩

જા હે ર ના મું

કચ્છ જિલ્લાના લખપત તાલુકાની ગ્રામ પંચાયતોના વોર્ડની બેઠકોની/સરપંચની બેઠકોની ચુંટણી

(૧) ગુજરાત રાજય પંચાયત અધિનિયમ ૧૯૯૩ ની કલમ ૧૬ ની પેટા કલમ (૧) મુજબ કચ્છ જિલ્લાની લખપત તાલુકાની ગ્રામ પંચાયતોના વોર્ડની રચના તથા બેઠકોની ફાળવણી રાજય ચુંટણીપંચના અધિકારી તરીકે કરેલ છે.

(૨) ગુજરાત પંચાયત ચુંટણી અધિનિયમો ૧૯૯૩ ની કલમ ૧૫ ની પેટા કલમ (૧) થી પ્રાપ્ત થયેલ સતાની રૂએ રાજય ચુંટણીપંચના અધિકારી તરીકે કલેકટર કચ્છ જિલ્લાની નીચેની અનુસુચિના કોલમ નં. ૨ માં જણાવેલ તાલુકાની સામે કોલમ નં. ૩ માં જણાવેલ ગ્રામ પંચાયતોના કોલમ નં. ૪, ૫ માં જણાવેલ વોર્ડની બેઠકોની તથા કોલમ નં. ૬ માં જણાવેલ સરપંચોની બેઠકોની સામાન્ય / પેટા ચુંટણીઓ તા. ૧૪/૦૯/૦૩ ના રોજ યોજવાનું જાહેર કરે છે.

અ નુ સુ ચિ

લખપત તાલુકાની ગ્રામ પંચાયતોની ચુંટણી યોજવાની છે, તેની યાદી

અનુ. નં.	તાલુકાનું નામ	ગ્રામપંચાયત નું નામ	વોર્ડ નંબર ક્રમાંક	વોર્ડની બેઠકનો પ્રકાર	સરપંચની બેઠકોનો પ્રકાર	ચુંટણીનો પ્રકાર (સામાન્ય/પેટા ચુંટણી જે હોય તે દર્શાવો)
૧	૨	૩	૪	૫	૬	૭
૧	લખપત	પાનધ્રો	૭	અ.આદિ જા.	–	પેટાચુંટણી

(૩) આ જાહેરનામાની ગુજરાત પંચાયત ચુંટણી નિયમો ૧૯૯૪ ના નિયમ ૯ (૧) અન્વયે સરકારી રાજયપ્રત્રમાં પ્રસિધ્ધિ કરવામાં આવે છે.

(સહી) અવાચ્ય,
કલેકટર કચ્છ જિલ્લો
અને
રાજય ચુંટણી પંચના અધિકારી

INDEX

ગુજરાત પંચાયત ચૂંટણી નિયમો–૧૯૯૪ ના નિયમ – ૯(૨) અન્વયે
ચૂંટણીનું જાહેરનામું
જિલ્લા કલેકટર કચેરી, ચૂંટણી શાખા,
કચ્છ–જિલ્લો, ભુજ–કચ્છ
તા. ૧૮/૦૮/૨૦૦૩

ક્રમાંક : ડીઈઓ/ઈલેક/ગ્રા.પં.ચૂં./તા. ભચાઉ/૨૦૦૩

જાહેરનામું

કચ્છ જિલ્લાના ભચાઉ તાલુકાની ગ્રામ પંચાયતોના વોર્ડની બેઠકોની / સરપંચની બેઠકોની પેટા ચૂંટણી

(૧) ગુજરાત પંચાયત અધિનિયમ–૧૯૯૩ ની કલમ–૧૬ ની પેટા કલમ(૧) મુજબ કચ્છ જિલ્લાની ભચાઉ તાલુકાની ગ્રામ પંચાયતોના વોર્ડની રચના તથા બેઠકોની ફાળવણી રાજય ચૂંટણી પંચના અધિકારી તરીકે કરેલ છે.

(૨) ગુજરાત પંચાયત ચૂંટણી નિયમો, ૧૯૯૪ ના નિયમ–૯ ના પેટા નિયમ–(૨) થી પ્રાપ્ત થયેલ સત્તાની રૂએ ચૂંટણી પંચના અધિકારી તરીકે કલેકટર – કચ્છ, કચ્છ જિલ્લાની નીચેની અનુસુચિના કોલમ નં. ૨ માં જણાવેલ તાલુકાની સામે કોલમ નં. ૩ માં જણાવેલ ગ્રામ પંચાયતોના કોલમ નં. ૪ માં જણાવેલ વોર્ડની કોલમ નં. ૫ માં જણાવેલ બેઠકો ભરવા માટે સભ્યોની તથા કોલમ નં. ૬ માં જણાવેલ પ્રકાર વાળી સરપંચની બેઠકો ભરવા માટે સરપંચની ચૂંટણી યોજવાનો તબ્બકાવાર કાર્યક્રમ નીચે જણાવ્યા મુજબ નકકી કરે છે.

		તારીખ	સમય	સ્થળ
ક	ઉમેદવારી પત્રો રજૂ કરવાની/ ભરવાની છેલ્લી તારીખ	૨૫/૦૮/૨૦૦૩	૧૧.૦૦ કલાકથી ૧૫.૦૦ કલાક સુધી	ચૂંટણી અધિકારી / મદદ.ચૂંટણી અધિકારીની કચેરી ખાતે
ખ	ઉમેદવારી પત્રોની ચકાસણીની તારીખ	૨૬/૦૮/૨૦૦૩	૧૧.૦૦ કલાકથી ચકાસણી પુરી થાય ત્યાં સુધી	ચૂંટણી અધિકારીની કચેરી ખાતે
ગ	ઉમેદવારી પાછી ખેંચી લેવાની છેલ્લી તારીખ	૨૮/૦૮/૨૦૦૩	૧૫.૦૦ કલાક સુધી	ચૂંટણી અધિકારી/ મદદ ચૂંટણી અધિકારીની કચેરી ખાતે
ઘ	આવશ્યક હોય તો મતદાનની તારીખ	૧૪/૦૯/૨૦૦૩	--------	--------
ચ	મતદાનનો સમય	--------	સવારના ૮.૦૦ થી સાંજના ૫.૦૦ કલાક સુધી	--------
છ	મતદાનના સ્થળ	--------	--------	જિલ્લા ચૂંટણી અધિકારીએ ગ્રામ પંચાયત માટે વોર્ડવાર આખરી કરી જાહેર / પ્રસિધ્ધ કરેલ મતદાન મથકો પર
જ	મત ગણતરી માટેની તારીખ તથા સમય	૧૬/૦૯/૨૦૦૩	સવારના ૯.૦૦ કલાકથી મતગણતરી પુરી થાય ત્યાં સુધી	ચૂંટણી અધિકારી જાહેર કરે તે સ્થળ
ઝ	ચૂંટણી પ્રક્રિયા પુરી થવા માટેની તારીખ	૨૧/૦૯/૨૦૦૩	--------	--------

અનુસૂચિ

ભચાઉ તાલુકાની ગ્રામ પંચાયતોની ચૂંટણી યોજવાની છે તેની યાદી

અનું.	તાલુકાનું નામ	ગ્રામ પંચાયતનું નામ	વોર્ડ નંબર / ક્રમાંક	વોર્ડની બેઠકોનો પ્રકાર	સરપંચની બેઠકોનો પ્રકાર	ચૂંટણીનો પ્રકાર (સામાન્ય/પેટા ચૂંટણી જે હોય તે દર્શાવવું)
૧	૨	૩	૪	૫	૬	૭
૧	ભચાઉ	ચીરઈ નાની	૭	અનુ. જન જાતિ	--	પેટા ચૂંટણી બેઠક ખાલી રહેતા
૨	ભચાઉ	ગઢડા જુથ	--	--	અનુ. જાતિ સ્ત્રી	પેટા ચૂંટણી બેઠક ખાલી પડતા

(સહી) અવાચ્ય,

કલેકટર, કચ્છ અને
રાજય ચૂંટણી પંચના અધિકારી
ભુજ (કચ્છ)

INDEX

ગુજરાત પંચાયત અધિનિયમ—૧૯૯૩ ની કલમ ૧૫ ની પેટા કલમ (૧) અન્વયે ચૂંટણીનું જાહેરનામું

જિલ્લા કલેક્ટર કચેરી, ચૂંટણી શાખા,

કચ્છ—જિલ્લો, ભુજ—કચ્છ

તા. ૧૮/૦૮/૨૦૦૩

ક્રમાંક : ડીઈઓ/ઈલેક/ગ્રા.પં.ચૂં./તા. ભચાઉ/૨૦૦૩

કચ્છ જિલ્લાના ભચાઉ તાલુકાની ગ્રામ પંચાયતોના વોર્ડની બેઠકોની / સરપંચની બેઠકોની પેટા ચૂંટણી

(૧) ગુજરાત પંચાયત અધિનિયમ—૧૯૯૩ ની કલમ—૧૬ ની પેટા કલમ(૧) મુજબ કચ્છ જિલ્લાની ભચાઉ તાલુકાની ગ્રામ પંચાયતોના વોર્ડની રચના તથા બેઠકોની ફાળવણી રાજ્ય ચૂંટણી પંચના અધિકારી તરીકે કરેલ છે.

(૨) ગુજરાત પંચાયત અધિનિયમ, ૧૯૯૩ ની કલમ – ૧૫ ની પેટા કલમ (૧) થી પ્રાપ્ત થયેલ સત્તાની રૂએ ચૂંટણી પંચના અધિકારી તરીકે કલેકટર – કચ્છ, કચ્છ જિલ્લાની નીચેની અનુસુચિના કોલમ નં. ૨ માં જણાવેલ તાલુકાની સામે કોલમ નં. ૩ માં જણાવેલ ગ્રામ પંચાયતોના કોલમ નં. ૪ , ૫ માં જણાવેલ વોર્ડની બેઠકોની તથા કોલમ નં. ૬ માં જણાવેલ સરપંચની બેઠકો પેટા ચૂંટણી તારીખ : ૧૪/૦૯/૨૦૦૩ ના રોજ યોજવાનું જાહેર કરે છે.

અનુસુચિ

ભચાઉ તાલુકાની ગ્રામ પંચાયતોની ચૂંટણી યોજવાની છે તેની યાદી

અનુ.	તાલુકાનું નામ	ગ્રામ પંચાયતનું નામ	વોર્ડ નંબર / ક્રમાંક	વોર્ડની બેઠકોનો પ્રકાર	સરપંચની બેઠકોનો પ્રકાર	ચૂંટણીનો પ્રકાર (સામાન્ય/પેટા ચૂંટણી જે હોય તે દર્શાવવું)
૧	૨	૩	૪	૫	૬	૭
૧	ભચાઉ	ચીરઈ નાની	૭	અનુ. જન જાતિ	---	પેટા ચૂંટણી બેઠક ખાલી રહેતા
૨	ભચાઉ	ગઢડા જુથ	---	---	અનુ. જાતિ સ્ત્રી	પેટા ચૂંટણી બેઠક ખાલી પડતા

(૩) આ જાહેરનામાની ગુજરાત પંચાયત ચૂંટણી નિયમો ૧૯૯૪ ના નિયમ ૯(૧) અન્વયે સરકારી રાજયપત્રમાં પ્રસિધ્ધિ કરવામાં આવે છે.

(સહી) અવાચ્ય,

કલેકટર/કચ્છ અને
રાજય ચૂંટણી પંચના અધિકારી
ભુજ (કચ્છ)

INDEX

ગુજરાત પંચાયત ચૂંટણી નિયમો ૧૯૯૪ ના નિયમ - ૯(૨) અન્વયે
ચૂંટણીનું જાહેરનામું
જિલ્લા કલેકટર કચેરી, ચૂંટણી શાખા,
કચ્છ-જિલ્લો, ભુજ-કચ્છ.

તા. ૧૮/૮/૨૦૦૩.

<u>ક્રમાંક</u> : ડીઈઓ/ઈલેક/ગ્રા.પં.ચૂ./તા.માંડવી/૨૦૦૩

<u>જાહેરનામું</u>

કચ્છ જિલ્લાના માંડવી તાલુકાની ગ્રામ પંચાયતોના વોર્ડની બેઠકોની/સરપંચની બેઠકોની ચૂંટણી.

(૧) ગુજરાત પંચાયત અધિનિયમ-૧૯૯૩ ની કલમ-૧૬ની પેટા કલમ(૧) મુજબ કચ્છ જિલ્લાની માંડવી તાલુકાની ગ્રામ પંચાયતોના વોર્ડની રચના તથા બેઠકોની ફાળવણી રાજ્ય ચૂંટણીપંચના અધિકારી તરીકે કરેલ છે.

(૨) ગુજરાત પંચાયત ચૂંટણી નિયમો, ૧૯૯૪ ના નિયમ-૯ ના પેટા નિયમ-(૨) થી પ્રાપ્ત થયેલ સત્તાની રૂએ રાજ્ય ચૂંટણીપંચના અધિકારી તરીકે કલેકટર કચ્છ, કચ્છ જિલ્લાની નીચેની અનુસુચિના કોલમ નં.-૨ માં જણાવેલ તાલુકાની સામે કોલમ નં.-૩ માં જણાવેલ ગ્રામ પંચાયતોના કોલમ નં.-૪ માં જણાવેલ વોર્ડની કોલમ નં.-૫ માં જણાવેલ બેઠકો ભરવા માટે સભ્યોની તથા કોલમ નં.-૬ માં જણાવેલ પ્રકારવાળી સરપંચની બેઠકો ભરવા માટે સરપંચની ચૂંટણી યોજવાનો તબકકાવાર કાર્યક્રમ નીચે મુજબ નકકી કરેલ છે.

		તારીખ	સમય	સ્થળ
ક	ઉમેદવારીપત્રો રજૂ કરવાની/ ભરવાની છેલ્લી તારીખ	૨૫/૮/૨૦૦૩	૧૧:૦૦ કલાક થી ૧૫:૦૦ કલાક સુધી	ચૂંટણી અધિકારી/ મદદ.ચૂંટણી અધિકારીની કચેરી ખાતે
ખ	ઉમેદવારીપત્રોની ચકાસણીની તારીખ	૨૬/૮/૨૦૦૩	૧૧:૦૦ કલાક થી ચકાસણી પુરી થાય ત્યાં સુધી	ચૂંટણી અધિકારીની કચેરી ખાતે
ગ	ઉમેદવારી પાછી ખેંચી લેવાની છેલ્લી તારીખ	૨૮/૮/૨૦૦૩	૧૫:૦૦ કલાક સુધી	ચૂંટણી અધિકારી/ મદદ. ચૂંટણી અધિકારી ની કચેરી ખાતે
ઘ	આવશ્યક હોય તો મતદાનની તારીખ	૧૪/૯/૨૦૦૩	------------	------------
ચ	મતદાનનો સમય	----------	સવારના ૮:૦૦ થી સાંજના ૫:૦૦ વાગ્યા સુધી	------------
છ	મતદાનના સ્થળ	----------	------------	જિલ્લા ચૂંટણી અધિકારી એ આખરી કરી જાહેર કરેલ મતદાન મથકો ઉપર
જ	મતગણતરી માટેની તારીખ તથા સમય	૧૬/૯/૨૦૦૩	સવારના ૯:૦૦ કલાકથી મતગણતરી પુરી થાય ત્યાં સુધી	ચૂંટણી અધિકારી જાહેર કરે તે સ્થળે
ઝ	ચૂંટણી પ્રક્રિયા પુરી થવા માટેની તારીખ	મતગણતરી પુરી થયા તારીખથી સાતમે દિવસ અગર મોડામાં મોડી ૨૧/૯/૨૦૦૩	------------	------------

INDEX

અનુસુચિ

માંડવી તાલુકાની ગ્રામપંચાયતોની ચુંટણી યોજવાની છે તેની યાદી

અનુ. નં.	તાલુકાનું નામ	ગ્રામ પંચાયતનું નામ	વોર્ડ નંબર ક્રમાંક	વોર્ડની બેઠકનો પ્રકાર	સરપંચની બેઠક નો પ્રકાર	ચુંટણીનો પ્રકાર (સામાન્ય/ પેટા ચુંટણી જે હોય તે દર્શાવવું)
૧	૨	૩	૪	૫	૬	૭
૧.	માંડવી	નાની વિરાણી જુથ	૭	સામાન્ય	--	પેટા ચૂંટણી

(સહી) અવાચ્ય,

કલેકટર કચ્છ જિલ્લો
અને
રાજય ચુંટણી /પંચના અધિકારી

ગુજરાત પંચાયત અધિનિયમ ૧૯૯૩ની કલમ ૧૫ની પેટા કલમ(૧) અન્વયે જાહેરનામું
જિલ્લા કલેકટર કચેરી,
ચુંટણી શાખા, કચ્છ જિલ્લો
ભુજ-કચ્છ.

તા. ૧૮/૦૮/૨૦૦૩

ક્રમાંક :- ડીઈઓ/ઈલેક/ગ્રા.પં./જાહેરનામું/માંડવી/૨૦૦૩

જાહેરનામું

કચ્છ જિલ્લાના માંડવી તાલુકાની ગ્રામ પંચાયતોના વોર્ડની બેઠકોની/સરપંચની બેઠકોની ચુંટણી.

(૧) ગુજરાત પંચાયત અધિનીયમ ૧૯૯૩ની કલમ ૧૬ની પેટા કલમ(૧) મુજબ કચ્છ જિલ્લાની તાલુકાની ગ્રામપંચાયતોના વોર્ડની રચના તથા બેઠકોની ફાળવણી રાજય ચુંટણીપંચના અધિકારી તરીકે કરેલ છે.

(૨) ગુજરાત પંચાયત ચુંટણી અધિ નિયમો ૧૯૯૩ની કલમ ૧૫ ની પેટા કલમ (૧) થી પ્રાપ્ત થયેલ સતાની રૂઈએ રાજય ચુંટણીપંચના અધિકારી તરીકે કલેકટર કચ્છ. કચ્છ જિલ્લાની નીચેની અનુસુચીના કોલમ નં.-૨ માં જણાવેલ તાલુકાની સામે કોલમ નં.-૩માં જણાવેલ ગ્રામપંચાયતોના કોલમ ન. ૪,૫ માં જણાવેલ વોર્ડની બેઠકોની તથા કોલમ નં.-૬ માં જણાવેલ સરપંચોની બેઠકોની સામાન્ય/પેટા ચુંટણી તા. ૧૪-૦૯-૨૦૦૩ ના રોજ યોજવાનું જાહેર કરેલ છે.

અનુસુચિ

માંડવી તાલુકાની ગ્રામપંચાયતોની ચુંટણી યોજવાની છે તેની યાદી

અનુ. નં.	તાલુકાનું નામ	ગ્રામ પંચાયતનું નામ	વોર્ડ નંબર ક્રમાંક	વોર્ડની બેઠકનો પ્રકાર	સરપંચની બેઠક નો પ્રકાર	ચુંટણીનો પ્રકાર (સામાન્ય/ પેટા ચુંટણી જે હોય તે દર્શાવવું)
૧	૨	૩	૪	૫	૬	૭
૧.	માંડવી	નાની વિરાણી જુથ	૭	સામાન્ય	--	પેટા ચૂંટણી

(૩) આ જાહેરનામાની ગુજરાત પંચાયત ચુંટણી નિયમો ૧૯૯૪ના નિયમ ૯(૧) અન્વયે સરકારી રાજય પત્રમાં પ્રસિધ્ધ કરવામાં આવે છે.

(સહી) અવાચ્ય,

કલેકટરશ્રી કચ્છ જિલ્લો
અને
રાજય ચુંટણી પંચના અધિકારી

INDEX

ગુજરાત પંચાયત ચુંટ... અન્વયે

ચુંટ

જિલ્લા કલેક્ટર કચેરા,

કચ્છ - જિલ્લો, ભૂજ-કચ્છ.

તા.૧૮/૮/૨૦૦૩

ક્રમાંક : ડી.ઈ.ઓ./ઈલેક/ગ્રા.પં.પે.ચૂ/તા.રાપર/૨૦૦૩

જાહેરનામું

કચ્છ જિલ્લાની રાપર તાલુકાની ગ્રામ પંચાયતના વોર્ડની બેઠકની પેટા ચુટણી.

(૧) ગુજરાત પંચાયત અધિનિયમ ૧૯૯૩ ની કલમ –૧૬ ની પેટા કલમ (૧) મુજબ કચ્છ જિલ્લાની રાપર તાલુકાની ગ્રામ પંચાયતના વોર્ડની રચના તથા બેઠકોની ફાળવણી રાજય ચૂટણી પંચના અધિકારી તરીકે કરેલ છે.

(૨) ગુજરાતં રાજય ચુંટણી નિયમ , ૧૯૯૪ના નિયમ ૯ના પેટા નિયમ–(૨)થી પ્રાપ્ત થયેલ સત્તાની રૂએ રાજય ચૂંટણીપંચના અધિકારી તરીકે કલેકટર કચ્છ, કચ્છ જિલ્લાની સાથેની અનુસુચિના કોલમ નં.ર માં જણાવેલ તાલુકાની સામે કોલમ નં.૩ માં જણાવેલ ગ્રામ પંચાયતોના કોલમ નં ૪માં જણાવેલ વોર્ડની કોલમ નં.૫ માં જણાવેલ બેઠકો ભરવા માટે સભ્યોની તથા કોલમ નં. ૬ માં જણાવેલ પ્રકારવાળી વોર્ડની બેઠક ભરવા માટે સભ્ય ની પેટા ચુંટણી યોજવા નો તબકકાવાર કાર્યક્રમ નીચે મુજબ નકકી કરે છે.

ક્રમ	વિગત	તારીખ	સમય	સ્થળ
ક	ઉમેદવારીપત્રો રજુ કરવાની છેલ્લી તારીખ	૨૫/૮/૨૦૦૩	૧૧:૦૦ કલાકથી ૧૫:૦૦ કલાક સુધી	ચૂંટણી અધિકારી/ મદદ ચૂંટણી અધિકારીની કચેરી ખાતે
ખ	ઉમેદવારી પત્રોની ચકાસણીની તારીખ	૨૬/૮/૨૦૦૩	૧૧:૦૦ કલાકથી ચકાસણી પુરી થાય ત્યાં સુધી	ચૂંટણી અધિકારીની કચેરી ખાતે
ગ	ઉમેદવારી પાછી ખેંચવાની છેલ્લી તારીખ	૨૮/૮/૨૦૦૩	૧૫:૦૦ કલાક સુધી	ચૂટણી અધિકારી/ મદદ ચૂંટણી અધિકારીની કચેરી ખાતે
ઘ	આવશ્યક હોય તો મતદાનની તારીખ	૧૪/૯/૨૦૦૩	–	–
ચ	મતદાનનો સમય	–	સવારના ૮:૦૦થી સાંજના ૫:૦૦ વાગ્યા સુધી	–
છ	મતદાનના સ્થળ		–	જિલ્લા ચૂંટણી અધિકારીએ જાહેર કરેલ મતદાન મથક ઉપર
જ	મતગણત્રી માટેની તારીખ અથવા સમય	૧૬/૯/૨૦૦૩	સવારના ૯:૦૦ કલાકથી મતગણત્રી પુરી થાય ત્યાં સુધી	ચૂંટણી અધિકારી નકકી કરે તે સ્થળે
ઝ	ચુંટણી પ્રક્રિયા પુરી થવા માટેની	૨૧/૯/૨૦૦૩	–	

અનુસુચિ

રાપર તાલુકાની ગ્રામ પંચાયતોની પેટા ચુંટણી યોજવાની છે તેની યાદી

અનુ	તાલુકા નું નામ	ગ્રામ પંચાયત નું નામ	વોર્ડ નંબર/ ક્રમાંક	વોર્ડની બેઠકનો પ્રકાર	સરપંચની બેઠકનો પ્રકાર	ચુંટણીનો પ્રકાર (સામાન્ય/પેટા ચુંટણી જે હોય તે દર્શાવવુ)
૧	૨	૩	૪	૫	૬	૭
૧	રાપર	પ્રાગપર	૭	અનુસુચિત જાતિ	–	પેટા ચૂંટણી

(૩) આ જાહેરનામાની ગુજરાત પંચાયત ચૂંટણી નિયમો ૧૯૯૪ ના નિયમના ૯ (૧) અન્વયે સરકારી રાજય પત્રમાં પ્રસિધ્ધિ કરવામાં આવે છે.

(સહી) અવાચ્ય,
કલેક્ટર કચ્છ અને
રાજય પંચાયત અધિકારી

ગુજરાત પંચાયત અધિનિયમ-૧૯૯૩ ની કલમ ૧૫ની પેટા કલમ (૧) અન્વયે

ચુંટણીનું જાહેરનામું

જિલ્લા કલેક્ટર કચેરી, ચુંટણી શાખા

કચ્છ - જિલ્લો, ભૂજ-કચ્છ

તા.૧૮/૮/૨૦૦૩

ક્રમાંક : ડી.ઈ.ઓ./ઈલેક/ગ્રા.પં./જાહેરનામુ/ ૮ /૨૦૦૩

જાહેરનામું

કચ્છ જિલ્લાની રાપર તાલુકાની ગ્રામ પંચાયતના વોર્ડના સભ્યની બેઠકની પેટાની ચુટણી.

(૧) ગુજરાત પંચાયત અધિનિયમ ૧૯૯૩ ની કલમ -૧૬ ની પેટા કલમ (૧) મુજબ કચ્છ જિલ્લાની રાપર તાલુકાની ગ્રામ પંચાયતોના વોર્ડની રચના તથા બેઠકોની ફાળવણી રાજ્ય ચૂટણી પંચના અધિકારી તરીકે કરેલ છે.

(૨) ગુજરાતં પંચાયત અધિનિયમ, ૧૯૯૩ ની કલમ-૫ ની પેટા કલમ (૧) થી પ્રાપ્ત થયેલ સત્તાની રૂએ રાજય ચૂંટણીપંચના અધિકારી તરીકે કલેકટર કચ્છ, કચ્છ જિલ્લાની નીચેની અનુસુચિના કોલમ નં.૨ માં જણાવેલ તાલુકાની સામે કોલમ નં.૩ માં જણાવેલ ગ્રામ પંચાયતોના કોલ નં ૪,૫ માં જણાવેલ વોર્ડની બેઠકોની તથા કોલમ નં.૬ માં જણાવેલ સભ્યની બેઠકની પેટા સામાન્ય ચૂંટણી તા.૧૪/૯/૨૦૦૩ના રોજ યોજવાનું જાહેર કરે છે.

અનુસુચિ

રાપર તાલુકાની ગ્રામ પંચાયતોની પેટા ચુંટણી યોજવાની છે તેની યાદી

અનુ	તાલુકા નું નામ	ગ્રામ પંચાયત નું નામ	વોર્ડ નંબર/ ક્રમાંક	વોર્ડની બેઠકનો પ્રકાર	સરપંચની બેઠકનો પ્રકાર	ચુંટણીનો પ્રકાર (સામાન્ય/પેટા ચુંટણી જે હોય તે દર્શાવવુ)
૧	૨	૩	૪	૫	૬	૭
૧	રાપર	પ્રાગપર	૭	અનુસુચિત જાતિ	—	પેટા ચૂંટણી

(૩) આ જાહેરનામાની ગુજરાત પંચાયત ચૂંટણી નિયમો ૧૯૯૪ ના નિયમના ૯ (૧) અન્વયે સરકારી રાજય પત્રમાં પ્રસિધ્ધિ કરવામાં આવે છે.

(સહી) અવાચ્ય,

કલેકટર કચ્છ અને

રાજય પંચના અધિકારી

INDEX

ગુજરાત પંચાયત ચુંટણી નિયમો ૧૯૯૪ ના નિયમ–૯ (૨) અન્વયે ચુંટણી જાહેરનામું.

જિલ્લા કલેકટર કચેરી,
ચુંટણી શાખા,
કચ્છ જિલ્લો
ભુજ – કચ્છ
તા. ૧૮/૮/૦૩

ક્રમાંક :– ડીઈઓ/ઈલેક/ગ્રા. પં. જાહેરનામું/અબડાસા/૨૦૦૩

જા હે ર ના મું

કચ્છ જિલ્લાના અબડાસા તાલુકાની ગ્રામ પંચાયતોના વોર્ડની બેઠકોની/સરપંચની બેઠકોની ચુંટણી

(૧) ગુજરાત પંચાયત અધિનિયમ ૧૯૯૩ ની કલમ ૧૬ ની પેટા કલમ (૧) મુજબ કચ્છ જિલ્લાની અબડાસા તાલુકાની ગ્રામ પંચાયતોના વોર્ડની રચના તથા બેઠકોની ફાળવણી રાજ્ય ચુંટણીપંચના અધિકારી તરીકે કરેલ છે.

(૨) ગુજરાત પંચાયત ચુંટણી નિયમો ૧૯૯૪ ના નિયમ –૯ ના પેટા નિયમ – ૨ થી પ્રાપ્ત થયેલ સતાની રૂએ રાજય ચુંટણીપંચના અધિકારી તરીકે કલેકટર કચ્છ કચ્છ જિલ્લાની નીચેની અનુસુચિના કોલમ નં. ૨ માં જણાવેલ તાલુકાની સામે કોલમ નં. ૩ માં જણાવેલ ગ્રામ પંચાયતોના કોલમ નં. ૪ માં જણાવેલ વોર્ડની કોલમ નં. ૫ માં જણાવેલ બેઠકો ભરવા માટે સભ્યોની તથા કોલમ નં. ૬ માં જણાવેલ પ્રકાર વાળી સરપંચની બેઠકો ભરવા માટે સરપંચની ચુંટણી યોજવાનું તબકકાવાર કાર્યક્રમ નીચે જણાવ્યા મુજબ નકકી કરે છે.

		તારીખ	સમય	સ્થળ
(ક)	ઉમેદવારી પત્રો રજૂ કરવાની / ભરવાની છેલ્લી તારીખ	૨૫/૮/૦૩	૧૧.૦૦ કલાકથી ૧૫.૦૦ કલાક સુધી	ચુંટણી અધિકારી/મદદનીશ ચુંટણી અધિકારી કચેરી ખાતે
(ખ)	ઉમેદવારી પત્રોની ચકાસણી તારીખ	૨૬/૮/૦૩	૧૧.૦૦ કલાકથી ચકાસણી પુરી થાય ત્યાં સુધી	ચુંટણી અધિકારી કચેરી ખાતે
(ગ)	ઉમેદવારીપત્રો પાછી ખેંચી લેવાની છેલ્લી તારીખ	૨૮/૮/૦૩	૧૫.૦૦ કલાક સુધી	ચુંટણી અધિકારી/ મદદનીશ ચુંટણી અધિકારી કચેરી ખાતે
(ઘ)	આવશ્યક હોય તો મતદાનની તારીખ	૧૪/૯/૦૩	–	–
(ચ)	મતદાનનો સમય	૧૪/૯/૦૩	સવારના ૮.૦૦ કલાકથી સાંજના ૧૭.૦૦ કલાક સુધી	
(છ)	મતદાનના સ્થળ	–	–	જિલ્લા ચુંટણી અધિકારીએ જાહેર કરેલ મતદાન મથકો ઉપર
(જ)	મતગણતરી માટેની તારીખ અને સમય	૧૬/૯/૦૩	સવારના ૯.૦૦ કલાકથી ગણતરી પુરી થાય ત્યાંસુધી	ચુંટણી અધિકારી જાહેર કરે તે સ્થળે
([illegible])	ચુંટણી પ્રક્રિયા પુરી થવાની તારીખ	૨૧/૯/૦૩	–	–

INDEX

અ નુ સુ ચિ

અબડાસા તાલુકાની ગ્રામ પંચાયતોની ચુંટણી યોજવાની છે, તેની યાદી

અનુ. નં.	તાલુકાનું નામ	ગ્રામપંચાયતનું નામ	વોર્ડ નંબર ક્રમાંક	વોર્ડની બેઠકનો પ્રકાર	સરપંચની બેઠકોનો પ્રકાર	ચુંટણીનો પ્રકાર (સામાન્ય/પેટા ચુંટણી જે હોય તે દર્શાવો
૧	૨	૩	૪	૫	૬	૭
૧	અબડાસા	તેરા	૩	સામાન્ય	—	પેટા ચુંટણી

૩. આ જાહેરનામાની ગુજરાત પંચાયત ચૂંટણી નિયમો ૧૯૯૪ના ૯(૧) અન્વયે સરકારી રાજપત્રમાં પ્રસિધ્ધિ કરવામાં આવે છે.

(સહી) અવાચ્ય,

કલેકટર કચ્છ જિલ્લો

અને

રાજ્ય ચુંટણી પંચના અધિકારી

INDEX

ગુજરાત પંચાયત અધિનિયમ ૧૯૯૩ ની કલમ ૧૫ ની પેટા કલમ (૧) અન્વયે ચુંટણીનું

જાહેરનામું

જિલ્લા કલેકટર કચેરી,
ચુંટણી શાખા,
કચ્છ જિલ્લો
ભુજ – કચ્છ
તા. ૧૮/૮/૦૩

ક્રમાંક :– ડીઈઓ/ઈલેક/ગ્રા. પં./જાહેરનામું/અબડાસા/૨૦૦૩

જાહેરનામું

કચ્છ જિલ્લાના અબડાસા તાલુકાની ગ્રામ પંચાયતોના વોર્ડની બેઠકોની/સરપંચની બેઠકોની ચુંટણી

(૧) ગુજરાત રાજય પંચાયત અધિનિયમ ૧૯૯૩ ની કલમ ૧૬ ની પેટા કલમ (૧) મુજબ કચ્છ જિલ્લાની અબડાસા તાલુકાની ગ્રામ પંચાયતોના વોર્ડની રચના તથા બેઠકોની ફાળવણી રાજય ચુંટણીપંચના અધિકારી તરીકે કરેલ છે.

(૨) ગુજરાત પંચાયત ચુંટણી અધિનિયમો ૧૯૯૩ ની કલમ ૧૫ ની પેટા કલમ (૧) થી પ્રાપ્ત થયેલ સતાની રૂએ રાજય ચુંટણીપંચના અધિકારી તરીકે કલેકટર કચ્છ જિલ્લાની નીચેની અનુસુચિના કોલમ નં. ૨ માં જણાવેલ તાલુકાની સામે કોલમ નં. ૩ માં જણાવેલ ગ્રામ પંચાયતોના કોલમ નં. ૪, ૫ માં જણાવેલ વોર્ડની બેઠકોની તથા કોલમ નં. ૬ માં જણાવેલ સરપંચોની બેઠકોની સામાન્ય / પેટા ચુંટણીઓ તા. ૧૪/૦૯/૦૩ ના રોજ યોજવાનું જાહેર કરે છે.

અનુસુચિ

અબડાસા તાલુકાની ગ્રામ પંચાયતોની ચુંટણી યોજવાની છે, તેની યાદી

અનુ. નં.	તાલુકાનું નામ	ગ્રામપંચાયત નું નામ	વોર્ડ નંબર ક્રમાંક	વોર્ડની બેઠકનો પ્રકાર	સરપંચની બેઠકોનો પ્રકાર	ચુંટણીનો પ્રકાર (સામાન્ય/પેટા ચુંટણી જે હોય તે દર્શાવો)
૧	૨	૩	૪	૫	૬	૭
૧	અબડાસા	તેરા	૩	સામાન્ય	–	પેટાચુંટણી

(૩) આ જાહેરનામાની ગુજરાત પંચાયત ચુંટણી નિયમો ૧૯૯૪ ના નિયમ ૯ (૧) અન્વયે સરકારી રાજયપત્રમાં પ્રસિધ્ધિ કરવામાં આવે છે.

(સહી) અવાચ્ય,
કલેકટર કચ્છ જિલ્લા
અને
રાજય ચુંટણી પંચના અધિકારી

ગુજરાત પંચાયત ચૂંટણી નિયમો – ૧૯૯૪ ના નિયમ ૯(૨) અન્વયે

ચૂંટણીનું જાહેરનામું

જિલ્લા કલેકટર કચેરી, ચૂંટણી શાખા,

કચ્છ જિલ્લો, ભુજ–કચ્છ.

તા. ૧૮/૮/૨૦૦૩

ક્રમાંક : ડીઈઓ/ઈલેક/ગ્રા.પં.ચૂં/તા.અંજાર/૨૦૦૩.

જાહેરનામુ

કચ્છ જિલ્લાની અંજાર તાલુકાની ગ્રામ પંચાયતોના વોર્ડની બેઠકની પેટા ચુંટણી.

(૧) ગુજરાત પંચાયત અધિનિયમ ૧૯૯૩ ની કલમ–૧૬ ની પેટા કલમ (૧) મુજબ કચ્છ જીલ્લાની તાલુકાની ગ્રામ પંચાયતોના વોર્ડની રચના તથા બેઠકોની ફાળવણી રાજ્ય ચૂંટણી પંચના અધિકારી તરીકે કરેલ છે.

(૨) ગુજરાત પંચાયત ચૂંટણી નિયમો, ૧૯૯૪ ના નિયમ–૯ ના પેટા નિયમ – (૨) થી પ્રાપ્ત થયેલ સત્તાની રૂઈએ રાજય ચુંટણી પંચના અધિકારી તરીકે કલેકટર કચ્છ, કચ્છ જીલ્લાની નીચેની અનુસુચિના કોલમ નં. ૨ માં જણાવેલ તાલુકાની સામે કોલમ નં. ૩ માં જણાવેલ ગ્રામ પંચાયનોના કોલમ નં. ૪ માં જણાવેલ વોર્ડ ની કોલમ નં. ૫ માં જણાવેલ બેઠકો ભરવા માટે સભ્યોની તથા કોલમ નં. ૬ માં જણાવેલ પ્રકારવાળી સરપંચની બેઠકો ભરવા માટે સરપંચની ચૂંટણી યોજવાનો તબકકાવાર કાર્યક્રમ નીચે મુજબ છે.

		તારીખ	સમય	સ્થળ
ક	ઉમેદવારીપત્રો રજૂ કરવાની / ભરવાની છેલ્લી તારીખ	૨૫/૦૮/૨૦૦૩	૧૧.૦૦ કલાકથી ૧૫.૦૦ કલાક સુધી	ચૂંટણી અધિકારી / મદદ. ચૂંટણી અધિકારીની કચેરી ખાતે
ખ	ઉમેદવારીપત્રોની ચકાસણીની તારીખ	૨૬/૦૮/૨૦૦૩	૧૧.૦૦ કલાકથી ચકાસણી પુરી થાય ત્યાં સુધી	ચૂંટણી અધિકારીની કચેરી ખાતે
ગ	ઉમેદવારી પાછી ખેંચી લેવાની છેલ્લી તારીખ	૨૮/૦૮/૨૦૦૩	૧૫.૦૦ કલાક સુધી	ચૂંટણી અધિકારી / મદદ. ચૂંટણી અધિકારીની કચેરી ખાતે
ઘ	આવશ્યક હોય તો મતદાનની તારીખ	૧૪/૦૯/૨૦૦૩	————	————
ચ	મતદાનનો સમય	————	સવારના ૮.૦૦ થી સાંજના ૫.૦૦ વાગ્યા સુધી	————
છ	મતદાનનું સ્થળ	————	————	જીલ્લા ચુંટણી અધિકારીએ આખરી જાહેર કરેલ મતદાન મથકો ઉપર
જ	મતગણતરી માટેની તારીખ તથા સમય	૧૬/૦૯/૨૦૦૩	સવારના ૯.૦૦ કલાકથી મત ગણતરી પુરી થાય ત્યાં સુધી	ચૂંટણી અધિકારી જાહેર કરે તે સ્થળે
ઝ	ચૂંટણી પ્રક્રિયા પૂરી થવા માટેની તારીખ	૨૧/૦૯/૨૦૦૩	————	

INDEX

અનુસૂચિ

અંજાર તાલુકાની ગ્રામ પંચાયતોની ચૂંટણી યોજવાની છે તેની યાદી

અ. નં.	તાલુકાનું નામ	ગ્રામ પંચાયતનું નામ	વોર્ડ નંબર / ક્રમાંક	વોર્ડની બેઠકોનો પ્રકાર	સરપંચની બેઠકોનો પ્રકાર	ચુંટણીનો પ્રકાર (સામાન્ય/પેટા ચુંટણી જે હોય તે દર્શાવવું)
૧	૨	૩	૪	૫	૬	૭
૧	અંજાર	મોટી નાગલપર	૭	અનુ. જાતિ		પેટા ચુંટણી

(૩) આ જાહેરનામાંની ગુજરાત પંચાયત ચુંટણી નિયમો ૧૯૯૪ ના નિયમ ૯ (૧) અન્વયે સરકારી રાજયપત્રમાં પ્રસિધ્ધિ કરવામાં આવે છે.

(સહી) અવાચ્ય,

રાજય ચુંટણી પંચના અધિકારી

અને

કલેકટર, કચ્છ–ભુજ

ગુજરાત પંચાયત અધિનિયમ ૧૯૯૩ ની કલમ ૧૫ ની પેટા કલમ (૧) અન્વયે ચુંટણીનું
ચુંટણીનું જાહેરનામું
જિલ્લા કલેક્ટર કચેરી, ચૂંટણી શાખા,
કચ્છ જિલ્લો, ભુજ–કચ્છ.
તા. ૧૮/૮/૨૦૦૩

ક્રમાંક : ડીઈઓ/ઈલેક/ગ્રા.પં.ચૂં/તા.અંજાર/૨૦૦૩.

કચ્છ જિલ્લાની અંજાર તાલુકાની ગ્રામ પંચાયતોના વોર્ડની બેઠકની પેટા ચુંટણી.

(૧) ગુજરાત પંચાયત અધિનિયમ ૧૯૯૩ ની કલમ--૧૬ ની પેટા કલમ (૧) મુજબ કચ્છ જીલ્લાની તાલુકાની ગ્રામ પંચાયતોના વોર્ડની રચના તથા બેઠકોની ફાળવણી રાજય ચૂંટણી પંચના અધિકારી તરીકે કરેલ છે.

(૨) ગુજરાત પંચાયત અધિનિયમ, ૧૯૯૩ ની કલમ – ૧૫ ની કલમ (૧) થી પ્રાપ્ત થયેલ સત્તાની રૂએ રાજય ચૂંટણી પંચના અધિકારી તરીકે કલેકટર કચ્છ, કચ્છ જીલ્લાની નીચેની અનુસૂચિના કોલમ નં. ૨ માં જણાવેલ તાલુકાની સામે કોલમ નં. ૩ માં જણાવેલ ગ્રામ પંચાયતોના કલમ નં. ૪, ૫ માં જણાવેલ વોર્ડની બેઠકોની તથા કોલમ નં. ૬ માં જણાવેલ સરપંચની બેઠકોની સામાન્ય / પેટા ચૂંટણી તારીખ :૧૪/૦૯/૨૦૦૩ ના રોજ યોજવાનું જાહેર કરે છે.

અનુસૂચિ

અંજાર તાલુકાની ગ્રામ પંચાયતોની ચૂંટણી યોજવાની છે તેની યાદી

અ. નં.	તાલુકાનું નામ	ગ્રામ પંચાયતનું નામ	વોર્ડ નંબર / ક્રમાંક	વોર્ડની બેઠકોનો પ્રકાર	સરપંચની બેઠકોનો પ્રકાર	ચુંટણીનો પ્રકાર (સામાન્ય/પેટા ચુંટણી જે હોય તે દર્શાવવું)
૧	૨	૩	૪	૫	૬	૭
૧	અંજાર	મોટી નાગલપર	૭	અનુ. જાતિ	—	પેટા ચુંટણી

(સહી) અવાચ્ય,

રાજય ચુંટણી પંચના અધિકારી
અને
કલેકટર, કચ્છ–ભુજ

INDEX

ગુજરાત પંચાયત ચૂંટણી નિયમો ૧૯૯૪ ના નિયમ - ૯ (૨) અન્વયે ચૂંટણીનું જાહેરનામું

જિલ્લા કલેકટર કચેરી,
ચૂંટણી શાખા,
કચ્છ જિલ્લો
ભુજ - કચ્છ.
તા. ૧૮/૮/૨૦૦૩

ક્રમાંક :- ડીઈઓ/ઈલેક/ગ્રા.પં/જાહેરનામું/મુંદરા/૦૩

જાહેરનામું

કચ્છ જિલ્લાના મુંદરા તાલુકાની ગ્રામ પંચાયતોના વોર્ડની બેઠકોની / સરપંચની બેઠકોની ચૂંટણી

૧. ગુજરાત પંચાયત અધિનિયમ ૧૯૯૩ ની કલમ ૧૬ ની પેટા કલમ (૧) મુજબ કચ્છ જિલ્લાની મુંદરા તાલુકાની ગ્રામ પંચાયતોના વોર્ડની રચના તથા બેઠકોની ફાળવણી રાજ્ય ચૂંટણી પંચના અધિકારી તરીકે કરેલ છે.

૨. ગુજરાત પંચાયત ચૂંટણી નિયમો ૧૯૯૪ ના નિયમ - ૯ ના પેટા નિયમ (૨) થી પ્રાપ્ત થયેલ સત્તાની રૂઈએ રાજય ચૂંટણી પંચના અધિકારી તરીકે કલેકટર - કચ્છ, કચ્છ જિલ્લાની નીચેની અનુસુચિના કોલમ નં. ૨ માં જણાવેલ તાલુકાની સામે કોલમ નં. ૩ માં જણાવેલ ગ્રામ પંચાયતોના કોલમ નં. ૪ માં જણાવેલ વોર્ડની કોલમ નં. ૫ માં જણાવેલ બેઠકો ભરવા માટે સભ્યોની તથા કોલમ નં. ૬માં જણાવેલ સરપંચની ચૂંટણી યોજવાનું તબક્કાવાર કાર્યક્રમ નીચે જણાવ્યા મુજબ નક્કી કરે છે.

		તારીખ	સમય	સ્થળ
ક	ઉમેદવારી પત્રો રજુ કરવાની / ભરવાની છેલ્લી તારીખ	૨૫/૮/૨૦૦૩	૧૧:૦૦ કલાકથી ૧૫:૦૦ કલાક સુધી	ચૂંટણી અધિકારી / મદદનિશ ચૂંટણી અધિકારીની કચેરી ખાતે
ખ	ઉમેદવારી પત્રો ચકાસણીની તારીખ	૨૬/૮/૨૦૦૩	૧૧:૦૦ કલાકથી ચકાસણી પુરી થાય ત્યાં સુધી	ચૂંટણી અધિકારીની કચેરી ખાતે
ગ	ઉમેદવારી પાછી ખેંચી લેવાની છેલ્લી તારીખ	૨૮/૮/૨૦૦૩	૧૫:૦૦ કલાક સુધી	ચૂંટણી અધિકારી / મદદનિશ ચૂંટણી અધિકારીની કચેરી ખાતે
ઘ	આવશ્યક હોય તો મતદાનની તારીખ	૧૪/૯/૨૦૦૩	---	---
ચ	મતદાનનો સમય		સવારે ૮:૦૦ કલાકથી સાંજે ૧૭:૦૦ કલાક સુધી	---
છ	મતદાનનો સ્થળ		---	જિલ્લા ચૂંટણી અધિકારીએજાહેર કરેલ મતદાન મથકો ઉપર
જ	મત ગણતરી માટેની તારીખ અને સમય	૧૬/૯/૨૦૦૩	સવારે ૯:૦૦ કલાકથી ગણતરી પુરી થાય ત્યાં સુધી	ચૂંટણી અધિકારી જાહેર કરે તે સ્થળે
ઝ	ચૂંટણી પ્રક્રિયા પુરી થવાની તારીખ	૨૧/૯/૨૦૦૩	---	---

INDEX

મુંદરા તાલુકાની ગ્રામ પંચાયતોની ચૂંટણી યોજવાની છે તેની યાદી

અ.નં.	તાલુકાનું નામ	ગ્રામ પંચાયતનું નામ	વોર્ડ નંબર ક્રમાંક	વોર્ડની બેઠકનો પ્રકાર	સરપંચની બેઠકનો પ્રકાર	ચૂંટણીનો પ્રકાર (સામાન્ય/પેટા ચૂંટણી જે હોય તે દર્શાવવું.
૧	૨	૩	૪	૫	૬	૭
૧	મુંદરા	લાખાપર જુથ	-	-	અનુ.જાતિ સ્ત્રી	પેટા ચૂંટણી
૨	મુંદરા	સમાઘોઘા જુથ	-	-	સામાન્ય	પેટા ચૂંટણી

(સહી) અવાચ્ય,

કલેક્ટર કચ્છ જિલ્લો
અને
રાજ્ય ચૂંટણી પંચના અધિકારી

INDEX

ગુજરાત પંચાયત અધિનિયમ ૧૯૯૩ ની કલમ - ૧૫ ની પેટા કલમ (૧) અન્વયે ચૂંટણીનું

જાહેરનામું

જિલ્લા કલેક્ટર કચેરી,
ચૂંટણી શાખા,
કચ્છ જિલ્લો
ભુજ - કચ્છ.
તા. ૧૮/૮/૨૦૦૩

ક્રમાંક :- ડીઈઓ/ઈલેક/ગ્રા.પં/જાહેરનામું/મુંદરા/૦૩

જાહેરનામું

કચ્છ જિલ્લાના મુંદરા તાલુકાની ગ્રામ પંચાયતોના વોર્ડની બેઠકોની / સરપંચની બેઠકોની ચૂંટણી

૧. ગુજરાત પંચાયત અધિનિયમ ૧૯૯૩ ની કલમ ૧૬ ની પેટા કલમ (૧) મુજબ કચ્છ જિલ્લાની મુંદરા તાલુકાની ગ્રામ પંચાયતોના વોર્ડની રચના તથા બેઠકોની ફાળવણી રાજય ચૂંટણી પંચના અધિકારી તરીકે કરેલ છે.

૨. ગુજરાત પંચાયત ચૂંટણી અધિનિયમો ૧૯૯૩ ની કલમ ૧૫ ની પેટા કલમ (૧) થી પ્રાપ્ત થયેલ સત્તાની રૂઈએ રાજય ચૂંટણી પંચના અધિકારી તરીકે કલેકટર - કચ્છ, કચ્છ જિલ્લાની નીચેની અનુસુચિના કોલમ નં. ૨ માં જણાવેલ તાલુકાની સામે કોલમ નં. ૩ માં જણાવેલ ગ્રામ પંચાયતોના કોલમ નં. ૪,૫ માં જણાવેલ વોર્ડની બેઠકોની તથા કોલમ નં. ૬માં જણાવેલ સરપંચોની બેઠકોની સામાન્ય / પેટા ચૂંટણી તા. ૧૪/૯/૨૦૦૩ ના રોજ યોજવાનું જાહેર કરે છે.

અનુસુચિ

મુંદરા તાલુકાની ગ્રામ પંચાયતોની ચૂંટણી યોજવાની છે તેની યાદી

અ.નં.	તાલુકાનું નામ	ગ્રામ પંચાયતનું નામ	વોર્ડ નંબર ક્રમાંક	વોર્ડની બેઠકનો પ્રકાર	સરપંચની બેઠકનો પ્રકાર	ચૂંટણીનો પ્રકાર (સામાન્ય/પેટા ચૂંટણી જે હોય તે દર્શાવવું.
૧	૨	૩	૪	૫	૬	૭
૧	મુંદરા	લાખાપર જુથ	-	-	અનુ.જાતિ સ્ત્રી	પેટા ચૂંટણી
૨	મુંદરા	સમાઘોઘા જુથ	-	-	સામાન્ય	પેટા ચૂંટણી

૩. આ જાહેરનામાની ગુજરાત પંચાયત ચૂંટણી અધિનિયમો ૧૯૯૪ ના નિયમ - ૯ (૧) અન્વયે સરકારી રાજય પત્રમાં પ્રસિધ્ધી કરવામાં આવે છે.

(સહી) અવાચ્ય,

કલેકટર કચ્છ જિલ્લો
અને
રાજય ચૂંટણી પંચના અધિકારી

ગુજરાત પંચાયત ચુંટણી નિયમો ૧૯૯૪ ના નિયમ–૯ (૨) અન્વયે ચુંટણી જાહેરનામું

જિલ્લા કલેકટર કચેરી,
ચુંટણી શાખા,
કચ્છ જિલ્લો
ભુજ – કચ્છ
તા. ૧૮/૮/૦૩

ક્રમાંક :– ડીઈઓ/ઈલેક/ગ્રા. પં. જાહેરનામું/ ભુજ/૨૦૦૩

જા હે ર ના મું

કચ્છ જિલ્લાના ભુજ તાલુકાની ગ્રામ પંચાયતોના વોર્ડની બેઠકોની / સરપંચની બેઠકોની ચુંટણી

(૧) ગુજરાત પંચાયત અધિનિયમ ૧૯૯૩ ની કલમ ૧૬ ની પેટા કલમ (૧) મુજબ કચ્છ જિલ્લાની ભુજ તાલુકાની ગ્રામ પંચાયતોના વોર્ડની રચના તથા બેઠકોની ફાળવણી રાજય ચુંટણીપંચના અધિકારી તરીકે કરેલ છે.

(૨) [illegible]ાત પંચાયત ચુંટણી નિયમો ૧૯૯૪ નાં નિયમ –૯ ના પેટા નિયમ – ૨ થી પ્રાપ્ત થયેલ સતાની રૂએ રાજય ચુંટણીપંચના અધિકારી તરીકે કલેકટર કચ્છ, કચ્છ જિલ્લાની નીચેની અનુસુચિના [illegible]લમ નં. ૨ માં જણાવેલ તાલુકાની સામે કોલમ નં. ૩ માં જણાવેલ ગ્રામ પંચાયતોના કોલમ નં. ૪ માં જણાવેલ વોર્ડની કોલમ નં. ૫ માં જણાવેલ બેઠકો ભરવા માટે સભ્યોની તથા કોલમ નં. ૬ માં જણાવેલ પ્રકાર વાળી સરપંચની બેઠકો ભરવા માટે સરપંચની ચુંટણી યોજવાનું તબકકાવાર કાર્યક્રમ નીચે જણાવ્યા મુજબ નકકી કરે છે.

		તારીખ	સમય	સ્થળ
(ક)	ઉમેદવારી પત્રો રજૂ કરવાની / ભરવાની છેલ્લી તારીખ	૨૫/૮/૦૩	૧૧.૦૦ કલાકથી ૧૫.૦૦ કલાક સુધી	ચુંટણી અધિકારી/મદદનીશ ચુંટણી અધિકારી કચેરી ખાતે
(ખ)	ઉમેદવારી પત્રોની ચકાસણી તારીખ	૨૬/૮/૦૩	૧૧.૦૦ કલાકથી ચકાસણી પુરી થાય ત્યાં સુધી	ચુંટણી અધિકારી કચેરી ખાતે
(ગ)	ઉમેદવારીપત્રો પાછી ખેંચી લેવાની છેલ્લી તારીખ	૨૮/૮/૦૩	૧૫.૦૦ કલાક સુધી	ચુંટણી અધિકારી/ મદદનીશ ચુંટણી અધિકારી કચેરી ખાતે
(ઘ)	આવશ્યક હોય તો મતદાનની તારીખ	૧૪/૯/૦૩	–	–
(ચ)	મતદાનનો સમય	૧૪/૯/૦૩	સવારના ૮.૦૦ કલાકથી સાંજના ૧૭.૦૦ કલાક સુધી	
(છ)	મતદાનના સ્થળ	–	–	જિલ્લા ચુંટણી અધિકારીએ જાહેર કરેલ મતદાન મથકો ઉપર
(જ)	મત ગણતરી માટેની તારીખ અને સમય	૧૬/૯/૦૩	સવારના ૯.૦૦ કલાકથી ગણતરી પુરી થાય ત્યાંસુધી	ચુંટણી અધિકારી જાહેર કરે તે સ્થળે
(ઝ)	ચુંટણી પ્રક્રિયા પુરી થવાની તારીખ	૨૧/૯/૦૩	–	–

INDEX

અ નુ સુ ચિ

ભુજ તાલુકાની ગ્રામ પંચાયતોની ચુંટણી યોજવાની છે, તેની યાદી

અનુ. નં.	તાલુકાનું નામ	ગ્રામપંચાયત નું નામ	વોર્ડ નંબર ક્રમાંક	વોર્ડની બેઠકનો પ્રકાર	સરપંચની બેઠકોનો પ્રકાર	ચુંટણીનો પ્રકાર (સામાન્ય/પેટા ચુંટણી જે હોય તે દર્શાવો)
૧	૨	૩	૪	૫	૬	૭
૧	ભુજ	રાયધણપર	સરપંચ	–	બિનઅનામત	સામાન્ય ચુંટણી
	"	"	૧	સામાન્ય સ્ત્રી	–	"
			૨	અ.જા. સામાન્ય	–	"
			૩	સા.શૈ.પ.સ્ત્રી	–	"
			૪	સામાન્ય	–	"
			૫	સામાન્ય	–	"
			૬	સામાન્ય	–	"
			૭	અ.જ.જા. સામાન્ય	–	"
૨	ભુજ	વરનોરા નાના	સરપંચ	–	બિનઅનામત સામાન્ય	સામાન્ય
			૧	સામાન્ય સ્ત્રી	–	"
			૨	સા.શૈ.પ.સામાન્ય	–	"
			૩	સામાન્ય	–	"
			૪	સામાન્ય સ્ત્રી	–	"
			૫	સામાન્ય	–	"
			૬	સામાન્ય	–	"
			૭	સામાન્ય	–	"
૩	ભુજ	ડગાળા	૭	અનુ. જાતિ	–	પેટા ચુંટણી
૪	"	માનકુવા	૨	સામાન્ય સ્ત્રી	–	"
૫	"	સરગુ	૩	સામાન્ય	–	"

(૩) આ જાહેરનામાની ગુજરાત પંચાયત ચુંટણી નિયમો – ૧૯૯૪ ના નિયમ [illegible] (૧) અન્વયે સરકારી રાજયપત્રમાં પ્રસિધ્ધિ કરવામાં આવે છે.

(સહી) અવાચ્ય,

કલેકટર કચ્છ જિલ્લો
અને
રાજય ચુંટણીપંચના અધિકારી

INDEX

ગુજરાત પંચાયત અધિનિયમ ૧૯૯૩ ની કલમ ૧૫ ની પેટા કલમ (૧) અન્વયે ચુંટણીનું

જા હે ર ના મું

જિલ્લા કલેકટર કચેરી,
ચુંટણી શાખા,
કચ્છ જિલ્લો
ભુજ – કચ્છ
તા. ૧૮/૮/૦૩

ક્રમાંક :– ડીઈઓ/ઈલેક/ગ્રા. પં./જાહેરનામું/ ભુજ/૨૦૦૩

જા હે ર ના મું

કચ્છ જિલ્લાના ભુજ તાલુકાની ગ્રામ પંચાયતોના વોર્ડની બેઠકોની / સરપંચની બેઠકોની ચુંટણી

(૧) ગુજરાત રાજય પંચાયત અધિનિયમ ૧૯૯૩ ની કલમ ૧૬ ની પેટા કલમ (૧) મુજબ કચ્છ જિલ્લાની ભુજ તાલુકાની ગ્રામ પંચાયતોના વોર્ડની રચના તથા બેઠકોની ફાળવણી રાજય ચુંટણીપંચના અધિકારી તરીકે કરેલ છે.

(૨) ગુજરાત પંચાયત ચુંટણી અધિનિયમો ૧૯૯૩ ની કલમ ૧૫ ની પેટા કલમ (૧) થી પ્રાપ્ત થયેલ સતાની રૂએ રાજય ચુંટણીપંચના અધિકારી તરીકે કલેકટર કચ્છ જિલ્લાની નીચેની અનુસુચિના કોલમ નં. ૨ માં જણાવેલ તાલુકાની સામે કોલમ નં. ૩ માં જણાવેલ ગ્રામ પંચાયતોના કોલમ નં. ૪, ૫ માં જણાવેલ વોર્ડની બેઠકોની તથા કોલમ નં. ૬ માં જણાવેલ સરપંચોની બેઠકોની સામાન્ય / પેટા ચુંટણીઓ તા. ૧૪/૦૯/૦૩ ના રોજ યોજવાનું જાહેર કરે છે.

અ નુ સુ ચિ

ભુજ તાલુકાની ગ્રામ પંચાયતોની ચુંટણી યોજવાની છે, તેની યાદી

અનુ. નં.	તાલુકાનું નામ	ગ્રામપંચાયત નું નામ	વોર્ડ નંબર ક્રમાંક	વોર્ડની બેઠકનો પ્રકાર	સરપંચની બેઠકોનો પ્રકાર	ચુંટણીનો પ્રકાર (સામાન્ય/પેટા ચુંટણી જે હોય તે દર્શાવો)
૧	૨	૩	૪	૫	૬	૭
૧	ભુજ	રાયધણપર	સરપંચ	–	બિનઅનામત	સામાન્ય ચુંટણી
	"	"	૧	સામાન્ય સ્ત્રી	–	"
			૨	અ.જા.સામાન્ય	–	"
			૩	સા.શૈ.પ.સ્ત્રી	–	"
			૪	સામાન્ય	–	"
			૫	સામાન્ય	–	"
			૬	સામાન્ય	–	"
			૭	અ.જ.જા. સામાન્ય	–	"

INDEX

૧	૨	૩	૪	૫	૬	૭
૨	ભુજ	વરનોરા નાના	સરપંચ	—	બિનઅનામત સામાન્ય	સામાન્ય
			૧	સામાન્ય સ્ત્રી	—	"
			૨	સા.શૈ.પ.સામાન્ય	—	"
			૩	સામાન્ય	—	"
			૪	સામાન્ય સ્ત્રી	—	"
			૫	સામાન્ય	—	"
			૬	સામાન્ય	—	"
			૭	સામાન્ય	—	"
૩	ભુજ	ડગાળા	૭	અનુ. જાતિ	—	પેટા ચુંટણી
૪	"	માનકુવા	૨	સામાન્ય સ્ત્રી	—	"
૫	"	સરગુ	૩	સામાન્ય	—	"

(૩) આ જાહેરનામાની ગુજરાત પંચાયત ચુંટણી નિયમો ૧૯૯૪ ના નિયમ ૯/(૧) અન્વયે સરકારી રાજયપત્રમાં પ્રસિધ્ધિ કરવામાં આવે છે.

(સહી) અવાચ્ય,

કલેકટર કચ્છ જિલ્લો

અને

રાજય ચુંટણી પંચના અધિકારી

સરકારી મધ્યસ્થ મુદ્રણાલય, ગાંધીનગર.

INDEX

Extra No. 339 REGISTERED No. G/GNR/2

©

सत्यमेव जयते

The Gujarat Government Gazette

EXTRA ORDINARY

PUBLISHED BY AUTHORITY

Vol. XLIV] MONDAY, AUGUST 18, 2003/SRAVANA 27, 1925

Separate paging is given to this Part in order that it may be filed as a Separate Compilation.

PART IV-C

StatutoryRules and Orders (Other than those published in Part I, I-A and I-L) madeby Statutary Authorities other than the Government of Gujarat including those made by the Government of India, the High Court, the Director of Municipallities, the Commissioner of Police, the Director of Prohibition and excise, the District Magistrates and the Election Commission, Election Tribunals, Returning Officers and other authorities, under the Election Commission.

ગુજરાત પંચાયત અધિનિયમ - ૧૯૯૩ ની કલમ-૧૫ ની પેટા કલમ (૧) અન્વયે ચૂંટણીનું જાહેરનામું

જિલ્લા કલેક્ટર કચેરી,

ચૂંટણી શાખા,

નવસારી જિલ્લો

તા. ૧૮-૦૮-૨૦૦૩

ક્રમાંક : એસીબી/વીપી/ચટણ/૦૮/૨૦૦૩

જાહેરનામું

નવસારી જિલ્લાની નવસારી તાલુકાની ગ્રામ પંચાયતોના વોર્ડની બેઠકોની તથા સરપંચની બેઠકોની ચૂંટણી.

૩. ગુજરાત પંચાયત અધિનિયમ-૧૯૯૩ની કલમ-૧૬ ની પેટા કલમ-૧ મુજબ નવસારી જિલ્લા ની **નવસારી** તાલુકાની ગ્રામ પંચાયતોના વોર્ડની રચના તથા બેઠકોની ફાળવણી રાજ્ય ચૂંટણી પંચના અધિકારી તરીકે કરેલ છે.

૪. ગુજરાત પંચાયત અધિનિયમ-૧૯૯૩ની કલમ-૧૫ ની પેટા કલમ(૧) થી પ્રાપ્ત થયેલ સત્તાની રુએ રાજ્ય ચૂંટણી પંચના અધિકારી તરીકે કલેકટર નવસારી,નવસારી જિલ્લાની નીચેની અનુસૂચિના કોલમ નં.૨ માં જણાવેલ તાલુકાની સામે કોલમ નં.૩માં જણાવેલ ગ્રામ પંચાયતોના કોલમ નં.૪,૫ માં જણાવેલ વોર્ડની બેઠકો ભરવા સભ્યોની તથા કોલમ નં.૬માં જણાવેલ સરપંચની બેઠકોની સામાન્ય/પેટા ચૂંટણી તારીખ : ૧૪/૦૯/૨૦૦૩ ના રોજ યોજવાનું જાહેર કરે છે.

અ નુ સૂ ચિ

નવસારી તાલુકાની ગ્રામ પંચાયતોની ચૂંટણી યોજવાની છે તેની યાદી.

અ. નં	તાલુકાનું નામ	ગ્રામપંચાયતનું નામ	વોર્ડ નંબર / ક્રમાંક	વોર્ડની બેઠકનો પ્રકાર	સરપંચની બેઠકનો પ્રકાર	ચૂંટણીનો પ્રકાર (સામાન્ય/પેટા ચૂંટણી જે હોય તે દર્શાવવું)
૧	૨	૩	૪	૫	૬	૭
૧	નવસારી	ચોવીસી	૧૩	બીન અનામત (સામાન્ય)		પેટા ચૂંટણી

આ જાહેરનામાની ગુજરાત પંચાયત ચૂંટણી નિયમો [illegible] સરકારી રાજપત્રમાં પ્રસિધ્ધ કરવામાં આવે છે.

વી. પી. પટેલ.
કલેકટર નવસારી અને
રાજ્ય ચૂંટણી પંચના અધિકારી

ગુજરાત પંચાયત ચૂંટણી નિયમો-૧૯૯૪ના નિયમ-૯ (૨) અન્વયે ચૂંટણીનું જાહેરનામું

જિલ્લા કલેકટર કચેરી, ચૂંટણી શાખા, નવસારી જિલ્લો

તા. ૧૮/૦૮/૨૦૦૩

ક્રમાંક:એસીબી/વીપી/ચટણ/૦૮/૨૦૦૩

જાહેરનામું

નવસારી જિલ્લાની **નવસારી** તાલુકાની ગ્રામ પંચાયતોના વોર્ડની બેઠકોની તથા સરપંચની બેઠકોની ચૂંટણી.

૩ ગુજરાત પંચાયત અધિનિયમ-૧૯૯૩ની કલમ-૧૬ ની પેટા કલમ(૧) મુજબ નવસારી જિલ્લાની **નવસારી** તાલુકાની ગ્રામ પંચાયતોના વોર્ડની રચના તથા બેઠકોની ફાળવણી રાજ્ય ચૂંટણી પંચના અધિકારી તરીકે કરેલ છે.

૪ ગુજરાત પંચાયત ચૂંટણી નિયમો-૧૯૯૪ના નિયમ-૯ ના પેટા નિયમ-(૨) થી પ્રાપ્ત થયેલ સત્તાની રુએ રાજ્ય ચૂંટણી પંચના અધિકારી તરીકે કલેકટર નવસારી,નવસારી જિલ્લાની નીચેની અનુસૂચિના કોલમ નં.૨ માં જણાવેલ તાલુકાની સામે કોલમ નં.૩માં જણાવેલ ગ્રામ પંચાયતના કોલમ નં.૪માં જણાવેલ વોર્ડની કોલમ નં.૫માં જણાવેલ બેઠકો ભરવા માટે સભ્યોની તથા કોલમ નં.૬ માં જણાવેલ પ્રકારવાળી સરપંચની બેઠકો ભરવા માટે સરપંચની ચૂંટણી યોજવાનો તબક્કાવાર કાર્યક્રમ નીચે મુજબ નક્કી કરે છે.

		તારીખ	સમય	સ્થળ
(૧)	ઉમેદવારી પત્ર રજુ કરવાની/ ભરવાની છેલ્લી તારીખ	૨૫/૦૮/૨૦૦૩	૧૧=૦૦ કલાકથી ૧૫=૦૦ કલાકસુધી	ચૂંટણી અધિકારી / મદદનીશ ચૂંટણી અધિકારીની કચેરી ખાતે અથવા ચૂંટણી નોટીસમાં જણાવ્યા પ્રમાણે
(૨)	ઉમેદવારી પત્રોની ચકાસણી તારીખ	૨૬/૦૮/૨૦૦૩	૧૧=૦૦ કલાકથી ચકાસણી પુરી થાય ત્યાં સુધી	ચૂંટણી અધિકારીની કચેરી ખાતે

INDEX

(૩)	ઉમેદવારી પત્રો પાછા ખેંચી લેવાની છેલ્લી તારીખ	૨૮/૦૮/૨૦૦૩ બપોરે ૧૫=૦૦ કલાક સુધી		ચૂંટણી અધિકારી / મદદનીશ ચૂંટણી અધિકારીની કચેરી ખાતે
(૪)	આવશ્યક હોય તો મતદાનની તારીખ	૧૪/૦૯/૨૦૦૩	--	--
(૫)	મતદાનનો સમય	સવારના ૮=૦૦ વાગ્યાથી સાંજના ૫=૦૦ વાગ્યા સુધી		
(૬)	મતદાનનું સ્થળ	જિલ્લા ચૂંટણી અધિકારીએ જાહેર કરેલ મતદાન મથક ઉપર		
(૭)	મતગણતરી માટેની તારીખ અને સમય	૧૬-૧૭/૦૯/૨૦૦૩	સવારના ૯=૦૦કલાકથી ગણતરી પુરી થાય ત્યાં સુધી	ચૂંટણી અધિકારી જાહેર કરે તે સ્થળે
(૮)	ચૂંટણી પ્રક્રિયા પુરી થવા માટેની તારીખ	૨૧/૦૯/૨૦૦૩		

અ નુ સૂ ચિ

<u>નવસારી</u> તાલુકાની ગ્રામ પંચાયતોની ચૂંટણી યોજવાની છે તેની યાદી.

અ. નં	તાલુકાનું નામ	ગ્રામપંચાયતનું નામ	વોર્ડ નંબર / ક્રમાંક	વોર્ડની બેઠકનો પ્રકાર	સરપંચની બેઠકનો પ્રકાર	ચૂંટણીનો પ્રકાર (સામાન્ય/પેટા ચૂંટણી જે હોય તે દર્શાવવું)
૧	૨	૩	૪	૫	૬	૭
૧	નવસારી	ચોવીસી	૧૩	બીન અનામત (સામાન્ય)		પેટા ચૂંટણી

આ જાહેરનામાની ગુજરાત પંચાયત ચૂંટણી નિયમો ૧૯૯૪ ના નિયમ ૯(૧) અન્વયે સરકારી રાજપત્રમાં પ્રસિધ્ધ કરવામાં આવે છે.

વી. પી. પટેલ
કલેકટર નવસારી અને
રાજય ચૂંટણી પંચના અધિકારી

INDEX

ગુજરાત પંચાયત અધિનિયમ - ૧૯૯૩ની કલમ-૧૫ ની પેટા કલમ(૧) અન્વયે ચૂંટણીનું જાહેરનામું

જિલ્લા કલેક્ટર કચેરી,
ચૂંટણી શાખા,
નવસારી જિલ્લો

તા. ૧૮-૦૮-૨૦૦૩

ક્રમાંક:એસીબી/વીપી/ચટણ/૦૮/૨૦૦૩

જાહેરનામું

નવસારી જિલ્લાની જલાલપોર તાલુકાની ગ્રામ પંચાયતોના વોર્ડની બેઠકોની તથા સરપંચની બેઠકોની ચૂંટણી.

૧૧. ગુજરાત પંચાયત અધિનિયમ-૧૯૯૩ની કલમ-૧૬ ની પેટા કલમ-૧ મુજબ નવસારી જિલ્લા ની જલાલપોર તાલુકાની ગ્રામ પંચાયતોના વોર્ડની રચના તથા બેઠકોની ફાળવણી રાજ્ય ચૂંટણી પંચના અધિકારી તરીકે કરેલ છે.

૧૨. ગુજરાત પંચાયત અધિનિયમ-૧૯૯૩ની કલમ-૧૫ ની પેટા કલમ(૧) થી પ્રાપ્ત થયેલ સત્તાની રુએ રાજ્ય ચૂંટણી પંચના અધિકારી તરીકે કલેક્ટર નવસારી,નવસારી જિલ્લાની નીચેની અનુસૂચિના કોલમ નં.૨ માં જણાવેલ તાલુકાની સામે કોલમ નં.૩માં જણાવેલ ગ્રામ પંચાયતોના કોલમ નં.૪,૫ માં જણાવેલ વોર્ડની બેઠકો ભરવા સભ્યોની તથા કોલમ નં.૬માં જણાવેલ સરપંચની બેઠકોની સામાન્ય/પેટા ચૂંટણી **તારીખ : ૧૪ /૦૯/૨૦૦૩** ના રોજ યોજવાનું જાહેર કરે છે.

અ નુ સૂ ચિ

<u>જલાલપોર</u> તાલુકાની ગ્રામ પંચાયતોની ચૂંટણી યોજવાની છે તેની યાદી.

અ. નં	તાલુકાનું નામ	ગ્રામપંચાયતનું નામ	વોર્ડ નંબર / ક્રમાંક	વોર્ડની બેઠકનો પ્રકાર	સરપંચની બેઠકનો પ્રકાર	ચૂંટણીનો પ્રકાર (સામાન્ય/પેટા ચૂંટણી જે હોય તે દર્શાવવું)
૧	૨	૩	૪	૫	૬	૭
૧	જલાલપોર	મહુવર			બીન અનામત (સામાન્ય)	પેટા ચૂંટણી
૨	જલાલપોર	ખરસાડ	૧	સા.અને શૈ. રીતે પ:વર્ગ (સામાન્ય)		પેટા ચૂંટણી
૩	જલાલપોર	માંગરોળ	૨	બીન અનામત (સામાન્ય)		પેટા ચૂંટણી
૪	જલાલપોર	કનેરા	૭	બીન અનામત (સામાન્ય)		પેટા ચૂંટણી

આ જાહેરનામાની ગુજરાત પંચાયત ચૂંટણી નિયમો ૧૯૯૪ ના નિયમ ૯(૧) અન્વયે સરકારી રાજપત્રમાં પ્રસિધ્ધ કરવામાં આવે છે.

વી. પી. પટેલ,
કલેક્ટર નવસારી અને
રાજ્ય ચૂંટણી પંચના અધિકારી

INDEX

ગુજરાત પંચાયત ચૂંટણી નિયમો-૧૯૯૪ના નિયમ-૯ (૨) અન્વયે

ચૂંટણીનું જાહેરનામું

જિલ્લા કલેકટર કચેરી, ચૂંટણી શાખા, નવસારી જિલ્લો

તા ૧૮/૦૮/૨૦૦૩

ક્રમાંકઃએસીબી/વીપી/ગટણ/૦૮/૨૦૦૩

જાહેરનામું

નવસારી જિલ્લાની જલાલપોર તાલુકાની ગ્રામ પંચાયતોના વોર્ડની બેઠકોની તથા સરપંચની બેઠકોની ચૂંટણી.

૩. ગુજરાત પંચાયત અધિનિયમ-૧૯૯૩ની કલમ-૧૬ ની પેટા કલમ(૧) મુજબ નવસારી જિલ્લાની જલાલપોર તાલુકાની ગ્રામ પંચાયતોના વોર્ડની રચના તથા બેઠકોની ફાળવણી રાજય ચૂંટણી પંચના અધિકારી તરીકે કરેલ છે.

૪. ગુજરાત પંચાયત ચૂંટણી નિયમો-૧૯૯૪ના નિયમ-૯ ના પેટા નિયમ-(૨) થી પ્રાપ્ત થયેલ સત્તાની રુએ રાજય ચૂંટણી પંચના અધિકારી તરીકે કલેકટર નવસારી,નવસારી જિલ્લાની નીચેની અનુસૂચિના કોલમ નં.૨ માં જણાવેલ તાલુકાની સામે કોલમ નં.૩માં જણાવેલ ગ્રામ પંચાયતના કોલમ નં.૪માં જણાવેલ વોર્ડની કોલમ નં.૫માં જણાવેલ બેઠકો ભરવા માટે સભ્યોની તથા કોલમ નં.૬માં જણાવેલ પ્રકારવાળી સરપંચની બેઠકો ભરવા માટે સરપંચની ચૂંટણી યોજવાનો તબકકાવાર કાર્યક્રમ નીચે મુજબ નકકી કરે છે.

		તારીખ	સમય	સ્થળ
(૧)	ઉમેદવારી પત્ર રજુ કરવાની/ ભરવાની છેલ્લી તારીખ	૨૫/૦૮/૨૦૦૩	૧૧=૦૦ કલાકથી ૧૫=૦૦ કલાકસુધી	ચૂંટણી અધિકારી / મદદનીશ ચૂંટણી અધિકારીની કચેરી ખાતે અથવા ચૂંટણી નોટીસમાં જણાવ્યા પ્રમાણે
(૨)	ઉમેદવારી પત્રોની ચકાસણી તારીખ	૨૬/૦૮/૨૦૦૩	૧૧=૦૦ કલાકથી ચકાસણી પુરી થાય ત્યાં સુધી	ચૂંટણી અધિકારીની કચેરી ખાતે
(૩)	ઉમેદવારી પત્રો પાછા ખેંચી લેવાની છેલ્લી તારીખ	૨૮/૦૮/૨૦૦૩ બપોરે ૧૫=૦૦ કલાક સુધી		ચૂંટણી અધિકારી / મદદનીશ ચૂંટણી અધિકારીની કચેરી ખાતે
(૪)	આવશ્યક હોય તો મતદાનની તારીખ	૧૪/૦૯/૨૦૦૩	--	--
(૫)	મતદાનનો સમય	સવારના ૮=૦૦ વાગ્યાથી સાંજના ૫=૦૦ વાગ્યા સુધી		
(૬)	મતદાનનું સ્થળ	જિલ્લા ચૂંટણી અધિકારીએ જાહેર કરેલ મતદાન મથક ઉપર		
(૭)	મતગણતરી માટેની તારીખ અને સમય	૧૬-૧૭/૦૯/૨૦૦૩	સવારના ૯=૦૦કલાકથી ગણતરી પુરી થાય ત્યાં સુધી	ચૂંટણી અધિકારી જાહેર કરે તે સ્થળે
(૮)	ચૂંટણી પ્રક્રિયા પુરી થવા માટેની તારીખ	૨૧/૦૯/૨૦૦૩		

INDEX

અ નુ સૂ ચિ

જલાલપોર તાલુકાની ગ્રામ પંચાયતોની ચૂંટણી યોજવાની છે તેની યાદી.

અ. નં	તાલુકાનું નામ	ગ્રામપંચાયત નું નામ	વોર્ડ નંબર / ક્રમાંક	વોર્ડની બેઠકનો પ્રકાર	સરપંચની બેઠકનો પ્રકાર	ચૂંટણીનો પ્રકાર (સામાન્ય/પેટા ચૂંટણી જે હોય તે દર્શાવવું)
૧	૨	૩	૪	૫	૬	૭
૧	જલાલપોર	મહુવર			બીન અનામત (સામાન્ય)	પેટા ચૂંટણી
૨	જલાલપોર	ખરસાડ	૧	સા.અને શૈ. રીતે પ.વર્ગ (સામાન્ય)		પેટા ચૂંટણી
૩	જલાલપોર	માંગરોળ	૨	બીન અનામત (સામાન્ય)		પેટા ચૂંટણી
૪	જલાલપોર	કનેરા	૭	બીન અનામત (સામાન્ય)		પેટા ચૂંટણી

આ જાહેરનામાની ગુજરાત પંચાયત ચૂંટણી નિયમો ૧૯૯૪ ના નિયમ ૯(૧) અન્વયે સરકારી રાજપત્રમાં પ્રસિધ્ધ કરવામાં આવે છે.

વી. પી. પટેલ
કલેકટર નવસારી અને
રાજ્ય ચૂંટણી પંચના અધિકારી

INDEX

ગુજરાત પંચાયત અધિનિયમ - ૧૯૯૩ ની કલમ -૧૫ ની પેટા કલમ (૧) અન્વયે ચૂંટણીનું જાહેરનામું

જિલ્લા કલેક્ટર કચેરી,
ચૂંટણી શાખા,
નવસારી જિલ્લો
તા. ૧૮-૦૮-૨૦૦૩

ક્રમાંક:એસીબી/વીપી/ચટણ/૦૮/૨૦૦૩

જાહેરનામું

નવસારી જિલ્લાની ગણદેવી તાલુકાની ગ્રામ પંચાયતોના વોર્ડની બેઠકોની તથા સરપંચની બેઠકોની ચૂંટણી.

૧૧. ગુજરાત પંચાયત અધિનિયમ-૧૯૯૩ની કલમ-૧૬ ની પેટા કલમ-૧ મુજબ નવસારી જિલ્લાની ગણદેવી તાલુકાની ગ્રામ પંચાયતોના વોર્ડની રચના તથા બેઠકોની ફાળવણી રાજય ચૂંટણી પંચના અધિકારી તરીકે કરેલ છે.

૧૨. ગુજરાત પંચાયત અધિનિયમ-૧૯૯૩ની કલમ-૧૫ ની પેટા કલમ(૧) થી પ્રાપ્ત થયેલ સત્તાની રુએ રાજય ચૂંટણી પંચના અધિકારી તરીકે કલેકટર નવસારી,નવસારી જિલ્લાની નીચેની અનુસૂચિના કોલમ નં.૨ માં જણાવેલ તાલુકાની સામે કોલમ નં.૩માં જણાવેલ ગ્રામ પંચાયતોના કોલમ નં.૪,૫ માં જણાવેલ વોર્ડની બેઠકો ભરવા સભ્યોની તથા કોલમ નં.૬માં જણાવેલ સરપંચની બેઠકોની સામાન્ય/પેટા ચૂંટણી તારીખ : ૧૪ /૦૯/૨૦૦૩ ના રોજ યોજવાનું જાહેર કરે છે.

અ નુ સૂ ચિ

ગણદેવી તાલુકાની ગ્રામ પંચાયતોની ચૂંટણી યોજવાની છે તેની યાદી.

અ. નં	તાલુકાનું નામ	ગ્રામપંચાયતનું નામ	વોર્ડ નંબર / ક્રમાંક	વોર્ડની બેઠકનો પ્રકાર	સરપંચની બેઠકનો પ્રકાર	ચૂંટણીનો પ્રકાર (સામાન્ય/પેટા ચૂંટણી જે હોય તે દર્શાવવું)
૧	૨	૩	૪	૫	૬	૭
૧	ગણદેવી	છાપર			સા.અને શૈ. રીતે પ.વર્ગ (સ્ત્રી)	પેટા ચૂંટણી
			૧	બીન અનામત (સામાન્ય)		
			૨	સા.અને શૈ. રીતે પ.વર્ગ (સામાન્ય)		
			૩	બીન અનામત (સામાન્ય)		
૨	ગણદેવી	પીપલધરા	૩	અનુસૂચિત આદિજાતિ (સામાન્ય)		પેટા ચૂંટણી
૩	ગણદેવી	ખાપરીયા	૧	બીન અનામત (સામાન્ય)		પેટા ચૂંટણી

આ જાહેરનામાની ગુજરાત પંચાયત ચૂંટણી નિયમો ૧૯૯૪ ના નિયમ ૯(૧) અન્વયે સરકારી રાજપત્રમાં પ્રસિધ્ધ કરવામાં આવે છે.

વી. પી. પટેલ
કલેકટર નવસારી અને
રાજય ચૂંટણી પંચના અધિકારી

INDEX

ગુજરાત પંચાયત ચૂંટણી નિયમો-૧૯૯૪ના નિયમ-૯ (૨) અન્વયે

ચૂંટણીનું જાહેરનામું

જિલ્લા કલેકટર કચેરી,ચૂંટણી શાખા,

નવસારી જિલ્લો

તા ૧૮/૦૮/૨૦૦૩

ક્રમાંક:એસીબી/વીપી/ચટણ/૦૮/૨૦૦૩

જાહેરનામું

નવસારી જિલ્લાની ગણદેવી તાલુકાની ગ્રામ પંચાયતોના વોર્ડની બેઠકોની તથા સરપંચની બેઠકોની ચૂંટણી.

૩. ગુજરાત પંચાયત અધિનિયમ-૧૯૯૩ની કલમ-૧૬ ની પેટા કલમ(૧) મુજબ નવસારી જિલ્લાની ગણદેવી તાલુકાની ગ્રામ પંચાયતોના વોર્ડની રચના તથા બેઠકોની ફાળવણી રાજ્ય ચૂંટણી પંચના અધિકારી તરીકે કરેલ છે.

૪. ગુજરાત પંચાયત ચૂંટણી નિયમો-૧૯૯૪ના નિયમ-૯ ના પેટા નિયમ-(૨) થી પ્રાપ્ત થયેલ સત્તાની રુએ રાજય ચૂંટણી પંચનાં અધિકારી તરીકે કલેકટર નવસારી,નવસારી જિલ્લાની નીચેની અનુસૂચિના કોલમ નં.૨ માં જણાવેલ તાલુકાની સામે કોલમ નં.૩માં જણાવેલ ગ્રામ પંચાયતના કોલમ નં.૪માં જણાવેલ વોર્ડની કોલમ નં.૫માં જણાવેલ બેઠકો ભરવા માટે સભ્યોની તથા કોલમ નં.૬માં જણાવેલ પ્રકારવાળી સરપંચની બેઠકો ભરવા માટે સરપંચની ચૂંટણી યોજવાનો તબકકાવાર કાર્યક્રમ નીચે મુજબ નકકી કરે છે.

		તારીખ	સમય	સ્થળ
(૧)	ઉમેદવારી પત્ર રજુ કરવાની/ ભરવાની છેલ્લી તારીખ	૨૫/૦૮/૨૦૦૩	૧૧=૦૦ કલાકથી ૧૫=૦૦ કલાકસુધી	ચૂંટણી અધિકારી / મદદનીશ ચૂંટણી અધિકારીની કચેરી ખાતે અથવા ચૂંટણી નોટીસમાં જણાવ્યા પ્રમાણે
(૨)	ઉમેદવારી પત્રોની ચકાસણી તારીખ	૨૬/૦૮/૨૦૦૩	૧૧=૦૦ કલાકથી ચકાસણી પુરી થાય ત્યાં સુધી	ચૂંટણી અધિકારીની કચેરી ખાતે
(૩)	ઉમેદવારી પત્રો પાછા ખેંચી લેવાની છેલ્લી તારીખ	૨૮/૦૮/૨૦૦૩ બપોરે ૧૫=૦૦ કલાક સુધી		ચૂંટણી અધિકારી / મદદનીશ ચૂંટણી અધિકારીની કચેરી ખાતે
(૪)	આવશ્યક હોય તો મતદાનની તારીખ	૧૪/૦૯/૨૦૦૩	--	--
(૫)	મતદાનનો સમય	સવારના ૮=૦૦ વાગ્યાથી સાંજના ૫=૦૦ વાગ્યા સુધી		
(૬)	મતદાનનું સ્થળ	જિલ્લા ચૂંટણી અધિકારીએ જાહેર કરેલ મતદાન મથક ઉપર		
(૭)	મતગણતરી માટેની તારીખ અને સમય	૧૬-૧૭/૦૯/૨૦૦૩	સવારના ૯=૦૦કલાકથી ગણતરી પુરી થાય ત્યાં સુધી	ચૂંટણી અધિકારી જાહેર કરે તે સ્થળે
(૮)	ચૂંટણી પ્રક્રિયા પુરી થવા માટેની તારીખ	૨૧/૦૯/૨૦૦૩		

INDEX

અનુસૂચિ

ગણદેવી તાલુકાની ગ્રામ પંચાયતોની ચૂંટણી યોજવાની છે તેની યાદી.

અ. નં	તાલુકાનું નામ	ગ્રામપંચાયતનું નામ	વોર્ડ નંબર / ક્રમાંક	વોર્ડની બેઠકનો પ્રકાર	સરપંચની બેઠકનો પ્રકાર	ચૂંટણીનો પ્રકાર (સામાન્ય/પેટા ચૂંટણી જે હોય તે દર્શાવવું)
૧	૨	૩	૪	૫	૬	૭
૧	ગણદેવી	છાપર			સા.અને શૈ. રીતે પ.વર્ગ (સ્ત્રી)	પેટા ચૂંટણી
			૧	બીન અનામત (સામાન્ય)		
			૨	સા.અને શૈ. રીતે પ.વર્ગ (સામાન્ય)		
			૩	બીન અનામત (સામાન્ય)		
૨	ગણદેવી	પીપલધરા	૩	અનુસૂચિત આદિજાતિ (સામાન્ય)		પેટા ચૂંટણી
૩	ગણદેવી	ખાપરીયા	૧	બીન અનામત (સામાન્ય)		પેટા ચૂંટણી

આ જાહેરનામાની ગુજરાત પંચાયત ચૂંટણી નિયમો ૧૯૯૪ ના નિયમ ૯(૧) અન્વયે સરકારી રાજપત્રમાં પ્રસિધ્ધ કરવામાં આવે છે.

વી. પી. પટેલ
કલેકટર નવસારી અને
રાજ્ય ચૂંટણી પંચના અધિકારી

ગુજરાત પંચાયત અધિનિયમ-૧૯૯૩ ની કલમ-૧૫ ની પેટા કલમ(૧) અન્વયે ચૂંટણીનું જાહેરનામું

જિલ્લા કલેકટર કચેરી,
ચૂંટણી શાખા,
નવસારી જિલ્લો
તા. ૧૮-૦૮-૨૦૦૩

ક્રમાંક:એસીબી/વીપી/ચટણ/૦૮/૨૦૦૩

જાહેરનામું

નવસારી જિલ્લાની ચીખલી તાલુકાની ગ્રામ પંચાયતોના વોર્ડની બેઠકોની તથા સરપંચની બેઠકોની ચૂંટણી.

૧૧. ગુજરાત પંચાયત અધિનિયમ-૧૯૯૩ની કલમ-૧૬ ની પેટા કલમ-૧ મુજબ નવસારી જિલ્લા ની ચીખલી તાલુકાની ગ્રામ પંચાયતોના વોર્ડની રચના તથા બેઠકોની ફાળવણી રાજ્ય ચૂંટણી પંચના અધિકારી તરીકે કરેલ છે.

૧૨. ગુજરાત પંચાયત અધિનિયમ-૧૯૯૩ની કલમ-૧૫ ની પેટા કલમ(૧) થી પ્રાપ્ત થયેલ સત્તાની રુએ રાજ્ય ચૂંટણી પંચના અધિકારી તરીકે કલેકટર નવસારી,નવસારી જિલ્લાની નીચેની અનુસૂચિના કોલમ નં.૨ માં જણાવેલ તાલુકાની સામે કોલમ નં.૩માં જણાવેલ ગ્રામ પંચાયતોના કોલમ નં.૪,૫ માં જણાવેલ વોર્ડની બેઠકો ભરવા સભ્યોની તથા કોલમ નં.૬માં જણાવેલ સરપંચની બેઠકોની સામાન્ય/પેટા ચૂંટણી તારીખ : ૧૪ /૦૯/૨૦૦૩ ના રોજ યોજવાનું જાહેર કરે છે.

અ નુ સૂ ચિ

ચીખલી તાલુકાની ગ્રામ પંચાયતોની ચૂંટણી યોજવાની છે તેની યાદી.

અ. નં	તાલુકાનું નામ	ગ્રામપંચાયતનું નામ	વોર્ડ નંબર / ક્રમાંક	વોર્ડની બેઠકનો પ્રકાર	સરપંચની બેઠકનો પ્રકાર	ચૂંટણીનો પ્રકાર (સામાન્ય/પેટા ચૂંટણી જે હોય તે દર્શાવવું)
૧	૨	૩	૪	૫	૬	૭
૧	ચીખલી	સતાડીયા ફળીયા	૫	અનુસૂચિત આદિજાતિ (સામાન્ય)		પેટા ચૂંટણી
૨	ચીખલી	કણભઈ	૨	અનુસૂચિત આદિજાતિ (સામાન્ય)		પેટા ચૂંટણી
૩	ચીખલી	ખેરગામ	૨	અનુસૂચિત આદિજાતિ (સામાન્ય)		પેટા ચૂંટણી
			૧૦	અનુસૂચિત આદિજાતિ (સામાન્ય)		પેટા ચૂંટણી
૪	ચીખલી	પાટી	૬	અનુસૂચિત આદિજાતિ (સામાન્ય)		પેટા ચૂંટણી

આ જાહેરનામાની ગુજરાત પંચાયત ચૂંટણી નિયમો ૧૯૯૪ ના નિયમ ૯(૧) અન્વયે સરકારી રાજપત્રમાં પ્રસિધ્ધ કરવામાં આવે છે.

વી. પી. પટેલ,
કલેકટર નવસારી અને
રાજ્ય ચૂંટણી પંચના અધિકારી

INDEX

ગુજરાત પંચાયત ચૂંટણી નિયમો-૧૯૯૪ના નિયમ-૯ (૨) અન્વયે

ચૂંટણીનું જાહેરનામું

જિલ્લા કલેકટર કચેરી,ચૂંટણી શાખા,

નવસારી જિલ્લો

તા ૧૮/૦૮/૨૦૦૩

ક્રમાંકઃએસીબી/વીપી/ચટણ/૦૮/૨૦૦૩

જાહેરનામું

નવસારી જિલ્લાની ચીખલી તાલુકાની ગ્રામ પંચાયતોના વોર્ડની બેઠકોની તથા સરપંચની બેઠકોની ચૂંટણી.

૩. ગુજરાત પંચાયત અધિનિયમ-૧૯૯૩ની કલમ-૧૬ ની પેટા કલમ(૧) મુજબ નવસારી જિલ્લાની ચીખલી તાલુકાની ગ્રામ પંચાયતોના વોર્ડની રચના તથા બેઠકોની ફાળવણી રાજય ચૂંટણી પંચના અધિકારી તરીકે કરેલ છે.

૪. ગુજરાત પંચાયત ચૂંટણી નિયમો-૧૯૯૪ના નિયમ-૯ ના પેટા નિયમ-(૨) થી પ્રાપ્ત થયેલ સત્તાની રુએ રાજય ચૂંટણી પંચના અધિકારી તરીકે કલેકટર નવસારી,નવસારી જિલ્લાની નીચેની અનુસૂચિના કોલમ નં.૨ માં જણાવેલ તાલુકાની સામે કોલમ નં.૩માં જણાવેલ ગ્રામ પંચાયતના કોલમ નં.૪માં જણાવેલ વોર્ડની કોલમ નં.પમાં જણાવેલ બેઠકો ભરવા માટે સભ્યોની તથા કોલમ નં.૬માં જણાવેલ પ્રકારવાળી સરપંચની બેઠકો ભરવા માટે સરપંચની ચૂંટણી યોજવાનો તબક્કાવાર કાર્યક્રમ નીચે મુજબ નક્કી કરે છે.

		તારીખ	સમય	સ્થળ
(૧)	ઉમેદવારી પત્ર રજુ કરવાની/ ભરવાની છેલ્લી તારીખ	૨૫/૦૮/૨૦૦૩	૧૧=૦૦ કલાકથી ૧૫=૦૦ કલાકસુધી	ચૂંટણી અધિકારી / મદદનીશ ચૂંટણી અધિકારીની કચેરી ખાતે અથવા ચૂંટણી નોટીસમાં જણાવ્યા પ્રમાણે
(૨)	ઉમેદવારી પત્રોની ચકાસણી તારીખ	૨૬/૦૮/૨૦૦૩	૧૧=૦૦ કલાકથી ચકાસણી પુરી થાય ત્યાં સુધી	ચૂંટણી અધિકારીની કચેરી ખાતે
(૩)	ઉમેદવારી પત્રો પાછા ખેંચી લેવાની છેલ્લી તારીખ	૨૮/૦૮/૨૦૦૩ બપોરે ૧૫=૦૦ કલાક સુધી		ચૂંટણી અધિકારી / મદદનીશ ચૂંટણી અધિકારીની કચેરી ખાતે
(૪)	આવશ્યક હોય તો મતદાનની તારીખ	૧૪/૦૯/૨૦૦૩	--	--
(૫)	મતદાનનો સમય	સવારના ૮=૦૦ વાગ્યાથી સાંજના ૫=૦૦ વાગ્યા સુધી		
(૬)	મતદાનનું સ્થળ	જિલ્લા ચૂંટણી અધિકારીએ જાહેર કરેલ મતદાન મથક ઉપર		
(૭)	મતગણતરી માટેની તારીખ અને સમય	૧૬-૧૭/૦૯/૨૦૦૩	સવારના ૯=૦૦કલાકથી ગણતરી પુરી થાય ત્યાં સુધી	ચૂંટણી અધિકારી જાહેર કરે તે સ્થળે
(૮)	ચૂંટણી પ્રક્રિયા પુરી થવા માટેની તારીખ	૨૧/૦૯/૨૦૦૩		

INDEX

અનુસૂચિ

ચીખલી તાલુકાની ગ્રામ પંચાયતોની ચૂંટણી યોજવાની છે તેની યાદી.

અ. નં	તાલુકાનું નામ	ગ્રામપંચાયતનું નામ	વોર્ડ નંબર / ક્રમાંક	વોર્ડની બેઠકનો પ્રકાર	સરપંચની બેઠકનો પ્રકાર	ચૂંટણીનો પ્રકાર (સામાન્ય/પેટા ચૂંટણી જે હોય તે દર્શાવવું)
૧	૨	૩	૪	૫	૬	૭
૧	ચીખલી	સતાડીયા ફળીયા	૫	અનુસૂચિત આદિજાતિ (સામાન્ય)		પેટા ચૂંટણી
૨	ચીખલી	કણભઈ	૨	અનુસૂચિત આદિજાતિ (સામાન્ય)		પેટા ચૂંટણી
૩	ચીખલી	ખેરગામ	૨	અનુસૂચિત આદિજાતિ (સામાન્ય)		પેટા ચૂંટણી
			૧૦	અનુસૂચિત આદિજાતિ (સામાન્ય)		પેટા ચૂંટણી
૪	ચીખલી	પાટી	૬	અનુસૂચિત આદિજાતિ (સામાન્ય)		પેટા ચૂંટણી

આ જાહેરનામાની ગુજરાત પંચાયત ચૂંટણી નિયમો ૧૯૯૪ ના નિયમ ૯(૧) અન્વયે સરકારી રાજપત્રમાં પ્રસિધ્ધ કરવામાં આવે છે.

વી. પી. પટેલ,
કલેકટર નવસારી અને
રાજ્ય ચૂંટણી પંચના અધિકારી

INDEX

ગુજરાત પંચાયત અધિનિયમ-૧૯૯૩ ની કલમ-૧૫ ની પેટા કલમ(૧) અન્વયે ચૂંટણીનું જાહેરનામું

જિલ્લા કલેક્ટર કચેરી,
ચૂંટણી શાખા,
નવસારી જિલ્લો
તા. ૧૮-૦૮-૨૦૦૩

ક્રમાંક:એસીબી/વીપી/ચટણ/૦૮/૨૦૦૩

જાહેરનામું

નવસારી જિલ્લાની વાંસદા તાલુકાની ગ્રામ પંચાયતોના વોર્ડની બેઠકોની તથા સરપંચની બેઠકોની ચૂંટણી.

૧૧. ગુજરાત પંચાયત અધિનિયમ-૧૯૯૩ની કલમ-૧૬ ની પેટા કલમ-૧ મુજબ નવસારી જિલ્લા ની વાંસદા તાલુકાની ગ્રામ પંચાયતોના વોર્ડની રચના તથા બેઠકોની ફાળવણી રાજ્ય ચૂંટણી પંચના અધિકારી તરીકે કરેલ છે.

૧૨. ગુજરાત પંચાયત અધિનિયમ-૧૯૯૩ની કલમ-૧૫ ની પેટા કલમ(૧) થી પ્રાપ્ત થયેલ સત્તાની રુએ રાજ્ય ચૂંટણી પંચના અધિકારી તરીકે કલેક્ટર નવસારી,નવસારી જિલ્લાની નીચેની અનુસૂચિના કોલમ નં.૨ માં જણાવેલ તાલુકાની સામે કોલમ નં.૩માં જણાવેલ ગ્રામ પંચાયતોના કોલમ નં.૪,૫ માં જણાવેલ વોર્ડની બેઠકો ભરવા સભ્યોની તથા કોલમ નં.૬માં જણાવેલ સરપંચની બેઠકોની સામાન્ય/પેટા ચૂંટણી તારીખ : ૧૪ /૦૯/૨૦૦૩ ના રોજ યોજવાનું જાહેર કરે છે.

અ નુ સૂ ચિ

વાંસદા તાલુકાની ગ્રામ પંચાયતોની ચૂંટણી યોજવાની છે તેની યાદી.

અ. નં	તાલુકાનું નામ	ગ્રામપંચાયતનું નામ	વોર્ડ નંબર / ક્રમાંક	વોર્ડની બેઠકનો પ્રકાર	સરપંચની બેઠકનો પ્રકાર	ચૂંટણીનો પ્રકાર (સામાન્ય/પેટા ચૂંટણી જે હોય તે દર્શાવવું)
૧	૨	૩	૪	૫	૬	૭
૧	વાંસદા	પ્રતાપનગર			અનુસૂચિત આદિજાતિ (સામાન્ય)	સામાન્ય ચૂંટણી
			૧	સા.અને શૈ. રીતે પ.વર્ગ (સામાન્ય)		
			૨	અનુસૂચિત આદિજાતિ (સામાન્ય)		
			૩	અનુસૂચિત આદિજાતિ (સામાન્ય)		
			૪	અનુસૂચિત આદિજાતિ (સ્ત્રી)		
			૫	અનુસૂચિત આદિજાતિ (સામાન્ય)		
			૬	બીન અનામત (સામાન્ય)		
			૭	અનુસૂચિત આદિજાતિ (સ્ત્રી)		

INDEX

૨	વાંસદા	વાંદરવેલા			અનુસૂચિત આદિજાતિ (સામાન્ય)	સામાન્ય ચૂંટણી
			૧	અનુસૂચિત આદિજાતિ (સામાન્ય)		
			૨	અનુસૂચિત આદિજાતિ (સ્ત્રી)		
			૩	સા.અને શૈ. રીતે પ.વર્ગ (સામાન્ય)		
			૪	અનુસૂચિત આદિજાતિ (સામાન્ય)		
			૫	અનુસૂચિત આદિજાતિ (સામાન્ય)		
			૬	બીન અનામત (સામાન્ય)		
			૭	અનુસૂચિત આદિજાતિ (સામાન્ય)		
			૮	અનુસૂચિત આદિજાતિ (સ્ત્રી)		
			૯	અનુસૂચિત જાતિ (સામાન્ય)		
			૧૦	અનુસૂચિત આદિજાતિ (સામાન્ય)		
			૧૧	અનુસૂચિત આદિજાતિ (સ્ત્રી)		
			૧૨	અનુસૂચિત આદિજાતિ (સ્ત્રી)		
			૧૩	અનુસૂચિત આદિજાતિ (સામાન્ય)		
			૧૪	અનુસૂચિત આદિજાતિ (સામાન્ય)		
			૧૫	અનુસૂચિત આદિજાતિ (સામાન્ય)		
૩	વાંસદા	સિંગાડ	૭	અનુસૂચિત આદિજાતિ (સામાન્ય)		પેટા ચૂંટણી

આ જાહેરનામાની ગુજરાત પંચાયત ચૂંટણી નિયમો ૧૯૯૪ ના નિયમ ૯(૧) અન્વયે સરકારી રાજપત્રમાં પ્રસિધ્ધ કરવામાં આવે છે.

વી. પી. પટેલ
કલેકટર નવસારી અને
રાજય ચૂંટણી પંચના અધિકારી

INDEX

ગુજરાત પંચાયત ચૂંટણી નિયમો-૧૯૯૪ના નિયમ-૯ (૨) અન્વયે

ચૂંટણીનું જાહેરનામું

જિલ્લા કલેક્ટર કચેરી, ચૂંટણી શાખા,

નવસારી જિલ્લો

તા ૧૮/૦૮/૨૦૦૩

ક્રમાંક:એસીબી/વીપી/ચટણ/૦૮/૨૦૦૩

જાહેરનામું

નવસારી જિલ્લાની <u>વાંસદા</u> તાલુકાની ગ્રામ પંચાયતોના વોર્ડની બેઠકોની તથા સરપંચની બેઠકોની ચૂંટણી.

૩. ગુજરાત પંચાયત અધિનિયમ-૧૯૯૩ની કલમ-૧૬ ની પેટા કલમ(૧) મુજબ નવસારી જિલ્લાની <u>વાંસદા</u> તાલુકાની ગ્રામ પંચાયતોના વોર્ડની રચના તથા બેઠકોની ફાળવણી રાજ્ય ચૂંટણી પંચના અધિકારી તરીકે કરેલ છે.

૪. ગુજરાત પંચાયત ચૂંટણી નિયમો-૧૯૯૪ના નિયમ-૯ ના પેટા નિયમ-(૨) થી પ્રાપ્ત થયેલ સત્તાની રુએ રાજ્ય ચૂંટણી પંચના અધિકારી તરીકે કલેક્ટર નવસારી,નવસારી જિલ્લાની નીચેની અનુસૂચિના કોલમ નં.૨ માં જણાવેલ તાલુકાની ગ્રામે કોલમ નં.૩માં જણાવેલ ગ્રામ પંચાયતના કોલમ નં.૪માં જણાવેલ વોર્ડની કોલમ નં.૫માં જણાવેલ બેઠકો ભરવા માટે સભ્યોની તથા કોલમ નં.૬માં જણાવેલ પ્રકારવાળી સરપંચની બેઠકો ભરવા માટે સરપંચની ચૂંટણી યોજવાનો તબક્કાવાર કાર્યક્રમ નીચે મુજબ નક્કી કરે છે.

		તારીખ	સમય	સ્થળ
(૧)	ઉમેદવારી પત્ર રજુ કરવાની/ ભરવાની છેલ્લી તારીખ	૨૫/૦૮/૨૦૦૩	૧૧=૦૦ કલાકથી ૧૫=૦૦ કલાકસુધી	ચૂંટણી અધિકારી / મદદનીશ ચૂંટણી અધિકારીની કચેરી ખાતે અથવા ચૂંટણી નોટીસમાં જણાવ્યા પ્રમાણે
(૨)	ઉમેદવારી પત્રોની ચકાસણી તારીખ	૨૬/૦૮/૨૦૦૩	૧૧=૦૦ કલાકથી ચકાસણી પુરી થાય ત્યાં સુધી	ચૂંટણી અધિકારીની કચેરી ખાતે
(૩)	ઉમેદવારી પત્રો પાછા ખેંચી લેવાની છેલ્લી તારીખ	૨૮/૦૮/૨૦૦૩ બપોરે ૧૫=૦૦ કલાક સુધી		ચૂંટણી અધિકારી / મદદનીશ ચૂંટણી અધિકારીની કચેરી ખાતે
(૪)	આવશ્યક હોય તો મતદાનની તારીખ	૧૪/૦૯/૨૦૦૩	--	--
(૫)	મતદાનનો સમય	સવારના ૮=૦૦ વાગ્યાથી સાંજના ૫=૦૦ વાગ્યા સુધી		
(૬)	મતદાનનું સ્થળ	જિલ્લા ચૂંટણી અધિકારીએ જાહેર કરેલ મતદાન મથક ઉપર		
(૭)	મતગણતરી માટેની તારીખ અને સમય	૧૬-૧૭/૦૯/૨૦૦૩	સવારના ૯=૦૦કલાકથી ગણતરી પુરી થાય ત્યાં સુધી	ચૂંટણી અધિકારી જાહેર કરે તે સ્થળે
(૮)	ચૂંટણી પ્રક્રિયા પુરી થવા માટેની તારીખ	૨૧/૦૯/૨૦૦૩		

INDEX

અ નુ સૂ ચિ

વાંસદા તાલુકાની ગ્રામ પંચાયતોની ચૂંટણી યોજવાની છે તેની યાદી.

અ. નં	તાલુકાનું નામ	ગ્રામપંચાયતનું નામ	વોર્ડ નંબર / ક્રમાંક	વોર્ડની બેઠકનો પ્રકાર	સરપંચની બેઠકનો પ્રકાર	ચૂંટણીનો પ્રકાર (સામાન્ય/પેટા ચૂંટણી જે હોય તે દર્શાવવું)
૧	૨	૩	૪	૫	૬	૭
૧	વાંસદા	પ્રતાપનગર			અનુસૂચિત આદિજાતિ (સામાન્ય)	સામાન્ય ચૂંટણી
			૧	સા.અને શૈ. રીતે પ.વર્ગ (સામાન્ય)		
			૨	અનુસૂચિત આદિજાતિ (સામાન્ય)		
			૩	અનુસૂચિત આદિજાતિ (સામાન્ય)		
			૪	અનુસૂચિત આદિજાતિ (સ્ત્રી)		
			૫	અનુસૂચિત આદિજાતિ (સામાન્ય)		
			૬	બીન અનામત (સામાન્ય)		
			૭	અનુસૂચિત આદિજાતિ (સ્ત્રી)		
૨	વાંસદા	વાંદરવેલા			અનુસૂચિત આદિજાતિ (સામાન્ય)	સામાન્ય ચૂંટણી
			૧	અનુસૂચિત આદિજાતિ (સામાન્ય)		
			૨	અનુસૂચિત આદિજાતિ (સ્ત્રી)		
			૩	સા.અને શૈ. રીતે પ.વર્ગ (સામાન્ય)		
			૪	અનુસૂચિત આદિજાતિ (સામાન્ય)		
			૫	અનુસૂચિત આદિજાતિ (સામાન્ય)		
			૬	બીન અનામત (સામાન્ય)		
			૭	અનુસૂચિત આદિજાતિ (સામાન્ય)		
			૮	અનુસૂચિત આદિજાતિ (સ્ત્રી)		
			૯	અનુસૂચિત જાતિ (સામાન્ય)		
			૧૦	અનુસૂચિત આદિજાતિ (સામાન્ય)		
			૧૧	અનુસૂચિત આદિજાતિ (સ્ત્રી)		
			૧૨	અનુસૂચિત આદિજાતિ (સ્ત્રી)		
			૧૩	અનુસૂચિત આદિજાતિ (સામાન્ય)		
			૧૪	અનુસૂચિત આદિજાતિ (સામાન્ય)		
			૧૫	અનુસૂચિત આદિજાતિ (સામાન્ય)		
૩	વાંસદા	સિંગાડ	૭	અનુસૂચિત આદિજાતિ (સામાન્ય)		પેટા ચૂંટણી

આ જાહેરનામાની ગુજરાત પંચાયત ચૂંટણી નિયમો ૧૯૯૪ ના નિયમ ૯(૧) અન્વયે સરકારી રાજપત્રમાં પ્રસિધ્ધ કરવામાં આવે છે.

વી. પી. પટેલ,
કલેક્ટર નવસારી અને
રાજય ચૂંટણી પંચના અધિકારી

સરકારી મધ્યસ્થ મુદ્રણાલય, ગાંધીનગર.

INDEX

Extra No. 340

REGISTERED No. G/GNR/2

©

सत्यमेव जयते

The Gujarat Government Gazette

EXTRA ORDINARY

PUBLISHED BY AUTHORITY

Vol. XLIV] MONDAY, AUGUST 18, 2003/SRAVANA 27, 1925

Separate paging is given to this Part in order that it may be filed as a Separate Compilation.

PART IV-C

StatutoryRules and Orders (Other than those published in Part I, I-A and I-L) madeby Statutary Authorities other than the Government of Gujarat including those made by the Government of India, the High Court, the Director of Municipallities, the Commissioner of Police, the Director of Prohibition and excise, the District Magistrates and the Election Commission, Election Tribunals, Returning Officers and other authorities, under the Election Commission.

ગુજરાત પંચાયત અધિનિયમ ૧૯૯૩ ની કલમ ૧૫ ની પેટા કલમ (૧) અન્વયે ચૂંટણીનું જાહેરનામું

જીલ્લા કલેકટર કચેરી,

ચૂંટણી શાખા,

રાજકોટ જીલ્લો

તા.૧૮-૦૮-૨૦૦૩

ક્રમાંક

જાહેરનામું

રાજકોટ જીલ્લાની ટકારા તાલુકાની ......અનુસૂચિ મુજબની...... ગ્રામ પંચાયતોના વોર્ડની બેઠકોની / સરપંચની બેઠકોની ચૂંટણી.

(૧) ગુજરાત પંચાયત અધિનિયમ ૧૯૯૩ ની કલમ-૧૬ ની પેટા કલમ (૧) મુજબ રાજકોટ જીલ્લાની ટંકારા તાલુકાની ગ્રામ પંચાયતોના વોર્ડની રચના તથા બેઠકોની ફાળવણી રાજય ચૂંટણી પંચના અધિકારી તરીકે કરેલ છે.

(૨) ગુજરાત પંચાયત અધિનિયમ ૧૯૯૩ ની કલમ-૧૫ ની પેટા કલમ (૧) થી પ્રાપ્ત થયેલ સતાની રૂઈએ રાજ્ય ચૂંટણી પંચના અધિકારી તરીકે કલેકટર રાજકોટ જીલ્લાની નીચેની અનુસુચિના કોલમ નં.૨ માં જણાવેલ તાલુકાની સામે કોલમ નં.૩ માં જણાવેલ ગ્રામ પંચાયતોના કોલમ નં.૪, ૫ માં જણાવેલ વોર્ડની બેઠકોની .... તથા કોલમ નં.૬ માં જણાવેલ સરપંચની બેઠકોની પેટા ચૂંટણી તા.૧૪-૦૯-૨૦૦૩ ના રોજ યોજવાનું જાહેર કરેલ છે.

અનુસુચિ

ટંકારા તાલુકાની ગ્રામ પંચાયતોની ચૂંટણી યોજવાની છે તેની યાદી.

અ.નં.	તાલુકા નું નામ	ગ્રામ પંચાયતનું નામ	વોર્ડ નંબર/ ક્રમાંક	વોર્ડની બેઠકનો પ્રકાર	સરપંચની બેઠકનો પ્રકાર	ચૂંટણીનો પ્રકાર સામાન્ય ચૂંટણી જે હોય તે દર્શાવવું
૧	૨	૩	૪	૫	૬	૭
૧	ટંકારા	હડાળા	–	–	સામાન્ય બીન અનામત	પેટા ચૂંટણી
૨	ટંકારા	ધ્રોલીયા	૧	સા. શૈ. પ. વર્ગ અનામત	–	પેટા ચૂંટણી

(૩) આ જાહેરનામાની ગુજરાત પંચાયત ચૂંટણી નિયમો ૧૯૯૪ ના નિયમ ૯(૧) અન્વયે સરકારી રાજ્યપત્રમાં પ્રસિધ્ધિ કરવામાં આવે છે.

(સહી) અવાચ્ય,

કલેકટર રાજકોટ જીલ્લો અને
રાજ્ય ચૂંટણી પંચના અધિકારી

INDEX

ગુજરાત પંચાયત ચૂંટણી નિયમો ૧૯૯૪ ના નિયમ-૯ (૨) અન્વયે ચૂંટણીનું જાહેરનામું

જીલ્લા કલેકટર કચેરી,
ચૂંટણી શાખા,
રાજકોટ જીલ્લો
તા.૧૮-૦૮-૨૦૦૩

ક્રમાંક

જાહેરનામું

રાજકોટ જીલ્લાના ટંકારા તાલુકાની ....અનુસુચિ મુજબની.... ગ્રામ પંચાયતોના વોર્ડની બેઠકોની / સરપંચની બેઠકોની ચૂંટણી.

(૧) ગુજરાત પંચાયત અધિનિયમ ૧૯૯૩ ની કલમ-૧૬ ની પેટા કલમ (૧) મુજબ રાજકોટ જીલ્લાની ટંકારા તાલુકાની ગ્રામ પંચાયતોના વોર્ડની રચના તથા બેઠકોની ફાળવણી, રાજ્ય ચૂંટણી પંચના અધિકારી તરીકે કરેલ છે.

(૨) ગુજરાત પંચાયત ચૂંટણી નિયમો-૧૯૯૪ ના નિયમ-૯ ના પેટા નિયમ-૨ થી પ્રાપ્ત થયેલ સતાની રૂઈએ રાજ્ય ચૂંટણી પંચના અધિકારી તરીકે કલેકટર રાજકોટ જીલ્લાની નીચેની અનુસુચિના કોલમ નં.૨ માં જણાવેલ તાલુકાની સામે કોલમ નં.૩ માં જણાવેલ ગ્રામ પંચાયતોના કોલમ નં.૪ માં જણાવેલ વોર્ડની કોલમ નં.૫ માં જણાવેલ બેઠકો ભરવા માટે સભ્યોની તથા કોલમ નં.૬ માં જણાવેલ પ્રકારવાળી સરપંચની બેઠકો ભરવા માટે સરપંચની ચૂંટણી યોજવાનો તબકકાવાર કાર્યક્રમ નીચે જણાવ્યા મુજબ નકકી કરે છે.

		તારીખ	સમય	સ્થળ
ક	ઉમેદવારીપત્ર રજુ કરવાની/ ભરવાની છેલ્લી તારીખ	૨૫-૦૮-૨૦૦૩	૧૧-૦૦ કલાકથી ૧૫-૦૦ કલાક સુધી	ચૂંટણી અધિકારી/મદદ. ચૂંટણી અધિકારીની કચેરી ખાતે
ખ	ઉમેદવારી પત્રોની ચકાસણી તારીખ	૨૬-૦૮-૨૦૦૩	૧૧-૦૦ કલાકથી ચકાસણી પુરી થાય ત્યાં સુધી	ચૂંટણી અધિકારીની કચેરી ખાતે
ગ	ઉમેદવારી પત્રો પાછા ખેંચી લેવાની છેલ્લી તારીખ	૨૮-૦૮-૨૦૦૩	૧૫-૦૦ કલાક સુધી	ચૂંટણી અધિકારી / મદદ. ચૂંટણી અધિકારીની કચેરી ખાતે
ઘ	આવશ્યક હોય તો મતદાનની તારીખ	૧૪-૦૯-૨૦૦૩	——	——
ચ	મતદાનનો સમય	——	સવારના ૮-૦૦ થી સાંજના ૧૭-૦૦ સુધી	——
છ	મતદાનના સ્થળ	——	——	જીલ્લા ચૂંટણી અધિકારીએ જાહેર કરેલ મતદાન મથક ઉપર
જ	મતગણતરી માટેની તારીખ અને સમય	૧૬-૦૯-૨૦૦૩	સવારના ૯-૦૦ કલાકથી ગણતરી પુરી થાય ત્યા સુધી	ચૂંટણી અધિકારી જાહેર કરે તે સ્થળે
ઝ	ચૂંટણી પુરી થવા માટેની તારીખ	૨૧-૦૯-૨૦૦૩		

INDEX

અનુસૂચિ

ટંકારા તાલુકાની ગ્રામ પંચાયતોની ચૂંટણી યોજવાની છે તેની યાદી.

અ.નં.	તાલુકા નું નામ	ગ્રામ પંચાયતનું નામ	વોર્ડ નંબર/ ક્રમાંક	વોર્ડની બેઠકનો પ્રકાર	સરપંચની બેઠકનો પ્રકાર	ચૂંટણીનો પ્રકાર સામાન્ય ચૂંટણી જે હોય તે દર્શાવવું
૧	૨	૩	૪	૫	૬	૭
૧	ટંકારા	હડાળા	–	–	સામાન્ય બીન અનામત	પેટા ચૂંટણી
૨	ટંકારા	ધોળીયા	૧	સા. શૈ. પ. વર્ગ અનામત	–	પેટા ચૂંટણી

(સહી) અવાચ્ય,

કલેકટર રાજકોટ જીલ્લો અને

રાજ્ય ચૂંટણી પંચના અધિકારી

INDEX

ગુજરાત પંચાયત નિયમો ૧૯૯૩ ની કલમ ૧૫ ની પેટા કલમ (૧) અન્વયે ચૂંટણીનું જાહેરનામું
જીલ્લા કલેકટર કચેરી, ચૂંટણી શાખા, રાજકોટ જિલ્લો
તા. ૧૮-૮-૨૦૦૩

જાહેરનામું

રાજકોટ જીલ્લાના જસદણ તાલુકાની ગ્રામ પંચાયતોના .... વોર્ડની બેઠકોની પેટા ચુંટણી.

૧. ગુજરાત પંચાયત અધિનિયમ ૧૯૯૩ ની કલમ ૧૬ ની પેટા કલમ (૧) મુજબ રાજકોટ જિલ્લાની જસદણ તાલુકાની ગ્રામ પંચાયતો ના વોર્ડની રચના તથા બેઠકોની ફાળવણી રાજ્ય ચુંટણી પંચના અધિકારી તરીકે કરેલ છે.

૨. ગુજરાત પંચાયત અધિનિયમન ૧૯૯૩ ની કલમ ૧૫ ની પેટા કલમ (૧) થી પ્રાપ્ત થયેલ સત્તાની રુઈએ રાજ્ય ચુંટણી પંચના અધિકારી તરીકે કલેકટર રાજકોટ જિલ્લાની નીચેની અનુસુચિના કોલમ ને. ૨ મો જણાવેલ તાલુકાની સામે કોલમ ને. ૩ મો જણાવેલ ગ્રામ પંચાયતોના કોલમ ને. ૪, ૫ મો જણાવેલ વોર્ડની બેઠકોની સામાન્ય / પેટા ચૂંટણી તથા કોલમ નં. ૬ માં જણાવેલ સરપંચની બેઠકની સામાન્ય/પેટા ચુંટણી તા. ૧૪/૯/૨૦૦૩ ના રોજ યોજવાનું જાહેર કરે છે.

અનુસુચિ

રાજકોટ જિલ્લાના જસદણ તાલુકાની ગ્રામ પંચાયતોની ચુંટણી યોજવાની છે તેની યાદી :

અ. નં.	તાલુકાનું નામ	ગ્રામ પંચાયત નું નામ	વોર્ડ નંબર / ક્રમાંક	વોર્ડની બેઠકનો પ્રકાર	સરપંચની બેઠકનો પ્રકાર	ચુંટણીનો પ્રકાર (સામાન્ય/પેટા ચુંટણી જે હોય તે દર્શાવવું)
૧	૨	૩	૪	૫	૬	૭
૧	જસદણ	ભાડલા	૧	સા. શૈ. પછાત સ્ત્રી અનામત	–	પેટા ચુંટણી
			૬	સામાન્ય સ્ત્રી અનામત	–	પેટા ચુંટણી
૨	જસદણ	બોઘરાવદર	૩	સામાન્ય બીન અનામત	–	પેટા ચુંટણી

૩. આ જાહેરનામાની ગુજરાત પંચાયત ચૂંટણી નિયમો ૧૯૯૪ ના નિયમ ૯(૧) અન્વયે સરકારી રાજયપત્રમાં પ્રસિધ્ધ કરવામાં આવેલ છે.

(સહી) અવાચ્ય,

કલેકટર રાજકોટ જિલ્લો અને
રાજ્ય ચૂંટણી પંચના અધિકારી

INDEX

ગુજરાત પંચાયત નિયમો ૧૯૯૪ ના નિયમ – ૯ (૨) અન્વયે ચૂંટણીનું જાહેરનામું
જીલ્લા કલેકટર કચેરી, ચૂંટણી શાખા, રાજકોટ જિલ્લો
તા. ૧૮–૮–૨૦૦૩

જાહેરનામું

રાજકોટ જીલ્લાના જસદણ તાલુકાની ગ્રામ પંચાયતોના .... વોર્ડની બેઠકોની પેટા ચૂંટણી.

૧. ગુજરાત પંચાયત અધિનિયમ ૧૯૯૩ ની કલમ ૧૬ ની પેટા કલમ (૧) મુજબ રાજકોટ જિલ્લાની જસદણ તાલુકાની ગ્રામ પંચાયતો ના વોર્ડની રચના તથા બેઠકોની ફાળવણી રાજ્ય ચૂંટણી પંચના અધિકારી તરીકે કરેલ છે.

૨. ગુજરાત પંચાયત ચૂંટણી નિયમો ૧૯૯૪ નિયમ–૯ ના પેટા નિયમ (૨) થી પ્રાપ્ત થયેલ સત્તાની રૂઇએ રાજ્ય ચૂંટણી પંચ ના અધિકારી તરીકે કલેકટર રાજકોટ જિલ્લાની નીચેની અનુસૂચિના કોલમ નં. ૨ માં જણાવેલ તાલુકાની સામે કોલમ નં. ૩ માં જણાવેલ ગ્રામ પંચાયતોના કોલમ નં. ૪ માં જણાવેલ વોર્ડની કોલમ નં. ૫ માં જણાવેલ બેઠકો ભરવા માટે સભ્યોની કોલમ નં. ૬ માં જણાવેલ પ્રકાર વાળી સરપંચોની બેઠકો ભરવા માટે સરપંચની ચૂંટણી યોજવાનો તબક્કાવાર કાર્યક્રમ નીચે મુજબ નક્કી કરે છે.

	તારીખ	સમય	સ્થળ
(૧) ઉમેદવારી પત્રો રજુ કરવાની / ભરવાની છેલ્લી તારીખ	૨૫–૮–૨૦૦૩	૧૧– કલાકથી ૧૫– કલાક સુધી	
(૨) ઉમેદવારી પત્રોની ચકાસણી તારીખ	૨૬–૮–૨૦૦૩	૧૧–કલાકથી ચકાસણી પુરી થાય, ત્યાં સુધી	
(૩) ઉમેદવારી પાછી ખેંચી લેવાની છેલ્લી તારીખ	૨૭–૮–૨૦૦૩ અને ૨૮–૮–૨૦૦૩	કચેરીના સમય સમય દરમ્યાન ૧૫–૦૦ કલાક સુધી	
(૪) આવશ્યક હોય તો મતદાનની તારીખ	૧૪–૯–૨૦૦૩		
(૫) મતદાનનો સમય	૧૪–૯–૨૦૦૩	સવારના ૮–૦૦ થી સાંજના ૫–૦૦ સુધી	
(૬) મતદાનનું સ્થળ	જિલ્લા ચૂંટણી અધિકારીએ ગ્રામ પંચાયત માટે વોર્ડવાર આખરી ખરાઈ કરી જાહેર કરેલ / પ્રસિધ્ધ કરેલ મતદાન મથક ઉપર		
(૭) મતગણતરી માટેની તારીખ તથા સમય	૧૬–૯–૨૦૦૩	સવારે ૯–૦૦ કલાકથી મતગણતરી પુરી થાય ત્યાં સુધી	સબંધિત તાલુકા મથકે સબંધિત ચૂંટણી અધિ. જાહેર કરે તે સ્થળ.
(૮) ચૂંટણી પ્રક્રિયા પુરી થવા માટેની તારીખ	મતગણતરી પુરી થયા તારીખથી ૭ માં દિવસે અગર મોડામાં મોડી તા. ૨૧–૯–૨૦૦૩		

અનુસૂચિ

રાજકોટ જિલ્લાના જસદણ તાલુકાની ગ્રામ પંચાયતોની ચુંટણી યોજવાની છે તેની યાદી :

અ. નં.	તાલુકાનું નામ	ગ્રામ પંચાયત નું નામ	વોર્ડ નંબર / ક્રમાંક	વોર્ડની બેઠકનો પ્રકાર	સરપંચની બેઠકનો પ્રકાર	ચુંટણીનો પ્રકાર (સામાન્ય/પેટા ચુંટણી જે હોય તે દર્શાવવું)
૧	૨	૩	૪	૫	૬	૭
૧	જસદણ	ભાડલા	૧	સા. શૈ. પછાત સ્ત્રી અનામત	–	પેટા ચુંટણી
			૬	સામાન્ય સ્ત્રી અનામત	–	પેટા ચુંટણી
૨	જસદણ	બોઘરાવદર	૩	સામાન્ય બીન અનામત	–	પેટા ચુંટણી

(સહી) અવાચ્ય,

કલેક્ટર રાજકોટ જિલ્લો અને
રાજ્ય ચુંટણી પંચના અધિકારી

INDEX

ગુજરાત પંચાયત અધિનિયમ - ૧૯૯૩ની કલમ - ૧૫ની પેટા કલમ (૧) અન્વયે ચૂંટણીનું જાહેરનામું
જીલ્લા કલેકટર કચેરી,
ચૂંટણી શાખા, રાજકોટ જીલ્લો.

તા.૧૮-૮-૨૦૦૨

ક્રમાંક :- ચટણ-ગ્રા.પં.-ચું.૯/૦૩

જાહેરનામું

રાજકોટ જીલ્લાની લોધીકા તાલુકાની અનુસુચિ મુજબની ગ્રામ પંચાયતના સરપંચ/ વોર્ડ નં. ની બેઠકની ચૂંટણી.

૧. ગુજરાત પંચાયત અધિનિયમ ૧૯૯૩ની કલમ - ૧૬ની પેટા કલમ (૧) મુજબ રાજકોટ જીલ્લાની લોધીકા તાલુકાની અનુસુચિ મુજબની ગ્રામ પંચાયતોના વોર્ડની રચના તથા બેઠકોની ફાળવણી રાજય ચૂંટણી પંચના અધિકારી તરીકે કરેલ છે.

૨. ગુજરાત પંચાયત અધિનિયમ - ૧૯૯૪ની કલમ - ૯ના પેટા નિયમ-૨થી પ્રાપ્ત થયેલ સત્તાની રૂઇએ રાજય ચૂંટણી પંચના અધિકારી તરીકે કલેકટર, રાજકોટ જીલ્લાની નીચેની અનુસૂચિના કોલમ નં.૨માં જણાવેલ તાલુકાની સામે કોલમ નં.૩ માં જણાવેલ ગ્રામ પંચાયતના કોલમ નં.૬માં જણાવેલ સરપંચની બેઠકની સામાન્ય પેટા ચૂંટણી તા.૧૪-૯-૨૦૦૩ના રોજ યોજવાનું જાહેર કરે છે.

અનુસૂચિ

લોધીકા તાલુકાના નીચે મુજબની ગ્રામ પંચાયતની ચૂંટણી યોજાવાની છે તેની યાદી.

અ. નં.	તાલુકાનુ નામ	ગ્રામ પંચાયત નું નામ	વોર્ડ નં. ક્રમાંક	વોર્ડની બેઠકના પ્રકાર	સરપંચની બેઠકનો	ચૂંટણીના પ્રકાર (સામાન્ય / પેટા પ્રકાર ચૂંટણી જે હોય તે દર્શાવવી.)
૧	૨	૩	૪	૫	૬	૭
૧.	લોધીકા	દેવગામ	૧	સા.બો.અના.	-	પેટા ચૂંટણી

૩. આ જાહેરનામાની ગુજરાત પંચાયત ચૂંટણી નિયમો ૧૯૯૪ના નિયમ ૭(૧) અન્વયે સરકારી રાજયપત્રમાં પ્રસિધ્ધિ કરવામાં આવે છે.

(સહી) અવાચ્ય,
કલેકટર,
રાજકોટ જીલ્લા અને
રાજય ચૂંટણી પચના અધિકારી.

INDEX

ગુજરાત પંચાયત અધિનિયમ - ૧૯૯૪ના નિયમ ૯ (૨) અન્વયે ચૂંટણીનું જાહેરનામું
જીલ્લા કલેક્ટર કચેરી,
ચૂંટણી શાખા, રાજકોટ જીલ્લો.

તા.૧૮-૮-૨૦૦૩

ક્રમાંક :- ચટણ-ગ્રા.પં.-ચું.૯/૦૩

જાહેરનામું

રાજકોટ જીલ્લાની લોધીકા તાલુકાની અનુસુચિ મુજબની ગ્રામ પંચાયતના સરપંચ/વોર્ડનં.......ની બેઠકની ચૂંટણી.

૧. ગુજરાત પંચાયત અધિનિયમ ૧૯૯૩ની કલમ - ૧૬ની પેટા કલમ (૧) મુજબ રાજકોટ જીલ્લાની લોધીકા તાલુકાની અનુસુચિ મુજબની ગ્રામ પંચાયતોના વોર્ડની રચના તથા બેઠકોની ફાળવણી રાજ્ય ચૂંટણી પંચના અધિકારી તરીકે કરેલ છે.

૨. ગુજરાત પંચાયત અધિનિયમો - ૧૯૯૪ના નિયમ - ૯ના પેટા નિયમ-૨થી પ્રાપ્ત થયેલ સત્તાની રૂઇએ રાજ્ય ચૂંટણી પંચના અધિકારી તરીકે કલેક્ટર, રાજકોટ જીલ્લાની નીચેની અનુસૂચિના કોલમ નં.૨માં જણાવેલ તાલુકાની સામે કોલમ નં.૩ માં જણાવેલ ગ્રામ પંચાયતના કોલમ નં.૪માં જણાવેલ વોર્ડની કોલમ નં.૫માં જણાવેલ બેઠક ભરવા માટે સભ્યોની તથા કોલમ નં.૬માં જણાવેલ પ્રકારવાળી સરપંચની બેઠકો ભરવા માટે સરપંચની ચૂંટણી યોજવાનો તબક્કાવાર કાર્યક્રમ નીચે જણાવ્યા મુજબ નક્કી કરે છે.

		તારીખ	સમય	સ્થળ
(ક)	ઉમેદવારી પત્ર રજુ કરવાની / ભરવાની છેલ્લી તારીખ	૨૫-૮-૨૦૦૩	૧૧-૦૦ કલાકથી ૧૫-૦૦ કલાક સુધી	ચૂંટણી અધિકારી/મદદ. ચૂંટણી અધિકારીની કચેરી.
(ખ)	ઉમેદવારી પત્રોની ચકાસણી તારીખ	૨૬-૮-૨૦૦૩	૧૧-૦૦ કલાકથી ચકાસણી પુરી થાય ત્યાં સુધી	---સદર----
(ગ)	ઉમેદવારીપત્રો પાછા ખેંચી લેવાની છેલ્લી તારીખ	૨૮-૮-૨૦૦૩	કચેરી સમય દરમ્યાન તથા ૧૫-૦૦ કલાક સુધી	---સદર----
(ઘ)	આવશ્યક હોય તો મતદાનની તારીખ	૧૪-૯-૨૦૦૩		
(ચ)	મતદાનનો સમય	સવારના ૮-૦૦ થી સાંજના ૫-૦૦ વાગ્યા સુધી		
(છ)	મતદાનનું સ્થળ	જિલ્લા ચૂંટણી અધિકારીએ જાહેર કરેલ મતદાન મથક ઉપર.		
(જ)	મતગણતરી માટેની તારીખ તથા સમય	તા.૧૬-૯-૨૦૦૩ના રોજ સવારે ૯-૦૦ કલાકથી ગણતરી પુરી થાય ત્યાં સુધી. (તાલુકા મથકે ચૂંટણી અધિકારીશ્રી નક્કી કરે તે સ્થળે)		
(ઝ)	ચૂંટણી પુરી થવા માટેની તારીખ.	તારીખ. ૨૧-૯-૨૦૦૩.		

INDEX

અનુસૂચિ

લોધીકા તાલુકાના નીચે મુજબની ગ્રામ પંચાયતની ચૂંટણી યોજાવાની છે તેની યાદી.

અ. નં.	તાલુકાનું નામ	ગ્રામ પંચાયતનું નામ	વાર્ડ નં. ક્રમાંક	વાર્ડની બેઠકના પ્રકાર	સરપંચની બેઠકનો	ચૂંટણીના પ્રકાર (સામાન્ય / પેટા પ્રકાર ચૂંટણી જે હોય તે દર્શાવવી.)
૧	૨	૩	૪	૫	૬	૭
૧.	લોધીકા	દેવગામ	૧	સા.બી.અના.	-	પેટા ચૂંટણી

(સહી) અવાચ્ય,
કલેક્ટર,
રાજકોટ જીલ્લા અને
રાજ્ય ચૂંટણી પંચના અધિકારી.

ગુજરાત પંચાયત અધિનિયમ ૧૯૯૩ ની કલમ ૧૫ ની પેટા કલમ (૧) અન્વયે ચૂંટણીનું જાહેરનામું

જીલ્લા કલેકટર કચેરી,
ચૂંટણી શાખા,
રાજકોટ જીલ્લો
તા.૧૮-૦૮-૨૦૦૩

ક્રમાંક

જાહેરનામું

રાજકોટ જીલ્લાની મોરબી તાલુકાની અનુસુચિ મુજબની ગ્રામ પંચાયતોના ૧ થી .... વોર્ડની બેઠકોની / સરપંચની બેઠકોની ચૂંટણી.

(૧) ગુજરાત પંચાયત અધિનિયમ ૧૯૯૩ ની કલમ-૧૬ ની પેટા કલમ (૧) મુજબ રાજકોટ જીલ્લાની મોરબી તાલુકાની ગ્રામ પંચાયતોના વોર્ડની રચના તથા બેઠકોની ફાળવણી રાજ્ય ચૂંટણી પંચના અધિકારી તરીકે કરેલ છે.

(૨) ગુજરાત પંચાયત અધિનિયમ ૧૯૯૩ ની કલમ-૧૫ ની પેટા કલમ (૧) થી પ્રાપ્ત થયેલ સતાની રૂઈએ રાજ્ય ચૂંટણી પંચના અધિકારી તરીકે કલેકટર રાજકોટ જીલ્લાની નીચેની અનુસુચિના કોલમ નં.૨ માં જણાવેલ તાલુકાની સામે કોલમ નં.૩ માં જણાવેલ ગ્રામ પંચાયતોના કોલમ નં.૪, ૫ માં જણાવેલ વોર્ડની બેઠકોની .... તથા કોલમ નં.૬ માં જણાવેલ સરપંચની બેઠકોની પેટા ચૂંટણી તા.૧૪-૯-૨૦૦૩ ના રોજ યોજવાનું જાહેર કરેલ છે.

અનુસુચિ

મોરબી તાલુકાની ગ્રામ પંચાયતોની ચૂંટણી યોજવાની છે તેની યાદી.

અ.નં	તાલુકાનું નામ	ગ્રામ પંચાયતનું નામ	વોર્ડ નંબર/ક્રમાંક	વોર્ડની બેઠકનો પ્રકાર	સરપંચની બેઠકનો પ્રકાર	ચૂંટણીનો પ્રકાર સામાન્ય ચૂંટણી જે હોય તે દર્શાવવું)
૧	૨	૩	૪	૫	૬	૭
૧	મોરબી	ઘુનડા(સ)	-	-	સા.શે.પ.વર્ગ અનામત	પેટા ચૂંટણી
૨	મોરબી	જેપુર	૧	સા.શૈ.પ.વર્ગ અનામત	-	પેટા ચૂંટણી
૩	મોરબી	જેતપર	૪	સામાન્ય બીન અનામત	-	પેટા ચૂંટણી
૪	મોરબી	બગથળા	૩	સામાન્ય સ્ત્રી અનામત	-	પેટા ચૂંટણી
૫	મોરબી	રંગપર	૨	સામાન્ય સ્ત્રી અનામત	-	પેટા ચૂંટણી
૬	મોરબી	ગોરખીજડીયા	-	-	સામાન્ય બીન અનામત	પેટા ચૂંટણી

(૩) આ જાહેરનામાની ગુજરાત પંચાયત ચૂંટણી નિયમો ૧૯૯૪ ના નિયમ ૯(૧) અન્વયે સરકારી રાજયપત્રમાં પ્રસિધ્ધિ કરવામાં આવે છે.

(સહી) અવાચ્ય,

કલેકટર રાજકોટ જીલ્લો અને
રાજ્ય ચૂંટણી પંચના અધિકારી

INDEX

ગુજરાત પંચાયત ચૂંટણી નિયમો ૧૯૯૪ ના નિયમ-૯ (૨) અન્વયે ચૂંટણીનું જાહેરનામું
જીલ્લા કલેકટર કચેરી,
ચૂંટણી શાખા,
રાજકોટ જીલ્લો
તા.૧૮-૦૮-૨૦૦૩

ક્રમાંક

જાહેરનામું

રાજકોટ જીલ્લાની મોરબી તાલુકાની અનુસૂચિ મુજબની ગ્રામ પંચાયતોના ૧ થી .... વોર્ડની બેઠકોની / સરપંચની બેઠકોની ચૂંટણી.

(૧) ગુજરાત પંચાયત અધિનિયમ ૧૯૯૩ ની કલમ-૧૬ ની પેટા કલમ (૧) મુજબ રાજકોટ જીલ્લાની મોરબી તાલુકાની ગ્રામ પંચાયતોના વોર્ડની રચના તથા બેઠકોની ફાળવણી રાજ્ય ચૂંટણી પંચના અધિકારી તરીકે કરેલ છે.

(૨) ગુજરાત પંચાયત ચૂંટણી નિયમો-૧૯૯૪ ના નિયમ-૯ ના પેટા નિયમ-૨ થી પ્રાપ્ત થયેલ સતાની રૂઈએ રાજ્ય ચૂંટણી પંચના અધિકારી તરીકે કલેકટર રાજકોટ જીલ્લાની નીચેની અનુસુચિના કોલમ નં.૨ માં જણાવેલ તાલુકાની સામે કોલમ નં.૩ માં જણાવેલ ગ્રામ પંચાયતોના કોલમ નં.૪ માં જણાવેલ વોર્ડની કોલમ નં.૫ માં જણાવેલ બેઠકો ભરવા માટે સભ્યોની તથા કોલમ નં.૬ માં જણાવેલ પ્રકારવાળી સરપંચની બેઠકો ભરવા માટે સરપંચની ચૂંટણી યોજવાનો તબકકાવાર કાર્યક્રમ નીચે જણાવ્યા મુજબ નકકી કરે છે.

		તારીખ	સમય	સ્થળ
ક	ઉમેદવારીપત્ર રજુ કરવાની/ ભરવાની છેલ્લી તારીખ	૨૫-૮-૨૦૦૩	૧૧-૦૦ કલાકથી ૧૫-૦૦ કલાક સુધી	ચૂંટણી અધિકારી/મદદ. ચૂંટણી અધિકારીની કચેરી ખાતે
ખ	ઉમેદવારી પત્રોની ચકાસણી તારીખ	૨૬-૮-૨૦૦૩	૧૧-૦૦ કલાકથી ચકાસણી પુરી થાય ત્યાં સુધી	ચૂંટણી અધિકારીની કચેરી ખાતે
ગ	ઉમેદવારી પત્રો પાછા ખેંચી લેવાની છેલ્લી તારીખ	૨૮-૮-૨૦૦૩	૧૫-૦૦ કલાક સુધી	ચૂંટણી અધિકારી / મદદ. ચૂંટણી અધિકારીની કચેરી ખાતે
ધ	આવશ્યક હોય તો મતદાનની તારીખ	૧૪-૯-૨૦૦૩	---	---
ચ	મતદાનનો સમય	----	સવારના ૮-૦૦ થી સાંજના ૫-૦૦ સુધી	----
છ	મતદાનના સ્થળ	---	---	જીલ્લા ચૂંટણી અધિકારીએ જાહેર કરેલ મતદાન મથક ઉપર
જ	મતગણતરી માટેની તારીખ અને સમય	૧૬-૯-૨૦૦૩	સવારના ૯-૦૦ કલાકથી ગણતરી પુરી થાય ત્યા સુધી	ચૂંટણી અધિકારી જાહેર કરે તે સ્થળે
ઝ	ચૂંટણી પુરી થવા માટેની તારીખ	૨૧-૯-૨૦૦૩		

અનુસુચિ

મોરબી તાલુકાની ગ્રામ પંચાયતોની ચૂંટણી યોજવાની છે તેની યાદી.

અ.નં	તાલુકાનું નામ	ગ્રામ પંચાયતનું નામ	વોર્ડ નંબર/ક્રમાંક	વોર્ડની બેઠકનો પ્રકાર	સરપંચની બેઠકનો પ્રકાર	ચૂંટણીનો પ્રકાર સામાન્ય ચૂંટણી જે હોય તે દર્શાવવું)
૧	૨	૩	૪	૫	૬	૭
૧	મોરબી	ધુનડા(સ)	–	–	સા.શૈ.પ.વર્ગ અનામત	પેટા ચૂંટણી
૨	મોરબી	જેપુર	૧	સા.શૈ.પ.વર્ગ અનામત	–	પેટા ચૂંટણી
૩	મોરબી	જેતપર	૪	સામાન્ય બીન અનામત	–	પેટા ચૂંટણી
૪	મોરબી	બગથળા	૩	સામાન્ય સ્ત્રી અનામત	–	પેટા ચૂંટણી
૫	મોરબી	રંગપર	૨	સામાન્ય સ્ત્રી અનામત	–	પેટા ચૂંટણી
૬	મોરબી	ગોરખીજડીયા	–	–	સામાન્ય બીન અનામત	પેટા ચૂંટણી

(સહી) અવાચ્ય,

કલેકટર રાજકોટ જીલ્લો અને

રાજ્ય ચૂંટણી પંચના અધિકારી

INDEX

[illegible] કલમ (૧) અન્વયે ચૂંટણીનું જાહેરનામું [illegible]

[illegible],

ચૂંટણી શાખા,

..રાજકોટ ..... જિલ્લો

તા. ...૧૮ ૮ ..૨૦૦૩

ક્રમાંક

વિષય :- [illegible]

[illegible] જિલ્લાની ... ઉપલેટા ... [illegible] ગ્રામ પંચાયતોના .... પેટા .... [illegible] ચૂંટણી.

(૧) ગુજરાત પંચાયત અધિનિયમ [illegible] કલમ (૧) મુજબ ... રાજકોટ .... જિલ્લાની ..... ઉપલેટા .... તાલુકાની ગ્રામ પંચાયતોના [illegible]

(૨) ગુજરાત પંચાયત અધિનિયમ [illegible] કલમ (૨) થી [illegible] કલેકટર ... રાજકોટ .... જિલ્લાની [illegible] કોલમ નં. ૨ માં જણાવેલ [illegible] કોલમ નં. ૩ માં જણાવેલ ગ્રામ પંચાયતોના [illegible] કોલમ નં. ૪, ૫ માં જણાવેલ [illegible] .... × ચૂંટણી તા. .... ૧૪-૯-૨૦૦૩ ના રોજ યોજવાનું જાહેર કરે છે.

પત્રક

..... ઉપલેટા ..... તાલુકાની ગ્રામ પંચાયતની ચૂંટણી યોજવાની છે તેની યાદી

ક્રમ નંબર	તાલુકાનું નામ	ગ્રામ પંચાયતનું નામ	વોર્ડ નંબર/ક્રમાંક	ખાલી બેઠકની સંખ્યા	અનામત બેઠકનો પ્રકાર	[illegible]
૧	૨	૩	૪	૫	૬	૭
૧	ઉપલેટા	[illegible]	૧૩	[illegible]		પેટા

(૧) [illegible]

(સહી) અવાચ્ય,

કલેકટર .. રાજકોટ .. જિલ્લા અને [illegible]

ગુજરાત પંચાયત ચૂંટણી નિયમો ૧૯૯૪ના નિયમ ૯ (૨) અન્વયે ચૂંટણીનું જાહેરનામું

જિલ્લા કલેક્ટર કચેરી,
ચૂંટણી શાખા,
...રાજકોટ... જિલ્લો
તા. ....૧૮-૮.............. ૨૦૦૩

ક્રમાંક

જાહેરનામું

...રાજકોટ.....જિલ્લાની..ઉપલેટા....તાલુકાની ગ્રામ પંચાયતોના.......પેટા ચૂંટણી..............૪ વોર્ડ ની બેઠકોની ચૂંટણી.

(૧) ગુજરાત પંચાયત અધિનિયમ ૧૯૯૩ની કલમ ૧૬ ની પેટા કલમ (૧) મુજબ ....રાજકોટ........... જિલ્લાની.......ઉપલેટા... ... તાલુકાની ગ્રામ પંચાયતોના વોર્ડની રચના તથા બેઠકોની ફાળવણી રાજ્ય ચૂંટણીપંચના અધિકારી તરીકે કરેલ છે.

(૨) ગુજરાત પંચાયત ચૂંટણી નિયમો - ૧૯૯૪ ના નિયમ - ૯ ના પેટા નિયમ --૨ થી પ્રાપ્ત થયેલ સત્તાની રૂએ રાજ્ય ચૂંટણીપંચના અધિકારી તરીકે કલેક્ટર ...રાજકોટ... જિલ્લાની નીચેની અનુસૂચિના કોલમ નં. ૨ માં જણાવેલ ગ્રામ પંચાયતોના કોલમ નં. ૪ માં જણાવેલ બેઠકો ભરવા માટે સભ્યોની બેઠકો ભરવા માટેની ચૂંટણી યોજવાનો તબક્કાવાર કાર્યક્રમ નીચે જણાવ્યા મુજબ નક્કી કરેલ છે.

	તારીખ	સમય	સ્થળ
(ક) ઉમેદવારીપત્ર રજૂ કરવાની / ભરવાની છેલ્લી તારીખ	૨૫-૮-૨૦૦૩	૧૧-૦૦ કલાકથી ૧૫-૦૦ કલાક સુધી	તાલુકા પંચાયત કચેરી, ઉપલેટા
(ખ) ઉમેદવારી પત્રોની ચકાસણી તારીખ	૨૬-૮-૨૦૦૩	૧૧-૦૦ કલાકથી ચકાસણી પૂરી થાય ત્યાં સુધી	તાલુકા પંચાયત કચેરી, ઉપલેટા
(ગ) ઉમેદવારીપત્રો પાછાખેંચી લેવાની છેલ્લી તારીખ	૨૮-૮-૨૦૦૩	કોઈ સમય દરમ્યાન ૧૫-૦૦ કલાક સુધી	તાલુકા પંચાયત કચેરી, ઉપલેટા
(ઘ) આવશ્યક હોય તો મતદાનની તારીખ	૧૪-૯-૨૦૦૩	સવારના ૮-૦૦ થી સાંજના ૫-૦૦ સુધી	
(ચ) મતદાનનો સમય	....	સવારે ૮-૦૦ થી સાંજના ૧૭-૦૦ સુધી	
(છ) મતદાનના સ્થળ	જીલ્લા ચૂંટણી અધિકારીએ આખરી કરી જાહેર કરેલ મતદાન મથકો ઉપર		
(જ) મતગણતરી માટે તારીખ અને સમય	૧૬-૯-૨૦૦૩	સવારના ૯-૦૦ કલાકથી મતગણતરી પૂરી થાય ત્યાં સુધી	
(ઝ) ચૂંટણી પૂરી થવા માટેની તારીખ	મતગણતરી પૂરી થયા તારીખથી સાતમાં દિવસે અથવા મોડામાં મોડી તારીખ ૨૧-૯-[illegible]		

અનુસૂચિ

....ઉપલેટા .... તાલુકાની ગ્રામ પંચાયતોની ચૂંટણી યોજવાની છે તેની યાદી

અનુક્રમ નંબર	તાલુકાનું નામ	ગ્રામપંચાયતનું નામ	વોર્ડ નંબર/ક્રમાંક	વોર્ડની બેઠકનો પ્રકાર	સરપંચની બેઠકનો પ્રકાર	ચૂંટણીનો પ્રકાર (સામાન્ય/પેટા ચૂંટણી જે હોય તે દર્શાવવું)
૧	૨	૩	૪	૫	૬	૭
૧	ઉપલેટા	ઢાંક	૧૧	સામાન્ય બીન અનામત		પેટા

(સહી) અવાચ્ય,

કલેકટર .... રાજકોટ .... જિલ્લા અને
રાજ્ય ચૂંટણી પંચના અધિકારી.

ગુજરાત પંચાયત અધિનિયમ ૧૯૯૩ની કલમ ૧૫ ની પેટા કલમ (૧) અન્વયે ચૂંટણીનું જાહેરનામું

જિલ્લા કલેક્ટર કચેરી,
ચૂંટણી શાખા,
..રાજકોટ ......જિલ્લો
તા. ....૧૮-૮- ..૨૦૦૩

ક્રમાંક

જાહેરનામું

... રાજકોટ .... જિલ્લાની ... ઉપલેટા .... તાલુકાની ગ્રામ પંચાયતોના .... પેટા ....૪વોર્ડ ની બેઠકોની ચુંટણી.

(૧) ગુજરાત પંચાયત અધિનિયમ ૧૯૯૩ની કલમ –૧૬ ની પેટા કલમ (૧) મુજબ ... રાજકોટ .... જિલ્લાની ......ઉપલેટા .... તાલુકાની ગ્રામ પંચાયતોના વોર્ડની રચના તથા બેઠકોની ફાળવણી રાજ્ય ચૂંટણીપંચના અધિકારી તરીકે કરેલ છે.

(૨) ગુજરાત પંચાયત અધિનિયમ- ૧૯૯૩ ની કલમ –૧૫ ની પેટા કલમ (૧) થી પ્રાપ્ત થયેલ સત્તાની રૂઈએ રાજ્ય ચૂંટણીપંચના અધિકારી તરીકે કલેકટર ... રાજકોટ .... જિલ્લાની નીચેની અનુસુચિના કોલમ નં. ૨ માં જણાવેલ તાલુકાની સામે કોલમ નં. ૩ માં જણાવેલ ગ્રામ પંચાયતોના કોલમ નં. ૪,૫ માં જણાવેલ વોર્ડની બેઠકોની ...... પેટા .... ૪ ચૂંટણી તા. .... ૧૪-૯-૨૦૦૩ ના રોજ યોજવાનું જાહેર કરે છે.

અનુસુચિ

..... ઉપલેટા ..... તાલુકાની ગ્રામ પંચાયતોની ચૂંટણી યોજવાની છે તેની યાદી

અનું નંબર	તાલુકાનું નામ	ગ્રામપંચાયતનું નામ	વોર્ડ નંબર/ક્રમાંક	વોર્ડની બેઠકની પ્રકાર	સરપંચની બેઠકનો પ્રકાર	ચૂંટણીનો પ્રકાર (સામાન્ય/પેટા ચૂંટણી જે હોય તે દર્શાવવું)
૧	૨	૩	૪	૫	૬	૭
૧	ઉપલેટા	સાજડીયાળી	---	- -	સામાન્ય બીન અનામત	પેટા ચુંટણી

(૩) આ જાહેરનામાની ગુજરાત પંચાયત ચૂંટણી નિયમો ૧૯૯૪ ના નિયમ ૯(૧) અન્વયે, સરકારી રાજપત્રમાં પ્રસિધ્ધ કરવામાં આવે છે

(સહી) અવાચ્ય,

કલેકટર .... રાજકોટ ..... જિલ્લા અને
રાજ્ય ચૂંટણી પંચના અધિકારી.

INDEX

ગુજરાત પંચાયત ચૂંટણી નિયમો ૧૯૯૪ના નિયમ - ૯ (૨) અન્વયે ચૂંટણીનું જાહેરનામું

જિલ્લા કલેક્ટર કચેરી,
ચૂંટણી શાખા,
.....રાજકોટ.... જિલ્લો
તા. ....૧૮-૮-................૨૦૦૩

ક્રમાંક

જાહેરનામું

....રાજકોટ......જિલ્લાની..ઉપલેટા....તાલુકાની ગ્રામ પંચાયતોના.......પેટા ચૂંટણી...............× વોર્ડ ની બેઠકોની ચૂંટણી.

(૧) ગુજરાત પંચાયત અધિનિયમ ૧૯૯૩ની કલમ - ૧૬ ની પેટા કલમ (૧) મુજબ ....રાજકોટ........... જિલ્લાની.......ઉપલેટા............. તાલુકાની ગ્રામ પંચાયતોના વોર્ડની રચના તથા બેઠકોની ફાળવણી રાજ્ય ચૂંટણીપંચના અધિકારી તરીકે કરેલ છે.

(૨) ગુજરાત પંચાયત ચૂંટણી નિયમો -૧૯૯૪ ના નિયમ - ૯ ના પેટા નિયમ -૨ થી પ્રાપ્ત થયેલ સત્તાની રૂઈએ રાજ્ય ચૂંટણીપંચના અધિકારી તરીકે કલેક્ટર ....રાજકોટ..... જિલ્લાની નીચેની અનુસૂચિના કોલમ નં. ૨ માં જણાવેલ ગ્રામ પંચાયતોના કોલમ નં. ૪માં જણાવેલ બેઠકો ભરવા માટે સભ્યોની બેઠકો ભરવા માટે ની ચૂંટણી યોજવાનો તબક્કાવાર કાર્યક્રમ નીચે જણાવ્યા મુજબ નક્કી કરેલ છે.

	તારીખ	સમય	સ્થળ
(ક) ઉમેદવારીપત્ર રજૂ કરવાની / ભરવાની છેલ્લી તારીખ	૨૫-૮-૨૦૦૩	૧૧.૦૦ કલાકથી ૧૫.૦૦ કલાક સુધી	તાલુકા પંચાયત કચેરી, ઉપલેટા
(ખ) ઉમેદવારી પત્રોની ચકાસણી તારીખે	૨૬-૮-૨૦૦૩	૧૧-૦૦ કલાકથી ચકાસણી પૂરી થાય ત્યાં સુધી	તાલુકા પંચાયત કચેરી, ઉપલેટા
(ગ) ઉમેદવારીપત્રો પાછાખેંચી લેવાની છેલ્લી તારીખ	૨૮-૮-૨૦૦૩	કચેરી સમય દરમ્યાન ૧૫.૦૦ કલાક સુધી	તાલુકા પંચાયત કચેરી, ઉપલેટા
(ઘ) આવશ્યક હોય તો મતદાન ની તારીખ	૧૪-૯-૨૦૦૩	સવારના ૮-૦૦ થી સાંજના ૫-૦૦ સુધી	
(ચ) મતદાનનો સમય	--	સવારે ૮-૦૦ થી સાંજના ૧૭-૦૦ સુધી	
(છ) મતદાનના સ્થળ	જીલ્લા ચૂંટણી અધિકારીએ આખરી કરી જાહેર કરેલ મતદાન મથકો ઉપર		
(જ) મતગણતરી માટે તારીખ અને સમય	૧૬-૯-૨૦૦૩	સવારના ૯-૦૦ કલાકથી ગણતરી પૂરી થાય ત્યાં સુધી	
(ઝ) ચૂંટણી પૂરી થયા બાદની તારીખ	મતગણતરી પૂરી થયા તારીખથી સાતમાં દિવસે અગર પહેલાં મોડી તારીખ ૨૧-૯-૨૦૦૩		

અનુસૂચિ

..... ઉપલેટા ..... તાલુકાની ગ્રામ પંચાયતોની ચૂંટણી યોજવાની છે તેની યાદી

અનું નંબર	તાલુકાનું નામ	ગ્રામપંચાયતનું નામ	વોર્ડ નંબર/ક્રમાંક	વોર્ડની બેઠકનો પ્રકાર	સરપંચની બેઠકનો પ્રકાર	ચૂંટણીનો પ્રકાર (સામાન્ય/પેટા ચૂંટણી જે હોય તે દર્શાવવું)
૧	૨	૩	૪	૫	૬	૭
૧	ઉપલેટા	રાજડીયાળી	--	--	સામાન્ય બીન અનામત	પેટા

(સહી) અવાચ્ય,

કલેકટર .... રાજકોટ .... જિલ્લા અને
રાજય ચૂંટણી પંચના અધિકારી.

ગુજરાત પંચાયત અધિનિયમ-૧૯૯૩ ની કલમ - ૧૫ ની પેટા કલમ (૧) અન્વયે ચુંટણીનું જાહેરનામું
જિલ્લા કલેકટર કચેરી, ચુંટણી શાખા, રાજકોટ જિલ્લો
તા. ૧૮-૦૮-૨૦૦૩

-:: જાહેરનામું ::-

રાજકોટ જિલ્લાનાં જેતપુર તાલુકાની ગ્રામ પંચાયતોનાં .... વોર્ડની બેઠકોની/ સરપંચની બેઠકોની ~~સામાન્ય~~ / પેટા ચુંટણી.

૧: ગુજરાત પંચાયત અધિનિયમ - ૧૯૯૩ ની કલમ-૧૬ ની પેટા કલમ (૧) મુજબ રાજકોટ જિલ્લાની જેતપુર તાલુકાની ગ્રામ પંચાયતોનાં વોર્ડની રચના તથા બેઠકોની ફાળવણી રાજ્ય ચુંટણી પંચના અધિકારી તરીકે કરેલ છે.

૨: ગુજરાત પંચાયત અધિનિયમ-૧૯૯૩ ની કલમ-૧૫ ની પેટા કલમ (૧) થી પ્રાપ્ત થયેલ સતાની રૂઈએ રાજ્ય ચુંટણી પંચના અધિકારી તરીકે કલેકટર રાજકોટ જિલ્લાની નીચેની અનુસુચિનાં કોલમ નં. ૨ માં જણાવેલ તાલુકાની સામે કોલમ નં. ૩ માં જણાવેલ ગ્રામ પંચાયતોનાં કોલમ નં. ૪, ૫ માં જણાવેલ વોર્ડની બેઠકોની .... તથા કોલમ નં. ૬ માં જણાવેલ સરપંચની બેઠકની ~~સામાન્ય~~ / પેટા ચુંટણી તા. ૧૪-૦૯-૨૦૦૩ ના રોજ યોજવાનું જાહેર કરે છે.

-:: અનુસુચિ ::-

રાજકોટ જિલ્લા જેતપુર તાલુકાની ગ્રામ પંચાયતોની ચુંટણી યોજવાની છે તેની યાદી.

ક્રમ નંબર	તાલુકાનું નામ	ગ્રામ પંચાયતનું નામ	વોર્ડ નંબર /ક્રમાંક	વોર્ડની બેઠકનો પ્રકાર	સરપંચ / સભ્યની બેઠકનો પ્રકાર	ચુંટણીનો પ્રકાર
૧	૨	૩	૪	૫	૬	૭
૧	જેતપુર	હરીપર	૫	સામાન્ય બીન અનામત	----	પેટા ચુંટણી

૩: આ જાહેરનામું ગુજરાત પંચાયત ચુંટણી નિયમો - ૧૯૯૪ ના નિયમ-૯ (૧) અન્વયે સરકારી રાજ્ય પત્રમાં પ્રસિધ્ધ કરવામાં આવે છે.

(સહી) અવાચ્ય,

કલેકટર રાજકોટ જિલ્લા અને
રાજ્ય ચુંટણી પંચના અધિકારી

INDEX

ગુજરાત પંચાયત અધિનિયમ – ૧૯૯૪ ના નિયમ – ૯ (૨) અન્વયે ચુંટણીનું જાહેરનામું

જિલ્લા કલેકટર કચેરી , ચુંટણી શાખા, રાજકોટ જિલ્લો

તા. ૧૮–૮–૨૦૦૩.

–:: જાહેરનામું ::–

રાજકોટ જિલ્લાનાં જેતપુર તાલુકાની ગ્રામ પંચાયતોના .... વોર્ડોની બેઠકોની / સરપંચની બેઠકોની સામાન્ય / પેટા ચુંટણી.

૧: ગુજરાત પંચાયત અધિનિયમ ૧૯૯૩ ની કલમ ૧૬ ની પેટા કલમ (૧) મુજબ રાજકોટ જિલ્લાની જેતપુર તાલુકાની ગ્રામ પંચાયતોનાં વોર્ડની રચના તથા બેઠકોની ફાળવણી રાજય ચુંટણી પંચના અધિકારી તરીકે કરેલ છે.

૨: ગુજરાત પંચાયત ચુંટણી નિયમો – ૧૯૯૪ ના નિયમ – ૯ ના પેટા નિયમ (૨) થી પ્રાપ્ત થયેલ સત્તાની રૂઈએ રાજય ચુંટણી પંચના અધિકારી તરીકે કલેકટર રાજકોટ જિલ્લાની નીચેની અનુસુચિના કોલમ નં. ૨ માં જણાવેલ તાલુકાની સામે કોલમ નં. ૩ માં જણાવેલ ગ્રામ પંચાયતોના કોલમ નં. ૪ માં જણાવેલ વોર્ડની કોલમ નં. ૫ માં જણાવેલ બેઠકો ભરવા માટે સભ્યોની કોલમ નં. ૬ માં જણાવેલ પ્રકાર વાળી સરપંચની બેઠકો ભરવા માટે સરપંચની ચુંટણી યોજવાનો તબકકા વાર કાર્યક્રમ નીચે મુજબ નકકી કરેલ છે.

ક્રમ	વિગત	તારીખ	સમય	સ્થળ
૧:	ઉમેદવારી પત્રો રજુ કરવાની / ભરવાની છેલ્લી તારીખ	૨૫–૮–૨૦૦૩	૧૧–૦૦ કલાકથી ૧૫–૦૦ કલાક	
૨:	ઉમેદવારી પત્રોની ચકાસણીની તારીખ	૨૬–૮–૨૦૦૩	૧૧–૦૦ કલાકથી ચકાસણી પુરી થાય ત્યાં સુધી	
૩:	ઉમેદવારી પાછી ખેંચવાની છેલ્લી તારીખ	૨૮–૮–૨૦૦૩	કચેરીનાં સમગ્ર સમય દરમ્યાન ૧૫–૦૦ કલાક સુધી.	
૪:	આવશ્યક હોય તો મતદાનની તારીખ	૧૪–૯–૨૦૦૩		
૫:	મતદાનનો સમય	૧૪–૯–૨૦૦૩	સવારનાં ૮–૦૦ થી સાંજના ૫–૦૦ સુધી.	
૬:	મતદાનનું સ્થળ	જિલ્લા ચુંટણી અધિકારીએ જાહેર કરેલ મતદાન મથક ઉપર		
૭:	મત ગણતરી માટેની તારીખ તથા સમય	૧૬–૯–૨૦૦૩	સવારે ૯–૦૦ કલાકથી મત ગણતરી પુરી થાય ત્યાં સુધી	મામલતદાર કચેરી, જેતપુર.
૮:	ચુંટણી પ્રક્રિયા પુરી થવા માટેની તારીખ	મત ગણતરી પુરી થયા તારીખથી સાતમાં દિવસે અગર મોડામાં મોડી તા. ૨૧–૯–૨૦૦૩		

INDEX

-:: અનુસુચિ ::-

રાજકોટ જિલ્લા જેતપુર તાલુકાની ગ્રામ પંચાયતોની ચુંટણી યોજવાની છે તેની યાદી.

ક્રમ નંબર	તાલુકાનું નામ	ગ્રામ પંચાયતનું નામ	વોર્ડ નંબર /ક્રમાંક	વોર્ડની બેઠકનો પ્રકાર	સરપંચ /સભ્યની બેઠકનો પ્રકાર	ચુંટણીનો પ્રકાર
૧	૨	૩	૪	૫	૬	૭
૧	જેતપુર	હરીપર	૫	સામાન્ય બીન અનામત	———	પેટા ચુંટણી

(સહી) અવાચ્ય,
કલેકટર રાજકોટ જિલ્લા અને
રાજ્ય ચુંટણી પંચના અધિકારી

ગુજરાત પંચાયત ચુંટણી નિયમો-૧૯૯૪ નાં નિયમ-૯ (૨) અન્વયે ચુંટણીનું જાહેરનામું
જીલ્લા કલેકટર કચેરી, ચુંટણી શાખા રાજકોટ જીલ્લો
તા.: ૧૮/૦૮/૨૦૦૩

ક્રમાંક-ચટણ-જા.ક.-પેટા-૨/૧

જાહેરનામું

રાજકોટ જીલ્લાનાં જામકંડોરણા તાલુકાની ગ્રામ પંચાયતોના વોર્ડોની બેઠકોની /સરપંચની બેઠકોની ચુંટણી

૧: ગુજરાત પંચાયત અધિનિયમ-૧૯૯૩ ની કલમ-૧૬ ની પેટા કલમ-(૧) મુજબ રાજકોટ જીલ્લાની જામકંડોરણા તાલુકાની ગ્રામ પંચાયતોનાં વોર્ડોની રચના તથા બેઠકોની ફાળવણી રાજ્ય ચુંટણી પંચના અધિકારી તરીકે કરેલ છે.

૨: ગુજરાત પંચાયત ચુંટણી નિયમો-૧૯૯૪ ના નિયમ-૯ ના પેટા નિયમ-(૨) થી પ્રાપ્ત થયેલ સતાની રૂઇએ રાજ્ય ચુંટણી પંચનાં અધિકારી તરીકે કલેકટર રાજકોટ જીલ્લાની નીચેની અનુસૂચિના કોલમ નં.-૨ માં જણાવેલ તાલુકાની સામે કોલમ નં.-૩ માં જણાવેલ ગ્રામ પંચાયતોનાં કોલમનં.-૪ માં જણાવેલ વોર્ડની કોલમ નં.-૫ માં જણાવેલ બેઠકો માટે બેઠકો ભરવા માટે સભ્યોની તથા કોલમ નં.-૬ માં જણાવેલ પ્રકારવાળી સરપંચની બેઠકો ભરવા માટે સરપંચની ચુંટણી યોજવાનો તબકકા વાર કાર્યક્રમ નીચે જણાવ્યા મુજબ નકકી કરે છે.

		તારીખ	સમય	સ્થળ
(ક)	ઉમેદવારીપત્રો રજુ કરવાની/ભરવાની છેલ્લી તારીખ.	૨૫/૦૮/૨૦૦૩	૧૧-૦૦ કલાકથી ૧૫-૦૦ કલાક સુધી	ચુંટણી અધિકારી/મદદનીશચુંટણી અધિકારીની કચેરી ખાતે
(ખ)	ઉમેદવારીપત્રોની ચકાસણીની તારીખ	૨૬/૦૮/૨૦૦૩	૧૧-૦૦ કલાકથી ચકાસણી પુરી થાય ત્યા સુધી.	ચુંટણી અધિકારીની કચેરી ખાતે.
(ગ)	ઉમેદવારી પાછી ખેંચી લેવાની છેલ્લી તારીખ.	૨૭/૦૮/૨૦૦૩	કચેરીનાં સમગ્ર સમય દરમ્યાન.	ચુંટણી અધિકારી તથા મદદનીશ ચુંટણી અધિકારીની કચેરી ખાતે.
		૨૮/૦૮/૨૦૦૩	૧૫-૦૦ કલાક સુધી	
(ઘ)	આવશ્યક હોય તો મતદાનની તારીખ	૧૪/૦૯/૨૦૦૩		
(ચ)	મતદાનનો સમય	૧૪/૦૯/૨૦૦૩	સવારનાં ૮-૦૦ થી સાંજનાં ૫-૦૦ સુધી	
(છ)	મતદાનનું સ્થળ	જીલ્લા ચુંટણી અધિકારીએ જાહેર કરેલ મતદાન મથક ઉપર.		
(જ)	મતગણતરી માટેની તારીખ તથા સમય	૧૬/૦૯/૨૦૦૩	સવારે ૯-૦૦ કલાકથી મતગણતરી પુરી થાય ત્યાં સુધી.	સબંધીત તાલુકા મથકે સબંધીત ચુંટણી અધિકારી જાહેર કરે તે સ્થળે.(ગ્રામ પંચાયતમા રાખવાની નથી.)

(ઝ) ચુંટણી પ્રક્રિયા પુરી થવા માટેની તારીખ તા.: ૨૧/૦૯/૨૦૦૩

INDEX

અનુસૂચિ

રાજકોટ જીલ્લાનાં જામકંડોરણા તાલુકાની ગ્રામ પંચાયતોની ચુંટણી યોજવાની છે તેની યાદી.

ક્રમ નં.	તાલુકાનું નામ	ગ્રામ પંચાયતનું નામ.	વોર્ડનંબર	વોર્ડની બેઠકનોપ્રકાર	સરપંચની બેઠકનો પ્રકાર	ચુંટણીનો પ્રકાર સામાન્ય/પેટા મધ્યસત્ર
૧:	૨:	૩:	૪:	૫:	૬:	૭:
૧:	જામકંડડોરણા	દુધીવદર	૫ ૧ ૪: ૨-૩-૬-૭	અનુ.જાતિ સામાન્ય અનામત સા.શૈ.પ.સ્ત્રીવર્ગ અનામત સામાન્ય સ્ત્રી અનામત સામાન્ય બીન અનામત	સામાન્ય બીન અનામત	સામાન્ય ચુંટણી
૨:	જામકંડોરણા	નાના દુધીવદર	૨ ૧ ૪-૫ ૩-૬-૭	અનુ.જાતિ સામાન્ય અનામત સા.શૈ.પ.વર્ગ સામાન્ય સામાન્ય સ્ત્રી અનામત સામાન્ય બીન અનામત	સામાન્ય બીન અનામત	સામાન્ય ચુંટણી
૩:	જામકંડોરણા	ખજુરડા	૭	સામાન્ય બીન અનામત	-	પેટાચુંટણી

(સહી) અવાચ્ય,

કલેક્ટર રાજકોટ જીલ્લા અને,
રાજ્ય ચૂંટણી પંચના અધિકારી

INDEX

ગુજરાત પંચાયત અધિનિય-૧૯૯૩ ની કલમ-૧૫ ની પેટા કલમ-(૧) અન્વયે.

ચુંટણીનું જાહેરનામું

જીલ્લા કલેકટર કચેરી, ચુંટણી શાખા રાજકોટ જીલ્લો

તા.: ૧૮/૦૮/૨૦૦૩

જાહેર નામું

ક્રમાંક-ચટણ-જા.ક.-૨/૧

રાજકોટ જીલ્લાનાં જામકંડોરણા તાલુકાની ગ્રામ પંચાયતોનાં વોર્ડોની બેઠકોની સરપંચની બેઠકોની ચુંટણી.

૧: ગુજરાત પંચાયત અધિનિયમ-૧૯૯૩ ની કલમ-૧૬ ની પેટા કલમ-(૧) મુજબ રાજકોટ જીલ્લાની જામકંડોરણા તાલુકાની ગ્રામ પંચાયતોનાં વોર્ડોની રચના તથા બેઠકોની ફાળવણી રાજય ચુંટણી પંચના અધિકારી તરીકે કરેલ છે.

૨: ગુજરાત પંચાયત અધિનિયમ-૧૯૯૩ ની કલમ-૧૫ ની પેટા કલમ(૧) થી પ્રાપ્ત થયેલ સતાની રૂઈએ રાજય ચુંટણી પંચના અધિકારીતરીકે કલેકટર રાજકોટ જીલ્લાની નીચેની અનુસૂચિનાં કોલમ નં.-૨ માં જણાવેલ તાલુકાની સામે કોલમ નં.-૩ માં જણાવેલ ગ્રામ પંચાયતો નાં કોલમ નં.૪,૫ માં જણાવેલ વોર્ડની બેઠકોની તથા કોલમ નં.-૬ માં જણાવેલ સરપંચની બેઠકની સામાન્ય પેટા ચુંટણી તા.: ૧૪-૦૯-૨૦૦૩ નાં રોજ યોજવાનું જાહેર કરે છે.

INDEX

અનુસૂચિ

રાજકોટ જીલ્લાનાં જામકંડોરણા તાલુકાની ગ્રામ પંચાયતોની ચુંટણી યોજવાની છે તેની યાદી

ક્રમ નં.	તાલુકાનું નામ	ગ્રામ પંચાયતનું નામ.	વોર્ડનંબર	વોર્ડની બેઠકનોપ્રકાર	સરપંચની બેઠકનો પ્રકાર	ચુંટણીનો પ્રકાર સામાન્ય/પેટા મધ્યસત્ર
૧:	૨:	૩:	૪:	૫:	૬:	૭:
૧:	જામકંડડોરણા	દુધીવદર	૫ ૧ ૪: ૨-૩-૬-૭	અનુ.જાતિ સામાન્ય અનામત સા.શૈ.પ.સ્ત્રીવર્ગ અનામત સામાન્ય સ્ત્રી અનામત સામાન્ય બીન અનામત	સામાન્ય બીન અનામત	સામાન્ય ચુંટણી
૨:	જામકંડોરણા	નાના દુધીવદર	૨ ૧ ૪-૫ ૩-૬-૭	અનુ.જાતિ સામાન્ય અનામત સા.શૈ.પ.વર્ગ સામાન્ય સામાન્ય સ્ત્રી અનામત સામાન્ય બીન અનામત	સામાન્ય બીન અનામત	સામાન્ય ચુંટણી
૩:	જામકંડોરણા	ખજુરડા	૭	સામાન્ય બીન અનામત	-	પેટાચુંટણી

૩: **આ જાહેરનામું ગુજરાત પંચાયત ચુંટણી નિયમો-૧૯૯૪ નાં નિયમ-૯(૧) અન્વયે સરકારી, રાજયપત્રમાં પ્રસિધ્ધ કરવામાં આવે છે.**

(સહી) અવાચ્ય,

કલેકટર રાજકોટ જીલ્લા અને,
રાજય ચુંટણી પંચના અધિકારી

INDEX

ગુજરાત પંચાયત અધિનિયમ ૧૯૯૩ ની કલમ ૧૫ ની પેટા કલમ (૧) અન્વયે ચુંટણી નું જાહેર નામું
જીલ્લા કલેકટર કચેરી , ચુંટણી શાખા, રાજકોટ જીલ્લો
તારીખ. ૧૮–૮–૨૦૦૩

–:: જાહેર નામું ::–

રાજકોટ જીલ્લા ના પડધરી તાલુકા ની ગ્રામ પંચાયતો ના વાર્ડ ની બેઠકો ની / સરપંચ ની સામાન્ય / ~~મધ્યસત્ર~~ / પેટા ચુટણી

૧, ગુજરાત પંચાયત અધિનિયમ ૧૯૯૩ ની કલમ ૧૫ ની પેટા કલમ (૧) મુજબ રાજકોટ જીલ્લા ના પડધરી તાલુકા ની ગ્રામ પંચાયતો ના વાર્ડ ની રચના તથા બેઠકો ની ફાળવણી રાજ્ય ચુંટણી પંચ ના અધિકારી તરીકે કરેલ છે.

૨, ગુજરાત પંચાયત અધિનિયમ ૧૯૯૩ ની કલમ ૧૫ ની પેટા કલમ (૧) ની પ્રાપ્ત થયેલ સતા ની રૂઈએ રાજ્ય ચુંટણી પંચ ના અધિકારી તરીકે કલેકટર રાજકોટ જીલ્લા ની નીચે ની અનુસુચિના કલમ નંબર ૨ માં જણાવેલ તાલુકા ની સામે કલમ નંબર ૩ માં જણાવેલ ગ્રામ પંચાયતો ના કલમ નંબર ૪,૫ માં જણાવેલ વાર્ડ ની બેઠકો ની ....તથા કલમ નંબર ૬ માં જણાવેલ સરપંચ ની બેઠક ની પેટા / મધ્યસત્રી ચુંટણી તા. ૧૪–૯–૨૦૦૩ ના રોજ યોજવા નું જાહેર કરેલ છે.

–:: અનુસુચિ ::–

રાજકોટ જીલ્લા ના પડધરી તાલુકા ની ગ્રામ પંચાયતો ની ચુંટણી યોજવાની છે. તેની યાદી.

અ.નં.	તાલુકા નું નામ	ગ્રામ પંચાયતો નું નામ	વોર્ડ નંબર ક્રમાંક	વોર્ડ ની બેઠકો નો પ્રકાર	સરપંચ ની બેઠક નો ~~પ્રકાર~~	ચુંટણી નો પ્રકાર
૧	૨	૩	૪	૫	૬	૭
૧,	પડધરી	રૂપાવટી	૧, સા. શૈ.પછાત વર્ગ અનામત ૨, સામાન્ય સ્ત્રી અનામત ૩, સામાન્ય / બિન અનામત ૪,સામાન્ય / સ્ત્રી અનામત ૫, સામાન્ય / બિન અનામત ૬, સામાન્ય / બિન અનામત ૭, સામાન્ય / બિન અનામત		સામાન્ય / બિન અનામત	સામાન્ય ચુંટણી
૨,	પડધરી	તરઘડી	—		અનુ. જાતિ સ્ત્રી અનામત	પેટા ચુંટણી
	પડધરી	બાધી	—		અનુ. જાતિ અનામત	પેટા ચુંટણી

INDEX

અ.નં.	તાલુકા નું નામ	ગ્રામ પંચાયતો નું નામ	વોર્ડ નંબર ક્રમાંક	વોર્ડ ની બેઠકો નો પ્રકાર	સરપંચ ની બેઠક નો પ્રકાર	ચુંટણી નો પ્રકાર
૧	૨	૩	૪	૫	૬	૭
૪,	પડધરી	હડમતિયા (જં)	૭	સામાન્ય બિન અનામત	—	પેટા ચુંટણી
૫,	પડધરી	દહિંસરડા (ઉડ)	૧	સા. શૈ.પ. અના.	સા.શૈ.પ. સ્ત્રી અનામત	॥
			૪	સામાન્ય / બિન અનામત		॥
૬,	પડધરી	ઉકરડા	૬	સામાન્ય / બિન અનામત	—	॥

૩, આ જાહેરનામું ગુજરાત પંચમયત ચુંટણી નિયમો ૧૯૯૪ ના નિયમ ૯(૧) અન્વયે સરકારી રાજયપત્ર માં પ્રસિધ્ધ કરવામાં આવેલ છે.

(સહી) અવાચ્ય,

કલેકટર , રાજકોટ જીલ્લો અને
રાજય ચુંટણી પંચના અધિકારી

ગુજરાત પંચાયત ચુંટણી નિયમો –૧૯૯૪ ના નિયમ – ૯ (૨) અન્વયે ચુંટણી નું જાહેર નામું

જીલ્લા કલેકટર કચેરી , ચુંટણી શાખા, રાજકોટ જીલ્લો

તારીખ. ૧૮–૮–૨૦૦૩

–:: જાહેર નામું ::–

રાજકોટ જીલ્લા ના પડધરી તાલુકા ની ગ્રામ પંચાયતો ના વાર્ડ ની બેઠકો ની સરપંચ ની સામાન્ય / ~~મધ્યસત્ર~~ / પેટા ચુટણી

૧, ગુજરાત પંચાયત અધિનિયમ ૧૯૯૩ ની કલમ ૧૬ ની પેટા કલમ (૧) મુજબ રાજકોટ જીલ્લા ના પડધરી તાલુકા ની ગ્રામ પંચાયતો ના વાર્ડ ની રચના તથા બેઠકો ની ફાળવણી રાજય ચુંટણી પંચ ના અધિકારી તરીકે કરેલ છે.

૨, ગુજરાત પંચાયત ચુંટણી નિયમો ૧૯૯૪ ના નિયમ –૯ (૨) થી પ્રાપ્ત થયેલ સતા ની રૂઈએ રાજય ચુંટણી પંચ ના અધિકારી તરીકે કલેકટર રાજકોટ જીલ્લા ની નીચે ની અનુસુચિના કોલમ નંબર ૨ માં જણાવેલ તાલુકા ની સામે કોલમ નંબર ૩ માં જણાવેલ ગ્રામ પંચાયતો ના કોલમ નંબર ૪, માં જણાવેલ વાર્ડ ની કોલમ નં. ૫ માં જણાવેલ બેઠકો ભરવા માટે સભ્ય ની કોલમ નંબર ૬ માં જણાવેલ પ્રકાર વાળી સરપંચ ની બેઠકો ભરવા માટે સરપંચ ની ચુંટણી યોજવાનો તબકાવાર કાર્યક્રમ નીચે મુજબ નકકી કરે છે.

		તારીખ	સમય	સ્થળ
૧,	ઉમેદવારી પત્રો રજુ કરવાની / ભરવાની છેલ્લી તારીખ.	૨૫–૮–૨૦૦૩	૧૧–૦૦ કલાક થી ૧૫–૦૦ કલાક સુધી	
૨,	ઉમેદવારી પત્રો ચકાસણી તારીખ.	૨૬–૮–૨૦૦૩	૧૧–૦૦ કલાક થી ચકાસણી પુરી થાય ત્યાં સુધી	
૩,	ઉમેદવારી પાછી ખેંચી લેવાની તારીખ	૨૭–૮–૨૦૦૩ અને ૨૮–૮–૦૩	કચેરી ના સમગ્ર સમય દરમ્યાન ૧૫–૦૦ કલાક સુધી	
૪,	આવશ્યક હોય તો મતદાન ની તારીખ	૧૪–૯–૨૦૦૩		
૫,	મતદાન નો સમય	સવારે ૮–૦૦ થી સાંજ ના ૫–૦૦ સુધી		
૬,	મતદાનનું સ્થળ	જીલ્લા ચુંટણી અધિકારી એ જાહેર કરેલ મતદાન મથક ઉપર.		
૭,	મત ગણતરી માટે ની તારીખ તથા સમય.	૧૬–૯–૨૦૦૩	સવારે ૯–૦૦ કલાક થી મતગણતરી પુરી થાય ત્યાં સુધી	સબંધિત તાલુકા [illegible] સબંધિત ચુંટણી અધિ. જાહેર કરે તે સ્થળ

INDEX

રાજકોટ જીલ્લા ના પડધરી તાલુકા ની ગ્રામ પંચાયતો ની ચુંટણી યોજવાની છે. તેની યાદી.

—:: અનુસુચિ ::—

અ.નં.	તાલુકા નું નામ	ગ્રામ પંચાયતો નું નામ	વોર્ડ નંબર ક્રમાંક	વોર્ડ ની બેઠકો નો પ્રકાર	સરપંચ ની બેઠક નો પ્રકાર	ચુંટણી ના પ્રકાર
૧	૨	૩	૪	૫	૬	૭
૧,	પડધરી	રૂપાવટી	૧,	સા. શૈ.પછાત વર્ગ અનામત	સામાન્ય / બિન અનામત	સામાન્ય ચુંટણી
			૨,	સામાન્ય સ્ત્રી અનામત		
			૩,	સામાન્ય / બિન અનામત		
			૪,	સામાન્ય / સ્ત્રી અનામત		
			૫,	સામાન્ય / બિન અનામત		
			૬,	સામાન્ય / બિન અનામત		
			૭,	સામાન્ય / બિન અનામત		
૨,	પડધરી	તરઘડી	——		અનુ. જાતિ સ્ત્રી અનામત	પેટા ચુંટણી
૩,	પડધરી	બાધી	——		અનુ. જાતિ અનામત	પેટા ચુંટણી
૪,	પડધરી	હડમતિયા (જં)	૭	સામાન્ય બિન અનામત		પેટા ચુંટણી
૫,	પડધરી	દહિંસરડા (ઉડ)	૧	સા. શૈ.પ. અના.	સા.શૈ.પ. સ્ત્રી અનામત	॥
			૪	સામાન્ય / બિન અનામત		॥
૬,	પડધરી	ઉકરડા	૬	સામાન્ય / બિન અનામત	——	॥

(સહી) અવાચ્ય,

કલેકટર , રાજકોટ જીલ્લો અને
રાજ્ય ચુંટણી પંચના અધિકારી

INDEX

ગુજરાત પંચાયત અધિનિયમ –૧૯૯૩ ની કલમ–૧૫ ની પેટા કલમ–(૧) અન્વયે

ચૂંટણીનું જાહેરનામું

જીલ્લા કલેક્ટર કચેરી, ચૂંટણી શાખા રાજકોટ જીલ્લો
તારીખ: ૧૮–૮–૨૦૦૩

જા હે ર ના મું

ક્રમાંક–ચટણ–ધો.૩

રાજકોટ જીલ્લાનાં ધોરાજી તાલુકાની ગ્રામ પંચાયતોના વોર્ડોની બેઠકોની પેટા ચૂંટણી.

૧. ગુજરાત પંચાયત અધિનિયમ–૧૯૯૩ ની કલમ–૧૬ ની પેટા કલમ–(૧) મુજબ રાજકોટ જીલ્લાની ધોરાજી તાલુકાની ગ્રામ પંચાયતોનાં વોર્ડોની રચના તથા બેઠકોની ફાળવણી રાજ્ય ચૂંટણી પંચના અધિકારી તરીકે કરેલ છે.

૨. ગુજરાત પંચાયત અધિનિયમ–૧૯૯૩ ની કલમ–૧૫ ની પેટા કલમ–(૧) થી પ્રાપ્ત થયેલ સતાની રૂઈએ રાજ્ય ચૂંટણી પંચના અધિકારી તરીકે કલેક્ટર રાજકોટ જીલ્લાની નીચેની અનુસૂચિનાં કોલમ નંબર–૨ માં જણાવેલ તાલુકાની સામે કોલમ નં. ૩ માં જણાવેલ ગ્રામ પંચાયતોનાં કોલમ નંબર–૪, ૫ માં જણાવેલ વોર્ડની બેઠકોની પેટા ચૂંટણી તારીખ: ૧૪–૦૯–૨૦૦૩ ના રોજ યોજવાનું જાહેર કરે છે.

INDEX

::: અનુસૂચિ :::

રાજકોટ જીલ્લાનાં ધોરાજી તાલુકાની ગ્રામ પંચાયતોની ચૂંટણી યોજવાની છે તેની યાદી :–

ક્રમ નં.	તાલુકાનું નામ	ગ્રામ પંચાયતનું નામ	વોર્ડ નંબર	બેઠકનો પ્રકાર	ચૂંટણીનો પ્રકાર સામાન્ય/પેટા મધ્યસત્ર
૧	૨	૩	૪	૫	૬
૧	ધોરાજી	જમનાવડ	૬	સામાન્ય બીન અનામત	પેટા
૨	ધોરાજી	તોરણીયા	૧ (ક)	સા. શૈ. પછાત વર્ગ સ્ત્રી અનામત	પેટા
૩	ધોરાજી	ભોળા	૪	સામાન્ય બીન અનામત	પેટા

ઉઃ આ જાહેરનામું ગુજરાત પંચાયત ચૂંટણી નિયમો–૧૯[illegible] નિયમ–૯(૧) અન્વયે સરકારી, રાજ્યપત્રમાં પ્રસિધ્ધ કરવામાં આવે છે.

(સહી) અવાચ્ય,
કલેકટર રાજકોટ જીલ્લા અને,
રાજ્ય ચૂંટણી પંચના અધિકારી

INDEX

ગુજરાત પંચાયત ચુંટણી નિયમો–૧૯૯૪ નાં નિયમ–૯ (૨) અન્વયે ચુંટણીનું જાહેરનામું
જીલ્લા કલેકટર કચેરી, ચુંટણી શાખા, રાજકોટ જીલ્લો

તારીખ : ૧૮/૦૮/૨૦૦૩

જાહેરનામું

ક્રમાંક–ચટણ–ધો.ચું.– ૩.

રાજકોટ જીલ્લાનાં ધોરાજી તાલુકાની ગ્રામ પંચાયતોના વોર્ડોની બેઠકોની પેટા ચુંટણી

૧. ગુજરાત પંચાયત અધિનિયમ–૧૯૯૩ ની કલમ–૧૬ ની પેટા કલમ–(૧) મુજબ રાજકોટ જીલ્લાની ધોરાજી તાલુકાની ગ્રામ પંચાયતોનાં વોર્ડોની રચના તથા બેઠકોની ફાળવણી રાજ્ય ચુંટણી પંચના અધિકારી તરીકે કરેલ છે.

૨. ગુજરાત પંચાયત ચુંટણી નિયમો–૧૯૯૪ ના નિયમ–૯ ના પેટા નિયમ–(૨) થી પ્રાપ્ત થયેલ સતાની રૂઈએ રાજ્ય ચુંટણી પંચનાં અધિકારી તરીકે કલેકટર રાજકોટ જીલ્લાની નીચેની અનુસૂચિના કોલમ નાં.–૨ માં જણાવેલ તાલુકાની સામે કોલમ નાં.–૩ માં જણાવેલ ગ્રામ પંચાયતોનાં કોલમ નાં.–૪ માં જણાવેલ વોર્ડની કોલમ નાં.–૫ માં જણાવેલ બેઠકો ભરવા માટે સભ્યોની પેટા ચુંટણી યોજવાનો તબકકા વાર કાર્યક્રમ નીચે જણાવ્યા મુજબ નકકી કરે છે.

		તારીખ	સમય	સ્થળ
(ક)	ઉમેદવારીપત્રો રજુ કરવાની/ભરવાની છેલ્લાં તારીખ.	૨૫/૦૮/૨૦૦૩	૧૧–૦૦ કલાકથી ૧૫–૦૦ કલાક સુધી	ચુંટણી અધિકારી/મદદનીશ ચુંટણી અધિકારીની કચેરી ખાતે.
(ખ)	ઉમેદવારીપત્રોની ચકાસણીની તારીખ	૨૬/૦૮/૨૦૦૩	૧૧–૦૦ કલાકથી ચકાસણી પુરી થાય ત્યા સુધી.	ચુંટણી અધિકારીની કચેરી ખાતે.
(ગ)	ઉમેદવારી પાછી ખેંચી લેવાની છેલ્લી તારીખ.	૨૭/૦૮/૨૦૦૩	કચેરીનાં સમય સમય દરમ્યાન	ચુંટણી અધિકારી તથા મદદનીશ ચુંટણી અધિકારીની કચેરી ખાતે.
		૨૮/૦૮/૨૦૦૩	૧૫–૦૦ કલાક સુધી	
(ઘ)	આવશ્યક હોય તો મતદાનની તારીખ	૧૪/૦૯/૨૦૦૩		
(ચ)	મતદાનનો સમય	૧૪/૦૯/૨૦૦૩	સવારનાં ૮–૦૦ થી સાંજના ૫–૦૦ સુધી	
(છ)	મતદાનનું સ્થળ	જીલ્લા ચુંટણી અધિકારીએ જાહેર કરેલ મતદાન મથક ઉપર.		
(જ)	મતગણતરી માટેની તારીખ સમય	૧૬/૦૯/૨૦૦૩	સવારે ૯–૦૦ કલાકથી મતગણતરી પુરી થાય ત્યાં સુધી.	સંબધીત તાલુકા મથકે સબંધીત ચુંટણી અધિકારી જાહેર કરે તે સ્થળે. (ગ્રામ પંચાયતમા રાખવાની નથી.)
(ઝ)	ચુંટણી પ્રકિયા પુરી થવા માટેની તારીખ	૨૧/૦૯/૨૦૦૩		

INDEX

||| ::: અનુસૂચિ ::: |||

રાજકોટ જીલ્લાનાં ધોરાજી તાલુકાની ગ્રામ પંચાયતોમી ચૂંટણી યોજવાની છે તેની યાદી :–

ક્રમ નં.	તાલુકાનું નામ	ગ્રામ પંચાયતનું નામ	વોર્ડ નંબર	બેઠકનો પ્રકાર	ચૂંટણીનો પ્રકાર સામાન્ય/પેટા મધ્યસત્ર
૧	૨	૩	૪	૫	૬
૧	ધોરાજી	જમનાવડ	૬	સામાન્ય બીન અનામત	પેટા
૨	ધોરાજી	તોરણીયા	૧ (ક)	સા. શૈ. પછાત વર્ગ સ્ત્રી અનામત	પેટા
૩	ધોરાજી	ભોળા	૪	સામાન્ય બીન અનામત	પેટા

(સહી) અવાચ્ય,
કલેકટર રાજકોટ જીલ્લા અને,
રાજય ચૂંટણી પંચના અધિકારી

INDEX

ગુજરાત પંચાયત અધિનિયમ - ૧૯૯૩ની કલમ - ૧૫ની પેટા કલમ (૧) અન્વયે ચૂંટણીનું જાહેરનામું
જીલ્લા કલેકટર કચેરી,
ચૂંટણી શાખા, રાજકોટ જીલ્લો.

તા.૧૮-૮-૨૦૦૨

ક્રમાંક :- ચટણ-ગ્રા.પં.-ચું.૯/૦૩

જાહેરનામું

રાજકોટ જીલ્લાની ગોંડલ તાલુકાની અનુસુચિ મુજબની ગ્રામ પંચાયતના સરપંચ/ વોર્ડ નં. ની બેઠકની ચૂંટણી.

૧. ગુજરાત પંચાયત અધિનિયમ ૧૯૯૩ની કલમ - ૧૬ની પેટા કલમ (૧) મુજબ રાજકોટ જીલ્લાની ગોંડલ તાલુકાની અનુસુચિ મુજબની ગ્રામ પંચાયતોના વોર્ડની રચના તથા બેઠકોની ફાળવણી રાજય ચૂંટણી પંચના અધિકારી તરીકે કરેલ છે.

૨. ગુજરાત પંચાયત અધિનિયમ - ૧૯૯૪ની કલમ - ૯ના પેટા નિયમ-૨થી પ્રાપ્ત થયેલ સત્તાની રૂઇએ રાજય ચૂંટણી પંચના અધિકારી તરીકે કલેકટર, રાજકોટ જીલ્લાની નીચેની અનુસૂચિના કોલમ નં.૨માં જણાવેલ તાલુકાની સામે કોલમ નં.૩ માં જણાવેલ ગ્રામ પંચાયતના કોલમ નં.૬માં જણાવેલ સરપંચની બેઠકની સામાન્ય / પેટા ચૂંટણી તા.૧૪-૯-૨૦૦૩ના રોજ યોજવાનું જાહેર કરે છે.

અનુસૂચિ

ગોંડલ તાલુકાના નીચે મુજબની ગ્રામ પંચાયતની ચૂંટણી યોજાવાની છે તેની યાદી.

અ. નં.	તાલુકાનું નામ	ગ્રામ પંચાયત નું નામ	વાર્ડ નં. ક્રમાંક	વાર્ડની બેઠકના પ્રકાર	સરપંચની બેઠકનો	ચૂંટણીના પ્રકાર (સામાન્ય / પેટા પ્રકાર ચૂંટણી જે હોય તે દર્શાવવી.)
૧	૨	૩	૪	૫	૬	૭
૧.	ગોંડલ	કેશવાળા	૬	સા.બીન.અના.	-	પેટા ચૂંટણી

૩. આ જાહેરનામાની ગુજરાત પંચાયત ચૂંટણી નિયમો ૧૯૯૪ના નિયમ ૯ (૧) અન્વયે સરકારી રાજયપત્રમાં પ્રસિધ્ધિ કરવામાં આવે છે.

(સહી) અવાચ્ય,
કલેકટર,
રાજકોટ જીલ્લા અને
રાજય ચૂંટણી પચના અધિકારી.

INDEX

ગુજરાત પંચાયત અધિનિયમ - ૧૯૯૪ના નિયમ ૯ (૨) અન્વયે ચૂંટણીનું જાહેરનામું
જીલ્લા કલેકટર કચેરી,
ચૂંટણી શાખા, રાજકોટ જીલ્લો.

તા.૧૮-૮-૨૦૦૩

ક્રમાંક :- ચટણ-ગ્રા.પં.-ચું.૯/૦૩

જાહેરનામું

રાજકોટ જીલ્લાની ગોંડલ તાલુકાની અનુસુચિ મુજબની ગ્રામ પંચાયતના સરપંચ/વોર્ડનં.......ની બેઠકની ચૂંટણી.

૧. ગુજરાત પંચાયત અધિનિયમ ૧૯૯૩ની કલમ - ૧૬ની પેટા કલમ (૧) મુજબ રાજકોટ જીલ્લાની ગોંડલ તાલુકાની અનુસુચિ મુજબની ગ્રામ પંચાયતોના વોર્ડની રચના તથા બેઠકોની ફાળવણી રાજય ચૂંટણી પંચના અધિકારી તરીકે કરેલ છે.

૨. ગુજરાત પંચાયત અધિનિયમો - ૧૯૯૪ના નિયમ - ૯ના પેટા નિયમ-૨થી પ્રાપ્ત થયેલ સત્તાની રૂઇએ રાજય ચૂંટણી પંચના અધિકારી તરીકે કલેકટર, રાજકોટ જીલ્લાની નીચેની અનુસૂચિના કોલમ નં.૨માં જણાવેલ તાલુકાની સામે કોલમ નં.૩ માં જણાવેલ ગ્રામ પંચાયતના કોલમ નં.૪માં જણાવેલ વોર્ડની કોલમ નં.૫માં જણાવેલ બેઠક ભરવા માટે સભ્યોની તથા કોલમ નં.૬માં જણાવેલ પ્રકારવાળી સરપંચની બેઠકો ભરવા માટે સરપંચની ચૂંટણી યોજવાનો તબક્કાવાર કાર્યક્રમ નીચે જણાવ્યા મુજબ નક્કી કરે છે.

		તારીખ	સમય	સ્થળ
(ક)	ઉમેદવારી પત્ર રજુ કરવાની / ભરવાની છેલ્લી તારીખ	૨૫-૮-૨૦૦૩	૧૧-૦૦ કલાકથી ૧૫-૦૦ કલાક સુધી	ચૂંટણી અધિકારી/મદદ. ચૂંટણી અધિકારીની કચેરી.
(ખ)	ઉમેદવારી પત્રોની ચકાસણી તારીખ	૨૬-૮-૨૦૦૩	૧૧-૦૦ કલાકથી ચકાસણી પુરી થાય ત્યાં સુધી	---સદર----
(ગ)	ઉમેદવારીપત્રો પાછા ખેંચી લેવાની છેલ્લી તારીખ	૨૮-૮-૨૦૦૩	કચેરી સમય દરમ્યાન તથા ૧૫-૦૦ કલાક સુધી	---સદર----
(ઘ)	આવશ્યક હોય તો મતદાનની તારીખ	૧૪-૯-૨૦૦૩		
(ચ)	મતદાનનો સમય	સવારના ૮-૦૦ થી સાંજના ૫-૦૦ વાગ્યા સુધી		
(છ)	મતદાનનું સ્થળ	જિલ્લા ચૂંટણી અધિકારીએ જાહેર કરેલ મતદાન મથક ઉપર.		
(જ)	મતગણતરી માટેની તારીખ તથા સમય	તા.૧૬-૯-૨૦૦૩ના રોજ સવારે ૯-૦૦ કલાકથી ગણતરી પુરી થાય ત્યાં સુધી. (તાલુકા મથકે ચૂંટણી અધિકારીશ્રી નક્કી કરે તે સ્થળે)		
(ઝ)	ચૂંટણી પુરી થવા માટેની તારીખ.	તારીખ. ૨૧-૯-૨૦૦૩.		

INDEX

અનુસૂચિ

ગોંડલ તાલુકાના નીચે મુજબની ગ્રામ પંચાયતની ચૂંટણી યોજાવાની છે તેની યાદી.

અ. નં.	તાલુકાનુ નામ	ગ્રામ પંચાયત નું નામ	વાડ નં. ક્રમાંક	વાડની બેઠકના પ્રકાર	સરપંચની બેઠકનો	ચૂંટણીના પ્રકાર (સામાન્ય / પેટા પ્રકાર ચૂંટણી જે હોય તે દર્શાવવી.)
૧	૨	૩	૪	૫	૬	૭
૧.	ગોંડલ	કેશવાળા	૬	સા.બીન.અના.	-	પેટા ચૂંટણી

(સહી) અવાચ્ય,

કલેકટર,

રાજકોટ જીલ્લા અને

રાજય ચૂંટણી પચના અધિકારી.

ગુજરાત પંચાયત અધિનિયમ - ૧૯૯૩ની કલમ - ૧૫ની પેટા કલમ (૧) અન્વયે ચૂંટણીનું જાહેરનામું

જીલ્લા કલેકટર કચેરી.

ચૂંટણી શાખા, રાજકોટ જીલ્લો.

તા.૧૮-૮-૨૦૦૨

ક્રમાંક :- ચટણ-ગ્રા.પં.-ચું.૯/૦૩

જાહેરનામું

રાજકોટ જીલ્લાની રાજકોટ તાલુકાની અનુસુચિ મુજબની ગ્રામ પંચાયતના સરપંચ વોર્ડ નં. નો બેઠકની ન

૧. ગુજરાત પંચાયત અધિનિયમ ૧૯૯૩ની કલમ - ૧૬ની પેટા કલમ (૧) મુજબ રાજકોટ જીલ્લાની રાજકોટ તાલુ- અનુસુચિ મુજબની ગ્રામ પંચાયતોના વોર્ડની રચના તથા બેઠકોની ફાળવણી રાજય ચૂંટણી પંચના અધિકારી - કરેલ છે.

૨. ગુજરાત પંચાયત અધિનિયમ - ૧૯૯૪ની કલમ - ૯ના પેટા નિયમ-૨થી પ્રાપ્ત થયેલ સત્તાની રૂ રાજય ચૂંટણી પંચના અધિકારી તરીકે કલેકટર, રાજકોટ જીલ્લાની નીચેની અનુસૂચિના કોલમ નં. જણાવેલ તાલુકાની સામે કોલમ નં.૩ માં જણાવેલ ગ્રામ પંચાયતના કોલમ નં.૬માં જણાવેલ સરપંચની બેઠ સામાન્ય / પેટા ચૂંટણી તા.૧૪-૯-૨૦૦૩ના રોજ યોજવાનું જાહેર કરે છે

અનુસૂચિ

રાજકોટ તાલુકાના નીચે મુજબની ગ્રામ પંચાયતની ચૂંટણી યોજાવાની છે તેની યાદી.

અ. નં.	તાલુકાનુ નામ	ગ્રામ પચાયત નું નામ	વાડ નં. ક્રમાંક	વાડની બેઠકના પ્રકાર	સરપચની બેઠકનો	ચૂંટણીના પ્રકાર (સામાન્ય / પેટા પ્રકાર ચૂંટણી જે હોય તે દર્શાવવી)
૧	૨	૩	૪	૫	૬	૭
૧.	રાજકોટ	ભુપગઢ			સા.શે.પ.સ્ત્રી	પેટા ચૂંટણી.

૩. આ જાહેરનામાની ગુજરાત પંચાયત ચૂંટણી નિયમો ૧૯૯૪ના નિયમ ૯ (૧) અન્વયે સરેક. રાજયપત્રમાં પ્રસિધ્ધિ કરવામાં આવે છે.

(સહી) અવાચ્ય,

કલેકટર,

રાજકોટ જીલ્લા અને

રાજય ચૂંટણી પચના અધિકારી.

ગુજરાત પંચાયત અધિનિયમ - ૧૯૯૪ના નિયમ ૯ (૨) અન્વયે ચૂંટણીનું જાહેરનામું
જીલ્લા કલેકટર કચેરી,
ચૂંટણી શાખા, રાજકોટ જીલ્લો.

તા.૧૮-૮-૨૦૦૩

ક્રમાંક :- ચટણ-ગ્રા.પં.-ચું.૯/૦૩

જાહેરનામું

રાજકોટ જીલ્લાની રાજકોટ તાલુકાની અનુસુચિ મુજબની ગ્રામ પંચાયતના સરપંચ/વોર્ડનં.......ની બેઠકની ચૂંટણી.

૧. ગુજરાત પંચાયત અધિનિયમ ૧૯૯૩ની કલમ - ૧૬ની પેટા કલમ (૧) મુજબ રાજકોટ જીલ્લાની રાજકોટ તાલુકાની અનુસુચિ મુજબની ગ્રામ પંચાયતોના વોર્ડની રચના તથા બેઠકોની ફાળવણી રાજ્ય ચૂંટણી પંચના અધિકારી તરીકે કરેલ છે.

૨. ગુજરાત પંચાયત અધિનિયમો - ૧૯૯૪ના નિયમ - ૯ના પેટા નિયમ-૨થી પ્રાપ્ત થયેલ સત્તાની રૂઇએ રાજય ચૂંટણી પંચના અધિકારી તરીકે કલેકટર, રાજકોટ જીલ્લાની નીચેની અનુસૂચિના કોલમ નં.૨માં જણાવેલ તાલુકાની સામે કોલમ નં.૩ માં જણાવેલ ગ્રામ પંચાયતના કોલમ નં.૪માં જણાવેલ વોર્ડની કોલમ નં.૫માં જણાવેલ બેઠક ભરવા માટે સભ્યોની તથા કોલમ નં.૬માં જણાવેલ પ્રકારવાળી સરપંચની બેઠકો ભરવા માટે સરપંચની ચૂંટણી યોજવાનો તબક્કાવાર કાર્યક્રમ નીચે જણાવ્યા મુજબ નક્કી કરે છે.

	તારીખ	સમય	સ્થળ
(ક) ઉમેદવારી પત્ર રજુ કરવાની/ ભરવાની છેલ્લી તારીખ	૨૫-૮-૨૦૦૩	૧૧-૦૦ કલાકથી ૧૫-૦૦ કલાક સુધી	ચૂંટણી અધિકારી/મદદ. ચૂંટણી અધિકારીની કચેરી.
(ખ) ઉમેદવારી પત્રોની ચકાસણી તારીખ	૨૬-૮-૨૦૦૩	૧૧-૦૦ કલાકથી ચકાસણી પુરી થાય ત્યાં સુધી	---સદર----
(ગ) ઉમેદવારીપત્રો પાછા ખેંચી લેવાની છેલ્લી તારીખ	૨૮-૮-૨૦૦૩	કચેરી સમય દરમ્યાન તથા ૧૫-૦૦ કલાક સુધી	---સદર----
(ઘ) આવશ્યક હોય તો મતદાનની તારીખ	૧૪-૯-૨૦૦૩		
(ચ) મતદાનનો સમય	સવારના ૮-૦૦ થી સાંજના ૫-૦૦ વાગ્યા સુધી		
(છ) મતદાનનું સ્થળ	જિલ્લા ચૂંટણી અધિકારીએ જાહેર કરેલ મતદાન મથક ઉપર.		
(જ) મતગણતરી માટેની તારીખ તથા સમય	તા.૧૬-૯-૨૦૦૩ના રોજ સવારે ૯-૦૦ કલાકથી ગણતરી પુરી થાય ત્યાં સુધી. (તાલુકા મથકે ચૂંટણી અધિકારીશ્રી નક્કી કરે તે સ્થળે)		
(ઝ) ચૂંટણી પુરી થવા માટેની તારીખ.	તારીખ. ૨૧-૯-૨૦૦૩.		

INDEX

અનુસૂચિ

રાજકોટ તાલુકાના નીચે મુજબની ગ્રામ પંચાયતની ચૂંટણી યોજાવાની છે તેની યાદી.

અ. નં.	તાલુકાનું નામ	ગ્રામ પંચાયત નું નામ	વાર્ડ નં. ક્રમાંક	વાર્ડની બેઠકના પ્રકાર	સરપંચની બેઠકનો	ચૂંટણીના પ્રકાર (સામાન્ય પેટા પ્રકાર ચૂંટણી જે હોય તે દર્શાવવી.
૧	૨	૩	૪	૫	૬	૭
૧.	રાજકોટ	ભુપગઢ	-	-	સા.શૈ.પ.સ્ત્રી	પેટા ચૂંટણી

(સહી) અવાચ્ય,
કલેક્ટર,
રાજકોટ જીલ્લા અને
રાજય ચૂંટણી પચના અધિકારી.

ગુજરાત પંચાયત અધિનિયમ - ૧૯૯૩ ની કલમ ૧૫ ની પેટા કલમ (૧) અન્વયે ચૂંટણીનું જાહેરનામું
જીલ્લા કલેક્ટર કચેરી,
ચુંટણી શાખા
રાજકોટ જીલ્લો
તા.૧૮-૮-૨૦૦૩

જાહેર નામું

ક્રમાંક

રાજકોટ જીલ્લાની વાંકાનેર તાલુકાની **ભેરડા** ગ્રામ પંચાયતની વોર્ડની બેઠકોની ચુંટણી.

(૧) ગુજરાત પંચાયત અધિનિયમ ૧૯૯૩ ની કલમ - ૧૬ ની પેટા કલમ (૧) મુજબ રાજકોટ જીલ્લાની વાંકાનેર તાલુકાની ગ્રામ પંચાયતોના વોર્ડની રચના તથા બેઠકોની ફાળવણી રાજય ચૂંટણી પંચના અધિકારી તરીકે કરેલ છે.

(૨) ગુજરાત પંચાયત અધિનિયમ ૧૯૯૩ ની કલમ - ૧૫ ની પેટા કલમ (૧) થી પ્રાપ્ત થયેલ સત્તાની રૂઇએ રાજય ચૂંટણી પંચના અધિકારી તરીકે કલેકટર રાજકોટ જીલ્લાની નીચેની અનુસુચિના કોલમ નં.૨ માં જણાવેલ તાલુકાની સામે કોલમ નં. ૩ માં જણાવેલ ગ્રામ પંચયાતોના કોલમ નં ૪, ૫ માં જણાવેલ વોર્ડની બેઠકોની **સભ્યની** તથા કોમલ નં. ૬ માં જણાવેલ સરપંચની બેઠકોની પેટા ચુંટણી તા. ૧૪-૯-૨૦૦૩ નાં રોજ યોજવાનું જાહેર કરેલ છે.

INDEX

અનુસુચિ

વાંકાનેર તાલુકાની ગ્રામ પંચાયતોની ચુંટણી યોજવાની છે તેની યાદી

અનું નં.	તાલુકાનું નામ	ગ્રામ પંચાયતનું નામ	વોર્ડ નંબર/ ક્રમાંક	વોર્ડની બેઠકનો પ્રકાર	સરપંચની બેઠકનો પ્રકાર	ચૂંટણીનો પ્રકાર સામાન્ય ચૂંટણી જે હોય તે દર્શાવવું
૧	૨	૩	૪	૫	૬	૭
૧	વાંકાનેર	ભેરડા	૧	સા. શૈ. પ. વર્ગ સામાન્ય	---	પેટા ચુંટણી

(૩) આ જાહેરનામાની ગુજરાત પંચાયત ચુંટણી નિયમો ૧૯૯૪ ના નિયમ ૯(૧) અન્વયે સરકારી રાજયપત્રમાં પ્રસિધ્ધિ કરવામાં આવે છે.

(સહી) અવાચ્ય,

કલેકટર રાજકોટ જીલ્લો અને
રાજય ચૂંટણી પંચના અધિકારી

ગુજરાત પંચાયત ચુંટણી નિયમો - ૧૯૯૪ ના નિયમ - ૯ (૨) અન્વયે ચૂંટણીનું જાહેરનામું
જીલ્લા કલેકટર કચેરી,
ચુંટણી શાખા
રાજકોટ જીલ્લો
તા.૧૮-૮-૨૦૦૩

જાહેર નામું

ક્રમાંક

રાજકોટ જીલ્લાની વાંકાનેર તાલુકાની **ભેરડા** ગ્રામ પંચાયતના વોર્ડની બેઠકની પેટા ચુંટણી.

(૧) ગુજરાત પંચાયત અધિનિયમ ૧૯૯૩ ની કલમ - ૧૬ ની પેટા કલમ (૧) મુજબ રાજકોટ જીલ્લાની વાંકાનેર તાલુકાની ગ્રામ પંચાયતોના વોર્ડની રચના તથા બેઠકોની ફાળવણી રાજય ચૂંટણી પંચના અધિકારી તરીકે કરેલ છે.

(૨) ગુજરાત પંચાયત ચુંટણી નિયમો ૧૯૯૪ ના નિયમ - ૯ ના પેટા નિયમ - ૨ થી પ્રાપ્ત થયેલ સત્તાની રૂઇએ રાજય ચૂંટણી પંચના અધિકારી તરીકે કલેકટર રાજકોટ જીલ્લાની નીચેની અનુસુચિના કોલમ નં.૨ માં જણાવેલ તાલુકાની સામે કોલમ નં.૩ માં જણાવેલ ગ્રામ પંચયાતોના કોલમ નં ૪, માં જણાવેલ વોર્ડની કોલમ - ૫ માં જણાવેલ બેઠકો ભરવા માટે સભ્યોની તથા કોલમ નં - ૬ માં જણાવેલ પ્રકારવાળી સરપંચની બેઠકો ભરવા માટે સરપંચની ચૂંટણી યોજવાનો તબકકાવાર કાર્યક્રમ નીચે જણાવ્યા મુજબ નકકી કરે છે.

		તારીખ	સમય	સ્થળ
ક	ઉમેદવારીપત્ર રજુ કરવાની / ભરવાની છેલ્લી તારીખ	૨૫-૦૮-૨૦૦૩	૧૧-૦૦ કલાકથી ૧૫-૦૦ કલાક સુધી	ચુંટણી અધિકારી/મદદ ચુંટણી અધિકારીની કચેરી ખાતે
ખ	ઉમેદવારી પત્રોની ચકાસણી તારીખ	૨૬-૦૮-૨૦૦૩	૧૧-૦૦ કલાકથી ચકાસણી પુરી થાય ત્યાં સુધી	ચુંટણી અધિકારી કચેરી ખાતે
ગ	ઉમેદવારી પત્રો પાછા ખેંચી લેવાની છેલ્લી તારીખ	૨૮-૦૮-૨૦૦૩	૧૫-૦૦ કલાક સુધી	ચુંટણી અધિકારી/મદદ ચુંટણી અધિકારીની કચેરી ખાતે
ઘ	આશ્યક હોય તો મતદાનની તારીખ	૧૪-૦૯-૨૦૦૩	---	---
ચ	મતદાનનો સમય	---	સવારના ૮-૦૦ થી સાંજના ૧૭-૦૦ સુધી	---
છ	મતદાનના સ્થળ	---	----	જીલ્લા ચુંટણી અધિકારીશ્રી જાહેર કરેલ મતદાન મથક ઉપર
જ	મતગણતરી માટેની તારીખ અને સમય	૧૬-૦૯-૨૦૦૩	સવાના ૯-૦૦ કલાકથી ગણતરી પુરી થાય ત્યાં સુધી	ચુંટણી અધિકારી જાહેર કરે તે સ્થળે
ટ	ચુંટણી પુરી થવા માટેની તારીખ	૨૧-૦૯-૨૦૦૩		

અનુસુચિ

વાંકાનેર તાલુકાની ગ્રામ પંચાયતની ચુંટણી યોજવાની છે તેની યાદી

અનુ નં.	તાલુકાનું નામ	ગ્રામ પંચાયતનું નામ	વોર્ડ નંબર/ ક્રમાંક	વોર્ડની બેઠકનો પ્રકાર	સરપંચની બેઠકનો પ્રકાર	ચૂંટણીનો પ્રકાર સામાન્ય ચૂંટણી જે હોય તે દર્શાવવું
૧	૨	૩	૪	૫	૬	૭
૧	વાંકાનેર	ભેરડા	૧	સા. શૈ. પ. વર્ગ સામાન્ય	---	પેટા ચુંટણી

(સહી) અવાચ્ય,

કલેકટર રાજકોટ જીલ્લો અને
રાજય ચુંટણી પંચના અધિકારી

સરકારી મધ્યસ્થ મુદ્રણાલય, ગાંધીનગર.

INDEX

Extra No. 341

REGISTERED No. G/GNR/2

©

सत्यमेव जयते

The Gujarat Government Gazette

EXTRA ORDINARY

PUBLISHED BY AUTHORITY

Vol. XLIV] MONDAY, AUGUST 18, 2003/SRAVANA 27, 1925

Separate paging is given to this Part in order that it may be filed as a Separate Compilation.

PART IV-C

Statutory Rules and Orders (Other than those published in Part I, I-A and I-L) madeby Statutary Authorities other than the Government of Gujarat including those made by the Government of India, the High Court, the Director of Municipallities, the Commissioner of Police, the Director of Prohibition and excise, the District Magistrates and the Election Commission, Election Tribunals, Returning Officers and other authorities, under the Election Commission.

ગુજરાત પંચાયત ચૂંટણી નિયમો ૧૯૯૭ના નિયમ-૯(૨) અન્વયે ચૂંટણીનું જાહેરનામું
જીલ્લા કલેકટર કચેરી, ચૂંટણી શાખા, જીલ્લા : વડોદરા

ક્રમાંક :- ગ્રા.પં /ચૂંટણી/ જાહેરનામું/ વડોદરા /૨૦૦૩ તારીખ : ૧૮ /૦૮૨૦૦૩

જાહેરનામું

વડોદરા જીલ્લાના વડોદરા તાલુકાની ગ્રામપંચાયતોના વાર્ડની બેઠકોની/ સરપંચની બેઠકોની પેટા ચૂંટણી :-૨૦૦૩

૧) ગુજરાત પંચાયત અધિનિયમ ૧૯૯૩ ની કલમ-૧૬ ની પેટા કલમ(૧) મુજબ વડોદરા જીલ્લાની વડોદરા તાલુકાની ગ્રામપંચાયતોના વાર્ડની રચના તથા બેઠકોની ફાળવણી રાજ્ય ચૂંટણીપંચના અધિકારી તરીકે કરેલ છે.

૨) ગુજરાત પંચાયત ચૂંટણી નિયમો-૧૯૯૪ના નિયમ-૯ ના પેટા નિયમ-૨ થી પ્રાપ્ત થએલ સત્તાની રૂઇએ રાજ્ય ચૂંટણી પંચના અધિકારી તરીકે કલેકટર વડોદરા, વડોદરા જીલ્લાની નીચેની અનુસૂચિના કોલમ નં.૨માં જણાવેલ તાલુકાની સામે કોલમ નં. ૩ માં જણાવેલ ગ્રામ પંચાયતોના કોલમ નં.૪માં જણાવેલ વોર્ડની કોલમ નં.૫માં જણાવેલ બેઠકો ભરવા માટે સભ્યોની તથા કોલમ નં.૬ માં જણાવેલ પ્રકારવાળી સરપંચની બેઠકો ભરવા માટે સરપંચની પેટા ચૂંટણી યોજવાનો તબક્કાવાર કાર્યક્રમ નીચે જણાવ્યા મુજબ નક્કી કરું છું.

INDEX

વિગત	તારીખ	સમય	સ્થળ
(ક) ઉમેદવારી પત્રો રજુ કરવાની ભરવાની છેલ્લી તારીખ	૨૫-૦૮-૨૦૦૩	૧૧-૦૦ કલાકથી ૧૫-૦૦ કલાક સુધી	ચૂંટણી અધિકારી/મદદ ચૂંટણી અધિકારીની કચેરી ખાતે
(ખ) ઉમેદવારીપત્રોની ચકાસણી તારીખ	૨૬-૦૮-૨૦૦૩	૧૧-૦૦ કલાક ચકાસણી પુરી થાય ત્યા સુધી	ચૂંટણી અધિકારીની કચેરી ખાતે
(ગ) ઉમેદવારીપત્રો પાછા ખેંચી લેવાની છેલ્લી તારીખ	૨૮-૦૮-૨૦૦૩	૧૫-૦૦ કલાક સુધી	ચૂંટણી અધિકારી/મદદ ચૂંટણી અધિકારીની કચેરી ખાતે
(ઘ) આવશ્યક હોય તો મતદાનની તારીખ	૧૪-૦૯-૨૦૦૩	સવારના ૮-૦૦ થી સાંજના૧૭-૦૦ સુધી	-
(ચ) મતદાનનો સમય	૧૪-૦૯-૨૦૦૩	સવારના ૮-૦૦ થી સાંજના૧૭-૦૦ સુધી	-
(છ) મતદાનનો સ્થળ	૧૪-૦૯-૨૦૦૩	સવારના ૮-૦૦ થી સાંજના૧૭-૦૦ સુધી	જીલ્લા ચૂંટણી અધિકારીએ જાહેર કરેલ/ પ્રસિદ્ધ કરેલ મતદાન મથકો ઉપર
(જ) મતગણતરી માટેની તારીખ અને સમય	૧૬-૦૯-૨૦૦૩	સવારના ૯-૦૦ કલાકથી ગણતરી પુરી થાય ત્યાં સુધી ગ્રામ પંચાયતની પેટા ચૂંટણીની મત ગણતરી ચૂંટણી અધિકારીએ તાલુકા મથકે રાખવાની રહેશે. જે તે ગ્રામ પંચાયત ખાતે મતગણતરી રાખવાની નથી.	
(ઝ) ચૂંટણી પ્રક્રિયા પુરી થવા માટેની તારીખ	૨૧-૦૯-૨૦૦૩	-	-

અનુસૂચિ

વડોદરા તાલુકાની ગ્રામ પચાયતોની ચૂંટણી યોજવાની છે તેની યાદી

અનું નં	તાલુકાનું નામ	ગ્રામ પંચાયનું નામ	વોર્ડ નંબર/ ક્રમાંક	વોર્ડની બેઠકનો પ્રકાર	સરપંચની બેઠકનો પ્રકાર	ચૂંટણીનો પ્રકાર
૧	૨	૩	૪	૫	૬	૭
૧	વડોદરા	છાણી	-	—	સામાન્ય	પેટા ચુંટણી
૨			૧૧	સામાન્ય		
૩		ભાયલી	૧૨	સામાન્ય	—	
૪		મારેઠા	૧	સામાન્ય સ્ત્રી	—	

(સહી) અવાચ્ય,

રાજ્ય ચૂંટણી પંચના અધિકારી અને કલેકટર
વડોદરા જીલ્લો

INDEX

ગુજરાત પંચાયત અધિનિયમ ૧૯૯૩ની કલમ ૧૫ની પેટા કલમ (૧) અન્વયે ચુંટણીનું જાહેરનામું

જીલ્લા કલેકટર કચેરી, ચુંટણી શાખા, વડોદરા જીલ્લો

ક્રમાંક :- વીપી-ચુંટણી-જાહેરનામુ- વડોદરા - -૨૦૦૩. તારીખ :- ૧૮/૦૮/૨૦૦૩.

-: જાહેરનામું :-

વડોદરા જીલ્લાની વડોદરા તાલુકાની ગ્રામ પંચાયતોના વોર્ડની બેઠકોની / સરપંચની બેઠકોની પેટા ચુંટણી-૨૦૦૩

(૧) ગુજરાત પંચાયત અધિનિયમ ૧૯૯૩ની કલમ- ૧૬ ની પેટા કલમ-(૧) મુજબ વડોદરા જીલ્લાની વડોદરા તાલુકાની ગ્રામ પંચાયતોના વોર્ડની રચના તથા બેઠકોની ફાળવણી રાજ્ય ચુંટણી પંચના અધિકારી તરીકે કરેલ છે.

(૨) ગુજરાત પંચાયત અધિનિયમ-૧૯૯૩ની કલમ-૧૫ની પેટા કલમ (૧)થી પ્રાપ્ત થયેલ સત્તાની રૂઈએ રાજ્ય ચુંટણી પંચના અધિકારી તરીકે કલેકટર, વડોદરા જીલ્લાની નીચે અનુસુચિના કોલમ નં-૨ માં જણાવેલ તાલુકાની સામે કોલમ નં. ૩માં જણાવેલ ગ્રામ પંચાયતોના કોલમ-૪, ૫ માં જણાવેલ વોર્ડની બેઠકોની તથા કોલમ નં ૬માં જણાવેલ સરપંચની બેઠકોની પેટા ચુંટણી તા.૧૪/૦૯/ /૨૦૦૩નાં રોજ યોજવાનું જાહેર કરે છે.

અનુસૂચિ

વડોદરા તાલુકાની ગ્રામ પચાયતોની ચૂંટણી યોજવાની છે તેની યાદી

અનું નં	તાલુકાનું નામ	ગ્રામ પંચાયનું નામ	વોર્ડ નંબર/ ક્રમાંક	વોર્ડની બેઠકનો પ્રકાર	સરપંચની બેઠકનો પ્રકાર	ચૂંટણીનો પ્રકાર
૧	૨	૩	૪	૫	૬	૭
૧	વડોદરા	છાણી	-	---	સામાન્ય	પેટા ચુંટણી
૨			૧૧	સામાન્ય		
૩		ભાયલી	૧૨	સામાન્ય	---	
૪		મારેઠા	૧	સામાન્ય સ્ત્રી	---	

(૩) આ જાહેરનામું ગુજરાત પંચાયત ચુંટણી અધિનિયમો ૧૯૯૪ના નિયમ ૯(૧) અન્વયે સરકારી રાજયપત્રમાં પ્રસિધ્ધી કરાવવામાં આવે છે.

(સહી) અવાચ્ય,

રાજ્ય ચુંટણી પંચના અધિકારી અને કલેકટર
વડોદરા જીલ્લો

INDEX

ગુજરાત પંચાયત ચૂંટણી નિયમો ૧૯૯૪ના નિયમ-૯(૨) અન્વયે ચૂંટણીનું જાહેરનામું
જીલ્લા કલેકટર કચેરી, ચૂંટણી શાખા, જીલ્લા : વડોદરા

ક્રમાંક :- ગ્રા.પં /ચૂંટણી/ જાહેરનામું/ કરજણ /૨૦૦૩ તારીખ : ૧૮ /૦૮/૨૦૦૩

જાહેરનામું

વડોદરા જીલ્લાના કરજણ તાલુકાની ગ્રામપંચાયતોના વાર્ડની બેઠકોની પેટા ચૂંટણી :-૨૦૦૩

૧) ગુજરાત પંચાયત અધિનિયમ ૧૯૯૩ ની કલમ-૧૬ ની પેટા કલમ(૧) મુજબ વડોદરા જીલ્લાની કરજણ તાલુકાની ગ્રામપંચાયતોના વાર્ડની રચના તથા બેઠકોની ફાળવણી રાજ્ય ચૂંટણીપંચના અધિકારી તરીકે કરેલ છે.

૨) ગુજરાત પંચાયત ચૂંટણી નિયમો-૧૯૯૪ના નિયમ-૯ ના પેટા નિયમ-૨ થી પ્રાપ્ત થએલ સત્તાની રૂઈએ રાજ્ય ચૂંટણી પંચના અધિકારી તરીકે કલેકટર વડોદરા, વડોદરા જીલ્લાની નીચેની અનુસૂચિના કોલમ નં.૨માં જણાવેલ તાલુકાની સામે કોલમ નં. ૩ માં જણાવેલ ગ્રામ પંચાયતોના કોલમ નં.૪માં જણાવેલ વોર્ડની કોલમ નં.૫માં જણાવેલ બેઠકો ભરવા માટે સભ્યોની પેટા ચૂંટણી યોજવાનો તબક્કાવાર કાર્યક્રમ નીચે જણાવ્યા મુજબ નક્કી કરું છું.

વિગત	તારીખ	સમય	સ્થળ
(ક) ઉમેદવારી પત્રો રજુ કરવાની / ભરવાની છેલ્લી તારીખ	૨૫-૦૮-૨૦૦૩	૧૧-૦૦ કલાકથી ૧૫-૦૦ કલાક સુધી	ચૂંટણી અધિકારી/મદદ ચૂંટણી અધિકારીની કચેરી ખાતે
(ખ) ઉમેદવારીપત્રોની ચકાસણી તારીખ	૨૬-૦૮-૨૦૦૩	૧૧-૦૦ કલાક ચકાસણી પુરી થાય ત્યા સુધી	ચૂંટણી અધિકારીની કચેરી ખાતે
(ગ) ઉમેદવારીપત્રો પાછા ખેંચી લેવાની છેલ્લી તારીખ	૨૮-૦૮-૨૦૦૩	૧૫-૦૦ કલાક સુધી	ચૂંટણી અધિકારી/મદદ ચૂંટણી અધિકારીની કચેરી ખાતે
(ઘ) આવશ્યક હોય તો મતદાનની તારીખ	૧૪-૦૯-૨૦૦૩	સવારના ૮-૦૦ થી સાંજના ૧૭-૦૦ સુધી	-
(ચ) મતદાનનો સમય	૧૪-૦૯-૨૦૦૩	સવારના ૮-૦૦ થી સાંજના૧૭-૦૦ સુધી	-
(છ) મતદાનના સ્થળ	૧૪-૦૯-૨૦૦૩	સવારના ૮-૦૦ થી સાંજના ૧૭-૦૦ સુધી	જીલ્લા ચૂંટણી અધિકારીએ જાહેર કરેલ/ પ્રસિદ્ધ કરેલ મતદાન મથકો ઉપર
(જ) મતગણતરી માટેની તારીખ અને સમય	૧૬-૦૯-૨૦૦૩	સવારના ૯-૦૦ કલાકથી ગણતરી પુરી થાય ત્યાં સુધી ગ્રામ પંચાયતની પેટા ચૂંટણીની મત ગણતરી ચૂંટણી અધિકારીએ તાલુકા મથકે રાખવાની રહેશે. જે તે ગ્રામ પંચાયત ખાતે મતગણતરી રાખવાની નથી.	
(ઝ) ચૂંટણી પ્રક્રિયા પુરી થવા માટેની તારીખ	૨૧-૦૯-૨૦૦૩	-	-

અનુસૂચિ

કરજણ તાલુકાની ગ્રામ પચાયતોની ચૂંટણી યોજવાની છે તેની યાદી

અનુ નં	તાલુકાનું નામ	ગ્રામ પંચાયતનું નામ	વોર્ડ નંબર/ ક્રમાંક	વોર્ડની બેઠકનો પ્રકાર	ચૂંટણીનો પ્રકાર
૧	૨	૩	૪	૫	૬
૧	કરજણ	દેલવાડા	૩	સા.શૈ. પછાતવર્ગ	પેટા ચૂંટણી
૨		લીલોડ	૪	સામાન્ય	
૩		હલદરવા	૧	સામાન્ય સ્ત્રી	
૪		હલદરવા	૫	સામાન્ય	
૫		સામરી	૨	સા.શૈ.પછાતવર્ગ	
૬		ખાંધા	૪	સામાન્ય	
૭		ચોરંદા	૯	સામાન્ય	

(સહી) અવાચ્ય,

રાજ્ય ચૂંટણી પંચના અધિકારી અને કલેક્ટર
વડોદરા જીલ્લો

INDEX

ગુજરાત પંચાયત અધિનિયમ ૧૯૯૩ની કલમ ૧૫ની પેટા કલમ (૧) અન્વયે ચુંટણીનું જાહેરનામું

જીલ્લા કલેકટર કચેરી, ચુંટણી શાખા, વડોદરા જીલ્લો

ક્રમાંક :- વીપી-ચુંટણી-જાહેરનામુ- કરજણ-૨૦૦૩. તારીખ :- ૧૮/૦૮ /૨૦૦૩

-: જાહેરનામું :-

વડોદરા જીલ્લાની કરજણ તાલુકાની ગ્રામ પંચાયતોના વોર્ડની બેઠકોની પેટા ચુંટણી-૨૦૦૩

(૧) ગુજરાત પંચાયત અધિનિયમ ૧૯૯૩ની કલમ- ૧૬ ની પેટા કલમ-(૧) મુજબ વડોદરા જીલ્લાની કરજણ તાલુકાની ગ્રામ પંચાયતોના વોર્ડની રચના તથા બેઠકોની ફાળવણી રાજય ચુંટણી પંચના અધિકારી તરીકે કરેલ છે.

(૨) ગુજરાત પંચાયત અધિનિયમ-૧૯૯૩ની કલમ-૧૫ની પેટા કલમ (૧)થી પ્રાપ્ત થયેલ સત્તાની રૂઈએ રાજય ચુંટણી પંચના અધિકારી તરીકે કલેકટર, વડોદરા જીલ્લાની નીચે અનુસુચિના કોલમ નં-૨ માં જણાવેલ તાલુકાની સામે કોલમ નં. ૩માં જણાવેલ ગ્રામ પંચાયતોના કોલમ-૪, ૫ માં જણાવેલ વોર્ડની બેઠકોની પેટા ચુંટણી તા. ૧૪/૦૯ /૨૦૦૩નાં રોજ યોજવાનું જાહેર કરે છે.

અનુસૂચિ

કરજણ તાલુકા ગ્રામ પચાયતોની ચૂંટણી યોજવાની છે તેની યાદી

અનું નં	તાલુકાનું નામ	ગ્રામ પંચાયતનું નામ	વોર્ડ નંબર/ ક્રમાંક	વોર્ડની બેઠકનો પ્રકાર	ચૂંટણીનો પ્રકાર
૧	૨	૩	૪	૫	૬
૧	કરજણ	દેલવાડા	૩	સા.શૈ. પછાતવર્ગ	પેટા ચૂંટણી
૨		લીલોડ	૪	સામાન્ય	
૩		હલદરવા	૧	સામાન્ય સ્ત્રી	
૪		હલદરવા	૫	સામાન્ય	
૫		સામરી	૨	સા.શૈ.પછાતવર્ગ	
૬		ખાંધા	૪	સામાન્ય	
૭		ચોરંદા	૯	સામાન્ય	

(૩) આ જાહેરનામું ગુજરાત પંચાયત ચુંટણી અધિનિયમો ૧૯૯૪ના નિયમ ૯(૧) અન્વયે સરકારી રાજયપત્રમાં પ્રસિધ્ધી કરાવવામાં આવે છે.

(સહી) અવાચ્ય,

કલેકટર અને રાજય ચુંટણી પંચના અધિકારી
વડોદરા જીલ્લો

INDEX

ગુજરાત પંચાયત ચૂંટણી નિયમો ૧૯૯૪ના નિયમ-૯(૨) અન્વયે ચૂંટણીનું જાહેરનામું
જીલ્લા કલેકટર કચેરી, ચૂંટણી શાખા, જીલ્લા : વડોદરા

ક્રમાંક :- ગ્રા.પં /ચૂંટણી/ જાહેરનામું/ સાવલી /૨૦૦૩ તારીખ :૧૮ ૦૮/૨૦૦૩

જાહેરનામું

વડોદરા જીલ્લાના સાવલી તાલુકાની ગ્રામપંચાયતોના વાર્ડની બેઠકોની/ સરપંચની બેઠકોની સામાન્ય / પેટા ચૂંટણી :-૨૦૦૩

૧) ગુજરાત પંચાયત અધિનિયમ ૧૯૯૩ ની કલમ-૧૬ ની પેટા કલમ(૧) મુજબ વડોદરા જીલ્લાની સાવલી તાલુકાની ગ્રામપંચાયતોના વાર્ડની રચના તથા બેઠકોની ફાળવણી રાજ્ય ચૂંટણીપંચના અધિકારી તરીકે કરેલ છે.

૨) ગુજરાત પંચાયત ચૂંટણી નિયમો-૧૯૯૪ના નિયમ-૯ ના પેટા નિયમ-૨ થી પ્રાપ્ત થએલ સત્તાની રૂઇએ રાજ્ય ચૂંટણી પંચના અધિકારી તરીકે કલેકટર વડોદરા, વડોદરા જીલ્લાની નીચેની અનુસૂચિના કોલમ નં.૨માં જણાવેલ તાલુકાની સામે કોલમ નં. ૩ માં જણાવેલ ગ્રામ પંચાયતોના કોલમ નં.૪માં જણાવેલ વોર્ડની કોલમ નં.૫માં જણાવેલ બેઠકો ભરવા માટે સભ્યોની તથા કોલમ નં.૬ માં જણાવેલ પ્રકારવાળી સરપંચની બેઠકો ભરવા માટે સરપંચની ચૂંટણી યોજવાનો તબક્કાવાર કાર્યક્રમ નીચે જણાવ્યા મુજબ નક્કી કરું છું.

વિગત	તારીખ	સમય	સ્થળ
(ક) ઉમેદવારી પત્રો રજુ કરવાની / ભરવાની છેલ્લી તારીખ	૨૫-૦૮-૨૦૦૩	૧૧-૦૦ કલાકથી ૧૫-૦૦ કલાક સુધી	ચૂંટણી અધિકારી/મદદ ચૂંટણી અધિકારીની કચેરી ખાતે
(ખ) ઉમેદવારીપત્રોની ચકાસણી તારીખ	૨૬-૦૮-૨૦૦૩	૧૧-૦૦ કલાક ચકાસણી પુરી થાય ત્યા સુધી	ચૂંટણી અધિકારીની કચેરી ખાતે
(ગ) ઉમેદવારીપત્રો પાછા ખેંચી લેવાની છેલ્લી તારીખ	૨૮-૦૮-૨૦૦૩	૧૫-૦૦ કલાક સુધી	ચૂંટણી અધિકારી/મદદ ચૂંટણી અધિકારીની કચેરી ખાતે
(ઘ) આવશ્યક હોય તો મતદાનની તારીખ	૧૪-૦૯-૨૦૦૩	સવારના ૮-૦૦ થી સાંજના ૧૭-૦૦ સુધી	-
(ચ) મતદાનનો સમય	૧૪-૦૯-૨૦૦૩	સવારના ૮-૦૦ થી સાંજના૧૭-૦૦ સુધી	-
(છ) મતદાનના સ્થળ	૧૪-૦૯-૨૦૦૩	સવારના ૮-૦૦ થીસાંજના ૧૭-૦૦ સુધી	જીલ્લા ચૂંટણી અધિકારીએ જાહેર કરેલ/ પ્રસિદ્ધ કરેલ મતદાન મથકો ઉપર
(જ) મતગણતરી માટેની તારીખ અને સમય	૧૬-૦૯-૨૦૦૩	સવારના ૯-૦૦ કલાકથી ગણતરી પુરી થાય ત્યાં સુધી ગ્રામ પંચાયતની પેટા ચૂંટણીની મત ગણતરી ચૂંટણી અધિકારીએ તાલુકા મથકે રાખવાની રહેશે. જે તે ગ્રામ પંચાયત ખાતે મતગણતરી રાખવાની નથી.	
(ઝ) ચૂંટણી પ્રક્રિયા પુરી થવા માટેની તારીખ	૨૧-૦૯-૨૦૦૩	-	-

અનુસૂચિ

સાવલી તાલુકાની ગ્રામ પચાયતોની ચૂંટણી યોજવાની છે તેની યાદી

અનું નં	તાલુકાનું નામ	ગ્રામ પંચાયનું નામ	વોર્ડ નંબર/ ક્રમાંક	વોર્ડની બેઠકનો પ્રકાર	સરપંચની બેઠકનો પ્રકાર	ચૂંટણીનો પ્રકાર
૧	૨	૩	૪	૫	૬	૭
૧	સાવલી	પોઈચા (ક)	૧	સામાન્ય સ્ત્રી	સામાન્ય	સામાન્ય
			૨	સા.શૈ. પછાતવર્ગ		
			૩	સામાન્ય		
			૪	સામાન્ય		
			૫	સામાન્ય સ્ત્રી		
			૬	સામાન્ય સ્ત્રી		
			૭	સામાન્ય		
			૮	સામાન્ય		
			૯	સામાન્ય		
૨	સાવલી	પરથમપુરા (શિ)	૫	સામાન્ય	—	પેટા ચુંટણી

(સહી) અવાચ્ય,

રાજ્ય ચૂંટણી પંચના અધિકારી અને કલેક્ટર
વડોદરા જીલ્લો

ગુજરાત પંચાયત અધિનિયમ ૧૯૯૩ની કલમ ૧૫ની પેટા કલમ (૧) અન્વયે ચુંટણીનું જાહેરનામું

જીલ્લા કલેક્ટર કચેરી, ચુંટણી શાખા, વડોદરા જીલ્લો

ક્રમાંક :- વીપી-ચુંટણી-જાહેરનામુ- સાવલી - -૨૦૦૩. તારીખ :- ૧૮/૦૮ /૨૦૦૩.

-: જાહેરનામું :-

વડોદરા જીલ્લાની સાવલી તાલુકાની ગ્રામ પંચાયતોના વોર્ડની બેઠકોની / સરપંચની બેઠકોની સામાન્ય / પેટા ચુંટણી-૨૦૦૩

(૧) ગુજરાત પંચાયત અધિનિયમ ૧૯૯૩ની કલમ- ૧૬ ની પેટા કલમ-(૧) મુજબ વડોદરા જીલ્લાની સાવલી તાલુકાની ગ્રામ પંચાયતોના વોર્ડની રચના તથા બેઠકોની ફાળવણી રાજય ચુંટણી પંચના અધિકારી તરીકે કરેલ છે.

(૨) ગુજરાત પંચાયત અધિનિયમ-૧૯૯૩ની કલમ-૧૫ની પેટા કલમ (૧)થી પ્રાપ્ત થયેલ સત્તાની રૂઈએ રાજય ચુંટણી પંચના અધિકારી તરીકે કલેકટર, વડોદરા જીલ્લાની નીચે અનુસુચિના કોલમ નં-૨ માં જણાવેલ તાલુકાની સામે કોલમ નં. ૩માં જણાવેલ ગ્રામ પંચાયતોના કોલમ-૪, ૫ માં જણાવેલ વોર્ડની બેઠકોની તથા કોલમ નં ૬ માં જણાવેલ સરપંચની બેઠકોની સામાન્ય પેટા ચુંટણી તા.૧૪/૦૯/૨૦૦૩નાં રોજ યોજવાનું જાહેર કરે છે.

અનુસૂચિ

સાવલી તાલુકાની ગ્રામ પચાયતોની ચૂંટણી યોજવાની છે તેની યાદી

અનું નં	તાલુકાનું નામ	ગ્રામ પંચાયતનું નામ	વોર્ડ નંબર/ ક્રમાંક	વોર્ડની બેઠકનો પ્રકાર	સરપંચની બેઠકનો પ્રકાર	ચૂંટણીનો પ્રકાર
૧	૨	૩	૪	૫	૬	૭
૧	સાવલી	પોઈચા (ક)	૧	સામાન્ય સ્ત્રી	સામાન્ય	સામાન્ય
			૨	સા.શૈ. પછાતવર્ગ		
			૩	સામાન્ય		
			૪	સામાન્ય		
			૫	સામાન્ય સ્ત્રી		
			૬	સામાન્ય સ્ત્રી		
			૭	સામાન્ય		
			૮	સામાન્ય		
			૯	સામાન્ય		
૨	સાવલી	પરથમપુરા (શિ)	૫	સામાન્ય	---	પેટા ચુંટણી

(૩) આ જાહેરનામું ગુજરાત પંચાયત ચુંટણી અધિનિયમો ૧૯૯૪ના નિયમ ૯(૧) અન્વયે સરકારી રાજયપત્રમાં પ્રસિધ્ધી કરાવવામાં આવે છે.

(સહી) અવાચ્ય,

રાજય ચુંટણી પંચના અધિકારી અને કલેકટર
વડોદરા જીલ્લો

INDEX

ગુજરાત પંચાયત ચૂંટણી નિયમો ૧૯૯૪ના નિયમ-૯(૨) અન્વયે ચૂંટણીનું જાહેરનામું
જીલ્લા કલેકટર કચેરી, ચૂંટણી શાખા, જીલ્લા : વડોદરા

ક્રમાંક :- ગ્રા.પં ચૂંટણી જાહેરનામું [illegible] ૨૦૦૩ તારીખ : ૧૮ ૦૮ ૨૦૦૩

જાહેરનામું

વડોદરા જીલ્લાની પાદરા તાલુકાની ગ્રામ પંચાયતોના સરપંચની બેઠકની પેટા ચુંટણી-૨૦૦૩

૧) ગુજરાત પંચાયત અધિનિયમ ૧૯૯૩ ની કલમ-૧૬ ની પેટા કલમ(૧) મુજબ વડોદરા જીલ્લાની પાદરા તાલુકાની ગ્રામપંચાયતોના વાર્ડની રચના તથા બેઠકોની ફાળવણી રાજ્ય ચૂંટણીપંચના અધિકારી તરીકે કરેલ છે.

૨) ગુજરાત પંચાયત ચૂંટણી નિયમો-૧૯૯૪ના નિયમ-૯ ના પેટા નિયમ-૨ થી પ્રાપ્ત થએલ સત્તાની રૂઇએ રાજ્ય ચૂંટણી પંચના અધિકારી તરીકે કલેકટર વડોદરા, વડોદરા જીલ્લાની નીચેની અનુસૂચિના કોલમ નં.૨માં જણાવેલ તાલુકાની સામે કોલમ નં. ૩ માં જણાવેલ ગ્રામ પંચાયતોના કોલમ નં.૬ માં જણાવેલ પ્રકારવાળી સરપંચની બેઠકો ભરવા માટે સરપંચની ચૂંટણી યોજવાનો તબક્કાવાર કાર્યક્રમ નીચે જણાવ્યા મુજબ નક્કી કરું છું.

વિગત	તારીખ	સમય	સ્થળ
(ક) ઉમેદવારી પત્રો રજૂ કરવાની / ભરવાની છેલ્લી તારીખ	૨૫-૦૮-૨૦૦૩	૧૧-૦૦ કલાકથી ૧૫-૦૦ કલાક સુધી	ચૂંટણી અધિકારી/મદદ ચૂંટણી અધિકારીની કચેરી ખાતે
(ખ) ઉમેદવારીપત્રોની ચકાસણી તારીખ	૨૬-૦૮-૨૦૦૩	૧૧-૦૦કલાક ચકાસણી પુરી થાય ત્યા સુધી	ચૂંટણી અધિકારીની કચેરી ખાતે
(ગ) ઉમેદવારીપત્રો પાછા ખેંચી લેવાની છેલ્લી તારીખ	૨૮-૦૮-૨૦૦૩	૧૫-૦૦ કલાક સુધી	ચૂંટણી અધિકારી/મદદ ચૂંટણી અધિકારીની કચેરી ખાતે
(ઘ) આવશ્યક હોયતો મતદાનની તારીખ	૧૪-૦૯-૨૦૦૩	સવારના ૮-૦૦ થી સાંજના૧૭-૦૦ સુધી	-
(ચ) મતદાનનો સમય	૧૪-૦૯-૨૦૦૩	સવારના ૮-૦૦ થી સાંજના૧૭-૦૦ સુધી	-
(છ) મતદાનના સ્થળ	૧૪-૦૯-૨૦૦૩	સવારના ૮-૦૦ થી સાંજના૧૭-૦૦ સુધી	જીલ્લા ચૂંટણી અધિકારીએ જાહેર કરેલ/ પ્રસિદ્ધ કરેલ મતદાન મથકો ઉપર
(જ) મતગણતરી માટેની તારીખ અને સમય	૧૬-૦૯-૨૦૦૩	સવારના ૯-૦૦ કલાકથી ગણતરી પુરી થાય ત્યાં સુધી ગ્રામ પંચાયતની પેટા ચૂંટણીની મત ગણતરી ચૂંટણી અધિકારીએ તાલુકા મથકે રાખવાની રહેશે. જે તે ગ્રામ પંચાયત ખાતે મતગણતરી રાખવાની નથી.	
(ઝ) ચૂંટણી પ્રક્રિયા પુરી થવા માટેની તારીખ	૨૧-૦૯-૨૦૦૩	-	-

INDEX

અનુસૂચિ

પાદરા તાલુકાની ગ્રામ પચાયતોની ચૂંટણી યોજવાની છે તેની યાદી

અનું નં	તાલુકાનું નામ	ગ્રામ પંચાયતનું નામ	વોર્ડ નંબર/ ક્રમાંક	વોર્ડની બેઠકનો પ્રકાર	સરપંચની બેઠકનો પ્રકાર	ચૂંટણીનો પ્રકાર
૧	૨	૩	૪	૫	૬	૭
૧	પાદરા	મોભા	--	---	સામાન્ય	પેટા ચુંટણી

(સહી) અવાચ્ય,

રાજ્ય ચૂંટણી પંચના અધિકારી અને કલેકટર
વડોદરા જીલ્લો

ગુજરાત પંચાયત અધિનિયમ ૧૯૯૩ની કલમ ૧૫ની પેટા કલમ (૧) અન્વયે ચુંટણીનું જાહેરનામું

જીલ્લા કલેક્ટર કચેરી, ચુંટણી શાખા, વડોદરા જીલ્લો

ક્રમાંક :- વીપી-ચુંટણી-જાહેરનામુ-પાદરા -૨૦૦૩. તારીખ :- ૧૮/૦૮/૨૦૦૩.

-: જાહેરનામું :-

વડોદરા જીલ્લાની પાદરા તાલુકાની ગ્રામ પંચાયતોના સરપંચની બેઠકની પેટા ચુંટણી-૨૦૦૩

(૧) ગુજરાત પંચાયત અધિનિયમ ૧૯૯૩ની કલમ- ૧૬ ની પેટા કલમ-(૧) મુજબ વડોદરા જીલ્લાની પાદરા તાલુકાની ગ્રામ પંચાયતોના વોર્ડની રચના તથા બેઠકોની ફાળવણી રાજ્ય ચુંટણી પંચના અધિકારી તરીકે કરેલ છે.

(૨) ગુજરાત પંચાયત અધિનિયમ-૧૯૯૩ની કલમ-૧૫ની પેટા કલમ (૧)થી પ્રાપ્ત થયેલ સત્તાની રૂઈએ રાજ્ય ચુંટણી પંચના અધિકારી તરીકે કલેકટર, વડોદરા જીલ્લાની નીચે અનુસુચિના કોલમ નં-૨ માં જણાવેલ તાલુકાની સામે કોલમ નં. ૩માં જણાવેલ ગ્રામ પંચાયતોના કોલમ નં ૬માં જણાવેલ સરપંચની બેઠકની પેટા ચુંટણી તા. ૧૪/૦૯ /૨૦૦૩નાં રોજ યોજવાનું જાહેર કરે છે.

અનુસૂચિ

પાદરા તાલુકાની ગ્રામ પચાયતોની ચૂંટણી યોજવાની છે તેની યાદી

અનું નં	તાલુકાનું નામ	ગ્રામ પંચાયનું નામ	વોર્ડ નંબર/ ક્રમાંક	વોર્ડની બેઠકનો પ્રકાર	સરપંચની બેઠકનો પ્રકાર	ચૂંટણીનો પ્રકાર
૧	૨	૩	૪	૫	૬	૭
૧	પાદરા	મોભા	--	—	સામાન્ય	પેટા ચુંટણી

(૩) આ જાહેરનામું ગુજરાત પંચાયત ચુંટણી અધિનિયમો ૧૯૯૪ના નિયમ ૯(૧) અન્વયે સરકારી રાજયપત્રમાં પ્રસિધ્ધી કરાવવામાં આવે છે.

(સહી) અવાચ્ય,

રાજય ચુટણી પંચના અધિકારી અને કલેકટર

વડોદરા જીલ્લો

INDEX

ગુજરાત પંચાયત ચૂંટણી નિયમો ૧૯૯૪ના નિયમ-૯(૨) અન્વયે ચૂંટણીનું જાહેરનામું
જીલ્લા કલેકટર કચેરી, ચૂંટણી શાખા, જીલ્લા : વડોદરા

ક્રમાંક :- ગ્રા.પં /ચૂંટણી/ જાહેરનામું/ ડભોઇ /૨૦૦૩ તારીખ : ૧૮ / ૦૮ /૨૦૦૩

જાહેરનામું

વડોદરા જીલ્લાના ડભોઇ તાલુકાની ગ્રામપંચાયતોના વાર્ડની બેઠકોની પેટા ચૂંટણી :-૨૦૦૩

૧) ગુજરાત પંચાયત અધિનિયમ ૧૯૯૩ ની કલમ-૧૬ ની પેટા કલમ(૧) મુજબ વડોદરા જીલ્લાની ડભોઇ તાલુકાની ગ્રામપંચાયતોના વાર્ડની રચના તથા બેઠકોની ફાળવણી રાજ્ય ચૂંટણીપંચના અધિકારી તરીકે કરેલ છે.

૨) ગુજરાત પંચાયત ચૂંટણી નિયમો-૧૯૯૪ના નિયમ-૯ ના પેટા નિયમ-૨ થી પ્રાપ્ત થએલ સત્તાની રૂઇએ રાજ્ય ચૂંટણી પંચના અધિકારી તરીકે કલેકટર વડોદરા, વડોદરા જીલ્લાની નીચેની અનુસૂચિના કોલમ નં.૨માં જણાવેલ તાલુકાની સામે કોલમ નં. ૩ માં જણાવેલ ગ્રામ પંચાયતોના કોલમ નં.૪માં જણાવેલ વોર્ડની કોલમ નં.૫માં જણાવેલ બેઠકો ભરવા માટે સભ્યોની ચૂંટણી યોજવાનો તબક્કાવાર કાર્યક્રમ નીચે જણાવ્યા મુજબ નક્કી કરું છું.

વિગત	તારીખ	સમય	સ્થળ
(ક) ઉમેદવારી પત્રો રજુ કરવાની / ભરવાની છેલ્લી તારીખ	૨૫-૦૮-૨૦૦૩	૧૧-૦૦ કલાકથી ૧૫-૦૦ કલાક સુધી	ચૂંટણી અધિકારી/મદદ ચૂંટણી અધિકારીની કચેરી ખાતે
(ખ) ઉમેદવારીપત્રોની ચકાસણી તારીખ	૨૬-૦૮-૨૦૦૩	૧૧-૦૦ કલાક ચકાસણી પુરી થાય ત્યા સુધી	ચૂંટણી અધિકારીની કચેરી ખાતે
(ગ) ઉમેદવારીપત્રો પાછા ખેંચી લેવાની છેલ્લી તારીખ	૨૮-૦૮-૨૦૦૩	૧૫-૦૦ કલાક સુધી	ચૂંટણી અધિકારી/મદદ ચૂંટણી અધિકારીની કચેરી ખાતે
(ઘ) આવશ્યક હોય તો મતદાનની તારીખ	૧૪-૦૯-૨૦૦૩	સવારના ૮-૦૦ થી સાંજના૧૭-૦૦ સુધી	-
(ચ) મતદાનનો સમય	૧૪-૦૯-૨૦૦૩	સવારના ૮-૦૦ થી સાંજના૧૭-૦૦ સુધી	-
(છ) મતદાનના સ્થળ	૧૪-૦૯-૨૦૦૩	સવારના ૮-૦૦ થી સાંજના૧૭-૦૦ સુધી	જીલ્લા ચૂંટણી અધિકારીએ જાહેર કરેલ/ પ્રસિદ્ધ કરેલ મતદાન મથકો ઉપર
(જ) મતગણતરી માટેની તારીખ અને સમય	૧૬-૦૯-૨૦૦૩	સવારના ૯-૦૦ કલાકથી ગણતરી પુરી થાય ત્યાં સુધી ગ્રામ પંચાયતની પેટા ચૂંટણીની મત ગણતરી ચૂંટણી અધિકારીએ તાલુકા મથકે રાખવાની રહેશે. જે તે ગ્રામ પંચાયત ખાતે મતગણતરી રાખવાની નથી.	
(ઝ) ચૂંટણી પ્રક્રિયા પુરી થવા માટેની તારીખ	૨૧-૦૯-૨૦૦૩	-	-

INDEX

અનુસૂચિ

ડભોઈ તાલુકાની ગ્રામ પચાયતોની પેટા ચૂંટણી યોજવાની છે, તેની યાદી

અનુ નં	તાલુકાનું નામ	ગ્રામ પંચાયનું નામ	વોર્ડ નંબર/ ક્રમાંક	વોર્ડની બેઠકનો પ્રકાર	સરપંચની બેઠકનો પ્રકાર	ચૂંટણીનો પ્રકાર
૧	૨	૩	૪	૫	૬	૭
૧	ડભોઈ	પુનીયાદ	૪	સામાન્ય	--	પેટા ચૂંટણી
૨		સીમળીયા	૧	અ.જ.જા	--	
૩		સીમળીયા	૫	અ.જ.જા.સ્ત્રી	--	
૪		સીતપુર	૪	અનુ.જાતિ	--	

(સહી) અવાચ્ય,

રાજ્ય ચૂંટણી પંચના અધિકારી અને કલેક્ટર
વડોદરા જીલ્લો

ગુજરાત પંચાયત અધિનિયમ ૧૯૯૩ની કલમ ૧૫ની પેટા કલમ (૧) અન્વયે ચુંટણીનું જાહેરનામું

જીલ્લા કલેકટર કચેરી, ચુંટણી શાખા, વડોદરા જીલ્લો

ક્રમાંક :- વીપીં-ચુંટણી-જાહેરનામુ- ડભોઇ -૨૦૦૩. તારીખ :- ૧૮/૦૮ /૨૦૦૩.

-: જાહેરનામું :-

વડોદરા જીલ્લાની ડભોઇ તાલુકાની ગ્રામ પંચાયતોના વોર્ડની બેઠકોની પેટા ચુંટણી-૨૦૦૩

(૧) ગુજરાત પંચાયત અધિનિયમ ૧૯૯૩ની કલમ- ૧૬ ની પેટા કલમ-(૧) મુજબ વડોદરા જીલ્લાની ડભોઇ તાલુકાની ગ્રામ પંચાયતોના વોર્ડની રચના તથા બેઠકોની ફાળવણી રાજય ચુંટણી પંચના અધિકારી તરીકે કરેલ છે.

(૨) ગુજરાત પંચાયત અધિનિયમ-૧૯૯૩ની કલમ-૧૫ની પેટા કલમ (૧)થી પ્રાપ્ત થયેલ સત્તાની રૂઇએ રાજય ચુંટણી પંચના અધિકારી તરીકે કલેકટર, વડોદરા જીલ્લાની નીચે અનુસુચિના કોલમ નં-૨ માં જણાવેલ તાલુકાની સામે કોલમ નં. ૩માં જણાવેલ ગ્રામ પંચાયતોના કોલમ-૪, ૫ માં જણાવેલ વોર્ડની બેઠકોની પેટા ચુંટણી તા. ૧૪/૦૯/૨૦૦૩નાં રોજ યોજવાનું જાહેર કરે છે.

અનુસૂચિ

ડભોઈ તાલુકાની ગ્રામ પચાયતોની પેટા ચૂંટણી યોજવાની છે, તેની યાદી

અનું નં	તાલુકાનું નામ	ગ્રામ પંચાયનું નામ	વોર્ડ નંબર/ ક્રમાંક	વોર્ડની બેઠકનો પ્રકાર	સરપંચની બેઠકનો પ્રકાર	ચૂંટણીનો પ્રકાર
૧	૨	૩	૪	૫	૬	૭
૧	ડભોઈ	પુનીયાદ	૪	સામાન્ય	--	પેટા ચૂંટણી
૨		સીમળીયા	૧	અ.જ.જા	--	
૩		સીમળીયા	૫	અ.જ.જા.સ્ત્રી	--	
૪		સીતપુર	૪	અનુ.જાતિ	--	

(૩) આ જાહેરનામું ગુજરાત પંચાયત ચુંટણી અધિનિયમો ૧૯૯૪ના નિયમ ૯(૧) અન્વયે સરકારી રાજયપત્રમાં પ્રસિધ્ધી કરાવવામાં આવે છે.

(સહી) અવાચ્ય,

રાજય ચુંટણી પંચના અધિકારી અને કલેકટર

વડોદરા જીલ્લો

INDEX

ગુજરાત પંચાયત ચૂંટણી નિયમો ૧૯૯૪ના નિયમ-૯(૨) અન્વયે ચૂંટણીનું જાહેરનામું
જીલ્લા કલેક્ટર કચેરી, ચૂંટણી શાખા, જીલ્લા : વડોદરા

ક્રમાંક :- ગ્રા.પં /ચૂંટણી/ જાહેરનામું/ શીનોર /૨૦૦૩ તારીખ : ૧૮ /૦૮/૨૦૦૩

જાહેરનામું

વડોદરા જીલ્લાના શીનોર તાલુકાની ગ્રામપંચાયતોના વાર્ડની બેઠકોની પેટા ચૂંટણી :-૨૦૦૩

૧) ગુજરાત પંચાયત અધિનિયમ ૧૯૯૩ ની કલમ-૧૬ ની પેટા કલમ(૧) મુજબ વડોદરા જીલ્લાની શીનોર તાલુકાની ગ્રામપંચાયતોના વાર્ડની રચના તથા બેઠકોની ફાળવણી રાજ્ય ચૂંટણીપંચના અધિકારી તરીકે કરેલ છે.

૨) ગુજરાત પંચાયત ચૂંટણી નિયમો-૧૯૯૪ના નિયમ-૯ ના પેટા નિયમ-૨ થી પ્રાપ્ત થએલ સત્તાની રૂઇએ રાજ્ય ચૂંટણી પંચના અધિકારી તરીકે કલેક્ટર વડોદરા, વડોદરા જીલ્લાની નીચેની અનુસૂચિના કોલમ નં.૨માં જણાવેલ તાલુકાની સામે કોલમ નં. ૩ માં જણાવેલ ગ્રામ પંચાયતોના કોલમ નં.૪માં જણાવેલ વોર્ડની કોલમ નં.૫માં જણાવેલ બેઠકો ભરવા માટે સભ્યોની ચૂંટણી યોજવાનો તબક્કાવાર કાર્યક્રમ નીચે જણાવ્યા મુજબ નક્કી કરું છું.

વિગત	તારીખ	સમય	સ્થળ
(ક) ઉમેદવારી પત્રો રજુ કરવાની / ભરવાની છેલ્લી તારીખ	૨૫-૦૮-૨૦૦૩	૧૧-૦૦ કલાકથી ૧૫-૦૦ કલાક સુધી	ચૂંટણી અધિકારી/મદદ ચૂંટણી અધિકારીની કચેરી ખાતે
(ખ) ઉમેદવારીપત્રોની ચકાસણી તારીખ	૨૬-૦૮-૨૦૦૩	૧૧-૦૦ કલાક ચકાસણી પુરી થાય ત્યા સુધી	ચૂંટણી અધિકારીની કચેરી ખાતે
(ગ) ઉમેદવારીપત્રો પાછા ખેંચી લેવાની છેલ્લી તારીખ	૨૮-૦૮-૨૦૦૩	૧૫-૦૦ કલાક સુધી	ચૂંટણી અધિકારી/મદદ ચૂંટણી અધિકારીની કચેરી ખાતે
(ઘ) આવશ્યક હોય તો મતદાનની તારીખ	૧૪-૦૯-૨૦૦૩	સવારના ૮-૦૦ થી સાંજના ૧૭-૦૦ સુધી	-
(ચ) મતદાનનો સમય	૧૪-૦૯-૨૦૦૩	સવારના ૮-૦૦ થી સાંજના૧૭-૦૦ સુધી	-
(છ) મતદાનના સ્થળ	૧૪-૦૯-૨૦૦૩	સવારના ૮-૦૦ થી સાંજના ૧૭-૦૦ સુધી	જીલ્લા ચૂંટણી અધિકારીએ જાહેર કરેલ/ પ્રસિદ્ધ કરેલ મતદાન મથકો ઉપર
(જ) મતગણતરી માટેની તારીખ અને સમય	૧૬-૦૯-૨૦૦૩	સવારના ૯-૦૦ કલાકથી ગણતરી પુરી થાય ત્યાં સુધી ગ્રામ પંચાયતની પેટા ચૂંટણીની મત ગણતરી ચૂંટણી અધિકારીએ તાલુકા મથકે રાખવાની રહેશે. જે તે ગ્રામ પંચાયત ખાતે મતગણતરી રાખવાની નથી.	
(ઝ) ચૂંટણી પ્રક્રિયા પુરી થવા માટેની તારીખ	૨૧-૦૯-૨૦૦૩	-	-

અનુસૂચિ

શિનોર તાલુકા ગ્રામ પચાયતોની ચૂંટણી યોજવાની છે તેની યાદી

અનું નં	તાલુકાનું નામ	ગ્રામ પંચાયનું નામ	વોર્ડ નંબર/ ક્રમાંક	વોર્ડની બેઠકનો પ્રકાર	સરપંચની બેઠકનો પ્રકાર	ચૂંટણીનો પ્રકાર
૧	૨	૩	૪	૫	૬	૭
૧	શિનોર	માલસર	૬	સામાન્ય	---	પેટા ચુંટણી

(સહી) અવાચ્ય,
રાજ્ય ચૂંટણી પંચના અધિકારી અને કલેકટર
વડોદરા જીલ્લો

INDEX

ગુજરાત પંચાયત અધિનિયમ ૧૯૯૩ની કલમ ૧૫ની પેટા કલમ (૧) અન્વયે ચુંટણીનું જાહેરનામું

જીલ્લા કલેકટર કચેરી, ચુંટણી શાખા, વડોદરા જીલ્લો

ક્રમાંક :- વીપી-ચુંટણી-જાહેરનામુ- શીનોર -૨૦૦૩. તારીખ :- ૧૮/૦૮ /૨૦૦૩.

-: જાહેરનામું :-

વડોદરા જીલ્લાની શીનોર તાલુકાની ગ્રામ પંચાયતોના વોર્ડની બેઠકોની પેટા ચુંટણી-૨૦૦૩

(૧) ગુજરાત પંચાયત અધિનિયમ ૧૯૯૩ની કલમ- ૧૬ ની પેટા કલમ-(૧) મુજબ વડોદરા જીલ્લાની શીનોર તાલુકાની ગ્રામ પંચાયતોના વોર્ડની રચના તથા બેઠકોની ફાળવણી રાજય ચુંટણી પંચના અધિકારી તરીકે કરેલ છે.

(૨) ગુજરાત પંચાયત અધિનિયમ-૧૯૯૩ની કલમ-૧૫ની પેટા કલમ (૧)થી પ્રાપ્ત થયેલ સત્તાની રૂઈએ રાજય ચુંટણી પંચના અધિકારી તરીકે કલેકટર, વડોદરા જીલ્લાની નીચે અનુસુચિના કોલમ નં-૨ માં જણાવેલ તાલુકાની સામે કોલમ નં. ૩માં જણાવેલ ગ્રામ પંચાયતોના કોલમ-૪, ૫ માં જણાવેલ વોર્ડની બેઠકોની પેટા ચુંટણી તા. ૧૪/૦૯ /૨૦૦૩નાં રોજ યોજવાનું જાહેર કરે છે.

અનુસૂચિ

શિનોર તાલુકાની ગ્રામ પચાયતોની ચૂંટણી યોજવાની છે તેની યાદી

અનું નં	તાલુકાનું નામ	ગ્રામ પંચાયનું નામ	વોર્ડ નંબર/ ક્રમાંક	વોર્ડની બેઠકનો પ્રકાર	સરપંચની બેઠકનો પ્રકાર	ચૂંટણીનો પ્રકાર
૧	૨	૩	૪	૫	૬	૭
૧	શિનોર	માલસર	૬	સામાન્ય	---	પેટા ચુંટણી

(૩) આ જાહેરનામું ગુજરાત પંચાયત ચુંટણી અધિનિયમો ૧૯૯૪ના નિયમ ૯(૧) અન્વયે સરકારી રાજયપત્રમાં પ્રસિધ્ધી કરાવવામાં આવે છે.

(સહી) અવાચ્ય,
રાજય ચુંટણી પંચના અધિકારી અને કલેકટર
વડોદરા જીલ્લો

INDEX

ગુજરાત પંચાયત ચૂંટણી નિયમો ૧૯૯૪ના નિયમ-૯(૨) અન્વયે ચૂંટણીનું જાહેરનામું
જીલ્લા કલેકટર કચેરી, ચૂંટણી શાખા, જીલ્લા : વડોદરા

ક્રમાંક :- ગ્રા.પં ચૂંટણી જાહેરનામું નાંધોડીયા /૨૦૦૩ તારીખ : ૧૮ ૦૮.૨૦૦૩

જાહેરનામું

વડોદરા જીલ્લાના [illegible] તાલુકાની ગ્રામપંચાયતોના વાર્ડની બેઠકોની પેટા ચૂંટણી :-૨૦૦૩

૧) ગુજરાત પંચાયત અધિનિયમ ૧૯૯૩ ની કલમ-૧૬ ની પેટા કલમ(૧) મુજબ વડોદરા જીલ્લાની [illegible] તાલુકાની ગ્રામપંચાયતોના વાર્ડની રચના તથા બેઠકોની ફાળવણી રાજ્ય ચૂંટણીપંચના અધિકારી તરીકે કરેલ છે.

૨) ગુજરાત પંચાયત ચૂંટણી નિયમો-૧૯૯૪ના નિયમ-૯ ના પેટા નિયમ-૨ થી પ્રાપ્ત થએલ સત્તાની રૂઇએ રાજ્ય ચૂંટણી પંચના અધિકારી તરીકે કલેકટર વડોદરા, વડોદરા જીલ્લાની નીચેની અનુસૂચિના કોલમ નં.૨માં જણાવેલ તાલુકાની સામે કોલમ નં. ૩ માં જણાવેલ ગ્રામ પંચાયતોના કોલમ નં.૪માં જણાવેલ વોર્ડની કોલમ નં.૫માં જણાવેલ બેઠકો ભરવા માટે સભ્યોની ચૂંટણી યોજવાનો તબક્કાવાર કાર્યક્રમ નીચે જણાવ્યા મુજબ નક્કી કરું છું.

વિગત	તારીખ	સમય	સ્થળ
(ક) ઉમેદવારી પત્રો રજુ કરવાની / ભરવાની છેલ્લી તારીખ	૨૫-૦૮-૨૦૦૩	૧૧-૦૦ કલાકથી ૧૫-૦૦ કલાક સુધી	ચૂંટણી અધિકારી/મદદ ચૂંટણી અધિકારીની કચેરી ખાતે
(ખ) ઉમેદવારીપત્રોની ચકાસણી તારીખ	૨૬-૦૮-૨૦૦૩	૧૧-૦૦ કલાક ચકાસણી પુરી થાય ત્યા સુધી	ચૂંટણી અધિકારીની કચેરી ખાતે
(ગ) ઉમેદવારીપત્રો પાછા ખેંચી લેવાની છેલ્લી તારીખ	૨૮-૦૮-૨૦૦૩	૧૫-૦૦ કલાક સુધી	ચૂંટણી અધિકારી/મદદ ચૂંટણી અધિકારીની કચેરી ખાતે
(ઘ) આવશ્યક હોય તો મતદાનની તારીખ	૧૪-૦૯-૨૦૦૩	સવારના ૮-૦૦ થી સાંજના ૧૭-૦૦ સુધી	-
(ચ) મતદાનનો સમય	૧૪-૦૯-૨૦૦૩	સવારના ૮-૦૦ થી સાંજના૧૭-૦૦ સુધી	-
(છ) મતદાનના સ્થળ	૧૪-૦૯-૨૦૦૩	સવારના ૮-૦૦ થી સાંજના ૧૭-૦૦ સુધી	જીલ્લા ચૂંટણી અધિકારીએ જાહેર કરેલ/ પ્રસિદ્ધ કરેલ મતદાન મથકો ઉપર
(જ) મતગણતરી માટેની તારીખ અને સમય	૧૬-૦૯-૨૦૦૩	સવારના ૯-૦૦ કલાકથી ગણતરી પુરી થાય ત્યાં સુધી ગ્રામ પંચાયતની પેટા ચૂંટણીની મત ગણતરી ચૂંટણી અધિકારીએ તાલુકા મથકે રાખવાની રહેશે. જે તે ગ્રામ પંચાયત ખાતે મતગણતરી રાખવાની નથી.	
(ઝ) ચૂંટણી પ્રક્રિયા પુરી થવા માટેની તારીખ	૨૧-૦૯-૨૦૦૩	-	-

INDEX

અનુસૂચિ

વાઘોડીયા તાલુકાની ગ્રામ પચાયતોની ચૂંટણી યોજવાની છે તેની યાદી

અનું નં	તાલુકાનું નામ	ગ્રામ પંચાયનું નામ	વોર્ડ નંબર/ ક્રમાંક	વોર્ડની બેઠકનો પ્રકાર	સરપંચની બેઠકનો પ્રકાર	ચૂંટણીનો પ્રકાર
૧	૨	૩	૪	૫	૬	૭
૧	વાઘોડીયા	ભણીયારા	૫	અનુ. જ.જા.	–	પેટા ચૂંટણી
૨	વાઘોડીયા	સૈડાલ	૫	સામાન્ય	–	

(સહી) અવાચ્ય,

રાજ્ય ચૂંટણી પંચના અધિકારી અને કલેકટર

વડોદરા જીલ્લો

INDEX

ગુજરાત પંચાયત અધિનિયમ ૧૯૯૩ની કલમ ૧૫ની પેટા કલમ (૧) અન્વયે ચુંટણીનું જાહેરનામું
જીલ્લા કલેકટર કચેરી, ચુંટણી શાખા, વડોદરા જીલ્લો

ક્રમાંક :- વીપી-ચુંટણી-જાહેરનામુ- વાઘોડીયા-૨૦૦૩.

તારીખ :- ૧૮/૦૮/૨૦૦૩.

-: જાહેરનામું :-

વડોદરા જીલ્લાની વાઘોડીયા તાલુકાની ગ્રામ પંચાયતોના વોર્ડની બેઠકોની પેટા ચુંટણી-૨૦૦૩

(૧) ગુજરાત પંચાયત અધિનિયમ ૧૯૯૩ની કલમ- ૧૬ ની પેટા કલમ-(૧) મુજબ વડોદરા જીલ્લાની વાઘોડીયા તાલુકાની ગ્રામ પંચાયતોના વોર્ડની રચના તથા બેઠકોની ફાળવણી રાજય ચુંટણી પંચના અધિકારી તરીકે કરેલ છે.

(૨) ગુજરાત પંચાયત અધિનિયમ-૧૯૯૩ની કલમ-૧૫ની પેટા કલમ (૧)થી પ્રાપ્ત થયેલ સત્તાની રૂઈએ રાજય ચુંટણી પંચના અધિકારી તરીકે કલેકટર, વડોદરા જીલ્લાની નીચે અનુસુચિના કોલમ નં-૨ માં જણાવેલ તાલુકાની સામે કોલમ નં. ૩માં જણાવેલ ગ્રામ પંચાયતોના કોલમ-૪, ૫ માં જણાવેલ વોર્ડની બેઠકોની પેટા ચુંટણી તા.૧૪/૦૯/૨૦૦૩નાં રોજ યોજવાનું જાહેર કરે છે.

અનુસૂચિ

વાઘોડીયા તાલુકાની ગ્રામ પચાયતોની ચૂંટણી યોજવાની છે તેની યાદી

અનું નં	તાલુકાનું નામ	ગ્રામ પંચાયનું નામ	વોર્ડ નંબર/ ક્રમાંક	વોર્ડની બેઠકનો પ્રકાર	સરપંચની બેઠકનો પ્રકાર	ચૂંટણીનો પ્રકાર
૧	૨	૩	૪	૫	૬	૭
૧	વાઘોડીયા	ભણીયારા	૫	અનુ. જ.જા.	–	પેટા ચૂંટણી
૨	વાઘોડીયા	સૈડાલ	૫	સામાન્ય	–	

(૩) આ જાહેરનામું ગુજરાત પંચાયત ચુંટણી અધિનિયમો ૧૯૯૪ના નિયમ ૯(૧) અન્વયે સરકારી રાજયપત્રમાં પ્રસિધ્ધી કરાવવામાં આવે છે.

(સહી) અવાચ્ય,

રાજય ચુંટણી પંચના અધિકારી અને કલેકટર
વડોદરા જીલ્લો

INDEX

ગુજરાત પંચાયત ચૂંટણી નિયમો ૧૯૯૪ના નિયમ-૯(૨) અન્વયે ચૂંટણીનું જાહેરનામું
જીલ્લા કલેકટર કચેરી, ચૂંટણી શાખા, જીલ્લા : વડોદરા

ક્રમાંક :- ગ્રા.પં /ચૂંટણી/ જાહેરનામું/ નસવાડી /૨૦૦૩ તારીખ : ૧૮ /૦૮/૨૦૦૩

જાહેરનામું

વડોદરા જીલ્લાના નસવાડી તાલુકાની ગ્રામપંચાયતોના વાર્ડની બેઠકોની પેટા ચૂંટણી :-૨૦૦૩

૧) ગુજરાત પંચાયત અધિનિયમ ૧૯૯૩ ની કલમ-૧૬ ની પેટા કલમ(૧) મુજબ વડોદરા જીલ્લાની તાલુકાની ગ્રામપંચાયતોના વાર્ડની રચના તથા બેઠકોની ફાળવણી રાજ્ય ચૂંટણીપંચના અધિકારી તરીકે કરેલ છે.

૨) ગુજરાત પંચાયત ચૂંટણી નિયમો-૧૯૯૪ના નિયમ-૯ ના પેટા નિયમ-૨ થી પ્રાપ્ત થએલ સત્તાની રૂઇએ રાજ્ય ચૂંટણી પંચના અધિકારી તરીકે કલેકટર વડોદરા, વડોદરા જીલ્લાની નીચેની અનુસૂચિના કોલમ નં.૨માં જણાવેલ તાલુકાની સામે કોલમ નં. ૩ માં જણાવેલ ગ્રામ પંચાયતોના કોલમ નં.૪માં જણાવેલ વોર્ડની કોલમ નં.૫માં જણાવેલ બેઠકો ભરવા માટે સભ્યોની પેટા ચૂંટણી યોજવાનો તબક્કાવાર કાર્યક્રમ નીચે જણાવ્યા મુજબ નક્કી કરું છું.

વિગત	તારીખ	સમય	સ્થળ
(ક) ઉમેદવારી પત્રો રજુ કરવાની / ભરવાની છેલ્લી તારીખ	૨૫-૦૮-૨૦૦૩	૧૧-૦૦ કલાકથી ૧૫-૦૦ કલાક સુધી	ચૂંટણી અધિકારી/મદદ ચૂંટણી અધિકારીની કચેરી ખાતે
(ખ) ઉમેદવારીપત્રોની ચકાસણી તારીખ	૨૬-૦૮-૨૦૦૩	૧૧-૦૦ કલાક ચકાસણી પુરી થાય ત્યા સુધી	ચૂંટણી અધિકારીનાં કચેરી ખાતે
(ગ) ઉમેદવારીપત્રો પાછા ખેંચી લેવાની છેલ્લી તારીખ	૨૮-૦૮-૨૦૦૩	૧૫-૦૦ કલાક સુધી	ચૂંટણી અધિકારી/મદદ ચૂંટણી અધિકારીની કચેરી ખાતે
(ઘ) આવશ્યક હોય તો મતદાનની તારીખ	૧૪-૦૯-૨૦૦૩	સવારના ૮-૦૦ થી સાંજના૧૭-૦૦ સુધી	-
(ચ) મતદાનનો સમય	૧૪-૦૯-૨૦૦૩	સવારના ૮-૦૦ થી સાંજના૧૭-૦૦ સુધી	-
(છ) મતદાનના સ્થળ	૧૪-૦૯-૨૦૦૩	સવારના ૮-૦૦ થી સાંજના૧૭-૦૦ સુધી	જીલ્લા ચૂંટણી અધિકારીએ જાહેર કરેલ/ પ્રસિદ્ધ કરેલ મતદાન મથકો ઉપર
(જ) મતગણતરી માટેની તારીખ અને સમય	૧૬-૦૯-૨૦૦૩	સવારના ૯-૦૦ કલાકથી ગણતરી પુરી થાય ત્યાં સુધી ગ્રામ પંચાયતની પેટા ચૂંટણીની મત ગણતરી ચૂંટણી અધિકારીએ તાલુકા મથકે રાખવાની રહેશે. જે તે ગ્રામ પંચાયત ખાતે મતગણતરી રાખવાની નથી.	
(ઝ) ચૂંટણી પ્રક્રિયા પુરી થવા માટેની તારીખ	૨૧-૦૯-૨૦૦૩	-	-

INDEX

અનુસૂચિ

નસવાડી તાલુકાની ગ્રામ પંચાયતોની પેટા ચૂંટણી યોજવાની છે તેની યાદી

અનુ નં	તાલુકાનું નામ	ગ્રામ પંચાયતનું નામ	વોર્ડ નંબર/ ક્રમાંક	વોર્ડની બેઠકનો પ્રકાર	સરપંચની બેઠકનો પ્રકાર	ચૂંટણીનો પ્રકાર
૧	૨	૩	૪	૫	૬	૭
૧	નસવાડી	છકતર ઉમરવા	૭	અનુ. જન જાતિ	—	પેટા ચૂંટણી

(સહી) અવાચ્ય,

રાજ્ય ચૂંટણી પંચના અધિકારી અને કલેક્ટર

વડોદરા જીલ્લો

INDEX

ગુજરાત પંચાયત અધિનિયમ ૧૯૯૩ની કલમ ૧૫ની પેટા કલમ (૧) અન્વયે ચુંટણીનું જાહેરનામું
જીલ્લા કલેકટર કચેરી, ચુંટણી શાખા, વડોદરા જીલ્લો

ક્રમાંક :- વીપી-ચુંટણી-જાહેરનામુ-નસવાડી - -૨૦૦૩. તારીખ :- ૧૮/૦૮ /૨૦૦૩.

-: જાહેરનામું :-

વડોદરા જીલ્લાની નસવાડી તાલુકાની ગ્રામ પંચાયતોના વોર્ડની બેઠકોની પેટા ચુંટણી-૨૦૦૩

(૧) ગુજરાત પંચાયત અધિનિયમ ૧૯૯૩ની કલમ- ૧૬ ની પેટા કલમ-(૧) મુજબ વડોદરા જીલ્લાની નસવાડી તાલુકાની ગ્રામ પંચાયતોના વોર્ડની રચના તથા બેઠકોની ફાળવણી રાજય ચુંટણી પંચના અધિકારી તરીકે કરેલ છે.

(૨) ગુજરાત પંચાયત અધિનિયમ-૧૯૯૩ની કલમ-૧૫ની પેટા કલમ (૧)થી પ્રાપ્ત થયેલ સત્તાની રૂઈએ રાજય ચુંટણી પંચના અધિકારી તરીકે કલેકટર, વડોદરા જીલ્લાની નીચે અનુસુચિના કોલમ નં-૨ માં જણાવેલ તાલુકાની સામે કોલમ નં. ૩માં જણાવેલ ગ્રામ પંચાયતોના કોલમ-૪, ૫ માં જણાવેલ વોર્ડની બેઠકોની પેટા ચુંટણી તા. ૧૪/૦૯ /૨૦૦૩નાં રોજ યોજવાનું જાહેર કરે છે.

અનુસૂચિ

નસવાડી તાલુકાની ગ્રામ પંચાયતોની પેટા ચૂંટણી યોજવાની છે તેની યાદી

અનું નં	તાલુકાનું નામ	ગ્રામ પંચાયતનું નામ	વોર્ડ નંબર/ ક્રમાંક	વોર્ડની બેઠકનો પ્રકાર	સરપંચની બેઠકનો પ્રકાર	ચૂંટણીનો પ્રકાર
૧	૨	૩	૪	૫	૬	૭
૧	નસવાડી	છકતર ઉમરવા	૭	અનુ. જન જાતિ	–	પેટા ચૂંટણી

(૩) આ જાહેરનામું ગુજરાત પંચાયત ચુંટણી અધિનિયમો ૧૯૯૪ના નિયમ ૯(૧) અન્વયે સરકારી રાજયપત્રમાં પ્રસિધ્ધી કરાવવામાં આવે છે.

(સહી) અવાચ્ય,
રાજ્ય ચૂંટણી પંચના અધિકારી અને કલેકટર
વડોદરા જીલ્લો

INDEX

ગુજરાત પંચાયત ચૂંટણી નિયમો ૧૯૯૪ના નિયમ-૯(૨) અન્વયે ચૂંટણીનું જાહેરનામું
જીલ્લા કલેકટર કચેરી, ચૂંટણી શાખા, જીલ્લા : વડોદરા

ક્રમાંક :- ગ્રા.પં /ચૂંટણી/ જાહેરનામું/ છોટાઉદેપુર /૨૦૦૩ તારીખ : ૧૮/૦૮/૨૦૦૩

જાહેરનામું

વડોદરા જીલ્લાના છોટાઉદેપુર તાલુકાની ગ્રામપંચાયતોના વાર્ડની બેઠકોની/ સરપંચની બેઠકોની સામાન્ય ચૂંટણી :- ૨૦૦૩

૧) ગુજરાત પંચાયત અધિનિયમ ૧૯૯૩ ની કલમ-૧૬ ની પેટા કલમ(૧) મુજબ વડોદરા જીલ્લાની છોટાઉદેપુર તાલુકાની ગ્રામપંચાયતોના વાર્ડની રચના તથા બેઠકોની ફાળવણી રાજ્ય ચૂંટણીપંચના અધિકારી તરીકે કરેલ છે.

૨) ગુજરાત પંચાયત ચૂંટણી નિયમો-૧૯૯૪ના નિયમ-૯ ના પેટા નિયમ-૨ થી પ્રાપ્ત થએલ સત્તાની રૂઇએ રાજ્ય ચૂંટણી પંચના અધિકારી તરીકે કલેક્ટર વડોદરા, વડોદરા જીલ્લાની નીચેની અનુસૂચિના કોલમ નં.૨માં જણાવેલ તાલુકાની સામે કોલમ નં. ૩ માં જણાવેલ ગ્રામ પંચાયતોના કોલમ નં.૪માં જણાવેલ વોર્ડની કોલમ નં.૫માં જણાવેલ બેઠકો ભરવા માટે સભ્યોની તથા કોલમ નં.૬ માં જણાવેલ પ્રકારવાળી સરપંચની બેઠકો ભરવા માટે સામાન્ય ચૂંટણી યોજવાનો તબક્કાવાર કાર્યક્રમ નીચે જણાવ્યા મુજબ નક્કી કરું છું.

વિગત	તારીખ	સમય	સ્થળ
(ક) ઉમેદવારી પત્રો રજુ કરવાની / ભરવાની છેલ્લી તારીખ	૨૫-૦૮-૨૦૦૩	૧૧-૦૦ કલાકથી ૧૫-૦૦ કલાક સુધી	ચૂંટણીઅધિકારી/મદદ ચૂંટણી અધિકારીની કચેરી ખાતે
(ખ) ઉમેદવારીપત્રોની ચકાસણી તારીખ	૨૬-૦૮-૨૦૦૩	૧૧-૦૦ કલાક ચકાસણી પુરી થાય ત્યા સુધી	ચૂંટણી અધિકારીની કચેરી ખાતે
(ગ) ઉમેદવારીપત્રો પાછા ખેંચી લેવાની છેલ્લી તારીખ	૨૮-૦૮-૨૦૦૩	૧૫-૦૦ કલાક સુધી	ચૂંટણી અધિકારી/મદદ ચૂંટણી અધિકારીની કચેરી ખાતે
(ઘ) આવશ્યક હોય તો મતદાનની તારીખ	૧૪-૦૯-૨૦૦૩	સવારના ૮-૦૦ થી સાંજના ૧૭-૦૦ સુધી	-
(ચ) મતદાનનો સમય	૧૪-૦૯-૨૦૦૩	સવારના ૮-૦૦ થી સાંજના૧૭-૦૦ સુધી	-
(છ) મતદાનના સ્થળ	૧૪-૦૯-૨૦૦૩	સવારના ૮-૦૦ થી સાંજના ૧૭-૦૦ સુધી	જીલ્લા ચૂંટણી અધિકારીએ જાહેર કરેલ/ પ્રસિદ્ધ કરેલ મતદાન મથકો ઉપર
(જ) મતગણતરી માટેની તારીખ અને સમય	૧૬-૦૯-૨૦૦૩	સવારના ૯-૦૦ કલાકથી ગણતરી પુરી થાય ત્યાં સુધી ગ્રામ પંચાયતની પેટા ચૂંટણીની મત ગણતરી ચૂંટણી અધિકારીએ તાલુકા મથકે રાખવાની રહેશે. જે તે ગ્રામ પંચાયત ખાતે મતગણતરી રાખવાની નથી.	
(ઝ) ચૂંટણી પ્રક્રિયા પુરી થવા માટેની તારીખ	૨૧-૦૯-૨૦૦૩	-	-

INDEX

અનુસૂચિ

છોટાઉદેપુર તાલુકાની ગ્રામ પંચાયતોની ચૂંટણી યોજવાની છે તેની યાદી

અનુ નં	તાલુકાનું નામ	ગ્રામ પંચાયતનું નામ	વોર્ડ નંબર/ ક્રમાંક	વોર્ડની બેઠકનો પ્રકાર	સરપંચની બેઠકનો પ્રકાર	ચૂંટણીનો પ્રકાર
૧	૨	૩	૪	૫	૬	૭
૧	છોટાઉદેપુર	ડોલરીયા	૧	અનુ. જન જાતિ	અનુ. જન જાતિ	સામાન્ય
			૨	અનુ. જન જાતિ		
			૩	અનુ. જન જાતિ		
			૪	અનુ. જન જાતિ સ્ત્રી		
			૫	અનુ. જન જાતિ		
			૬	અનુ. જન જાતિ સ્ત્રી		
			૭	અનુ. જન જાતિ		
૨	છોટાઉદેપુર	ગાબડીયા	૧	અનુ. જન જાતિ	અનુ.જનજાતિ સ્ત્રી	સામાન્ય
			૨	અનુ. જન જાતિ		
			૩	અનુ. જન જાતિ		
			૪	અનુ. જન જાતિ		
			૫	અનુ. જન જાતિ		
			૬	અનુ. જન જાતિ સ્ત્રી		
			૭	અનુ. જન જાતિ સ્ત્રી		
૩	છોટાઉદેપુર	જાંબલી(ડો)	૧	અનુ. જન જાતિ સ્ત્રી	અનુ. જન જાતિ	સામાન્ય
			૨	અનુ. જન જાતિ		
			૩	અનુ. જન જાતિ સ્ત્રી		
			૪	અનુ. જન જાતિ		
			૫	અનુ. જન જાતિ		
			૬	અનુ. જન જાતિ		
			૭	અનુ. જન જાતિ		
			૮	અનુ. જન જાતિ		
			૯	અનુ. જન જાતિ સ્ત્રી		
૪	છોટાઉદેપુર	સીગલા	૧	અનુ. જન જાતિ સ્ત્રી	અનુ. જન જાતિ સ્ત્રી	સામાન્ય
			૨	અનુ. જન જાતિ સ્ત્રી		
			૩	અનુ. જન જાતિ		
			૪	અનુ. જન જાતિ		
			૫	અનુ. જન જાતિ		
			૬	અનુ. જન જાતિ		
			૭	અનુ. જન જાતિ		

(સહી) અવાચ્ય,

રાજ્ય ચૂંટણી પંચના અધિકારી અને કલેક્ટર
વડોદરા જીલ્લો

INDEX

ગુજરાત પંચાયત અધિનિયમ ૧૯૯૩ની કલમ ૧૫ની પેટા કલમ (૧) અન્વયે ચુંટણીનું જાહેરનામું
જીલ્લા કલેકટર કચેરી, ચુંટણી શાખા, વડોદરા જીલ્લો

ક્રમાંક :- વીપી-ચુંટણી-જાહેરનામુ-છોટાઉદેપુર - -૨૦૦૩. તારીખ :- ૧૮/૦૮/૨૦૦૩.

-: જાહેરનામું :-

વડોદરા જીલ્લાની છોટાઉદેપુર તાલુકાની ગ્રામ પંચાયતોના વોર્ડની બેઠકોની / સરપંચની બેઠકોની સમાન્ય ચુંટણી-૨૦૦૩

(૧) ગુજરાત પંચાયત અધિનિયમ ૧૯૯૩ની કલમ- ૧૬ ની પેટા કલમ-(૧) મુજબ વડોદરા જીલ્લાની છોટાઉદેપુર તાલુકાની ગ્રામ પંચાયતોના વોર્ડની રચના તથા બેઠકોની ફાળવણી રાજય ચુંટણી પંચના અધિકારી તરીકે કરેલ છે.

(૨) ગુજરાત પંચાયત અધિનિયમ-૧૯૯૩ની કલમ-૧૫ની પેટા કલમ (૧)થી પ્રાપ્ત થયેલ સત્તાની રૂઇએ રાજય ચુંટણી પંચના અધિકારી તરીકે કલેકટર, વડોદરા જીલ્લાની નીચે અનુસુચિના કોલમ નં-૨ માં જણાવેલ તાલુકાની સામે કોલમ નં. ૩માં જણાવેલ ગ્રામ પંચાયતોના કોલમ-૪, ૫ માં જણાવેલ વોર્ડની બેઠકોની તથા કોલમ નં ૬ માં જણાવેલ સરપંચની બેઠકોની સામાન્ય ચુંટણી તા. ૧૪/૦૯/૨૦૦૩નાં રોજ યોજવાનું જાહેર કરે છે.

અનુસૂચિ

છોટાઉદેપુર તાલુકાની ગ્રામ પંચાયતોની ચૂંટણી યોજવાની છે તેની યાદી

અનું નં	તાલુકાનું નામ	ગ્રામ પંચાયતનું નામ	વોર્ડ નંબર/ ક્રમાંક	વોર્ડની બેઠકનો પ્રકાર	સરપંચની બેઠકનો પ્રકાર	ચૂંટણીનો પ્રકાર
૧	૨	૩	૪	૫	૬	૭
૧	છોટાઉદેપુર	ડોલરીયા	૧	અનુ. જન જાતિ	અનુ. જન જાતિ	સામાન્ય
			૨	અનુ. જન જાતિ		
			૩	અનુ. જન જાતિ		
			૪	અનુ. જન જાતિ સ્ત્રી		
			૫	અનુ. જન જાતિ		
			૬	અનુ. જન જાતિ સ્ત્રી		
			૭	અનુ. જન જાતિ		
૨	છોટાઉદેપુર	ગાબડીયા	૧	અનુ. જન જાતિ	અનુ.જનજાતિ સ્ત્રી	સામાન્ય
			૨	અનુ. જન જાતિ		
			૩	અનુ. જન જાતિ		
			૪	અનુ. જન જાતિ		
			૫	અનુ. જન જાતિ		
			૬	અનુ. જન જાતિ સ્ત્રી		
			૭	અનુ. જન જાતિ સ્ત્રી		

INDEX

૩	છોટાઉદેપુર	જાંબલી(ડો)	૧	અનુ. જન જાતિ સ્ત્રી	અનુ. જન જાતિ	સામાન્ય
			૨	અનુ. જન જાતિ		
			૩	અનુ. જન જાતિ સ્ત્રી		
			૪	અનુ. જન જાતિ		
			૫	અનુ. જન જાતિ		
			૬	અનુ. જન જાતિ		
			૭	અનુ. જન જાતિ		
			૮	અનુ. જન જાતિ		
			૯	અનુ. જન જાતિ સ્ત્રી		
૪	છોટાઉદેપુર	સીગલા	૧	અનુ. જન જાતિ સ્ત્રી	અનુ.જનજાતિ સ્ત્રી	સામાન્ય
			૨	અનુ. જન જાતિ સ્ત્રી		
			૩	અનુ. જન જાતિ		
			૪	અનુ. જન જાતિ		
			૫	અનુ. જન જાતિ		
			૬	અનુ. જન જાતિ		
			૭	અનુ. જન જાતિ		

(૩) આ જાહેરનામું ગુજરાત પંચાયત ચુંટણી અધિનિયમો ૧૯૯૪ના નિયમ ૯(૧)અન્વયે સરકારી રાજયપત્રમાં પ્રસિધ્ધી કરાવવામાં આવે છે.

(સહી) અવાચ્ય,

રાજય ચુંટણી પંચના અધિકારી અને કલેકટર
વડોદરા જીલ્લો

INDEX

ગુજરાત પંચાયત ચૂંટણી નિયમો ૧૯૯૪ના નિયમ-૯(૨) અન્વયે ચૂંટણીનું જાહેરનામું
જીલ્લા કલેકટર કચેરી, ચૂંટણી શાખા, જીલ્લા : વડોદરા

ક્રમાંક :- ગ્રા.પં /ચૂંટણી/ જાહેરનામું/ કવાંટ /૨૦૦૩ તારીખ :૧૮ /૦૮/૨૦૦૩

જાહેરનામું

વડોદરા જીલ્લાના કવાંટ તાલુકાની ગ્રામપંચાયતોના વાર્ડની બેઠકોન પેટા ચૂંટણી :-૨૦૦૩

૧) ગુજરાત પંચાયત અધિનિયમ ૧૯૯૩ ની કલમ-૧૬ ની પેટા કલમ(૧) મુજબ વડોદરા જીલ્લાની કવાંટ તાલુકાની ગ્રામપંચાયતોના વાર્ડની રચના તથા બેઠકોની ફાળવણી રાજ્ય ચૂંટણીપંચના અધિકારી તરીકે કરેલ છે.

૨) ગુજરાત પંચાયત ચૂંટણી નિયમો-૧૯૯૪ના નિયમ-૯ ના પેટા નિયમ-૨ થી પ્રાપ્ત થએલ સત્તાની રૂઇએ રાજ્ય ચૂંટણી પંચના અધિકારી તરીકે કલેકટર વડોદરા, વડોદરા જીલ્લાની નીચેની અનુસૂચિના કોલમ નં.૨માં જણાવેલતાલુકાની સામે કોલમ નં. ૩ માં જણાવેલ ગ્રામ પંચાયતોના કોલમ નં.૪માં જણાવેલ વોર્ડની કોલમ નં.૫માં જણાવેલ બેઠકો ભરવા માટે સભ્યોની પેટા ચૂંટણી યોજવાનો તબક્કાવાર કાર્યક્રમ નીચે જણાવ્યા મુજબ નક્કી કરું છું.

વિગત	તારીખ	સમય	સ્થળ
(ક) ઉમેદવારી પત્રો રજુ કરવાની / ભરવાની છેલ્લી તારીખ	૨૫-૦૮-૨૦૦૩	૧૧-૦૦ કલાકથી ૧૫-૦૦ કલાક સુધી	ચૂંટણી અધિકારી/મદદ ચૂંટણી અધિકારીની કચેરી ખાતે
(ખ) ઉમેદવારીપત્રોની ચકાસણી તારીખ	૨૬-૦૮-૨૦૦૩	૧૧-૦૦ કલાક ચકાસણી પુરી થાય ત્યા સુધી	ચૂંટણી અધિકારીની કચેરી ખાતે
(ગ) ઉમેદવારીપત્રો પાછા ખેંચી લેવાની છેલ્લી તારીખ	૨૮-૦૮-૨૦૦૩	૧૫-૦૦ કલાક સુધી	ચૂંટણી અધિકારી/મદદ ચૂંટણી અધિકારીની કચેરી ખાતે
(ઘ) આવશ્યક હોય તો મતદાનની તારીખ	૧૪-૦૯-૨૦૦૩	સવારના ૮-૦૦ થી સાંજના૧૭-૦૦ સુધી	-
(ચ) મતદાનનો સમય	૧૪-૦૯-૨૦૦૩	સવારના ૮-૦૦ થી સાંજના૧૭-૦૦ સુધી	-
(છ) મતદાનના સ્થળ	૧૪-૦૯-૨૦૦૩	સવારના ૮-૦૦ થી સાંજના૧૭-૦૦ સુધી	જીલ્લા ચૂંટણી અધિકારીએ જાહેર કરેલ/ પ્રસિદ્ધ કરેલ મતદાન મથકો ઉપર
(જ) મતગણતરી માટેની તારીખ અને સમય	૧૬-૦૯-૨૦૦૩	સવારના ૯-૦૦ કલાકથી ગણતરી પુરી થાય ત્યાં સુધી ગ્રામ પંચાયતની પેટા ચૂંટણીની મત ગણતરી ચૂંટણી અધિકારીએ તાલુકા મથકે રાખવાની રહેશે. જે તે ગ્રામ પંચાયત ખાતે મતગણતરી રાખવાની નથી.	
(ઝ) ચૂંટણી પ્રક્રિયા પુરી થવા માટેની તારીખ	૨૧-૦૯-૨૦૦૩	-	-

(પાછળ ...)

INDEX

અનુસૂચિ

કવાંટ તાલુકાની ગ્રામ પંચાયતોની ચૂંટણી યોજવાની છે તેની યાદી

અનું નં	તાલુકાનું નામ	ગ્રામ પંચાયનું નામ	વોર્ડ નંબર/ ક્રમાંક	વોર્ડની બેઠકનો પ્રકાર	સરપંચની બેઠકનો પ્રકાર	ચૂંટણીનો પ્રકાર
૧	૨	૩	૪	૫	૬	૭
૧	કવાંટ	કનલવા	૫	અનુ. જન જાતિ	---	પેટા ચુંટણી
૨		જામલી (વ)	૬	અનુ. જન જાતિ	---	

(સહી) અવાચ્ય,

રાજ્ય ચૂંટણી પંચના અધિકારી અને કલેકટર
વડોદરા જીલ્લો

ગુજરાત પંચાયત અધિનિયમ ૧૯૯૩ની કલમ ૧૫ની પેટા કલમ (૧) અન્વયે ચુંટણીનું જાહેરનામું
જીલ્લા કલેકટર કચેરી, ચુંટણી શાખા, વડોદરા જીલ્લો

ક્રમાંક :- વીપી-ચુંટણી-જાહેરનામુ-કવાંટ - -૨૦૦૩. તારીખ :- ૧૮/૦૮ /૨૦૦૩.

-: જાહેરનામું :-

વડોદરા જીલ્લાની કવાંટ તાલુકાની ગ્રામ પંચાયતોના વોર્ડની બેઠકોની પેટા ચુંટણી-૨૦૦૩

(૧) ગુજરાત પંચાયત અધિનિયમ ૧૯૯૩ની કલમ- ૧૬ ની પેટા કલમ-(૧) મુજબ વડોદરા જીલ્લાની કવાંટ તાલુકાની ગ્રામ પંચાયતોના વોર્ડની રચના તથા બેઠકોની ફાળવણી રાજય ચુંટણી પંચના અધિકારી તરીકે કરેલ છે.

(૨) ગુજરાત પંચાયત અધિનિયમ-૧૯૯૩ની કલમ-૧૫ની પેટા કલમ (૧)થી પ્રાપ્ત થયેલ સત્તાની રૂઈએ રાજય ચુંટણી પંચના અધિકારી તરીકે કલેકટર, વડોદરા જીલ્લાની નીચે અનુસુચિના કોલમ નં-૨ માં જણાવેલ તાલુકાની સામે કોલમ નં. ૩માં જણાવેલ ગ્રામ પંચાયતોના કોલમ-૪, ૫ માં જણાવેલ વોર્ડની બેઠકોની પેટા ચુંટણી તા. ૧૪/૦૯ /૨૦૦૩નાં રોજ યોજવાનું જાહેર કરે છે.

અનુસૂચિ

કવાંટ તાલુકાની ગ્રામ પચાયતોની ચૂંટણી યોજવાની છે તેની યાદી

અનું નં	તાલુકાનું નામ	ગ્રામ પંચાયનું નામ	વોર્ડ નંબર/ ક્રમાંક	વોર્ડની બેઠકનો પ્રકાર	સરપંચની બેઠકનો પ્રકાર	ચૂંટણીનો પ્રકાર
૧	૨	૩	૪	૫	૬	૭
૧	કવાંટ	કનલવા	૫	અનુ. જન જાતિ	---	પેટા ચુંટણી
૨		જામલી (વ)	૬	અનુ. જન જાતિ	---	

(૩) આ જાહેરનામું ગુજરાત પંચાયત ચુંટણી અધિનિયમો ૧૯૯૪ના નિયમ ૯(૧) અન્વયે સરકારી રાજયપત્રમાં પ્રસિધ્ધી કરાવવામાં આવે છે.

(સહી) અવાચ્ય,

રાજય ચુંટણી પંચના અધિકારી અને કલેકટર
વડોદરા જીલ્લો

INDEX

ગુજરાત પંચાયત ચૂંટણી નિયમો ૧૯૯૪ના નિયમ-૯(૨) અન્વયે ચૂંટણીનું જાહેરનામું
જીલ્લા કલેક્ટર કચેરી, ચૂંટણી શાખા, જીલ્લા : વડોદરા

ક્રમાંક :- ગ્રા.પં /ચૂંટણી/ જાહેરનામું/ સંખેડા /૨૦૦૩ તારીખ : ૧૮/૦૮/૨૦૦૩

જાહેરનામું

વડોદરા જીલ્લાના સંખેડા તાલુકાની ગ્રામપંચાયતોના વાર્ડની બેઠકોની/ સરપંચની બેઠકોની પેટા ચૂંટણી :- ૨૦૦૩

૧) ગુજરાત પંચાયત અધિનિયમ ૧૯૯૩ ની કલમ-૧૬ ની પેટા કલમ(૧) મુજબ વડોદરા જીલ્લાની સંખેડા તાલુકાની ગ્રામપંચાયતોના વાર્ડની રચના તથા બેઠકોની ફાળવણી રાજ્ય ચૂંટણીપંચના અધિકારી તરીકે કરેલ છે.

૨) ગુજરાત પંચાયત ચૂંટણી નિયમો-૧૯૯૪ના નિયમ-૯ ના પેટા નિયમ-૨ થી પ્રાપ્ત થએલ સત્તાની રૂઇએ રાજ્ય ચૂંટણી પંચના અધિકારી તરીકે કલેકટર વડોદરા, વડોદરા જીલ્લાની નીચેની અનુસૂચિના કોલમ નં.૨માં જણાવેલ તાલુકાની સામે કોલમ નં. ૩ માં જણાવેલ ગ્રામ પંચાયતોના કોલમ નં.૪માં જણાવેલ વોર્ડની કોલમ નં.૫માં જણાવેલ બેઠકો ભરવા માટે સભ્યોની તથા કોલમ નં.૬ માં જણાવેલ પ્રકારવાળી સરપંચની બેઠકો ભરવા માટે સરપંચની ચૂંટણી યોજવાનો તબક્કાવાર કાર્યક્રમ નીચે જણાવ્યા મુજબ નક્કી કરુ છું.

વિગત	તારીખ	સમય	સ્થળ
(ક) ઉમેદવારી પત્રો રજુ કરવાની / ભરવાની છેલ્લી તારીખ	૨૫-૦૮-૨૦૦૩	૧૧-૦૦ કલાકથી ૧૫-૦૦ કલાક સુધી	ચૂંટણી અધિકારી/મદદ ચૂંટણી અધિકારીની કચેરી ખાતે
(ખ) ઉમેદવારીપત્રોની ચકાસણી તારીખ	૨૬-૦૮-૨૦૦૩	૧૧-૦૦ કલાક ચકાસણી પુરી થાય ત્યા સુધી	ચૂંટણી અધિકારીની કચેરી ખાતે
(ગ) ઉમેદવારીપત્રો પાછા ખેંચી લેવાની છેલ્લી તારીખ	૨૮-૦૮-૨૦૦૩	૧૫-૦૦ કલાક સુધી	ચૂંટણી અધિકારી/મદદ ચૂંટણી અધિકારીની કચેરી ખાતે
(ઘ) આવશ્યક હોય તો મતદાનની તારીખ	૧૪-૦૯-૨૦૦૩	સવારના ૮-૦૦ થી સાંજના૧૭-૦૦ સુધી	-
(ચ) મતદાનનો સમય	૧૪-૦૯-૨૦૦૩	સવારના ૮-૦૦ થી સાંજના૧૭-૦૦ સુધી	-
(છ) મતદાનના સ્થળ	૧૪-૦૯-૨૦૦૩	સવારના ૮-૦૦ થી સાંજના૧૭-૦૦ સુધી	જીલ્લા ચૂંટણી અધિકારીએ જાહેર કરેલ/ પ્રસિદ્ધ કરેલ મતદાન મથકો ઉપર
(જ) મતગણતરી માટેની તારીખ અને સમય	૧૬-૦૯-૨૦૦૩	સવારના ૯-૦૦ કલાકથી ગણતરી પુરી થાય ત્યાં સુધી ગ્રામ પંચાયતની પેટા ચૂંટણીની મત ગણતરી ચૂંટણી અધિકારીએ તાલુકા મથકે રાખવાની રહેશે. જે તે ગ્રામ પંચાયત ખાતે મતગણતરી રાખવાની નથી.	
(ઝ) ચૂંટણી પ્રક્રિયા પુરી થવા માટેની તારીખ	૨૧-૦૯-૨૦૦૩	-	-

INDEX

અનુસૂચિ

સંખેડા તાલુકા ગ્રામ પચાયતોની ચૂંટણી યોજવાની છે તેની યાદી

અનું નં	તાલુકાનું નામ	ગ્રામ પંચાયનું નામ	વોર્ડ નંબર/ ક્રમાંક	વોર્ડની બેઠકનો પ્રકાર	સરપંચની બેઠકનો પ્રકાર	ચૂંટણીનો પ્રકાર
૧	૨	૩	૪	૫	૬	૭
૧	સંખેડા	સાગવા	--	---	સામાન્ય	પેટા ચુંટણી
૨		હાંડોદ	૨	સામાન્ય	---	
૩		ભુલવણ	૨	સા.શૈ.પ.	---	
૪		લઢોદ	૩	સામાન્ય	---	

(સહી) અવાચ્ય,

રાજ્ય ચૂંટણી યોજના અધિકારી અને કલેક્ટર

વડોદરા જીલ્લો

INDEX

ગુજરાત પંચાયત અધિનિયમ ૧૯૯૩ની કલમ ૧૫ની પેટા કલમ (૧) અન્વયે ચુંટણીનું જાહેરનામું
જીલ્લા કલેકટર કચેરી, ચુંટણી શાખા, વડોદરા જીલ્લો

ક્રમાંક :- વીપી-ચુંટણી-જાહેરનામુ- સંખેડા -૨૦૦૩. તારીખ :- ૧૮/૦૮/૨૦૦૩.

-: જાહેરનામું :-

વડોદરા જીલ્લાની સંખેડા તાલુકાની ગ્રામ પંચાયતોના વોર્ડની બેઠકોની / સરપંચની બેઠકોની પેટા ચુંટણી-૨૦૦૩

(૧) ગુજરાત પંચાયત અધિનિયમ ૧૯૯૩ની કલમ- ૧૬ ની પેટા કલમ-(૧) મુજબ વડોદરા જીલ્લાની સંખેડા તાલુકાની ગ્રામ પંચાયતોના વોર્ડની રચના તથા બેઠકોની ફાળવણી રાજય ચુંટણી પંચના અધિકારી તરીકે કરેલ છે.

(૨) ગુજરાત પંચાયત અધિનિયમ-૧૯૯૩ની કલમ-૧૫ની પેટા કલમ (૧)થી પ્રાપ્ત થયેલ સત્તાની રૂઈએ રાજય ચુંટણી પંચના અધિકારી તરીકે કલેકટર, વડોદરા જીલ્લાની નીચે અનુસુચિના કોલમ નં-૨ માં જણાવેલ તાલુકાની સામે કોલમ નં. ૩માં જણાવેલ ગ્રામ પંચાયતોના કોલમ-૪, ૫ માં જણાવેલ વોર્ડની બેઠકોની તથા કોલમ નં ૬માં જણાવેલ સરપંચની બેઠકોની પેટા ચુંટણી તા. ૧૪/૦૯ /૨૦૦૩નાં રોજ યોજવાનું જાહેર કરે છે.

અનુસૂચિ
સંખેડા તાલુકા ગ્રામ પચાયતોની ચૂંટણી યોજવાની છે તેની યાદી

અનું નં	તાલુકાનું નામ	ગ્રામ પંચાયતનું નામ	વોર્ડ નંબર/ ક્રમાંક	વોર્ડની બેઠકનો પ્રકાર	સરપંચની બેઠકનો પ્રકાર	ચૂંટણીનો પ્રકાર
૧	૨	૩	૪	૫	૬	૭
૧	સંખેડા	સાગવા	--	---	સામાન્ય	પેટા ચુંટણી
૨		હાંડોદ	૨	સામાન્ય	---	
૩		ભુલવણ	૨	સા.શૈ.પ.	---	
૪		લઢોદ	૩	સામાન્ય	---	

(૩) આ જાહેરનામું ગુજરાત પંચાયત ચુંટણી અધિનિયમો ૧૯૯૪ના નિયમ ૯(૧) અન્વયે સરકારી રાજયપત્રમાં પ્રસિધ્ધી કરાવવામાં આવે છે.

(સહી) અવાચ્ય,
રાજય ચુંટણી પંચના અધિકારી અને કલેકટર
વડોદરા જીલ્લો

(પાછળ જુઓ)

INDEX

ગુજરાત પંચાયત ચૂંટણી નિયમો ૧૯૯૪ના નિયમ-૯(૨) અન્વયે ચૂંટણીનું જાહેરનામું
જીલ્લા કલેક્ટર કચેરી, ચૂંટણી શાખા, જીલ્લા : વડોદરા

ક્રમાંક :- ગ્રા.પં /ચૂંટણી/ જાહેરનામું/ જેતપુર પાવી /૨૦૦૩ તારીખ : ૧૮ /૦૮/૨૦૦૩

જાહેરનામું

વડોદરા જીલ્લાના જેતપુર પાવી તાલુકાની ગ્રામપંચાયતોના વાર્ડની બેઠકોની/ સરપંચની બેઠકોની સામાન્ય/ પેટા ચૂંટણી -૨૦૦૩

૧) ગુજરાત પંચાયત અધિનિયમ ૧૯૯૩ ની કલમ-૧૬ ની પેટા કલમ(૧) મુજબ વડોદરા જીલ્લાની જેતપુર પાવી તાલુકાની ગ્રામપંચાયતોના વાર્ડની રચના તથા બેઠકોની ફાળવણી રાજ્ય ચૂંટણીપંચના અધિકારી તરીકે કરેલ છે.

૨) ગુજરાત પંચાયત ચૂંટણી નિયમો-૧૯૯૪ના નિયમ-૯ ના પેટા નિયમ-૨ થી પ્રાપ્ત થએલ સત્તાની રૂઇએ રાજ્ય ચૂંટણી પંચના અધિકારી તરીકે કલેક્ટર વડોદરા, વડોદરા જીલ્લાની નીચેની અનુસૂચિના કોલમ નં.૨માં જણાવેલ તાલુકાની સામે કોલમ નં. ૩ માં જણાવેલ ગ્રામ પંચાયતોના કોલમ નં.૪માં જણાવેલ વોર્ડની કોલમ નં.૫માં જણાવેલ બેઠકો ભરવા માટે સભ્યોની તથા કોલમ નં.૬ માં જણાવેલ પ્રકારવાળી સરપંચની બેઠકો ભરવા માટે સરપંચની સામાન્ય/પેટા ચૂંટણી યોજવાનો તબક્કાવાર કાર્યક્રમ નીચે જણાવ્યા મુજબ નક્કી કરું છું.

વિગત	તારીખ	સમય	સ્થળ
(ક) ઉમેદવારી પત્રો રજુ કરવાની / ભરવાની છેલ્લી તારીખ	૨૫-૦૮-૨૦૦૩	૧૧-૦૦ કલાકથી ૧૫-૦૦ કલાક સુધી	ચૂંટણી અધિકારી/મદદ ચૂંટણી અધિકારીની કચેરી ખાતે
(ખ) ઉમેદવારીપત્રોની ચકાસણી તારીખ	૨૬-૦૮-૨૦૦૩	૧૧-૦૦ કલાક ચકાસણી પુરી થાય ત્યા સુધી	ચૂંટણી અધિકારીની કચેરી ખાતે
(ગ) ઉમેદવારીપત્રો પાછા ખેંચી લેવાની છેલ્લી તારીખ	૨૮-૦૮-૨૦૦૩	૧૫-૦૦ કલાક સુધી	ચૂંટણી અધિકારી/મદદ ચૂંટણી અધિકારીની કચેરી ખાતે
(ઘ) આવશ્યક હોય તો મતદાનની તારીખ	૧૪-૦૯-૨૦૦૩	સવારના ૮-૦૦ થી સાંજના૧૭-૦૦ સુધી	-
(ચ) મતદાનનો સમય	૧૪-૦૯-૨૦૦૩	સવારના ૮-૦૦ થી સાંજના૧૭-૦૦ સુધી	-
(છ) મતદાનના સ્થળ	૧૪-૦૯-૨૦૦૩	સવારના ૮-૦૦ થી સાંજના૧૭-૦૦ સુધી	જીલ્લા ચૂંટણી અધિકારીએ જાહેર કરેલ/ પ્રસિદ્ધ કરેલ મતદાન મથકો ઉપર
(જ) મતગણતરી માટેની તારીખ અને સમય	૧૬-૦૯-૨૦૦૩	સવારના ૯-૦૦ કલાકથી ગણતરી પુરી થાય ત્યાં સુધી ગ્રામ પંચાયતની પેટા ચૂંટણીની મત ગણતરી ચૂંટણી અધિકારીએ તાલુકા મથકે રાખવાની રહેશે. જે તે ગ્રામ પંચાયત ખાતે મતગણતરી રાખવાની નથી.	
(ઝ) ચૂંટણી પ્રક્રિયા પુરી થવા માટેની તારીખ	૨૧-૦૯-૨૦૦૩	-	-

INDEX

અનુસૂચિ

જેતપુર પાવી તાલુકાની ગ્રામ પચાયતોની ચૂંટણી યોજવાની છે તેની યાદી

અનું નં	તાલુકાનું નામ	ગ્રામ પંચાયતનું નામ	વોર્ડ નંબર/ ક્રમાંક	વોર્ડની બેઠકનો પ્રકાર	સરપંચની બેઠકનો પ્રકાર	ચૂંટણીનો પ્રકાર
૧	૨	૩	૪	૫	૬	૭
૧	જેતપુર પાવી	મોટાવાંટ	૧	અનુ. જન જાતિ	સામાન્ય	સામાન્ય
			૨	અનુ. જન જાતિ સ્ત્રી		
			૩	અનુ. જન જાતિ		
			૪	અનુ. જન જાતિ		
			૫	અનુ. જન જાતિ		
			૬	અનુ. જન જાતિ		
			૭	અનુ. જન જાતિ સ્ત્રી		
૨	જેતપુર પાવી	રાજ બોડેલી	૪	સામાન્ય સ્ત્રી	—	પેટા ચુંટણી
૩		સિથોલ	૫	અનુ.જનજાતિ સ્ત્રી	—	
૪		જેતપુર	૮	સામાન્ય	—	

(સહી) અવાચ્ય,

રાજ્ય ચૂંટણી પંચના અધિકારી અને કલેકટર

વડોદરા જીલ્લો

INDEX

ગુજરાત પંચાયત અધિનિયમ ૧૯૯૩ની કલમ ૧૫ની પેટા કલમ (૧) અન્વયે ચુંટણીનું જાહેરનામું
જીલ્લા કલેકટર કચેરી, ચુંટણી શાખા, વડોદરા જીલ્લો

ક્રમાંક :- વીપી-ચુંટણી-જાહેરનામુ- જેતપુર પાવી -૨૦૦૩. તારીખ :- ૧૮/૦૮ /૨૦૦૩.

-: જાહેરનામું :-

વડોદરા જીલ્લાની જેતપુર પાવી તાલુકાની ગ્રામ પંચાયતોના વોર્ડની બેઠકોની / સરપંચની બેઠકોની સામાન્ય / પેટા ચુંટણી-૨૦૦૩

(૧) ગુજરાત પંચાયત અધિનિયમ ૧૯૯૩ની કલમ- ૧૬ ની પેટા કલમ-(૧) મુજબ વડોદરા જીલ્લાની જેતપુર પાવી તાલુકાની ગ્રામ પંચાયતોના વોર્ડની રચના તથા બેઠકોની ફાળવણી રાજય ચુંટણી પંચના અધિકારી તરીકે કરેલ છે.

(૨) ગુજરાત પંચાયત અધિનિયમ-૧૯૯૩ની કલમ-૧૫ની પેટા કલમ (૧)થી પ્રાપ્ત થયેલ સત્તાની રૂઈએ રાજય ચુંટણી પંચના અધિકારી તરીકે કલેકટર, વડોદરા જીલ્લાની નીચે અનુસુચિના કોલમ નં-૨ માં જણાવેલ તાલુકાની સામે કોલમ નં. ૩માં જણાવેલ ગ્રામ પંચાયતોના કોલમ-૪, ૫ માં જણાવેલ વોર્ડની બેઠકોની તથા કોલમનં ૬માં જણાવેલ સરપંચની બેઠકોની સામાન્ય/ પેટા ચુંટણી તા.૧૪/૦૯/૨૦૦૩નાં રોજ યોજવાનું જાહેર કરે છે.

અનુસૂચિ

જેતપુર પાવી તાલુકાની ગ્રામ પચાયતોની ચૂંટણી યોજવાની છે તેની યાદી

અનું નં	તાલુકાનું નામ	ગ્રામ પંચાયનું નામ	વોર્ડ નંબર/ ક્રમાંક	વોર્ડની બેઠકનો પ્રકાર	સરપંચની બેઠકનો પ્રકાર	ચૂંટણીનો પ્રકાર
૧	૨	૩	૪	૫	૬	૭
૧	જેતપુર પાવી	મોટાવાંટ	૧	અનુ. જન જાતિ	સામાન્ય	સામાન્ય
			૨	અનુ. જન જાતિ સ્ત્રી		
			૩	અનુ. જન જાતિ		
			૪	અનુ. જન જાતિ		
			૫	અનુ. જન જાતિ		
			૬	અનુ. જન જાતિ		
			૭	અનુ. જન જાતિ સ્ત્રી		
૨	જેતપુર પાવી	રાજ બોડેલી	૪	સામાન્ય સ્ત્રી	---	પેટા ચુંટણી
૩		સિથોલ	૫	અનુ.જનજાતિ સ્ત્રી	---	
૪		જેતપુર	૮	સામાન્ય	---	

(૩) આ જાહેરનામું ગુજરાત પંચાયત ચુંટણી અધિનિયમો ૧૯૯૪ના નિયમ ૯(૧) અન્વયે સરકારી રાજયપત્રમાં પ્રસિધ્ધી કરાતવામાં આવે છે.

(સહી) અવાચ્ય,
રાજય ચુંટણી પંચના અધિકારી અને કલેકટર
વડોદરા જીલ્લો

સરકારી મધ્યસ્થ મુદ્રણાલય, ગાંધીનગર.

INDEX

Extra No. 342

REGISTERED No. G/GNR/2

©

सत्यमेव जयते

The Gujarat Government Gazette

EXTRA ORDINARY

PUBLISHED BY AUTHORITY

Vol. XLIV] FRIDAY, AUGUST 29, 2003/BHADRA 7, 1925

Separate paging is given to this Part in order that it may be filed as a Separate Compilation.

PART IV-C

Statutory Rules and Orders (Other than those published in Part I, I-A and I-L) made by Statutory Authorities other than the Government of Gujarat including those made by the Government of India, the High Court, the Director of Municipalities, the Commissioner of Police, the Director of Prohibition and excise, the District Magistrates and the Election Commission, Election Tribunals, Returning Officers and other authorities, under the Election Commission.

ELECTION COMMISSION OF INDIA

Nirvachan Sadan,
Ashoka Road,
New Delhi-110001.

No. 76/GJ/2003 | 3342.

Dated: 7th August, 2003
16th Saravana 1925 (Saka)

ORDER

Whereas, the Election Commission of India is satisfied that each of the contesting candidate specified in column 4 of the Table below at the General Election to the Legislative Assembly in Gujarat State specified in column 2 and held from the constituency specified in column 3 against his/her name has failed to lodge the account of his/her election expenses as shown in column 5 of the said Table as required by the Representation of the People Act, 1951 and the Rules made thereunder;

And whereas, the said candidates have either not furnished any reason or explanation for the said failure even after due notice by the Election Commission or after considering the representation made by them, if any, the Election Commission is satisfied that they have no good reason or justification for the said failure;

Now, therefore, in pursuance of section 10A of the said Act, the Election Commission hereby declares the persons specified in column 4 of the Table below to be disqualified for being chosen as and for being a member of either House of Parliament or the Legislative Assembly or Legislative Council of a State or Union Territory for a period of three years from the date of this order:-

INDEX

TABLE

S.No	Particulars of Election	Sl.No. & Name of Assembly Constituency	Name & Address of Contesting Candidate	Reasons for Disqualification
1	2	3	4	5
1.	General Election to the Legislative Assembly,2002	11-Halvad	Gadesiya Kanjibhai Ganeshbhai At. Gukulya (Charadava) Tal. Halvad Distt. Surendranagar	Account not lodged
2.	-do-	12-Dhrangadhra	Trentiya Ramniklal Ukabhai 94, Vimal Park Rajendra Park Rd. Opp. Jayshri Tenament ODHAV, Ahmedabad-382415	-do-
3.	-do-	13-Morbi	Nimavat Anantray Pranjivan At & PO Makansar (Gokulnagar) Tal. Morbi, Dist Rajkot	-do-
4.	-do-	-do-	Dhirajlal Gaurishanker Dave Sanghiv Street Darbargadh Road At. Morbi, Dist. Rajkot	-do-
5.	-do-	-do-	Samtani Salimbhai Akbarbhai At. Khirai, Tal. Maliya(M) Dist. Rajkot	-do-
6.	-do-	16-Jasdan	Mer. Heerabhai Parshotambhai At.Po. Kamalapur Ta. Jasdan, Via. Sardhar Dist. Rajkot	-do-

INDEX

7.	-do-	17-Rajkot-1	Balasara Mavjibhai Devabhai Nehru Nagar Sheri No. 4 Dhebar Road, South Rajkot	-do-
8.	-do-	-do-	Sonara Bhimabhai Karsanbhai Nehru Nagar Sheri No. 6 Dhebar Road, South Rajkot	-do-
9.	-do-	18-Rajkot-2	Badrish Chimanlal Vaghela 4, Tilak Harijanvas B/H I.P. Mishan School, Rajkot	-do-
10.	-do-	-do-	Mehtta Ajay Bhubendrabhai 4, Jagnath Plot, Opp. "Shri Ram" Rajkot	-do-
11.	-do-	-do-	Ranpara dilipbhai Manibhai 4, Vardhaman Nagar "Khodiyar krupa" Rajkot-2	-do-
12.	-do-	19-Rajkot(Rural)	Shri Degda Pravinbhai Meghjibhai University Road Opp. Ajanta Park, Near Sadhna School, Bhimrav Nagar Rajkot-5	-do-
13.	-do-	24-Jodiya	Jadeja Narendrasinh Tapubha Kharachiya Taluka: Jodiya Dist Jamnagar Pin 363655	-do-

INDEX

14.	-do-	31-Dwarka	Madam Anand Ghelubhai Navagam (Ghed) Jamnagar	Account not lodged in the manner
15.	-do-	32-Porbandar	Shri Kotiya Haribhai Jivabhai Rugha Bazar Near Kamnath Temple At/Post/Tal/ Dist/Porbandar Gujarat-360575	Account not lodged
16.	-do-	32-Porbandar	Dinesh Gunvantrai Trivedi Narsang Tekari Area At/Post/Dharampur Ta. Rananvav Dist. Porbandar Gujarat-360550	-do-
17.	-do-	-do-	Bhima Keshu Odedara Juribaug Chamunda Street, St.No.8 At/Post/Tal/ Dist/Porbandar Gujarat-360575	-do-
18.	-do-	-do-	Surya Faruk Yusuf Memanvad Area, At/Post/Tal/ Dist/Porbandar Gujarat-360575	-do-
19.	-do-	33-Kotiyana	Makavana Sona Parbat Virdi Plot Near Ramdev Temple R: Porbandar T: Porbandar D: Porbandar	-do-
20.	-do-	-do-	Thapaliya Punjabhai Bhurabhai Memanvad R: Porbundar	-do-

INDEX

21	-do-	51-Palitana	Patel Parshotambhai Kesharbhai Varachha Road Sheradidhan-3 To. Surat Temp Nationalist Congress Party Election Office Near Patel Bording S.T. Road, Palitana	-do-
22	-do-	-do-	Makwana Jerambhai Devjibhai Tal. Palitana Dist. Bhavnagar Pin-364265	-do-
23	-do-	59-Dhandhuka	Shri Pagi Govindbhai Ramsinghbhai Navapard, B/h Faruk Talkies At. Dhandhuka Distt. Ahmedabad	-do-
24	-do-	67-Sabarmati	Shri Vania Parshotambhai Chhaganbhai Navi Chali, Kabir Chowk, Sbarmati, Ahmedabad-5	-do-
25	-do-	69-Dariapur Kazipur	Kesubhai Agrawal B-73, Prafulnagar, Suminagar, Vastral, Ahmedabad	-do-
26	-do-	-do-	Darji Madanlal Godaji Part-II, Marwadi ni Chal Dariapur-2, Ahmedabad-380001	-do-
27	-do-	75-Khadia	Ligar Rasulbhai Vafatibhai Pinko Dyeing's Gali No. 1, Part-6 Ram Rahim's Tekra, Ahmedabad-22	-do-

INDEX

28		-do-	76-Jamalpur	Saiyed Noormohmad Ismail Ram Rahim Nagar B/h Calico Mill Baherampura Ahmedabad	-do-
29		-do-	-do-	Chauhan Girishkumar Jairambhai Girish Photographer 69/B/59, New Rasul Kadia's Chal, Baherampura, Ahmedabad-22	-do-
30		-do-	78-Naroda	Nada Hasmukhbhai Virjibhai (Hasmukh Nada (Patel) 14/A, Nandishwar Tenament Nr. Sun & Step Club, Sola Rd. Ahmedabad-380061	-do-
31		-do-	-do-	Mukeshkumar Ratansing Rathod 638, Jagrut Pole, Nr. Swaminarayan Mandir, Kalupur, Ahmedabad-380001	-do-
32		-do-	169-Surat City North	Patel Jayantibhai H. Bamroliya Thakordwar Society-2 H.No. 128-129 Puna-2 Surat	-do-

INDEX

33	-do-	-do-	Thummar Babubhai Ravjibhai 402, Mahavir Complex Kantareshwar Society Katargam Singanpur Road, Surat	-do-
34	-do-	-do-	Govindbhai Shanabhai Savaliya 61-Kohinoor Estate Varachha Road, Surat	-do-

By order,

SHANGARA RAM
SECRETARY
ELECTION COMMISSION OF INDIA

INDEX

भारत निर्वाचन आयोग

निर्वाचन सदन,
अशोक रोड,
नई दिल्ली-110 001
तारीख: 7 अगस्त, 2003
16 श्रावण, 1925(शक)

सं.76/गुज./2003/न.अनु.-I

आदेश

यत: निर्वाचन आयोग का समाधान हो गया है कि नीचे की सारणी के स्तम्भ (2) में यथा-विनिर्दिष्ट गुजरात विधान सभा के साधारण निर्वाचन के लिए जो स्तम्भ (3) में विनिर्दिष्ट निर्वाचन-क्षेत्र से हुआ है, स्तम्भ (4) में उसके सामने विनिर्दिष्ट निर्वाचन लड़ने वाला अभ्यर्थी, लोक प्रतिनिधित्व अधिनियम, 1951 तथा तदीन बनाए गए नियमों द्वारा अपेक्षित उक्त सारणी के स्तम्भ (5) में यथा-दर्शित अपने निर्वाचन व्ययों का लेखा दाखिल करने में असफल रहा है;

और यत: उक्त अभ्यर्थी ने निर्वाचन आयोग द्वारा सम्यक सूचना दिए जाने पर भी उक्त असफलता के लिए न तो कोई कारण और न ही स्पष्टीकरण दिया है अथवा उनके द्वारा दिए गए अभ्यावेदनों पर, यदि कोई हो, विचार करने के पश्चात् निर्वाचन आयोग का यह समाधान हो गया है कि उनके पास उक्त असफलता के लिए कोई पर्याप्त कारण या न्यायौचित्य नहीं है ;

अत: अब निर्वाचन आयोग, उक्त व्यक्ति अधिनियम की धारा 10-क के अनुसरण में नीचे की सारणी के स्तम्भ(4) में विनिर्दिष्ट संसद के किसी भी सदन के या किसी राज्य की विधान सभा अथवा विधान परिषद के सदस्य चुने जाने और होने के लिए इस आदेश की तारीख से तीन वर्ष कालावधि के लिए एतद् द्वारा निरर्हित घोषित करता है :-

INDEX

सारणी

क्रम सं.	निर्वाचन का विवरण	विधान सभा निर्वाचन क्षेत्र का नाम और क्रम संख्या	निर्वाचन लड़ने वाले अभ्यर्थी का नाम और पता	निरर्हता का कारण
1.	2.	3.	4.	5.
1.	विधान-सभा के लिए साधारण निर्वाचन, 2002	11-हलवाद	माढेसिया काजीभाई गणेशभाई मु. घुकुलया (चारादावा) ता. हलवाद जिला सुरेन्द्रनगर	लेखा दाखिल नहीं किया
2.	-वही-	12-ध्रांगध्रा	तरेनटिया रमनीकलाल हकाभाई, 94, विमल पार्क, राजेन्द्र पार्क रोड, जयश्री तेनामेन्ट के सामने ओ.डी.एच.व.वी अहमदाबाद-382415	-वही-
3.	-वही-	13-मोर्वी	निमावत अनन्तराय प्रांजीवन मु. व पो. माकनसार, (गोकुल नगर) ता. मोर्वी, जिला राजकोट	-वही-
4.	-वही-	-वही-	धीरजलाल गौरीशंकर दवे संघीय स्ट्रीट, दरबारगढ़ रोड, मु. मोर्वी, जिला राजकोट	-वही-
5.	-वही-	-वही-	समतानी सलीम भाई अकबर भाई मु. खिरई ता. मालिया (एम) जिला राजकोट	-वही-
6.	-वही-	16-जसदान	मेर हीराभाई पुरूषोत्तमभाई मु. पो. कमालपुर ता. जसदान विय सरधार जिला राजकोट	-वही-

7.	--वही--	17-राजकोट-I	बालासारा मावजीभाई देवभाई नेहरू नगर शेरी नं. 4 धेबर रोड, दक्षिण राजकोट	--वही--
8.	--वही--	--वही--	सोनार भीमाभाई करसनभाई नेहरू नगर शेरी नं. 6 धेबर रोड, दक्षिण राजकोट	--वही--
9.	--वही--	18-राजकोट-2	बदरीश चिमनलाल वाघेला 4, तिलक हरिजनवास बी./एच.आई.पी.. मिशन स्कूल, राजकोट	--वही--
10.	--वही--	--वही--	महेटा अजय भूबेन्द भाई 4, जगन्नाथ प्लाट "श्रीराम" के सामने राजकोट	--वही--
11.	--वही--	--वही--	रनपारा दिलीपभाई मनीभाई 4, वर्धमान नगर "खोडीयार कृपा" राजकोट-2	--वही--
12.	--वही--	19-राजकोट (ग्रामीण)	डेगडा प्रवीणभाई मेघजीभाई यूनिवर्सिटी रोड अजन्ता पार्क के सामने साधना स्कूल के पास भीमरावनगर, राजकोट-5	--वही--
13.	--वही--	24-जोडिया	जडेजा नरेन्द्रसिंह तपूभा खाराचिया, तालुक जोडिया जिला जामनगर पिन-363655	--वही--
14.	--वही--	31-दवारका	मकाम आनन्द घेलूभाई नवगाम (घेड) जामननगर	लेखा अपेक्षित रीति से दाखिल नहीं किया
15.	--वही--	32-पोरबन्दर	श्री कोटिया हरीभाई जीवाभाई रूधा बाजार, कामनाथ टैम्पल के पास मो./पो./ता. जिला पोरबन्दर गुजरात - 360575	लेखा दाखिल नहीं किया

INDEX

16.	-वही-	-वही-	दिनेश गुनवाराय त्रिवेदी नरसंग टेकरी एरिया मो./पोस्ट धर्मपुर ता. रानावाव जिला पोरबन्दर गुजरात-360550	-वही-
17.	-वही-	-वही-	भीमकेशु ओडेदारा जुरीबाग चामुण्डा स्ट्रीट नं. 8 मो./पोस्ट/तालुक/जिला पोरबन्दर गुजरात-760575	-वही-
18	-वही-	-वही-	सूर्यो फारूख युसुफ मेमनवाड एरिया मो./पोस्ट/तालुक/जिला पोरबन्दर गुजरात-360575	-वही-
19	-वही-	33-कुटियाना	मकवाना सोना पर्वत विदी प्लाट रामदेव मन्दिर के पास आर: पोरबन्दर तहसील: पोरबन्दर जिला: पोरबन्दर	-वही-
20	-वही-	-वही-	शापालियाल पंजाभाई भूराभाई मेमानवाड आर.: पोरबन्दर	-वही-
21	-वही-	51-पलिताना	पटेल पुरुषोत्तमभाई केशरभाई वारछा रोड शेराडीधान-3 टो-सूरत टेम्प नेशनलिस्ट कांग्रेस पार्टी इलेक्शन आफिस पटेल बोर्डिंग के पास एस.टी. रोड पलिताना	-वही-

22	-वही-	-वही-	मकवाना जेरामभाई देवजीभाई तालुक: पलिताना जिला: भावनगर पिन: 364265	-वही-
23	-वही-	59-धुन्धुका	पागी गोविन्दभाई रामसिंहभाई नवापाई, बी/एच फारूख टॉकीज, मु. धन्धुका जिला अहमदाबाद	-वही-
24	-वही-	67-साबरमती	वनिया पुरूषोत्तमभाई छगनभाई, नवी चाली, कबीर चौक, साबरमती, अहमदाबाद-5	-वही-
25	-वही-	69-दरियापुर काजीपुर	केशूभाई अग्रवाल बी-73ए प्रफुल्ल नगर सुमीनगर वस्त्राल अहमदाबाद	-वही-
26	-वही-	-वही-	दारूजी मदनलाल गोडाजी पार्ट-II, मरवाडी नी चाल दरियापुर-2 अहमदाबाद-380 001	-वही-
27	-वही-	75-खाडिआ	लिगार रसूलभाई वफातीभाई पिन्को डाइंग गली नं. 1 पार्ट-6, राम रहीम टेकरा अहमदाबाद-22	-वही-
28	-वही-	76-जमालपुर	सैयद नूरमोहम्मद इस्मैल राम रहीम नगर बी/एच कैलिको मिल बहेरामपुरा, अहमदाबाद	-वही-
29	-वही-	-वही-	चौहान गिरीशकुमार जैरामभाई गिरीश फोटोग्राफर 69/बी/59 न्यू रसूल कादिया चाल, बहेरामपुरा अहमदाबाद-22	-वही-

INDEX

30	-वही-	78-नारोदा	नाथा हसमुखभाई वीरजीभाई (हसमुखनाथा (पटेल) 14/ए, नन्दीश्वर टेनामेन्ट नूर सन एण्ड स्टैप क्लब सोला रोड, अहमदाबाद-380 061	-वही-
31	-वही-	-वही-	मुकेशकुमार रतनसिंह राठौड़ 638 जगमत पोल, स्वामीनारायण मंदिर के पास, कालपुर अहमदाबाद-380 001	-वही-
32	-वही-	169-सूरत शहर उत्तर	पटेल जयन्तभाई एच. बामरोलिया ठाकरद्वार सोसयटी-2 मकान नं. 128-129 पूना-2, सूरत	-वही-
33	-वही-	-वही-	धुम्मार बाबूभाई राजीव भाई 402, महावीर काम्पलेक्स कान्टरेश्वर सोसाइटी काटारगाम सिंगानपुर रोड़ सूरत	-वही-
34	-वही-	-वही-	गोविन्दभाई शालभाई सवालिया 61-कोहिनूर एस्टेट वरछा रोड, सूरत	-वही-

आदेश से,

शंगारा राम
सचिव
भारत निर्वाचन आयोग

Government Central Press, Gandhinagar.

Extra No. 343

REGISTERED No. G/GNR/2

©

सत्यमेव जयते

The Gujarat Government Gazette

EXTRAORDINARY

PUBLISHED BY AUTHORITY

Vol. XLIV] SATURDAY, AUGUST 30, 2003/BHADRA 8, 1925

Separate paging is given to this Part in order that it may be filed as a Separate Compilation.

PART IV-C

Statutory Rules and Orders (Other than those published in Part I, I-A and I-L) made by Statutory Authorities other than the Government of Gujarat including those made by the Government of India, the High Court, the Director of Municipalities, the Commissioner of Police, the Director of Prohibition and Excise, the District Magistrates and the Election Commission, Election Tribunals, Returning Officers and other authorities under the Election Commission.

નમૂનો-૬

(જુઓ નિયમ-૧૬)

હરીફ ઉમેદવારોની યાદી

ખંભાલીયા નગરપાલિકાની પેટા ચૂંટણી--૨૦૦૩.

વોર્ડ નંબર : ૬ વોર્ડનું નામ :

ચૂંટણી પંચે ફાળવેલ બેઠકો : સામાન્ય

અ.નં.	ઉમેદવારનું નામ	સરનામું	પક્ષ સાથે જોડાણ	ઉમેદવારનો વર્ગ	ફાળવેલ પ્રતિક
૧	૨	૩	૪	૫	૬
૧.	અનવર ઉમર જોખીયા	ધોબી શેરી, દ્વારકા ગેટ, ખંભાલીઆ	--	પછાત વર્ગ	લંબચોરસમાં પતંગ
૨.	ધીરેન શાંતીલાલ મોટાણી	નાગર પાડો, ખંભાલીઆ	--	સામાન્ય	વિમાન
૩.	ભરતપરી મગનપુરી ગોસાઈ	"શીવ નિવાસ" ખત્રીવાડ, ખંભાલીઆ	--	પછાત વર્ગ	લંબચોરસમાં બંગલો
૪.	વસંતરાય મગનલાલ જોશી	નાગર પાડો, શેરી નં. ૩, ખંભાલીઆ	--	સામાન્ય	સિવવાનો સંચો

સ્થળ : ખંભાલીઆ.
તારીખ : ૩૦/૮/૨૦૦૩
નપલ/ચટણ/હરીફ યાદી/૩૦/૮

(સહી) અવાચ્ય
ચૂંટણી અધિકારી,
ખંભાલીઆ નગરપાલિકા અને
નાયબ કલેક્ટર,
ખંભાલીઆ.

નમૂનો-૬

(જુઓ નિયમ-૧૬)

હરીફ ઉમેદવારોની યાદી

ખંભાલીયા નગરપાલિકાની પેટા ચૂંટણી--૨૦૦૩.

વોર્ડ નંબર : ૯ વોર્ડનું નામ : ચૂંટણી પંચે ફાળવેલ બેઠકો : સામાન્ય મહિલા

અ.નં.	ઉમેદવારનું નામ	સરનામું	પક્ષ સાથે જોડાણ	ઉમેદવારનો વર્ગ	ફાળવેલ પ્રતિક
૧	૨	૩	૪	૫	૬
૧.	જશુમતી જયેન્દ્ર મોદી	રામનાથ સોસાયટી, ખંભાલીઆ	--	સામાન્ય મહિલા	વર્તુળમાં સીવવાનો સંચો
૨.	દમયંતી કાંતીલાલ ઔદીચ્ય	જલારામ મંદીર પાસે, ખંભાલીઆ	--	સામાન્ય મહિલા	વર્તુળમાં મોટર

(સહી) અવાચ્ય
ચૂંટણી અધિકારી,
ખંભાલીયા નગરપાલિકા અને
નાયબ કલેકટર,
ખંભાલીઆ.

સ્થળ : ખંભાલીઆ.
તારીખ : ૩૦/૮/૨૦૦૩
નપલ/ચટણ/હરીફ યાદી/૩૦/૮

સરકારી મધ્યસ્થ મુદ્રણાલય, ગાંધીનગર.

INDEX

Extra No. 344 REGISTERED No. G/GNR/2

©

सत्यमेव जयते

The Gujarat Government Gazette

EXTRAORDINARY

PUBLISHED BY AUTHORITY

Vol. XLIV] SATURDAY, AUGUST 30, 2003/BHADRA 8, 1925.

Separate paging is given to this Part in order that it may be filed as a Separate Compilation.

PART IV-C

Statutory Rules and Orders (Other than those published in Part I, I-A and I-L) made by Statutory Authorities other than the Government of Gujarat including those made by the Government of India, the High Court, the Director of Municipalities, the Commissioner of Police, the Director of Prohibition and Excise, the District Magistrates and the Election Commission, Election Tribunals, Returning Officers and other authorities under the Election Commission.

નમૂનો-૬

(જુઓ નિયમ-૧૬)

હરીફ ઉમેદવારોની યાદી

સાવરકુંડલા નગરપાલિકાની પેટા ચૂંટણી

વોર્ડ નંબર : ૭ વોર્ડનું નામ : ચૂંટણી પંચે ફાળવેલી બેઠક-૨જી બેઠક-સામાજીક શૈક્ષણિક પછાત વર્ગ

અ.નં.	ઉમેદવારનું નામ	સરનામું	પક્ષ સાથે જોડાણ	ઉમેદવારનો વર્ગ	ફાળવેલ પ્રતિક
૧	૨	૩	૪	૫	૬
૧.	કનુભાઇ રણછોડભાઇ રાઠોડ	સર્વોદયનગર, જયશ્રી ટોકીઝ પાસે. સાવરકુંડલા	ભારતીય જનતા પાર્ટી	સામાજીક શૈક્ષણિક પછાત વર્ગ	લંબ ચોરસમાં કમળ
૨.	ગોરધનભાઇ કાળુભાઇ ચોંડીગરા	રઘુવંશી પરા, જયશ્રી ટોકીઝ પાસે, સાવરકુંડલા.	ભારતીય રાષ્ટ્રીય કોંગ્રેસ	સામાજીક શૈક્ષણિક પછાત વર્ગ	લંબ ચોરસમાં હાથ
૩.	ભાવેશ નરભેરામ વાજા	ખોડીયાર નગર, સાવરકુંડલા.	--	સામાજીક શૈક્ષણિક પછાત વર્ગ	લંબ ચોરસમાં મોટર

(સહી) /- અવાચ્ય

સ્થળ : સાવરકુંડલા.
તારીખ : ૩૦/૮/૨૦૦૩

ચૂંટણી અધિકારી,
સાવરકુંડલા નગરપાલિકા વોર્ડ નં. ૭ અને
નાયબ કલેક્ટર (મ.ભ.ય.) અમરેલી.

સરકારી મધ્યસ્થ મુદ્રણાલય, ગાંધીનગર.

INDEX

Extra No.345

REGISTERED No. G/GNR/2

©

सत्यमेव जयते

The Gujarat Government Gazette

EXTRAORDINARY

PUBLISHED BY AUTHORITY

Vol. XLIV] SATURDAY, AUGUST 30, 2003/BHADRA 8, 1925.

Separate paging is given to this Part in order that it may be filed as a Separate Compilation.

PART IV-C

Statutory Rules and Orders (Other than those published in Part I, I-A and I-L) made by Statutory Authorities other than the Government of Gujarat including those made by the Government of India, the High Court, the Director of Municipalities, the Commissioner of Police, the Director of Prohibition and Excise, the District Magistrates and the Election Commission, Election Tribunals, Returning Officers and other authorities under the Election Commission.

નમૂનો-૬

(જુઓ નિયમ-૧૬)

હરીફ ઉમેદવારોની યાદી

પાટણ નગરપાલિકાની પેટા ચૂંટણી--૨૦૦૩.

વોર્ડ નંબર : ૯   વોર્ડનું નામ :   ચૂંટણી પંચે ફાળવેલી બેઠકો : ૨જી બેઠક સામાન્ય

અ.નં.	ઉમેદવારનું નામ	સરનામું	પક્ષ સાથે જોડાણ	ઉમેદવારનો વર્ગ	ફાળવેલ પ્રતિક
૧	૨	૩	૪	૫	૬
૧.	મહેશકુમાર ચુનીલાલ મોદી	સાલવીવાડો, પાટણ.	ભારતીય રાષ્ટ્રીય કોંગ્રેસ.	સામાન્ય	હાથ
૨.	સુરેશકુમાર ચુનીલાલ પટેલ	નીલકંઠ વૈદ્યની પોળ, રાજકાવાડો, પાટણ.	ભારતીય જનતા પાર્ટી.	સામાન્ય	કમળ
૩.	વિનોદભાઈ મોહનલાલ પટેલ	વણારસીનો મહાડ, ખેતરવસી, પાટણ.	અપક્ષ	સામાન્ય	ટોપલી

(સહી) /- અવાચ્ય

ચૂંટણી અધિકારી,
પાટણ,નગરપાલિકા અને
નાયબ કલેકટર,પાટણ પ્રાન્ત,
પાટણ.

સ્થળ : પાટણ.
તારીખ : ૩૦/૮/૨૦૦૩

ક્રમાંક : નગપ/ચટણ/પાટણ/ન.પ.,પે.ચુ.-૨૦૦૩.

નમૂનો-૬

(જુઓ નિયમ-૧૬)

હરીફ ઉમેદવારોની યાદી

પાટણ નગરપાલિકાની પેટા ચૂંટણી--૨૦૦૩.

વોર્ડ નંબર : ૧૨ વોર્ડનું નામ : ચૂંટણી પંચે ફાળવેલી બેઠકો :

૧લી બેઠક સામાન્ય મહિલા

અ.નં.	ઉમેદવારનું નામ	સરનામું	પક્ષ સાથે જોડાણ	ઉમેદવારનો વર્ગ	ફાળવેલ પ્રતિક
૧	૨	૩	૪	૫	૬
૧.	ગીતાબેન દલપતભાઈ ઠક્કર	મીરાં દરવાજા, પાટણ.	ભારતીય રાષ્ટ્રીય કોંગ્રેસ.	સામાન્ય મહિલા	વર્તુળમાં હાથ
૨.	ભાવનાબેન જયંતિલાલ કોન્ટ્રાક્ટર	ટાંકવાડા રોડ, સાગોટાની પહેલી શેરીના નાકે, પાટણ.	ભારતીય જનતા પાર્ટી.	સા.શૈ. પછાત મહિલા	લંબ ચોરસમાં વર્તુળમાં કમળ
૩.	જીન્નતબી અમીરખા પઠાણ	કાળી બજાર, પખાલીવાડો, પાટણ.	અપક્ષ	સામાન્ય મહિલા	વર્તુળમાં વિમાન
૪.	નર્મદાબેન રતુજી ભીલ	વિજળકુવો, ભઠ્ઠીવાસ, પાટણ.	અપક્ષ	અનુ. આદિજાતિ મહિલા	લંબચોરસમાં વર્તુળમાં પતંગ

(સહી)/- અવાચ્ય,
ચૂંટણી અધિકારી,
પાટણ નગરપાલિકા અને
નાયબ કલેક્ટર,પાટણ પ્રાન્ત,
પાટણ.

સ્થળ : પાટણ.

તારીખ : ૩૦/૮/૨૦૦૩

ક્રમાંક : નગપ/ચટણ/પાટણ/નં.પ.,પે.ચુ.-૨૦૦૩.

સરકારી મધ્યસ્થ મુદ્રણાલય, ગાંધીનગર.

INDEX

Extra No. 346 REGISTERED No. G/GNR/2

©

सत्यमेव जयते

The Gujarat Government Gazette

EXTRAORDINARY

PUBLISHED BY AUTHORITY

Vol. XLIV] SATURDAY, AUGUST 30, 2003/BHADRA 8, 1925

Separate paging is given to this Part in order that it may be filed as a Separate Compilation.

PART IV-C

Statutory Rules and Orders (Other than those published in Part I, I-A and I-L) made by Statutory Authorities other than the Government of Gujarat including those made by the Government of India, the High Court, the Director of Municipalities, the Commissioner of Police, the Director of Prohibition and Excise, the District Magistrates and the Election Commission, Election Tribunals, Returning Officers and other authorities under the Election Commission.

નમૂનો-૬

(જુઓ નિયમ-૧૬)

હરીફ ઉમેદવારોની યાદી

દહેગામ નગરપાલિકાની પેટા ચૂંટણી

વોર્ડ નંબર : ૯ વોર્ડનું નામ : --

ચૂંટણી પંચે ફાળવેલી બેઠક : પહેલી બેઠક સા.શૈ.પ. (મહિલા)

અ.નં.	ઉમેદવારનું નામ	સરનામું	પક્ષ સાથે જોડાણ	ઉમેદવારનો વર્ગ	ફાળવેલ પ્રતિક
૧	૨	૩	૪	૫	૬
૧.	તારાબેન લક્ષ્મણસિંહ ઝાલા	લક્ષ્મીપુરા, વાસણા રાઠોડ રોડ, તાબે. દહેગામ તા. દહેગામ, જિ. ગાંધીનગર	ભારતીય રાષ્ટ્રીય કોંગ્રેસ	સા.શૈ.પ. (મહિલા)	લંબચોરસમાં વર્તુળમાં હાથ
૨.	શોભાબેન લક્ષ્મણસિંહ ચૌહાણ	મુ. રાધનપુરના છાપરા, પો. દહેગામ તા. દહેગામ, જિ. ગાંધીનગર.	ભારતીય જનતા પક્ષ	સા.શૈ.પ. (મહિલા)	લંબચોરસમાં વર્તુળમાં કમળ

(સહી)/- અવાચ્ય,

ચૂંટણી અધિકારી,
દહેગામ નગરપાલિકા અને
નિયામક જિલ્લા ગ્રામ વિકાસ એજન્સી,
ગાંધીનગર.

સ્થળ : ગાંધીનગર.
તારીખ : ૩૦/૮/૨૦૦૩

સરકારી મધ્યસ્થ મુદ્રણાલય, ગાંધીનગર.

INDEX

Extra No.347 REGISTERED No. G/GNR/2

©

सत्यमेव जयते

The Gujarat Government Gazette

EXTRAORDINARY

PUBLISHED BY AUTHORITY

Vol. XLIV] SATURDAY, AUGUST 30, 2003/BHADRA 8, 1925

Separate paging is given to this Part in order that it may be filed as a Separate Compilation.

PART IV-C

Statutory Rules and Orders (Other than those published in Part I, I-A and I-L) made by Statutory Authorities other than the Government of Gujarat including those made by the Government of India, the High Court, the Director of Municipalities, the Commissioner of Police, the Director of Prohibition and Excise, the District Magistrates and the Election Commission, Election Tribunals, Returning Officers and other authorities under the Election Commission.

નમૂનો-૬

(જુઓ નિયમ-૧૬)

હરીફ ઉમેદવારોની યાદી

નવસારી નગરપાલિકાની પેટા ચૂંટણી

વોર્ડ નંબર : ૪ વોર્ડનું નામ : ચૂંટણી પંચે ફાળવેલી બેઠક : સામાન્ય

અ.નં.	ઉમેદવારનું નામ	સરનામું	પક્ષ સાથે જોડાણ	ઉમેદવારનો વર્ગ	ફાળવેલ પ્રતિક
૧	૨	૩	૪	૫	૬
૧	આરીફ અબ્બાસ ઉસ્માની	મોઠવાડ સ્ટ્રીટ, નવસારી	ભારતીય જનતા પક્ષ	સામાન્ય	કમળ
૨	રુકસાના ઝફર કાદરી	'કાદરી મંઝીલ' મોઠવાડ મહોલ્લો, નવસારી	ભારતીય રાષ્ટ્રીય કોંગ્રેસ	સામાન્ય મહિલા	વર્તુળમાં હાથ

(સહી) અવાચ્ય

સ્થળ : નવસારી
તારીખ : ૩૦/૮/૨૦૦૩

ચૂંટણી અધિકારી,
નવસારી નગરપાલિકા,
અને પ્રાંત અધિકારી, નવસારી.

સરકારી મધ્યસ્થ મુદ્રણાલય, ગાંધીનગર.

INDEX

Extra No.348

REGISTERED No. G/GNR/2

©

सत्यमेव जयते

The Gujarat Government Gazette

EXTRAORDINARY

PUBLISHED BY AUTHORITY

Vol. XLIV] SATURDAY, AUGUST 30, 2003/BHADRA 8, 1925

Separate paging is given to this Part in order that it may be filed as a Separate Compilation.

PART IV-C

Statutory Rules and Orders (Other than those published in Part I, I-A and I-L) made by Statutory Authorities other than the Government of Gujarat including those made by the Government of India, the High Court, the Director of Municipalities, the Commissioner of Police, the Director of Prohibition and Excise, the District Magistrates and the Election Commission, Election Tribunals, Returning Officers and other authorities under the Election Commission.

નમૂનો-૬

(જુઓ નિયમ-૧૬)

હરીફ ઉમેદવારની યાદી

હિંમતનગર નગરપાલિકાની પેટા ચૂંટણી--૨૦૦૩.

વોર્ડ નંબર : ૯ વોર્ડનું નામ :

ચૂંટણી પંચે ફાળવેલ બેઠક :
૧લી બેઠક સામાન્ય સ્ત્રી.

અ.નં.	ઉમેદવારનું નામ	સરનામું	પક્ષ સાથે જોડાણ	ઉમેદવારનો વર્ગ	ફાળવેલ પ્રતિક
૧	૨	૩	૪	૫	૬
૧.	મેનાબેન ડાહ્યાજી ભાટ	સીવીલ સામે, ભાટવાસ, હિંમતનગર.	ભારતીય રાષ્ટ્રીય કોંગ્રેસ.	સામાન્ય મહિલા	વર્તુળમાં હાથ
૨.	રેખાબેન કલ્પેશકુમાર વાઘેલા	જનરલ પોસ્ટ ઓફિસ પાછળ,ખટીકવાસ, હિંમતનગર.	ભારતીય જનતા પાર્ટી.	સામાન્ય મહિલા	વર્તુળમાં કમળ
૩.	મંજુલાબેન નવીનચંદ્ર પરમાર	સીવીલ સામે, પરમારવાસ, હિંમતનગર.	----	સામાન્ય મહિલા	વર્તુળમાં મોટર

(સહી)/- અવાચ્ય

સ્થળ : હિંમતનગર.
તારીખ : ૩૦/૮/૨૦૦૩

ચૂંટણી અધિકારી,
હિંમતનગર નગરપાલિકા,અને
પ્રાન્તઅધિકારી,હિંમતનગર.

સરકારી મધ્યસ્થ મુદ્રણાલય, ગાંધીનગર.

INDEX

Extra No. 349

REGISTERED No. G/GNR/2

©

सत्यमेव जयते

The Gujarat Government Gazette

EXTRAORDINARY

PUBLISHED BY AUTHORITY

Vol. XLIV] SATURDAY, SEPTEMBER 6, 2003/BHADRA 15, 1925.

Separate paging is given to this Part in order that it may be filed as a Separate Compilation.

PART IV-C

Statutory Rules and Orders (Other than those published in Part I, I-A and I-L) made by Statutory Authorities other than the Government of Gujarat including those made by the Government of India, the High Court, the Director of Municipalities, the Commissioner of Police, the Director of Prohibition and Excise, the District Magistrates and the Election Commission, Election Tribunals, Returning Officers and other authorities under the Election Commission.

રાજ્ય ચૂંટણી પંચનું કાર્યાલય
સુધારા આદેશ

બ્લોક નંબર : ૯, છઠ્ઠો માળ,

સરદાર પટેલ ભવન,

સચિવાલય, ગાંધીનગર, છઠ્ઠી સપ્ટેમ્બર, ૨૦૦૩.

ક્રમાંક : રાચપ-ચટણ-સ્થા.સ્વ.-૨૫-૧૨૦૦૩-ક.-રાજ્ય ચૂંટણી પંચે, મતદારોએ મતદાન મથકે પોતાની ઓળખ પ્રસ્થાપિત કરવા કેન્દ્રીય ચૂંટણી પંચે પુરું પાડેલ ફોટો ઓળખપત્ર (EPIC) ના વિકલ્પે તા. ૨૧-૧-૨૦૦૩ના આદેશના ફકરા-૩માં ૧ થી ૨૪ વૈકલ્પિક ઓળખ પુરાવા નક્કી કર્યા છે.

વૈકલ્પિક પુરાવાની યાદીના ક્રમ-૫માં "તા. ૧૫ જાન્યુઆરી, ૨૦૦૩ના રોજ અથવા તે પહેલા" ક્રમ-૬માં "તા. ૧૫મી જાન્યુઆરી ૨૦૦૩ પહેલા" અને ક્રમ-૧૮માં "તા. ૧૫ જાન્યુઆરી-૨૦૦૩ સુધી" શબ્દોને બદલે, "મતદાન દિવસના સાત દિવસ પહેલાં" શબ્દો વાંચવા આથી આદેશ કરવામાં આવે છે.

આદેશથી,

યુ. સી. રાણે,
સચિવ,
રાજ્ય ચૂંટણી પંચ, ગાંધીનગર.

સરકારી મધ્યસ્થ મુદ્રણાલય, ગાંધીનગર.

XP-II-C:/.p65\IV-C 349-A,K.-15-9-03.. 1

INDEX

Extra No. 350

REGISTERED No. G/GNR/2

©

सत्यमेव जयते

The Gujarat Government Gazette

EXTRA ORDINARY

PUBLISHED BY AUTHORITY

Vol. XLIV] MONDAY, SEPTEMBER 8, 2003/BHADRA 17, 1925

Separate paging is given to this Part in order that it may be filed as a Separate Compilation.

PART IV-C

StatutoryRules and Orders (Other than those published in Part I, I-A and I-L) madeby Statutary Authorities other than the Government of Gujarat including those made by the Government of India, the High Court, the Director of Municipallities, the Commissioner of Police, the Director of Prohibition and excise, the District Magistrates and the Election Commission, Election Tribunals, Returning Officers and other authorities, under the Election Commission.

ELECTION COMMISSION OF INDIA

Nirvachan Sadan,
Ashoka Road,
New Delhi – 110001.

No.56/2003/Jud.III Dated : 28th August, 2003.
6 Bhadrapada, 1925 (Saka)

NOTIFICATION

No.56/2003(ii)/Jud.III.- In pursuance of sub-paragraph (2) of paragraph 17 of the Election Symbols (Reservation and Allotment) Order, 1968, the Election

Commission of India hereby makes the following further amendments to its Notification No.56/2003/Jud-III, dated 22nd January, 2003, as amended vide notification dated 24th April, 2003; namely :-

I. In Table II (State parties), appended to the said Notification -

(i) at serial number 14, against the entry "Meghalaya", under column 2, the following entries shall be inserted under column 3, 4 and 5, respectively;

"4-Meghalaya Democratic Party	(To be notified later on)	Mission Compound, Mawkhar Shillong-793001, Meghalaya."

(ii) after the existing entries at serial number 15, the following entries shall be inserted under column 1, 2, 3, 4 and 5 respectively;

"15A. Nagaland	1. Janata Dal (United)	Arrow	7, Jantar Mantar Road, New Delhi-110001.
	2. Nationalist Democratic Movement	(To be notified later on)	NDMHQ, Naga Box–106, Dima[illegible] Nagaland.
	3. Nagaland Peoples Front	(To be notified later on)	Burma Camp, Dimapur-797112, Nagaland."

INDEX

(iii) at serial number 22, against the entry "Uttar Pradesh" under column 2, the existing entries under column 5 relating to Rashtriya Lok Dal, shall be substituted by the entries, "12-Tughlak Road, New Delhi-110011".

II. In Table III (Registered un-recognised parties), appended to the said Notification -

(i) After the existing entries at serial number 617, the following entries shall be inserted under column 1, 2 and 3 respectively:-

"618	Indian Victory Party	54-B, Henry Road, Nagercoil-629001, Tamil Nadu.
619	Himachal Pradesh State Akali Dal	Near Bus Stand, Paonta Sahib, Himachal Pradesh .
620	Bharatiya Gaon Taj Dal	Village-Kuka, P.O. – Maqsudpur, District Kapurthala, (Punjab).
621	Kranti Kari Jai Hind Sena	C/o Advocate R.N. Kachave, Near Devi Prasad Hotel, M.I.D.C., Central Road, Andheri (E), Mumbai-400093, Maharashtra.
622	Voluntary Indian People Party Haryana	House No.363, 1st Floor, Street No.9, Jawahar Nagar, Hissar, Haryana.
623	Bharatiya Kushal Samaj Party	80 Yards, Harijan Basti, H.No.82, Sultan Puri, New Delhi-110041.

INDEX

624	All India Progressive Janata Dal	17, Akbar Road, New Delhi-110001.
625	Akhil Jan Vikas Dal	50A/1A, Nahar Pur, Rao S.K. Shopping Complex, Sector-7, Rohini, Delhi-85.
626	All India Sadguna Party	Kalviri Indlu Village, RKVB Pet Post, Karvet Nagar Mandal, Pin-517582, Chittoor District, Andhra Pradesh.
627	Socialistic Democratic Party	Post Box No.1089, General Post Office, Srinagar-190001, Jammu and Kashmir.
628	Rashtriya Swabhimaan Party	104-B-Block, Darulshafa, Lucknow, Uttar Pradesh.
629	Rashtriya Krantikari Samajwadi Party	84, Pan Dariba Charbagh, Lucknow, Uttar Pradesh.
630	Bharatiya Lok Nyay Party	7/103, Awas Vikas Colony, Sikandra Yojna, Agra, Uttar Pradesh.
631	Lok Rajya Party	221/20, Geet Gunjan Society, Sector-2, Charkop, Kandivali (West), Mumbai-400067, (Maharashtra).
632	All India Krantikari Congress	184/1469, Moti Lal Nagar-1, Goregaon (West), Mumbai-400104, Maharashtra.
633	Bharatiya Rashtravadi Paksha	Mukut Niwas, Shankardas Desai Street, Desaiwaga (Nadiad-387001), Gujarat.
634	Telangana Congress Party	Flat No.4, Block-18, MIG Phase-II, Bagh Lingampally, Hyderabad, Andhra Pradesh.
635	Youth and Students Party	No.1/120, Gangaiamman Koil Street, Padinallore, Redhills, Chennai-52, Tamil Nadu.

636	Rashtravadi Vikas Dal	A-37, Sector-26, Noida-201301, District Gautam Budh Nagar, Uttar Pradesh.
637	Bharti Sarvadarshi Parishad	86/12, Deputy Ka Padav, Dev Nagar, Kanpur, Uttar Pradesh."

(ii) against serial number 60, the existing entries under column 2, shall be substituted by the entries, "Swatntra Kranti Dal";

(iii) against serial number 346, the existing entries under column 2, shall be substituted by the entries, "Shivrajya Party";

(iv) against serial number 483, the existing entries, under column 2shall be substituted by the entries "Rashtriya Manav Adhikar Party";

(v) against serial number 610, the existing entries under column 3, shall be substituted by the entries "42-Ananda Palit Road, Kolkatta-700014.";

(vi) the entries relating to the following parties shall be deleted:-

370-Meghalaya Democratic Party, 380-Nagaland Peoples Front, 393-Nationalist Democratic Movement, 568-Tamilar Desiya Iyyakkam.

By Order.

A.K. MAJUMDAR
SECRETARY

INDEX

तार : निर्वायोग
नई दिल्ली
GRAM : ELECCOM
NEW DELHI

भारत निर्वाचन आयोग सचिवालय
SECRETARIAT OF THE
ELECTION COMMISSION OF INDIA

फैक्स : 3713412
FAX : 3713412

निर्वाचन सदन
NIRVACHAN SADAN
अशोक रोड, नई दिल्ली-110001
ASHOKA ROAD, NEW DELHI-110001

सं॰ 56/2003/न्या -III
NO.
तारीख
Dated 2003

दिनांक : 28 अगस्त, 2003
6 भाद्रपद, 1925 (शक)

अधिसूचना

सं0 56/2003(ii)/न्या0-III-निर्वाचन प्रतीक (आरक्षण और आवंटन) आदेश, 1968 के पैरा 17 के उप पैरा (2) के अनुसरण में, भारत निर्वाचन आयोग 24-04-2003 की अधिसूचना द्वारा यथा संशोधित तारीख 22 जनवरी, 2003 की अपनी अधिसूचना सं 0 56/2003/न्या0-III में निम्नलिखित और संशोधन करता है, अर्थात् :-

I. उक्त अधिसूचना से संलग्न सारणी II में (राज्यीय दल)-

(i) स्तम्भ 2 के नीचे, कम संख्या 14 पर मेघालय के सामने, स्तम्भ 3, 4 और 5 के नीचे कमशः निम्नलिखित प्रविष्टियाँ प्रतिस्थापित की जाएंगी,

"4-मेघालय डेमोक्रेटिक पार्टी	(बाद में अधिसूचित किया जाएगा)	मिशन कम्पाउन्ड, मावखार शिलांग-793001, मेघालय"

(ii) कम संख्या 15 पर, विद्यमान प्रविष्टियों के पश्चात्, स्तम्भ 1,2,3,4, और 5 के नीचे कमशः निम्नलिखित प्रविष्टियाँ रखी जाएंगी;-

"15-ए, नागालैण्ड	1- जनता दल(युनाइटिड)	तीर	7, जन्तर मन्तर रोड, नई दिल्ली-110001

INDEX

2–नेशनलिस्ट डेमोक्रेटिक मूवमेन्ट	(बाद में अधिसूचित किया जाएगा)	एन0डी0एम0एच0क्यू0 नागालैण्ड, पो0बॉ0–106, दीमापुर– 797112, नागालैण्ड।
3–नागालैण्ड पीपुल्स फ्रन्ट	(बाद में अधिसूचित किया जाएगा)	वर्मा कैम्प, दीमापुर– 797112, नागालैण्ड''

(iii) स्तम्भ 2 के नीचे, क्रम संख्या 22 पर, प्रविष्टि 'उत्तर प्रदेश' के सामने, राष्ट्रीय लोक दल से सम्बन्धित स्तम्भ 5 के नीचे विद्यमान प्रविष्टियों के स्थान पर ''12–तुगलक रोड, नई दिल्ली–110011 प्रविष्टि प्रतिस्थापित की जाए।''

II. उक्त अधिसूचना से संलग्न सारणी–III में (पंजीकृत अमान्यताप्राप्त दल) :–

(i) क्रम संख्या 617 पर विद्यमान प्रविष्टियों के पश्चात्, स्तम्भ– 1, 2 और 3 के नीचे क्रमश: निम्नलिखित प्रविष्टियाँ रखी जाएंगी :–

''618	इंडियन विक्ट्री पार्टी	54–बी, हेनरी रोड, नागरकोइल –629001, तमिलनाडु।
619	हिमाचल प्रदेश स्टेट अकाली दल	बस स्टैण्ड के पास, पोंटा साहिब, हिमाचल प्रदेश।
620	भारतीय गांव ताज दल	ग्राम–कुका, पो0ऑ0 मक्सूदपुर, जिला–कपूरथला (पंजाब)
621	क्रान्तिकारी जयहिन्द सेना	द्वारा एडवोकेट आर0एन0 काचरे, देवी प्रसाद होटल के पास, एम आई डी सी सेन्ट्रल रोड, अन्धेरी ''पूर्व'', मुम्बई–400093, महाराष्ट्र।
622	वॉलन्टरी इंडियन पीपुल पार्टी हरियाणा	म0नं0–363, प्रथम तल, स्ट्रीट नं0–9, जवाहर नगर, हिसार, हरियाणा।

INDEX

623	भारतीय कुशल समाज पार्टी	80 यार्डस, हरिजन बस्ती, म0 न0-82, सुल्तान पुरी, नई दिल्ली-110041
624	ऑल इन्डिया प्रोग्रेसिव जनता दल	17, अकबर रोड, नई दिल्ली-110001
625	अखिल जन विकास दल	50ए/1ए, नाहर पुर, राव एस0 के0 शॉपिंग कॉम्प्लेक्स, सैक्टर-7, रोहिणी, दिल्ली-85
626	ऑल इन्डिया सदगुणा पार्टी	कात्वीरी, इन्दलु ग्राम, आर0के0 वी0 बी0 पेट पोस्ट, कारवेट नगर मण्डल, पिन-517582, चित्तूर जिला, आन्ध्र प्रदेश।
627	सोशलिस्टिक डेमोक्रैटिक पार्टी	पोस्ट बॉक्स नं0 1089, जनरल पोस्ट ऑफिस, श्रीनगर-190001, जम्मू व काश्मीर।
628	राष्ट्रीय स्वाभिमान पार्टी	104-बी0 ब्लॉक, दारूलशफा, लखनऊ, उत्तर प्रदेश।
629	राष्ट्रीय क्रान्तिकारी समाजवादी पार्टी	84, पान दरीबा चारबाग, लखनऊ, उत्तर प्रदेश।
630	भारतीय लोक न्याय पार्टी	7/103, आवास विकास कॉलोनी, सिकन्दर योजना, आगरा, उत्तर प्रदेश।
631	लोक राज्य पार्टी	221/20, गीत गुञ्जन सोसाइटी, सैक्टर-2, चारकोप, कन्डीवली "पश्चिम", मुम्बई-400067, महाराष्ट्र।
632	ऑल इन्डिया क्रान्तिकारी कांग्रेस	184/1469, मोती लाल नगर-1, गोरेगॉव "पश्चिम" मुम्बई-400104, महाराष्ट्र।

INDEX

633	भारतीय राष्ट्रवादी पक्ष	मुकुट निवास, शंकरादास देसाई स्ट्रीट, देसाईवागा ''नाडियाड-378001, गुजरात ।
634	तिलंगाना कांग्रेस पार्टी	फ्लैट नं0-4, ब्लॉक-18, एम0आई0जी0 फेज-II, बाघ लिंगमपल्ली, हैदराबाद, आन्ध्र प्रदेश ।
635	यूथ और स्टूडेन्ट्स पार्टी	नं0 1/120, गंगियामान कोइल स्ट्रीट, पान्डीनल्लौर, रेडहिल्स, चेन्नई-52, तमिलनाडु ।
636	राष्ट्रवादी विकास दल	ए-37, सैक्टर-26, नोएडा-201301, जिला गौतम बुद्ध नगर, उत्तर प्रदेश ।
637	भारती सर्वदर्शी परिषद्	86/12, डिप्टी का पड़ाव, देव नगर, कानपुर, उत्तर प्रदेश ।

(ii) क्रम संख्या 60 के सामने, स्तम्भ 2 के नीचे विद्यमान प्रविष्टियों के स्थान पर ''स्वतन्त्र क्रान्ति दल'' प्रविष्टियॉं रखी जाएंगी ;

(iii) क्रम संख्या 346 के सामने, स्तम्भ 2 के नीचे, विद्यमान प्रविष्टियों के स्थान पर ''शिव राज्य पार्टी'' प्रविष्टियां रखी जाएंगी;

(iv) क्रम संख्या 483 के सामने, स्तम्भ 2 के नीचे, विद्यमान प्रविष्टियों के स्थान पर ''राष्ट्रीय मानव अधिकार पार्टी'' प्रविष्टियां रखी जाएंगी;

(v) क्रम संख्या 610 के सामने, स्तम्भ 3 के नीचे विद्यमान प्रविष्टियों के स्थान पर ''42-अनाड, पलित रोड, कोलकाता-700014'' प्रविष्टियां रखी जाएंगी;

INDEX

(vi) निम्नलिखित पार्टियों से सम्बन्धित प्रविष्टियाँ हटाई जाएंगी;-

370- मेघालय डेमोक्रेटिक पार्टी, 380-नागालैण्ड पीपुल्स फ्रंट, 393-नेशनलिस्ट डेमोक्रेटिक मूवमेन्ट, 568-तमिलयर देसिया इयाक्कम ।

आदेश से

ए०के० मजूमदार
सचिव

GOVERNMENT CENTRAL PRESS, GANDHINAGAR.

INDEX

Extra No.351 REGISTERED No. G/GNR/2

©

सत्यमेव जयते

The Gujarat Government Gazette

EXTRAORDINARY

PUBLISHED BY AUTHORITY

Vol. XLIV] SATURDAY, SEPTEMBER 20, 2003/BHADRA 29, 1925

Separate paging is given to this Part in order that it may be filed as a Separate Compilation.

PART IV-C

Statutory Rules and Orders (Other than those published in Part I, I-A and I-L) made by Statutory Authorities other than the Government of Gujarat including those made by the Government of India, the High Court, the Director of Municipalities, the Commissioner of Police, the Director of Prohibition and Excise, the District Magistrates and the Election Commission, Election Tribunals, Returning Officers and other authorities under the Election Commission.

દહેગામ નગરપાલિકાની પેટા ચૂંટણી--૨૦૦૩.

ચૂંટણી અધિકારી ધ્વારા ગુજરાત નગરપાલિકા (ની ચૂંટણી કરવા) બાબતના નિયમો ૧૯૯૪ના નિયમ-૬૮ અન્વયે

ચૂંટાયેલા ઉમેદવારોના નામોની જાહેરાત

ક્રમાંક : ચૂંટણી/દહેગામ-ન.પા./પેટા ચૂંટણી/૦૩

(૧) દહેગામ નગર પાલિકાના નીચે જણાવેલ વોર્ડોની પેટા ચૂંટણી તા. ૧૪/૯/૨૦૦૩ના રોજ યોજાયેલ તેની મતગણતરીનું પરિણામ ગુજરાત નગર પાલિકા (ની ચૂંટણી કરવા) બાબતના નિયમો ૧૯૯૪ના નિયમ ૬૧ અન્વયે નમૂના નં. ૨૧ મુજબ તૈયાર કરી નિયમ-૬૩ અન્વયે નીચે જણાવેલ વોર્ડોની સામે જણાવેલ બેઠક માટે તેની સામે કોલમ નંબર ૪ માં જણાવેલ ઉમેદવારોને ચૂંટાયેલા જાહેર કરવામાં આવેલ છે.

(૨) નગર પાલિકા (ની ચૂંટણી કરવા) બાબતના નિયમો ૧૯૯૪ના નિયમ ૬૩ મુજબ જાહેર કરેલ પરિણામ મુજબ નીચે જણાવેલ વોર્ડની સામે જણાવેલ બેઠક માટે તેની સામે જણાવેલ ઉમેદવારોને નિયમ ૬૮ અન્વયે દહેગામ નગર પાલિકાના ચૂંટાયેલા કાઉન્સિલરો તરીકે જાહેર કરી તેઓના નામ પ્રસિધ્ધ કરવામાં આવે છે.

અ.નં.	વોર્ડ નંબર	બેઠકનો પ્રકાર	ચૂંટાયેલા ઉમેદવારનું નામ	પક્ષ સાથે જોડાણ
૧.	૯	સા.શૈ.પ. (મહીલા)	તારાબેન લક્ષ્મણસિંહ ઝાલા	ભા. રા. કો.

(સહી)/- અવાચ્ય

સ્થળ : દહેગામ
તારીખ : ૨૦/૯/૨૦૦૩

ચૂંટણી અધિકારી,
દહેગામ નગરપાલિકા અને
નિયામક,
જિલ્લા ગ્રામ વિકાસ એજન્સી.

સરકારી મધ્યસ્થ મુદ્રણાલય, ગાંધીનગર.

INDEX

Extra No.352 REGISTERED No. G/GNR/2

©

सत्यमेव जयते

The Gujarat Government Gazette

EXTRAORDINARY

PUBLISHED BY AUTHORITY

Vol. XLIV] SATURDAY, SEPTEMBER 20, 2003/BHADRA 29, 1925

Separate paging is given to this Part in order that it may be filed as a Separate Compilation.

PART IV-C

Statutory Rules and Orders (Other than those published in Part I, I-A and I-L) made by Statutory Authorities other than the Government of Gujarat including those made by the Government of India, the High Court, the Director of Municipalities, the Commissioner of Police, the Director of Prohibition and Excise, the District Magistrates and the Election Commission, Election Tribunals, Returning Officers and other authorities under the Election Commission.

નવસારી નગરપાલિકાના વોર્ડ નં. ૪ની પેટા ચૂંટણી--૨૦૦૩.

ચૂંટણી અધિકારી ધ્વારા ગુજરાત નગરપાલિકા (ની ચૂંટણી કરવા) બાબતના નિયમો ૧૯૯૪ના નિયમ-૬૮ અન્વયે ચૂંટાયેલા ઉમેદવારના નામની જાહેરાત

ક્રમાંક : ચૂંટણી/નવસારી ન.પા./પેટા/૨૦૦૩

(૧) નવસારી નગરપાલિકાના નીચે જણાવેલ વોર્ડોની પેટા ચૂંટણી તા. ૧૪/૯/૨૦૦૩ના રોજ યોજાયેલ તેની મતગણતરીનું પરિણામ ગુજરાત નગરપાલિકા (ની ચૂંટણી કરવા) બાબતના નિયમો-૧૯૯૪ના નિયમ ૬૧ અન્વયે નમૂના નં. ૨૧ મુજબ તૈયાર કરી નિયમ-૬૩ અન્વયે નીચે જણાવેલ વોર્ડની સામે જણાવેલ બેઠક માટે તેની સામે કોલમ નંબર ૪ માં જણાવેલ ઉમેદવારને ચૂંટાયેલા જાહેર કરવામાં આવેલ છે.

(૨) ગુજરાત નગરપાલિકા (ની ચૂંટણી કરવા) બાબતના નિયમો-૧૯૯૪ના નિયમ-૬૩ મુજબ જાહેર કરેલ પરિણામ મુજબ નીચે જણાવેલ વોર્ડની સામે જણાવેલ બેઠક માટે તેની સામે જણાવેલ ઉમેદવારને નિયમ-૬૮ અન્વયે નવસારી નગર પાલિકાના ચૂંટાયેલા કાઉન્સિલર તરીકે જાહેર કરી તેઓના નામ પ્રસિધ્ધ કરવામાં આવે છે.

અ.નું.	વોર્ડ નંબર	બેઠકનો પ્રકાર	ચૂંટાયેલા ઉમેદવારનું નામ	સરનામું	પક્ષ સાથે જોડાણ
૧	૨	૩	૪	૫	૬
૧	૪	સામાન્ય	શ્રીમતી રુકસાના ઝફર કાદરી	"કાદરી મંઝીલ" મોઠવાડ મહોલ્લો, નવસારી	ભારતીય રાષ્ટ્રીય કોંગ્રેસ

બી. એન. ચૌધરી,

ચૂંટણી અધિકારી,
નવસારી નગરપાલિકા અને
પ્રાંત અધિકારી, નવસારી..

સ્થળ : નવસારી
તારીખ : ૨૦/૯/૨૦૦૩

સરકારી મધ્યસ્થ મુદ્રણાલય, ગાંધીનગર.

INDEX

Extra No.353 REGISTERED No. G/GNR/2

©

सत्यमेव जयते

The Gujarat Government Gazette

EXTRAORDINARY

PUBLISHED BY AUTHORITY

Vol. XLIV] SATURDAY, SEPTEMBER 20, 2003/BHADRA 29, 1925

Separate paging is given to this Part in order that it may be filed as a Separate Compilation.

PART IV-C

Statutory Rules and Orders (Other than those published in Part I, I-A and I-L) made by Statutory Authorities other than the Government of Gujarat including those made by the Government of India, the High Court, the Director of Municipalities, the Commissioner of Police, the Director of Prohibition and Excise, the District Magistrates and the Election Commission, Election Tribunals, Returning Officers and other authorities under the Election Commission.

સાવરકુંડલા નગરપાલિકાની પેટા ચૂંટણી--૨૦૦૩

ચૂંટણી અધિકારી ધ્વારા ગુજરાત નગરપાલિકા (ની ચૂંટણી કરવા) બાબતના નિયમો ૧૯૯૪ના નિયમ-૬૮ અન્વયે ચૂંટાયેલા ઉમેદવારોના નામોની જાહેરાત

ક્રમાંક : ચૂંટણી/સા.કુંડલા/ ન.પા./પેટા ચૂંટણી/૨૦૦૩

(૧) સાવરકુંડલા નગરપાલિકા નીચે જણાવેલ વોર્ડની પેટા ચૂંટણી તા. ૧૪/૯/૨૦૦૩ના રોજ યોજાયેલ તેની મતગણતરીનું પરિણામ ગુજરાત નગર પાલિકા (ની ચૂંટણી કરવા) બાબતના નિયમો ૧૯૯૪ના નિયમ ૬૧ અન્વયે નમૂના નં. ૨૧ મુજબ તૈયાર કરી નિયમ-૬૩ અન્વયે નીચે જણાવેલ વોર્ડની સામે જણાવેલ બેઠક માટે તેની સામે કોલમ નંબર-૪ માં જણાવેલ ઉમેદવારોને ચૂંટાયેલા જાહેર કરવામાં આવેલ છે.

(૨) નગર પાલિકા (ની ચૂંટણી કરવા) બાબતના નિયમો-૧૯૯૪ના નિયમ-૬૩ મુજબ જાહેર કરેલ પરિણામ મુજબ નીચે જણાવેલ વોર્ડની બેઠક માટે તેની સામે જણાવેલ ઉમેદવારોને નિયમ ૬૮ અન્વયે સાવરકુંડલા નગર પાલિકાના ચૂંટાયેલા કાઉન્સિલર તરીકે જાહેર કરી તેઓના નામ પ્રસિધ્ધ કરવામાં આવેલ છે.

ક્રમ	વોર્ડ નંબર	બેઠકનો પ્રકાર	ચૂંટાયેલા ઉમેદવારનું નામ	ચૂંટાયેલા ઉમેદવારનું સરનામું	પક્ષ સાથે જોડાણ
૧	૨	૩	૪	૫	૬
૧	૭	૨-સામાજીક શૈક્ષણિક પછાત વર્ગ	કનુભાઇ રણછોડભાઇ રાઠોડ	સર્વોદય નગર, જયશ્રી ટોકીઝ પાસે, સાવરકુંડલા	ભારતીય જનતા પાર્ટી

(સહી) : અવાચ્ય

સ્થળ : મામલતદાર કચેરી, સાવરકુંડલા
તારીખ : ૨૦/૯/૨૦૦૩

ચૂંટણી અધિકારી,
સાવરકુંડલા નગરપાલિકા વોર્ડ નં. ૭,
અને નાયબ કલેક્ટર,
મધ્યાહન ભોજન યોજના, અમરેલી.

સરકારી મધ્યસ્થ મુદ્રણાલય, ગાંધીનગર.

INDEX

Extra No.354 REGISTERED No. G/GNR/2

©

सत्यमेव जयते

The Gujarat Government Gazette

EXTRAORDINARY

PUBLISHED BY AUTHORITY

Vol. XLIV] SATURDAY, SEPTEMBER 20, 2003/BHADRA 29, 1925

Separate paging is given to this Part in order that it may be filed as a Separate Compilation.

PART IV-C

Statutory Rules and Orders (Other than those published in Part I, I-A and I-L) made by Statutory Authorities other than the Government of Gujarat including those made by the Government of India, the High Court, the Director of Municipalities, the Commissioner of Police, the Director of Prohibition and Excise, the District Magistrates and the Election Commission, Election Tribunals, Returning Officers and other authorities under the Election Commission.

ખંભાલીઆ નગરપાલિકાની પેટા ચૂંટણી--૨૦૦૩.

ચૂંટણી અધિકારી ધ્વારા ગુજરાત નગરપાલિકા (ની ચૂંટણી કરવા) બાબતના નિયમો ૧૯૯૪ના નિયમ-૬૮
અન્વયે ચૂંટાયેલા ઉમેદવારોનાં નામોની જાહેરાત

ક્રમાંક : ચૂંટણી/ખંભાલીઆ ન.પા./પેટા/૦૩

૧. જામનગર જિલ્લાની ખંભાલીઆ નગરપાલિકાના નીચે જણાવેલ અનુક્રમ નં. ૧, ૩, ૪ ની સામે જણાવેલ બેઠક માટે કોલમ નં. ૪માં જણાવેલ ઉમેદવારને ગુજરાત નગરપાલિકા (ની ચૂંટણી કરવા) બાબતનાં નિયમો-૧૯૯૪ના નિયમ-૧૩ અન્વયે બીનહરીફ ચુંટાયેલા કાઉન્સીલર તરીકે જાહેર કરવામાં આવેલ છે.

૨. ખંભાલીઆ નગર પાલિકાના નીચે જણાવેલ વોર્ડોની પેટા ચૂંટણી તા. ૧૪/૯/૨૦૦૩ના રોજ યોજાયેલ તેની મતગણતરીનું પરિણામ ગુજરાત નગર પાલિકા (ની ચૂંટણી કરવા) બાબતના નિયમો ૧૯૯૪ના નિયમ ૬૧ અન્વયે નમૂના નં. ૨૧માં તૈયાર કરી નિયમ-૬૩ અન્વયે નીચે જણાવેલ વોર્ડોની સામે જણાવેલ બેઠક માટે તેની સામે જણાવેલ બેઠક માટે તેની સામે કોલમ નંબર ૪ માં જણાવેલ ઉમેદવારોને ચૂંટાયેલા જાહેર કરવામાં આવેલ છે.

૩. નગર પાલિકા (ની ચૂંટણી કરવા) બાબતના નિયમો-૧૯૯૪ના નિયમ-૧૩, ૬૩ મુજબ જાહેર કરેલ પરિણામ મુજબ નીચે જણાવેલ વોર્ડોની સામે જણાવેલ બેઠક માટે તેની સામે જણાવેલ ઉમેદવારોને નિયમ-૬૮ અન્વયે ખંભાલીઆ નગર પાલિકાના ચૂંટાયેલા કાઉન્સીલરો તરીકે જાહેર કરી તેઓના નામ પ્રસિધ્ધ કરવામાં આવે છે.

અ.નં.	વોર્ડ નંબર	બેઠકનો પ્રકાર	ચૂંટાયેલા ઉમેદવારનું નામ	ચૂંટાયેલા ઉમેદવારનું સરનામું	પક્ષ સાથે જોડાણ
૧	૨	૩	૪	૫	૬
૧	૩	સામાન્ય મહીલા	ધરમબા મહેન્દ્રસિંહ રાઠોડ	ચાંદાણી મસ્જીદની બાજુમાં, ખંભાલીઆ.	—
૨	૬	સામાન્ય	ધીરેન શાંતીલાલ મોટાણી	નાગરપાડો, ખંભાલીઆ	—
૩	૮	સામાન્ય	માધવજી દેવજી નકુમ	નવાપરા શેરી નં.-૯, ખંભાલીઆ	—
૪	૮	સામાન્ય	રમેશકુમાર હરીભાઈ દાવડા	જલારામ મંદિર પાસે, ખંભાલીઆ	—
૫	૯	સામાન્ય મહીલા	દમયંતી કાંતીલાલ ઔદીચ્ય	જલારામ મંદિર પાસે, ખંભાલીઆ	—

(સહી) : અવાચ્ય
ચૂંટણી અધિકારી,
ખંભાલીઆ નગરપાલિકા
અને નાયબ કલેક્ટર,
ખંભાલીઆ નગરપાલિકા

સ્થળ : ખંભાલીઆ
તારીખ : ૨૦/૯/૨૦૦૩

સરકારી મધ્યસ્થ મુદ્રણાલય, ગાંધીનગર.

INDEX

Extra No.355 REGISTERED No. G/GNR/2

©

सत्यमेव जयते

The Gujarat Government Gazette

EXTRAORDINARY

PUBLISHED BY AUTHORITY

Vol. XLIV] SATURDAY, SEPTEMBER 20, 2003/BHADRA 29, 1925

Separate paging is given to this Part in order that it may be filed as a Separate Compilation.

PART IV-C

Statutory Rules and Orders (Other than those published in Part I, I-A and I-L) made by Statutory Authorities other than the Government of Gujarat including those made by the Government of India, the High Court, the Director of Municipalities, the Commissioner of Police, the Director of Prohibition and Excise, the District Magistrates and the Election Commission, Election Tribunals, Returning Officers and other authorities under the Election Commission.

હિંમતનગર નગરપાલિકાની પેટા ચૂંટણી--૨૦૦૩.

ચૂંટણી અધિકારી ધ્વારા ગુજરાત નગરપાલિકા (ની ચૂંટણી કરવા) બાબતના નિયમો ૧૯૯૪ના નિયમ-૬૮ અન્વયે ચૂંટાયેલા ઉમેદવારોના નામોની જાહેરાત

ક્રમાંક : ચૂંટણી પેટા/હિંમતનગર ન.પા./૦૩

૨. હિંમતનગર નગરપાલિકાના નીચે જણાવેલ વોર્ડોની પેટા ચૂંટણી તા. ૧૪/૯/૨૦૦૩ના રોજ યોજાયેલ તેની મતગણતરીનું પરિણામ ગુજરાત નગરપાલિકા (ની ચૂંટણી કરવા) બાબતના નિયમો ૧૯૯૪ના નિયમ-૬૧ અન્વયે નમૂના નં. ૨૧ માં મુજબ તૈયાર કરી નિયમ-૬૩ અન્વયે નીચે જણાવેલ વોર્ડોની સામે જણાવેલ બેઠક માટે તેની સામે કોલમ નંબર-૪ માં જણાવેલ ઉમેદવારોને ચૂંટાયેલા જાહેર કરવામાં આવેલ છે.

૩. નગરપાલિકા (ની ચૂંટણી કરવા) બાબતના નિયમો-૧૯૯૪ના નિયમ-૬૩ મુજબ જાહેર કરેલ પરિણામ મુજબ નીચે જણાવેલ વોર્ડોની સામે જણાવેલ બેઠક માટે તેની સામે જણાવેલ ઉમેદવારોને નિયમ-૬૮ અન્વયે હિંમતનગર નગરપાલિકાના ચૂંટાયેલા કાઉન્સિલરો તરીકે જાહેર કરી તેઓના નામ પ્રસિધ્ધ કરવામાં આવે છે.

અ.નં.	વોર્ડ નંબર	બેઠકનો પ્રકાર	ચૂંટાયેલા ઉમેદવારનું નામ	સરનામું	પક્ષ સાથે જોડાણ
૧	૨	૩	૪	૫	૬
૧	૯	૧.સામાન્ય મહિલા	મેનાબેન ડાહયાજી ભાટ	રહે. સિવિલ સામે, ભાટવાસ, હિંમતનગર.	ભારતીય રાષ્ટ્રીય કોંગ્રેસ

(સહી) : અવાચ્ય
ચૂંટણી અધિકારી,
હિંમતનગર નગરપાલિકા અને
પ્રાંત અધિકારી, હિંમતનગર.

સ્થળ : હિંમતનગર
તારીખ : ૨૦/૯/૨૦૦૩

સરકારી મધ્યસ્થ પ્રેસ, ગાંધીનગર.

INDEX

Extra No.356

REGISTERED No. G/GNR/2

©

सत्यमेव जयते

The Gujarat Government Gazette

EXTRA ORDINARY

PUBLISHED BY AUTHORITY

Vol. XLIV] SATURDAY, SEPTEMBER 20, 2003/BHADRA 29, 1925

Separate paging is given to this Part in order that it may be filed as a Separate Compilation.

PART IV-C

StatutoryRules and Orders (Other than those published in Part I, I-A and I-L) madeby Statutary Authorities other than the Government of Gujarat including those made by the Government of India, the High Court, the Director of Municipallities, the Commissioner of Police, the Director of Prohibition and excise, the District Magistrates and the Election Commission, Election Tribunals, Returning Officers and other authorities, under the Election Commission.

પાટણ નગરપાલિકાની પેટા ચુંટણી-૨૦૦૩

ચુંટણી અધિકારી દ્વારા ગુજરાત નગર પાલિકા (ની ચુંટણી કરવા) બાબતના નિયમો ૧૯૯૪ ના નિયમ-૬૮ અન્વયે ચુંટાયેલા ઉમેદવારોની નામોની જાહેરાત

ક્રમાક : ચટણ/પાટણ ન.પા./પે ચું /૨૦૦૩

(૧) પાટણ નગરપાલિકાના નીચે જણાવેલ વોર્ડોની પેટા ચુંટણી તા. ૧૪-૯-૦૩ના રોજ યોજાયેલ તેની મતગણતરીનું પરિણામ ગુજરાત નગરપાલિકાની (ની ચુંટણી કરવા) બાબતના નિયમો ૧૯૯૪ ના નિયમ-૬૧ અન્વયે નમુના નં.-૨૧ મુજબ તૈયાર કરી નિયમ-૬૩ અન્વયે નીચે જણાવેલ વોર્ડોની સામે જણાવેલ બેઠક માટે તેની સામે કોલમ નંબર-૪ માં જણાવેલ ઉમેદવારોને ચૂંટાયેલા જાહેર કરવામાં આવેલ છે.

INDEX

(૨) નગરપાલિકા (ની ચુંટણી કરવા) બાબતના નિયમો-૧૯૯૪ના નિયમ ૬૩ મુજબ જાહેર કરેલ પરિણામ મુજબ નીચે જણાવેલ વોર્ડોની સામે જણાવેલ બેઠક માટે તેની સામે જણાવેલ ઉમેદવારોને નિયમ-૬૮ અન્વયે પાટણ નગરપાલિકાના કાઉન્સિલરો તરીકે જાહેર કરી તેઓના નામો પ્રસિધ્ધ કરવામાં આવે છે.

અ.નં.	વોર્ડ નંબર	બેઠકનો પ્રકાર	ચુંટાયેલા ઉમેદવારનું		પક્ષ સાથે જોડાણ
			નામ	સરનામું	
૧	૨	૩	૪	૫	૬
૧	૯	સામાન્ય	મહેશકુમાર ચુનીલાલ મોદી	સાલવીવાડો, પાટણ	ભારતીય રાષ્ટ્રીય કોંગ્રેસ
૨	૧૨	સામાન્ય મહિલા	ગીતાબેન દલપતભાઇ ઠક્કર	મીરાદરવાજા, પાટણ	ભારતીય રાષ્ટ્રીય કોંગ્રેસ

સ્થળ : પાટણ
તારીખ : ૨૦-૯-૦૩

(સહી) અવાચ્ય,
ચુંટણી અધિકારી
પાટણ નગરપાલિકા
વ
નાયબ કલેકટર, પાટણ પ્રાંત

સરકારી મધ્યસ્થ મુદ્રણાલય, ગાંધીનગર.

INDEX

Extra No.357

REGISTERED No. G/GNR/2

©

सत्यमेव जयते

The Gujarat Government Gazette

EXTRAORDINARY

PUBLISHED BY AUTHORITY

Vol. XLIV] SATURDAY, SEPTEMBER 20, 2003/BHADRA 29, 1925

Separate paging is given to this Part in order that it may be filed as a Separate Compilation.

PART IV-C

Statutory Rules and Orders (Other than those published in Part I, I-A and I-L) made by Statutory Authorities other than the Government of Gujarat including those made by the Government of India, the High Court, the Director of Municipalities, the Commissioner of Police, the Director of Prohibition and Excise, the District Magistrates and the Election Commission, Election Tribunals, Returning Officers and other authorities under the Election Commission.

COMMISSIONER OF PROHIBITION AND EXCISE

GUJARAT STATE, AHMEDABAD.

Notification

THE BOMBAY PROHIBITION ACT, 1949.

No.FLR.17-2/2003/Ex.1/387 :-In exercise of the powers conferred by section 5 of the Bombay Prohibition Act, 1949 (Bom. XXV of 1949) read with the Govt. Notification, Social Welfare Department No. GH/L/51/FLR/1088/24143-M, dated 12th September, 1988 delegating the powers to the Director of Prohibition and Excise, Gujarat State to authorise officers in the Prohibition and Excise Department to grant Tourists permit under the section 46-A of the said Act. The Commissioner of Prohibition and Excise, Gujarat State, Ahmedabad hereby authorises the following officers posted at Ahmedabad, Delhi and Mumbai International Air port and Domestic Airport at Ahmedabad on Deputation for the period of 22nd September to 4th October, 2003 to grant Tourist's Permit under section 46-A of the said act as per the schedule given below :-

SCHEDULE

Sr.No.	Designation of the Officer	Powers which may be exercised
1	2	3
1	Sub-Inspector of Prohibition and Excise, posted at International Airport, Ahmedabad on deputation	Powers under section 46-A to grant Tourist's permit.
2	Sub-Inspector of Prohibition and Excise, posted at International Airport, Mumbai on deputation	Powers under section 46-A to grant Tourist's permit.
3	Sub-Inspector of Prohibition and Excise, posted at International Airport, Delhi on deputation	Powers under section 46-A to grant Tourist's permit.
4	Sub-Inspector of Prohibition and Excise, posted at Domestic Airport, at Ahmedabad on deputation	Powers under section 46-A to grant Tourist's permit.

Ahmedabad
Date : 18/9/03.

R. M. S. BRAR,
Commissioner & Addl. DGP
Prohibition and Excise
Gujarat State, Ahmedabad.

GOVERNMENT CENTRAL PRESS, GANDHINAGAR.

INDEX

Extra No. 358 REGISTERED No. G/GNR/2

©

सत्यमेव जयते

The Gujarat Government Gazette

EXTRAORDINARY

PUBLISHED BY AUTHORITY

Vol. XLIV] MONDAY, SEPTEMBER 22, 2003/BHADRA 31, 1925

Separate paging is given to this Part in order that it may be filed as a Separate Compilation.

PART IV-C

Statutory Rules and Orders (Other than those published in Part I, I-A and I-L) made by Statutory Authorities other than the Government of Gujarat including those made by the Government of India, the High Court, the Director of Municipalities, the Commissioner of Police, the Director of Prohibition and Excise, the District Magistrates and the Election Commission, Election Tribunals, Returning Officers and other Authorities under the Election Commission.

BY THE COMMISSIONER AND ADDL. D. G OF PROHIBITION AND EXCISE GUJARAT STATE, AHMEDABAD.

ORDER

No.MTL.5-2/2003/Excise-3/(546) :-In exercise of the powers conferred by Clause (h) of rule-2 of the Gujarat Methyl Alcohol Rules, 1981 (hereinafter referrd to as the said rules) the Commissioner of Prohibition and Excise, Gujarat State, Ahmedabad hereby exempts the products of M/s. Prakar Fine Chem Industries, Survey No. 145-146, B/H New Maruti Way Bridge, Sanand Viramgam Highway Road, At. Iyawa. Tal Sanand Dist.Ahmedabad. "(1) Methyl Mono Chloro Acetate (MMCA) (2) Methyl Trichloro Acetate (MTCA)" containing methanol specified in the schedule from all the provisions of the said rules from the date of issue of this order.

SCHEDULE

No.	Name of product	Formula	
		Raw Material	Quantity
1	2	3	4
1	Methyl Mono Chloro Acetate (MMCA) For 100 Kg.	1. Methyl Chloro Acetate 2. Methanol 3. As a catalyst Calcium Chloride	110 Kg. to 120 Kg. 45 to 60 Kg. 13.5 Kg.
2	Methyl Trichloro Acetate (MTCA) For 100 Kg.	1. Tri Chloro Acetate 2. Methanol 3. As a catalyst Calcium Chloride	100 to 110 Kg. 45 to 55 Kg. 13.5 Kg.

Ahmedabad
Date 19-9-2003.

R. M. S. BRAR,
Commissioner & Addl. D.G.P.
Phrohibition and Excise
Gujarat State, Ahmedabad.

કમિશનર અને અધિક પોલીસ મહાનિર્દેશક, નશાબંધી અને આબકારી, ગુજરાત રાજ્ય, અમદાવાદ.

હુકમ

ક્રમાંક : મશલ. ૧-૨/૦૩/એક્સા-૩/(૫૪૬).-ગુજરાત મિથાઈલ આલ્કોહોલ નિયમો, ૧૯૮૧ (હવે પછી જેનો ઉલ્લેખ સદર નિયમોથી કરેલો છે) તેના નિયમ-૨નાં કલોઝ (ઝ)થી મળેલ સત્તાની રૂએ કમિશનરશ્રી, નશાબંધી અને આબકારી, ગુજરાત રાજ્ય, અમદાવાદ આથી મેસર્સ પ્રકાર ફાઈન કેમ ઇન્ડસ્ટ્રીઝ, સર્વે નં. ૧૪૫-૧૪૬, ન્યુ મારૂતી, વે-બ્રીજ વચ્ચે, સાણંદ વીરમગામ હાઈવે રોડ, ઇયાવા, તાલુકો સાણંદ, જીલ્લો અમદાવાદને મિથાઈલ આલ્કોહોલયુક્ત નીચેની ફોર્મ્યુલા મુજબની બનાવટ (૧) મિથાઈલ મોનો ક્લોરો એસીટેટ (એમ.એમ.સી.એ.) (૨) મિથાઈલ ટ્રાઈક્લોરો એસીટેટ (એમ.ટી.સી.એ)ને સદર નિયમોની બધી જ જોગવાઈઓમાંથી આ હુકમ થયાની તારીખથી મુક્તિ આપવામાં આવે છે.

પરિશિષ્ટ

અનુ.નં.	બનાવટનું નામ	ફોર્મ્યુલા	
		રો-મટીરીયલ	જથ્થો
૧	૨	૩	૪
૧	મિથાઈલ મોનો ક્લોરો એસીટેટ (એમ.એમ.સીએ.) ૧૦૦ કિ. ગ્રા. માટે	૧ મિથાઈલ ક્લોરો એસીટેટ	૧૧૦ કિ. ગ્રા. થી ૧૨૦ કિ. ગ્રા.
		૨. મેથેનોલ	૪૫ થી ૬૦ કિ. ગ્રા.
		૩. કેટેલીસ્ટ મુજબ કેલ્શીયમ ક્લોરાઈડ	૧૩.૫ કિ. ગ્રા.
૨	મિથાઈલ ટ્રાઈ ક્લોરો એસીટેટ (એમ. ટી. સી. એ) ૧૦૦ કિ. ગ્રા. માટે	૧ ટ્રાઈ ક્લોરો એસીટેટ	૧૦૦ થી ૧૧૦ કિ. ગ્રા.
		૨. મેથેનોલ	૪૫ થી ૫૫ કિ. ગ્રા.
		૩. કેટેલીસ્ટ મુજબ કેલ્શીયમ ક્લોરાઈડ	૧૩.૫ કિ. ગ્રા.

અમદાવાદ,તા. ૧૯/૯/૨૦૦૩.

આર. એમ. એસ. બ્રાર,
કમિશનર અને અધિક પોલીસ મહાનિર્દેશક
નશાબંધી અને આબકારી,
ગુજરાત રાજ્ય, અમદાવાદ.

સરકારી મધ્યસ્થ મુદ્રણાલય, ગાંધીનગર.

INDEX

Extra No. 359 REGISTERED No. G/GNR/2

©

सत्यमेव जयते

The Gujarat Government Gazette

EXTRA ORDINARY

PUBLISHED BY AUTHORITY

Vol. XLIV] FRIDAY, SEPTEMBER 26, 2003/ASVINA 4, 1925

Separate paging is given to this Part in order that it may be filed as a Separate Compilation.

PART IV-C

Statutory Rules and Orders (Other than those published in Part I, I-A and I-L) madeby Statutary Authorities other than the Government of Gujarat including those made by the Government of India, the High Court, the Director of Municipallities, the Commissioner of Police, the Director of Prohibition and excise, the District Magistrates and the Election Commission, Election Tribunals, Returning Officers and other authorities, under the Election Commission.

રાજય ચૂંટણી પંચનું કાર્યાલય
બ્લોક નંબર : ૯, ૬ ઠો માળ
સરદાર પટેલ ભવન,
સચિવાલય, ગાંધીનગર.
તારીખ : ૨૫-૦૯-૨૦૦૩

ક્રમાંક : રાચપ-પચત-મતય-જીતાપં-૨૦૦૩

વિષય : જિલ્લા / તાલુકા પંચાયતોની સને ૨૦૦૨ની મતદારયાદીઓનું તા.૧-૧-૨૦૦૩ની સ્થિતિએ પુનઃ નિરીક્ષણ કરવા બાબત.

આદેશ

૧. રાજ્યની જિલ્લા / તાલુકા / ગ્રામ પંચાયતોની તથા સરપંચની ચૂંટણી માટે મતદારયાદીઓ તૈયાર કરવા તથા પ્રસિદ્ધ કરવા માટે રાજ્ય સરકાર તરફથી ગુજરાત પંચાયત અધિનિયમ ૧૯૯૩ તથા ગુજરાત પંચાયત ચૂંટણી નિયમો ૧૯૯૪માં જોગવાઈ કરવામાં આવેલ છે.

INDEX

૨. ગુજરાત પંચાયત અધિનિયમ ૧૯૯૩ની કલમ ૧૭, ૧૮ તથા ૨૦ (૧) અન્વયે ગુજરાત રાજ્યની તમામ જિલ્લા / તાલુકા પંચાયતના મતદાર વિભાગોમાં સમાવિષ્ટ થયેલ ગામોની મતદાર વિભાગવાર તૈયાર કરેલ મતદારયાદીઓ રાખવા અને તેની પ્રાથમિક અને આખરી પ્રસિદ્ધિ કલમ ૨૦ (૨) તથા ૨૦ (૭) અન્વયે રાજ્ય ચૂંટણી પંચની દેખરેખ અને નિયંત્રણને આધીન રહીને કરવાની રહે છે.

૩. ગુજરાત પંચાયત અધિનિયમ–૧૯૯૩ની કલમ ૧૮ તથા ૨૦ મુજબ જિલ્લા / તાલુકા પંચાયતોની સામાન્ય / પેટા / મધ્યસત્ર ચૂંટણી માટે જિલ્લા / તાલુકા પંચાયતના મતદાર વિભાગોમાં સમાવિષ્ટ કરેલ ગામોની વિધાનસભા મતદાર વિભાગોની અમલમાં હોય તેવી મતદારયાદી ઉપરથી જિલ્લા / તાલુકા પંચાયતોની વિભાગવાર મતદારયાદીઓ તૈયાર કરવા માટે રાજ્ય ચૂંટણી પંચ તરફથી આદેશ ક્રમાંક : રાચપ–ચટણ– જીતાપંચ[illegible]ત–મનઅ–૯૫, તા.૨–૩–૯૫ તથા સુધારા આદેશ ક્રમાંક : રાચપ–ચટણ–જિતાપં– મનઅ–૯૫, તા.૨૪–૩–૯૫ થી સંબંધકર્તા વિસ્તારો માટે નિર્દિષ્ટ સત્તાધિકારી તરીકે સંબંધકર્તા તાલુકા મામલતદારને નિયુક્ત કરવામાં આવેલ છે.

૪. મુંબઈ જમીન મહેસુલઅધિનિયમ ૧૮૭૯ની કલમ ૭ હેઠળ રાજ્ય સરકારે જિલ્લા/ તાલુકાઓની હદમાં કરેલ પ્રાદેશિક ફેરફાર પ્રમાણે રાજ્ય ચૂંટણી પંચે વિભાજન / પુનઃગઠન થયેલા અને નવા રચાયેલા જિલ્લા/ તાલુકાની જિલ્લા/ તાલુકા પંચાયતોના મતદાર મંડળોની રચના કરી જિલ્લા પંચાયતો તથા તાલુકા પંચાયતોના મતદાર મંડળોની મતદાર મંડળવાર તા. ૧–૧–૨૦૦૨ ની સ્થિતિએ સને ૨૦૦૨ ની સાલની મૂળ મતદારયાદીઓ જિલ્લા / તાલુકા પંચાયતની મતદારયાદીના નિર્દિષ્ટ અધિકારી વ તાલુકા મામલતદારશ્રીઓએ ગુજરાત પંચાયત અધિનિયમ ૧૯૯૩ ની કલમ ૧૮ તથા ૨૦ ની જોગવાઈ અનુસાર ગુજરાત વિધાનસભા મતદાર વિભાગોની મતદારયાદીઓ પરથી તૈયાર કરી તા.૯–૧૨–૨૦૦૨ નાં રોજ આખરી પ્રસિદ્ધ કરી છે, અને તે અમલમાં છે.

૧. આદેશ ક્રમાંક : રાચપ–પચત–મતય–જીતાપં–૯૫, તા.૩૦–૩–૯૫.
૨. પરિપત્ર ક્રમાંક : રાચપ–પચત–મતય–જીતાપં–૯૫, તા.૫–૪–૯૫.
૩. આદેશ ક્રમાંક : રાચપ–પચત–મતય–જીતાપં–૯૫, તા.૬–૪–૯૫.
૪. આદેશ ક્રમાંક : રાચપ–ચટણ–મતય–૯૫, તા.૨૪–૭–૯૫.
૫. આદેશ ક્રમાંક : રાચપ–ચટણ–મતય–જીતાપં–૯૬, તા.૭–૨–૯૬.
૬. આદેશ ક્રમાંક : રાચપ–ચટણ–મતય–૯૮, તા.૧૨–૩–૯૮.
૭. આદેશ ક્રમાંક : રાચપ–ચટણ–મતય–જીતાપં–૯૯, તા.૨૧–૩–૯૮.
૮. સુધારા આદેશ ક્રમાંક : રાચપ–ચટણ–મતય–જીતાપં–૯૮, તા.૧–૪–૯૮.
૯. આદેશ ક્રમાંક : રાચપ–ચટણ–મતય–જીતાપં–૨૦૦૦, તા.૩૧–૫–૨૦૦૦.
૧૦. આદેશ ક્રમાંક : રાચપ–ચટણ–મતય–જીતાપં–૨૦૦૦, તા.૨૩–૬–૨૦૦૦.
૧૧. સુધારા આદેશ ક્રમાંક : રાચપ–ચટણ–પચત–૨૦૦૨, તા.૨૬–૯–૨૦૦૨.

૫. ગુજરાત વિધાનસભાની તમામ મતદાર વિભાગોની તા. ૧–૯–૨૦૦૩ નાં રોજ આખરી પ્રસિદ્ધિ થયેલ મતદારયાદીઓ ઉપરથી પેરા–૪ માં જણાવેલ વિગતે જિલ્લા/ તાલુકા પંચાયતોના મતદાર વિભાગોની મતદાર વિભાગવાર સને ૨૦૦૨ ની સાલમાં આખરી પ્રસિદ્ધ કરેલ મતદારયાદીઓમાં સુધારા વધારા કરી તા. ૧–૧–૨૦૦૩ ની સ્થિતિએ સને ૨૦૦૩ ની સાલની પુરવણી મતદારયાદીઓ તૈયાર કરવાની રહે છે.

૬. ગુજરાત પંચાયત અધિનિયમ ૧૯૯૩ ની કલમ ૨૦(૨) તથા ગુજરાત પંચાયત ચૂંટણી નિયમો ૧૯૯૪ ના નિયમ–૩ થી મળેલ સત્તાની રૂઈએ રાજ્ય ચૂંટણી પંચ, રાજ્યની જિલ્લા તથા તાલુકા પંચાયતોના મતદાર વિભાગોની ૨૦૦૨ની સાલની મતદાર વિભાગવાર મતદારયાદીઓ નિર્દિષ્ટ અધિકારી વ તાલુકા મામલતદારશ્રીઓ પાસે ૨૦૦૩ ની સ્થિતિએ સુધારા–વધારા કરી પુનઃ નિરીક્ષણ કરાવવા નક્કી કરે છે.

૭. રાજ્ય ચૂંટણી પંચના પેરા–૪ માં જણાવેલ આદેશો તથા પરિપત્રોમાં આપેલ સૂચના અનુસાર તથા તા. ૧૨–૩–૯૮ ના આદેશથી નક્કી કરેલ નમૂના નંબર ૫(૧) તથા ૫(૨) મુજબ સને ૨૦૦૩ ની સાલની પુરવણી મતદારયાદીઓ તૈયાર કરવાનું રાજ્ય ચૂંટણી પંચ નક્કી કરે છે. આ મતદારયાદીઓ તૈયાર કરતી વખતે નીચેના મુદ્દાઓ ધ્યાનમાં રાખવાના રહેશે.

INDEX

(૧) મતદાર વિભાગના વિભાગવાર નમૂના નંબર ૫(૧) તથા ૫(૨) મુજબની પુરવણી મતદારયાદીના મથાળામાં ''૨૦૦૩'' એ મુજબ દર્શાવવાનું રહેશે.

(૨) નમૂના નંબર ૫(૧) તથા ૫ (૨) મુજબ ૨૦૦૩ ની સાલની પુરવણી યાદી તૈયાર કરવા માટે કોલમ નંબર ૭ માં "તા. ૬–૧–૨૦૦૩ ના રોજની ઊંમર" દર્શાવવાની રહેશે.

(૩) વિધાનસભાની ૨૦૦૩ ની સાલની પુરવણી મતદારયાદી મુજબ વધારાના નામોની યાદી પરથી પુરવણી નંબર–૧ મતદાર વિભાગના વિભાગવાર તૈયાર કરવાની રહેશે.

(૪) વિધાનસભાની ૨૦૦૩ ની સાલની પુરવણી મતદારયાદી મુજબ સુધારા નામોની યાદી તૈયાર કરવાની રહેશે. સુધારા નામોની યાદી ગુજરાત વિધાનસભા મતદાર વિભાગની મતદારયાદીની પુરવણીયાદીના નમૂના મુજબ કોલમ ૧ થી ૮ મુજબ તૈયાર કરી શકાશે.

(૫) વિધાનસભાની ૨૦૦૩ ની પુરવણી મતદારયાદીના કમી મતદારોના નામો મુજબ કમી મતદારોની યાદી તૈયાર કરવાની રહેશે.

(૬) વિધાનસભાની ૨૦૦૩ ની પુરવણી મતદારયાદી મુજબના નવીન મતદારોના નામો જે તે જિલ્લા/ તાલુકા પંચાયત મતદાર વિભાગોની યાદી માટે ગામની જે તે વિભાગની યાદીમાં સમાવેશ કરવાનો રહેશે અને તેના અનુક્રમ નંબર ૨૦૦૨ ની મૂળ મતદારયાદીની પુરવણી મતદારયાદીમાં આપેલ અનુક્રમ નંબરો પછીના ક્રમાનુસાર નંબરો આપવાના રહેશે. આ પુરવણી મતદારયાદીને સને ૨૦૦૩ ની સાલની પુરવણી મતદારયાદી નંબર ૧ એ મુજબ મથાળું આપવાનું રહેશે.

(૭) આ મતદારયાદીઓ તા. ૧–૧–૨૦૦૩ ના રોજની સ્થિતિએ તૈયાર કરવાની છે જેથી ૨૦૦૩ ની સાલની વિધાનસભાની પુરવણી મતદારયાદીમાં જણાવેલ ઊંમરમાં કોઈ ફેરફાર કર્યા સિવાય ૨૦૦૩ની પુરવણી મતદારયાદીમાં દર્શાવેલ ઊંમર દર્શાવવાની રહેશે.

(૮) નીચે પેરા ૮ માં દર્શાવેલ કાર્યક્રમ મુજબ મતદારયાદીઓની પ્રાથમિક પ્રસિદ્ધ થયા પછી નામ દાખલ કરવા આવેલ દાવા અરજીઓ નિયત સમય મર્યાદામાં નિકાલ કરી હસ્તલિખિત પુરવણી મતદારયાદી મતદાર વિભાગના વિભાગવાર તૈયાર કરવાની રહેશે જેને ૨૦૦૩ની સાલની પુરવણી મતદારયાદી નંબર–૨ એ મુજબ મથાળું આપવાનું રહેશે.

(૯) ગુજરાત વિધાનસભાના મતદાર વિભાગોની તા. ૧–૯–૨૦૦૩ ના રોજ આખરી પ્રસિદ્ધિ થયેલ સને ૨૦૦૩ ની સાલની પુરવણી મતદારયાદી સાથે સર્વીસ મતદારોની યાદી પણ પ્રસિદ્ધ થયેલ હશે તો સર્વીસ મતદારોની યાદીમાં જણાવેલ સર્વીસ મતદારોના નામો જે તે જિલ્લા/તાલુકા પંચાયત મતદાર વિભાગમાં સમાવિષ્ટ થયેલ ગામોની મતદારયાદીમાં સમાવિષ્ટ કરવા માટે જે તે મતદાર વિભાગમાં સમાવેશ કરવાના રહેશે એ તે માટે સર્વીસ મતદારોની હસ્તલિખિત પુરવણી મતદારયાદી મતદાર વિભાગવાર તૈયાર કરી ૨૦૦૨ની મૂળ મતદારયાદી ૨૦૦૩ ની પુરવણી મતદારયાદી સાથે રાખી તેની પ્રાથમિક પ્રસિદ્ધિ પણ કરવાનું રાજ્ય ચૂંટણી પંચ નક્કી કરે છે.

(૧૦) જિલ્લા / તાલુકા પંચાયતના મતદાર વિભાગોમાં સમાવિષ્ટ જિલ્લા / તાલુકા પંચાયતના ગામોની ગુજરાત વિધાનસભાની ૨૦૦૩ ની સાલની પુરવણી મતદારયાદી નહી હશે, તો પણ તે ગામોની સને ૨૦૦૩ ની સાલની પુરવણી મતદારયાદી તૈયાર કરવાની રહેશે અને તેવી જ રીતે ગુજરાત વિધાનસભાની ૨૦૦૩ની સાલની સર્વીસ મતદારોની પુરવણી મતદારયાદી નહી હશે તો પણ તે ગામોની સર્વીસ મતદારોની ૨૦૦૩ ની સાલની પુરવણી મતદારયાદી પણ તૈયાર કરવાની રહેશે. ત્રણ પ્રકારના નામોની યાદી ન હોય તો પણ નીચે મુજબની વિગત જે તે મથાળા નીચે દર્શાવીને પુરવણી મતદારયાદી દરેક ગામોની અલગ અલગ તૈયાર કરી પ્રસિદ્ધિ કરવાની રહેશે.

INDEX

(૧) વધારાના નામોની યાદી નથી.

(૨) સુધારા નામોની યાદી નથી.

(૩) કમી નામોની યાદી નથી.

(૧૧) રાજય ચૂંટણી પંચ તરફથી જિલ્લા/ તાલુકા પંચાયતોના મતદાર વિભાગની વિભાગવાર મતદારયાદીઓ તૈયાર કરવા પેરા–૪ માં જણાવેલ તા. ૧૨–૩–૯૮ ના આદેશથી નકકી કરેલ નમૂના નંબર ૫(૧) તથા ૫(૨) ઉપરાંત સર્વીસ મતદારોની પુરવણી મતદારયાદી માટે નમૂના નંબર ૬ તથા ૭ નકકી કરવામાં આવેલ છે તે મુજબ ૨૦૦૩ ની સાલની પુરવણી મતદારયાદીઓ તૈયાર કરવાની રહેશે. ૨૦૦૩ ની પુરવણી મતદારયાદી તૈયાર કરવા માટે નમૂનારૂપ નમૂના નંબર ૫(૧) તથા ૫(૨) ના મુસદ્દા આ સાથે સામેલ રાખેલ છે.

૮. ઉપર પેરા –૭ માં આપેલ સૂચનાઓ અનુસાર પેરા–૬ માં જણાવેલ જિલ્લા / તાલુકા પંચાયતોના મતદાર વિભાગોની મતદાર વિભાગવાર મતદારયાદીઓની પ્રાથમિક અને આખરી પ્રસિદ્ધિ કરવા માટે નીચે પ્રમાણે રાજય ચૂંટણી પંચ કાર્યક્રમ નકકી કરે છે.

૨૦૦૩ ની સાલની પુરવણી મતદારયાદીઓની પ્રાથમિક તેમજ આખરી પ્રસિદ્ધિ કરવામાં આવે ત્યારે તેની સાથે નીચે મુજબની મતદારયાદી તથા પુરવણી મતદારયાદી રાખવાની રહેશે.

૨૦૦૨ ની સાલની મતદાર વિભાગની વિભાગવાર મૂળ મતદારયાદીઓ તથા

૨૦૦૨ ની સાલની મતદાર વિભાગની વિભાગવાર પુરવણી મતદારયાદીઓ

અ.નં.	વિગત	કાર્યક્રમ
૧.	તા. ૧–૯–૨૦૦૩ના રોજ પ્રસિદ્ધ થનાર ગુજરાત વિધાનસભાની ૨૦૦૩ની સાલની પુરવણી મતદારયાદી પરથી જિલ્લા / તાલુકા પંચાયતોના મતદાર મંડળોની વિભાગવાર સને ૨૦૦૩ની સાલની હસ્તલિખિત પુરવણી મતદારયાદીઓ તૈયાર કરવાની કામગીરી પુર્ણ કરવાની સમયમર્યાદા (આ પુરવણી મતદારયાદીને પુરવણી મતદારયાદી નંબર ૧ આપવાનો રહેશે.	૧૨ દિવસ
૨.	હસ્તલિખિત મતદાર મંડળોની વિભાગવાર મતદારયાદીની પ્રાથમિક પ્રસિદ્ધિની તારીખ (૨૦૦૨ની મૂળ મતદારયાદી, ૨૦૦૨ની પુરવણી મતદારયાદી તથા ૨૦૦૩ની પુરવણી મતદારયાદી નંબર ૧ સહિત)	૬–૧૦–૨૦૦૩
૩.	નિયમ–૩(ક) તથા ૩(ખ) હેઠળ નમૂના નંબર ૧(ક) તથા ૧(ખ) મુજબ દાવા અરજીઓ રજુ કરવા માટેની છેલ્લી તારીખ.	૧૬–૧૦–૨૦૦૩
૪.	રજુ થયેલ દાવા અરજીઓની ચકાસણી તથા દાવા પરત્વે નિયમ–૩(સી)(૨) અન્વયે આખરી નિર્ણય કરવા માટેની તારીખ	૨૩–૧૦–૨૦૦૩
૫.	મતદાર મંડળોની વિભાગવાર ૨૦૦૩ની હસ્તલિખિત પુરવણી મતદારયાદી નંબર–૨ તૈયાર કરવાની તારીખ	૨૭–૧૦–૨૦૦૩
૬.	મતદાર મંડળોની વિભાગવાર હસ્તલિખિત મતદારયાદીની આખરી પ્રસિદ્ધિની તારીખ (૨૦૦૨ની મૂળ મતદારયાદી, ૨૦૦૨ની પુરવણી મતદારયાદી તથા ૨૦૦૩ની પુરવણી મતદારયાદી નંબર ૧ તથા ૨ સહિત)	૦૧–૧૧–૨૦૦૩

૯. જિલ્લા / તાલુકા પંચાયતોના મતદાર વિભાગોની મતદાર વિભાગવાર હસ્તલિખિત ૨૦૦૩ ની સાલની પુરવણી મતદારયાદીઓ ઉપરથી જરૂરિયાત મુજબ ટાઈપ / સાઈકલોસ્ટાઈલ / ઝેરોક્ષ કઢાવી કે કોમ્પ્યુટરાઈઝડ કરાવી જિલ્લા / તાલુકા પંચાયતોના મતદાર વિભાગોની ચૂંટણી સમયે ઉપયોગમાં લેવાનું રાજ્ય ચૂંટણી પંચ નક્કી કરે છે.

૧૦. રાજ્ય ચૂંટણી પંચના પેરા–૨ માં જણાવેલ તા. ૨૪–૭–૯૫ ના આદેશ અનુસાર જિલ્લા / તાલુકા પંચાયતોના મતદાર વિભાગોની મતદાર વિભાગવાર પુરવણી મતદારયાદીઓ તૈયાર કરાવવામાં આવે તેની ૧૦૦ ટકા ચકાસણી કરાવવા નીચેનું ધોરણ રાજ્ય ચૂંટણી પંચ નક્કી કરે છે તે અનુસાર મતદાર વિભાગવાર પુરવણી મતદારયાદીઓની ચકાસણી કરાવવાની વ્યવસ્થા સંબંધિત જિલ્લા ચૂંટણી અધિકારી અને કલેકટરશ્રીઓએ કરાવવાનું નક્કી કરે છે. આ ચકાસણી માટે અધિકારીઓ / કર્મચારીઓ વચ્ચે જિલ્લા / તાલુકા પંચાયતના મતદાર વિભાગોની ફાળવણી જિલ્લા ચૂંટણી અધિકારી અને કલેકટરશ્રીઓએ કરવાની રહેશે. આ માટે મહેસુલ ખાતાના સર્કલ ઈન્સ્પેકટર/ પંચાયતના સર્કલ ઈન્સ્પેકટર કે તેની ઉપરની કક્ષાના કર્મચારીઓ / અધિકારીઓને જિલ્લા / તાલુકા પંચાયતના મતદાર વિભાગોની તાલુકાના ધોરણે ફાળવણી કરી ચકાસણી કરાવવાની રહેશે. તેઓએ તલાટી–કમ–મંત્રીએ અગર અન્ય કર્મચારીઓએ તૈયાર કરેલી મતદારયાદીની જિલ્લા / તાલુકા પંચાયતના મતદાર વિભાગના નિર્દિષ્ટ સત્તાધિકારીઅને તાલુકા મામલતદારો / તાલુકા વિકાસ અધિકારીશ્રીઓ તથા ઉપર જણાવેલ કક્ષાના કર્મચારીઓ વચ્ચે વહેંચણી કરવાની રહેશે. આ મુજબ જિલ્લા / તાલુકા પંચાયતના મતદાર વિભાગોની મતદારયાદીઓની ચકાસણી કરેલ હોય તેની વિગતો સંબંધકર્તા અધિકારીશ્રી / કર્મચારીઓ પાસેથી જિલ્લા ચૂંટણી અધિકારી અને કલેકટરશ્રીઓએ મેળવવાની રહેશે અને તેની વિગતો રાજ્ય ચૂંટણી પંચને મોકલવાની રહેશે.

અધિકારી / કર્મચારીનો હોદ્દો	જિલ્લા/તાલુકા પંચાયતોના મતદાર વિભાગોની મતદાર વિભાગવાર પુરવણી મતદારયાદીમાં દાખલ કરેલ નોંધોની ચકાસણી કરવાની ટકાવારી
૧. મામલતદાર	૧૦
૨. તાલુકા વિકાસ અધિકારી	૧૦
૩. નાયબ મામલતદાર / નાયબ / મદદનીશ તાલુકા વિકાસ અધિકારી / નાયબ ચીટનીશ અને તેની સમકક્ષ કર્મચારીઓ	૨૦
૪. સર્કલ ઈન્સ્પેકટર / સીનીયર કલાર્ક કક્ષાના કલેકટરના તાબાના જિલ્લા / તાલુકા પંચાયતના સર્કલ ઈન્સ્પેકટર/ સીનીયર કલાર્ક	૩૦
૫. કારકુન કક્ષાના કલેકટર કચેરીના તાબાના, જિલ્લા / તાલુકા પંચાયતના તાબાના કર્મચારીઓ	૩૦

૧૧. ઉપર પેરા–૮ મુજબ જિલ્લા / તાલુકા પંચાયતોના મતદાર વિભાગવાર આખરી પ્રસિદ્ધિ થયેલ મતદારયાદીઓમાં ગુજરાત પંચાયત અધિનિયમ ૧૯૯૩ ની કલમ ૨૦ (૬) અનુસાર રાજ્ય ચૂંટણી પંચના આદેશ ક્રમાંક:રાચપ–ચટણ–પચત–મતય–૯૫, તા. ૩–૫–૯૫ મુજબ જિલ્લા / તાલુકા પંચાયતોના મતદાર વિભાગોની ચૂંટણી માટે ઉમેદવારીપત્રો રજૂ કરવાની છેલ્લી તારીખ પહેલાંની તારીખ સુધી નવીન નામો દાખલ કરી શકાશે, નામ સુધારી શકાશે અને નામો કમી કરી શકાશે અને તે માટે પુરવણી મતદારયાદી નંબર ૩ ઉપરોક્ત નમૂના નંબર ૫(૧) તથા ૫ (૨) મુજબ જરૂરી ફેરફાર સાથે તૈયાર કરવાની રહેશે.

૧૨. રાજ્ય ચૂંટણી પંચ તરફથી તા. ૧૨–૩–૯૮ ના આદેશ સાથે નક્કી કરેલ નમૂના નંબર 'ક' તથા 'ખ' ના પત્રકમાં જિલ્લા / તાલુકા પંચાયતોની મતદાર વિભાગવાર અને મતદાર વિભાગમાં સમાવિષ્ટ ગામોની મતદારયાદીના પ્રાથમિક અને આખરી પ્રસિદ્ધિ અનુસાર મતદારોની સંખ્યાની વિગત દર્શાવી પત્રકમાં છેવટે દરેક મતદાર વિભાગવાર અને આખા તાલુકાના મતદારોની સંખ્યાના સરવાળા કરવાના રહેશે અને તેનો તાળામેળ મેળવીને પત્રકમાં દર્શાવેલ મતદારોની સંખ્યાની ચકાસણી કરીને પત્રક બે પ્રતોમાં રાજ્ય ચૂંટણી પંચને નીચે જણાવેલ તારીખ સુધીમાં મોકલવાની વ્યવસ્થા જિલ્લા ચૂંટણી અધિકારીશ્રીએ કરવાનું રાજ્ય ચૂંટણી પંચ નક્કી કરે છે.

		પત્રક મોકલવાની તારીખ
૧.	પ્રાથમિક પ્રસિદ્ધિ અનુસાર મોકલવાનું પત્રક – 'ક'	પ્રાથમિક પ્રસિદ્ધિની તારીખથી ૭ (સાત) દિવસમાં
૨.	આખરી પ્રસિદ્ધિ અનુસાર મોકલવાનું પત્રક – 'ખ'	આખરી પ્રસિદ્ધિની તારીખથી ૭ (સાત) દિવસમાં

IV-C Ex. 359-2

INDEX

આ આદેશ અનુસાર જિલ્લા / તાલુકા પંચાયતોના મતદાર વિભાગોની મતદાર વિભાગવાર મતદારયાદીઓ તૈયાર કરી ઉપરોક્ત કાર્યક્રમ અનુસાર પ્રાથમિક અને આખરી પ્રસિદ્ધિ કરવા તથા આદેશ અનુસાર અમલ કરવા માટે સબંધિત જિલ્લાના તમામ નિર્દિષ્ટ અધિકારી વ તમામ મામલતદારશ્રીઓને સૂચના આપવા તેમજ તેઓને આ આદેશની નકલો જિલ્લા ચૂંટણી અધિકારી અને કલેક્ટરશ્રીઓએ મોકલવાની રહેશે.

આદેશથી,

યુ. સી. રાણે,
સચિવ,
રાજ્ય ચૂંટણી પંચ,
ગાંધીનગર.

નમૂના નંબર : ૫ (૧)

.... જિલ્લા પંચાયત તથા .... તાલુકા પંચાયતની સને ૨૦૦૨ની સાલની મતદારયાદીની સને ૨૦૦૩ની પુરવણી મતદારયાદી નંબર ૧

...............જિલ્લા પંચાયત મતદાર વિભાગ નંબર .... નામ................. તથા તેમાં સમાવિષ્ટ

.... તાલુકા પંચાયત મતદાર વિભાગ નંબર .... નામ...................

તાલુકાનું નામ .... ગામનું નામ .... વિભાગ નંબર ....

વધારાના નામોની યાદી

અનુ નંબર	ઘર નંબર	મતદારનું નામ	સંબંધ	સંબંધીનું નામ	જાતિ	તા. ૧ જાન્યુઆરી ૨૦૦૩ના રોજની ઉંમર	મતદારનો ફોટો ઓળખપત્ર નંબર
૧	૨	૩	૪	૫	૬	૭	૮

વધારાના નામોની સંખ્યા : પુરુષ : .... સ્ત્રી : .... કુલ : ....

સુધારાના નામોની યાદી

મતદારયાદીનો અનુક્રમ નંબર	મતદારનું પુરૂં નામ અટક સાથે	પુરૂષ કે સ્ત્રી	મતદારયાદીમાં લખેલી ભૂલવાળી નોંધ	સુધારેલી વાંચવાની નોંધ
૧	૨	૩	૪	૫

સુધારાના નામોની સંખ્યા : પુરુષ : .... સ્ત્રી : .... કુલ : ....

કમી નામોની યાદી

મતદારયાદીનો અનુક્રમ નંબર	મતદારનું પુરૂં નામ અટક સાથે
૧	૨

કમીના નામોની સંખ્યા : પુરુષ : .... સ્ત્રી : .... કુલ : ....

નિર્દિષ્ટ સત્તાધિકારી
.... જિલ્લા .... તાલુકા પંચાયત
મતદાર વિભાગ અને મામલતદાર .... તાલુકો

પ્રાથમિક પ્રસિદ્ધિ કરી

સ્થળ :

નિર્દિષ્ટ સત્તાધિકારી

તારીખ:
.... જિલ્લા ....તાલુકા પંચાયત
મતદાર વિભાગ અને મામલતદાર .... તાલુકો

INDEX

નમૂના નંબર : ૫ (૨)

.... જિલ્લા પંચાયત તથા .... તાલુકા પંચાયતની સને ૨૦૦૨ની સાલની મતદારયાદીની સને ૨૦૦૩ની પુરવણી મતદારયાદી નંબર ૨

...............જિલ્લા પંચાયત મતદાર વિભાગ નંબર .... નામ................. તથા તેમાં સમાવિષ્ટ .... તાલુકા પંચાયત મતદાર વિભાગ નંબર .... નામ....................

તાલુકાનું નામ .... ગામનું નામ .... વિભાગ નંબર ....

વધારાના નામોની યાદી

અનુ નંબર	ઘર નંબર	મતદારનું નામ	સંબંધ	સંબંધીનું નામ	જાતિ	તા.૧ જાન્યુઆરી ૨૦૦૩ના રોજની ઊંમર	મતદારનો ફોટો ઓળખપત્ર નંબર
૧	૨	૩	૪	૫	૬	૭	૮

વધારાના નામોની સંખ્યા : પુરૂષ : .... સ્ત્રી : .... કુલ : ....

સુધારાના નામોની યાદી

મતદારયાદીનો અનુક્રમ નંબર	મતદારનું પુરૂં નામ અટક સાથે	પુરૂષ કે સ્ત્રી	મતદારયાદીમાં લખેલી ભૂલવાળી નોંધ	સુધારેલી વાંચવાની નોંધ
૧	૨	૩	૪	૫

સુધારાના નામોની સંખ્યા : પુરૂષ : .... સ્ત્રી : .... કુલ : ....

કમી નામોની યાદી

મતદારયાદીનો અનુક્રમ નંબર	મતદારનું પુરૂં નામ અટક સાથે
૧	૨

કમીના નામોની સંખ્યા : પુરૂષ : .... સ્ત્રી : .... કુલ : ....

નિર્દિષ્ટ સત્તાધિકારી
.... જિલ્લા .... તાલુકા પંચાયત
મતદાર વિભાગ અને મામલતદાર .... તાલુકો

આખરી પ્રસિદ્ધિ કરી

સ્થળ :

નિર્દિષ્ટ સત્તાધિકારી

તારીખ: .... જિલ્લા ....તાલુકા પંચાયત
મતદાર વિભાગ અને મામલતદાર .... તાલુકો

Dist-Tal-Vr11

સરકારી મધ્યસ્થ મુદ્રણાલય, ગાંધીનગર.

INDEX

Extra No. 360 REGISTERED No. G/GNR/2

©

सत्यमेव जयते

The Gujarat Government Gazette

EXTRA ORDINARY

PUBLISHED BY AUTHORITY

Vol. XLIV] FRIDAY, SEPTEMBER 26, 2003/ASVINA 4, 1925

Separate paging is given to this Part in order that it may be filed as a Separate Compilation.

PART IV-C

StatutoryRules and Orders (Other than those published in Part I, I-A and I-L) madeby Statutary Authorities other than the Government of Gujarat including those made by the Government of India, the High Court, the Director of Municipallities, the Commissioner of Police, the Director of Prohibition and excise, the District Magistrates and the Election Commission, Election Tribunals, Returning Officers and other authorities, under the Election Commission.

રાજ્ય ચૂંટણી પંચનું કાર્યાલય,
સચિવાલય, ગાંધીનગર, તા. ૨૬મી સપ્ટેમ્બર, ૨૦૦૩.

ક્રમાંક : રાચપ–ચટણ–મતય–ગ્રા.પં.–૨૦૦૩.

વિષય : ગ્રામ પંચાયતોની સને ૨૦૦૨ની મૂળ મતદારયાદીની સંક્ષિપ્ત સુધારણા તથા આખરી પ્રસિદ્ધિ બાબત.

આ દે શ

[૧] ગુજરાત પંચાયત અધિનિયમ ૧૯૯૩ની કલમ ૧૭, ૧૮ તથા ૨૦(૧) અન્વયે ગુજરાત રાજ્યની તમામ ગ્રામ પંચાયતોની વોર્ડવાર તૈયાર કરેલ મતદારયાદીઓ રાખવા તથા તેની પ્રાથમિક અને આખરી પ્રસિદ્ધિ કલમ ૨૦ (૨) તથા ૨૦ (૭) અન્વયે રાજ્ય ચૂંટણી પંચની દેખરેખ અને નિયંત્રણને આધીન રહીને કરવાની રહે છે.

[૨] ગ્રામ પંચાયતોની વોર્ડવાર મતદારયાદીઓ, ગુજરાત વિધાનસભાના મતદાર વિભાગોની મતદારયાદીઓ ઉપરથી ક્ષતિરહિત તૈયાર થાય અને તેમાં એકસૂત્રતા જળવાઈ રહે તે હેતુથી ગુજરાત પંચાયત ચૂંટણી નિયમો ૧૯૯૪ ના નિયમ–૩ થી નિયત કરેલ નમૂનાઓ તથા રાજ્ય ચૂંટણી પંચ તરફથી નીચેના આદેશો / પરિપત્રોથી નમૂનાઓ નિયત કરી વિગતવાર સૂચનાઓ આપવામાં આવેલ છે.

૧. આદેશ ક્રમાંક : રાચપ–પચત–મતય–જીતાપં–૯૫, તા.૩૦–૩–૯૫.
૨. આદેશ ક્રમાંક : રાચપ–પચત–મતય–જીતાપં–૯૫, તા.૬–૪–૯૫.
૩. પરિપત્ર ક્રમાંક : રાચપ–પચત–મતય–જીતાપં–૯૫, તા.૫–૪–૯૫.
૪. આદેશ ક્રમાંક : રાચપ–પચત–મતય–૯૫, તા.૨૪–૭–૯૫.
૫. આદેશ ક્રમાંક : રાચપ–ચટણ–પચત–મતય–જીતાપં–૯૬, તા.૭–૨–૯૬.
૬. આદેશ ક્રમાંક : રાચપ–પચત–મતય–૯૮, તા.૧૨–૩–૯૮.

INDEX

[૩] ગુજરાત વિધાનસભાના તમામ મતદાર વિભાગોની તા. ૧-૧-૨૦૦૨ ની સ્થિતિએ ઘનિષ્ઠ સુધારણા કરી આખરી પ્રસિદ્ધ થયેલ મતદારયાદીઓ ઉપરથી ગ્રામ પંચાયતોની ૨૦૦૨ ની સ્થિતિએ વોર્ડવાર મૂળ મતદારયાદીઓ તૈયાર કરી આખરી પ્રસિદ્ધ કરવામાં આવેલ છે.

[૪] ગુજરાત પંચાયત અધિનિયમ ૧૯૯૩ ની કલમ ૨૦(૨) તથા ગુજરાત પંચાયત ચૂંટણી નિયમો ૧૯૯૪ ના નિયમ ૩ થી મળેલ સત્તાની રૂઈએ રાજ્ય ચૂંટણી પંચ, ગ્રામ પંચાયતોની વોર્ડવાર ૨૦૦૩ ની સાલની પુરવણી મતદારયાદીઓ નિર્દિષ્ટ અધિકારી અને તાલુકા મામલતદારશ્રીઓએ તૈયાર કરવાનું નક્કી કરે છે.

[૫] પેરા-૨ માં જણાવેલ આદેશો તથા પરિપત્રોમાં આપેલ સૂચના અનુસાર તથા તા. ૧૨-૩-૯૮ ના આદેશથી નક્કી કરેલ નમૂના નંબર ૫(૧) તથા ૫(૨) મુજબ સને ૨૦૦૩ ની સાલની પુરવણી મતદારયાદીઓ તૈયાર કરવાનું રાજ્ય ચૂંટણી પંચે નક્કી કરેલ છે. આ પુરવણી મતદારયાદીઓ તૈયાર કરતી વખતે નીચેના મુદ્દાઓ ધ્યાનમાં રાખવાના રહેશે.

(૧) વોર્ડવાર નમૂના ૫(૧) તથા ૫(૨) મુજબની પુરવણી મતદારયાદીમાં મથાળામાં '૨૦૦૩' એ મુજબ દર્શાવવાનું રહેશે.

(૨) નમૂના નંબર ૫(૧) તથા ૫(૨) મુજબ ૨૦૦૩ ની સાલની પુરવણીયાદી તૈયાર કરવા માટે કોલમ નંબર ૭ માં ''તા. ૧-૧-૨૦૦૩ ના રોજની ઊંમર '' દર્શાવવાની રહેશે.

(૩) વિધાનસભાની ૨૦૦૩ ની સાલની પુરવણી મતદારયાદીઓ મુજબ વોર્ડવાર ''વધારાના નામો'' ''સુધારા નામો '' તથા સંયુક્ત રીતે ''કમી મતદારો '' ની યાદી તૈયાર કરવાની રહેશે.

(૪) વિધાનસભાની ૨૦૦૩ની પુરવણી મતદારયાદી મુજબના નવીન મતદારોના નામોને જે તે ગ્રામ પંચાયતના જે તે વોર્ડની યાદીમાં સમાવેશ કરવાનો રહેશે અને તેના અનુક્રમ નંબર જે તે ગ્રામ પંચાયતની મૂળ મતદારયાદીમાં ૨૦૦૨ ની પુરવણી મતદારયાદીમાં આપેલ અનુક્રમ નંબરો પછીના ક્રમાનુસાર નંબરો આપવાના રહેશે આ પુરવણી મતદારયાદીને સને ૨૦૦૩ ની સાલની પુરવણી મતદારયાદી નંબર ૧ એ મુજબ મથાળું આપવાનું રહેશે.

(૫) આ પુરવણી મતદારયાદીઓ તા. ૧-૧-૨૦૦૩ ના રોજની સ્થિતિએ તૈયાર કરવાની છે જેથી ૨૦૦૩ ની સાલની વિધાનસભાની પુરવણી મતદારયાદીમાં જણાવેલ ઊંમરમાં કોઈ ફેરફાર કર્યા સિવાય ૨૦૦૩ ની પુરવણી મતદારયાદીમાં દર્શાવેલ ઊંમર દર્શાવવાની રહેશે.

(૬) નીચે પેરા-૬ માં દર્શાવેલ કાર્યક્રમ મુજબ મતદારયાદીઓની પ્રાથમિક પ્રસિદ્ધિ થાય પછી નામ દાખલ કરવા આવેલ દાવા અરજીઓનો નિયત સમય મર્યાદામાં નિકાલ કરી હસ્તલિખિત પુરવણી મતદારયાદી વોર્ડવાર તૈયાર કરવાની રહેશે જેને ૨૦૦૩ની સાલની પુરવણી મતદારયાદી નંબર- ૨ એ મુજબ મથાળુ આપવાનું રહેશે.

(૭) ગુજરાત વિધાનસભાના મતદાર વિભાગોની તા. ૧-૯-૨૦૦૩ ના રોજ આખરી પ્રસિદ્ધ થયેલ સને ૨૦૦૩ ની સાલની પુરવણી મતદારયાદી સાથે સર્વીસ મતદારોની યાદી પણ પ્રસિદ્ધ થયેલ હશે તો સર્વીસ મતદારોની યાદીમાં જણાવેલ સર્વીસ મતદારોના નામો જે તે ગ્રામ પંચાયતોના જે તે વોર્ડમાં સમાવેશ કરવાના રહેશે અને તે માટે સર્વીસ મતદારોની હસ્તલિખિત પુરવણી મતદારયાદી વોર્ડવાર તૈયાર કરી જે તે વર્ષની મૂળ મતદારયાદી તથા ૨૦૦૨ ની પુરવણી મતદારયાદી સાથે રાખી તેની પ્રાથમિક પ્રસિદ્ધિ અને આખરી પ્રસિદ્ધિ પણ કરવાનું રાજ્ય ચૂંટણી પંચ નક્કી કરે છે.

(૮) ગ્રામ પંચાયતના ગામોની ગુજરાત વિધાનસભાની ૨૦૦૩ ની સાલની પુરવણી મતદારયાદી નહી હશે તો પણ તે ગ્રામ પંચાયતના વોર્ડોની સને સને ૨૦૦૩ ની સાલની પુરવણી મતદારયાદી તૈયાર કરવાની રહેશે અને તેવી જ રીતે ગુજરાત વિધાનસભાની ૨૦૦૩ની સાલની સર્વીસ મતદારોની પુરવણી મતદારયાદી નહી હશે તો પણ તે ગામોની સર્વીસ મતદારોની ૨૦૦૩ ની સાલની પુરવણી મતદારયાદી તૈયાર કરવાની રહેશે. ત્રણ પ્રકારના નામોની યાદી ન હોય તો પણ નીચે મુજબની વિગત જે તે મથાળા નીચે દર્શાવીને દરેક વોર્ડની પુરવણી મતદારયાદી અલગ અલગ તૈયાર કરી પ્રસિદ્ધ કરવાની રહેશે.

(૧) વધારાના નામોની યાદી નથી

(૨) સુધારા નામોની યાદી નથી

(૩) કમી નામોની યાદી નથી

INDEX

(૯) રાજ્ય ચૂંટણી પંચ તરફથી ગ્રામ પંચાયતોની વોર્ડવાર મતદારયાદીઓ તૈયાર કરવા પેરા–૨ માં જણાવેલ તા. ૧૨–૩–૯૮ ના આદેશથી નક્કી કરેલ નમૂના નંબર ૫(૧) તથા ૫(૨) ઉપરાંત સર્વીસ મતદારોની પુરવણી મતદારયાદી માટે નમૂના નંબર ૬ તથા ૭ નક્કી કરવામાં આવેલ છે તે મુજબ ૨૦૦૩ ની સાલની પુરવણી મતદારયાદીઓ તૈયાર કરવાની રહેશે. ૨૦૦૩ ની પુરવણી મતદારયાદી તૈયાર કરવા માટે નમૂના રૂપ નમૂના ૫(૧) તથા ૫(૨) ના મુસદ્દા આ સાથે સામેલ રાખેલ છે.

[૬] ઉપર પેરા ૫ માં આપેલ સૂચનાઓ અનુસાર તમામ ગ્રામ પંચાયતોના વોર્ડોની વોર્ડવાર મતદારયાદીઓની પ્રાથમિક અને આખરી પ્રસિદ્ધિ કરવા માટે નીચે પ્રમાણે કાર્યક્રમ રાજ્ય ચૂંટણી પંચ નક્કી કરે છે.

૨૦૦૩ની સાલની પુરવણી મતદારયાદીઓની પ્રાથમિક તેમજ આખરી પ્રસિદ્ધિ કરવામાં આવે ત્યારે તેની સાથે નીચે મુજબની મતદારયાદી તથા પુરવણી મતદારયાદીઓ રાખવાની રહેશે.

૨૦૦૨ની સાલની વોર્ડવાર મૂળ મતદારયાદીઓ સાથે

૨૦૦૨ની સાલની વોર્ડવાર પુરવણી મતદારયાદીઓ રાખવાની રહેશે.

અ.નં	વિગત	કાર્યક્રમ
૧.	તા. ૧–૧–૨૦૦૩ની સ્થિતિએ પ્રસિદ્ધ થયેલી તા.૧–૯–૨૦૦૩ના રોજ આખરી પ્રસિદ્ધ થયેલ ગુજરાત વિધાનસભાની ૨૦૦૩ની સાલની પુરવણી મતદારયાદી ઉપરથી ગ્રામ પંચાયતોની વોર્ડવાર સને ૨૦૦૩ની સાલની હસ્તલિખિત પુરવણી મતદારયાદીઓ તૈયાર કરવાની કામગીરી પુર્ણ કરવાની સમયમર્યાદા (આ પુરવણી મતદારયાદીને પુરવણી મતદારયાદી નંબર ૧ આપવાનો રહેશે.)	૩૭ દિવસ
૨.	હસ્તલિખિત વોર્ડવાર મતદારયાદીની પ્રાથમિક પ્રસિદ્ધિની તારીખ (વોર્ડવાર મૂળ મતદારયાદી તથા ૨૦૦૨ સુધીની પુરવણી મતદારયાદીઓ તથા ૨૦૦૩ની પુરવણી મતદારયાદી નંબર ૧ સહિત)	૧–૧૧–૨૦૦૩
૩.	નિયમ–૩(ક) તથા ૩(ખ) હેઠળ નમૂના નંબર ૧(ક) તથા ૧(ખ) મુજબ દાવા અરજીઓ રજુ કરવા માટેની છેલ્લી તારીખ.	૧૧–૧૧–૨૦૦૩
૪.	રજુ થયેલ દાવા અરજીઓની ચકાસણી તથા દાવા પરત્વે નિયમ–૩(સી)(૨) અન્વયે આખરી નિર્ણય કરવા માટેની તારીખ	૨૦–૧૧–૨૦૦૩
૫.	વોર્ડવાર ૨૦૦૩ની હસ્તલિખિત પુરવણી મતદારયાદી નંબર–૨ તૈયાર કરવાની તારીખ	૨૭–૧૧–૨૦૦૩
૬.	વોર્ડવાર હસ્તલિખિત મતદારયાદીની આખરી પ્રસિદ્ધિની તારીખ (વોર્ડવાર મૂળ મતદારયાદી તથા ૨૦૦૨ સુધીની પુરવણી મતદારયાદીઓ તથા ૨૦૦૩ની પુરવણી મતદારયાદી નંબર ૧ તથા ૨ સહિત)	૦૪–૧૨–૨૦૦૩

ગ્રામ પંચાયતોની વોર્ડવાર હસ્તલિખિત ૨૦૦૩ ની સાલની પુરવણી મતદારયાદીઓ ઉપરથી જરૂરીયાત મુજબ ૧૦ નકલો ટાઈપ / સાઈકલોસ્ટાઈલ / ઝેરોક્ષ કઢાવી ગ્રામ પંચાયતોની ચૂંટણી સમયે ઉપયોગમાં લેવાનું રાજ્ય ચૂંટણી પંચ નક્કી કરે છે.

[૭] રાજ્ય ચૂંટણી પંચના પેરા–૨ માં જણાવેલ તા. ૨૪–૭–૯૫ ના આદેશ અનુસાર ગ્રામ પંચાયતોની વોર્ડવાર પુરવણી મતદારયાદીઓ તૈયાર કરાવવામાં આવે તેની ૧૦૦ ટકા ચકાસણી કરાવવા નીચેનું ધોરણ રાજ્ય ચૂંટણી પંચ નક્કી કરે છે. તે અનુસાર વોર્ડવાર પુરવણી મતદારયાદીઓની ચકાસણી કરાવવાની વ્યવસ્થા જિલ્લા ચૂંટણી અધિકારી અને કલેકટરશ્રીઓએ કરાવવાનું નક્કી કરે છે. આ ચકાસણી માટે અધિકારીઓ / કર્મચારીઓ વચ્ચે ગ્રામ પંચાયતોની ફાળવણી જિલ્લા ચૂંટણી અધિકારી અને કલેકટરશ્રીએ કરવાની રહેશે આ માટે મહેસુલ ખાતાના સર્કલ ઈન્સ્પેકટર / પંચાયતના સર્કલ ઈન્સ્પેકટર કે તેની ઉપરની કક્ષાના કર્મચારીઓ / અધિકારીઓને ગ્રામ પંચાયતોની ફાળવણી કરી ચકાસણી કરાવવાની રહેશે. તેઓએ તલાટી–કમ–મંત્રીએ અગર અન્ય કર્મચારીઓએ તૈયાર કરેલી મતદારયાદીની ગ્રામ પંચાયતોના નિર્દિષ્ટ સત્તાધિકારી અને તાલુકા મામલતદારો / તાલુકા વિકાસ અધિકારીશ્રીઓ તથા ઉપર જણાવેલ કક્ષાના કર્મચારીઓ વચ્ચે વહેંચણી કરવાની રહેશે. આ મુજબ ગ્રામ પંચાયતોની મતદારયાદીઓની ચકાસણી કરેલ હોય તેની વિગતો સંબંધકર્તા અધિકારીશ્રી / કર્મચારીઓ પાસેથી જિલ્લા ચૂંટણી અધિકારી અને કલેકટરશ્રીઓએ મેળવવાની રહેશે. અને તેની વિગતો રાજ્ય ચૂંટણી પંચને મોકલવાની રહેશે.

અધિકારી / કર્મચારીનો હોદ્દો	ગ્રામ પંચાયતની વોર્ડવાર મતદારયાદીમાં દાખલ કરેલ નોંધોની ચકાસણી કરવાની ટકાવારી
૧. મામલતદાર	૧૦
૨. તાલુકા વિકાસ અધિકારી	૧૦
૩. નાયબ મામલતદાર / નાયબ / મદદનીશ તાલુકા વિકાસ અધિકારી/ નાયબ ચીટનીશ અને તેની સમકક્ષ કર્મચારીઓ	૨૦
૪. સર્કલ ઈન્સ્પેકટર / સીનીયર કલાર્ક કક્ષાના કલેકટરના તાબાના / જિલ્લા / તાલુકા પંચાયતના તાબાના કર્મચારીઓ	૩૦
૫. કારકુન કક્ષાના કલેકટરના તાબાના / જિલ્લા પંચાયતના તાબાના કર્મચારીઓ	૩૦

[૮] ઉપર પેરા ૬ મુજબ ગ્રામ પંચાયતોની વોર્ડવાર આખરી પ્રસિદ્ધિ થયેલ મતદારયાદીઓમાં ગુજરાત પંચાયત અધિનિયમ ૧૯૯૩ની કલમ ૨૦(૬) અનુસાર રાજ્ય ચૂંટણી પંચના આદેશ ક્રમાંક : રાચપ–ચટણ–પચત–મતય–૯૫, તા.૩–૫–૯૫ મુજબ ગ્રામ પંચાયતોની ચૂંટણી માટે ઉમેદવારીપત્રો રજૂ કરવાની છેલ્લી તારીખ પહેલાંની તારીખ સુધી નવીન નામો દાખલ કરી શકાશે નામ સુધારો કરી શકાશે અને નામો કમી કરી શકાશે અને તે માટે પુરવણી મતદારયાદી નંબર–૩ ઉપરોકત નમૂના નંબર ૫(૧) તથા ૫(૨) મુજબ જરૂરી ફેરફાર સાથે તૈયાર કરવાની રહેશે.

[૯] રાજ્ય ચૂંટણી પંચ તરફથી તા. ૧૨–૩–૯૮ ના આદેશ સાથે નક્કી કરેલ નમૂના નંબર 'ક' તથા 'ખ' ના પત્રકમાં ગ્રામ પંચાયતોના વોર્ડમાં સમાવિષ્ટ મતદારયાદીના પ્રાથમિક અને આખરી પ્રસિદ્ધિ અનુસાર મતદારોની સંખ્યાની વિગત દર્શાવી પત્રકમાં છેવટે દરેક વોર્ડવાર અને આખી ગ્રામ પંચાયતના મતદારોની સંખ્યાના સરવાળા કરવાના રહેશે અને તેનો તાળામેળ મેળવીને પત્રકમાં દર્શાવેલ મતદારોની સંખ્યાની ચકાસણી કરીને પત્રક બે પ્રતોમાં જિલ્લા ચૂંટણી અધિકારી અને કલેકટરશ્રીને નીચે જણાવેલ તારીખ સુધીમાં મોકલવાની વ્યવસ્થા જિલ્લા ચૂંટણી અધિકારી અને કલેકટરશ્રીને નીચે જણાવેલ તારીખ સુધીમાં મોકલવાની વ્યવસ્થા જિલ્લા ચૂંટણી અધિકારી અને કલેકટરશ્રીએ કરવાનું રાજ્ય ચૂંટણી પંચ નક્કી કરે છે.

	પત્રક મોકલવાની તારીખ
૧. પ્રાથમિક પ્રસિદ્ધિ અનુસાર મોકલવાનું પત્રક 'ક'	પ્રાથમિક પ્રસિદ્ધિની તારીખથી ૭ (સાત) દિવસમાં
૨. આખરી પ્રસિદ્ધિ અનુસાર મોકલવાનું પત્રક 'ખ'	આખરી પ્રસિદ્ધિની તારીખથી ૭ (સાત) દિવસમાં

આ આદેશ અનુસાર ગ્રામ પંચાયતોની વોર્ડવાર મતદારયાદીઓ તૈયાર કરી ઉપરોક્ત કાર્યક્રમ અનુસાર પ્રાથમિક અને આખરી પ્રસિદ્ધિ કરવા તથા આદેશ અનુસાર અમલ કરવા માટે નિર્દિષ્ટ અધિકારી વ મામલતદારશ્રીઓને સૂચના આપવા તેમજ તેઓને આ આદેશની નકલો જિલ્લા ચૂંટણી અધિકારી અને કલેકટરશ્રીઓએ મોકલવાની રહેશે.

આદેશથી,

યુ. સી. રાણે,
સચિવ,
રાજ્ય ચૂંટણી પંચ,
ગાંધીનગર.

નમૂના નંબર :-૫ (૧)

.................તાલુકાની.................ગ્રામ પંચાયતની સને ૨૦૦૨ની મૂળ મતદારયાદીની સને ૨૦૦૩ની પુરવણી મતદારયાદી નંબર : ૧

તાલુકાનું નામ :...................... ગામનું નામ : ....

ગ્રામ પંચાયતનું નામ: .... વોર્ડ નંબર: ....

વધારાના નામોની યાદી

અનુ નંબર	ઘર નંબર	મતદારનું નામ	સંબંધ	સંબંધીનું નામ	જાતિ	તા.૧ જાન્યુઆરી ૨૦૦૩ના રોજની ઉંમર	મતદારનો ફોટો ઓળખપત્ર પત્ર નંબર
૧	૨	૩	૪	૫	૬	૭	૮

વધારાના નામોની સંખ્યા : પુરૂષ : .... સ્ત્રી : .... કુલ : ....

સુધારા નામોની યાદી

મતદારયાદીનો અનુક્રમ નંબર	મતદારનું પુરૂં નામ અટક સાથે	પુરૂષ કે સ્ત્રી	મતદારયાદીમાં લખેલી ભૂલવાળી નોંધ	સુધારેલી વાંચવાની નોંધ
૧	૨	૩	૪	૫

સુધારાના નામોની સંખ્યા : પુરૂષ : .... સ્ત્રી : .... કુલ : ....

કમી નામોની યાદી

મતદારયાદીનો અનુક્રમ નંબર	મતદારનું પુરૂં નામ અટક સાથે
૧	૨

કમીના નામોની સંખ્યા : પુરૂષ : .... સ્ત્રી : .... કુલ : ....

નિર્દિષ્ટ સત્તાઅધિકારી
.....................ગ્રામ પંચાયત અને
મામલતદાર .... તાલુકો

પ્રાથમિક પ્રસિદ્ધિ કરી

સ્થળ :

નિર્દિષ્ટ સત્તાઅધિકારી

તારીખ:
.... ગ્રામ પંચાયત અને
મામલતદાર .... તાલુકો

Gram Vr8

-૪-

INDEX

નમૂના નંબર : ૫ (૨)

................તાલુકાની................ગ્રામ પંચાયતની સને ૨૦૦૨ની મૂળ મતદારયાદીની સને ૨૦૦૩ની પુરવણી મતદારયાદી નંબર : ૨

તાલુકાનું નામ :.................... ગામનું નામ : ....

ગ્રામ પંચાયતનું નામ: .... વોર્ડ નંબર: ....

વધારાના નામોની યાદી

અનુ નંબર	ઘર નંબર	મતદારનું નામ	સંબંધ	સંબંધીનું નામ	જાતિ	તા.૧ જાન્યુઆરી ૨૦૦૩ના રોજની ઊંમર	મતદારનો ફોટો ઓળખપત્ર પત્ર નંબર
૧	૨	૩	૪	૫	૬	૭	૮

વધારાના નામોની સંખ્યા : પુરૂષ : .... સ્ત્રી : .... કુલ : ....

સુધારા નામોની યાદી

મતદારયાદીનો અનુક્રમ નંબર	મતદારનું પુરૂં નામ અટક સાથે	પુરૂષ કે સ્ત્રી	મતદારયાદીમાં લખેલી ભૂલવાળી નોંધ	સુધારેલી વાંચવાની નોંધ
૧	૨	૩	૪	૫

સુધારાના નામોની સંખ્યા : પુરૂષ : .... સ્ત્રી : .... કુલ : ....

કમી નામોની યાદી

મતદારયાદીનો અનુક્રમ નંબર	મતદારનું પુરૂં નામ અટક સાથે
૧	૨

કમીના નામોની સંખ્યા : પુરૂષ : .... સ્ત્રી : .... કુલ : ....

નિર્દિષ્ટ સત્તાઅધિકારી
.....................ગ્રામ પંચાયત અને
મામલતદાર .... તાલુકો

આખરી પ્રસિદ્ધિ કરી

સ્થળ :

નિર્દિષ્ટ સત્તાઅધિકારી

તારીખ: .... ગ્રામ પંચાયત અને
મામલતદાર .... તાલુકો

Gram Vr8

સરકારી મધ્યસ્થ મુદ્રણાલય, ગાંધીનગર.

INDEX

Extra No. 361 REGISTERED No. G/GNR/2

©

सत्यमेव जयते

The Gujarat Government Gazette

EXTRA ORDINARY

PUBLISHED BY AUTHORITY

Vol. XLIV] FRIDAY, OCTOBER 3, 2003/ASVINA 11, 1925

Separate paging is given to this Part in order that it may be filed as a Separate Compilation.

PART IV-C

StatutoryRules and Orders (Other than those published in Part I, I-A and I-L) madeby Statutary Authorities other than the Government of Gujarat including those made by the Government of India, the High Court, the Director of Municipallities, the Commissioner of Police, the Director of Prohibition and excise, the District Magistrates and the Election Commission, Election Tribunals, Returning Officers and other authorities, under the Election Commission.

GUJARAT NURSING COUNCIL

Notification

Re: - Election to the Gujarat Nursing Council under the Gujarat Nurses, Midwives and Health Visitors Act 1968

No.Elec.2 Whereas the post of the Head of the affiliated Institutions is vacant and whereas the Gujarat Nursing Council has authorized the Registrar of the Gujarat Nursing Council to be the Returning Officer for the election.

Now, therefore, in accordance with rule 3 and 4 of the Gujarat Nurses, Midwives and Health Visitors rules 1970, the electorate as mentioned below are called upon to elect member for the one seat on the Council as mentioned below-

(i) One person to be elected by the Heads of affiliated Institutions. (Vide section 3(2)(b)(ii) of above act)

Copies of Electoral rolls for the above constituency will be published in the office of he Council on 6-10-2003 and shall be available for sale from the office of the Council at a price fixed for it.

Persons who desire to correct the Roll by adding, altering or omitting names should apply to the President with proper evidence before 17-10-2003. Application received after 17-10-2003 will not be considered.

The dates for each of following stages of election are fixed as follows: -

a) the last date for making nomination....................28-10-2003 (up to 12 noon)

b) the date for the Scrutiny of the nomination............01-11-2003 (at 12 noon)

c) the last date for the withdrawal of the candidature...04-11-2003 (up to 12 noon)

d) the last date for the receipt of the voting papers......15-12-2003 (up to 12 noon)

e) the date for the counting of votes.........................18-12-2003

Nomination papers can be had from the office of the council on request.

The candidate shall send to the Returning Officer by post or otherwise the nomination Paper duly signed & completed so as to reach the Returning Officer in the office of the Gujarat Nursing Council at the below address before or on the last date fixed for nomination, up to 12 noon.

Every candidate shall along with the proposal for nomination deposit with the Returning Officer sum of Rupees One hundred in cash. A nomination paper not accompanied by such deposit shall not be accepted or considered for candidature.

MS. J. S. PATIDAR,
Registrar and Returning Officer
Gujarat Nursing Council

Post Box No.2021,
1st Floor, O.P.D. Building
New Civil Hospital,
Ahmedabad-16.
Date: 01-10-2003

GOVERNMENT CENTRAL PRESS, GANDHINAGAR.

INDEX

Extra No.362

REGISTERED No. G/GNR/2

©

सत्यमेव जयते

The Gujarat Government Gazette

EXTRAORDINARY

PUBLISHED BY AUTHORITY

Vol. XLIV] FRIDAY, OCTOBER 3, 2003/ASVINA 11, 1925

Separate paging is given to this Part in order that it may be filed as a Separate Compilation.

PART IV-C

Statutory Rules and Orders (Other than those published in Part I, I-A and I-L) made by Statutory Authorities other than the Government of Gujarat including those made by the Government of India, the High Court, the Director of Municipalities, the Commissioner of Police, the Director of Prohibition and Excise, the District Magistrates and the Election Commission, Election Tribunals, Returning Officers and other authorities under the Election Commission.

FORESTS AND ENVIRONMENT DEPARTMENT

Notification

Sachivalaya, Gandhinagar, 3rd October, 2003.

No. GVN-2003-(16)-ENV-1099-GOI-79-P.- The following Notification No. S.O. 979(E) dated 27.8.2003 of Government of India, Ministry of Environment & Forests, New Delhi, is hereby republished.

INDEX

पर्यावरण और वन मंत्रालय

अधिसूचना

नई दिल्ली, 27 अगस्त, 2003

का.आ. 979(अ).— भारत सरकार के पर्यावरण और वन मंत्रालय की अधिसूचना सं0 763(अ) तारीख 14 सितम्बर, 1999 (जिसे इसमें इसके पश्चात् उक्त अधिसूचना कहा गया है) में कतिपय संशोधनों का प्रारूप जिसे केन्द्रीय सरकार पर्यावरण (संरक्षण) नियम, 1986 के नियम 5 के उपनियम (3) के खंड (घ) के साथ पठित पर्यावरण (संरक्षण) अधिनियम, 1986 (1986 का 29) की धारा 3 की उपधारा (1) और उपधारा (2) के खंड (v) के अधीन बनाने का प्रस्ताव करती है, का0आ0 सं0 1164(अ) 5 नवम्बर, 2002 द्वारा भारत के राजपत्र.असाधारण भाग 2, खंड 3, उपखंड (ii) तारीख 6 नवम्बर, 2002 में प्रकाशित किया गया था, जिसमें उन सभी व्यक्तियों से, जिनके उससे प्रभावित होने की संभावना थी, उस तारीख से, जिसको उक्त प्रारूप संशोधनों से युक्त राजपत्र की प्रतियां जनता को उपलब्ध करा दी गई थी, साठ दिन की सामप्ति से पूर्व आक्षेप और सुझाव आमंत्रित किए गए थे;

और उक्त राजपत्र की प्रतियां जनता को 27 नवंबर, 2002 को उपलब्ध करा दी गई थी;

और उक्त प्रारूप अधिसूचना की बाबत ऐसे सभी व्यक्तियों से, जिनके उससे प्रभावित होने की संभावना थी, प्राप्त आक्षेपों और सुझावों पर केन्द्रीय सरकार द्वारा सम्यक् रूप से विचार कर लिया गया है;

INDEX

अतः, अब केन्द्रीय सरकार पर्यावरण (संरक्षण) नियम 1986 के नियम 5 के उपनियम (3) के खंड (घ) के साथ पठित पर्यावरण (संरक्षण) अधिनियम, 1986 (1986 का 29) की धारा 3 की उपधारा (1) और उपधारा (2) के खंड (v) द्वारा प्रदत्त शक्तियों का प्रयोग करते हुए उक्त अधिसूचना में निम्नलिखित संशोधन करती है, अर्थात्:-

संशोधन

1. उक्त अधिसूचना की उद्देशिका में "पचास किलोमीटर" शब्दों के स्थान पर "एक सौ किलोमीटर" शब्द रखे जाएंगे ।

2. उक्त अधिसूचना के पैरा 1 में,-

(क) उपपैरा (1) में "पचास किलोमीटर" शब्दों के स्थान पर "एक सौ किलोमीटर" शब्द रखे जाएंगे;

(ख) उप पैरा (1) के पश्चात् निम्नलिखित उप पैरा अंतःस्थापित किया जाएगा, अर्थात् :-

"(1क) ऐसा प्रत्येक संनिर्माण अभिकरण जो कोयला या लिग्नाइट आधारित तापीय विद्युत संयंत्र से पचास से एक सौ किलोमीटर तक के अर्द्ध व्यास के भीतर भवनों के संनिर्माण में लगा हुआ है, प्रत्येक संनिर्माण परियोजना में उपयोग की गई, यथास्थिति, समग्र ईंटों, ब्लाकों और टाइलों के निम्नलिखित न्यूनतम प्रतिशत (परिमाण के अनुसार) के अनुसार, ऐसे संनिर्माण में फ्लाई ऐश ईंटों या ब्लाकों या टाइलों या मृदा फ्लाई ऐश ईंटों या सीमेन्ट फ्लाई ऐश ईंटों या ब्लाकों या वैसे ही उत्पादों या उनके किसी पुंज या समग्र का उपयोग करेगा, अर्थात्:-

(i) 25 प्रतिशत, 31 अगस्त, 2004 तक;

(ii) 50 प्रतिशत, 31 अगस्त, 2005 तक;

(iii) 75 प्रतिशत, 31 अगस्त, 2006 तक;

(iv) 100 प्रतिशत, 31 अगस्त, 2007 तक ।

INDEX

कोयला या लिग्नाइट तापीय विद्युत संयंत्र से 50 किलोमीटर के अर्ध व्यास के भीतर भवनों के संनिर्माण की बाबत, ईंटों, ब्लाकों और टाइलों के उपयोग की निम्नलिखित न्यूनतम प्रतिशतता (परिमाण के आधार पर) निम्नलिखित को लागू होगी:-

(i) 50 प्रतिशत 31, अगस्त, 2004 तक;

(ii) 100 प्रतिशत 31, अगस्त, 2005 तक ।

(1ख) उप पैरा (1क) के उपबंध सभी संनिर्माण अभिकरणों जैसे आवास बोर्ड और प्राइवेट सेक्टर के उन अभिकरणों को अपार्टमेंटों, होटलों जो आश्रय स्थलों तथा कुटीरों, इत्यादि के में निर्माणकर्ता हैं, लागू होंगे । संनिर्माण करने वाले या डिजाइन अनुमोदित करने वाले या दोनों अभिकरणों का यह उत्तरादायित्व होगा कि वे पैरा (1क) के उपबन्धों का अनुपालन सुनिश्चित करें और ऐसी विवरणियां जो मांगी जाएं और अनुपालन रिपोर्ट, राज्य सरकार या संघ राज्य क्षेत्र प्रशासन को प्रस्तुत करें"

(ग) उप पैरा (2) के स्थान पर निम्नलिखित उप पैरा रखे जाएंगे, अर्थात :-

"(2) उप पैरा (1) के अनुसार ऐश की विनिर्दिष्ट मात्रा का उपयोग सुनिश्चित करने के लिए, प्राधिकारी, यथास्थिति, राज्य प्रदूषण नियंत्रण बोर्ड या प्रदूषण नियंत्रण समिति का सम्बद्ध क्षेत्रीय अधिकारी होगा ।

(2क) सम्बद्ध राज्य सरकार, उप पैरा (1क) के उपबंधों का अनुपालन सुनिश्चित करने के लिए प्रवर्तनकारी और मानिटरिंग प्राधिकारी होगी ।";

(ध) उप पैरा (3) में "पैरा (1) के अधीन" शब्दों, कोष्ठकों और अंक के स्थान पर " उप पैरा (1) के अधीन" शब्द, कोष्ठक और अंक रखे जाएंगे;

(ङ) उप पैरा (3) के पश्चात् निम्नलिखित उप पैरा अंतःस्थापित किए जाएंगे, अर्थात् :-

"(3क) फ्लाई ऐश ईंटों, ब्लाकों ओर टाइलों और वैसे ही अन्य फ्लाई एश आधारित उत्पादों के विनिर्माण के लिए आवेदन पर कोई विनिश्चय सक्षम प्राधिकारी द्वारा आवेदन की प्राप्ति की तारीख से तीस दिन के भीतर किया जाएगा । ईंट भट्टा स्थापित करने के लिए सम्मति पर

INDEX

विनिश्चय, यथास्थिति, प्रदूषण नियंत्रण बोर्ड या प्रदूषण नियंत्रण समिति द्वारा, उसके द्वारा आवेदन की प्राप्ति की तारीख से तीस दिन की अवधि के भीतर किया जाएगा ।

(3ख) पैरा 1 के उप पैरा (1) के उपबंधों के अननुपालन की दशा में सक्षम प्राधिकारी, ईंट भट्टा स्थापित करने के लिए जारी सम्मति आदेश को रद्द करने के अतिरिक्त खनन पट्टे के रद्दकरण के लिए जिला प्रशासन को लिखेगा ।

(3ग) किसी भूमि, मृदा या, मिट्टी खनन पट्टे को मंजूर या इन्हें नवीकृत करने वाले सभी प्राधिकारी उन दशाओं में कोयला या लिग्नाइट आधारित तापीय विद्युत संयंत्र के एक सौ किलोमीटर के अर्ध व्यास के भीतर मिट्टी की ईंट, ब्लाक या टाइल का विनिर्माण करने वाली यूनिट को ऐसे पट्टे या पट्टे का विस्तार या नवीकरण अनुदत्त नहीं करेंगे जहाँ विनिर्माता ईंटों या ब्लाकों या टाइलों के विनिर्माण में फ्लाई ऐश या पान्ड एश के भार के आधार पर न्यूनतम 25 प्रतिशत का मिश्रण नहीं करता है। खनन पट्टे का रद्दकरण ऐसे पट्टे के धारक को सुने जाने का अवसर दिए जाने के पश्चात् ही जिला प्रशासन द्वारा विनिश्चित किया जाएगा । ऐश के वास्तविक उपयोग का सत्यापन करने के लिए सक्षम प्राधिकारी को समर्थ बनाने के लिए तापीय विद्युत संयंत्र प्रत्येक ईंट भट्टा को उपलब्ध कराई गई एश का मासवार अभिलेख रखेगा ।

(3घ) इस अधिसूचना का पर्याप्त अनुपालन तब होगा जब कोयला या लिग्नाइट आधारित तापीय विद्युत संयंत्र के 50 से 100 कि0मी0 के अर्ध व्यास के भीतर अवस्थित मिट्टी ईंटों, ब्लाकों और टाइलों के विनिर्माता इस अधिसूचना के जारी हाने की तारीख से 12 मास के भीतर उप पैरा (1) और उप पैरा (2) के उपबन्धों का अनुपालन करते हैं ।" ।

(ङ) उप पैरा (4) में "(अखिल भारतीय ईंट और टाइल विनिर्माण संघ)" कोष्ठकों और शब्दों के पश्चात् "या स्थानीय ईंट भट्ठा स्वामियों का संगम, संघ, समूह का कोई प्रतिनिधि" शब्द अंतःस्थापित किए जाएंगे ;

(च) उप पैरा (4) के पश्चात् निम्नलिखित पैरा अंतःस्थापित किए जाएंगे, अर्थात :-

"(5) कोई अभिकरण व्यक्ति या संगठन आई आर सी विनिर्देश संख्या एस पी:- 2001 का 58 में यथा अन्तर्विष्ट भारतीय सड़क कांग्रेस (आई आर सी) द्वारा जारी किए गए मार्गदर्शी सिद्धांतों/

INDEX

कोयला या लिग्नाइट तापीय विद्युत संयंत्र से 50 किलोमीटर के अर्ध व्यास के भीतर भवनों के संनिर्माण की बाबत, ईंटों, ब्लाकों और टाइलों के उपयोग की निम्नलिखित न्यूनतम प्रतिशतता (परिमाण के आधार पर) निम्नलिखित को लागू होगी:-

(i) 50 प्रतिशत 31, अगस्त, 2004 तक;

(ii) 100 प्रतिशत 31, अगस्त, 2005 तक ।

(1ख) उप पैरा (1क) के उपबंध सभी संनिर्माण अभिकरणों जैसे आवास बोर्ड और प्राइवेट सेक्टर के उन अभिकरणों को अपार्टमेंटों, होटलों जो आश्रय स्थलों तथा कुटीरों, इत्यादि के में निर्माणकर्ता हैं, लागू होंगे । संनिर्माण करने वाले या डिजाइन अनुमोदित करने वाले या दोनों अभिकरणों का यह उत्तरादायित्व होगा कि वे पैरा (1क) के उपबन्धों का अनुपालन सुनिश्चित करें और ऐसी विवरणियां जो मांगी जाएं और अनुपालन रिपोर्ट, राज्य सरकार या संघ राज्य क्षेत्र प्रशासन को प्रस्तुत करें"

(ग) उप पैरा (2) के स्थान पर निम्नलिखित उप पैरा रखे जाएंगे, अर्थात् :-

"(2) उप पैरा (1) के अनुसार ऐश की विनिर्दिष्ट मात्रा का उपयोग सुनिश्चित करने के लिए, प्राधिकारी, यथास्थिति, राज्य प्रदूषण नियंत्रण बोर्ड या प्रदूषण नियंत्रण समिति का सम्बद्ध क्षेत्रीय अधिकारी होगा ।

(2क) सम्बद्ध राज्य सरकार, उप पैरा (1क) के उपबंधों का अनुपालन सुनिश्चित करने के लिए प्रवर्तनकारी और मानिटरिंग प्राधिकारी होगी ।";

(घ) उप पैरा (3) में "पैरा (1) के अधीन" शब्दों, कोष्ठकों और अंक के स्थान पर " उप पैरा (1) के अधीन" शब्द, कोष्ठक और अंक रखे जाएंगे;

(ङ) उप पैरा (3) के पश्चात् निम्नलिखित उप पैरा अंतःस्थापित किए जाएंगे, अर्थात् :-

"(3क) फ्लाई ऐश ईंटों, ब्लाकों ओर टाइलों और वैसे ही अन्य फ्लाई एश आधारित उत्पादों के विनिर्माण के लिए आवेदन पर कोई विनिश्चय सक्षम प्राधिकारी द्वारा आवेदन की प्राप्ति की तारीख से तीस दिन के भीतर किया जाएगा । ईंट भट्टा स्थापित करने के लिए सम्मति पर

INDEX

विनिश्चय, यथास्थिति, प्रदूषण नियंत्रण बोर्ड या प्रदूषण नियंत्रण समिति द्वारा, उसके द्वारा आवेदन की प्राप्ति की तारीख से तीस दिन की अवधि के भीतर किया जाएगा ।

(3ख) पैरा 1 के उप पैरा (1) के उपबंधों के अननुपालन की दशा में सक्षम प्राधिकारी, ईंट भट्टा स्थापित करने के लिए जारी सम्मति आदेश को रद्द करने के अतिरिक्त खनन पट्टे के रद्दकरण के लिए जिला प्रशासन को लिखेगा ।

(3ग) किसी भूमि, मृदा या, मिट्टी खनन पट्टें को मंजूर या इन्हें नवीकृत करने वाले सभी प्राधिकारी उन दशाओं में कोयला या लिग्नाइट आधारित तापीय विद्युत संयंत्र के एक सौ किलोमीटर के अर्ध व्यास के भीतर मिट्टी की ईंट, ब्लाक या टाइल का विनिर्माण करने वाली यूनिट को ऐसे पट्टे या पट्टे का विस्तार या नवीकरण अनुदत्त नहीं करेंगे जहाँ विनिर्माता ईंटों या ब्लाकों या टाइलों के विनिर्माण में फ्लाई ऐश या पान्ड एश के भार के आधार पर न्यूनतम 25 प्रतिशत का मिश्रण नहीं करता है। खनन पट्टे का रद्दकरण ऐसे पट्टे के धारक को सुने जाने का अवसर दिए जाने के पश्चात् ही जिला प्रशासन द्वारा विनिश्चित किया जाएगा । ऐश के वास्तविक उपयोग का सत्यापन करने के लिए सक्षम प्राधिकारी को समर्थ बनाने के लिए तापीय विद्युत संयंत्र प्रत्येक ईंट भट्टा को उपलब्ध कराई गई एश का मासवार अभिलेख रखेगा ।

(3घ) इस अधिसूचना का पर्याप्त अनुपालन तब होगा जब कोयला या लिग्नाइट आधारित तापीय विद्युत संयंत्र के 50 से 100 कि0मी0 के अर्ध व्यास के भीतर अवस्थित मिट्टी ईंटों, ब्लाकों और टाइलों के विनिर्माता इस अधिसूचना के जारी हाने की तारीख से 12 मास के भीतर उप पैरा (1) और उप पैरा (2) के उपबन्धों का अनुपालन करते हैं ।" ।

(ङ) उप पैरा (4) में "(अखिल भारतीय ईंट और टाइल विनिर्माण संघ)" कोष्ठकों और शब्दों के पश्चात् "या स्थानीय ईंट भट्ठा स्वामियों का संगम, संघ, समूह का कोई प्रतिनिधि" शब्द अंतःस्थापित किए जाएंगे ;

(च) उप पैरा (4) के पश्चात् निम्नलिखित पैरा अंतःस्थापित किए जाएंगे, अर्थात् :-

"(5) कोई अभिकरण व्यक्ति या संगठन आई आर सी विनिर्देश संख्या एस पीः- 2001 का 58 में यथा अन्तर्विष्ट भारतीय सड़क कांग्रेस (आई आर सी) द्वारा जारी किए गए मार्गदर्शी सिद्धांतों/

INDEX

ख. सड़क या फ्लाई ओवर तटबन्धों, जो भारतीय सड़क कांग्रेस (आई आर सी) द्वारा अधिकथित विनिर्देशों के अन्तर्गत नहीं आते हैं, के लिए आवश्यक विनिर्देश/ मार्गदर्शी सिद्धांत बनाएंगे ।" ।

[फा. सं.16-2/95-एच एस एम डी]

डॉ. वी. राजगोपालन, संयुक्त सचिव

टिप्पणी : मूल अधिसूचना, भारत का राजपत्र, असाधारण, भाग II, खण्ड 3, उपखण्ड (ii) में का.आ. 763(अ) दिनांक 14-9-1999 द्वारा प्रकाशित की गई है।

MINISTRY OF ENVIRONMENT AND FORESTS

NOTIFICATION

New Delhi, the 27th August, 2003

S.O. 979(E).— Whereas a draft of certain amendments to the Government of India in the Ministry of Environment and Forests notification number S.O.763 (E) dated 14th September, 1999 (hereinafter referred to as the said notification) which the Central Government proposes to make under sub-section (1) and clause (v) of sub-section (2) of section 3 of the Environment (Protection) Act, 1986 (29 of 1986) read with clause (d) of sub-rule (3) of rule 5 of the Environment (Protection) Rules, 1986, were published in the Gazette of India, Extraordinary, Part II, Section 3, Sub-section (ii) dated the 6th November, 2002 *vide* S.O. 1164 (E), dated the 5th November, 2002 inviting objections and suggestions from all persons likely to be affected thereby before the expiry of sixty days from the date on which copies of the Gazette containing the said draft amendments were made available to the public.

And, whereas copies of the said Gazette were made available to the public on 27th November 2002;

And, whereas all the objections and suggestions received from all persons likely to be affected thereby in respect of the said draft notification have been duly considered by the Central Government;

Now, therefore, in exercise of the powers conferred by sub-section (1) and clause (v) of sub-section (2) of section 3 of the Environment (Protection) Act, 1986 (29 of 1986) read with clause (d) of sub-rule (3) of rule 5 of the Environment (Protection) Rules, 1986, the Central Government hereby makes the following amendments to the said notification, namely: -

AMENDMENTS

1. In the said notification, in the preamble, for the words "fifty kilometers", the words "one hundred kilometres" shall be substituted.

INDEX

2. In the said notification, in paragraph 1, -

(a) in sub-paragraph (1), for the words "fifty kilometers", the words "one hundred kilometres" shall be substituted;

(b) after sub-paragraph (1), the following sub- paragraphs shall be inserted, namely: -

"(1A) Every construction agency engaged in the construction of buildings within a radius of fifty to one hundred kilometres from a coal or lignite based thermal power plant shall use fly ash bricks or blocks or tiles or clay fly ash bricks or cement fly ash bricks or blocks or similar products or a combination or aggregate of them in such construction as per the following minimum percentage (by volume) of the total bricks, blocks and tiles, as the case may be, used in each construction project, namely:-

(i) 25 per cent by 31st August 2004;

(ii) 50 per cent by 31st August 2005;

(iii) 75 per cent by 31st August, 2006; and

(iv) 100 per cent by 31st August 2007.

In respect of construction of buildings within a radius of 50 kilometres from a coal or lignite based thermal power plant the following minimum per centage (by volume) of use of bricks, blocks and tiles shall apply: -

(i) 50 per cent by 31st August 2004;

(ii) 100 per cent by 31st August 2005.

(1B) The provisions of sub-paragraph (1A) shall be applicable to all construction agencies such as Housing Boards and those in the private sector

INDEX

builders of apartments, hotels, resorts and cottages and the like. It shall be the responsibility of the construction agencies either undertaking the construction or approving the design or both to ensure compliance of the provisions of sub-paragraph (1A) and to submit such returns as may be called for and compliance reports to the State Government or Union territory Administration";

(c) for sub-paragraph (2), the following sub-paragraphs shall be substituted, namely: -

"(2) The authority for ensuring the use of specified quantity of ash as per sub-paragraph (1) shall be the concerned Regional Officer of the State Pollution Control Board or the Pollution Control Committee, as the case may be.

(2A) The concerned State Government shall be the enforcing and monitoring authority for ensuring compliance of the provisions of sub-paragraph (1A).";

(d) in sub-paragraph (3), for the words, brackets and figure "under para (1)" the words, brackets and figure "under sub-paragraph (1)" shall be substituted;

(e) after sub-paragraph (3), the following sub-paragraphs shall be inserted, namely: -

"(3A) A decision on the application for manufacture of fly ash bricks, block, and tiles and similar other fly ash based products shall be taken within thirty days from the date of receipt of the application by the competent authority. A decision on consent to establish the brick kiln shall be taken by the Pollution Control Board or the Pollution Control Committee, as the case may be, within a period of thirty days from the date of receipt of application by it.

INDEX

(3B) In case of non-compliance of the provisions of sub-paragraph (1) of paragraph 1, the competent authority, in addition to cancellation of consent order issued to establish the brick kiln, shall move the district administration for cancellation of the mining lease.

(3C) All authorities sanctioning or renewing any land, soil or clay mining lease shall not grant such lease or extension of lease or renewal to clay brick, block or tile manufacturing unit within a radius of one hundred kilometres of the coal or lignite based thermal power plant in cases where the manufacturer does not mix a minimum of 25 per cent by weight of fly ash or pond ash in the manufacture of bricks or blocks or tiles. The cancellation of mining lease shall be decided by the district administration after giving the holder of such lease an opportunity of being heard. To enable the competent authority to verify the actual use of ash, the thermal power plant shall maintain month-wise records of ash made available to each brick kiln.

(3 D) It shall be sufficient compliance of this notification if within twelve months from the date of issue of this notification, manufacturers of clay bricks, blocks and tiles located within a radius of 50 to 100 kilometres of a coal or lignite based thermal power plant comply with the provisions of sub-paragraphs (1) and (2).".

(f) in sub-paragraph (4), after brackets and letters "(AIBTMF)", the words "or a representative of local brick kiln owners association, federation, group." shall be inserted;

(g) after sub-paragraph (4), the following sub-paragraphs shall be inserted, namely: -

"(5) No agency, person or organization shall, within a radius of 100 kilometres of a thermal power plant undertake construction or approve design for construction of roads or flyover embankments in contravention of the guidelines/ specifications issued by the Indian Road Congress (IRC) as contained in IRC

INDEX

specification No. SP: 58 of 2001. Any deviation from this direction can only be agreed to on technical reasons if the same is approved by Chief Engineer (Design) or Engineer-in-Chief of the concerned agency or organization or on production of a certificate of "Pond ash not available" from the thermal power plant(s) (TPPs) located within 100 kilometres of the site of construction. This certificate shall be provided by the TPP within two working days from the date of making a request for ash.

(6) Soil required for top or side covers of embankments of roads or flyovers shall be excavated from the embankment site and if it is not possible to do so, only the minimum quantity of soil required for the purpose shall be excavated from soil borrow area. In either case, the topsoil should be kept or stored separately. Voids created due to soil borrow area shall be filled up with ash with proper compaction and covered with topsoil kept separately as above. This would be done as an integral part of embankment project within the time schedule of the project.

(7) No agency, person or organization shall within a radius of 100 kilometres of a coal or lignite based thermal power plant allow reclamation and compaction of low-lying areas with soil. Only pond ash shall be used for compaction. They shall also ensure that such reclamation and compaction is done in accordance with the bye-laws, regulations and specifications laid down by the authorities mentioned in sub- paragraph (3) of paragraph 3.".

In the said notification, in paragraph 2,

for the marginal heading "**Utilisation of ash by Thermal Power Plants**", the marginal heading "**Responsibilities of Thermal Power Plants**" shall be substituted;

INDEX

(b) for the opening words, "All coal or lignite based thermal power plants shall utilise the ash generated in the power plants as follows: -", "Every coal or lignite based thermal power plant shall take the following steps to ensure the utilisation of ash generated by it, namely: -";

(c) in sub- paragraph (1), -

(i) after the words "products such as cement, concrete blocks, bricks, panels", the words "or a combination thereof" shall be inserted;

(ii) the following shall be added at the end, namely: -

" The thermal power plants have to ensure availability of fair quantity of ash to each user including brick kilns.";

4. In the said notification, after paragraph 2, the following paragraph shall be inserted, namely: -

"**2A. Utilization of fly ash for reclamation of sea.**

"Subject to the rules made under the Environment (Protection) Act, 1986, (29 of 1986) reclamation of sea shall be a permissible method of utilization of fly ash.".

5. In the said notification, in paragraph 3, the following sub-paragraphs shall be inserted, namely: -

"(2A) All agencies including the Central Public Works Department and State Government agencies concerned with utilization of fly ash for construction purposes shall, within three months from the 1st day of September, 2003 make provisions for the use of fly ash and fly ash based bricks, blocks or tiles or aggregates of them in the schedule of approved materials and rates.

INDEX

(2B) All agencies undertaking construction of roads or fly over bridges including Ministry of Road Transport and Highways (MORTH), National Highways Authority of India (NHAI), Central Public Works Department (CPWD), State Public Works Departments and other State Government Agencies, shall, within three months from the 1st day of September, 2003 -

a. make provisions in their tender documents, schedules of approved materials and rates as well as technical documents, including those relating to soil borrow area or pit as per sub-paragraph (7) of paragraph 1; and

b. make necessary specifications/guidelines for road or fly over embankments that are not covered by the specifications laid down by the Indian Road Congress (IRC).".

[F. No. 16-2/95-HSMD]

Dr. V. RAJAGOPALAN, Jt. Secy.

Footnote:— The principal notification was published in the Gazette of India, Part II, Section 3, sub-section (ii) *vide* S.O.763 (E) dated 14.9.1999.

By order and in the name of the Governor of Gujarat,

S. M. SHAIKH,
Deputy Secretary to Government.

GOVERNMENT CENTRAL PRESS, GANDHINAGAR.

INDEX

Extra No. 363 REGISTERED No. G/GNR/2

©

सत्यमेव जयते

The Gujarat Government Gazette

EXTRA ORDINARY

PUBLISHED BY AUTHORITY

Vol. XLIV] TUESDAY, OCTOBER 7, 2003/ASVINA 15, 1925

Separate paging is given to this Part in order that it may be filed as a Separate Compilation.

PART IV-C

StatutoryRules and Orders (Other than those published in Part I, I-Aand I-L) madeby Statutary Authorities other than the Government of Gujarat including those made by the Government of India, the High Court, the Director of Municipalities, the Commissioner of Police, the Director of Probhition and excise, the District Magistrates and the Election Commission, Election Tribunals, Returning Officers and other authorities, under the Election Commission.

GUJARAT LEGISLATURE SECRETARIAT
VITHTHALBHAI PATEL BHAVAN
SECTOR NO. 10. GANDHINAGAR-382 010.

NOTIFICATION

Gandhinagar, Dated the 6th October, 2003.

No. GVS/656 /C-1/ 48(5) / 11676 : Shri Usmangani Ismailbhai Devdiwala, a Member of Gujarat Legislative Assembly elected from 76-Jamalpur Constituency expired on the 5th October, 2003. His Seat has become vacant from the 5th October, 2003.

K. M. VORA,
In Charge Secretary,
Gujarat Legislative
Assembly.

ગુજરાત વિધાનસભા સચિવાલય
વિઠ્ઠલભાઈ પટેલ ભવન
સેક્ટર નં.૧૦, ગાંધીનગર-૩૮૨ ૦૧૦

અધિસૂચના

તા. ૬ ઠ્ઠી ઓકટોબર, ૨૦૦૩.

નં. ગવસ/૬૫૬/સ-૧/૪૮(૫)/ ૧૧૬૭૬ : ૭૬, જમાલપુર મત વિસ્તારમાંથી ચૂંટાઈને આવેલા ગુજરાત વિધાનસભાના સભ્યશ્રી ઉસ્માનગની ઈસ્માઈલભાઈ દેવડીવાલાનું તા. ૫મી ઓકટોબર, ૨૦૦૩ના રોજ અવસાન થયું છે. તા. ૫મી ઓકટોબર, ૨૦૦૩ના રોજથી તેમની બેઠક ખાલી પડી છે.

કે. એમ. વોરા,
ઈન્ચાર્જ સચિવ,
ગુજરાત વિધાનસભા.

સરકારી મધ્યસ્થ મુદ્રણાલય, ગાંધીનગર.

INDEX

Extra No. 364 REGISTERED No. G/GNR/2

©

सत्यमेव जयते

The Gujarat Government Gazette

EXTRA ORDINARY

PUBLISHED BY AUTHORITY

Vol. XLIV] THURSDAY, OCTOBER 9, 2003/ASVINA 17, 1925

Separate paging is given to this Part in order that it may be filed as a Separate Compilation.

PART IV-C

StatutoryRules and Orders (Other than those published in Part I, I-A and I-L) madeby Statutory Authorities other than the Government of Gujarat including those made by the Government of India, the High Court, the Director of Municipallities, the Commissioner of Police, the Director of Prohibition and excise, the District Magistrates and the Election Commission, Election Tribunals, Returning Officers and other authorities, under the Election Commission.

રાજ્ય ચૂંટણી પંચનું કાર્યાલય
બ્લોક નંબર : ૯, ૬ ઠો માળ
સરદાર પટેલ ભવન,
નવા સચિવાલય,ગાંધીનગર.
તારીખ ૯-૧૦-૨૦૦૩

ક્રમાંક : રાચપ–ચટણ–મ.ન.પા.–પીડીઈ–૨૦૦૩–ક

વંચાણે લીધું :– (૧) રાજ્ય ચૂંટણી પંચના પરિપત્ર ક્રમાંક : રાચપ–ચટણ–મનપા– પીડીઈ–૨૦૦૩ તા. ૨૬–૯–૨૦૦૩.

આ દે શ

મુંબઈ પ્રોવિન્શિયલ મ્યુનિસિપલ કોર્પોરેશન અધિનિયમ–૧૯૪૯ ની કલમ–૮ મુજબ મુંબઈ પ્રોવિન્શિયલ મ્યુનિસિપલ કોર્પોરેશન (મતદાર નોંધણી) નિયમો–૧૯૯૪ ના નિયમ ૪ થી ૭ હેઠળ ગુજરાત વિધાનસભા મતદાર વિભાગોની તા. ૧–૧–૨૦૦૩ ની સ્થિતિની સંક્ષિપ્ત સુધારણાના અંત તા. ૧–૯–૨૦૦૩ ના રોજ આખરી પ્રસિદ્ધ થયેલ મતદારયાદી પરથી રાજ્યની તમામ મહાનગરપાલિકાઓની તા. ૧–૧–૨૦૦૩ ની સ્થિતિએ વોર્ડવાર / વિભાગવાર મતદારયાદીઓ તૈયાર કરવા સંબંધીત મહાનગરપાલિકાના મતદાર નોંધણી અધિકારીઓને રાજ્ય ચૂંટણી પંચે ઉપર વંચાણે લીધેલ પરિપત્રથી સૂચનાઓ આપેલી છે. રાજ્યની તમામ મહાનગરપાલિકાની વોર્ડવાર / વિભાગવાર તા. ૧–૧–૨૦૦૩ ની સ્થિતિની મતદારયાદીઓની પ્રસિદ્ધિ માટે રાજ્ય ચૂંટણી પંચ નીચે પ્રમાણેનો કાર્યક્રમ આથી નક્કી કરે છે.

અ.નં.	વિગત	કાર્યક્રમ
૧.	તા.૧–૧–૨૦૦૩ની સ્થિતિએ તૈયાર થયેલી ગુજરાત વિધાનસભાની મતદારયાદીઓ ઉપરથી સને ૨૦૦૨ની હસ્તલિખિત /કોમ્પ્યુટરાઈઝડ વોર્ડવાર / વિભાગવાર મૂળ મતદારયાદી તથા વિધાનસભા મતદારયાદીઓની પુરવણી યાદીઓ પરથી મહાનગરપાલિકાની પુરવણી યાદી નં.૧ તૈયાર કરવાની કામગીરી પૂર્ણ કરવાની સમયમર્યાદા	૪૦ દિવસ
૨.	નિયમ–૪ અન્વયે હસ્તલિખિત / કોમ્પ્યુટરાઈઝડ વોર્ડવાર / વિભાગવાર ૨૦૦૨ની મૂળ મતદારયાદી તથા પુરવણી યાદી નં.૧ ની પ્રાથમિક પ્રસિદ્ધિની તારીખ.	૧૯–૧૧–૨૦૦૩
૩.	નિયમ–૬ અન્વયે દાવા અરજીઓ રજુ કરવા માટેની છેલ્લી તારીખ	૧૨–૧૨–૨૦૦૩
૪.	નિયમ–૬ અન્વયે દાવા અરજીઓની ચકાસણી તથા દાવા પરત્વે આખરી નિર્ણય કરવા માટેની છેલ્લી તારીખ.	૨૯–૧૨–૨૦૦૩
૫.	હસ્તલિખિત / કોમ્પ્યુટરાઈઝડ વોર્ડવાર / વિભાગવાર ૨૦૦૩ની પુરવણી મતદારયાદી નં. ૨ તૈયાર કરવાની તારીખ	૫–૧–૨૦૦૪
૬.	નિયમ–૭(૧) અન્વયે હસ્તલિખિત / કોમ્પ્યુટરાઈઝડ વોર્ડવાર વિભાગવાર મતદારયાદીઓની આખરી પ્રસિદ્ધિની તારીખ	૧૨–૧–૨૦૦૪

૨. મુંબઈ પ્રોવિન્શિયલ મ્યુનિસિપલ કોર્પોરેશન (મતદાર નોંધણી) નિયમો–૧૯૯૪ ના નિયમ–૪ અનુસાર મતદારયાદીઓની પ્રાથમિક પ્રસિદ્ધિની તથા આખરી પ્રસિદ્ધિની જાહેર સૂચના તા. ૨૦–૩–૧૯૯૮ ના સુધારા આદેશથી સુધારેલ નમુના નંબર–૪ અનુસાર કરવાની છે અને તે શહેરના જાહેર સ્થળોએ પ્રસિદ્ધ કરવાનું અને શહેરના દૈનિક / સ્થાનિક બે વર્તમાનપત્રોમાં પ્રસિદ્ધ થાય તેવું રાજય ચૂંટણી પંચ નક્કી કરે છે. નમુના નં. ૪ તથા ૬ ની જાહેર સૂચના માટે પ્રસિદ્ધિની તારીખ ઉપર જણાવેલ કાર્યક્રમ અનુસારની દર્શાવવા અને આ જાહેર સૂચનાઓ જે તારીખે પ્રસિદ્ધ કરવાની હોય તે તારીખના વર્તમાનપત્રોમાં જ પ્રસિદ્ધ થાય તેવું રાજય ચૂંટણી પંચ નક્કી કરે છે. પ્રસિદ્ધિની તારીખ સિવાય વર્તમાનપત્રોમાં જાહેર સૂચના પ્રસિદ્ધ થશે તેમજ જાહેર સૂચનામાં પ્રસિદ્ધિની તારીખ સિવાયની કોઈ તારીખ દર્શાવેલ હશે, તો તે માટે સંબંધકર્તા મહાનગરપાલિકાના મતદાર નોંધણી અધિકારીને જવાબદાર ગણી આગળની કાર્યવાહી કરવાનું રાજય ચૂંટણી પંચ વિચારશે.

૩. પ્રાથમિક પ્રસિદ્ધિનો અહેવાલ જાહેર સૂચના નં.૪ ની નકલ, દૈનિક પેપરોની પ્રેસ કટીંગ તથા જાહેર સ્થળોની વિગત સાથે તેમજ નમુના નંબર:૧, ૨ તથા 'ક' ના પત્રક સાથે પ્રસિદ્ધિની તારીખના બીજા દિવસે રાજય ચૂંટણી પંચને મોકલવા અને તેવી જ રીતે આખરી પ્રસિદ્ધિનો અહેવાલ આખરી પ્રસિદ્ધિની તારીખ પછીના બીજા દિવસે તા. ૨૬–૯–૨૦૦૩ ના પરિપત્રની આપેલ સૂચનાઓ અનુસાર જરૂરી બીડાણો સાથે મોકલવાનું અને તે સાથે સને ૨૦૦૩ ની મતદારયાદીના બે સેટ રાજય ચૂંટણી પંચને મોકલવાનું રાજય ચૂંટણી પંચ નક્કી કરે છે.

શહેર ચૂંટણી અધિકારી અને કલેકટરશ્રીઓએ આ આદેશ અનુસાર જે તે મહાનગરપાલિકાના મતદાર નોંધણી અધિકારીશ્રી અને મ્યુનિસિપલ કમિશ્નરશ્રીને કાર્યવાહી કરવા જણાવવાનું રહેશે અને તેઓને આ આદેશની નકલ પણ મોકલવાની રહેશે.

આદેશથી,

યુ. સી. રાણે
સચિવ,
રાજય ચૂંટણી પંચ,
ગાંધીનગર

સરકારી મધ્યસ્થ મુદ્રણાલય, ગાંધીનગર.

INDEX

Extra No. 365 REGISTERED No. G/GNR/2

©

सत्यमेव जयते

The Gujarat Government Gazette

EXTRA ORDINARY

PUBLISHED BY AUTHORITY

Vol. XLIV] THURSDAY, OCTOBER 9, 2003/ASVINA 17, 1925

Separate paging is given to this Part in order that it may be filed as a Separate Compilation.

PART IV-C

Statutory Rules and Orders (Other than those published in Part I, I-A and I-L) madeby Statutory Authorities other than the Government of Gujarat including those made by the Government of India, the High Court, the Director of Municipallities, the Commissioner of Police, the Director of Prohibition and excise, the District Magistrates and the Election Commission, Election Tribunals, Returning Officers and other authorities, under the Election Commission.

રાજ્ય ચૂંટણી પંચનું કાર્યાલય
બ્લોક નંબર : ૯, ૬ ઠ્ઠો માળ
સરદાર પટેલ ભવન,
નવા સચિવાલય, ગાંધીનગર.
તારીખ ૯-૧૦-૨૦૦૩

ક્રમાંક : રાચપ–ચટણ–ન.પા.ન.પં.–મતય–૬–૨૦૦૩–ક

વંચાણે લીધું :– (૧) રાજ્ય ચૂંટણી પંચના પરિપત્ર ક્રમાંક : રાચપ–ચટણ–નપા– પીડીઈ–૨૦૦૩ , તા. ૨૬–૯–૨૦૦૩.

આ દે શ

ગુજરાત નગરપાલિકા અધિનિયમ–૧૯૬૩ ની કલમ–૯ મુજબ ગુજરાત નગરપાલિકા (મતદાર નોંધણી) નિયમો–૧૯૯૪ ના નિયમ ૪ થી ૭ હેઠળ ગુજરાત વિધાનસભા મતદાર વિભાગોની તા. ૧–૧–૨૦૦૩ ની સ્થિતિની સંક્ષિપ્ત સુધારણાના અંતે તા. ૧–૯–૨૦૦૩ ના રોજ આખરી પ્રસિદ્ધ થયેલ મતદારયાદી પરથી રાજ્યની તમામ નગરપાલિકા / નગરપંચાયતોની તા. ૧–૧–૨૦૦૩ ની સ્થિતિએ વોર્ડવાર / વિભાગવાર મતદારયાદીઓ તૈયાર કરવા સંબંધીત નગરપાલિકા/ નગરપંચાયતના મતદાર નોંધણી અધિકારીઓને રાજ્ય ચૂંટણી પંચે ઉપર વંચાણે લીધેલ પરિપત્રથી સૂચનાઓ આપેલી છે. રાજ્યની તમામ નગરપાલિકા/નગરપંચાયતોની વોર્ડવાર / વિભાગવાર તા. ૧–૧–૨૦૦૩ ની સ્થિતિની મતદારયાદીઓની પ્રસિદ્ધિ માટે રાજ્ય ચૂંટણી પંચ નીચે પ્રમાણેનો કાર્યક્રમ આથી નક્કી કરે છે.

અ.નં.	વિગત	કાર્યક્રમ
૧.	તા.૧–૧–૨૦૦૩ની સ્થિતિએ તૈયાર થયેલી ગુજરાત વિધાનસભાની મતદારયાદીઓ ઉપરથી સને ૨૦૦૨ની હસ્તલિખિત /કોમ્પ્યુટરાઈઝડ વોર્ડવાર / વિભાગવાર મૂળ મતદારયાદી તથા વિધાનસભા મતદારયાદીઓની પુરવણી યાદીઓ પરથી નગરપાલિકા/ નગરપંચાયતની પુરવણી યાદી નં.૧ તૈયાર કરવાની કામગીરી પૂર્ણ કરવાની સમયમર્યાદા	૨૫ દિવસ

INDEX

૨.	નિયમ–૪ અન્વયે હસ્તલિખિત / કોમ્પ્યુટરાઈઝડ વોર્ડવાર / વિભાગવાર ૨૦૦૨ની મૂળ મતદારયાદી તથા પુરવણી યાદી નં.૧ ની પ્રાથમિક પ્રસિદ્ધિની તારીખ.	૪–૧૧–૨૦૦૩
૩.	નિયમ–૬ અન્વયે દાવા અરજીઓ રજુ કરવા માટેની છેલ્લી તારીખ	૧૪–૧૧–૨૦૦૩
૪.	નિયમ–૬ અન્વયે દાવા અરજીઓની ચકાસણી તથા દાવા પરત્વે આખરી નિર્ણય કરવા માટેની છેલ્લી તારીખ.	૨૧–૧૧–૨૦૦૩
૫.	હસ્તલિખિત / કોમ્પ્યુટરાઈઝડ વોર્ડવાર / વિભાગવાર ૨૦૦૩ની પુરવણી મતદારયાદી નં. ૨ તૈયાર કરવાની તારીખ	૨૫–૧૧–૨૦૦૩
૬.	નિયમ–૭(૧) અન્વયે હસ્તલિખિત / કોમ્પ્યુટરાઈઝડ વોર્ડવાર વિભાગવાર મતદારયાદીઓની આખરી પ્રસિદ્ધિની તારીખ	૧–૧૨–૨૦૦૩

૨. ગુજરાત નગરપાલિકા (મતદાર નોંધણી) નિયમો–૧૯૯૪ ના નિયમ–૪ અનુસાર મતદારયાદીઓની પ્રાથમિક પ્રસિદ્ધિની તથા આખરી પ્રસિદ્ધિની જાહેર સૂચના અનુક્રમે તા. ૧૨–૧–૨૦૦૦ ના સુધારા આદેશથી સુધારેલ નમુના નંબર–૪ તથા નંબર–૬ અનુસાર કરવાની છે અને તે નગર/ શહેરના જાહેર સ્થળોએ પ્રસિદ્ધ કરવાનું અને નગર/ શહેરના દૈનિક / સ્થાનિક બે વર્તમાનપત્રોમાં પ્રસિદ્ધ થાય તેવું રાજ્ય ચૂંટણી પંચ નક્કી કરે છે. નમુના નં. ૪ તથા ૬ ની જાહેર સૂચના માટે પ્રસિદ્ધિની તારીખ ઉપર જણાવેલ કાર્યક્રમં અનુસારની દર્શાવવા અને આ જાહેર સૂચનાઓ જે તારીખે પ્રસિદ્ધ કરવાની હોય તે તારીખના વર્તમાનપત્રોમાં જ પ્રસિદ્ધ થાય તેવું રાજ્ય ચૂંટણી પંચ નક્કી કરે છે. પ્રસિદ્ધિની તારીખ સિવાય વર્તમાનપત્રોમાં જાહેર સૂચના પ્રસિદ્ધ થશે તેમજ જાહેર સૂચનામાં પ્રસિદ્ધિની તારીખ સિવાયની કોઈ તારીખ દર્શાવેલ હશે, તો તે માટે સંબંધકર્તા નગરપાલિકા / નગરપંચાયતોના મતદાર નોંધણી અધિકારી અને તાલુકા મામલતદારશ્રીને અંગત જવાબદાર ગણી ખુલાસાની અપેક્ષા સિવાય આગળની કાર્યવાહી કરવાનું રાજ્ય ચૂંટણી પંચ વિચારશે તેની નોંધ સંબંધકર્તા નગરપાલિકા/નગરપંચાયતોના મતદાર નોંધણી અધિકારી અને તાલુકા મામલતદારશ્રીઓએ લેવાની રહેશે. નમૂના નં. ૪ તથા ૬ આ સાથે સામેલ રાખેલ છે.

૩. પ્રાથમિક પ્રસિદ્ધિનો અહેવાલ જાહેર સૂચના નં.૪ ની નકલ, દૈનિક પેપરોની પ્રેસ કટીંગ તથા જાહેર સ્થળોની વિગત સાથે તેમજ નમુના નંબર:૧, ૨ તથા 'ક' ના પત્રક સાથે પ્રસિદ્ધિની તારીખના બીજા દિવસે એટલે કે તા.૫–૧૧–૨૦૦૩ ના રોજ રાજ્ય ચૂંટણી પંચને મોકલવા અને તેવી જ રીતે આખરી પ્રસિદ્ધિનો અહેવાલ આખરી પ્રસિદ્ધિની તારીખ પછીના બીજા દિવસે તા. ૨૬–૯–૨૦૦૩ ના પરિપત્રની આપેલ સૂચનાઓ અનુસાર જરૂરી બીડાણો સાથે મોકલવાનું અને તે સાથે સને ૨૦૦૩ ની મતદારયાદીના બે સેટ રાજ્ય ચૂંટણી પંચને મોકલવાનું રાજ્ય ચૂંટણી પંચ નક્કી કરે છે.

જિલ્લા મ્યુનિસિપલ ચૂંટણી અધિકારી અને કલેકટરશ્રીઓએ આ આદેશ અનુસાર કાર્યવાહી કરવા જે તે નગરપાલિકા/નગરપંચાયતોના મતદાર નોંધણી અધિકારીશ્રી અને તાલુકા મામલતદારશ્રીઓને તથા નગરપાલિકા/ નગરપંચાયતોના મુખ્ય અધિકારીઓને જિલ્લા કક્ષાએ બેઠક બોલાવી સૂચનાઓ આપવાની રહેશે અને તેઓને આ આદેશની નકલો પણ મોકલવાની રહેશે.

આદેશથી,

સુ. સી. રાણે
સચિવ,
રાજ્ય ચૂંટણી પંચ,
ગાંધીનગર

INDEX

નમુના નંબર:૪
(જુઓ નિયમ–૪)

..................નગરપાલિકા/નગરપંચાયતના વિસ્તારના વોર્ડના મતદારો જોગ.

જાહેર સૂચના

ગુજરાત નગરપાલિકા અધિનિયમ–૧૯૬૩ નીકલમ–૯ તથા ભારતના સંવિધાનના અનુચ્છેદ–૨૪૩(ઝેડ)(એ) હેઠળ રાજ્યની નગરપાલિકા/નગરપંચાયતોની ગુજરાત વિધાનસભા મતદાર વિભાગોની અમલમાં હોય તેવી મતદારયાદીઓ ઉપરથી વોર્ડવાર/વિભાગવાર મતદારયાદીઓ તૈયાર કરવાની તેમ જ તેમાં વખતોવખત સુધારા કરવાની રાજ્ય ચૂંટણી પંચની વૈધાનિક ફરજો અનુસાર ગુજરાત વિધાનસભા મતદાર વિભાગોની તા. ૧–૧–૨૦૦૩ ની સ્થિતિની આખરી પ્રસિધ્ધ થયેલ મતદારયાદીઓ પરથી રાજ્ય ચૂંટણી પંચે નગરપાલિકા/નગરપંચાયતોની ૨૦૦૨ સાલની વોર્ડવાર/વિભાગવાર મુળ મતદારયાદીઓ તા. ૧–૧–૨૦૦૩ ની સ્થિતિએ અધતન કરવા નક્કી કરેલ હોઈ, ગુજરાત નગરપાલિકા મતદાર નોંધણી નિયમો–૧૯૯૪ ના નિયમ–૪ મુજબ................. નગરપાલિકા/નગરપંચાયત હદ વિસ્તારના નાગરિકોને જણાવવામાં આવે છે કે.................... નગરપાલિકા/નગરપંચાયતની ચૂંટણી માટે વોર્ડ નં. ૧ થી........ સુધીની તા. ૧–૧–૨૦૦૩ સ્થિતિની મુસદ્દારૂપ મતદારયાદી શહેર/નગરની હદમાં વસતા નાગરિકોને જોવા માટે નીચેના સ્થળોએ તારીખ:............... ના રોજ પ્રસિદ્ધ કરવામાં આવી છે.

મતદારયાદીઓ જોવા માટેના સ્થળોના નામો.

(૧)
(૨)
(૩)

આ પ્રસિદ્ધિને અનુક્ષીને નીચેની બાબતો તરફ પણ ધ્યાન દોરવામાં આવે છે.

૧. ઠરાવેલી લાયકાત ધરાવતાં જે કોઈ શખ્સનું નામ મતદારયાદીમાં ન હોય અને પોતાનું નામ તેમાં દાખલ કરાવવા માંગતા હોય તેવા દરેક શખ્સે ઉપરોક્ત નિયમો અન્વયે વિહિત થયેલી નમુના 'ક' માં યાદી પ્રસિદ્ધ થયાના દિવસ–૧૧ની અંદર મતદાર નોંધણી અધિકારીને લેખિત સુચના આપવી અથવા નગરપાલિકા/નગરપંચાયતના મતદાર નોંધણી અધિકારીની/મદદનીશ મતદાર નોંધણી અધિકારીની નીચે જણાવેલ સ્થળે આવેલી કચેરીમાં/ચૂંટણી શાખામાં રૂબરૂ અગર રજી. પોસ્ટથી નિયત સમય મર્યાદામાં મળે તે રીતે મોકલવાની રહેશે.

૨. નમુના 'ક' ની અરજીના છાપેલા ફોર્મ અગર નમૂનો નગરપાલિકા/નગરપંચાયતની ચૂંટણી શાખામાંથી નમુના દીઠ રૂા.૦.૫૦ પૈસાની કિંમતે વેચાણ મળી શકશે. નગરપાલિકા/નગર પંચાયતની કચેરીમાંથી નમુના મુજબ ટાઈપ કરાવેલ અગર હસ્તલિખિત અરજીઓ પુરી વિગતો સાથે નિયત સમયમર્યાદામાં મતદાર નોંધણી અધિકારીને રજુ કરી શકાશે.

૩. કોઈપણ વ્યકિતએ મતદારયાદીની નકલ મેળવવી હશે તો ગુજરાત વિધાનસભાની મતદારયાદીની નકલ અથવા તેના ભાગની ઝેરોક્ષ નકલ જે દરે વેચવામાં આવતી હોય તે દરે અગર નગરપાલિકા/નગરપંચાયત નક્કી કરે તે દરે થતી ખર્ચની રકમ નગરપાલિકા/નગરપંચાયતની કચેરીમાં રોકડમાં જમા કરાવ્યા બાદ નગરપાલિકા/નગરપંચાયતની ચૂંટણી શાખામાંથી વેચાણ મળી શકશે.

તા. – –

મતદાર નોંધણી અધિકારી
.................નગરપાલિકા/નગરપંચાયત
અને મામલતદાર.................તાલુકા

INDEX

નમુના નંબરઃ ૬
(જુઓ નિયમ–૭)

..................નગરપાલિકા/નગરપંચાયત વિસ્તારના વોર્ડના મતદારો જોગ.

જાહેર સૂચના

આથી..............નગર/શહેરની હદમાં વસતા તમામ વિસ્તારના નાગરિકોને જણાવવામાં આવે છે કે,ગુજરાત નગરપાલિકા (મતદાર નોંધણી)નિયમો–૧૯૯૪ ના નિયમ–૪ અનુસાર તા.............ના રોજ ....નગરપાલિકા/નગરપંચાયતના વોર્ડ નંબર–૧ થી.......ની મુસદ્દારૂપ પ્રસિદ્ધ કરેલી તા.૧–૧–૨૦૦૩ સ્થિતિની મતદારયાદીના અનુસંધાને ગુજરાત નગરપાલિકા (મતદાર નોંધણી) નિયમો ૧૯૯૪ ના નિયમ–૬ ની જોગવાઈ અન્વયે.................નગરપાલિકા/નગરપંચાયતના વોર્ડ નં.૧ થી......ની આખરી મતદારયાદીઓ નીચેના સ્થળોએ તા.............. ના રોજ પ્રસિદ્ધ કરવામાં આવી છે.

આખરી મતદારયાદીઓ જોવા માટેના સ્થળોના નામો.

(૧)
(૨)
(૩)

૨. નગરપાલિકા/નગરપંચાયતની ઉપરોકત વોર્ડોની આખરી પ્રસિદ્ધ કરેલ મતદારયાદીની ઝેરોક્ષ નકલ જોઈતી હોય તેવી કોઈપણ વ્યકિતને ગુજરાત વિધાનસભાની મતદારયાદીની અથવા તેના ભાગની ઝેરોક્ષ નકલ જે દરે વેચવામાં આવતી હોય તે મુજબના દરે અગર નગરપાલિકા/નગર પંચાયત નકકી કરે તે દરે થતી ખર્ચની રકમ નગરપાલિકા/નગર પંચાયતકચેરીમાં રોકડ જમા કરાવ્યા બાદ નગરપાલિકા/નગરપંચાયતની ચૂંટણી શાખામાંથી વેચાણ મળી શકશે.

મતદાર નોંધણી અધિકારી
................નગરપાલિકા/નગરપંચાયત
અને મામલતદાર................તાલુકો

સ્થળ...............................
તારીખ.............................

Extra No. 366

REGISTERED No. G/GNR/2

©

सत्यमेव जयते

The Gujarat Government Gazette

EXTRA ORDINARY

PUBLISHED BY AUTHORITY

Vol. XLIV] WEDNESDAY, OCTOBER 22, 2003/ASVINA 30, 1925

Separate paging is given to this Part in order that it may be filed as a Separate Compilation.

PART IV-C

StatutoryRules and Orders (Other than those published in Part I, I-A and I-L) madeby Statutary Authorities other than the Government of Gujarat including those made by the Government of India, the High Court, the Director of Municipallities, the Commissioner of Police, the Director of Prohibition and excise, the District Magistrates and the Election Commission, Election Tribunals, Returning Officers and other authorities, under the Election Commission.

GUJARAT STATE FINANCIAL CORPORATION

N O T I C E

Notice under Regulation No. 23 of General Regulations of the Corporation is hereby given that the 43rd Annual General Meeting of the shareholders of the Corporation will be held on Friday, the 14th November 2003 at 11.00 A.M. at Town Hall, GH-4 Road Circle, Sector 17, Gandhinagar 382 017 to transact the following business:

i) To receive, consider and adopt the Profit and Loss Account and Balance Sheet of the Corporation for the year ended on 31st, March 2003 alongwith Auditor's report thereon and the report of the Board of Directors.

ii) To reappoint M/s Chandrakant & Chandulal, Chartered Accountants, 5th Floor, Patel Market, Sakar Bazar, Ahmedabad 380 002 as auditors of the Corporation to hold office from the conclusion of this Annual General Meeting till the conclusion of the next Annual General Meeting, as recommended by RBI, and to fix their remuneration.

Notes:

1. Shareholders shall be entitled for one vote for each share held by him for the whole period of six months prior to the date of 43rd Annual General Meeting.

2. A member entitled to attend and vote at the meeting is entitled to appoint a proxy to attend and vote instead of himself and such proxy need not be a member of the Corporation.

3. The instrument(s) appointing proxy, if any, shall be delivered at the Head Office of the Corporation not less than seven clear days before the date fixed for the meeting.

4. Pursuant to Regulation 12 of the GSFC General Regulations, the Register of Members and Share Transfer Books were remained closed from 25th to 29th August 2003 (both days inclusive).

5. Shareholders desirous of having any information regarding accounts are requested to send their queries to the Corporation at least seven days before the date of the meeting so that the requisite information is made available at the meeting.

BY ORDER OF BOARD OF DIRECTORS

(Sd/-) ILLEGIBLE.

MANAGING DIRECTOR

Date : 17.10.2003
Place : Gandhinagar

ગુજરાત રાજય નાણાકીય નિગમ

નોટિસ

ગુજરાત રાજય નાણાકીય નિગમના જનરલ રેગ્યુલેશન ક્રમાંકઃ ૨૩ હેઠળ આથી નોટિસ આપવામાં આવે છે કે ગુજરાત રાજય નાણાકીય નિગમના શેર હોલ્ડરોની ૪૩ મી વાર્ષિક સામાન્ય સભા શુક્રવાર તા.૧૪–૧૧–૨૦૦૩ એ સવારે ૧૧–૦૦ કલાકે ટાઉન હોલ, ઘ–૪ રોડ સર્કલ, સેકટર–૧૭, ગાંધીનગર–૩૮૨ ૦૧૭ ખાતે નિમ્નલિખિત કામકાજ હાથ ધરવા સારૂ મળશેઃ

(૧) ૩૧ મી માર્ચ, ૨૦૦૩ એ પૂરા થયેલા વર્ષ માટેના નિગમના નફા–નુકસાનના હિસાબ અને સરવૈયાની સાથે ઓડિટરોનો તે અંગેનો અહેવાલ અને બોર્ડ ઓફ ડિરેકટર્સનો અહેવાલ સ્વીકારવા, વિચારવા અને મંજુર કરવા.

(૨) આર.બી.આઈ. ધ્વારા ભલામણ કર્યા મુજબ મે. ચન્દ્રકાંત એન્ડ ચંદુલાલ, ચાર્ટર્ડ એકાઉન્ટન્ટ, ૧લો માળ, પટેલ માર્કેટ, સાકર બજાર, અમદાવાદ–૩૮૦ ૦૦૨ની નિગમના ઓડિટર તરીકે આ વાર્ષિક સાધારણ સભાના અંતથી હવે પછીની વાર્ષિક સાધારણ સભાના અંત સુધી પુનઃ નિમણૂંક અને તેઓનું મહેનતાણું નકકી કરવા બાબત.

<u>નોંધ :–</u>

૧. પ્રત્યેક શેર હોલ્ડર કે જેઓ ૪૩ મી વાર્ષિક સામાન્ય સભાની તારીખ અગાઉ છ માસથી ઓછા નહિં તેવા સમયગાળા માટે શેર હોલ્ડર તરીકે નોંધાયેલા હશે, તેમને આવી સામાન્ય સભામાં પોતે ધારણ કરેલા પ્રત્યેક શેરદીઠ એક મત આપવાનો અધિકાર રહેશે.

૨. સભામાં ઉપસ્થિત રહીને મત આપવાના હકકદાર સભ્યને પોતાના વતી ઉપસ્થિત રહેલા અને મત આપવા માટે પ્રોકસી નીમવાનો હકક છે અને આ પ્રોકસી સભ્ય હોય એ જરૂરી નથી.

૩. સભાના નિયત દિવસથી ઓછામાં ઓછા ૭ દિવસ અગાઉ નિગમની વડી કચેરીએ પ્રોક્સી જમા કરાવવામાં આવશે તો જ તે અમલી ગણાશે.

૪. ગુજરાત રાજ્ય નાણાકીય નિગમના રેગ્યુલેશન ક્રમાંકઃ ૧૨ અનુસાર નિગમના સભાસદોનું રજીસ્ટર અને શેર ટ્રાન્સફર બુક તા.૨૫–૦૮–૨૦૦૩ થી ૨૯–૦૮–૨૦૦૩ સુધી (બંને દિવસો સુદ્ધાં) બંધ રહયા હતા.

૫. જે શેરહોલ્ડરો હિસાબો બાબતે કોઈ માહિતી મેળવવા ઈચ્છતા હોય તો તેઓએ તેમના પ્રશ્નો નિગમને ઓછામાં ઓછા મિટિંગની તારીખના સાત દિવસો પહેલા મોકલી આપવા જેથી કરીને જરૂરી માહિતી મિટિંગ વખતે ઉપલબ્ધ રાખી શકાય.

તારીખઃ ૧૭ –૧૦ – ૨૦૦૩
સ્થળ : ગાંધીનગર

બોર્ડ ઓફ ડિરેક્ટર્સના આદેશથી,

(સહી/-) અવાચ્ય

વહીવટી સંચાલક

Government Central Press, Gandhinagar.

INDEX

Extra No. 367

REGISTERED No. G/GNR/2

©

सत्यमेव जयते

The Gujarat Government Gazette

EXTRA ORDINARY

PUBLISHED BY AUTHORITY

Vol. XLIV] FRIDAY, OCTOBER 24, 2003/KARTIKA 2, 1925

Separate paging is given to this Part in order that it may be filed as a Separate Compilation.

PART IV-C

StatutoryRules and Orders (Other than those published in Part I, I-Aand I-L) made by Statutary Authorities other than the Government of Gujarat including those made by the Government of India, the High Court, the Director of Municipalities, the Commissioner of Police, the Director of Prohibition and Excise, the District Magistrates and the Election Commission, Election Tribunals, Returning Officers and other Authorities, under the Election Commission.

રાજ્ય ચૂંટણી પંચ

આદેશ

સરદાર પટેલ ભવન, ગાંધીનગર.

૨૪મી ઓક્ટોબર, ૨૦૦૩.

ક્રમાંક : રાચપ-ચટણ-પચત-ચઅન-વેરાવળ-૨૦૦૩.— ગુજરાત પંચાયત ચૂંટણી નિયમો-૧૯૯૪ના નિયમ-૫ના પેટા નિયમ (૧) અને (૨) થી મળેલ સત્તાની રૂઈએ, રાજ્ય ચૂંટણી પંચ, ગાંધીનગર, રાજ્યના જુનાગઢ જીલ્લાની વેરાવળ તાલુકા પંચાયતના મતદાર મંડળોની બેઠકોની મધ્યસત્ર ચૂંટણી માટે આ સાથેની અનુસૂચિમાં જણાવેલ અધિકારીઓને અનુક્રમે ચૂંટણી અધિકારીઓ અને મદદનીશ ચૂંટણી અધિકારીઓ તરીકે નિયુક્ત કરવા આદેશ કરે છે.

આદેશથી, ...

યુ. સી. રાણે,
સચિવ,
રાજ્ય ચૂંટણી પંચ,
ગાંધીનગર.

રાજ્ય ચૂંટણી પંચના આદેશ ક્રમાંકઃ રાચપ–ચટણ–પચત–ચઅન–વેરાવળ–૨૦૦૩ તા. –૧૦–૨૦૦૩ સાથેની અનુસુચિ.

વેરાવળ તાલુકા પંચાયતના મતદાર વિભાગોની મધ્યસત્ર ચૂંટણી માટે નિયુક્ત થયેલ ચુંટણીઅધિકારી/મદદનીશ ચુંટણી અધિકારીઓની વિગત દર્શાવતું પત્રક

અ.નં.	તાલુકા પંચાયતનું નામ	મતદાર વિભાગની વિગત			ચુંટણી અધિકારી તરીકે નિયુક્ત કરેલ અધિકારીનો હોદો	મદદનીશ ચુંટણી અધિકારી તરીકે નિયુક્ત કરેલ અધિકારીનો હોદો
		સામાન્ય ક્રમાંક	નામ	બેઠકનો પ્રકાર		
૧	વેરાવળ	૧	આદ્રી	સામાજીક અને શૈક્ષણિક રીતે પછાતવર્ગ સ્ત્રી	મામલતદાર, વેરાવળ મામલતદાર કચેરી, વેરાવળ	નાયબમામલતદાર, મહેસુલ મામલતદાર કચેરી, વેરાવળ
		૩	ભાલપરા	સામાન્ય સ્ત્રી	–"–	–"–
		૪	ડારી	સામાન્ય સ્ત્રી	–"–	–"–
		૬	ઈણાજ	અનુસૂચિત જાતિ	–"–	–"–
		૧૨	સિડોકર	બિન અનામત (સામાન્ય)	–"–	–"–
		૧૩	ઉકડીયા	અનુસૂચિત જાતિ	–"–	–"–
		૧૪	વડોદરા ડોડીયા	બિન અનામત (સામાન્ય)	–"–	–"–
		૧૫	વાવડી (વેરાવળ)	બિન અનામત (સામાન્ય)	–"–	–"–
૨	વેરાવળ	૨	અજોઠા	સામાજીક અને શૈક્ષણિક રીતે પછાતવર્ગ	તાલુકા વિકાસ અધિકારી, વેરાવળ તાલુકા પંચાયત કચેરી, વેરાવળ	મદદનીશ તાલુકા વિકાસ અધિકારી, તાલુકા પંચાયત કચેરી, વેરાવળ
		૫	ગોવિંદપરા	સામાન્ય સ્ત્રી	–"–	–"–
		૭	કાજલી	સામાન્ય સ્ત્રી	–"–	–"–
		૮	કોડીદ્રા	બિન અનામત (સામાન્ય)	–"–	–"–
		૯	નાવદ્રા	બિન અનામત (સામાન્ય)	–"–	–"–
		૧૦	પાટણ	બિન અનામત (સામાન્ય)	–"–	–"–
		૧૧	રામપરા	બિન અનામત (સામાન્ય)	–"–	

યુ. સી. રાણે,
સચિવ,
રાજ્ય ચૂંટણી પંચ,
ગાંધીનગર.

Government Central Press, Gandhinagar.

INDEX

Extra No.368 REGISTERED No. G/GNR/2

©

सत्यमेव जयते

The Gujarat Government Gazette

EXTRAORDINARY

PUBLISHED BY AUTHORITY

Vol. XLIV] TUESDAY, OCTOBER 28, 2003/KARTIKA 6, 1925

Separate paging is given to this Part in order that it may be filed as a Separate Compilation.

PART IV-C

Statutory Rules and Orders (Other than those published in Part I, I-A and I-L) made by Statutory Authorities other than the Government of Gujarat including those made by the Government of India, the High Court, the Director of Municipalities, the Commissioner of Police, the Director of Prohibition and Excise, the District Magistrates and the Election Commission, Election Tribunals, Returning Officers and other authorities under the Election Commission.

BY THE COMMISSIONER OF PROHIBITION AND EXCISE,

GUJARAT STATE, AHMEDABAD.

Order

No.MTL 5-2/2003/Excise-3/(641) :-In exercise of the powers conferred by clause (h) of rule-2 of the Gujarat Methyl Alcohol Rules, 1981 (hereinafter referred to as the said rules) the Commissioner of Prohibition and Excise, Gujarat State, Ahmedabad hereby exempts the products of Shri Hetal Beauty Care, 13 Jay Prabhu Industrial Estate, Nr. Umiya Pipe, At. Dholakuwa, Tal. Mansa, Dist. Gandhinagar, Pin - 382845, "(1) Hanky Perfume Spray" containing Methanol Specified in the schedule from all the provisions of the said rules from the date of issue of this order.

SCHEDULE

No.	Name of product	Formula	
1	2	3	
		Row Material	Quantity
1	Hanky Perfume Spray For 100 ltrs.	(1) Methyl Alcohol (2) Diethyl Phthalate Perfume	94 % 5 % 1 %

Ahmedabad
Date : 24/10/03.

R. M. S. BRAR,
Commissioner & Addl. DG of Police
Prohibition and Excise
Gujarat State, Ahmedabad.

કમિશ્નર અને અધિક પોલીસ મહાનિર્દેશક, નશાબંધી અને આબકારી, ગુજરાત રાજય, અમદાવાદ.

હુકમ

ક્રમાંક : મથલ. ૫-૨/૦૩/એકસી-૩(૬૪૧) ગુજરાત મિથાઈલ આલ્કોહોલ નિયમો, ૧૯૮૧ (હવે પછી જેનો ઉલ્લેખ સદર નિયમોથી કરેલો છે) તેના નિયમ-૨નાં કલોઝ (ઝ)થી મળેલ સત્તાની રૂએ કમિશ્નરશ્રી, નશાબંધી અને આબકારી, ગુજરાત રાજય, અમદાવાદ આથી હેતલ બ્યુટીકેર, ૧૩ જય પ્રભુ ઈન્ડસ્ટ્રીયલ એસ્ટેટ, ઉમીયા પાઈપ પાસે, કે. ધોળાકુવા, તા. માણસા, જીલ્લો ગાંધીનગર, પીન - ૩૮૨૮૪૫ ને મિથાઈલ આલ્કોહોલ યુકત નાચેની ફોર્મ્યુલા મુજબની બનાવટ (૧) હેન્કી પરફુયમ સ્પ્રે ને સદર નિયમોની બધીજ જોગવાઈઓમાંથી આ હુકમ થયાની તારીખથી મુકિત આપવામાં આવે છે.

પરિશિષ્ટ

અનુ.નં.	બનાવટનુંનામ	ફોર્મ્યુલા	
		રો - મટીરીયલ	જથ્થો
૧	૨	૩	૪
૧	હેન્કી પરફ્યુમ સ્પ્રે	૧. મિથાઈલ આલ્કોહોલ ૨. ડાઈ ઈથાઈલ થેલેટ ૩. પરફ્યુમ	૯૪ ટકા ૫ ટકા ૧ ટકા

આર.એમ.એસ. બ્રાર,
કમિશ્નર અને અધિક પોલીસ મહાનિર્દેશક
નશાબંધી અને આબકારી
ગુજરાત રાજય, અમદાવાદ.

અમદાવાદ.
તા. ૨૪-૧૦-૨૦૦૩.

GOVERNMENT CENTRAL PRESS, GANDHINAGAR.

INDEX

Extra No. 369

REGISTERED No. G/GNR/2

©

सत्यमेव जयते

The Gujarat Government Gazette

EXTRA ORDINARY

PUBLISHED BY AUTHORITY

Vol. XLIV] TUESDAY, NOVEMBER 4, 2003/KARTIKA 13, 1925

Separate paging is given to this Part in order that it may be filed as a Separate Compilation.

PART IV-C

StatutoryRules and Orders (Other than those published in Part I, I-A and I-L) madeby Statutary Authorities other than the Government of Gujarat including those made by the Government of India, the High Court, the Director of Municipallities, the Commissioner of Police, the Director of Prohibition and excise, the District Magistrates and the Election Commission, Election Tribunals, Returning Officers and other authorities, under the Election Commission.

ELECTION COMMISSION OF INDIA

Nirvachan Sadan,
Ashoka Road,
New Delhi - 110 001

Dated the 27th October, 2003
5 Kartika, 1925 (Saka)

NOTIFICATION

No. 429/GJ/2003 - In pursuance of the provisions of sub-section (1) of Section 13B of the Representation of the People Act, 1950 (43 of 1950) and in supersession of its Notification No.429/GJ/94 dated 28th April, 1995 as amended from time to time, the Election Commission hereby designates, in consultation with the Government of Gujarat, the Officer of the said Government as specified in column 2 of the Table below the Electoral Registration Officer of the Assembly Constituency in the State of Gujarat as specified in column 1 of the said table against such Officer:-

TABLE

No. & Name of the Assembly Constituency.	Electoral Registration Officer
1	2
1. Abdasa	Prant Officer, Nakhatrana Sub- Division, Nakhatrana.
2. Mandvi	Prant Officer, Bhuj Sub- Division, Bhuj.
3. Bhuj	Resident Deputy Collector, Bhuj.
4. Mundra (SC)	Deputy Collector, Stamp Duty Valuation Organization, Kutch- Bhuj.
5. Anjar.	Prant Officer, Anjar Sub- Division, Anjar.
6. Rapar	Deputy District Development Officer (Revenue), Kutch District Panchayat, Bhuj.
7. Dasada (SC)	Deputy District Development Officer (Panchayat), Surendranagar District Panchayat, Surendranagar.
8. Wadhwan	Resident Deputy Collector & Prant Officer, Wadhwan Sub- Division, Surendranagar.
9. Limbdi.	Prant Officer, Limbdi Sub- Division, Limbdi.
10. Chotila	Deputy District Development Officer (Revenue), Surendranagar District Panchayat, Surendranagar.
11. Halvad	Deputy Collector, Mid Day Meal, Surendranagar.
12. Dhrangadhra.	Prant Officer, Dhrangadhra Sub- Division, Dhrangadhra.
13. Morvi	Prant Officer, Morvi Sub Division, Morvi.
14. Tankara	Special Land Acquisition Officer, Rajkot.
15. Wankaner	Deputy District Development Officer (Panchayat), Rajkot District Panchayat, Rajkot.
16. Jasdan	Deputy Collector, Stamp Duty, Rajkot Rural, Rajkot.
17. Rajkot - 1	Deputy Collector ,Stamp Duty, Rajkot City, Rajkot.
18. Rajkot – 2	Prant Officer, Rajkot Sub Division, Rajkot.
19. Rajkot Rural (SC)	Deputy Collector, Land Acquisition & Rehabilitation, Rajkot.
20. Gondal	Prant Officer, Gondal Sub- Division, Gondal.
21. Jetpur	Deputy District Development Officer (Revenue), Rajkot District Panchayat, Rajkot.
22. Dhoraji	Deputy Collector, Mid Day Meal, Rajkot.
23. Upleta	Deputy Commissioner, Entertainment Duty, Rajkot.
24. Jodiya	Prant Officer, Jamnagar Sub- Division, Jamnagar.

INDEX

No. & Name of the Assembly Constituency.	Electoral Registration Officer
1	2
25. Jamnagar	Resident Deputy Collector, Jamnagar.
26. Jamnagar Rural (SC)	Deputy Collector, Mid Day Meal, Jamnagar.
27. Kalawad	Deputy District Development Officer (Panchayat), Jamnagar District Panchayat, Jamnagar.
28. Jamjodhpur	Deputy District Development Officer (Development), Jamnagar District Panchayat, Jamnagar.
29. Bhanvad	Deputy Collector, Stamp Duty, Jamnagar.
30. Khambhalia	Prant Officer, Khambhalia Sub- Division, Khambhalia.
31. Dwarka	Deputy Collector, Land Acquisition & Rehabilitaion, (Irrigation) Jamnagar.
32. Porbandar	Prant Officer, Porbandar Sub- Division, Porbandar.
33. Kutiyana	Deputy Collector, Collectorate, Porbandar.
34. Mangrol	Deputy District Development Officer (Revenue), Junagadh District Panchayat, Junagadh.
35. Manavadar	Deputy District Development Officer (Panchayat), Junagadh District Panchayat, Junagadh.
36. Keshod (SC)	Deputy Collector, Mid Day Meal, Junagadh.
37. Talala	Special Land Acquisition Officer, Junagadh.
38. Somnath	Prant Officer, Veraval Sub- Division, Veraval.
39. Una	Deputy District Development Officer (Development), Junagadh District Panchayat, Junagadh.
40. Visavadar	Deputy Collector, Stamp Duty Valuation Organization, Junagadh.
41. Maliya	Prant Officer, Keshod Sub-Division, Keshod.
42. Junagadh.	Prant Officer, Junagadh Sub- Division, Junagadh.
43. Babra	Deputy Collector, Stamp Duty Valuation Organization, Amreli.
44. Lathi	Prant Officer, Amreli Sub- Division, Amreli.

INDEX

No. & Name of the Assembly Constituency.	Electoral Registration Officer
1	2
45. Amreli	Deputy District Development Officer (Panchayat), District Panchayat, Amreli.
46. Dhari	Deputy Collector, Mid Day Meal, Amreli.
47. Kodinar	Deputy Collector, Land Acquisition & Rehabilitation (Irrigation), Junagadh.
48. Rajula	Prant Officer, Rajula Sub- Division,Rajula.
49. Botad	Deputy District Development Officer (Revenue), Bhavnagar District Panchayat, Bhavnagar.
50. Gadhada (SC)	Special Land Acquisition Officer, Bhavnagar.
51. Palitana	Prant Officer, Palitana Sub- Division, Palitana
52. Sihor	Deputy District Development Officer (EST), Bhavnagar District Panchayat, Bhavnagar..
53. Kundla	Resident Deputy Collector, Amreli.
54. Mahuva	Prant Officer, Mahuva Sub- Division, Mahuva.
55 Talaja	Deputy Collector, Mid Day Meal, Bhavnagar.
56. Ghogho	Deputy Collector, Stamp Duty Valuation Organization, Bhavnagar.
57. Bhavnagar North	Resident Deputy Collector, Bhavnagar.
58. Bhavnagar South	Prant Officer, Bhavnagar Sub- Division, Bhavnagar.
59. Dhandhuka	Deputy District Development Officer (Development), Ahmedabad District Panchayat, Ahmedabad.
60. Dholka	Prant Officer, Dholka Sub- Division,Dholka.
61. Bavla (SC)	Deputy Collector, G.I.D.C. , Ahmedabad
62. Mandal	Prant Officer, Viramgam Sub- Division, Ahmedabad.
63. Viramgam	Deputy District Development Officer (Revenue), Ahmedabad District Panchayat, Ahmedabad.
64. Sarkhej	Deputy Food Controller, Ahmedabad.
65. Daskroi	Deputy Collector, Regional Training Centre, Ahmedabad.
66. Dehgam	Director, District Rural Development Agency, Gandhinagar.
67. Sabarmati	District Supply Officer, Ahmedabad.
68. Ellis Bridge	City Deputy Collector, Ahmedabad.
69. Dariapur-Kazipur	Estate Officer, AUDA, Usmanpura, Ahmedabad.

INDEX

No. & Name of the Assembly Constituency.	Electoral Registration Officer
1	2
70. Shahpur	Deputy Collector, Mid Day Meal, Ahmedabad.
71. Kalupur	Deputy Collector, (NA), Ahmedabad.
72. Asarwa	Deputy Collector, Land Reforms, Ahmedabad.
73. Rakhial	Second Additional Special Land Acquisition Officer (District), Ahmedabad.
74. Shaher Kotda (SC)	Deputy Director, Small Savings, Ahmedabad.
75. Khadia	Special Land Acquisition Officer, Narmada Yojana Unit (10), Ahmedabad.
76. Jamalpur	Additional Resident Deputy Collector, Collector Office, Ahmedabad.
77. Maninagar	Deputy Collector, Stamp Duty Valuation Organization, Division - 2, Ahmedabad.
78. Naroda	Additional Special Land Acquisition Officer, Ahmedabad.
79. Gandhinagar	Prant Officer, Gandhinagar.
80. Kalol	Deputy Collector, Stamp Duty, Gandhinagar.
81. Kadi	Deputy Collector, Mid Day Meal, Mehsana.
82. Jotana (SC)	District Planning Officer, Mehsana.
83. Mehsana	Prant Officer, Mehsana Sub-Division, Mehsana.
84. Mansa	Special Land Acquisition Officer, Gandhinagar.
85. Vijapur	Deputy District Development Officer (Development), Mehsana District Panchayat, Mehsana.
86. Visnagar	Prant Officer, Visnagar Sub- Division, Visnagar.
87. Kheralu	Deputy District Development Officer (Revenue), District Panchayat, Mehsana.
88. Unjha	Special Land Acquisition Officer (ONGC), Mehsana.
89. Sidhpur	Deputy Collector, Collectorate, Patan.
90. Vagdod	Deputy Collector, Mid Day Meal, Patan.
91. Patan	Prant Officer, Patan Sub- Division, Patan.
92. Chanasma	Deputy District Development Officer (Developement), Patan District Panchayat, Patan.
93. Sami	Director, District Rural Developement Agency, Patan.

INDEX

No. & Name of the Assembly Constituency.	Electoral Registration Officer
1	2
94. Radhanpur	Prant Officer, Radhanpur Sub- Division, Radhanpur.
95. Vav	Prant Officer, Tharad Sub- Division, Tharad.
96. Deodar	Deputy Collector, Mid Day Meal, Banaskantha, Palanpur.
97. Kankrej	Deputy District Development Officer (Revenue) , Banaskantha District Panchayat, Palanpur.
98. Deesa	Prant Officer, Deesa Sub- Division, Deesa.
99. Dhanera	Deputy District Development Officer (Development), Banaskantha District Panchayat, Palanpur.
100. Palanpur	Prant Officer, Palanpur Sub- Division, Palanpur.
101. Vadgam (SC)	Deputy Project Administrator, Tribal Sub- plan, Banaskantha, Palanpur
102. Danta	Deputy Collector ,Stamp Duty Banaskantha District , Palanpur.
103. Khedbrahma (ST)	Deputy Collector, Mid Day Meal, Sabarkantha, Himatnagar.
104. Idar (SC)	Prant Officer, Idar Sub-Division, Idar.
105. Bhiloda	Prant Officer, Himatnagar Sub- Division, Himatnagar.
106. Himatnagar	Deputy Collector, Stamp Duty Valuation Organization, Himatnagar.
107. Prantij	Deputy District Development Officer (Development), Sabarkantha District Panchayat, Himatnagar.
108. Modasa	Prant Officer, Modasa Sub- Division, Modasa.
109. Bayad	Special Land Acquisition Officer, Sabarkantha, Himatnagar.
110. Meghraj	Deputy Collector, Land Acquisition & Rehabilitation, Dharoi, Watrak etc. Project, Himatnagar.
111. Santrampur	Deputy Collector, Rehabilitation, Kadana & Other Project, Panchmahal, Godhra.
112. Jhalod (ST)	Project Officer Cum Taluka Development Officer, Jhalod.
113. Limbdi (ST)	Director, District Rural Development Agency, Dohad.
114. Dohad (ST)	Prant Officer, Dohad Sub- Division, Dohad.
115. Limkheda (ST)	Resident Deputy Collector, Dohad.

INDEX

No. & Name of the Assembly Constituency.	Electoral Registration Officer
1	2
116. Devgadh Baria	Prant Officer, Devgadh Baria Sub- Division, Devgadh Baria.
117. Rajgadh	Deputy District Development Officer (Development), Panchmahal District Panchayat, Godhra.
118. Halol	Additional Special Land Acquisition Officer , Godhra
119. Kalol	Deputy Collector, Mid Day Meal, Godhra.
120. Godhra	Resident Deputy Collector, Panchmahal District, Godhra.
121. Shehra	Prant Officer, Godhra Sub- Division, Godhra.
122. Lunavada	Prant Officer, Lunawada Sub- Division, Lunawada.
123. Randhikpur (ST)	Deputy District Development Officer (Revenue) , Dohad District Panchayat, Dohad.
124. Balasinor	Deputy District Development Officer (Development), Kaira District Panchayat, Nadiad.
125. Kapadvanj	Deputy District Development Officer (Panchayat) , Kaira District Panchayat, Nadiad.
126. Thasra	Deputy Collector, Land Reforms, Kaira.
127. Umreth	District Supply Officer, Anand.
128. Kathlal	Special Land Acquisition Officer, Narmada Project (Shedhi) Unit - 9, Nadiad.
129. Mehmedabad	Deputy Collector, Stamp Duty Valuation Organization, Nadiad.
130. Mahudha	District Supply Officer, Kaira, Nadiad.
131. Nadiad	Prant Officer, Nadiad Sub- Division, Nadiad.
132. Chakalasi	Deputy Collector, Mid Day Meal , Kaira, Nadiad.
133. Anand	Prant Officer, Anand Sub- Division, Anand.
134. Sarsa	Deputy Collector, Land Reforms, Anand.
135. Petlad	Prant Officer, Petlad Sub- Division, Petlad.
136. Sojitra (SC)	Deputy Collector, Stamp Duty Valuation , Anand.
137. Matar	Prant Officer, Kaira Sub- Division, Kaira.
138. Borsad	Deputy District Development Officer (Revenue) , Anand District Panchayat, Anand.
139. Bhadran	Deputy Collector, Mid Day Meal, Anand.
140. Cambay	Director, District Rural Development Agency, Anand.

INDEX

No. & Name of the Assembly Constituency.	Electoral Registration Officer
1	2
141. Chhota Udaipur (ST)	Prant Officer, Chhota Udaipur Sub- Division, Chhota Udaipur.
142. Jetpur	Project Administrator, Chhota Udaipur.
143. Nasvadi (ST)	Deputy District Development Officer (Development), Baroda District Panchayat, Baroda.
144. Sankheda (ST)	Deputy District Development Officer (Panchayat) , Baroda District Panchayat, Baroda.
145. Dabhoi	Prant Officer, Dabhoi Sub- Division, Dabhoi.
146. Savli	Land Acqusition Officer, Unit - 1, Baroda.
147. Baroda City	Additional Collector, (Narmada) Baroda.
148. SayajiGanj	Prant Officer, Baroda Sub- Division, Baroda.
149. Raopura	Deputy Collector, Stamp Duty Valuation Organization, Unit No - 1, Baroda.
150. Vaghodia	Deputy Collector, Mid Day Meal, Baroda.
151. Baroda Rural	Additional Collector, (Irrigation), Baroda.
152. Padra	Deputy Collector, Stamp Duty Valuation Organization, Unit No - 2, Baroda.
153. Karjan (SC)	Deputy District Development Officer (Revenue) , Baroda District Panchayat, Baroda.
154. Jambusar	Deputy Collector, Mid Day Meal, Broach.
155. Vagra	Deputy Collector, Stamp Duty Valuation Organization, Broach.
156. Broach	Prant Officer, Broach Sub- Division, Broach.
157. Ankleshwar	Prant Officer, Ankleshwar Sub- Division, Ankleshwar.
158. Jhagadia (ST)	Special Land Acquisition Officer, Broach.
159. Dediapada (ST)	Deputy Collector, Collectorate, Narmada District, Rajpipla.
160. Rajpipla (ST)	Prant Officer, Rajpipla Sub- Division, Rajpipla.
161. Nijhar (ST)	Deputy District Development Officer (Revenue) , Surat District Panchayat, Surat.
162. Mangrol (ST)	Deputy District Development Officer (Panchayat) , Surat District Panchayat, Surat.
163. Songadh (ST)	Project Officer Cum Taluka Development Officer, Songadh.
164. Vyara (ST)	Prant Officer, Vyara Sub- Division, Vyara.
165. Mahuva (ST)	Deputy District Development Officer

INDEX

No. & Name of the Assembly Constituency.	Electoral Registration Officer
1	2
	(Development), Surat District Panchayat, Surat.
166. Bardoli (ST)	Project Officer Cum Taluka Development Officer, Mandvi.
167. Kamrej (ST)	Deputy Collector, Mid Day Meal, Surat.
168. Olpad	Prant Officer, Olpad Sub- Division, Surat.
169. Surat City North	Special Land Acquisition Officer, Branch No - 4, Surat.
170. Surat City East	Deputy Collector, Stamp Duty Valuation Organization, Surat City Division No - 2, Surat.
171. Surat City West	Deputy Collector, Stamp Duty Valuation Organization, Surat City Division No -1, Surat.
172. Chorasi	Prant Officer, Chorasi Sub- Division, Surat.
173. Jalalpore	Deputy Collector, Stamp Duty Valuation Organisation, Navsari.
174. Navsari (ST)	Prant Officer, Navsari Sub- Division, Navsari.
175. Gandevi	Deputy Collector, New Post No - 2, Collectorate, Navsari.
176. Chikhli (ST)	Project Officer Cum Taluka Development Officer, Chikhli.
177. DangsBansda (ST)	Resident Deputy Collector & Prant Officer, Dangs District, Ahwa.
178. Bulsar	Prant Officer, Bulsar Sub- Division, Bulsar.
179.Dharampur (ST)	Deputy District Development Officer (Development), District Panchayat, Bulsar.
180. Mota Pondha (ST)	Deputy Project Administrator, Kaparada.
181. Pardi (ST)	Project Officer Cum Taluka Development Officer, Pardi.
182. Umbergaon (ST)	Deputy Collector, Stamp Duty Valuation Organization, Bulsar.

By order,

SHANGARA RAM
SECRETARY
ELECTION COMMISSION OF INIDA

INDEX

Nirvachan Sadan,
Ashoka Road,
New Delhi - 110 001

ELECTION COMMISSION OF INDIA

Dated the 27th October, 2003
5 Kartika, 1925 (Saka)

NOTIFICATION

No. 429/GJ/2003 - In pursuance of the provisions of sub-section (1) of Section 13C of the Representation of the People Act, 1950 (43 of 1950) and in addition to its Notification No.429/GJ/94 dated 28th April, 1995 as amended from time to time, the Election Commission hereby designates, in consultation with the Government of Gujarat, the Officer of the said Government as specified in column 2 of the Table below the Assistant Electoral Registration Officer of the Assembly Constituency in the State of Gujarat as specified in column 1 of the said table against such Officer:-

TABLE

No. & Name of the Assembly Constituency.	Asstt. Electoral Registration Officer.
1.	
15-Wankaner	3. Mamlatdar,Morvi Taluka, Morvi
48-Rajula	3. Mamlatdar, Khambha Taluka, Khambha
53-Kundla	2. Mamlatdar, Mahuva Taluka, Mahuva
60-Dholka	3. Mamlatdar, Barwala Taluka, Barwala
62-Mandal	2. Mamlatdar, Mandal Taluka, Mandal
	3. Mamaltdar, City Taluka, Ahmedabad.
63-Viramgam	3. Mamlatdar, Mandal Taluka, Mandal
100-Palanpur	3. Mamlatdar, Dhanera Taluka, Dhanera.
	4. Mamlatdar, Amirgadh Taluka, Amirgadh.
103-Khedbrahma (ST)	3. Mamlatdar, Vadali Taluka, Vadali.
109-Bayad	3. Mamlatdar, Talod Taluka, Talod.
	4. Mamlatdar, Dhansura Taluka, Dhansura.
110-Meghraj	4. Mamlatdar, Dhansura Taluka, Dhansura.
115-Limkheda (ST)	4. Mamlatdar, Dohad Taluka, Dohad.
123-Randhikpur (ST)	4. Mamlatdar,Godhra Taluka, Godhra.
125-Kapadvanj	2. Mamlatdar, Kathlal Taluka, Kathlal.
130-Mahudha	3. Mamlatdar, Kathlal Taluka, Kathlal.
132-Chaklasi	3. Mamlatdar, Sojitra Taluka, Sojitra.
136-Sojitra (SC)	4. Mamlatdar, Nadiad Taluka, Nadiad.
	5. Mamlatdar, Cambay Tulaka, Cambay.
137-Matar	3. Mamlatdar, Mehmedabad Taluka, Mehmedabad.
143-Nasvadi (ST)	4. Mamlatdar, Chhota Udaipur Taluka, Chhota Udaipur.
157-Ankleshwar	3. Mamlatdar, Bharuch Taluka, Bharuch.

By order,

SHANGRA RA RAM
SECRETARY
ELECTION COMMISSION OF INDIA

Government Central Press, Gandhinagar.

INDEX

Extra No. 370

REGISTERED No. G/GNR/2

©

The Gujarat Government Gazette

EXTRA ORDINARY

PUBLISHED BY AUTHORITY

Vol. XLIV] TUESDAY, NOVEMBER 4, 2003/KARTIKA 13, 1925

Separate paging is given to this Part in order that it may be filed as a Separate Compilation.

PART IV-C

StatutoryRules and Orders (Other than those published in Part I, I-A and I-L) madeby Statutary Authorities other than the Government of Gujarat including those made by the Government of India, the High Court, the Director of Municipallities, the Commissioner of Police, the Director of Prohibition and excise, the District Magistrates and the Election Commission, Election Tribunals, Returning Officers and other authorities, under the Election Commission.

ELECTION COMMISSION OF INDIA

Nirvachan Sadan,
Ashoka Road,
New Delhi – 110001

Dated : 23rd October, 2003.
1 Kartika, 1925 (Saka)

No.56/2003/Jud-III

NOTIFICATION

1 WHEREAS, the Election Commission has decided to update its notification No. 56/2003/Jud.III, dated 22nd January, 2003, specifying the names of recognised National and State Parties, registered-unrecognised parties and the list of free symbols, issued in pursuance of paragraph 17 of the Election Symbols (Reservation and Allotment) Order, 1968, as amended from time to time;

2 NOW, THEREFORE, in pursuance of paragraph 17 of the Election Symbols (Reservation and Allotment) Order, 1968, and in supersession of its aforesaid principal notification No. 56/2003/Jud.III, dated 22nd January, 2003, published in the Gazette of India, Extra-Ordinary, Part-II, Section-3, Sub-Section (iii), and as amended from time to time, the Election Commission hereby specifies, -

(a) In Table I, the National Parties and the Symbols respectively reserved for them;

(b) In Table II, the State parties, the State or States in which they are State parties and the Symbols respectively reserved for them in such State or States;

(c) In Table III, the registered-unrecognized political parties and postal address of their Headquarter; and

(d) In Table IV, the free symbols.

INDEX

TABLE – I
NATIONAL PARTIES

Sl. No. National Parties	Symbol reserved	Address
1. 2.	3.	4.
1.Bahujan Samaj Party	Elephant [In all States/U.T.s except in the States of Assam and Sikkim, where its candidates will have to choose another symbol from out of the list of free symbols specified by the Commission]	12, Gurudwara Rakabganj Road, New Delhi -110001.
2.Bharatiya Janata Party	Lotus	11, Ashoka Road, New Delhi – 110001
3.Communist Party of India	Ears of Corn and Sickle	Ajoy Bhawan, Kotla Marg, New Delhi – 110002
4.Communist Party of India (Marxist)	Hammer, Sickle and Star	A.K.Gopalan Bhawan, 27-29, Bhai Vir Singh Marg (Gole Market), New Delhi - 110001
5.Indian National Congress	Hand	24,Akbar Road, New Delhi – 110011
6. Nationalist Congress Party	Clock	10, Bishambhar Das Marg, New Delhi-110001.

INDEX

TABLE – II

STATE PARTIES

Sl. No.	Name of the State/Union Territory	Name of the State Party	Symbol Reserved	Address
1.	2.	3.	4.	5.
1.	Andhra Pradesh	Telugu Desam	Bicycle	Telugu Desam Party Office, N.T.R. Bhavan, Road No.2, Banjara Hills, Hyderabad-500033. (Andhra Pradesh)
2.	Arunachal Pradesh	Arunachal Congress	Two Daos Intersecting	G-Extention, Naharlagun, (Arunachal Pradesh)
3.	Assam	1. Asom Gana Parishad	Elephant	Head Office:- Gopinath Bordoloi Road, Guwahati- 781001 (Assam.)
		2. Communist Party of India (Marxist Leninist) (Liberation)	Flag with three Stars	U-90, Shakarpur, Delhi-110092.
4.	Bihar	1. Jharkhand Mukti Morcha	Bow & Arrow	Bariatu Road, Ranchi-834008 (Jharkhand).
		2. Rashtriya Janata Dal	Hurricane Lamp	13, V. P. House, Rafi Marg, New Delhi-110001.
		3. Samata Party	Flaming Torch	220, Vitthalbhai Patel House, Rafi Marg, New Delhi – 110001.

INDEX

Sl. No.	Name of the State/Union Territory	Name of the State Party	Symbol Reserved	Address
1.	2.	3.	4.	5
		4. Janata Dal (United)	Arrow	7, Jantar Mantar Road, New Delhi-110001.
5.	Goa	1. Maharashtrawadi Gomantak	Lion	Vikas 'A' Building, 3rd Floor, Near Pharmacy College, 18th June Road, Panaji-403001 (Goa)
		2. United Goans Democratic Party	Two Leaves	1st Floor, Casa Dos Aliados, Behind Gomat Vidya Niketan, Absde Faria Road, Margao, Goa-403601.
6.	Haryana	Indian National Lok Dal	Spectacles	100, Lodhi Estate, New Delhi.
7.	Himachal Pradesh	Himachal Vikas Congress	Telephone	Samkhetar Bazar, Mandi-175001 (Himachal Pradesh).
8.	Jammu & Kashmir	1. Jammu & Kashmir National Conference	Plough	(i) Sher-e-Kashmir Bhavan, Residency Road, Jammu (Jammu & Kashmir) (ii) Nawai Subh Complex, Zero Bridge, Srinagar (Jammu & Kashmir).
		2. Jammu & Kashmir National Panthers Party	Bicycle	17, V.P. House, Rafi Marg, New Delhi-110001.
		3. Jammu and Kashmir Peoples Democratic Party	Ink Pot & Pen	Nowgam Bye-Pass, Srinagar (J & K).

Sl. No.	Name of the State/Union Territory	Name of the State Party	Symbol Reserved	Address
1.	2.	3.	4.	5.
9.	Jharkhand	1. Jharkhand Mukti Morcha	Bow & Arrow	Bariatu Road, Ranchi-834008 (Bihar).
		2. Rashtriya Janata Dal	Hurricane Lamp	13, V. P. House, Rafi Marg, New Delhi-110001.
		3. Samata Party	Flaming Torch	220, Vitthalbhai Patel House, Rafi Marg, New Delhi – 110001.
		4. Janata Dal (United)	Arrow	7, Jantar Mantar Road, New Delhi-110001.
10.	Karnataka	1. Janata Dal (Secular)	A Lady Farmer carring Paddy on her head	5, Safdarjung Lane, New Delhi – 110003.
		2. Janata Dal (United)	Arrow	7, Jantar Mantar Road, New Delhi – 110001.
11.	Kerala	1. Kerala Congress	Bicycle	State Committee Office, Near Star Theatre Junction, Kottayam South (Kerala)
		2. Kerala Congress (M)	Two Leaves	State Committee Office, Near Fire Station, Kottayam (Kerala)

INDEX

Sl. No.	Name of the State/Union Territory	Name of the State Party	Symbol Reserved	Address
1.	2.	3.	4.	5.
		3. Muslim League Kerala State Committee	Ladder	Kerala State Committee, League House, Red Cross Road, Calicut-32 (Kerala)
		4. Janadhipathya Samrakshana Samithi	Bus	Janadhipathiya Samrekshna Samiti, Kerala State Committee Office, Iron Bridge P.O., Alleppey-688011, Kerala.
12.	Maharashtra	Shivsena	Bow and Arrow	Shivsena Bhavan,Gadkari Chowk, Dadar, Mumbai-400028 (Maharashtra)
13.	Manipur	1. Federal Party of Manipur	Rising Sun	Soram Leirak, Naga Mapal, Imphal-795001 (Manipur)
		2. Manipur People's Party	Bicycle	People's Road, Imphal-795001 (Manipur)
		3. Manipur State Congress Party	Cultivator Cutting Crop	Keishampat (Opposite Raj Bhawan), Imphal-795001, (Manipur).
		4. Samata Party	Flaming Torch	220,Vitthalbhai Patel House, Rafi Marg, New Delhi – 110001.
14.	Meghalaya	1.Hill State People's Democratic Party	Lion	Kench's Trace, Laban, Shillong-793004 (Meghalaya)

Sl. No.	Name of the State/Union Territory	Name of the State Party	Symbol Reserved	Address
1.	2.	3.	4.	5.
		2.Meghalaya Democratic Party	(To be notified later on)	Mission Compound, Mawkhar Shillong-793001, Meghalaya."
		3.People's Democratic Movement	Two Swords & a Shield	Mawlai Nongkwar, Shillong-793008 (Meghalaya).
		4.United Democratic Party	Drum	Mawlai Nonglum, Shillong-793008 (Meghalaya).
15.	Mizoram	1. Mizo National Front	Star	General Headquarters, Zarkawt, Aizwal (Mizoram).
		2. Zoram Nationalist Party	Sun (without rays)	General Headquarters, Treasury Square, Aizawl-796001 (Mizoram).
		3. Mizoram People's Conference	Electric Bulb	General Headquarters, Treasury Square, Aizawl-796001 (Mizoram).
16.	Nagaland	1. Janata Dal (United)	Arrow	7, Jantar Mantar Road, New Delhi-110001.
		2. Nationalist Democratic Movement	(To be notified later on)	NDMHQ, Nagaland Post Box–106, Dimapur-797112, Nagaland.
		3. Nagaland Peoples Front	(To be notified later on)	Burma Camp, Dimapur-797112, Nagaland."

INDEX

Sl. No.	Name of the State/Union Territory	Name of the State Party	Symbol Reserved	Address
1.	2.	3.	4.	5.
17.	Orissa	Biju Janata Dal	Conch	Naveen Nivas, Aerodrome Gate, Bhubaneswar-751009 (Orissa).
18.	Pondicherry	1.All India Anna Dravida Munnetra Kazhagam	Two Leaves	275,Avvai Shanmugam Salai, Royapettah, Chennai-600014 (Tamil Nadu)
		2.Dravida Munnetra Kazhagam	Rising Sun	'Anna Arivalayam' 268-269, Anna Salai, Teynampet, Chennai-600018 (Tamil Nadu)
		3. Pattali Makkal Katchi	Mango	63, Nattu Muthu Naiken Street, Vanniya Teynampet, Chennai-600018 (Tamil Nadu)
		4 .Tamil Maanila Congress (Moopanar)	Bicycle	Satyamurthy Bhavan, General Patters Road,Chennai-600002 (Tamil Nadu)
19.	Punjab	1. Shiromani Akali Dal	Scales	House No.256, Sector-9 C, Chandigarh.
		2. Shiromani Akali Dal (Simranjit Singh Mann)	Cart	Flat No. 36, Sector-4, Chandigarh.
20.	Sikkim	1. Sikkim Democratic Front	Umbrella	Upper Deorali, Gongtok, East Sikkim.

INDEX

Sl. No.	Name of the State/Union Territory	Name of the State Party	Symbol Reserved	Address
1.	2.	3.	4.	5.
		2. Sikkim Sangram Parishad	Elephant	Sangram Bhavan, Jewan Theeng Marg, Gangtok (Sikkim)
21.	Tamil Nadu	1.All India Anna Dravida Munnetra Kazhagam	Two leaves	275,Avvai Shanmugam Salai, Royapettah, Chennai-600014 (Tamil Nadu).
		2.Dravida Munnetra Kazhagam	Rising Sun	'Anna Arivalayam' 268-269,Anna Salai, Teynampet, Chennai-600018 (Tamil Nadu)
		3.Marumalarchi Dravida Munnetra Kazhagam	Top	'THAYAGAM', No.141, Rukmani Lakshmi Pathi Salai, Egmore, Chennai-600008 (Tamil Nadu).
		4.Tamil Maanila Congress (Moopanar)	Bicycle	Satyamurthy Bhavan, General Patters Road, Chennai- 600002 (Tamil Nadu)
		5. Pattali Makkal Katchi	Mango	63, Nattu Muthu Naiken Street, Vanniya Teynampet, Chennai-600018 (Tamil Nadu)
22.	Tripura	1. Indigenous Nationalist Party of Twipra	Two Leaves	Abhoyanagar, Agartala-799005 (Tripura)
		2. All India Trinamool Congress	Flowers & Grass	30-B, Harish Chatterjee Street, Calcutta-600026 (West Bengal)

INDEX

Sl. No.	Name of the State/Union Territory	Name of the State Party	Symbol Reserved	Address
1.	2.	3.	4.	5.
23.	Uttar Pradesh	1.Samajwadi Party	Bicycle	18,Copernicus Lane, New Delhi
		2.Rashtriya Lok Dal	Hand Pump	12-Tughlak Road, New Delhi-110011
24.	Uttaranchal	1.Samajwadi Party	Bicycle	18,Copernicus Lane, New Delhi
		2. Uttarakhand Kranti Dal	Chair	Central Office: Panchakuti, Malital, Nainital, (Uttaranchal).
25.	West Bengal	1.All India Forward Bloc	Lion	28,Gurudwara Rakab Ganj Road, New Delhi –110001
		2.Revolutionary Socialist Party	Spade & Stoker	37 Ripon Street (Muzaffar Ahmed Sarani), Caluctta-700016 (West Bengal)
		3.All India Trinamool Congress	Flowers & Grass	30-B, Harish Chatterjee Street, Calcutta-600026 (West Bengal)

INDEX

TABLE – III
REGISTERED UNRECOGNISED PARTIES

Sl. No.	Name of the Registered Unrecognised Political Party	Headquarters Address
1.	2.	3.
1.	Adarsh Lok Dal	Abu Nagar, Opposite Police Station Fatehpur City, Distirct, Fatehpur (U.P)
2.	Adarsh Political Party	405, Kundan Bhawan Commercial Complex, Azadpur, Delhi-110 033.
3.	Adarshwadi Dal	Jawahar Road, Khurja-203136. Distt. Bulandshahr, (U.P.)
4.	Agar Jan Party	V-949, Aggarwal Wali Gali, Near Main Krishna Gali, Moujpur, Delhi-110053.
5.	Ajeya Bharat Party	A-14, Mohan Estates, Mathura Road, New Delhi.
6.	Akahand Bharat Maha Sangh Sarvahara Krantikari Party	Sunfool, Kota-1, (Rajasthan)
7.	Akhand Bharat Ekta Andolan	Basant Bhawan, 17/34, Singhan Street, Kashipur-Pin Code-244713, Distt. Udham Singh Nagar (Uttaranchal).
8.	Akhand Bharti	E-5 (1st Floor), Bali Nagar, Shivaji Marg, New Delhi-110015.
9.	Akhil Bharat Hindu Mahasabha	Mandir Marg, New Delhi-110001.
10.	Akhil Bharatiya Aman Committee	1/9986, West Gorakh Park, Shahdara, Delhi-110032.
11.	Akhil Bharatiya Ashok Sena	117/0/117, Gita Nagar, Kanpur-208025 (Uttar Pradesh)
12.	Akhil Bharatiya Bharat Mata – Putra Paksha	Office – Nandurbar, Pin-425412, Distt. Dhulia (Maharashtra).

INDEX

1	2	3
13.	Akhil Bharatiya Bhrastachar Nirmoolan Sena	Om Building, Chhatrapathi Shivaji Chowk, Gondhale Nagar, Hadpsar, Pune-411002 (Maharashtra)
14.	Akhil Bharatiya Congress Dal (Ambedkar)	Ch-1, Kumbha Nagar, Chittorgarh-312001 (Rajasthan).
15.	Akhil Bharatiya Dalit Utthan Party	A-201/2, Gali No. 1, Vikas Marg, Shakarpur, Delhi-110092.
16.	Akhil Bharatiya Dastkar Morcha	Chamber No.187, New Delhi Courts, Patiala House, New Delhi-110001.
17.	Akhil Bharatiya Desh Bhakt Morcha	Puranderpur G.P.O., Patna (Bihar)
18.	Akhil Bharatiya Gareeb Party	Villege-Kurana, Post Simmavali, Distt. Ghaziabad (U.P.).
19.	Akhil Bharatiya Garib Mazdoor Kisan Party	4/74, Sector-IV, Dr. Ambedkar Nagar, New Delhi-110062.
20.	Akhil Bharatiya General Labour Party	A-3/85, Nand Nagari, Delhi – 93
21.	Akhil Bharatiya Gorkha League	Mahabir Building, Ladenla Road, Darjeeling – 734101(West Bengal)
22.	Akhil Bharatiya Jan Sangh	J-394, Shankar Road, New Delhi –110060
23.	Akhil Bharatiya Janata Congress	4 U.F. Babar Place, Todarmal Road, Near Bengali Market, New Delhi-110001.
24.	Akhil Bharatiya Kisan Mazdoor Morcha	Shri Mahatma Gandhi Vichar Kendra, Uldan, Jhansi. (Uttar Pradesh)
25.	Akhil Bharatiya Lok Tantrik Alp-Sankhyak Jan Morcha	Villege Barve, Post Dahu, P.S.Ormanazi, Distt. Ranchi (Bihar)
26.	Akhil Bharatiya Lokraj Party	H.O.Raghubir Nagar, Ballabgarh, Faridabad (Haryana).
27.	Akhil Bharatiya Loktantra Party	Vill & P.O.Dattavali, Distt. Meerut (U.P.)
28.	Akhil Bharatiya Manav Adhikar Dal	1602, D.D.A. Janta Flats, G.T.B.Enclave, Delhi-110093.

INDEX

1	2	3
29.	Akhil Bharatiya Manav Seva Dal	A-74, Sector-12, Noida (U.P.)
30.	Akhil Bharatiya Muslim League (Secular)	Khari Kuan, Mughalpura Ist, Muradabad-244001, Uttar Pradesh.
31.	Akhil Bharatiya Rajarya Sabha	Adarsh Gurukul Shahi, District Pilibhit-262001 (Uttar Pradesh).
32.	Akhil Bharatiya Rajivwadi Congress (Dubey)	WZ-8-93, Tanwar Market, Ring Road, Naraina, New Delhi-110028.
33.	Akhil Bharatiya Ram Rajya Parishad (Prem Ballabh Vyas)	Gaughat, Mathura (U.P).
34.	Akhil Bharatiya Rashtriya Azad Hind Party	H.O. 1 R 11-12 Vistar Yojna Dadabari, Kota (Rajasthan).
35.	Akhil Bharatiya Revolutionary Shoshit Samaj Dal	Vaishali Nagar, Sidheshwar Ves, At. & Post : Latur,Distt. Latur, 413512 (Maharashtra).
36.	Akhil Bharatiya Sangharsh Dal	Nangli Bhattha, Fethehgarh Choorian Road, Amritsar-143001, Punjab.
37.	Akhil Bharatiya Sena	Om Kala Niketan Sankalap,Co-op. Housing Society, Anandgar, Vikhorili Park Site (West), Bombay-400079 (Maharashtra).
38.	Akhil Bharatiya Shivsena Rashtrawadi	Akhil Bharatiya Shivsena Bhawan,Gur Mandi, Ludhiana (Punjab).
39.	Akhil Bhartiya Berozgaar Party	7/96-97, Vikas Nagar, Lucknow (Uttar Pradesh).
40.	Akhil Bhartiya Janata Vikas Party	21-D, Pocket A-3, Everest Apartment, Kalkaji Extention, New Delhi – 110019
41.	Akhil Bhartiya Loktantrik Congress	F-3, Park Road, Lucknow (Uttar Pradesh)
42.	Akhil Jan Vikas Dal	50A/1A, Nahar Pur, Rao S.K. Shopping Complex, Sector-7, Rohini, Delhi-85.
43.	Ali Sena	1/1, Jafrabad, New Seelampur, Delhi-110053.
44.	All India Christian Democratic and Backward People's Party	Block A-1, Flat 2, Calcutta-700054 (West Bengal)

INDEX

1	2	3
45.	All India Forward Bloc (Subhasist)	49-M, Mothilal, 1st Street, Madurai- 625010 (Tamil Nadu)
46.	All India Gareeb Congress	A-1/126, Sector-6, Rohini, New Delhi
47.	All India Homeless People Congress	Nabagram Garia, P.O. Panchpota, South 24 Parganas-743516 (West Bengal).
48.	All India Indira Congress (Secular)	2680, Chooriwalan, Delhi-110006.
49.	All India Krantikari Congress	184/1469, Moti Lal Nagar-1, Goregaon (West), Mumbai-400104, Maharashtra.
50.	All India Lok Raj Party	Village-Meharban, Tehsil & District-Ludhiana (Punjab).
51.	All India Mahila Raj Party	5A, Orient Row, Calcutta-700017 (West Bengal).
52.	All India Majlis-E-Ittehadul Muslimeen	Darussalam Board, Hyderabad (Andhra Pradesh)
53.	All India Minorities Front	148, South Avenue, New Delhi-110001.
54.	All India Moovendar Munnani Kazhagam	Lake Area, Melur Road, Madurai-625107 (Tamil Nadu).
55.	All India Muslim Forum	C-177, Sector'J', Aliganj, Lucknow (Uttar Pradesh).
56.	All India People's Party	Central Committee, Ghandhi Nagar – 1st Line, Berhampur-760001 (Orissa).
57.	All India Progressive Janata Dal	17, Akbar Road, New Delhi-110001.
58.	All India Rajiv Krantikari Congress	B-68, Jagat Puri, Delhi-110051.
59.	All India Sadguna Party	Kalkiri Indlu Village, RKVB Pet Post, Karvet Nagar Mandal, Pin-517582, Chittoor District, Andhra Pradesh.

1	2	3
60.	All India Shiromani Baba Jiwan Singh Mazhabi Dal	Villege & P.O. Majitha, Amritsar (Punjab).
61.	All India Tafsili United Party	Village Simulpur, Post-Thakur Nagar Distt. 24-Parganas (N) (West Bengal).
62.	All India Tribes And Minorities Front	Windrush Hill Annexe, Shimla-2 (Himachal Pradesh)
63.	All J & K Peoples Patriotic Front	Jawaharnagar, House No.97, Police Station, Ragh Bagh, Srinagar (Jammu & Kashmir).
64.	All Jharkhand Students Union	Saket Vihar, Harmu, Ranchi, Ranchi-834 002 (Jharkhand).
65.	All Kerala M.G.R. Dravida Munnetra Party	Das Building Nemom P.O. Thiruvananthapuram-695 020 (Kerala)
66.	All Party Hill Leaders Conference (Armison Marak Group)	P.O. Tura Chandmari, West Garo Hills-794002 (Meghalaya)
67.	Ambedkar National Congress	8-3-323, Amreetpet Cross Road, Hyderabad (Andhra Pradesh).
68.	Ambedkar Peoples Movement	39. Saravana Street, T. Nagar, Chennai- 600017 (Tamil Nadu).
69.	Ambedkar Pragatisheel Republican Dal	Dr. Lohia Colony, Shahjhapur, Pin-242001 (Uttar Pradesh).
70.	Ambedkar Samaj Party	304, Mandakini Enclave, Alaknanda, New Delhi-110019.
71.	Ambedkarbadi Party	136/1,Diamond Harbour Road, Calcutta-700063 (West Bengal).
72.	Ambedkarist Republican Party	20, Dhandiwal Lay-out, Ring Road, Joginagar, Nagpur-440 027 (Maharashtra).
73.	Amra Bangalee	No.2, Ballav Street, Calcutta-700004 (West Bengal)
74.	Anaithindhia MGR Katchi	68, Habibullah Road, T. Nagar, Chennai-600017, Tamil Nadu.

INDEX

1	2	3
75.	Anaithinthiya Thamizhaga Munnetra Kazhagam	10/2, Nalvar Nagar, Kalveerampalayam, Bharathiar University (Post) Coimbatore-641048 (Tamil Nadu)
76.	Andaman Nicobar Vikas Congress	MB-23, M.G. Road, Middle Point, Port Blair-741 001, (Andaman Nicobar Islands)
77.	Andhra Nadu Party	10-5-14/1, Masab Tank, Hyderabad-500028 (Andhra Pradesh).
78.	Andhra Pradesh Navodaya Praja Party	No.3-11, Thukkuguda, Village, Maheshwaram Mandal, Mankhal Post, Ranga Reddy District (Andhra Pradesh).
79.	Anna Telugu Desam Party	4-1-825/8,9 and 10, NTR Estates, Abids, Hyderabad-500001, Andhra Pradesh.
80.	Anndata Party	Mandir Sri Purushottam Bhagwan, Chandrabhaga-326023, Jhalarapatan City, District-Jhalawar (Rajasthan).
81.	Apna Dal	1/2A.P. Sen Road, Lucknow, (U.P.)
82.	Apna Hindu Ram Bhakat Party	Village & P.O. Semrikhan Kot, Sidharth Nagar, Uttar Pradesh-272 192.
83.	Arya Sabha	7, Jantar Mantar Road, New Delhi-110001.
84.	Autonomous State Demand Committee	Rongniheng, Diphu-782460, Karbi Anglong (Assam).
85.	Awami Party	E-11/77, New Colony, Hauz Khas Ext., Malviya Nagar, New Delhi-110017.
86.	Bahujan Ekta Party (R)	2151/17A/12, New Patel Nagar, New Delhi-110008.
87.	Bahujan Loktantrik Party	G-161, J.J.Colony, Wazirpur, Delhi-110052.

INDEX

1	2	3
88.	Bahujan Republican Party	H.No.1-7-1046/18, SRT Quarters-18, Azamabad, Ramnagar, Hyderabad-500020 (Andhra Pradesh).
89.	Bahujan Samaj Party (Ambedkar)	Village & Post Office Segti, Distt. Ambala (Haryana).
90.	Bahujan Vikas Party	B-3/512, J.J.C. Raghubir Nagar, New Delhi – 110027.
91.	Barak Valley Territory Demand Committee	Swaraj Bhawan, Silehar Road, P.O., P.S. and District - Karimganj, Pin-788711, Assam.
92.	Bharat Dal	Bharat Sevadham Arnayak, Krantideep Mourana, Nurpur, Distt. Bijnaur (U.P).
93.	Bharat Jan Party	324, Kailash Nagar, Ghaziabad (Uttar Pradesh)
94.	Bharat Ki Lok Jimmedar Party	3/250, Vishwas Khand, Gomti Nagar, Lucknow-226010 (Uttar Pradesh)
95.	Bharat Kranti Rakshak Party	Purani Bazar, Post Bharwari, District Kaushambi, Allahabad, Uttar Pradesh.
96.	Bharat Mangalam Parishad	Jamo Bazar, Hospital Chowk, P.O. Jamo Bazar, District Siwan, Bihar.
97.	Bharat Nav Jyoti Sangh	18/25-A, Kursava, Fulbagh, Kanpur-208001 (Uttar Pradesh).
98.	Bharat Pensioner's Front	R-17, Hauz Khas Enclave, New Delhi-110016.
99.	Bharatha Makkal Congress	N.30, Veluchetty Street, S.Kadiyur, Jolarpet, North Arcot Distt. (Tamil Nadu).
100.	Bharathiya Nethaji Party	3857, 4th Cross, Gayathri Nagar, Bangalore-560021 (Karnataka).
101.	Bharatiya Ambedkar Party	Main Bazar, Krishna Nagar, Jaura Fatak, Amritsar (Punjab)
102.	Bharatiya Asht Jan Party	151, C Sector, Second Floor, Room No. 203, Inder Puri, Bhopal –462022 (M.P.)

INDEX

1	2	3
103.	Bharatiya Backward Party	71, Surya Apartments, Fraser Road, Patna –800001 (Bihar).
104.	Bharatiya Berozgar Mazdoor Kisan Dal	Bansal Gaon, P.O.Dheghat, Patti Malla, Chackaut, Distt- Almora (Uttaranchal)
105.	Bharatiya Democratic Dal	No. 1A, Gangai Amman Koil, Second Street, Vadapalani, Chennai-600026 (Tamil Nadu).
106.	Bharatiya Eklavya Party	Village and Post Belhar Kalan, Tehsil Mahdawal, District Sant Kabir Nagar, Uttar Pradesh.
107.	Bharatiya Gaon Taj Dal	Village-Kuka, P.O. – Maqsudpur, District Kapurthala, (Punjab).
108.	Bharatiya Hindu Sena	Amer Bhawan, Amer, Jaipur (Rajasthan).
109.	Bharatiya Jai Jawan Jai Kisan Party	Near Truck Union, Jhajjar, Distt-Rohtak (Haryana).
110.	Bharatiya Jan Berojgar Chhatra Dal	Near R.T.O. Office, Hussainganj, Siddarth Nagar, Uttar Pradesh.
111.	Bharatiya Jan Congress	5158/XV, Mahalaxmi- Building, Behind Ramakrishna Mission, Paharganj Lane, New Delhi – 110055
112.	Bharatiya Jan Jagriti Party	Brijdham Ashram, Ranhera, Tehsil-Chhata, District-Mathura (Uttar Pradesh)
113.	Bharatiya Jan Kisan Party	35-C/2, Jaynteepur, Dhumanganj, Allahabad-211011 (Uttar Pradesh).
114.	Bharatiya Jan Sabha	C/o Raja Ram Yadav,Raghuvir Nagar, New Colony, Devaria (U.P)
115.	Bharatiya Jan Vikas Party	East Ashok Nagar, Post-Gulab House, Road No.14A, Kakkarbagh, Patna-20, Bihar.
116.	Bharatiya Jantantrik Parishad	8/1, Outside Datia Gate, Jhansi-284001 (U.P.)
117.	Bharatiya Janvadi Party	A-559, Shastri Park Extn., Buland Masjid, Delhi-110053.

INDEX

1	2	3
118.	Bharatiya Kisan Kamgar Party	214, Shahpur Jat, New Delhi-110049.
119.	Bharatiya Kisan Parivartan Party	Nagla Dakhal, Kotla Road, Ferozabad-283203, District Ferozabad, Uttar Pradesh.
120.	Bharatiya Krantikari Kammand Party	214,LIC Colony, Tagore Town, Allahabad-211002 (U.P.)
121.	Bharatiya Kushal Samaj Party	80 Yards, Harijan Basti, H.No.82, Sultan Puri, New Delhi-110041.
122.	Bharatiya Labour Party	B.P. 281, Ravi Nagar, Mughalasarai, Varansai -232101 (U.P.)
123.	Bharatiya Lok Kalyan Dal	Area/Post/Tahsil Bikabur, Distt. Faizabad, (Uttar Pradesh)
124.	Bharatiya Lok Nyay Party	7/103, Awas Vikas Colony, Sikandra Yojna, Agra, Uttar Pradesh.
125.	Bharatiya Lokekta Congress Party	61, Mangla Puri Phase-I, Palam, New Delhi-45.
126.	Bharatiya Manav Raksha Dal	Barkhera, Pathani, Bhopal-21 (Madhya Pradesh).
127.	Bharatiya Manavata Vikas Party	133/4, Qutub Enclave, Phase-II, New Delhi-110016.
128.	Bharatiya Minorities Suraksha Mahasangh	410, Arcadia Building, Sir J.J.Road, Opp. J.J.Hospital Bombay-400008 (Maharashtra)
129.	Bharatiya Momin Front	174, Anand Puri, West Boring Canal Road, Patna-800001 (Bihar).
130.	Bharatiya Muhabbat Party (All India)	H.No.18184, Chandsar Basti, Bhatinda-151001 (Punjab).
131.	Bharatiya Muslim Party (Siddiqui)	Village Surajpur, P.O. Raradeoria, Distt. Khiri-262071 (Uttar Pradesh)
132.	Bharatiya Nagrik Party	Village Kanasi, P.O. Kanasi, Distt. Farukhabad-207501 (Uttar Pradesh).
133.	Bharatiya Navshakti Party	5, Gurudwara Rakab Ganj Road, New Delhi – 110001.

1	2	3
134.	Bharatiya Parivartan Morcha	3/8, Shah Nagar, Mangla Puri Terminal, Palam, New Delhi
135.	Bharatiya Peoples and National Security National Party	C/o Hotel Nanda, 5th Cross Gandhinagar, Bangalore-560009 (Karnataka).
136.	Bharatiya Praja Paksha	No.374/A, I-Floor, I-Block, I-Cross. Ravindranath Tagoor Nagar (R.T.Nagar), Bangalore-560032 (Karnataka).
137.	Bharatiya Prajatantra Party	Patel Nagar, Road. No.9, Patna-23 (Bihar)
138.	Bharatiya Prajatantrik Shudh Gandhiwadi Krishak Dal	Misda, Distt. Janjgeer, Vikas Khand Navgarh, Chhattisgadhanchal, Chhattisgarh.
139.	Bharatiya Rajiv Congress	145, A-1, Arjun Nagar, Safdarjung Enclave, New Delhi-110029.
140.	Bharatiya Rashtravadi Paksha	Mukut Niwas, Shankardas Desai Street, Desaiwaga (Nadiad-387001), Gujarat.
141.	Bharatiya Rashtriya Janhit Party	C-2968, Sapna Colony, Lucknow-226017 (Uttar Pradesh).
142.	Bharatiya Rashtriya Mazdoor Dal	Naya Sarafa, Gwalior-474001 (Madhya Pradesh).
143.	Bharatiya Rashtriya Morcha	Navdiya Fatehgarh, Farukhabad (U.P).
144.	Bharatiya Rashtriya Parishad	E-164, Samastpur Road, Pandav Nagar, Delhi-110092.
145.	Bharatiya Rashtriya Praja Manch	Moharvati Sisoudiya Bhawan, Near Dak Bangla, Nadri Gate, Kasganj, District Eta (Uttar Pradesh).
146.	Bharatiya Republican Paksha	Dr.Ambedkar Bhawan,Gokuldas Pasta Road, Dadar,Bombay-400014 (Maharashtra)
147.	Bharatiya Samaj Dal	85, Chowk Makandu Ganj, Pratapgarh, Uttar Pradesh.
148.	Bharatiya Samaj Kalyan Party Bharat	Ravender Electronics,Purani Chungi, Agra Road,Hathras, Distt. Aligarh (U.P)

INDEX

1	2	3
149.	Bharatiya Samajwadi Vikas Party	F-717, Mangolpuri, Delhi-110083.
150.	Bharatiya Samata Party	A-71, Nirman Vihar, New Delhi.
151.	Bharatiya Sarvkalayan Kranti Dal	2/643/C, Rambagh Colony, Ramghat Road, Aligarh-202001 (Uttar Pradesh)
152.	Bharatiya Satyarth Sangathan	Bharat Nagar, Prem Vidyalaya, Railway Crossing, Beside Sankirtan Kunj, Near Birla Mandiar, Varindavan Road, G.T.V – 3, Mathura-281003, Uttar Pradesh.
153.	Bharatiya Seva Dal	3-1-236/239/1, First Floor, Somasunderam Street, Secunderabad-500003 (Andhra Pradesh).
154.	Bharatiya Shramik Dal	L-238, Vikash Pradhikaran Colony, Indira Nagar, Rai Bareilly (U.P.)
155.	Bharatiya Surajya Manch	831, Sector-10, Panchkula-134113, Haryana.
156.	Bharatiya Yuva Shakti	B-32-B, New Gupta Colony, Delhi-110009.
157.	Bharipa Bahujan Mahasangha	Dr. Ambedkar Bhawan, Gokuldas Pasta Road, Dadar, Bombay-400014 (Maharashtra).
158.	Bharteey Samajvadi Morcha	3/1108, Dehradun Chowk Saharanpur-247 001 (Uttar Pradesh)
159.	Bharti Krishak Seva Samaj	Village-Kharkhari Ashram, Post-Kharkhoda, District-Meerut (Uttar Pradesh).
160.	Bharti Lok Lehar Party	136, Ajit Nagar, Amritsar (Punjab).
161.	Bharti Sarvadarshi Parishad	86/12, Deputy Ka Padav, Dev Nagar, Kanpur, Uttar Pradesh.
162.	Bhartiya Deshbhakt Party	92/H/2, Pratap Market, Munirka (C/o Somu Press), New Delhi-110067.
163.	Bhartiya Gorkha Janashakti	26/2, H.D. Lama Road, Darjeeling-734 101, (West Bengal)

INDEX

1	2	3
164.	Bhartiya Harit Kranti Dal	Village & P.O. - Sonta, Via - Alipur, Kheri, Distt. Mujjafar Nagar, Uttar Pradesh
165.	Bhartiya Jan Kalyan Party	199/2, Arjun Nagar, Kaithal-136 027, (Haryana)
166.	Bhartiya Jana Congress (Rashtriya)	113/70B, Lal Bahadur Shastri Nagar, Patna-800023 (Bihar).
167.	Bhartiya Kisan Mazdoor Party	Village And Post Meerpur, Tehsil-Khair, Distt. Aligarh (Uttar Pradesh).
168.	Bhartiya Mahashakti Morcha	Jai Narayan Varma Road, Fatehgarh, District-Farrukhabad, Uttar Pradesh, Pin-209 601.
169.	Bhartiya Nojawan Dal	Sector-6, Pocket B-2, H.No.23, Rohini, New Delhi-110085.
170.	Bhartiya Rakshak Party	H.No. 397, Housing Board Colony, Rohtak-124 001 (Haryana)
171.	Bhartiya Vikas Party	139-B, Tamur Nagar, New Friends Colony, New Delhi
172.	Bhomi Jotak Samooh	560/12, Krishna Nagar, Kanpur Road, Lucknow-226005 (Uttar Pradesh)
173.	Bhrashtachar Virodhi Dal	7/216, Ramesh Nagar, New Delhi-110015.
174.	Bihar People's Party	303. C-Block, Daroga Prasad Roy Path, Patna-800001 (Bihar).
175.	Bihar Vikas Party	Room No.6, 1-Special Family Type, R-Block, Patna-800001 (Bihar).
176.	Bira Oriya Party	C/o Shri P.Samantaray, IAS(Retd.), At/P.O. Madhupatna, Cuttack-10 (Orissa)
177.	Bolshevik Party Of India	C/o Bhai Bansod Juni Oli, Ram Mandir, Kamptee, District-Nagpur (Maharastra).
178.	Brij Pradesh Nirman Sangh	Sri Aurobindo Bhawan, 28/352, Gudri Mansoor Khan, Agra-3 (U.P.)

1	2	3
179.	Bundelkhand Mukti Morcha	Sh. Sukhlal Ice Factory Bhavan, Elite Chouraha, Jhansi-284001 (Uttar Pradesh).
180.	Bundelkhand Vikas Dal	Village & P.O.-Culpahad, Janpad-Hamirpur (U.P.)
181.	Champaran Vikas Party	Block-A, Flat No.102, Daroga Roy Path, Patna (Bihar).
182.	Chandigarh Vikas Party	House No.230, Sector 9-C, Chandigarh-160009.
183.	Chhattisgarh Kisan Mazdoor Party	House of P.R. Negi, Behind Jhule Lal Dham, Gali Dr. Bhanu Pratap Singh, Katora Talab, Raipur, Chhattisgarh.
184.	Chhattisgarh Mukti Morcha	P.O.Dalli Rajhara, Distt-Durg –491228 (Chhattisgarh)
185.	Chhattisgarhi Samaj Party	Handipara, Azad Chowk, Raipur-492001 (Chhattisgarh)
186.	Christhava Makkal Katchi	173, Ponnagar, Tiruchirapalli-620001, (Tamil Nadu)
187.	Christian Democratic Front	No.9, Rosary, Church Road, San Thome, Chennai (Tamil Nadu)
188.	Christian Mannetra Kazhagam	93, Thaiyappa Mudali Street, Chennai-600001 (Tamil Nadu)
189.	Communist Marxist Party Kerala State Committee	Kunnukuzhy, Trivandrum-695037 (Kerala)
190.	Congress (Secular)	Ram Raj Bhavan, Manikkath Road, Cochin-16. (Kerala)
191.	Congress Jananayaka Peravai	24, Ormes Road, Kilpank, Chennai-600010.
192.	Congress of People	5, Patropolis Colaba, Bombay-400005 (Maharashtra)

1	2	3
193.	Congunadu Makkal Katchi	TTS Complex-58, Mettur Road, Erode District-638011, Tamil Nadu.
194.	Dalit Mazdoor Kishan Party	E-11/77, New Colony, Hauz Rani, Malviya Nagar, New Delhi-110017.
195.	Dalit Muslim Vikas Party	2/306, Dakshin Puri, New Delhi-110062.
196.	Dalit Samaj Party	Navchetna Path, Shiv Puri P.O. Anishabad, Patna-800 002 (Bihar)
197.	Delhi Vikas Party	B-600 Jahangir Puri, Delhi – 110033
198.	Democratic Bahujan Samaj Morcha	Village-Sotran, P.O. Chak Kalai, Tehsil & District-Nawanshahar, Punjab.
199.	Democratic Bharatiya Samaj Party	985-B, Arjan Nagar, Ladowali Road, Jalandhar City-144001, Punjab.
200.	Democratic Congress Party	291, Odeon Wali Gali, Near Gopal Mandir, Majitha Road, Amritsar (Punjab).
201.	Democratic Forward Bloc	66, Tamil Sangam Road, Madurai-625001 (Tamil Nadu)
202.	Democratic Insaf Party	D-62, G.T.B.Nagar (Kareli), Allahabad (Uttar Pradesh).
203.	Democratic Janta Dal (J & K)	344 EP, Cristen Colony (Shaheedi Chowk), Jogi Gate, Jammu (Jammu & Kashmir).
204.	Democratic Jharkhand Mukti Morcha	Pump Road, Tonka Toli. P.O. Chakradharpur-833 102, Shinghbhum West (Jharkhand)
205.	Democratic Movement	Ward No.1, Kathua (Jammu & Kashmir)
206.	Democratic Party Of India	162,Anandrao Umra Marg, Ashok Nagar, Nagpur-17 (Maharashtra)
207.	Democratic Revolutionary Peoples Party	Akham Leikai, Kwakaithal Airport Road, Imphal-795001, Manipur.

INDEX

1	2	3
208.	Democratic Socialist Party (Prabodh Chandra)	63- Ananda Plit Road, 1st Floor, Kolkata-700014, West Bengal.
209.	Desh Bachao Jan Morcha	D-6/171, Sector-31, Noida-201301 (Uttar Pradesh).
210.	Desh Bhakt Party	B-114, Preet Vihar, Delhi- 110092
211.	Desia Pathukappu Kazhagam	"ARIVAGAM' 33, Ramakrishna Street, Gandhi Nagar, Saligramam, Chennai-600 093 (Tamil Nadu).
212.	Dhiravida Thelugar Munnetra Kalagam	4/802, Kurunji Street, Tahsildhar Nagar, Madurai-625020.
213.	Divya Shakti Party	7/106, Ground Floor, Geeta Colony, Delhi-110031.
214.	Dravida Makkal Congress	No.11, Jawharlal Nehru Road, 1st Avenue, Ashok Nagar, Chennai-600083, Tamil Nadu.
215.	Dravida Peravai	69, Rangapillai Street, Pondicherry-605001.
216.	Dravida Vizhipunarchi Kazhagam	17-A, Gangappa Street, (Opp. To A.V.M. Studio), Vadapalani, Chennai-600026, Tamil Nadu.
217.	Ekta Kranti Dal U.P.	C/o Satyapal Sagar Amanjai Jalal Nagar, Opp. Chhotti Line, Shahjahapur (Uttar Pradesh)
218.	Ekta Samaj Party	6898, Neem Street, Ahata Kidara, Bara Hindu Rao, Delhi-110006.
219.	Ephraim Union	Tlangdingliana Building, Bawngkawn South, Aizawl-796012, (Mizoram)
220.	Farmers Developments Party	149, Mambalam High Road, T. Nagar, Chennai-600017, Tamil Nadu.
221.	Federal Congress of India	Holumbi Khurd, Village & P.O. – Holumbi Kalan, Delhi – 110 082.
222.	Federation Of Sabhas	101, Savitri Complex, Opp. Chaudhry Cinema, Ghaziabad-201001. (U.P.)

INDEX

1	2	3
223.	Forward Bloc (Socialist)	Temple Street, P.O. & Distt. Jalpaiguri-735101 (West Bengal)
224.	Gandhiwadi Rashtriya Congress	Teachers Colony, Tehsil Road, Mahoaria, Post Mahoaria Town And Distt. Mirjapur (Uttar Pradesh).
225.	Gareebjan Samaj Party	450, Jaidebvi Nagar, Garh Road, Meerut (Uttar Pradesh).
226.	Garib Janata Party	Rajinder Nagar, Main Bazar, P.O. Vijay Nagar, Batala Road, Amritsar (Punjab).
227.	Garo National Council	New Tura, West Garo Hills (Meghalaya)
228.	Goa People's Congress	Opp. Menezes Building, Altinho, Panaji, Goa-403 001.
229.	Goa Pokx	Opp. Menezes Building, Altinho, Panaji, Goa-403001.
230.	Goa Rajiv Congress Party	Ist Floor Dias Building, Rua Ormuz Road, Opp. Ferry Wharf, Panaji, Goa-403 001.
231.	Goa Su-raj Party	383-A, Pirazona, Moira, Bardez-Goa (Pin-403514).
232.	Goa Vikas Party	Laxmi Sadan, Ground Floor, Opp. Assembly Complex, Near Journalist Colony, Porvorim, Goa-403507.
233.	Golden India Party	'Nandan Van', B-94, Gyan Marg, Tilak Nagar, Jaipur-302004 (Rajasthan).
234.	Gommant Lok Pokx	31st January Road, P.O.Box-242, Panjim (Goa).
235.	Gondvana Gantantra Party	Village & P.O. Tiverth, Tehsil Kutghora, District-Bilaspur (Chhattisgarh)
236.	Gorakha National Liberation Front	Dr. Zakir Hussain Road (Jalpahar Road),P.O. and District-Darjeeling, Darjeeling Gorkha Hill Council (West Bengal).

INDEX

1	2	3
237.	Grama Munnetra Kazhagam	'Z' Mangammal Salai, Renga Nagar, Tiruchirapalli-620021 (Tamil Nadu)
238.	Grameen Dal	Aryavart Prakashan Mandir, Bus Stop Gosaiganj, Janpad, Lucknow, Uttar Pradesh.
239.	Gujarat Adijati Vikash Paksh	Block No.6/4, MLA Nivas, Sector-21, Gandhi Nagar (Gujarat).
240.	Gujarat State Janta Congress	Indubhai Patel Bhawan, Vasant Chowk, Bhardra, Ahmedabad-380001 (Gujarat).
241.	Gujarat Yuva Vikas Party	C/o Darbar Kruba Transport, Near Bus Station, Vadnagar-384 355, District-Mehsana (Gujarat)
242.	Haryana Janrakshak Dal	249/3, Park Road, Adarsh Nagar, Gohana, Distt. Sonepat, Haryana.
243.	Haryana Lok Dal	705, Sonipat Road, Rohtak (Haryana)
244.	Haryana Vikas Party	Kothi No. 136/22, Sonipat Road, Rohtak (Haryana).
245.	Himachal Kranti Party	Village Khart, P.O.Nandrool, Tehsil & Distt. Kangra-176001(H.P.)
246.	Himachal Pradesh State Akali Dal	Near Bus Stand, Paonta Sahib, Himachal Pradesh.
247.	Hind Kisan Mazdoor Party	31/419, Kela House, Maharana Pratap Nagar, Agra-4. (U.P.)
248.	Hind Morcha	Samaj Sudhar Ashram, Siraspur, Delhi
249.	Hind Swarajya Ganatantra Party	S-41, Panchsheel Park, New Delhi-110017
250.	Hind Vikas Party	P.O. Sri Harbhagwan Nagar, Tapakalan, Near Kali Mandir, Jalesar Road, Ferozabad (Uttar Pradesh)
251.	Hindu Ekta Andolan Party	Hindi Ekta Karyalay, Malhar, Khan Bhag, Police Chowki, H.No.927/1, Sangli-416416, District Sangli, Maharashtra.

INDEX

1	2	3
252.	Hindu Samaj Party	117/K-36, Sarvodaya Nagar, Kanpur (U.P.)
253.	Hindustan Janta Party	M/s Sono Sales Corporation, Subji Mandi, Khokadpura, Aurangabad (Maharashtra)
254.	Hindustan Party	202, Devika Apts., Baba Jan, Poona-411001. (Maharashtra).
255.	Hindustan Samajwadi Prajatantar Sena (Bharat)	Vill. and Post Office: Bankasiya Shivratan Singh, Janpad-Gonda -271302. (U.P.)
256.	Hindustani Gareebwadi Party	61, Aggarwal Chambers, Vikas Marg, Veer Savarkar Block, Shakarpur, Delhi-110092.
257.	Hindusthan Suraksha Party	North East Zone, Berpeta Road, Near Tourists Lodge, Ward No.6, District Berpeta (Assam).
258.	Hmar Peoples Convention	C/o Lalauva, House No. A/56, Bawngkawn Chimveng, Aizawl – 796 014 (Mizoram).
259.	Ikkiya Makkal Munnetra Kazhagam	Makkalagam No.11, Pearl Empire Apartments, Kuppam Beach Road, Tiruvanmiyur, Chennai (Tamil Nadu).
260.	Indian Bahujan Samajwadi Party	2/3, Ambedkar Nagar, Post-Nagina, Distt. Bijnaur-246762 (Uttar Pradesh).
261.	Indian Christian Front	Plot No.660, East Last Road, Anna Nagar, Madurai-625020, Tamil Nadu.
262.	Indian Christian Secular Party	Sagaya Matha Mligai, No. 105/167, Thiruvalluyar Nagar, Ayanavaram, Chennai-600 023. (Tamil Nadu)";
263.	Indian Ekta Party	A-180, Sector-40, Noida, Gautam Budh Nagar, Uttar Pradesh.
264.	Indian Federal Democratic Party	1, Balwant Rai Mehta Lane, K.G. Marg, New Delhi-110001.
265.	Indian Justice Party	5, Pusa Road, IIIrd Floor, Karol Bagh, New Delhi.
266.	Indian Liberation Front	T-16, Green Park Extension, New Delhi-110016.

INDEX

1	2	3
267.	Indian National Green Party	A/44, Paryavaran Complex, Saidulazaib, New Delhi-30.
268.	Indian National Labour Party	Rajani Mukherjee Smriti, Bhabar, Coal Dock Road,(Former Coal Controller's Office) Calcutta-700043 (West Bengal).
269.	Indian National League	No.7, Balwant Rai Mehta Lane. Kasturba Gandhi Marg Cross, New Delhi-110001.
270.	Indian Peace Party	X-919, Chand Mohalla, Gandhi Nagar, Delhi-110031.
271.	Indian People's Congress	79, Lawyers Chambers, Supreme Court, New Delhi-110001.
272.	Indian Republican Front	36/19/3, P.D. Kidganj, Allahabad, (Uttar Pradesh).
273.	Indian Secular Congress	202, Pocket-B,SFS (DDA Flats), Sukhdev Vihar, New Delhi – 110025
274.	Indian Union Muslim League	18, Feroz shah Road, New Delhi – 110001
275.	Indians Victory Party	54-B, Henry Road, Nagercoil-629001, Tamil Nadu.
276.	Islam Party Hind	Mohalla: Rajde Pur, Post-City Janpad, Gazipur, Uttar Pradesh.
277.	Jaghat Telugu Munnetra Kazhggam	No.33, Halls Road, P.A. Tower, F-9 & 10, Egmore, Chennai-600008, Tamil Nadu.
278.	Jai Bharat Party	RZH-710E (E/54), Raj Nagar II (Near Dev Hospital), Palam Colony, New Delhi-45.
279.	Jai Hind Party	Ward No.6, Supaul, P.O. & Distt. Supaul, Bihar-852131.
280.	Jai Jawan Jai Kisan Mazdoor Congess	WZ-553-A/3, Soni Kunj, Nangal Raya, New Delhi-110046.
281.	Jai Prakash Janata Dal	16, Ashoka Road, New Delhi-110001.

1	2	3
282.	Jai Telangana Party	H.No.34/9, SBH Colony, Shrinagar, Hyderabad-500073 (Andhra Pradesh)
283.	Jai Vijaya Bharathi Party	Chinnagottigallu P.O., Chittoor District, Andhra Pradesh.
284.	Jammu & Kashmir Awami National Conference	Central Office, Red Cross Road, Maisuma, Srinagar-190001 (J & K).
285.	Jammu & Kashmir People Conference	General Office, Old Secretariat Road, Sri Nagar-190001 (Jammu & Kashmir)
286.	Jammu And Kashmir Awami League	Central Office, No.1, Durganag Road, Adjacent Burn Hall School, Senawar, Srinagar-190001 (Jammu & Kashmir).
287.	Jammu And Kashmir Peoples Front	168, Rawalpora Housing Colony, Srinagar (Jammu & Kashmir).
288.	Jan Chetna Party	Chamber No.475, Western Wing, Tis Hazari Courts, Delhi-110054.
289.	Jan Kranti Morcha	89-M, Kidwai Nagar, Kanpur (Uttar Pradesh)
290.	Jan Samanta Party	B-125, Navjiwan Camp, Tughlakabad Extension, New Delhi-110019.
291.	Jan Sewa Party	J-7, Laxmi Nagar, Vikas Marg, Delhi-110092.
292.	Jana Priya	A/2, Kastel, 5, Cornwell Road, Bangalore-560025 (Karnataka).
293.	Jana Unnayan Mancha	C/o Dolphin Engineering Co., 39, Shakespeare Sarani, Kolkatta-700017 (West Bengal).
294.	Jananishta	Mohan Villa, A-1/347, Janak Puri, New Delhi 110058
295.	Janata Congress Party of Bharat Varsha	A-15/2. Vasant Vihar, P.B. No.8801. New Delhi – 110057.
296.	Janata Party	A-77, Nizamuddin East, New Delhi.

INDEX

1	2	3
297.	Janata Vikas Party	Abashek Bhavan, Udainagar Colony, Sagar Road, Vidisha (Madhya Pradesh).
298.	Janhit Morcha	Kothi No.75, Sector-17, Panchkula-134 109 (Haryana).
299.	Jansatta Party	6A, Prem Vihar, Jansath Road, Muzaffarnagar (Uttar Pradesh)
300.	Jansevak Samaj Party	159, Bodhashram, Tapa Road, Mohalla-Khera, Ferozabad-283203 (Uttar Pradesh).
301.	Jawan Kisan Morcha	Nirmal Palace, New Colony, Pakri, Aara, Bihar-802301.
302.	Jebamani Janata	No.33, Second Street, East Abiramapuram, Mylapore, Chennai-600004, (Tamil Nadu).
303.	Jharkhand Disom Party	12, Road No.21, Kadma Farm Area, Jamshedpur-831005, Jharkhand.
304.	Jharkhand Ki Krantikari Party	Village & Post Nawagarh District Ranchi-835103, Jharkhand.
305.	Jharkhand Mukti Morcha (Ulgulan)	Shukla Colony, Post Hinoo, Ranchi Distt, Ranchi-834002 (Jharkhand).
306.	Jharkhand Party	Main Road, Ranchi (Jharkhand).
307.	Jharkhand Party (Naren)	At-Raghunathpur, P.O.Jhargram, District-Midnapur-721507 (West Bengal).
308.	Jharkhand People's Party	P.O.Laubasa, Jamshedpur, P.S. Gobind Pur, Distt. Singhbhum (East) (Jharkhand).
309.	Jharkhand Vananchal Congress	5, Ratu Road, Ranchi-834005, Jharkhand.
310.	Jharkhand Vikas Dal	10, A.P.N. Bose Compound, Ranchi-834001 (Jharkhand).
311.	Kaivinayger Munnetra Kazhagam	Sri Visweswara Bhavanam, 76, Millers Road, Kilpauk, Chennai-600010. (Tamil Nadu)
312.	Kamarajar Adithanar Kazhakam	6-E, Sasthan Koil Street, Pudhukudieruppu, Nagercoil-629001, Tamil Nadu.

INDEX

1	2	3
313.	Kamarajar Deseeya Congress	7-Velayudha Raja Street, Raja Annamalaipuram, Mandaveli, Chennai-600028 (Tamil Nadu)
314.	Kamjor Varg Sangh,Bihar	Central Office: Post Office Building, Lal Bahadur Shastri Nagar, Post Office (Upper Floor) Patna-800023 (Bihar).
315.	Kanchee Aringer Anna Dravida Makkal Kazhagam	No.10A, Natham Mettu St., Chengalpattu (Tamil Nadu).
316.	Kannada Paksha	No. 259/1, 1st Floor, Ranghswamy Temple Street (Opp. to Jain Temple) Bangalore-560053 (Karnataka)
317.	Kannada Chalavali Vatal Paksha	154, Rangswamy Temple Street, Bangalore-560053 (Karnataka)
318.	Kannada Naadu Party	Giriraj Annexe, Circuit House Road, Hubli-580 029, (Karnataka).
319.	Karnataka Kranthi Dal	No.240, 16th Main, 6th Cross, Ist Phase, 2nd Stage, BTM (EWS) Layout, Bangalore-560076(Karnataka)
320.	Karnataka Rajya Ryota Sangha	636, Ideal Homes Layout, Rajarajeshwarinagar, Bangalore-560098 (Karnataka).
321.	Karnataka Thamizhar Munnetra Kazhagam	No.6, IInd Floor, Chick Bazar Road Cross, Shivaji Nagar, Bangalore-560051(Karnataka).
322.	Kerala Congress (Jacob)	Ward XIII, Building 346, T.B. Road, Kottayam (Kerala).
323.	Kerala Congress(B)	P.T. Chacko Smarka, Mandiram, S.S. Kovil Road, Thampanoor, Thiruvanathapuram-695001 (Kerala)
324.	Khasi Farmers Democratic Party	Malki Chinapatty, Shillong-793001, Meghalaya.
325.	Khun Hynnieutrip National Awakaning Movement	C/o Office of the Khasi Students Union, Jaiaw Chapel Road, Shillong-793 002 (Meghalaya).

INDEX

1	2	3
326.	Kisan Kranti Dal	Nangla Sukhdev, Neemkhera – Jalesar Distt: Etah (Uttar Pradesh)
327.	Kisan Mazdoor Bahujan Party	J-1/2, Dali Bagh Colony, Lucknow (Uttar Pradesh)
328.	Kisan Naujawan Party	Rajendra Nagar, Karmer Road, Orai, District Jalaun, Uttar Pradesh.
329.	Kisan Vikas Party	Abdul Pura, Distt. Meerut (Uttar Pradesh).
330.	Kisan Vyawasayee Mazdoor Party	Prakash Bhavan, Narhi Bazar, Lucknow (Uttar Pradesh)
331.	Kongu Nadu Munnetra Kazhagam	320, Best Complex, Kumaran Road, Tirupur-641601, Coimbatore (District), Tamil Nadu.
332.	Kosal Party	G.M. College Road, Sambhalpur-768004 (Orissa)
333.	Kosi Vikas Party	Machhli Bhawan, Dr. Ambedkar Marg, At.+P.O. & Distt. Khagaria, Bihar – 851204.
334.	Kranti Dal	132, Babuganj, Lucknow (U.P.)
335.	Kranti Kari Jai Hind Sena	C/o Advocate R.N. Kachave, Near Devi Prasad Hotel, M.I.D.C., Central Road, Andheri (E), Mumbai-400093, Maharashtra.
336.	Kranti Parishad	House No.2019, Mistrikhan Road, Nahargarh Road, Jaipur (Rajasthan)
337.	Krantikari Berozgar Party	H.No.86, Vinoba Ward, Ward No.6, Behind Jain Temple, Govt. Girls School Road, Sihora District, Jabalpur-483 225, (Madhya Pradesh)
338.	Krantikari Manuwadi Morcha	F-62, Sector-11, Noida-201301 (Uttar Pradesh)
339.	Krantikari Samajwadi Party Lohia	18/22, Taskand Marg, Mool Chand Yadav Chouraha, Civil Lines, Allahabad (U.P.)
340.	Krantikari Samyavadi Party	New Family Type Quarter No.1, Road No.2, R-Block, Patna. (Bihar)

1	2	3
341.	Kudi Makkal Katchi	No.7, Kamarajar Street, Pallikkaranai, Chennai-601302 (Tamil Nadu).
342.	Kuki National Assembly	Grace Cottage, Paiteveng, Kwakelthel, P.O. Imphal, Pin-795001, (Manipur).
343.	Labour And Job Seeker's Party Of India	66, Royapettah High Road, Mylapore, Chennai-600004 (Tamil Nadu)
344.	Labour Party (Secular)	D-338, Sector-10, Noida, (Uttar Pradesh).
345.	Labour Party Of India(V.V. Prasad)	4, Ramachander Lane, Ram Kishore Road, Civil Lines, Delhi-110 054
346.	Labour Vikas Party	1407, New Preet Nagar, Tibba Road, Ludhiana (Punjab).
347.	Lairam People Party	Hqrs. Lawngtlai, P.O.-Lawngtlai-796891 (Mizoram)
348.	Lattin Congress	Bavali, Post-Khash, Distt. Meerut-250621 (Uttar Pradesh).
349.	Life Peaceful Party	Sarvadharma Bhawan, Hindu-Muslim Viswa Shanthi Ashrama and Komusowharda Vishwashanthi, Sarvadharma Ashrma Trust, Rajanagara, Poona-Bangalore Road, Tumkur-572 106 (Karnataka)
350.	Lok Bhalai Party	5-FF, Raj Guru Nagar, Ferozepur Road, Ludhiana, Punjab.
351.	Lok Dal	C-616-Budh Nagar, Inderpuri, New Delhi-110012
352.	Lok Hit Party	Basti Abdulapura, Ludhiana-3 (Punjab)
353.	Lok Jan Shakti Party	12-D, Ferozshah Road, New Delhi-110001.
354.	Lok Rajya Party	221/20, Geet Gunjan Society, Sector-2, Charkop, Kandivali (West), Mumbai-400067, (Maharashtra).
355.	Lok Sewa Dal	Post: Badhiya, Tehsil: Lakhi Sarai, Bihar-811 302.

INDEX

1	2	3
356.	Lok Shakti	83, Lodhi Eastate, New Delhi-110003.
357.	Lok Vikas Party	41, Vigyan Vihar, Delhi-110092.
358.	Lokpriya Samaj Party	Prajapati Dharmshala Mandir Shri Kalkaji, Nehru Place, New Delhi-110019.
359.	Loktantrik Chetna Party	Mumtaj Manjil, Azad Nagar, Baanda. (Uttar Pradesh).
360.	Loktantrik Jan Samta Party	C-7/166, Yamuna Vihar, Delhi-110053.
361.	Loktantrik Morcha Himachal Pradesh	212, Jawahar Sadan, Shimla-171004, Himachal Pradesh.
362.	Loktantrik Samajwadi Party	27-A, D.D.A.Flats, Mata Sundri Road, New Delhi-110002.
363.	Loktantrik Samata Dal	D-104, Daroga Prasad Rai Path, Patna-800 001. (Bihar)
364.	Loktrantrik Janata Front	D-351/12, Laxmi Nagar, Delhi-110092.
365.	M.G.R. Kazhagam	32, New Tank Street, Nungambakkan, Chennai-600034 (Tamil Nadu)
366.	M.G.R. Mannetra Kazhagam	Konnoor High Road (Canal Area) Otteri, Chennai-600012 (Tamil Nadu)
367.	Madhya Pradesh Kisan Mazdoor Adivasi Kranti Dal	Vidhayak Vishram Girh, Room No. 95, Part-III, Bhopal-462 003. (Madhya Pradesh)
368.	Madhya Pradesh Loktantrik Party	19-Durga Colony, Sanjivani Nagar, Gadda, Jabalpur-482003 (Madhya Pradesh)
369.	Mahabharath Mahajan Sabha	Plot No, 10, Vivekananda Nagar, Inner Ring Road, Kolathur, Chennai-600099 (Tamil Nadu)
370.	Mahakaushal Vikas Party	'Shanti Kutir' 281,Sanjivani Nagar, Jabalpur (M.P.)

1	2	3
371.	Maharashtra Pradesh Krantikari Party	At. Post-Tal. Koregaon, Koregaon, Distt. Satara (Maharashtra).
372.	Maharashtra Rajiv Congress	Dr. Babasaheb Ambedkar Nagar, Near Bus Stop, No. 379, P.L. Lokhande Marg, Chembur, Mumbai-400089 (Maharashtra)
373.	Maharashtra Secular Front	Hill Viwe, 109, A/2, Vaishali Nagar, (S.V.P. Road, Dharkhadi), Dahisar (East), Mumbai-68, (Maharashtra).
374.	Maharashtra Vikas Congress	At & Post-Jalgaon, Distt. Jalgaon-425001 (Maharashtra)
375.	Mahashakti Inqualab Party	Tigri, Khushhalpur, Muradabad, Uttar Pradesh.
376.	Mahila Adhikar Party	29-A, Naharpur, Sector-7, Rohini, Delhi-110085.
377.	Majlis Bachao Tahreek	16-4-593/A, Chenehalguda, Hyderabad-500024 (Andhra Pradesh)
378.	Makkal Nalaurimaik Kazhagam (People's Liberal Party)	629, Anna Salai, Chennai-600006 (Tamil Nadu)
379.	Makkal Sakthi Eyakkam	17-A, South Avenue, Kamaraj Nagar, Thiruvanmiyur, Chennai-600041 (Tamil Nadu).
380.	Makkal Tamil Desam	14, Hanumantha Road, Balaji Nagar, Royapettah,Chennai-600014, Tamil Nadu.
381.	Makkal Vilipunarvu Eyakkam	Seeranampalayam, Palakkarai-638057, Thudupathi (via) Perundurai Taluk, Erode District, Tamil Nadu.
382.	Manav Jagriti Manch	552, Bank Colony, Devli Village, New Delhi – 110062.
383.	Manav Kalyan Sangh Dal	Gadi Sthan-Mehtwara, Tahsil Astha, District Sehore (Madhya Pradesh)
384.	Manav Samaj Party	9538, Gausala Baradari, Kishanganj, Delhi-110006.

INDEX

1	2	3
385.	Manav Sewa Party	C-6/28, Safdarjung Development Area, New Delhi-110016.
386.	Manava Party	G-23, Eureka Towers,Kittur, Chennamma Circle, Hubli-580029 (Karnataka)
387.	Manipur National Conference	Babupara Imphal, Manipur-795001.
388.	Manipur People's Party (Democratic)	Qtr. No.1, Type-IV, Babupara, Imphal-795001 (Manipur).
389.	Manuvadi Party	201, Birhana Pandeyganj, Subhash Marg, Lucnow-226004, Uttar Pradesh.
390.	Maraland Democratic Front	Saiha-796901, Chhimtuipui District (Mizoram).
391.	Marumalarchi Thamizhakam	1/19, Onangudi (P.O.) Arimalam (Via) Pudukkottai District, Tamil Nadu.
392.	Marxist Communist Party of India (S.S. Srivastava)	Saidpur Patna-800004 (Bihar)
393.	Marxist Co-ordination	115 MLA Flat, Bir Chand Patel Path, Patna-800004 (Bihar)
394.	Matra Bhoomi Vikas Party	C/o Shri Kashi Nath Tripathi,Aspathal Road Mau Chibee, Bandha-210209 (Uttar Pradesh)
395.	Ministerial System Abolition Party	25, Burtolla Street, Calcutta.
396.	Momin Conference	47/26, Waris Plaza, Hussain Ganj, Vidhan Sabha Marg, Lucknow-226001, Uttar Pradesh.
397.	Mool Bharati (S) Party	House No. 25, Near Khooni Masit Moga Mehla Singh Moga- 142001 Distt. Faridkot (Punjab).
398.	Moovendar Munnetra Kazhagam	Lake Area, Melur Road, Madhurai-625 107 (Tamil Nadu)
399.	Mudiraj Rashtriya Samithi	7-1-282/C/91, Sree Ram Nagar Colony, B.K. Guda, S.R. Nagar, Hyderabad-500 038. (Andhra Pradesh).

1	2	3
400.	Mukt Bharat	H-22, Kailash Colony, New Delhi- 110048.
401.	Muslim Majlis Uttar Pradesh	Sultan Manzil, Takia Peer Jaleel, Lucknow (Uttar Pradesh)
402.	Nag Vidarbha Andolan Samiti	Pardesi Telepura, Bajeeriya, Near Shukla Lodge,Nagpur-440018 (Maharashtra)
403.	Naga National Party	Hd.Qtrs. Aja Daily Office, Church Road, Dewlahland, Imphal, Manipur.
404.	Nagaland Democratic Party.	H.No.65, Residency Colony (P.W.D.), Near State Stadium, Dimapur, Nagaland, Pin-797112.
405.	Nagrik Ekta Dal	B-15, Deen Dyal Nagar, Phase-II, M.D.A. Muradabad-244001, Uttar Pradesh.
406.	Namadhu Makkal Katchi	No.3, Pillayar Kail Street,Kasba, Vellore-632001, Tamil Nadu.
407.	National Congress Of Youth	Post Box No. 6204, 2A/37-38 Ramesh Nagar, New Delhi-110015.
408.	National Democratic Party	Central Office-Changanacherry-2, Kottayam District (Kerala)
409.	National Democratic Peoples Front	C-4D 42 B, Janakpuri, New Delhi.
410.	National Loktantrik Party	46, Gulista Colony, Lucknow-226001 (Uttar Pradesh).
411.	National Minorities Party	7A-Junction S.V. Road and Bandra Railway Station Road, Opp. Lucky Hotel, Bandra (W), Mumbai-400050 (Maharashtra)
412.	National Organisation Congress	No.1, Jeevananandam, Salia, K.K.Nagar, Chennai-600078 (Tamil Nadu).
413.	National Party	Rudain Badayun-202 524 (Uttar Pradesh)
414.	National People's Party	C/o Uripok Naoremthong, Imphal-795001 (Manipur).
415.	National Republican Party	T-42/6. Old Barracks, Chamber Camp, Bombay -400074 (Maharashtra).

INDEX

1	2	3
416.	National Students Party	16/2, Karaneeshwarar Pagoda Street, Mylapore, Chennai-600004 (Tamil Nadu).
417.	Nationalist Party of India	5A, Beli Road, Allahabad-211002. (Uttar Pradesh).
418.	Native People's Party	H.O. Gote Nivas, Tisgaon Road, Kalyan (East)-421306. (Maharashtra).
419.	Nav Maharashtra Vikas Party	C-6, Bhaskar Darshan, Arunoday Nagar, Mulund East, Mumbai-400081, (Maharashtra)
420.	Nava Nirmana Nagarika Samithi	6/7/8, Shankarmutt Road, Basavanagudi, Bangalore-560004 (Karnataka).
421.	Navbharat Nirman Party	5/1, Ashoka Chambers, Rajinder Park, B-5, Pusa Road, New Delhi-110060.
422.	Nesavaalar Munnetra Kattchi	No.6, Ganga Nagar, Kodambakkam, Chennai-600024 (Tamil Nadu).
423.	Netaji Congress Sena	Ranga Building, S. No. 123, Katraj P.O., Pune – 411 046, (Maharashtra).
424.	Netaji Subhash Party	Shajanwa, Distt. Gorakhpur (Uttar Pradesh).
425.	New India National Movement	2, Bigcity House, Behind Maszid, Kasturba Gandhi Marg, New Delhi-110 001.
426.	New India Party	H. No. 20-3-314, Vidyanagar Godavarikhani,-505209, Distt. Karimnagar (Andhra Pradesh).
427.	Nidaya Malik (N) Party	242, Civil Lines, Gaunda, Distt. Gaunda-271001 (Uttar Pradesh).
428.	Nissabada Bhooripaksham	113, Pattukal Shopping Complex, IInd Floor, East Fort, Trivendrum Fort, P.O. Trivendrum, Kerala.
429.	Niswarth Sewa Party	Ved Ayurvedic Store, Near Bus Stand, Mahendregarh, Haryana.

1	2	3
430.	NTR Telugu Desam Party (Lakshmi Parvathi)	Road No. 13, Banjara Hills, Hyderabad-500034 (Andhra Pradesh)
431.	Nyaynishth Prajatantra	Central Head Quarter and P.O. - Dewar (Gopeshwar)-246401, District Chamoli, Uttranchal.
432.	Orissa Communist Party	MLA Colony, Unit-4, Bhubaneswar (Orissa).
433.	Orissa Congress	Q.No.D.S. 1/19, MLA Colony, Unit-4, Bhubaneshwar –750001 (Orissa).
434.	Orissa Gana Parishad	A/52, Kharvela Nagar, Unit-III, , Bhubaneswar-751001.
435.	Orissa Socialist Party	Municipal Compound, Choudhury Bazar, Cuttack-753009 (Orissa).
436.	Panchal Morcha	137 B-1, Gautam Nagar, New Delhi-110049.
437.	Panchayat Raj Party	106, Pocket A-3, Sector-3, Rohini, New Delhi – 110034
438.	Parcham Party of India	1-Rahmat Bano Market, Medical College Road, Civil Lines, Aligarh-202002, Uttar Pradesh.
439.	Parivartan Samaj Party	Gande Wali Sarak, Laskar, Gwalior-474001, Madhya Pradesh.
440.	Party for Democratic Socialism	183, Jodhpur Park, Kolkata-700068, West Bengal.
441.	Party Kisan Mazdoor Vyapari	Railway Road, Hathras Junction, Mahatma Prakritic Chikitsalya, Nangla Hira, Hathras Junction, Mahamaya Nagar, Hathras, (Uttar Pradesh).
442.	Parvatiya Punrutthaan Parishad	64, 1st Floor, Adhchini, Sri Aurobindo Marg, New Delhi – 110016.
443.	Paschim Banga Rajya Muslim League	129, Collin Street, Calcutta-700016 (West Bengal)

INDEX

1	2	3
444.	Paschimbanga Ganatantrik Mancha	Flat No.56, Block-H, C.I.T. Building, Christopher Road, Kolkata-700014 (West Bengal).
445.	Paschimi Uttar Pradesh Swaraja Party	Sardhana Road, Kankar Khara, Meerut (Uttar Pradesh).
446.	Pavitra Hindustan Kaazhagam	11, Harish Chandra Mathur Lane, New Delhi-110001.
447.	Peasants And Workers Party Of India	Hari Kharude Niwas, Mahatma Phule Road, Naigaon, Dadar, Bombay (Maharashtra).
448.	People's Democratic Front	H.Q. Guwahati, H.O. Udalgiri, Distt. Darrang, Bodoland (Assam).
449.	People's Justice Party	'KAAR ARUL', A-87, Kandasamy Salai 8th Street, Periyar Nagar, Chennai-600028 (Tamil Nadu).
450.	People's Party Of Arunachal	P.O. Nahar Lagun – 791110 (Arunachal Pradesh)
451.	Peoples Democratic League Of India	Building No. 25, Flat No.8,Chitnavisnagar Layout, Byramji Town, Near Mental Hospital, Nagpur-13 (Maharashtra).
452.	Peoples Democratic Party	MASS Building Ernakulam North, P.O. Cochin-18 (Kerala).
453.	Peoples Republican Party	Saptahik Jaibheem, Opp. Anand Talkies, Sitabadi, Nagpur-440012 (Maharashtra).
454.	Phule Bharti Lok Party	1793, Street No.1, New Kailash Nagar, P.O. Basti Jodhewal, Ludhiana, Punjab.
455.	Pichhra Samaj Party	Mohalla Bazar Sarafa, Nagina, District-Bijnor, Uttar Pradesh.
456.	Plains Tribals Council Of Assam	P.O. & T.O. Kokarajhar, Distt. Kokrajhar (Assam).
457.	Political Party Of National Management Service	C-546, Defence Colony, New Delhi-110024.
458.	Pondicherry Mannila Makkal Munnani	17 Kumran Street, Kamarajar Nagar Pondicherry-605001

INDEX

1	2	3
459.	Prabuddha Republican Party	MD-26-17/6, SRTRMCH Chanai Road, Ambajogai, District Beed-431517, Maharashtra.
460.	Pragatisheel Manav Samaj Party	Village Wari (Naipurva) Post Dashrathpur-221304, Distt. Bhadohi (Uttar Pradesh).
461.	Pragatisheel Party	111, Badshah Nagar, Lucknow-226007 (Uttar Pradesh).
462.	Praja Party	3-5-898/1, Himayatnagar,Hyderbad-500029 (Andhra Pradesh).
463.	PRISM	Top Floor, 4-CHHA-30, Vigyan Nagar, Kota-324005 (Rajasthan).
464.	Proutist Sarva Samaj	10/105A, Sector 3, Rajendra Nagar, Sahibabad, Distt. Ghaziabad (U.P.)
465.	Punjab People's Party	14, Sector 28, Arun Vihar, Noida-201303 (Uttar Pradesh)
466.	Punjab Janata Morcha	Panj Pir, Jalandhar City -144001 (Punjab).
467.	Punjab Pradesh Vikas Party	H.O. HIG-970, PHB Colony , Urban Estate, Focal Point, Ludhiana (Punjab)
468.	Punjab Vikas Congress Party	Panj Peer Chowk, Jalandhar, Punjab.
469.	Punjabi Dal	H.No. BV/30A, Ramgarhia, Gurdwara Road, Barnala-148101. Distt. Sangrur (Punjab).
470.	Puratchi Bharatham	No. 54, National Highways, Poonamalla, Chennai-56, Tamil Nadu.
471.	Purvanchal Vikas Party	L-131, Street No.5, Mahipal Pur Extn., New Delhi-110037.
472.	Puthiya Needhi Katchi	6, North Boag Road, T-Nagar, Chennai-600017, Tamil Nadu.
473.	Puthiya Tamilagam	132, New M.L.A.s Hostel, Govt. Estate, Chennai-600002 (Tamil Nadu).

1	2	3
474.	Pyramid Party of India	2-1-83, Kola Street, Tirupati-517 501, (Andhra Pradesh)
475.	Quami Party	930, Street No.30/7, Jafrabad, Delhi - 110053
476.	Quami Janta Dal	9-B, Triloknath Road, Lal Bagh, Lucknow (Uttar Pradesh).
477.	Rajasthan Samajik Nyaya Manch	5/8, Vidhayak Nagar (West), Opposite New Vidhan Sabha, Jyoti Nagar, Jaipur, Rajasthan.
478.	Rajasthan Veer Sena	1-8-17(SFS), Dr. Sheela Chowdhary Road, Talwandi, Kota-324005 (Rajasthan).
479.	Rajasthan Vikas Party	43, Chand Bihari Nagar, Khatipura Road, Jaipur-302012. (Rajasthan).
480.	Rajiv Makkal Congress	No.16 (Old No.18), Viswanathapuram, III Street, Kodambakkam, Chennai-600024, Tamil Nadu.
481.	Ramrajya Marg	No.17, Venus Colony, Second Street Alwarpet, Chennai-600018 (Tamil Nadu).
482.	Rashtra Shakti	1112, S/5 Tegore Garden, Near Bus Stand, Yamuna Nagar-135001, District - Yamuna Nagar, Haryana.
483.	Rashtra Suraksha Parishad	Kothi No.A-2/79, Paschim Vihar, New Delhi-110063.
484.	Rashtravadi Communist party	Begaria Ka Khera, P.O. Brawan Kalan, Kakori, Lucknow, Uttar Pradesh.
485.	Rashtravadi Janata Party	43-A, Sukhbir nagar, Karala, New Delhi-110081.
486.	Rashtravadi Vikas Dal	A-37, Sector-26, Noida-201301, District Gautam Budh Nagar, Uttar Pradesh.
487.	Rashtrawadi Samaj Party	16/17, Civil Lines, Near Padam Apartment, Kanpur, Uttar Pradesh.

1	2	3
488.	Rashtriya Aikta Manch	A-1, Vikas Enclave, Hastal, Uttam Nagar, New Delhi –110059
489.	Rashtriya Bahujan Congress Party	TA-137/3, Tughlakabad Extension, New Delhi-110019.
490.	Rashtriya Bahujan Ekta Party	Alok Nagar, Air Force, Bareilly-243122 (Uttar Pradesh).
491.	Rashtriya Bhrasthachar Virodhi Morcha	Central Office :Shivaji Nagar, Abu Parbat, 307501, Distt. Sirohi (Rajasthan).
492.	Rashtriya Dehat Morcha Party	601, Rohit House, 3-Tolstoy Marg, New Delhi-110001.
493.	Rashtriya Deshbhakt Party	B-61, Shanker Garden, Vikas Puri, New Delhi-110018.
494.	Rashtriya Dharmanirpeksha Nava Bharat Party	108, Shankar Shah Nagar, Jabalpur (Madhya Pradesh)
495.	Rashtriya Garib Dal	110, Ram Nagar, Panipat, Haryana.
496.	Rashtriya Garima Party	B-14, Kasturba Nagar, Near Chetak Bridge, Bhopal-462001, (Madhya Pradesh).
497.	Rashtriya Gramin Party	Village Chakershanpur (Kemrala), P.O. Ghori Bachera (Dadri), District Gautam Budh Nagar, Uttar Pradesh.
498.	Rashtriya Gurujan Party	Gurujan Vidyabhuvam, Doodh Sagar Marg, Rajkot – 3, Gujarat.
499.	Rashtriya Hindu Sangathan	30, Jati Colony, Ram Bagh, Opposite Sainath Mandir, Indore, Madhya Pradesh.
500.	Rashtriya Hith Congress	712, G-Block, Military Road, Karol Bagh, New Delhi – 110005
501.	Rashtriya Indira Party	Dattpura, Near Subzi Mandi, Morena, (Madhya Pradesh).
502.	Rashtriya Jan Kalyan Party	G-290, Old Seema Puri, Delhi 110095

1	2	3
503.	Rashtriya Jan Sangam	Sharma Kunj, Shivpuri, Bulandshahr (Uttar Pradesh).
504.	Rashtriya Janandholan Paksha	"Powrabhavan", No.567(38), 60 Ft. Road, Gokula Mathikere Layout, Bangalore-560054 (Karnataka).
505.	Rashtriya Janata Janardan Party	Suraj Ka-Purva, Atarrarural. P.O. Atarra, District Banda, Uttar Pradesh.
506.	Rashtriya Jansevak Parishad	Devkanya Sadan, Near Water Tank, Tripolia Road, Banswara-327001 (Rajasthan)
507.	Rashtriya Janta Congress	A-4, Swaran Singh Road, Adarsh Nagar, New Delhi-110033.
508.	Rashtriya Kisan Party	Village & P.O. Dhanaundha, Teh. & Distt. Mahendragarh (Haryana)
509.	Rashtriya Komi Ekta Party	Limda Lane, Makrani Pada, Jamnagar-361001, Gujarat.
510.	Rashtriya Kranti Party	2, Mall Avenue, Lucknow, (Uttar Pradesh)
511.	Rashtriya Krantikari Dal	Gopal Nagar, Main Surakhpur Road, Najafgarh, New Delhi –110043
512.	Rashtriya Krantikari Samajwadi Party	84, Pan Dariba Charbagh, Lucknow, Uttar Pradesh.
513.	Rashtriya Lok Seva Morcha	206, Lovekush Tower, Exhibition Road, Patna-800 001, Bihar.
514.	Rashtriya Mahasangh	N.R. Complex, Opp. Nagar Palika Office, Ajmer –305001 (Rajasthan).
515.	Rashtriya Manav Adhikar Party	17/700, Village-Gopalpur, Post-Azadpur (Timarpur), Delhi-110009.
516.	Rashtriya Matrabhoomi Party	1265 – Sector – 17C, Gurgaon, Haryana.
517.	Rashtriya Mazdoor Ekta Party	Block-B, Sant Nagar, Gali No.57, Burari Road, Delhi –110009

1	2	3
518.	Rashtriya Nayay Party	College Road Dehari, Tehsil Nurpur, Distt. Kangara, Pin Code-176 022 (Himachal Pradesh).
519.	Rashtriya Parivartan Dal	Jan BSPA House, 4/93, Vishal Khand, Gomti Nagar, Lucknow, Uttar Pradesh.
520.	Rashtriya Party	Gaya Prasad Dharmshala Complex, Charbagh Sabzi Mandi, Lucknow (Uttar Pradesh).
521.	Rashtriya Praja Congress (Secular)	12-11-113, AB-Nageswara Rao Street, Arya Puram, Rajamundry, Andhra Pradesh.
522.	Rashtriya Rajdhani Congress Delhi	8, Nath Market, Nai Sarak, Delhi-110006.
523.	Rashtriya Raksha Dal	C/o Hotel Pankaj, Sector-22A, Chandigarh.
524.	Rashtriya Samadhaan Party	121-A, R-3/A-2, Mangal Bazar Mohan Garden, New Delhi - 110059.
525.	Rashtriya Samaj Paksha	C/o L.W. Kale, 17-Raghunath Dadoji Street, 4th Floor, Near Handloom House, Fort, Mumbai-400 001 (Maharashtra).
526.	Rashtriya Samaj Sevak Dal	Bheera Khiri, Janpad-Khiri-262901 (U.P.)
527.	Rashtriya Samaj Sudhar Party	Village Thantri, Post Ghodi, Distt. Faridabad (Haryana).
528.	Rashtriya Samajwadi Congress	H.No.J-12/57-A, Dhoopchandi,(Labour Colony) Varanasi (U.P.)
529.	Rashtriya Samajwadi Party (United)	9, Community Centre, Ashok Vihar, Phase-II, Delhi-11—52.
530.	Rashtriya Samajwadi Party 'Pragatisheel'	B-248, Mohan Nagar, Thatipur, Morar, Gwalior (Madhya Pradesh)
531.	Rashtriya Samanta Dal	8/440, Trilok Puri, Delhi-110091.
532.	Rashtriya Sawarn Dal	Dubey Ka Parav, Aligarh-202001 (Uttar Pradesh)

INDEX

1	2	3
533.	Rashtriya Surajya Parishad	Mrudul Tower, Ground Floor, Kailash Society, H.K.House Lane, Ashram Road Ahmedabad-380009 (Gujarat)
534.	Rashtriya Swabhimaan Party	104-B-Block, Darulshafa, Lucknow, Uttar Pradesh.
535.	Rashtriya Swajan Party	Ghagha Ghat Road, Near Malaria Office, Mahendru. Patna-800006 (Bihar).
536.	Rashtriya Unnatisheel Dal	F.167, Chand Bagh, P.O. Kulpur, Delhi – 110094
537.	Rashtriya Vikas Party	195, Main Ashoka Enclave, Faridabad, Haryana.
538.	Rashtriya Yuva Loktantrik Party	Chamber No.461, New Chamber Complex, Patiala House Courts, New Delhi-110001.
539.	Republican Janata Party	D-29, Gandhi Vihar, D.D.A. Colony, Mukherjee Nagar, Delhi – 110009
540.	Republican Movement	Post Box No.117, Tadoba Road, Tukum, Chandrapur – 442401, Maharashtra.
541.	Republican Party of India	ENSA Hutment, I-Block, Mahapalika Marg, Azad Maidan, Mumbai-400001 (Maharashtra)
542.	Republican Party Of India (Democratic)	Mukund Niwas, India Nagar, Latur-413512 (Maharashtra)
543.	Republican Party Of India (Kamble)	11/174, Adarsh Nagar, Prabhadevi, Bombay-400025 (Maharashtra)
544.	Republican Party Of India (Sivaraj)	10, Solai Street, Ayanavaram, Chennai-600023 (Tamil Nadu)
545.	Republican Party Of India(A)	1/16, Sanjay Complex, T.T. Nagar, Bhopal-462003, (Madhya Pradesh)
546.	Republican Party Of India(Khobragade)	Gita Villa, East Marredpally, Secunderbad, (Andhra Pradesh)
547.	Republican Presidium Party Of India	Uruli-Kanchan, Pune-412202 (Maharashtra)

INDEX

1	2	3
548.	Revolutionary Communist Party Of India (Rasik Bhatt)	84-Ashutosh Mukherjee Road, Calcutta-700025 (West Bengal)
549.	Revolutionary Socialist Party of Kerala (Bolshevik)	T.C.-25/507, UTUC Buildings, Thampanoor, Thiruvananthapuram-695001 (Kerala).
550.	Sabjan Party	C-1/50, Yamuna Vihar, Delhi-110053.
551.	Sabka Dal Bharatiya Samajwadi Congress	N-14/169, Sarainandan (Khojva), Varanasi-221010 (Uttar Pradesh).
552.	Sachet Bharat Party	13/A/5, Shivaji Nagar, No.1, Govandi, Mumbai-43 (Maharashtra)
553.	Sadbhavana Party	Room No.14,Ist, Floor, Lucknow Hotel, Sri Ram Road Choraha, Aminabad, Lucknow-226018 (Uttar Pradesh).
554.	Sakhthi Baratha Desam	2/58, Vairavan Chetty Store, Pachiyamman Padithurai, Madhurai-625001, Tamil Nadu.
555.	Samajik Ekta Party	22, Housing Board Colony, Sonipat-131001 (Haryana)
556.	Samajik Jantantrik Party	Mukam Raja Market, Cinema Road, Gopalganj Nagar Palika Post, Gopalganj-841428, Distt. Gopalganj (Bihar).
557.	Samajik Nyaya Party	M-22, Mahavir Park, Marris Road, Aligarh-202001 (Uttar Pradesh).
558.	Samajtantric Party of India	40/1, B – Road, Bamanghachi, Howrah – 711 006, (West Bengal).
559.	Samajwadi Jan Parishad	Jai Malha Prasad, Reti Bunder Road, Mahagiri, Thane (W)-400601 (Maharashtra).
560.	Samajwadi Janata Party (Rashtriya)	Narendra Niketan, Behind Police Headquarters, Indraprastha Estate, New Delhi-110002.
561.	Samajwadi Janata Party(Maharashtra)	Barrack No.4, Behind Yashodhan Dinsha Wacha Road, Church Gate, Mumbai-400020 (Maharashtra).

INDEX

1	2	3
562.	Samata Sangharsh Party	618-F 2/2/1, Shankar Gali, Vishwas Nagar, Delhi-110032.
563.	Sampurna Vikas Dal	88, South Avenue, New Delhi-11.
564.	Samudaya Munnetra Kazhagam	No.32, New Tank Street, Nungambakkam, Chennai-600034, (Tamil Nadu).
565.	Sanatan Samaj Party	Ramanand Nagar, Begumpura, Ayodhya, Faizabad (Uttar Pradesh)
566.	Sanyukt Dastkar Party	P-205, Basti Khwaja Meer Dard, Barron Road, New Delhi-110002.
567.	Sarb Hind Shiromani Akali Dal	103, New Officers Colony, Patiala, Punjab.
568.	Sardar Patel Congress Party	B-31, Ground Floor, Lajpat Nagar-1, New Delhi - 110024.
569.	Sarva Seva Party	B-51, Pratap Vihar, Part-3, Nangloi, Delhi-110041.
570.	Sarvadharam Party(Madhya Pradesh)	C-44, Padmanabh Nagar, Bhopal- 462023 (Madhya Pradesh)
571.	Sarvahara Samaj Party	68-A Block, Darulshafa, Lucknow (Uttar Pradesh).
572.	Sarvhara Dal	Kewala Fariyatta, Via. Gidhour, Distt- Jamui (Bihar).
573.	Sarvodaya Party	P3, University Campus, University Of Rajasthan, Jaipur-302004 (Rajasthan)
574.	Satya Mave Party	548, Ramdass Pate, Nagpur-10 (Maharashtra).
575.	Satyayug Party	Flat No.203, Bldg. No.6-4-323/A, Vivek Vanshi Residency, Mekala Mandi Road, Bholakpur, Secunderabad-500080, (Andhra Pradesh)
576.	Savarn Samaj Party	East Of Stadium, Nand Hardware, Sirmor Road, Rewa-486001 (M.P.)

1	2	3
577.	Secular National Dravida Party	Kadakkavoor Buildings, Thumpara Nagar, Mundakkal, Kollam City, Kollam-691001, Kerala.
578.	Secular Party of India	House No.122-A, Ramvihar, Old Janipur, Jammu-180007 (Jammu & Kashmir)
579.	Sehajdhari Sikh Federation	622/9, Near Telephone Exchange, Raikot, District Ludhiana, Punjab.
580.	Shakti Dal	A-4, Maharani Bagh, New Delhi-110065.
581.	Shetkari Vichar Dal	49, Mamta, Anandnagar Co-op. Housing, Gulmohar Road, Savedi, Ahmednagar-414001, Maharashtra.
582.	Shikshit Berozgar Sena	Kammu Katra Sadarganj, Shabnam Tailor Maryahun, Jaunpur, Uttar Pradesh.
583.	Shiromani Youth Akali Dal (Kahlon)	5/5051, Shakti Nagar, Khandwalla, Chaharta, Amritsar (Punjab).
584.	Shivrajya Party	6-A, Ground Floor, Sarvoday Trust Building, Gokhale Road (South), Dadar (West), Mumbai-400028, Maharashtra.
585.	Shoshit Samaj Dal	Center Office : Dakshnini Mandiree, Patna-800001 (Bihar)
586.	Shoshit Samaj Party	327, Krishi Apartment, 'D'-Block, Vikas Puri, New Delhi –110018
587.	Shubha Karnataka	MIG-II, No. 129, Hudco Colony, Behind Bus Depot, Near Jagratha Anjaneya Tample, Gadag – 582 103, Karnataka.
588.	Sikkim Himali Rajya Parishad	Metro Point, 5th Mile Tadong, Gangtok (East Sikkim).
589.	Sikkim Janashakti Party	Ranipool Marchak, Chakung House, P.O. Ranipool, Gangtok (Sikkim)
590.	Sikkim National Liberation Front	31-A, National Highway, P.O. Gangtok (Sikkim)

INDEX

1	2	3
591.	Sinh Jan Seva Party	Near Public Library, Veraval-362265 (Gujarat)
592.	Sirpanch Samaj Party	T-47, Old Nangal, Delhi Cantt-110 010.
593.	Social Action Party	Mylackal House, Ranny, Pathanamtitta Distt., Pin-689072 (Kerala).
594.	Social Justice Party	No.73, Ellaiaman Colony, Teynampet, Chennai-600086 (Tamil Nadu).
595.	Socialist Party(Lohia)	Siddiqui Building, 6122, Bara Hindu Rao, Delhi-110006.
596.	Socialist Republican Party	State Committee Office, Tutor's Lane, Statue, Trivandrum – 695001 (Kerala).
597.	Socialistic Democratic Party	Post Box No.1089, General Post Office, Srinagar-190001, Jammu and Kashmir.
598.	Swaraj Dal	No.4 Stop, Pattar Gudda, Post-Garaheharama, Port Blair-744101 (Andaman & Nicobar Islands).
599.	Swatantra Bharat Paksha	'Rahi', Khokadpura, Aurangabad-431001, Maharashtra.
600.	Swatntra Kranti Dal	Shanti Homeopathic Store, Arya Samaj Chowk, Badayu, Uttar Pradesh.
601.	Tamil Desiyak Katchi	80-A, Chamundi Shopping Complex, Salem-636007 (Tamil Nadu).
602.	Tamil Maanila Kamraj Congress	C/o F.B. Benjamin George, Advocate, No.17, Dooming Street, Santhome, Chennai-600004, (Tamil Nadu).
603.	Tamil Nadu Deseeya Grameeya Thozhilalar Congress	5/58, Maniam Building, Theethipalayam Post, Coimbatore-641010 (Tamil Nadu).
604.	Tamil Nadu Makkal Congress	310- V-Block Boopathy Nagar, Chennai-600024 (Tamil Nadu)
605.	Tamil Nadu Peasants & Workers Party	No. 1, Jayammal Road, Teynampet, Chennai-600018 (Tamil Nadu).

INDEX

1	2	3
606.	Tamil Nadu People's Party	16/2 K.P.Street Mylapore, Chennai-600004 (Tamil Nadu)
607.	Tamilaga Makkal Munnetra Kazhagam	563, Shanti Colony, N.K.B. Nagar, Palayamkottai, Tirunelveli, Tamil Nadu.
608.	Tamilar Kazhagam	180, Longly Road, Shevapet, Salem-636002 (Tamil Nadu)
609.	Tamizhaga Munnetra Munnani	No.152 A, North Usman Road, T. Nagar, Chennai-600017 (Tamil Nadu)
610.	Tamizhaga Rajiv Congress	6-II, Main Road, Raja Annamalaipuram, Chennai-600028 (Tamil Nadu).
611.	Tamizhar Party	8/43, M.T.C. Road; Mattur Dam, 1, Salem District, Chennai-600017 (Tamil Nadu)
612.	Tarai Kranti Dal	21/2, Indira Nagar, Lucknow (Uttar Pradesh).
613.	Telangana Congress Party	Flat No.4, Block-18, MIG Phase-II, Bagh Lingampally, Hyderabad, Andhra Pradesh.
614.	Telangana Praja Party	'Anantha Nilayam', Door No.14-9-519, Chudi Bazar Dargah, Hyderabad-500 012, Andhra Pradesh.
615.	Telangana Rashtra Samithi	House No. 8-2-220/110/1/3, Road No.14, Banjara Hills, Hyderabad, Andhra Pradesh.
616.	Thaayaga Makkal Katchi	7, Y.V.D.Complex, Chathiram Bus Stand, Tiruchirappalli-620002, Tamil Nadu.
617.	Thamilar Bhoomi	5, Dr. Sir C.V. Raman, 1st Street, Kumaran Nagar, Tricherapalli-620017, (Tamil Nadu).
618.	Tharasu Makkal Mandram	14-Sait Colony, First Street Egmore- 600008 (Tamil Nadu)
619.	The Consumer Party of India	Deshmukhwadi Complex, P.K. Road and Zaver Road Junction, Mulund (West), Mumbai-400080 (Maharashtra).
620.	The Great India Revolutioners	4/55, Roop Nagar, Delhi-110007.

INDEX

1	2	3
621.	The Humanist Party Of India	34, Lavina, 52A, Tagore Road Santa Cruz (West), Bombay-400054 (Maharashtra)
622.	The Religion Of Man Revolving Political Party Of India	Kabitirtha, Kabitanagar, P.O.Bongaon, Distt. 24-Parganas (North)-743235 (West Bengal).
623.	Thondar Congress	40-Venkatanarayana Road, Thiyagarayanagar, Chennai-600017. Tamil Nadu.
624.	Tribal People Party	170, Lingi Chatty Street, Chennai-600 001 (Tamil Nadu).
625.	Trilok Shakti Congress Bharat	49-D, Triveni Nagar, Naini, Udyog Nagar, Allahabad, Uttar Pradesh.
626.	Trimanool Gana Parishad	Ananda Plaza Complex, 4th Floor, Ganeshguri Chariali, Gawahati-781006 (Assam).
627.	United Bodo Nationalist Liberation Front	C/o Deori Bora, Rambhapuri, Kahilipara, Guwahati, (Assam)
628.	United Citizen Party	D-29, Kondli, Delhi-110096.
629.	United Communist Party Of India	No.2 Fiftieth Street, Ashok Nagar, Chennai-600083 (Tamil Nadu).
630.	United India Peoples Party	Manjamattam, Moozhoor P.O., Kottayam Distt. (Kerala).
631.	United Indian Democratic Council	No.1205, II-Stage, Rajaji Nagar, Bangalore-560010 (Karnataka)
632.	United Minorities Front, Assam	Ulubari, Guwahati-781007(Assam)
633.	United Peoples Party of Assam	S.S. Road, Lakhtokia, Guwahati-781001, Assam.
634.	United Reservation Movement Council Of Assam	Post Box No. 2, P.O.Rehabari, Guwahati-781008 (Assam).
635.	United Tribal Nationalists Liberation Front	Deulguri, Harisingh Darrong-784510 (Assam)
636.	Uttar Pradesh Jan Manas Party	A-1445/6, Indira Nagar, Lucknow-226016 (Uttar Pradesh).

INDEX

1	2	3
637.	Uttar Pradesh Republican Party	552/2, Rajendra Nagar, 2nd Street, Lucknow-226004 (U.P.)
638.	Uttarakhand Sanskriti Parishad	D-355, Vinod Nagar (West), Delhi-110092.
639.	Uttarkhand Janwadi Party	53-K, Rajpur Road, Dehradun, Uttaranchal.
640.	Uzhaippalar Katchi	70-D, Palanisamy Street, Vaniyambadi Road, Tirupattur-635601, Vellore District, Tamil Nadu.
641.	Uzhaippalar Podhu Nalakatchi	Tirupattur, Vellore District, Tamil Nadu-635601.
642.	Vidarbha Vikas Party	Block A, Second Floor, Poonam Chambers, Chhindwara Road, Nagpur-13 (Maharashtra).
643.	Vidharabha Rajya Mukti Morcha	A Type, Sukhkarta Apartment, Balraj Marg, Dhantali, Nagpur-440012 (Maharashtra)
644.	Vidhayak Dal	HIG-205, Sector-1, Vikas Nagar, Lucknow, Uttar Pradesh.
645.	Vijeta Party	501, Abhishek Plaza, Exhibition Road, Patna-800001 (Bihar).
646.	Vikas Party	Satyagarh Marg, Darul Safa Compound, Lucknow (Uttar Pradesh).
647.	Vikaswadi Communism Party	Makhdumpur Road, Mawana Kalan 250401, Distt. Meerut (U.P.)
648.	Viswa Maya Political Party	6D-6-18 (House No.), Near Markandeswara Swamy Temple, Southern Street, Eluru-534001, West Godavari District, Andhra Pradesh.
649.	Vivasayi Anbhu Katchi	No.14, Raghava Nattan Street, Uthiramerur-603 406, Tamil Nadu.
650.	Voluntary Indian People Party Haryana	House No.363, 1st Floor, Street No.9, Jawahar Nagar, Hissar, Haryana.
651.	West Bengal Socialist Party	42-Ananda Palit Road, Kolkatta-700014.

1	2	3
652.	Youth and Students Party	No.1/120, Gangaiamman Koil Street, Padinallore, Redhills, Chennai-52, Tamil Nadu.
653.	Youth Brigade	Village Kakgachi, P.O-Bhanderhali, District Hooghly, West Bengal.
654.	Yuva Gantantra Party	Sardar Patel Nagar, Jamnipali-Korba, District Bilaspur, Chhattisgarh.
655.	Yuva Jan Jagriti Party	Bahalolpur, Bulandshaher-202391, Uttar Pradesh.

TABLE-IV
(LIST OF FREE SYMBOLS)

1. Aeroplane
2. Almirah
3. Axe
4. Balloon
5. Banana
6. Bangles
7. Basket
8. Bat
9. Batsman
10. Battery Torch
11. Bead Necklace
12. Black Board
13. Book
14. Bread
15. Brick
16. Bridge
17. Brief Case
18. Brinjal
19. Brush
20. Bungalow
21. Cake
22. Camera
23. Candles
24. Car
25. Carrom Board
26. Carrot
27. Ceiling Fan
28. Coat
29. Coconut
30. Comb
31. Cot
32. Cup & Saucer
33. Dao
34. Diesel Pump
35. Dolli
36. Electric Pole
37. Envelope
38. Fork
39. Frock
40. Frying Pan
41. Gas Cylinder
42. Gas Stove
43. Glass Tumbler

1	2
	44. Hanger
	45. Harmonium
	46. Hat
	47. Ice Cream
	48. Iron
	49. Jug
	50. Kettle
	51. Kite
	52. Lady Purse
	53. Letter Box
	54. Lock and Key
	55. Maize
	56. Nagara (In all States and Union Territories except in the North Eastern States of Arunachal Pradesh, Assam, Manipur, Meghalaya, Mizoram, Nagaland and Tripura)
	57. Neck Tie
	58. Pressure Cooker
	59. Railway Engine
	60. Ring
	61. Road Roller
	62. Saw
	63. Scissors
	64. Sewing Machine
	65. Shuttle
	66. Slate
	67. Spoon
	68. Stool
	69. Table
	70. Table Lamp
	71. Television
	72. Tent
	73. Toffee
	74. Violin
	75. Walking Stick
	76. Whistle
	77. Wool

By Order,

(A.K. MAJUMDAR)
SECRETARY TO THE
ELECTION COMMISSION OF INDIA

INDEX

भारत निर्वाचन आयोग

निर्वाचन सदन,
अशोक रोड,
नई दिल्ली–110001.

संख्या 56/2003/न्यायिक–III

23 अक्तूबर, 2003
तारीख----------------
1 कार्तिक, 1925(शक)

अधिसूचना

यत: निर्वाचन आयोग ने निर्वाचन प्रतीक (आरक्षण और आबंटन) आदेश, 1968 के पैरा 17 के अनुसरण में जारी, मान्यता प्राप्त राष्ट्रीय और राज्यीय दलों, रजिस्ट्रीकृत अमान्यता प्राप्त दलों और मुक्त प्रतीकों की सूची को विनिर्दिष्ट करने वाली, समय–समय पर यथा–संशोधित अपनी अधिसूचना सं0 56/2003/न्यायिक–III, तारीख 22 जनवरी, 2003 को अद्यतन करने का निर्णय लिया है;

2. अत: अब, निर्वाचन प्रतीक (आरक्षण और आबंटन) आदेश, 1968 के पैरा 17 के अनुसरण में, समय–समय पर यथा–संशोधित भारत के राजपत्र, असाधारण भाग–II, खण्ड–3, उप–खण्ड (iii) में प्रकाशित तारीख 22 जनवरी,2003 की अपनी उपर्युक्त मुख्य अधिसूचना 56/2003/न्यायिक–III के अधिक्रमण में निर्वाचन आयोग एतद् द्वारा विनिर्दिष्ट करता है :–

(क) सारणी–I में, राष्ट्रीय दल और उनके लिए क्रमश: आरक्षित प्रतीक ;

(ख) सारणी–II में, राज्यीय दल राज्य या वे राज्य या वे राज्य जहाँ ये राज्यीय दल हैं और ऐसे राज्य या राज्यों में उनके लिए क्रमश: आरक्षित प्रतीक ;

(ग) सारणी–III में, रजिस्ट्रीकृत अमान्यताप्राप्त राजनैतिक दल और उनके मुख्यालय के डाक–पते ; और

(घ) सारणी–4 में, मुक्त प्रतीक

INDEX

सारणी–1
राष्ट्रीय दल

क्र०सं०	राष्ट्रीय दल	आरक्षित प्रतीक	पता
1.	2	3	4
1)	बहुजन समाज पार्टी	हाथी सभी राज्यों और संघ राज्य क्षेत्रों में (असम और सिक्किम राज्यों को छोड़कर जहाँ इनके अभ्यर्थियों को आयोग द्वारा निर्धारित मुक्त निर्वाचन प्रतीकों की सूची से कोई अन्य प्रतीक चुनना पडेगा)	12, गुरूद्वारा रकाबगंज रोड, नई दिल्ली–110001.
2)	भारतीय जनता पार्टी	कमल	11, अशोक रोड, नई दिल्ली–110002.
3)	कम्युनिस्ट पार्टी आफ इंडिया	बाल और हँसिया	अजय भवन, कोटाला मार्ग, नई दिल्ली–110002.
4)	कम्युनिस्ट पार्टी आफ इंडिया (मार्क्सीसिस्ट)	हथौड़ा, हँसिया और सितारा	ए.के. गोपालन भवन, 27–29,भाई वीर सिंह मार्ग, (गोल मार्किट), नई दिल्ली–110001.
5)	इंडियन नेशनल कॉंग्रेस	हाथ	24, अकबर रोड, नई दिल्ली–110011.
6)	नेशनलिस्ट कॉंग्रेस पार्टी	घड़ी	10, बिशम्बर दास मार्ग, नई दिल्ली–110001.

सारणी-II
राज्यीय दल

क.	राज्य/संघ राज्य क्षेत्र का नाम	राज्यीय दल का नाम	आरक्षित प्रतीक	पता
1)	आन्ध्र प्रदेश	तेलुगु देशम	साइकिल	तेलुगु देशम पार्टी ऑफिस, एन० टी० आर० भवन, रोड न० 2, बंजारा हिल्स, हैदराबाद-500033. (आन्ध्र प्रदेश)
2)	अरूणाचल प्रदेश	अरूणाचल कॉंग्रेस	परस्पर काटते हुए दो दाव	जी-एक्सटेंशन, नहरलागुन (अरूणाचल प्रदेश)
3)	असम	1. असम गण परिषद्	हाथी	मुख्य कार्यालय:-गोपीनाथ बोरदोलोई रोड, गुवाहाटी-781001 (असम)
		2.कम्युनिस्ट पार्टी ऑफ इंडिया (मार्क्ससिस्ट-लेनिनिस्ट)(लिबरेशन)	तीन सितारा वाला झंडा	यू-90, शक्करपुर, दिल्ली-110092
4)	बिहार	1. झारखण्ड मुक्ति मोर्चा	तीर-कमान	बैरियातु रोड, रॉंची-834008 (झारखण्ड)
		2. राष्ट्रीय जनता दल	लालटेन	13-वी पी हाउस, रफी मार्ग, नई दिल्ली-110001
		3. समता पार्टी	मशाल	220, विट्ठलभाई पटेल हाउस रफी मार्ग, नई दिल्ली-110001
		4. जनता दल(यूनाइटेड)	तीर	7, जन्तर मंतर रोड, नई दिल्ली-110001
5)	गोवा	1. महाराष्ट्रवादी गोमांतक	शेर	विकास 'ए' बिल्डिंग, तीसरा तल, फार्मेसी कॉलेज के पास, 18वॉं जून रोड, पणजी-403001 (गोवा)
		2. यूनाइटेड गोअंस डेमोक्रेटिक पार्टी	दो पत्तियॉं	पहली मंजिल, कासा डोस अलिया डोस, गोमंत विद्या निकेतन के पीछे एब्सडे फेरिया रोड, माडगांव(गोवा)
6)	हरियाणा	इंडियन नेशनल लोक दल	चश्मा	100, लोधी एस्टेट, नई दिल्ली।
7)	हिमाचल प्रदेश	हिमाचल विकास कांग्रेस	टेलीफोन	समखेतर बाजार, मंडी-175001 हिमाचल प्रदेश।

INDEX

8)	जम्मू व कश्मीर	1. जम्मू एण्ड कश्मीर नेशनल कॉफ्रेंस	हल	1) शेर-ए-कश्मीर भवन रेजिडेंसी रोड, जम्मू (जम्मू व कश्मीर) 2) नवाई सुब्ह कम्पलेक्स, जीरो ब्रिज, श्रीनगर, (जम्मू व कश्मीर)
		2. जम्मू एण्ड कश्मीर नेशनल पैंथर्स पार्टी	साईकिल	17-वी0 पी0 हाउस रफी मार्ग नई दिल्ली - 110001
		3.जम्मू एण्ड कश्मीर पीपुल्स डेमोक्रेटिक पार्टी	स्याही की दवात् और कलम	नौगाम बाई-पास, श्रीनगर-190001. (जम्मू व कश्मीर)
9)	झारखण्ड	1. झारखण्ड मुक्ति मोर्चा	तीर-कमान	बैरियातु रोड, रॉची-834008 (झारखण्ड)
		2. राष्ट्रीय जनता दल	लालटेन	13-वी पी हाउस, रफी मार्ग, नई दिल्ली-110001
		3. समता पार्टी	मशाल	220, विट्ठलभाई पटेल हाउस रफी मार्ग, नई दिल्ली-110001
		4. जनता दल(यूनाइटेड)	तीर	7, जन्तर मंतर रोड, नई दिल्ली-110001
10)	कर्नाटक	1. जनता दल(सेक्यूलर)	सिर पर धान ले जाती हुई कृषक महिला	5, सफदरजंग लेन, नई दिल्ली-110003.
		2. जनता दल(यूनाइटेड)	तीर	7, जन्तर मंतर रोड, नई दिल्ली-110003.
11)	केरल	1. केरल कांग्रेस	साइकिल	स्टेट कमेटी आफिस, स्टार थिएटर जंक्शन के पास, कोट्टायम दक्षिण (केरल)
		2. केरल कांग्रेस(एम)	दो पत्तियां	स्टेट कमेटी आफिस, फायर स्टेशन के पास, कोट्टायम (केरल)
		3. मुस्लिम लीग केरल स्टेट कमेटी	सीढ़ी	केरल स्टेट कमेटी, लीग हाउस, रेड कास रोड, कालीकट-32 (केरल)
		4. जनाधिपथ्या सम्रक्षणा समिति	बस	जनाधिपत्य संरक्षण समिति, केरल राज्य समिति कार्यालय, आयरन ब्रिज डाक घर, एलेप्पी-688011, केरल।
12)	महाराष्ट्र	शिवसेना	तीर-कमान	शिवसेना भवन, गडिकारी चौक, दादर, मुंबई-400028(महाराष्ट्र)

13)	मणिपुर	1. फेडरल पार्टी ऑफ मणिपुर	उदीयमान सूर्य	सोरम लैरक, नागा मपल, इम्फाल-795001 (मणिपुर)
		2. मणिपुर पीपुल्स पार्टी	साइकिल	पीपुल्स रोड, इम्फाल-795001 (मणिपुर)
		3. मणिपुर स्टेट कॉंग्रेस पार्टी	फसल काटता हुआ किसान	कैशमपट (राजभवन के सामने) इम्फाल-795001 (मणिपुर)
		4. समता पार्टी	मशाल	220, विट्ठलभाई पटेल हाऊस, रफी मार्ग, नई दिल्ली-110001.
14)	मेघालय	1. हिल स्टेट पीपुल्स डेमोक्रेटिक पार्टी	शेर	केंप्स ट्रेस, लाबन, शिलांग-793004 (मेघालय)
		2. मेघालय डेमोक्रेटिक पार्टी	बाद में अधिसूचित किया जाऐगा	मिशन कम्पाउंड, मावखार, शिलांग-793001, मेघालय।
		3. पीपुल्स डेमोक्रेटिक मूवमेंट	दो तलवारें और एक ढाल	मावलाइ नोंगक्वार, शिलांग-793008(मेघालय)
		4. यूनाइटेड डेमोक्रेटिक पार्टी	ड्रम	मावलाइ नोनगलाम, शिलांग-793002(मेघालय)
15)	मिजोरम	1. मिजो नेशनल फ्रंट	सितारा	जनरल हेडक्वार्टर्स-जरकावत आइजॉल(मिजोरम)
		2. जोरम नेशनलिस्ट पार्टी	सूर्य (किरण रहित)	जनरल हेडक्वार्टर्स, ट्रेजरी स्कायर, आइजॉल-796001(मिजोरम)
		3. मिजोरम पीपुल्स कॉंफ्रेंस	बिजली का बल्ब	जनरल हेडक्वार्टर्स, ट्रेजरी स्कायर, आइजॉल-796001 (मिजोरम)
16)	नागालैंड	1. जनता दल(यूनाइटेड)	तीर	7, जन्तर मंतर रोड, नई दिल्ली-110003.
		2. नेशनलिस्ट डेमोक्रेटिक मूवमेन्ट	बाद में अधिसूचित किया जाऐगा	एन0 डी0 एम0 एच0 क्यू0, नागालैंड पो0 बॉ0-106, दीमापुर-797112, नागालैंड
		3. नागालैंड पीपुल्स फ्रंट	बाद में अधिसूचित किया जाऐगा	बर्मा कैम्प, दीमापुर-797112. (नागालैंड)
17)	उड़ीसा	बीजू जनता दल	शंख	नवीन निवास, एरोड्रोम गेट, भुवनेश्वर -751009 (उड़ीसा)

INDEX

18)	पांडिचेरी	1. ऑल इंडिया अन्ना द्रविड मुन्नेत्र कड़गम	दो पत्तियाँ	275, अव्वाई षणमुगम सलाई, रोयापेट्टह, चेन्नई-600014. (तमिलनाडु)
		2. द्रविड मुन्नेत्र कड़गम	उदीयमान सूर्य	'अन्ना अरिवालयम', 268-269, अन्ना सलाई, तेनामपेट, चेन्नई-600018.(तमिलनाडु)
		3. पट्टाली मक्कल काची	आम.	63, नट्टु मुथु नाइकेन स्ट्रीट, वन्नियां तेनामपेट,चेन्नई-600018 (तमिलनाडु)
		4. तमिल मानीला कांग्रेस (मूपनार)	साइकिल	सत्यमूर्ति भवन, जनरल पैटर्स रोड, चेन्नई-600002 (तमिलनाडु)
19)	पंजाब	1. शिरोमणि अकाली दल	तराज़ू	मकान नं0 256, सेक्टर-9सी, चंडीगढ़ ।
		2. शिरोमणि अकाली दल (सिमरनजीत सिंह मान)	गाड़ी	फ्लैट नं0 36, सेक्टर-4, चंडीगढ़ ।
20)	सिक्किम	1. सिक्किम डेमोक्रेटिक फ्रंट	छाता	अपर देवराली, गंगटोक पूर्व सिक्किम ।
		2. सिक्किम संग्राम परिष्द	हाथी	संग्राम भवन, जीवन थींग मार्ग, गंगटोक (सिक्किम)
21)	तमिलनाडु	1. ऑल इंडिया अन्ना द्रविड़ मुन्नेत्र कड़गम	दो पत्तियाँ	275, अव्वाई षणमुगम सलाई, रोयापेट्टाह, चेन्नई-600014. (तमिलनाडु)
		2. द्रविड़ मुन्नेत्र कड़गम	उदीयमान सूर्य	'अन्ना अरिवालयम' 268-269, अन्ना सलाई, तेनामपेट, चेन्नई-600018 (तमिलनाडु)
		3. मरूमलार्ची द्रविड़ मुन्नेत्र कड़गम	लट्टू	'त्यागम,' नं0 141, रूक्मणि लक्ष्मी पति सलाई, इनमोरे, चेन्नई-600008 (तमिलनाडु)
		4. तमिल मानीला कांग्रेस (मूपनार)	साइकिल	सत्यमूर्ति भवन, जनरल पैट्टर्स रोड, चेन्नई-600002 (तमिलनाडु)
		5. पट्टाली मक्कल काची	आम	63, नट्टु मुथु, नाईकेन स्ट्रीट, वन्नियां तेनामपेट,चेन्नई-600018 (तमिलनाडु)

INDEX

22)	त्रिपुरा	1. इन्डीजीनियस नेशनल पार्टी आफ तवीपरा	दो पत्तियाँ	अभय नगर, अगरतला-799005. (त्रिपुरा)
		2. ऑल इंडिया तृणमूल कांग्रेस	पुष्प और तृण	30-बी, हरीश चटर्जी स्ट्रीट कलकत्ता-600026 (पश्चिम बंगाल)
23)	उत्तर प्रदेश	1. समाजवादी पार्टी	साइकिल	18, कोपरनिकस लेन, नई दिल्ली
		2. राष्ट्रीय लोक दल	हस्तचालित पम्प	12, तुगलक रोड, नई दिल्ली-110011
24)	उत्तरांचल	समाजवादी पार्टी	साइकिल	18, कोपरनिकस लेन, नई दिल्ली
		उत्तराखण्ड क्रान्ति दल	कुर्सी	सैन्ट्ल ऑफिस, पंचकुटी मलीताल, नैनीताल (उत्तरांचल)
25)	पश्चिम बंगाल	1. ऑल इण्डिया फार्वर्ड ब्लॉक	शेर	28, गुरुद्वारा रकाब गंज रोड, नई दिल्ली-110001.
		2. रिवोल्यूशनरी सोशलिस्ट पार्टी	फावड़ा और बेलचा	37, रिपन स्ट्रीट,(मुजफ्फर अहमद सरनी) कलकत्ता-700016. (पश्चिम बंगाल)
		3. ऑल इण्डिया तृणमूल कांग्रेस	पुष्प और तृण	30-बी, हरीश चटर्जी स्ट्रीट, कलकत्ता-600026, पश्चिम बंगाल

INDEX

सारणी–III
रजिस्ट्रीकृत अमान्यता प्राप्त दल

क.सं.	रजिस्ट्रीकृत अमान्यता प्राप्त राजनैतिक दल	मुख्यालय का पता
1)	आदर्श लोक दल	आबू नगर, पुलिस थाना फतेहपुर सिटीके सामने, जिला–फतेहपुर, (उत्तर प्रदेश)
2)	आदर्श पोलीटिक्ल पार्टी	405, कुन्दन भवन कोमर्शियल काम्पलैक्स आजादपुर, दिल्ली–110033
3)	आदर्शवादी दल	जवाहर रोड, खुर्जा–203136, जिला–बुलन्दशहर (उत्तर प्रदेश)
4)	अगर जन पार्टी	बी–949, अग्रवाल वाली गली, मेन कृष्णा गली के पास, मौजपुर दिल्ली–110053.
5)	अजेय भारत पार्टी	ए–14, मोहन एस्टेट्स, मथुरा रोड, नई दिल्ली।
6)	अखंड भारत महासंघ सर्वहारा क्रांतिकारी पार्टी	सनफूल, कोटा–1, (राजस्थान)
7)	अखंड भारत एकता आन्दोलन	बसंत भवन, 17/34, सिंघन स्ट्रीट, काशीपुर पिन कोड–244713, जिला–उधम सिंह नगर (उत्तरांचल)
8)	अखण्ड भारती	ई0–5, प्रथम तल, बाली नगर, शिवाजी मार्ग, नई दिल्ली–110015
9)	अखिल भारत हिन्दू महासभा	मंदिर मार्ग, नई दिल्ली–110001.
10)	अखिल भारतीय अमन कमेटी	1/9986, वैस्ट गोरख पार्क, शाहदरा, दिल्ली–110032
11)	अखिल भारतीय अशोक सेना	117/0/117, गीता नगर, कानपुर–208025, (उत्तर प्रदेश)
12)	अखिल भारतीय भारत माता–पुत्र पक्ष	ऑफिस–नन्दूरवार पिन–425412, जिला–धुलिया (महाराष्ट्र)
13)	अखिल भारतीय भ्रष्टाचार निर्मूलन सेना	ओम बिल्डिंग, छत्रपति शिवाजी चौक, गोंधाले नगर हडपसर, पुणे–411002 (महाराष्ट्र)
14)	अखिल भारतीय कांग्रेस दल (अम्बेडकर)	च–1, कुम्भा नगर, चितौड.गढ.,पिन–312001 (राजस्थान)
15)	अखिल भारतीय दलित उत्थान पार्टी	ए–201/2, गली नं0 1, विकास मार्ग, शक्करपुर, दिल्ली–110092.
16)	अखिल भारतीय दस्तकार मोर्चा	चैम्बर नं0 187, नई दिल्ली कोर्ट्स, पटियाला हाउस, नई दिल्ली–110001.

INDEX

1	2	3
17)	अखिल भारतीय देश भक्त मोर्चा	पुरन्दरपुर, जी.पी.ओ. पटना, (बिहार)
18)	अखिल भारतीय गरीब पार्टी	गाँव-कुराना, पोस्ट-सिम्भावली, जिला-गाजियाबाद, (उत्तर प्रदेश)
19)	अखिल भारतीय गरीब मजदूर किसान पार्टी	4/74, सेक्टर-4, डा० अम्बेडकर नगर, नई दिल्ली-110062.
20)	अखिल भारतीय जनरल लेबर पार्टी	ए-3/85, नन्द नगरी, दिल्ली-93.
21)	अखिल भारतीय गोरखा लीग	महावीर बिल्डिंग, लाडेन्ला रोड, दार्जिलिंग-734101 (पश्चिम बंगाल)
22)	अखिल भारतीय जनसंघ	जे-394, शंकर रोड, नई दिल्ली-110060.
23)	अखिल भारतीय जनता कांग्रेस	4, यू.एफ. बाबर प्लेस, टोडरमल रोड, बंगाली मार्केट के पास, नई दिल्ली-110001.
24)	अखिल भारतीय किसान मजदूर मोर्चा	श्री महात्मा गाँधी विचार केन्द्र, उलदान, झाँसी (उत्तर प्रदेश)।
25)	अखिल भारतीय लोकतांत्रिक अल्पसंख्यक जन मोर्चा	गांव-बार्वे, पोस्ट दाहु, थाना-ओरमानाजी, जिला-राँची (झारखण्ड)
26)	अखिल भारतीय लोकराज पार्टी	एच.ओ.-रघुवीर नगर, बल्लभगढ़, फरीदाबाद(हरियाणा)
27)	अखिल भारतीय लोकतंत्र पार्टी	गाँव और पोस्ट-दत्तावाली, जिला-मेरठ (उत्तर प्रदेश)
28)	अखिल भारतीय मानव अधिकार दल	1602, डी.डी.ए. जनता फ्लैट्स, जी.टी.बी. एन्क्लेव, दिल्ली-110093.
29)	अखिल भारतीय मानव सेवा दल	ए-74, सेक्टर-12, नोएडा (उत्तर प्रदेश)
30)	अखिल भारतीय मुस्लिम लीग (सेक्युलर)	खारी कुआं मुधलपुरा फस्ट, मुरादाबाद-244001(उ०प्र०)
31)	अखिल भारतीय राजार्य सभा	आदर्श गुरूकुल शाही, जिला-पीलीभीत, पिन कोड-262001, उत्तर प्रदेश।
32)	अखिल भारतीय राजीववादी कॉंग्रेस (दुबे)	डब्ल्यू-जेड-8-93, तंवर मार्केट, रिंग रोड, नारायणा, नई दिल्ली-110028.
33)	अखिल भारतीय राम राज्य परिषद् (प्रेम बल्लभ व्यास)	गौघाट, मथुरा (उत्तर प्रदेश)
34)	अखिल भारतीय राष्ट्रीय आजाद हिन्द पार्टी	एच. ओ-। आर. 11-12, विस्तार योजना दादाबारी, कोटा (राजस्थान)

INDEX

1	2	3
35)	अखिल भारतीय रिवोल्यूशनरी शोषित समाज दल	वैशाली नगर, सिद्धेश्वर बेस, स्था0 और पो0-लातुर, जिला-लातुर-413512 (महाराष्ट्र)
36)	अखिल भारतीय संघर्ष दल	नंगली भट्टा,फतेहगढ, चूडीयां रोड, अमृतसर-143001 पंजाब ।
37)	अखिल भारतीय सेना	ओम कला निकेतन संकल्प, को.आ. हाउसिंग सोसायटी, आनन्दगार, विखोरिली पार्क साइट (पश्चिम), मुम्बई-400079 (महाराष्ट्र)
38)	अखिल भारतीय शिवसेना राष्ट्रवादी	अखिल भारतीय शिवसेना भवन, गुड मंडी, लुधियाना (पंजाब)
39)	अखिल भारतीय बेरोजगार पार्टी	7/96-97, विकास नगर, लखनऊ (उत्तर प्रदेश)
40)	अखिल भारतीय जनता विकास पार्टी	21-डी, पाकेट ए-3, एवरेस्ट अपार्टमेन्ट कालकाजी एक्सटेंशन, नई दिल्ली-19.
41)	अखिल भारतीय लोकतांत्रिक कांग्रेस	एफ-3, पार्क रोड, लखनऊ, (उत्तर प्रदेश)
42)	अखिल जन विकास दल	50ए/1ए, नाहरपुर, राव एस0 के0 शॉपिंग कॉम्प्लैक्स, सैक्टर-7, रोहिणी, दिल्ली-85
43)	अली सेना	1/1, जफराबाद, ब्यु सीलमपुर, दिल्ली-110053.
44)	ऑल इंडिया क्रिश्चियन डेमोक्रेटिक एण्ड बैकवर्ड पीपुल्स पार्टी	ब्लाक ए-1, फ्लैट-2, कलकत्ता-700054,(पश्चिम बंगाल)
45)	ऑल इंडिया फार्वर्ड ब्लॉक (सुभासिस्ट)	49-एम, मोतीलाल फर्स्ट स्ट्रीट, मदुरई-625010.(तमिलनाडु)
46)	ऑल इंडिया गरीब कांग्रेस	ए-1/126, सेक्टर-6, रोहिणी, नई दिल्ली ।
47)	ऑल इंडिया होमलेस पीपुल्स कांग्रेस	नवग्राम गरीया, पो0ऑ0 पंचपोटा, साउथ-24, परगना-743518. (पश्चिम बंगाल)
48)	ऑल इंडिया इंदिरा कांग्रेस (सेक्युलर)	2680, चूड़ीवाला, दिल्ली-110006.
49)	ऑल इन्डिया क्रान्तिकारी कांग्रेस	184/1469,मोती लाल नगर-1, गोरेगॉव (पश्चिम) मुम्बई-400104, महाराष्ट्र ।
50)	ऑल इंडिया लोकराज पार्टी	गांव-मेहरबान, तहसील और जिला-लुधियाना (पंजाब)
51)	ऑल इंडिया महिला राज पार्टी	5 ए, ओरियेंट रो, कलकत्ता-700017, (पश्चिम बंगाल)
52)	ऑल इंडिया मजलिस-ए-इत्तेहादुल मुस्लिमीन	दारूस्सलाम बोर्ड, हैदराबाद (आन्ध्र प्रदेश)
53)	ऑल इंडिया माइनॉरिटीज फ्रंट	148, साउथ एवेन्यू, नई दिल्ली-110001.
54)	ऑल इंडिया मूवेन्दार मुन्नानी कड़गम	लेक एरिया, मेलुर रोड, मदुरई-625107.(तमिलनाडु)

INDEX

1	2	3
55)	ऑल इंडिया मुस्लिम फोरम	सी-177, सेक्टर 'जे' अलीगंज, लखनऊ, उत्तर प्रदेश।
56)	ऑल इंडिया पीपुल्स पार्टी	सेन्ट्रल कमेटी, गाँधी नगर,-प्रथम लाइन, बेरहामपुर-760001, (उड़ीसा)
57)	ऑल इण्डिया प्रोग्रेसिव जनता दल	17, अकबर रोड, नई दिल्ली-110001
58)	ऑल इंडिया राजीव क्रान्तिकारी कांग्रेस	बी-68, जगत पुरी, दिल्ली-110051.
59)	ऑल इण्डिया सदगुणा पार्टी	कात्क्रीरी, इन्दलु ग्राम, आर० के० वी० बी० पेट पोस्ट, कारवेट नगर मण्डल, पिन-517582, चित्तूर जिला, आन्ध्र पदेश।
60)	ऑल इंडिया शिरोमणि बाबा जीवन सिंह मजहबी दल	गाँव और पो. ऑ. मजीठा, अमृतसर, (पंजाब)
61)	ऑल इंडिया तफसीली यूनाइटेड पार्टी	गाँव-सिमुलपुर, पो०-ठाकुर नगर, जिला-24 परगना (एन) (पश्चिम बंगाल)
62)	ऑल इंडिया ट्राइबस एण्ड माइनॉरिटीज फ्रंट	विंडरूश हिल एनेक्सी, शिमला-2, (हिमाचल प्रदेश)
63)	ऑल जे एण्ड के. पीपुल्स पैट्रियाटिक फ्रंट	जवाहर नगर, हाऊस नं०-97, पुलिस स्टेशन, राघ-बाघ, श्रीनगर (जम्मू व कश्मीर)
64)	ऑल झारखण्ड स्टुडेंटस युनियन	साकेत बिहार, हारमू, राँची, राँची-834002 (झारखण्ड)।
65)	ऑल केरल एम.जी.आर. द्रविड़ मुन्नेत्र पार्टी	दास बिल्डिंग नेमोम पी.ओ., तिरुवनंतपुरम-695020. (केरल)
66)	ऑल पार्टी हिल लीडर्स कांफ्रेंस (आर्मिसन मारक ग्रुप)	पी.ओ.-तुरा चंदमारी, वेस्टगारो हिल्स-794002. (मेघालय)
67)	अम्बेडकर नेशनल कांग्रेस	8-3-323 अमृतपेट, क्रास रोड, हैदराबाद, आन्ध्र प्रदेश
68)	अम्बेडकर पीपुल्स मूवमेंट	39, सरावना स्ट्रीट, टी नगर, चेन्नई-600017. (तमिलनाडु)
69)	अम्बेडकर प्रगतिशील रिपब्लिकन दल	डा० लोहिया कॉलोनी, शाहजहाँपुर, पिन-242001. (उत्तर प्रदेश)
70)	अम्बेडकर समाज पार्टी	304, मन्दाकिनी एन्क्लेव अलकनन्दा, नई दिल्ली-110019.
71)	अम्बेडकरवादी पार्टी	136/1, डायमंडहारबर रोड, कलकत्ता-700063. (पश्चिम बंगाल)
72)	अम्बेदकरिस्ट रिपब्लिकन पार्टी	20, ढांडीवाल ले-आउट, रिंग रोड, जोगी नगर, नागपुर-440027, महाराष्ट्र
73)	आमरा बांगाली	नं० 2, बल्लव स्ट्रीट, कलकत्ता-700004, (पश्चिम बंगाल)

INDEX

1	2	3
74)	अनैतिन्धिया एम.जी.आर. काची	68, हबीबुल्ला रोड, टी नगर, चेन्नई-600017.(तमिलनाडु)
75)	अनैतिन्तिय तामिझागा मुन्नेत्र कड़गम	10/2, नलदर नगर, कलवीरामपालयम, भारतीयार, यूनिवर्सिटी (पोस्ट) कोयम्बटूर-641048(तमिलनाडु)
76)	अण्डमान निकोवार विकास कांग्रेस	एम बी-23, एम.जी.रोड, मिडिल पाइंट, पोर्ट ब्लेयर-741001 (अण्डमान और निकोवार द्वीपसमूह)
77)	आन्ध्र नाडु पार्टी	10-5-14/1, मासब टैंक, हैदराबाद-500028 (आन्ध्र प्रदेश)
78)	आन्ध्र प्रदेश नवोदय प्रजा पार्टी	नं0 3-11, तुक्कुगुडा गांव, महेश्वरम मंडल, मनखाल पोस्ट, रंगा रेड्डी, जिला-आन्ध्र प्रदेश
79)	अन्ना तेलुगु देशम पार्टी	4-1-825/8, 9 व 10, एन.टी. आर एस्टेट्स आबिड्स, हैदराबाद-500001, (आन्ध्र प्रदेश)
80)	अन्नदाता पार्टी	मंदिर श्री पुरूषोत्तम भगवान, चंद्रभागा-326023, झालारपाटन सिटी, जिला-झालाबाड़, (राजस्थान)
81)	अपना दल	1/2 ए.पी. सेन रोड, लखनऊ (उत्तर प्रदेश)
82)	अपना हिन्दु राम भक्त पार्टी	ग्राम व डाकघर सेमरीखान कोट सिद्धार्थ नगर (उत्तर प्रदेश-272192)।
83)	आर्य सभा	7, जन्तर-मन्तर रोड, नई दिल्ली-110001.
84)	ऑटोनोमस स्टेट डिमान्ड कमेटी	रोंगनीहंग, डिफू-782460, कारबी अंगलोंग (असम)
85)	अवामी पार्टी	ई-11/77, न्यू कॉलोनी, हौज खास एक्सटेंशन, मालवीय नगर, नई दिल्ली-110017.
86)	बहुजन एकता पार्टी (आर)	2151/17ए/12, न्यू पटेल नगर, नई दिल्ली-110008.
87)	बहुजन लोकतांत्रिक पार्टी	जी-161, जे.जे. कॉलोनी, वाजीरपुर, दिल्ली-110052.
88)	बहुजन रिपब्लिकन पार्टी	म.न. 1-7-1046/18, एस.आर.टी. क्वाटर्स-18, आजमाबाद, रामनगर, हैदराबाद-500020.(आन्ध्र प्रदेश)
89)	बहुजन समाज पार्टी(अम्बेडकर)	गांव और पो0 ऑफिस-सेगती, जिला-अम्बाला (हरियाणा)
90)	बहुजन विकास पार्टी	बी0-3/512 जे0 जे0 सी0 रघुबीर नगर नई दिल्ली-110027
91)	बारक वैली टेरीटोरी डिमांड कमेटी	स्वराज भवन, सिलेहर रोड, पो0ऑ0-थाना और जिला-करीमगंज, पिन-788711, असम
92)	भारत दल	भारत सेवाधाम अरण्यक, कान्तिदीप मौराना, नूरपुर, जिला-बिजनौर (उत्तर प्रदेश)

INDEX

1	2	3
93)	भारत जन पार्टी	324, कैलाश नगर, गाजियाबाद (उत्तर प्रदेश)
94)	भारत की लोक जिम्मेदार पार्टी	3/250, विश्वास खण्ड, गोमती नगर, लखनऊ-226010 (उत्तर प्रदेश)
95)	भारत क्रान्ति रक्षक पार्टी	पुरानी बाजार, पोस्ट-भरवारी, जिला-कौशाम्बी, इलाहाबाद (उत्तर प्रदेश)
96)	भारत मंगलम परिषद्	जमो बाजार, हास्पीटल चौक, पो0आ0 जमो बाजार, जिला सिवान, बिहार
97)	भारत नव ज्योति संघ	18/25-ए, कुरसावा, फूलबाग, कानपुर-208001. (उत्तर प्रदेश)
98)	भारत पैंशनर्स फ्रंट	आर-17, हौज खास एन्क्लेव, नई दिल्ली-110016.
99)	भारत मक्कल कांग्रेस	एन-30, बेलुचेट्टी रोड स्ट्रीट, एस कादीयुर, जोलारपेट, नार्थ अर्काट जिला (तमिलनाडु)
100)	भारतीय नेताजी पार्टी	3857, चौथा क्रास, गायत्री नगर, बंगलौर-560021. (कर्नाटक)
101)	भारतीय अम्बेडकर पार्टी	मेन बाजार, कृष्णा नगर, जाउरा फाटक, अमृतसर (पंजाब)
102)	भारतीय अष्ट जन पार्टी	151, सी. सेक्टर, दूसरी मंजिल, कमरा नं0 203, इन्दर पुरी, भोपाल-462022(मध्य प्रदेश)
103)	भारतीय बैकवर्ड पार्टी	71, सूर्य अपार्टमेंट्स, फेजर रोड, पटना-800001 (बिहार)
104)	भारतीय बेरोजगार मजदूर किसान दल	बंसल गांव, पो.ऑ.-धेघाट, पट्टी-मल्ला, चौकोट, जिला-अल्मोड़ा (उत्तरांचल)
105)	भारतीय डेमोक्रेटिक दल	नं0 1ए, गंगाई उम्मन कोइल, दूसरी स्ट्रीट, वाद्दापलानी, चेन्नई-600026 (तमिलनाडु)
106)	भारतीय एकलव्य पार्टी	गांव व पो0-बेल्हार कलां, तहसील मेहदावल, जिला-संत कबीर नगर, उत्तर प्रदेश
107)	भारतीय गांव ताज दल	ग्राम-कुका, पो0ऑ0 मक्सूदपुर, जिला-कपूरथला (पंजाब)
108)	भारतीय हिन्दू सेना	आमेर भवन, आमेर, जयपुर (राजस्थान)
109)	भारतीय जय जवान जय किसान पार्टी	ट्रक यूनियन के पास, झज्जर, जिला-रोहतक (हरियाणा)
110)	भारतीय जन बेरोजगार छात्र दल	आर0टी0ओ0 ऑफिस के पास, हुसैनगंज, सिद्धार्थ नगर, उत्तर प्रदेश।

INDEX

1	2	3
111)	भारतीय जन कांग्रेस	5158/15 महालक्ष्मी बिल्डिंग, रामकृष्ण मिशन के पीछे, पहाड़गंज लेन, नई दिल्ली-110055.
112)	भारतीय जन जागृति पार्टी	बृजधाम आश्रम, रणहेरा, तहसील-छाता, जिला-मथुरा (उत्तर प्रदेश)
113)	भारतीय जन किसान पार्टी	35/सी/2, जयन्तीपुर, धूमनगंज, इलाहाबाद-211011 (उत्तर प्रदेश)
114)	भारतीय जन सभा	मार्फत राजाराम यादव, रघुवीर नगर, न्यू कॉलोनी, देवरिया (उत्तर प्रदेश)
115)	भारतीय जन विकास पार्टी	पूर्व अशोक नगर, पो.-गुलाब हाउस, रोड नं.14ए, कंकड़बाग, पटना-20, (बिहार)
116)	भारतीय जनतांत्रिक परिषद्	8/1, दतिया गेट के बाहर, झाँसी-284001.(उत्तर प्रदेश)
117)	भारतीय जनवादी पार्टी	ए-559, शास्त्री पार्क एक्सटेंशन, बुलन्द मस्जिद, दिल्ली-110053.
118)	भारतीय किसान कामगार पार्टी	214-शाहपुर जट, नई दिल्ली-110049.
119)	भारतीय किसान परिवर्तन पार्टी	नगला दखाल, कोटला रोड, फिरोजाबाद-283203, जिला फिरोजाबाद, उत्तर प्रदेश
120)	भारतीय क्रान्तिकारी कमान्द पार्टी	214एल.आई.सी. कॉलोनी, टैगोर टाउन, इलाहाबाद-211002 (उत्तर प्रदेश)
121)	भारतीय कुशल समाज पार्टी	80 यार्डस, हरिजन बस्ती, म0 नं0-82, सुल्तान पुरी, नई दिल्ली-110041
122)	भारतीय लेबर पार्टी	बी.पी.-281, रवि नगर, मुगलसराय, वाराणसी-232101 (उत्तर प्रदेश)
123)	भारतीय लोक कल्याण दल	एरिया/पोस्ट/तहसील-बिकापुर, जिला-फैजाबाद (उत्तर प्रदेश)
124)	भारतीय लोक न्याय पार्टी	7/103, आवास विकास कॉलोनी,सिकन्दर योजना, आगरा, उत्तर प्रदेश।
125)	भारतीय लोक एकता कांग्रेस पार्टी	61, मंगला पुरी फेस-1, पालम, नई दिल्ली-45
126)	भारतीय मानव रक्षा दल	बारखेड़ा, पठानी, भोपाल-21, (मध्य प्रदेश)
127)	भारतीय मानवता विकास पार्टी	133/4,कुतब एन्क्लेव, फेस-II, नई दिल्ली-110016.
128)	भारतीय माइनारिटीज सुरक्षा महासंघ	410, अर्केडिया बिल्डिंग, सर जे.जे.रोड,जे.जे.हॉस्पिटल के सामने, मुम्बई-400008. (महाराष्ट्र)

INDEX

1	2	3
129)	भारतीय मोमिन फ्रंट	174, आनन्दपुरी, बेस्ट बोरिंग, कैनाल रोड, पटना-800001 (बिहार)
130)	भारतीय मोहब्बत पार्टी (ऑल इण्डिया)	म.नं.-18184, चंदसार बस्ती, भटिण्डा-151001.(पंजाब)
131)	भारतीय मुस्लिम पार्टी (सिद्दिकी)	गांव-सूरजपुर, पो.ऑ.-रारादेवरिया, जिला-खीरी-262071 (उत्तर प्रदेश)
132)	भारतीय नागरीक पार्टी	गांव-कनासी, पो.ओ.-कनासी, जिला-फर्रूखाबाद-207501 (उत्तर प्रदेश)
133)	भारतीय नवशक्ति पार्टी	5, गुरूदवारा रकाबगंज रोड, नई दिल्ली-110001
134)	भारतीय परिवर्तन मोर्चा	3/8, शाह नगर, मंगलापुरी टर्मिनल, पालम, नई दिल्ली।
135)	भारतीय पीपुल्स एण्ड नेशनल सेक्युरिटी नेशनल पार्टी	मार्फत होटल नन्दा, 5वॉ कास गांधीनगर, बंगलोर-560009 कर्नाटक
136)	भारतीय प्रजा पक्ष	नं.374/ए, प्रथम तल, 1-ब्लॉक, 1-कॉस, रविन्द्र नाथ टैगोर नगर (आर.टी. नगर), बंगलोर-560032 (कर्नाटक)
137)	भारतीय प्रजातंत्र पार्टी	पटेल नगर, रोड नं0-9, पटना-23 (बिहार)
138)	भारतीय प्रजातांत्रिक शुद्ध गांधीवादी कृषक दल	मिस्दा, जिला जांजगीर, विकास खण्ड नवगढ., छत्तीसगढ़.ांचल, छत्तीसगढ.
139)	भारतीय राजीव कांग्रेस	145, ए-1, अर्जुन नगर, सफदरजंग एन्क्लेव, नई दिल्ली-110029
140)	भारतीय राष्ट्रवादी पक्ष	मुकुट निवास, शंकरदास देसाई स्ट्रीट, देसाईवागा नाडियाड-387001, गुजरात।
141)	भारतीय राष्ट्रीय जनहित पार्टी	सी-2968, सपना कॉलोनी, लखनऊ-226017.(उत्तर प्रदेश)
142)	भारतीय राष्ट्रीय मजदूर दल	नया सर्राफा, ग्वालियर-474001(मध्य प्रदेश)
143)	भारतीय राष्ट्रीय मोर्चा	नवदीय फतेहगढ़, फर्रुखाबाद (उत्तर प्रदेश)
144)	भारतीय राष्ट्रीय परिषद्	ई-164, समस्तपुर रोड, पांडव नगर, दिल्ली-110092.
145)	भारतीय राष्ट्रीय प्रजा मंच	मोहारवती सिसोदिया भवन, नजदीक डाक बंगला, नादी गेट, कासगंज, जिला एटा (उत्तर प्रदेश)
146)	भारतीय रिपब्लिकन पक्ष	डा. अम्बेडकर भवन, गोकुलदास पास्ता रोड, दादर, मुम्बई-400014 (महाराष्ट्र)
147)	भारतीय समाज दल	85, चौक माकाब्धु गंज, प्रतापगढ (उत्तर प्रदेश)

1	2	3
148)	भारतीय समाज कल्याण पार्टी भारत	रवेन्द्र इलैक्ट्रॉनिक्स, पुरानी चुंगी, आगरा रोड, हाथरस, जिला-अलीगढ़ (उत्तर प्रदेश)
149)	भारतीय समाजवादी विकास पार्टी	एफ-717 मंगोलपुरी, दिल्ली-110083.
150)	भारतीय समता पार्टी	ए-71-निर्माण विहार, नई दिल्ली।
151)	भारतीय सर्वकल्याण क्रान्ति दल	2/643/सी, रामबाग कॉलोनी, रामघाट रोड, अलीगढ़-202001. (उत्तर प्रदेश)
152)	भारतीय सत्यार्थ संगठन	भारत नगर, प्रेम विद्यालय, रेलवे क्रासिंग, संकीर्तन कुंज के पीछे बिड़ला मन्दिर के पास वृन्दावन रोड, जी0टी0वी0-3, मथुरा-281003, उत्तर प्रदेश।
153)	भारतीय सेवा दल	3-1-236/239/1, पहली मंजिल, सोमासुन्दरम स्ट्रीट, सिकन्दराबाद-500003 (आन्ध्र प्रदेश)
154)	भारतीय श्रमिक दल	एल-238, विकास प्राधिकरण कॉलोनी, इंदिरा नगर, राय बरेली (उत्तर प्रदेश)
155)	भारतीय सुराज्य मंच	831, सैक्टर-10, पंचकुला-134113, हरियाणा।
156)	भारतीय युवा शक्ति	बी-32-बी, न्यू गुप्ता कॉलोनी, दिल्ली-110009.
157)	भारिपा बहुजन महासंघ	डॉ. अम्बेडकर भवन, गोकुलदास पास्ता रोड, दादर मुम्बई-400014(महाराष्ट्र)
158)	भारतीय समाजवादी मोर्चा	3/1108, देहरादून चौक, सहारनपुर-247001. (उत्तर प्रदेश)
159)	भारती कृषक सेवा समाज	गांव-खारखारी आश्रम, पोस्ट-खरखोदा, जिला-मेरठ (उत्तर प्रदेश)
160)	भारती लोक लहर पार्टी	136, अजीत नगर, अमृतसर (पंजाब)
161)	भारती सर्वदर्शी परिषद्	86/12, डिप्टी का पड़ाव, देव नगर,कानपुर, उत्तर प्रदेश।
162)	भारतीय देशभक्त पार्टी	92/एच/2, प्रताप मार्केट, मुनीरका (मार्फत सोमू प्रेस), नई दिल्ली-110067.
163)	भारतीय गोरखा जनशक्ति	26/2, एच.डी. लामा रोड दार्जिलिंग-734101.(पश्चिम बंगाल)
164)	भारतीय हरित क्रान्ति दल	गांव व पो0-सोब्टा, वायां -अलीपुर, खेरी, जिला मुजफ्फरनगर, उत्तर प्रदेश।
165)	भारतीय जन कल्याण पार्टी	199/2, अर्जुन नगर कैथल-136027 (हरियाणा)
166)	भारतीय जन कांग्रेस(राष्ट्रीय)	113/70बी, लाल बहादुर शास्त्री नगर,पटना-800023(बिहार)

1	2	3
167)	भारतीय किसान मजदूर पार्टी	गांव और पोस्ट-मीरपुर, तहसील-खैर, जिला-अलीगढ़ (उत्तर प्रदेश)
168)	भारतीय महाशक्ति मोर्चा	जय नारायण वर्मा रोड, फतेहगढ़, जिला-फर्रुखाबाद, उत्तर प्रदेश, पिन-209601.
169)	भारतीय नौजवान दल	सेक्टर-6, पॉकेट बी-2, म.न. 23, रोहिणी, नई दिल्ली-110085.
170)	भारतीय रक्षक पार्टी	म.नं. 397, हाउसिंग बोर्ड कॉलोनी, रोहतक-124001 (हरियाणा)
171)	भारतीय विकास पार्टी	139-बी, टामुर नगर, न्यू फेड्स कॉलोनी, नई दिल्ली।
172)	भूमि जोतक समूह	560/12, कृष्णा नगर, कानपुर रोड, लखनऊ-226005 (उत्तर प्रदेश)
173)	भ्रष्टाचार विरोधी दल	7/216, रमेश नगर, नई दिल्ली-110015
174)	बिहार पीपुल्स पार्टी	303, सी ब्लॉक, दरोगा प्रसाद राय पथ, पटना-800001 (बिहार)
175)	बिहार विकास पार्टी	कमरा नं0 6, 1-स्पेशल फैमिली टाइप, आर-ब्लाक, पटना-800001 (बिहार)
176)	बीरा ओड़िया पार्टी	मार्फत-श्री पी. सामन्तरे, आई.ए.एस. (सेवानिवृत), स्था./पो.ऑ.-मधुपटना, कटक-10 (उड़ीसा)
177)	बोल्शेविक पार्टी ऑफ इंडिया	मार्फत-भाई बनसोड जुनी ओली, राम मंदिर काम्पटी, जिला-नागपुर (महाराष्ट्र)
178)	बृज प्रदेश निर्माण संघ	श्री अरबिन्दु भवन, 28/352, गुदडी मन्सूर खान, आगरा-3 (उत्तर प्रदेश)
179)	बुंदेलखंड मुक्ति मोर्चा	श्री सुखलाल आइस फैक्ट्री भवन, इलीट चौराहा, झांसी-28400 (उत्तर प्रदेश)
180)	बुंदेलखंड विकास दल	गांव और पो.ऑ. कुलपाहद, जनपद-हमीरपुर (उत्तर प्रदेश)
181)	चम्पारण विकास पार्टी	ब्लॉक-ए, फ्लैट नं. 102, दारोगा राय पथ, पटना (बिहार)
182)	चंडीगढ़ विकास पार्टी	मकान नं0 230, सेक्टर 9-सी, चंडीगढ़-160009
183)	छत्तीसगढ़ किसान मजदूर पार्टी	पी0 आर0 नेगी का मकान, झुलेलाल धाम के पीछे, गली डा0 भानु प्रताप सिंह, कटोरा तालाब, रायपुर, छत्तीसगढ़
184)	छत्तीसगढ़ मुक्ति मोर्चा	पो.ऑ. दल्ली राजहारा, जिला-दुर्ग-491228. (छत्तीसगढ़)

INDEX

1	2	3
185)	छत्तीसगढ़ी समाज पार्टी	हांडीपाड़ा आजाद चौक, रायपुर-492001.(छत्तीसगढ़)
186)	किस्तवा मक्कल काची	173-पोन्नागर, तिरुचिरापल्ली-620001.(तमिलनाडु)
187)	क्रिश्चियन डेमोक्रेटिक फ्रंट	नं.9, रोसारी चर्च रोड, सनथोमे, चेन्नई (तमिलनाडु)
188)	क्रिश्चियन मुन्नेत्र कडगम	93 तैयप्पा मुदाली स्ट्रीट, चेन्नई-600001.(तमिलनाडु)
189)	कम्युनिस्ट मार्क्सिस्ट पार्टी केरल स्टेट कमेटी	कुन्नुकुझी, त्रिवेन्द्रम-695037. (केरल)
190)	कांग्रेस (सेक्युलर)	राम राज भवन, मनीक्कात रोड़, कोचीन-16 (केरल)
191)	कांग्रेस जनायक पिरावाई	24, ओरमेस रोड, किलपंक, चेन्नई-600010
192)	कांग्रेस ऑफ पीपुल	5, पेट्रोपोलिस कोलाबा, मुम्बई-400005 (महाराष्ट्र)
193)	कोंगुनाडु मक्कल काची	टी.टी. एस. काम्पलैक्स, मेट्टुर रोड, इरोडे जिला-638011. (तमिलनाडु)
194)	दलित मजदूर किसान पार्टी	इ-11/77 न्यू कॉलोनी, हौज रानी मालवीय नगर, नई दिल्ली-110017.
195)	दलित मुस्लिम विकास पार्टी	2/306, दक्षिणपुरी, नई दिल्ली-110062.
196)	दलित समाज पार्टी	नव चेतना पथ, शिवपुरी, पो.ऑ.-अनीशाबाद, पटना-800002 (बिहार)
197)	दिल्ली विकास पार्टी	बी-600, जहांगीर पुरी, दिल्ली-33.
198)	डेमोक्रेटिक बहुजन समाज मोर्चा	ग्राम-सोत्रान, पो.-चक कालाई तहसील व जिला-नवांशहर, (पंजाब)
199)	डेमोक्रेटिक भारतीय समाज पार्टी	985-बी, अर्जन नगर, लाडोवाली रोड, जालन्धर सिटी-144001, पंजाब
200)	डेमोक्रेटिक कांग्रेस पार्टी	291, ओडियन वाली गली, गोपाल मंदिर के पास, मजीठा रोड़, अमृतसर (पंजाब) ।
201)	डेमोक्रेटिक फार्वर्ड ब्लॉक	66, तमिल संगम रोड, मदुरई-625001.(तमिलनाडु)
202)	डेमोक्रेटिक इन्साफ पार्टी	डी-62, जी.टी.बी. नगर (करेली), इलाहाबाद, (उत्तर प्रदेश)
203)	डेमोक्रेटिक जनता दल(जे. एण्ड के.)	344ई.पी. क्रिस्टेन कॉलोनी (शहीदी चौक) जोगी गेट, जम्मू (जम्मू व कश्मीर)
204)	डेमोक्रेटिक झारखंड मुक्ति मोर्चा	पम्प रोड, टोंका टोली, पो.ऑ. चक्रधरपुर-833102. सिंहभूम पश्चिम (झारखण्ड)

1	2	3
205)	डेमोक्रेटिक मूवमेंट	वार्ड नं. 1, कथुआ (जम्मू और कश्मीर)
206)	डेमोक्रेटिक पार्टी ऑफ इंडिया	162, आनन्दराव उमरा मार्ग, अशोक नगर, नागपुर-17 (महाराष्ट्र)
207)	डेमाक्रेटिक रेवोल्यूशनरी पीप्लस पार्टी	अखाम लिकई, क्वाकैथल एयरपोर्ट रोड, इम्फाल-795001, मणिपुर
208)	डेमोक्रेटिक सोशलिस्ट पार्टी (प्रबोध चन्द्र)	63-अनब्दा पलित रोड, कोलकाता-700014 पश्चिम बंगाल।
209)	देश बचाओ जन मोर्चा	डी-6/171, सेक्टर-31, नोएडा-201301. (उत्तर प्रदेश)
210)	देश भक्त पार्टी	बी-114, प्रीत विहार, दिल्ली-92.
211)	देसिया पातुकाप्पु कड्गम	'अरिवागम' 33, रामकृष्ण स्ट्रीट, गांधी नगर, सालीग्रामम, चेन्नई-600093 (तमिलनाडु)
212)	धीराविदा तेलुगार मुन्नेत्र कलागम	4/802, कुरुंजी स्ट्रीट, तहसीलदार नगर, मदुरैई-625020.
213)	दिव्या शक्ति पार्टी	7/106, ग्राउंड फ्लोर, गीता कॉलोनी, दिल्ली-110031.
214)	द्रविड़ मक्कल कांग्रेस	नं0 11, जवाहरलाल नेहरू रोड, I एवेन्यु, अशोक नगर, चेन्नई-600083.(तमिलनाडु)
215)	द्रविड़ पेरावाई	69, रंगापिल्लई स्ट्रीट, पांडिचेरी-605001.
216)	द्रविड विझिपुनारची कड्गम	17-ए, गंगाप्पा स्ट्रीट, (ए.वी.एम. स्टुडियो के सामने) बडपलानी, चेन्नई-600026. (तमिलनाडु)
217)	एकता क्रान्ति दल यू.पी.	मार्फत-सत्यपाल सागर अमनजय, जलाल नगर, छोटी लाइन के सामने, शाहजहांपुर, (उत्तर प्रदेश)
218)	एकता समाज पार्टी	6898, नीम स्ट्रीट, अहाता किदारा, बाडा, हिन्दू राव, दिल्ली-110006.
219)	इफेम यूनियन	त्लांगडिंगलिआना बिल्डिंग, बावंगकावन साउथ, आइजॉल-796012. (मिजोरम)
220)	फार्मर्स डेवेलेपमैंट्स पार्टी	149, माम्बालम, हाई रोड, टी नगर,चेन्नई-600017,तमिलनाडु
221)	फेडरल कांग्रेस ऑफ इण्डिया	होलम्बी खुर्द, गाँव व पो0-होलम्बी कलां, दिल्ली-110082
222)	फेडरेशन ऑफ सभास	101, सावित्री काम्प्लेक्स, चौधरी सिनेमा के सामने, गाजियाबाद-201001. (उत्तर प्रदेश)
223)	फार्वर्ड ब्लॉक (सोशलिस्ट)	टेम्पल स्ट्रीट, पो.ऑ. व जिला-जलपाईगुड़ी-735101. (पश्चिम बंगाल)

1	2	3
224)	गांधीवादी राष्ट्रीय कांग्रेस	टीचर्स कॉलोनी, तहसील रोड, महोरिया, पोस्ट–महोरिया टाऊन और जिला–मिर्जापुर (उत्तर प्रदेश)
225)	गरीबजन समाज पार्टी	450, जयदेवी नगर, गढ़ रोड, मेरठ (उत्तर प्रदेश)
226)	गरीब जनता पार्टी	राजिन्दर नगर, मेन बाजार, पो.ऑ.–विजय नगर, बटाला रोड, अमृतसर (पंजाब)
227)	गारो नेशनल काउन्सिल	न्यू तुरा, पश्चिम गारो हिल्स, (मेघालय)
228)	गोवा पीपुल्स कांग्रेस	मेनेजेस बिल्डिंग के सामने, अल्टिन्हो, पणजी, गोवा–403001.
229)	गोवा पोक्स	मैनेजेस बिल्डिंग के सामने, अलटिनहो, पणजी, गोवा–403001
230)	गोवा राजीव कांग्रेस पार्टी	प्रथम तल, डायस बिल्डिंग, रूआ ओरमुज रोड़, फैरी व्हार्फ के सामने, पणजी, गोवा–403001
231)	गोवा सु-राज पार्टी	383–ए, पीराजोना, मोइरा, बारडेज, गोबा, पिन–403514.
232)	गोवा विकास पार्टी	लक्ष्मी सदन, ग्राउंड फ्लोर, असेम्बली कॉम्पलैक्स के सामने, जरनलिस्ट कॉलोनी के पास, पूरवोरिम, गोवा–403507
233)	गोल्डन इण्डिया पार्टी	'नन्दन वन', बी 94–ज्ञान मार्ग, तिलक नगर, जयपुर–302004 (राजस्थान)
234)	गोमान्त लोक पोक्स	31 जनवरी रोड, पो. बॉक्स–242, पंजिम (गोवा)
235)	गोंडवाना गणतंत्र पार्टी	ग्राम व पो.ऑ. तिवेर्थ, तहसील कुटघोरा, जिला–बिलासपुर (छत्तीसगढ़)
236)	गोरखा नेशनल लिबरेशन फन्ट	डॉ0 जाकिर हुसैन रोड, (जलपहाड़ रोड) पो.ऑ. और जिला दार्जिलिंग, दार्जिलिंग गोरखा हिल काऊंसिल (पश्चिम बंगाल)
237)	ग्राम मुन्नेत्र कड़गम	'जैड' मंगाम्मल सलाई, रेंगानगर, तिरूचिरापल्ली–620021.
238)	ग्रामीण दल	आर्यव्रत प्रकाशन मंदिर, बस स्टाप, गोसाईगंज, जनपद–लखनऊ, उत्तर प्रदेश ।
239)	गुजरात आदिजाति विकास पक्ष	ब्लॉक नं. 6/4, एम.एल.ए. निवास, सेक्टर–21, गाँधी नगर (गुजरात)
240)	गुजरात स्टेट जनता कांग्रेस	इन्दुभाई पटेल भवन, वंसत चौक, भाद्रा, अहमदाबाद–380001 (गुजरात)
241)	गुजरात युवा विकास पार्टी	मार्फत दरबार कृबा ट्रान्सपोर्ट, बस स्टेशन के पास, बाड़नगर–384355 मेहसाना (गुजरात)

1	2	3
242)	हरियाणा जनरक्षक दल	249/3, पार्क रोड़, आदर्श नगर, गोहाना, जिला सोनीपत, हरियाणा।
243)	हरियाणा लोक दल	705, सोनीपत रोड, रोहतक (हरियाणा)
244)	हरियाणा विकास पार्टी	कोठी नम्बर 136/22, सोनीपत रोड, रोहतक (हरियाणा)
245)	हिमाचल क्रान्ति पार्टी	ग्राम-खार्द,पो.ऑ.नंदरूल, तहसील और जिला-कांगड़ा-176001
246)	हिमाचल प्रदेश स्टेट अकाली दल	बस स्टैण्ड के पास, पोंटा साहिब, हिमाचल प्रदेश।
247)	हिन्द किसान मजदूर पार्टी	31/419, केला हाऊस, महाराणा प्रताप नगर, आगरा-4 (उत्तर प्रदेश)
248)	हिन्द मोर्चा	समाज सुधार आश्रम, सिरसपुर, (दिल्ली)
249)	हिन्द स्वराज्य गणतन्त्र पार्टी	एस-41, पंचशील पार्क, नई दिल्ली-110017.
250)	हिन्द विकास पार्टी	पो.ऑ. श्री हर भगवान नगर तापाकालान, काली मन्दिर के पास, जलेसर रोड, फिरोजाबाद (उत्तर प्रदेश)
251)	हिन्दू एकता आन्दोलन पार्टी	हिन्दी एकता कार्यालय, मल्हार, खान भाग, पुलिस चौकी, मकान नं0 927/1, सांगली-416416, जिला सांगली, महाराष्ट्र।
252)	हिन्दु समाज पार्टी	117/के-36, सर्वोदय नगर कानपुर (उत्तर प्रदेश)
253)	हिन्दुस्तान जनता पार्टी	मैसर्स सोनो सेल्स कोरपोरेशन सब्जी मण्डी, खोकडपुरा, औरंगाबाद (महाराष्ट्र)
254)	हिन्दुस्तान पार्टी	202, देविका अपार्टमेन्ट्स, बाबा जन पूना-411001(महाराष्ट्र)
255)	हिन्दुस्तान समाजवादी प्रजातन्त्र सेना(भारत)	ग्राम और पो.ऑ. बानकासिया शिवरतन सिंह, जनपद-गोन्डा-271302 (उत्तर प्रदेश)
256)	हिन्दुस्तानी गरीबवादी पार्टी	61, अग्रवाल चैम्बर्स, विकास मार्ग,वीर सावरकर ब्लॉक शकरपुर, दिल्ली-110092.
257)	हिन्दुस्तान सुरक्षा पार्टी	नार्थ-इस्ट जोन, बरपेटा रोड़, टूरिस्ट लोज के पास, वार्ड नं0 6, जिला बरपेटा, (आसाम)
258)	हमार पिपुल्स कन्वेन्शन	द्वारा लालुवा, मकान नं0-ए/56, बावंगकाउन चिमवेंग, एजल-796014 (मिजोरम)।
259)	इधिक्किया मक्कल मुन्नेत्र कड़गम	मक्कलगाम नं0 11, पर्ल एम्पायर अपार्टमैंट, कुप्पम बीच रोड, तिरूवनमियुर, चेन्नई(तमिलनाडु)

INDEX

1	2	3
260)	इंडियन बहुजन समाजवादी पार्टी	2/3, अम्बेडकर नगर, पोस्ट–नगीना, जिला–बिजनौर–246762 (उत्तर प्रदेश)
261)	इंडियन क्रिश्चियन फ्रन्ट	प्लॉट नं0 660, ईस्ट लास्ट रोड, अन्ना नगर, मदुरई–625020
262)	इंडियन क्रिश्चियन सेक्युलर पार्टी	सगाया मोथा मालीगई नं0 105/167, तिरूवेलुयार नगर, अयानावारम, चैन्नई–600023 तमिलनाडु।
263)	इण्डियन एकता पार्टी	ए–180, सेक्टर–40, नोएडा, गौतम बुद्व नगर, उत्तर प्रदेश।
264)	इंडियन फेडरल डेमोक्रेटिक पार्टी	1, बलवन्त राय मेहता लेन, के. जी. मार्ग, नई दिल्ली–110001
265)	इंडियन जस्टिस पार्टी	5, पूसा रोड, तीसरी मंजिल, करोल बाग, नई दिल्ली–110005
266)	इंडियन लिबरेशन फ्रन्ट	टी–16, ग्रीन पार्क एक्सटेंशन, नई दिल्ली–110016.
267)	इंडियन नेशनल ग्रीन पार्टी	ए–44, पर्यावरण काम्प्लेक्स, सेंदुला जैब, नई दिल्ली–30.
268)	इंडियन नेशनल लेबर पार्टी	रजनी मुखर्जी स्मृति, भाबर, कोल डॉक रोड,(पहले कोल कन्ट्रोलर्स ऑफिस) कलकत्ता–700043. (पश्चिम बंगाल)
269)	इंडियन नेशनल लीग	नं. 7, बलवन्त राय मेहता लेन, कस्तूरबा गाँधी मार्ग कास, नई दिल्ली–110001
270)	इंडियन पीस पार्टी	एक्स–919, चाँद मौहल्ला, गाँधी नगर, दिल्ली–110031.
271)	इंडियन पीपुल्स कांग्रेस	79, लायर्स चैम्बर्स, सुप्रीम कोर्ट, नई दिल्ली–110001.
272)	इंडियन रिपब्लिकन फ्रन्ट	36/19/3, पी0 डी0 किडगंज, इलाहाबाद (उत्तर प्रदेश)
273)	इंडियन सेक्युलर कांग्रेस	202, पाकेट–बी, एस.एफ.एस.(डी.डी.ए.फ्लैट्स) सुखदेव विहार, नई दिल्ली–110025.
274)	इंडियन यूनियन मुस्लिम लीग	18, फिरोजशाह रोड, नई दिल्ली–110001.
275)	इंडियन्स विक्ट्री पार्टी	54–बी, हेनरी रोड, नागरकोइल–629001, तमिलनाडु।
276)	इस्लाम पार्टी हिंद	मौहल्ला–राजडे पुर, पो0–सिटी नगर, जनपद–गाजीपुर, उत्तर प्रदेश।
277)	जगत तेलुगु मुन्नेत्र कड़गम	नं0 33, हाल्स रोड, पी.ए. टावर, एफ–9 ओर 10, एग्मोरे, चेन्नई–600058, (तमिलनाडु)
278)	जय भारत पार्टी	आर जैड एच–710इ (इ/54), राज नगर–II. (देव हास्पिटल के पास) पालम कॉलोनी, नई दिल्ली–45.
279)	जय हिन्द पार्टी	वार्ड नं0 6, सुपौल, पो0 व जिला–सुपौल, बिहार–852131

INDEX

1	2	3
280)	जय जवान जय किसान मजदूर कांग्रेस	डब्ल्यू जैड-553-ए/3, सोनी कुंज, नांगल राय, नई दिल्ली-110046
281)	जय प्रकाश जनता दल	16, अशोक रोड, नई दिल्ली-110001
282)	जय तेलंगाना पार्टी	मं0 नं0 34/9, एस.बी.एच. कॉलोनी, श्रीनगर, हैदराबाद-500073 (आन्ध्र प्रदेश)
283)	जय विजय भारथी पार्टी	पो0 ऑ0 चिन्नागोट्टीगल्लू, जिला -चित्तूर, आन्ध्र प्रदेश।
284)	जम्मू एण्ड कश्मीर अवामी नेशनल कांफ्रेस	सेन्ट्रल ऑफिस, रेड क्रास रोड, मैसुमा, श्री नगर-190001 (जम्मू व कश्मीर)
285)	जम्मू एण्ड कश्मीर पीपुल्स कांफ्रेस	जनरल ऑफिस, ओल्ड सैक्रेटेरिएट रोड,श्रीनगर-190001 (जम्मू व कश्मीर)
286)	जम्मू एण्ड कश्मीर अवामी लीग	केन्द्रीय कार्यालय नं. 1, दुर्गानाग रोड,बर्न हाल स्कूल के निकट, सेनावार, श्रीनगर-190001.(जम्मू व कश्मीर)
287)	जम्मू एण्ड कश्मीर पीपुल्स फ्रन्ट	168, रावलपोरा हाउसिंग कॉलोनी, श्रीनगर, (जम्मू व कश्मीर)
288)	जन चेतना पार्टी	चेम्बर नं.475, वेस्टर्न विंग, तीस हजारी कोर्ट, दिल्ली-110054
289)	जन क्रान्ति मोर्चा	89-एम, किदवई नगर, कानपुर (उत्तर प्रदेश)
290)	जन समानता पार्टी	बी-125, नवजीवन कैम्प, तुगलकाबाद एक्सटेंशन, दिल्ली-110019.
291)	जन सेवा पार्टी	जे.-7, लक्ष्मी नगर, विकास मार्ग, दिल्ली-110092.
292)	जन प्रिय	ए/2, कास्टेल-5, कार्नवेल रोड, बंगलौर-560025.(कर्नाटक)
293)	जन उन्नयन मंच	मार्फत डोलफिन इंजिनीयरिंग कम्पनी, सेक्सपेयर सरणी, 5वाँ तल, कोलकाता-700017, पश्चिम बंगाल
294)	जननिष्ठा	मोहन विला, ए-1/347, जनकपुरी, नई दिल्ली-110058.
295)	जनता कॉग्रेस पार्टी ऑफ भारतवर्ष	ए-15/2, बसन्त विहार, पी.बी. नं0 8801. नई दिल्ली-57.
296)	जनता पार्टी	ए-77 निजामुद्दीन ईस्ट, नई दिल्ली।
297)	जनता विकास पार्टी	अबषेक भवन, उदयनगर कॉलोनी, सागर रोड, विदिशा (मध्य प्रदेश)
298)	जनहित मोर्चा	कोठी नं0 75, सेक्टर-17, पंचकुला-134109.(हरियाणा)
299)	जनसत्ता पार्टी	6-ए, प्रेम विहार जानसठ रोड, मुज्जफरनगर, (उत्तर प्रदेश)

INDEX

1	2	3
300)	जनसेवक समाज पार्टी	159, बुद्धाश्रम, तापा रोड, मोहल्ला-खेरा, फिरोजाबाद-283203 (उत्तर प्रदेश)
301)	जवान किसान मोर्चा	निर्मल प्लेस, न्यू कॉलोनी, पकरी, आरा, बिहार-802301
302)	जेबामणि जनता	नं0 33, सैकंड स्ट्रीट, पूर्व अबिरामपुरम, माइलापोर, चेन्नई-600004. तमिलनाडु।
303)	झारखंड दिशोम पार्टी	12, मार्ग सं0 21, कदमा फार्म एरिया, जमशेदपुर-831005, झारखण्ड।
304)	झारखण्ड की क्रान्तिकारी पार्टी	गॉव और पोस्ट-नवगढ़, जिला-रॉची-835103.
305)	झारखण्ड मुक्ति मोर्चा (उलगुलान)	शुक्ला कॉलोनी, पोस्ट हिनू, रॉची जिला, रॉची-834002.(झारखण्ड)
306)	झारखण्ड पार्टी	मेन रोड, रॉची (झारखण्ड)
307)	झारखण्ड पार्टी (नरेन)	स्थान-रघुनाथपुर, पो.ऑ.-झाड़ग्राम, जिला-मिदनापुर-721507 (पश्चिम बंगाल)
308)	झारखण्ड पीपुल्स पार्टी	पो.ऑ. लौबासा, जमशेदपुर, पु0स्टे0-गोविन्दपुर, जिला-सिंहभूम (पूर्व) झारखण्ड।
309)	झारखण्ड वनांचल कॉंग्रेस	5, रातू रोड, रॉची-834005, झारखण्ड।
310)	झारखण्ड विकास दल	10, ए.पी.एन. बोस कम्पाउण्ड, रॉची-834001 (झारखण्ड)
311)	कैविनयगेर मुन्नेत्र कड़गम	श्री विश्वेश्वर भवनम, 76, मिलर्स रोड, किलपोक, चेन्नई-600010 (तमिलनाडु)
312)	कामराजार अदितनार कड़गम	6-ई, सस्थान कोइल स्ट्रीट, पुथुकुदिइरुप्पु नागेरकोइल-629001 (तमिलनाडु)
313)	कामराजार देसीया कांग्रेस	7-वेलायुथा, राजा स्ट्रीट, राजा अन्नामलाईपुरम, मंडावेली, चेन्नई-600028 (तमिलनाडु)
314)	कमजोर वर्ग संघ; बिहार	सेंट्रल ऑफिस-पोस्ट ऑफिस बिल्डिंग, लाल बहादुर शास्त्री नगर, पोस्ट ऑफिस, (ऊपर फ्लोर) पटना-800023 (बिहार)
315)	कांची अरिंगेर अन्ना द्रविड़ मक्कल कड़गम	नं0 10ए, नाथम मेट्टु स्ट्रीट, चेंगलपट्टु, (तमिलनाडु)
316)	कन्नड़ पक्ष	नं0 259/1, फर्स्ट फ्लोर, रंगास्वामी टेम्पल स्ट्रीट (जैन टेम्पल के सामने) बंगलौर-560053 (कर्नाटक)
317)	कन्नड़ चालवाली बाटल पक्ष	154, रंगास्वामी टेम्पल स्ट्रीट, बंगलौर-560053.(कर्नाटक)

INDEX

1	2	3
318)	कन्नड नाडु पार्टी	गिरिराज एनेक्सी, सर्कट हाऊस रोड., हुबली-580029 (कर्नाटक) ।
319)	कर्नाटक क्रान्ति दल	नं0 240, सिक्सटीन्थ मेन, सिक्सथ क्रास, फर्स्ट फेज, II स्टेज, बी.टी.एम.(ई डब्ल्यू एस) लेआउट, बंगलौर-560076(कर्नाटक)
320)	कर्नाटक राज्य द्योता संघ	636, आईडल होम्स ले आउट, राजाराजेश्वरीनगर बंगलौर-560098 (कर्नाटक)
321)	कर्नाटक तामीझार मुन्नेत्र कड़गम	नं. 6, II फ्लोर, चिक बाजार रोड, क्रास शिवाजी नगर, बंगलौर-560051 (कर्नाटक)
322)	केरल कॉंग्रेस (जेकब)	वार्ड 13, बिल्डिंग 346, टी.बी. रोड, कोट्टायम (केरल)
323)	केरल कॉंग्रेस (बी)	पी.टी. चाको स्मारक, मन्दिरम्, एस.एस. कोबिल रोड, थाम्पनूर तिरूवनन्तपुरम-695001. (केरल)
324)	खासी फामर्स डेमोक्रेटिक पार्टी	मालकी चीनापट्टी, शिलांग-793001, मेघालय ।
325)	खून हिन्यूट्रिप नेशनल अवेकनिंग मूवमेंट	द्वारा खासी स्टूडेन्ट यूनियन का कार्यालय जैव चापेल रोड, शिलांग-793002, मेघालय ।
326)	किसान क्रान्ति दल	नांगला सुखदेव, नीमखेरा-जलेसेर, जिला-एटा, (उत्तर प्रदेश)
327)	किसान मजदूर बहुजन पार्टी	जे-1/2, दली बाग कॉलोनी, लखनऊ (उत्तर प्रदेश).
328)	किसान नौजवान पार्टी	राजेन्द्र नगर, करमेर रोड, ओरई, जिला-जालौन, उत्तर प्रदेश
329)	किसान विकास पार्टी	अब्दुल पुरा , जिला-मेरठ (उत्तर प्रदेश)
330)	किसान व्यवसायी मजदूर पार्टी	प्रकाश भवन, नरही बाजार, लखनऊ, (उत्तर प्रदेश)
331)	कोंगू नाडु मुनेत्र कड़गम	320, बेस्ट काम्पलेक्स कुमारन रोड, त्रिपुरा-641601 कोयम्बटूर (जिला) तमिलनाडु ।
332)	कोसल पार्टी	जी.एम. कॉलिज रोड, सम्बलपुर-768004.(उड़ीसा)
333)	कोशी विकास पार्टी	मछली भवन, डॉ अम्बेडकर मार्ग, गांव, पो0 व जिला-खगडि.या, बिहार-851204
334)	क्रान्ति दल	132, बाबूगंज, लखनऊ (उत्तर प्रदेश)
335)	क्रान्तिकारी जयहिन्द सेना	द्वारा एडवोकेट आर0 एन0 काचवे, देवी प्रसाद होटल के पास, एम आई डी सी सेन्ट्रल रोड, अन्धेरी "पूर्व", मुम्बई-400093, महाराष्ट्र ।
336)	क्रान्ति परिषद्	मं0 नं0 2019, मिस्त्रीखान रोड, नाहरगढ़ रोड, जयपुर (राजस्थान)

INDEX

1	2	3
337)	क्रान्तिकारी बेरोजगार पार्टी	मं0नं0 86, विनोबा वार्ड, वार्ड नं0 6, जैन मन्दिर के पीछे, गवर्मेन्ट गर्ल्स स्कूल रोड, सिहोर, जिला-जबलपुर, 483225 (मध्य प्रदेश)
338)	क्रान्तिकारी मनुवादी मोर्चा	एफ-62, सैक्टर-II, नोएडा-201301 (उत्तर प्रदेश)
339)	क्रान्तिकारी समाजवादी पार्टी लोहिया	18/22, ताशकन्द मार्ग, मूलचन्द यादव चौराहा सिविल लाइन्स, इलाहाबाद (उत्तर प्रदेश)
340)	क्रान्तिकारी साम्यवादी पार्टी	न्यू फैमिली टाइप क्वार्टर नं0-1, रोड नं0-2, आर ब्लॉक, पटना (बिहार)
341)	कुड़ी मक्कल काची	संख्या 7 कामराजार स्ट्रीट, पत्तीक्कारानै, चेन्नई-601302 (तमिलनाडु)
342)	कूकी नेशनल असेम्बली	ग्रेस कॉटेज, पेटेवेंग, कवाकेलथेल, पो.ऑ.-इम्फाल, पिन-795001. (मणिपुर)
343)	लेबर एण्ड जॉब सीकर्स पार्टी ऑफ इण्डिया	66, रोयेपेट्टा हाइ रोड, मायलापोर.चेन्नई-600004. (तमिलनाडु)
344)	लेबर पार्टी (सेक्यूलर)	डी-338, सैक्टर-10, नौएडा (उत्तर प्रदेश)
345)	लेबर पार्टी ऑफ इण्डिया (वी.वी. प्रसाद)	4, रामचन्द्र लेन, राम किशोर रोड, सिविल लाइन्स, दिल्ली-110054.
346)	लेबर विकास पार्टी	1407, न्यू प्रीत नगर, टिब्बा रोड, लुधियाना (पंजाब)
347)	लैराम पीपुल पार्टी	मुख्यालय-लावंगत्लाई, पो.ऑ. लावंगत्लाई-796891 (मिजोरम)
348)	लद्दिटन कांग्रेस	बवाली, पोस्ट-खाश, जिला-मेरठ-250621.(उत्तर प्रदेश)
349)	लाइफ पीसफुल पार्टी	सर्वधर्म भवन, हिन्दु-मुस्लिम विश्वशान्ति आश्रम एवं कौमूसोहार्द, विश्वशान्ति, सर्वधर्म आश्रम ट्रस्ट, राजनगर, पूना-बंगलौर रोड, तुमकुर-572106.(कर्नाटक)
350)	लोक भलाई पार्टी	5-एफ एफ, राजगुरू नगर, फिरोजपुर रोड, लुधियाना, (पंजाब)
351)	लोक दल	सी-516, बुधनगर, इन्द्रपुरी, नई दिल्ली-110012.
352)	लोक हित पार्टी	बस्ती अब्दुलापुरा, लुधियाना-3, (पंजाब)
353)	लोक जन शक्ति पार्टी	12-डी, फिरोजशाह रोड, नई दिल्ली-110001.
354)	लोक राज्य पार्टी	221/20, गीत गुन्जन सोसाइटी, सैक्टर-2, चारकोप, कन्डीवली "पश्चिम", मुम्बई-400067, महाराष्ट्र।
355)	लोक सेवा दल	पोस्ट बधिया, तहसील लखीसराय, बिहार-811302

1	2	3
356)	लोक शक्ति	83, लोधी एस्टेट, नई दिल्ली–110003.
357)	लोक विकास पार्टी	41, विज्ञान विहार, दिल्ली–110092.
358)	लोकप्रिय समाज पार्टी	प्रजापति धर्मशाला मंदिर, श्री कालका जी, नेहरू पैलेस, नई दिल्ली–110019
359)	लोकतांत्रिक चेतना पार्टी	मुमताज मंजिल, आजाद नगर, बाँदा (उत्तर प्रदेश)।
360)	लोकतांत्रिक जन समता पार्टी	सी. 7/166, यमुना विहार, दिल्ली–110053.
361)	लोकतांत्रिक मोर्चा हिमाचल प्रदेश	212, जवाहर सदन, शिमला–171004 हिमाचल प्रदेश।
362)	लोकतांत्रिक समाजवादी पार्टी	27–ए, डी.डी.ए. फ्लैट्स, माता सुन्दरी रोड, नई दिल्ली–110022.
363)	लोकतांत्रिक समता दल	डी0–104, दारोगा प्रसाद रायपथ, पटना–800001 (बिहार)
364)	लोकतांत्रिक जनता फ्रंट	डी–351/12, लक्ष्मी नगर, दिल्ली–110092.
365)	एम.जी.आर. कड़गम	32, न्यू टैंक स्ट्रीट, नुंगमबक्कन, चेन्नई–600034.(तमिलनाडु)
366)	एम.जी.आर. मुन्नेत्र कड़गम	कोब्लूर हाई रोड (केनाल एरिया) ओट्टेरी, चेन्नई–600012 (तमिलनाडु)
367)	मध्य प्रदेश किसान मजदूर आदिवासी क्रान्ति दल	विधायक विश्राम गृह, कमरा नं0 95, भाग–III, भोपाल–462003, मध्य प्रदेश।
368)	मध्य प्रदेश लोकतांत्रिक पार्टी	19, दुर्गा कॉलोनी, संजीवनी नगर, गुड्डा, जबलपुर–482003 (मध्य प्रदेश)
369)	महाभारत महाजन सभा	प्लाट नं0 10, विवेकानंद नगर, इनर रिंग रोड, कोलाथुर, चेन्नई–600099.(तमिलनाडु)
370)	महाकौशल विकास पार्टी	'शान्ति कुटीर' 281, संजीवनी नगर, जबलपुर (मध्य प्रदेश)
371)	महाराष्ट्र प्रदेश क्रान्तिकारी पार्टी	स्थान/पोस्ट–तालुक कोरेगांव, कोरेगांव, जिला–सतारा (महाराष्ट्र)
372)	महाराष्ट्र राजीव कांग्रेस	डा0 बाबासाहेब अम्बेडकर नगर, बस स्टाप नं0 379 के पास, पी.एल. लोखण्डे मार्ग, चेम्बुर, मुम्बई–400089 (महाराष्ट्र)
373)	महाराष्ट्र सेक्युलर फ्रंट	हिल विवे, 109, ए/2, वैशाली नगर,(एस वी पी रोड, धारखाडी) दहीसर (पूर्व) मुम्बई–68 (महाराष्ट्र)।
374)	महाराष्ट्र विकास कांग्रेस	स्थान व पोस्ट–जलगांव, जिला–जलगांव–425001 (महाराष्ट्र)
375)	महाशक्ति इंकलाब पार्टी	टिगरी, खुशालपुर, मुरादाबाद, उत्तर प्रदेश।

INDEX

1	2	3
376)	महिला अधिकार पार्टी	29-ए नहरपुर, सेक्टर-7, रोहिणी, दिल्ली-110085.
377)	मजलिस बचाओ तहरीक	16-4-593/ए चानेटलगुडा,हैदराबाद-500024.(आन्ध्र प्रदेश)
378)	मक्कल नालौरीमैक कड्गम (पीपुल्स लिबरल पार्टी)	629, अन्ना सलाई, चेन्नई-600006.(तमिलनाडु)
379)	मक्कल शक्ति इयक्कम	17-ए, साउथ एवेन्यू, कामराजनगर, तिरूवनमिपुर, चेन्नई-600041 (तमिलनाडु)
380)	मक्कल तमिल देशम	14, हनुमन्ना रोड, बालाजी नगर, रोयापेट्टाह, चेन्नई-600014, तमिलनाडु
381)	मक्कल विलीपुनार्वु इयाकाम	सीरानामपालयम, पालाकरई-638057, थुडुपाथी (वाया), पेरुन्दुरई तालुक, इरोड जिला, तमिलनाडु
382)	मानव जागृति मंच	552, बैंक कॉलोनी, देवली गांव, नई दिल्ली-110062
383)	मानव कल्याण संघ दल	गदी स्थान-मेहतवाड़ा, तहसील-आस्था, जिला-सेहोरे(मध्य प्रदेश)
384)	मानव समाज पार्टी	9538, गोशाला बारादरी किशनगंज, दिल्ली-110006.
385)	मानव सेवा पार्टी	सी-6/28, सफदरजंग डेवलेपमेंट एरिया, नई दिल्ली-110016.
386)	मानव पार्टी	जी-23, यूरेका टावर्स, कित्तूर चेन्नम्मा सर्किल, हुबली-580029. (कर्नाटक)
387)	मणिपुर नेशनल कांफ्रेस	बाबूपारा इम्फाल, मणिपुर-795001
388)	मणिपुर पीपुल्स पार्टी (डेमोक्रेटिक)	क्वॉटर नं0 1, टाईप-4, बाबूपाड़ा, इम्फाल-795001, (मणिपुर)
389)	मनुवादी पार्टी	201, बिरहाना, पांडेगंज, सुभाषमार्ग, लखनऊ-226004. (उत्तर प्रदेश)
390)	मारालैंड डेमोक्रेटिक फ्रंट	सेहा-796901, छिमतुईपुई जिला-(मिजोरम)
391)	मरूमालारची तमिझाकम	1/19, ओनानमुडी(डा0), अनिमालय (वाया) पुडुकोटाई, जिला- (तमिलनाडु)
392)	मार्क्सिस्ट कम्युनिस्ट पार्टी ऑफ इण्डिया (एस.एस. श्रीवास्तव)	सैदपुर, पटना-800004 (बिहार)
393)	मार्क्सिस्ट कोआर्डिनेशन	115-एम.एल.ए. फ्लैट, वीरचंद पटेल पथ, पटना-800004. (बिहार)
394)	मातृ भूमि विकास पार्टी	मार्फत श्री काशीनाथ त्रिपाठी, अस्पताल रोड, मऊ चिबी, बांदा-210209. (उत्तर प्रदेश)

1	2	3
395)	मिनिस्टीरियल सिस्टम एबोलिशन पार्टी	25, बुरटोल्ला स्ट्रीट, कलकत्ता ।
396)	मोमिन कान्फ्रेंस	47/26, वारिस प्लाजा, हुसैन गंज, विधान सभा मार्ग, लखनऊ-226001 (उत्तर प्रदेश)
397)	मूल भारती (एस) पार्टी	मं0नं0 25, खूनी मसित के पास, मोगा, मेहला सिंह मोगा-142001, जिला-फरीदकोट,(पंजाब)
398)	मूवेन्दर मुन्नेत्र कड़गम	लेक एरिया, मेलूर रोड, मदुराई-625107. (तमिलनाडु)
399)	मुदीराज राष्ट्रीय समिथि	7-1-282/सी/91, श्री राम नगर कालोनी, बी0 के0 गुडा, एस0 आर0 नगर, हैदराबाद-500038 (आन्ध्र प्रदेश) ।
400)	मुक्त भारत	एच-22, कैलाश कॉलोनी, नई दिल्ली-110048.
401)	मुस्लिम मजलिस उत्तर प्रदेश	सुल्तान मंजिल, तकिया पीर जलील, लखनऊ, (उत्तर प्रदेश)
402)	नाग विदर्भ आन्दोलन समिति	परदेसी तेलेपुरा बजेरिया,, शुक्ला लॉज के पास, नागपुर-440018. (महाराष्ट्र)
403)	नागा नेशनल पार्टी	हेडक्वार्टर्स अजा डेली ऑफिस, चर्च रोड, देवलाहलैंड, इम्फाल (मणिपुर)
404)	नागालैंड डेमाक्रेटिक पार्टी	मं0नं0 65, रेजिडेन्सी कॉलोनी (पी.डब्लू.डी.) स्टेट स्टेडियम के पास, दीमापुर, नागालैंड, पिन-797112.
405)	नागरिक एकता दल	बी-15, दीन दयाल नगर, फेज-II, एम0 डी0 ए0 मुरादाबाद-244001, उत्तर प्रदेश ।
406)	नमाधू मक्कल कॉची	नं0 3, पिल्लायर कैल स्ट्रीट, कस्बा, वेल्लोर-632001, तमिलनाडु ।
407)	नेशनल कॉग्रेस ऑफ यूथ	पोस्ट बॉक्स नं0 6204, 2ए/37-38, रमेश नगर, नई दिल्ली-110015.
408)	नेशनल डेमोक्रेटिक पार्टी	सेन्ट्रल ऑफिस-चंगानाचेरी-2 कोट्टायम, जिला-(केरल)
409)	नेशनल डेमोक्रेटिक पीपुल्स फ्रन्ट	सी-4डी, 42बी, जनकपुरी, नई दिल्ली ।
410)	नेशनल लोकतांत्रिक पार्टी	46, गुलिस्ता कॉलोनी, लखनऊ-226001. (उत्तर प्रदेश)
411)	नेशनल माइनॉरिटीज पार्टी	7ए, जंक्शन एस.बी.रोड एवम् बान्द्रा रेलवे स्टेशन रोड, लक्की होटल के सामने, बान्द्रा (पश्चिम) मुम्बई-400050. (महाराष्ट्र)
412)	नेशनल ऑरगनाइजेशन कांग्रेस	नं0 1, जीवन नन्दम, सलिया, के..के .नगर, चेन्नई-600078. (तमिलनाडु)

INDEX

1	2	3
413)	नेशनल पार्टी	रूदेन, बदॉयू-202524. (उत्तर प्रदेश)
414)	नेशनल पीपुल्स पार्टी	मार्फ़त यूरिपोक नाओरेमथांग, इम्फाल-795001. (मणिपुर)
415)	नेशनल रिपब्लिकन पार्टी	टी-42/6, ओल्ड बैरक्स, चैम्बर कैम्प, मुम्बई-400074. (महाराष्ट्र)
416)	नेशनल स्टुडेन्ट्स पार्टी	16/2 कर्णनीशवरार पागोडा स्ट्रीट, मायलापोर, चेन्नई-600004 (तमिलनाडु)
417)	नेशनलिस्ट पार्टी ऑफ इण्डिया	5ए, बेली रोड, इलाहाबाद-211002. (उत्तर प्रदेश)
418)	नेटिव पीपुल्स पार्टी	मुख्यालय-गोटे निवास, तीसगांव रोड, कल्याण (पूर्व)-421306. (महाराष्ट्र)
419)	नव महाराष्ट्र विकास पार्टी	सी-6, भास्कर दर्शन, अरूणोदय नगर, मुलुन्द पूर्व, मुम्बई-400081(महाराष्ट्र)
420)	नव निर्माण नागरिक समिति	6/7/8, शंकरमठ रोड, बासनगुडी, बंगलौर-560004 (कर्नाटक)
421)	नवभारत निर्माण पार्टी	5/1, अशोक चेम्बरस, राजेन्द्र पार्क, बी-5, पूसा रोड, नई दिल्ली-110060
422)	नेसावालार मुन्नेत्र कॉची	नं0 6, गंगा नगर, कोदाम्बक्कम, चेन्नई-600024.(तमिलनाडु)
423)	नेताजी कांग्रेस सेना	रंगा बिल्डिंग, एस0 नं0-123, कटराज पो0 ऑ0-पूणे-411046 (महाराष्ट्र)।
424)	नेताजी सुभाष पार्टी	सहजनवा, जिला-गोरखपुर (उत्तर प्रदेश)
425)	न्यू इण्डिया नेशनल मूवमेन्ट	2, बिंगसिटी हाउस मस्जिद के पीछे, कस्तूरबा गांधी मार्ग, नई दिल्ली-110001.
426)	न्यू इण्डिया पार्टी	म0 नं0 20-3-314, विधानगर गोदावरीखानी-505209, जिला करीमनगर (आन्ध्र प्रदेश)
427)	निदया मलिक (एन) पार्टी	242, सिविल लाइन्स, गोण्डा-271001. जिला-गोण्डा (उत्तर प्रदेश)
428)	निस्साबादा मूरिपक्षम	113, पद्दूकल शापिंग काम्पलैक्स, द्वितीय तल, ईस्ट फोर्ट, त्रिवेन्द्रम फोर्ट, पो0-त्रिवेन्द्रम-केरल
429)	निस्वार्थ सेवा पार्टी	वेद आर्युवेदिक स्टोर, बस स्टैंड के पास, महेन्द्रगढ़, हरियाणा।
430)	एन.टी.आर. तेलुगु देशम पार्टी (लक्ष्मी पार्वती)	रोड नं0 13, बंजारा हिल्स, हैदराबाद-500034.(आन्ध्र प्रदेश)

INDEX

1	2	3
431)	न्यायनिष्ठ प्रजातन्त्र	सैन्ट्रल हैड क्वार्टर और पो0-देवार (गोपेश्वर) 246401, जिला-चमोली, उत्तरांचल।
432)	उड़ीसा कम्यूनिस्ट पार्टी	एम.एल.ए. कॉलोनी, यूनिट-4, भुवनेश्वर, (उड़ीसा)
433)	उड़ीसा कांग्रेस	कमरा नं0 डी.एस. 1/19, एम.एल.ए. कॉलोनी, यूनिट-4, भुवनेश्वर-750001 (उड़ीसा)
434)	उड़ीसा गण परिषद्	ए/52, खरवेला नगर, यूनिट-III, भुवनेश्वर-751001
435)	उड़ीसा सोशलिस्ट पार्टी	म्यूनिसिपल कम्पाउण्ड, चौधरी बाजार, कटक-753009. (उड़ीसा)
436)	पंचाल मोर्चा	137 बी-1, गौतम नगर, नई दिल्ली-110049.
437)	पंचायत राज पार्टी	106, पाकेट ए-3, सेक्टर-3, रोहिणी, नई दिल्ली-110034.
438)	परचम पार्टी ऑफ इण्डिया	I-रहमत बानो मार्केट, मेडिकल कॉलेज रोड सिविल लाइन्स, अलीगढ़-202002 उत्तर प्रदेश।
439)	परिवर्तन समाज पार्टी	गंडे वाली सडक, लश्कर, ग्वालियर-474001, (मध्य प्रदेश)
440)	पार्टी फार डेमोक्रेटिक सोशलिज्म	183, जोधपुर पार्क, कोलकता-700068. (पश्चिम बंगाल)
441)	पार्टी किसान मजदूर व्यापारी	रेलवे रोड, हाथरस जंक्शन, महात्मा प्राकृतिक चिकित्सालय, नंगला हीरा हाथरस जंक्शन, महामाया नगर, हाथरस, उत्तर प्रदेश
442)	पर्वतीय पुनरुत्थान परिषद्	64, फर्स्ट फ्लोर, अर्धचिनी, श्री अरविन्दु मार्ग, नई दिल्ली-110016.
443)	पश्चिम बंग राज्य मुस्लिम लीग	129, कोल्लिन स्ट्रीट, कलकत्ता-700016. (पश्चिम बंगाल)
444)	पश्चिमबंगा गणतांत्रिक मंच	फ्लैट नं0 56, ब्लॉक-एच, सी.आई.टी बिल्डिंग, क्रिस्टोफर रोड, कोलकता-700014.(पश्चिम बंगाल)
445)	पश्चिम उत्तर प्रदेश स्वराजा पार्टी	सरधना रोड, कंकड खारा, मेरठ (उत्तर प्रदेश)
446)	पवित्र हिन्दुस्तान कड़गम	11, हरीश चन्द्र माथुर लेन, नई दिल्ली-110001.
447)	पीजेन्ट्स एण्ड वर्कर्स पार्टी ऑफ इण्डिया	हरि खब्दे निवास, महात्मा फुले रोड, नयगांव, दादर, मुम्बई (महाराष्ट्र)
448)	पीपुल्स डेमोक्रेटिक फ्रन्ट	मुख्यालय-गुवाहाटी, एच.ओ. उदालगिरी, जिला-दारंग बोडालेण्ड (असम)
449)	पीपुल्स जस्टिस पार्टी	'कार अरूल', ए-87 कंडासामी सलाई 8वीं. स्ट्रीट पेरियर नगर, चेन्नई-600028 (तमिलनाडु)

1	2	3
450)	पीपुल्स पार्टी ऑफ अरूणाचल	पो.ऑ. नाहर लागुन-791110 (अरूणाचल प्रदेश)
451)	पीपुल्स डेमोक्रेटिक लीग ऑफ इण्डिया	बिल्डिंग नं0 25, फ्लेट नं0 8, चिटनाविसनगर लेआउट, बैरामजी टाउन, मेन्टल हॉस्पिटल के पास, नागपुर-13 (महाराष्ट्र)
452)	पीपुल्स डेमोक्रेटिक पार्टी	मास बिल्डिंग, अरनाकुलम उत्तर, पो0-कोचीन-18 (केरल)
453)	पीपल्स रिपब्लिकन पार्टी	साप्ताहिक जयभीम, आनंद टाकिज के सामने, सीताबुल्दी, नागपुर-440012 (महाराष्ट्र)
454)	फूले भारती लोक पार्टी	1793, गली नं0 1, न्यू कैलाश नगर, डाक घर बस्ती जोडेवाल, लुधियाना, पंजाब
455)	पिछड़ा समाज पार्टी	मोहल्ला बाजार सराफा, नगीना, जिला-बिजनौर, उत्तर प्रदेश
456)	प्लेन्स ट्राइबल्स काउन्सिल ऑफ असम	पो0 व ऑ0-कोकाझाड़, जिला-कोकाझाड़ (असम)
457)	पोलिटिकल पार्टी ऑफ नेशनल मैनेजमैंट सर्विस	सी-546, डिफेंस कॉलोनी, नई दिल्ली-110024.
458)	पांडिचेरी मन्नीला मक्कल मुनानी	17, कुमारन स्ट्रीट, कामराजार नगर, पांडिचेरी-605001.
459)	प्रबुद्ध रिपब्लिकन पार्टी	एम0डी0-26-17/6, एस0आर0टी0आर0 एम0सी0 एच0 चेन्नई रोड, अम्बाजोगई, जिला-बीड़-431517, महाराष्ट्र।
460)	प्रगतिशील मानव समाज पार्टी	गांव-वारी (नईपुरवा) पो0 दशरथपुर-221304. जिला-भादोही (उत्तर प्रदेश)
461)	प्रगतिशील पार्टी	111, बादशाह नगर, लखनऊ-226007. (उत्तर प्रदेश)
462)	प्रजा पार्टी	3-5-898/1, हिमायतनगर, हैदराबाद-500029(आन्ध्र प्रदेश)
463)	प्रिजम	टॉप फ्लोर, 4-सी.एच.एच.ए.-30, विज्ञान नगर, कोटा-324005 (राजस्थान)
464)	प्राउटिस्ट सर्व समाज	10/105ए, सैक्टर-3, राजेन्द्र नगर, साहिबाबाद, जिला-गाजियाबाद (उत्तर प्रदेश)
465)	पंजाब पीपुल्स पार्टी	14, सैक्टर-28, अरूण विहार, नोएडा-201303.(उत्तर प्रदेश)
466)	पंजाब जनता मोर्चा	पंज पीर, जालन्धर शहर-144001 (पंजाब)
467)	पंजाब प्रदेश विकास पार्टी	मुख्यालय-एच.आई.जी.-970, पी.एच.बी. कॉलोनी, अरबन एस्टेट, फोकल प्वाइंट, लुधियाना (पंजाब)
468)	पंजाब विकास कांग्रेस पार्टी	पंज पीर चौंक, जालन्धर, पंजाब।

INDEX

1	2	3
469)	पंजाबी दल	मकान नं0 बी.बी./30ए, रामगढ़िया गुरूद्वारा रोड, बरनाला-148101 जिला-संगरूर (पंजाब)
470)	पुराची भारतम	नं0 54, नेशनल हाईवे, पूनामल्ला, चेन्नई-56, (तमिलनाडु)
471)	पूर्वांचल विकास पार्टी	एल-131, गली नं0 5, महीपाल पुर एक्सटेंशन, नयी दिल्ली-110037
472)	पुथिया नीधि कॉची	6, नार्थ बोग रोड, टी. नगर, चेन्नई-600017. (तमिलनाडु)
473)	पुथिया तमिलागम	132, न्यू एम.एल.ए. होस्टल, गवर्नमेंट एस्टेट, चेन्नई-600002. (तमिलनाडु)
474)	पिरामिड पार्टी ऑफ इण्डिया	2-1-83, कोला स्ट्रीट, तिरूपति-517501.(आन्ध्र प्रदेश)
475)	कौमी पार्टी	930, स्ट्रीट नं0 30/7, जाफराबाद, दिल्ली-110053.
476)	कौमी जनता दल	9-बी, त्रिलोकनाथ रोड, लाल बाग, लखनऊ (उत्तर प्रदेश)
477)	राजस्थान सामाजिक न्याय मंच	5/8, विधायक नगर (पश्चिम) नई विधानसभा के सामने, ज्योति नगर, जयपुर, राजस्थान
478)	राजस्थान वीर सेना	1-8-17 (एस.एफ.एस.) डा0 शीला चौधरी रोड, तलवंडी, कोटा-324005. (राजस्थान)
479)	राजस्थान विकास पार्टी	43, चाँद बिहारी नगर, खोदीपुरा रोड, जयपुर-302012. (राजस्थान)
480)	राजीव मक्कल कांग्रेस	नं0-16(पुराना नं0 18), विश्वनाथपुरम, III स्ट्रीट, कोडाम-बक्कम, चेन्नई-600024, तमिलनाडु
481)	रामराज्य मार्ग	नं0 17, वीनस कॉलोनी, सेकेण्ड स्ट्रीट अलवरपेट, चेन्नई-600018. (तमिलनाडु)
482)	राष्ट्र शक्ति	1112, एस/5, टैगोर गार्डन बस स्टैंड के पास यमुना नगर-135001, जिला यमुना नगर, हरियाणा।
483)	राष्ट्र सुरक्षा परिषद्	कोठी नं0 ए-2/79, पश्चिम विहार, नई दिल्ली-110063.
484)	राष्ट्रवादी कम्युनिस्ट पार्टी	बेगारिया का खेड़ा, पो0आ0-बरवान कलां, काकोरी, लखनऊ, उत्तर प्रदेश।
485)	राष्ट्रवादी जनता पार्टी	43-ए, सुखबीर नगर, कराला, नई दिल्ली-110081
486)	राष्ट्रवादी विकास दल	ए-37, सैक्टर-26, नोएडा-201301,जिला गौतम बुद्ध नगर, उत्तर प्रदेश।
487)	राष्ट्रवादी समाज पार्टी	16/17, सिविल लाईन्स, पदम अपार्टमेन्ट के पास, कानपुर, उत्तर प्रदेश।

1	2	3
488)	राष्ट्रीय एकता मंच	ए-1, विकास एनकलेव, हसथल, उत्तम नगर, नई दिल्ली-110059
489)	राष्ट्रीय बहुजन कांग्रेस पार्टी	टी ए - 137/3 तुगलकाबाद एक्सटैनशन, नई दिल्ली-110019
490)	राष्ट्रीय बहुजन एकता पार्टी	आलोक नगर, एयर फोर्स, बरेली-243122. (उत्तरांचल)
491)	राष्ट्रीय भ्रष्टाचार विरोधी मोर्चा	सेन्ट्रल ऑफिस-शिवाजी नगर, आबू पर्वत- 307501, जिला-सिरोही (राजस्थान)
492)	राष्ट्रीय देहात मोर्चा पार्टी	601, रोहित हाउस, 3-टालस्टाय मार्ग, नई दिल्ली-110001
493)	राष्ट्रीय देशभक्त पार्टी	बी-61, शंकर गार्डन, विकासपुरी, नई दिल्ली-110018.
494)	राष्ट्रीय धर्मनिरपेक्ष नव भारत पार्टी	108, शंकर शाह नगर, जबलपुर (मध्य प्रदेश)
495)	राष्ट्रीय गरीब दल	110, रामनगर, पानीपत, हरियाणा ।
496)	राष्ट्रीय गरिमा पार्टी	बी-14, कस्तूरबा नगर, चेतक ब्रिज ` पास, भोपाल-462001, (मध्य प्रदेश)
497)	राष्ट्रीय ग्रामीण पार्टी	चकशानपुर(केमरांला)पो0आ0 गौरी बछेरा (दादरी), जिला गौतम बुद्व नगर, उत्तर प्रदेश।
498)	राष्ट्रीय गुरुजन पार्टी	गुरुजन विद्याभुवन, दूध सागर मार्ग, राजकोट-3 गुजरात ।
499)	राष्ट्रीय हिन्दु संगठन	30, जाती कालोनी, रामबाग, साईनाथ मन्दिर के सामने, इन्दौर मध्य प्रदेश ।
500)	राष्ट्रीय हित कांग्रेस	712-जी-ब्लॉक, मिलिट्री रोड, करोल बाग,नई दिल्ली-110005
501)	राष्ट्रीय इन्दिरा पार्टी	दत्तपुरा, सब्जीमण्डी के पास, मुरैना, मध्य प्रदेश ।
502)	राष्ट्रीय जन कल्याण पार्टी	जी-290, ओल्ड सीमा पुरी, दिल्ली-110095.
503)	राष्ट्रीय जन संगम	शर्मा कुंज, शिवपुरी, बुलन्दशहर (उत्तर प्रदेश)
504)	राष्ट्रीय जनआन्दोलन पक्ष	'पोवराभवन' नं0 567 (38) 60 फीट रोड, गोकुल मथीकेरे लेआउट, बंगलौर-560054. (कर्नाटक)
505)	राष्ट्रीय जनता जनार्दन पार्टी	सूरज का पुरवा, अतर्रारूरल, पो.ऑ. अतर्रा, जिला-बाँदा, उत्तर प्रदेश ।
506)	राष्ट्रीय जनसेवक परिषद्	देवकन्या सदन, वाटर टैंक के पास, त्रिपोलिया रोड, बब्सवाड़ा-327001. (राजस्थान)

INDEX

1	2	3
507)	राष्ट्रीय जनता कांग्रेस	ए-4, स्वर्ण सिंह रोड, आदर्श नगर, नई दिल्ली-110033.
508)	राष्ट्रीय किसान पार्टी	गांव व पो0-धानौंधा, तहसील व जिला-महेन्द्रगढ़ (हरियाणा)
509)	राष्ट्रीय कौमी एकता पार्टी	लिमडा लेन, मकरानी पाडा, जामनगर-361001.(गुजरात)
510)	राष्ट्रीय क्रान्ति पार्टी	2, माल एवेन्यू, लखनऊ (उत्तर प्रदेश)
511)	राष्ट्रीय क्रान्तिकारी दल	गोपाल नगर, मेन सुरखपुर रोड, नजफगढ़,नई दिल्ली-110043.
512)	राष्ट्रीय क्रान्तिकारी समाजवादी पार्टी	84, पान दरीबा चारबाग, लखनऊ उत्तर प्रदेश।
513)	राष्ट्रीय लोक सेवा मोर्चा	206,लव कुश टावर, एक्जीबीशन रोड, पटना 800001,बिहार।
514)	राष्ट्रीय महासंघ	एन.आर. काम्प्लेक्स, नगर पालिका ऑफिस के सामने, अजमेर-305001 (राजस्थान)
515)	राष्ट्रीय मानव अधिकार पार्टी	17/700, ग्राम-गोपालपुर, पो0-आजादपुर(तिमारपुर), दिल्ली-110009
516)	राष्ट्रीय मातृभूमि पार्टी	1265-सेक्टर-17सी, गुडगॉव, हरियाणा।
517)	राष्ट्रीय मजदूर एकता पार्टी	ब्लॉक बी, संत नगर, गली नं0 57, बुरारी रोड, दिल्ली-110009.
518)	राष्ट्रीय न्याय पार्टी	कॉलेज रोड देहरी, तहसील नूरपुर, जिला-कांगड़ा, पिन कोड-176022. (हिमाचल प्रदेश)
519)	राष्ट्रीय परिवर्तन दल	जन बी.एस.पी.ए. हाऊस, 4/93, विशाल खण्ड, गोमती नगर, लखनऊ, (उत्तर प्रदेश)
520)	राष्ट्रीय पार्टी	गया प्रसाद धर्मशाला काम्प्लेक्स चारबाग, सब्जी मंडी, लखनऊ (उत्तर प्रदेश)
521)	राष्ट्रीय प्रजा कांग्रेस (सेक्यूलर)	12-11-113, ए.बी. नागेश्वर राव स्ट्रीट, आर्य पुरम राजमुन्दरी (आन्ध्र प्रदेश)
522)	राष्ट्रीय राजधानी कांग्रेस दिल्ली	8, नाथ मार्किट, नई सड़क, दिल्ली-110006.
523)	राष्ट्रीय रक्षा दल	मार्फत, होटल पंकल, सैक्टर-22ए, चंडीगढ़।
524)	राष्ट्रीय समाधान पार्टी	121-ए0,आर0-3/ए0-2, मंगल बाजार, मोहन गार्डन, नई दिल्ली-110059
525)	राष्ट्रीय समाज पक्ष	द्वारा एल0 डब्लयू0 काले,17-रघुनाथ दादोजी स्ट्रीट,चौथी मंजिल, हैन्डलूम हाउस के पास, फोर्ट, मुम्बई-400001 (महाराष्ट्र)
526)	राष्ट्रीय समाज सेवक दल	मीरा खीरी, जनपद-खीरी-262901. (उत्तर प्रदेश)

INDEX

1	2	3
527)	राष्ट्रीय समाज सुधार पार्टी	गांव ताल्री, पो0-धोडी, जिला-फरीदाबाद (हरियाणा)
528)	राष्ट्रीय समाजवादी कांग्रेस	मकान नं0-जे-12/57-ए, धूपचंडी (लेबर कॉलोनी) वाराणसी (उत्तर प्रदेश)
529)	राष्ट्रीय समाजवादी पार्टी (यूनाईटेड)	9, कम्युनिटी सेन्टर, अशोक विहार, फेस-II, दिल्ली-110052
530)	राष्ट्रीय समाजवादी पार्टी 'प्रगतिशील'	बी-248, मोहन नगर, थाटीपुर, मोरार, ग्वालियर (मध्य प्रदेश)
531)	राष्ट्रीय सामन्त दल	8/440 त्रिलोक पुरी, दिल्ली-110091.
532)	राष्ट्रीय सवर्ण दल	दुबे का परव, अलीगढ़-202001. (उत्तर प्रदेश)
533)	राष्ट्रीय सुराज्य परिषद्	मृदुल टावर, भूतल, कैलाश सोसाइटी, एच.के. हाउस लेन, आश्रम रोड, अहमदाबाद -380009.(गुजरात)
534)	राष्ट्रीय स्वाभिमान पार्टी	104-बी0 ब्लॉक, दारूलशॅफा, लखनऊ उत्तर प्रदेश।
535)	राष्ट्रीय स्वजन पार्टी	घाघा घाट रोड, मलेरिया कार्यालय के पास, महेन्द्रु, पटना-800006. (बिहार)
536)	राष्ट्रीय उन्नतिशील दल	एफ 167, चांद बाग, पो0-फुलपुर, दिल्ली-110094.
537)	राष्ट्रीय विकास पार्टी	195, मेन अशोक एन्क्लेव, फरीदाबाद, हरियाणा।
538)	राष्ट्रीय युवा लोकतांत्रिक पार्टी	चैम्बर नं0 461, न्यू चैम्बर काम्पलेक्स, पटियाला हाउस कोर्ट्स, नई दिल्ली-110001.
539)	रिपब्लिकन जनता पार्टी	डी-29, गांधी विहार, डी.डी.ए. कॉलोनी, मुखर्जी नगर, दिल्ली-110009.
540)	रिपब्लिकन मुवमेंट	पो0बो0 न0 117, ताडोबारोड, तुकुम, चन्द्रापुर,-442401, महाराष्ट्र।
541)	रिपब्लिकन पार्टी ऑफ इंडिया	ई.एन.एस.ए. हटमेन्ट, आई-ब्लॉक, महापालिका मार्ग, आजाद मैदान, मुम्बई-400001.(महाराष्ट्र)
542)	रिपब्लिकन पार्टी ऑफ इंडिया (डेमोक्रेटिक)	मुकुन्द निवास, इंडिया नगर, लातुर-413572(महाराष्ट्र)
543)	रिपब्लिकन पार्टी ऑफ इंडिया (काम्बले)	11/174, आदर्श नगर, प्रभादेवी, मुम्बई-400025. (महाराष्ट्र)
544)	रिपब्लिकन पार्टी ऑफ इंडिया (शिवराज)	10, सोलई स्ट्रीट, अयानावरम, चेन्नई-600023. (तमिलनाडु)
545)	रिपब्लिकन पार्टी ऑफ इंडिया(ए)	1/16, संजय काम्पलैक्स, टी0 टी0 नगर, भोपाल-462003 (मध्य प्रदेश)
546)	रिपब्लिकन पार्टी ऑफ इंडिया (खोब्रागडे)	गीता विला, ईस्ट मारेड पल्ली, सिकन्दराबाद, (आन्ध्र प्रदेश)

INDEX

1	2	3
547)	रिपब्लिकन प्रेसिडियम पार्टी ऑफ इंडिया	उरूली-कंचन, पुणे-412202. (महाराष्ट्र)
548)	रिवोल्यूशनरी कम्यूनिस्ट पार्टी ऑफ इंडिया (रसिक भट्ट)	84-आशुतोष मुखर्जी रोड, कलकत्ता-700025. पश्चिम बंगाल
549)	रिवोल्यूशनरी सोशलिस्ट पार्टी ऑफ केरल (बोल्शेविक)	टी.सी. 25/507, यू.टी.यू.सी. बिल्डिंग, थम्पानूर, तिरूवनंतपुरम-695001. (केरल)
550)	सबजन पार्टी	सी-1/50, यमुना बिहार, दिल्ली-110053.
551)	सबका दल भारतीय समाजबादी कांग्रेस	एन-14/169, सरईनन्दन (खोजवा), वाराणसी-221010 (उत्तर प्रदेश)
552)	सचेत भारत पार्टी	13/ए/5, शिवाजी नगर, नं0 1, गोवन्दी, मुम्बई-43(महाराष्ट्र)
553)	सद्भावना पार्टी	कमरा नं0 14, प्रथम तल, लखनऊ होटल श्रीराम रोड, चौराहा अमीनाबाद, लखनऊ-226018. (उत्तर प्रदेश)
554)	शक्ति भारत देशम	सं0 2/58, वैरावन चेट्टी स्टोर, पाचीयाम्मन पाडीथुराई, मदुरै-625001 तमिलनाडु।
555)	सामाजिक एकता पार्टी	22, हाउसिंग बोर्ड कॉलोनी, सोनीपत-131001.(हरियाणा)
556)	सामाजिक जनतांत्रिक पार्टी	मुकाम राजा मार्किट, सिनेमा रोड, गोपाल गंज नगर पालिका, पोस्ट-गोपालगंज-841428, जिला-गोपालगंज (बिहार)
557)	सामाजिक न्याय पार्टी	एम-22, महावीर पार्क, मारिस रोड, अलीगढ़-202001. (उत्तर प्रदेश)
558)	समाजतांत्रिक पार्टी ऑफ इण्डिया	40/1, बी0 रोड., बामनथाची, हावड़ा-711006 (पश्चिम बंगाल)।
559)	समाजवादी जन परिषद्	जय मात्हा प्रसाद, रेती बुन्देर रोड, महागिरि, ठाणे (पश्चिम)-400601. (महाराष्ट्र)
560)	समाजवादी जनता पार्टी (राष्ट्रीय)	नरेन्द्र निकेतन, पुलिस मुख्यालय के पीछे, इन्द्रप्रस्थ एस्टेट, नई दिल्ली-110002.
561)	समाजवादी जनता पार्टी (महाराष्ट्र)	बैरक नं0 4, यशोधन दिनशा वाचा रोड के पीछे, चर्च गेट, मुम्बई-400020. (महाराष्ट्र)
562)	समता संघर्ष पार्टी	618-एफ-2/2/1, शंकर गली, विश्वास नगर, दिल्ली-110032
563)	सम्पूर्ण विकास दल	88, साउथ एवेन्यू, नई दिल्ली-11
564)	समुदाय मुनेत्रा कजगम	नं0 32, न्यू टेक्क गली, नूंगमबक्कम, चेन्नई-600034, तमिलनाडु

INDEX

1	2	3
565)	सनातन समाज पार्टी	रामानन्द नगर, बेगमपुरा, अयोध्या, फैजाबाद,(उत्तर प्रदेश)
566)	संयुक्त दस्तकार पार्टी	पी-205, बस्ती ख्वाजा, मीर दर्द, बेरन रोड, नई दिल्ली-110002.
567)	सर्वहिन्द शिरोमणी अकाली दल	103, न्यू ऑफिसर्स कॉलोनी, पटियाला (पंजाब)
568)	सरदार पटेल कांग्रेस पार्टी	बी-31 भूतल, लाजपत नगर-I नई दिल्ली-110024.
569)	सर्व सेवा पार्टी	बी-51, प्रताप विहार, पार्ट-3, नांगलोई, दिल्ली-110041.
570)	सर्वधर्म पार्टी (मध्य प्रदेश)	सी-44, पद्मनाभ नगर, भोपाल-462023.(मध्य प्रदेश)
571)	सर्वहारा समाज पार्टी	68-ए ब्लॉक, दारूलशफा, लखनऊ (उत्तर प्रदेश)
572)	सर्वहारा दल	केवला फरियद्टा, बाया-गिधौर, जिला-जमुई (बिहार)
573)	सर्वोदय पार्टी	पी-3, यूनिवर्सिटी कैम्पस, यूनिवर्सिटी ऑफ राजस्थान, जयपुर-302004. (राजस्थान)
574)	सत्य मेव पार्टी	548, रामदास पाटे, नागपुर-10 (महाराष्ट्र)
575)	सत्युग पार्टी	फ्लैट नं0 203, बिल्डिंग नं0 6-4-323/ए, विवेक वंशी रेजिडेन्सी, मेकलर मंडी रोड, भोलकपुर, सिकन्दराबाद-500080. (आन्ध्र प्रदेश)
576)	सवर्ण समाज पार्टी	ईस्ट ऑफ स्टेडियम, नन्द हार्डवेयर, सिरमौर रोड, रीवां-486001 (मध्य प्रदेश)
577)	सेक्युलर नेशनल द्रविड़ पार्टी	काडक्कावूर बिल्डिंग, धुमपारा नगर, मुव्डाक्कल, कोलम शहर, कोलम-691001, केरल।
578)	सेक्यूलर पार्टी ऑफ इंडिया	मं0नं0 122-ए, रामविहार, ओल्ड जानीपुर, जम्मू-180007 (जम्मू व कश्मीर)
579)	सहजधारी सिख फेडरेशन	622/9, टेलीफोन एक्सचेंज, रायकोट, जिला लुधियाना, पंजाब।
580)	शक्ति दल	ए-4, महारानी बाग, नई दिल्ली-110065
581)	शेतकरी विचार दल	49, ममता, आनन्दनगर को-ओप. हाउसिंग, गुलमोहर रोड, सावेदी, अहमदनगर-414001, (महाराष्ट्र)
582)	शिक्षित बेरोजगार सेना	कम्मू कटरा सदरगंज, शबनम टेलर, मरयाहुन, जोनपुर, उत्तर प्रदेश।
583)	शिरोमणि यूथ अकाली दल (कहलोन)	5/5051, शक्ति नगर, खंडवाला, चहार्ता, अमृतसर (पंजाब)

1	2	3
584)	शिव राज्य पार्टी	6-ए, भूमि तल, सर्वोदय ट्रस्ट बिल्डिंग, गोखले रोड दक्षिण, दादर पश्चिम, मुम्बई-400028, महाराष्ट्र।
585)	शोषित समाज दल	सैंटर ऑफिस:-दक्षिणी मंदिरी, पटना-800001 (बिहार)
586)	शोषित समाज पार्टी	327, कृषि अपार्टमेंट, डी. ब्लॉक, विकास पुरी, नई दिल्ली-110018.
587)	शुभा कर्नाटक	एम0आई0जी0-ए नं0 129, हुडको कॉलोनी, बस डिपो के पीछे, जागरथ अंजनय मन्दिर, गडग-582403
588)	सिक्किम हिमाली राज्य परिषद	मेद्दो प्वाइंट पांचवामाइल टाडोंग, गंगटोक सिक्किम पूर्व।
589)	सिक्किम जनशक्ति पार्टी	रानीपूल मार्चक, चाकुंग हाउस, पो.ऑ.-रानीपूल, गंगटोक (सिक्किम)
590)	सिक्किम नेशनल लिबरेशन फ्रंट	31-ए, नेशनल हाईवे, पो.ऑ.- गंगटोक (सिक्किम)
591)	सिंह जन सेवा पार्टी	पब्लिक लाइब्रेरी के पास, वेराबल-362265. (गुजरात)
592)	सरपंच समाज पार्टी	टी-47, ओल्ड नांगल, दिल्ली कैंट-110010.
593)	सोशल एक्शन पार्टी	मइलाकल हाऊस, रान्नी, पठानामटिट्टा जिला, पिन-689072. (केरल)
594)	सोशल जस्टिस पार्टी	नं0 73, इत्तैअमन कॉलोनी, तेयनामपेट, चेन्नई-600086. (तमिलनाडु)
595)	सोशलिस्ट पार्टी (लोहिया)	सिद्दीकी बिल्डिंग, 6122, बाड़ा हिन्दू राव, दिल्ली-110006.
596)	सोशलिस्ट रिपब्लिकन पार्टी	स्टेट कमेटी ऑफिस, ट्यूटर्स, लेन, स्टेच्यू; त्रिवेन्द्रम-695001. (केरल)
597)	सोशलिस्टीक डेमोक्रैटिक पार्टी	पोस्ट बाक्स नं0 1089, जनरल पोस्ट ऑफिस, श्रीनगर-190001, जम्मू व काश्मीर।
598)	स्वराज दल	नं0-4, स्टाप, पाद्दर गुड्डा पोस्ट गाराहेहाराम, पोर्ट ब्लेयर-744101, अण्डमान निकोबार द्वीप समूह
599)	स्वतंत्र भारत पक्ष	'राही' खोकादपुरा, औरंगाबाद-431001.(महाराष्ट्र)
600)	स्वतन्त्र क्रांति दल	शान्ति होम्योपैथिक स्टोर, आर्य समाज चौक, वदायुं उत्तर प्रदेश.
601)	तमिल देसियक कॉची	80 ए, चामुन्डी शॉपिंग कॉम्पलेक्स, सेलम-636007 (तमिलनाडु)

1	2	3
602)	तमिल मनिला कामराज कांग्रेस	मार्फत एफ0बी0 बेन्जामिन जॉर्ज, वकील, न0 17, डूमिंग गली, सनथोम, चेन्नई-600004, तमिलनाडु ।
603)	तमिलनाडु देसीया ग्रामीया थोझिलालर कांग्रेस	5/58, मनियम बिल्डिंग थीठीपालयम पोस्ट, कोयम्बटूर-641010. (तमिलनाडु)
604)	तमिलनाडु मक्कल कांग्रेस	310, बी ब्लॉक, बूपति नगर, चेन्नई-600024 (तमिलनाडु)
605)	तमिलनाडु पीजेन्ट्स एण्ड वर्कर्स पार्टी	नं0 1, जयाम्मल रोड, तेनामपेट, चेन्नई-600018. (तमिलनाडु)
606)	तमिलनाडु पीपुल्स पार्टी	16/2,के .पी. स्ट्रीट, मइलापोर, चेन्नई-600004.(तमिलनाडु)
607)	तमिलागा मक्कल मुन्नेत्र कजगम	563-शान्ति कॉलोनी, एन.के.बी. नगर, पलायमकोटाई, त्रिलिवेली, तमिलनाडू
608)	तमिलार कड्गम	180, लोंगली रोड, शेवापेट, सलेम-636002. (तमिलनाडु)
609)	तमिलझागा मुन्नेत्र मुन्नानी	नं0 152 ए, नार्थ-उस्मान रोड, टी नगर, चेन्नई-600017. (तमिलनाडु)
610)	तमिलझागा राजीव कांग्रेस	6-II, मेन रोड, राजा अन्नामलाई पुरम, चेन्नई-600028. (तमिलनाडु)
611)	तमिझार पार्टी	8/43, एम.टी.सी. रोड, मदूर डैम, 1, सलेम जिला, चेन्नई-600017. (तमिलनाडु)
612)	तराई क्रान्ति दल	21/2, इन्दिरा नगर, लखनऊ (उत्तर प्रदेश)
613)	तिलंगाना कांग्रेस पार्टी	फ्लैट नं0-4, ब्लॉक-18, एम0 आई0 जी0 फेज-11, बाघ लिंगम-पल्ली, हैदराबाद, आन्ध्र प्रदेश ।
614)	तेलंगाना प्रजा पार्टी	अनन्त निलयम, द्वार सं0 14-9-519, चुडी बाजार दरगाह, हैदराबाद-500012.(आन्ध्र प्रदेश)
615)	तेलंगाना राष्ट्रीय समिति	मकान नं0 8-2-220/110/1/3, रोड नं0 14, बंजारा हिल्स, हैदराबाद, आन्ध्र प्रदेश ।
616)	त्याग मक्कल काची	7, वाई.बी.डी. काम्पलैक्स, चतीराम बस स्टैंड, तिरूचिरापल्ली-620002. (तमिलनाडु)
617)	तमिलार भूमि	5, डा. सर.सी.बी. रमण, फर्स्ट स्ट्रीट कुमारन नगर, त्रिचिरापल्ली-620017.(तमिलनाडु)
618)	तरासु मक्कल मंडराम	14-सैत कॉलोनी, फर्स्ट स्ट्रीट, इग्मोर-600008.(तमिलनाडु)
619)	दि कन्स्यूमर पार्टी ऑफ इंडिया	देशमुखवाडी काम्पलैक्स, पी0के0 रोड और जावेर रोड जंक्शन मुलुन्ड(पश्चिम) मुम्बई-400080, महाराष्ट्र

1	2	3
620)	द ग्रेट इंडिया रिवोल्यूशनर्स	4/55, रूप नगर, दिल्ली-110007.
621)	द ह्यूमेनिस्ट पार्टी ऑफ इंडिया	34, लवीना, 52 ए, टैगोर रोड, सान्ता कूज (पश्चिम), मुम्बई-400054. (महाराष्ट्र)
622)	द रिलीजन ऑफ मैन रिवाल्विंग पोलिटिकल पार्टी ऑफ इंडिया	कवितीर्थ, कवितानगर, पो0-बोंगाव, जिला-परगना (उत्तर)-743235. (पश्चिम बंगाल)
623)	थोन्डर कॉंग्रेस	40-वेंकटनारायण रोड, त्यागरायानगर, चेन्नई-600017 तमिलनाडु ।
624)	ट्राइबल पीपुल्स पार्टी	170, लिंगी चाट्टी स्ट्रीट चेन्नई-600001.(तमिलनाडु)
625)	त्रिलोक शक्ति कांग्रेस भारत	49-डी, त्रिवेणी नगर, नैनी, उद्योग नगर, इलाहाबाद, उत्तर प्रदेश ।
626)	तृणमूल गण परिषद्	आनन्द प्लाजा काम्पलेक्स, चौथी मंजिल, गणेशगुरी चरीएली, गुवाहाटी-781006, असम ।
627)	यूनाइटेड बोडो नेशनलिस्ट लिबरेशन फ्रंट	मार्फत देवरी बोरा, रामभापुरी, कहिलीपाड़ा, गुवाहाटी (असम)
628)	यूनाइटेड सिटिजन पार्टी	डी-29, कोन्डली, दिल्ली-110096.
629)	यूनाइटेड कम्यूनिस्ट पार्टी ऑफ इंडिया	नं0 2, 50वीं स्ट्रीट, अशोक नगर, चेन्नई-600083. (तमिलनाडु)
630)	यूनाइटेड इंडिया पीपुल्स पार्टी	मञ्जामाद्टम मूजनूर पो.ऑ. कोट्टायम जिला (केरल)
631)	यूनाइटेड इंडियन डेमोक्रेटिक काउन्सिल	नं0 1205, II-स्टेज, राजाजी नगर, बंगलौर-560010 (कर्नाटक)
632)	यूनाइटेड माइनॉरिटीज फ्रंट ऑफ असम	उलूबारी, गुवाहाटी-781007 (असम)
633)	यूनाइटेड पीपुल्स पार्टी ऑफ असम	एस.एस. रोड, लखटोकिया, गुवाहाटी-781001, असम
634)	यूनाइटेड रिजर्वेशन मूवमेंट काउन्सिल ऑफ असम	पो0 बॉ. नं0 2, पो0-रेहाबाड़ी, गुवाहाटी-781008 (असम)
635)	यूनाइटेड ट्राइबल नेशनलिस्ट लिबरेशन फ्रंट	देउलगुरी, हरिसिंह, दारंग-784510. (असम)
636)	उत्तर प्रदेश जन मानस पार्टी	ए-1445/6, इन्दिरा नगर, लखनऊ-226016.(उत्तर प्रदेश)
637)	उत्तर प्रदेश रिपब्लिकन पार्टी	552/2, राजेन्द्र नगर, सेकेंड स्ट्रीट, लखनऊ-226004. (उत्तर प्रदेश)
638)	उत्तराखंड संस्कृति परिषद्	डी-355, विनोद नगर (पश्चिम), दिल्ली-110092.

INDEX

1	2	3
639)	उत्तराखण्ड जनवादी पार्टी	53-के, राजपुर रोड, देहरादून, उत्तरांचल
640)	उझैप्पालर काची	70-डी, पलानीसामी स्ट्रीट, वाणीयामबाडी रोड, विरूपाट्टुर-635601. वेल्लोर जिला, तमिलनाडु।
641)	उझैप्पलार पोधु नालाकाची	तिरूपट्टुर वेल्लोर जिला तमिलनाडु-635601.
642)	विदर्भा विकास पार्टी	ब्लॉक ए0 सेकेंड फ्लोर, पूनम चैम्बर्स, छिन्दवाड़ा रोड, नागपुर-13, महाराष्ट्र
643)	विदर्भ राज्य मुक्ति मोर्चा	ए टाइप, सुखकर्त्ता अपार्टमेन्ट, बलराज मार्ग, धनताली, नागपुर-440012, (महाराष्ट्र)
644)	विधायक दल	एच0आई0जी0-205, सेक्टर-1, विकास नगर, लखनऊ, उत्तर प्रदेश।
645)	विजेता पार्टी	501, अभिषेक प्लाजा, एक्जिबिशन रोड, पटना-800001. (बिहार)
646)	विकास पार्टी	सत्याग्रह मार्ग, दारूल सफा कम्पाउंड, लखनऊ (उत्तर प्रदेश)
647)	विकासवादी कम्यूनिज्म पार्टी	मखदुमपुर रोड, मवाना कलां, 250401. जिला-मेरठ (उत्तर प्रदेश)
648)	विश्व माया पॉलिटीकल पार्टी	6 डी-6-18(हाउस नं0),मारकंडेश्वर, स्वामी टैम्पल के पास, सदरन स्ट्रीट, इलुरू-534001, जिला पश्चिम गोदावरी, आन्ध्र प्रदेश।
649)	विवासायी अनभु काची	नं0 14, राघव नाट्टन स्ट्रीट, उतारामेरूर-603406. (तमिलनाडु)
650)	वॉलन्टरी इंडियन पीपुल पार्टी हरियाणा	म0 न0-363, प्रथम तल, स्ट्रीट नं0-9, जवाहर नगर, हिसार, हरियाणा।
651)	वेस्ट बंगाल सोशलिस्ट पार्टी	42-आनन्द पलित रोड, कोलकाता-700014, पश्चिम बंगाल।
652)	यूथ और स्टूडेन्ट्स पार्टी	नं0 1/120, गंगियामान कोइल स्ट्रीट, पाडीनल्लौर, रेडहिल्स, चेन्नई-52, तमिलनाडु।
653)	यूथ ब्रिगेड	गांव काकमाची, डा0 भन्देरहाली, जिला-हुगली, पश्चिम बंगाल।
654)	युवा गणतन्त्र पार्टी	सरदार पटेल नगर, जमनीपाली-कोरबा, जिला-बिलासपुर, छत्तीसगढ़
655)	युवा जन जागृति पार्टी	बहलोलपुर, बुलंदशहर-202391, उत्तर प्रदेश।

सारणी–4
(मुक्त प्रतीकों की सूची)

1) वायुयान
2) अलमारी
3) कुल्हाड़ी
4) गुब्बारा
5) केला
6) चूड़ियाँ
7) टोकरी
8) बल्ला
9) बल्लेबाज
10) बैटरी–टार्च
11) मोतियों की माला
12) ब्लैक बोर्ड
13) किताब
14) डबलरोटी
15) ईंट
16) पुल
17) ब्रीफकेस
18) बैंगन
19) ब्रुश
20) बंगला
21) केक
22) कैमरा
23) मोमबत्तियाँ
24) कार
25) कैरम बोर्ड
26) गाजर
27) छत का पंखा
28) कोट
29) नारियल
30) कंघा
31) चारपाई
32) कप और प्लेट
33) दाव
34) डीजल पम्प
35) डोली
36) बिजली का खंभा
37) लिफाफा
38) कांटा
39) फाक
40) फाइंग पैन
41) गैस सिलेण्डर
42) गैस का चूल्हा
43) कॉच का गिलास
44) हैंगर
45) हारमोनियम

INDEX

1	2
46)	टोप
47)	आइस क्रीम
48)	प्रेस
49)	जग
50)	केतली
51)	पतंग
52)	लेडी पर्स
53)	लैटर बाक्स
54)	ताला और चाबी
55)	मक्का
56)	नगाड़ा (उत्तर पूर्वी राज्यों अरूणाचल प्रदेश, असम, मणिपुर, मेघालय, मिजोरम, नागालेण्ड और त्रिपुरा को छोड़कर सभी राज्यों और संघ राज्य क्षेत्रों में)
57)	नैकटाई
58)	प्रैशर कुकर
59)	रेल का इंजन
60)	अंगूठी
61)	रोड रोलर
62)	आरी
63)	कैंची
64)	सिलाई की मशीन
65)	शटल
66)	स्लेट
67)	चम्मच
68)	स्टूल
69)	मेज
70)	टैबल लैम्प
71)	टेलीविजन
72)	टैन्ट
73)	टाफी
74)	वायलिन
75)	छड़ी
76)	सीटी
77)	ऊन

आदेश से,

(ए.के.मजूमदार)
सचिव
भारत निर्वाचन आयोग

Government Central Press, Gandhinagar.

INDEX

Extra No. 371 REGISTERED No. G/GNR/2

©

सत्यमेव जयते

The Gujarat Government Gazette

EXTRA ORDINARY

PUBLISHED BY AUTHORITY

Vol. XLIV] TUESDAY, NOVEMBER 4, 2003/KARTIKA 13, 1925

Separate paging is given to this Part in order that it may be filed as a Separate Compilation.

PART IV-C

StatutoryRules and Orders (Other than those published in Part I, I-A and I-L) madeby Statutary Authorities other than the Government of Gujarat including those made by the Government of India, the High Court, the Director of Municipallities, the Commissioner of Police, the Director of Prohibition and excise, the District Magistrates and the Election Commission, Election Tribunals, Returning Officers and other authorities, under the Election Commission.

રાજય ચૂંટણી પંચનું કાર્યાલય
બ્લોક નંબર : ૯, ૬ ઠ્ઠો માળ
સરદાર પટેલ ભવન,
નવા સચિવાલય, ગાંધીનગર.
તારીખ : ૪/૧૧/૨૦૦૩

ક્રમાંક : રાચપ–ચટણ–નપલ– વમય–૨૦૦૩–(૧૬)

વંચાણે લીધા:(૧) રાજય ચૂંટણી પંચનો આદેશ ક્રમાંક: રાચપ–ચટણ–નપલ–વમય–૨૦૦૩(૧૪) તા.૮–૮–૨૦૦૩

આ દે શ

૧. રાજય ચૂંટણી પંચે નકકી કર્યા પ્રમાણે ગુજરાત નગરપાલિકા (ની ચૂંટણી કરવા બાબત) નિયમો–૧૯૯૪ ના ભાગ–૩ ક તથા ૪ક ની જોગવાઈઓ પ્રમાણે રાજયની અમરેલી જિલ્લાની સાવરકુંડલા, સાબરકાંઠા જિલ્લાની હિંમતનગર, પાટણ જિલ્લાની પાટણ, ગાંધીનગર જીલ્લાની દહેગામ, જામનગર જીલ્લાની ખંભાળીયા,અને નવસારી જિલ્લાની નવસારી નગરપાલિકાની પેટા ચૂંટણીનું મતદાન તા. ૧૪–૯–૨૦૦૩ ના રોજ વિજાણું મતદાન યંત્રો પર નોંધેલ છે અને મતોની ગણતરી તા. ૧૬–૯–૨૦૦૩ ના રોજ કરી ચૂંટણી અધિકારીઓએ ચૂંટણીના પરિણામ જાહેર કરેલ છે. ઉપરોકત નગરપાલિકાની તા.૧૪–૯–૨૦૦૩ ના રોજ યોજાયેલ પેટા ચૂંટણીના પરિણામો સામે નામ. કોર્ટમાં ગુજરાત નગરપાલિકા અધિનિયમ–૧૯૬૩ ની કલમ–૧૪ હેઠળ ચૂંટણી દાવા અરજીઓ થઈ નથી તે પ્રમાણે સંબંધિત જિલ્લા મ્યુનિસિપલ ચૂંટણી અધિકારીઓએ જણાવેલ છે.તા. ૧૪–૯–૨૦૦૩ ના રોજ ઉપરોકત નગરપાલિકાની પેટા ચૂંટણીમાં ઉપયોગમાં લેવાયેલ વિજાણું મતદાન યંત્રો જે તે ચૂંટણી અધિકારીઓએ સ્ટ્રોંગ રૂમ ખાતે સુરક્ષિત મુકેલ છે.

૨. રાજ્યની કેટલીક સ્થાનિક સ્વરાજ્યની સંસ્થાઓની ખાલી બેઠકોની પેટા ચૂંટણી યોજવા, વિજાણું મતદાન યંત્રો પર મતદાન નોંધવા તથા તેના મતોની ગણતરી કરવા માટે સદરહુ વિજાણું મતદાન યંત્રોની જરૂરિયાત ઉપસ્થિત થનાર હોઈ, ભારતના સંવિધાનના અનુચ્છેદ ૨૪૩ વક હેઠળ મળેલ સત્તાની રૂઈએ ઉપર વંચાણે લીધેલ ક્રમ (૧) મુજબના તા. ૮–૮–૨૦૦૩ ના આદેશ મુજબની નગરપાલિકાની તા.૧૪–૯–૨૦૦૩ ના રોજ યોજાયેલ પેટા ચૂંટણીમાં ઉપયોગમાં લેવાયેલ વિજાણું મતદાન યંત્રો સ્ટ્રોંગરૂમમાંથી બહાર કાઢી તેમાં નોંધાયેલી તમામ સંગ્રહિત માહિતિ (Memory) ચૂંટણી અધિકારીઓએ તા. ૧૭–૧૧–૨૦૦૩ સુધીમાં કાઢી નાખવા તથા વિજાણું મતદાન યંત્રો સંબંધિત જિલ્લા મ્યુનિસિપલ ચૂંટણી અધિકારી અને કલેકટરશ્રી હસ્તક જમા કરાવવા આદેશ કરવામાં આવે છે. સંગ્રહિત માહિતિ પંચો રૂબરૂ કાઢી નાખવા સાથે તેની વિસ્તૃત કાર્યવાહી નોંધ તૈયાર કરી રેકર્ડ પર ચૂંટણી અધિકારીઓએ રાખવા પણ આદેશ કરવામાં આવે છે.

રાજ્ય ચૂંટણી પંચના આદેશથી,

(યુ. સી. રાણે)
સચિવ
રાજ્ય ચૂંટણી પંચ,
ગાંધીનગર

સરકારી મધ્યસ્થ મુદ્રણાલય, ગાંધીનગર.

INDEX

Extra No. 372

REGISTERED No. G/GNR/2

©

सत्यमेव जयते

The Gujarat Government Gazette

EXTRA ORDINARY

PUBLISHED BY AUTHORITY

Vol. XLIV] TUESDAY, NOVEMBER 4, 2003/KARTIKA 13, 1925

Separate paging is given to this Part in order that it may be filed as a Separate Compilation.

PART IV-C

StatutoryRules and Orders (Other than those published in Part I, I-A and I-L) madeby Statutary Authorities other than the Government of Gujarat including those made by the Government of India, the High Court, the Director of Municipallities, the Commissioner of Police, the Director of Prohibition and excise, the District Magistrates and the Election Commission, Election Tribunals, Returning Officers and other authorities, under the Election Commission.

રાજય ચૂંટણી પંચનું કાર્યાલય
બ્લોક નંબર : ૯, ૬ ઠ્ઠો માળ
સરદાર પટેલ ભવન,
નવા સચિવાલય,ગાંધીનગર.
તારીખ : ૪/૧૧/૨૦૦૩

ક્રમાંક : રાચપ–ચટણ–જિતાપં–વમય–૨૦૦૩–(૧૩)

વંચાણે લીધા:(૧) રાજય ચૂંટણી પંચનો આદેશ ક્રમાંક: રાચપ–ચટણ–જિતાપં–વમય–૨૦૦૩(૨) તા.૮–૮–૨૦૦૩

આ દે શ

૧. રાજય ચૂંટણી પંચે નકકી કર્યા પ્રમાણે ગુજરાત પંચાયત (ની ચૂંટણી કરવા બાબત) નિયમો–૧૯૯૪ની જોગવાઈઓ પ્રમાણે રાજયની જામનગર જીલ્લા પંચયાયતની ૫–ભાટીયા, બનાસકાંઠા જીલ્લા પંચાયતની ૪૪–વડગામ, ઉમરેઠ તાલુકા પંચાયતની ૧૫–થામણા, બારડોલી તાલુકા પંચાયતની ૧–અકોટી, ચીખલી તાલુકા પંચાયતની ૬–ચીખલી, સાવલી તાલુકા પંચાયતની ૨૩–વાંકાનેર, કરજણ તાલુકા પંચાયતની ૧૪–સારીગ, ગોંડલ તાલુકા પંચાયતની ૨૦–ત્રાકુડા, ધારી તાલુકા પંચાયતની ૧૨–જીરા, અને જંબુસર તાલુકા પંચાયતની ૬–કારેલીની પેટા ચૂંટણીનું મતદાન તા. ૧૪–૯–૨૦૦૩ ના રોજ વિજાણું મતદાન યંત્રો પર નોંધી મતોની ગણતરી તા. ૧૬–૯–૨૦૦૩ ના રોજ કરી ચૂંટણી અધિકારીઓએ ચૂંટણીના પરિણામ જાહેર કરેલ છે. ઉપરોકત જિલ્લા / તાલુકા પંચાયતોની તા.૧૪–૯–૨૦૦૩ ના રોજ યોજાયેલ પેટા ચૂંટણીના પરિણામો સામે નામ. કોર્ટોમાં ગુજરાત પંચાયત અધિનિયમ–૧૯૬૩ ની કલમ–૩૧ હેઠળ ચૂંટણી દાવા અરજીઓ થઈ નથી તે પ્રમાણે સંબંધિત જિલ્લા ચૂંટણી અધિકારીઓએ જણાવેલ છે.તા.૧૪–૯–૨૦૦૩ ના રોજ ઉપરોકત જિલ્લા/તાલુકા પંચાયતોની પેટા ચૂંટણીમાં ઉપયોગમાં લેવાયેલ વિજાણું મતદાન યંત્રો જે તે ચૂંટણી અધિકારીઓએ સ્ટ્રોંગ રૂમ ખાતે સુરક્ષિત મુકેલ છે.

૨. રાજયની કેટલીક સ્થાનિક સ્વરાજયની સંસ્થાઓની ખાલી બેઠકોની પેટા ચૂંટણી આગામી સમયમાં યોજવા વિજાણું મતદાન યંત્રો પર મતદાન નોંધવા તથા તેના મતોની ગણતરી કરવા માટે સદરહુ વિજાણું મતદાન યંત્રોની જરૂરિયાત ઉપસ્થિત થનાર હોઈ, ભારતના સંવિધાનના અનુચ્છેદ ૨૪૩ ક હેઠળ મળેલ સત્તાની રૂઈએ ઉપર વંચાણે લીધેલ ક્રમ (૧) મુજબના તા. ૮–૮–૨૦૦૩ ના આદેશ મુજબની ઉપરોક્ત જિલ્લા/તાલુકા પંચાયતની તા. ૧૪–૯–૨૦૦૩ ના રોજ યોજાયેલ પેટા ચૂંટણીમાં ઉપયોગમાં લેવાયેલ વિજાણું મતદાન યંત્રો સ્ટ્રોંગરૂમમાંથી બહાર કાઢી તેમાં નોંધાયેલી તમામ સંગ્રહિત માહિતિ (Memory) ચૂંટણી અધિકારીઓએ તા. ૧૭–૧૧–૨૦૦૩ સુધીમાં કાઢી નાખવા તથા વિજાણું મતદાન યંત્રો સંબંધિત જિલ્લા ચૂંટણી અધિકારી અને કલેકટરશ્રી હસ્તક જમા કરાવવા આદેશ કરવામાં આવે છે. સંગ્રહિત માહિતિ પંચો રૂબરૂ કાઢી નાખવા સાથે તેની વિસ્તૃત કાર્યવાહી નોંધ તૈયાર કરી રેકર્ડ પર ચૂંટણી અધિકારીઓએ રાખવા પણ આદેશ કરવામાં આવે છે.

રાજય ચૂંટણી પંચના આદેશથી,

યુ. સી. રાણે
સચિવ
રાજય ચૂંટણી પંચ,
ગાંધીનગર

સરકારી મધ્યસ્થ મુદ્રણાલય, ગાંધીનગર.

INDEX

Extra No. 373

REGISTERED No. G/GNR/2

©

सत्यमेव जयते

The Gujarat Government Gazette

EXTRA ORDINARY

PUBLISHED BY AUTHORITY

Vol. XLIV] WEDNESDAY, NOVEMBER 5, 2003/KARTIKA 14, 1925

Separate paging is given to this Part in order that it may be filed as a Separate Compilation.

PART IV-C

StatutoryRules and Orders (Other than those published in Part I, I-A and I-L) madeby Statutary Authorities other than the Government of Gujarat including those made by the Government of India, the High Court, the Director of Municipallities, the Commissioner of Police, the Director of Prohibition and excise, the District Magistrates and the Election Commission, Election Tribunals, Returning Officers and other authorities, under the Election Commission.

ક્રમાંક :રાચપ–ચટણ–મ.ન.અ–મ.મ.ન.અ–નિમણૂંક–ક

રાજય ચૂંટણી પંચનું કાર્યાલય
બ્લોક નંબર : ૯, ૬ ઠ્ઠો માળ
સરદાર પટેલ ભવન,
સચિવાલય,ગાંધીનગર.
તારીખ : ૫–૧૧–૨૦૦૩

આદેશ

ભારતના સંવિધાનના અનુચ્છેદ ૨૪૩–(ડ) તથા ૨૪૩(વ)(ક) સાથે વાંચતાં, મુંબઈ પ્રોવિન્શિયલ મ્યુનિસિપલ કોર્પોરેશન અધિનિયમ–૧૯૪૯ની કલમ–૮ ની પેટા કલમ(૨) તથા (૩) અને મુંબઈ પ્રોવિન્શિયલ મ્યુનિસિપલ કોર્પોરેશન (મતદારોની નોંધણી) નિયમો ૧૯૯૪ ના નિયમ–૩ (૧) અને (૨) થી પ્રાપ્ત થયેલ સત્તાની રૂઈએ રાજય ચૂંટણી પંચ, નીચે જણાવેલ મહાનગરપાલિકાનાં નામ સામે જણાવેલ અધિકારીઓની મતદાર નોંધણી અધિકારી અને મદદનીશ મતદાર નોંધણી અધિકારી તરીકે નિયુકિત કરે છે.

અ.નં.	મહાનગરપાલિકાનું નામ	શહેરનું નામ	હોદ્દા જોગ નિયુકિતની વિગત	
			મતદાર નોંધણી અધિકારી	મદદનીશ મતદાર નોંધણી અધિકારી
૧	૨	૩	૪	૫
૧	જુનાગઢ મહાનગરપાલિકા	જુનાગઢ	મ્યુનિસિપલ કમિશ્નર, મહાનગરપાલિકા જુનાગઢ	ડેપ્યુટી મ્યુનિસિપલ કમિશ્નર, મહાનગરપાલિકા, જુનાગઢ

રાજય ચૂંટણી પંચ વોર્ડ સીમાંકનના આખરી આદેશ કરે તે મુજબના વોર્ડોના વિસ્તારની વોર્ડવાર મતદાર યાદીઓ નિયુકત મતદાર નોંધણી અધિકારી / મદદનીશ મતદાર નોંધણી અધિકારીએ મુંબઈ પ્રોવિન્શિયલ મ્યુનિસિપલ કોર્પોરેશન (મતદાર નોંધણી) નિયમો–૧૯૯૪ના નિયમ–૪ થી૭ મુજબ તૈયાર કરવા– સુધારવા – ફેરફાર કરવા –યથાવત બનાવવા–પ્રસિદ્ધ કરવા અને રાખવા કામગીરી કરવાની રહેશે. મદદનીશ મતદાર નોંધણી અધિકારી, મતદાર નોંધણી અધિકારીને મદદ કરશે.

આદેશથી,

યુ. સી. રાણે.
સચિવ,
રાજય ચૂંટણી પંચ,
ગાંધીનગર

સરકારી મધ્યસ્થ મુદ્રણાલય, ગાંધીનગર.

INDEX

Extra No. 374

REGISTERED No. G/GNR/2

©

सत्यमेव जयते

The Gujarat Government Gazette

EXTRA ORDINARY

PUBLISHED BY AUTHORITY

Vol. XLIV] FRIDAY, NOVEMBER 7, 2003/KARTIKA 16, 1925

Separate paging is given to this Part in order that it may be filed as a Separate Compilation.

PART IV-C

StatutoryRules and Orders (Other than those published in Part I, I-A and I-L) madeby Statutory Authorities other than the Government of Gujarat including those made by the Government of India, the High Court, the Director of Municipallities, the Commissioner of Police, the Director of Prohibition and excise, the District Magistrates and the Election Commission, Election Tribunals, Returning Officers and other authorities, under the Election Commission.

ELECTION COMMISSION OF INDIA

Nirvachan Sadan, Ashoka Road, New Delhi – 110 001

Dated: the 07th November, 2003
Kartika 16, 1925(Saka)

NOTIFICATION

No.100/GJ-LA/2/2003 :- **WHEREAS,** the seat of Shri Devadiwala Usmangani Ismailbhai, in the Legislative Assembly of the State of Gujarat, elected from 76-Jamalpur Assembly Constituency, has become vacant on the 5th October, 2003, by reason of his death ; **and**

2. **WHEREAS**, a bye-election is to be held for the purpose of filling the vacancy so caused;

3. **NOW, THEREFORE,** in pursuance of sub-section (1) of section 150, and sections 30 and 56 of the Representation of the People Act, 1951 (43 of 1951), the Election Commission of India hereby -

(A) **calls upon** the said 76-Jamalpur Assembly Constituency in the State of Gujarat, to elect, before the 11th December, 2003 (Thursday) and in accordance with the provisions of the said Act and of the rules and orders made there under, a person for the purpose of filling the said vacancy in the Legislative Assembly of the State;

INDEX

(B) **appoints,** with respect to the said election, -

(a) the 14th November, 2003, (Friday), as the last date for making nominations;

(b) the 15th November, 2003, (Saturday), as the date for the scrutiny of nominations;

(c) the 17th November, 2003, (Monday), as the last date for the withdrawal of candidatures;

(d) the 1st December, 2003, (Monday), as the date on which a poll shall, if necessary, be taken; and

(e) the 11th December, 2003, (Thursday), as the date before which the election shall be completed; **and**

(C) **fixes the hours** from 08.00 **A.M. to 05.00 P.M.,** as the hours during which the poll shall, if necessary, be taken on the date specified above for the election.

By order,

SHANGARA RAM

SECRETARYTO THE
ELECTION COMMISSION OF INDIA

INDEX

भारत निर्वाचन आयोग
निर्वाचन सदन,अशोक रोड,नई दिल्ली–110001

सं0100/गुज.–वि.स./2/2003 तारीख:– 7 नवम्बर, 2003
16 कार्तिक 1925(शक)

अधिसूचना

सं0 100/गुज.–वि.स./2/2003 – यत: गुजरात राज्य की विधान सभा में उस राज्य के 76–जमालपुर विधान सभा निर्वाचन–क्षेत्र से निर्वाचित श्री देवाधिवाला उस्मानगानी इस्मेलभाई का स्थान उनकी मृत्यु हो जाने के परिणामस्वरूप 5 अक्तूबर,2003 को रिक्त हो गया है ; और

2. यत: इस प्रकार उत्पन्न हुई रिक्ति को भरने के उद्देश्य से उप निर्वाचन कराया जाना है; और

3. अत:, अब लोक प्रतिनिधित्व अधिनियम,1951(1951 का 43) की धारा150 की उप धारा (।) और धारा 30 और धारा 56 के अनुसरण में, भारत निर्वाचन आयोग एतद्द्वारा :–

(अ) गुजरात राज्य में 76–जमालपुर विधान सभा निर्वाचन क्षेत्र से यह अपेक्षा करता है कि वे 11 दिसम्बर,2003 (बृहस्पतिवार) से पूर्व तथा उक्त अधिनियम और तद्धीन बनाए गए नियमों और किए गए आदेशों के अनुसार राज्य की विधान सभा में उक्त रिक्ति को भरने के प्रयोजन से एक व्यक्ति निर्वाचित करे,

(आ) उक्त निर्वाचन के संबंध में –

(क) नाम–निर्देशन करने की अन्तिम तारीख	14 नवम्बर,2003 (शुक्रवार)
(ख) नाम–निर्देशनों की संवीक्षा की तारीख	15 नवम्बर,2003 (शनिवार)

INDEX

(ग)	अभ्यर्थिताये वापस लेने की अन्तिम तारीख	17 नवम्बर,2003 (सोमवार)
(घ)	वह तारीख जिसको यदि आवश्यक हुआ तो मतदान होगा, और	1 दिसम्बर, 2003 (सोमवार)
(ड.)	वह तारीख जिससे पूर्व निर्वाचन सम्पन्न कर लिया जायेगा; और नियत करता है और	11 दिसम्बर,2003 (बृहस्पतिवार)

(इ) निर्वाचन के लिए 8.00 बजे पूर्वाह्न से 5.00 बजे अपराह्न तक का समय ऐसे समय के रूप में नियत करता है, जिसके दौरान यदि आवश्यक हुआ तो उक्त विनिर्दिष्ट तारीख को मतदान होगा।

आदेश से,

(शंगारा राम्)
सचिव
भारत निर्वाचन आयोग

GOVERNMENT CENTRAL PRESS, GANDHINAGAR.

Extra No. 375

©

REGISTERED No. G/GNR/2

सत्यमेव जयते

The Gujarat Government Gazette

EXTRA ORDINARY

PUBLISHED BY AUTHORITY

Vol. XLIV] FRIDAY, NOVEMBER 7, 2003/KARTIKA 16, 1925

Separate paging is given to this Part in order that it may be filed as a Separate Compilation.

PART IV-C

StatutoryRules and Orders (Other than those published in Part I, I-A and I-L) madeby Statutary Authorities other than the Government of Gujarat including those made by the Government of India, the High Court, the Director of Municipallities, the Commissioner of Police, the Director of Prohibition and excise, the District Magistrates and the Election Commission, Election Tribunals, Returning Officers and other authorities, under the Election Commission.

FORM – I

NOTICE OF ELECTION

(See rule 3 of conduct of Election Rules, 1961)

Notice is hereby given that -

1. An election is to be held of a member to the Gujarat Legislative Assembly in the 76-Jamalpur Constituency.
2. Nomination papers may be delivered by a candidate or by any of his proposers to the Returning Officer and Additional Resident Dy. Collector, Office of the Collectorate, Old Civil Hospital Compound, Gheekanta Road, Ahmedabad or to the Assistant Returning Officer and Mamlatdar and Agriculture Land Tribunal, Dascroi Taluka, Ahmedabad at office of Add. Resi. Dy. Collector's Office, Collectorate, Old Civil Hospital Compound, Gheekanta Road, Ahmedabad between 11 A.M. and 3 P.M. on any day (other than public holiday) not later than the 14/11/2003 (Friday).
3. Forms of nomination papers may be obtained at the place and time aforesaid.
4. The nomination papers will be taken up for scrutiny at office of the Returning Officer and Additional Resident Dy. Collector, Office of the Collectorate, Old Civil Hospital Compound, Gheekanta Road, Ahmedabad on 15/11/2003 (Saturday) at 11 A.M.
5. Notice of withdrawal of candidature may be delivered either by a candidate or by any of his election agent who has been authorised in writing by the candidate to deliver it to either of the officers specified in paragraph (2) above at his office before 3 P.M. on the 17/11/2003 (Monday)
6. In the event of the election being contested, the poll will be taken on 1/12/2003 (Monday) between the hours of 8.00 A.M. and 5.00 P.M.

Place : Ahmedabad
Date : 7/11/2003

(Sd) eligible
Returning Officer
76-Jamalpur Legislative Assembly Constituency & Additional Resident Dy. Collector, Ahmedabad

નમુનો - ૧

ચૂંટણી નોટીસ

(જુઓ ૧૯૬૧ ના ચૂંટણી સંચાલન અંગેના નિયમોના નિયમ-૩)

આથી નોટીસ આપવામાં આવે છે કે :-

૧. ૭૬-જમાલપુર વિધાનસભા, મતદાર વિભાગમાં ગુજરાત વિધાનસભા સભ્યની ચૂંટણી યોજવાની છે.

૨. ઉમેદવાર કે તેમના નામની દરખાસ્ત મુકનાર પૈકી કોઈ એક વ્યક્તિ નિર્વાચન અધિકારી અને અધિક નિવાસી નાયબ કલેક્ટર, અમદાવાદને કલેક્ટર કચેરી, જુની સીવીલ હોસ્પિટલ કમ્પાઉન્ડ, ઘીકાંટા, અમદાવાદ ખાતે અથવા મદદનીશ નિર્વાચન અધિકારી અને મામલતદાર કૃષિપંચશ્રી, દસક્રોઈ તાલુકા, અમદાવાદને અધિક નિવાસી નાયબ કલેક્ટરની કચેરી, કલેક્ટર કચેરી કંપાઉન્ડ, જુની સીવીલ હોસ્પિટલ, ઘી કાંટા, અમદાવાદ ખાતે મોડામાં મોડું તા. **૧૪ /૧૧/ ૨૦૦૩** (શુક્રવાર) સુધીમાં કોઈપણ દિવસે (જાહેર રજાના દિવસ સિવાય) સવારના **૧૧ વાગ્યાથી બપોરના ૩** વાગ્યા સુધીમાં નામાંકન પત્રો પહોંચાડી શકશે.

૩. નામાંકન પત્રના ફોર્મ ઉપર દર્શાવેલ સ્થળે અને સમયે મળી શકશે.

૪. નામાંકન પત્રોની ચકાસણી નિર્વાચન અધિકારી અનેઅધિક નિવાસી નાયબ કલેક્ટરની કચેરી, કલેક્ટરની કચેરી, જુની સીવીલ હોસ્પિટલ કંપાઉન્ડ, ઘી કાંટા, અમદાવાદ ખાતે તા. **૧૫/૧૧/૨૦૦૩** (શનિવાર) ના રોજ સવારે **૧૧-૦૦** વાગ્યે કરવામાં આવશે.

૫. ઉમેદવાર કે તેના નામની દરખાસ્ત મુકનાર પૈકીની કોઈ એક વ્યક્તિ કે ઉમેદવારે જેને લિખિતરૂપે અધિકૃત કર્યા હોય તેવા તેના ચૂંટણી એજન્ટ ઉમેદવારી પાછી ખેંચવા અંગેની નોટીસ ઉપરના ફકરા-(૨) માં દર્શાવેલ અધિકારીઓમાંથી ગમે તે એક અધિકારીને તેમની કચેરીમાં તા. **૧૭/ ૧૧/ ૨૦૦૩** (સોમવાર) ના રોજ બપોરના **૩-૦૦** વાગ્યા પહેલા પહોંચાડી શકશે.

૬. ચૂંટણી લડાશે તો મતદાન તા. **૧/૧૨/૨૦૦૩** (સોમવાર) ના રોજ **સવારના ૮-૦૦ કલાકથી સાંજના ૫-૦૦** કલાક વચ્ચે થશે.

સ્થળ : અમદાવાદ

તારીખ : ૭-૧૧-૨૦૦૩

(સહી) અવાચ્ય,
નિર્વાચન અધિકારી,
૭૬-જમાલપુર વિધાનસભા મતવિભાગ અને
અધિક નિવાસી નાયબ કલેક્ટર, અમદાવાદ

સરકારી મધ્યસ્થ મુદ્રણાલય, ગાંધીનગર.

INDEX

Extra No.376

REGISTERED No. G/GNR/2

©

सत्यमेव जयते

The Gujarat Government Gazette

EXTRAORDINARY

PUBLISHED BY AUTHORITY

Vol. XLIV] FRIDAY, NOVEMBER 7, 2003/KARTIKA 16, 1925

Separate paging is given to this Part in order that it may be filed as a Separate Compilation.

PART IV-C

Statutory Rules and Orders (Other than those published in Part I, I-A and I-L) made by Statutory Authorities other than the Government of Gujarat including those made by the Government of India, the High Court, the Director of Municipalities, the Commissioner of Police, the Director of Prohibition and Excise, the District Magistrates and the Election Commission, Election Tribunals, Returning Officers and other authorities under the Election Commission.

GUJARAT STATE FINANCIAL CORPORATION

Head Office Udyog Bhavan, Block No. 10, 1st Floor, Sector-11, Gh-4 Circle Road, Gandhinagar-382 017.

NOTICE

Notice under Regulation No. 23 of General Regulations of the Corporation is hereby given that the 43rd Annual General Meeting of the shareholders of the Corporation will be held on Friday, the 14th November, 2003 at 11 am at town Hall, Gh-4 Road circle, sector-17, Gandhinagar-382 017 to transact the following business :

(i) To receive, consider and adopt the Profit and loss Account and Balance sheet of the Corporation for the year ended on 31st March, 2003. alongwith Auditor's Report there on and the report of the Board of Directors.

(ii) To reappoint M/s Chandrakant & Chandulal, Chartered Accountants, 5th Floor, Patel Market, Sakar Bazar, Ahmedabad-380 002. as auditors of the Corporation to hold office from the conclusion of this Annual General Meeting till the conclusion of the next Annual General Meeting, as recommended by RBI, and to fix therin remuneration.

NOTES :

1. Shareholders shall be entitled for one vote for each share held by him for the whole period of six months prior to the date of 43rd Annual General Meeting.
2. A member entitled to attend and vote at the meeting is entitled to appoint a proxy to attend and vote instead of him self and such proxy need not be a member of the Corporation.

3. The instrument(s) appointing proxy, if any shall be delivered at the Head of the Corporation not less than seven clear days before the date fixed for the meeting.
4. Pursuant to Regulation 12 of the GSFC General Regulations, the Register of Members and Share Transfer Books were remained closed from 25th to 29th August 2003 (both days inclusive).
5. Shareholders desirous of having any information regarding accounts are requested to send their queries to the Corporation at least seven days before the date of the meeting so that the requisite information is made available at the meeting.

Date : 17-10-2003.
Place : Gandhinagar.

By order of Board of Directors,
Sd./-(elligible),
Managing Director.

ગુજરાત રાજ્ય નાણાંકીય નિગમ
વડી કચેરી

ઉધોગ ભવન, બ્લોક નં. ૧૦, ૧લો માળ, સેકટર-૧૧, ઘ-૪ રોડ સર્કલ, ગાંધીનગર-૩૮૨ ૦૧૭.

નોટિસ

ગુજરાત રાજ્ય નાણાંકીય નિગમના જનરલ રેગ્યુલેશન ક્રમાંક : ૨૩ હેઠળ આથી નોટિસ આપવામાં આવે છે કે, ગુજરાત રાજ્ય નાણાંકીય નિગમના શેર હોલ્ડરોની ૪૩મી વાર્ષિક સામાન્ય સભા શુક્રવાર તા. ૧૪-૧૧-૨૦૦૩ એ સવારે ૧૧ કલાકે ટાઉન હોલ, ઘ-૪ રોડ સર્કલ, સેકટર-૧૭, ગાંધીનગર-૩૮૨૦૧૭ ખાતે નિમ્નલિખિત કામકાજ હાથ ધરવા સારૂ મળશે.

(૧) ૩૧મી માર્ચ ૨૦૦૩એ પૂરા થયેલા વર્ષ માટેના નિગમના નફા-નુકશાનના હિસાબ અને સરવૈયાની સાથે ઓડિટરોનો તે અંગેનો અહેવાલ અને બોર્ડ ઓફ ડિરેકટરનો અહેવાલ સ્વીકારવા, વિચારવા અને મંજૂર કરવા.

(૨) આર.બી.આઇ. દ્વારા ભલામણ કર્યા મુજબ મે. ચન્દ્રકાંત એન્ડ ચંદુલાલ, ચાર્ટર્ડ એકાઉન્ટન્ટ, ૧લો માળ, પટેલ માર્કેટ, સાકર બજાર, અમદાવાદ-૩૮૦ ૦૦૨ની નિગમના ઓડિટર તરીકે આ વાર્ષિક સાધારણ સભાના અંતથી હવે પછીની વાર્ષિક સાધારણ સભાના અંત સુધી પુનઃનિમણૂંક અને તેઓનું મહેનતાણું નકકી કરવા બાબત.

નોંધ :-

(૧) પ્રત્યેક શેર હોલ્ડર કે જેઓ ૪૩મી વાર્ષિક સામાન્ય સભાની તારીખ અગાઉ છ માસથી ઓછા નહિ તેવા સમયગાળા માટે શેર હોલ્ડર તરીકે નોંધાયેલા હશે, તેમને આવી સામાન્ય સભામાં પોતે ધારણ કરેલાં પ્રત્યેક શેરદીઠ એક મત આપવાનો અધિકાર રહેશે.

(૨) સભામાં ઉપસ્થિત રહીને મત આપવાના હકદાર સભ્યને પોતાના વતી ઉપસ્થિત રહેવા અને મત આપવા માટે પ્રોકસી નીમવાનો હકક છે અને આ પ્રોકસી સભ્ય હોય એ જરૂરી નથી.

(૩) સભાના નિયત દિવસથી ઓછામાં ઓછા ૭ દિવસ અગાઉ નિગમની વડી કચેરીએ પ્રોકસી જમા કરાવવામાં આવશે તો જ તે અમલી ગણાશે.

(૪) ગુજરાત રાજ્ય નાણાંકીય નિગમના રેગ્યુલેશન ક્રમાંક : ૧૨ અનુસાર નિગમના સભાસદોનું રજીસ્ટર અને શેર ટ્રાન્સફર બુક તા. ૨૫-૮-૨૦૦૩ થી ૨૯-૮-૨૦૦૩ સુધી (બંને દિવસો સુધ્ધાં) બંધ રહ્યા હતા.

(૫) જે શેર હોલ્ડરો હિસાબો બાબતે કોઇ માહિતી મેળવવા ઇચ્છતા હોય તો તેઓએ તેમના પ્રશ્નો નિગમની મિટીંગની તારીખના ઓછામાં ઓછા સાત દિવસો પહેલાં મોકલી આપવા, જેથી કરીને જરૂરી માહિતી મિટિંગ વખતે ઉપલબ્ધ રાખી શકાય.

તા. ૧૭-૧૦-૨૦૦૩,
સ્થળ : ગાંધીનગર.

બોર્ડ ઓફ ડિરેકટર્સના આદેશથી,
(સહી) અવાચ્ય
વહીવટી સંચાલક.

સરકારી મધ્યસ્થ મુદ્રણાલય, ગાંધીનગર.

INDEX

Extra No. 377

REGISTERED No. G/GNR/2

©

सत्यमेव जयते

The Gujarat Government Gazette

EXTRA ORDINARY

PUBLISHED BY AUTHORITY

Vol. XLIV] TUESDAY, NOVEMBER 18, 2003/KARTIKA 27, 1925

Separate paging is given to this Part in order that it may be filed as a Separate Compilation.

PART IV-C

Statutory Rules and Orders (Other than those published in Part I, I-A and I-L) made by Statutory Authorities other than the Government of Gujarat including those made by the Government of India, the High Court, the Director of Municipalities, the Commissioner of Police, the Director of Prohibition and Excise, the District Magistrates and the Election Commission, Election Tribunals, Returning Officers and other authorities, under the Election Commission.

રાજ્ય ચૂંટણી પંચનું કાર્યાલય

બ્લોક નં. : ૯, ૬ ઠ્ઠો માળ

સરદાર પટેલ ભવન,

નવા સચિવાલય, ગાંધીનગર, તા. ૧૫-૧૧-૨૦૦૩.

ક્રમાંક : રાચપ- ચટણ-મ.ન. પા. - પીડીઇ-૨૦૦૩-ક.

વંચાણે લીધું :- (૧) રાજ્ય ચૂંટણી પંચના પરિપત્ર ક્રમાંક : રાચપ-ચટણ-મનપા-પીડીઇ-૨૦૦૩ તા. ૯-૧૦-૨૦૦૩.

સુધારા આદેશ

રાજ્યની મહાનગર પાલિકાઓની વોર્ડવાર/વિભાગવાર તા. ૧-૧-૨૦૦૩ની સ્થિતિની મતદારયાદીઓની પ્રસિધ્ધિ માટે આમુખ-૧થી કાર્યક્રમ નક્કી કરેલ છે. જે અમદાવાદ મહાનગરપાલિકા પુરતો સુધારી નીચે પ્રમાણેનો કાર્યક્રમ આથી નક્કી કરવામાં આવે છે.

અ.નં. ૧	વિગત ૨	કાર્યક્રમ ૩
૧.	તા. ૧-૧-૨૦૦૩ની સ્થિતિએ તૈયાર થયેલી ગુજરાત વિધાનસભાની મતદારયાદીઓ ઉપરથી સને ૨૦૦૨ની હસ્તલિખિત / કોમ્પ્યુટરાઈઝડ વોર્ડવાર/વિભાગવાર મૂળ મતદારયાદી તથા વિધાનસભા મતદારયાદીઓની પુરવણી યાદીઓ પરથી મહાનગરપાલિકાની પુરવણી યાદી નં. ૧ તૈયાર કરવાની કામગીરી પૂર્ણ કરવાની સમયમર્યાદા.	૩૪ દિવસ
૨.	નિયમ-૪ અન્વયે હસ્તલિખિત/કોમ્પ્યુટરાઈઝડ વોર્ડવાર / વિભાગવાર ૨૦૦૨ની મૂળ મતદારયાદી તથા પુરવણી યાદી નં. ૧.ની પ્રાથમિક પ્રસિધ્ધિની તારીખ.	૧૮-૧૨-૨૦૦૩
૩.	નિયમ-૬ અન્વયે દાવા અરજીઓ રજુ કરવા માટેની છેલ્લી તારીખ.	૯-૧-૨૦૦૪

૧	૨	૩
૪.	નિયમ-૬ અન્વયે દાવા અરજીઓની ચકાસણી તથા દાવા પરત્વે આખરી નિર્ણય કરવા માટેની છેલ્લી તારીખ.	૨૭-૧-૨૦૦૪
૫.	હસ્તલિખિત / કોમ્પ્યુટરાઇઝડ વોર્ડવાર / વિભાગવાર ૨૦૦૩ની પુરવણી મતદારયાદી નં. ૨ તૈયાર કરવાની તારીખ.	૩૧-૧-૨૦૦૪
૬.	નિયમ-૭ (૧) અન્વયે હસ્તલિખિત / કોમ્પ્યુટરાઇઝડ વોર્ડવાર વિભાગવાર મતદારયાદીઓની આખરી પ્રસિધ્ધિની તારીખ.	૬-૨-૨૦૦૪

૨. આમુખ-૧ ના આદેશની અન્ય વિગતો / સૂચનાઓ યથાવત રહેશે.

યુ. સી. રાણે,
સચિવ,
રાજ્ય ચૂંટણી પંચ,
ગાંધીનગર.

સરકારી મધ્યસ્થ મુદ્રણાલય, ગાંધીનગર.

INDEX

Extra No. 378

REGISTERED No. G/GNR/2

©

सत्यमेव जयते

The Gujarat Government Gazette

EXTRA ORDINARY

PUBLISHED BY AUTHORITY

Vol. XLIV] TUESDAY, NOVEMBER 18, 2003/KARTIKA 27, 1925

Separate paging is given to this Part in order that it may be filed as a Separate Compilation.

PART IV-C

StatutoryRules and Orders (Other than those published in Part I, I-A and I-L) madeby Statutary Authorities other than the Government of Gujarat including those made by the Government of India, the High Court, the Director of Municipallities, the Commissioner of Police, the Director of Prohibition and excise, the District Magistrates and the Election Commission, Election Tribunals, Returning Officers and other authorities, under the Election Commission.

ELECTION COMMISSION OF INDIA

NOTIFICATION

Dated the 18th November, 2003
27 Kartika, 1925 (Saka)

No.BYE-1203-2121-CHH.

In pursuance of sub-rule (2) of Rule 11 of the Conduct of Elections Rules, 1961 the following is published for general information :-

INDEX

FORM 7-A

(See rule 10(1) of the Conduct of Elections Rules, 1961)

List of Contesting Candidates

Bye-Election to the Legislative Assembly from the 76-Jamalpur Constituency

Sr No. 1	Name of Candidate 2	Address of Candidate 3	Party affiliation 4	Symbol allotted 5
1. Candidates of recognised National & State political parties				
1.	Khedawala Sabirbhai A.Karim (Sabir Kabali)	521/1, Kasaivado, Nr. Trikamji Temple, Parbiyavad, Astodia, Ahmedabad-1	Indian National Congress	Hand
2	Parmar Laljibhai Varubhai (Laljibhai Parmar)	Vibhag-5, Vankar vijay society pasena zhuppada virmaya slum quarters, Behrampura, Pumping station, Ahmedabad-22	Bhartiya Janta Party	Lotus
2. Candidates of registered political parties (Other than recognised National & State Political parties)				
3	Vaghela Lilavatiben Lakhabhai	43, Bharatnagar, (Chorasini chali) Gitamandir Road, Ahmedabad-380022	Peoples Republican Party	Kite
4	Shaikh Mustufamiya Hussainmiya	House No-2155, Tangarvad, B/h Jivakasaini Haveli, Jamalpur,Ahmedabad-1	Samajvadi Party	Bicycle
5	Sutariya Jayvadan Manibhai	2/B, Laxmikunj, Society, Kantilalni Chali, Opp. Vaikunth dham Temple, Danilimda, Ahmedabad.	Lokjanshakti Party	Bungalow
6	Sankhaliya Narendrasinh Mansinh (Narendra Sankhaliya)	65, Chotubhai Society, Gitamandir Road, Ahmedabad-22	Loktantrik Samajvadi Party	Candles
3. Other Candidates (Independent Candidates)				
7	Kureshi Mahmad arshadh Habiburehman	44, Vasivala Quarters, Devdiwala Compound, New Masjid, Ahmedabad-1	Independent	Book
8	Devdiwala Imtiyaz Usmangani	3886, Devdiwala House, Nadiavad, Gol-Limda, Jamalpur, Ahmedabad	Independent	Car

INDEX

9	Diwan Mustaqhabib Noormahmad	B/15, Bage firdos Society, Opp.Khursid Park, Sarkhej Road, Vejalpur, Ahmedabad.	Independent	Jug

(sd/-) Illegible

Place:- Ahmedabad

Date:- 17/11/2003

Returning Officer
76-Jamalpur Legislative Assembly Constituency
&
Additional Resident Deputy Collector
Ahmedabad.

Gandhinagar.

Dated : 18th November, 2003.

GURCHARAN SINGH
Chief Electoral Officer,
Gujarat State.

ભારતનું ચૂંટણી પંચ

જાહેરનામું

તારીખ ૧૮ મી નવેમ્બર, ૨૦૦૩

૨૭ કારતક, ૧૯૨૫ (શાકે)

ક્રમાંક:બીવાયઈ–૧૨૦૩– ૨૧૨૧ –છ

સને ૧૯૬૧ ના ચૂંટણી સંચાલન નિયમોના નિયમ–૧૧ ના પેટા નિયમ (૨) અન્વયે નીચે મુજબ સામાન્ય માહિતી માટે પ્રસિધ્ધ કરવામાં આવે છે:–

INDEX

નમૂનો ૭-અ

(જુઓ ૧૯૬૧ ના ચુંટણી સંચાલન અંગેના નિયમોના નિયમ-૧૦(૧))

હરીફ ઉમેદવારોની યાદી

૭૬-જમાલપુર મતદાર મંડળમાંથી વિધાનસભા માટેની પેટા ચુંટણી

અ.નં	ઉમેદવારનું નામ	ઉમેદવારનું સરનામું	પક્ષ જોડાણ	ફાળવેલું પ્રતિક
૧. રાષ્ટ્રના અને રાજયકક્ષાના માન્ય રાજકીય પક્ષોના ઉમેદવારો				
૧	ખેડાવાળા સાબીરભાઈ અ.કરીમ (સાબીર કાબલી)	૫૨૧/૧, કસાઈવાડો, ત્રિકમજીના મંદિર પાસે, પુરબીયાવાડ, આસ્ટોડીયા, અમદાવાદ-૧	ભારતીય રાષ્ટ્રીય કોંગ્રેસ	હાથ
૨	પરમાર લાલજીભાઈ વરૂભાઈ (લાલજીભાઈ પરમાર)	વિભાગ-૫, વણકર વિજય સોસાયટી પાસેના ઝુંપડા, વીરમાયા સ્લમ કવાટૅસ, બહેરામપુરા, પમ્પીગ સ્ટેશન, અમદાવાદ-૩૮૦૦૨૨	ભારતીય જનતા પાર્ટી	કમળ
૨. નોંધાયેલ રાજકીય પક્ષોના ઉમેદવારો (રાષ્ટ્રના અને રાજયકક્ષાના માન્ય રાજકીય પક્ષો સિવાય)				
૩	વાઘેલા લીલાવતીબેન લાખાભાઈ	૪૩, ભારતનગર, (ચોરાસીની ચાલી) ગીતામંદિર રોડ, અમદાવાદ-૩૮૦૦૨૨	પીપલ્સ રીપબ્લીકન પક્ષ	પતંગ
૪	શેખ મુસ્તુફામીયા હુસેનમીયા	ઘર નં-૨૧૫૫, તાનગરવાડ, જીવાકસાઈની હવેલી પાછળ, જમાલપુર, અમદાવાદ-૧.	સમાજવાદી પાર્ટી	સાયકલ
૫	સુતરીયા જયવદન મણીભાઈ	૨/બી, લક્ષ્મીકુંજ સોસાયટી કાંતિલાલની ચાલી, વૈકુંઠધામ મંદિર સામે, દાણીલીમડા, અમદાવાદ- ૩૮૦૦૨૮	લોકજનશકિત પાર્ટી	બંગલો
૬	સંખાલિયા નરેન્દ્રસિંહ માનસિંહ (નરેન્દ્ર સંખાલિયા)	૬૫, છોટુભાઈ સોસાયટી, ગીતામંદિર રોડ, અમદાવાદ-૨૨	લોકતાંત્રિક સમાજવાદી પાર્ટી	મિણબતીઓ

INDEX

૩. અન્ય ઉમેદવારો (અપક્ષ ઉમેદવારો)				
૭	કુરેશી મહંમદ અરશદ હબીબુરહેમાન	૪૪, વાસીવાલા કવાર્ટસ, દેવડીવાલા કમ્પાઉન્ડ, નવી મસ્જીદ, અમદાવાદ-૧	અપક્ષ	પુસ્તક
૮	દેવડીવાલા ઈમ્તીયાઝ ઉસ્માનગની	૩૮૮૬,દેવડીવાલા હાઉસ, નાડીયાવાડ,ગોળલીમડા, જમાલપુર, અમદાવાદ.	અપક્ષ	મોટર
૯	દિવાન મુસ્તાક હબીબ નુરમહંમદ	બી/૧૫, બાગેફીરદોસ સોસાયટી, ખુરશીદપાર્ક સામે, સરખેજ રોડ, વેજલપુર, અમદાવાદ.	અપક્ષ	પાણીનો જગ

(સહી) અવાચ્ય

સ્થળઃ- અમદાવાદ

ચુંટણી અધિકારી
૭૬-જમાલપુર વિધાનસભા મતવિભાગ
અને
અધિક નિવાસી નાયબ કલેક્ટર
અમદાવાદ.

તાઃ ૧૭/૧૧/૨૦૦૩

ગાંધીનગર
તા. ૧૮ મી નવેમ્બર, ૨૦૦૩

ગુરચરણ સિંહ
મુખ્ય નિર્વાચન અધિકારી
ગુજરાત રાજ્ય.

Government Central Press, Gandhinagar.

INDEX

Extra No. : 379

REGISTERED No. G/GNR/2

©

सत्यमेव जयते

The Gujarat Government Gazette

EXTRAORDINARY

PUBLISHED BY AUTHORITY

Vol. XLIV] THURSDAY, NOVEMBER 20, 2003/KARTIKA 29, 1925

Separate paging is given to this Part in order that it may be filed as a Separate Compilation.

PART IV-C

StatutoryRules and Orders (Other than those published in Part I, I-Aand I-L) madeby Statutary Authorities other than the Government of Gujarat including those made by the Government of India, the High Court, the Director of Municipalities, the Commissioner of Police, the Director of Probhition and excise, the District Magistrates and the Election Commission, Election Tribunals, Returning Officers and other authorities, under the Election Commission.

ELECTION COMMISSION OF INDIA

Nirvachan Sadan, Ashoka Road, New Delhi –110 001

Dated: 14th November, 2003.

DIRECTION

No. 576/3/EVM/2003/JUD-II(1)(BYE): - In exercise of the powers conferred by Section 61A of the Representation of the People Act, 1951, the Election Commission of India hereby specifies the Assembly Constituencies in the States mentioned in the Table below as the Constituencies in which the votes at the current Bye-Elections to the Legislative Assemblies of the States, notified on 7.11.2003, shall be given and recorded by means of Electronic Voting Machines in the prescribed manner.

INDEX

TABLE

Name of the State		No. and name of the Assembly Constituency
1.	Kerala	105-Thiruvalla
2.	Gujarat	76- Jamalpur

By order,

A. K. MAJUMDAR
SECRETARY

भारत निर्वाचन आयोग
निर्वाचन सदन, अशोक रोड, नई दिल्ली-110001.

तारीख: 14 नवम्बर, 2003.

निदेश

संख्या 576/3/ई.वी.एम/2003/न्या-II (I)(उप-चुनाव.):- लोक प्रतिनिधित्व अधिनियम, 1951 की धारा 61 क द्वारा प्रदत्त शक्तियों का प्रयोग करते हुए, भारत निर्वाचन आयोग नीचे की सारणी में वर्णित राज्यों में निर्वाचन क्षेत्रों को उन निर्वाचन क्षेत्रों के रूप में विनिर्दिष्ट करता है, जहाँ राज्यों की विधान सभाओं के लिए 7 नवम्बर, 2003 को अधिसूचित चालू उप-निर्वाचनों में इलैक्ट्रॉनिक मतदान मशीनों के माध्यम से निर्धारित रीति द्वारा मत डाला और रिकार्ड किया जाएगा।

सारणी

राज्य का नाम		विधान सभा निर्वाचन क्षेत्र की संख्या और नाम
1.	केरल	105 - थिरुवाल्ला
2.	गुजरात	76 - जमालपुर

आदेश से

अ. मजुमदार

ए०के० मजुमदार
सचिव

Government Central Press, Gandhinagar.

INDEX

Extra No. 380

REGISTERED No. G/GNR/2

©

सत्यमेव जयते

The Gujarat Government Gazette

EXTRA ORDINARY

PUBLISHED BY AUTHORITY

Vol. XLIV] THURSDAY, NOVEMBER 27, 2003/AGRAHAYANA 6, 1925

Separate paging is given to this Part in order that it may be filed as a Separate Compilation.

PART IV-C

StatutoryRules and Orders (Other than those published in Part I, I-A and I-L) madeby Statutory Authorities other than the Government of Gujarat including those made by the Government of India, the High Court, the Director of Municipallities, the Commissioner of Police, the Director of Prohibition and excise, the District Magistrates and the Election Commission, Election Tribunals, Returning Officers and other authorities, under the Election Commission.

ELECTION COMMISSION OF INDIA

Nirvachan Sadan,
Ashoka Road,
New Delhi-110001.

No.3/4/ID/2003/J.S.II(BYE) Dated : 20th November, 2003.

ORDER

1. Whereas, Section 61 of the Representation of the People Act, 1951 provides that with a view to preventing impersonation of electors, so as to make the right of genuine electors to vote under section 62 of that Act more effective, provisions may be made by rules under that Act for use of Electoral Identity Cards for electors as the means of establishing their identity at the time of polling; and

2. Whereas, Rule 28 of the Registration of Electors Rules, 1960, empowers the Election Commission to direct, with a view to preventing impersonation of electors and facilitating their identification at the time of poll, the issue of Electoral Identity Cards to electors bearing their photographs at State cost; and

3. Whereas, Rules 35 (3) and 37 (2) (b) of the Conduct of Elections Rules, 1961, stipulate that where the electors of a constituency have been supplied with Electoral Identity Cards under the said provisions of Rule 28 of the Registration of Electors Rules, 1960, the electors shall produce their Electoral Identity Cards at the polling station and failure or refusal on their part to produce those Electoral Identity Cards may result in the denial of supply of a ballot paper to them and permission to vote; and

4. Whereas, a combined and harmonious reading of the aforesaid provisions of the said Act and the Rules, makes it clear that although the right to vote arises by the existence of the name in the electoral roll, it is also dependent upon the use of the Electoral Identity Card, where provided by the Election Commission at State cost, and that both are to be used together; and

5. Whereas, the Election Commission made an Order on the 28th August, 1993, directing the issue of Electoral Photo Identity Cards (EPICs) to all electors, according to a time bound programme; and

6. Whereas, the Commission has taken note of the fact that over the last few years since the implementation of the programme of issue of EPICs was taken up, the election machinery of Kerala and Gujarat, has issued these cards to a substantially high number of electors and made all possible efforts, by way of repeated rounds of the constituencies and areas, with a view to issuing cards to the left-out electors, many of whom might have been dead or might have moved out of the constituencies and obtained their Electoral Identity Cards elsewhere; and

7. Whereas, at the general election to the Legislative Assembly of Haryana held in

January – March, 2000, and to the Legislative Assemblies of Kerala, Tamil Nadu, West Bengal and Pondicherry in April – May, 2001, and to the Legislative Assemblies of Manipur, Punjab, Uttaranchal, Uttar Pradesh, Goa and Gujarat held last year and Himachal Pradesh, Meghalaya, Nagaland and Tripura held in February, 2003, and at a number of bye-elections held in between, the Commission had directed that all electors who were issued with EPICs should produce those cards to exercise their franchise at the said elections, and that it would permit the odd electors who have not obtained their EPICs to vote at the said elections, provided their identity is otherwise established by production of one of the alternative documents prescribed by the Commission; and

8. Whereas, the Supreme Court was apprised of the above direction of the Commission in R.D. Bhandari & Others Vs. Election Commission of India & Others, and Supreme Court was thereupon pleased to dismiss on 17-8-2000 all petitions relating to the issue of EPICs; and

9. Whereas, the Andhra Pradesh High Court, Punjab & Haryana High Court, Madras High Court, High Court of Madhya Pradesh and High Court of Karnataka have also upheld the above direction of the Commission regarding compulsory identification of electors, in Writ Petition Nos. 2598, 2601 and 2637 of 2001, Writ Petition No. 3772 of 2000, Writ Petition No. 5235 of 2001, Writ Petition 294 of 2002 and Writ Petition 5401 of 2002 respectively, and the Hon'ble Supreme Court in the interim order passed on in SLP No. 3820-21/2002, directed that the Commission's Orders regarding identification of electors at the general election to the Uttar Pradesh Legislative Assembly held in January-February, 2002 would be implemented.

10. Now, therefore, after taking into account all relevant factors and the legal and factual position, the Election Commission hereby directs that all electors in 105-Thiruvalla Assembly Constituency in the State of Kerala and 76- Jamalpur Assembly Constituency in the State of Gujarat, who have been issued with their EPICs, shall have to produce these cards to exercise their franchise, when they come to the polling stations for voting at the current Bye-Elections to the Legislative Assemblies from the said Constituencies, notified on 7.11.2003.

INDEX

11. The Election Commission wishes to make it clear, at the cost of repetition, that the electors at the current Bye-Elections, will have to establish their identity at the polling stations by means of the EPICs issued to them under the authority of the Election Commission. However, since the use of EPICs for the purpose of voting is still in its early stages, the Commission, as a matter of abundant caution, will permit the odd electors who have not obtained their EPICs, to vote at the current Bye-Elections, provided their identity is otherwise established to the satisfaction of the Presiding Officer or such other Polling Officer as is authorised by the Presiding Officer in this behalf. For the above purpose, they will have to produce some documentary evidence for establishing their identity, and the Commission has prescribed the following alternative documents for establishing the identity of such electors:-

(i) Passports,

(ii) Driving Licences,

(iii) Income Tax Identity (PAN) Cards,

(iv) Service Identity Cards issued to its employees by State/Central Government, Public Sector Undertakings, Local Bodies or other Private Industrial Houses,

(v) Bank/Kisan/Post Office Passbooks (Accounts opened on or before 30.9.2003.

(vi) Student Identity Cards,

(vii) Property Documents such as Pattas, Registered Deeds, etc,

(viii) Ration Cards issued on or before 30.9.2003,

(ix) SC/ST/OBC Certificates issued by competent authority,

(x) Pension Documents such as ex-servicemen's Pension Book/Pension Payment Order, ex-servicemen's Widow/Dependent Certificates,

(xi) Railway Identification Cards,

(xii) Freedom Fighter Identity Cards.

INDEX

- 5 -

12. The above alternative documents for identification will also apply in respect of such of the odd electors, who have been supplied with Electoral Identity Cards, but are not able to produce them for reasons beyond their control.

13. It is clarified that any document, as enumerated above, which is available only for the Head of Family, shall be allowed for the purpose of identification of other members of the family. Similarly, any document in the name of any other member of the family could also be used for identification of other members, provided the other members can be identified on the basis of such document.

By Order,

(A.K. MAJUMDAR)
SECRETARY

INDEX

भारत निर्वाचन आयोग

निर्वाचन सदन, अशोक रोड, नई दिल्ली-110001.

संख्या 3/4/आई.डी./2003/न्यायिक-II (उप) तारीख: 20नवंबर,2003

आदेश

यत:, लोक प्रतिनिधित्व अधिनियम, 1951 की धारा 61 में यह प्रावधान है कि निर्वाचकों के प्रतिरूपण को रोकने की दृष्टि से, ताकि उस अधिनियम की धारा 62 के अधीन असली निर्वाचकों के मताधिकार को और अधिक प्रभावी बनाया जा सके, मतदान के समय अपनी पहचान को सिद्ध करने के उपाय के रूप में निर्वाचकों के लिए निर्वाचक पहचान-पत्र के प्रयोग के लिए उस अधिनियम के अधीन नियमों द्वारा प्रावधान बनाया जाए; और

2. यत:, निर्वाचक रजिस्ट्रीकरण नियम, 1960 के नियम 28 निर्वाचन आयोग को निर्वाचकों के प्रतिरूपण को रोकने और मतदान के समय उनकी पहचान सुगम बनाने के लिए राज्य की लागत पर उनके फोटोग्राफ सहित फोटो पहचान-पत्र प्रस्तुत करने का निदेश देने का अधिकार देता है; और

3. यत:, निर्वाचनों का संचालन नियम, 1961 के नियम 35 (3) और 37 (2) (ख) में यह अनुबंध है कि जिन निर्वाचन-क्षेत्रों के निर्वाचकों को निर्वाचक रजिस्ट्रीकरण नियम, 1960 के नियम 28 के उक्त उपबंध के अधीन निर्वाचक पहचान-पत्र प्रस्तुत किया गया है उन निर्वाचकों को मतदान केन्द्र में अपना पहचान पत्र प्रस्तुत करना होगा और उनकी ओर से निर्वाचक पहचान-पत्र प्रस्तुत करने में असफल रहने और मना करने पर मतपत्र देने और वोट डालने से उन्हें मना किया जा सकता है; और

4. यत:, उक्त अधिनियम और नियमों के उपर्युक्त उपबंधों का सम्मिलित और संयुक्त पठन से यह स्पष्ट हो जाता है कि यद्यपि मत देने का अधिकार निर्वाचक नामावली में नाम होने से ही होता है, तथापि यह निर्वाचक पहचान-पत्र के प्रयोग पर भी निर्भर करता है, जहाँ राज्य की लागत पर आयोग द्वारा निर्वाचक पहचान-पत्र प्रस्तुत किया गया है वहाँ दोनो का ही साथ-साथ प्रयोग में लाया जाना है;

5. यत:, निर्वाचन आयोग ने समयबद्ध कार्यक्रम के अनुसार सभी निर्वाचकों को मतदाता फोटो पहचान-पत्र जारी करने का निदेश देते हुए 28 अगस्त, 1993 को एक आदेश दिया था; और

INDEX

6. यत:, आयोग ने यह पाया है कि पिछले कुछ वर्षों से जब से निर्वाचक फोटो पहचान- पत्र कार्यक्रम जारी करने के लिए कार्यान्वयन शुरू किया गया है, केरल और गुजरात के निर्वाचन-तंत्र ने सभी संभव प्रयत्नों द्वारा छूटे हुए निर्वाचकों जिनमें से कुछ की मृत्यु हो चुकी हो या वे निर्वाचन-क्षेत्र के बाहर चले गए हों और उन्होंने मतदाता फोटो पहचान-पत्र कहीं और से प्राप्त कर लिए हों, को ध्यान में रखते हुए पहचान-पत्र जारी करने के लिए निर्वाचन-क्षेत्रों और इलाकों में अनेक चक्रों द्वारा अधिक से अधिक संख्या में निर्वाचकों को पहचान-पत्र जारी किए हैं ; और

7. यत:, जनवरी - मार्च, 2000 में हुए हरियाणा विधान सभा के साधारण निर्वाचनों, अप्रैल-मई, 2001 में हुए केरल, तमिलनाडु, पश्चिम बंगाल और पांडिचेरी की विधान सभाओं के लिए हुए निर्वाचनों, पिछले वर्ष में हुए मणिपुर, पंजाब, उत्तरांचल, उत्तर प्रदेश, गोवा और गुजरात और फरवरी 2003 में हुए हिमाचल प्रदेश, मेघालय, नागालैंड और त्रिपुरा विधान सभाओं के लिए निर्वाचनों और इस बीच हुए बहुत से उप-निर्वाचनों में आयोग ने यह निदेश दिया था कि उक्त निर्वाचनों में सभी निर्वाचक जिन्हें मतदाता फोटो पहचान-पत्र प्रस्तुत किए जा चुके हैं, मतदान करते समय अपने पहचान-पत्र प्रस्तुत करें और उक्त निर्वाचनों में उन शेष निर्वाचकों जिन्होंने मतदाता फोटो पहचान-पत्र प्राप्त नहीं किए हैं, उन्हें मतदान करने की अनुमति दी जाएगी बशर्ते कि आयोग द्वारा निर्धारित किसी वैकल्पिक दस्तावेज प्रस्तुत करने पर उनकी पहचान स्थापित की जा सके ; और

8. यत:, उच्चतम न्यायालय को, आर.डी. भंडारी एवं अन्य बनाम भारत निर्वाचन आयोग एवं अन्य में आयोग के उपरोक्त निदेश से अवगत कराया गया और उच्चतम न्यायालय ने मतदाता फोटो पहचान-पत्र सम्बन्धी सभी याचिकाएँ 17 अगस्त, 2000 को खारिज कर दी ; और

9. यत:, आन्ध्र प्रदेश उच्च न्यायालय, पंजाब और हरियाणा उच्च न्यायालय और मद्रास उच्च न्यायालय, मध्य प्रदेश उच्च न्यायालय और कर्नाटक उच्च न्यायालय ने क्रमश: 2001 की रिट अर्जी सं0 2598, 2601 और 2637 तथा 2000 की रिट अर्जी सं0 3772 तथा 2001 की रिट अर्जी सं0 5235, 2002की रिट अर्जी सं0 294 तथा 2002 की रिट अर्जी सं0 5401 में आयोग के उपर्युक्त निदेशों को क्रमश: मान्य ठहराया है, और माननीय उच्चतम न्यायालय ने एस0एल0पी नं0 3820-21/2002 पर एक अन्तरिम आदेश पारित किया जिसमें यह

INDEX

निदेश दिया कि जनवरी–फरवरी 2002 में हुए उत्तर प्रदेश विधान सभा के साधारण निर्वाचन में निर्वाचकों की पहचान के सम्बन्ध में आयोग के आदेश लागू किए जाएँ ।

10. यतः, अब, सभी संबद्ध बातों और विधिक तथा तथ्यात्मक स्थिति को ध्यान में रखते हुए, निर्वाचन आयोग एतद्द्वारा यह निदेश देता है कि केरल राज्य में 105– थिरूवाल्ला विधान सभा क्षेत्र और गुजरात राज्य में 76– जमालपुर विधान सभा क्षेत्र में जिन्हें मतदाता फोटो पहचान–पत्र जारी किए गए हैं, उन्हें उपरोक्त राज्यों की विधान सभाओं के लिए 7 नवम्बर,2003 को अधिसूचित चालू साधारण निर्वाचन में मतदान केन्द्र पर मत डालने के लिए आते समय और अपने मताधिकार का प्रयोग करते समय इन पहचान पत्रों को प्रस्तुत करना होगा ।

11. निर्वाचन आयोग इस बात को दोहराते हुए यह भी स्पष्ट करना चाहता है कि चालू उप–निर्वाचन में निर्वाचकों को निर्वाचन आयोग के प्राधिकार के अधीन निर्वाचकों को जारी निर्वाचक पहचान–पत्रों के माध्यम से मतदान केन्द्र पर अपनी पहचान स्थापित करनी होगी । हालाँकि उन्हें मतदान के उद्देश्य के लिए मतदाता पहचान पत्र का प्रयोग प्रारम्भिक चरणों में है, आयोग इस मामले में पर्याप्त सतर्कता के रूप में उन शेष निर्वाचकों को चालू उप– निर्वाचन में मत देने की अनुमति देगा,जिन्होंने मतदाता पहचान पत्र प्राप्त नहीं किए हैं, बशर्ते उनकी पहचान पीठासीन अधिकारी या दूसरे मतदान अधिकारी, जिसे पीठासीन अधिकारी ने प्राधिकृत किया है, कि संतुष्टि में अन्यथा स्थापित हो जाती है, उक्त उद्देश्य के लिए उन्हें अपनी पहचान साबित करने के लिए दस्तावेज प्रमाण प्रस्तुत करने होगें । ऐसे निर्वाचको की पहचान सिद्ध करने के लिए आयोग ने निम्नलिखित वैकल्पिक दस्तावेज निर्धारित किए हैं :-

(I) पासपोर्ट

(II) ड्राइविंग लाइसेन्स

(III) आयकर पहचान पत्र (पी.ए.एन)

(IV) राज्य/केन्द्र सरकार, सार्वजनिक क्षेत्र के उपक्रम, स्थानीय निकाय या अन्य निजी आद्यौगिक घरानों द्वारा उनके कर्मचारियों को जारी किए जाने वाले सेवा पहचान–पत्र

(V) बैंक/किसान/डाकघर पासबुक (30.9.2003 को या उससे पूर्व खोला गया खाता)

(VI) छात्र पहचान–पत्र

INDEX

(vii) सम्पत्ति दस्तावेज जैसे पट्टा, रजिस्ट्रीकृत दस्तावेज आदि

(viii) 30.9.2003 को या उससे पूर्व जारी राशन कार्ड

(ix) सक्षम प्राधिकारियों द्वारा जारी अ.जा./अ.ज.जा./अति पिछड़ा वर्ग प्रमाण-पत्र

(x) पेंशन दस्तावेज जैसे कि भूतपूर्व सैनिक पेंशन बुक/पेंशन अदायगी आदेश
भूतपूर्व सैनिक विधवा/आश्रित प्रमाण-पत्र

(xi) रेलवे पहचान पत्र

(xii) स्वतंत्रता सेनानी पहचान-पत्र

12. पहचान के लिए उपरोक्त वैकल्पिक दस्तावेज उन शेष निर्वाचकों, जिन्हें मतदाता पहचान-पत्र सप्लाई तो किए गए हैं किन्तु जिन्हें वे ऐसे कारणों से प्रस्तुत करने में असफल है जो उनके वश में नहीं है, पर भी लागू होंगे।

13. यह स्पष्ट किया जाता है कि उपर गिनाए गए किसी दस्तावेज, जो परिवार के मुखिया के पास ही उपलब्ध होती है, की परिवार के दूसरे सदस्यों की पहचान के लिए अनुमति दी जाएगी। इसी प्रकार से परिवार के किसी दूसरे सदस्य के नाम से कोई दस्तावेज दूसरे सदस्यों की पहचान के लिए भी प्रयोग किया जा सकता है बशर्ते ऐसे दस्तावेज के आधार पर दूसरे सदस्यों की पहचान की जा सकती हो।

आदेश से,

ए.के.मजुमदार
सचिव

INDEX

Extra No. 381

REGISTERED No. G/GNR/2

©

सत्यमेव जयते

The Gujarat Government Gazette

EXTRA ORDINARY

PUBLISHED BY AUTHORITY

Vol.XLIV] THURSDAY, DECEMBER 4, 2003/AGRAHAYANA 13, 1925

Separate paging is given to this Part in order that it may be filed as a Separate Compilation.

PART IV-C

StatutoryRules and Orders (Other than those published in Part I, I-A and I-L) madeby Statutary Authorities other than the Government of Gujarat including those made by the Government of India, the High Court, the Director of Municipallities, the Commissioner of Police, the Director of Prohibition and excise, the District Magistrates and the Election Commission, Election Tribunals, Returning Officers and other authorities, under the Election Commission.

GENERAL ADMINISTRATION DEPARTMENT

NOTIFICATION

SACHIVALAYA, GANDHINAGAR,

4th December, 2003.

No.CHS-2003-23-BYE-1203-2126-CHH, :- In pursuance of the provisions of Section-67 of the Representation of the People Act, 1951 (43 of 1951), the following declaration containing the name of candidate elected in constituency referred to therein is published for general information.

Conduct of Elections Rules, 1961
(Statutory Rules and Order)

FORM 21D

(See rule 64)

(For use in Election to fill a casual vacancy when seal is contested)

Declaration of the result of Election under section 66 to the Representation of the People Act, 1951.

Election to the Legislative Assembly of Gujarat from **76-Jamalpur Assembly Constituency.**

In pursuance of the provisions contained in section 66 of the Representation of the people Act, 1951 read with rule 64 of the Conduct of Elections Rules, 1961, I declare that **Khedawala Sabirbhai A. Karim (Sabir Kabli),** 521/1, Kasai Wado, Near Trikamji Mandir, Purabiyawad, Astodia, Ahmedabad Sponsored by Indian National Congress has been duly elected to fill the vacancy caused in that house by the death of DEVDIWALA USMANGANI ISMAILBHAI

Place : Ahmedabad
Dated : 4/12/2003

(M. D. Modiya)
Returning Officer
76-Jamalpur Legislative
Assembly Constituency and Additional
Resident Dy. Collector,
Ahmedabad.

By order and in the name of Governor of Gujarat,

(J. A. THAKKAR)
Under Secretary to Government.

સામાન્ય વહીવટ વિભાગ

જાહેરનામું

સચિવાલય, ગાંધીનગર.
૪ થી ડીસેમ્બર, ૨૦૦૩

નં. ચસ–૨૦૦૩–૨૩–બીવાયઈ–૧૨૦૩–૨૧૨૬–છ :– લોકપ્રતિનિધિત્વ અધિનિયમ, ૧૯૫૧ (૧૯૫૧ નો ૪૩ મો) ની કલમ–૬૭ ની જોગવાઈઓ અન્વયે નીચે જણાવેલ ચૂંટણી પરિણામની જાહેરાતમાં દર્શાવેલ મતદાર વિભાગમાંથી ચૂંટાયેલા ઉમેદવારનું નામ સામાન્ય માહિતી માટે પ્રસિધ્ધ કરવામાં આવે છે.

INDEX

નમુનો ૨૧-ડી

(ચૂંટણીમાં પ્રસંગોચિત ખાલી પડેલ જગ્યા માટે હરિફાઈ હોય ત્યારે ઉપયોગમાં લેવા માટે)

લોકપ્રતિનિધિત્વ અધિનિયમ-૧૯૫૧ની કલમ-૬૬ અન્વયે ચૂંટણીના પરિણામની જાહેરાત

ગુજરાત રાજયના **૭૬-જમાલપુર વિધાનસભા મતવિભાગ**માંથી વિધાનસભા મતવિભાગ માટેની ચૂંટણી

૧૯૬૧ના ચૂંટણી સંચાલન નિયમોના નિયમ-૬૪ સાથે વાંચતા લોકપ્રતિનિધિત્વ અધિનિયમ-૧૯૫૧ની કલમ-૬૬ની જોગવાઈઓ અનુસાર હું જાહેર કરું છું કે,

ભારતીય રાષ્ટ્રીય કોંગ્રેસના પુરસ્કૃત કરેલ **ખેડાવાળા સાબીરભાઈ અ. કરીમ (સાબીર કાબલી)**, રહે. ૫૨૧, કસાઈવાડો, ત્રિકમજી મંદિર પાસે, પુરબીયાવાડ, આસ્ટોડિયા, અમદાવાદ. દેવડીવાલા ઉસ્માનગની ઈસ્માઈલભાઈના નિધનને કારણે ખાલી જાહેર કરાયેલ બેઠક ઉપર યોગ્ય રીતે ચૂંટાઈ આવ્યા છે.

સ્થળ : અમદાવાદ
તારીખ : ૪-૧૨-૨૦૦૩.

(એમ. ડી. મોડીયા)
ચૂંટણી અધિકારી,
૭૬-જમાલપુર વિધાનસભા મતવિભાગ અને
અધિક નિવાસી નાયબ કલેક્ટર,
અમદાવાદ.

ગુજરાતના રાજયપાલશ્રીના હુકમથી અને તેમના નામે,
(જે. એ. ઠક્કર)
સરકારના ઉપસચિવ.

સરકારી મધ્યસ્થ મુદ્રણાલય, ગાંધીનગર.

Extra No.382

REGISTERED No. G/GNR/2

©

सत्यमेव जयते

The Gujarat Government Gazette

EXTRAORDINARY

PUBLISHED BY AUTHORITY

Vol. XLIV] THURSDAY, DECEMBER 11, 2003/AGRAHAYANA 20, 1925

Separate paging is given to this Part in order that it may be filed as a Separate Compilation.

PART IV-C

Statutory Rules and Orders (Other than those published in Part I, I-A and I-L) made by Statutory Authorities other than the Government of Gujarat including those made by the Government of India, the High Court, the Director of Municipalities, the Commissioner of Police, the Director of Prohibition and Excise, the District Magistrates and the Election Commission, Election Tribunals, Returning Officers and other authorities under the Election Commission.

રાજ્ય ચૂંટણી પંચનું કાર્યાલય
બ્લોક નંબર : ૯, છઠ્ઠો માળ સરદાર પટેલ ભવન,
સચિવાલય, ગાંધીનગર, ૧૦મી ડીસેમ્બર, ૨૦૦૩.

ક્રમાંક : ચટણ-મનપ-ચઅન-૯-૧૨૨૦૦૩-ક

વંચાણે લીધુ :--રાજ્ય ચૂંટણી પંચનો તા. ૧૧-૩-૯૭નો આદેશ ક્રમાંક : રાચપ-ચટણ-મનપા-ચઅન-૯૭.

આદેશ

રાજ્ય ચુંટણી પંચના ઉપર આમુખમાં દર્શાવેલ આદેશથી મહાનગરપાલિકાઓની પેટા ચૂંટણીઓ માટે ચૂંટણી અધિકારીઓ તથા મદદનીશ ચૂંટણી અધિકારીઓની સ્થાઈ ધોરણે નિયુક્તિ કરવામાં આવેલ છે.

જામનગર મહાનગરપાલિકાના વોર્ડ નંબર ૯ની આગામી પેટા ચૂંટણી પુરતો ઉપર આમુખમાં દર્શાવેલ તા. ૧૧-૩-૧૯૯૭ના આદેશમાં ફેરફાર કરીને નીચેની અનુસૂચિના કોલમ-૫માં દર્શાવેલ અધિકારીને ચૂંટણી અધિકારી તથા કોલમ ૬માં દર્શાવેલ અધિકારીને મદદનીશ ચૂંટણી અધિકારી તરીકે આથી નિયુક્તિ આપવામાં આવે છે.

અનુસૂચિ

અ.નં.	મહાનગર-પાલિકાનું નામ	વોર્ડ નંબર	બેઠકનો પ્રકાર	ચૂંટણી અધિકારીનો હોદ્દો	મદદનીશ ચૂંટણી અધિકારીનો હોદ્દો
૧	૨	૩	૪	૫	૬
૧.	જામનગર	૯	સામાન્ય	નાયબ કલેકટર(મ.ભો.યો.), કલેકટર કચેરી, જામનગર	મામલતદાર, જામનગર શહેર જામનગર.

આ આદેશ મહાનગરપાલિકાની આગામી યોજાનાર પેટા ચૂંટણી પુરતો જ અમલમાં રહેશે.

યુ. સી. રાણે,
સચિવ,
રાજ્ય ચૂંટણી પંચ, ગાંધીનગર.

સરકારી મધ્યસ્થ મુદ્રણાલય, ગાંધીનગર.

INDEX

Extra No.383

REGISTERED No. G/GNR/2

©

सत्यमेव जयते

The Gujarat Government Gazette

EXTRAORDINARY

PUBLISHED BY AUTHORITY

Vol. XLIV] THURSDAY, DECEMBER 11, 2003/AGRAHAYANA 20, 1925

Separate paging is given to this Part in order that it may be filed as a Separate Compilation.

PART IV-C

Statutory Rules and Orders (Other than those published in Part I, I-A and I-L) made by Statutory Authorities other than the Government of Gujarat including those made by the Government of India, the High Court, the Director of Municipalities, the Commissioner of Police, the Director of Prohibition and Excise, the District Magistrates and the Election Commission, Election Tribunals, Returning Officers and other authorities under the Election Commission.

રાજ્ય ચૂંટણી પંચનું કાર્યાલય

બ્લૉક નંબર : ૯, છઠ્ઠો માળ, સરદાર પટેલ ભવન,

સચિવાલય, ગાંધીનગર, ૧૦મી ડીસેમ્બર, ૨૦૦૩.

આદેશ

ક્રમાંક : ચટણ-નપલ-ચઅન-(૩)-૧૨૨૦૦૩-ક.-ગુજરાત નગરપાલિકા અધિનિયમ-૧૯૬૩ની કલમ-૬(૪) અને ભારતના સંવિધાનના અનુચ્છેદ ૨૪૩ (વ) (ક) થી મળેલ સત્તાની રૂએ તથા ગુજરાત નગરપાલિકા (ની ચૂંટણી કરવા બાબત)ના નિયમ-૧૯૯૪ના નિયમ-૪(૧) સાથે વાંચતા રાજ્ય ચૂંટણી પંચ નીચેની અનુસૂચિમાં જણાવેલ નગરપાલિકા/નગરપંચાયતના તે સામે કોલમ-૪માં જણાવેલ વોર્ડની પેટા ચૂંટણી માટે કોલમ-૫ તથા ૬ મુજબના અધિકારીઓની ચૂંટણી અધિકારી તથા મદદનીશ ચૂંટણી અધિકારી તરીકે નિયુક્તિ થવા સંબંધિત મ્યુનિસિપલ ચૂંટણી અધિકારી અને કલેકટરશ્રી, તરફથી મળેલ દરખાસ્તો મુજબ નિયુક્તિ કરે છે.

અનુસૂચિ

અ.નં.	જીલ્લાનું નામ	નગરપાલિકા/ નગર પંચાયતનું નામ	વોર્ડ નંબર	નિયુક્ત કરેલ ચૂંટણી અધિકારીનો હોદ્દો	નિયુક્ત કરેલ મદદનીશ ચૂંટણી અધિકારીનો હોદ્દો
૧	૨	૩	૪	૫	૬
૧.	અમદાવાદ	વિરમગામ ન.પા.	૨,૯	પ્રાંત અધિકારી, વિરમગામ પ્રાંત	મામલતદાર, વિરમગામ
		ધંધુકા ન. પા.	૭	પ્રાંત અધિકારી, ધોળકા પ્રાંત	માલતદાર, ધંધુકા

INDEX

૧	૨	૩	૪	૫	૬
૨.	ભાવનગર	પાલીતાણા ન.પા.	૭	પ્રાંત અધિકારી, પાલીતાણા પ્રાંત	મામલતદાર, પાલીતાણા
૩.	આણંદ	આણંદ ન. પા.	૧૩,૧૪	પ્રાંત અધિકારી, આણંદ પ્રાંત	મામલતદાર, આણંદ
		ખંભાત ન. પા.	૬	પ્રાંત અધિકારી, પેટલાદ પ્રાંત	મામલતદાર, ખંભાત
૪.	પોરબંદર	કુતિયાણા ન. પં.	૪	નાયબ કલેક્ટર, પોરબંદર પ્રાંત	મામલતદાર, કુતિયાણા

આ આદેશ, અનુસૂચિના આસન નં. ૩ માં દર્શાવેલ નગરપાલિકા/નગર પંચાયતોની આગામી પેટા ચૂંટણી પુરતો જ અમલમાં રહેશે.

ઉક્ત હુકમોનો અમલ તાત્કાલિક અસરથી કરવાનો રહેશે.

યુ. સી. રાણે,
સચિવ,
રાજ્ય ચૂંટણી પંચ, ગાંધીનગર.

સરકારી મધ્યસ્થ, મુદ્રણાલય, ગાંધીનગર.

INDEX

Extra No. 384

REGISTERED No. G/GNR/2

©

सत्यमेव जयते

The Gujarat Government Gazette

EXTRA ORDINARY

PUBLISHED BY AUTHORITY

Vol. XLIV] THURSDAY, DECEMBER 18, 2003/AGRAHAYANA 27, 1925

Separate paging is given to this Part in order that it may be filed as a Separate Compilation.

PART IV-C

Statutory Rules and Orders (Other than those published in Part I, I-A and I-L) madeby Statutary Authorities other than the Government of Gujarat including those made by the Government of India, the High Court, the Director of Municipallities, the Commissioner of Police, the Director of Prohibition and excise, the District Magistrates and the Election Commission, Election Tribunals, Returning Officers and other

GUJARAT MARITIME BOARD

Notification

Sector 10-A, Opp. Air Force Station, "CHH" Road, Gandhinagar.

GUJARAT MARITIME BOARD ACT-1981

No.GMB/T/12(24)/2003-2004/5. It is hereby notified for information of all concerned that the following Public Holidays will be non-working days at the Ports of Gujarat under the Gujarat Maritime Board Act-1981 during the Calendar Year-2004.

Sr. No.	Non Working days for the Ports between Koteshwar & Dwarka	Date&Day	Sr. No.	Non Working days for the Ports between Porabdar & Umargaon	Date & Day
1	Republic day	26/01/2004 Monday	1	Republic day	26/01/2004 Monday
2.	Bakrild (Id UL-Aza)	02/02/2004 Monday	2	Mahurrum	02/03/2004 Tuesday
3.	Mahurrum	02/03/2004 Tuesday	3.	Holi 2nd day (Dhuleti)	07/03/2004 Sunday
4	Holi 2nd day (Dhuleti)	07/03/2004 Sunday	4	Shree Ram Navmi	30/03/2004 Tuesday
5	Janmashtmi	07/09/2004 Tuesday	5	Janmashtmi	07/09/2004 Tuesday
6	Dusshera	22/10/2004 Friday	6	Dusshera	22/10/2004 Friday
7	Diwali New year day	13/11/2004 Saturday	7	Diwali New year day	13/11/2004 Saturday
8	Ramzan Id (Id-UL-fitra)	15/11/2004 Monday	8	Ramzan Id (Id-UL-fitra)	15/11/2004 Monday

NOTE :

1. On the aforesaid non-working days Port shall remain closed for all traffic operations except arrival/departure and necessary movement of vessels.

2. If any of the non-working days notified above does not fall on the day specified above, the port authority shall have discretion to change and observe the non-working days on which the same is actually going to be largely observe as such.

3. The aforesaid non-working days are to be considered as non-working day under charter party also.

4. In case of any National or State event or occasion subsequently arising including one to be observed in the local, the port authority concerned will be competent to notify and non-working days fully or partly on such event or occasion by simple notice to the effect being posted on the Notice Board.

Gandhinagar
Date:- 18/12/2003

C L MEENA
VICE CHAIRMAN &
CHIEF EXECUTIVE OFFICER

GOVERNMENT CENTRAL PRESS, GANDHINAGAR.

INDEX

Extra No. 385

REGISTERED No. G/GNR/2

©

The Gujarat Government Gazette

EXTRA ORDINARY

PUBLISHED BY AUTHORITY

Vol. XLIV] WEDNESDAY, DECEMBER 24, 2003/PAUSA 3, 1925

Separate paging is given to this Part in order that it may be filed as a Separate Compilation.

PART IV-C

Statutory Rules and Orders (Other than those published in Part I, I-A and I-L) madeby Statutary Authorities other than the Government of Gujarat including those made by the Government of India, the High Court, the Director of Municipallities, the Commissioner of Police, the Director of Prohibition and excise, the District Magistrates and the Election Commission, Election Tribunals, Returning Officers and other authorities, under the Election Commission.

ELECTION COMMISSION OF INDIA

Nirvachan Sadan.
Ashoka Road.
New Delhi-110001.

No. 76/GJ 2003

Dated: 9th December, 2003
18th Agrahayan, 1925(Saka)

ORDER

Whereas, the Election Commission of India is satisfied that each of the contesting candidate specified in column 4 of the Table below at the General Election to the Legislative Assembly in Gujarat State specified in column 2 and held from the constituency specified in column 3 against his/her name has failed to lodge the account of his/her election expenses as shown in column 5 of the said Table as required by the Representation of the People Act. 1951 and the Rules made thereunder:

And whereas, the said candidates have either not furnished any reason or explanation for the said failure even after due notice by the Election Commission or after considering the representation made by them, if any, the Election Commission is satisfied that they have no good reason or justification for the said failure:

Now, therefore, in pursuance of section 10A of the said Act, the Election Commission hereby declares the persons specified in column 4 of the Table below to be disqualified for being chosen as and for being a member of either House of Parliament or the Legislative Assembly or Legislative Council of a State or Union Territory for a period of three years from the date of this order:-

INDEX

TABLE

S.No	Particulars of Election	Sl.No. & Name of Assembly Constituency	Name & Address Contesting Candidate	Reasons for Disqualification
1	2	3	4	5
1.	General Election to the Legislative Assembly 2002	3-Bhuj	Rabadia Gangji At & Post: Sukhpar Junovas, Tal.:-Bhuj-Kachchh, Gujarat	Account not lodged
2.	-do-	6-Rapar	Hingorja Mamadbhai Suleman, Taga-Pandyano gadh Taluka:-Rapar Dist.:- Kachchh	-do-
3.	-do-	8-Wadhwan	Patel Jagdishbhai Kanjibhai (Shivsenavala) 4-Gayatripark Society, Opp. Patel Boarding Wadhwancity	-do-
4	-do-	15-Wankaner	Kadivar Mahamad Ami At. Post.- Ratidevali, Taluka-Wankaner Dist.-Rajkot	-do-
5.	-do-	60-Dholka	Solanki Dilipbhai Karsanbhai Gundi, Taluka-Dholka	-do-
6.	-do-	62-Mandal	Patel Prahladbhai Ambarambhai At-Jalishna Ta.-Mandal Dist.- Ahmedabad	-do-
7.	-do-	73-Rakhial	Patel Jitendrakumar Jethalal A 2, Bhagyoday Society, Raipur-Hirpur, Ahmedabad-380021	-do-

INDEX

8.	-do-	-Kadi	Thakor Ishvarji Dhulaji At-Ranchhodpura, Ta.-Kalol, Dist.- Gandhinagar	-do-
9.	-do-	-do-	Thakor Ishvarji Raysangji At & Po.- Bavalu, Ta.-Kadi, Dist.- Mehsana	-do-
10.	-do-	-do-	Thakor Gabhaji Galabji At-Balasar, Po- Kadi Ta.- Kadi Dist.-Mehsana	-do-
11.	-do-	-do-	Thakor Bhavanji Velaji At-Julasan, Ta-Kadi, Dist.-Mehsana	-do-
12.	-do-	-do-	Thakor Bhikhaji Galabji Thakorvas, At-Lhor, Ta.-Kadi, Dist.-Mehsana	-do-
13.	-do-	-do-	Thakor Radhuji Nagaji At-Fatepura, Po-Kalyanpura Ta.-Kadi, Dist.-Mehsana	-do-
14.	-do-	-do-	Vankar Shakarabhai Shankarbhai Vankarvas, At- Indrad, Ta.-Kadi, Dist-Mehsana	-do-
15.	-do-	-do-	Sipai Imambhai Mumadbhai SipaiVas, At-Panthoda, Po.-Jesangpura, Ta.-Kadi, Dist.- Mehsana	-do-

INDEX

16.	-do-	90-Vagdod	Muman Rasulbhai Suleman At-Delvada, C/O-Mominpara, Ta.-Patan, Dist.-Patan	-do-
17.	-do-	93-Sami	Vadiya Sanjaykumar Vasudevbhai, 422, Double Dekar Sector-24, Gandhinagar	-do-
18.	-do-	94-Radhanpur	Raval Bhurabhai Motibhai At & Po.-Motipipli, Ta.-Radhanpur	-do-
19.	-do-	111-Santrampur	Damor Gulabsinh Motibhai At- Buchawada, Po.- Amathani, Tal.-Kadana	-do-
20.	-do-	122-Lunawada	Joshi Arvindkumar Revasankar At.Po.- Vaniawalagorada Ta.-Lunawada	-do-
21.	-do-	126-Thasra	Amarsinh Raysingh Parmar, At: Pandvaniya, Ta: Thasra	-do-
22.	-do-	-do-	Parmar Ambubhai Desaibhai, Surjivaga-Dhunandra Ta: Tharsa	-do-

By order,

SHANGRA RAM
SECRETARY
ELECTION COMMISSION OF INDIA

भारत निर्वाचन आयोग

निर्वाचन सदन,
अशोक रोड,
नई दिल्ली - 110 001

सं.76/गुज./2003/प.अनु.-। तारीख:- 9 दिसम्बर, 2003
18 अग्रहायण, 1925(शक)

आदेश

यत: निर्वाचन आयोग का समाधान हो गया है कि नीचे की सारणीके स्तम्भ (2) में यथा-विनिर्दिष्ट गुजरात विधान सभा के साधारण निर्वाचन के लिए जो स्तम्भ (3) में विनिर्दिष्ट निर्वाचन-क्षेत्र से हुआ है, स्तम्भ (4) में उसके सामने विनिर्दिष्ट निर्वाचन लड़ने वाले अभ्यर्थी, लोक प्रतिनिधित्व अधिनियम,1951 तथा तद्दीन बनाए गए नियमों द्वारा अपेक्षित उक्त सारणी के स्तम्भ(5) में यथा-दर्शित अपने निर्वाचन व्ययों का लेखा दाखिल करने में असफल रहे हैं :

और यत: उक्त अभ्यर्थियों ने निर्वाचन आयोग द्वारा सम्यक सूचना दिए जाने पर भी उक्त असफलता के लिए न तो कोई कारण और न ही स्पष्टीकरण दिया है अथवा उनके द्वारा दिए गए अभ्यावेदनों पर, यदि कोई हो, विचार करने के पश्चात् निर्वाचन आयोग का यह समाधान हो गया है कि उनके पास उक्त असफलता के लिए कोई पर्याप्त कारण या न्यायौचित्य नहीं है :

अत: अब निर्वाचन आयोग, उक्त व्यक्ति अधिनियम की धारा 10-क के अनुसरण में नीचे की सारणी के स्तम्भ (4) में विनिर्दिष्ट [illegible] के किसी भी सदन के या किसी राज्य की विधान सभा अथवा विधान प[illegible] चुने जाने और होने के लिए इस आदेश की तारीख से तीन [illegible] के लिए एतद् द्वारा निरर्हित घोषित करता है :-

सारणी

क.स.	निर्वाचन का विवरण	विधान सभा निर्वाचन क्षेत्र की क.सं. और नाम	निर्वाचन लड़ने वाले अभ्यर्थी का नाम व पता	निरर्हता के कारण
1.	2.	3.	4.	5.
1.	विधान सभा निर्वाचन क्षेत्र के लिए साधारण -निर्वाचन, 2002	3-भुज	रावाड़िया गंगजी मो.और पो. सुख परजुनोवास, ता. - भुज, कच्छ, गुजरात	लेखा दाखिल नहीं किया
2.	-वही-	6-रापर	हिंगोरजा मामदभाई सुलेमान, टागा -पांडयानों गढ तालुका - रापर जिला - कच्छ	-वही-
3.	-वही-	8-वाधवान	पटेल जगदीशभाई कांजीभाई (शिवसेनावाला) 4-गायत्री पार्क सोसायटी पटेल बोर्डिंग के सामने, वाधवान सिटी	-वही-
4.	-वही-	15-बंकानेर	कादीवर महमद आमी मो.,पोस्ट - रातीदेवली, तालुक - बंकानेर जिला-राजकोट	-वही-
5.	-वही-	60-धोलका	सोलंकी दिलीप भाइ करसनभाई गुन्दी, तालुक - धोलका	-वही-

INDEX

6.	-वही-		पटेल प्रह्लादभाई अमवरमभाई मो. - जालिश्ना ता. - मण्डल जिला - अहमदाबाद	-वही-
7.	-वही-	73-रखिआल	पटेल जितेन्द्र कुमार जेठा ला ए/2, भाग्योदय सोसायटी, रायपुर - हीरपुर अहमदाबाद -380021	-वही-
8.	-वही-	81-कादी	ठाकुर ईश्वरजी धूलाजी मो. रणछोड़पुरा, तालुक - कलोल, जिला - गांधी नगर	-वही-
9.	-वही-	-वही-	ठाकुर ईश्वर जी, रायसंगजी, ग्राम - कादी जि. - मेहसाना मो.-पो. - बावलू	-वही-
10.	-वही-	-वही-	ठाकुर गानाजी गुलाबजी मो. बालासर, पो. कादी ता. कादी जिला - मेहसाना	-वही-
11.	-वही-	-वही-	ठाकुर भवनजी वेलाजी स्थान - जूलासन ता. कादी जिला-मेहसाना	-वही-
12.	-वही-	-वही-	ठाकुर भीकाजी गुलाबजी ठाकुरवास मो. लहोर ता. कादी जिला - मेहसाना	-वही-

INDEX

13.	-वही-	-वही-	ठाकुर राघुजी [illegible] स्थान - फते[illegible] पो.आ. - कल[illegible] त. -कादी जिला - मेहसाना	वही-
14.	-वही-	-वही-	बंकर शंकर भाई शंकर भाई वंकरवास, मो. इन्दराद ता. कादी जिला -मेहसाना	-वही-
15.	-वही-	-वही-	सिपाई इमामभाई मुम्माद भाई सिपाई वास स्थान - पानथोडा पो.आ. -- जेसंगपुरा ता. - कादी जिला - मेहसाना	-वही-
16.	-वही-	90-बागदोद	मुम्मन रसूलभाई सुलेमान मो. - देलवाडा मार्फत - मोमिनपारा ता. - पाटन जिला - पाटन	-वही-
17.	-वही-	93-सामी	वैद्य संजय कुमार वासुदेव भाई 422, डबर डेकर, सैक्टर-24, गांधी नगर	-वही-
18.	-वही-	94-राधनपुर	रावल भूराभाई मोतीभाई मो. व पो. मोटीपिपली ता. - राधनपुर	-वही-
19.	-वही-	111-सन्त्रामपुर	डामोर गुलाबसिंह मोतीभाई मो. - बुचवाड़ा पो. - अमाथानी ता. - कडाना	-वही-

	-वही-	122-लुनावाड़ा	जोशी अरविन्दकुमार रेवा शंकर, मो. पो. - वनिया वालागेरादा ता. लुनावाड़ा	-वही-
21.	-वही-	126-थसरा	अमरसिंह रायसिंह परमार मो. पंडवानिया, ता. - थसरा	-वही-
22.	-वही-	-वही-	परमार अम्बुभाई देसाई भाई सुरजी वागा धूनाव्दरा ता. थसरा	-वही-

आदेश से,

शंगारा राम
सचिव
भारत निर्वाचन आयोग

Government Central Press, Gandhinagar.

INDEX

Extra No. 386

REGISTERED No. G/GNR/2

©

सत्यमेव जयते

The Gujarat Government Gazette

EXTRA ORDINARY

PUBLISHED BY AUTHORITY

Vol. XLIV] MONDAY, DECEMBER 29, 2003/ PAUSA 8, 1925

Separate paging is given to this Part in order that it may be filed as a Separate Compilation.

PART IV-C

StatutoryRules and Orders (Other than those published in Part I, I-A and I-L) madeby Statutary Authorities other than the Government of Gujarat including those made by the Government of India, the High Court, the Director of Municipallities, the Commissioner of Police, the Director of Prohibition and excise, the District Magistrates and the Election Commission, Election Tribunals, Returning Officers and other authorities, under the Election Commission.

ELECTION COMMISSION OF INDIA

Nirvachan Sadan,
Ashoka Road,
New Delhi-110001

No.429 GJ 2003

Dated: 11th December, 2003
20th Agrahayana, 1925(S)

NOTIFICATION

No.429 GJ 2003: - In pursuance of the provisions of sub-section (1) of Section 13B of the Representation of the People Act, 1950 (43 of 1950) the Election Commission hereby directs that the following amendment shall be made in the Notification No. 429 GJ 2003 dated 27.10.2003 as amended from time to time relating to the appointment of Electoral Registration Officer for Assembly Constituencies in the State.

2 In Column 2 of the Table appended to the said Notification for the existing entry in column 2 against item No. 85-Vijapur, the following entry shall be substituted.

Table

No. & Name of Assembly Constituency	Electoral Registration Officer
1	2
85-Vijapur	Deputy District Development Officer (Panchayat), Mehsana District Panchayat, Mehsana

By Order,

S. K. KAURA,
SECRETARY

भारत निर्वाचन आयोग

निर्वाचन सदन
अशोक रोड,
नई दिल्ली – 110 001

दिनांक :– 11 दिसम्बर, 2003
20 अग्रहायण, 1925(शक)

अधिसूचना

सं. 429/गुज./2003 – लोक प्रतिनिधित्व अधिनियम, 1950 (1950 का 43) की धारा 13 ख की उपधारा (1) के उपबन्धों के अनुसरण में निर्वाचन आयोग इसके द्वारा यह निदेश देता है कि राज्य में विधान सभा निर्वाचन-क्षेत्र के लिए निर्वाचक रजिस्ट्रीकरण अधिकारियों की नियुक्ति से सम्बन्धित समय-समय पर यथा संशोधित दिनांक 27 अक्तूबर, 2003 की अधिसूचना सं.429/गुज./2003 में निम्नलिखित संशोधन किए जाएंगे।

2. उक्त अधिसूचना से संलग्न सारणी के स्तम्भ 2 में, मद सं. 85–बीजापुर के सामने, स्तम्भ–2 में विद्यमान प्रविष्टि के स्थान पर निम्नलिखित प्रविष्टि रखी जाएंगी।

सारणी

विधान सभा निर्वाचन क्षेत्र की संख्या तथा नाम	निर्वाचक रजिस्ट्रीकरण अधिकारी
1.	2.
85–बीजापुर	उप जिला विकास अधिकारी (पंचायत) मेहसाना जिला पंचायत मेहसाना

आदेश से,

(एस.के. कौरा)
सचिव

GOVERNMENT CENTRAL PRESS, GANDHINAGAR.

Extra No. 387

REGISTERED No. G/GNR/2

©

सत्यमेव जयते

The Gujarat Government Gazette

EXTRA ORDINARY

PUBLISHED BY AUTHORITY

Vol. XLIV] MONDAY, DECEMBER 29, 2003/PAUSA 8, 1925

Separate paging is given to this Part in order that it may be filed as a Separate Compilation.

PART IV-C

StatutoryRules and Orders (Other than those published in Part I, I-A and I-L) madeby Statutary Authorities other than the Government of Gujarat including those made by the Government of India, the High Court, the Director of Municipallities, the Commissioner of Police, the Director of Prohibition and excise, the District Magistrates and the Election Commission, Election Tribunals, Returning Officers and other authorities, under the Election Commission.

ELECTION COMMISSION OF INDIA

Nirvachan Sadan.
Ashoka Road.
New Delhi-110001

No.434/GJ-LA/2002(1)

Dated: 11th December. 2003
20th Agrahayana. 1925(S)

NOTIFICATION

No.434/GJ-LA/2002(1):- In exercise of the powers conferred by Section 21 of the Representation of People Act. 1951 (43 of 1951) the Election Commission hereby directs that the following amendment shall be made in the Notification No. 434/GJ-LA/2002 (1) dated 22nd October, 2002 as amended from time to time relating to the appointment of Returning Officers for Assembly Constituencies in the State.

2. In column 2 of the Table appended to the said Notification for the existing entry in column 2 against items No. 85-Vijapur, the following entry shall be substituted:-

INDEX

Table

No. & Name of Assembly Constituency	Returning Officer
1	2
85-Vijapur	Deputy District Development Officer (Panchayat), Mehsana District Panchayat, Mehsana

By Order,
S. K. KAURA,
SECRETARY

भारत निर्वाचन आयोग

निर्वाचन सदन,
अशोक रोड,
नई दिल्ली – 110 001

सं.434/गुज.-वि.स./2002(1) तारीख:-दिनांक :- 11 दिसम्बर, 2003
20 अग्रहायण, 1925(शक)

अधिसूचना

सं.434/गुज.-वि.स./2002(1) :- लोक प्रतिनिधित्व अधिनियम, 1951 (1951 का 43) की धारा 21 द्वारा प्रदत्त शक्तियों का प्रयोग करते हुए निर्वाचन आयोग एतद्द्वारा यह निदेश देता है कि राज्य में विधान सभा निर्वाचन क्षेत्रों के लिए रिटर्निंग अधिकारियों की नियुक्ति से सम्बन्धित समय-समय पर यथा-संशोधित दिनांक 22 अक्तूबर, 2002 की अधिसूचना संख्या434/गुज.-वि.स./2002(1) में निम्नलिखित संशोधन किए जाएगें।

उक्त अधिसूचना से संलग्न सारणी के स्तम्भ-2 में मद सं. 85-बीजापुर के सामने स्तम्भ-2 विद्यमान प्रविष्टि के स्थान पर निम्नलिखित प्रविष्टि प्रतिस्थापित की जाएगी :-

विधान सभा निर्वाचन-क्षेत्र की सं. और नाम	रिटर्निंग आफिसर
1.	2.
85-बीजापुर	उप जिला विकास अधिकारी (पंचायत) मेहसाना जिला पंचायत, मेहसाना

आदेश से,
एस.के. कौरा,
सचिव

GOVERNMENT CENTRAL PRESS, GANDHINAGAR.

INDEX

Extra No. 388

REGISTERED No. G/GNR/2

©

सत्यमेव जयते

The Gujarat Government Gazette

EXTRA ORDINARY

PUBLISHED BY AUTHORITY

Vol. XLIV] MONDAY, DECEMBER 29, 2003/PAUSA 8, 1925

Separate paging is given to this Part in order that it may be filed as a Separate Compilation.

PART IV-C

Statutory Rules and Orders (Other than those published in Part I, I-A and I-L) made by Statutory Authorities other than the Government of Gujarat including those made by the Government of India, the High Court, the Director of Municipallities, the Commissioner of Police, the Director of Prohibition and excise, the District Magistrates and the Election Commission, Election Tribunals, Returning Officers and other authorities, under the Election Commission.

BY THE COMMISSIONER AND ADD. D.G.P. OF PROHIBITION AND EXCISE, GUJARAT STATE, AHMEDABAD.

Order

No.MTL. 5-2/2003/Excise-3/(742) :-In exercise of the powers conferred by clause (h) of rule-2 of the Gujarat Methyl Alcohol Rules, 1981 (hereinafter referred to as the said rules) the Commissioner of Prohibition and Excise, Gujarat State, Ahmedabad hereby exempts the products of M/s. R. K. Industries, 10/11. G.I.D.C. Area, Vatva, Ahmedabad-382 445 "(1) Foundry Mould Paint" containing methanol specified in the schedule from all the provisions of the said rules from the date of issue of this order.

SCHEDULE

No.	Name of product	Formula	
1	2	3	4
		Raw Material	Quantity
1	R. K. 1 (Mould Paint)	(1) Methanol	90 %
		(2) Resin	2 %
		(3) Other Solvent	8 %
		Total	100%

INDEX

1	2	3	4
2	R. K. 5 (Mould Paint)	1 Methanol	40%
		2 Resin,	6%
		3 Filler Material	50%
		4 Other solvent	4%
		Total	100%

Ahmedabad : 22/12/2003.

R. M. S. BRAR,
Commissioner & Addl. D.G.P.
Prohibition and Excise
Gujarat State, Ahmedabad.

કમિશ્નર અને અધિક પોલીસ મહાનિર્દેશક, નશાબંધી અને આબકારી, ગુજરાત રાજ્ય, અમદાવાદ

હુકમ

ક્રમાંક : મથલ. ૫-૨/૦૩/એક્સા-૩/(૭૪૨).-ગુજરાત મિથાઈલ આલ્કોહોલ નિયમો, ૧૯૮૧ (હવે પછી જેનો ઉલ્લેખ સદર નિયમોથી કરેલો છે) તેના નિયમ-૨ નાં કલોઝ (ઝ) થી મળેલ સત્તાની રૂએ કમિશ્નરશ્રી, નશાબંધી અને આબકારી, ગુજરાત રાજ્ય, અમદાવાદ આથી મે. આર. કે. ઈન્ડસ્ટ્રીઝ, ૧૦ ૧૧, જીઆઈડીસી એરીયા, વટવા, અમદાવાદ ૩૮૨૪૪૫ ને મિથાઈલ આલ્કોહોલ યુકત નીચેની ફોર્મ્યુલા મુજબની બનાવટ (૧.) ફાઉન્ડીમોલ્ડ પેઈન્ટ ને સદર નિયમોની બધી જ જોગવાઈઓમાંથી આ હુકમ થયાની તારીખથી મુકિત આપવામાં આવે છે.

પરિશિષ્ટ

અનુ. નં.	બનાવટનું નામ	ફોર્મ્યુલા	
		રો-મટીરીયલ	જથ્થો
૧	૨	૩	૪
૧	આર. કે.-૧	૧ મેથેનોલ	૯૦ ટકા
	મોલ્ડ પેઈન્ટ	૨ રેઝીન	૨ ટકા
		૩ અધર સોલવન્ટ	૮ ટકા
		કુલ	૧૦૦ ટકા
૨	આર. કે. -૫	૧ મેથેનોલ	૪૦ ટકા
	મોલ્ડ પેઈન્ટ	૨ રેઝીન	૬ ટકા
		૩ ફીલર મટીરીયલ	૫૦ ટકા
		૪ અધર સોલવન્ટ	૪ ટકા
		કુલ	૧૦૦ ટકા

અમદાવાદ ૨૨/૧૨/૨૦૦૩.

આર. એમ. એસ. બ્રાર,
કમિશ્નર અને અધિક પોલીસ મહાનિર્દેશક
નશાબંધી અને આબકારી
ગુજરાત રાજ્ય, અમદાવાદ.

Government Central Press, Gandhinagr.

INDEX